ТИПОВОЙ ПРОЕКТ 903-1-224.86

КОТЕЛЬНАЯ С ТРЕМЯ КОТЛАМИ КВ-ТС[В]-10 И ТРЕМЯ КОТЛАМИ КЕ-10-14С.

ОТКРЫТАЯ СИСТЕМА ТЕПЛОСНАБЖЕНИЯ.

ТОПЛИВО-КАМЕННЫЕ И БУРЫЕ УГЛИ.

АЛЬБОМ 5.4

КОТЕЛЬНАЯ. СТРОИТЕЛЬНЫЕ ИЗДЕЛИЯ.

21534-26
4-90

Привязан

Инв. №

gost.e-ecolog.ru

ТИПОВОЙ ПРОЕКТ 903-1-224.86

КОТЕЛЬНАЯ С ТРЕМЯ КОТЛАМИ КВ-ТС[В]-10 И ТРЕМЯ КОТЛАМИ КЕ-10-14С

ОТКРЫТАЯ СИСТЕМА ТЕПЛОСНАБЖЕНИЯ. ТОПЛИВО-КАМЕННЫЕ И БУРЫЕ УГЛИ.

АЛЬБОМ 5.4.

Разработан проектным институтом
„ЛАТГИПРОПРОМ"

Главный инженер института (В. Овчаров)
Главный инженер проекта (Я. Кибальский)

Утвержден Госстроем СССР
Протокол № А4-29 от 20 мая 1986 г.

				Привязан
Инв. №				

21534-26

Типовой проект 903-1-224.86 Альбом 54

Содержание альбома (начало)

Обозначение	Наименование	Стр.
КЖ.И.ТУ	Технические условия	6
КЖ.И.03.900	Колонна К7-1-1	
КЖ.И.03.100.1	Колонна (К54-5а, К54-5б)	7
КЖ.И.03.100.2	Колонна (К54-5в, К54-5г, К54-5д)	8
КЖ.И.03.200.1	Колонна К108-15а	9
КЖ.И.03.200.2	Колонна К108-15б	10
КЖ.И.03.200.3	Колонна К108-15в	11
КЖ.И.03.200.4	Колонна К108-15г	12
КЖ.И.03.200.5	Колонна К108-15д	13
КЖ.И.03.200.6	Колонна К108-15е	14
КЖ.И.03.200.7	Колонна К108-15ж	15
КЖ.И.03.200.8	Колонна К108-15и	16
КЖ.И.03.200.9	Колонна К108-15к	17
КЖ.И.03.200.10	Колонна К108-15л	18
КЖ.И.03.200.11	Колонна К108-15м	19
КЖ.И.03.200.12	Колонна К108-15н	20
КЖ.И.03.200.13	Колонна К108-15п	21
КЖ.И.03.200.14	Колонна К108-15у	22
КЖ.И.03.200.15	Колонна К108-15ф	23
КЖ.И.03.200.16	Колонна К108-15р	24
КЖ.И.03.200.17	Колонна К108-15с	25
КЖ.И.03.200.18	Колонна К108-15т	26
КЖ.И.03.300	Колонна 4КФ109-2-а	27
КЖ.И.03.400.1	Колонна К65а-2-2-д	28
КЖ.И.03.400.2	Колонна К65а-2-2-б	29
КЖ.И.03.400.3	Колонна К65а-2-2-в	30
КЖ.И.03.400.4	Колонна К65а-2-2-г	31
КЖ.И.03.400.5	Колонна К65а-2-2-б	32
КЖ.И.03.400.6	Колонна К65а-2-2-е	33
КЖ.И.03.400.7	Колонна (К65а-2-2-ж, К65а-3-2-в)	34
КЖ.И.03.400.8	Колонна К65а-3-2-а	35
КЖ.И.03.400.9	Колонна К65а-3-2-б	36
КЖ.И.03.400.10	Колонна К65а-2-2-и	37
КЖ.И.03.500	Колонна НК35а-1-1	38
КЖ.И.03.500.1	Колонна (НК35а-1-1-а, НК35а-1-1-е)	39
КЖ.И.03.500.2	Колонна (НК35а-1-1-б, НК35а-1-1-в)	40
КЖ.И.03.500.3	Колонна (НК35а-1-1-г, НК35а-1-1-д)	41
КЖ.И.03.500.4	Колонна (НК35а-1-1-ж, НК35а-1-1-и)	42
КЖ.И.03.500.5	Колонна (НК35а-1-1-к, НК35а-1-1-л)	43
КЖ.И.03.500.6	Колонна (НК35а-1-1-м, НК35а-1-1-н)	44
КЖ.И.03.510	Каркас пространственный	45
КЖ.И.03.511	Каркас плоский	46
КЖ.И.03.611	Каркас плоский	
КЖ.И.03.512	Изделие закладное МН-1	47
КЖ.И.03.600	Колонна НК79-1-1	48
КЖ.И.03.600.1	Колонна (НК79-1-1-б, НК79-1-1-г)	49
КЖ.И.03.600.2	Колонна (НК79-1-1-в, НК79-1-1-е)	50
КЖ.И.03.600.3	Колонна (НК79-1-1-а, НК79-1-1-д)	51

Формат А3

21534-26

Содержание альбома (продолжение)

Обозначение	Наименование	Стр.
КЖ.И.03.610	Каркас пространственный	52
КЖ.И.03.700	Колонна (К1а-1-2-а; К1а-1-2-б; К1а-1-2-в)	53
КЖ.И.03.800.1	Колонна (НК78-1-1-а; НК78-1-1-б; НК78-1-1-в)	54
КЖ.И.03.800.2	Колонна (НК78-1-1-г; НК78-1-1-д; НК78-1-1-е)	55
КЖ.И.03.800	Колонна НК78-1-1	56
КЖ.И.03.811	Каркас плоский	
КЖ.И.03.810	Каркас пространственный	57
КЖ.И.04.1	Балка (1БСП12-3АтV-А; 1БСП12-6АтV-А)	58
КЖ.И.04.2.1	Балка (1БСТ6-4АтV Т-А; 1БСТ6-7АтV Т-А; 1БСТ6-6АтV Т-А)	59
КЖ.И.04.2.2	Балка (1БСТ6-4АтV Т-Б; 1БСТ6-4АтV Т-В; 1БСТ6-6АтV Т-Б; 1БСТ6-7АтV Т-В)	60
КЖ.И.04.3	Балка (1БСТ6-1АтV Т-А; 1БСТ6-1АтV Т-Б; 1БСТ6-1АтV Т-В)	61
КЖ.И.05.1	Плита ПАV 1,5-6 - 4-А	62
КЖ.И.06.1	Ригель (Б39-1-А; Б39-1-Б)	63
КЖ.И.06.2	Ригель (УБ1-1-А; УБ1-2-А; УБ1-2-Б; УБ1-2-В)	64

Обозначение	Наименование	Стр.
КЖ.И.07.1	Плита 1П3-2АIVТ-А	65
КЖ.И.07.2	Плита 1П1-1АТV Т-Б	66
КЖ.И.07.3	Плита (1П1-2АIVТ-А; 1П1-2АIVТ-Б)	67
КЖ.И.07.4	Плита 1П1-1АТV Т-А	68
КЖ.И.08.1	Стеновая панель (ПС 62.5.12.2,0-2л-1.34-1; ПС62.5.18.2,0-3л1-5-1; ПС65.18.2,0-2л-1.31-1; ПС65.12.2,0-2л-1.31-1; ПС65.12.2,0-2л-1.33-1; ПС65.9.2,0-2л-1.31-1; ПС65.18.2,0-2л-1.33-2)	69
КЖ.И.08.2	Стеновая панель (ПС60.12.2,0-2л-41-1; ПС62.5.12.2,0-2л-1.41-1; ПС62.5.12.2,0-2л-2.41-1; ПС30.12.2,0-6л-5-3-1; ПС60.12.2,0-2л-47-1; ПС62.5.12.2,0-2л-1-41-1)	70
КЖ.И.08.3	Стеновая панель (ПС60.12.2,0-2л-34-1; ПС62.5.12.2,0-2л-1-34-1; ПС60.12.2,0-2л-32-1; ПС62.5.12.2,0-2л-1-32-1)	71
КЖ.И.08.4	Стеновая панель (ПС60.12.2,0-2л-31-1; ПС60.12.2,0-2л-31-2; ПС62.5.12.2,0-2л-1.31-1; ПС62.5.12.2,0-2л-2.31-1)	72
КЖ.И.2.3	Каркас плоский КР-13	73
КЖ.И.1.1	Изделие закладное (МН1; МН2)	
КЖ.И.1.2	Изделие закладное МН3	74
КЖ.И.1.3	Изделие закладное (МН4, МН5, МН6)	
КЖ.И.1.4	Изделие закладное МН7	75
КЖ.И.1.5	Изделие закладное МН8	
КЖ.И.1.6	Изделие закладное МН9	76
КЖ.И.1.7	Изделие закладное МН10	
КЖ.И.1.8	Изделие закладное МН11	77
КЖ.И.1.9	Изделие закладное МН12	

Содержание альбома (продолжение)

Обозначение		Наименование	Стр.
КЖ.И.1.10		Изделие закладное МН13	78
КЖ.И.1.11		Изделие закладное МН14	
КЖ.И.1.12		Изделие закладное МН15	79
КЖ.И.1.13		Изделие закладное ЖР1	
КЖ.И.2.1		Каркас (КР1, КР2, КР3, КР4, КР10, КР11)	80
КЖ.И.2.2		Каркас (КР5, КР6, КР7, КР8, КР9, КР12)	81
КЖ.И.2.4		Каркас (КР14, КР15, КР16, КР17, КР18)	82
КЖ.И.2.5		Каркас (КР19, КР20, КР21)	83
КЖ.И.2.6		Каркас плоский КР22	84
КЖ.И.2.7		Сетка арматурная С3	
КЖ.И.2.8		Сетка арматурная С1	85
КЖ.И.2.9		Сетка арматурная С2	
КЖ.И.4.1		Насадка фахверка НФ1	86
КЖ.И.4.2		Соединительный элемент МС1	
КЖ.И.4.3		Соединительный элемент МС2	87
КЖ.И.4.4		Соединительный элемент МС3	
КЖ.И.1.14		Изделие закладное МН16	88
КЖ.И.4.5		Соединительное изделие (МС4; МС5)	
КЖ.И.10.000	лист 1	Ворота распашные ВТУ1	89
КЖ.И.10.000	лист 2		
КЖ.И.10.000	лист 3		
КЖ.И.10.000 СБ	лист 1	Ворота распашные ВТУ1. Сборочный чертеж	90
КЖ.И.10.000 СБ	лист 2		91
КЖ.И.10.000 СБ	лист 3		92
КЖ.И.10.000 СБ	лист 4		93
КЖ.И.10.000 СБ	лист 5		94

Обозначение	Наименование	Стр.
КЖ.И.10.001	Перемычка	95
КЖ.И.10.002	Стойка	
КЖ.И.10.003	Швеллер	96
КЖ.И.10.004	Швеллер	
КЖ.И.10.005	Уголок	97
КЖ.И.10.006	Уголок	
КЖ.И.10.007	Уголок	98
КЖ.И.10.008	Лист	
КЖ.И.10.009	Втулка	99
КЖ.И.10.010	Втулка	
КЖ.И.10.011	Ребро	100
КЖ.И.10.012	Полоса	
КЖ.И.10.013	Ось	101
КЖ.И.10.014	Ось	
КЖ.И.10.015	Ручка	102
КЖ.И.10.016	Ручка	
КЖ.И.10.017	Крюк	103
КЖ.И.10.018	Обшивка	
КЖ.И.10.019	Обшивка	104
КЖ.И.10.020	Обшивка	
КЖ.И.10.100	Рама полотна ворот	105
КЖ.И.10.101	Стойка	
КЖ.И.10.100 СБ	Рама полотна ворот. Сборочный чертеж	106
КЖ.И.10.102	Стойка	107
КЖ.И.10.103	Стойка	
КЖ.И.10.200	Клапан	108
КЖ.И.10.201	Деталь рамы	
КЖ.И.10.200 СБ	Клапан. Сборочный чертеж	109

Содержание альбома (окончание)

Обозначение	Наименование	Стр.
КЖ.И.10.300	Шпингалет	110
КЖ.И.10.300 СБ	Шпингалет. Сборочный чертеж	
КЖ.И.10.301	Ось	111
КЖ.И.10.302	Втулка	
КЖ.И.10.303	Кольцо	112
КЖ.И.10.304	Стяжка	
КЖ.И.11.000 лист1	Дверь (ДВ1, ДВ2)	113
КЖ.И.11.000 лист2		
КЖ.И.11.000 СБ лист1	Дверь (ДВ1, ДВ2). Сборочный чертеж	114
КЖ.И.11.000 СБ лист2		
КЖ.И.11.001	Перемычка	115
КЖ.И.11.002	Стойка	
КЖ.И.11.100	Полотно дверей	116
КЖ.И.11.100 СБ	Полотно дверей. Сборочный чертеж	
КЖ.И.11.101	Перемычка	117
КЖ.И.11.102	Стойка	
КЖ.И.11.103	Стяжка	118
КЖ.И.11.104	Полоса	
КЖ.И.11.105	Обшивка	119
КЖ.И.11.106	Обшивка	
КЖ.И.10.10	Перегородка железобетонная (ПГ60.27-1-Т-Д1-а / ПГ58.30-1-Т-Д1-а / ПГ58.30-1-Т-Д1-а)	120
КЖ.И.10.11	Каркас перегородок (Крп1, Крп2, Крп3)	121
КЖ.И.10.11.1	Сетка арматурная (С4, С7)	122
КЖ.И.10.11.2	Сетка арматурная (С5, С10, С11)	
КЖ.И.10.11.4	Сетка арматурная (С8, С9)	123
КЖ.И.10.11.3	Сетка арматурная С6	
КЖ.И.10.20	Перегородка гипсобетонная (ПГ60.30-Г-В1-Д1 / ПГ60.27-Г-Д1-а / ПГ60.30-Г-Д1-а)	124
КЖ.И.10.20 СБ лист1	Перегородка гипсобетонная (ПГ60.30-Г-В1-Д1 / ПГ60.27-Г-Д1-а / ПГ60.30-Г-Д1-а) Сборочный чертеж	125
КЖ.И.10.20 СБ лист2		126
КЖ.И.4.5	Столик РК2-1	127
КЖ.И.4.6	Столик РК2-2	

Типовой проект 903-1-224.86 Альбом 5.4

Технические условия

1. Арматурные, закладные соединительные изделия изготовить в соответствии с ГОСТ 19 292-73 „Соединения сварные элементов закладных деталей сборных железобетонных конструкций. Контактная и ванная сварка. Основные типы и конструктивные элементы" СН 393-78 „Инструкции по сварке соединений арматуры и закладных деталей железобетонных конструкций."
2. Объединение плоских каркасов в пространственный каркас выполнять при помощи электросварочных клещей.
3. Приварку анкеров к пластинам „В тавр" выполнить на сварочных автоматах под слоем флюса.
4. Сварку пластин и проката между собой выполнить дуговой ручной электросваркой электродами типа Э42 по ГОСТ 9467-75.
5. Арматурные закладные изделия должны отвечать требованиям ГОСТ 10922-75*. „Арматурные изделия и закладные детали сварные для железобетонных конструкций. Технические требования и методы испытаний.
6. Окраска поверхностей закладных деталей:
   А- мет. Ц 160 ГОСТ 9073-77
   Б- грунт ГФ020 ТУ6-10164Н2-77 эмаль ПФ 115 серая ГОСТ 6465-76*, VII. 4/1. ГОСТ 9.032-74, толщ. 55 мкм.
7. Условия привязки:
   - на листах сборных железобетонных элементов марки изделий по несущей способности даны для основного варианта расчетной t° наружного воздуха -30°С
   - скоростного напора ветра для I района по СНиП II-6-74
   - веса снегового покрова - для III района

   При привязке проекта марка изделий по несущей способности корректируется согласно спецификациям на маркировочных схемах.

ГИП	Нидбальский	
Нач. отд.	Новожилова	
Н. контр.	Андреевская	
Гл. констр.	Андреевская	
Рук. гр.	Бобрук	
Техник	Островская	

ТП 903-1-224.86 КЖ.И. ТУ

Технические условия

Стадия	Масса	Масштаб
Р		
Лист	Листов 1	

ЛАТГИПРОПРОМ

Копировал Кф. формат А4

Типовой проект 903-1-224.86 Альбом 5.4

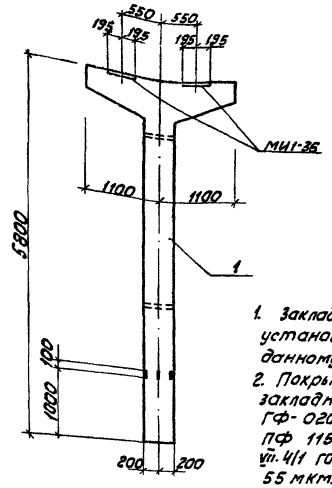

1. Закладные изделия МИ1-36 установить с привязкой по данному чертежу.
2. Покрытие поверхностей закладных изделий грунт ГФ-020 ТУ6-10-1642-77; эмаль ПФ 115 серая ГОСТ 6465-76* VII. 4/1 ГОСТ 9.032-74 толщиной 55 мкм.

Формат	Зона	Поз.	Обозначение	Наименование	Кол.	Примечание
				Сборочные единицы		
		1	3.015-2/77 Вып. II-2	К7-1-1	—	

ТП 903-1-224.86 КЖ.И. 03.900

ГИП	Нидбальский	
Нач. отд.	Новожилова	
Гл. констр.	Андреевская	
Н. контр.	Андреевская	
Рук. гр.	Бобрук	
Ст. инж.	Артамонов	
Ст. тех.	Белякова	

Колонна К7-1-1

Стадия	Масса	Масштаб
Р		
Лист	Листов 1	

ЛАТГИПРОПРОМ

Копировал Кф. формат А4

Альбом 5.4

Типовой проект 903-1-224.86

Инв.№ подл. | Подпись и дата | Взам.инв.№

Рис.1

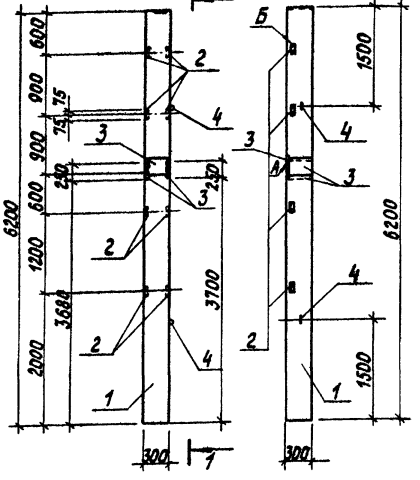

Рис.2

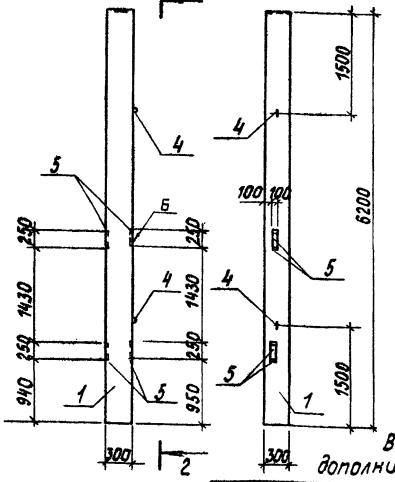

Обозначение	Марка	Рис.	Масса
ТП903-1-224.86 КЖ.И.03.100.1	К54-5а	1	1,4т
-01	К54-5б	2	1,4т

Ведомость расхода стали на дополнительные закладные изделия, в кг

Марка элемента	Изделия закладные: Арматура класса AI ГОСТ 5781-82* ф6	ф10	Итого	Арматура класса AIII ГОСТ 5781-82* ф8	ф12	ф14	ф22	Итого	Прокат марки ВСт3кп2 ГОСТ 19903-74* δ=6	δ=10	Итого	ГОСТ 8509-72* L63х5	Итого	Всего
К54-5а	0,6	0,9	1,5		1,3	6,0	4,2	11,5		17,1	17,1	7,2	7,2	37,3
К54-5б		0,9	0,9	1,6				1,6	4,8		4,8			7,30

Формат	Зона	Поз.	Обозначение	Наименование	ТП903-1-КЖ.И.03.100.1 –	01	Примечание
				Документация			
				Железобетонные колонны прямоугольного сечения для одноэтажных производственных зданий без мостовых кранов высотой до 8,4 м			
А3			1.423-3 в.0-1				
А3			ТП903-1-224.86 КЖ.И.ТЧ	Технические условия			
				Сборочные единицы			
А3		1	1.423-3 в.1; 2	Колонна К54-5	1	1	
				Изделия			
А3		2	1.423-3 в.2 лист 141	М1-13	5		1,7кг
А3		3	1.423-3 в.2 лист 135	НМ1-2	3		9,3кг
А3		4	1.423-3 в.2 лист 142	М10-150	2	2	0,43кг
А4		5	1.400-15 в.1.120-25	МН109-2		4	1,6кг

ГИП	Жибальский		
Нач.отд.	Новомиловская		
Н.контр.	Андриевская		
Гл.конст.	Андриевская		
Рук.гр.	Бобрук		
Ст.инж.	Яковчук		
Техник	Островская		

ТП 903-1-224.86 КЖ.И.03.100.1

Колонна (К54-5а, К54-5б)

Стадия	Масса	Масштаб
Р	1,4т	1:50
Лист	Листов 1	

ЛАТГИПРОПРОМ

Копировал

Формат А3

Типовой проект 903-1-224.86 альбом 5.4

Инв.№подл. | Подп. и дата | Взам.инв.№

Рис.1

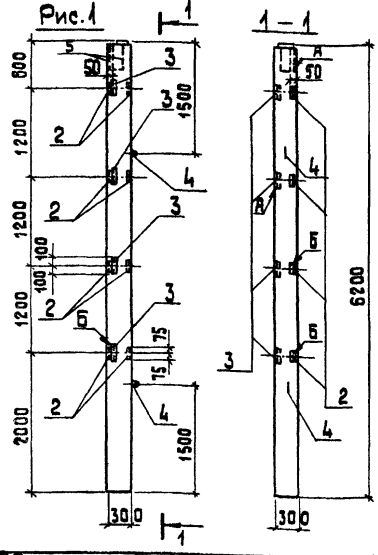

Рис.2

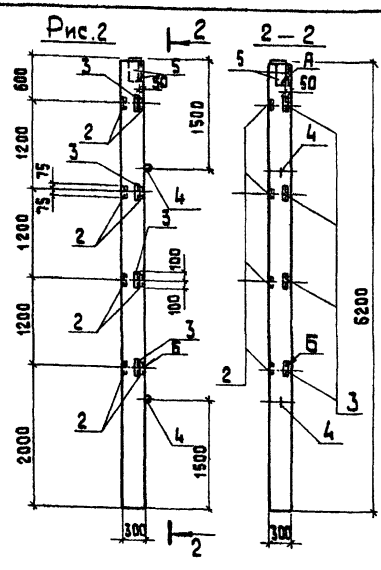

Рис.3

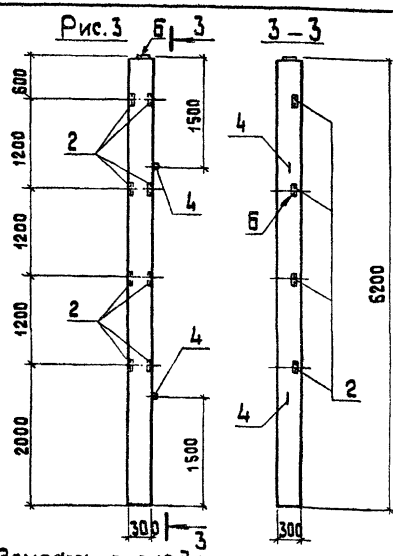

Обозначение	Марка	Рис.	Масса
ТП 903-1- КЖ.И.03.100.2	К54-5 в	2	1,4 т
-01	К54-5 г	3	1,4 т
-02	К54-5 д	1	1,4 т

1. поз. 3 приварить к продольной арматуре колонн, анкера отогнуть по месту.

Ведомость расхода стали на дополнительные закладные изделия, в кг

Марка элемента	Изделия закладные											Всего
	Арматура класса					Прокат марки						
	A III			A I		Вст3кп2						
	ГОСТ 5781-82*					ГОСТ 19903-74*			ГОСТ 8509-72*			
	ф8	ф12	Итого	ф10	Итого	δ=8		Итого	L63×5	L63×6	Итого	
К54-5 д	2,0	3,8	5,8	0,86	0,86	5,6		5,6	5,8	4,4	10,2	22,46
К54-5 г	2,0	1,0	3,0	0,86	0,86				5,8	4,4	10,2	14,06
К54-5 в		3,8	3,8	0,86	0,86	5,6		5,6		5,8	5,8	16,06

Формат	Зона	Поз.	Обозначение	Наименование	Кол-во на испол. КЖ.И.03.100.2 —	01	02	Примечание
				Документация				
			1.423-3 Вып. 0-1	Железобетонные колонны прямоугольного сечения для одноэтажных производственных зданий без мостовых кранов высотой до 9,6 м				
			ТП 903-1-224.86 КЖ.И.ТЧ	Технические условия				
				Сборочные единицы				
А3		1	1.423-3 В.1; 2	Колонна К54-5	1	1	1	
А3		2	1.423-3 В.2.л.141	Изделия закладные М1-13	4	4	4	1,7 кг
А4		3	3.400-6/76 л. 115	М14-27	4	4	—	1,6 кг
А3		4	1.423-3 В.2.л.142	М10-150	2	2	2	0,43 кг
А4		5	1.400-15 В.1.150-14	МН 139-3	2		2	4,8 кг

ГИП	Кибальский	
Нач. отд.	Новожилова	
Н. контр.	Кыриевская	
Гл. констр.	Андриевская	
Рук. гр.	Бобрук	
Ст. инж.	Яковчик	
Техник	Островская	

ТП 903-1-224.86 КЖ.И.03.100.2

Колонна (К54-5в, К54-5г, К54-5д)

Стадия	Масса	Масштаб
Р	1,4 т	
Лист	Листов 1	

ЛАТГИПРОПРОМ

Копировал

Формат А3

Альбом 5.4

Типовой проект 903-1-224.86

Инв.№подл. | Подп. и дата | Взам.инв.№

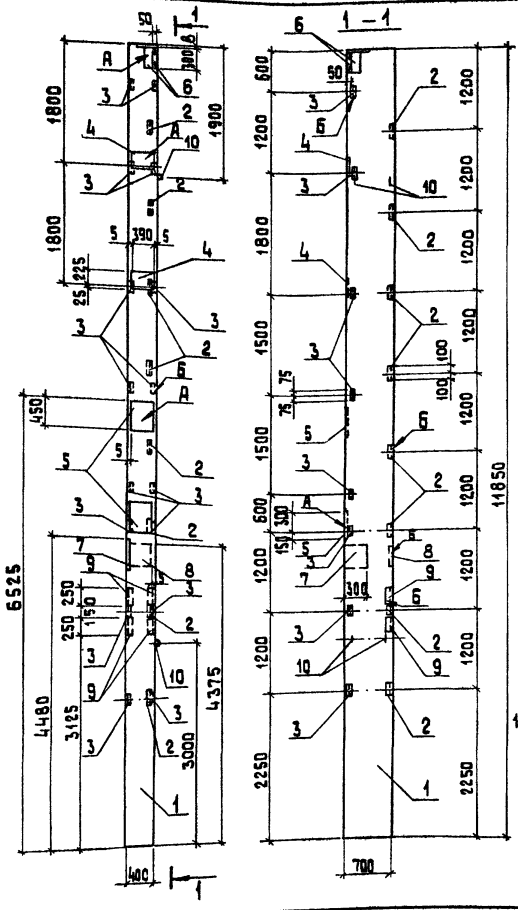

Формат	Зона	Поз.	Обозначение	Наименование	Кол.	Примечание
				Документация		
				Железобетонные колонны прямоугольного сечения для одноэтажных производственных зданий без мостовых кранов высотой 10,8; 12,0; 13,2 и 14,4 м		
			1.423-5 в.0			
А3			ТП 903-1-224.86 - КЖ.И.ТУ	Технические условия		
				Сборочные единицы		
А3		1	1.423-5 в.1;2	Колонна К 108-15	1	
				Изделия закладные		
А4		2	3.400 - 6/76 в.1 лист 115	МИ 4-27	8	1,6 кг
А4		3	1.423 - 5 в.2 лист 38	М1-14	8	1,9 кг
А4		4	1.423 - 5 в.2 лист 40	НМ8	2	8,8 кг
А4		5	1.438.1-3.1.080 -03	МД4	2	50,5 кг
А4		6	1.400 -15 в.1.150 -16	МН 135-5	2	6,0 кг
А4		7	1.423 - 5 в.2 лист 40	НМ9	1	10,0 кг
А4		8	1.400 - 6/76 в.1 лист 39	М1-2-1	1	11,5 кг
А4		9	3.400 - 6/76 в.1 лист 118	МИ 4-30	4	2,7 кг
А4		10	1.423 - 5 в.2 лист 41	НМ11	4	4,2 кг

Ведомость расхода стали на дополнительные закладные изделия, в кг

Марка элемента	Изделия закладные																	Всего
	Арматура класса									Прокат марки								
	AI				AIII					ВСт3 кп2								
	ГОСТ 5781-82*									ГОСТ 8509-72*				ГОСТ 19903-74*			ГОСТ 5949-75*	
	ф6	ф10	ф20	Итого	ф8	ф12	ф14	ф25	Итого	L63x5	L63x6	L75x8	Итого	б=8	б=10	б=20	Итого	М24	
К 108-15а	0,6	0,4	16,8	17,8	6,0	14,4	2,3	25,4	48,1	12,0	8,8	8,8	29,6	25,4	11,6	74,0	111,0	1,2	207,7

1. Поз. 2 приварить к продольной арматуре колонн, анкера отогнуть по месту.

ГИП	Нибальский	
Нач.отд.	Новожилова	
Н.контр.	Андриевская	
Гл.конст.	Андриевская	
Рук.гр.	Бобрук	
Ст.инж.	Якобчик	
Техник	Островская	

ТП 903-1-224.86 КЖ.И.03.200.1

Колонна К 108-15а

Стадия	Масса	Масштаб
Р	8,3т	1:50
Лист	Листов 1	

ЛАТГИПРОПРОМ

Формат А3

Альбом 5.4

Типовой проект 903-1-224.86

Инв.№подл. | Подп. и дата | Взам.инв.№

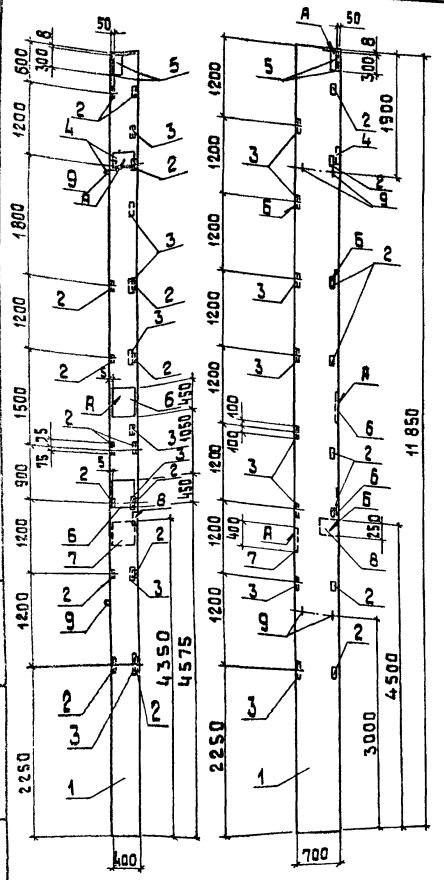

Формат	Зона	Поз.	Обозначение	Наименование	Кол.	Примечание
				Документация		
				Железобетонные колонны прямоугольного сечения для одноэтажных производственных зданий без мостовых кранов высотой 10,8; 12,0; 13,2; 14,4 м		
			1.423-5 В.0			
А3			ТП 903-1-224.86 КЖ.И.ТУ	Технические условия		
				Сборочные единицы		
А3		1	1.423-5 В.1; 2	Колонна К 108-15	1	
				Изделия закладные		
Д4		2	1.423-5 В.2 лист 38	М1-14	8	1,9 кг
Д4		3	3.400-6/76 лист 115	МИ4-27	8	1,6 кг
Д4		4	1.423-5 В.2 лист 40	НМ 8	1	8,6 кг
Д4		5	1.400-15 В.1.150-16	МН 135-5	2	6,0 кг
Д4		6	1.438.1-3.1.080-03	МД4	2	50,5 кг
Д4		7	1.438.1-3.1.080-01	МД2	1	47,4 кг
Д4		8	1.423-5 В.2 лист 40	НМ6	1	10,4 кг
Д4		9	1.423-5 В.2 лист 41	НМ11	4	4,2 кг

Ведомость расхода стали на дополнительные закладные изделия, в кг

Марка элемента	Изделия закладные																Всего
	Арматура класса				AIII				Прокат марки								
	AI								ВСт3 кп2								
	ГОСТ 5781-82*								ГОСТ 8509-72*			ГОСТ 19903-74*				ГОСТ 5915-70*	
	ф6	ф10	ф20	Итого	ф8	ф12	ф14	ф25	Итого	L63х5	L63х6	Итого	δ-8	δ-10	δ-20	Итого	Гайка М24	
К 108-15 б	0,4	0,6	16,8	17,8	4,0	9,6	3,3	38,1	55,0	12,0	8,8	20,8	11,8	9,3	107,9	129,0	1,8	224,4

ГИП	Набольский		
Нач.отд	Набоженова		
Н.контр.	Андриевская		
Гл.конст.	Андриевская		
Рук.гр.	Бабрук		
Ст.инж.	Яковчик		
Техник	Петровская		

ТП 903-1-224.86 КЖ.И.03.200.2

Колонна К 108-15 б

Стадия	Масса	Масштаб
Р	8,3	1:50

Лист 1 Листов 1

ЛАТГИПРОПРОМ

Копировал [illegible] Формат А3

Альбом 5.4

Типовой проект 903-1-224.86

Инв.№подл. | Подп. и дата | Взам.инв.№

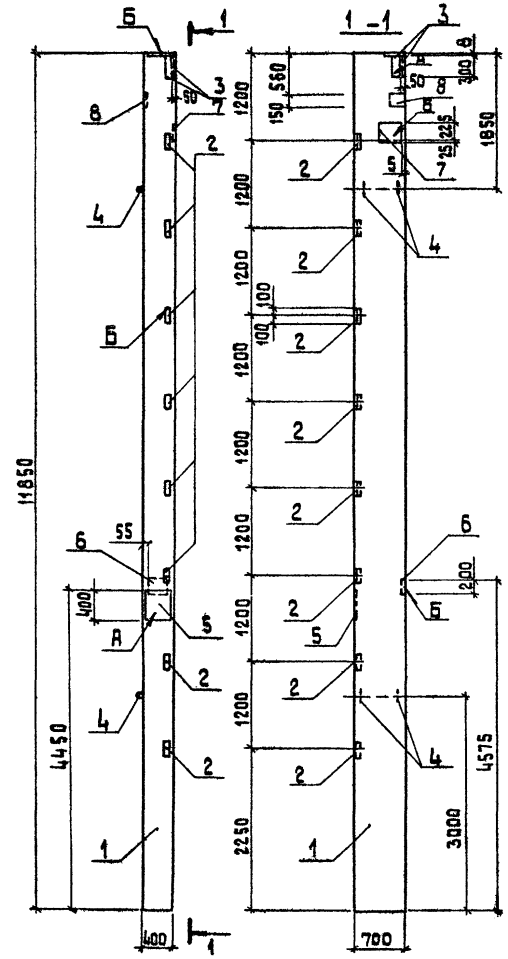

Формат	Зона	Поз.	Обозначение	Наименование	Кол.	Примечание
				Документация		
				Железобетонные колонны прямоугольного сечения для одноэтажных производственных зданий без мостовых кранов высотой 10,8; 12,0; 13,2; 14,4 м		
А3			1.423-5 В.0-1			
А3			ТП 903-1-224.86 КЖ.И.ТУ	Технические условия		
				Сборочные единицы		
А3		1	1.423-5 В.1; 2	Колонна К 108-15	1	
				Изделия закладные		
А4		2	3.400-6/76 лист 115	МИ4-27	8	1,6 кг
А4		3	1.400-15 В.1.150-16	МН 135-5	2	6,0 кг
А4		4	1.423-5 В.2 лист 41	НМ11	4	4,2 кг
А4		5	1.438.1-3.1.080	МД1	1	42,8 кг
А4		6	1.423-5 В.2 лист 40	НМ4	1	6,3 кг
А4		7	1.423-5 В.2 лист 40	НМ8	1	8,8 кг
А4		8	1.400-15 В.1.120-36	МН 111-1	1	1,6 кг

Ведомость расхода стали на дополнительные закладные изделия, в кг

Марка элемента	Изделия закладные															Всего
	Арматура класса								Прокат марки							
	AI				AIII				Вст3кп2							
	ГОСТ 5781-82*								ГОСТ 8509-72	ГОСТ 19903-74*					ГОСТ 5915-70	
	ф6	ф10	ф20	Итого	ф8	ф12	ф25	Итого	L63×6	Б-5	Б-8	Б-10	Б-20	Итого	Гайки М24	
К108-15в	0,4	0,2	16,8	17,4	4,5	8,8	8,1	21,4	8,8	1,1	15,5	2,4	33,9	52,9	0,6	104,1

ГИП	Нижальский	
Нач.отд.	Новожилова	
Н.контр.	Андриевская	
Гл.констр.	Андриевская	
Рук.гр.	Бобрчк	
Ст.инж.	Яковчик	
Техник	Островская	

ТП 903-1-224.86 КЖ.И.03.200.3

Колонна К 108-15в

Стадия	Масса	Масштаб
Р	8,3т	1:50
Лист	Листов 1	

ЛАТГИПРОПРОМ

Копировал 38 Формат А3

Альбом 4Н

Типовой проект 903-1-224.86

Инв. № подл. | Подпись и дата | Взам. инв. №

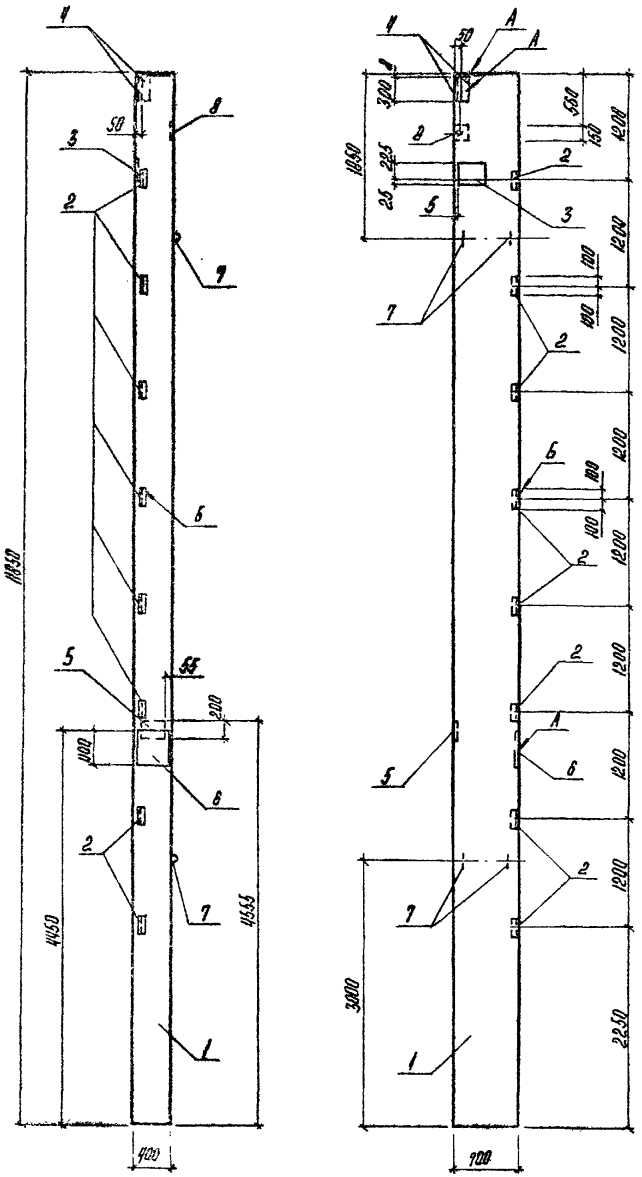

Формат	Зона	Поз.	Обозначение	Наименование	Кол.	Приме-чание
				Документация		
				Железобетонные колонны прямоугольного сечения для одноэтажных производственных зданий без мостовых кранов Высотой 10,8; 12,0; 13,2 и 14,4 м		
А3			1423-5 В.0 ТП903-1-224.86 КЖ.Н.ТУ	Технические условия		
				Сборочные единицы		
А3		1	1423-5 В.1;2	Колонна К 108-15	1	
				Изделия закладные		
А4		2	3.400-6176 лист 115	МН4-27	8	1,6 кг
А4		3	1.423-5 В.2 лист 40	МН8	1	0,8 кг
А4		4	1.400-15.В.1.150-16	МН 135-5	2	6,0 кг
А4		5	1.423-5 В.2 лист 40	МН4	1	6,3 кг
А4		6	1.439.1-3.1.000	МД-1	1	42,3 кг
А4		7	1.423-5 В.2 лист 41	МН11	4	4,2 кг
А4		8	1.400-15.В.1.120-35	МН111-1	1	1,6 кг

Ведомость расхода стали на дополнительные закладные изделия, в кг

Марка элемента	Изделия закладные																Всего
	Арматура класса								Прокат марки								
	AI				AIII				ВСт3 кп2								
	ГОСТ 5781-82*								ГОСТ 535-79*		ГОСТ 19903-74*				ГОСТ 5915-70*		
	ф6	ф10	ф20	Итого	ф8	ф12	ф25	Итого	1Б3-5	1Б3-6	1Б3-8	1Б3-10	1Б3-20	Итого	Гайка Г1224		
К 108-15²	0,4	0,2	16,8	17,4	4,5	8,8	8,1	21,4	2,9	1,1	15,5	2,4	33,9	52,9	0,6		101,1

ТП903-1-224.86		КЖИ 03.200.4	
Колонна К 108-15²		Стадия	Масса	Масштаб
		Р	8,3т	1:50
		Лист	Листов 1
ГИП	Найдальский	ЛАТГИПРОПРОМ	
Нач.отд.	Назимова		
Н.контр.	Андриевская		
Гл.конст.	Андриевская		
Рук.гр.	Бобрук		
Ст.инж.	Ахович		
Техник	Островская		

Копировал

Формат А3

21534-26

Альбом 5.4

Типовой проект 903-1-224.86

Инв. № подл. | Подпись и дата | Взам. инв. №

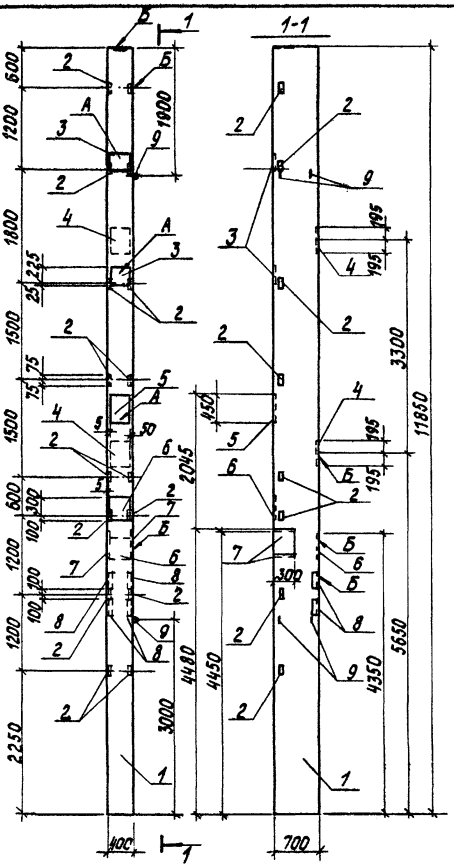

Формат	Зона	Поз.	Обозначение	Наименование	Кол.	Примечание
				Документация		
				Железобетонные колонны прямоугольного сечения для одноэтажных производственных зданий без мостовых кранов высотой 10,8; 12,0; 13,2 и 14,4 м		
А3			1.423-5 в.0			
А3			ТП 903-1-224.86-КЖ.И.ТУ	Технические условия		
				Сборочные единицы		
А3		1	1.423-5 в.1,2	Колонна К 108-15	1	
				Изделия закладные		
А4		2	1.423-5 в.2 лист 38	М1-14	8	1,9 кг
А4		3	1.423-5 в.2 лист 40	НМ5	2	7,2 кг
А4		4	1.400-6/76 в.1 лист 39	М1-2-1	2	11,5 кг
А4		5	1.438.1-3.1.080-03	МД4	1	50,5 кг
А4		6	1.438.1-3.1.080-01	МД2	2	47,4 кг
А4		7	1.423-5 в.2 лист 40	НМ9	2	10,0 кг
А4		8	3.400-6/76 в.1 лист 118	МЦ4-30	4	2,7 кг
А4		9	1.423-5 в.2 лист 41	НМ11	4	4,2 кг

Ведомость расхода стали на дополнительные закладные изделия, в кг

Марка элемента	Изделия закладные																		Всего
	Арматура класса									Прокат марки									
	A I				A III					ВСт3кп2									
	ГОСТ 5781-82*									ГОСТ 19903-74*				ГОСТ 8509-72*			ГОСТ 5915-70*		
	ф6	ф10	ф20	Итого	ф8	ф12	ф14	ф25	Итого	δ=8	δ=10	δ=20	Итого	∠63×5	∠75×8	Итого	Гайка М24		
К 108-15	0,8	0,6	16,8	18,2	2,0	12,8	4,6	38,1	57,5	27,2	18,4	107,9	153,5	12,0	8,8	20,8	1,8		251,8

| | | | | | | | | | | | | | | | | | |

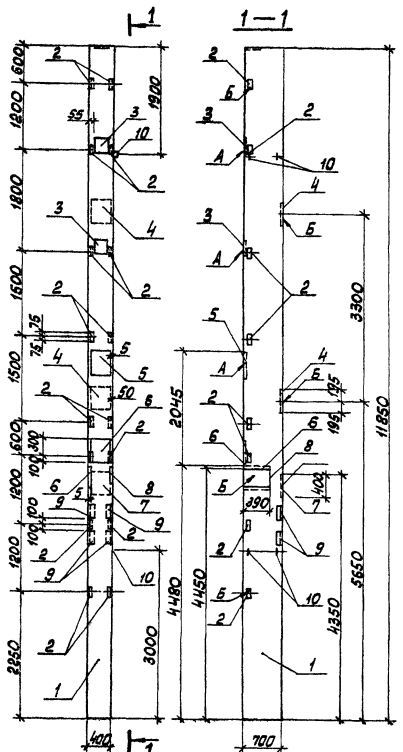

Форм.	Зона	Поз.	Обозначение	Наименование	Кол.	Примечание
				Документация		
				Железобетонные колонны прямоугольного сечения для одноэтажных производственных зданий без мостовых кранов высотой 10,8; 12,0; 13,2; 14,4м		
А3			1,423-5 в.0			
А3			ТП 903-1-224.86 ал.54 КЖ.И. ТУ	Технические условия		
				Сборочные единицы		
А3		1	1.423-5 в.1;2	Колонна К108-15	1	
				Изделия закладные		
А4		2	1.423-5 в.2 лист 38	М1-14	8	1,9кг
А4		3	1.423-5 в.2 лист 40	НМ5	2	7,2кг
А4		4	1.400-6/76 лист 39	М1-2-1	2	11,5кг
А4		5	1.438.1-3.1.080-03	МД4	1	50,5кг
А4		6	1.438.1-3.1.080	МД1	2	42,8кг
А4		7	1.438.1-3.1.080-01	МД2	1	47,4кг
А4		8	1.423-5 в.2 лист 40	НМ9	1	10,0кг
А4		9	3.400-6/76 в.1 лист 112	МИ4-30	4	2,7кг
А4		10	1.423-5 в.2 лист 41	НМ11	4	4,2кг

Ведомость расхода стали на дополнительные закладные изделия, в кг

Марка элементов	Изделия закладные																		Всего
	Арматура класса									Прокат марки									
	А I				А III					В Ст3 кп2									
	ГОСТ 5781-82*									ГОСТ 8509-72*			ГОСТ 19903-74*					ГОСТ 5915-70	
	ф6	ф10	ф20	Итого	ф8	ф12	ф14	ф25	Итого	L63×5	L75×8	Итого	б=8	б=10	б=20	Итого	Гайка М24		
К 108-15е	0,6	0,8	16,8	18,2	2,0	10,4	4,6	46,2	63,2	12,0	8,8	20,8	16,6	18,4	141,8	176,8	2,4		281,4

ГИП	Нидбальский		
Нач.отд.	Новожилова		
Н.контр.	Андриевская		
Гл.конст.	Андриевская		
Рук.гр.	Бобрик		
Ст.инж.	Яковчик		
Техник	Островская		

ТП 903-1-224.86 КЖ.И.03.200.6

Колонна К 108-15е

Стадия	Масса	Масштаб
Р	8,3т	1:50

Лист | Листов 1

ЛАТГИПРОПРОМ

Копировал [signature] Формат А3

Альбом 5.4

Типовой проект 903-1-224.86

Инв.№ подл. | Подп. и дата | Взам.инв.№

Альбом 5.4

Типовой проект 903-1-224.86

Инв. № подл. | Подп. и дата | Взам. инв. №

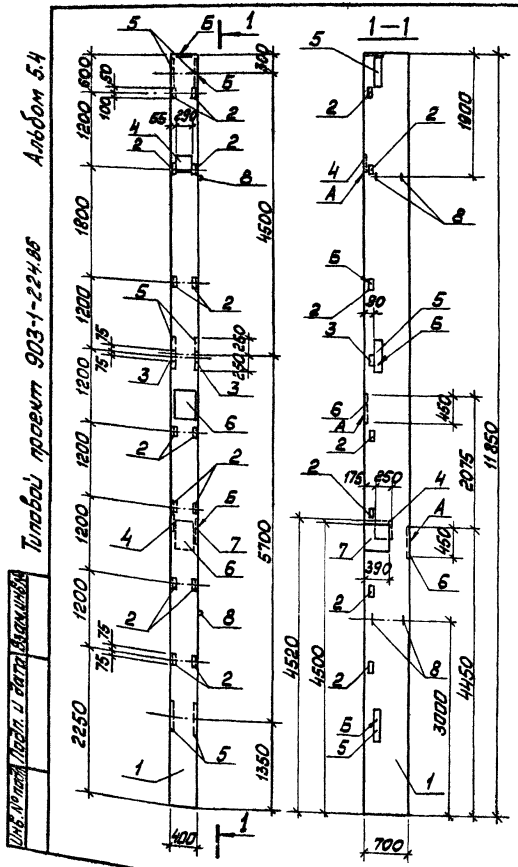

Формат	Зона	Поз.	Обозначение	Наименование	Кол.	Примечание
				Документация		
				Железобетонные колонны прямоугольного сечения для одноэтажных производственных зданий без мостовых кранов высотой 10,8; 12,0; 13,2; 14,4 м		
А3			1.423-5 в.0			
А3			ТП 903-1-224.86 ал. 5.4 КЖИ.ТУ	Технические условия		
				Сборочные единицы		
А3		1	1.423-5 в.1,2	Колонна К108-15	1	
				Изделия закладные		
А4		2	1.423-5 в.2 лист 38	М1-14	8	1,9 кг
А4		3	3.400-6/76 в.1 лист 25	МИ1-7	2	0,9 кг
А4		4	1.423-5 в.2 лист 40	НМ 5	3	7,2 кг
А4		5	1.423-5 в.2 лист 39	НМ1	3	33,0 кг
А4		6	1.438.1-3.1.080-03	МД4	2	50,5 кг
А4		7	1.438.1-3.1.080	МД1	1	42,8 кг
А4		8	1.423-5 в.2 лист 41	НМ 11	4	4,2 кг

Ведомость расхода стали на дополнительные закладные изделия, в кг

Марка элемента	Изделия закладные														Всего
	Арматура класса							Прокат марки							
	A I				A III			Вст3 кп2					ГОСТ 8509-72	ГОСТ 8239-72	
	ГОСТ 5781-82*							ГОСТ 19903-74*							
	ф6	ф10	ф20	Итого	ф8	ф12	ф25	Итого	δ=8	δ=8	δ=16	δ=20	Итого	L63×5	
К108-15ж	0,4	0,6	16,8	17,8	0,6	7,6	33,5	41,7	10,4	53,7	46,3	107,9	217,3	10,5	1,8	289,1

			ТП 903-1-224.86		КЖ.И.03.200.7	
ГИП	Янгальский		Колонна К108-15ж	Стадия	Масса	Масштаб
Нач.отд.	Новожилова			Р	8,3т	1:50
Н.контр.	Андриевская			Лист	Листов 1	
Гл.констр.	Андриевская					
Рук.гр.	Бобрик			ЛАТГИПРОПРОМ		
Ст.инж.	Яновчик					
Техник	Устровская					

Копировал

Формат А3

01532-06

Альбом 54

Типовой проект 903-1-224.86

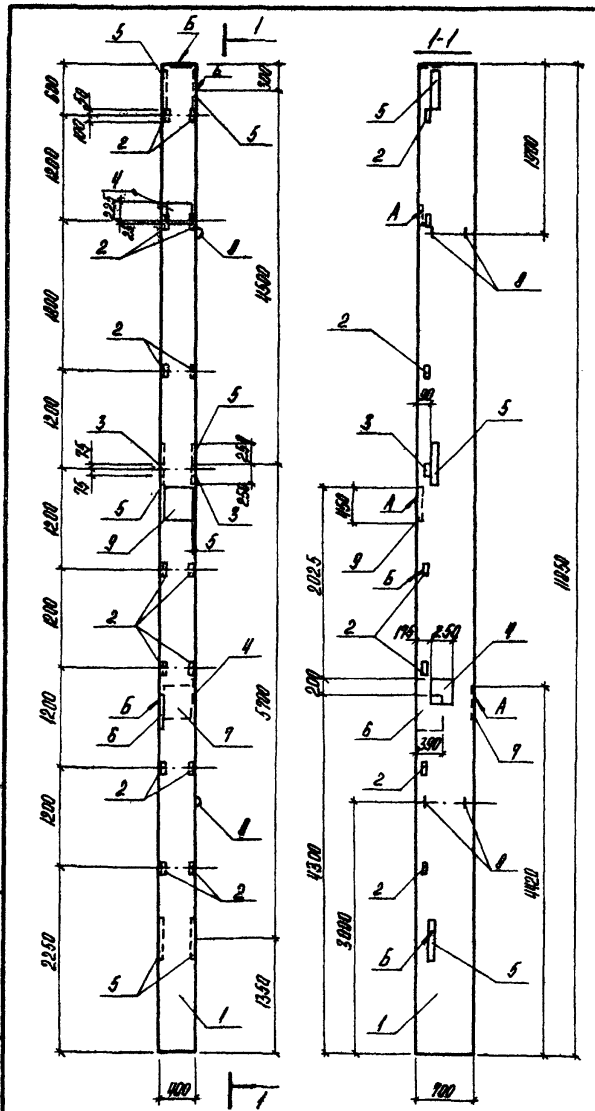
1-1
1
Б
А
1300
1200
1200
1200
1200
1200
1200
1200
1200
1200
4500
3700
1350
2250
1100
1100
2025
1300
3000
1300
1050
1420
700
250
250
250

Альбом 5.4

Типовой проект 903-1-224.86

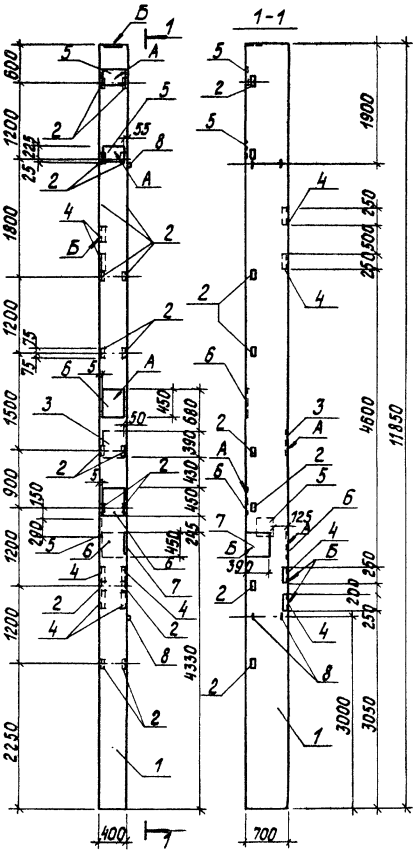

Формат	Зона	Поз.	Обозначение	Наименование	Кол.	Примечание
				Документация		
				Железобетонные колонны прямоугольного сечения для одноэтажных производственных зданий без мостовых кранов высотой 10,8; 12,0; 13,2; 14,4 м		
А3			1.423-5 8.0			
А3			ТП 903-1-224.86 КЖ.И.ТУ	Технические условия		
				Сборочные единицы		
А3		1	1.423-5 8.1; 2	Колонна К 108-15	1	
				Изделия закладные		
А4		2	1.423-5 8.2 лист 38	М1-14	8	1,9 кг
А4		3	1.400-6/76 8.1 лист 39	М1-2-1	1	11,5 кг
А4		4	3.400-6/76 8.1 лист 118	МИ4-30	6	2,7 кг
А4		5	1.423-5 8.2 лист 40	НМ5	3	7,2 кг
А4		6	1.438.1-3.1.080-03	МД4	3	50,5 кг
А4		7	1.438.1-3.1.080	МД1	1	42,8 кг
А4		8	1.423-5 8.2 лист 41	НМ11	4	4,2 кг

Ведомость расхода стали на дополнительные закладные изделия, в кг

Марка элемента	Изделия закладные																	Всего
	Арматура класса									Прокат марки								
	AI				AIII					ВСт3 кп2								
	ГОСТ 5781-82*									ГОСТ 19903-74*				ГОСТ 8509-72*			ГОСТ 5915-70	
	ф6	ф10	ф20	Итого	ф8	ф12	ф14	ф25	Итого	-5÷8	-5÷10	-5÷20	Итого	∠63×5	∠75×8	Итого	Гайка М24	
К 108-15к	0,6	0,8	16,8	18,2	3,0	10,4	2,3	46,2	61,9	13,8	9,2	144,9	167,9	12,0	13,2	25,2	2,4	275,6

ГИП	Нидбальский		
Нач.отд.	Новожилова		
Н.контр.	Андриевская		
Гл.констр.	Андриевская		
Рук.гр.	Бобрук		
Ст.инж.	Яковчик		
Техник	Островская		

ТП 903-1-224.86 КЖ.И.03.200.9

Колонна К 108-15к

Стадия	Масса	Масштаб
Р	8,3т	1:50
Лист	Листов 1	

ЛАТГИПРОПРОМ

Инв.№ подл. | Подпись и дата | Взам.инв.№

Копировал Б

Формат А3

Типовой проект 903-1-224.86 Альбом 5.4

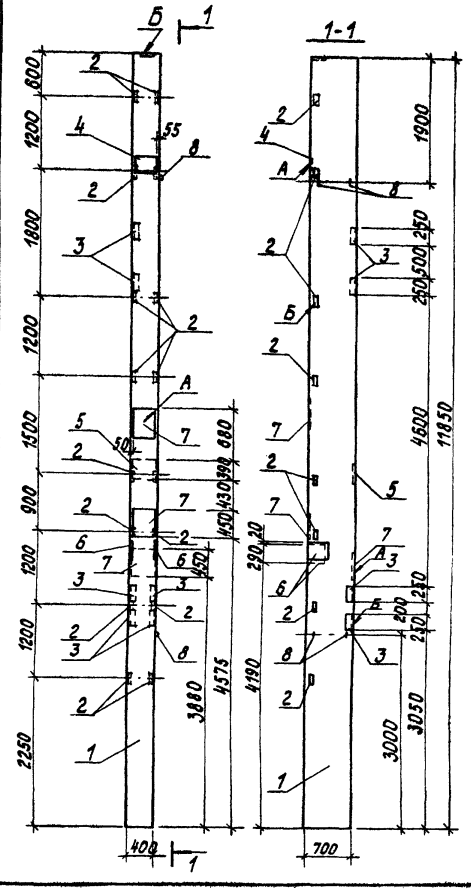

Формат	Зона	Поз.	Обозначение	Наименование	Кол.	Примечание
				Документация		
				Железобетонные колонны Прямоугольного сечения для одноэтажных производственных зданий без мостовых кранов высотой 10,8; 12,0; 13,2; 14,4 м		
А3			ТП 903-1-224.86 КЖ.И.ТУ	Технические условия		
				Сборочные единицы		
А3		1	1.423-5 в.1; 2	Колонна К 108-15	1	
				Изделия закладные		
А4		2	1.423-5 в.2 лист 38	М 1-14	8	1,9 кг
А4		3	3.400-6/76 в.1 лист 118	МИ 4-30	6	2,7 кг
А4		4	1.423-5 в.2 лист 40	НМ5	1	7,2 кг
А4		5	1.400-6/76 в.1 лист 39	М 1-2-1	1	11,5 кг
А4		6	1.423-5 в.2 лист 40	НМ6	2	10,4 кг
А4		7	1.438.1-3.1.080-03	МД4	3	50,5 кг
А4		8	1.423-5 в.2 лист 41	НМ11	4	4,2 кг

Ведомость расхода стали на дополнительные закладные изделия, в кг

Марка элемента	Изделия закладные																	Всего
	Арматура класса									Прокат марки								
	А I				А III					В Ст3 кп2								
	ГОСТ 5781-82*									ГОСТ 19903-74*				ГОСТ 8509-72*			ГОСТ 6915-70 Гайка М 24	
	ф6	ф10	ф20	Итого	ф8	ф12	ф14	ф25	Итого	-δ=8	-δ=10	-δ=20	Итого	63×5	75×8	Итого		
К 108-15	0,6	0,6	16,8	18,0	3,0	5,6	8,9	38,1	55,6	6,2	23,0	111,0	140,2	12,0	13,2	25,2	1,8	240,8

ГИП	Нидбальский		
Нач.отд.	Новожилова		
Н.контр.	Андриевская		
Гл.констр.	Андриевская		
Рук.гр.	Бобрик		
Ст.инж.	Яковчик		
Техник	Островская		

ТП 903-1-224.86 КЖ.И.03.200.10

Колонна К 108-15

Стадия	Масса	Масштаб
Р	8,3т	1:50
Лист	Листов 1	

ЛАТГИПРОПРОМ

Копировал Б

Формат А3

21534-26

Инв. № подл. | Подпись и дата | Взам. инв. №

Альбом 5.4

Типовой проект 903-1-224.86

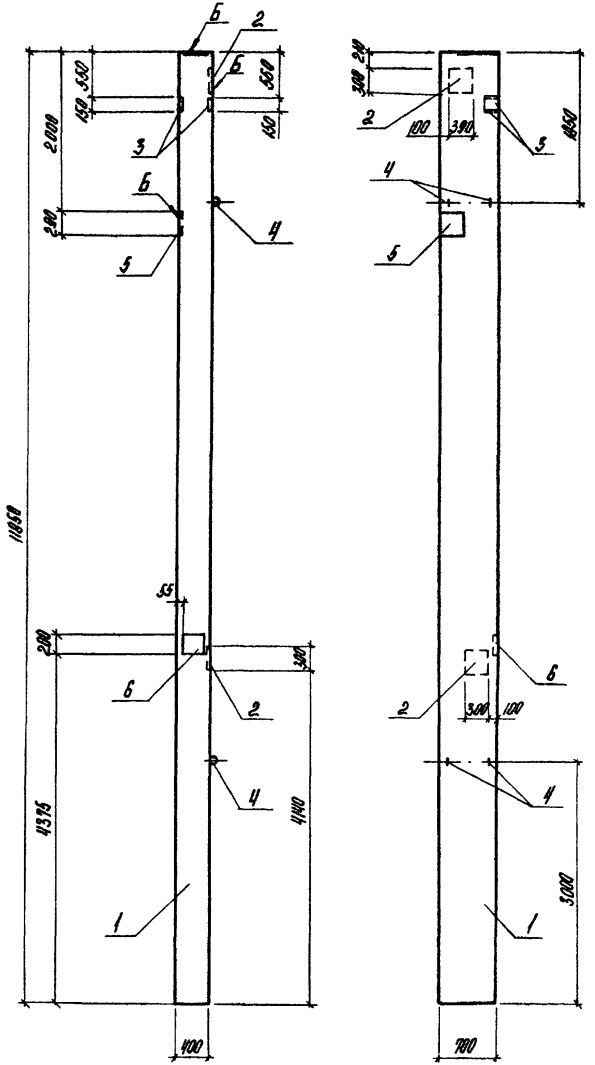

Формат	Зона	Поз.	Обозначение	Наименование	Кол.	Примечание
				Документация		
				Железобетонные колонны прямоугольного сечения		
				для одноэтажных, производственных зданий без		
А3			1.423-5 В.0	мостовых кранов высотой 10,8; 12,0; 13,2; 14,4 м		
А3			ТП 903-1-224.86 кж. н. ту	Технические условия		
				Сборочные единицы		
А3		1	1.423-5 В.1;2	Колонна К 108-15	1	
				Изделия закладные		
А4		2	1.400-6/76 В.1 лист 39	МI-2-1	2	11,5 кг
А4		3	1.400-15. В.1. 120-36	МН 111-1	2	1,6 кг
А4		4	1.423-5 В.2 лист 41	НМ11	4	4,2 кг
А4		5	1.423-5 В.2 лист 40	НМ5	1	7,2 кг
А4		6	1.423-5 В.2 лист 40	НМ4	1	6,3 кг

Ведомость расхода стали на дополнительные закладные изделия, в кг.

Марка элемента	Изделия закладные											Всего
	Арматура класса							Прокат марки				
	А I			А III				ВСт3 кп2				
	ГОСТ 5781-82*							ГОСТ 19903-74*				
	ф6	ф20	Итого	ф8	ф12	ф14	Итого	-б=6	-б=8	-б=10	Итого	
К 108-15 м	0,4	16,8	17,2	1,0	4,8	4,6	10,4	2,2	8,3	18,4	28,9	56,5

ГИП	Нидбальский	
Нач отд	Новожилова	
Н контр	Андриевская	
Гл конст	Андриевская	
Рук гр	Бобрик	
Ст. инж	Яковчик	
Техник.	Островская	

ТП 903-1-224.86 КЖ. Н.03.200.11

Колонна К 108-15 м

Стадия	Масса	Масштаб
Р	8,3 т	1:50

Лист | Листов 1

ЛАТГИПРОПРОМ

Копировал

Формат А3

Инв. № подл. | Подпись и дата | Взам. инв. №

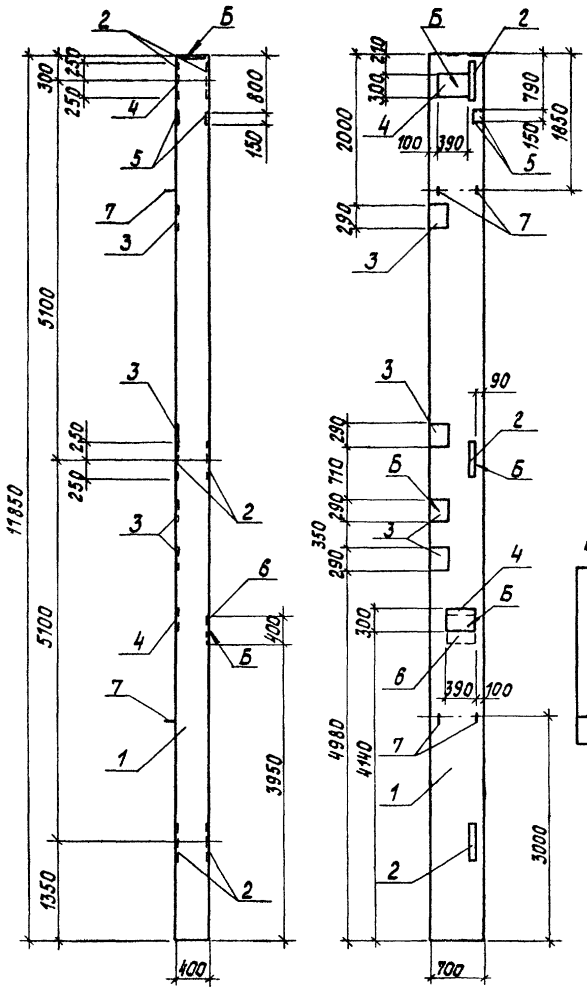

Формат	Зона	Поз.	Обозначение	Наименование	Кол.	Примечание
				Документация		
				Железобетонные колонны прямоугольного сечения для одноэтажных производственных зданий без мостовых кранов высотой 10,8; 12,0; 13,2; 14,4 м		
			1.423-5 В.0			
А3			ТП 903-1-224.86 КЖ.И.ТУ	Технические условия		
				Сборочные единицы		
А3		1	1.423-5 В.1; 2	Колонна К 108-15	1	
				Изделия закладные		
А4		2	1.423-5 В.2 лист 39	НМ1	3	33,0 кг
А4		3	1.423-5 В.2 лист 40	НМ5	4	7,2 кг
А4		4	1.400-6/76 В.1 лист 39	М1-2-1	2	11,5 кг
А4		5	1.400-15 В.1.120-36	МН111-1	2	1,6 кг
А4		6	1.438.1-3.1.080	МД 1	1	42,8 кг
А4		7	1.423-5 В.2 лист 41	НМ11	4	4,2 кг

Ведомость расхода стали на дополнительные закладные изделия, в кг

Марка элемента	Изделия закладные																	Всего
	Арматура класса									Прокат марки								
	AI				AIII					Вст3кп2								
	ГОСТ 5781-82*									ГОСТ 19903-74*							ГОСТ 5915-70*	
	ф6	ф10	ф20	Итого	ф8	ф12	ф14	ф25	Итого	δ=6	δ=8	δ=10	δ=12	δ=16	δ=20	Итого	Гайка М24	Итого
К 108-15н	0,8	0,2	16,8	17,8	1,0	9,6	4,6	8,1	23,3	2,2	18,4	18,4	53,7	45,3	33,9	171,9	0,6	0,6	213,6

ГИП	Нифальский		
Нач. отд.	Новожилова		
Н. контр.	Андриевская		
Гл. констр.	Андриевская		
Рук. гр.	Бобрук		
Ст. инж.	Яковчик		
Техник	Островская		

ТП 903-1-224.86 КЖ.И.03.200.12

Колонна К 108-15н

Стадия	Масса	Масштаб
Р	8,3 т	1:50
Лист	Листов 1	

ЛАТГИПРОПРОМ

Инв. № подл. | Подпись и дата | Взам. инв. №

Копировал

Формат А3

Альбом 5.4

Типовой проект 903-1-224.86

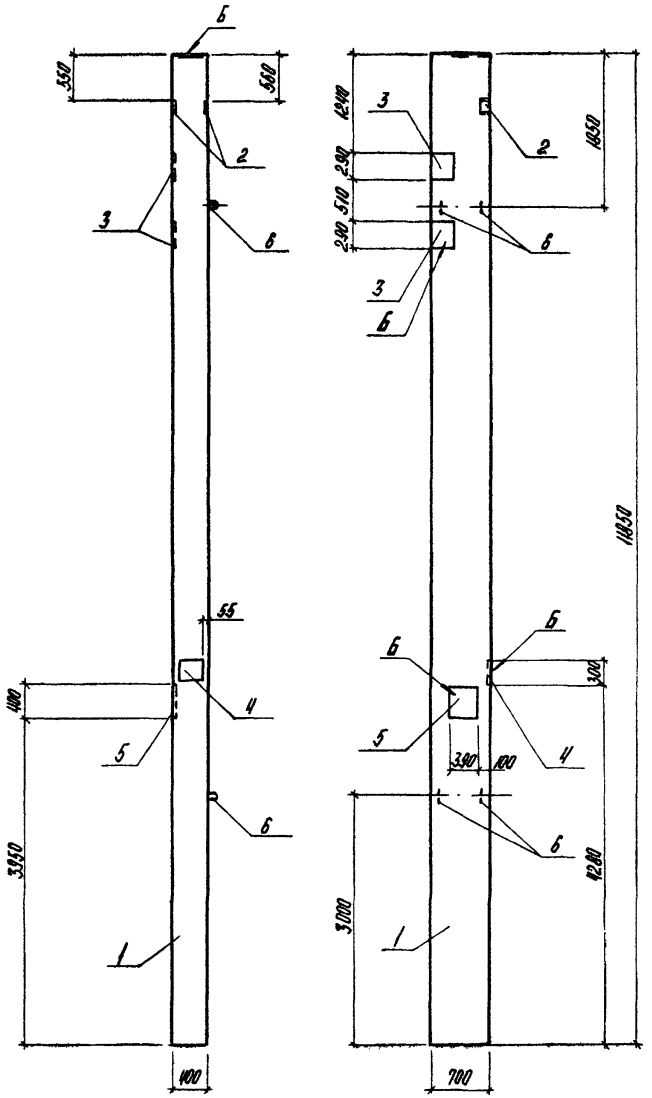

Формат	Зона	Поз.	Обозначение	Наименование	Кол.	Примечание
				Документация		
				Железобетонные колонны прямоугольного сечения для одноэтажных производственных зданий без мостовых кранов высотой 10,8; 12,0; 13,2; 14,4 м		
А3			1.423-5 В.0			
А3			ТП903-1-224.86 КЖ. И. ТУ	Технические условия		
				Сборочные единицы		
А3		1	1.423-5 В.1;2	Колонна К 108-15	1	
				Изделия закладные		
А4		2	1.400-15 В.1.120-36	МН111-1	2	1,6 кг
А4		3	1.423-5 В.2 лист 40	НМ5	2	7,2 кг
А4		4	1.400-6/76 В.1 лист 39	М1-2-1	1	11,5 кг
А4		5	1.438.1-3.1.080	МД1	1	42,8 кг
А4		6	1.423-5 В.2 лист 41	НМ11	4	4,2 кг

Ведомость расхода стали на дополнительные закладные изделия, в кг

Марка элемента	Изделия закладные																Всего
	Арматура класса									Прокат марки							
	А I				А III					ВСт3 кп2							
	ГОСТ 5781-82*									ГОСТ 19903-74*					ГОСТ 5915-70*		
	ф6	ф10	ф20	Итого	ф8	ф12	ф14	ф25	Итого	-б=6	-б=8	-б=10	-б=20	Итого	Гайка М24		
К 108-15п	0,4	0,2	16,8	17,4	1,0	4,8	2,3	8,1	16,2	2,2	9,2	9,2	33,9	54,5	0,6		88,7

ГИП	Нидбальский		
Нач отд.	Новожилова		
Н контр.	Андриевская		
Гл конст.	Андриевская		
Рук гр.	Бобрук		
Ст инж	Яковчик		
Техник.	Островская		

ТП 903-1-224.86 КЖ. И.03.200.13

Колонна К 108-15п

Стадия	Масса	Масштаб
Р	8,3 т	1:50

Лист | Листов 1

ЛАТГИПРОПРОМ

Копировал

Формат А3

Инв. № подл. | Подпись и дата | Взам. инв. №

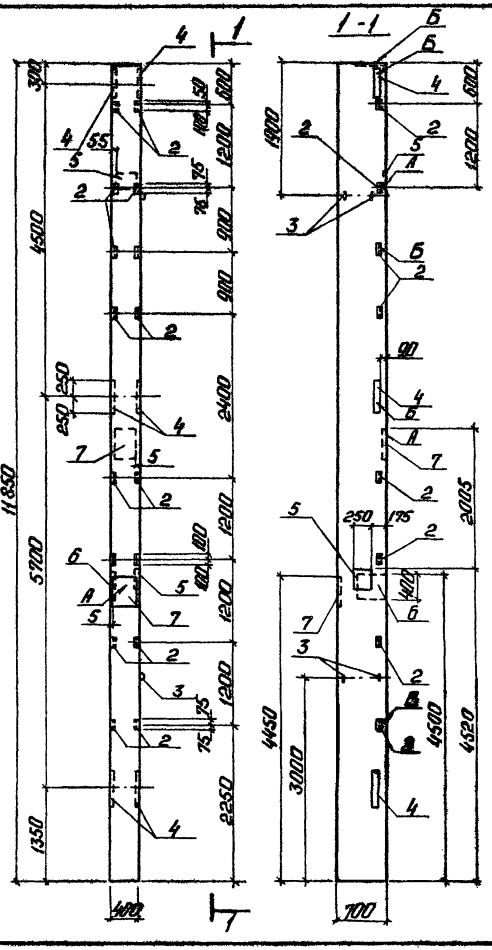

Альбом 5.4

Типовой проект 903-1-224.86

Форма	Зона	Поз.	Обозначение	Наименование	Кол.	Примечание
				Документация		
				Железобетонные колонны прямоугольного сечения для одноэтажных производственных зданий без мостовых кранов высотой 10,8; 12,0; 13,2; 14,4 м		
А3			1.420-5 В.0			
А3			ТП 903-1-224.86 КЖ.И.ТУ	Технические условия		
				Сборочные единицы		
А3		1	1.423-5 В.1;2	Колонна К108-15	1	
				Изделия закладные		
А4		2	1.423-5 В.2 л.38	М1-14	8	1,9 кг
А4		3	1.423-5 В.2 л.41	НМ11	4	4,2 кг
А4		4	1.423-5 В.2 л.39	НМ 1	3	33,0 кг
А4		5	1.423-5 В.2 л.40	НМ 5	2	7,2 кг
А4		6	1.438.1-3.1.080	МД1	1	42,8 кг
А4		7	1.438.1-3.1.080-03	МД4	2	50,5 кг

Ведомость расхода стали на дополнительные закладные изделия в кг

Марка элемента	Изделия закладные														Всего
	Арматура класса						Прокат марки								
	А I			А III			ВСТ 3 кп 2								
	ГОСТ 5781-82*						ГОСТ 8509-72*		ГОСТ 19903-74*					ГОСТ 5915-70	
	ф6	ф10	ф20	ф8	ф12	ф25	1,63×5	1,63×6	δ=8	δ=12	δ=16	δ=20		Гайка М24	
К108-15у	0,4	0,6	16,8	0,5	8,0	33,5	12,0	1,1	9,2	53,7	45,3	107,9		1,8	290,8

ГИП	Нидбалыкин		
Нач.отд.	Новожилова		
Н.контр.	Андриевская		
Гл.конст.	Андриевская		
Рук.гр.	Бабрук		
Ст.инж.	Яковчик		
Техник.	Петровская		

ТП 903-1-224.86 КЖ.И.03.200.14

Колонна К108-15у

Стадия	Масса	Масштаб
Р	8,3т	1:50

Лист 1 Листов 1

ЛАТГИПРОПРОМ

Копировал: Ф.Ч.

Формат А3

Инв. № подл. | Подп. и дата | Взам. инв. №

Альбом 54

Типовой проект 903-1-224.86

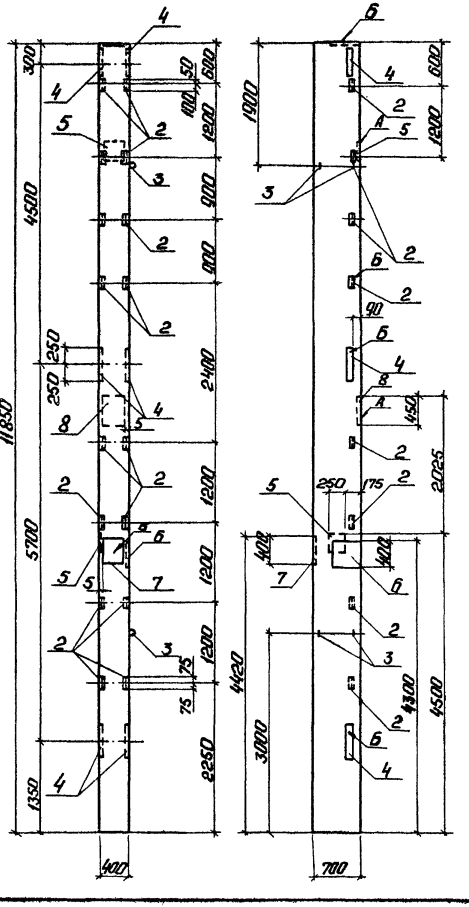

Формат	Зона	Поз.	Обозначение	Наименование	Кол.	Примечание
				Документация		
				Железобетонные колонны прямоугольного сечения		
				одноэтажных производственных зданий без мостовых		
А3			1.420-5 в.0	кранов высотой 10,8; 12,0; 13,2; 14,4 м.		
А3			ТП903-1-224.86 КЖИ.ТУ	Технические условия		
				Сборочные единицы		
А3		1	1.423-5 в.1	Колонна К108-15	1	
				Изделия закладные		
А4		2	1.423-5 в.2 л.38	М1-14	6	1,9 кг
А4		3	1.423-5 в.2 л.41	НМ11	4	4,2 кг
А4		4	1.423-5 в.2 л.39	НМ 1	3	33,0 кг
А4		5	1.423-5 в.2 л.40	НМ 5	2	7,2 кг
А4		6	1.438.1-3.1.080	МД 1	1	42,8 кг
А4		7	1.438.1-3.1.080-01	МД 2	1	47,4 кг
А4		8	1.438.1-3 в.1.080-03	МД 4	1	50,5 кг

Ведомость расхода стали на дополнительные закладные изделия, в кг

Марка элемента	Изделия закладные													Всего
	Арматура класса						Прокат марки							
	А I			А III			Вст3 кп2							
	ГОСТ 5781-82*						ГОСТ 8509-72*		ГОСТ 19903-74*				ГОСТ 5915-70	
	ф6	ф10	ф20	ф8	ф12	ф25	1,63×5	1,63×6	-δ=8	-δ=12	-δ=16	-δ=20	Гайка М24	
К108-15Ф	0,4	0,6	16,8	0,5	8,0	33,5	12,0	1,1	9,2	53,7	45,3	104,8	1,8	287,7

ГИП	Нидбальский		
Нач.отд.	Новожилова		
Н.контр.	Андриевская		
Гл.конст.	Андриевская		
Рук.гр.	Бабрук		
Ст.инж.	Яковчик		
Техник	Островская		

ТП 903-1-224.86 КЖ.И.03.200.15

Колонна К108-15Ф

Стадия	Масса	Масштаб
Р	8,3т	1:50

Лист | Листов 1

ЛАТГИПРОПРОМ

Инв. № подл. | Подп. и дата | Взам. инв. №

Копировал: Т. Ч.

Формат А3

21534-26

Альбом 5.4

Типовой проект 903-1-224.86

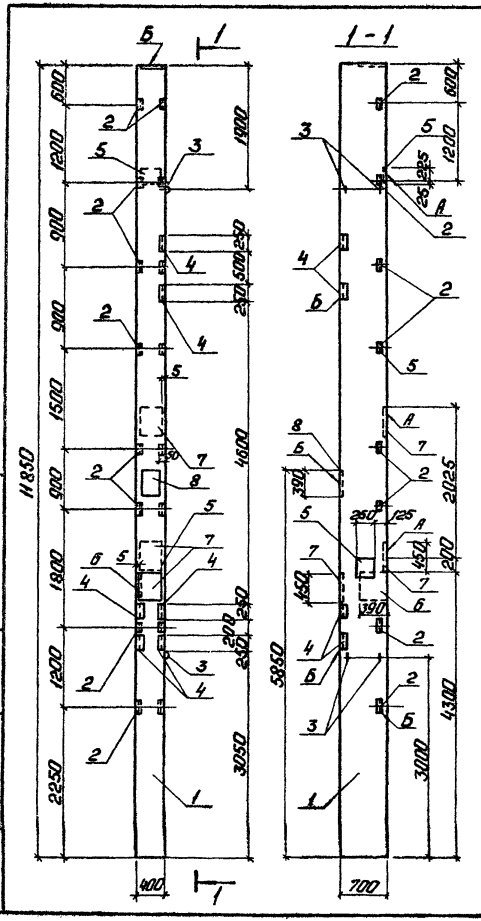

Форма	Зона	Поз.	Обозначение	Наименование	Кол.	Примечание
				Документация		
				Железобетонные колонны прямоугольного сечения для одноэтажных производственных зданий без мостовых кранов высотой 10,8; 12,0; 13,2; 14,4 м		
А3			1.420-5 в.0			
А3			ТП 903-1-224.86 КЖ.И.ТУ	Технические условия		
				Сборочные единицы		
А3		1	1.423-5 в.1,2	Колонна К 108-15	1	
				Изделия закладные		
А4		2	1.423-5 в.2 лист 38	М1-14	8	1,9 кг
А4		3	1.423-5 в.2 лист 41	НМ 11	4	4,2 кг
А4		4	3.400-6/76 лист 118	МИ 4-30	6	2,7 кг
А4		5	1.423-5 в.2 лист 40	НМ 5	2	7,2 кг
А4		6	1.438.1-3.1.080	МД 1	1	42,8 кг
А4		7	1.438.1-3.1.080-03	МД 4	3	50,5 кг
А4		8	1.400-6/76 в.1 лист 39	М1-2-1	1	11,5 кг

Ведомость расхода стали на дополнительные закладные изделия в кг

Марка элемента	Изделия закладные																			Всего
	Арматура класса									Прокат марки										
	АI				АIII					ВСт3кп2										
	ГОСТ 5781-82*									ГОСТ 19903-74*				ГОСТ 8509-72*				ГОСТ 5915-73		
	ф6	ф10	ф20	Итого	ф8	ф12	ф14	ф25	Итого	δ=8	δ=10	δ=20	Итого	1,53×5	1,75×8		Итого	Гайка М24		
К 108-15Р	0,4	0,8	16,8	18,0	3,0	8,0	2,3	46,2	59,5	9,2	9,2	144,8	163,2	12,0	13,2		25,2	24		268,3

ГИП	Нидвальский		
Нач. отд.	Новожилова		
Л. контр.	Андриевская		
Гл. конст.	Андриевская		
Рук. гр.	Бобрук		
Ст. инж.	Яковчик		
Техник	Островская		

ТП 903-1-224.86 КЖ.И.03.200.16

Колонна К 108-15Р

Стадия	Масса	Масштаб
Р	8,3 т	1:30

Лист | Листов 1

ЛАТГИПРОПРОМ

Инв. № подл. | Подп. и дата | Взам. инв. №

Копировал: [illegible]

Формат А3

Альбом 5.4

Типовой проект 903-1-224.86

Инв.№ подл. | Подп. и дата | Взам.инв.№

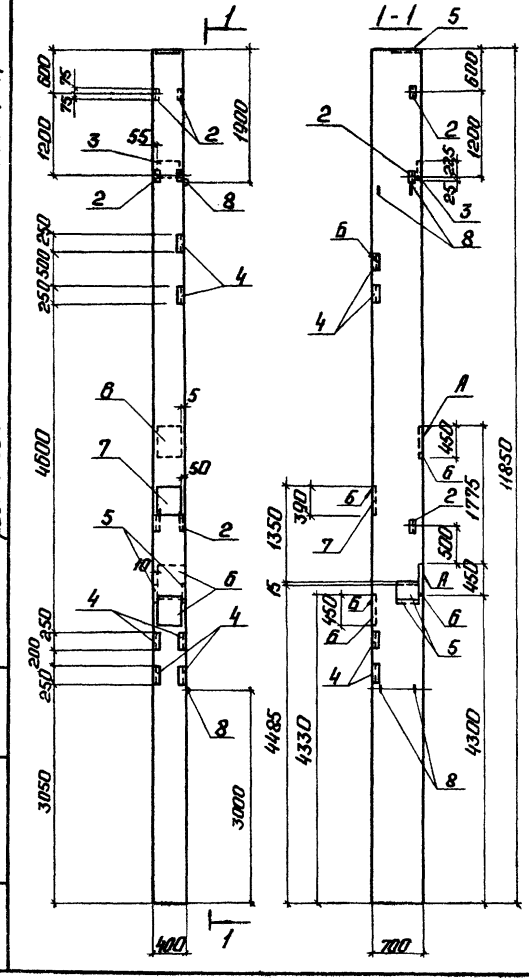

Формат	Зона	Поз.	Обозначение	Наименование	Кол.	Примечание
				Документация		
				Железобетонные колонны прямоугольного сечения для одноэтажных производственных зданий без мостовых кранов высотой 10,8; 12,0; 13,2; 14,4 м		
А3			1.420-5 В.0			
А3			ТП 903-1-224.86 КЖ.И.ТУ	Технические условия		
				Сборочные единицы		
А3		1	1.423-5 В 1; 2	Колонна К 108-15	1	
				Изделия закладные		
А4		2	1.423-5 В.2 лист 38	М1-14	3	1,9 кг
А4		3	1.423-5 В.2 лист 40	НМ 5	1	7,2 кг
А4		4	3.400-6/76 В.1 лист 118	МИ 4-30	6	2,7 кг
А4		5	1.423-5 В.2 лист 40	НМ 6	2	10,4 кг
А4		6	1.438.1-3.1.080-03	МД 4	3	50,5 кг
А4		7	1.400-6/76 В.1 лист 39	М1-2-1	1	11,5 кг
А4		8	1.423-5 В.2 лист 41	НМ 11	4	4,2 кг

Ведомость расхода стали на дополнительные закладные изделия в кг

Марка элемента	Изделия закладные																Всего
	Арматура класса								Прокат марки								
	A I				A III				Вст 3 кп 2								
	ГОСТ 5781-82*								ГОСТ 8509-72*			ГОСТ 19903-74*					
	ф6	ф10	ф20	Итого	ф8	ф12	ф14	ф25	Итого	63×5	75×8	Итого	б=8	б=10	б=20	Итого	Пала 424	
К 108-15 с	0,6	0,6	16,8	18,0	3,0	3,6	8,9	38,1	53,6	4,5	13,2	17,7	4,6	23,0	111,0	138,6	1,8	229,7

ГИП	Мирбалыкин	
Нач.отд	Хайрисламова	
Н.контр.	Андриевская	
Гл.контр.	Андриевская	
Рук.гр.	Бобрук	
Стинж.	Яковчук	
Техник	Игнатовская	

ТП 903-1-224.86 КЖ.И.03.200.17

Колонна К 108-15 с

Стадия	Масса	Масштаб
Р	8,3т	1:50
Лист	Листов 1	

ЛАТГИПРОПРОМ

Копировал: [illegible]

Формат А3

21-534-26

Альбом 5.4

Типовой проект 903-1-224.86

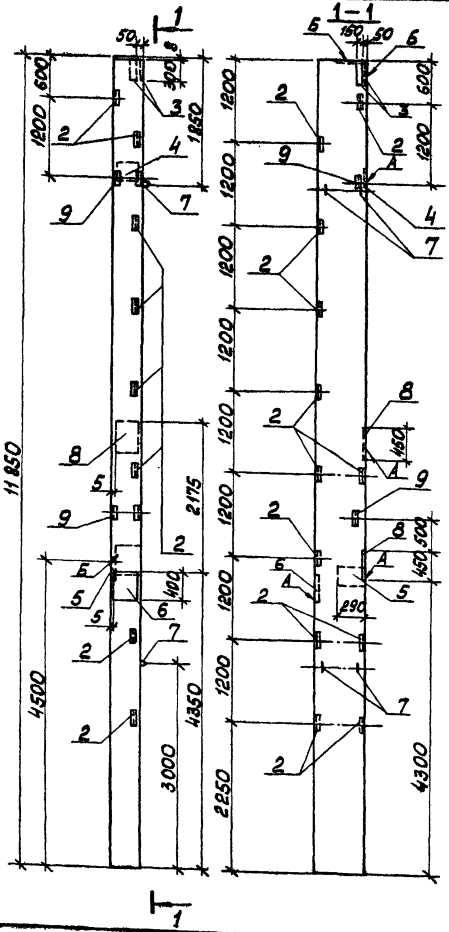

Форм.	Зона	Поз.	Обозначение	Наименование	Кол.	Примечание
				Документация		
				Железобетонные колонны прямоугольного сечения для одноэтажных производственных зданий без мостовых кранов высотой 10,8; 12,0; 13,2; 14,4 м		
А3			1.420-5 в.0			
А3			ТП 903-1-224.86 КЖ.И.ТУ	Технические условия		
				Сборочные единицы		
А3		1	1.423-5 в.1,2	Колонна К108-15	1	
				Изделия закладные		
А4		2	3.400-6/76 лист 115	МИ4-27	12	1,6 кг
А4		3	1.400-15. в.1. 150-16	МН 135-5	2	6,0 кг
А4		4	1.423-5 в.2 лист 40	НМ8	1	8,8 кг
А4		5	1.423-5 в.2 лист 40	НМ6	1	10,4 кг
А4		6	1.438.1-3.1.080-01	МД2	1	47,4 кг
А4		7	1.423-5 в.2 лист 41	НМ11	4	4,2 кг
А4		8	1.438.1-3.1.08-03	МД4	2	50,5 кг
А4		9	1.423-5 в.2 лист 38	М1-14	2	1,9 кг

Ведомость расхода стали на дополнительные закладные изделия, в кг

Марка элемента	Изделия закладные																
	Арматура класса									Прокат марки							Всего
	А I				А III					В Ст3 кп2							
	ГОСТ 5781-82*									ГОСТ 8509-72*		ГОСТ 19903-74*				ГОСТ 5915-70*	
	ф6	ф10	ф20	Итого	ф8	ф12	ф14	ф25	Итого	L63×6	Итого	δ=8	δ=10	δ=20	Итого	Гайка М24	
К 108-15 т	0,4	0,6	16,8	17,6	7,0	6,4	3,3	38,1	42,1	15,4	15,4	11,8	9,3	107,9	129,0	1,8	205,9

1. Поз. 2 приварить к продольной арматуре колонн, анкера отогнуть по месту.

ГИП	Нидбальский		
Нач. отд.	Новожилова		
Н. контр.	Андриевская		
Гл. конст.	Андриевская		
Рук. гр.	Бобрик		
Ст. инж.	Яковчук		
Техник	Петровская		

ТП 903-1-224.86 КЖ И. 03.200.18

Колонна К 108-15 т

Стадия	Масса	Масштаб
Р	8,3 т	1:50
Лист	Листов 1	

ЛАТГИПРОПРОМ

Инв. № подл. | Подп. и дата | Взам. инв. №

Копировал Мак. Формат А3

21.534-26

Альбом 5.4

Типовой проект 903-1-224.86

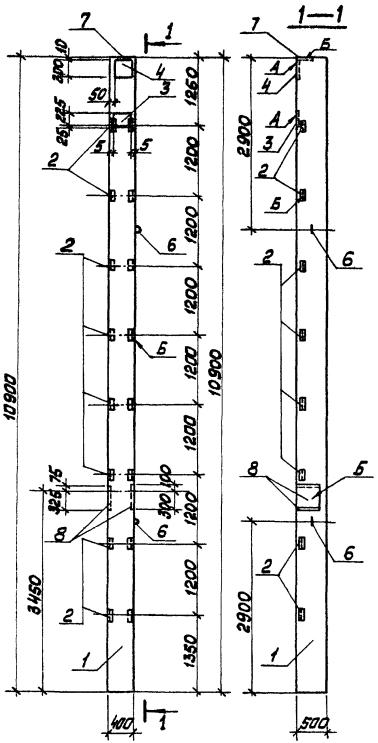

Форм	Зона	Поз.	Обозначение	Наименование	Кол.	Примечание
				Документация		
А3			ТП 903-1-224.86 КЖ.И.ТУ Ал. 5.4	Технические условия		
				Сборочные единицы		
А3		1	1.427.1-3.1-1.00-076	4КФ109-2	1	
				Изделия закладные		
А4		2	1.427.1-3.2-0.20.0	МН29	8	1,7 кг
А4		3	1.427.1-3.2-0.19.0-06	МН25	1	6,3 кг
А4		4	1.427.1-3.2-0.06.0	МН1	1	7,8 кг
А4		5	1.427.1-3.2-0.12.0СБ	МН8	1	6,4 кг
А4		6	1.427.1-3.2-0.21.0-04	МН36	2	4,2 кг
А4		7	1.427.1-3.2-0.07.0	МН2	1	6,8 кг
А4		8	1.438.1-3.1.080	МД1	2	42,8 кг

Ведомость расхода стали на дополнительные закладные изделия, в кг.

Марка элемента	Изделия закладные																	Всего
	Арматура класса									Прокат марки								
	А I				А III					В Ст3 кп 2								
	ГОСТ 5781-82*									ГОСТ 8509-72*			ГОСТ 19903-74*				ГОСТ 5916-70*	
	ф6	ф10	ф20	Итого	ф10	ф12	ф14	ф25	Итого	L63×5	L90×5	Итого	-б=8	-б=10	-б=20	Итого	Гайка м24	
4КФ109-2а	0,1	0,4	8,4	8,9	3,5	5,5	2,1	16,2	27,3	11,2	5,0	16,2	5,7	7,8	67,8	81,3	1,2	134,9

ГИП	Нидбальский		
Нач.отд	Наважилова		
Н.контр	Андриевская		
Гл.конст	Андриевская		
Рук.гр.	Бобрик		
Ст.инж	Яковчик		
Техник	Островская		

ТП 903-1-224.86 КЖ.И.03.300

Колонна 4КФ109-2-а

Стадия	Масса	Масштаб
Р	5,5т	
Лист	Листов 1	

ЛАТГИПРОПРОМ

Копировал [signature] формат А3

Инв.№ подл. | Подп. и дата | Взам.инв.№

Альбом 5.4

Типовой проект 903-1-224.86

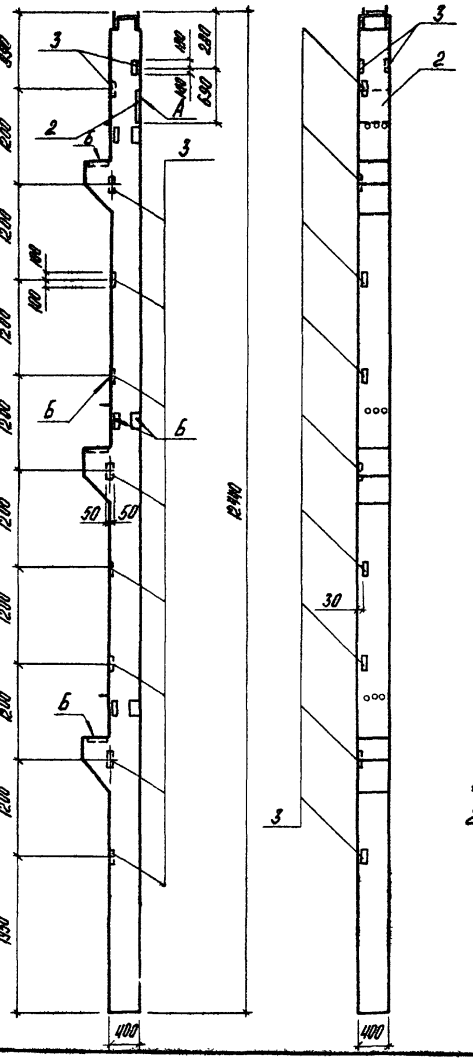

Формат	Зона	Поз.	Обозначение	Наименование	Кол.	Примечание
				Документация		
				конструкции многоэтажных производственных зданий		
А3			с.1.420-12 в.0-1	с сетками колонн 6×6; 9×6 м		
А3			ТП 903-1-224.86 КЖ.И.ТУ	Технические условия		
				Сборочные единицы		
А3		1	с.1.420-12 в.1 лист 22	К65а-2-2	1	
			Дополнительные	закладные изделия		
А3		2	с.1.438.1-3.1.080	МД1	1	42,8 кг
А3		3	с.1.420-12 в.5 лист 8	М42	11	2,2 кг

Ведомость расхода стали на закладные детали, в кг

Марка элемента	Изделия закладные																		Общий расход
	Арматура класса								Прокат марки										
	А III							А I	ВСт 3 кп2										
	ГОСТ 5781-82*								ГОСТ 8510-72*	ГОСТ 8509-72*	ГОСТ 199003-74*					ГОСТ 5915-70*		ГОСТ 10704-76*	
	ф36	ф28	ф25	ф20	ф18	ф16	ф12	ф10	L63×40×8	L45×5	-б=25	-б=20	-б=16	-б=12	-б=10	Гайка М16	Гайка М24	Газ. тр. dн=40	
К 65а-2-2-а	36,0	17,4	8,1	2,7	4,6	11,4	8,6	0,2	13,8	7,8	33,0	33,9	3,8	30,6	41,0	0,8	0,6	3,0	257,3

1. Выборку стали на закладные детали типовой колонны К 65а-2-2 считать аннулированной.
2. Закладные изделия по с. 1.420-12 в.5 М 12-3 шт. и М 42-12 шт. изъять.

ГИП	Нидбальский	
Нач.отд.	Новожилова	
Н.контр.	Андриевская	
Гл.конст.	Андриевская	
Рук.гр.	Бобрик	
Инж.	Колетов	
Техник	Островская	

ТП 903-1-224.86 КЖ.И.03.400.1

Колонна К 65а-2-2-а

Стадия	Масса	Масштаб
Р	5470 кг	
Лист	Листов 1	

ЛАТГИПРОПРОМ

Инв. № подл. | Подпись и дата | Взам. инв. №

Копировал

Формат А3

Альбом 5.4

Типовой проект 903-1-224.86

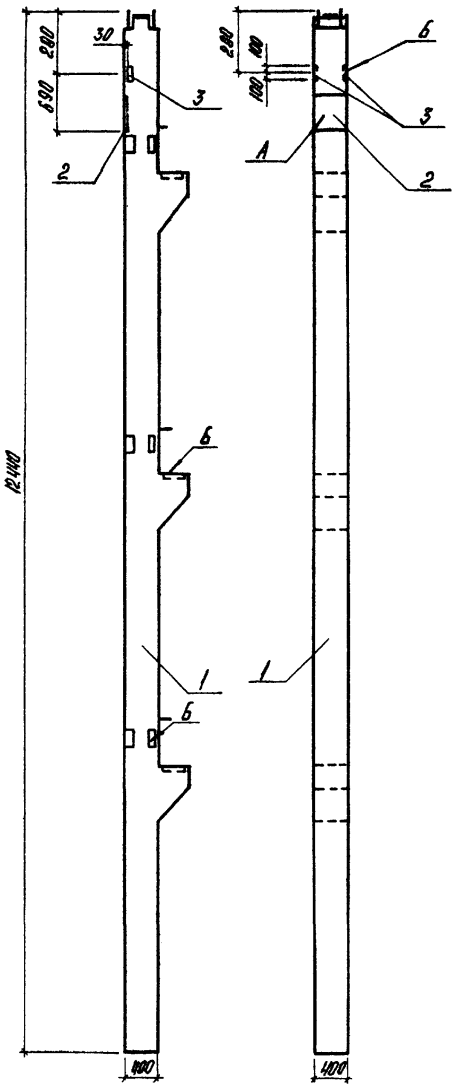

Формат	Зона	Поз.	Обозначение	Наименование	Кол.	Примечание
				Документация		
				Конструкции многоэтажных производственных зданий		
А3			с.1.420-12 В.0-1	с сетками колонн 6×6 9×6 м		
А3			ТП903-1-224.86 КЖ.Н.ТУ	Технические условия		
				Сборочные единицы		
А3		1	с.1.420-12 В.1 лист 22	К65а-2-2	1	
			Дополнительные	закладные изделия		
А3		2	с.1.438.1-3.1.080	МД-1	1	42,8 кг
А3		3	с.1.420-12 В.5 лист 8	М42	2	2,2 кг

Ведомость расхода стали на закладные детали в кг

Марка элемента	Изделия закладные																		Общий расход
	Арматура класса								Прокат марки										
	А III							А I	ВСт 3 кп 2										
	ГОСТ 5781-82*								ГОСТ 8510-72*	ГОСТ 8509-72*	ГОСТ 19903-74*					ГОСТ 5915-70*		ГОСТ 10704-76*	
	ф36	ф28	ф25	ф20	ф18	ф16	ф12	ф10	L63×40×8	L45×5	б=25	б=20	б=16	б=12	б=10	Гайка М16	Гайка М24	Газ. Тр. dн=40	
К65а-2-2-б	36,0	17,4	8,1	2,7	4,6	11,4	3,2	0,2	13,8	7,8	33,0	33,9	3,8	30,6	26,6	0,8	0,6	3,0	237,5

1. Выборку стали на закладные детали типовой колонны К65а-2-2 считать анулированной.
2. Закладные изделия по с. 1.420-12 В.5 М12-3 шт. и М42-12 шт. изъять.

ГИП	Нидбальский		
Нач.отд.	Новожилова		
Н.контр.	Андриевская		
Гл.конст.	Андриевская		
Рук.гр.	Бобрук		
Инж.	Калетов		
Техник.	Островская		

ТП903-1-224.86 КЖ.Н.03.400.2

Колонна К65а-2-2-б

Стадия	Масса	Масштаб
Р	5470 кг	

Лист 1 Листов 1

ЛАТГИПРОПРОМ

Инв. № подл. | Подпись и дата | Взам. инв. №

Копировал

формат А3

21534-26

Типовой проект 903-1-224.86 Альбом 5.4

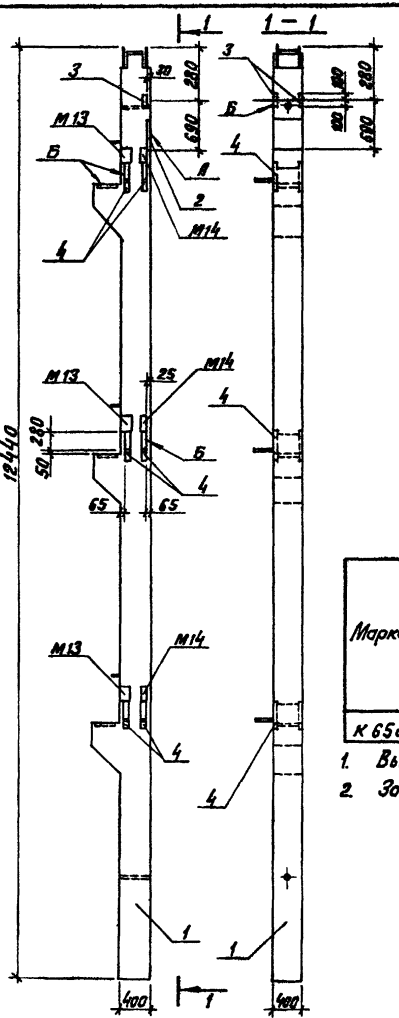

Формат	Зона	Поз.	Обозначение	Наименование	Кол.	Примечание
				Документация		
				Конструкции многоэтажных производственных зданий с сетками колонн 6×6; 9×6 м		
А3			1.420-12 в. 0-1			
А3			ТП 903-1-224.86 кж.и. ТУ	Технические условия		
				Сборочные единицы		
А3		1	с.1.420-12 в.1 лист 22	К65а-2-2	1	
				Дополнительные закладные изделия		
А3		2	с.1.438.1-3.1.080	МД-1	1	42,8 кг
А3		3	с.1.420-12 в.5 лист 8	М42	2	2,2 кг
А3		4	с.1.420-12 в.5 лист 3	М18	6	21,2 кг

Ведомость расхода стали на закладные детали в кг.

Марка элемента	Изделия закладные																					Общий расход
	Арматура класса								Прокат марки													
	А III							А I	ВСт 3 кп 2													
	ГОСТ 5781-82*								ГОСТ 8510-72*	ГОСТ 8509-72*		ГОСТ 19903-74*						ГОСТ 10704-76	ГОСТ 5915-70	ГОСТ 5915-70*		
	ф36	ф28	ф25	ф20	ф18	ф16	ф12	ф10	L63×40×8	L45×5	L100×12	-δ=25	-δ=20	-δ=18	-δ=16	-δ=12	-δ=10	Газ.тр. dн=40	Гайка М=15	Гайка М24		
К65а-2-2-в	36,0	17,4	8,1	2,7	4,6	11,4	3,6	0,2	13,8	7,8	7,5	85,6	33,9	16,6	3,8	80,4	26,6	3,0	0,8	0,6		364,0

1. Выборку стали на закладные детали колонны К65а-2-2 считать аннулированой.
2. Закладные изделия по с. 1.420-12 в. 5 М12 - 3 шт. и М42 - 12 шт. изъять.

ГИП	Нидбальский		
Нач.отд.	Навожилова		
Н.контр.	Андриевская		
Гл.констр.	Андриевская		
Рук. гр.	Бобрук		
Инж.	Калетов		
Техник	Островская		

ТП 903-1-224.86 КЖ.И.03.400.3

Колонна К65а-2-2-в

Стадия	Масса	Масштаб
Р	5470 кг	
Лист	Листов 1	

ЛАТГИПРОПРОМ

Инв. № подл. | Подпись и дата | Взам. инв. №

Копировал В.Бул

Формат А3

21534-26

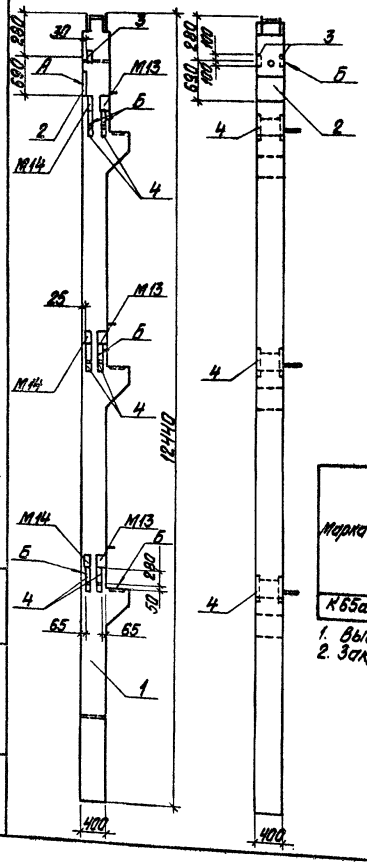

Альбом 5.4

Типовой проект 903-1-224.86

Инв. № подл.	Подпись и дата	Взам. инв. №

Формат	Зона	Поз.	Обозначение	Наименование	Кол.	Примечание
				Документация		
				конструкции многоэтажных производственных зданий с сеткой колонн 6х6; 9х6 м		
А3			С.1.420-12 в.0-1			
А3			ТП 903-1-224.86 КЖ.И.ТУ	Технические условия		
				Сборочные единицы		
А3		1	С.1.420-12 в.1 лист 22	К65а-2-2	1	
				Дополнительные закладные изделия		
А3		2	С.1.438.1-3.1.080	МД-1	1	42,8 кг
А3		3	С.1.420-12 в.5 лист 8	М42	2	2,2 кг
А3		4	С.1.420-12 в.5 лист 3	М18	6	21,2 кг

Ведомость расхода стали на закладные детали в кг

Марка элемента	Изделия закладные																					Общий расход
	Арматура класса								Прокат марки													
	А III							А I	ВСТ 3 кп 2													
	ГОСТ 5781-82*								ГОСТ 8510-72	ГОСТ 8509-72*		ГОСТ 19903-74*						ГОСТ 10704-76	ГОСТ 5915-70*			
	Ф36	Ф28	Ф25	Ф20	Ф18	Ф16	Ф12	Ф10	L63х40х8	L45х5	L100х12	δ=25	δ=20	δ=18	δ=16	δ=12	δ=10	Газ.тр. dн=40	Гайка М=15	Гайка М 24		
К65а-2-2-г	36,0	17,4	8,1	2,7	4,6	11,4	3,2	0,2	13,8	7,8	7,5	85,6	33,9	16,6	3,8	80,4	26,6	3,0	0,8	0,6		364,0

1. Выборку стали на закладные детали колонны К65а-2-2 считать анулированной.
2. Закладные изделия по С.1.420-12 в.5 М12-3 шт. и М42-12 шт. изъять.

ГИП	Нидбальская		
Нач. отд.	Ковжилова		
Н. контр.	Андриевская		
Гл. констр.	Андриевская		
Рук. гр.	Бобрик		
Инж.	Калетов		
Техник	Островская		

ТП 903-1-224.86 КЖ.И.03.400.4

Колонна К65а-2-2-г

Стадия	Масса	Масштаб
Р	5470 кг	

Лист | Листов 1

ЛАТГИПРОПРОМ

Копировал

Формат А3

Альбом 5.4

Типовой проект 903-1-224.86

Инв.№ подл. | Подп. и дата | Взам.инв.№

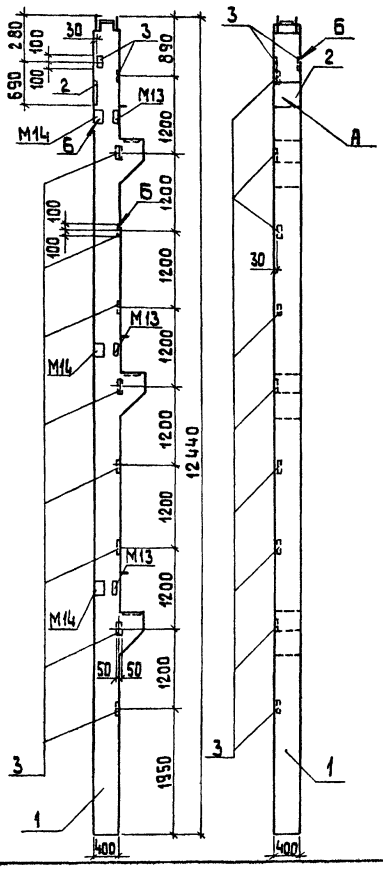

Формат	Зона	Поз.	Обозначение	Наименование	Кол.	Примечание
				Документация		
				Конструкции многоэтажных производственных зданий		
А3			с1 420-12 В.0-1	с сетками колонн 6×6 9×6 м		
А3			ТП 903-1-224.86 КЖ.И.ТУ	Технические условия		
				Сборочные единицы		
А3		1	1.420-12 В.1 лист 22	К65а-2-2	1	
			Дополнительные	закладные изделия		
А3		2	с.1.438.1-3.1.080	МД1	1	42,8 кг
А3		3	с.1.420-12 В.5 лист 8	М42	11	2,2 кг

Ведомость расхода стали на закладные детали в кг

Марка элемента	Изделия закладные																		Общий расход
	Арматура класса								Прокат марки										
	А III							А I	Вст 3 кп 2										
	ГОСТ 5781-82*								ГОСТ 8510-72	ГОСТ 8509-72	ГОСТ 19903-74*					ГОСТ 5915-70*		ГОСТ 10704-76*	
	ф36	ф28	ф25	ф20	ф18	ф16	ф12	ф10	L63×40×8	45×5	-δ=25	-δ=20	-δ=16	-δ=12	-δ=10	Гайка М16	Гайка М24	Газ.тр. Ну=40	
К65а-2-2-д	36,0	17,4	8,1	2,7	4,6	11,4	8,6	0,2	13,8	7,8	33,0	33,9	3,8	30,6	41,0	0,8	0,6	3,0	257,3

1. Выборку стали на закладные детали типовой колонны К65а-2-2 считать аннулированной
2. Закладные изделия по с.1.420-12 В.5 М 12-3шт, М42-12 шт изъять.

ГИП	Нидбальский		
Нач.отд.	Новожилова		
Н.контр.	Андриевская		
Гл.конст.	Андриевская		
Рук.гр.	Бобрук		
Инж.	Колетов		
Техник	Островская		

ТП 903-1-224.86 КЖ И.03.400.5

Колонна К 65а-2-2-д

Стадия	Масса	Масштаб
Р	5470 кг	

Лист 1 листов 1

ЛАТГИПРОПРОМ

Копировал 35

формат А3

21534-26

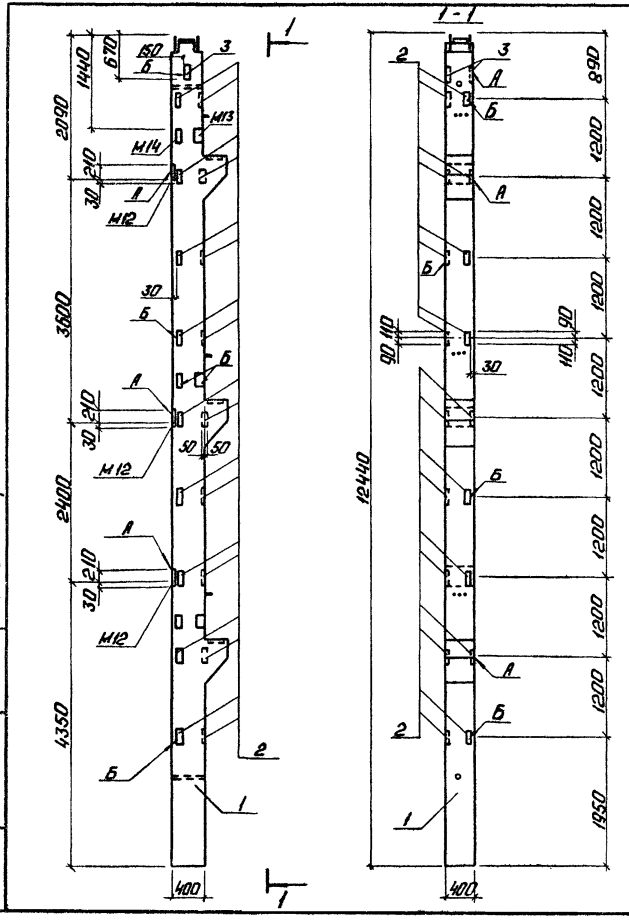

Формат	Зона	Поз.	Обозначение	Наименование	Кол.	Примечание
				Документация		
				Конструкции многоэтажных производственных зданий		
А3			1.420-12 В.0-1	с сетками колонн 6×6; 9×6 м		
А3			ТП 903-1-224.86 КЖ.И.ТУ	Технические условия		
				Сборочные единицы		
А3		1	с. 1.420-12 В.1 лист 22	К65а-2-2	1	
				Закладные изделия		
А3		2	с. 1.420-12 В.5 лист 8	М12	12	2,2 кг
А3		3	с. 1.420-12 В.5 лист 3	М14	1	6,0 кг

Ведомость расхода стали на дополнительные закладные детали В кг

Марка элемента	Изделия закладные						Всего
	Арматура классов		Прокат марки				
	A III		В ст 3 кп 2				
	ГОСТ 5781-82*		ГОСТ 19903-74*		ГОСТ 8509-72*		
	ф12	Итого	δ=10	Итого	L45×5	Итого	
К65а-2-2-е	7.2	7.2	19.2	19.2	2.6	2.6	32.4

Альбом 5.4

Типовой проект 903-1-224.86

Инв. № подл. | Подп. и дата | Взам. инв. №

ГИП	Нурбольский		
Нач. отд.	Новожилова		
Н. контр.	Андриевская		
Гл. конст.	Андриевский		
Рук. гр.	Бобрук		
Инж.	Колетов		
Техник	Устрайская		

ТП 903-1-224.86 КЖ.И.03.400.6

Колонна К65а-2-2-е

Стадия	Масса	Масштаб
Р	5470 кг	
Лист	Листов 1	

ЛАТГИПРОПРОМ

Копировал: Ф 47 Формат А3

21534-26

Типовой проект 903-1-224.86 Альбом 5.4

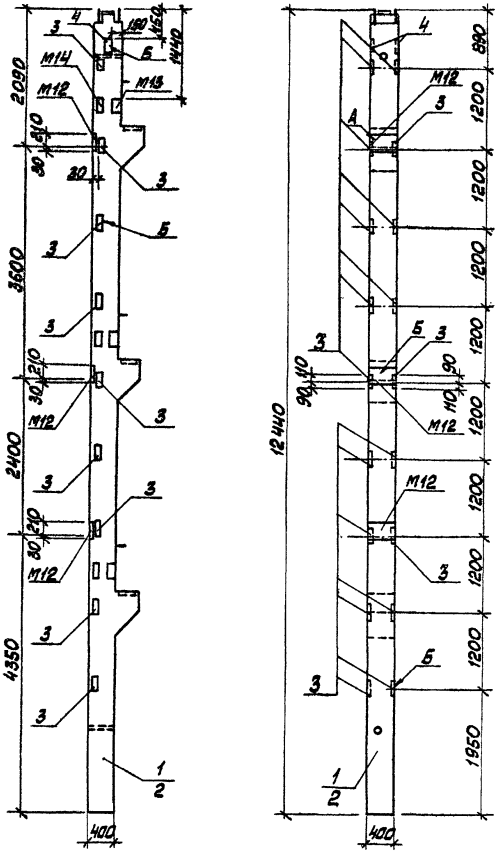

Форм.	Зона	Поз.	Обозначение	Наименование	Кол. на изделие ТП 903-1-224.86 Кж.И.03.400 —	01	Примечание
				Документация			
				Конструкции многоэтажных производственных зданий с сетками колонн 6х6; 9х6 м			
А3			С.1.420-12 в.0-1				
А3			ТП 903-1-224.86 Ал.5.4 КЖ.И.ТЧ	Технические условия			
				Сборочные единицы			
А3		1	С.1.420-12 в.1 лист 22	К65а-2-2	1		
А3		2	С.1.420-12 в.1 лист 22	К65а-3-2		1	
				Закладные изделия			
А3		3	С.1.420-12 в.5 лист 8	М42	12	12	2,2 кг
А3		4	С1.420-12 в.5 лист 9	М14	1	1	6,0 кг

Ведомость расхода стали на дополнительные закладные детали на элемент, кг

Марка элемента	Изделия закладные						
	Арматура класса		Прокат марки				Всего
	А III		Вст3 кп2				
	ГОСТ 5781-82*		ГОСТ 19903-74*		ГОСТ 8509-72*		
	ф12	Итого	-б=10	Итого	L45х5	Итого	
К65а-2-2-ж	7,2	7,2	22,6	22,6	2,6	2,6	32,4
К65а-3-2-в	7,2	7,2	22,6	22,6	2,6	2,6	32,4

Обозначение	Марка	Поз.	Масса
ТП 903-1-224.86 Ал.5.4 КЖ.И.03.400.7	К65а-2-2-ж	1	5470
-01	К65а-3-2-в	2	5470

ГИП	Нидбальский	
Нач.отд.	Новожилова	
Н.контр.	Андриевская	
Гл.конст	Андриевская	
Рук.гр.	Бобрик	
Инж.	Калетов	
Техник	Островская	

ТП 903-1-224.86 КЖ.И.03.400.7

Колонна (К65а-2-2-ж, К65а-3-2-в)

Стадия	Масса	Масштаб
Р	см. табл	

Лист | Листов 1

ЛАТГИПРОПРОМ

Копировал

Формат А3

21534-26

Инв.№ подл. | Подп. и дата | Взам.инв.№

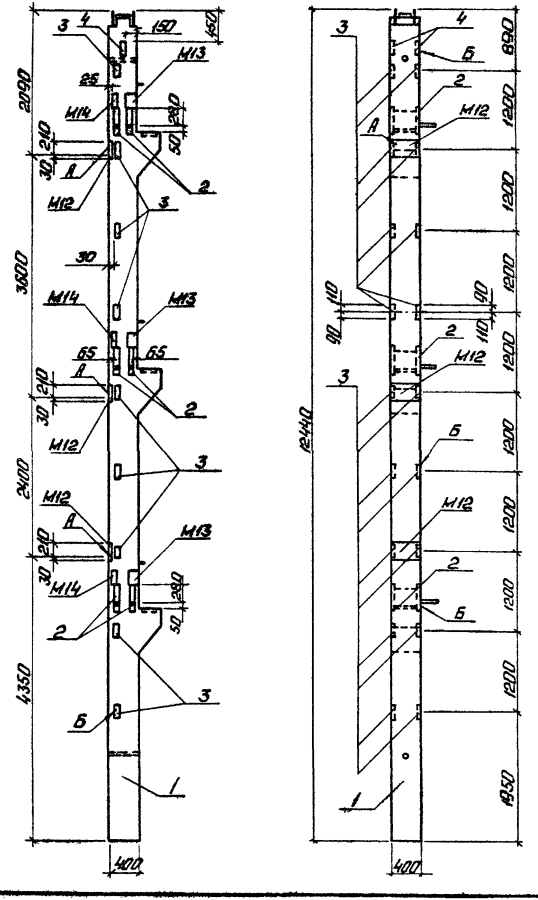

Формат	Зона	Поз.	Обозначение	Наименование	Кол.	Примечание
				Документация		
				конструкции многоэтажных производственных зданий с сетками колонн 6×6 9×6 м		
А3			с.1420-12 в.0-1			
А3			ТП 903-1-224.86 КЖ.Н.ТУ	Технические условия		
				Сборочные единицы		
А3		1	с.1.420-12 в.1 лист 22	К65а-3-2	1	
				Закладные изделия		
А3		2	с.1.420-12 в.5 лист 3	М18	6	21,2 кг
А3		3	с.1.420-12 в.5 лист 8	М42	12	22 кг
А3		4	с.1.420-12 в.5 лист 3	М14	1	6,0 кг

Ведомость расхода стали на дополнительные закладные детали на элемент в кг

Марка элемента	Изделия закладные										
	Арматура класса		Прокат марки								Всего
	А III		В ст 3 кп 2								
	ГОСТ 5781-82*		ГОСТ 19903-74*					ГОСТ 8509-72*			
	ф12	Итого	δ=10	δ=12	δ=18	δ=25	Итого	L45×5	L100×12	Итого	
К65а-3-2-а	7,2	7,2	22,6	49,8	16,8	52,8	142,0	2,6	7,8	10,4	159,6

ГИП	Надбальский		
Нач.отд.	Новожилова		
Н.контр.	Андриевская		
Гл.конст.	Андриевская		
Рук.гр.	Бобрук		
Инж.	Калетов		
Техник	Петровская		

ТП 903-1-224.86 КЖ.Н.03.400.8

Колонна К65а-3-2-а

Стадия	Масса	Масштаб
Р	5470 кг	

Лист | Листов 1

ЛАТГИПРОПРОМ

Копировал: Ф. Ф.

Формат А3

21534-26

Альбом 5.4

Типовой проект 903-1-224.86

Инв. № подл. | Подп. и дата | Взам. инв. №

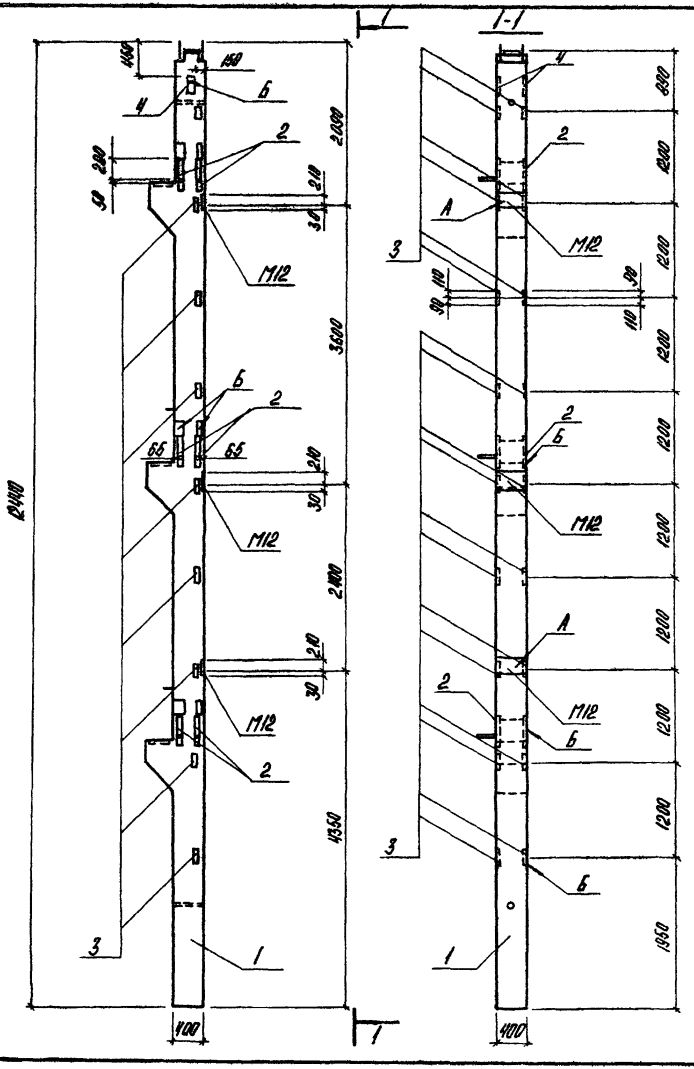

Формат	Зона	Поз.	Обозначение	Наименование	Кол.	Примечание
				Документация		
				Конструкции многоэтажных производственных зданий		
А3			с. 1.420-12 В.0-1	с. серии колонн 6×6; 9×6 м		
А3			ТП 903-1-224.86 КЖ.Н.ТУ	Технические условия		
				Сборочные единицы		
А3		1	с. 1.420-12 В. 1 лист 22	К65а-3-2	1	
				Закладные изделия		
А3		2	с. 1.420-12 В. 5 лист 3	М18	6	2,12 кг
А3		3	с. 1.420-12 В. 5 лист 4	М42	12	2,2 кг
А3		4	с. 1.420-12 В. 5 лист 3	М14	1	6,0 кг

Ведомость расхода стали на дополнительные закладные детали на элемент, в кг

Марка элемента	Изделия закладные										Всего
	Арматурная сталь А III		Прокат марки ВСт3 кп2								
	ГОСТ 5781-82*		ГОСТ 19903-74*					ГОСТ 8509-72*			
	ф 12	Итого	-6=10	-6=12	-6=18	-6=25	Итого	L 45×5	L 100×12	Итого	
К65а-3-2-б	7,2	7,2	22,6	49,8	16,8	52,8	142,0	2,6	7,8	10,4	159,6

ГИП	Нидальских		
Нач. отд	Новожилова		
Н. контр.	Андреевская		
Гл. конструктор	Андреевская		
Рук. гр.	Бобрик		
Н.н.к.	Калетай		
Техник	Островская		

ТП 903-1-224.86 КЖ.Н.03.400.9

Колонна К65а-3-2-б

Стадия	Масса	Масштаб
Р	5470 кг	
Лист	Листов 1	

ЛАТГИПРОПРОМ

Копировал

Формат А3

Альбом 5.4

Типовой проект 903-1-224.86

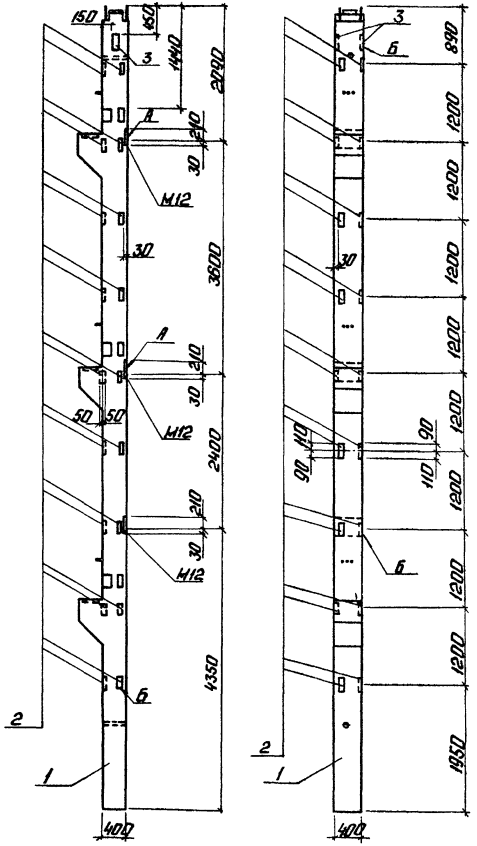

Формат	Зона	Поз.	Обозначение	Наименование	Кол.	Примечание
				Документация		
				Конструкции многоэтажных производственных зданий		
А3			1.420-12 В.0-1	с сетками колонн 6×6 ; 9×6 м		
А3			ТП 903-1-224.86 КЖ.И.ТУ	Технические условия		
				Сборочные единицы		
А3		1	с.1.423-3 В.1 лист 22	К65а-2-2	1	
				Закладные изделия		
А3		2	с. 1.423-3 В.5 лист 8	М42	12	2,2 кг
А3		3	с. 1.423-3 В.5 лист 3	М14	1	6,0 кг

Ведомость расхода стали на дополнительные закладные детали в кг

Марка элемента	Изделия закладные						
	Арматура класса		Прокат марки				Всего
	А III		Вст3 кп 2				
	ГОСТ 5781-82*		ГОСТ 19903-74*		ГОСТ 8509-72*		
	⌀12	Итого	-8×10	Итого	L45×5	Итого	
К65а-2-2-И	7,2	7,2	19,2	19,2	2,6	2,6	32,4

ГИП	Подольский		
Нач.отд	Новожилова		
Н.контр.	Андриевская		
Гл.конст.	Андриевская		
Рук.гр.	Бобрик		
Инж.	Колетов		
Техник	Островская		

ТП 903-1-224.86 КЖ.И.03.400.10

Колонна К65а-2-2-И

Стадия	Масса	Масштаб
Р	5470 кг	

Лист | Листов 1

ЛАТГИПРОПРОМ

Копировал: Ф.Ус.

Формат А3

21534-26

Инв. № подл. | Подп. и дата | Взам. инв. №

Типовой проект 903-1-224.86 Альбом 5.4

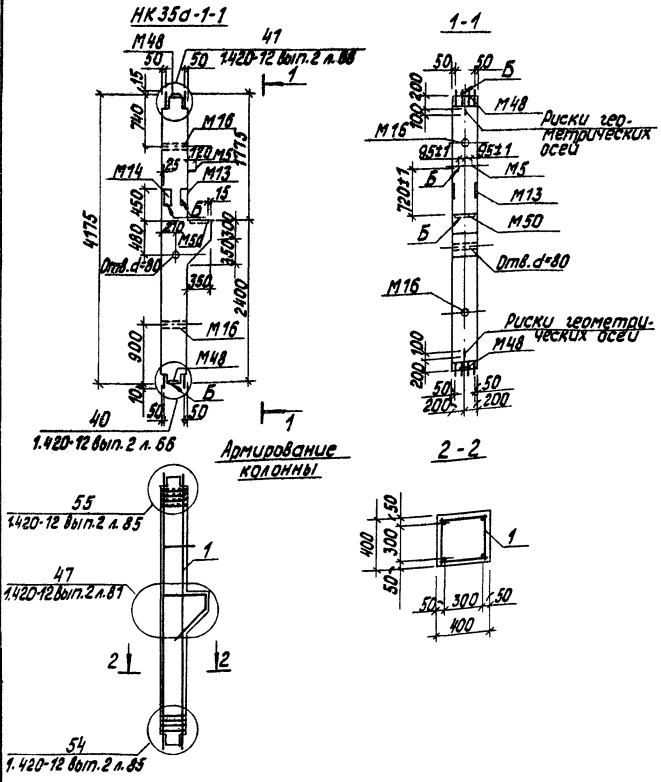

Формат	Зона	Поз.	Обозначение	Наименование	Кол.	Примечание
				Документация		
А3			1.420-12 в.0-1	Конструкции многоэтажных производственных зданий с сетками колонн 6×6 и 9×6 м		
А3			1.420-12 в.2	Железобетонные колонны с применением стыков на ванной сварке, высоты этажей 4,8 и 6,0 м.		
А3			ТП 903-1-224.86 Ал.5.4 КЖ.И.ТУ	Технические условия		
				Сборочные единицы		
А3		1	ТП 903-1-224.86 Ал.5.4 КЖ.И.03.510	Каркас пространственный	1	247,4 кг
				Материалы		
				Бетон М400 ГОСТ 7473-76	0,71	м³

Колонну НК35а-1-1 изготовить по данному чертежу в типовой опалубке колонны К35а-1-1 по серии 1.420-12 в.2.

ТП 903-1-224.86 КЖ И.03.500						
Колонна НК35а-1-1				Стадия	Масса	Масштаб
				Р	1790 кг	
				Лист	Листов 1	
ГИП	Надвальский			ЛАТГИПРОПРОМ		
Нач.отд.	Новожилова					
Н.контр.	Андриевская					
Гл.констр.	Андриевская					
Рук.гр.	Бобрук					
Инж.	Калетов					

Инв.№ подл. | Подпись и дата | Взам.инв.№

Копировал

Формат А3

21534-26

Рис. 1

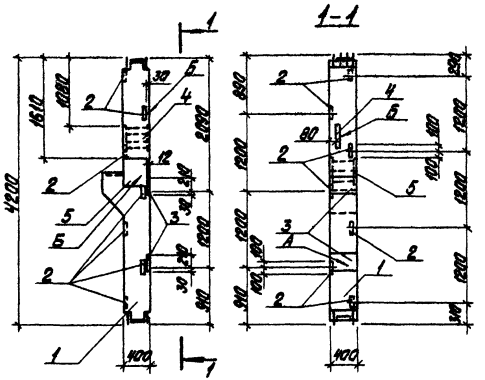

Рис. 2

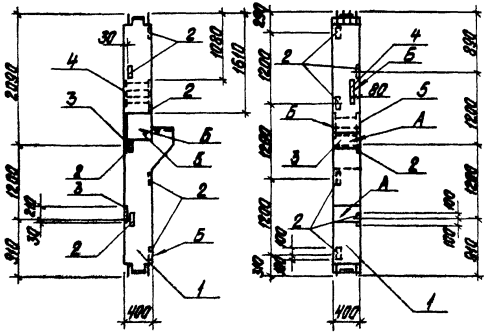

Формат	Зона	Поз.	Обозначение	Наименование	Кол. на изд. марки ГП-1		Примечание
					—	01	
				Документация			
А3			ТП 903-1-224.86 КЖ.К.ТУ	Технические условия			
				Сборочные единицы			
А3		1	ТП 903-1-224.86 КЖ.И.03.500	НК35а-1-1	1	1	
				Дополнительные закладные изделия			
А3		2	с.1.420-12 в.5 лист 8	М42	7	7	2,2 кг
А3		3	с.1.420-12 в.5 лист 2	М12	2	2	12,3 кг
А3		4	с.1.420-12 в.5 лист 4	М19	1	1	16,8 кг
А3		5	ТП 903-1-224.86 КЖ.И.03.512	МН-1	1	1	64,6 кг

Ведомость расхода стали на дополнительные закладные детали на элемент, в кг

Марка элемента	Изделия закладные							Всего
	Арматура класса				Прокат марки			
	AIII				ВСт3 кп 2			
	ГОСТ 5781-82*				ГОСТ 19903-74*			
	ф10	ф12	ф16	ф25	-5-10	-5-12	-5-20	
НК35а-1-1-а	0,4	4,2	12,8	9,8	20,2	19,6	55,2	121,4
НК35а-1-1-е	0,4	4,2	12,8	9,0	20,2	19,6	55,2	121,4

Обозначение	Марка	Рис.	Масса
ТП 903-1-224.86 КЖ.И.03.500	НК35а-1-1-а	1	1790 кг
-01	НК35а-1-1-е	2	1790 кг

ГИП	Любимский	
Нач. отд.	Любимский	
К. конструктор	Петровская	
Н. контр.	Любимский	
Рук. гр.	Гарбуз	
Инж.	Калегаев	
Техник	Петровская	

ТП 903-1-224.86 КЖ.И.03.500.1

Колонна (НК35а-1-1-а, НК35а-1-1-е)

Стадия	Масса	Масштаб
Р	См. табл.	
Лист 1	Листов 1	

ЛАТГИПРОПРОМ

Копировал

Формат А3

21534-26

Типовой проект 903-1-224.86 Альбом 5.4

Инв. № подл. | Подпись и дата | Взам. инв. №

Альбом 5.4

Типовой проект 903-1-224.86

Рис. 2

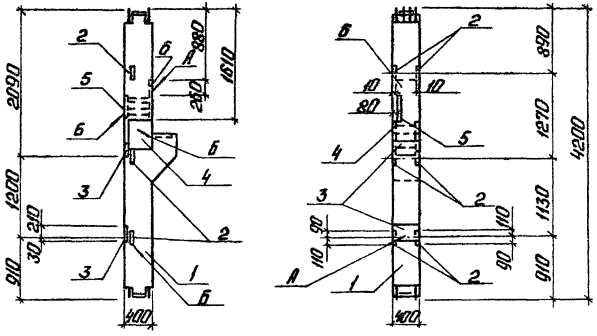

Рис. 1

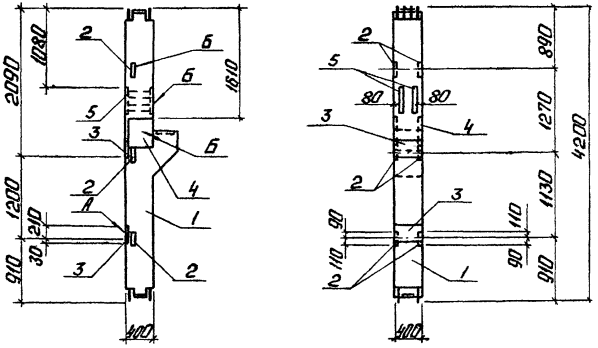

Формат	Зона	Поз.	Обозначение	Наименование	Кол.	Кол.	Примечание
					–	01	
				Документация			
А3			ТП 903-1-224.86 КЖ.1.И.ТУ	Технические условия			
				Сборочные единицы			
А3		1	ТП 903-1-224.86 КЖ.И.03.500	НК35а-1-1	1	1	
			Дополнительные	закладные изделия			
А3		2	с.1.420-12 в.5 лист 8	М42	6	6	2,2 кг
А3		3	с.1.420-12 в.5 лист 2	М12	2	2	12,3 кг
А3		4	ТП 903-1-224.86 КЖ.И.03.512	МН-1	1	1	64,6 кг
А3		5	с.1.420-12 в.5 лист 4	М19	2	1	16,8 кг
А3		6	с.1.420-12 в.5 лист 8	М43	–	1	12,6 кг

Ведомость расхода стали на дополнительные закладные детали, в кг

Марка элемента	Изделия закладные									Всего
	Арматура класса					Прокат марки				
	А III					В ст 3 кп 2				
	ГОСТ 5781-82*					ГОСТ 19903-74*				
	ф10	ф12	ф16	ф25	Итого	-δ=10	-δ=12	-δ=20	Итого	
НК35а-1-1-в	0,4	3,6	16,1	9,0	29,1	9,6	37,9	55,2	102,7	131,8
НК35а-1-1-б	0,4	3,6	19,0	9,0	32,0	9,6	39,2	55,2	104,0	136,0

Обозначение	Марка	Рис.	Масса
Т.П.903-1-224.86 кж.1.И.03.500.2 Ал.5.4	НК35а-1-1-б	1	1790 кг
-01	НК35а-1-1-в	2	1790 кг

ГИП	Надбальский	
Нач. отд.	Новожилова	
Н. контр.	Андриевская	
Гл. конст.	Андриевская	
Рук. гр.	Бобрук	
Инж.	Калетов	
Техник	Островская	

ТП 903-1-224.86 КЖ.И.03.500.2

Колонна (НК35а-1-1-б / НК35а-1-1-в)

Стадия	Масса	Масштаб
Р	см. табл.	

Лист | Листов 1

ЛАТГИПРОПРОМ

Инв. № подл. | Подп. и дата | Взам. инв. №

Копировал: Ф. Ю.

Формат А3

21534-26

Альбом 5.4

Типовой проект 903-1-224.86

Рис. 1

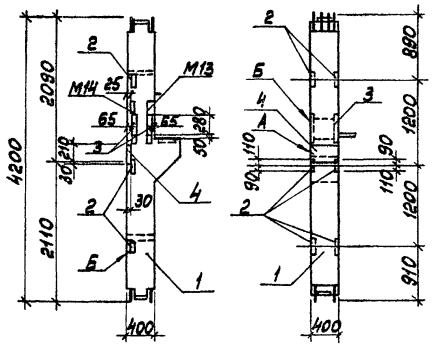

Рис. 2

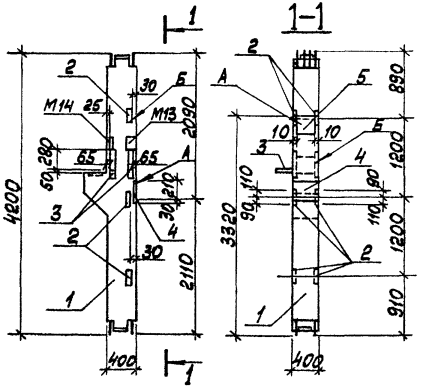

Форм.	Зона	Поз.	Обозначение	Наименование	Кол. на испол.		Примечание
					—	01	
				Документация			
А3			ТП 903-1-224.86 КЖ.И.ТУ	Технические условия			
				Сборочные единицы			
А3		1	ТП 903-1-224.86 Ал.5.4 КЖ.И.03.500	НК35а-1-1	1	1	
			Дополнительные	закладные изделия			
А3		2	С. 1.420-12 в.5 лист 8	М42	6	6	2,2кг
А3		3	С. 1.420-12 в.5 лист 3	М18	2	2	21,2кг
А3		4	С. 1.420-12 в.5 лист 2	М12	1	1	12,3кг
А3		5	С. 1.420-12 в.5 лист 8	М43		1	12,6кг

Обозначение	Марка	Рис.	Масса
ТП 903-1-224.86 Ал. 5.4 КЖ.И.03.500.3	НК35а-1-1-г	1	1790кг
-01	НК35а-1-1-д	2	1790кг

Ведомость расхода стали на дополнительные закладные детали на элемент, в кг

Марка элемента	Изделия закладные							Всего
	Арматура класса		Прокат марки					
	А III		ВСТ3 кп2					
	ГОСТ 5781-82*		ГОСТ 19903-74*				ГОСТ 6509-72	
	ф12	ф16	-δ=10	-δ=12	-δ=18	-δ=25	100×12	
НК35а-1-1-г	3,6	3,3	9,6	25,6	5,6	17,6	2,6	67,9
НК35а-1-1-д	3,6	6,6	9,6	34,9	5,6	17,6	2,6	80,5

ГИП	Нидбальский		
Нач.отд.	Новожилова		
Н.контр.	Алясова		
Гл.конст.	Андриевский		
Рук.гр.	Бобрук		
Инж.	Калетов		
Техник	Островская		

ТП 903-1-224.86 КЖ.И.03.500.3

Колонна (НК35а-1-1-г / НК35а-1-1-д)

Стадия	Масса	Масштаб
Р	см. табл.	

Лист | Листов 1

ЛАТГИПРОПРОМ

Копировал [signature] Формат А3

21534-26

Инв. № подл. | Подп. и дата | Взам. инв. №

Альбом 5.4

Типовой проект 903-1-224.86

Рис. 1

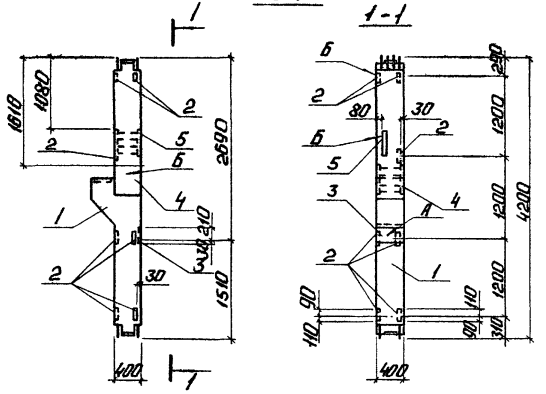

Рис. 2

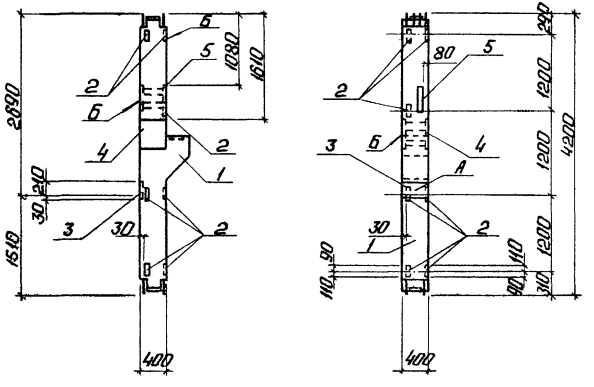

Формат	Зона	Поз.	Обозначение	Наименование	Кол. на ст. ТП 903-1-224.86 КЖ.И.03.500.4 –	01	Примечание
				Документация			
А3			ТП 903-1-224.86 КЖ.И.ТУ	Технические условия			
				Сборочные единицы			
А3		1	ТП 903-1-224.86 КЖ.И.03.500	НК 35а-1-1	1	1	
			Дополнительные	закладные изделия			
А3		2	с.1.420-12 В.5 лист 8	М42	7	7	2,2 кг
А3		3	с.1.420-12 В.5 лист 2	М12	1	1	12,3 кг
А3		4	ТП 903-1-224.86 КЖ.И.03.512	МН-1	1	1	64,6 кг
А3		5	с.1.420-12 В.5 лист 4	М19	1	1	16,8 кг

Ведомость расхода стали на дополнительные закладные детали на элемент в кг

Марка элемента	Изделия закладные							Всего
	Арматура класса А III				Прокат марки ВСт3 КП2			
	ГОСТ 5781-82*				ГОСТ 19903-74*			
	ф10	ф12	ф16	ф25	-δ=10	-δ=12	-δ=20	
НК35а-1-1-Ж	0,4	4,2	9,5	9,0	11,2	19,6	55,2	109,1
НК35а-1-1-И	0,4	4,2	9,5	9,0	11,2	19,6	55,2	109,1

Обозначение	Марка	Рис.	Масса
ТП 903-1-224.86 КЖ.И.03.500.4	НК35а-1-1-И	1	1790 кг
-01	НК35а-1-1-Ж	2	1790 кг

ГИП	Надольский		
Нач. отд.	Новожилова		
Н. контр.	Андриевская		
Гл. конст.	Андриевская		
Рук. гр.	Бабрук		
Инж.	Калетов		
Техник	Островская		

ТП 903-1-224.86 КЖ.И.03.500.4

Колонна (НК35а-1-1-Ж, НК35а-1-1-И)

Стадия	Масса	Масштаб
Р	См. табл.	

Лист | Листов 1

ЛАТГИПРОПРОМ

Копировал: Ф. Ф.

Формат А3

21534-26

Инв. № подл. | Подп. и дата | Взам. инв. №

Альбом 5.4

Типовой проект 903-1-224.86

Инв.№подл. | Подп. и дата | Взам.инв.№

Рис.1

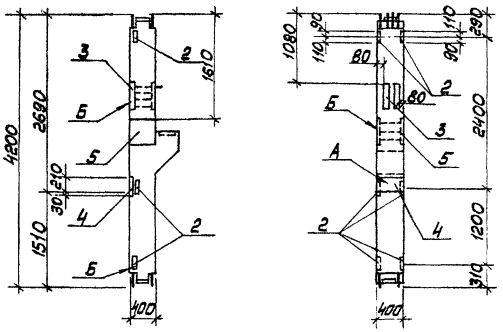

Рис.2

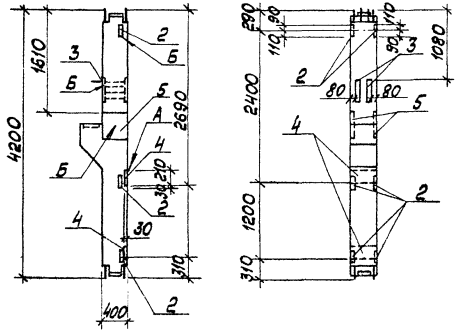

Форм.	Зона	Поз.	Обозначение	Наименование	Кол. на марку		Примечание
					—	01	
				Документация			
А3			ТП 903-1-224.86 Ал.5.4 КЖ.И.ТУ	Технические условия			
				Сборочные единицы			
А3		1	ТП 903-1-224.86 Ал.5.4 КЖ.И.03.500	НК 35а-1-1	1	1	
				Дополнительные закладные изделия			
А3		2	С 1.420-12 в.5 лист 8	М42	6	6	2,2 кг
А3		3	С 1.420-12 в.5 лист 4	М19	2	1	16,8 кг
А3		4	С 1.420-12 в.5 лист 2	М12	1	2	12,3 кг
А3		5	ТП 903-1-224.86 Ал.5.4 КЖ.И.03.512	МН-1	1	1	64,6 кг

Ведомость расхода стали на дополнительные закладные детали на элемент, в кг

Марка элемента	Изделия закладные							Всего
	Арматура класса A III				Прокат марки Вст3 кп2			
	ГОСТ 5781-82*				ГОСТ 19903-74*			
	ф10	ф12	ф16	ф25	δ=10	δ=12	δ=20	Итого
НК 35а-1-1-К	0,4	3,6	15,7	9,0	9,6	30,2	55,2	123,7
НК 35а-1-1-Л	0,4	3,6	12,8	9,0	9,6	28,6	55,2	119,2

Обозначение	Марка	Рис.	Масса
ТП 903-1-224.86 Ал.5.4 КЖ.И.03.500.2	НК 35а-1-1-К	1	1790 кг
-01	НК 35а-1-1-Л	2	1790 кг

ГИП	Кибальский	
Нач.отд	Новожилова	
Н.контр.	Алясова	
Гл.конст.	Андреевская	
Рук.гр.	Бобрик	
Инж.	Калетов	
Техник	Островская	

ТП 903-1-224.86 КЖ.И.03.500.5

Колонна (НК 35а-1-1-К) (НК 35а-1-1-Л)

Стадия	Масса	Масштаб
Р	см. табл.	

Лист 1 Листов 1

ЛАТГИПРОПРОМ

Копировал Маис Формат А3

21534-26

Типовой проект 903-1-224.86 Альбом 5.4

Рис.1

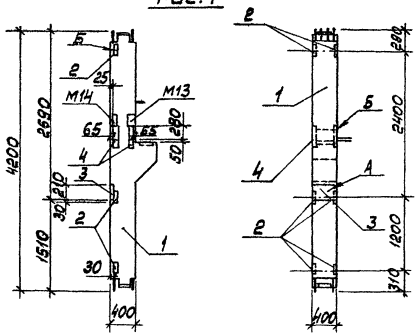

Рис.2

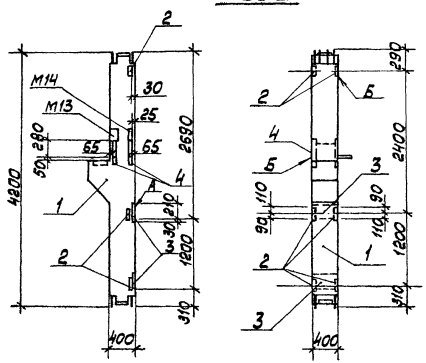

Форм.	Зона	Поз.	Обозначение	Наименование	Кол. на испол. тп 903-1-224.86 кж.и.03.500.6 —	01	Примечание
				Документация			
А3			тп 903-1-224.86 кж.и.ту	Технические условия			
				Сборочные единицы			
А3		1	тп 903-1-224.86 Ал. 5.4 кж.и.03.500	НК 35а-1-1	1	1	
			Дополнительные	закладные изделия			
А3		2	с. 1.420-12 в.5 лист 8	М42	6	6	2,2 кг
А3		3	с. 1.420-12 в.5 лист 2	М12	1	2	12,3 кг
А3		4	с. 1.420-12 в.5 лист 3	М18	2	2	21,2 кг

Обозначение	Марка	Рис.	Масса
тп 903-1-224.86 Ал. 5.4 кж.и.03.500.6	НК35а-1-1-М	1	1790 кг
01	НК35а-1-1-Н	2	1790 кг

Ведомость расхода стали на дополнительные закладные детали на элемент, в кг

Марка элемента	Изделия закладные							Всего
	Арматура класса А III		Прокат марки В Ст3 кп 2					
	ГОСТ 5781-82*		ГОСТ 19903-74*				ГОСТ 8509.72*	
	ф12	ф16	-δ=10	-δ=12	-δ=18	-δ=25	1100×12	
НК 35а-1-1-М	3,6	3,3	9,6	25,6	5,6	17,6	2,6	67,9
НК 35а-1-1-Н	3,6	6,6	9,6	34,6	5,6	17,6	2,6	80,2

ГИП	Нибальский		
Нач.отд.	Новожилова		
Н.контр.	Алясова		
Гл.конст.	Андриевская		
Рук.гр.	Бобрук		
Инж.	Калетов		
Техник	Островская		

тп 903-1-224.86 КЖ. И.03.500.6

Колонна (НК 35а-1-1-м / НК 35а-1-1-н)

Стадия	Масса	Масштаб
Р	см. табл.	

Лист | Листов 1

ЛАТГИПРОПРОМ

Копировал [signature]

формат А3

21534-26

Инв.№ подл. | Подп. и дата | Взам.инв.№

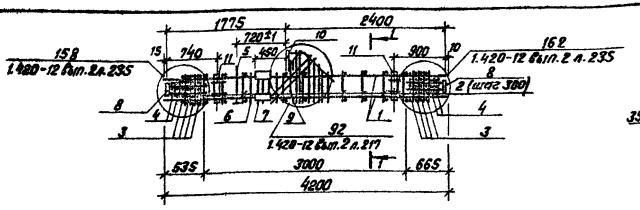

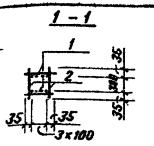

Ведомость расхода стали на элемент, кг

Марка элемента	Изделия арматурные							Изделия закладные																					Общий расход
	Арматура класса						Всего	Арматура класса							Прокат марки													Всего	
	А-I			А-III				А-III							В ст3 кп2														
	гост 5781-82*			гост 5781-82*				гост 5781-82*							гост 19903-74*					гост 5915-70*		гост 10704-76*		гост 8509-72*		гост 8510-72*			
	ф8	ф12	Итого	ф10	ф12	ф25		ф12	ф16	ф18	ф20	ф28	ф36	Итого	-δ=10	-δ=12	-δ=16	-δ=25	Итого	Гайка М16	Итого	-dy=40	Итого	L45×5	Итого	L63×40×8	Итого		
Каркас пространственный	12,1	2,7	14,8	20,4	4,3	126,8	166,3	2,2	3,7	8,8	0,9	5,8	12,0	33,4	7,9	10,2	7,6	11,0	36,7	1,1	1,1	2,8	2,8	2,6	2,6	4,5	4,5	81,1	247,4

Формат	Зона	Поз.	Обозначение	Наименование	Кол.	Примечание
А3		5	1.420-12 в.5 л.2	М5	1	23,0 кг
А3		6	1.420-12 в.5 л.2	М13	1	9,0 кг
А3		7	1.420-12 в.5 л.3	М14	1	6,0 кг
А3		8	1.420-12 в.5 л.8	М48	2	8,6 кг
А3		9	1.420-12 в.5 л.8	М40	1	6,7 кг
А3		10	1.420-12 в.5 л.9	М50	1	14,2 кг
А3		11	1.420-12 в.5 л.3	М16	2	2,5 кг
				Детали		
А3		2	1.420-12 в.2 ч.2 л.250	ф8 А I гост 5781-82* ℓ=370	22	0,15 кг
А3		75	1.420-12 в.2 ч.2 л.250	ф12 А I гост 5781-82* ℓ=370	8	0,33 кг
А3		77	1.420-12 в.2 ч.2 л.248	ф12 А III гост 5781-82* ℓ=1070	1	0,9 кг
А3		78	1.420-12 в.2 ч.2 л.248	ф12 А III гост 5781-82* ℓ=1900	2	1,7 кг
А3		79	1.420-12 в.2 ч.2 л.248	ф8 А I гост 5781-82* ℓ=2140	2	0,8 кг
А3		80	1.420-12 в.2 ч.2 л.248	ф8 А I гост 5781-82* ℓ=2080	1	0,8 кг
А3		81	1.420-12 в.2 ч.2 л.248	ф8 А I гост 5781-82* ℓ=1880	1	0,7 кг
А3		82	1.420-12 в.2 ч.2 л.248	ф8 А I гост 5781-82* ℓ=1700	1	0,7 кг
А3		83	1.420-12 в.2 ч.2 л.248	ф8 А I гост 5781-82* ℓ=1510	1	0,6 кг

Формат	Зона	Поз.	Обозначение	Наименование	Кол.	Примечание
				Документация		
А3			1.420-12 в.0-1	Конструкции многоэтажных производственных зданий с сетками колонн 6×6 и 9×6 м		
А3			1.420-12 в.2 л.188	Железобетонные колонны с применением стыков на ванной сварке, высоты этажей 4,8 и 6,0 м		
				Сборочные единицы		
А4		1	ТП 903-1-224.86 КЖ.И.03.511	Каркас плоский	2	65,6 кг
А3		3	1.420-12 в.24.2 л.247	Сетка С1	8	2,0 кг
А3		4	1.420-12 в.24.2 л.247	Сетка С3	4	1,1 кг
				Изделия закладные		

ГИП	Нидальский	
Нач.отд.	Новожилова	
Н.контр.	Андриевская	
Гл.констр.	Андриевская	
Рук.гр.	Бобрук	
Инж.	Калетов	

ТП 903-1-224.86 КЖ.И.03.510

Каркас пространственный

Стадия	Масса	Масштаб
Р	см. табл.	

Лист | Листов 1

ЛАТГИПРОПРОМ

Копировал В.Бур

Формат А3

21534-26

Альбом 5.4

Типовой проект 903-1-224.86

Инв.№ подл. | Подпись и дата | Взам.инв.№

Типовой проект 903-1-224.86 Альбом 5.4

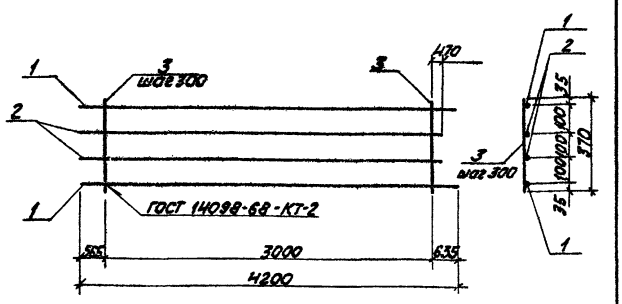

Формат	Зона	Поз.	Обозначение	Наименование	Кол.	Примечание
				Документация		
А3			ТП 903-1-224.86 КЖ.И.ТУ	Технические условия		
				Детали		
Б4		1	ТП 903-1-224.86 КЖ.И.03.511.1	Ф25А III ГОСТ 5781-82* l=4200	2	16,2 кг
Б4		2	-01	Ф25А III ГОСТ 5781-82* l=4035	2	15,5 кг
Б4		3	-02	Ф8А I ГОСТ 5781-82* l=370	11	0,2 кг

Взам. инв. № | Подпись и дата | Инв. № подл.

ТП 903-1-224.86 КЖ И.03.511

ГИП	Нидбальский	
Нач.отд.	Новожилова	
Н.контр.	Андриевская	
Гл.контр.	Андриевская	
Рук.гр.	Бобрик	
Инж.	Капетов	
Техник	Островская	

Каркас плоский

Стадия	Масса	Масштаб
Р	65,6 кг	

Лист | Листов 1

ЛАТГИПРОПРОМ

Копировал | формат А4

Типовой проект 903-1-224.86 Альбом 5.4

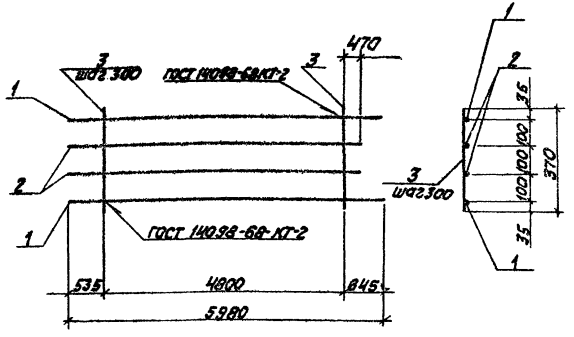

Формат	Зона	Поз.	Обозначение	Наименование	Кол.	Примечание
				Документация		
А3			ТП 903-1-224.86 КЖ.И.ТУ	Технические условия		
				Детали		
Б4		1	ТП 903-1-224.86 КЖ И.03.611.1	Ф25А III ГОСТ 5781-82* l=5890	2	22,5 кг
Б4		2	-01	Ф25А III ГОСТ 5781-82* l=5725	2	22,0 кг
Б4		3	-02	Ф8А I ГОСТ 5781-82* l=370	17	0,2 кг

Взам. инв. № | Подпись и дата | Инв. № подл.

ТП 903-1-224.86 КЖ И.03.611

ГИП	Нидбальский	
Нач.отд.	Новожилова	
Н.контр.	Андриевская	
Гл.контр.	Андриевская	
Рук.гр.	Бобрик	
Инж.	Капетов	
Техник	Островская	

Каркас плоский

Стадия	Масса	Масштаб
Р	92,4 кг	

Лист | Листов 1

ЛАТГИПРОПРОМ

Копировал | формат А4

21534-26

Альбом 5.4

Типовой проект 903-1-224.86

Инв.№подл. | Подп. и дата | Взам.инв.№

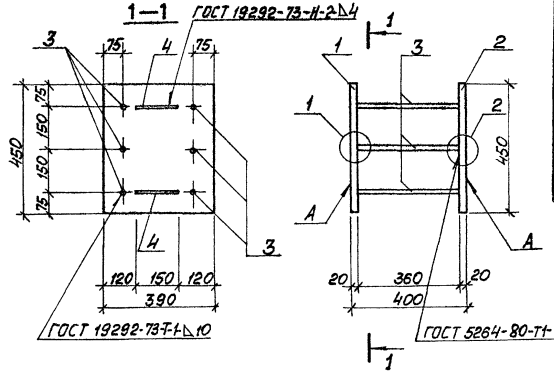

Форм.	Зона	Поз.	Обозначение	Наименование	Кол.	Приме-чание
				Документация		
А4			ТП 903-1-224.86 ал.5.4 КЖ.И.ТУ	Технические условия		
				Детали		
Б4		1	ТП 903-1-224.86 ал.5.4 КЖ.И.512.1	Лист 6-ПН-20 ГОСТ 19903-74* Вст3кп2-ГОСТ 14637-79	1	27.6 кг
Б4		2	-01	Лист 6-ПН-20 ГОСТ 19903-74* 6 ст 3 кп 2 ГОСТ 14637-79	1	27.6 кг
Б4		3	ТП 903-1-224.86 ал.5.4 КЖ.И.512.2	ф25А III ГОСТ 5781-82* ℓ-330	6	1.5 кг
Б4		4	-01	ф10А III ГОСТ 5781-82* ℓ-150	4	0.1 кг

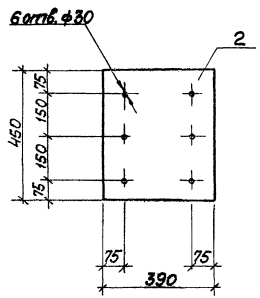

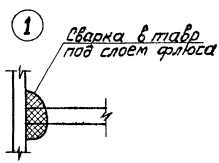

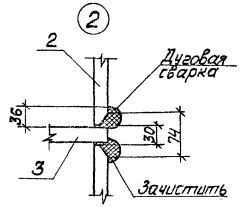

					ТП 903-1-224.86		КЖ.И.512
ГИП	Недальский			Изделие закладное МН-1	Стадия	Масса	Масштаб
Нач.отд	Новожилова				Р	64.6 кг	
Н.контр.	Андриевская				Лист	Листов 1	
Гл.констр.	Андриевская				ЛАТГИПРОПРОМ		
Рук.гр.	Бобрик						
Инж.	Калеттов						
Техник	Островская						

Копировал Иванс

Формат А3

21534-26

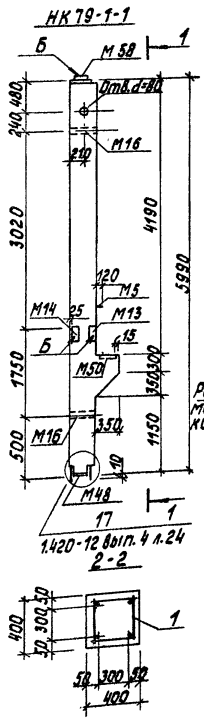

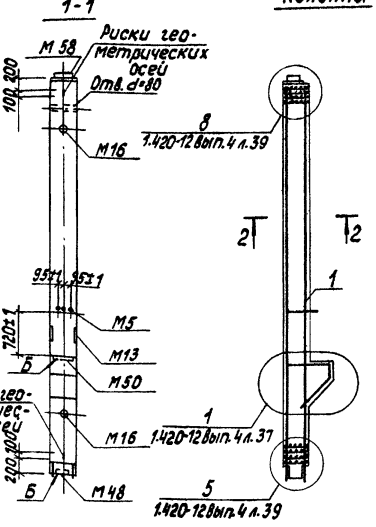

Армирование колонны

Формат	Зона	Поз.	Обозначение	Наименование	Кол.	Примечание
				Документация		
А3			1.420-12 в. 0-1	Конструкции многоэтажных производственных зданий с сетками колонн 6х6 и 9х6 м		
А3			1.420-12 в.4	Железобетонные колонны верхних этажей с применением стыков на ванной сварке. Высоты этажей 3,6м; 4,8м; 6,0м.		
А3			ТП 903-1-224.86 КЖ.И.ТУ	Технические условия.		
				Сборочные единицы		
А3		1	ТП 903-1-224.86 Ал.5.4 КЖ.И.03.610	Каркас пространственный	1	217,9 кг
				Материалы		
		2		Бетон М400 ГОСТ 7473-76	0,97	м³

Колонну НК 79-1-1 изготовить по данному чертежу в типовой опалубке колонны К79-1-1 по серии 1.420-12 в.4.

ГИП	Жабольский		
Нач.отд.	Новожилова		
Н.контр.	Вершинская		
Гл.констр.	Вершинская		
Рук.гр.	Бобрик		
Инж.	Калетов		

ТП 903-1-224.86 КЖ И.03.600

Колонна НК 79-1-1

Стадия	Масса	Масштаб
Р	2,4 т	
Лист	Листов 1	

ЛАТГИПРОПРОМ

Копировал

Формат А3

21534-126

Инв.№ подл. | Подпись и дата | Взам.инв.№

Альбом 5.4

Типовой проект 903-1-224.86

Рис. 2

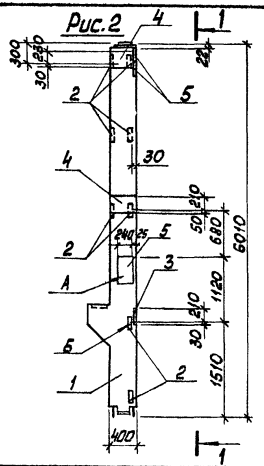

1—1

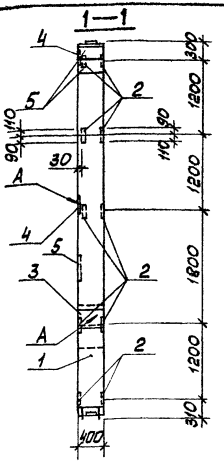

Рис. 1

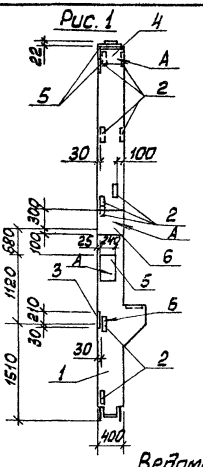

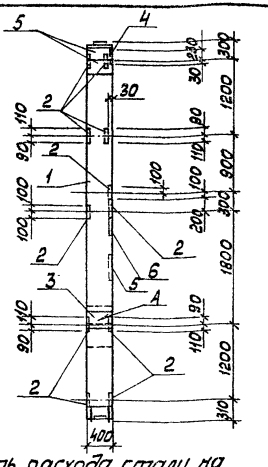

Обозначение	Марка	Рис	Масса
ТП 903-1-224.86 Ал.5.4 КЖ.И.03.600.1	НК79-1-1-б	1	2400кг
-01	НК79-1-1-г	2	2400кг

Форм.	Зона	Поз.	Обозначение	Наименование	Кол. на испол. ТП 903-1-КЖ.И.03.600.1 —	01	Примечание
				Документация			
А3			ТП 903-1-224.86 Ал.5.4 КЖ.И.ТУ	Технические условия			
				Сборочные единицы			
А3		1	ТП 903-1-224.86 Ал.5.4 КЖ.И.03.600	НК 79-1-1	1	1	
				Дополнительные закладные детали			
А3		2	С. 1.420-12 в.5 лист 8	М42	11	10	2,2кг
А3		3	С. 1.420-12 в.5 лист 2	М12	1	1	12,3кг
А3		4	С. 1.420-12 в.5 лист 8	М43	1	2	12,6кг
А3		5	С. 1.420-12 в.5 лист 10	М56	3	3	12,3кг
А3		6	С. 1.438.1-3 в.1 стр.35	МД1	1	—	42,8кг

Ведомость расхода стали на дополнительные закладные детали, в кг

Марка элемента	Изделия закладные								Всего
	Арматура класса				Прокат марки				
	А III			А I	В ст3 кп2				
	ГОСТ 5781-82*				ГОСТ 19903-74*			ГОСТ 5915-70*	
	ф12	ф16	ф25	ф10	-б=10	-б=12	-б=20	Гайка М24	
НК79-1-1-г	6,0	19,8			16,0	54,6			96,4
НК79-1-1-б	6,6	16,5	8,1	0,2	17,6	45,3	33,9	0,6	128,8

ГИП	Нидбальский		
Нач.отд.	Новожилова		
Н.контр.	Андриевская		
Гл.конст.	Андриевская		
Рук.гр.	Бобрук		
Инж.	Калетов		
Техник	Островская		

ТП 903-1-224.86 КЖ.И.03.600.1

Колонна (НК79-1-1-б, НК79-1-1-г)

Стадия	Масса	Масштаб
Р	см. табл.	

Лист | Листов 1

ЛАТГИПРОПРОМ

Инв. № подл. | Подп. и дата | Взам. инв. №

Копировал [signature] Формат А3

01534-06

Типовой проект 903-1-224.86 Альбом 5.4

Рис. 2

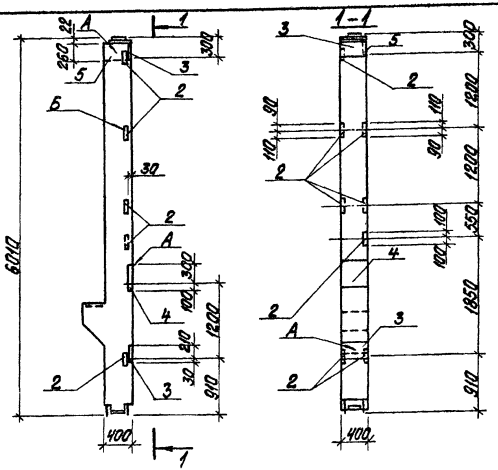

Рис. 1

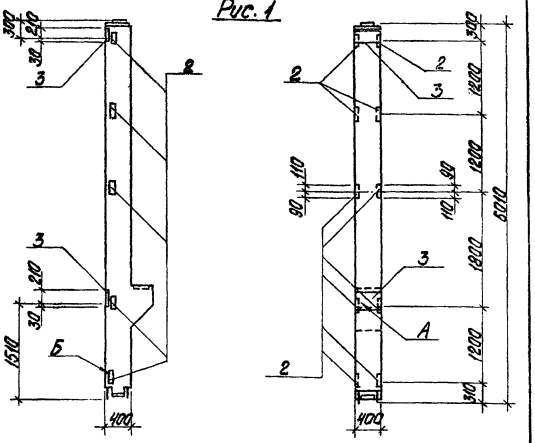

Обозначение	Марка	Рис.	Масса
ТП 903-1-224.86 Кж.И.03.600.2	НК79-1-1-в	1	2400 кг
-01	НК79-1-1-е	2	2400 кг

Формат	Зона	Поз.	Обозначение	Наименование	Кол. на испол. ТП903-1-224.86 Кж.И.03.600.2 —	01	Примечание
				Документация			
А3			ТП903-1-224.86 Кж.И.ТУ	Технические условия			
				Сборочные единицы			
А3		1	ТП903-1-224.86 Кж.И.03.600	НК79-1-1	1	1	
				Дополнительные закладные детали			
А3		2	С.1.420-12 В.5 лист 8	М42	10	8	2,2 кг
А3		3	С.1.420-12 В.5 лист 2	М12	2	2	12,3 кг
А3		4	С.1.438.1-3 В.1 стр. 35	МД1	—	1	42,8 кг
А3		5	С.1.420-12 В.5 лист 8	М43	—	1	12,6 кг

Ведомость расхода стали на дополнительные закладные детали, в кг

Марка элемента	Изделия закладные								Всего
	Арматура класса				Прокат марки				
	А III			А I	ВСт3 кп2				
	ГОСТ 5781-82*				ГОСТ 19903-74*			ГОСТ 5915-78	
	Ф12	Ф16	Ф25	Ф10	-б=10	-б=12	-б=20	Гайка М24	
НК79-1-1-е	6,0	6,6	8,1	0,2	16,0	18,0	33,9	0,6	89,4
НК79-1-1-в	4,8	9,9			12,8	27,3			54,8

ГИП	Нидбальский		
Нач. отд.	Новожилова		
Н. контр.	Андриевская		
Гл. конст.	Андриевская		
Рук. гр.	Бобрик		
Инж.	Калетов		
Техник	Островская		

ТП 903-1-224.86 КЖ.И.03.600.2

Колонна (НК79-1-1-в, НК79-1-1-е)

Стадия	Масса	Масштаб
Р	См. табл.	

Лист | Лист 1

ЛАТГИПРОПРОМ

Инв. № подл. | Подпись и дата | Взам. инв. №

Копировал

Формат А3

21534-26

Альбом 5.4

Типовой проект 903-1-224.86

Инв.№подл. | Подпись и дата | Взам.инв.№

Рис. 1

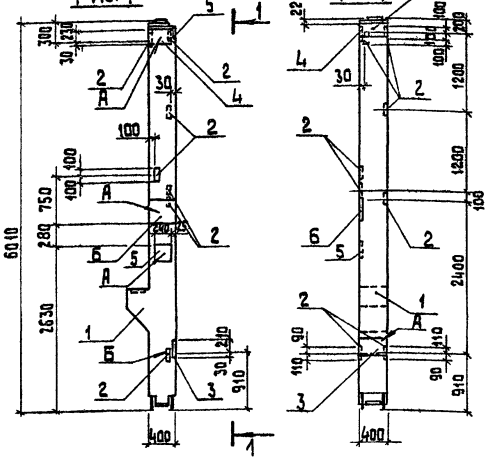

Рис. 2

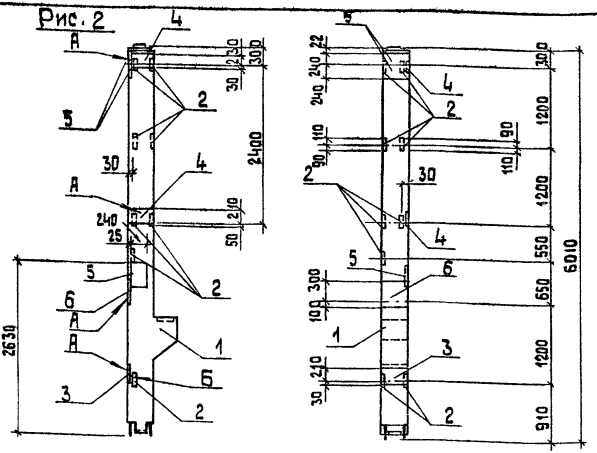

Обозначение	Марка	Рис.	Масса
ТП 903-1-224.86 КЖ.И.03.600.3	НК 79-1-1-а	1	2400 кг
-01	НК 79-1-1-д	2	2400 кг

Ведомость расхода стали на дополнительные закладные детали, в кг

Марка элемента	Изделия закладные								Всего
	Арматура класса				Прокат марки				
	AIII			AI	Вст3кп2				
	ГОСТ 5781-82*				ГОСТ 19903-74*			ГОСТ 535-79*	
	ф12	ф16	ф25	ф10	-б=10	-б=12	б=20	гайка М24	
НК 79-1-1-а	4,8	9,9	11,4	0,2	12,8	36,3	33,9	0,6	109,9
НК 79-1-1-д	5,4	13,2	11,4	0,2	14,4	45,6	33,9	0,6	124,7

Формат	Зона	Поз.	Обозначение	Наименование	Кол. на изд. по ТП 903-1-224.86 —	01	Приме-чание
				Документация			
А3			ТП 903-1-224.86 КЖ.И.ТЧ	Технические условия			
				Сборочные единицы			
А3		1	ТП 903-1-224.86 КЖ.И.03.600	НК 79-1-1	1	1	
				Дополнительные	Закладные детали		
А3		2	с. 1.420-12 В.5 лист 8	М42	8	9	2,2 кг
А3		3	с. 1.420-12 В.5 лист 2	М12	1	1	12,3 кг
А3		4	с. 1.420-12 В.5 лист 8	М43	1	2	12,6 кг
А3		5	с. 1.420-12 В.5 лист 10	М56	2	3	12,3 кг
А3		6	с. 1.438.1-3 В.1 стр.35	МД1	1	1	42,8 кг

ГИП	Мисальский	
Нач.отд.	Новожилова	
Н.контр.	Андриевская	
Гл.конст.	Андриевская	
Рук.гр.	Бобрик	
Инж.	Калетав	
Техник	Островская	

ТП 903-1-224.86 КЖ.И.03.600.3

Колонна (НК 79-1-1-а, НК 79-1-1-д)

Стадия	Масса	Масштаб
Р	см. табл.	

Лист | Листов 1

ЛАТГИПРОПРОМ

Копировал

Формат А3

21534-26

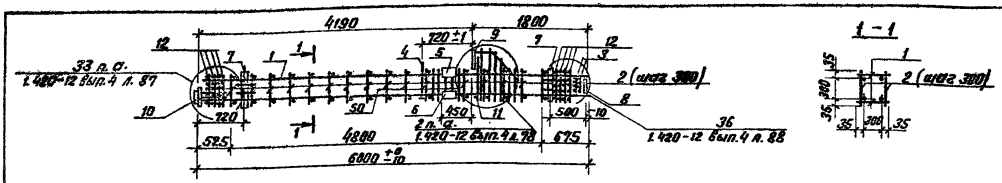

Ведомость расхода стали на элемент, кг

Марка элемента	Изделия арматурные							Изделия закладные																					Общий расход
	Арматура класса						Всего	Арматура класса							Прокат марки														
	А-II			А-III				А-III							В ст.3 кп 2														
	ГОСТ 5781-82*			ГОСТ 5781-82*				ГОСТ 5781-82*							ГОСТ 19903-74*					ГОСТ 5915-70*		ГОСТ 10704-76*		ГОСТ 8509-72*		ГОСТ 8510-72*			
	ф8	ф12	Итого	ф10	ф12	ф25		ф12	ф16	ф18	ф20	ф28	ф36	Итого	-δ=10	-δ=12	-δ=16	-δ=25	Итого	Гайка М16	Итого	dy=40	Итого	∠45×5	Итого	∠63×5 ∠40×8	Итого		
Каркас пространственный	15,5	2,6	18,1	21,4	4,4	89,0	132,9	2,2	3,7	4,4	0,9	5,8	12,0	29,0	10,9	19,6	3,8	11,0	45,3	0,8	0,8	2,8	2,8	2,6	2,5	4,5	4,5	85,0	217,8

Формат	Зона	Поз.	Обозначение	Наименование	Кол.	Примечание
				Изделия закладные		
А3		4	1.420-12 в.5 л.2	М5	1	23,0 кг
А3		5	1.420-12 в.5 л.2	М13	1	9,0 кг
А3		6	1.420-12 в.5 л.3	М14	2	6,0 кг
А3		7	1.420-12 в.5 л.3	М16	1	2,5 кг
А3		8	1.420-12 в.5 л.8	М48	1	8,6 кг
А3		9	1.420-12 в.5 л.9	М50	1	14,2 кг
А3		10	1.420-12 в.5 л.10	М58	1	14,4 кг
А3		11	1.420-12 в.5 л.8	М40	1	6,7 кг
				Детали		
А3		50	1.420-12 в.4 л.96	ф12 А I ГОСТ 5781-82* ℓ=370	8	0,33 кг
А3		2	1.420-12 в.4 л.96	ф8 А I ГОСТ 5781-82* ℓ=370	34	0,15 кг
А3		27	1.420-12 в.4 л.96	ф12 А III ГОСТ 5781-82* ℓ=1070	1	0,95 кг
А3		28	1.420-12 в.4 л.96	ф12 А III ГОСТ 5781-82* ℓ=1900	2	1,7 кг
А3		29	1.420-12 в.4 л.96	ф8 А I ГОСТ 5781-82* ℓ=2140	2	0,8 кг
А3		30	1.420-12 в.4 л.96	ф8 А I ГОСТ 5781-82* ℓ=2080	1	0,8 кг
А3		31	1.420-12 в.4 л.96	ф8 А I ГОСТ 5781-82* ℓ=1880	1	0,7 кг
А3		32	1.420-12 в.4 л.96	ф8 А I ГОСТ 5781-82* ℓ=1700	1	0,7 кг
А3		33	1.420-12 в.4 л.96	ф8 А I ГОСТ 5781-82* ℓ=1510	1	0,6 кг

Формат	Зона	Поз.	Обозначение	Наименование	Кол.	Примечание
				Документация		
А3			1.420-12 в.0-1	Конструкции многоэтажных производственных зданий с сетками колонн 6×6 и 9×6 м.		
А3			1.420-12 в.4	Железобетонные колонны верхних этажей с применением стыков на ванной сварке.		
				Сборочные единицы		
А4		1	ТП 903-1-224.86 кж.и.03.611	Каркас плоский	2	48,8 кг
А3		12	1.420-12 в.4 л.93	Сетка С1	8	2,3 кг
А3		3	1.420-12 в.4 л.93	Сетка С3	2	1,5 кг

ГИП	Нидбальский	
Нач.отд.	Новожилова	
Н.контр.	Андриевская	
Гл.констр.	Бобрук	
Инж.	Колетов	

ТП 903-1-224.86 КЖ. И. 03. 610

Каркас пространственный

Стадия	Масса	Масштаб
Р	199,3 кг	
Лист	Листов 1	

ЛАТГИПРОПРОМ

Альбом 5.4

Типовой проект 903-1-

Инв.№ подл. | Подпись и дата | Взам.инв.№

Копировал В.Бугл

Формат А3

21534-

Альбом 54

Типовой проект 903-1-224.86

Инв.№ подл. | Подп. и дата | Взам.инв.№

Рис. 1

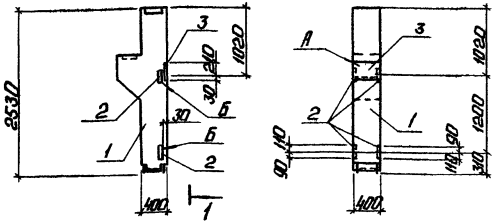

Рис. 2

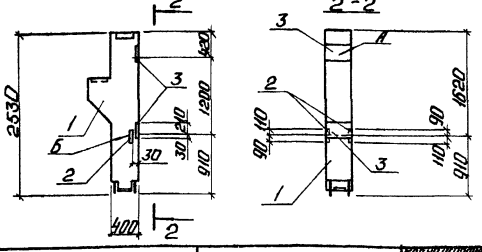

Рис. 3

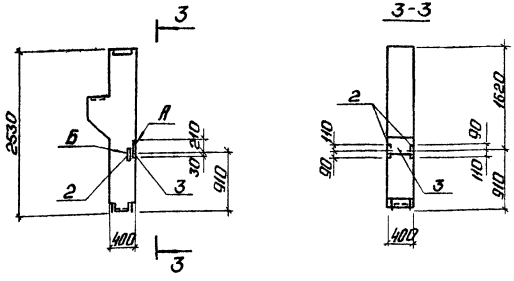

Обозначение	Марка	Рис.	Масса
ТП 903-1-224.86 КЖИ.03.700	К1а-1-2-а	1	1150кг
-01	К1а-1-2-б	2	1150кг
-02	К1а-1-2-в	3	1150кг

Ведомость расхода стали на дополнительные закладные элементы, в кг

Марка элемента	Изделия закладные: арматура класса A III, ГОСТ 5781-82*, ⌀12	⌀16	прокат марки Вст3кп2, ГОСТ 19903-74*, δ=10	δ=12	Всего
К1а-1-2-а	2,4		6,4		8,8
К1а-1-2-б	1,2	3,3	3,2	9,0	16,7
К1а-1-2-в	1,2		3,2		4,4

Формат	Зона	Поз.	Обозначение	Наименование	Сборочный чертеж КЖ.03.01	02	Примечание
				Документация			
				Конструкции многоэтажных производственных зданий. Сетка колонн 6×6, 9×6 м			
А3			с. 1.420-12 в.0-1				
А3			ТП 903-1-224.86 КЖИ. ТУ	Технические условия			
				Сборочные единицы			
А3		1	с. 1.420-12 в.1 лист 3	К1а-2-2	1	1	1	
				Дополнительные закладные элементы				
А3		2	с. 1.420-12 в.5 лист 8	М42	4	2	2	2,2 кг
А3		3	с. 1.420-12 в.5 лист 2	М12	—	1	—	12,3 кг

ГИП	Литвальский	
Нач.отд.	Литвакицкий	
Н.контр.	Андриевская	
Гл.конст.	Андриевская	
Рук.гр.	Бобрик	
Инж.	Колетов	
Техник	Устровская	

ТП 903-1-224.86 КЖ.И.03.700

Колонна (К1а-1-2-а, К1а-1-2-б, К1а-1-2-в)

Стадия	Масса	Масштаб
Р	См. табл.	
Лист	Листов 1	

ЛАТГИПРОПРОМ

Копировал: [illegible] Формат А3

21534-26

Типовой проект 903-1-224.86 Альбом 5.4

Рис. 2

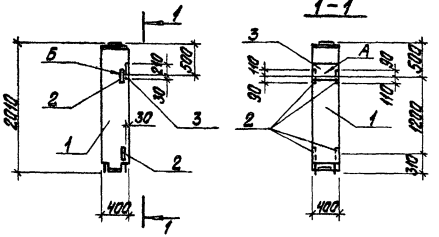

Рис. 1

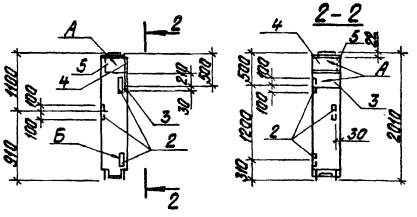

Рис. 3

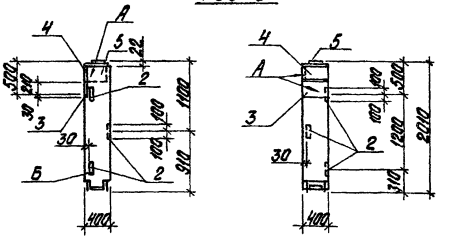

Обозначение	Марка	Рис.	Масса
ТП 903-1-224.86 КЖ.И.03.800.1	НК 78-1-1-а	1	800 кг
-01	НК 78-1-1-б	2	800 кг
-02	НК 78-1-1-в	3	800 кг

Ведомость расхода стали на дополнительные закладные детали, в кг

Марка элемента	Изделия закладные				Всего
	Арматурная сталь класса		Прокат марки		
	A III		ВСт3кп2		
	ГОСТ 5781-82*		ГОСТ 19903-74*		
	ф12	ф16	-5-10	-5-12	
НК 78-1-1-б	2,4	3,3	6,4	9,0	21,1
НК 78-1-1-а	1,8	9,8	4,8	27,3	43,7
НК 78-1-1-в	1,8	9,8	4,8	27,3	43,7

Формат	Зона	Поз.	Обозначение	Наименование	Кол. на элемент по ТП 903-1-224.86 —	01	02	Примечание
				Документация				
А3			ТП 903-1-224.86 КЖ.И.ТУ	Технические условия				
				Сборочные единицы				
А3		1	ТП 903-1-224.86 КЖ.И.03.800	НК 78-1-1	1	1	1	
				Дополнительные закладные детали				
А3		2	С.1.420-12 в.5 лист 8	М42	3	4	3	2,2 кг
А3		3	С.1.420-12 в.5 лист 2	М12	1	1	1	12,3 кг
А3		4	С.1.420-12 в.5 лист 10	М56	1	-	1	12,3 кг
А3		5	С.1.420-12 в.5 лист 10	М57	1	-	1	12,5 кг

Инв. № подл. | Подпись и дата | Взам. инв. №

ГИП	Кабельский		
Нач. отд.	Пономарев		
Н. контр.	Пономарев		
Рук. гр.	Кабельский		
Рук. гр.	Борисов		
Инж.	Кластров		
Техник	Ковалевская		

ТП 903-1-224.86 КЖ.И.03.800.1

Колонна (НК 78-1-1-а, НК 78-1-1-б, НК 78-1-1-в)

Стадия	Масса	Масштаб
Р	См. табл.	
Лист	Листов 1	

ЛАТГИПРОПРОМ

Копировал | Формат А3

01542-05

Типовой проект 903-1-224.86 Альбом 5.4

Рис. 2

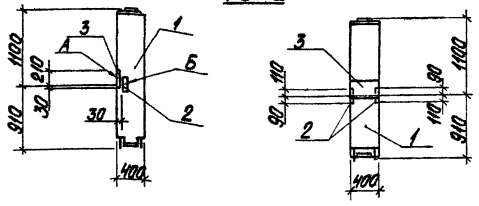

Рис. 3

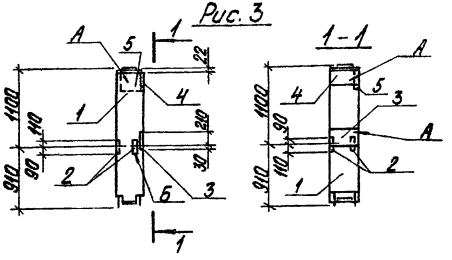

Рис. 1

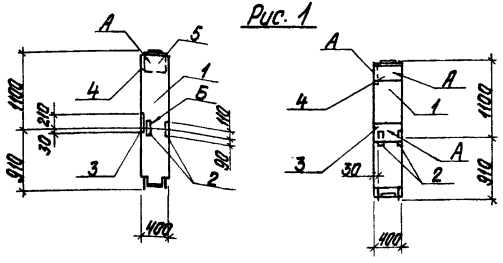

Обозначение	Марка	Рис.	Масса
ТП 903-1-224.86 КЖ.И.03.800.2	НК 78-1-1-г	1	800 кг
-01	НК 78-1-1-д	2	800 кг
-02	НК 78-1-1-е	3	800 кг

Ведомость расхода стали на дополнительные закладные детали, в кг

Марка элемента	Изделия закладные				Всего
	Арматура класса		Прокат марки		
	А3		ВСт3кп2		
	ГОСТ 5781-82*		ГОСТ 19903-74*		
	ф12	ф16	-δ=10	-δ=12	
НК 78-1-1-д	1,2	3,3	3,2	9,0	15,7
НК 78-1-1-г	1,2	9,8	3,2	27,3	41,5
НК 78-1-1-е	1,2	9,8	3,2	27,3	44,5

Формат	Зона	Поз.	Обозначение	Наименование	Кол. дет. к узлам по ТП 903-1-224.86 КЖ.И.03 Вып.2 —	01	02	Примечание
				Документация				
А3			ТП 903-1-224.86 КЖ.И.ТУ Ал.5.4	Технические условия				
А3			Сер. 1.420-12 В.0-1	Конструкции многогранных призм. Заводского сет. пол. 6х6 м				
				Сборочные единицы				
А3		1	ТП 903-1-224.86 КЖ.И.03.800	НК 78-1-1	1	1	1	
				Дополнительные закладные детали				
А3		2	С.1.420-12 В.5 лист 8	М 42	2	2	2	2,2 кг
А3		3	С.1.420-12 В.5 лист 2	М 12	1	1	1	12,3 кг
А3		4	С.1.420-12 В.5 лист 10	М 56	1	—	1	12,3 кг
А3		5	С.1.420-12 В.5 лист 10	М 57	1	—	1	12,5 кг

Инв. № подл. | Подпись и дата | Взам. инв. №

ГИП	Новожилов		
Нач. отд.	Новожилов		
Н. контр.	Андриевская		
Гл. констр.	Андриевская		
Рук. гр.	Бабарык		
Инж.	Халетов		
Техник	Островская		

ТП 903-1-224.86 КЖ.И.03.800.2

Колонна (НК 78-1-1-г, НК 78-1-1-д, НК 78-1-1-е)

Стадия	Масса	Масштаб
Р	См. табл.	
Лист	Листов 1	

ЛАТГИПРОПРОМ

Копировал

Формат А3

21534-26

Типовой проект 903-1-224.86 Альбом 5.4

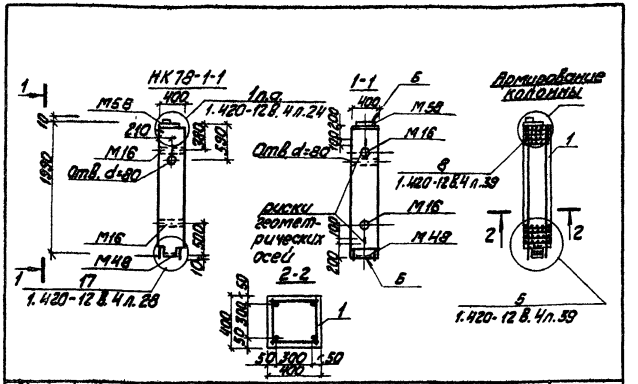

Формат	Зона	Поз.	Обозначение	Наименование	Кол.	Примечание
				Документация		
А3			1.420-12.8. 0-1	Конструкции многоэтажных производственных зданий с сетками колонн 6х6 и 6х9 м		
А3			1.420-12.8.4	Железобетонные колонны верхних этажей с применением стыков на ванной сварке высоты этажей 3,6; 4,8 и 6,0 м		
А3			ТП 903-1-224.86 КЖ.И.ТУ	Технические условия		
				Сборочные единицы		
А3		1	ТП 903-1-224.86 КЖ.И.03.810	Каркас пространственный	1	81,4 кг
				Материалы		
		2		Бетон М400 ГОСТ 7473-76	0,32	м³

Инв.№ подл. | Подпись и дата | Взам.инв.№

		ТП 903-1-224.86	КЖ.И.03.800
ГИП	Жидальский	Колонна НК18-1-1	Стадия: Р; Масса: 800 кг; Масштаб:
Нач.отд.	Новожилова		Лист: Листов 1
Н.контр.	Андреевская		ЛАТГИПРОПРОМ
Гл.конст.	Андреевская		
Рук.гр.	Бобрик		
Инж.	Калетав		

Копировал Формат А4

Типовой проект 903-1-224.86 Альбом 5.4

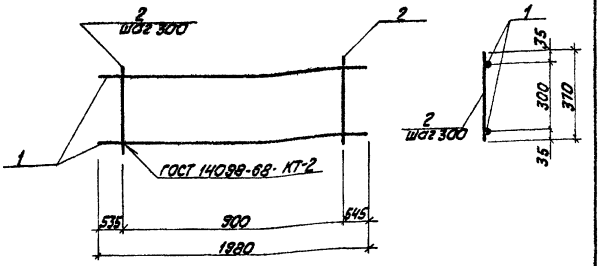

Формат	Зона	Поз.	Обозначение	Наименование	Кол.	Примечание
				Документация		
А3			ТП 903-1-224.86 КЖ.И.ТУ	Технические условия		
				Детали		
Б4		1	ТП 903-1-224.86 КЖ.И.03.811.1	ф25 А-III ГОСТ 5781-82* ℓ=1980	2	7,6 кг
Б4		2	-01	ф8 А1 ГОСТ 5781-82* ℓ=370	4	0,2 кг

Инв.№ подл. | Подпись и дата | Взам.инв.№

		ТП 903-1-224.86	КЖ.И.03.811
ГИП	Жидальский	Каркас плоский	Стадия: Р; Масса: 16,0 кг; Масштаб:
Нач.отд.	Новожилова		Лист: Листов 1
Н.контр.	Андреевская		ЛАТГИПРОПРОМ
Гл.конст.	Андреевская		
Рук.гр.	Бобрик		
Инж.	Калетав		
Техник	Островская		

Копировал Формат А4

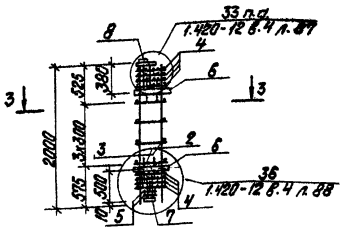

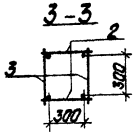

Формат	Зона	Поз.	Обозначение	Наименование	Кол.	Приме-чание
				Документация		
А3			1.420-12 В.0-1	Конструкции типовых сборных производственных зданий с сетками колонн 6х6 и 9х6 м		
А3			1.420-12 В.4	Железобетонные колонны двухэтажных с применением стыков на ванной сварке. Высоты этажей 3,6; 4,8 и 6,0 м		
				Сборочные единицы		
А3		3	ТП 903-1-224.86 КЖ.И.03.811 л.2	Каркас плоский	1	16,0 кг
				Сетки арматурные		
А3		4	1.420-12 В.4 л.93	С1	8	2,3 кг
А3		5	1.420-12 В.4 л.93	С3	2	1,5 кг
				Изделия закладные		
А3		6	1.420-12 В.5 л.3	М16	2	2,5 кг
А3		7	1.420-12 В.5 л.8	М48	1	8,6 кг
А3		8	1.420-12 В.5 л.10	М58	1	14,4 кг
				Детали		
А3		2	1.420-12 В.4 л.96	ф8 AI ГОСТ 5781-82* Р=370	4	0,15 кг

Ведомость расхода стали на элемент, кг

Марка элемента	Изделия арматурные								Изделия закладные												Общий расход
	Арматура класса							Всего	Арматура класса				Прокат марки							Всего	
	A-I			A-III					A-I				Вст3кп2								
	ГОСТ 5781-82*			ГОСТ 5781-82*					ГОСТ 5781-82*				ГОСТ 19903-74*				ГОСТ 5915-70*		ГОСТ 10704-75*		
	ф8			Итого	ф10	ф25	Итого		ф12	ф18		Итого	δ=10	δ=12	δ=16	Итого	Пластина М16	Итого	ду=40	Итого	
Каркас пространственный	1,6			1,6	21,4	30,4	51,8	53,4	4,1	4,4		8,5	3,0	9,4	3,8	16,2	0,5	0,5	2,8	2,8	28,0	81,4

				ТП 903-1-224.86 КЖ.И.03.810		
				Каркас пространственный	Стадия	Масса	Масштаб
					Р	См. табл.	
ГИП	Нибольский				Лист	Листов 1	
Нач. отд.	Набиуллова						
Н. контр.	Андриевская				ЛАТГИПРОПРОМ		
Гл. констр.	Андриевская						
Рук. гр.	Бобоник						
Инж.	Колетов						

Копировал

Формат А3

Типовой проект 903-1-224.86 Альбом 5.4

Рис. 1

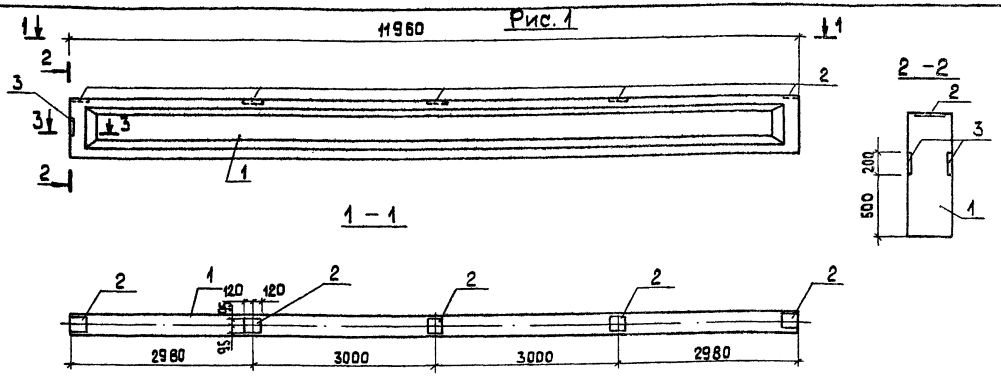

3 – 3

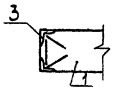

Обозначение	Марка	Рис.	Масса
ТП 903-1-224.86 КЖ.И.04.1	1БСП12-3 АтV-А	1	4500
–01	1БСП 12-6 АтV-А	1	4500

Форм	Зона	Поз.	Обозначение	Наименование	Кол. на исп.		Примеч.
						01	
				Сборочные единицы			
А3		1	1.462.1-1/81.01-1	Балка 1БСП12-3АтV	1		
А3		1	1.462.1-1/91.01-1	1БСП12-6АтV		1	
				Закладные изделия			
А4		2	1.400-6/76 л.86	М4-3	5	5	2.4 кг
А4		3	1.030.1-1.0-3-2220-01	МД5	2	2	4,48 кг

Покрытие поверхностей закладных изделий - грунт ГФ-020 ТУ6-10-1642-77; эмаль ПФ115 серая ГОСТ 6465-75* ГОСТ 9.032-74 толщиной 55 мкм.

Выборка стали на дополнительные закладные изделия на элемент, кг

Марка элемента	Изделия закладные										Всего
	Арматура класса					Прокат марки					
	АI		АIII		Итого	Вст3 кп2				Итого	
	ГОСТ 5781-82*					ГОСТ 19903-74*		ГОСТ 8509-72*			
	ф6		ф8			δ=6		1.80x8			
1БСП12-3АтV-А 1БСП12-6АтV-А	0,2		2,04		2,2	11,0		7,7		18,7	20,9

ГИП	Нидбальский	
Нач. отд.	Новожилова	
Н. контр.	Андриевская	
Гл. конст.	Андриевская	
Рук. гр.	Бобрук	
Инж.	Калетов	
Инж.	Лебедкова	

ТП 903-1-224.86 КЖ И.04.1

Балка (1БСП 12-3 АтV-А 1БСП 12-6АтV-А)

Стадия	Масса	Масштаб
Р	См. табл.	

Лист | Листов 1

ЛАТГИПРОПРОМ

Копировал

формат А3

21534-26

Инв. № подл. | Подп. и дата | Взам. инв. №

Альбом 5.4

Типовой проект 903-1-224.86

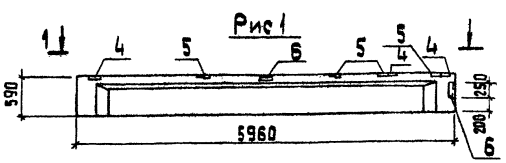

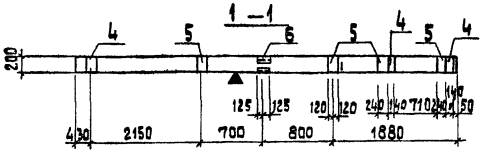

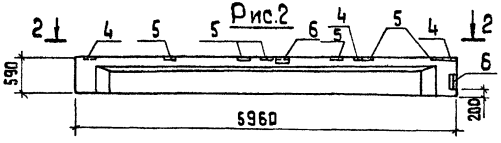

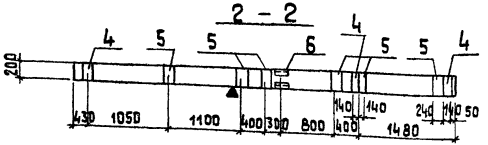

Формат	Зона	Поз.	Обозначение	Наименование	Кол. на исполнение ТП 903-1-224.86 -КЖ.И.04.2.1					Примеч.
					–	01	02			
				Сборочные единицы						
А4		1	1.462-10/80.1-1-09	1БСТ6-4АтV̄Т-А	1					
А4		2	1.462-10/80.1-1-12	1БСТ6-7АтV̄Т-А		1				
А4		3	1.462-10/80.1-1-11	1БСТ6-6АтV̄Т-А			1			
				Закладные изделия						
А4		4	1.462-10/80.2-100	М5	3	3	3			
А4		5	1.462-10/80.2-110	М6	4	4	6			
А4		6	1.462-10/80.2-120-01	М8	2	2	2			

Ведомость расхода стали на дополнительные закладные изделия на элемент, кг

Обозначение	Марка	Рис.	Масса
ТП 903-1-224.86 КЖ.И.04.2.1	1БСТ6-4АтV̄Т-А	1	1150
01	1БСТ6-7АтV̄Т-А	1	1150
02	1БСТ6-6АтV̄Т-А	2	1150

Марка элемента	Изделия закладные					Итого	Всего
	Нр-ра класса		Прокат марки				
	А III		ВСт3кп2				
	ГОСТ 5781-82*		ГОСТ 8510-72	ГОСТ 19903-74			
	ф8	ф10	L 90x x56x55	δ=6			
1БСТ6-4АтV̄Т-А 1БСТ6-7АтV̄Т-А	1,32	1,2	6,2	10,2		18,92	18,92
1БСТ6-6АтV̄Т-А	1,80	1,2	6,2	14,5		23,7	23,7

Покрытие поверхностей закладных изделий - грунт ГФ-020 ТУ6-10-1642-77; эмаль ПФ115 серая ГОСТ 6465-76* VII - 4/1 ГОСТ 9.032-74 толщиной 55 мкм.

ГИП	Нидбальский	
Нач.СО	Новожилова	
Н.контр	Андриевская	
Гл.конст.	Андриевская	
Рук.гр.	Бобрук	
Ст.инж.	Яковчик	

ТП 903-1-224.86 КЖ.И.04.2.1

Балка (1БСТ6-4АтV̄Т-А, 1БСТ6-7АтV̄Т-А, 1БСТ6-6АтV̄Т-А).

Стадия	Масса	Масштаб
Р	См. табл.	

Лист | Листов 1

ЛАТГИПРОПРОМ

Инв.№ подл. | Подп. и дата | Взам.инв.№

Копировал 38

формат А3

21534-26

Альбом 5.4

Типовой проект 903-1-224.86

Рис. 1

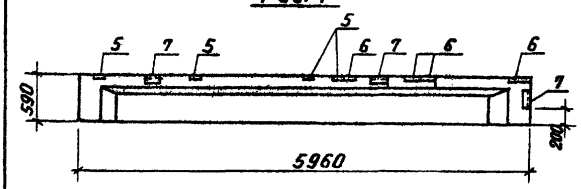

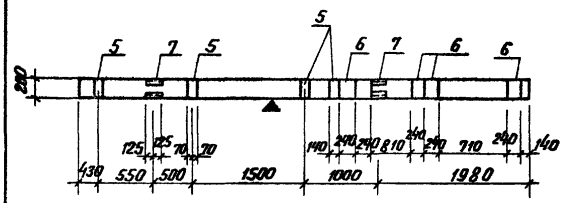

Рис. 2

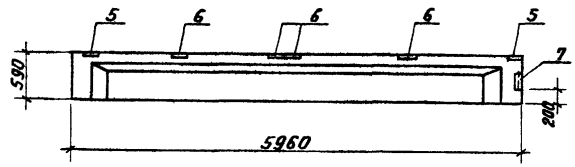

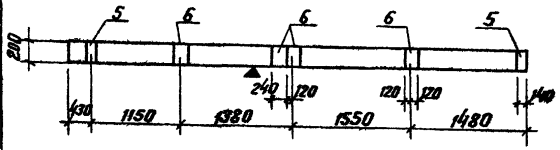

Формат	Зона	Поз.	Обозначение	Наименование	Кол. на исполн. ТП 903-1-224.86 кж.и.04.2.2 –	01	02	03	Примечан.
				Сборочные единицы					
А4		1	1.462-10/80.1-1-09	1БСТ6-4АтV Т-Б	1				
А4		2	1.462-10/80.1-1-09	1БСТ6-4АтV Т-В		1			
А4		3	1.462-10/80.1-1-11	1БСТ6-6АтV Т-Б			1		
А4		4	1.462-10/80.1-1-12	1БСТ6-7АтV Т-Б				1	
				Закладные изделия					
А4		5	1.462-10/80. 2-100	М5	2	4	4	4	
А4		6	1.462-10/80. 2-110	М6	4	4	4	4	
А4		7	1.462-10/80.2-120-01	М8	1	3	3	3	

Ведомость расхода стали на дополнительные закладные изделия на элемент, кг

Обозначение	Марка	Рис.	Масса
ТП 903-1-224.86 кж.и.04.2.2	1БСТ6-4АтV Т-Б	2	1150
-01	1БСТ6-4АтV Т-В	1	1150
-02	1БСТ6-6АтV Т-Б	1	1150
-03	1БСТ6-7АтV Т-Б	1	1150

Марка элемента	Изделия закладные: Ар-ра класса А III, гост 5781-82*, ф8	ф10	Итого	Прокат марки ВСт3кп2, гост 8510-72, ∠90х×56×5,5	гост 19903-74*, б=6	Итого	Итого	Всего
1БСТ6-4АтV Т-Б	1,2	0,6	1,8	3,1	11,1	14,2	16,0	16,0
1БСТ6-4АтV Т-В, 1БСТ6-6АтV Т-Б, 1БСТ6-7АтV Т-Б	1,44	1,8	3,24	9,3	13,6	22,9	26,1	26,1

Покрытие поверхностей закладных изделий - грунт ГФ-020 ТУ6-10-1642-77; эмаль ПФ 115 серая гост 6465-76* VII. 4/1 гост 9.032-74 толщиной 55 мкм

ГИП	Надбальская	
Нач.отд.	Новожилова	
Н.контр.	Андриевская	
Гл.констр.	Андриевская	
Рук. гр.	Бобрук	
Ст. инж.	Яковчик	

ТП 903-1-224.86 кж.и.04.2.2

Балка (1БСТ6-4АтV Т-Б, 1БСТ6-4АтV Т-В, 1БСТ6-6АтV Т-Б, 1БСТ6-7АтV Т-Б)

Стадия	Масса	Масштаб
Р		

Лист | Листов 1

ЛАТГИПРОПРОМ

Инв. № подл. | Подпись и дата | Взам. инв. №

Копировал [illegible]

Формат А3

21534-26

Альбом 5.4

Типовой проект 903-1-224.86

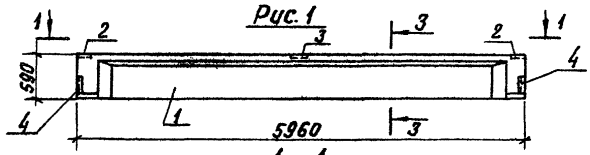

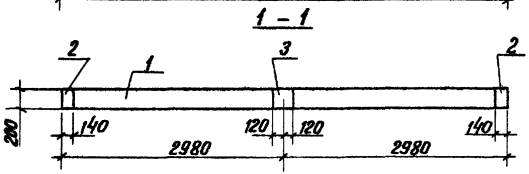

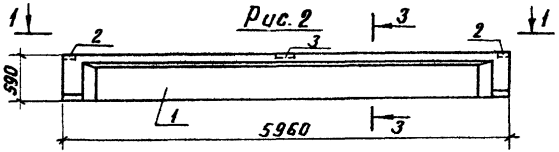

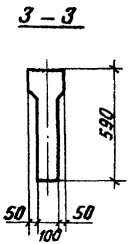

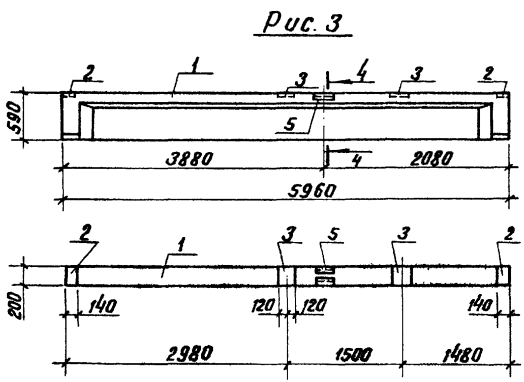

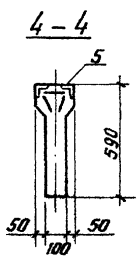

Формат	Зона	Поз.	Обозначение	Наименование	Кол. на исполн. ТП 903-1-224.86 кж.и.04.3 –	01	02	Прим.
				Сборочные единицы				
А3		1	1.462-10/80.1-1	Балка 1БСТ6-1АтV̄Т	1	1	1	
				Закладные изделия				
А3		2	1.462.1-10/80.2-100	М5	2	2	2	1,4 кг
А3		3	– 110	М6	1	1	2	2,1 кг
А3		4	– 120	М7	2			4,2 кг
А3		5	– 120	М8			1	3,7 кг

Ведомость расхода стали на дополнительные закладные изделия на элемент, кг

Марка элемента	Изделия закладные								Всего
	Ар-ра класса				Прокат марки				
	А III				Вст3 кп 2				
	ГОСТ 5781-82*				ГОСТ 8509-72*	ГОСТ 8510-72*	ГОСТ 19903-74*		
	ф8	ф10			L80×7	L90×6 бр. ×6,5	δ=6		
1БСТ6-1АтV̄-Т-А	0,5	1,7			6,7		4,4		13,3
1БСТ6-1АтV̄Т-Б	0,5						4,4		4,9
1БСТ6-1АтV̄Т-В	0,7	0,6				3,1	6,3		10,7

Обозначение	Марка	Рис.	Масса, кг
ТП 903-1-224.86 кж.и.04.3	1БСТ6-1АтV̄Т-А	1	1150
– 01	1БСТ6-1АтV̄Т-Б	2	1150
– 02	1БСТ6-1АтV̄Т-В	3	1150

Покрытие поверхностей закладных изделий – грунт ГФ-020 ТУ6-10-1642-77; эмаль ПФ-115 серая ГОСТ 6465-76* VII.4/1 ГОСТ 9.032-74 толщиной 55 мкм

ГИП	Нидбальская	
Нач.отд	Новожилова	
Н.контр.	Андриевская	
Гл.констр.	Андриевская	
Рук.гр.	Бодрук	
Инж.	Калетов	
Испол.	Лебедькова	

ТП 903-1-224.86 кж.и.04.3

Балка (1БСТ6-1АтV̄Т-А; 1БСТ6-1АтV̄Т-Б; 1БСТ6-1АтV̄Т-В)

Стадия	Масса	Масштаб
Р	см. табл.	

Лист | Листов 1

ЛАТГИПРОПРОМ

Инв.№ подл. | Подпись и дата | Взам.инв.№

Копировал В.Гуф

Формат А3

21534-26

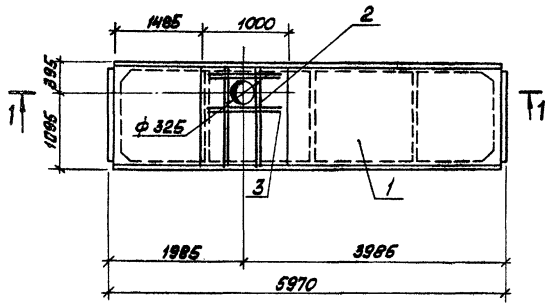

1—1

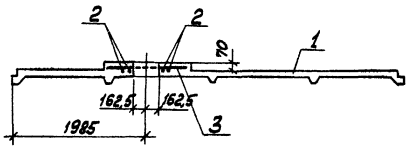

Форм.	Зона	Поз.	Обозначение	Наименование	Кол.	Примечание
				Документация		
А3			1.465-7 вып.0	Сборные, ж. б. предварит. напряженные плиты для покрытий произв. зданий 1,5×6 м, общие материалы		
				Сборочные единицы		
А3		1	1.465-7 в.3	$\frac{ПАТ V}{1,5×6}$-4	1	
				Детали		
Б4		2	ТП 903-1-224.86 Ал.5.4 КЖ.И.05.1.1	ф12А III ГОСТ 5781-82* l=1450	4	5,2 кг
Б4		3		ф12А III ГОСТ 5781-82* l=1000	4	3,6 кг
				Материалы		
		4		Бетон М150 ГОСТ 7473-76		0,11 м³

Выборка стали на дополнительные арматурные изделия, кг

Марка элемента	Изделия арматурные				Общий расход
	Арматура класса А III ГОСТ 5781-82*			Всего	
	ф 12		Итого		
$\frac{ПА V}{1,5×6}$-4-А	8,8		8,8	8,8	8,8

ГИП	Нидбальский		
Нач.отд.	Новожилова		
Н.контр.	Андриевская		
Гл.конст.	Андриевская		
Рук.гр.	Бобрик		
Инж.	Калетов		
Исполн.	Лебедькова		

ТП 903-1-224.86 КЖ.И.05.1

Плита $\frac{ПА V}{1,5×6}$-4-А

Стадия	Масса	Масштаб
Р	1850 кг	
Лист	Листов 1	

ЛАТГИПРОПРОМ

Копировал [signature] Формат А 3

21534-26

Альбом 5.4

Типовой проект 903-1-224.86

Инв. № подл. | Подп. и дата | Взам. инв.

Альбом 5.4

Типовой проект 903-1-224.86

Рис. 1

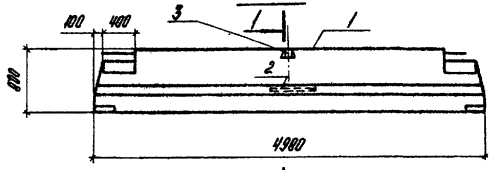

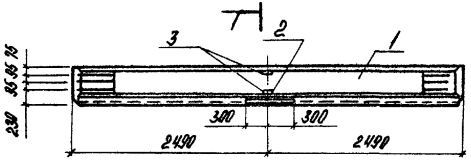

1-1

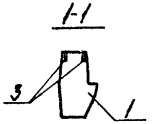

Рис. 2

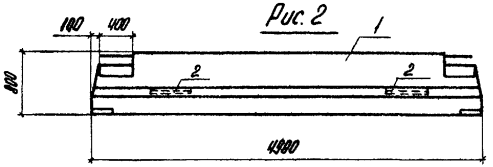

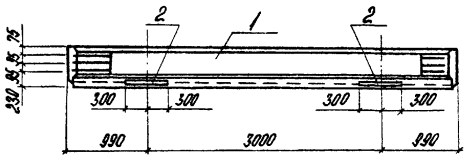

Обозначение	Марка	Рис.	Масса кг
ТП903-1- КЖ.И.06.1	Б39-1-А	рис. 1	3500
-01	Б39-1-Б	рис. 2	3500

Формат	Зона	Позиц.	Обозначение	Наименование	Кол. на исполнение ТП903-1-224.86 КЖ.И.06.1 —	01		Прим
				Сборочные единицы				
А3		1	1.420-12 В.6	Ригель Б39-1	1	1		
				Закладные изделия				
А3		2	1.420-12 В.6	М8	1	2		9,3 кг
А3		3	ИН 23-3/70 л.49	М4	2			1,8 кг

Ведомость расхода стали на дополнительные закладные изделия на элемент, кг

Марка элемента	Изделия закладные						Всего
	Ар-ра класса				Прокат марки		
	А III				ВСт3		
	ГОСТ 5781-82*				ГОСТ 8510-72*	ГОСТ 19903-74*	
	ф6	ф14	ф12	Итого	L 110×70×8	-б=8	
Б39-1-А	0,1	2,6	1,0	3,7	6,6	2,6	12,9
Б39-1-Б	0,2	5,2			13,2		18,6

Покрытие поверхностей закладных изделий грунт ГФ-020 ТУ6-10-1642-77; эмаль ПФ115 серия ГОСТ 6465-76* VII. 4/1 ГОСТ 9.032-74 толщиной 55 мкм.

ГИП	Нюдальский		
Нач.отд.	Новожилова		
Н.контр.	Андриевская		
Гл.конст	Андриевская		
Рук.гр.	Бобрук		
Инж.	Калетов		
Испол.	Лебедькова		

ТП903-1-224.86 КЖ.И.06.1

Ригель (Б39-1-А; Б39-1-Б)

Стадия	Масса	Масштаб
Р	см. табл.	

Лист | Листов 1

ЛАТГИПРОПРОМ

Копировал

Формат А3

Инв. № подл. | Подпись и дата | Взам. инв. №

21534-26

Альбом 5.4

Типовой проект 903-1-224.86

Инв.№ подл. | Подпись и дата | Взам.инв.№

Рис. 1

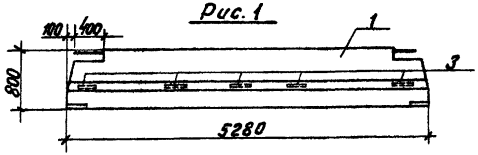

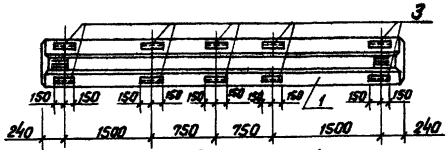

Рис. 2

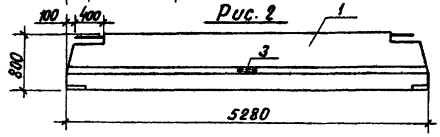

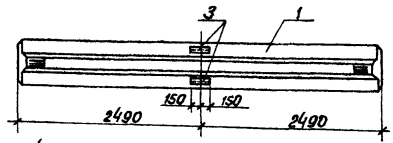

Рис. 3

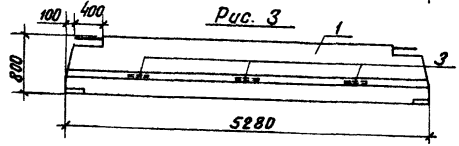

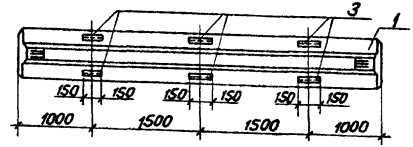

Формат	Зона	Позиц.	Обозначение	Наименование	Кол. на испол. ТП 903-1-224.86 КЖ.И.06.2 –	01	02	03	Прим.
				Сборочные единицы					
А3		1	ИИ 23-1/70	Ригель ИБ1-1	1				
А3		2	ИИ 23-1/70	ИБ1-2		1	1	1	
				Закладные изделия					
А3		3	ИИ 23-1/70	М2	2	2	6	2	

1. Покрытие поверхностей закладных изделий-грунт ГФ-020 ТУ6-10-1642-77 - эмаль ПФ 115 серая ГОСТ 6465-76* IV.4/1 ГОСТ 9.032-74, толщиной 55 мкм.
2. Закладные изделия по серии – М2 изделия: из ИБ1-2-Б – 6 шт. из ИБ1-2-В – 2 шт.

Ведомость расхода стали на дополнительные закладные изделия на элемент, кг

Марка элемента	Изделия закладные						Всего
	Ар-ра класса A III			Прокат марки Вст3кп2 ГОСТ 8510-72*			
	ГОСТ 5781-82*						
	ф6	ф14					
ИБ1-1-А	0,2	2,4		5,8			8,4
ИБ1-2-А	0,2	2,4		5,8			8,4
ИБ1-2-Б	0,6	7,2		17,4			25,2
ИБ1-2-В	0,2	2,4		5,8			8,4

Обозначение	Марка	Рис.	Масса кг
ТП 903-1-224.86 КЖ.И.06.2	ИБ1-1-А	1	4000
– 01	ИБ-1-2-А	1	4000
– 02	ИБ-1-2-Б	2	4000
– 03	ИБ-1-2-В	3	4000

ГИП	Нидбальский	
Нач.отд.	Новожилова	
Н.контр.	Андриевская	
Гл.констр.	Андриевская	
Рук.гр.	Бобрук	
Инж.	Колетов	
Техн.	Лебедькова	

ТП 903-1-224.86 КЖ.И.06.2

Ригель (ИБ1-1-А; ИБ1-2-А; ИБ1-2-Б; ИБ1-2-В)

Стадия	Масса	Масштаб
Р	см. табл.	
Лист	Листов 1	

ЛАТГИПРОПРОМ

Копировал В.Сул

Формат А3

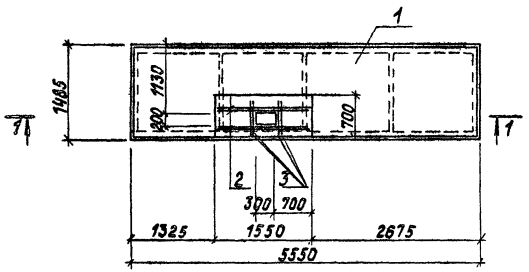

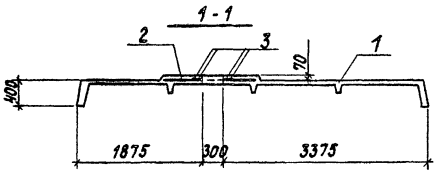

Формат	Зона	Поз.	Обозначение	Наименование	Кол.	Примечание
				Сборочные единицы		
А3		1	1.442.1-1.12.00.0-04	Плита 1П3-2А IV Т	1	
				Детали		
Б4		2	ТП903-1-224.86 Ал.5.4 КЖ И.07.1.1	ф12А III ГОСТ 5781-82* ℓ=1500	4	1,3 кг
Б4		3	-01	ф12А III ГОСТ 5781-82* ℓ=650	4	0,6 кг
				Материалы		
		4		Бетон М150 ГОСТ 7473-76	0,1	$м^3$

Выборка стали на дополнительные арматурные изделия, 8 кг

Марка элемента	Изделия арматурные				Общий расход
	Арматура класса А III ГОСТ 5781-82*			Всего	
	ф12				
1П3-2А IV Т-А	7,6			7,6	7,6

ГИП	Нидбальский		
Нач.отд.	Новожилова		
Н.контр.	Андриевская		
Гл.констр.	Андриевская		
Рук. гр.	Бобрик		
Инж.	Калетов		
Техник	Островская		

ТП 903-1-224.86 КЖ И.07.1

Плита 1П3-2А IV Т-А

Стадия	Масса	Масштаб
Р	2440 кг	

Лист | Листов 1

ЛАТГИПРОПРОМ

Копировал Формат А3

21534-26

Альбом 5.4

Типовой проект 903-1-224.86

Инв.№ подл. | Подпись и дата | Взам.инв.№

Альбом 5.4

Типовой проект 903-1-224.86

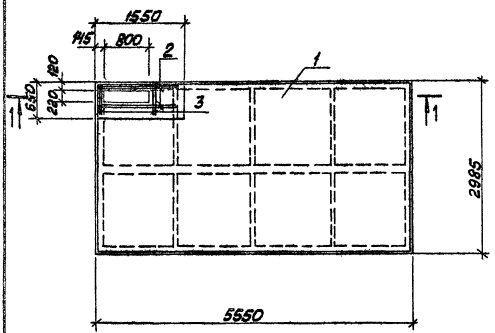

1—1

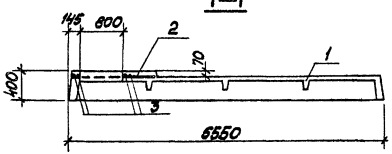

Форм	Зона	Поз.	Обозначение	Наименование	Кол.	Примечание
				Сборочные единицы		
А3		1	С.1.442.1-1.11.00.0-04	Плита 1П1-2А IV т	1	
				Детали		
Б4		2	ТП 903-1-224.86 Ал.5.4 КЖ.И.07.2.1	ф12А III ГОСТ5781-82* ℓ=1500	4	1,3 кг
Б4		3	-01	ф12А III ГОСТ5781-82* ℓ=600	4	0,5 кг
				Материалы		
		4		Бетон М150 ГОСТ7473-76	0,1	м³

Выборка стали на дополнительные арматурные изделия, в кг

Марка элемента	Изделия арматурные			Всего	Общий расход
	Арматура класса А III ГОСТ 5781-82*				
	ф12				
1П1-2А IV т-Б	7,2			7,2	7,2

ГИП	Нитбальский		
Нач.отд.	Новожилова		
Н.контр.	Андриевская		
Гл.конст.	Андриевская		
Рек.гр.	Бобрик		
Инж.	Калетов		
Техник	Островская		

ТП 903-1-224.86 КЖ.И.07.2

Плита 1П1-2А IV т-Б

Стадия	Масса	Масштаб
Р	4960 кг	
Лист	Листов 1	

ЛАТГИПРОПРОМ

Копировал [signature]

Формат А3

21534-26

Инв. № подл. | Подп. и дата | Взам. инв. №

Альбом 5.4

Типовой проект 903-1-224.86

Инв. № подл. | Подпись и дата | Взам. инв. №

Рис. 1

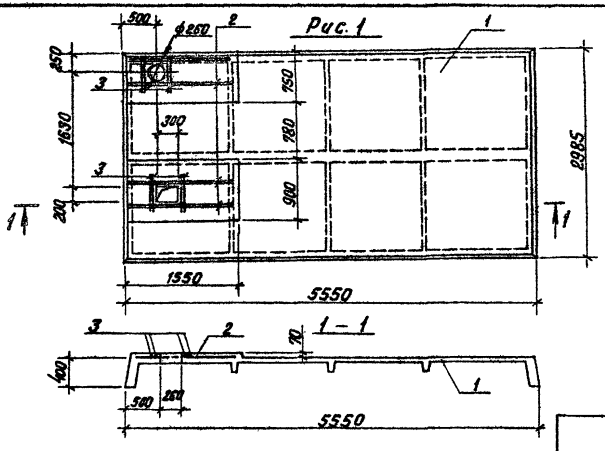

Рис. 2

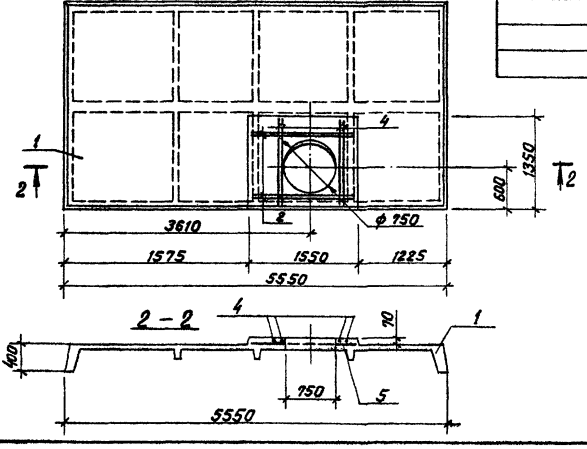

Формат	Зона	Поз.	Обозначение	Наименование	Кол. на испол. ТП 903-1-224.86 кж.и.07.3 —	01	Примечание
				Сборочные единицы			
А3		1	1.442.1-1.11.00.0-4	Плита 1П1-2АIVт	1	1	
				Детали			
Б4		2	ТП 903-1-224.86 кж.и.07.3.1	ф12АIII ГОСТ 5781-82* ℓ=1500	8	4	
Б4		3	– 01	ф12АIII ГОСТ 5781-82* ℓ=700	8		
Б4		4	– 02	ф12АIII ГОСТ 5781-82* ℓ=1300		4	
				Материалы			
		5		Бетон М150 ГОСТ 7473-76	0,2	0,2	м³

Ведомость расхода стали на элемент, кг

Марка элемента	Изделия арматурные. Арматура класса AIII ГОСТ 5781-82* ф12			Итого	Общ. расход
1П1-2АIVт-В	16,0			16,0	16,0
1П1-2АIVт-Г	10,0			10,0	10,0

Обозначение	Марка, поз.	Рис.	Масса ед., кг	Примечание
ТП 903-1-224.86 кж.и.07.3	1П1-2АIVт-Б	1	5210	
– 01	1П1-2АIVт-Г	2	5170	

ГИП	Нидальский		
Нач. отд.	Новожилов		
Н. контр.	Андриевская		
Гл. констр.	Андриевская		
Рук. гр.	Бобрук		
Инженер	Колетов		
Техник	Островская		

ТП 903-1-224.86 КЖ.И.07.3

Плита (1П1-2АIVт-В, 1П1-2АIVт-Г)

Стадия	Масса	Масштаб
Р	см. табл.	
Лист	Листов 1	

ЛАТГИПРОПРОМ

Копировал В.Бут Формат А3

21534-06

Альбом 5.4

Типовой проект 903-1-224.86

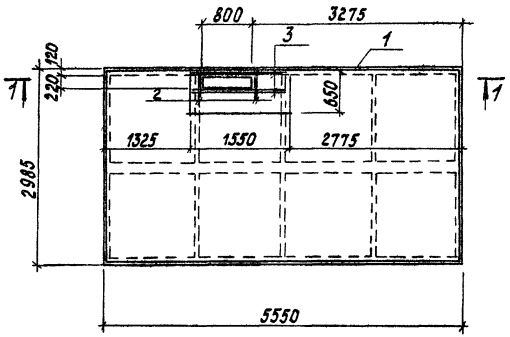

1-1

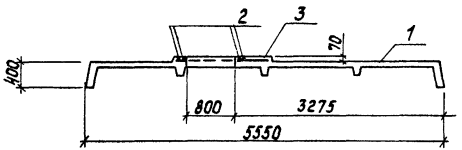

Формат	Зона	Поз.	Обозначение	Наименование	Кол.	Примечание
				Сборочные единицы		
А3		1	С.1.442.1-1.11.00.0-04	Плита 1П1-2А IV Т	1	
				Детали		
Б4		2	ТП903-1-224.86 Ал.5.4 КЖ.И.07.4.1	⌀12А III ГОСТ 5781-82* ℓ=1500	4	1,3 кг
Б4		3	-01	⌀12А III ГОСТ 5781-82* ℓ=600	4	0,5 кг
				Материалы		
		4		Бетон М150 ГОСТ 7473-76	0,1	м³

Выборка стали на дополнительные арматурные изделия, кг

Марка элемента	Изделия арматурные				Общий расход
	Арматура класса А III ГОСТ 5781-82*			Всего	
	⌀12				
1П1-2А IV Т-А	7,2			7,2	7,2

ГИП	Нидбальский		
Нач.отд.	Новожилова		
Н.контр.	Андриевская		
Гл.констр.	Андриевская		
Рук.гр.	Бобрук		
Инж.	Калетов		
Техник	Островская		

ТП903-1-224.86 КЖ И.07.4

Плита 1П1-2А IV Т-А

Стадия	Масса	Масштаб
Р	4960 кг	

Лист | Листов 1

ЛАТГИПРОПРОМ

Инв.№ подл. | Подпись и дата | Взам.инв.№

Копировал

Формат А3

01534-06

Альбом 5.4

Типовой проект 903-1-224.86

Рис. 1

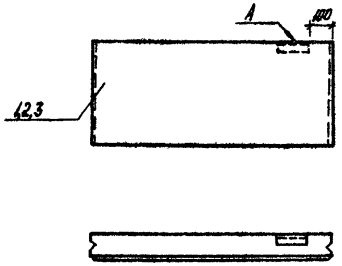

Рис. 2

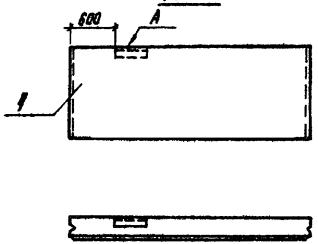

Рис. 3

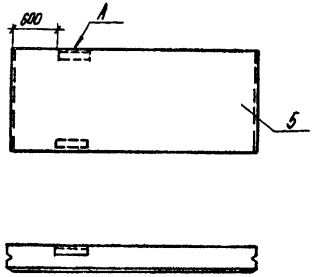

Рис. 4

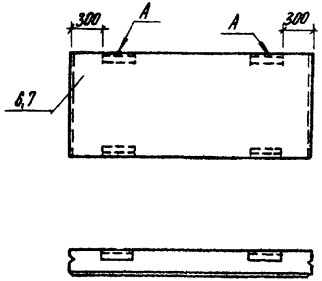

Формат	Зона	Поз.	Обозначение	Наименование	Кол. по ТП 903-1-224.86 –	01	02	03	04	кн. н. 08.1 05	85	Примечание
А3		1	1.030-1-1.1-1-15-03	ПС 62,5.12.2,0-2П-1.34	1							
А3		2	1.030-1-1.1-1-15-07	ПС 62,5.18.2,0-3П-1.51		1						
А3		3	1030.1-1.1-1-19-07	ПС 65.18.2,0-2П-1.33			1					
А3		4	1.030.1-1.1-1-19-03	ПС 65.12.2,0-2П-1.31				1				
А3		5	1.030.1-1.1-1-19-03	ПС 65.12.2,0-2П-1.33					1			
А3		6	1.030.1-1.1-1.19	ПС 65.9.2,0-2П-1.31						1		
А3		7	1.030.1-1.1-1-19	ПС 65.18.2,0-2П-1.33							1	

Обозначение	Наименование	Рис.	Примечание
ТП 903-1-224.86 кн. н. 08.1	ПС 62,5.12.2,0-2П-1.34-1	1	
ТП 903-1-224.86 кн. н. 08.1-01	ПС 62,5.18.2,0-3П-1.51-1	1	
ТП 903-1-224.86 кн. н. 08.1-02	ПС 65.18.2,0-2П-1.33-1	1	
ТП 903-1-224.86 кн. н. 08.1-03	ПС 65.12.2,0-2П-1.31-1	2	
ТП 903-1-224.86 кн. н. 08.1-04	ПС 65.12.2,0-2П-1.33-1	3	
ТП 903-1-224.86 кн. н. 08.1-05	ПС 65.9.2,0-2П-1.31-1	4	
ТП 903-1-224.86 кн. н. 08.1-06	ПС 65.18.2,0-2П-1.33-2	4	

1. Покрытие поверхностей: А - лет. ц 160 ГОСТ 9.073-74

Гл. инж. пр.	Найбольский		
Нач. отд.	Новожилова		
Н. контр.	Андреевская		
Гл. конструктор	Андреевская		
Рук. гр.	Бобрик		
Ст. инж.	Шеранова		

ТП 903-1-224.86 КЖ.Н.08.1

Стеновая панель (ПС 62,5.12.2,0-2П-1.34-1; ПС 62,5.18.2,0-3П-1.51-1; ПС 65.18.2,0-2П-1.33-1 ПС 65.12.2,0-2П-1.31-1; ПС 65.12.2,0-2П-1.33-1 ПС 65.9.2,0-2П-1.31-1; ПС 65.18.2,0-2П-1.33-2

Стадия	Масса	Масштаб
Р		
Лист 1	Листов 1	

ЛАТГИПРОПРОМ

Копировал А4 Формат А3

21534-26

Инв. № подл. | Подпись и дата | Взам. инв. №

Альбом 5.4

Типовой проект 903-1-224.86

Рис. 1

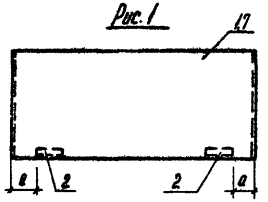

Рис. 2

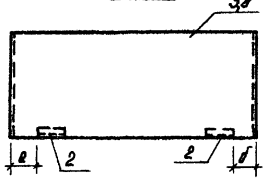

Рис. 3

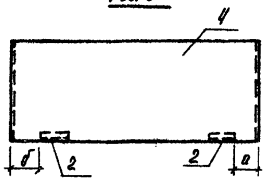

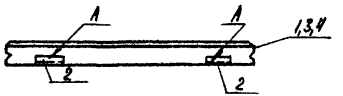

Рис. 4

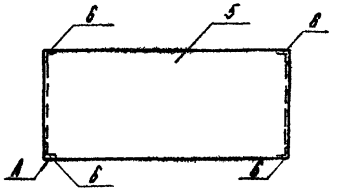

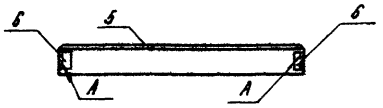

Формат	Зона	Поз.	Обозначение	Наименование	Кол-во на исполнение ТП 903-1-224.86 КЖ.Н.09.2 —	01	02	03	04	05	Примеч.
		1	1.030.1-1.1-1.05	ПС60.12.2,0-2П-41	1						
		3	1.030.1-1.1-1-15-03	ПС62,5.12.2,0-2П-1.41		1					
		4	1.030.1-1.1-1-23-03	ПС62,5.12.2,0-2П-2.41			1				
		5	1.030.1-1.1-1-01-09	ПС30.12.2,0-6П-53				1			
		7	1.030.1-1.1-1-85	ПС60.12.2,0-2П-47					1		
		8	1.030.1-1.1-1-15-03	ПС62,5.12.2,0-2П-1.47						1	
		2	1.030.1-1.1-3-30	Изделие закладное М2	2	2	2		2	2	
		6	1.030.1-1.1-3-35-01	Изделие закладное М11				4			

Ведомость расхода стали на дополнительные закладные изделия на один элемент кг.

Марка элемента	Изделия закладные: Ад-ра класса AIII, ГОСТ 5781-82*: ф10		Итого	Прокат марки ВСт3 кп2, ГОСТ 8509-92*: 163*6		Итого	ГОСТ 19903-74*: б=6		Итого	Всего
ПС60.12.2,0-2П-41-1 ПС62,5.12,2,0-2П-1.41-1 ПС62,5.12.2,0-2П-2.41-1 ПС60.12.2,0-2П-47-1 ПС62,5.12.2,0-2П-1.47-1	0,2		0,2	1,37		1,37	0,56		0,56	2,13
ПС30.12.2,0-6П-53-1	0,44		0,44	0,92		0,92				1,36

Обозначение	Марка	Рис.	Разм. мм: а	б	Примеч.
ТП 903-1-224.86 КЖ.Н.09.2	ПС60.12.2,0-2П-41-1	1	100		
ТП 903-1-224.86 КЖ.Н.09.2-01	ПС62,5.12,2,0-2П-1-41-1	2	100	350	
ТП 903-1-224.86 КЖ.Н.09.2-02	ПС62,5.12.2,0-2П-2-41-1	3	100	350	
ТП 903-1-224.86 КЖ.Н.09.2-03	ПС30.12.2,0-6П-53-1	4			
ТП 903-1-224.86 КЖ.Н.09.2-04	ПС60.12.2,0-2П-47-1	1	100		
ТП 903-1-224.86 КЖ.Н.09.2-05	ПС62,5.12.2,0-2П-1.47-1	2	100	350	

Покрытие поверхностей:
А- Мет. Ц 160 ГОСТ 9.073-74

Гл. инж. пр.	Найбальский	
Нач. отд.	Новаковская	
Н. контр.	Андриевская	
Гл. констр.	Андриевская	
Рук. гр.	Бобарик	
Ст. инж.	Шарапова	

ТП 903-1-224.86 КЖ.Н.09.2

Стеновая панель ПС60.12.2,0-2П-41-1; ПС62,5.12,2,0-2П-1.41-1 ПС62,5.12.2,0-2П-2.41-1; ПС30.12.2,0-6П-53-1 ПС60.К.2,0-2Б-47-1; ПС62,5.12,2,0-2П-1-47-1

Стадия	Масса	Масштаб
Р		
Лист	Листов 1	

ЛАТГИПРОПРОМ

Копировал

Формат А3

21514-26

Альбом 3.4

Типовой проект 903-1-224.86

Инв.№ подл. | Подпись и дата | Взам.инв.№

Рис. 1

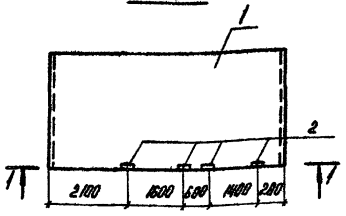

Рис. 2

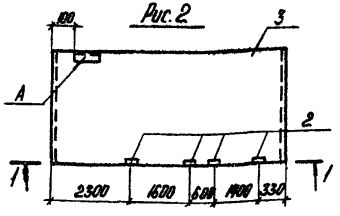

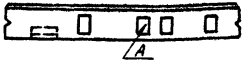

Рис. 3

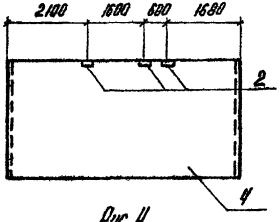

Рис. 4

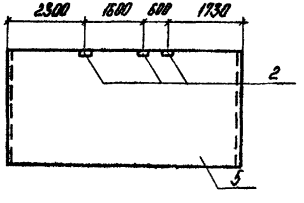

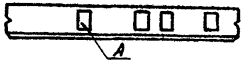

Формат	Зона	Позиц.	Обозначение	Наименование	КО.П-88 на осс: ПК ИС 903-1-224.86 КЖИ.ВС-3 —	01	02	03	Прим.
А3		1	1.030.1-1.1-1.85	ПС.60.12.2,0-2Л-34	1				
А3		3	1.030.1-1.1-1-15.-03	ПС.62,512.2,0-2Л-1,34		1			
А3		4	1.030.1-1.1-1-05	ПС.60.12.2,0-2Л-32			1		
А3		5	1.030.1-1.1-1-15-03	ПС-62,5.12.2,0-2Л-1,32				1	
А3		2	1.030.1-1.1-3 36	Изделие закладное М9	4	4	3	3	

Ведомость расхода стали на дополнительные закладные изделия на один элемент, кг.

Марка элемента	Изделия закладные						Всего
	Ар-ра класса AIII			Прокат марки Вст3 кп2			
	ГОСТ 5781-82*			ГОСТ 19903-74*			
	ф10		Итого	6÷8		Итого	
ПС60.12.2,0-2Л-34-1 ПС62,512.2,0-2Л-1.34-1	0,76		0,76	4,0		4,0	4,76
ПС60.12.2,0-2Л-32-1 ПС62,5.12.2,0-2Л-1,32-1	0,57		0,57	3,0		3,0	3,57

Обозначение	Марка	Рис.	Прим.
ТП903-1-224.86 КЖ.Н.08.3	ПС.60.12.2,0-2Л-34-1	1	
ТП903-1-224.86 КЖ.Н.08.3-01	ПС.62,512.2,0-2Л-1.34-1	2	
ТП903-1-224.86 КЖ.Н.08.3-02	ПС.60.12.2,0-2Л-32-1	3	
ТП903-1-224.86 КЖ.Н.08.3-03	ПС.62,512.2,0-2Л-1.32-1	4	

1. Покрытие поверхностей:
А-Мет. Ц 160 ГОСТ 9.073-74

Гл.инж.пр	Нидгальский		
Нач.отд	Новожилова		
Инженер	Андреевская		
Гл.констр.	Андреевская		
Рук.гр.	Бобрин		
Ст.инж.	Шарапова		

ТП.903-1-224.86 КЖ.Н.08-3

Стеновая панель ПС60.12.2,0-2Л-34-1; ПС62,512.2,0-2Л-1,34-1; ПС60.12.2,8-2Л-32-1; ПС62,5.12.2,8-2Л-1,32-1

Стадия	Масса	Масштаб
Р		
Лист	Листов 1	

ЛАТГИПРОПРОМ

Копировал

Формат А3

21534-26

Альбом 5.4

Типовой проект 903-1-224.86

Рис. 1

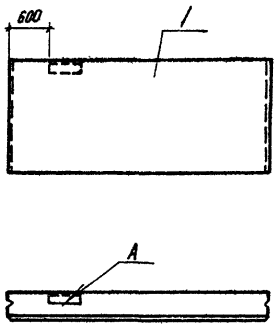

Рис. 2

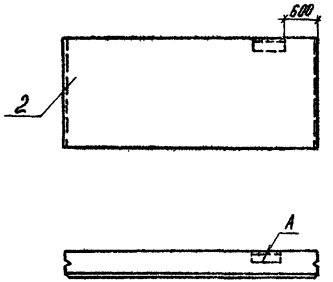

Рис. 3

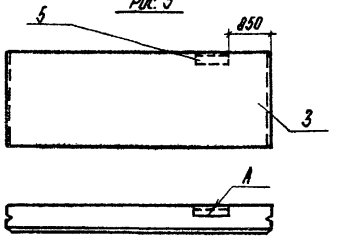

Рис. 4

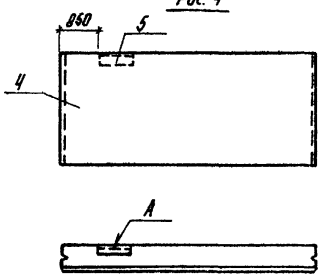

Формат	Зона	Поз.	Обозначение	Наименование	Кол-во на исполн. 903-1-224.86 кж.н.0.8-4				Примеч.
					—	01	02	03	
А3		1	1.030.1-1.1-1 05	ПС60.12.2,0-2Л-31	1				
А3		2	1.030.1-1.1-1 05	ПС60.12.2,0-2Л-31		1			
А3		3	1.030.1-1.1-1 15-03	ПС62,5.12.2,0-2Л-1.31			1		
А3		4	1.030.1-1.1-1 23-03	ПС62,5.12.2,0-2Л-2.31				1	
А3		5	1.030.1-1.1-3 30	Изделие закладное М2			1	1	

Ведомость расхода стали на дополнительные закладные изделия на один элемент кг

Марка элемента	Изделие закладное									Всего
	Ар-ра класса			Прокат марки						
	А III			ВСт3 кп2						
	ГОСТ 5781-82*			ГОСТ 8509-72*			ГОСТ 19903-74*			
	ф10		Итого	L63×6		Итого	δ=6		Итого	
ПС62,5.12.2,0-2Л-1.31-1 ПС62,5.12.2,0-2Л-2.31-1	0,1		0,1	0,63		0,63	0,28		0,28	1,06

1. Покрытие поверхностей:

А- Мет. Ц 160 ГОСТ 9.073-74.

Обозначение	Марка	Рис.	Примеч.
ТП.903-1-224.86 кж.н.08.4 Ар.5.4	ПС60.12.2,0-2Л-31-1	1	
ТП903-1-224.86 кж.н.0.8.4-01	ПС60.12.2,0-2Л-31-2	2	
ТП903-1-224.86 кж.н.08.4-02	ПС62,5.12.2,0-2Л-1,31-1	3	
ТП903-1-224.86 кж.н.08.4-03	ПС62,5.12.2,0-2Л-2,31-1	4	

ГИП	Нидбальский	
Нач.отд.	Новожилова	
Н.контр.	Андриевская	
Гл.констр.	Андриевская	
Рук.гр.	Бобрик	
Ст.инж.	Шорапова	

ТП903-1-224.86 КЖ.Н.08.4

Стеновая панель (ПС60.12.2,0-2Л-31-1; ПС60.12.2,0-2Л-31-2; ПС62,5.12.2,0-2Л-1,31-1; ПС62,5.12.2,0-2Л-2.31-1)

Стадия	Масса	Масштаб
Р		

Лист | Листов 1

ЛАТГИПРОПРОМ

Инв. № подл. | Подпись и дата | Взам. инв. №

Копировал

Формат А3

21534-26

Альбом 5.4

Типовой проект 903-1-224.86

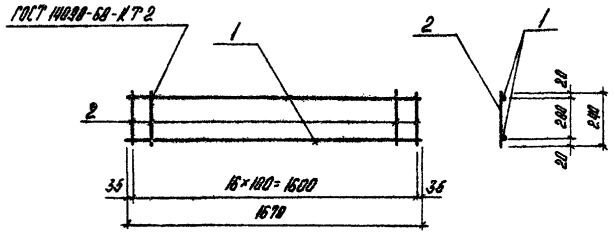

Формат	Зона	Поз.	Обозначение	Наименование	Кол.	Примеч
				Документация		
А3			ТП903-1-224.86 КЖ.Н.ТУ	Технические условия		
				Детали		
Б4		1	ТП903-1-224.86 КЖ.Н.2.3.1	ф12 А III ГОСТ 5781-82* ℓ=1670	2	3,0 кг
Б4		2	ТП903-1-224.86 КЖ.Н.2.3.2	ф6 А I ГОСТ 5781-82* ℓ=240	17	0,9 кг

Взам. инв. №

Подпись и дата

Инв. № подл.

ГНП	Нидбальский	
Нач.отд.	Новожилова	
Н.контр.	Андриевская	
Гл.конст.	Андриевская	
Рук.гр.	Бобрик	
Ст.тех.	Белякова	

ТП 903-1-224.86 КЖ.Н.2.3

Каркас плоский (Кр-13)

Стадия	Масса	Масштаб
Р	3,9	

Лист | Листов 1

ЛАТГИПРОПРОМ

Копировал

Формат А4

Альбом 5.4

Типовой проект 903-1-224.86

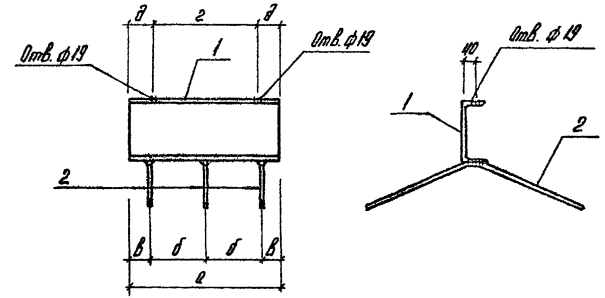

Обозначение	Марка	а	б	в	г	д	Масса
ТП903-1-224.86 КЖ.Н.1.1	МН1	400	150	50	230	85	5,94 кг
-01	МН2	500	150	100	360	70	7,36 кг

Формат	Зона	Поз.	Обозначение	Наименование	Кол. на исполнение ТП903-1-224.86 КЖ.Н.1.1		
					–	01	
				Документация			
А3			ТП903-1-224.86 КЖ.Н.ТУ	Технические условия			
				Детали			
Б4		1	ТП903-1-224.86 КЖ.Н.1.1	Швеллер 16-ГОСТ 8240-72* / ВСт ПС6-1-ТУ14-1-3023-80*	1	1	
А4		2	1.400-15.В.1.004-06	Ст 57	3	3	

Взам. инв. №

Подпись и дата

Инв. № подл.

ГНП	Нидбальский	
Нач.отд.	Новожилова	
Н.контр.	Андриевская	
Гл.конст.	Андриевская	
Рук.гр.	Бобрик	
Ст.тех.	Белякова	

ТП903-1-224.86 КЖ.Н.1.1

Изделие закладное (МН1, МН2)

Стадия	Масса	Масштаб
Р	см. табл.	

Лист | Листов 1

ЛАТГИПРОПРОМ

Копировал

Формат А4

21534-26

Альбом 5.4

Типовой проект 903-1-224.86

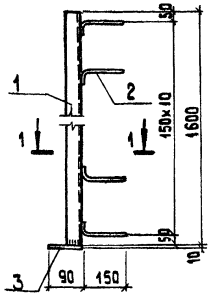

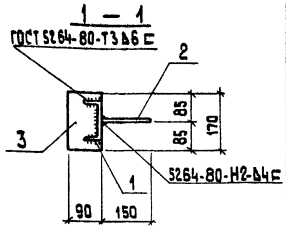

Зона	Форм	Поз.	Обозначение	Наименование	Кол.	Примеч.
				Документация		
А3			ТП 903-1-224.86 КЖ.И.ТУ	Технические условия		
				Детали		
Б.Ч		1	ТП 903-1-224.86 КЖ.И.1.	Швеллер 14-ГОСТ 8240-72* ℓ=1600 / ВСт3КП2-1-ГОСТ 535-79*	1	19,7 кг
Б.Ч		2	ТП 903-1-224.86 КЖ.И.1	ф8 А III ГОСТ 5781-82* ℓ=200	11	0,9 кг
Б.Ч		3	ТП 903-1-224.86 КЖ.И.1	Лист Б-ПН-10×90×170 ГОСТ 19903-74* / ВСт3КП2-1-ГОСТ 14637-79	1	1,2 кг

ГИП	Нидбальский		
Нач.отд.	Рябуха		
Н.контр.	Андриевская		
Гл.конст.	Андриевская		
Рук.гр.	Бобрук		
Ст.инж.	Яковчик		

ТП 903-1-224.86 КЖ.И.1.2

Изделие закладное МН3

Стадия	Масса	Масштаб
Р	21,8 кг	

Лист | Листов 1

ЛАТГИПРОПРОМ

Инв.№ подл. | Подп. и дата | Взам.инв.№

Копировал 35 формат А4

Альбом 5.4

Типовой проект 903-1-224.86

Обозначение	Марка	d	ℓ	Масса
ТП 903-1-224.86 КЖ.И.1	МН4	245	2800	115,1
—01	МН5	245	2655	109,3
—02	МН8	159	2655	45,8

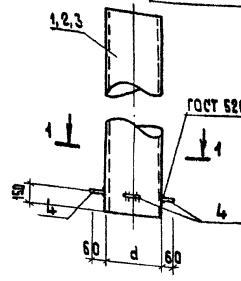

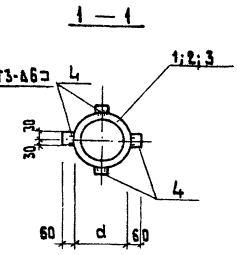

Формат	Зона	Поз.	Обозначение	Наименование	Кол. на испол. 903-1 —	Кол. на испол. КЖ.И.1.3 01	Кол. на испол. КЖ.И.1.3 02	Примечание
				Документация				
А3			ТП 903-1-224.86 КЖ.И.ТУ	Технические условия				
				Детали				
				ГОСТ 8732-78				
Б.Ч		1	ТП 903-1-224.86 КЖ.И.1.	ф 245×7, ℓ=2860	1			
Б.Ч		2	01	ф 245×7, ℓ=2460		1		
Б.Ч		3	02	ф 159×4,5, ℓ=2610			1	
Б.Ч		4	ТП 903-1-224.86 КЖ.И.1	Лист Б-ПН-10×60×60-ГОСТ 19903-74* / ВСт3КП2-1-ГОСТ 14637-79	4	4	4	

ГИП	Нидбальский		
Нач. СО	Новожилова		
Н.контр.	Андриевская		
Гл.конст.	Андриевская		
Рук.гр.	Бобрук		
Ст.инж.	Яковчик		

ТП 903-1-224.86 КЖ.И.1.3

Изделие закладное (МН.4; МН5; МН6)

Стадия	Масса	Масштаб
Р	См.табл.	

Лист | Листов 1

ЛАТГИПРОПРОМ

Инв.№ подл. | Подп. и дата | Взам.инв.№

Копировал 35 формат А4

21534-26

Типовой проект 903-1-224.86 Альбом 5.4

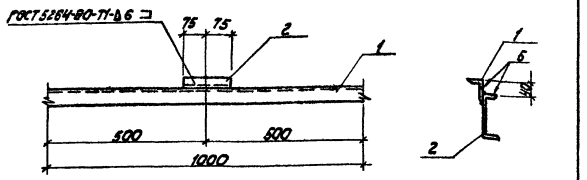

Формат	Зона	Поз.	Обозначение	Наименование	Кол.	Примечание
				Документация		
			ТП 903-1-224.86 КЖ.И.ТУ	Технические условия		
				Детали		
Б4		1	ТП 903-1-224.86 КЖ.И.1.4.1	Из уголка 75×75×6-Б-ГОСТ 8509-72* / Вст3кп2-1-ГОСТ 535-79*	1	6,9
Б4		2	КЖ.И.1.4.2	Швеллер 14-ГОСТ 8240-72* / Вст3кп2-1-ГОСТ 535-79*	1	1,8 кг

Взам. инв. №

Подпись и дата

Инв. № подл.

ГИП	Кидбальский	
Нач. отд.	Новожилова	
Н. контр.	Андриевская	
Гл. констр.	Андриевская	
Рук. гр.	Бобрук	
Ст. инж.	Яковчик	

ТП 903-1-224.86 КЖ. И. 1.4

Изделие закладное МН7

Стадия	Масса	Масштаб
Р	8,7 кг	1:10

Лист | Листов 1

ЛАТГИПРОПРОМ

Копировал Кидб. Формат А4

Типовой проект 903-1-224.86 Альбом 5.4

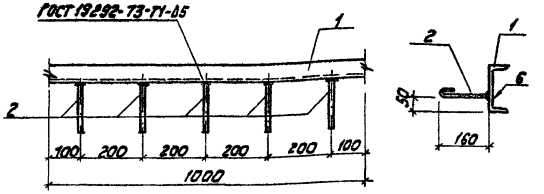

Формат	Зона	Поз.	Обозначение	Наименование	Кол.	Примечание
				Документация		
А4			ТП 903-1-224.86 КЖ.И.ТУ	Технические условия		
				Детали		
Б4		1	ТП 903-1-224.86 КЖ.И.1.5.1	Швеллер 18-ГОСТ 8240-72* / Вст3кп2-1-ГОСТ 535-79*	1	16,3 кг
Б4		2	КЖ.И.1.5.2	ФВА I ГОСТ 5781-82* ℓ=210	5	0,4 кг

Взам. инв. №

Подпись и дата

Инв. № подл.

ГИП	Кидбальский	
Нач. отд.	Новожилова	
Н. контр.	Андриевская	
Гл. констр.	Андриевская	
Рук. гр.	Бобрук	
Ст. инж.	Яковчик	

ТП 903-1-224.86 КЖ. И. 1.5

Изделие закладное МН8

Стадия	Масса	Масштаб
Р	16,7 кг	1:10

Лист | Листов 1

ЛАТГИПРОПРОМ

Копировал Кидб. Формат А4

21534-06

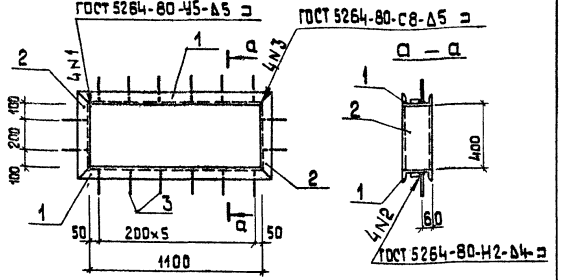

Формат	Зона	Поз.	Обозначение	Наименование	Кол.	Примечание
				Документация		
А4			ТП 903-1-224.86 кж.и.ту	Технические условия		
				Детали		
Б4		1	ТП 903-1-224.86 кж.и.1.6.1	Швеллер 18-ГОСТ 8240-72* Р=12,46 Ст3пс 6-1-ТУ 14-1-3023-80	2	20,2 кг
Б4		2	-01	Швеллер 18-ГОСТ 8240-72* Р=5,40 Ст3пс 6-1-ТУ 14-1-3023-80	2	8,8 кг
Б4		3	-кж.и.1.6.2	ф 8 А III ГОСТ 5781-82* ℓ=200	16	0,06 кг

Инв.№ подл. | Подп. и дата | Взам.инв.№

			ТП 903-1-224.86	КЖ.И.1.6		
			Изделие закладное МН 9		Стадия	Масса	Масштаб
					Р	30,0кг	
					Лист	Листов 1	
Гип	Нибальский				ЛАТГИПРОПРОМ		
Нач.отд.	Новожилова						
Н.контр.	Андриевская						
Гл.констр.	Андриевская						
Рук.гр.	Бобрук						
Ст.инж.	Яковчик						

Копировал 38 Формат А4

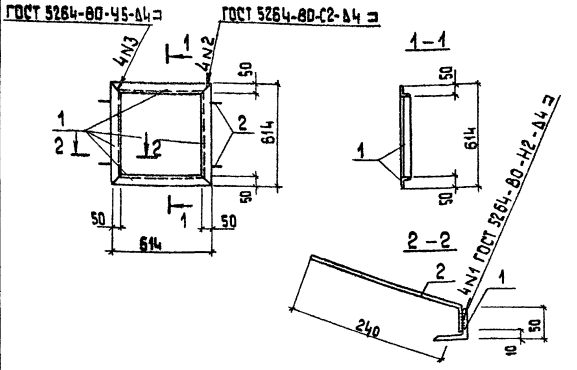

Формат	Зона	Поз.	Обозначение	Наименование	Кол.	Примечание
				Документация		
А4			ТП 903-1-224.86 кж.и.ту	Технические условия		
				Детали		
Б4		1	ТП 903-1-224.86 кж.и.1.7.1	Уголок 50×50×4-Б-ГОСТ 8509-72* Ст3кп2-1-ГОСТ 535-79 ℓ=614	4	1,9 кг
Б4		2	-кж.и.1.7.2	ф 8 А III ГОСТ 5781-82* ℓ=280	4	0,1 кг

Инв.№ подл. | Подп. и дата | Взам.инв.№

			ТП 903-1-224.86	КЖ.И.1.7		
			Изделие закладное МН 10		Стадия	Масса	Масштаб
					Р	8,0 кг	
					Лист	Листов 1	
Гип	Нибальский				ЛАТГИПРОПРОМ		
Нач.отд.	Новожилова						
Н.контр.	Андриевская						
Гл.конст.	Андриевская						
Рук.гр.	Бобрук						
Ст.арх.	Заде						

Копировал 38 Формат А4

Альбом 5.4

Типовой проект 903-1-224.86

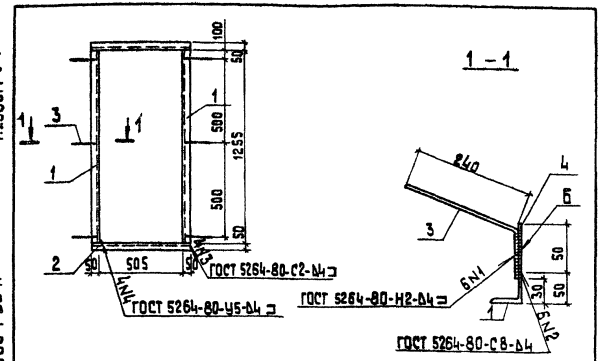

Формат	Зона	Поз.	Обозначение	Наименование	Кол.	Примечание
				Документация		
			ТП 903-1-224.86 кж.и.ту	Технические		
				Детали		
		1	ТП 903-1-224.86 кж.и.1.8.1	Уголок 50×50×4-Б-ГОСТ 8509-72* ℓ=505 Ст3 кп2-1-ГОСТ 535-79	2	4,0 кг
		2	-01	Уголок 50×50×4-Б-ГОСТ 8509-72* ℓ= 605 Ст3 кп2-1-ГОСТ 535-79	2	2,0 кг
		3	-кж.и.1.8.2	ф8 А III ГОСТ 5781-82* ℓ= 320	6	0,14 кг
		4	-кж.и.1.8.3	Лист 6-пн4×50×100 ГОСТ 19903-74* Ст3 кп2-ГОСТ 14637-79	6	0,16 кг

Инв.№ подл. | Подп. и дата | Взам.инв.№

ГИП	Нибольский	
Нач.отд.	Новажилова	
Н.контр.	Андриевская	
Гл.конст.	Андриевская	
Рук.гр.	Бобрук	
Ст.арх.	Зобе	
Архит.	Лучава	

ТП 903-1-224.86 КЖ.И.1.8

Закладное изделие МН 11

Стадия	Масса	Масштаб
Р	13,8кг	
Лист	Листов 1	

ЛАТГИПРОПРОМ

Копировал 35 Формат А4

Альбом 5.4

Типовой проект 903-1-224.86

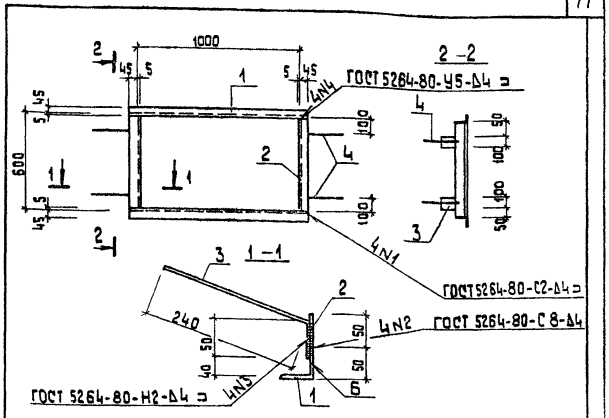

Формат	Зона	Поз.	Обозначение	Наименование	Кол.	Примечание
				Документация		
			ТП 903-1-224.86 кж.и.ту	Технические условия		
				Детали		
		1	ТП 903-1-224.86 -кж.и.1.9.1	Уголок 50×50×4-Б-ГОСТ 8509-72 ℓ=1090 Ст3 кп2-1-ГОСТ 535-79	2	3,4 кг
		2	-01	Уголок 50×50×4-Б-ГОСТ 8509-72 ℓ=590 Ст3 кп2-1-ГОСТ 535-79	2	1,9 кг
		3	-кж.и.1.9.2	Лист 6-пн4×50×100 ГОСТ 19903-74* Ст3 кп2-ГОСТ 14637-79	4	0,16 кг
		4	-кж.и.1.9.3	ф8 А III ГОСТ 5781-82 ℓ= 290	4	0,14 кг

Инв.№ подл. | Подп. и дата | Взам.инв.№

ГИП	Нибольский	
Нач.отд.	Новажилова	
Н.контр.	Андриевская	
Гл.конст.	Андриевская	
Рук.гр.	Бобрук	
Арх.	Слива	

ТП 903-1-224.86 КЖ.И.1.9

Изделие закладное МН 12

Стадия	Масса	Масштаб
Р	11,8кг	
Лист	Листов	

ЛАТГИПРОПРОМ

Копировал 35 Формат А4

Альбом 5.4

Типовой проект 903-1-224.86

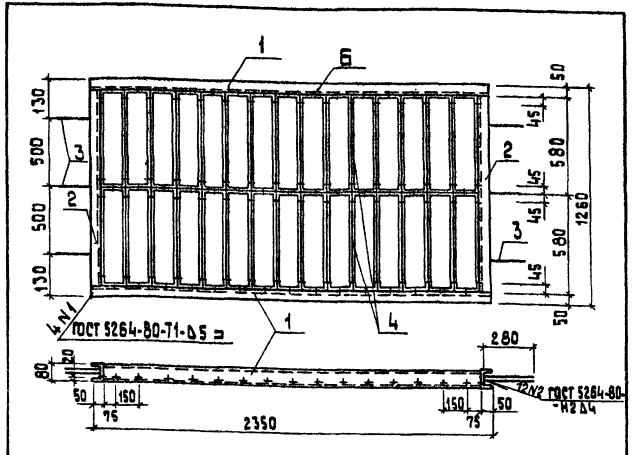

Формат	Зона	Поз.	Обозначение	Наименование	Кол.	Примеч.
				Документация		
А4			ТП 903-1-224.86 КЖ.И.ТУ	Технические условия		
				Детали		
Б4		1	ТП 903-1-224.86 КЖ.И.1.10.1	швеллер 80×50×4-ГОСТ 8278-83*Х-235 рожиопл. ВСт3 кп2-ГОСТ 535-79*	2	12,2 кг
Б4		2	-01	швеллер 80×50×4-ГОСТ 8278-83*Х-235 рожиопл. ВСт3 кп2-ГОСТ 535-79*	2	6,3 кг
Б4		3	ТП 903-1-224.86 КЖ.И.1.10.2	ф8AIII ГОСТ 5781-82* ℓ=350	12	0,1 кг
А3		4	1.494-27 Вып.7	жалюзи № 2	30	1,2 кг

Инв.№ подл. | Подп. и дата | Взам. инв.№

ТП 903-1-224.86 КЖ.И.1.10					
Изделие закладное МН 13		Стадия	Масса	Масштаб	
		Р	58,1кг		
		Лист	Листов 1		
ГИП Нибольский		ЛАТГИПРОПРОМ			
Нач.отд. Новожилова					
Н.контр. Андриевская					
Гл.конст. Андриевская					
Рук.гр. Бобрук					
Ст.арх. Зайе					

Копировал | Формат А4

Альбом 5.4

Типовой проект 903-1-224.86

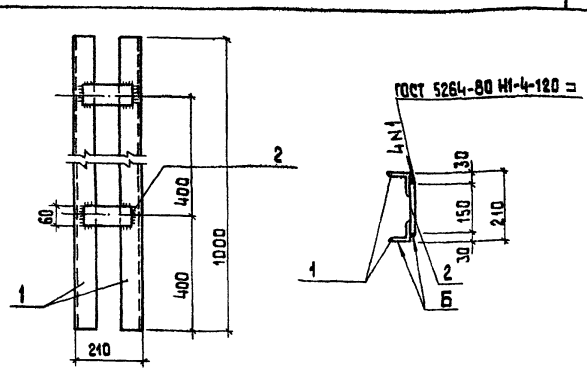

Формат	Зона	Поз.	Обозначение	Наименование	Кол.	Примечание
				Документация		
А4			ТП 903-1-224.86 КЖ.И.ТУ	Технические условия		
				Детали		
Б4		1	ТП 903-1-224.86 КЖ.И.1.11.1	Уголок 63×63×5 ГОСТ 8509-72* Ст3кп2 ГОСТ 535-79* ℓ = 1000	2	5,0 кг
Б4		2	ТП 903-1-224.86 КЖ.И.1.11.2	Лист Б-ПН-Б.О-ГОСТ 19903-74* Ст3кп2 ГОСТ 14637-79	2	0,36 кг

Инв.№ подл. | Подп. и дата | Взам. инв.№

ТП 903-1-224.86 КЖ.И.1.11					
Изделие закладное МН 14		Стадия	Масса	Масштаб	
		Р	10,7		
		Лист	Листов 1		
ГИП Нибольский		ЛАТГИПРОПРОМ			
Нач.отд. Новожилова					
Н.контр. Андриевская					
Гл.конст. Андриевская					
Рук.гр. Бобрук					
Ст.арх. Зайе					

Копировал | Формат А4

21934-26

Типовой проект 903-1-224.86 Альбом 5.4

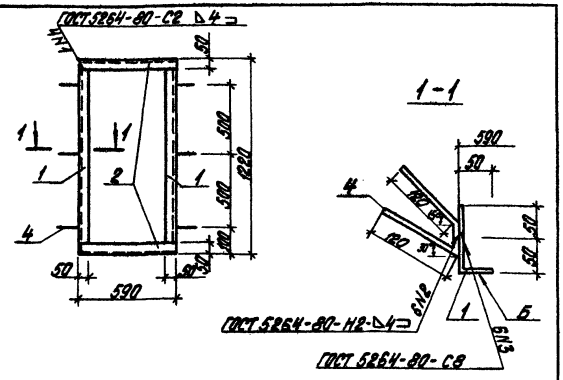

Формат	Зона	Поз.	Обозначение	Наименование	Кол.	Примечание
				Документация		
А4			ТП903-1-224.86 КЖ.И.ТУ	Технические условия		
				Детали		
Б4		1	ТП903-1-224.86 КЖ.И.1.12.1	Уголок 50х50х4-Б-ГОСТ 8509-72* ℓ=1180 / ВСТ3 кп2-1-ГОСТ 535-79	2	3,3 кг
Б4		2	-01	Уголок 50х50х4-Б-ГОСТ 8509-72* ℓ=550 / ВСТ3 кп2-1-ГОСТ 535-79	2	1,6 кг
Б4		3	-КЖ.И.1.12.2	Лист Б-ПН4х50х100 ГОСТ 19903-74* / ВСТ3 кп2-ГОСТ 14637-79	6	0,2 кг
Б4		4	-КЖ.И.1.12.3	Ф8АIII ГОСТ 5781-82* ℓ=300	6	0,2 кг

ГИП	Нидбальский		
Нач. отд.	Новожилова		
Н. контр.	Андреевская		
Гл. констр.	Андреевская		
Рук. гр.	Бобрик		
Ст. арх.	Зоде		

ТП 903-1-224.86 КЖ.И.1.12

Изделие закладное МН15

Стадия	Масса	Масштаб
Р	12,2 кг	

Лист Лист 1

ЛАТГИПРОПРОМ

Инв. № подл. | Подпись и дата | Взам. инв. №

Копировал [illegible] Формат А4

Типовой проект 903-1-224.86 Альбом 5.4

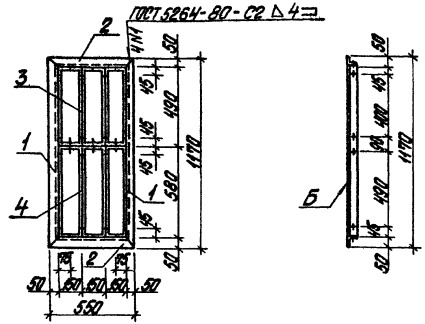

Формат	Зона	Поз.	Обозначение	Наименование	Кол.	Примечание
				Документация		
А4			ТП903-1-224.86 КЖ.И.ТУ	Технические условия		
				Детали		
Б4		1	ТП903-1-224.86 КЖ.И.1.13.1	Уголок 50х50х4-Б-ГОСТ 8509-72 ℓ=1070 / ВСТ3 кп2-1-ГОСТ 535-79	2	3,3 кг
Б4		2	-01	Уголок 50х50х4-Б-ГОСТ 8509-72 ℓ=550 / ВСТ3 кп2-1-ГОСТ 535-79	2	1,7 кг
А3		3	1.494-27 Вып.7	Жалюзи №1	3	1,0 кг
А3		4	1.494-27 Вып.7	Жалюзи №2	3	1,2 кг

ГИП	Нидбальский		
Нач. отд.	Новожилова		
Н. контр.	Андреевская		
Гл. констр.	Андреевская		
Рук. гр.	Бобрик		
Ст. арх.	Зоде		

ТП 903-1-224.86 КЖ.И.1.13

Изделие закладное ЖР1

Стадия	Масса	Масштаб
Р	16,6 кг	

Лист Листов 1

ЛАТГИПРОПРОМ

Инв. № подл. | Подпись и дата | Взам. инв. №

Копировал [illegible] Формат А4

01634-рс

Альбом 5.4

Типовой проект 903-1-224.86

Рис. 1

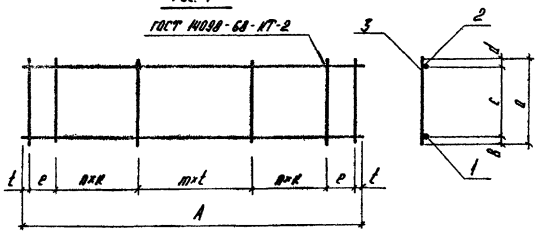

Формат	Зона	Поз.	Обозначение	Наименование	Кол. на исполнение ТП903-1-224.86 КЖ.Н.2.1 –	01	02	03	04	05		Примеч.
				Документация								
А3			ТП903-1-224.86 КЖ.Н.ТУ	Технические условия								
				Детали								
Б4			-КЖ.Н.2.1.1	Ф28А III ГОСТ 5781-82* ℓ=5560	1							
Б4			-01	ℓ=5630		1						
Б4			-КЖ.Н.2.1.2	Ф20А III ГОСТ 5781-82* ℓ=5560			1					
Б4		1	-01	ℓ=5630				1				
Б4			-КЖ.Н.2.1.3	Ф25А III ГОСТ 5781-82* ℓ=5630						1		
Б4			-КЖ.Н.2.1.4	Ф22А III ГОСТ 5781-82* ℓ=5630					1			
Б4												
Б4			-КЖ.Н.2.1.5	Ф16А III ГОСТ 5781-82* ℓ=5560	1							
Б4			-01	ℓ=5630		1			1	1		
Б4			-КЖ.Н.2.1.6	Ф10А I ГОСТ 5781-82* ℓ=5560			1					
Б4		2	-01	ℓ=5630				1				
Б4			-КЖ.Н.2.1.7	Ф8А III ГОСТ 5781-82* ℓ=370	31	33						
Б4		3	-01	ℓ=470					30	30		
Б4			-КЖ.Н.2.1.8	Ф6А III ГОСТ 5781-82* ℓ=370			31	33				

Обозначение	Марка	Рис.	t	A	a	в	c	d	e	f	к	n	m	Масса кг
ТП903-1-224.86 -КЖ.Н.2.1	Кр1	1	300	5560	370	30	315	25	–	80	150	12	6	40,7
-01	Кр2	1	300	5630	370	30	315	25	95	20	150	12	6	41,7
-02	Кр3	1	300	5560	370	25	325	20	–	80	150	12	6	27,0
-03	Кр4	1	300	5630	370	25	325	20	95	20	150	12	6	27,6
-04	Кр10	1	300	5630	470	25	420	25	95	20	150	9	9	32,0
-05	Кр11	1	300	5630	470	25	420	25	95	20	150	9	9	36,8

ГИП	Нидбальский	
Нач СО	Новожилова	
Н контр.	Андриевская	
Гл. констр.	Андриевская	
Рук. гр.	Бобрик	
Инж.	Колетов	
Инж.	Альтерман	

ТП 903-1-224.86 КЖ.Н.2.1

Каркас (КР1, КР2, КР3, Кр4, Кр10, Кр11)

Стадия	Масса	Масштаб
Р	см. таблицы	

Лист | Листов 1

ЛАТГИПРОПРОМ

Инв. № подл. | Подпись и дата | Взам. инв. №

Копировал

Формат А3

21534-26

Альбом 5.4

Типовой проект 903-1-224.86

Рис. 1

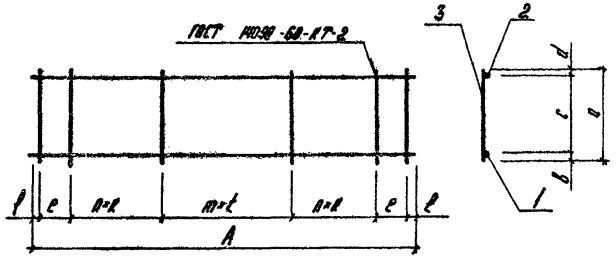

Формат	Зона	Поз.	Обозначение	Наименование	ТП903-1-224.86 Кол. на исполнение КЖ.1.Н.2.2 —	01	02	03	04	05	Примеч.
				Документация							
А3			ТП903-1-224.86 КЖ.Н.ТУ	Технические условия							
				Детали							
Б4			ТП903-1-224.86 КЖ.Н.2.2.1	ф18АIII ГОСТ 5781-82* Р=5630	1						
Б4			-01	Р=5560		1					
Б4			ТП903-1-224.86 КЖ.Н.2.2.2	ф20АIII ГОСТ 5781-82* Р=5630			1				
Б4		1	-КЖ.Н.2.2.3	ф18АIII ГОСТ 5781-82* Р=5970				1			
Б4			-01	Р=1430					1		
Б4			-КЖ.Н.2.2.4	ф22АIII ГОСТ 5781-82* Р=5560						1	
Б4			-КЖ.Н.2.2.5	ф8АI ГОСТ 5781-82* Р=5630	1						
Б4			-01	Р=5560		1					
Б4			-КЖ.Н.2.2.6	ф10АI ГОСТ 5781-82* Р=5630			1				
Б4		2	-КЖ.Н.2.2.7	ф8АI ГОСТ 5781-82* Р=5970				1			
Б4			-01	Р=1430					1		
Б4			-КЖ.Н.2.2.8	ф16АIII ГОСТ 5781-82* Р=5560						1	
Б4			-КЖ.Н.2.2.9	ф8АI ГОСТ 5781-82* Р=370	30	28	30	31			
Б4		3	-КЖ.Н.2.2.10	ф8АIII ГОСТ 5781-82* Р=470					9	28	

Обозначение	Марка	Рис.	l	A	a	B	c	d	e	ℓ	k	n	m	Масса кг
ТП903-1-224.86 КЖ.Н.2.2	Кр5	1	300	5630	370	20	330	20	95	20	150	9	9	15.9
-01	Кр6	1	300	5560	370	20	330	20	—	80	150	9	9	15.7
-02	Кр7	1	300	5630	370	25	325	20	95	20	150	9	9	19.8
-03	Кр8	1	300	5970	370	20	330	20	115	20	150	9	10	16.8
-04	Кр9	1	300	1430	870	20	430	20	—	55	120	3	2	5.2
-05	Кр12	1	300	5560	470	25	420	25	—	80	150	9	9	31.0

ГИП	Нидальский	
Нач. СО	Новожилова	
Н.контр.	Андриевского	
Гл.констр.	Андриевского	
Рук. гр.	Бобрик	
Инж.	Колетов	
Инж.	Альтергот	

ТП 903-1-224.86 КЖ.Н.2.2

Каркас (Кр5, Кр6, Кр7, Кр8, Кр9, Кр12)

Стадия	Масса	Масштаб
Р		
Лист	Листов 1	

ЛАТГИПРОПРОМ

Копировал

Формат А3

21534-26

Типовой проект 903-1-224.86 Альбом 54

Рис. 1

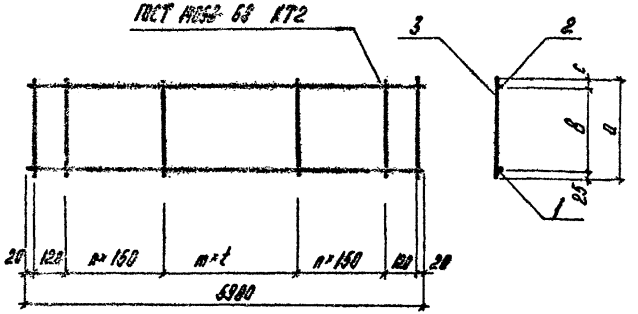

Рис. 2

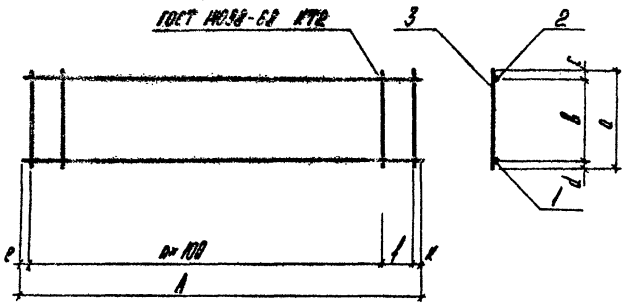

Формат	Зона	Поз.	Обозначение	Наименование	Кол. на исполнение ТП903-1-224.86 КЖ.Н.2. –	01	02	03	04			Примеч.
				Документация								
А3			ТП903-1-224.86 КЖ.Н.ТУ	Технические условия								
				Детали								
Б4		1	ТП903-1-224.86 КЖ.Н.2.4.1	ф20А III ГОСТ 5781-82* ℓ=5980	1	1	1					
Б4			2	ф12А III ГОСТ 5781-82* ℓ=1340				1				
Б4			-01	ℓ=1230					1			
Б4		2	3	ф10А III ГОСТ 5781-82* ℓ=5980	1	1	1					
Б4			4	ф8А III ГОСТ 5781-82* ℓ=1340				1				
Б4			-01	ℓ=1230					1			
Б4		3	-02	ℓ=380	41	32						
Б4			-03	ℓ=330			32					
Б4			5	ф6А III ГОСТ 5781-82* ℓ=280				8				
Б4			-01	ℓ=180					11			

Обозначение	Марка	Рис.	t	A	a	в	c	d	e	f	k	n	m	Масса
ТП903-1-224.86 КЖ.Н.2.4	Кр 14	1	150	–	380	305	50	–	–	–	–	–	38	24,8
-01	Кр 15	1	300	–	380	305	50	–	–	–	–	10	9	23,7
-02	Кр 16	1	300	–	330	270	35	–	–	–	–	10	9	22,7
-03	Кр 17	2	–	1340	280	235	25	20	320	–	320	7	–	2,2
-04	Кр 18	2	–	1230	180	140	15	25	240	75	15	9	–	2,0

ГИП	Нидбальский	
Нач. СО	Новожилова	
Н.контр.	Андриевская	
Гл.констр.	Андриевская	
Рук. гр.	Бобрик	
Инж.	Трубчанина	

ТП903-1-224.86 КЖ.Н.2.4

Каркас (Кр 14, Кр 15, Кр 16, Кр 17, Кр 18)

Стадия	Масса	Масштаб
Р	см. таблицу	
Лист	Листов 1	

ЛАТГИПРОПРОМ

Копировал АК

формат А3

21534-26

Типовой проект 903-1-224.86 Альбом 5.4

Рис. 1

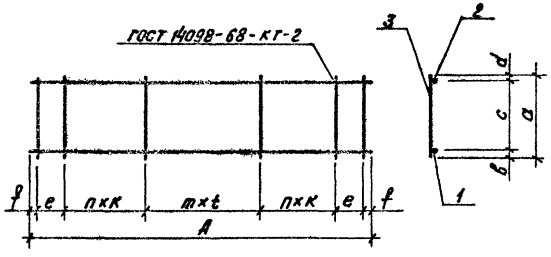

Формат	Зона	Поз.	Обозначение	Наименование	Колич. на исполн. ТП 903-1-224.86 КЖ.И.2.5 —	01	02	Примеч.
				Документация				
А4			ТП 903-1-224.86 КЖ.И.ТУ	Технические условия				
				Детали				
Б4			ТП 903-1-224.86 КЖ.И.2.5.1	ф10АI ГОСТ 5781-82* l=6030		1		
Б4			КЖ.И.2.5.2	ф14АIII ГОСТ 5781-82* l=5150	1			
Б4		1	КЖ.И.2.5.3	ф20АIII ГОСТ 5781-82* l=5670			1	
Б4			КЖ.И.2.4	ф8АI ГОСТ 5781-82* l=6030		1		
Б4			-01	l=5150	1			
Б4		2	КЖ.И.2.5.5	ф10АI ГОСТ 5781-82* l=5670			1	
Б4			КЖ.И.2.5.6	ф6АI ГОСТ 5781-82* l=370		21		
Б4		3	КЖ.И.2.5.7	ф6АIII ГОСТ 5781-82* l=370	28		28	

Обозначение	Марка	Рис.	t	A	a	в	c	d	e	f	к	n	m	Масса кг
ТП 903-1-224.86 КЖ.И.2.5	Кр19	1	300	5150	370	25	325	20	—	25	150	10	7	12,0
-01	Кр20	1	300	6030	370	25	325	20	—	15	—	—	20	8,1
-02	Кр21	1	300	5670	370	25	325	20	—	135	150	9	9	19,6

ГИП	Нидбальский	
Нач.отд.	Новожилова	
Н.контр.	Андриевская	
Гл.констр.	Андриевская	
Рук.гр.	Бобрук	
Инж.	Калетов	
Инж.	Альтерман	

ТП 903-1-224.86 КЖ.И.2.5

Каркас (Кр19, Кр20, Кр21)

Стадия	Масса	Масштаб
Р	см. табл.	

Лист | Листов 1

ЛАТГИПРОПРОМ

Копировал В.Сум

Формат А3

21534-26

Типовой проект 903-1-224.86 Альбом 5.4

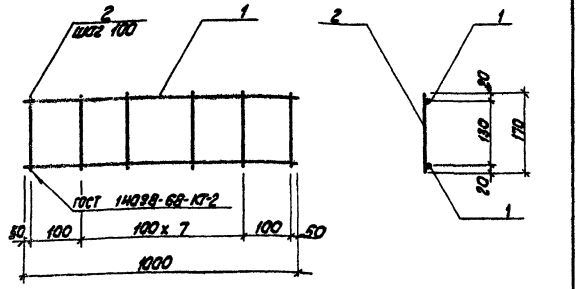

Формат	Зона	Поз.	Обозначение	Наименование	Кол.	Примечание
				Документация		
			ТП 903-1-224.86 КЖ.И.ТУ	Технические условия		
				Детали		
		1	ТП 903-1-224.86 КЖ.И.2.6.1	4Вр1 ГОСТ 6727-80 ℓ=1000	2	0,1 кг
		2	-01	4Вр-1 ГОСТ 6727-80 ℓ=170	9	0,02 кг

ГИП	Нидбальский		
Нач.отд.	Новожилова		
Н.контр.	Андриевская		
Гл.контр.	Андриевская		
Рук.гр.	Бобрик		
Ст.арх.	Зоде		

ТП 903-1-224.86 КЖ.И.2.6

Каркас плоский КР22

Стадия	Масса	Масштаб
Р	0,38 кг	

Лист | Листов 1

ЛАТГИПРОПРОМ

Инв.№ подл. | Подпись и дата | Взам.инв.№

Копировал Kify

Формат А4

Типовой проект 903-1-224.86 Альбом 5.4

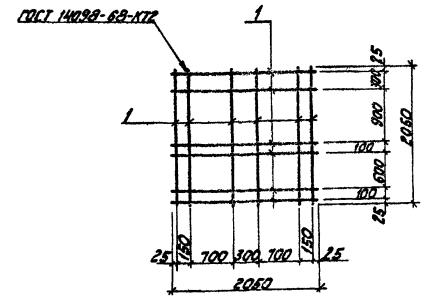

Формат	Зона	Поз.	Обозначение	Наименование	Кол.	Примечание
				Документация		
А3			ТП 903-1-224.86 КЖ.И.ТУ	Технические условия		
				Детали		
Б4		1	ТП 903-1-224.86 КЖ.И.2.7.1	Ф8АI ГОСТ 5781-82* ℓ=2050	12	9,8 кг

ГИП	Нидбальский		
Нач.отд.	Новожилова		
Н.контр.	Андриевская		
Гл.контр.	Андриевская		
Рук.гр.	Бобрик		
Ст.инж.	Яковчик		
Ст.тех.	Белякова		

ТП 903-1-224.86 КЖ.И.2.7

Сетка арматурная С3

Стадия	Масса	Масштаб
Р	9,8 кг	

Лист | Листов 1

ЛАТГИПРОПРОМ

Инв.№ подл. | Подпись и дата | Взам.инв.№

Копировал Kify

Формат А4

21534-26

Альбом 5.4

Типовой проект 903-1-224.86

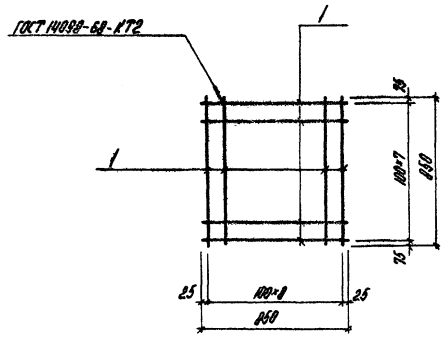

Формат	Зона	Поз.	Обозначение	Наименование	Кол.	Примечание
				Документация		
А3			ТП903-1-224.86 КЖ.Н.ТУ Ал.5.4	Технические условия		
				Детали		
Б4		1	ТП903-1-224.86 КЖ.Н.2.1	ф10АII ГОСТ 5781-82* ℓ=850	17	9,0 кг

ГИП	Нидбальский		
Нач.отд.	Новожилова		
Н.контр.	Андриевская		
Гл.констр.	Андриевская		
Рук.гр.	Бобрик		
Ст.инж.	Яковчик		
Ст.техн.	Загураева		

ТП903-1-224.86 КЖ.Н.2.8

Сетка арматурная С1

Стадия	Масса	Масштаб
Р	9,0 кг	
Лист	Листов 1	

ЛАТГИПРОПРОМ

Копировал

Формат А4

Взам. инв. №

Подпись и дата

Инв. № подл.

Альбом 5.4

Типовой проект 903-1-224.86

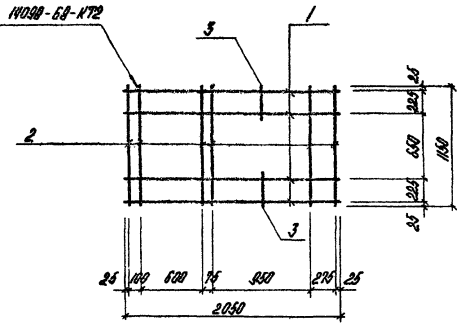

Формат	Зона	Поз.	Обозначение	Наименование	Кол.	Примечание
				Документация		
А3			ТП903-1-224.86 КЖ.Н.ТУ Ал.5.4	Технические условия		
				Детали		
Б4		1	ТП903-1-224.86 КЖ.Н.2.1	ф8АI ГОСТ 5781-82* ℓ=2050	4	3,2 кг
Б4		2	-01	ф8АI ГОСТ 5781-82* ℓ=1150	6	2,7 кг
Б4		3	-02	ф8АI ГОСТ 5781-82* ℓ=270	2	0,2 кг

ГИП	Нидбальский		
Нач.отд.	Новожилова		
Н.контр.	Андриевская		
Гл.констр.	Андриевская		
Рук.гр.	Бобрик		
Ст.инж.	Яковчик		
Ст.техн.	Загураева		

ТП903-1-224.86 КЖ.Н.2.9

Сетка арматурная С2

Стадия	Масса	Масштаб
Р	6,1 кг	
Лист	Листов 1	

ЛАТГИПРОПРОМ

Копировал

Формат А4

Взам. инв. №

Подпись и дата

Инв. № подл.

21534-26

Типовой проект 903-1-224.86 Альбом 5.4

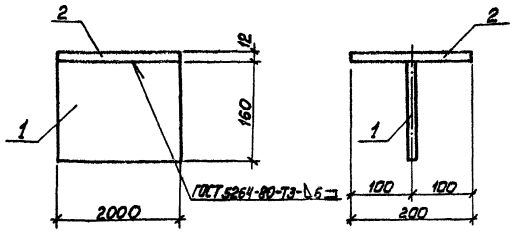

Формат	Зона	Поз.	Обозначение	Наименование	Кол.	Примечание
				Документация		
А4			ТП 903-1-224.86 ал. 5.4 КЖ.И.ТУ	Технические условия		
				Детали		
Б4		1	ТП 903-1-224.86 ал. 5.4 КЖ.И.4.1.1	Лист 8-ПИ-12×160×2000 ГОСТ 19903-74* ВСТ3ПС6-1-ГОСТ 14637-79	1	30,1кг
Б4		2	-01	Лист 6-ПИ-14×200×2000 ГОСТ 19903-74* ВСТ3 ПС6-1-ГОСТ 14637-79	1	44,0кг

ГИП	Андбальский		
Нач.отд.	Новожилова		
Н.контр.	Андриевская		
Гл.конст.	Андриевская		
Рук.гр.	Бобрук		
Инж.	Калетов		
Техник	Островская		

ТП 903-1-224.86 КЖ.И.4.1

Насадка фахверка НФ1

Стадия	Масса	Масштаб
Р	74,1кг	

Лист | Листов 1

ЛАТГИПРОПРОМ

Копировал Мак Формат А4

Инв.№ подл. | Подп. и дата | Взам.инв.№

Типовой проект 903-1-224.86 Альбом 5.4

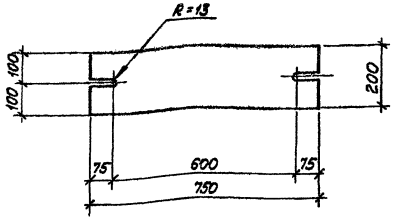

Формат	Зона	Поз.	Обозначение	Наименование	Кол.	Примечание
				Документация		
А4			ТП 903-1-224.86 ал. 5.4 КЖ.И.ТУ	Технические условия		
				Детали		
Б4			ТП 903-1-224.86 ал. 5.4 КЖ.И.4.2.1	Лист 6-ПИ-20×200×150 ГОСТ 19903-74* ВСТ3 кп2 ГОСТ 14637-79	1	23,6кг

ГИП	Андбальский		
Нач.отд.	Новожилова		
Н.контр.	Андриевская		
Гл.конст.	Андриевская		
Рук.гр.	Бобрук		
Инж.	Калетов		
Техник	Островская		

ТП 903-1-224.86 КЖ.И.4.2

Соединительный элемент МС1

Стадия	Масса	Масштаб
Р	23,6кг	

Лист | Листов 1

ЛАТГИПРОПРОМ

Копировал Мак Формат А4

21534-26

Инв.№ подл. | Подп. и дата | Взам.инв.№

Альбом 5.4

Типовой проект 903-1-224.86

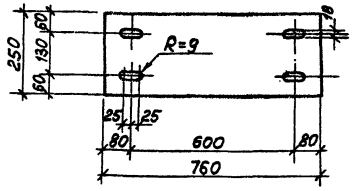

Форм.	Зона	Поз.	Обозначение	Наименование	Кол.	Примечание
				Документация		
А3			ТП 903-1-224.86 ал. 5.4 КЖ.И.ТУ	Технические условия		
				Детали		
Б4			ТП 903-1-224.86 ал. 5.4 КЖ. И. 4.3.1	Лист Б-ПН-12×250×760 ГОСТ 19903-74* / ВСТ3кп2-1-ГОСТ 14637-79	1	17,9 кг

Взам.инв.№ | Подп. и дата | Инв.№ подл.

ГИП	Нидбальский	
Нач.отд.	Новожилова	
Н.контр.	Андриевская	
Гл.конст.	Андриевская	
Рук.гр.	Бобрик	
Инж.	Калетов	
Техник	Островская	

ТП 903-1-224.86 КЖ.И.4.3

Соединительный элемент МС2

Стадия	Масса	Масштаб
Р	17,9 кг	

Лист | Листов 1

ЛАТГИПРОПРОМ

Копировал Мак Формат А4

Альбом 5.4

Типовой проект 903-1-224.86

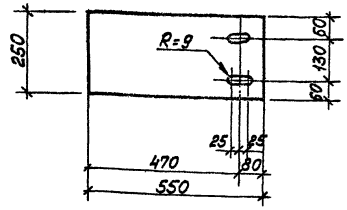

Форм.	Зона	Поз.	Обозначение	Наименование	Кол.	Примечание
				Документация		
А3			ТП 903-1-224.86 ал. 5.4 КЖ.И.ТУ	Технические условия		
				Детали		
Б4			ТП 903-1-224.86 ал. 5.4 КЖ И. 4.4.1	Лист Б-ПН-12×250×550 ГОСТ 19903-74* / ВСТ3кп2-1-ГОСТ 14637-79	1	13,0 кг

Взам.инв.№ | Подп. и дата | Инв.№ подл.

ГИП	Нидбальский	
Нач.отд.	Новожилова	
Н.контр.	Андриевская	
Гл.конст.	Андриевская	
Рук.гр.	Бобрик	
Инж.	Калетов	
Техник	Островская	

ТП 903-1-224.86 КЖ. И. 4.4

Соединительный элемент МС3

Стадия	Масса	Масштаб
Р	13,0 кг	

Лист | Листов 1

ЛАТГИПРОПРОМ

Копировал Мак Формат А4

21534-26

Альбом 5.4

Типовой проект 903-1-224.86

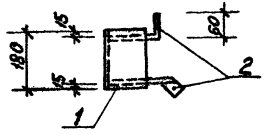

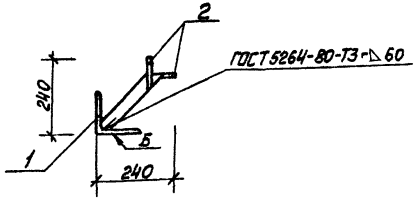

Форм.	Зона	Поз.	Обозначение	Наименование	Кол.	Примечание
				Документация		
			тп 903-1-224.86 КЖ.И.1.ТЧ	Технические условия		
				Детали		
		1	тп 903-1-224.86 КЖ.И.1.1Н.1	Уголок 125х125х8-Б-ПК ГОСТ 8509-72* / Ст3кп2-1-ГОСТ 535-79* / Б-ПН-Ф140-8-Б ОСТ 1 44918-79	1	2,79 кг
		2	КЖ.И.1.1Н.2	Лист Ст3кп2-1-ГОСТ 19903-74	2	0,38 кг

Инв.№ подл. | Подп. и дата | Взам. инв.№

			ТП 903-1-224.86		КЖ.И.1.1Н
ГИП	Найбальский		МН 16	Стадия: Р	Масса: 3,55кг
Нач. отд.	Новожилов			Масштаб:	
Н. контр.	Андреевская			Лист	Листов 1
Гл. конс.	Андреевская			ЛАТГИПРОПРОМ	
Рук. гр.	Бабрик				
Ст. инж.	Шарапова				

Копировал

Формат А4

Альбом 5.4

Типовой проект 903-1-224.86

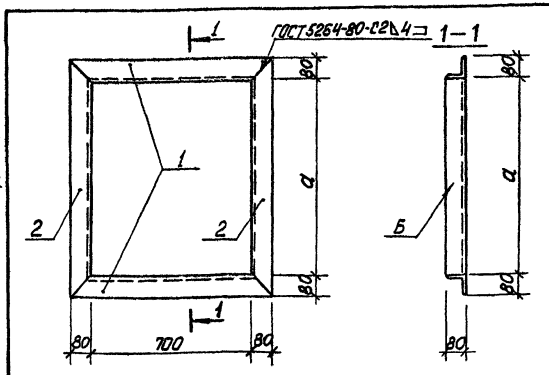

Обозначение	Марка	a	Масса
тп 903-1-224.86 КЖ.И.4.7	МС4	700	25,1
-01	МС5	1170	32,2

Форм.	Зона	Поз.	Обозначение	Наименование	Кол. на исполнение тп 903-1-224.86 КЖ.И.4.7		Примечание
					—	01	
				Документация			
А3			тп 903-1-224.86 КЖ.И.ТЧ	Технические условия			
				Детали			
Б4		1	тп 903-1-224.86 КЖ.И.4.7.1	Уголок 80х3-Б-ГОСТ 8509-72* / Ст3кп2-1-ГОСТ 535-79*	4	2	
Б4		2	тп 903-1-224.86 КЖ.И.4.7.2	Уголок 80х3-Б-ГОСТ 8509-72* / Ст3кп2-1-ГОСТ 535-79*	—	2	

Инв.№ подл. | Подп. и дата | Взам. инв.№

			ТП 903-1-224.86		КЖ.И.4.7
ГИП	Найбальский		Соединительное изделие (МС4; МС5)	Стадия: Р	Масса: см. табл.
Нач. отд.	Новожилов			Масштаб:	
Н. контр.	Андреевская			Лист	Листов 1
Гл. конс.	Андреевская			ЛАТГИПРОПРОМ	
Рук. гр.	Бабрик				
Ст. арх.	Зоде				

Копировал

Формат А4

Формат	Зона	Поз.	Обозначение	Наименование	Кол.	Примечание
				Документация		
А3			ТП903-1-224.86 КЖ.И.10.000 СБ	Сборочный чертеж		
				Сборочные единицы		
А3		1	ТП903-1-224.86 КЖ.И.10.100	Рама полотна ворот	2	
А3		2	ТП903-1-224.86 КЖ.И.10.200	Клапан	2	
А3		3	ТП903-1-224.86 КЖ.И.10.300	Шпингалет	1	
				Детали		
А4		4	ТП903-1-224.86 КЖ.И.10.001	Перемычка	1	
А4		5	ТП903-1-224.86 КЖ.И.10.002	Стойка	1	
А4		6	-01	Стойка	1	
А4		7	ТП903-1-224.86 КЖ.И.10.003	Швеллер	1	
А4		8	ТП903-1-224.86 КЖ.И.10.004	Швеллер	1	
Б4		9	ТП903-1-224.86 КЖ.И.000-01	Лист Б-ПН-4-ГОСТ 19903-74* / ВСт3кп2-1-ГОСТ 14637-79	2	
А4		10	ТП903-1-224.86 КЖ.И.10.005	Уголок	1	
А4		11	ТП903-1-224.86 КЖ.И.10.006	Уголок	2	
А4		12	-01	Уголок	1	
А4		13	ТП903-1-224.86 КЖ.И.10.007	Уголок	4	
Б4		14	ТП903-1-224.86 КЖ.И.10.000-02	Лист Б-ПН-3-ГОСТ 19903-74* / 09Г2-2-III-ГОСТ 17066-80	6	
Б4		15	ТП903-1-224.86 КЖ.И.10.000-03	Уголок 63х63х6-Б-ГОСТ 8509-72* Е-по / ВСт3кп2-1-ГОСТ 535-79*	2	
А4		16	ТП903-1-224.86 КЖ.И.10.008	Лист	1	
А4		17	-01	Лист	1	

Типовой проект 903-1-224.86 Альбом 5.4

Взам. инв. № | Подпись и дата | Инв. № подл.

ГИП	Нидбальский	
Нач. отд.	Новожилова	
Н. контр.	Андриевская	
Гл. констр.	Андриевская	
Рук. гр.	Бобрик	
Ст. инж.	Шарапова	

ТП903-1-224.86 КЖ.И.10.000

Ворота распашные ВТУ1

Стадия	Масса	Масштаб
Р		

Лист 1 \ Листов 3

ЛАТГИПРОПРОМ

Копировал [illegible]

Формат А4

Формат	Зона	Поз.	Обозначение	Наименование	Кол.	Примечание
А4		18	ТП903-1-224.86 КЖ.И.10.008-02	Лист	2	
А4		19	-03	Лист	2	
А4		20	-04	Лист	1	
А4		21	ТП903-1-224.86 КЖ.И.10.009	Втулка	2	
А4		22	ТП903-1-224.86 КЖ.И.10.010	Втулка	2	
А4		23	ТП903-1-224.86 КЖ.И.10.011	Ребро	8	
А4		24	ТП903-1-224.86 КЖ.И.10.012	Полоса	4	
А4		25	ТП903-1-224.86 КЖ.И.10.013	Ось	2	
А4		26	ТП903-1-224.86 КЖ.И.10.014	Ось	1	
А4		27	ТП903-1-224.86 КЖ.И.10.015	Ручка	1	
А4		28	ТП903-1-224.86 КЖ.И.10.016	Ручка	1	
Б4		29	ТП903-1-224.86 КЖ.И.10.000-04	Лист Б-ПН-6х30х140-ГОСТ 19903-74* / ВСт3кп2-1-ГОСТ 14637-79	1	
А4		30	ТП903-1-224.86 КЖ.И.10.017	Крюк	1	
Б4		31	ТП903-1-224.86 КЖ.И.10.005	Уголок 50х50х5-Б-ГОСТ 8509-72* Е-2 по / ВСт3кп2-1-ГОСТ 535-79*	2	
А4		32	ТП903-1-224.86 КЖ.И.10.018	Обшивка	1	
А4		33	ТП903-1-224.86 КЖ.И.10.019	Обшивка	2	
А4		34	ТП903-1-224.86 КЖ.И.10.020	Обшивка	1	
А4		35	ТП903-1-224.86 КЖ.И.10.006	Стержень	1	
				Стандартные изделия		
А3		36	1.494-27 вып. 7	Жалюзи N1	16	
Б4		37		Винт 3х6.01 ГОСТ 10621-80		
Б4		38		Труба Ф25х1.6х80-ГОСТ 10704-76* / ВСт3кп2-5-ГОСТ 10705-65*	1	

Типовой проект 903-1-224.86 Альбом 5.4

Взам. инв. № | Подпись и дата | Инв. № подл.

ТП 903-1-224.86 КЖ.И.10.000 Лист 2

Формат А4

215-34-26

Типовой проект 903-1-224.86 Альбом 5.4

Формат	Зона	Поз.	Обозначение	Наименование	Кол.	Примечание
				Стандартные изделия		
БЧ		39		Замок	1	
БЧ		40		Пружина	1	
БЧ		41		Болт М16х140 ГОСТ 7798-70*	2	
БЧ		42		Болт М10х20 ГОСТ 7798-70*	2	
БЧ		43		Гайка М16 ГОСТ 5915-70*	2	
БЧ		44		Контргайка М16 ГОСТ 8961-75*	2	
БЧ		45		Гайка М12 ГОСТ 5915-70*	2	
БЧ		46		Шайба М12 ГОСТ 11371-78*	2	
БЧ		47		Шайба М10 ГОСТ 11371-78*	2	
БЧ		48		Шарик 6-28 ГОСТ 3728-81	2	
				Материалы		
БЧ		49		Плиты теплоизоляционные		
				П-75 ГОСТ 9573-82	0,26	$м^3$

Инв. № подл. | Подпись и дата | Взам. инв. №

ТП 903-1-224.86 КЖ.И.10.000 Лист 3

Формат А4

Типовой проект 903-1-224.86 Альбом 5.4

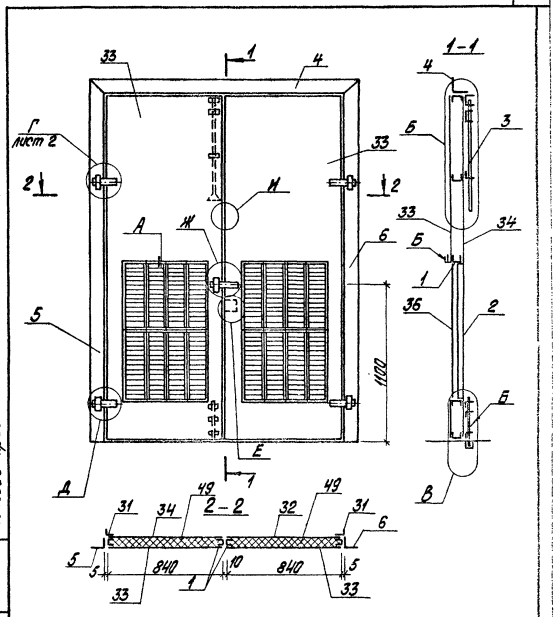

ГИП	Нидбальская		
Нач. отд.	Новожилова		
Н. контр.	Андреевская		
Гл. констр.	Андреевская		
Рук. гр.	Бобрик		
Ст. инж.	Шаратова		

ТП 903-1-224.86 КЖ.И.10.000 СБ

Ворота распашные ВТУ1. сборочный чертеж

Стадия	Масса	Масштаб
Р		

Лист 1 | Листов 5

ЛАТГИПРОПРОМ

Копировал

Формат А4

21534-26

Рис. 2

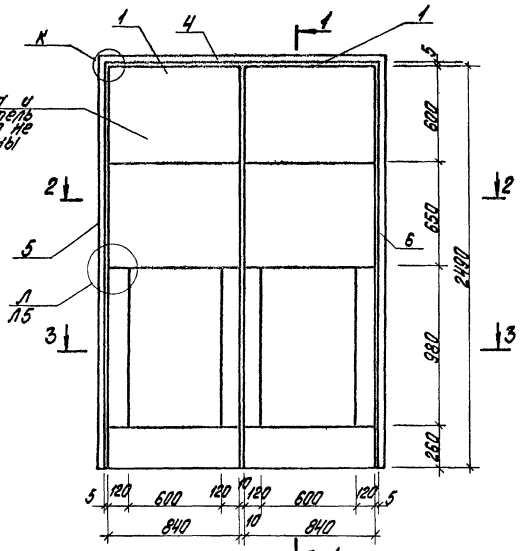

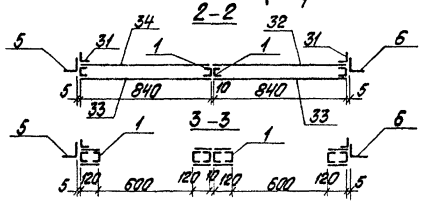

1-1

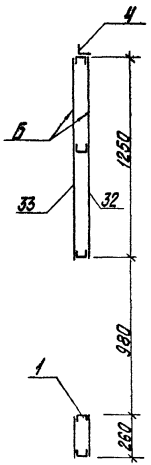

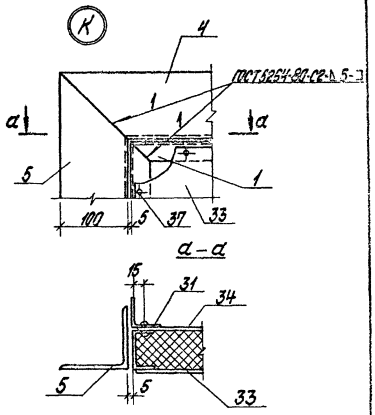

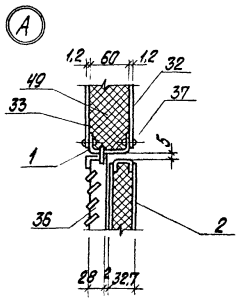

Покрытие поверхностей Б - грунт ГФ020 ТУБ-10-1642-77, эмаль ПФ115 ГОСТ 6465-76* VII. 4/1 ГОСТ 9032-74 общей толщиной 80 мкм.

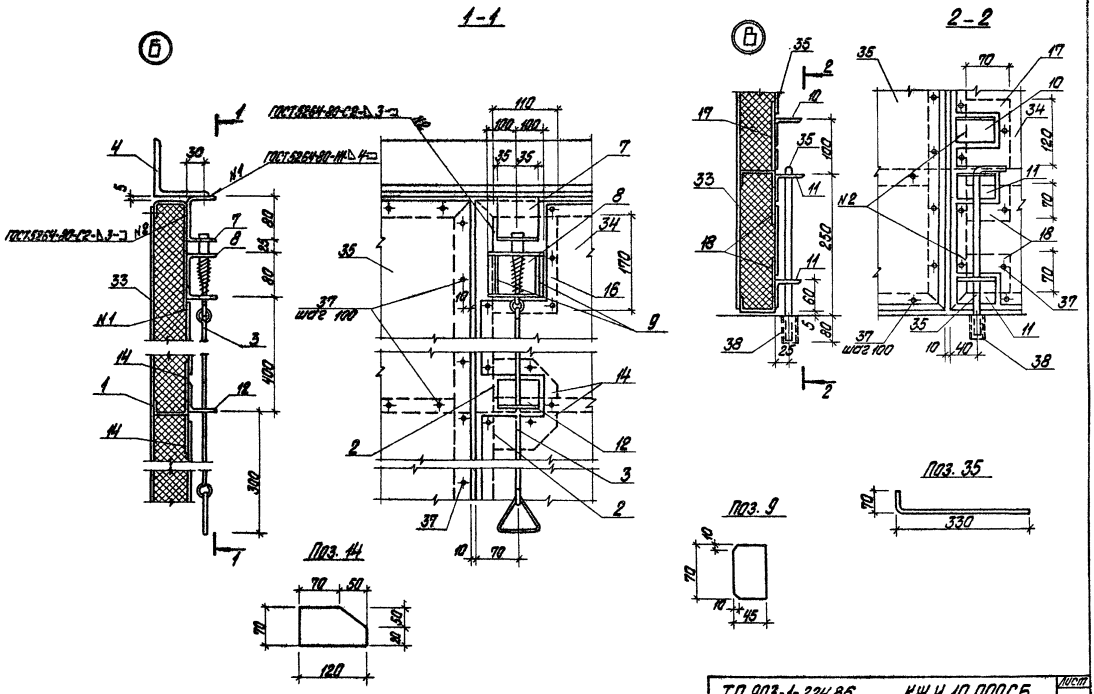

Типовой проект 903-1-224.86 Альбом 5.4

Инв. № подл.	Подпись и дата	Взам. инв. №

ТП 903-1-224.86 КЖ.И.10.000СБ

Лист 3

Формат А3

21534-26

Типовой проект 903-1-224.86 Альбом 5.4

Инв.№подл. | Подп. и дата | Взам.инв.№

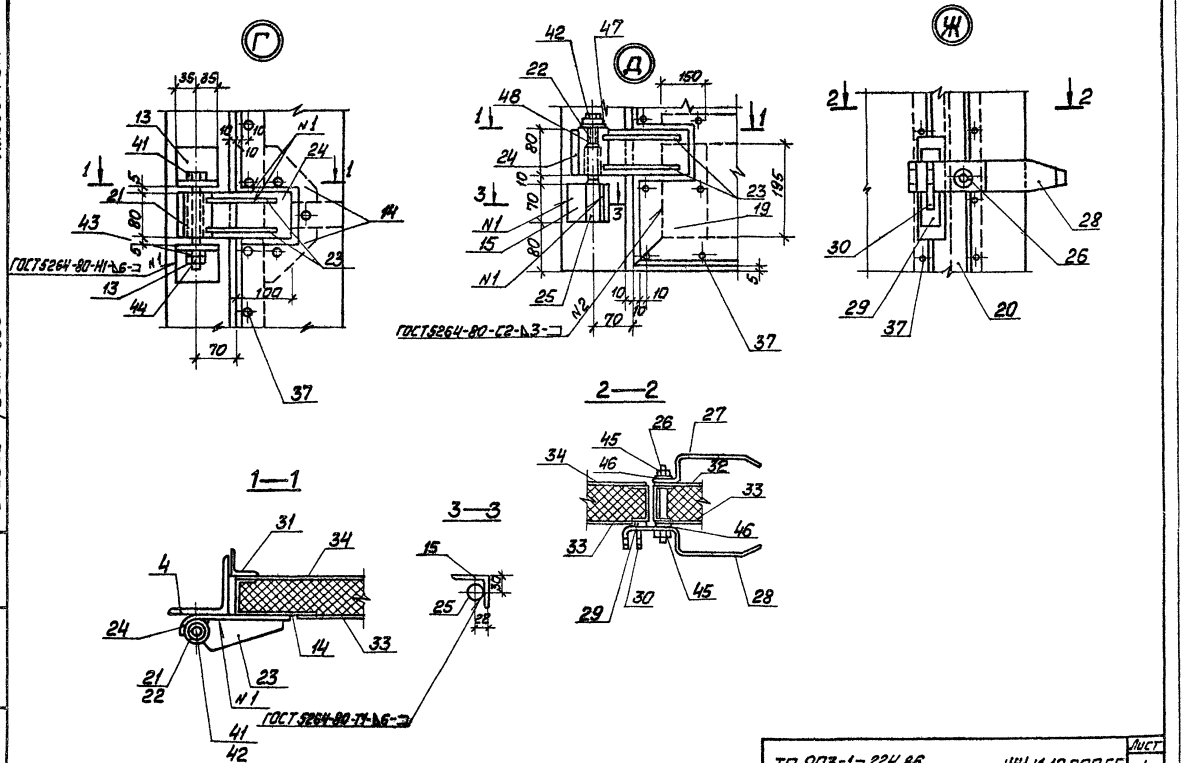

ТП 903-1-224.86	КЖ.И.10.000СБ	Лист 4
Копировал Масс	Формат А3	

21534-26

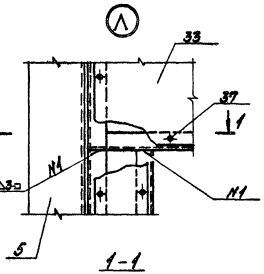

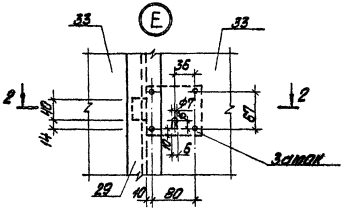

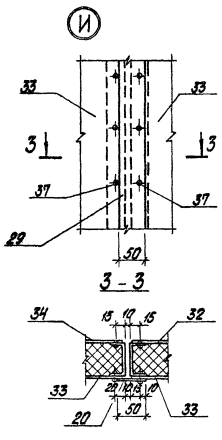

Типовой проект 903-1-224.86 Альбом 5.4

Инв. № подл. | Подпись и дата | Взам. инв. №

Типовой проект 903-1-224.86 Альбом 5.4

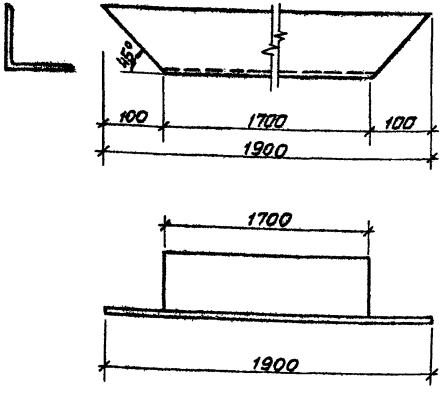

ГИП	Нибальский		ТП 903-1-224.86	КЖ.И.10.001	
Нач.отд.	Новожилова		Перемычка	Стадия: Р	Масса: 20,5	Масштаб:
Н.контр.	Андриевская			Лист	Листов 1
Гл.конст.	Андриевская		Уголок 100×100×7-ГОСТ 8509-72* Вст3пс6-1-ТУ 14-1-3023-80	ЛАТГИПРОПРОМ	
Рук.гр.	Бобрук				
Ст.инж.	Шарапова				

Инв.№ подл. | Подп. и дата | Взам.инв.№

Копировал Мак Формат А4

Типовой проект 903-1-224.86 Альбом 5.4

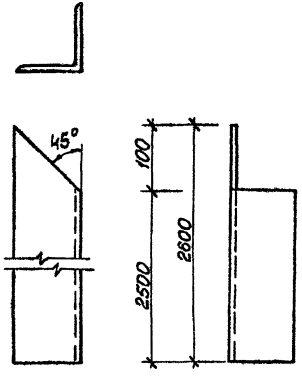

Обозначение	Изображение	Масса кг
ТП 903-1-224.86 КЖ.И.10.002	Изображено	28,1
-01	Зеркальное отражение	28,1

ГИП	Нибальский		ТП 903-1-224.86	КЖ.И.10.002.	
Нач.отд.	Новожилова		Стойка	Стадия: Р	Масса: см. табл.	Масштаб:
Н.контр.	Андриевская			Лист	Листов 1
Гл.конст.	Андриевская		Уголок 100×100×7-ГОСТ 8509-72* Вст3пс6-1-ТУ 14-1-3023-80	ЛАТГИПРОПРОМ	
Рук.гр.	Бобрук				
Ст.инж.	Шарапова				

Инв.№ подл. | Подп. и дата | Взам.инв.№

Копировал Мак Формат А4

21534-26

Альбом 5.4

Типовой проект 903-1-224.86

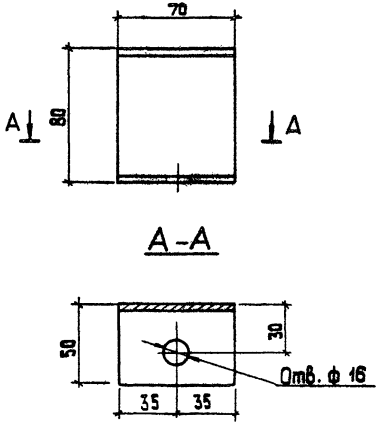

ГИП	Нидбальский		
Нач.отд.	Новожилова		
Н.контр.	Андриевская		
Гл.констр.	Андриевская		
Рук.гр.	Бобрук		
Ст.инж.	Шарапова		

ТП 903-1-224.86 КЖ.И.10.003

Швеллер

Стадия	Масса	Масштаб
Р	0,36	

Лист | Листов 1

Швеллер 80х50х4-ГОСТ 8278-83
Вст3 кп2-ГОСТ 535-79*

ЛАТГИПРОПРОМ

Копировал 35 формат А4

Инв.№ подл. | Подпись и дата | Взам.инв.№

Альбом 5.4

Типовой проект 903-1-224.86

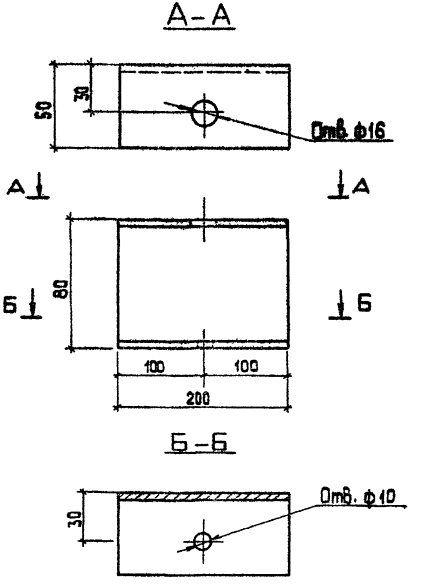

ГИП	Нидбальский		
Нач.отд.	Новожилова		
Н.контр.	Андриевская		
Гл.констр.	Андриевская		
Рук.гр.	Бобрук		
Ст.инж.	Шарапова		

ТП 903-1-224.86 КЖ.И.10.004

Швеллер

Стадия	Масса	Масштаб
Р	1,04	

Лист | Листов 1

Швеллер 80х50х4-ГОСТ 8278-83
Вст3 кп2-ГОСТ 535-79*

ЛАТГИПРОПРОМ

Копировал 35 формат А4

21534-26

Инв.№ подл. | Подпись и дата | Взам.инв.№

Типовой проект 903-1-224.86 Альбом 5.4

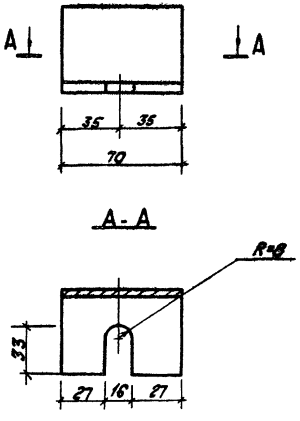

Инв.№ подл. | Подпись и дата | Взам. инв.№

				ТП 903-1-224.86 КЖ.И.10.005		
				Уголок	Стадия: Р	Масса: 0,16кг / Масштаб:
					Лист	Листов
ГИП	Нидальский			Уголок 50х50х3-Б-ГОСТ 8509-72* / ВСт3кп2-1-ГОСТ 535-79*	ЛАТГИПРОПРОМ	
Нач.отд.	Новожилова					
Н.контр.	Андриевская					
Гл.констр.	Андриевская					
Рук.гр.	Бабрик					
Ст.инж.	Шарапова					

Копировал | Формат А4

Типовой проект 903-1-224.86 Альбом 5.4

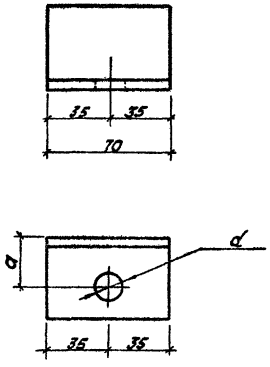

Обозначение	a	d	масса кг
ТП 903-1-224.86 КЖ.И.10.006	25	14	0,16
-01	30	10	0,16

Инв.№ подл. | Подпись и дата | Взам. инв.№

				ТП 903-1-224.86 КЖ.И.10.006		
				Уголок	Стадия: Р	Масса: см. табл. / Масштаб:
					Лист	Листов 1
ГИП	Нидальский			Уголок 50х50х3-Б-ГОСТ 8509-72* / ВСт3кп2-1-ГОСТ 535-79*	ЛАТГИПРОПРОМ	
Нач.отд.	Новожилова					
Н.контр.	Андриевская					
Гл.констр.	Андриевская					
Рук.гр.	Бабрик					
Ст.инж.	Шарапова					

Копировал | Формат А4

Типовой проект 903-1-224.86 Альбом 5.4

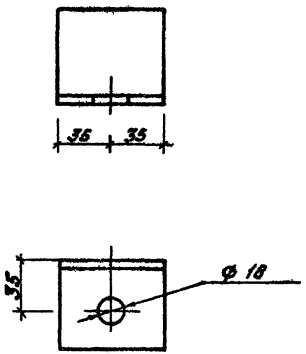

Инв.№ подл. | Подпись и дата | Взам.инв.№

ГИП	Нидбальский		
Нач.отд	Новожилова		
Н.контр	Андриевская		
Гл.констр	Андриевская		
Рук.гр	Бабрук		
Ст.инж.	Шарапова		

ТП 903-1-224.86 КЖ.И.10.007

Уголок

Стадия	Масса	Масштаб
Р	0,50кг	
Лист	Листов 1	

Уголок Б3×63×5-Б-ГОСТ 8509-72* / ВСт3кп2-1-ГОСТ 535-79*

ЛАТГИПРОПРОМ

Копировал — формат А4

Типовой проект 903-1-224.86 Альбом 5.4

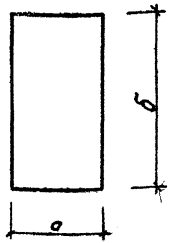

Обозначение	а	б	Масса кг
ТП 903-1-224.86 КЖ.И.10.008	110	170	0,44
-01	70	120	0,19
-02	70	70	0,12
-03	150	195	0,69
-04	50	2480	2,92

Инв.№ подл. | Подпись и дата | Взам.инв.№

ГИП	Нидбальский		
Нач.отд	Новожилова		
Н.контр	Андриевская		
Гл.констр	Андриевская		
Рук.гр	Бабрук		
Ст.инж.	Шарапова		

ТП 903-1-224.86 КЖ.И.10.008

Лист

Стадия	Масса	Масштаб
Р	см. табл.	
Лист	Листов 1	

Лист 6-ПН-3-ГОСТ 19903-74* / 09Г2-ш ГОСТ 17066-80

ЛАТГИПРОПРОМ

Копировал — формат А4

Типовой проект 903-1-224.86 Альбом 5.4

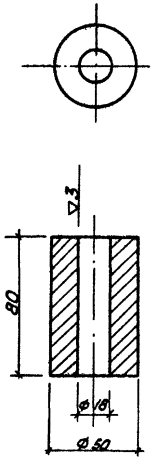

ГИП	Нидбальский		
Нач.отд.	Новожилова		
Н.контр.	Андриевская		
Гл.констр.	Андриевская		
Рук.гр.	Бобрик		
Ст.инж.	Шарапова		

ТП 903-1-224.86 КЖ.И. 10.009

Втулка

Стадия	Масса	Масштаб
Р	1,23кг	

Лист | Листов 1

Б ст5 пс ГОСТ 2590-71*

ЛАТГИПРОПРОМ

Копировал Кіз- формат А4

Взам.инв.№ | Подпись и дата | Инв.№ подл.

Типовой проект 903-1-224.86 Альбом 5.4

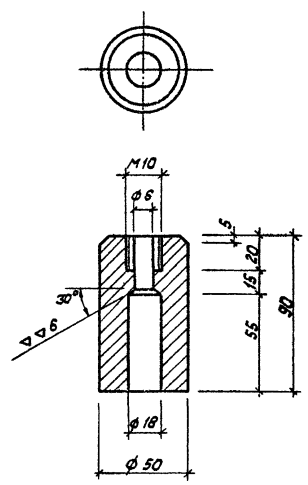

ГИП	Нидбальский		
Нач.отд.	Новожилова		
Н.контр.	Андриевская		
Гл.констр.	Андриевская		
Рук.гр.	Бобрик		
Ст.инж.	Шарапова		

ТП 903-1-224.86 КЖ.И. 10.010

Втулка

Стадия	Масса	Масштаб
Р	1,75кг	

Лист | Листов 1

Б Ст5пс ГОСТ 2590-71*

ЛАТГИПРОПРОМ

Копировал Кіз- формат А4

Взам.инв.№ | Подпись и дата | Инв.№ подл.

Типовой проект 903-1-224.86 Альбом 5.4

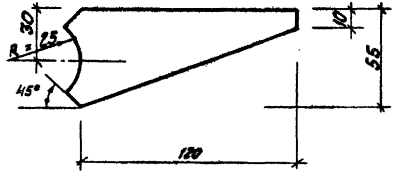

Инв.№ подл. | Подпись и дата | Взам. инв.№

ТП 903-1-224.86 КЖ.И.10.011						
ГИП	Нидбальский		Ребро	Стадия	Масса	Масштаб
Нач.отд	Наважилова			Р	0,31кг	
Н.контр	Андриевская			Лист	Листов 1	
Гл.констр	Андриевская					
Рук.гр.	Боброк		Лист 5-ПН-6-ГОСТ 19903-74* ВСт3кп2-1-ГОСТ 14637-79	ЛАТГИПРОПРОМ		
Ст.инж.	Шаралова					

Копировал

Формат А4

Типовой проект 903-1-224.86 Альбом 5.4

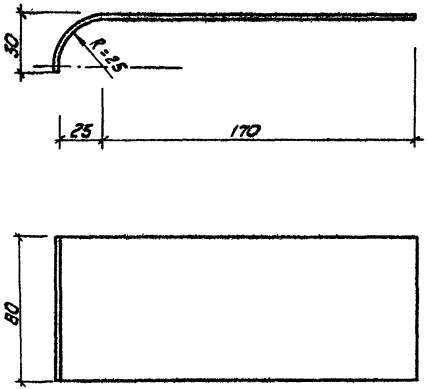

Инв.№ подл. | Подпись и дата | Взам. инв.№

ТП 903-1-224.86 КЖ.И.10.012						
ГИП	Нидбальский		Полоса	Стадия	Масса	Масштаб
Нач.отд	Наважилова			Р	0,76кг	
Н.контр	Андриевская			Лист	Листов 1	
Гл.констр	Андриевская					
Рук.гр.	Боброк		Лист 5-ПН-6-ГОСТ 19903-74 ВСт3кп2-1-ГОСТ 14637-79	ЛАТГИПРОПРОМ		
Ст.инж.	Шаралова					

Копировал

Формат А4

Типовой проект 903-1-224.86 Альбом 5.4

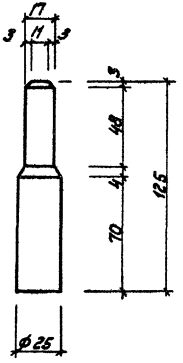

ГИП	Жабальский		
Нач. отд.	Новожилова		
Н. контр.	Андриевская		
Гл. констр.	Андриевская		
Рук. гр.	Бабрык		
Ст. инж.	Шарапова		

ТП 903-1-224.86 КЖ.И.10.013

Ось

Стадия	Масса	Масштаб
Р	0,43кг	
Лист	Листов 1	

6 Ст 5 пс ГОСТ 2590-71*

ЛАТГИПРОПРОМ

Копировал Жф- Формат А4

Типовой проект 903-1-224.86 Альбом 5.4

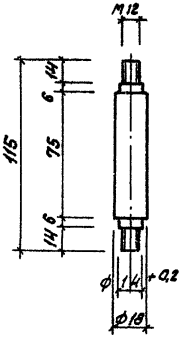

ГИП	Жабальский		
Нач. отд.	Новожилова		
Н. контр.	Андриевская		
Гл. констр.	Андриевская		
Рук. гр.	Бабрык		
Ст. инж.	Шарапова		

ТП 903-1-224.86 КЖ.И.10.014

Ось

Стадия	Масса	Масштаб
Р	0,23кг	
Лист	Листов 1	

6 Ст 5 пс ГОСТ 2590-71*

ЛАТГИПРОПРОМ

Копировал Жф- Формат А4

Альбом 5.4

Типовой проект 903-1-224.86

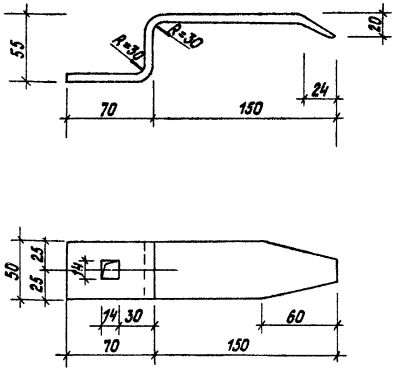

ТП 903-1-224.86	КЖ.И.10.015		
Ручка	Стадия	Масса	Масштаб
	р	0,70кг	
	Лист	Листов 1	
Лист Б-ПН-6-ГОСТ 19903-74 * ВСт3кп2-1-14637-79	ЛАТГИПРОПРОМ		

ГИП	Нидбальский	
Нач.отд.	Новожилова	
Н.контр.	Андриевская	
Гл.констр.	Андриевская	
Рук.гр.	Бобрик	
Ст.инж.	Шарапова	

Инв.№ подл. | Подпись и дата | Взам.инв.№

Копировал | Формат А4

Альбом 5.4

Типовой проект 903-1-224.86

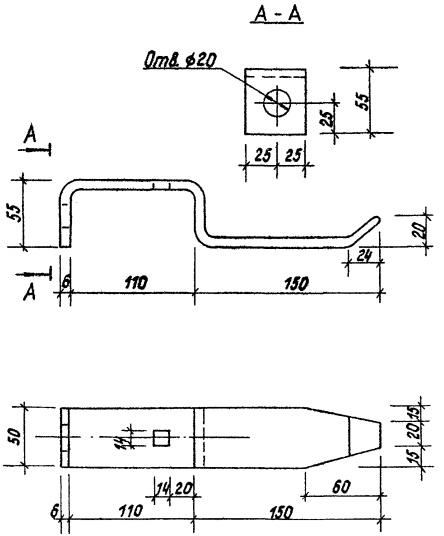

ТП 903-1-224.86	КЖ.И.16		
Ручка	Стадия	Масса	Масштаб
	р	0,93кг	
	Лист	Листов 1	
Лист Б-ПН-6-ГОСТ 19903-74* ВСт3кп2-1-ГОСТ14637-79	ЛАТГИПРОПРОМ		

ГИП	Нидбальский	
Нач.СО	Новожилова	
Н.контр.	Андриевская	
Гл.констр.	Андриевская	
Рук.гр.	Бобрик	
Ст.инж.	Шарапова	

Инв.№ подл. | Подпись и дата | Взам.инв.№

Копировал | Формат А4

21534-26

Альбом 5.4

Типовой проект 903-1-224.86

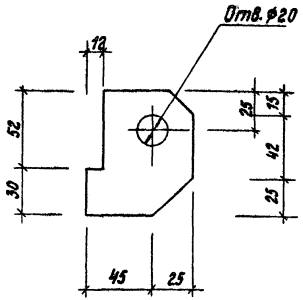

ГИП	Нидбальский		
Нач.отд.	Новожилова		
Н.контр.	Андриевская		
Гл.констр.	Андриевская		
Рук.гр.	Бобрик		
Ст.инж.	Шарапова		

ТП 903-1-224.86 КЖ.И.10.017

Крюк

Стадия	Масса	Масштаб
Р	0,40кг	

Лист | Листов 1

Лист Б-ПН-6-ГОСТ19903-74 * ВСт3кп2-1-ГОСТ14637-79

ЛАТГИПРОПРОМ

Инв.№ подл. | Подпись и дата | Взам.инв.№

Копировал | Формат А4

Альбом 5.4

Типовой проект 903-1-224.86

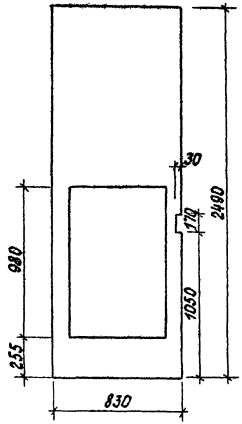

ГИП	Нидбальский		
Нач.отд.	Новожилова		
Н.контр.	Андриевская		
Гл.констр.	Андриевская		
Рук.гр.	Бобрик		
Ст.инж.	Шарапова		

ТП 903-1-224.86 КЖ.И.10.018

Обшивка

Стадия	Масса	Масштаб
Р	13,65кг	

Лист | Листов 1

Лист Б-ПН-12-ГОСТ19903-74 * 09Г2-2-III-ГОСТ17066-80

ЛАТГИПРОПРОМ

Инв.№ подл. | Подпись и дата | Взам.инв.№

Копировал | Формат А4

21534-26

Типовой проект 903-1-224.86 Альбом 5.4

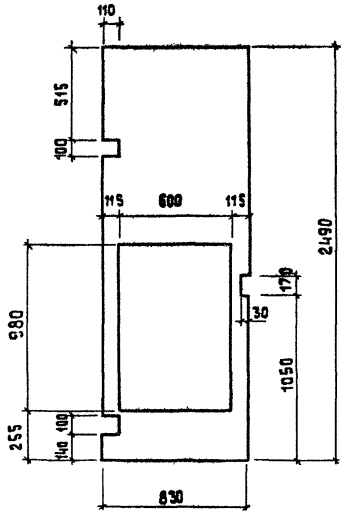

ГИП	Нидбальский		
Нач.отд.	Новожилова		
Н.контр.	Андриевская		
Гл.констр.	Андриевская		
Рук.гр.	Бобрук		
Ст.инж.	Шарапова		

ТП 903-1-224.86 КЖ.И.10.019

Обшивка

Стадия	Масса	Масштаб
Р	13,65кг	

Лист | Листов 1

Лист Б-ПН-1,2-ГОСТ 19903 74* 09Г2-2-III ГОСТ 17066-80

ЛАТГИПРОПРОМ

Копировал 38 формат А4

Инв.№ подл. | Подп. и дата | Взам.инв.№

Типовой проект 903-1-224.86 Альбом 5.4

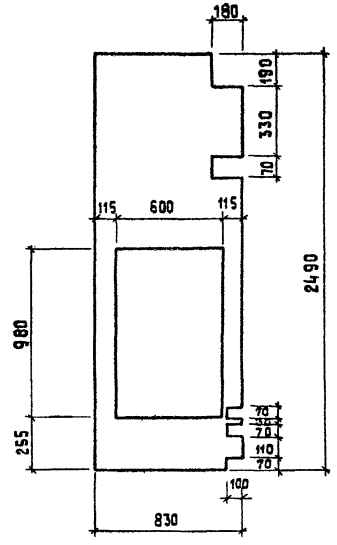

ГИП	Нидбальский		
Нач.отд.	Новожилова		
Н.контр.	Андриевская		
Гл.констр.	Андриевская		
Рук.гр.	Бобрук		
Ст.инж.	Шарапова		

ТП 903-1-224.86 КЖ.И.10.020

Обшивка

Стадия	Масса	Масштаб
Р	13,65кг	

Лист | Листов 1

Лист Б.ПН 12-ГОСТ 19903-74* 09Г2-2.III ГОСТ 17066-80

ЛАТГИПРОПРОМ

Копировал 38 формат А4

21534-26

Инв.№ подл. | Подп. и дата | Взам.инв.№

Типовой проект 903-1-224.86 Альбом 5.4

Формат	Зона	Поз.	Обозначение	Наименование	Кол.	Примечание
				Документация		
А3			ТП 903-1-224.86 КЖ.И.10.100СБ	Рама полотна ворот	1	
				Детали		
А4		1	ТП 903-1-224.86 КЖ.И.10.101	Стойка	2	
А4		2	-01	Стойка	2	
А4		3	ТП 903-1-224.86 КЖ.И.10.102	Стойка	3	
А4		4	ТП 903-1-224.86 КЖ.И.10-103	Стойка	2	

Инв.№ подл. | Подпись и дата | Взам.инв.№

ГИП	Нидбальских		
Нач.отд	Новожилова		
Н.контр.	Андриевская		
Гл.констр.	Андриевская		
Рук.гр.	Бабанк		
Ст.инж.	Шарапова		

ТП 903-1-224.86 КЖ.И.10.100

Рама полотна ворот

Стадия	Масса	Масштаб
Р		
Лист	Листов 1	

ЛАТГИПРОПРОМ

Копировал — формат А4

Типовой проект 903-1-224.86 Альбом 5.4

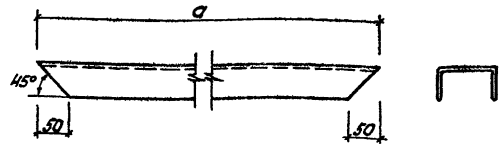

Обозначение	a	масса кг
ТП 903-1-224.86 КЖ.И.10.101	2490	12,94
-01	840	4,37

Инв.№ подл. | Подпись и дата | Взам.инв.№

ГИП	Нидбальских		
Нач.отд	Новожилова		
Н.контр.	Андриевская		
Гл.констр.	Андриевская		
Рук.гр.	Бабанк		
Ст.инж.	Шарапова		

ТП 903-1-224.86 КЖ.И.10.101

Стойка

швеллер 80х50х4-ГОСТ 8278-83* равнополк. ВСт3кп2-ГОСТ 535-79*

Стадия	Масса	Масштаб
Р		
Лист	Листов 1	

ЛАТГИПРОПРОМ

Копировал — формат А4

21534-26

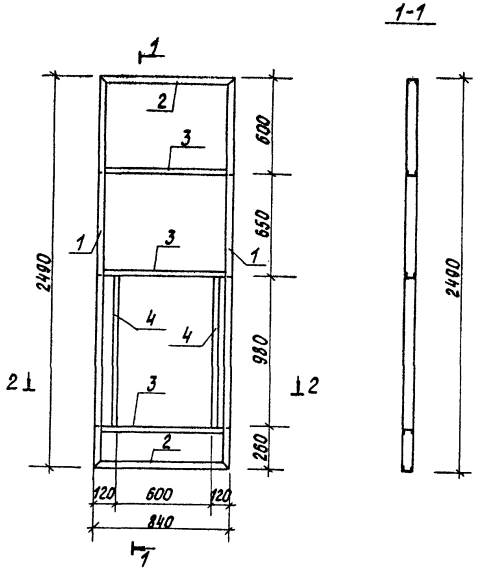

ГИП	Хабальский		
Нач. отд.	Новожилова		
Н. контр.	Андриевская		
Гл. констр.	Андриевская		
Рук. гр.	Бобрук		
Ст. инж.	Шарапова		

ТП 903-1-224.86 КЖ.И.10.100 СБ

Рама полотна ворот. Сборочный чертеж

Стадия	Масса	Масштаб
Р		
Лист	Листов 1	

ЛАТГИПРОПРОМ

Копировал

Формат А3

21534-26

Инв. № подл. | Подпись и дата | Взам. инв. №

Альбом 5.4

Типовой проект 903-1-224.86

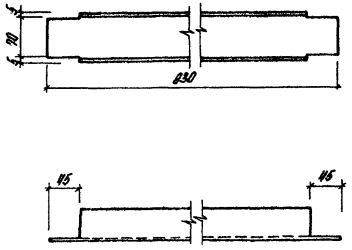

ГИП	Нидбальский		
Нач.отд.	Новожилова		
Н.контр.	Андриевская		
Гл.констр.	Андриевская		
Рук.гр.	Бобрик		
Ст.инж.	Шаролова		

ТП 903-1-224.86 КЖ.Н.10.102

Стойка

Стадия	Масса	Масштаб
Р	4,31кг	

Лист | Листов 1

Швеллер 80×50×4-ГОСТ 8278-83
равнополоч. ВСт3кп2-ГОСТ 535-79*

ЛАТГИПРОПРОМ

Копировал

формат А4

Взам.инв.№ | Подпись и дата | Инв.№ подл.

Альбом 5.4

Типовой проект 903-1-224.86

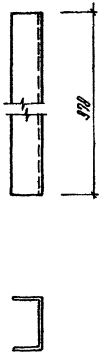

ГИП	Нидбальский		
Нач.отд.	Новожилова		
Н.контр.	Андриевская		
Гл.контр.	Андриевская		
Рук.гр.	Бобрик		
Ст.инж.	Шаролова		

ТП 903-1-224.86 КЖ.Н.10.103

Стойка

Стадия	Масса	Масштаб
Р	5,2кг	

Лист | Листов 1

Швеллер 80×50×4-ГОСТ 8278-83
равнополочн. ВСт3кп2-ГОСТ 535-79*

ЛАТГИПРОПРОМ

Копировал

формат А4

21594-26

Взам.инв.№ | Подпись и дата | Инв.№ подл.

Альбом 5.4

Типовой проект 903-1-224.86

Форм	Зона	Поз.	Обозначение	Наименование	Кол.	Примечание
				Документация		
			ТП 903-1-224.86 КЖ.И.10.200	Сборочный чертёж		
				Детали		
А4		1	ТП 903-1-224.86 КЖ.И.10.201	Деталь рамы	2	
А4		2	-01	Деталь рамы	2	
Б4		3	ТП 903-1-224.86 КЖ.И.10.200-01			
				Лист Б-ПН-3×25×590-ГОСТ19903-74* / Вст3кп2-1-ГОСТ14637-79	2	0,34кг
Б4		4	ТП 903-1-224.86 КЖ.И.10.200-02			
				Лист Б-ПН-1,2×590×970 ГОСТ19903-74* / Вст3кп2-1-ГОСТ14637-79	2	5,39кг
				Стандартные изделия		
Б4		5		Петля ПН1-85 ГОСТ5088-78	2	0,18кг
Б4		6		Винт М3×6,01 ГОСТ10621-80	32	
				Материалы		
				Минвата ГОСТ4640-84		
				обернутая полиэтиленом В=30мм	0,18	м3

Взам. инв. №

Подп. и дата

Инв. № подл.

ТП 903-1- КЖ.И.10.200

Клапан

Стадия	Масса	Масштаб
Р		

Лист Листов 1

ЛАТГИПРОПРОМ

ГИП	Кидальский	
Нач.отд.	Новожилова	
Н.контр.	Андриевская	
Гл.констр.	Андриевская	
Рук.гр.	Бобрик	
Ст.инж.	Шарапова	

Копировал Мак

Формат А4

Альбом 5.4

Типовой проект 903-1-224.86

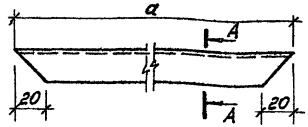

А—А

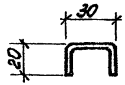

Обозначение	a	Масса кг
ТП 903-1-224.86 КЖ.И.10.201	590	0,97
-01	970	1,59

Взам. инв. №

Подп. и дата

Инв. № подл.

ТП 903-1-224.86 КЖ.И.10.201

Деталь рамы

Стадия	Масса	Масштаб
Р	см. табл.	

Лист Листов 1

Лист Б-ПН-3-ГОСТ19903-74* / Вст3кп2-1-ГОСТ14637-79

ЛАТГИПРОПРОМ

ГИП	Кидальский	
Нач.отд.	Новожилова	
Н.контр.	Андриевская	
Гл.констр.	Андриевская	
Рук.гр.	Бобрик	
Ст.инж.	Шарапова	

Копировал Мак

Формат А4

21534-26

Альбом 5.4

Типовой проект 903-1-224.86

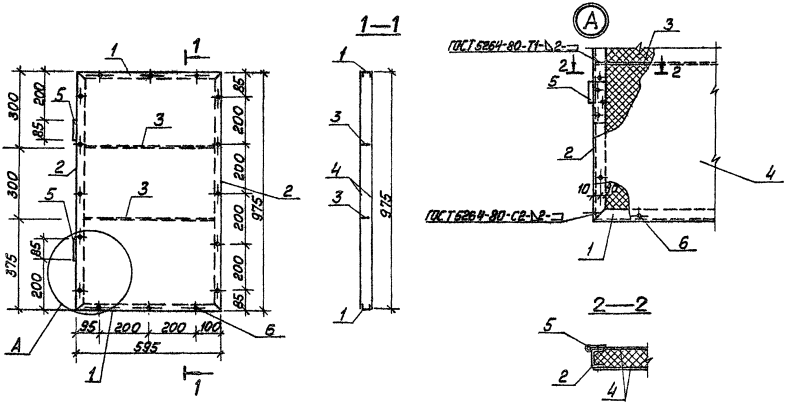

				ТП 903-1-224.86	КЖ.И.10.200СБ
				Клапан Сборочный чертёж.	Стадия: Р; Лист; Листов
					Лист; Листов 1
					ЛАТГИПРОПРОМ

Копировал

Формат А4
21534-26

Альбом 5.4

Типовой проект 903-1-224.86

Формат	Зона	Поз.	Обозначение	Наименование	Кол.	Примечание
				Документация		
А4			ТП 903-1-224.86 КЖ.Н.10.300 СБ	Шпингалет		
				Детали		
А4		1	ТП 903-1-224.86 КЖ.Н.10.301	Ось	1	
А4		2	ТП 903-1-224.86 КЖ.Н.10.302	Втулка	1	
А4		3	ТП 903-1-224.86 КЖ.Н.10.303	Кольцо	2	
А4		4	-"- -"-	Кольцо	1	
А4		5	ТП 903-1-224.86 КЖ.Н.10.304	Скоба	1	
Б4		6		Пружина	1	

Инв. № подл. | Подпись и дата | Взам. инв. №

ГИП	Найдельский		
Нач. отд.	Новоженилова		
Н. контр.	Андриевская		
Гл. констр.	Андриевская		
Рук. гр.	Бобрик		
Ст. инж.	Шарапова		

ТП 903-1-224.86 КЖ.Н.10.300

Шпингалет

Стадия	Масса	Масштаб
Р		
Лист	Листов 1	

ЛАТГИПРОПРОМ

Копировал _____ Формат А4

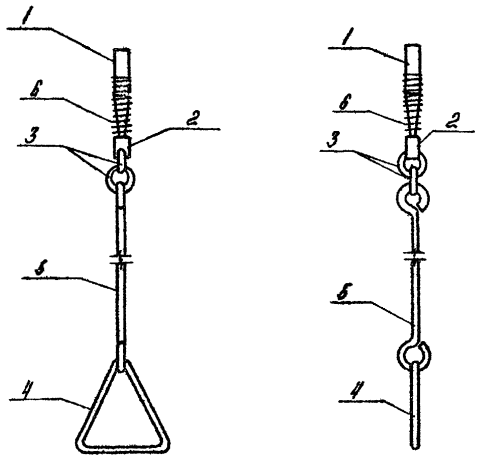

Альбом 5.4

Типовой проект 903-1-224.86

Инв. № подл. | Подпись и дата | Взам. инв. №

ГИП	Найдельский		
Нач. отд.	Новоженилова		
Н. контр.	Андриевская		
Гл. констр.	Андриевская		
Рук. гр.	Бобрик		
Ст. инж.	Шарапова		

ТП 903-1-224.86 КЖ.Н.10.300 СБ

Шпингалет
Сборочный чертеж

Стадия	Масса	Масштаб
Р	168 кг	
Лист	Листов 1	

ЛАТГИПРОПРОМ

Копировал _____ Формат А4

Альбом 5.4

Типовой проект 903-1-224.86

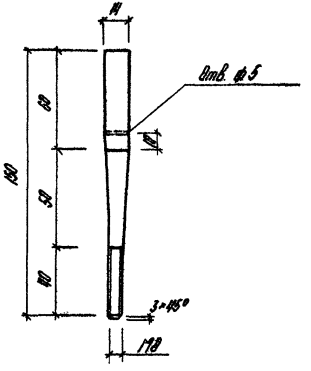

ТП 903-1-224.86				КЖ.Н.10.301		
Ось				Стадия	Масса	Масштаб
				Р	0,19 кг	
				Лист	Листов 1	
Б Ст 5 пс ГОСТ 2590-71*				ЛАТГИПРОПРОМ		
ГИП	Нидбальский					
Нач.отд.	Новожилова					
Н.контр.	Андриевская					
Гл.констр.	Андриевская					
Рук.гр.	Бобрик					
Ст.инж.	Шарапова					

Копировал

Формат А4

Взам.инв.№ | Подпись и дата | Инв.№ подл.

Альбом 5.4

Типовой проект 903-1-224.86

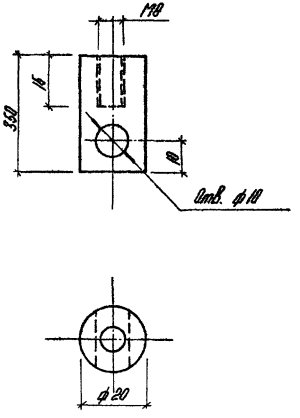

ТП 903-1-224.86				КЖ.Н.10.302		
Втулка				Стадия	Масса	Масштаб
				Р	0,86 кг	
				Лист	Листов 1	
Б Ст5пс ГОСТ 2590-71*				ЛАТГИПРОПРОМ		
ГИП	Нидбальский					
Нач.отд.	Новожилова					
Н.контр.	Андриевская					
Гл.констр.	Андриевская					
Рук.гр.	Бобрик					
Ст.инж.	Шарапова					

Копировал

Формат А4

21594-26

Типовой проект 903-1-224.86 Альбом 5.4

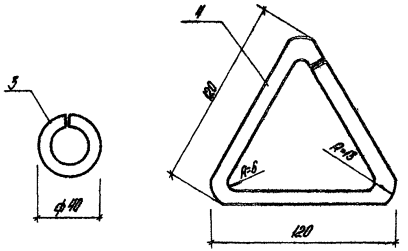

Поз.	Обозначение	ℓ	Масса кг
3	ТП903-1- КЖ.И.10.303	125	0,05
4	-01	360	0,14

ГИП	Нидбальский		
Нач.отд.	Новожилова		
Н.контр.	Андриевская		
Гл.констр.	Андриевская		
Рук.гр.	Бобрик		
Ст.инж.	Шарапова		

ТП903-1-224.86 КЖ.И.10.303

Кольцо

Стадия	Масса	Масштаб
	см. табл.	

Лист | Листов 1

ф8АI ГОСТ 5781-82*

ЛАТГИПРОПРОМ

Копировал | формат А4

Инв.№ подл. | Подпись и дата | Взам.инв.№

Типовой проект 903-1-224.86 Альбом 5.4

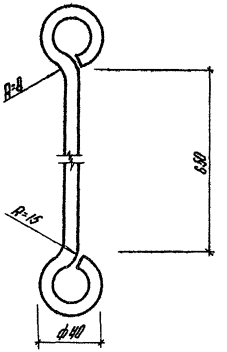

ГИП	Нидбальский		
Нач.отд.	Новожилова		
Н.контр.	Андриевская		
Гл.констр.	Андриевская		
Рук.гр.	Бобрик		
Ст.инж.	Шарапова		

ТП903-1-224.86 КЖ.И.10.304

Стяжка

Стадия	Масса	Масштаб
	0,37кг	

Лист | Листов 1

ф8АI ГОСТ 5781-82*

ЛАТГИПРОПРОМ

Копировал | формат А4

21534-26

Инв.№ подл. | Подпись и дата | Взам.инв.№

Альбом 5.4

Типовой проект 903-1-224.86

Формат	Зона	Поз.	Обозначение	Наименование	Кол. на узел	Кол. на изд.	Примечание
					—	07	
				Документация			
А4			ТП 903-1-224.86 КЖ.И.11.000СБ	Двери ДВ1	1		
			-01	Двери ДВ2		1	
				Сборочные единицы			
А4		1	ТП903-1-224.86 КЖ.И.11.100	Полотно дверей	1		
		2	-01	Полотно дверей		1	
				Детали			
А4		3	ТП903-1-224.86 КЖ.И.11.001	Перемычка	1	1	
А4		4	ТП 903-1-224.86 КЖ.И.11.002	Стойка	1		
А4		5	-01	Стойка	1		
А4		6	-02	Стойка		1	
А4		7	-03	Стойка		1	
А4		13	ТП903-1-224.86 КЖ.И.10.007	Уголок	2	2	
Б4		15	ТП903-1-224.86 КЖ.И.10.000-03	Уголок 63×63×6-Б-1 ГОСТ 8509-72* L=70 Ст3кп2-1 ГОСТ 535-79*	1	1	
А4		21	ТП 903-1-224.86 КЖ.И.10.009	Втулка	1	1	
А4		22	ТП 903-1-224.86 КЖ.И.10.010	Втулка	1	1	
А4		23	ТП 903-1-224.86 КЖ.И.10.011	Ребро	4	4	
А4		24	ТП 903-1-224.86 КЖ.И.10.012	Полоса	2	2	
А4		25	ТП 903-1-224.86 КЖ.И.10.013	Ось	1	1	
А4		26	ТП 903-1-224.86 КЖ.И.10.014	Ось	1	1	
А4		27	ТП 903-1-224.86 КЖ.И.10.015	Ручка	1	1	
А4		28	ТП 903-1-224.86 КЖ.И.10.016	Ручка	1	1	

Инв. № подл. | Подпись и дата | Взам. инв. №

ТП 903-1-224.86 КЖ.И.11.000			
Дверь (ДВ1, ДВ2)	Стадия	Масса	Масштаб
	Р		
	Лист 1	Листов 2	
ГИП Чибальский	ЛАТГИПРОПРОМ		
Нач. отд. Новожилова			
Н. контр. Андреевская			
Д. конструктор Андреева			
Рук. гр. Бобаик			
Ст. инж. Шарапова			

Копировал

Формат А4

Альбом 5.4

Типовой проект 903-1-224.86

Формат	Зона	Поз.	Обозначение	Наименование	Кол. на узел	Кол. на изд.	Примечание
					—	07	
А4		29	ТП 903-1-224.86 КЖ.И.10.000-04	Лист 5-ПН-5х30×140-ГОСТ 19903-74 Ст3кп2-1-ГОСТ 14637-79	1	1	
А4		30	ТП903-1-224.86 КЖ.И.10.017	Крюк	1	1	
				Стандартные изделия			
Б4		41		Болт М16×140 ГОСТ 7798-70	1	1	
Б4		42		Болт М10×120 ГОСТ 7798-70	1	1	
Б4		43		Гайка М16 ГОСТ 5915-70*	1	1	
Б4		44		Контргайка М16 ГОСТ 8961-75*	1	1	
Б4		45		Гайка М12 ГОСТ 5915-70*	1	1	
Б4		46		Шайба М12 ГОСТ 11371-78*	1	1	
Б4		47		Шайба М10 ГОСТ 11371-78*	1	1	
Б4		48		Шарик 6-28 ГОСТ 3722-81	1	1	

Инв. № подл. | Подпись и дата | Взам. инв. №

ТП 903-1-224.86 КЖ.И.11.000	Лист 2

Копировал

Формат А4

21534-26

Альбом 5.4

Типовой проект 903-1-224.86

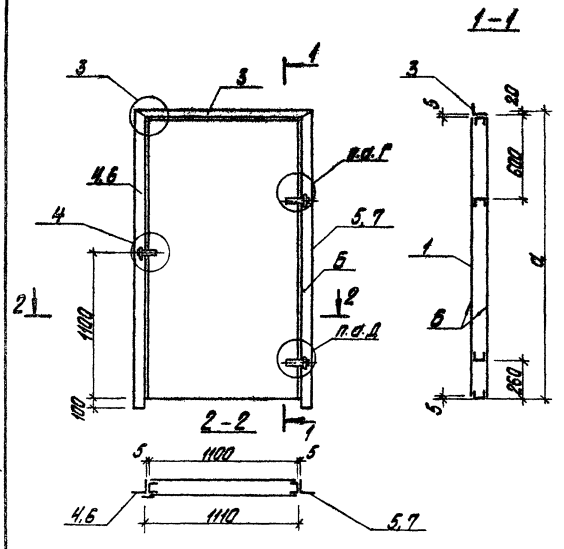

Марка	Обозначение	а	Масса кг
ДВ1	ТП903-1- КЖ.И.11.000СБ	2100	
ДВ2	-01	2300	

ГИП	Нидбальский		
Нач.отд.	Новожилова		
Н.контр.	Андриевская		
Гл.контр.	Андриевская		
Рук.гр.	Бобрик		
Ст.инж.	Шарапова		

ТП 903-1-224.86 КЖ.И.11.000 СБ

Двери (ДВ1,ДВ2)
Сборочный чертеж

Стадия	Масса	Масштаб
Р	См. табл.	

Лист 1 Листов 2

ЛАТГИПРОПРОМ

Инв.№ подл. | Подпись и дата | Взам.инв.№

Копировал

Формат А4

Альбом 5.4

Типовой проект 903-1-224.86

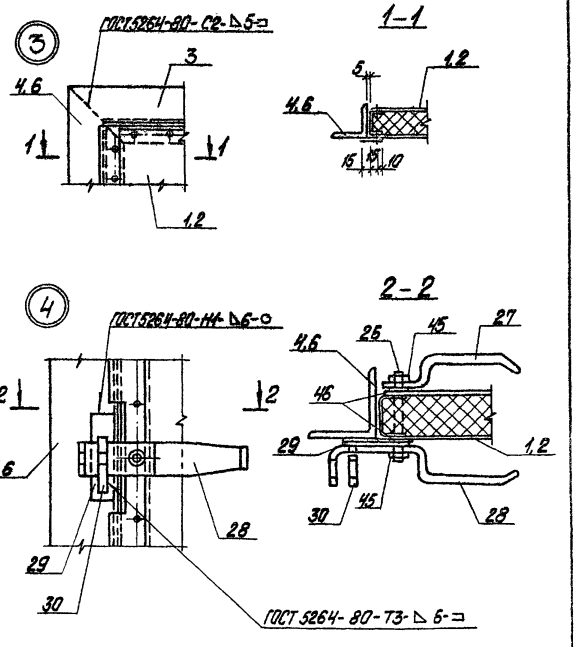

Покрытие поверхностей Б-
Грунт ГФ020 ТУБ-10-1642-77, эмаль ПФ 115
ГОСТ 6465-76* VII. 4/1 ГОСТ 9.032-74
общей толщиной 80 мкм.

ТП 903-1-224.86 КЖ.И.11.000СБ Лист 2

Инв.№ подл. | Подпись и дата | Взам.инв.№

Формат А4

21534-26

Альбом 5.4

Типовой проект 903-1-224.86

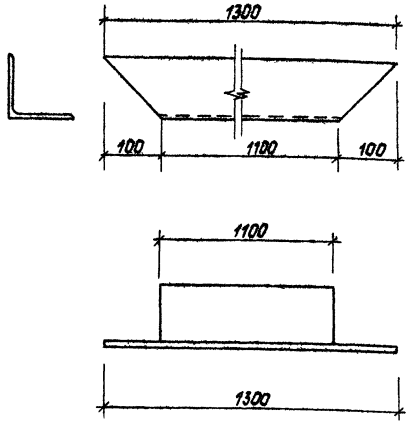

Инв.№ подл. | Подпись и дата | Взам.инв.№

ТП 903-1-224.86		КЖ.У. 11.001	
Перемычка		Стадия: Р	Масса: 14,04кг
		Лист	Листов 1
Уголок 100×100×7-ГОСТ8509-72* ВСт3пс6-1-ТУ14-1-3023-80		ЛАТГИПРОПРОМ	

ГИП Жидовский
Нач.отд. Новотилова
Н.контр. Андриевская
Гл.конструктор Андриевская
Рук.гр. Бобрук
Ст.инж. Шарапова

Копировал

Формат А4

Альбом 5.4

Типовой проект 903-1-224.86

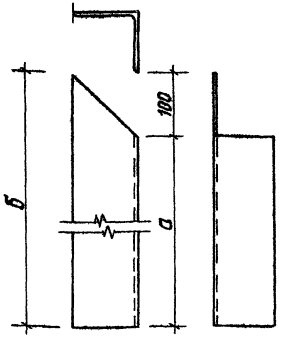

Обозначение	а	б	Масса, кг
ТП 903-1-224.86 КЖ.11.002	2180	2280	23,76
-01	2180	2280	23,76
-02	2380	2380	24,84
-03	2380	2380	24,84

Инв.№ подл. | Подпись и дата | Взам.инв.№

ТП 903-1-224.86		КЖ.У. 11.002	
Стойка		Стадия: Р	Масса: см. табл.
		Лист	Листов 1
Уголок 100×100×7-ГОСТ8509-72* ВСт3пс6-1-ТУ14-1-3023-80		ЛАТГИПРОПРОМ	

ГИП Жидовский
Нач.отд. Новотилова
Н.контр. Андриевская
Гл.конструктор Андриевская
Рук.гр. Бобрук
Ст.инж. Шарапова

Копировал

Формат А4

Типовой проект 903-1-224.86 Альбом 5.4

Формат	Зона	Поз.	Обозначение	Наименование	Кол. на марку 1ТП903-1-КЖ.И. 11.100		Примечание
					—	01	
				Документация			
А4			ТП 903-1-224.86 КЖ.И. 11.100СБ	Сборочный чертеж	1	1	
				Детали			
А4		1	ТП 903-1-224.86 КЖ.И. 11.101	Перемычка	2	2	
А4		2	ТП 903-1-224.86 КЖ.И. 11.102	Стойка	2		
А4		3	-01			2	
		4	ТП 903-1-224.86 КЖ.И. 11.103	Стяжка	2	2	
		5	ТП 903-1-224.86 КЖ.И. 11.104	Полоса	1		
		6	-01	Полоса		1	
А4		7	ТП 903-1-224.86 КЖ.И. 11.105	Обшивка	1		
А4		8	-01	Обшивка		1	
А4		9	ТП 903-1-224.86 КЖ.И. 11.106	Обшивка	1		
А4		10	-01	Обшивка		1	
Б4		11	ТП 903-1-224.86 КЖ.И.10.000-02	Лист Б-ВП-3-ГОСТ 19903-74* 09Г2-Б-8-ГОСТ 19885-80	2	2	
А4		19	ТП 903-1-224.86 КЖ.И.10.008-03	Лист	1	1	
				Стандартные изделия			
Б4		20		Винт 3.6.0Н ГОСТ 10621-80	112	120	

Инв.№ подл. | Подпись и дата | Взам. инв.№

ТП 903-1-224.86	КЖ.И. 11.100		
Полотна дверей		Стадия	Масса	Масштаб
		Р		
		Лист	Листов 1
		ЛАТГИПРОПРОМ	

ГИП Любовицкий
Нач. отд. Кержимова
Н. контр. Антоненкова
Гл. констр. Антоненкова
Рук. гр. Бобрик
Ст. инж. Шарапова

Копировал
Формат А4

Типовой проект 903-1-224.86 Альбом 5.4

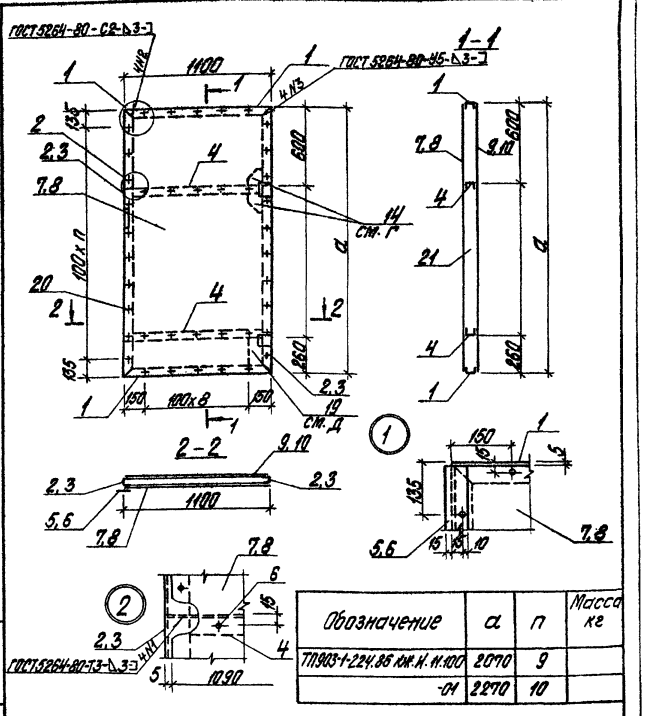

Обозначение	а	п	Масса кг
ТП 903-1-224.86 КЖ.И. 11.100	2070	9	
-01	2270	10	

Инв.№ подл. | Подпись и дата | Взам. инв.№

ТП 903-1-224.86	КЖ.И. 11.100СБ		
Полотна дверей Сборочный чертеж		Стадия	Масса	Масштаб
		Р		
		Лист	Листов 1
		ЛАТГИПРОПРОМ	

ГИП Любовицкий
Нач. отд. Кержимова
Н. контр. Антоненкова
Гл. констр. Антоненкова
Рук. гр. Бобрик
Ст. инж. Шарапова

Копировал
Формат А4

Типовой проект 903-1-224.86 Альбом 5.4

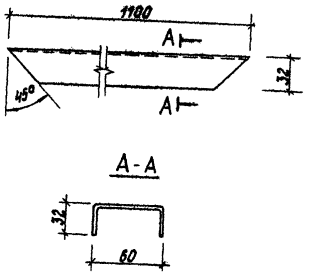

ГИП	Нидбальский		
Нач.отд.	Новожилова		
Н.контр.	Андриевская		
Гл.констр.	Андриевская		
Рук.гр.	Бобрик		
Ст.инж.	Шарапова		

ТП 903-1-224.86 КЖ.И.11.101

Перемычка

Стадия	Масса	Масштаб
Р	2,94кг	

Лист | Листов 1

Швеллер 60х32х3-ГОСТ 8278-83* / ВСт3кп2-ГОСТ 535-79*

ЛАТГИПРОПРОМ

Копировал

Формат А4

Инв.№ подл. | Подпись и дата | Взам.инв.№

Типовой проект 903-1-224.86 Альбом 5.4

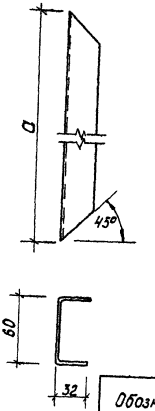

Обозначение	a	Масса кг
ТП 903-1-224.86 КЖ.И.11.102	2070	5,53
-01	2270	6,06

ГИП	Нидбальский		
Нач.отд.	Новожилова		
Н.контр.	Андриевская		
Гл.констр.	Андриевская		
Рук.гр.	Бобрик		
Ст.инж.	Шарапова		

ТП 903-1-224.86 КЖ.И.11.102

Стойка

Стадия	Масса	Масштаб
Р		

Лист | Листов 1

Швеллер 60х32х3-ГОСТ 8278-83* / ВСт3кп2-ГОСТ 535-79*

ЛАТГИПРОПРОМ

Копировал

Формат А4

21534-26

Инв.№ подл. | Подпись и дата | Взам.инв.№

Альбом 5.4

Типовой проект 903-1-224.86

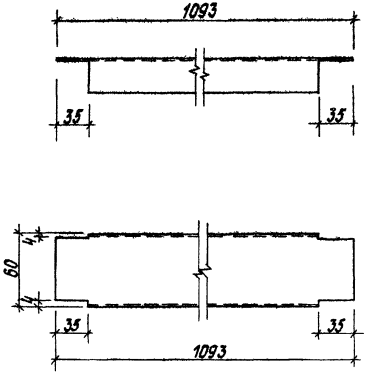

Изм.	Кол. уч.	Лист	№ док.	Подпись	Дата

Инв. № подл. | Подпись и дата | Взам. инв. №

ТП 903-1-224.86 КЖ.И.11.103

Стяжка

Стадия Р | Масса 2,92кг | Масштаб

Лист | Листов 1

ГИП	Жабинский	
Нач.отд.	Новгородцева	
Н.контр.	Андреевская	
Гл.конст.	Андреевская	
Рук. гр.	Бобрик	
Ст.инж.	Шарапова	

Швеллер 60×32×3-ГОСТ 8278-83*
Ст3кп2-ГОСТ 535-79*

ЛАТГИПРОПРОМ

Копировал

Формат А4

Альбом 5.4

Типовой проект 903-1-224.86

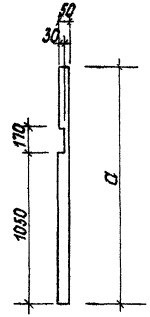

Обозначение	a	Масса кг
ТП903-1-224.86 КЖ.И.11.104	2060	2,42
-01	2260	2,66

Инв. № подл. | Подпись и дата | Взам. инв. №

ТП 903-1-224.86 КЖ.И.11.104

Полоса

Стадия Р | Масса | Масштаб

Лист | Листов 1

ГИП	Жабинский	
Нач.отд.	Новгородцева	
Н.контр.	Андреевская	
Гл.конст.	Андреевская	
Рук. гр.	Бобрик	
Ст.инж.	Шарапова	

Лист Б-ПН-3-ГОСТ 19903-74*
09Г2-2-Ш-ГОСТ 11068-80

ЛАТГИПРОПРОМ

Копировал

Формат А4

21534-26

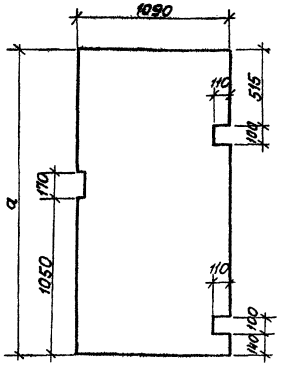

Обозначение	a	Масса кг
ТП 903-1-224.86 КЖ.И.11.105	2060	21,15
-01	2260	23,20

Инв.№ подл. | Подп. и дата | Взам.инв.№

ГИП	Нидальский		
Нач.ОТС	Новожилова		
Н.контр.	Андриевская		
Гл.конст.	Андриевская		
Рук.гр.	Ефрюнк		
Ст.инж.	Шарапова		

ТП 903-1-224.86 КЖ.И.11.105

Обшивка

Стадия	Масса	Масштаб
Р	см. табл.	
Лист	Листов 1	

Лист 5-ПН-12-ГОСТ 19903-74* 09Г2-2-III-ГОСТ 17066-80

ЛАТГИПРОПРОМ

Копировал Маш. Формат А4

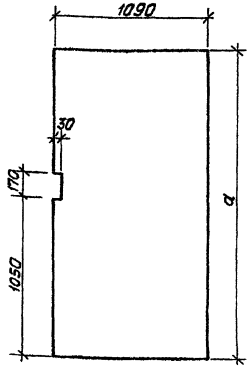

Обозначение	a	Масса кг
ТП 903-1-224.86 КЖ.И.11.106		21,15
-01	2260	23,20

Инв.№ подл. | Подп. и дата | Взам.инв.№

ГИП	Нидальский		
Нач.ОТС	Новожилова		
Н.контр.	Андриевская		
Гл.конст.	Андриевская		
Рук.гр.	Свобочк		
Ст.инж.	Шарапова		

ТП 903-1-224.86 КЖ.И.11.106

Обшивка

Стадия	Масса	Масштаб
Р	см. табл.	
Лист	Листов 1	

Лист 5-ПН-12-ГОСТ 19903-74* 09Г2-2-III-ГОСТ 17066-80

ЛАТГИПРОПРОМ

Копировал Маш. Формат А4

Альбом 5.4

Типовой проект 903-1-224.86

Инв. № подл. | Подп. и дата | Взам. инв. №

Рис. 1

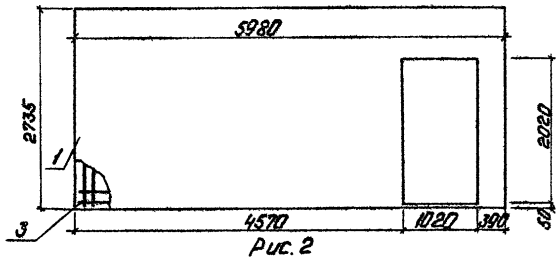

Рис. 2

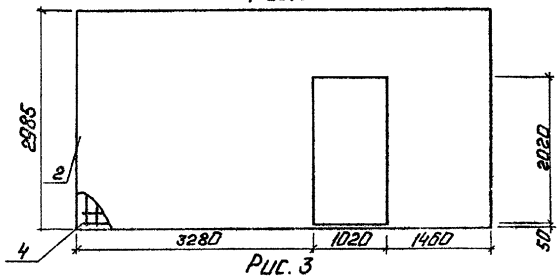

Рис. 3

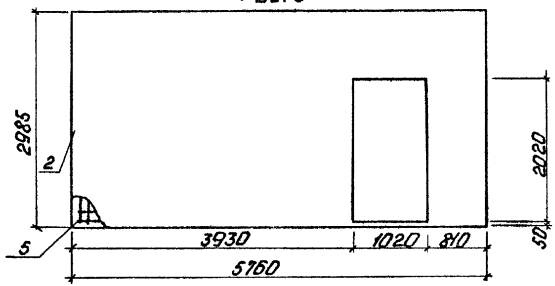

Формат	Зона	Поз	Обозначение	Наименование	Кол. на участок ТП 903-1-224.86 КЖ.И.10.10 —	01	02	Примечание
				Сборочные единицы				
А3		1	1.030.9-2.1-03.0-32	ПГ60.27-1-Т-Д1	1			
А3		2	-29	ПГ58.30-1-Т-Д1		1	1	
А3		3	ТП 903-1-224.86 КЖ.И.10.11	Крп 1	1			
А3		4	-01	Крп 2		1		
А3		5	-02	Крп 3			1	

Обозначение	Марка	Рис	Масса
ТП 903-1-224.86 КЖ.И.10.10	ПГ60.27-1-Т-Д1-а	1	2740
01	ПГ58.30-1-Т-Д1-а	2	2830
02	ПГ58.30-1-Т-Д1-б	3	2830

Ведомость расхода стали на элемент, кг

Марка элемента	Изделия арматурные: Арматурная проволока класса Вр1 ГОСТ 6727-80*				Стержневая арматура класса АIII ГОСТ 5781-82*				Всего	Изделия закладн.: Стержневая арматура класса АI ГОСТ 5781-82*			Всего	Общий расход
	ф3	ф4	ф5	Итого	ф6	ф10	ф16	Итого		ф14		Итого		
ПГ60.27-1-Т-Д1-а	2,6	4,3	7,6	14,5	3,0	3,7	18,8	25,5	40,0	3,4		3,4	3,4	43,4
ПГ58.30-1-Т-Д1-а	0,7	5,4	9,7	15,8	3,3	3,5	18,1	24,9	40,7	3,0		3,0	3,0	43,7
ПГ58.30-1-Т-Д1-б	0,7	5,3	9,7	15,7	3,3	3,5	18,1	24,9	40,6	3,0		3,0	3,0	43,6

ГИП	Надбольский		
Нач. СО1	Новожилова		
Н. контр.	Гаржинская		
Гл. конст.	Андриевская		
Рук. гр.	Бобрук		
Ст. инж.	Артамонова		
Инжен.	Шнайдер		

ТП 903-1-224.86 КЖ.И.10.10

Перегородка железобетонная (ПГ60.27-1-Т-Д1-а, ПГ58.30-1-Т-Д1-а, ПГ58.30-1-Т-Д1-б)

Стадия	Масса	Масштаб
Р		

Лист | Листов 1

ЛАТГИПРОПРОМ

Копировал: Ф. [illegible]

Формат А3

21534-26

Альбом 5.4

Типовой проект 903-1-224.86

Инв. № подл. | Подп. и дата | Взам. инв. №

Рис. 1

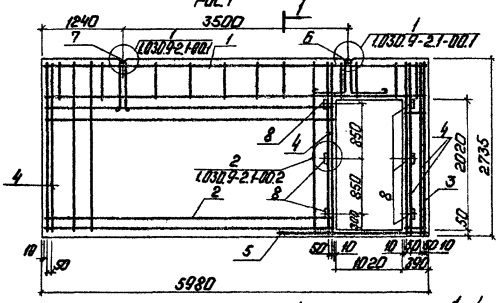

Рис. 2

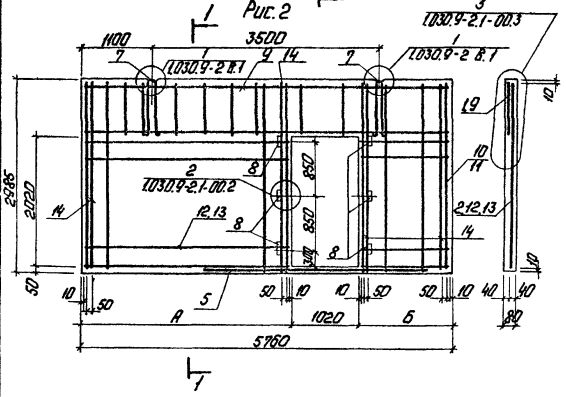

Формат	Зона	Поз.	Обозначение	Наименование	Кол. на исполн. ТП 903-1-224.86 КЖ.И.10.11 —	01	02	Примечание
				Сборочные единицы				
А4		1	ТП 903-1-224.86 КЖ.И.10.11.1	Сетка арматурная С4	1			
А4		2	ТП 903-1-224.86 КЖ.И.10.11.2	С5	1			
А4		3	ТП 903-1-224.86 КЖ.И.10.11.3	С6	1			
А4		9	ТП 903-1-224.86 КЖ.И.10.11.1-01	Сетка арматурная С7		1	1	
А4		10	ТП 903-1-224.86 КЖ.И.10.11.4	С8		1		
А4		11	-01	С9			1	
А4		12	ТП 903-1-224.86 КЖ.И.10.11.2-01	С10		1		
А4		13	-02	С11			1	
				Детали				
А4		4	1.030.9-2.7-1-00.1-007	Стержень арматурный Ст 8	4			0,6 кг
А4		5	-006	Ст 7	1	1	1	0,62 кг
А4		6	1.030.9-2.7-1-0.003	Петля монтажная М11	1			1,91 кг
А4		7	1.030.9-2.7-1-0.002-01	М2	1	2	2	1,52 кг
Б4		8		Пробка деревянная сечением 40×40×80	6	6	6	
А4		14	1.030.9-2.7-1-0.001-004	Стержень арматурный G5		4	4	0,66 кг
				Материалы				
		15		Бетон М150 ГОСТ 7473-76	1,2	1,1	1,1	м³

Обозначение	Марка	Рис.	А	Б	Масса кг
ТП 903-1-224.86 КЖ.И.10.11	КрП1	1			
-01	КрП2	2	3280	1460	
-02	КрП3	2	3930	810	

ГИП	Надбальский	
Нач. СО-1	Новожилова	
Н. контр.	Андриевская	
Гл. констр.	Андриевская	
Рук. гр.	Бобрук	
Ст. инж.	Артамонова	
Инженер	Шнайдер	

ТП 903-1-224.86 КЖ.И.10.11

Каркас перегородки (Крп 1, Крп 2, Крп 3)

Стадия	Масса	Масштаб
Р	см. табл.	

Лист | Листов

ЛАТГИПРОПРОМ

Копировал Ф.

Формат А3

21534-26

Альбом 5.4

Типовой проект 903-1-224.86

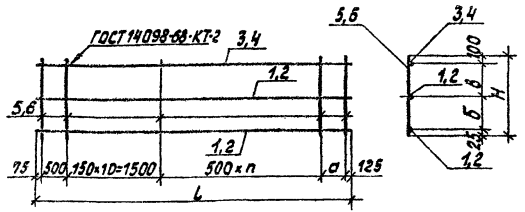

Обозначение	Марка	H	L	a	б	в	n	Масса кг
ТП 903-1-224.86 -КЖ.И.10.11.1	С4	645	5960	260	95	425	6	24,3
-01	С7	895	5740	540	395	375	7	23,9

Формат	Зона	Поз.	Обозначение	Наименование	Кол. на исполн. ТП 903-1-224.86 кж.и.10.11.2 —	01		Примечание
				Документация				
А4			ТП903-1-224.86 -КЖ.И.ТУ	Технические условия				
				Детали				
54		1	ТП903-1-224.86-КЖ.И.10.11.1.1	ф16А III ГОСТ 5781-82* ℓ=5960	2			
54		2	-01	ℓ=5740		2		
54		3	-КЖ.И.10.11.1.2	ф10А III ГОСТ 5781-82* ℓ=5960	1			
54		4	-01	ℓ=5740		1		
54		5	-КЖ.И.10.11.1.3	ф5Вр I ГОСТ 6727-80* ℓ=645	20			
54		6	-01	ℓ=895		19		

ГИП	Нидбальский		
Нач. СО-1	Новожилова		
Н. контр.	Саржинская		
Гл. констр.	Андриевская		
Рук. гр.	Бобрук		
Ст. инж.	Артамонова		
Инженер	Шнайдер		

ТП 903-1-224.86 КЖ. И. 10.11.1

Сетка арматурная (С4, С7)

Стадия	Масса	Масштаб
Р	см. табл.	

Лист | Листов 1

ЛАТГИПРОПРОМ

Инв. № подл. | Подпись и дата | Взам. инв. №

Копировал | Формат А4

Альбом 5.4

Типовой проект 903-1-224.86

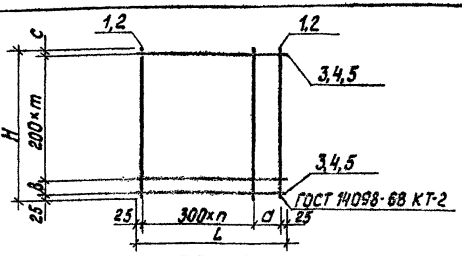

Обозначение	Марка	Размеры, мм H	L	a	в	c	m шт.	n шт.	Масса кг
ТП 903-1-224.86 -КЖ.И.10.11.2	С5	2715	3550	200	50	640	10	11	8,8
-01	С10	2965	3260	200		890	10	10	8,4
-02	С11		3910	260				12	9,12

Формат	Зона	Поз.	Обозначение	Наименование	Кол. на исполн. ТП 903-1-224.86 кж.и.10.11.2 —	01	02	Примечание
				Документация				
А3			ТП 903-1-224.86 КЖ.И.ТУ	Технические условия				
				Детали				
54		1	ТП903-1-224.86-КЖ.И.10.11.2.1	ф5Вр I ГОСТ 6727-80* ℓ=2715	13			
54		2	-01	ℓ=2965		12	14	
54		3	-КЖ.И.10.11.2.2	ф4Вр I ГОСТ 6727-80* ℓ=3550	12			
54		4	-01	ℓ=3260		12		
			-02	ℓ=3910			12	

ГИП	Нидбальский		
Нач. СО-1	Новожилова		
Н. контр.	Саржинская		
Гл. констр.	Андриевская		
Рук. гр.	Бобрук		
Ст. инж.	Артамонова		
Инженер	Шнайдер		

ТП 903-1-224.86 КЖ. И. 10.11.2

Сетка арматурная (С5, С10, С11)

Стадия	Масса	Масштаб
Р	см. табл.	

Лист | Листов 1

ЛАТГИПРОПРОМ

Инв. № подл. | Подпись и дата | Взам. инв. №

Копировал | Формат А4

21534-26

Альбом 5.4

Типовой проект 903-1-224.86

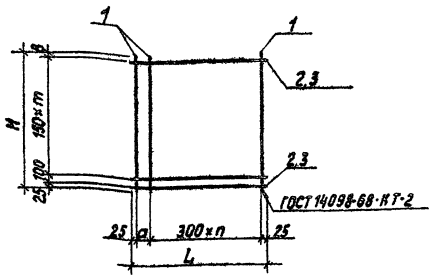

Обозначение	Марка	Размеры H	L	a	в	m шт.	n шт.	Масса кг
ТП 903-1-224.86 -КЖ.И.10.14	С8	2965	1450	200	890	13	4	4,41
-01	С9		800	150			2	2,69

Формат	Зона	Поз.	Обозначение	Наименование	Кол. на условие ТП 903-1-224.86			Примечание
					–	01		
				Документация				
А3			ТП903-1-224.86 -КЖ.И.ТУ	Технические условия				
				Детали				
Б4		1	ТП903-1-224.84 -КЖ.И.10.11.4.1	ф5Вр I ГОСТ 6727-80* ℓ=2965	6	4		
Б4		2	-КЖ.И.10.11.4.2	ф4Вр I ГОСТ 6727-80* ℓ=1450	15			
Б4		3	-01	ℓ=800		15		

ГИП	Нидбальский		
Нач.СО-1	Новожилова		
Н.контр.	Саржинская		
Гл.констр.	Андриевская		
Рук.гр.	Бобрук		
Ст.инж.	Артамонова		
Инженер	Шнайдер		

ТП 903-1-224.86 КЖ.И.10.11.4

Сетка арматурная (С8, С9)

Стадия	Масса	Масштаб
Р	см. табл.	

Лист | Листов 1

ЛАТГИПРОПРОМ

Инв. № подл. | Подпись и дата | Взам. инв. №

Копировал Б

Формат А4

Альбом 5.4

Типовой проект 903-1-224.86

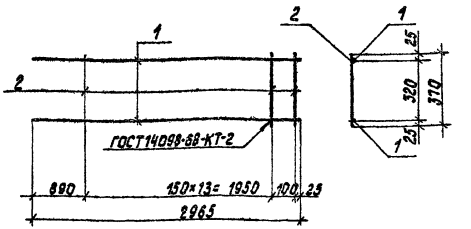

Формат	Зона	Поз.	Обозначение	Наименование	Кол.	Примечание
				Документация		
А3			ТП 903-1-224.86 КЖ.И.ТУ	Технические условия		
				Детали		
Б4		1	ТП903-1-224.86 -КЖ.И.10.11.3.1	ф5Вр I ГОСТ 6727-80* ℓ=2965	2	0,41 кг
Б4		2	-КЖ.И.10.11.3.2	ф4Вр I ГОСТ 6727-80* ℓ=370	15	0,03 кг

ГИП	Нидбальский		
Нач.СО1	Новожилова		
Н.контр.	Саржинская		
Гл.констр.	Андриевская		
Рук.гр.	Бобрук		
Ст.инж.	Артамонова		
Инженер	Шнайдер		

ТП 903-1-224.86 КЖ.И.10.11.3

Сетка арматурная С6

Стадия	Масса	Масштаб
Р	1,27 кг	

Лист | Листов 1

ЛАТГИПРОПРОМ

Инв. № подл. | Подпись и дата | Взам. инв. №

Копировал Б

Формат А4

21534-26

Альбом 5.4

Типовой проект 903-1-224.86

Формат	Зона	Поз.	Наименование	Обозначение	Кол-во на исполн. ТП903-1-224.86 КЖ.И.10.20 –	01	02	Примеч.
				Документация				
А4			1.030.9-2.2-0.0 ТО	Техническое описание				
А3			ТП903-1-224.86-КЖ.И.10.20	Сборочный чертеж СБ				
				Детали				
Б4		1	1.030.9-2.2-0.2	Брус △32×60 ℓ=5980	2	2		
Б4		2	ТП903-1-224.86-КЖ.И.10.20.1	ℓ=5380			2	
Б4		3	1.030.9-2.2-0.2-14	Брус □32×60 ℓ=5980	2	2	2	
Б4		4	ТП903-1-224.86-КЖ.И.10.20.1-01	Брус △32×60 ℓ=2610	8			
Б4			-02	ℓ=2860		8	2	
Б4			-03	ℓ=2460			6	
Б4		5	1.030.9-2.2-0.2-32	Рейка 10×25 ℓ=2980		5	6	
Б4			-33	ℓ=2735	5			
Б4		6	ТП903-1-224.86-КЖ.И.10.20.1	Рейка 10×25 ℓ=4560	3	3		
Б4			-01	ℓ=3470			4	
Б4			-02	ℓ=1490			4	
Б4			-03	ℓ=400	3	3		
Б4		7	-04	Рейка 10×25 ℓ=640	2	2	2	
Б4			-05	ℓ=340	2	2		
Б4			-06	ℓ=1285	2	2	1	
Б4			-07	ℓ=1140			1	
Б4			-08	ℓ=1930	2	2	3	
Б4			-09	ℓ=1570			1	

Формат	Зона	Поз.	Наименование	Обозначение	Кол-во на исполн. ТП903-1-224.86 КЖ.И.10.20 –	01	02	Примеч.
Б4		8	ТП903-1-224.86-КЖ.И.10.20.3	Рейка 10×50 ℓ=2250	4	4	4	
Б4		9	-КЖ.И.10.20.4	Рейка 10×50 ℓ=800	4	4		
Б4			-01	ℓ=700			4	
Б4		10	ТП903-1-224.84-КЖ.И.10.20.1-04	Брус △32×60 ℓ=1100	2	2	2	
Б4		11	ТП903-1-224.86-КЖ.И.10.20.3.01	Рейка 10×50 ℓ=1100	1	1	1	
Б4		12	1.030.9-2.2.-02-77	Прокладка 10×50 ℓ=140	8	8	8	
Б4		13	-79	Прокладка 10×60 ℓ=250	4	4	4	
Б4		14	-78	Прокладка 10×60 ℓ=210	8	8	13	
Б4		15	-80	Прокладка 10×60 ℓ=60	22	22	34	
Б4		16	-76	Прокладка 10×50 ℓ=300	8	8	8	
Б4		17	ТП903-1-224.86-КЖ.И.10.20.5	Прокладка 10×50 ℓ=120			2	
Б4		18	ТП903-1-224.86-КЖ.И.10.20.6	Брус □32×60 ℓ=270			2	
Б4		19	-01	ℓ=330			2	
Б4		20	-02	ℓ=540			2	
Б4		21	-03	ℓ=630			2	
А4		22	1.030.9-22-0.3	Петля монтажная МП1	4	4		
А4			-01	МП2			3	
				Изделия стандартные				
Б4		23		Гвозди К2,5×60ГОСТ4028-63*	146	146	175	
Б4		24		Гвозди К1.8×40ГОСТ4028-63*	21	21	34	
				Материалы				
		25		Гипсобетон М50ГОСТ7473-76	0,86	0,93	0,91	

ГИП	Найбальский	
Нач. С 1	Новожилова	
Н.контр.	Саржинская	
Гл.констр.	Андриевская	
Рук.гр.	Бобрук	
Ст.инж.	Артамонова	
Инженер	Шнайдер	

ТП 903-1-224.86 КЖ.И.10.20

Перегородка гипсобетонная (ПГ60.30-Г-В1-Д1, ПГ60.27.Г-Д1-а, ПГ60.30-Г-Д1-□)

Стадия	Масса	Масштаб
Р		

Лист | Листов 1

ЛАТГИПРОПРОМ

Копировал

Формат А3

21534-26

Инв.№ подл. | Подпись и дата | Взам.инв.№

Альбом 5.4

Типовой проект 903-1-224.86

Рис. 1

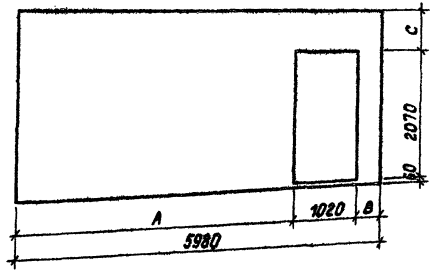

Рис. 2

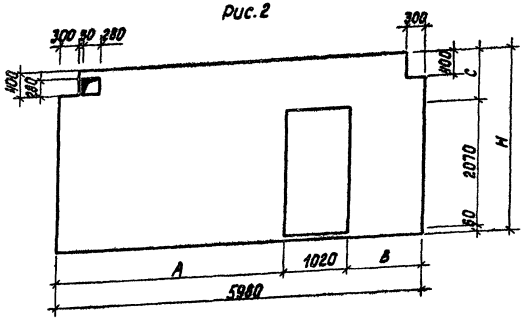

Марка панели	Расход древесины, м³												
	Бруски ▵ 32×60		Бруски ▫ 72×60		Рейки 10×50		Рейки 10×25		Фикс. прокладка 60×60×30		Соед. прокл. 10×60		Итого м³
	Общ. дл., м	Объем, м³	Общ. дл., м	Объем, м³	Общ. дл., м	Объем, м³	Общ. дл., м	Объем, м³	Общ. дл., м	Объем, м³	Общ. дл., м	Объем, м³	
ПГ60.27-Г-Д1-а	35,04	0,034	11,96	0,023	16,82	0,008	37,34	0,009	0,57	0,002	4,0	0,002	0,078
ПГ60.30-Г-Д1-а	37,04	0,036	11,96	0,023	16,82	0,008	38,57	0,01	0,57	0,002	4,0	0,002	0,081
ПГ60.30-Г-В1-Д1	33,44	0,032	14,36	0,028	13,62	0,007	48,79	0,012	0,57	0,002	5,77	0,003	0,84

Обозначение	Марка	Рис.	Н	А	В	С	Масса кг	Примечание
ТП 903-1-224.86 -КЖ.И.10.20	ПГ60.27-Г-Д1-а	1	2730	4560	390	600	1430	
-01	ПГ60.30-Г-Д1-а	1	2980			850	1540	
-02	ПГ60.30-Г-В1-Д1	2		3470	1490		1540	

ГИП	Нидбальский		
Нач. отд.	Новомилова		
Н. контр.	Саржинская		
Гл. констр.	Андреевская		
Рук. гр.	Бобрик		
Ст. инж.	Артемонова		
Инженер	Шнайдер		

ТП 903-1-224.86 -КЖ. И. 10. 20. СБ

Перегородка гипсобетонная (ПГ60.30-Г-В1-Д1, ПГ60.27-Г-Д1-а, ПГ60.30-Г-Д1-а)

Стадия	Масса	Масштаб
Р	см. табл.	

Лист 1 | Листов 2

ЛАТГИПРОПРОМ

Копировал

Формат А3

21534-26

Инв. № подл. | Подпись и дата | Взам. инв. №

Рис. 1

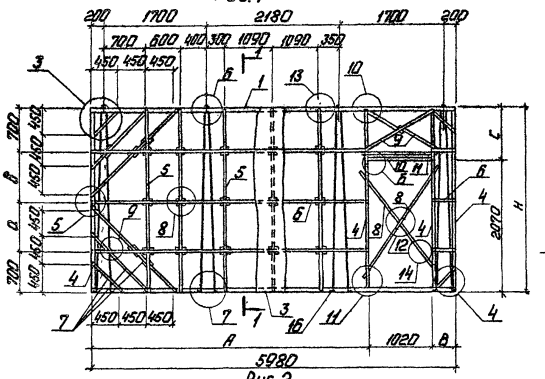

Рис. 2

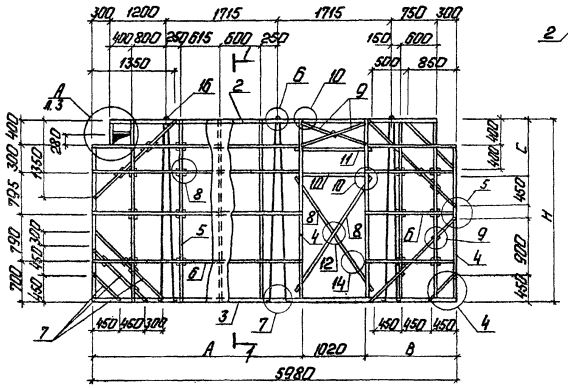

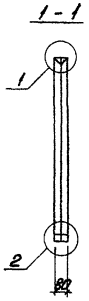

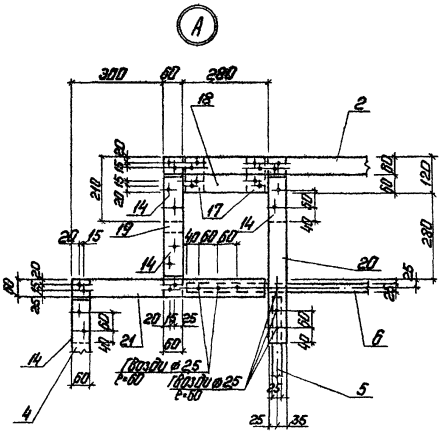

1. Диаметр гвоздей, используемых в соединениях узлов - 2,5 мм
2. Узлы приняты по серии 1.030.9-2 вып. 2.

Альбом 5.4

Типовой проект 903-1-224.86

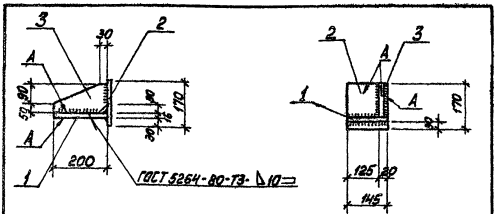

Форм.	Зона	Поз.	Обозначение	Наименование	Кол.	Примечание
				Документация		
А3			ТП 903-1-224.86 КЖ.И.ТУ	Технические условия		
				Сборочные единицы		
54		1	ТП 903-1-224.86 КЖ.И.1	Лист 5-ПН-16-ГОСТ 19903-74* Вст3пс6-1-ТУ14-1-3023-80	1	3,6 кг
54		2	-01	Лист 5-ПН-12-ГОСТ 19903-74* Вст3пс6-1-ТУ14-1-3023-80	1	2,3 кг
54		3	-02	Лист 5-ПН-10-ГОСТ 19903-74* Вст3пс6-1-ТУ14-1-3023-80	1	1,9 кг

Взам. инв. № | Подп. и дата

ТП 903-1-224.86 КЖ.И.4.5

Столик РК2-1

ГИП	Кидбальский		
Нач.отд.	Новожилова		
Н.контр.	Андреевская		
Гл.констр.	Андреевская		
Инж.гр.	Бобрик		
Инж.	Шарапова		

Стадия	Масса	Масштаб
Р	7,8 кг	

Лист | Листов 1

ЛАТИПРОПРОМ

Копировал

Альбом 5.4

Типовой проект 903-1-224.86

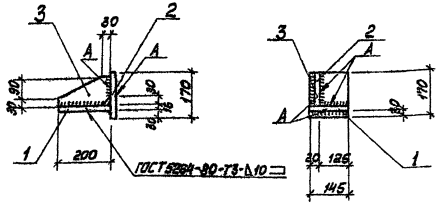

Форм.	Зона	Поз.	Обозначение	Наименование	Кол.	Примечание
				Документация		
А3			ТП 903-1-224.86 КЖ.И.ТУ	Технические условия		
				Сборочные единицы		
54		1	ТП 903-1-224.86 КЖ.И.1	Лист 5-ПН-10-ГОСТ 19903-74* Вст3пс6-1-ТУ14-1-6023-80	1	3,6 кг
54		2	-01	Лист 5-ПН-12-ГОСТ 19903-74* Вст3пс6-1-ТУ14-1-6023-80	1	2,3 кг
54		3	-02	Лист 5-ПН-10-ГОСТ 19903-74* Вст3пс6-1-ТУ14-1-3023-80	1	1,9 кг

Взам. инв. № | Подп. и дата

ТП 903-1-224.86 КЖ.И.4.6

Столик РК 2-2

ГИП	Кидбальский		
Нач.отд.	Новожилова		
Н.контр.	Андреевская		
Гл.констр.	Андреевская		
Инж.гр.	Бобрик		
Инж.	Шарапова		

Стадия	Масса	Масштаб
Р	7,8	

ЦЕНТРАЛЬНЫЙ ИНСТИТУТ
ТИПОВОГО ПРОЕКТИРОВАНИЯ ГОССТРОЯ СССР
МИНСКИЙ ФИЛИАЛ

220800, г.Минск, ул.К.Маркса, 32

Сдано в печать 26.02. 1988 г.

Заказ № Тираж 30 экз.

Инв.№ 21534/26

gost.e-ecolog.ru