ТИПОВОЙ ПРОЕКТ
903-1-224.86

КОТЕЛЬНАЯ С ТРЕМЯ КОТЛАМИ КВ-ТС[В]-10 И ТРЕМЯ КОТЛАМИ КЕ-10-14С. ОТКРЫТАЯ СИСТЕМА ТЕПЛОСНАБЖЕНИЯ.

ТОПЛИВО-КАМЕННЫЕ И БУРЫЕ УГЛИ.

АЛЬБОМ 25

ЧАСТЬ 2 *стр. 76 ÷ 125*

МЕТАЛЛОКОНСТРУКЦИИ ГАЗОВОЗДУХОПРОВОДОВ ДЛЯ БЛОК-СЕКЦИИ КОТЛОАГРЕГАТА КВ-ТСВ-10 /ВАРИАНТ С ВОЗДУХОПОДОГРЕВАТЕЛЕМ/

21534-12
3-95

gost.e-ecolog.ru

Типовой проект 903-1-224.86 Альбом 2.5 часть 2

65.120.07.300 СБ

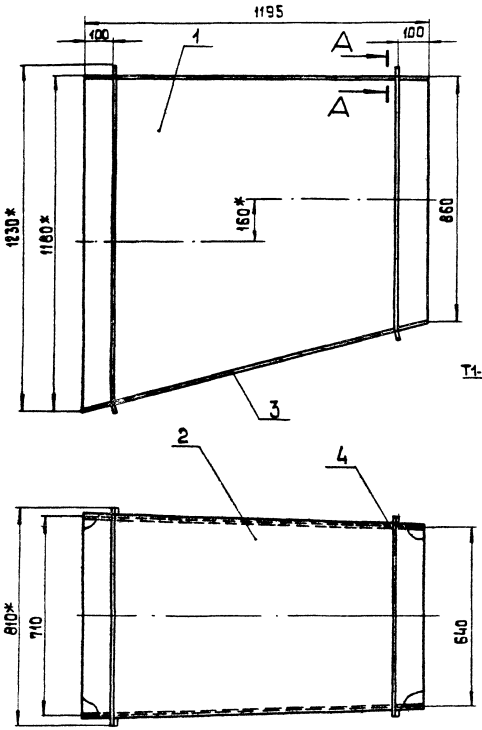

Поз. 1
М 1:20

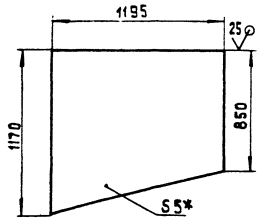

Поз. 2
М 1:20

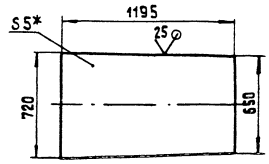

Поз. 3
М 1:20

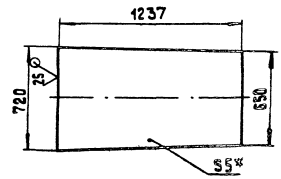

А-А
М 1:2

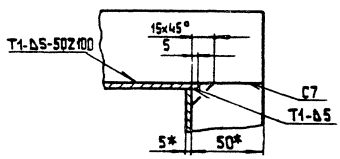

1.* Размеры для справок
2. $\pm\frac{IT14}{2}$.
3. Сварные швы по ГОСТ 5264-80.

					65.120.07.300 СБ			
Изм.	Лист	№ докум.	Подп.	Дата	Переход	Лит.	Масса	Масшт.
Разраб.		Богданова					174,9	1:10
Пров.		Зилгалвис				Лист	Листов 1	
Т.контр.						ЛАТГИПРОПРОМ		
Н.контр.		Колмец						
Утв.								

Копировал 38 формат А3

Типовой проект 903-1-224.86 Альбом 2.5 часть 2

65.120.07.400 СБ

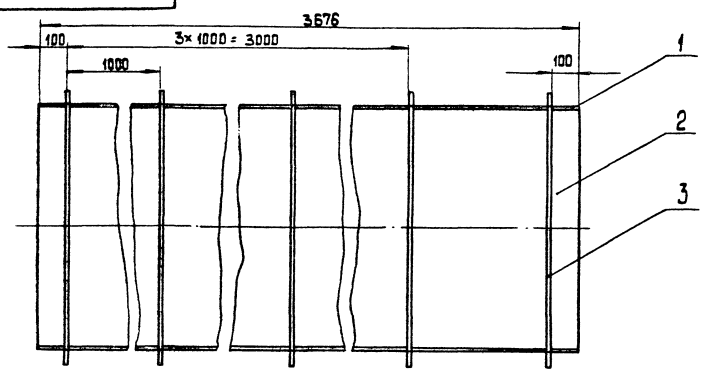

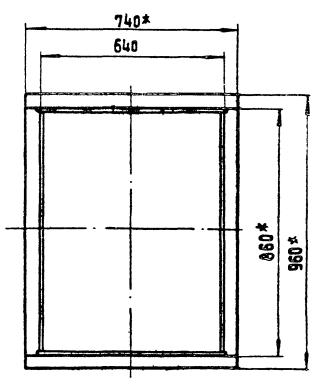

I
М 1:2

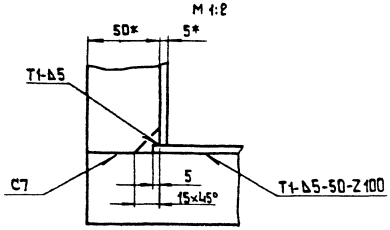

1* Размеры для справок.
2. $\pm\frac{IT14}{2}$.
3. Обработка поверхностей реза деталей БЧ 25.
4. Сварные швы по ГОСТ 5264-80.

					65.120.07.400 СБ			
Изм.	Лист	№ докум.	Подп.	Дата	Короб	Лит.	Масса	Масшт.
Разраб.		Богданова					464,4	1:10
Пров.		Зилгалвис				Лист	Листов 1	
Т.контр.						ЛАТГИПРОПРОМ		
Н.контр.		Колмец						
Утв.								

Копировал 38 формат А3

Типовой проект 903-1-224.86 Альбом 2.5 часть 2

Формат	Зона	Поз.	Обозначение	Наименование	Кол.	Примечание
				Документация		
А4			65.120.08.000 СБ	Сборочный чертеж		
				Детали		
Б4		1	65.120.08.001	Стойка		
				Лист 10 ГОСТ 19903-74 / ВСт3сп3 ГОСТ 14637-79	1	58,17 кг
Б4		2	65.120.08.002	Пластина		
				Лист 10 ГОСТ 19903-74 / ВСт3сп3 ГОСТ 14637-79		
				532,5±0,875×195±0,575 мм	2	8,16 кг
Б4		3	65.120.08.003	Плита		
				Лист 10 ГОСТ 19903-74 / ВСт3сп3 ГОСТ 14637-79		
				400±0,7×1200±1,3 мм	1	37,68 кг

Инв. № подл. | Подпись и дата | Взам. инв. № | Инв. № дубл. | Подпись и дата

Изм.	Лист	№ докум.	Подпись	Дата
Разраб.		Михайлова		
Пров.		Зингалиус		
Н. контр.		Колмец		
Утв.				

65.120.08.000

Опора

Лит.	Лист	Листов
		1

ЛАТГИПРОПРОМ

Копировал | Формат А4

65.120.08.000 СБ

Поз. 1

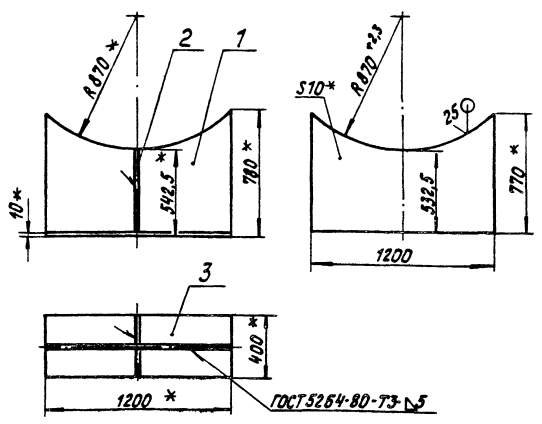

1. *Размеры для справок.
2. $\pm\frac{IT14}{2}$.
3. Обработка поверхностей реза деталей Б4 $\frac{25}{}$.

Изм.	Лист	№ докум.	Подпись	Дата
Разраб.		Михайлова		
Пров.		Зингалиус		
Т. контр.				
Н. контр.		Колмец		
Утв.				

Опора

Лит.	Масса	Масштаб
	112,2	1:20
Лист	Листов 1	

ЛАТГИПРОПРОМ

Копировал | Формат А4

Типовой проект 903-1-224.86 Альбом 2.5 часть 2

Формат	Зона	Поз.	Обозначение	Наименование	Кол.	Примечание
				Документация		
А3			65.120.10.000 СБ	Сборочный чертеж		
				Детали		
Б4		1	65.120.10.001	Стойка		
				Лист 10 ГОСТ 19903-74 / ВСт3сп3 ГОСТ 14637-79	1	5,12 кг
Б4		2	65.120.10.002	Плита		
				Лист 10 ГОСТ 19903-74 / ВСт3сп3 ГОСТ 14637-79		
				250±0,575×480±0,775 мм	1	9,42 кг
Б4		3	65.120.10.003	Косынка		
				Лист 10 ГОСТ 19903-74 / ВСт3сп3 ГОСТ 14637-79		
				120±0,435×207±0,575 мм	2	1,95 кг
Б4		4	65.120.10.004	Плита		
				Лист 10 ГОСТ 19903-74 / ВСт3сп3 ГОСТ 14637-79		
				250±0,575×250±0,575 мм	1	4,91 кг

Инв. № подл. | Подпись и дата | Взам. инв. № | Инв. № дубл. | Подпись и дата

Изм.	Лист	№ докум.	Подпись	Дата
Разраб.		Богданова		
Пров.		Зингалиус		
Н. контр.		Колмец		
Утв.				

65.120.10.000

Опора

Лит.	Лист	Листов
		1

ЛАТГИПРОПРОМ

Копировал | Формат А4

Типовой проект 903-1-224.86 Альбом 2.5 часть 2

Формат	Зона	Поз.	Обозначение	Наименование	Кол.	Примечание
				Документация		
А4			65.121.04.000 СБ	Сборочный чертеж		
				Сборочные единицы		
А4		1	64.89.03.100	Лапа	1	
				Детали		
А4		2	65.121.04.001	Тяга	1	
А4		3	65.118.11.001	Ушко	1	
А4		4	65.118.11.003	Петля	1	
				Стандартные изделия		
		5		Гайка М16.5 ГОСТ 5915-70	2	

Инв. № подл. | Подпись и дата | Взам. инв. № | Инв. № дубл. | Подпись и дата

Изм.	Лист	№ докум.	Подпись	Дата
Разраб.		Михайлова		
Пров.		Зингалиус		
Н. контр.		Колмец		
Утв.				

65.121.04.000

Подвеска

Лит.	Лист	Листов
		1

ЛАТГИПРОПРОМ

Копировал | Формат А4

Типовой проект 903-1-224.86 Альбом 2.5 часть 2

65.120.10.000 СБ

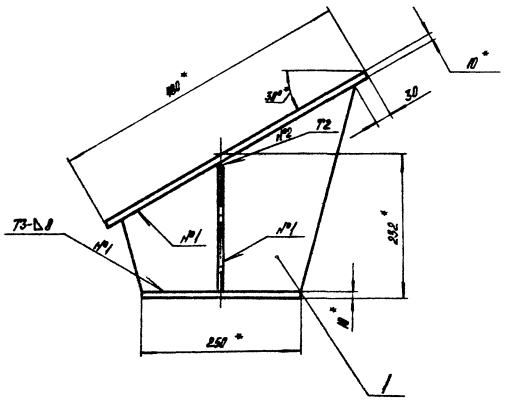

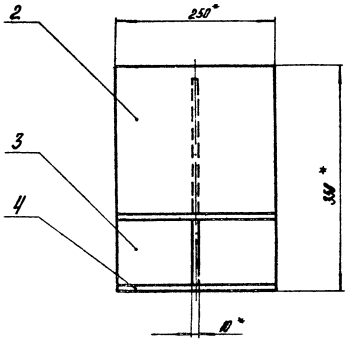

1.* Размеры для справок.
2. $\pm\frac{IT14}{2}$.
3. Обработка поверхностей реза деталей Б4 ^{25}/.
4. Сварные швы №1 по ГОСТ 5264-80- №2 по ГОСТ 11534-75.

Поз. 1

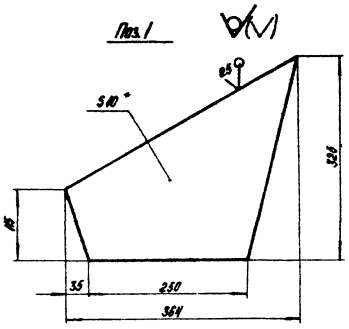

					65.120.10.000 СБ			
Изм.	Лист	№ докум.	Подпись	Дата	Опора	Лит.	Масса	Масштаб
Разраб.		Богданова					23,35	1:5
Пров.		Зилгалвис				Лист	Листов 1	
Т.контр.								
Н.контр.		Колмец				ЛАТГИПРОПРОМ		
Утв.								

Копировал

Формат А3

Типовой проект 903-1-224.86 Альбом 2.5 часть 2

65.121.04.000 СБ

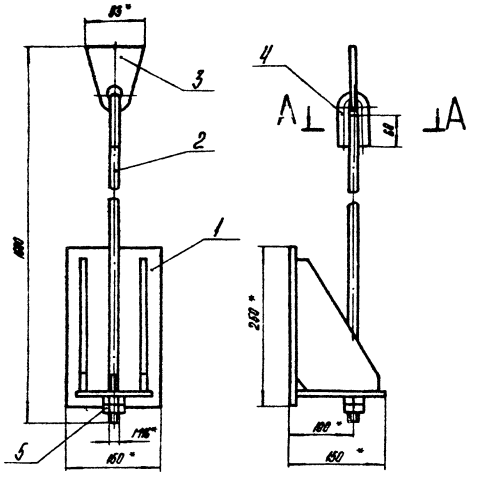

1.* Размеры для справок.
2. $\pm\frac{IT14}{2}$.
3. **Сварка ручная дуговая.

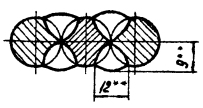

					65.121.04.000 СБ			
Изм.	Лист	№ докум.	Подпись	Дата	Подвеска	Лит.	Масса	Масштаб
Разраб.		Михайлова					16,4	1:5
Пров.		Зилгалвис				Лист	Листов 1	
Т.контр.								
Н.контр.		Колмец				ЛАТГИПРОПРОМ		
Утв.								

Копировал

Формат А4

Типовой проект 903-1-224.86 Альбом 2.5 часть 2

65.121.04.001

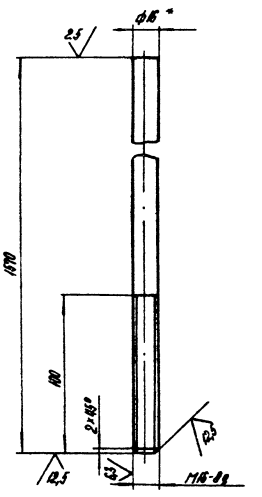

1.* Размер для справок.
2. $\pm\frac{IT14}{2}$.

					65.121.04.001			
Изм.	Лист	№ докум.	Подпись	Дата	Тяга	Лит.	Масса	Масштаб
Разраб.		Михайлова					2,48	1:2
Пров.		Зилгалвис				Лист	Листов 1	
Т.контр.								
Н.контр.		Колмец			Круг 16-В- ГОСТ 2590-71 / 20 ГОСТ 1050-74	ЛАТГИПРОПРОМ		
Утв.								

Копировал

Формат А4

Альбом 25 часть 2 — Типовой проект 903-1-224.86

65.118.11.001

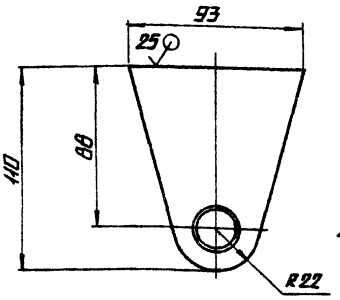

1.* Размер для справок

2. ± IT14/2.

Изм.	Лист	№ докум.	Подп.	Дата	
Разраб.		Михайлова			65.118.11.001
Пров.		Зилгалвис			Ушко
Т. контр.					Лит. / Масса 0,64 / Масштаб 1:2
Н. контр.		Колмец			Лист / Листов 1
Утв.					Лист 12 ГОСТ 19903-74 Вст3сп3 ГОСТ 14637-79 — ЛАТГИПРОПРОМ

Копировал — Формат А4

Альбом 25 часть 2 — Типовой проект 903-1-224.86

65.118.11.003

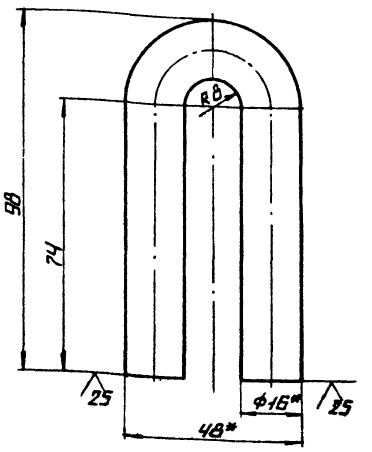

1.* Размеры для справок.

2. ± IT14/2.

Изм.	Лист	№ докум.	Подп.	Дата	
Разраб.		Михайлова			65.118.11.003
Пров.		Зилгалвис			Петля
Т. контр.					Лит. / Масса Д3 / Масштаб 1:1
Н. контр.		Колмец			Лист / Листов 1
Утв.					Круг 16-В ГОСТ 2590-71 / 20 ГОСТ 1050-74 — ЛАТГИПРОПРОМ

Копировал — Формат А4

Альбом 25 часть 2 — Типовой проект 903-1-224.86

Формат	Зона	Поз.	Обозначение	Наименование	Кол.	Примечание
				Документация		
А4			64.86.10.000СБ	Сборочный чертеж		
				Детали		
Б4		1	64.86.10.001	Косынка		
				Лист 10 ГОСТ 19903-74 Вст3сп3 ГОСТ 14637-79	2	2,3 кг
Б4		2	64.86.10.002	Стойка		
				Лист 10 ГОСТ 19903-74 Вст3сп3 ГОСТ 14637-79		
				300 ± 0,65 × 300 + 0,65 мм	1	7,07 кг
Б4		3	64.86.10.003	Пяята		
				Лист 10 ГОСТ 19903-74 Вст3сп3 ГОСТ 14637-79		
				220 ± 0,575 × 300 ± 0,65 мм	1	5,19 кг

Изм.	Лист	№ докум.	Подп.	Дата	
Разраб.		Богданова			64.86.10.000
Пров.		Зилгалвис			Лапа
Т. контр.					Лит. / Лист / Листов 1
Н. контр.		Колмец			ЛАТГИПРОПРОМ
Утв.					

Копировал — Формат А4

Альбом 25 часть 2 — Типовой проект 903-1-224.86

64.86.10.000

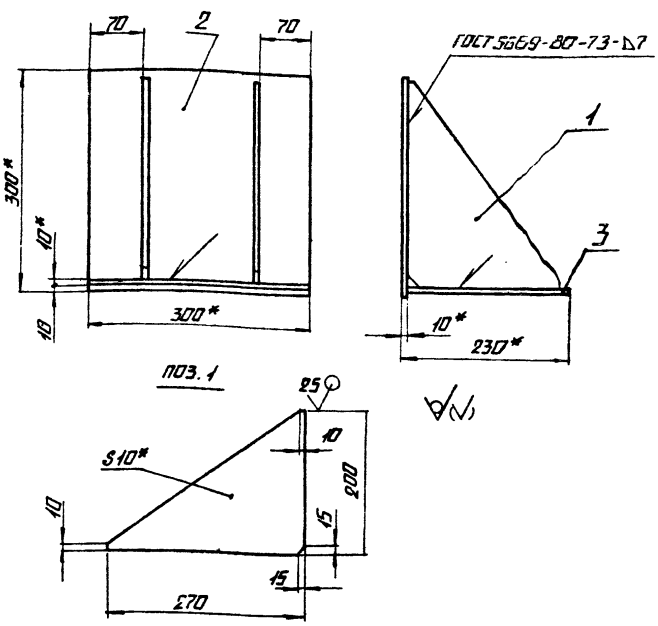

1.* Размеры для справок.

2. ± IT14/2.

3. Обработка поверхностей реза деталей Б4 Rz 25.

Изм.	Лист	№ докум.	Подп.	Дата	
Разраб.		Богданова			64.86.10.000СБ
Пров.		Зилгалвис			Лапа
Т. контр.					Лит. / Масса 16,9 / Масштаб 1:5
Н. контр.		Колмец			Лист / Листов 1
Утв.					ЛАТГИПРОПРОМ

Копировал — Формат А4

Типовой проект 903-1-224.86 Альбом 2.5 часть 2

Формат	Поз.	Обозначение	Наименование	Кол.	Примечание
			Документация		
А3		65.120.09.000 СБ	Сборочный чертеж		
			Детали		
Б4	1	65.120.09.001	Косынка		
			Лист 10 ГОСТ 19903-74 / ВСт3сп3 ГОСТ 14637-79	8	1,1 кг
Б4	2	65.120.09.002	Стойка		
			Труба 219х6 ГОСТ 10704-76 / ВСт3пс5 ГОСТ 10705-80		
			L = 2941-2,1 мм	1	92,7 кг
Б4	3	65.120.09.003	Плита		
			Лист 10 ГОСТ 19903-74 / ВСт3сп3 ГОСТ 14637-79		
			400±0,7 х 400±0,7 мм	2	12,56 кг

Инв.№ подл. | Подпись и дата | Взам.инв.№ | Инв.№ дубл. | Подпись и дата

Изм.	Лист	№ докум.	Подпись	Дата	65.120.09.000			
Разраб.		Богданова			Опора	Лит	Лист	Листов 1
Пров.		Зингалевич				ЛАТГИПРОПРОМ		
Н.контр.		Колпец						
Утв.								

Копировал Кф- Формат А4

Типовой проект 903-1-224.86 Альбом 2.5 часть 2

Формат	Поз.	Обозначение	Наименование	Кол.	Примечание
			Документация		
А3		12.02.01.000 СБ	Сборочный чертеж		
			Сборочные единицы		
А4	1	12.02.01.100	Фланец	1	
			Детали		
А4	2	12.02.01.001	Стенка	1	
	3	-01	Стенка	1	
А4	4	12.02.01.002	Стенка	1	
	5	-01	Стенка	1	
			Материалы		
	6		Полоса 5х50 ГОСТ 103-76 / ВСт3сп3 ГОСТ 535-79	15,5	м

Инв.№ подл. | Подпись и дата | Взам.инв.№ | Инв.№ дубл. | Подпись и дата

Изм.	Лист	№ докум.	Подпись	Дата	12.02.01.000			
Разраб.		Михайлова			Короб (левый)	Лит	Лист	Листов 1
Пров.		Зингалевич				ЛАТГИПРОПРОМ		
Н.контр.		Колпец						
Утв.								

Копировал Кф- Формат А4

Типовой проект 903-1-224.86 Альбом 2.5 часть 2

65.120.09.000 СБ

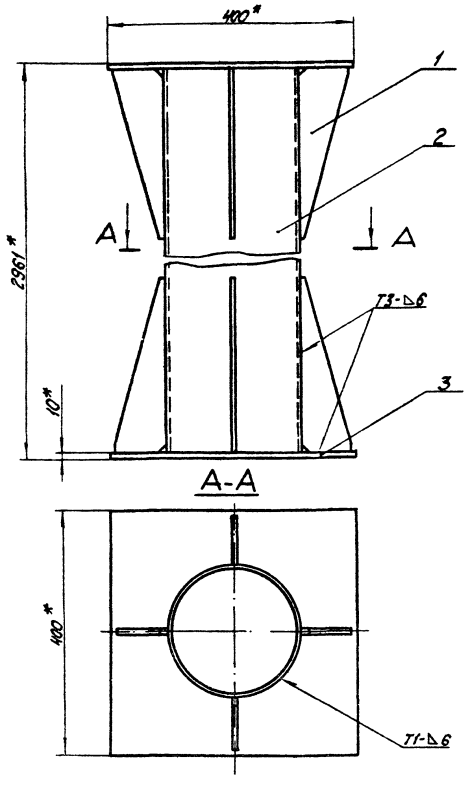

Поз. 1 (V) 1:2

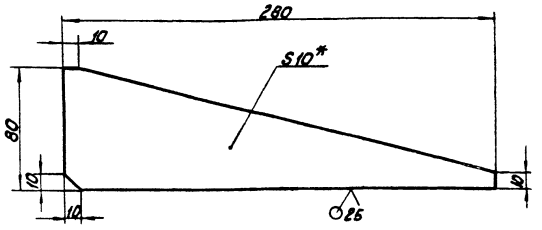

1.* Размеры для справок.

2. $\frac{17,14}{2}$.

3. Обработка поверхностей реза деталей Б4 (25).

4. Сварные швы по ГОСТ 5264-80.

Изм.	Лист	№ докум.	Подпись	Дата	65.120.09.000 СБ			
Разраб.		Богданова			Опора	Лит	Масса	Масштаб
Пров.		Зингалевич					126,1	1:5
Т.контр.						Лист	Листов 1	
Н.контр.		Колпец				ЛАТГИПРОПРОМ		
Утв.								

Копировал Кф- Формат А3

Типовой проект 903-1-224.86 Альбом 2.5 часть 2

12.02.01.000 СБ

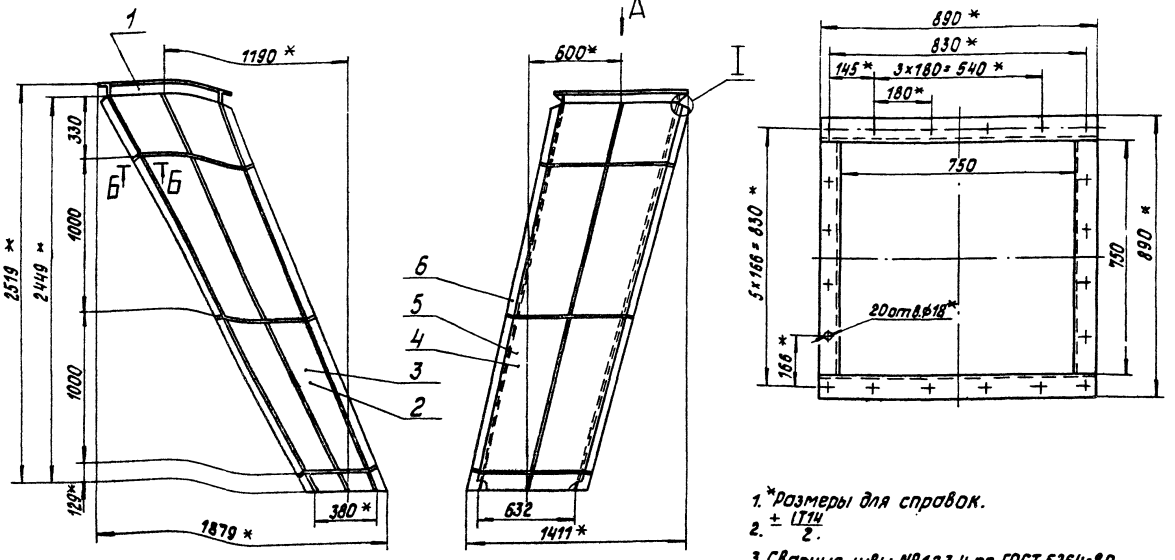

1. *Размеры для справок.
2. ± IT14/2.
3. Сварные швы №1,2,3,4 по ГОСТ 5264-80.

Б-Б
М 1:2

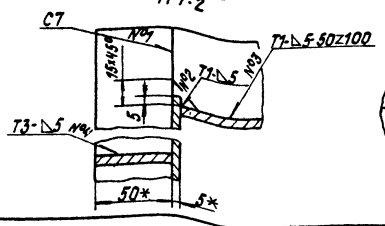

I
М 1:2

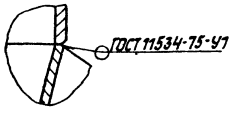

Изм.	Лист	№ докум.	Подпись	Дата	12.02.01.000 СБ		
Разраб.		Михайлова			Короб (левый)	Лит.	Масса: 318 / Масштаб: 1:20
Пров.		Зилгалвис				Лист	Листов 1
Т.контр.						ЛАТГИПРОПРОМ	
Н.контр.		Колмец					
Утв.							

Копировал Формат А3

Типовой проект 903-1-224.86 Альбом 2.5 часть 2

12.02.01.001

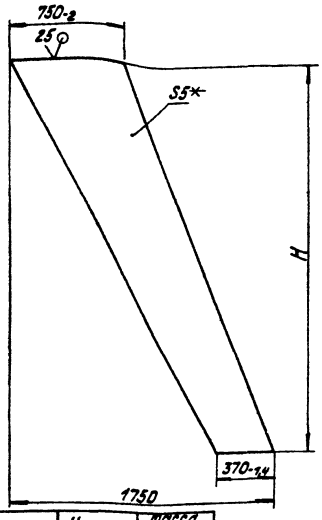

Обозначение	H, мм	Масса, кг
12.02.01.001	2537-5,4	55,77
-01	2469-5,4	54,27

*Размер для справок.

Изм.	Лист	№ докум.	Подпись	Дата	12.02.01.001		
Разраб.		Михайлова			Стенка	Лит.	Масса: См. табл. / Масштаб: 1:20
Пров.		Зилгалвис				Лист	Листов 1
Т.контр.						ЛАТГИПРОПРОМ	
Н.контр.		Колмец					
Утв.							

Лист 5 ГОСТ 19903-74 / 8 Ст3сп3 ГОСТ 14637-79

Копировал Формат А4

Типовой проект 903-1-224.86 Альбом 2.5 часть 2

12.02.01.002

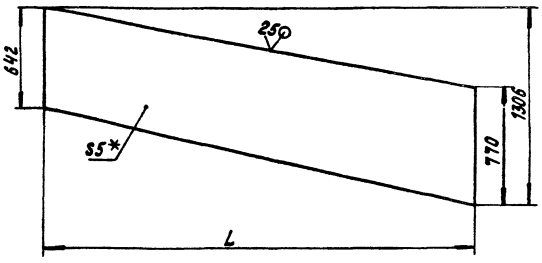

Обозначение	L, мм	Масса, кг
12.02.01.002	2817-5,4	77,9
-01	2645-5,4	73,3

1.* Размер для справок.
2. ± IT14/2.

Изм.	Лист	№ докум.	Подпись	Дата	12.02.01.002		
Разраб.		Михайлова			Стенка	Лит.	Масса: См. табл. / Масштаб: 1:20
Пров.		Зилгалвис				Лист	Листов 1
Т.контр.						ЛАТГИПРОПРОМ	
Н.контр.		Колмец					
Утв.							

Лист 5 ГОСТ 19903-74 / 8 Ст3сп3 ГОСТ 14637-79

Копировал Формат А4

Альбом 2.5 часть 2

Типовой проект 903-1-224.86

Формат	Зона	Поз.	Обозначение	Наименование	Кол.	Примечание
				Документация		
А4			12.02.01.100 СБ	Сборочный чертеж		
				Детали		
Б4		1	12.02.01.101	Полка		
				Уголок $\frac{70\times70\times7\text{-Б-ГОСТ 8509-72}}{\text{ВСт3сп3 ГОСТ 535-79}}$		
				L = 890 ± 1,15 мм	2	6,58 кг
Б4		2	12.02.01.102	Полка		
				Уголок $\frac{70\times70\times7\text{-Б-ГОСТ 8509-72}}{\text{ВСт3сп3 ГОСТ 535-79}}$		
				L = 750 - 2 мм	2	5,55 кг

Подпись и дата | Инв. № дубл. | Взам. инв. № | Подпись и дата | Инв. № подл.

Изм.	Лист	№ докум.	Подпись	Дата
Разраб.		Михайлова		
Пров.		Зилгалвис		
Н.контр.		Колмец		
Утв.				

12.02.01.100

Фланец

Лит.	Лист	Листов
		1

ЛАТГИПРОПРОМ

Копировал Ор Формат А4

12.02.01.100 СБ

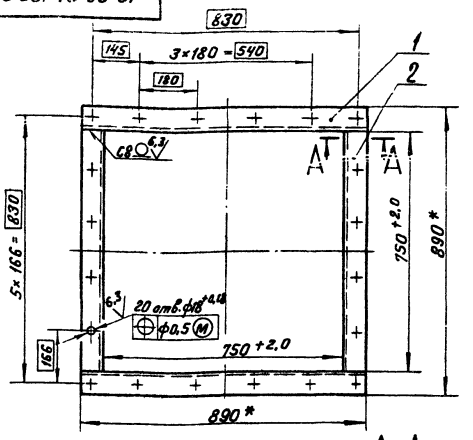

А-А
М1:5

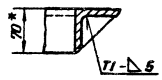

1. *Размеры для справок.
2. Обработка поверхностей реза деталей Б4 25
3. Сварные швы по ГОСТ 5264-80

Изм.	Лист	№ докум.	Подпись	Дата
Разраб.		Михайлова		
Пров.		Зилгалвис		
Т.контр.				
Н.контр.		Колмец		
Утв.				

12.02.01.100 СБ

Фланец

Лит.	Масса	Масштаб
	24,3	1:10

Лист | Листов 1

ЛАТГИПРОПРОМ

Копировал Ор Формат А4

Альбом 2.5 часть 2

Типовой проект 903-1-224.86

Формат	Зона	Поз.	Обозначение	Наименование	Кол.	Примечание
				Документация		
А4			12.02.02.000 СБ	Сборочный чертеж		
				Сборочные единицы		
А4		1	12.02.01.100	Фланец	1	
				Детали		
А4		2	12.02.01.001	Стенка	1	
А4		3	12.02.01.002	Стенка	1	
А4		4	12.02.01.003	Стенка	1	
А4		5	12.02.01.004	Стенка	1	
				Материалы		
		6		Полоса $\frac{5\times50\text{-ГОСТ 103-76}}{\text{ВСт3сп3 ГОСТ 535-79}}$	16,5	м

Подпись и дата | Инв. № дубл. | Взам. инв. № | Подпись и дата | Инв. № подл.

Изм.	Лист	№ докум.	Подпись	Дата
Разраб.		Михайлова		
Пров.		Зилгалвис		
Н.контр.		Колмец		
Утв.				

12.02.02.000

Короб (правый)

Лит.	Лист	Листов
		1

ЛАТГИПРОПРОМ

Копировал Ор Формат А4

Альбом 2.5 часть 2

Типовой проект 903-1-224.86

Формат	Зона	Поз.	Обозначение	Наименование	Кол.	Примечание
				Документация		
А3			12.02.03.000 СБ	Сборочный чертеж		
				Детали		
А4		1	12.02.03.001	Стенка	2	
А4		2	12.02.03.002	Стенка	1	
		3	-01	Стенка	1	
Б4		4	12.02.03.003	Полка		
				Уголок $\frac{63\times63\times5\text{-Б-ГОСТ 8509-72}}{\text{ВСт3сп3 ГОСТ 535-79}}$		
				L = 1500 - 3,1 мм	2	7,22 кг
Б4		5	12.02.03.004	Полка		
				Уголок $\frac{63\times63\times5\text{-Б-ГОСТ 8509-72}}{\text{ВСт3сп3 ГОСТ 535-79}}$		
				L = 626 ± 0,875 мм	2	3,02 кг
				Материалы		
		6		Полоса $\frac{5\times50\text{-ГОСТ 103-76}}{\text{ВСт3сп3 ГОСТ 535-79}}$	7,6	м

Подпись и дата | Инв. № дубл. | Взам. инв. № | Подпись и дата | Инв. № подл.

Изм.	Лист	№ докум.	Подпись	Дата
Разраб.		Михайлова		
Пров.		Зилгалвис		
Н.контр.		Колмец		
Утв.				

12.02.03.000

Переход

Лит.	Лист	Листов
		1

ЛАТГИПРОПРОМ

Копировал Ор Формат А4

Типовой проект 903-1-224.86 Альбом 2.5 часть 2

12.02.02.000СБ

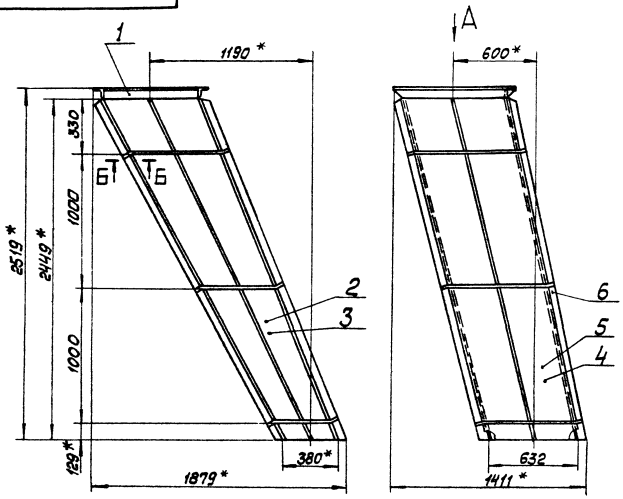

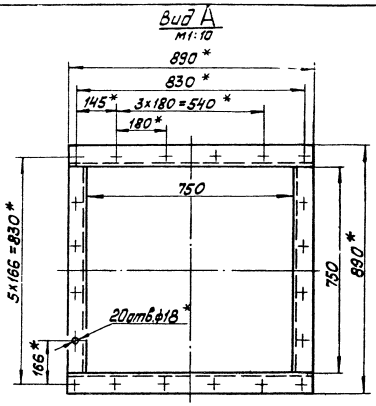

1. *Размеры для справок.
2. $\pm\frac{IT14}{2}$
3 Сварные швы №1,2,3,4 по ГОСТ 5264-80.

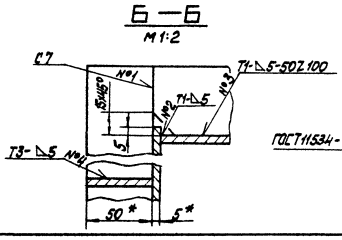

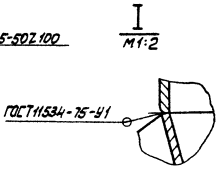

				12.02.02.000 СБ			
Изм.	Лист	№ докум.	Подп.	Дата	Короб (правый)	Лит	Масса 318	Масштаб 1:20
Разраб.		Михайлова				Лист	Листов 1
Пров.		Зигалвис					
Т. контр.							
Н. контр.		Колмец				ЛАТГИПРОПРОМ	
Утв.							

Копировал Формат А3

Типовой проект 903-1-224.86 Альбом 2.5 часть 2

12.02.03.000СБ

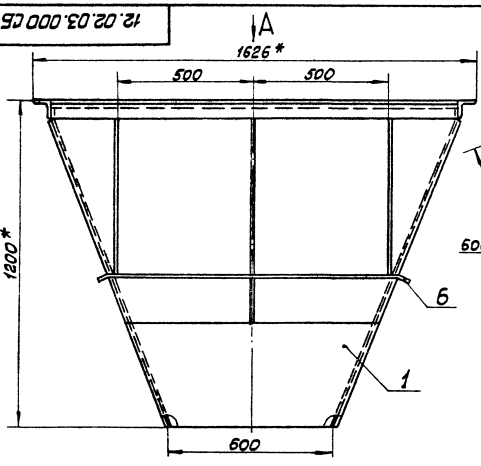

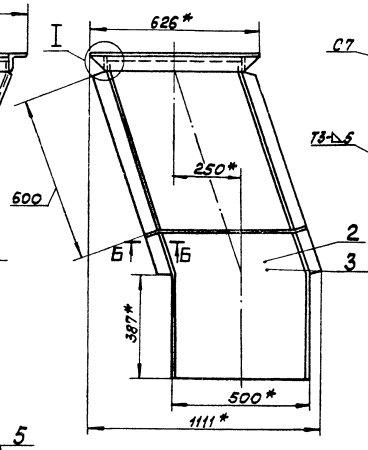

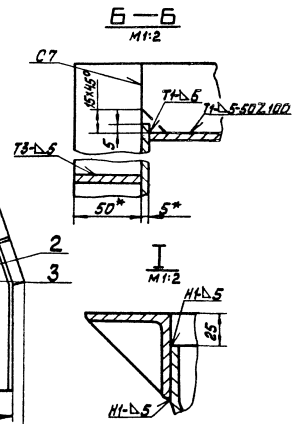

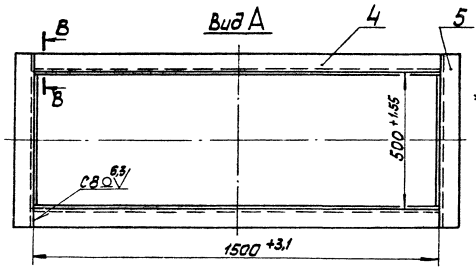

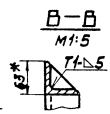

1 *Размеры для справок.
2 $\pm\frac{IT14}{2}$
3 Обработка поверхностей реза деталей Б4 25/.
4. Сварные швы по ГОСТ 5264-80.

				12.02.03.000 СБ			
Изм.	Лист	№ докум.	Подп.	Дата	Переход	Лит	Масса 187	Масштаб 1:10
Разраб.		Михайлова				Лист	Листов 1
Пров.		Зигалвис					
Т. контр.							
Н. контр.		Колмец				ЛАТГИПРОПРОМ	
Утв.							

Копировал Формат А3

Типовой проект 903-1-224.86 Альбом 25 часть 2

12.02.03.001

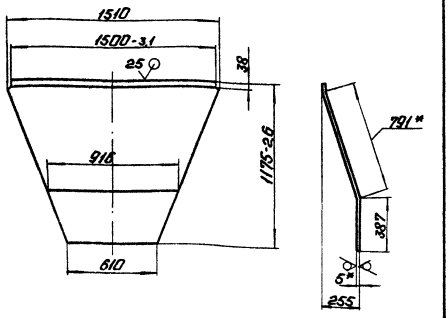

1. *Размеры для справок.
2. ± 17.14/2.

Изм.	Лист	№ докум.	Подп.	Дата
Разраб.		Михайлова		
Пров.		Зингалиев		
Т.контр.				
Н.контр.		Копыец		
Утв.				

12.02.03.001

Стенка

Лит.	Масса	Масштаб
	51,5	1:20
Лист	Листов 1	

Лист 5.1ОСТ 19903-74 Вст3сп3 1ОСТ 14637-79

ЛАТГИПРОПРОМ

Копировал: Формат А4

Типовой проект 903-1-224.86 Альбом 25 часть 2

12.02.03.002

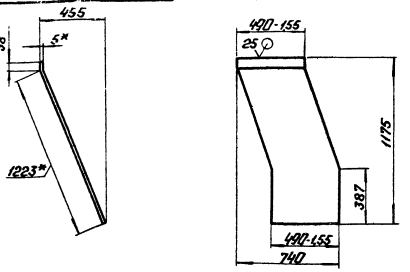

12.02.03.002-01 - зеркальное отражение
Остальное см. 12.02.03.002



1. *Размеры для справок.
2. ± 17.14/2.

Изм.	Лист	№ докум.	Подп.	Дата
Разраб.		Михайлова		
Пров.		Зингалиев		
Т.контр.				
Н.контр.		Копыец		
Утв.				

12.02.03.002

Стенка

Лит.	Масса	Масштаб
	24,3	1:20
Лист	Листов 1	

Лист 5.1ОСТ 19903-74 Вст3сп3 1ОСТ 14637-79

ЛАТГИПРОПРОМ

Копировал: Формат А4

Типовой проект 903-1-224.86 Альбом 25 часть 2

Позиция	Зона	Поз.	Обозначение	Наименование	Кол.	Примечание
				Документация		
ВЗ			12.02.04.000 СБ	Сборочный чертеж		
				Детали		
А4		1	12.02.04.001	Стенка	2	
А4		2	12.02.04.002	Стенка	2	
Б4		3	12.02.04.003	Полка		
				Уголок 63×63×5-Б-1ОСТ 8509-78 Вст3сп3 1ОСТ 1535-79		
				L = 1500-3.1 мм	2	7.22 кг
Б4		4	12.02.04.004	Полка		
				Уголок 63×63×5-Б-1ОСТ 8509-72 Вст3сп3 1ОСТ 1535-79		
				L = 626 ± 0.875 мм	2	3.02 кг
				Материалы		
		5		Полоса 5×50-1ОСТ 1013-76 Вст3сп3 1ОСТ 1535-79	7.1	м

Изм.	Лист	№ докум.	Подп.	Дата
Разраб.		Михайлова		
Пров.		Зингалиев		
Т.контр.				
Н.контр.		Копыец		
Утв.				

12.02.04.000

Переход

Лит.	Лист	Листов
	1	

ЛАТГИПРОПРОМ

Копировал: Формат А4

Типовой проект 903-1-224.86 Альбом 25 часть 2

12.02.04.001

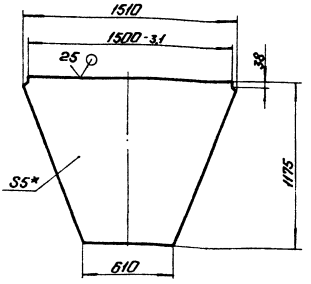

1. *Размер для справок.
2. ± 17.14/2.

Изм.	Лист	№ докум.	Подп.	Дата
Разраб.		Михайлова		
Пров.		Зингалиев		
Т.контр.				
Н.контр.		Копыец		
Утв.				

12.02.04.001

Стенка

Лит.	Масса	Масштаб
	44,55	1:20
Лист	Листов 1	

Лист 5.1ОСТ 19903-74 Вст3сп3 1ОСТ 14637-79

ЛАТГИПРОПРОМ

Копировал: Формат А4

12.02.04.000 СБ

Альбом 2.5 часть 2

Типовой проект 903-1-224.86

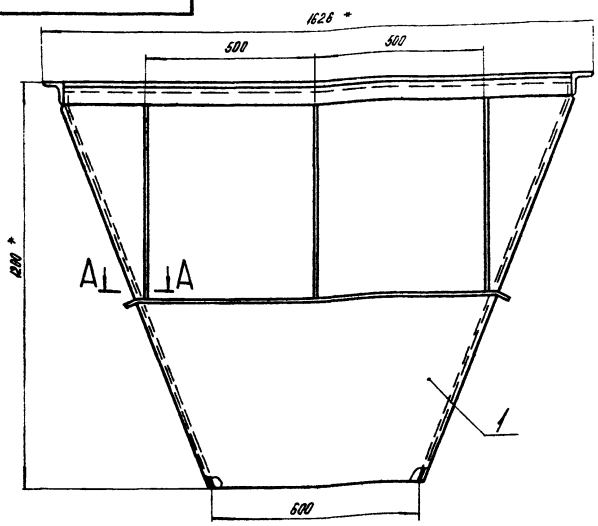

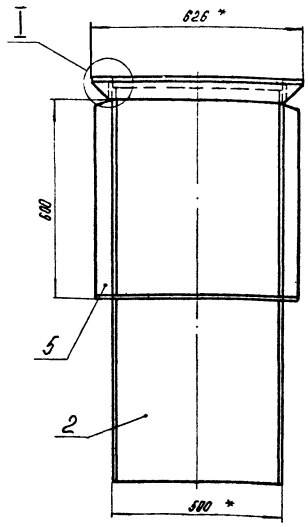

А-А
М1:2
повернуто

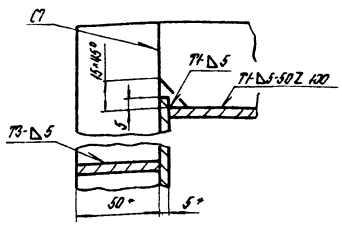

I
М1:2

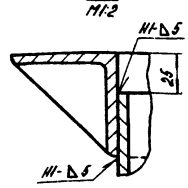

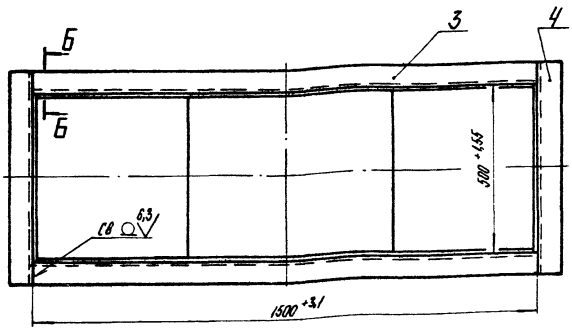

Б-Б
М1:5

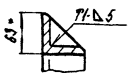

1 * Размеры для справок.

2. $\pm \frac{IT14}{2}$.

3. Обработка поверхностей реза деталей Б4 [2].

4. Сварные швы по ГОСТ 5264-80.

					12.02.04.000 СБ	
Изм.	Лист	№ докум.	Подпись	Дата		
Разраб.		Михайлова			Переход	Лит. / Масса 18,2 / Масштаб 1:10
Пров.		Зилгалвис				Лист / Листов 1
Т. контр.						
Н. контр.		Колпец				ЛАТГИПРОПРОМ
Утв.						

Копировал

Формат А3

Инв. № подл. | Подпись и дата | Взам. инв. № | Инв. № дубл. | Подпись и дата

12.02.04.002

Альбом 2.5 часть 2

Типовой проект 903-1-224.86

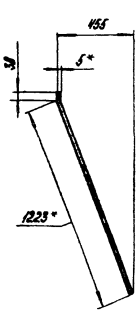

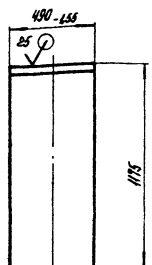

1 * Размеры для справок.

2. $\pm \frac{IT14}{2}$.

					12.02.04.002	
Изм.	Лист	№ докум.	Подпись	Дата		
Разраб.		Михайлова			Стенка	Лит. / Масса 24,26 / Масштаб 1:20
Пров.		Зилгалвис				Лист / Листов 1
Т. контр.						
Н. контр.		Колпец			Лист 5 ГОСТ 19903-74	ЛАТГИПРОПРОМ
Утв.					ВСт3сп3 ГОСТ 14637-79	

Копировал

Формат А4

Альбом 2.5 часть 2

Типовой проект 903-1-224.86

Формат	Зона	Поз.	Обозначение	Наименование	Кол.	Примечание
				Документация		
А2			12.02.05.000 СБ	Сборочный чертеж		
				Детали		
А4		1	12.02.05.001	Стенка	2	
А4		2	12.02.05.002	Стенка	2	
А4		3	12.02.05.003	Стенка	1	
А4		4	12.02.05.004	Фланец	1	
Б4		5	12.02.05.005	Патрубок		
				Труба 219×6 ГОСТ 10704-76 / В-БСт3сп ГОСТ 10705-80		
				L=605-4,36 мм	1	18,07 кг
Б4		6	12.02.05.006	Полка		
				Уголок 50×50×5-Б-ГОСТ 8509-72 / ВСт3сп3 ГОСТ 535-79		
				L=1820-3,7 мм	2	6,87 кг
Б4		7	12.02.05.07	Полка		
				Уголок 50×50×5-Б-ГОСТ 8509-72 / ВСт3сп3 ГОСТ 535-79		
				L=1070±1,3 мм	2	4,04 кг
				Материалы		
		8		Полоса 5×50 ГОСТ 103-76 / ВСт3сп3 ГОСТ 535-79	12	

					12.02.05.000	
Изм.	Лист	№ докум.	Подпись	Дата		
Разраб.		Михайлова			Бункер	Лит. / Лист / Листов
Пров.		Зилгалвис				
Т. контр.						
Н. контр.		Колпец				ЛАТГИПРОПРОМ
Утв.						

Копировал

Формат А4

Инв. № подл. | Подпись и дата | Взам. инв. № | Инв. № дубл. | Подпись и дата

12.02.05.000СБ

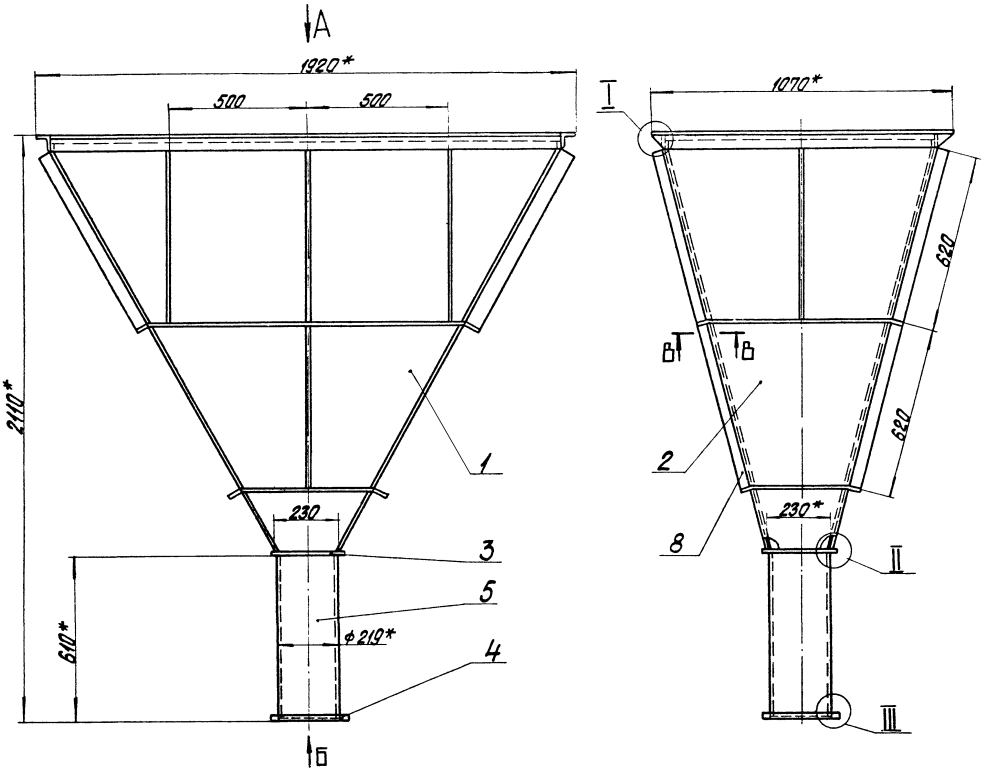

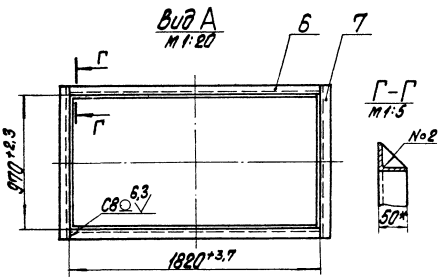

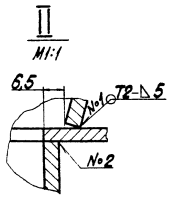

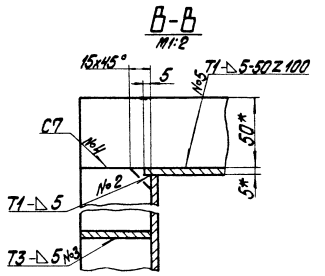

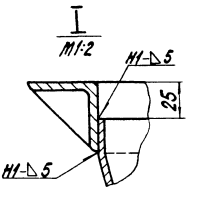

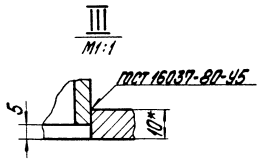

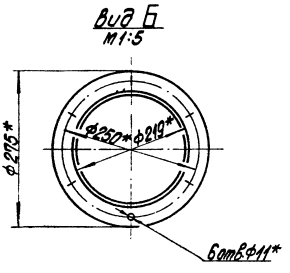

1. * Размеры для справок.
2. $\pm\frac{IT14}{2}$.
3. Обработка поверхностей реза деталей Б4 $\overset{25}{\vee}$
4. Сварные швы №1 по ГОСТ 11534-75, остальные по ГОСТ 5264-80.

Изм.	Лист	№ докум.	Подпись	Дата	12.02.05.000СБ		
Разраб.		Михайлова			Бункер	Лит.	Масса	Масштаб
Пров.		Зугалвис					271	1:10
Т.контр.						Лист	Листов 1
Н.контр.		Колтец				ЛАТГИПРОПРОМ	
Утв.							

Копировал

Формат А2

Типовой проект 903-1-224.86 Альбом 2.5 часть 2

Инв. № подл. | Подпись и дата | Взам. инв. № | Инв. № дубл. | Подпись и дата

12.02.05.001

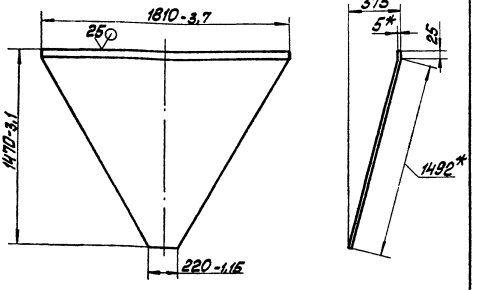

1. *Размеры для справок.
2. $\pm\frac{IT14}{2}$.

Изм.	Лист	№ докум.	Подп.	Дата	12.02.05.001			
Разраб.		Михайлова			Стенка	Лит.	Масса	Масштаб
Пров.		Зилгалвис					61,22	1:20
Т.контр.						Лист	Листов 1	
Н.контр.		Колмец			Лист 5 ГОСТ 19903-74 В Ст3сп3 ГОСТ 14637-79	ЛАТГИПРОПРОМ		
Утв.								

Копировал Маис Формат А4

12.02.05.002

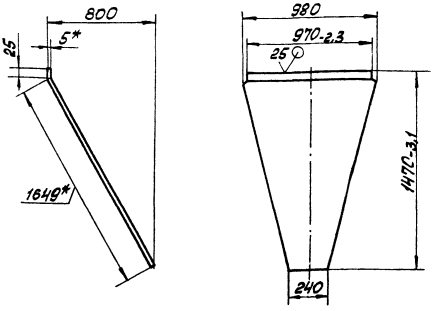

1 *Размеры для справок.
2 $\pm\frac{IT14}{2}$.

Изм.	Лист	№ докум.	Подп.	Дата	12.02.05.002			
Разраб.		Михайлова			Стенка	Лит.	Масса	Масштаб
Пров.		Зилгалвис					40,44	1:20
Т.контр.						Лист	Листов 1	
Н.контр.		Колмец			Лист 5 ГОСТ 19903-74 В Ст3сп3 ГОСТ 14637-79	ЛАТГИПРОПРОМ		
Утв.								

Копировал Маис Формат А4

12.02.05.003

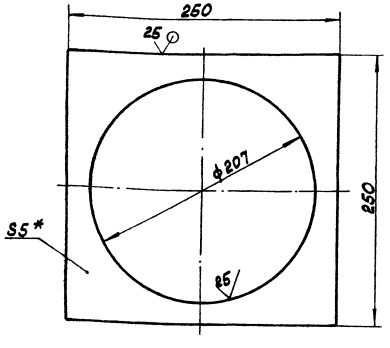

1. *Размер для справок
2. $\pm\frac{IT14}{2}$

Изм.	Лист	№ докум.	Подп.	Дата	12.02.05.003			
Разраб.		Михайлова			Стенка	Лит.	Масса	Масштаб
Пров.		Зилгалвис					1,14	1:2,5
Т.контр.						Лист	Листов 1	
Н.контр.		Колмец			Лист 5 ГОСТ 19903-74 В Ст3сп3 ГОСТ 14637-79	ЛАТГИПРОПРОМ		
Утв.								

Копировал Маис Формат А4

12.02.05.004

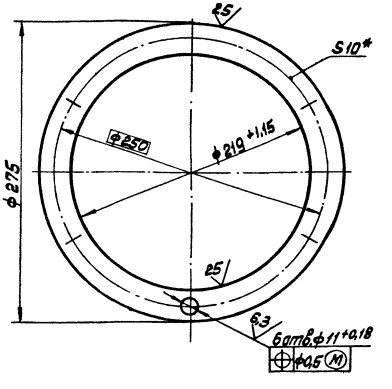

1. *Размер для справок
2. $\pm\frac{IT14}{2}$

Изм.	Лист	№ докум.	Подп.	Дата	12.02.05.004			
Разраб.		Михайлова			Фланец	Лит.	Масса	Масштаб
Пров.		Зилгалвис					1,66	1:25
Т.контр.						Лист	Листов 1	
Н.контр.		Колмец			Лист 10 ГОСТ 19903-74 В Ст3сп3 ГОСТ 14637-79	ЛАТГИПРОПРОМ		
Утв.								

Копировал Маис Формат А4

Типовой проект 903-1-224.86 Альбом 2.5 часть 2

Формат	Зона	Поз.	Обозначение	Наименование	Кол.	Примечание
				Документация		
А3			12.02.06.000 СБ	Сборочный чертеж		
				Сборочные единицы		
А4		1	12.02.06.100	Переход	1	
А4		2	12.02.06.200	Лапа	4	
А4		3	12.02.06.300	Рама	1	
А4		4	12.02.06.400	Крышка	1	

Изм. Лист № докум. Подпись Дата
Разраб. Михайлова
Пров. Зильгальвис
Н.контр. Колмец
Утв.

12.02.06.000

Бункер

Лит. | Лист | Листов 1

ЛАТГИПРОПРОМ

Копировал 6 Формат А4

Инв.№ подл. | Подпись и дата | Взам.инв.№ | Инв.№ дубл. | Подпись и дата

Типовой проект 903-1-224.86 Альбом 2.5 часть 2

Формат	Зона	Поз.	Обозначение	Наименование	Кол.	Примечание
				Документация		
А3			12.02.06.100 СБ	Сборочный чертеж		
				Детали		
А4		1	12.02.06.101	Стенка	2	
А4		2	12.02.06.102	Стенка	2	
Б4		3	12.02.06.103	Фланец		
				Лист 10 ГОСТ 19903-74 / ВСт3сп3 ГОСТ 14637-79	1	6,4 кг
				Материалы		
		4		Полоса 5×50-ГОСТ 103-76 / ВСт3сп3 ГОСТ 535-79	8,1	м

Изм. Лист № докум. Подпись Дата
Разраб. Михайлова
Пров. Зильгальвис
Н.контр. Колмец
Утв.

12.02.06.100

Переход

Лит. | Лист | Листов 1

ЛАТГИПРОПРОМ

Копировал 6 Формат А4

Инв.№ подл. | Подпись и дата | Взам.инв.№ | Инв.№ дубл. | Подпись и дата

Типовой проект 903-1-224.86 Альбом 2.5 часть 2

12.02.06.000 СБ

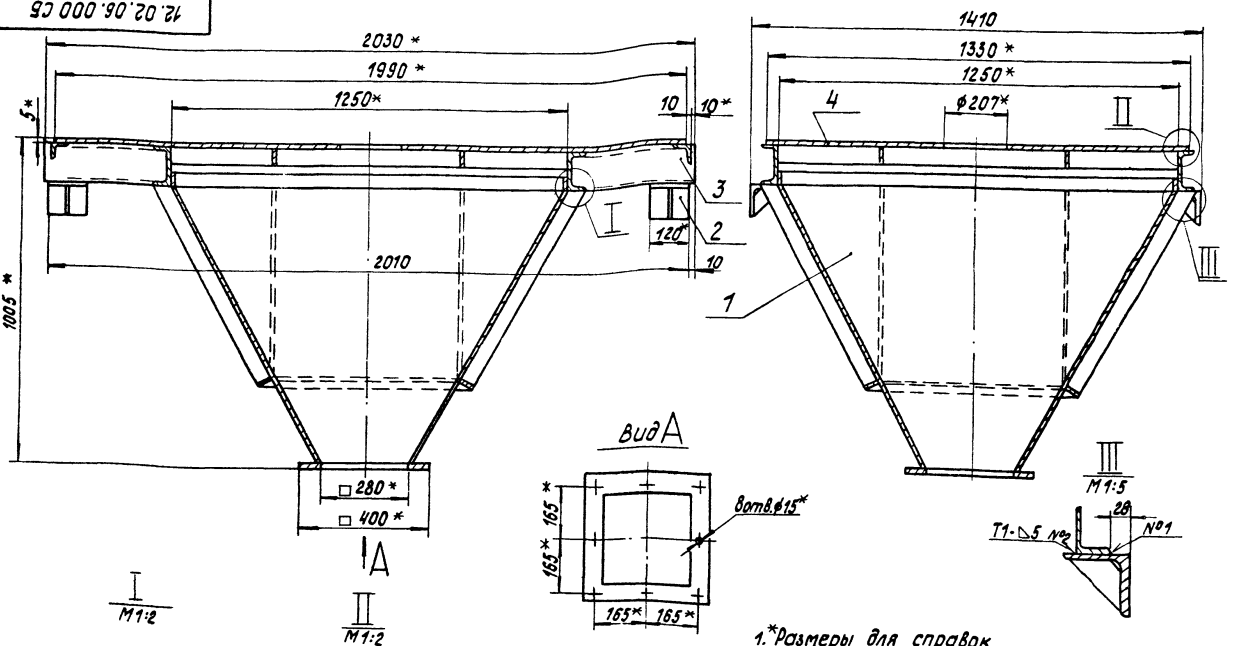

1. *Размеры для справок.
2. $\pm \frac{IT14}{2}$.
3. Сварные швы по ГОСТ 5264-80.

Изм. Лист № докум. Подпись Дата
Разраб. Михайлова
Пров. Зильгальвис
Т.контр.
Н.контр. Колмец
Утв.

12.02.06.000 СБ

Бункер

Лит.	Масса	Масштаб
	351,3	1:10

Лист | Листов 1

ЛАТГИПРОПРОМ

Копировал 6 Формат А3

Инв.№ подл. | Подпись и дата | Взам.инв.№ | Инв.№ дубл. | Подпись и дата

Типовой проект 903-1-224.86 Альбом 2.5 часть 2

12.02.06.100 СБ

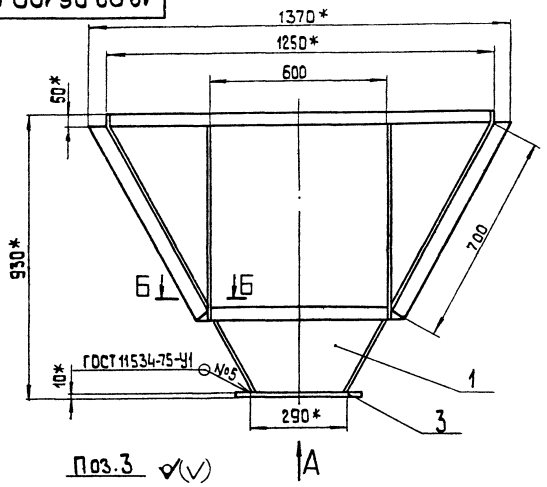

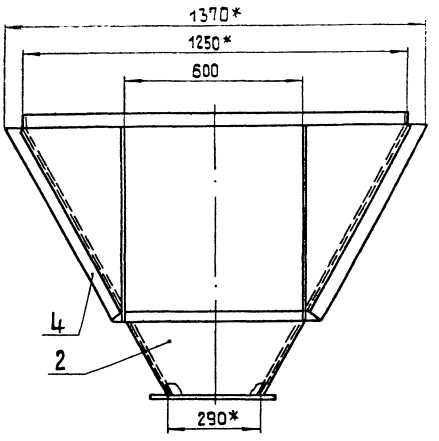

Поз.3

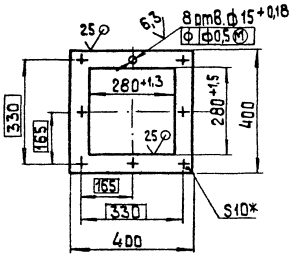

Б-Б
М 1:2

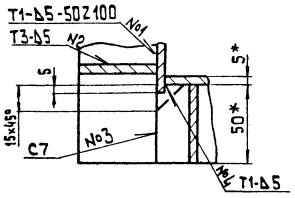

1.* Размеры для справок.
2. $\pm \frac{IT14}{2}$.
3. Сварные швы №1-№4 по ГОСТ 5264-80.

Изм.	Лист	№ докум.	Подп.	Дата	12.02.06.100 СБ			
Разраб.		Михайлова			Переход	Лит.	Масса 152,3	Масшт. 1:10
Пров.		Зилгалвис				Лист	Листов 1	
Т.контр.						ЛАТГИПРОПРОМ		
Н.контр.		Колмец						
Утв.								

Копировал 38 формат А3

Типовой проект 903-1-224.86 Альбом 2.5 часть 2

12.02.06.101

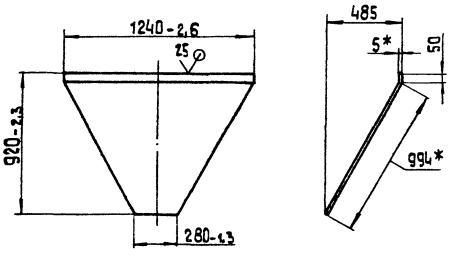

1* Размеры для справок.
2. $\pm \frac{IT14}{2}$.

Изм.	Лист	№ докум.	Подп.	Дата	12.02.06.101			
Разраб.		Михайлова			Стенка	Лит.	Масса 32,1	Масшт. 1:20
Пров.		Зилгалвис				Лист	Листов 1	
Т.контр.								
Н.контр.		Колмец			Лист 5 ГОСТ 19903-74 / ВСт3сп3 ГОСТ 14637-79	ЛАТГИПРОПРОМ		
Утв.								

Копировал 38 формат А4

Типовой проект 903-1-224.86 Альбом 2.5 часть 2

12.02.06.102

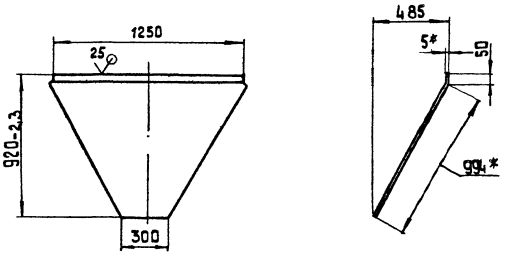

1.* Размеры для справок.
2. $\pm \frac{IT14}{2}$.

Изм.	Лист	№ докум.	Подп.	Дата	12.02.06.102			
Разраб.		Михайлова			Стенка	Лит.	Масса 32,9	Масшт. 1:20
Пров.		Зилгалвис				Лист	Листов 1	
Т.контр.								
Н.контр.		Колмец			Лист 5 ГОСТ 19903-74 / ВСт3сп3 ГОСТ 14637-79	ЛАТГИПРОПРОМ		
Утв.								

Копировал 38 формат А4

Типовой проект 903-1-224.86 Альбом 2.5 часть 2

Формат	Зона	Поз.	Обозначение	Наименование	Кол.	Примечание
				Документация		
А4			12.02.06.200СБ	Сборочный чертеж		
				Детали		
Б4		1	12.02.06.201	Косынка		
				Лист 10 ГОСТ 19903-74 / ВСт3сп3 ГОСТ 14637-79	1	0,32 кг
Б4		2	12.02.06.202	Уголок		
				Уголок 100×100×10-Б-ГОСТ 8509-72 / ВСт3сп3 ГОСТ 535-79	1	1,82 кг

Изм.	Лист	№ докум.	Подпись	Дата
Разраб.		Михайлова		
Пров.		Зингалиев		
Т. контр.				
Н. контр.		Колпец		
Утв.				

12.02.06.200

Лапа

Лит. | Масса | Масштаб
2,14 | 1:2
Лист | Листов 1

ЛАТГИПРОПРОМ

Копировал: Дубкова Формат А4

Типовой проект 903-1-224.86 Альбом 2.5 часть 2

12.02.06.200СБ

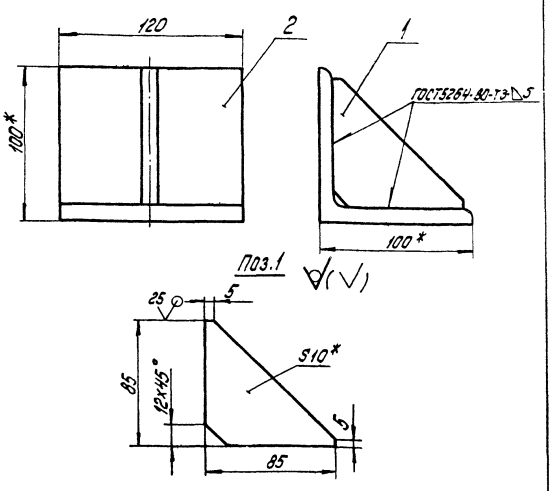

1. * Размеры для справок.
2. $\pm \frac{IT14}{2}$.
3. Обработка поверхностей реза деталей Б4 $\overset{25}{\sqrt{}}$.

Изм.	Лист	№ докум.	Подпись	Дата
Разраб.		Михайлова		
Пров.		Зингалиев		
Т. контр.				
Н. контр.		Колпец		
Утв.				

12.02.06.200СБ

Лапа

Лит. | Масса | Масштаб
2,14 | 1:2
Лист | Листов 1

ЛАТГИПРОПРОМ

Копировал: Дубкова Формат А4

Типовой проект 903-1-224.86 Альбом 2.5 часть 2

Формат	Зона	Поз.	Обозначение	Наименование	Кол.	Примечание
				Документация		
А3			12.02.06.300	Сборочный чертеж		
				Детали		
Б4		1	12.02.06.301	Балка		
				Швеллер 12 ГОСТ 8240-72 / ВСт3сп3 ГОСТ 535-79	2	21,12 кг
Б4		2	12.02.06.302	Балка		
				Швеллер 12 ГОСТ 8240-72 / ВСт3сп3 ГОСТ 535-79		
				L = 1250-2,6 мм	2	13 кг
Б4		3	12.02.06.303	Полка		
				Уголок 50×50×5-Б ГОСТ 8509-72 / ВСт3сп3 ГОСТ 535-79		
				L = 1250-2,6 мм	2	4,72 кг

Изм.	Лист	№ докум.	Подпись	Дата
Разраб.		Михайлова		
Пров.		Зингалиев		
Т. контр.				
Н. контр.		Колпец		
Утв.				

12.02.06.300

Рама

Лит. | Лист | Листов
1

ЛАТГИПРОПРОМ

Копировал: Дубкова Формат А4

Типовой проект 903-1-224.86 Альбом 2.5 часть 2

Формат	Зона	Поз.	Обозначение	Наименование	Кол.	Примечание
				Документация		
А3			12.02.06.400СБ	Сборочный чертеж		
				Детали		
Б4		1	12.02.06.401	Крышка		
				Лист 5 ГОСТ 19903-74 / ВСт3сп3 ГОСТ 14637-79	1	102,9 кг
Б4		2	12.02.06.402	Полоса		
				Полоса 5×50-ГОСТ 103-76 / ВСт3сп3 ГОСТ 535-79		
				L = 320-1,4 мм	4	0,63 кг
Б4		3	12.02.06.403	Полоса		
				Полоса 5×50-ГОСТ 103-76 / ВСт3сп3 ГОСТ 535-79		
				L = 600-1,75 мм	2	1,18 кг
Б4		4	12.02.06.404	Полоса		
				Полоса 5×50-ГОСТ 103-76 / ВСт3сп3 ГОСТ 535-79		
				L = 1250-3,1 мм	2	2,45 кг

Изм.	Лист	№ докум.	Подпись	Дата
Разраб.		Михайлова		
Пров.		Зингалиев		
Т. контр.				
Н. контр.		Колпец		
Утв.				

12.02.06.400

Крышка

Лит. | Лист | Листов
1

ЛАТГИПРОПРОМ

Копировал: Дубкова Формат А4

12.02.06.300 СБ

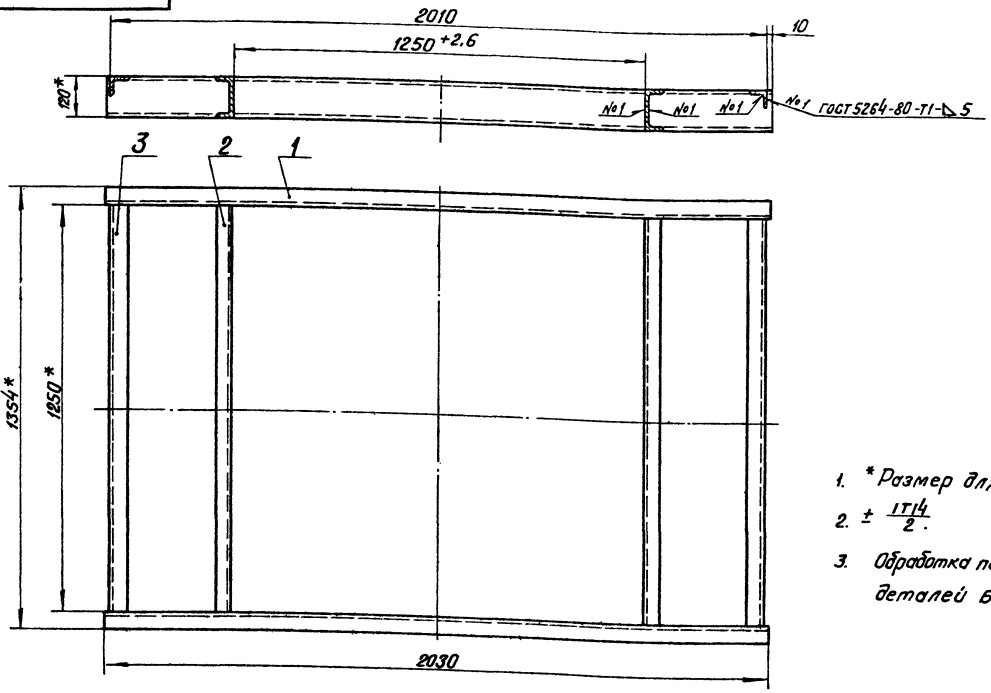

1. * Размер для справок.
2. ± IT14/2.
3. Обработка поверхностей реза деталей Б4 25.

					12.02.06.300 СБ		
Изм.	Лист	№ докум.	Подпись	Дата			
Разраб.		Михайлова			Рама	Лит.	Масса 77,68 / Масштаб 1:10
Пров.		Зилгалвис				Лист	Листов 1
Т. контр.						ЛАТГИПРОПРОМ	
Н. контр.		Колтец					
Утв.							

Копировал Формат А3

Альбом 2.5 часть 2 — Типовой проект 903-1-224.86 — Инв. № подл. | Подпись и дата | Взам. инв. № | Инв. № дубл. | Подпись и дата | Подпись и дата | Инв. № подл.

12.02.06.400 СБ

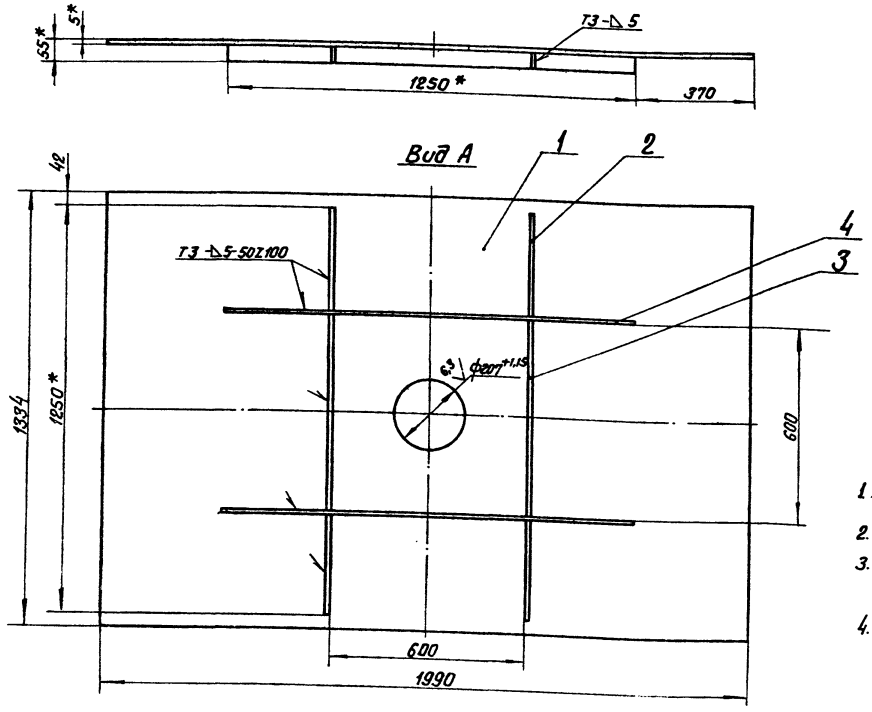

1. * Размеры для справок.
2. ± IT14/2.
3. Обработка поверхностей реза деталей Б4 25.
4. Сварные швы по ГОСТ 5264-80.

					12.02.06.400 СБ		
Изм.	Лист	№ докум.	Подпись	Дата			
Разраб.		Михайлова			Крышка	Лит.	Масса 112,7 / Масштаб 1:10
Пров.		Зилгалвис				Лист	Листов 1
Т. контр.						ЛАТГИПРОПРОМ	
Н. контр.		Колтец					
Утв.							

Копировал Формат А3

Типовой проект 903-1-224.86 Альбом 2.5 часть 2

12.02.07.001

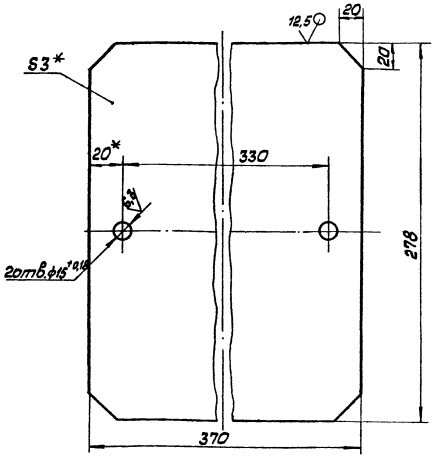

* Размеры для справок.

Изм.	Лист	№ докум.	Подп.	Дата	12.02.07.001			
Разраб.		Богданова			Крышка	Лит.	Масса 2,36	Масштаб 1:2
Пров.		Зилгалвис				Лист	Листов 1	
Т.контр.								
Н.контр.		Колмец			Лист 3 ГОСТ 19903-74 / ВСт3сп3 ГОСТ 16523-70	ЛАТГИПРОПРОМ		
Утв.								

Копировал Формат А4

Типовой проект 903-1-224.86 Альбом 2.5 часть 2

12.02.07.002

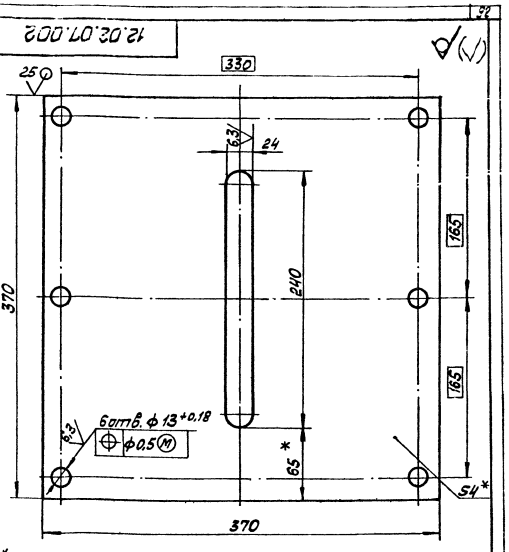

* Размеры для справок.

Изм.	Лист	№ докум.	Подп.	Дата	12.02.07.002			
Разраб.		Богданова			Дозатор	Лит.	Масса 4	Масштаб 1:25
Пров.		Зилгалвис				Лист	Листов 1	
Т.контр.								
Н.контр.		Колмец			Лист 4 ГОСТ 19903-74 / ВСт3сп3 ГОСТ 14637-79	ЛАТГИПРОПРОМ		
Утв.								

Копировал Формат А4

Типовой проект 903-1-224.86 Альбом 2.5 часть 2

Форм.	Зона	Поз.	Обозначение	Наименование	Кол.	Примечание
				Документация		
А2			12.02.07.000 СБ	Сборочный чертёж		
				Сборочные единицы		
А4		1	12.02.07.100	Короб	1	
А4		2	12.02.07.200	Короб	1	
А4		3	12.02.07.300	Задвижка	1	
				Детали		
А4		4	12.02.07.001	Крышка	1	
А4		5	12.02.07.002	Дозатор	1	
Б4		6	12.02.07.003	Планка		
				Полоса 8×40-ГОСТ 103-76 / ВСт3сп3 ГОСТ 535-79	2	
				Стандартные изделия		
		7		Болт М12×35.46		
				ГОСТ 7798-70	6	
		8		Гайка М12.5		
				ГОСТ 5915-70	8	

Изм.	Лист	№ докум.	Подп.	Дата	12.02.07.000			
Разраб.		Богданова			Короб с задвижкой	Лит.	Лист	Листов 1
Пров.		Зилгалвис				ЛАТГИПРОПРОМ		
Н.контр.		Колмец						
Утв.								

Копировал Формат А4

Типовой проект 903-1-224.86 Альбом 2.5 часть 2

Форм.	Зона	Поз.	Обозначение	Наименование	Кол.	Примечание
				Документация		
А3			12.02.07.100 СБ	Сборочный чертёж		
				Детали		
А4		1	12.02.07.101	Стенка	2	
Б4		2	12.02.07.102	Стенка		
				Лист 5 ГОСТ 19903-74 / ВСт3сп3 ГОСТ 14637-79		
				100±0,435×280-1,3 мм	2	1,1 кг
Б4		3	12.02.07.103	Полка		
				Уголок 40×40×4-Б-ГОСТ 8509-72 / ВСт3сп3 ГОСТ 535-79		
				L = 370±0,7 мм	4	0,9 кг
Б4		4	12.02.07.104	Полка		
				Уголок 40×40×4-Б-ГОСТ 8509-72 / ВСт3сп3 ГОСТ 535-79		
				L = 290-1,3 мм	4	0,71 кг

Изм.	Лист	№ докум.	Подп.	Дата	12.02.07.100			
Разраб.		Богданова			Короб	Лит.	Лист	Листов 1
Пров.		Зилгалвис				ЛАТГИПРОПРОМ		
Н.контр.		Колмец						
Утв.								

Копировал Формат А4

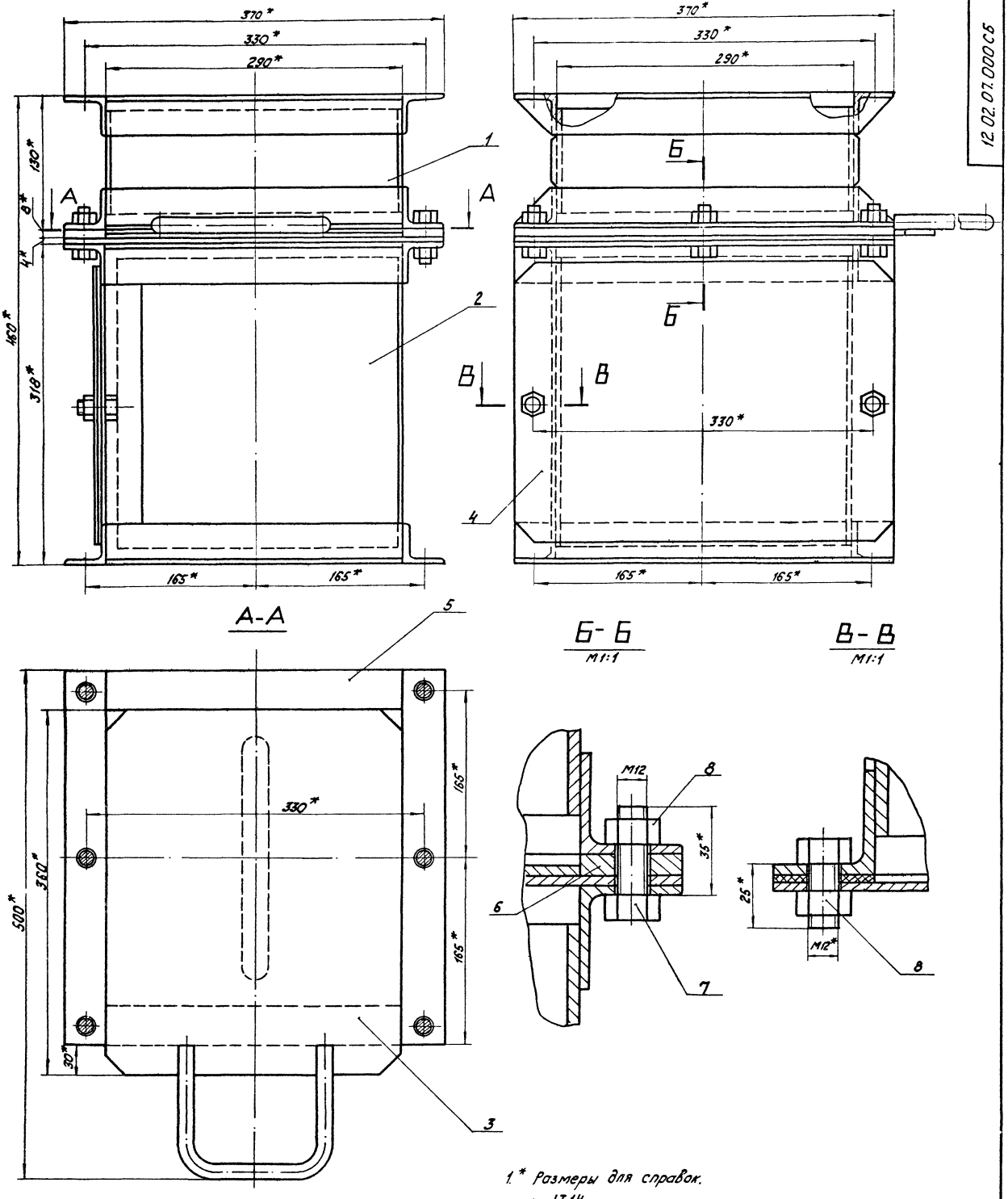

1.* Размеры для справок.

2. $\pm \frac{IT14}{2}$.

Поз. 6

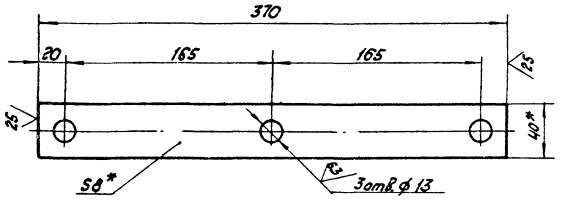

				12.02.07.000 СБ			
Изм.	Лист	№ докум.	Подпись	Дата	Короб с задвижкой	Лит.	Масса	Масштаб
Разраб.		Богданова					42,64	1:2,5
Пров.		Зилгалвис				Лист	Листов 1	
Т.контр.						ЛАТГИПРОПРОМ		
Н.контр.		Колмец						
Утв.								

Копировал

формат А2

Типовой проект 903-1-224.86 Альбом 2.5 часть 2

Инв. № подл. | Подпись и дата | Взам. инв. № | Инв. № дубл. | Подпись и дата

12.02.07.000 СБ

12.02.07.100 СБ

Типовой проект 903-1-224.86 Альбом 25 часть 2

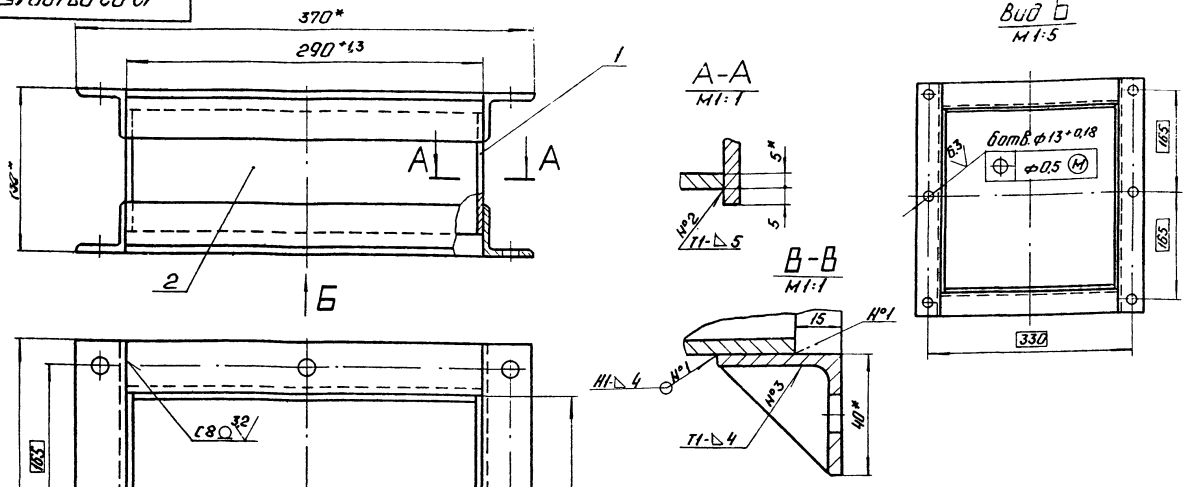

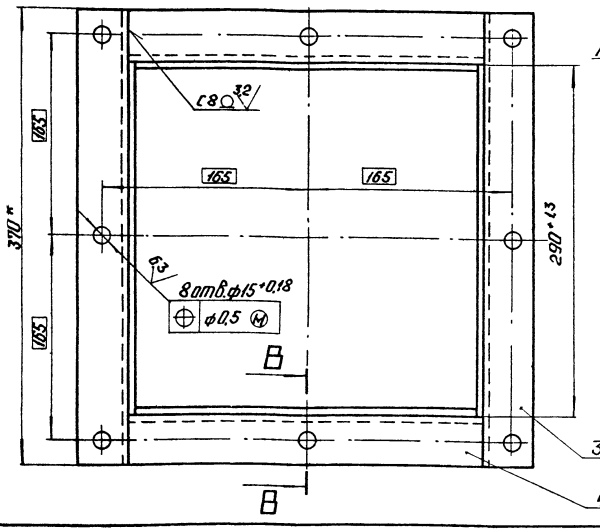

1.* Размеры для справок.
2. $\pm\frac{IT14}{2}$.
3. Обработка поверхностей реза деталей БЧ25/.
4. Сварные швы по ГОСТ5264-80.

Изм.	Лист	№ докум.	Подп.	Дата	12.02.07.100 СБ			
Разраб.		Богданова			Короб	Лит.	Масса	Масштаб
Пров.		Зилгалвис					11	1:2,5
Т.контр.						Лист	Листов 1	
Н.контр.		Колмец				ЛАТГИПРОПРОМ		
Утв.								

Копировал: Ф. Формат А3

12.02.07.101

Типовой проект 903-1-224.86 Альбом 25 часть 2

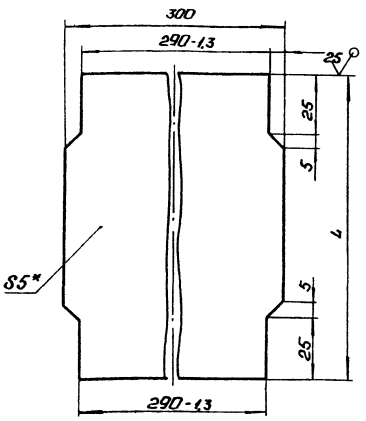

Обозначение	L, мм	Масса, кг
12.02.07.101	100	1,16
-01	288	2,2

1.* Размеры для справок.
2. $\pm\frac{IT14}{2}$.

Изм.	Лист	№ докум.	Подп.	Дата	12.02.07.101			
Разраб.		Богданова			Стенка	Лит.	Масса	Масштаб
Пров.		Зилгалвис					См. табл.	1:1
Т.контр.						Лист	Листов 1	
Н.контр.		Колмец			Лист 5ГОСТ19903-74 / ВСт3сп3ГОСТ14637-79	ЛАТГИПРОПРОМ		
Утв.								

Копировал: Ф. Формат А4

Типовой проект 903-1-224.86 Альбом 25 часть 2

Формат	Зона	Поз.	Обозначение	Наименование	Кол.	Примечание
				Документация		
А2			12.02.07.200 СБ	Сборочный чертеж		
				Детали		
А4		1	12.02.07.101-01	Стенка	1	
Б4		2	12.02.07.201	Прокладка		
				Пластина I, лист.		
				ТМКШ-М-3-99 ГОСТ7338-77	1	0,14 кг
Б4		3	12.02.07.202	Стенка		
				Лист 5ГОСТ19903-74 / ВСт3сп3ГОСТ14637-79		
				275±0,65×288±0,65 мм	2	3,11 кг
Б4		4	12.02.07.203	Полка		
				Уголок 40×40×4-Б-ГОСТ8509-72 / ВСт3сп3ГОСТ535-79		
				L = 290-1,3 мм	4	0,71 кг
Б4		5	12.02.07.204	Полка		
				Уголок 40×40×4-Б-ГОСТ8509-72 / ВСт3сп3ГОСТ535-79		
				L = 370±0,7 мм	4	0,9 кг
Б4		6	12.02.07.205	Стойка		
				Уголок 40×40×4-Б-ГОСТ8509-72 / ВСт3сп3ГОСТ535-79		
				L = 238-1,15 мм	2	0,58 кг

Изм.	Лист	№ докум.	Подп.	Дата	12.02.07.200			
Разраб.		Богданова			Короб	Лит.	Лист	Листов
Пров.		Зилгалвис						
Н.контр.		Колмец				ЛАТГИПРОПРОМ		
Утв.								

Копировал: Ф. Формат А4

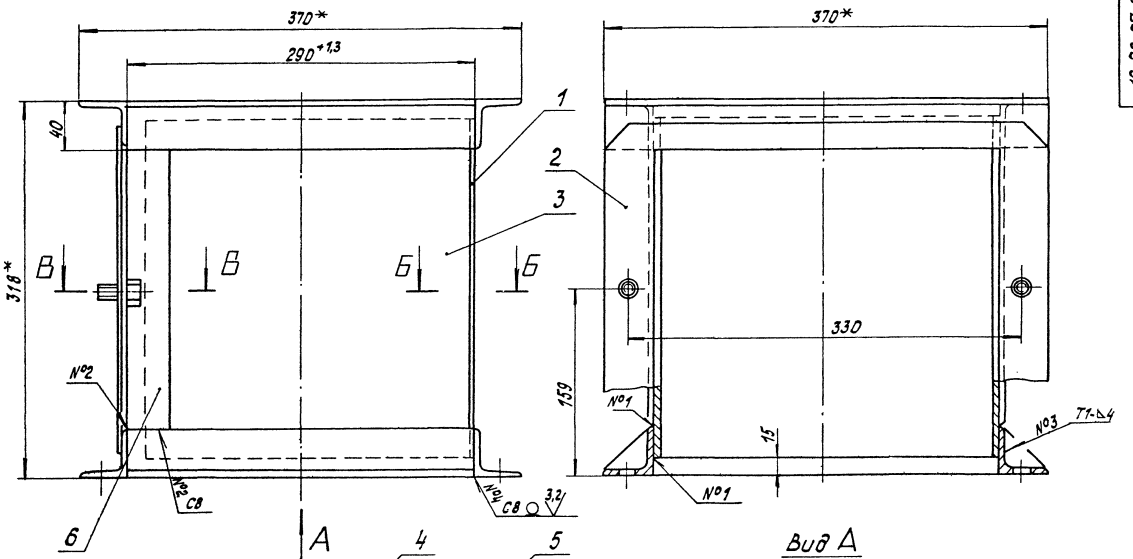

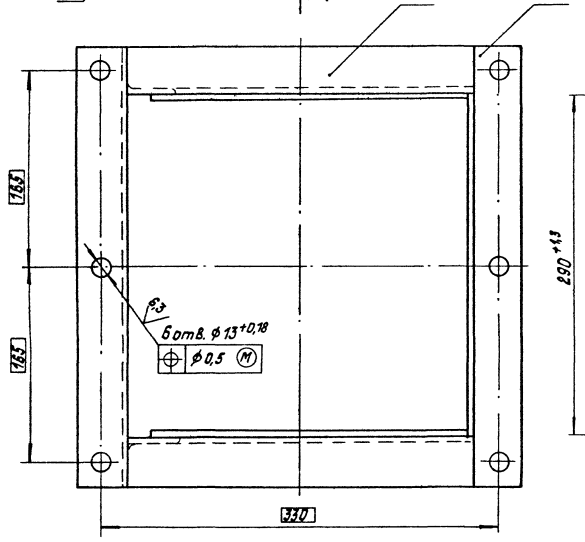

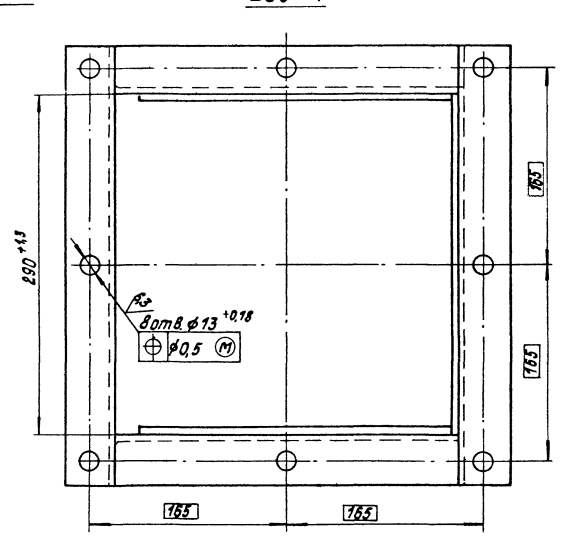

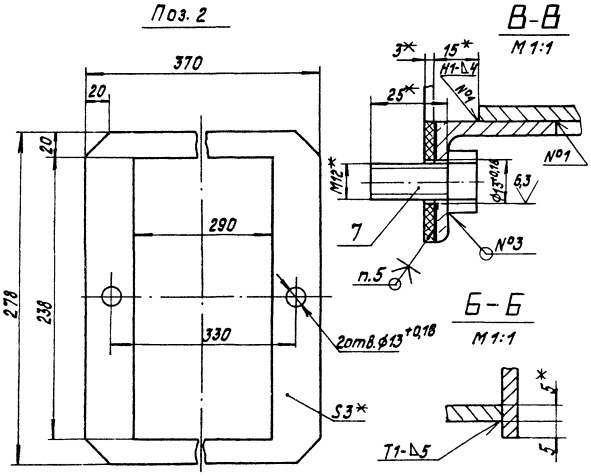

1. * Размеры для справок.
2. $\pm \frac{IT14}{2}$.
3. Обработка поверхностей реза деталей Б4 $\overset{25}{\nabla}$.
4. Сварные швы по ГОСТ 5264-80.
5. Прокладку поз. 2 приклеить к корпусу клеем универсальным „Момент-1" ТУ 6-15-1268-80.

Изм.	Лист	№ докум.	Подпись	Дата	12.02.07.200 СБ		
Разраб.		Богданова			Короб	Лит.	Масса / Масштаб
Пров.		Зиглавис					16,22 / 1:2,5
Т.контр.						Лист	Листов 1
Н.контр.		Колмец				ЛАТГИПРОПРОМ	
Утв.							

Копировал

Формат А1

Инв. № подл. | Подпись и дата | Взам. инв. № | Инв. № дубл. | Подпись и дата

Типовой проект 903-1-224.86 Альбом 2.5 часть 2

Формат	Зона	Поз.	Обозначение	Наименование	Кол.	Примечание
				Стандартные изделия		
		7		Болт М12×25.46 ГОСТ 7798-70	2	

Инв.№ подл. | Подпись и дата | Взам.инв.№ | Инв.№ дубл. | Подпись и дата

Изм.	Лист	№ докум.	Подпись	Дата	12.02.07.200	Лист 2

Копировал: Дубкова Формат А4

Типовой проект 903-1-224.86 Альбом 2.5 часть 2

Формат	Зона	Поз.	Обозначение	Наименование	Кол.	Примечание
				Документация		
А3			12.02.07.300СБ	Сборочный чертеж		
				Детали		
Б4		1	12.02.07.301	Лист		
				Лист 4 ГОСТ 19903-74 / Ст3сп3 ГОСТ 14637-79	1	3,23 кг
Б4		2	12.02.07.302	Ручка		
				Круг 16-В-1 ГОСТ 2590-71 / 20 ГОСТ 1050-74	1	0,41 кг

Инв.№ подл. | Подпись и дата | Взам.инв.№ | Инв.№ дубл. | Подпись и дата

Изм.	Лист	№ докум.	Подпись	Дата	12.02.07.300		
Разраб.		Крауя			Задвижка	Лит.	Лист 1	Листов 1
Пров.		Зингаевич				ЛАТГИПРОПРОМ		
Н.контр.		Колмец						
Утв.								

Копировал: Дубкова Формат А4

12.02.07.300СБ

Типовой проект 903-1-224.86 Альбом 2.5 часть 2

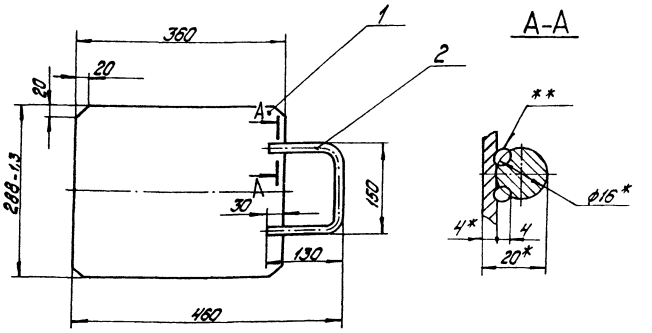

А-А

Поз. 1

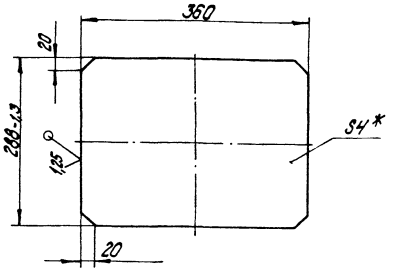

Поз. 2
М1:2

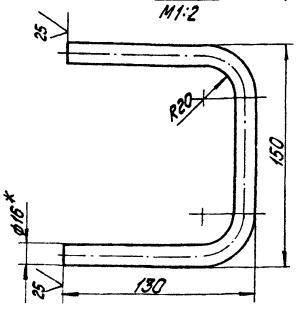

1.* Размеры для справок.
2. ±17,14/2.
3.** Сварка ручная дуговая.

Инв.№ подл. | Подпись и дата | Взам.инв.№ | Инв.№ дубл. | Подпись и дата

Изм.	Лист	№ докум.	Подпись	Дата	12.02.07.300СБ			
Разраб.		Крауя			Задвижка	Лит.	Масса	Масштаб
Пров.		Зингаевич					3,64	1:5
Т.контр.						Лист	Листов 1	
Н.контр.		Колмец				ЛАТГИПРОПРОМ		
Утв.								

Копировал: Дубкова Формат А3

Типовой проект 903-1-224.86 Альбом 2.5 часть 2

Формат	Зона	Поз.	Обозначение	Наименование	Кол.	Примечание
				Документация		
А3			12.02.08.000 СБ	Сборочный чертеж		
				Сборочные единицы		
А4		1	12.02.08.100	Переход	1	
А4		2	12.02.08.200	Переход	1	
А4		3	12.02.08.300	Короб	2	

Изм.	Лист	№ докум.	Подп.	Дата
Разраб.		Михайлова		
Пров.		Зилгалвис		
Н.контр.		Колмец		
Утв.				

12.02.08.000

Переход

Лит. | Лист | Листов 1

ЛАТГИПРОПРОМ

Формат А4

Инв.№ подл. | Подп. и дата | Взам.инв.№ | Инв.№ дубл. | Подп. и дата

Типовой проект 903-1-224.86 Альбом 2.5 часть 2

Формат	Зона	Поз.	Обозначение	Наименование	Кол.	Примечание
				Документация		
А3			12.02.08.100 СБ	Сборочный чертеж		
				Детали		
А3		1	12.02.08.101	Переход	1	
БЧ		2	12.02.08.102	фланец Лист 10 ГОСТ 19903-74 Вст3сп3 ГОСТ 14637-79	2	1,5 кг

Изм.	Лист	№ докум.	Подп.	Дата
Разраб.		Михайлова		
Пров.		Зилгалвис		
Н.контр.		Колмец		
Утв.				

12.02.08.100

Переход

Лит. | Лист | Листов 1

ЛАТГИПРОПРОМ

Копировал

Формат А4

Инв.№ подл. | Подп. и дата | Взам.инв.№ | Инв.№ дубл. | Подп. и дата

Типовой проект 903-1-224.86 Альбом 2.5 часть 2

12.02.08.000 СБ

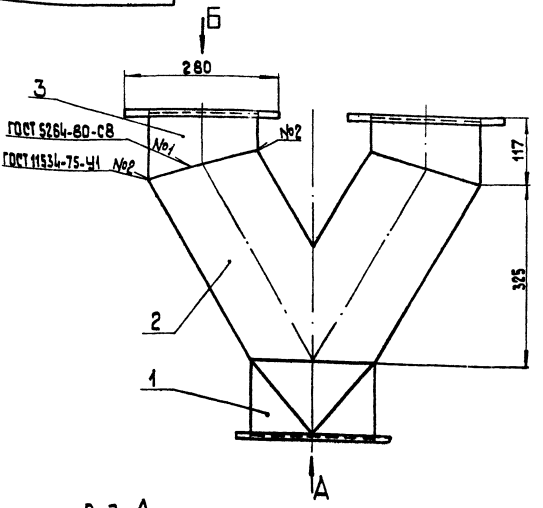

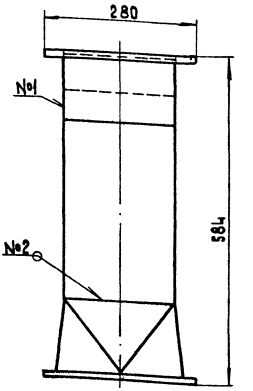

Вид А

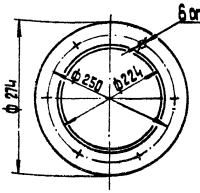

Вид Б

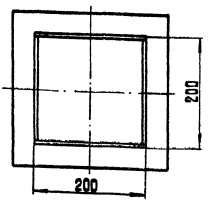

*Размеры для справок.

Изм.	Лист	№ докум.	Подп.	Дата
Разраб.		Михайлова		
Пров.		Зилгалвис		
Т.контр.				
Н.контр.		Колмец		
Утв.				

12.02.08.000 СБ

Переход

Лит. | Масса | Масшт.
37,44 | 1:5

Лист | Листов 1

ЛАТГИПРОПРОМ

Копировал

Формат А3

Инв.№ подл. | Подп. и дата | Взам.инв.№ | Инв.№ дубл. | Подп. и дата

12.02.08.100СБ

Альбом 2.5 часть 2

Типовой проект 903-1-224.86

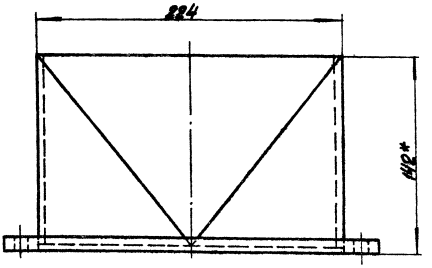

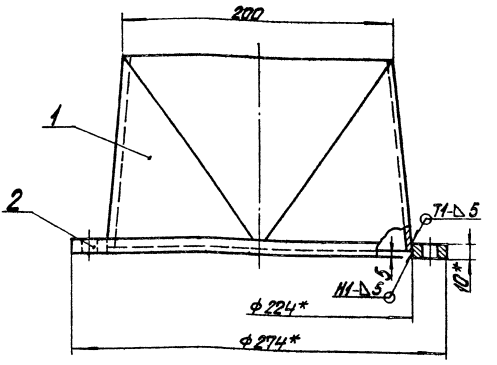

Поз. 2
М1:5

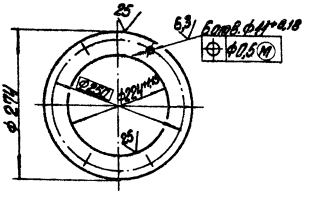

1. * Размеры для справок.
2. $\pm\frac{IT14}{2}$.
3. Сварные швы по ГОСТ 5264-80

Изм.	Лист	№ докум.	Подпись	Дата	12.02.08.100 СБ		
Разраб.		Михайлова			Переход	Лит.	Масса	Масштаб
Пров.		Зигалвис					6	1:2
Т.контр.						Лист	Листов 1	
Н.контр.		Колмец				ЛАТГИПРОПРОМ		
Утв.								

Копировал

Формат А3

12.02.08.101

Альбом 2.5 часть 2

Типовой проект 903-1-224.86

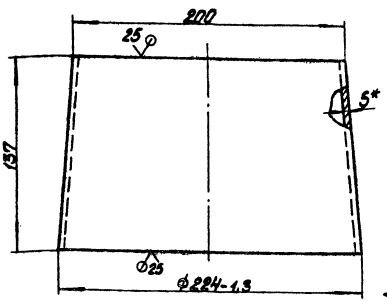

Развертка
М1:2,5

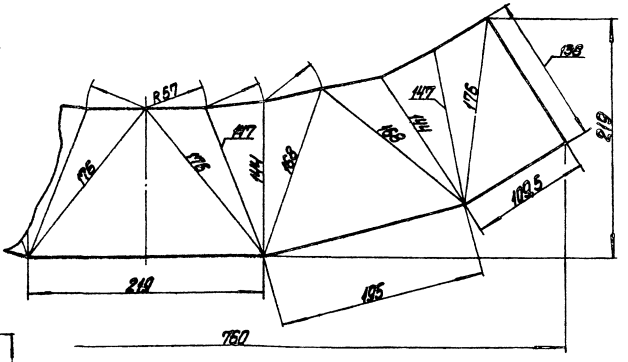

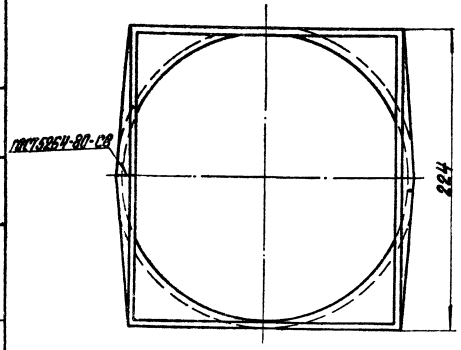

1.* Размер для справок.
2. $\pm\frac{IT14}{2}$.

Изм.	Лист	№ докум.	Подпись	Дата	12.02.08.101		
Разраб.		Михайлова			Переход	Лит.	Масса	Масштаб
Пров.		Зигалвис					4,5	1:2
Т.контр.						Лист	Листов 1	
Н.контр.		Колмец				ЛАТГИПРОПРОМ		
Утв.								

Лист 10 ГОСТ 19903-74
8 Ст3 ГОСТ 14637-79

Копировал

Формат А3

Форм.	Зона	Поз.	Обозначение	Наименование	Кол.	Примечание
				Документация		
А3			12.02.08.200	Сборочный чертёж		
				Детали		
А4		1	12.02.08.201	Стенка	2	
Б4		2	12.02.08.202	Стенка		
				Лист $\frac{5\ ГОСТ\ 19903-74}{8\ Ст3сп3\ ГОСТ\ 14637-79}$		
				190-1,15 × 200-1,15 мм	2	1,5 кг
Б4		3	12.02.08.203	Стенка		
				Лист $\frac{5\ ГОСТ\ 19903-74}{8\ Ст3сп3\ ГОСТ\ 14637-79}$		
				190-1,15 × 376-1,4 мм	2	2,81 кг

Изм.	Лист	№ докум.	Подп.	Дата
Разраб.		Михайлова		
Пров.		Зилгалвис		
Н.контр.		Колмец		
Утв.				

12.02.08.200

Переход

Лит.	Лист	Листов
		1

ЛАТГИПРОПРОМ

Копировал Формат А4

Инв. № подл. | Подп. и дата | Взам. инв. № | Инв. № дубл. | Подп. и дата

12.02.08.201

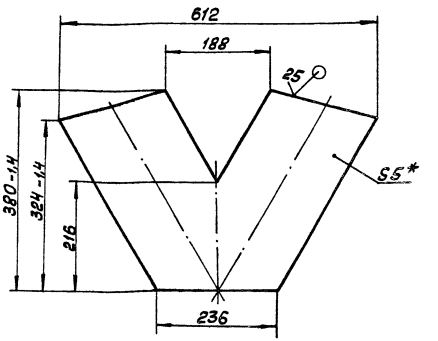

1 * Размер для справок.

2 $\pm\frac{IT14}{2}$.

Изм.	Лист	№ докум.	Подп.	Дата
Разраб.		Михайлова		
Пров.		Зилгалвис		
Т.контр.				
Н.контр.		Колмец		
Утв.				

12.02.08.201

Стенка

Лит.	Масса	Масштаб
	5,67	1:5

Лист 5 ГОСТ 19903-74 / 8 Ст3сп3 ГОСТ 14637-79

Лист | Листов

ЛАТГИПРОПРОМ

Копировал Формат А4

Инв. № подл. | Подп. и дата | Взам. инв. № | Инв. № дубл. | Подп. и дата

12.02.08.200 СБ

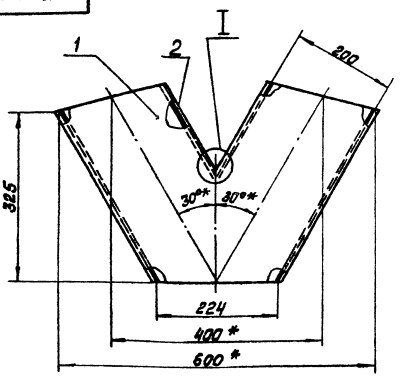

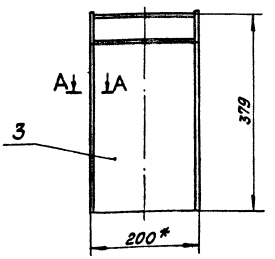

1 * Размеры для справок.

2 $\pm\frac{IT14}{2}$.

3 Обработка поверхностей реза деталей Б4 $\overset{25}{\vee}$

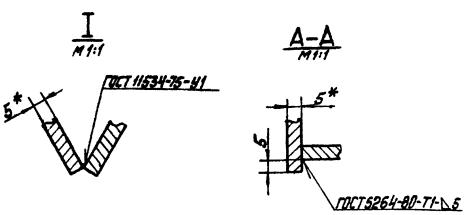

Изм.	Лист	№ докум.	Подп.
Разраб.		Михайлова	
Пров.		Зилгалвис	
Т.контр.			
Н.контр.		Колмец	
Утв.			

12.02.08.200 СБ

Переход

Лит.	Масса	Масштаб
	20	1:5

Лист | Листов 1

ЛАТГИПРОПРОМ

Копировал Формат А3

Инв. № подл. | Подп. и дата | Взам. инв. № | Инв. № дубл. | Подп. и дата

Альбом 2.5 часть 2

Типовой проект 903-1-224.86

Форм.	Зона	Поз.	Обозначение	Наименование	Кол.	Примечание
				Документация		
А3			12.02.08.300 СБ	Сборочный чертёж		
				Детали		
Б4		1	12.02.08.301	Стенка		
				Лист 5 ГОСТ 19903-74 / ВСт3сп3 ГОСТ 14637-79	2	0,71кг
Б4		2	12.02.08.302	Фланец		
				Лист 10 ГОСТ 19903-74 / ВСт3сп3 ГОСТ 14637-79	1	3,02кг
Б4		3	12.02.08.303	Стенка		
				Лист 5 ГОСТ 19903-74 / ВСт3сп3 ГОСТ 14637-79		
				190-1,15×58±0,37мм	1	0,44кг
Б4		4	12.02.08.304	Стенка		
				Лист 5 ГОСТ 19903-74 / ВСт3сп3 ГОСТ 14637-79		
				190-1,15×112±0,435мм	1	0,84кг

Изм.	Лист	№ докум.	Подп.	Дата	12.02.08.300			
Разраб.		Михайлова			Короб	Лит	Лист	Листов 1
Пров.		Зилгалвис				ЛАТГИПРОПРОМ		
Н. контр.		Колмец						
Утв.								

Инв. № подл. | Подп. и дата | Взам. инв. № | Инв. № дубл. | Подп. и дата

Копировал [подпись] Формат А4

Альбом 2.5 часть 2

Типовой проект 903-1-224.86

Форм.	Зона	Поз.	Обозначение	Наименование	Кол.	Примечание
				Документация		
А4			12.02.09.000 СБ	Сборочный чертёж		
				Детали		
Б4		1	12.02.09.001	Уголок		
				Уголок 100×100×6,5-6-ГОСТ 8509-72 / ВСт3сп3 ГОСТ 535-79		
				L=3000±2,7мм	2	30,3кг
Б4		2	12.02.09.002	Лист		
				Лист 3 ГОСТ 19903-74 / ВСт3сп3 ГОСТ 16523-70		
				750±1×3000±2,7мм	1	53кг

Изм.	Лист	№ докум.	Подп.	Дата	12.02.09.000			
Разраб.		Михайлова			Желоб	Лит	Лист	Листов 1
Пров.		Зилгалвис				ЛАТГИПРОПРОМ		
Н. контр.		Колмец						
Утв.								

Инв. № подл. | Подп. и дата | Взам. инв. № | Инв. № дубл. | Подп. и дата

Копировал [подпись] Формат А4

Альбом 2.5 часть 2

Типовой проект 903-1-224.86

12.02.08.300СБ

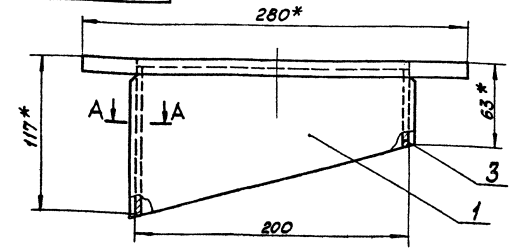

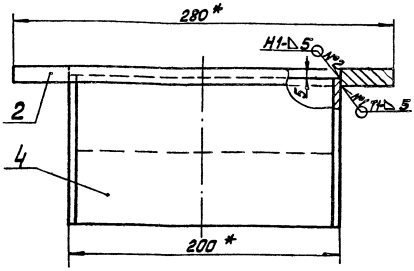

Поз. 1

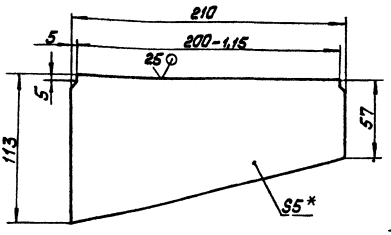

Поз. 2
М1:5

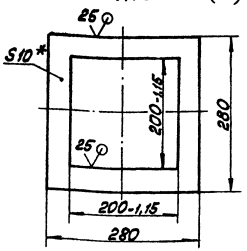

А–А
М1:1

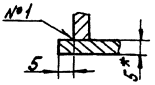

1 * Размеры для справок.
2. ± IT14/2
3 Обработка поверхностей реза деталей Б4 25/.
4. Сварные швы по ГОСТ 5264-80.

Изм.	Лист	№ докум.	Подп.	Дата	12.02.08.300СБ			
Разраб.		Михайлова			Короб	Лит	Масса	Масштаб
Пров.		Зилгалвис					5,72	1:2
Т. контр.						Лист	Листов 1	
Н. контр.		Колмец				ЛАТГИПРОПРОМ		
Утв.								

Инв. № подл. | Подп. и дата | Взам. инв. № | Инв. № дубл. | Подп. и дата

Копировал [подпись] Формат А3

12.02.09.000СБ

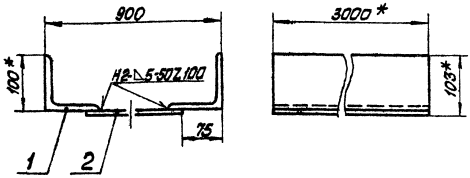

1 * Размеры для справок.

2 $\pm\frac{IT14}{2}$

3 Обработка поверхностей реза деталей Б4 $\overset{25}{\nabla}$.

4 Сварные швы по ГОСТ 5264-80.

Изм.	Лист	№ докум.	Подп.	Дата
Разраб.		Михайлова		
Пров.		Зигалбиц		
Т.контр.				
Н.контр.		Колмец		
Утв.				

12.02.09.000 СБ

Желоб

Лит	Масса	Масштаб
	113,6	1:5
Лист	Листов 1	

ЛАТГИПРОПРОМ

Копировал Маш Формат А4

Альбом 2.5 часть 2
Типовой проект 903-1-224.86

Формат	Зона	Поз.	Обозначение	Наименование	Кол	Примечание
				Документация		
А4			42.02.10.000 СБ	Сборочный чертёж		
				Детали		
Б4		1	12.02.10.001	Полка		
				Лист 10 ГОСТ 19903-74 / Б Ст3сп3 ГОСТ 14637-79		
				690±2,0×240±0,575мм	2	13 кг
Б4		2	12.02.10.002	Полка		
				Лист 10 ГОСТ 19903-74 / В Ст3сп3 ГОСТ 14637-79		
				510-1,75×95±0,435мм	2	3,8 кг

Изм.	Лист	№ докум.	Подп.	Дата
Разраб.		Зигалбиц		
Пров.		Колмец		
Н.контр.		Колмец		
Утв.				

12.02.10.000

Фланец

Лит	Лист	Листов
		1

ЛАТГИПРОПРОМ

Копировал Маш Формат А4

12.02.10.000

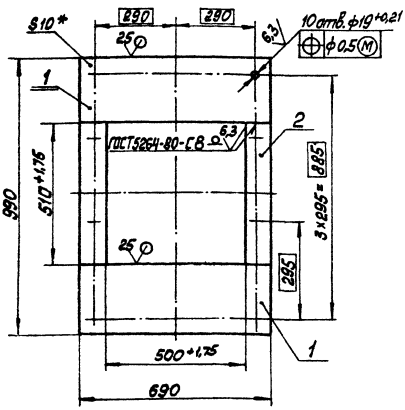

1 * Размер для справок.

2 $\pm\frac{IT14}{2}$

Изм.	Лист	№ докум.	Подп.	Дата
Разраб.		Михайлова		
Пров.		Зигалбиц		
Т.контр.				
Н.контр.		Колмец		
Утв.				

12.02.10.000 СБ

Фланец

Лит.	Масса	Масштаб
	33,6	1:10
Лист	Листов 1	

ЛАТГИПРОПРОМ

Копировал Маш Формат А4

Альбом 2.5 часть 2
Типовой проект 903-1-224.86

Формат	Зона	Поз.	Обозначение	Наименование	Кол	Примечание
				Документация		
А2			58.04.00.000СБ	Сборочный чертёж		
				Сборочные единицы		
А4		1	58.04.01.000	Рама	1	
А4		2	58.04.02.000	Рычаг	1	
А4		3	58.04.03.000	Крышка	1	
А4		4	58.04.04.000	Ящик	1	
А4		5	58.04.05.000	Вилка	2	
				Детали		
А4		6	58.04.00.001	Шарик	4	
А4		7	58.04.00.002	Ручка	2	
А4		8	58.04.00.003	Прокладка	6	
				Стандартные изделия		
		9		Болт 7002-0591У		
				ГОСТ 14724-69	2	
		10		Гайка М8.5		
				ГОСТ 5915-70	4	

Изм.	Лист	№ докум.	Подп.	Дата
Разраб.		Зигалбиц		
Пров.		Зигалбиц		
Н.контр.		Колмец		
Утв.				

58.04.00.000

Люк 500×500

Лит	Лист	Листов
	1	2

ЛАТГИПРОПРОМ

Копировал Маш Формат А4

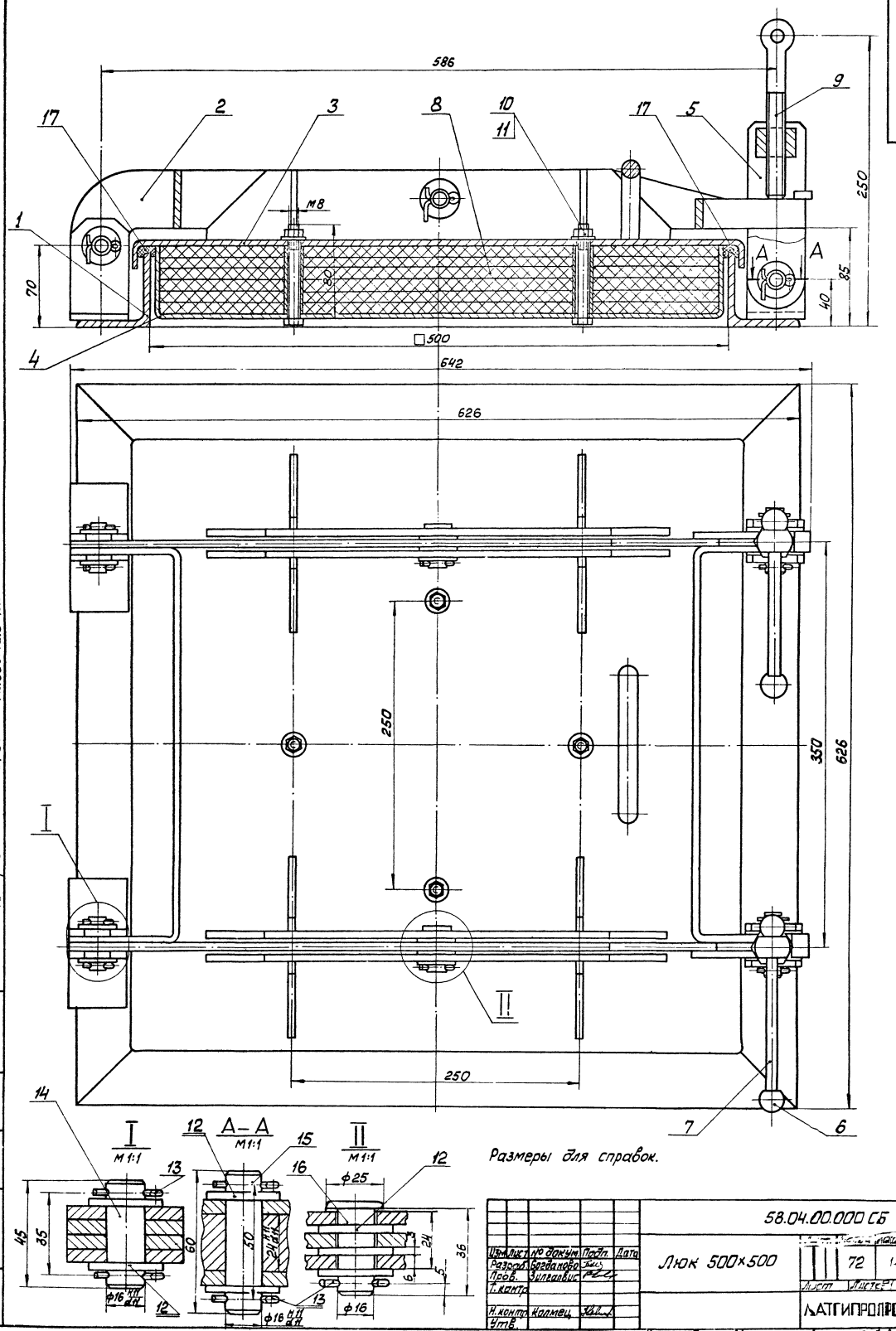

52.04.00.000СБ
586
250
85
40
70
80
M8
□500
642
626
350
626
250
250
I
II
A
A
1
2
3
4
5
6
7
8
9
10
11
12
13
14
15
16
17
I
M1:1
A–A
M1:1
II
M1:1
45
35
60
50
24
36
ϕ25
ϕ16
ϕ16
ϕ16
Размеры для справок.
58.04.00.000 СБ
Люк 500×500
72
1:2
Лист
Листов 1
ЛАТГИПРОПРОМ
Изм. Лист № докум. Подп. Дата
Разраб. Богданова
Пров. Зилгалвис
Т. контр.
Н. контр. Колмец
Утв.
Копировал
Формат А2
Типовой проект 903-1-224.86 Альбом 2.5 часть 2
Инв. № подл. Подп. и дата Взам. инв. № Инв. № дубл. Подп. и дата

Альбом 2.5 часть 2
Типовой проект 903-1-224.86

Зона	Поз.	Обозначение	Наименование	Кол.	Примечание
	11		Шайба 8 ГОСТ 11371-78	4	
	12		Шайба 16 ГОСТ 11371-78	14	
	13		Шплинт 4х36 ГОСТ 397-79	10	
	14		Ось 2-16 h11х45 Ст3сп		
			ГОСТ 9650-80	2	
	15		Ось 2х16 h11х60 Ст3сп		
			ГОСТ 9650-80	2	
	16		Ось 6-16 h11х36 Ст3сп		
			ГОСТ 9650-80	2	
			Материалы		
	17		Шнур асбестовый ШАОН 18 ГОСТ 1779-83	4,2	м

Изм.	Лист	№ докум.	Подп.	Дата	58.04.00.000	Лист 2

Копировал Маш. Формат А4

58.04.00.001

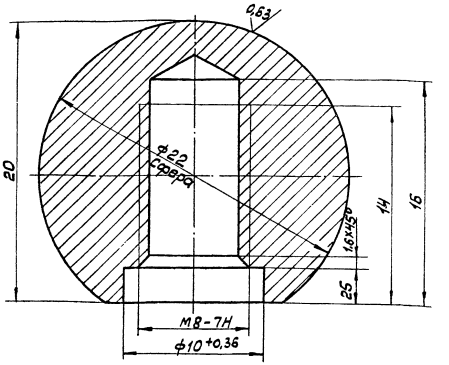

Неуказанные предельные отклонения размеров $\pm \frac{IT14}{2}$

Изм.	Лист	№ докум.	Подп.	Дата	58.04.00.001		
Разраб.	Богданова				Шарик	Лит.	Масса 0,03	Масштаб 5:1
Пров.	Зилеалвич					Лист	Листов 1	
Т.контр.								
Н.контр.	Коллиц				Круг 24-В-ГОСТ 2590-71 / 15 ГОСТ 1050-74	ЛАТГИПРОПРОМ		
Утв.								

Копировал Маш. Формат А4

Альбом 2.5 часть 2
Типовой проект 903-1-224.86

58.04.00.002

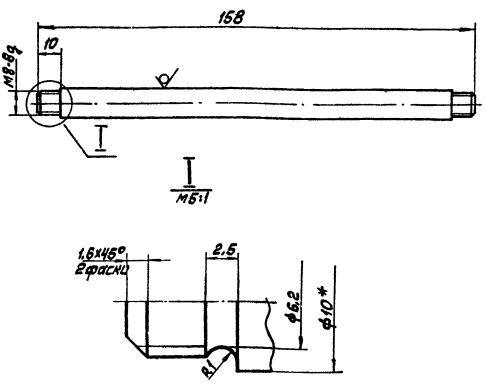

* Размер для справок.

Изм.	Лист	№ докум.	Подп.	Дата	58.04.00.002		
Разраб.	Богданова				Ручка	Лит.	Масса 0,094	Масштаб 1:1
Пров.	Зилеалвич					Лист	Листов 1	
Т.контр.								
Н.контр.	Коллиц				Круг 10-В-ГОСТ 2590-71 / 20 ГОСТ 1050-74	ЛАТГИПРОПРОМ		
Утв.								

Копировал Маш. Формат А4

Альбом 2.5 часть 2
Типовой проект 903-1-224.86

58.04.00.003

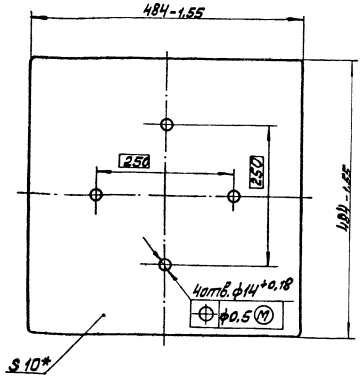

* Размер для справок.

Изм.	Лист	№ докум.	Подп.	Дата	58.04.00.003		
Разраб.	Богданова				Прокладка	Лит.	Масса 5,28	Масштаб 1:5
Пров.	Зилеалвич					Лист	Листов 1	
Т.контр.								
Н.контр.	Коллиц				Картон асбестовый КАОН-2-10 ГОСТ 2850-80	ЛАТГИПРОПРОМ		
Утв.								

Копировал Маш. Формат А4

Типовой проект 903-1-224.86 Альбом 2.5 часть 2

Форм	Зона	Поз.	Обозначение	Наименование	Кол.	Примечание
				Документация		
А3			58.04.01.000СБ	Сборочный чертёж		
				Детали		
А4		1	58.04.01.001	Ушко	4	
А4		2	58.04.01.002	Ушко	2	
Б4		3	58.04.01.003	Полка		
				Уголок 63×63×6-Б-ГОСТ8509-72 / ВСт3сп3 ГОСТ535-79	4	3,22кг

Изм	Лист	№ докум	Подп.	Дата	58.04.01.000			
Разраб.		Богданова			Рама	Лит	Лист	Листов 1
Пров.		Зилгалвис				ЛАТГИПРОПРОМ		
Н.контр.		Колмец						
Утв.								

Копировал Формат А4

Типовой проект 903-1-224.86 Альбом 2.5 часть 2

58.04.01.001

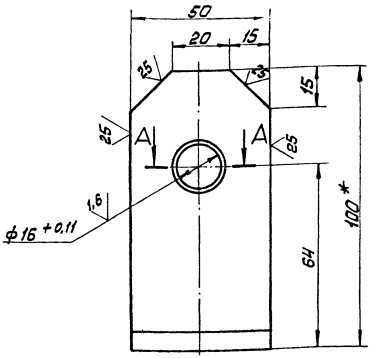

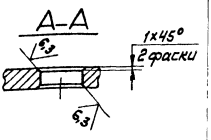

1 * Размер для справок.

2 $\pm\frac{IT14}{2}$.

Изм	Лист	№ докум	Подп.	Дата	58.04.01.001			
Разраб.		Богданова			Ушко	Лит	Масса 0,36	Масштаб 1:1
Пров.		Зилгалвис				Лист	Листов 1	
Т.контр.						ЛАТГИПРОПРОМ		
Н.контр.		Колмец			Уголок 100×63×6-Б-ГОСТ8510-72 / ВСт3сп3 ГОСТ535-79			
Утв.								

Копировал Формат А4

Типовой проект 903-1-224.86 Альбом 2.5 часть 2

58.04.01.000СБ

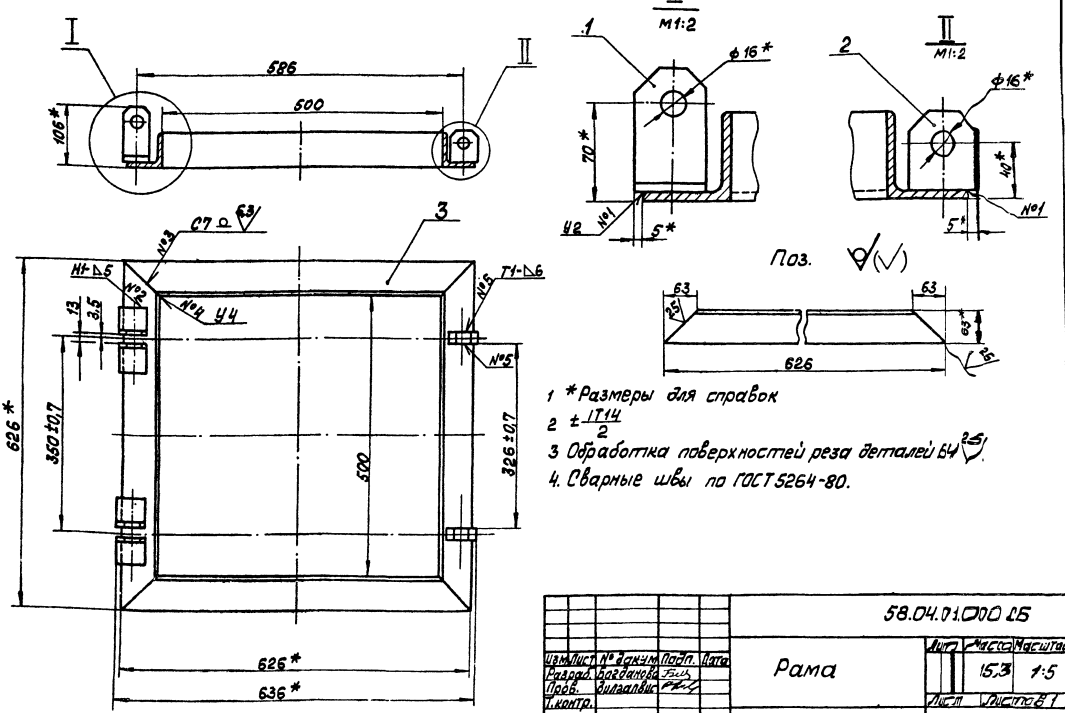

1 * Размеры для справок

2 $\pm\frac{IT14}{2}$

3 Обработка поверхностей реза деталей Б4 $\overset{25}{\vee}$.

4. Сварные швы по ГОСТ 5264-80.

Изм	Лист	№ докум	Подп.	Дата	58.04.01.000 СБ			
Разраб.		Богданова			Рама	Лит	Масса 15,3	Масштаб 1:5
Пров.		Зилгалвис				Лист	Листов 1	
Т.контр.						ЛАТГИПРОПРОМ		
Н.контр.		Колмец						
Утв.								

Копировал Формат А3

58.04.01.002

Типовой проект 903-1-224.86 Альбом 2.5 часть 2

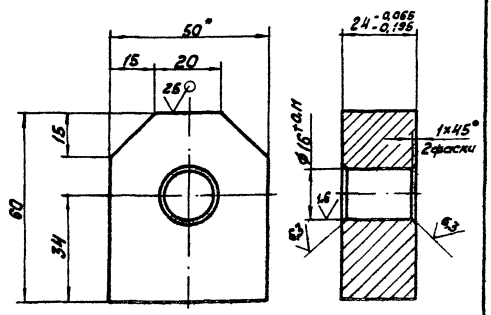

1.* Размер для справок.

2. $\pm \frac{IT14}{2}$.

Изм.	Лист	№ докум.	Подпись	Дата	58.04.01.002			
Разраб.		Богданова			Ушко	Лит.	Масса 0,49	Масштаб 1:1
Пров.		Зилгалвис				Лист	Листов 1	
Т. контр.								
Н. контр.		Колмец			Полоса 25×50-ГОСТ 103-76 / ВСт3сп3 ГОСТ 535-79	ЛАТГИПРОПРОМ		
Утв.								

Копировал Кир. формат А4

Типовой проект 903-1-224.86 Альбом 2.5 часть 2

Формат	Зона	Поз.	Обозначение	Наименование	Кол.	Примечание
				Документация		
А3			58.04.02.000 СБ	Сборочный чертеж		
				Детали		
А4		1	58.04.02.001	Скоба	1	
А4		2	58.04.02.002	Рычаг	2	
А4		3	58.04.02.003	Скоба	1	
Б4		4	58.04.02.004	Планка		
				Лист 6 ГОСТ 19903-74 / ВСт3сп3 ГОСТ 14637-79		
				25±0,26×95±0,455 мм	2	0,12 кг
Б4		5	58.04.02.005	Планка		
				Лист 6 ГОСТ 19903-74 / ВСт3сп3 ГОСТ 14637-79		
				15±0,215×18±0,215 мм	2	0,013 кг

Изм.	Лист	№ докум.	Подпись	Дата	58.04.02.000			
Разраб.		Богданова			Рычаг	Лит.	Лист	Листов 1
Пров.		Зилгалвис				ЛАТГИПРОПРОМ		
Н. контр.		Колмец						
Утв.								

Копировал Кир. формат А4

58.04.02.000 СБ

Типовой проект 903-1-224.86 Альбом 2.5 часть 2

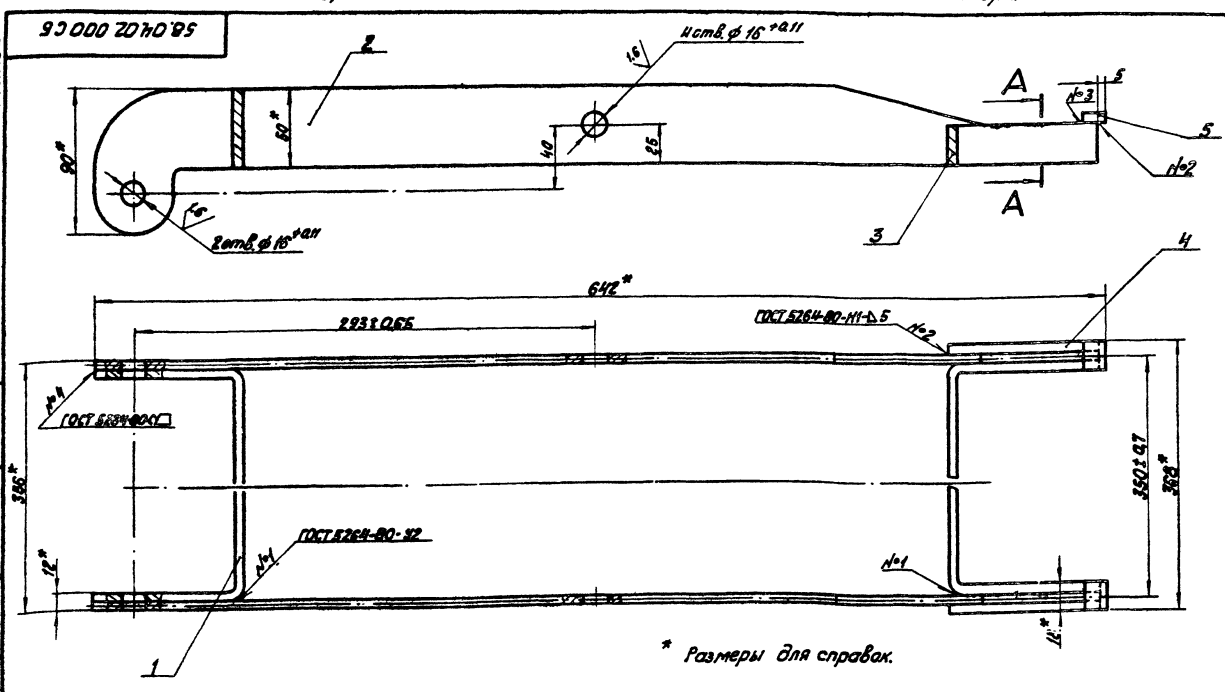

* Размеры для справок.

А-А
М 1:2

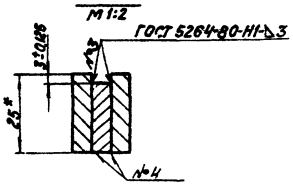

Изм.	Лист	№ докум.	Подпись	Дата	58.04.02.000 СБ			
Разраб.		Богданова			Рычаг	Лит.	Масса 4,88	Масштаб 1:2
Пров.		Зилгалвис				Лист	Листов 1	
Т. контр.								
Н. контр.		Колмец				ЛАТГИПРОПРОМ		
Утв.								

Копировал Кир. формат А3

Типовой проект 903-1-224.86 Альбом 2.5 часть 2

58.04.02.001

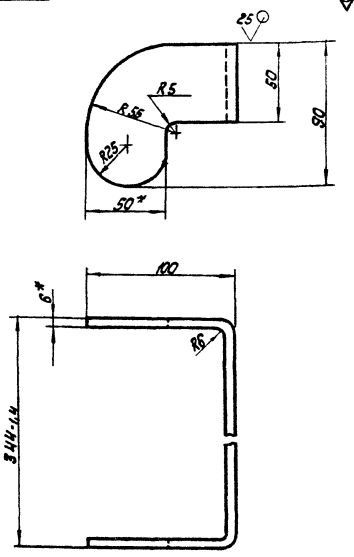

1.* Размеры для справок.
2. $\pm \frac{IT14}{2}$.

Изм.	Лист	№ докум.	Подпись	Дата	58.04.02.001			
Разраб.		Богданова			Скоба	Лит.	Масса 1,18	Масштаб 1:2
Пров.		Зилгалвис				Лист	Листов 1	
Т. контр.								
Н. контр.		Колмец			Лист 6 ГОСТ 19903-74 / ВСт3сп3 ГОСТ 14637-79	ЛАТГИПРОПРОМ		
Утв.								

Копировал Кіф. формат А4

Типовой проект 903-1-224.86 Альбом 2.5 часть 2

58.04.02.002

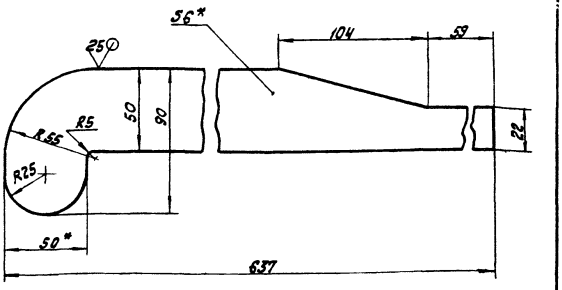

1.* Размеры для справок.
2. $\pm \frac{IT14}{2}$.

Изм.	Лист	№ докум.	Подпись	Дата	58.04.02.002			
Разраб.		Богданова			Рычаг	Лит.	Масса 1,41	Масштаб 1:2
Пров.		Зилгалвис				Лист	Листов 1	
Т. контр.								
Н. контр.		Колмец			Лист 6 ГОСТ 19903-74 / ВСт3сп3 ГОСТ 14637-79	ЛАТГИПРОПРОМ		
Утв.								

Копировал Кіф. формат А4

Типовой проект 903-1-224.86 Альбом 2.5 часть 2

58.04.02.003

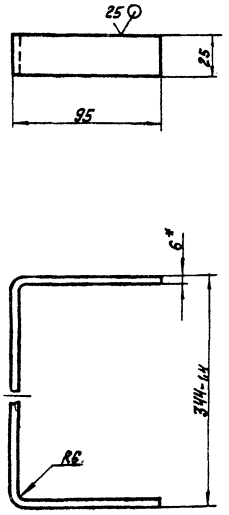

1.* Размер для справок.
2. $\pm \frac{IT14}{2}$.

Изм.	Лист	№ докум.	Подпись	Дата	58.04.02.003			
Разраб.		Богданова			Скоба	Лит.	Масса 0,61	Масштаб 1:2
Пров.		Зилгалвис				Лист	Листов 1	
Т. контр.								
Н. контр.		Колмец			Лист 6 ГОСТ 19903-74 / ВСт3сп3 ГОСТ 14637-79	ЛАТГИПРОПРОМ		
Утв.								

Копировал Кіф. формат А4

Типовой проект 903-1-224.86 Альбом 2.5 часть 2

Формат	Зона	Поз.	Обозначение	Наименование	Кол.	Примечание
				Документация		
А3			58.04.03.000 СБ	Сборочный чертеж		
				Детали		
А4		1	58.04.03.001	Крышка	1	
Б4		2	58.04.03.002	Ручка		
				Круг 16-В-ГОСТ 2590-71 / 20 ГОСТ 1050-74	1	0,34кг
Б4		3	58.04.03.003	Ребро		
				Лист 6 ГОСТ 19903-74 / ВСт3сп3 ГОСТ 14637-79	4	0,98кг
Б4		4	58.04.03.004	Косынка		
				Лист 6 ГОСТ 19903-74 / ВСт3сп3 ГОСТ 14637-79	8	0,11кг

Изм.	Лист	№ докум.	Подпись	Дата	58.04.03.000			
Разраб.		Богданова			Крышка	Лит.	Лист	Листов 1
Пров.		Зилгалвис				ЛАТГИПРОПРОМ		
Н. контр.		Колмец						
Утв.								

Копировал Кіф. формат А4

Типовой проект 903-1-224.86 Альбом 2.5 часть 2

58.04.03.000 СБ

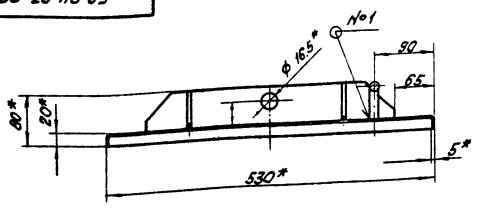

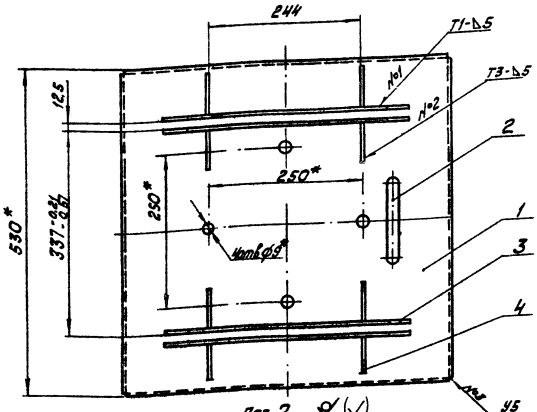

Поз. 2

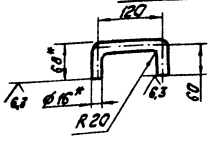

Поз. 3

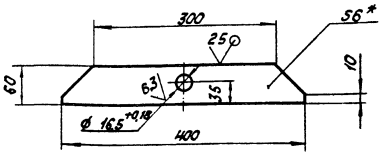

Поз. 4
М 1:2

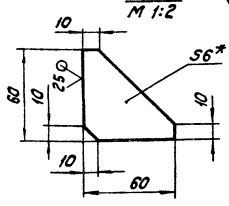

1. * Размеры для справок.
2. $\pm \frac{IT14}{2}$.
3. Сварные швы по ГОСТ 5264-80.

					58.04.03.000СБ			
Изм.	Лист	№ докум.	Подпись	Дата	Крышка	Лит.	Масса	Масштаб
Разраб.		Богданова					18,5	1:5
Пров.		Зилгалвис				Лист	Листов 1	
Т.контр.						ЛАТГИПРОПРОМ		
Н.контр.		Колмец						
Утв.								

Копировал [signature] формат А3

Типовой проект 903-1-224.86 Альбом 2.5 часть 2

58.04.03.002

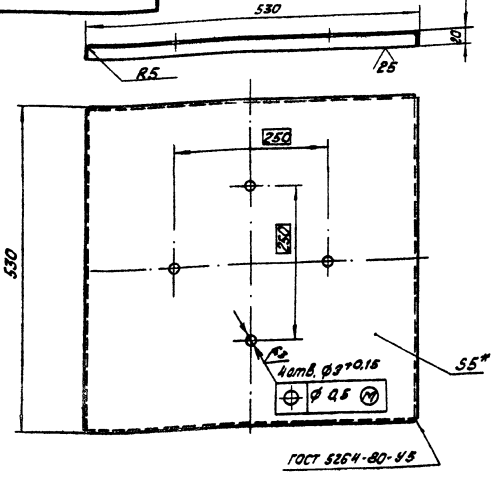

1. * Размеры для справок.
2. $\pm \frac{IT14}{2}$.

					58.04.03.001			
Изм.	Лист	№ докум.	Подпись	Дата	Крышка	Лит.	Масса	Масштаб
Разраб.		Богданова					13,35	1:5
Пров.		Зилгалвис				Лист	Листов 1	
Т.контр.						ЛАТГИПРОПРОМ		
Н.контр.		Колмец			Лист 5 ГОСТ 19903-74 / ВСт3сп3 ГОСТ 14637-79			
Утв.								

Копировал [signature] формат А4

Типовой проект 903-1-224.86 Альбом 2.5 часть 2

Формат	Зона	Поз.	Обозначение	Наименование	Кол.	Примечание
				Документация		
А3			58.04.04.000 СБ	Сборочный чертеж		
				Детали		
Б4		1	58.04.04.001	Ящик		
				Лист 3 ГОСТ 19903-74 / ВСт3сп3 ГОСТ 16523-70	1	8.55кг
Б4		2	58.04.04.001	Дистанцер		
				Труба 8 х2.2 ГОСТ 3262-75		
				L=60±0.37мм	4	0.04кг
				Стандартные изделия		
		3		Болт М 8 х 80.46		
				ГОСТ 7798-70	4	

					58.04.04.000			
Изм.	Лист	№ докум.	Подпись	Дата	Ящик	Лит.	Масса	Масштаб
Разраб.		Богданова						
Пров.		Зилгалвис				Лист	Листов 1	
Н.контр.		Колмец				ЛАТГИПРОПРОМ		
Утв.								

Копировал [signature] формат А4

58.04.04.000 СБ

Типовой проект 903-1-224.86 Альбом 2.5 часть 2

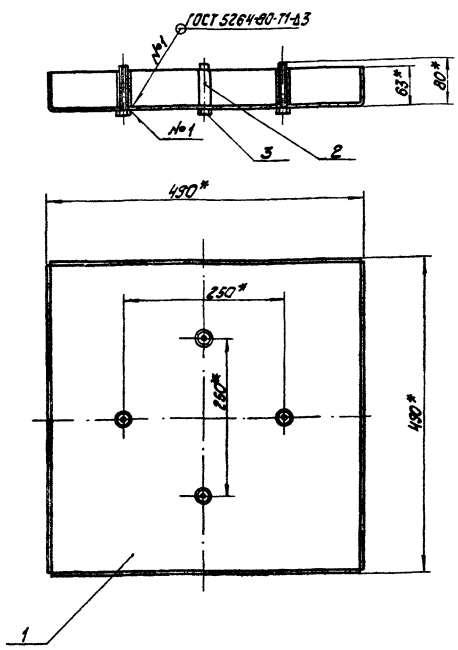

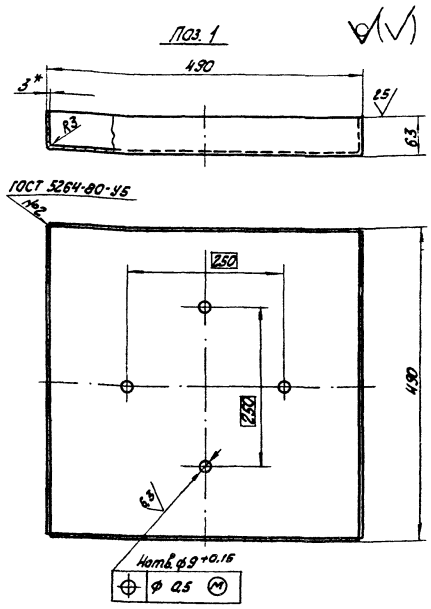

1.* Размеры для справок.
2. $\pm \frac{IT14}{2}$.

Изм.	Лист	№ докум.	Подпись	Дата	58.04.04.000 СБ			
Разраб.		Богданова			Ящик	Лит.	Масса	Масштаб
Пров.		Зилгалвис					8.86	1:5
Т.контр.						Лист	Листов 1	
Н.контр.		Колмец				ЛАТГИПРОПРОМ		
Утв.								

Копировал [illegible] формат А3

Типовой проект 903-1-224.86 Альбом 2.5 часть 2

Формат	Зона	Поз.	Обозначение	Наименование	Кол.	Примечание
				Документация		
А3			58.04.05.000 СБ	Сборочный чертеж		
				Детали		
Б4		1	58.04.05.001	Ушко		
				Полоса 6×50-ГОСТ 103-76 / В Ст3сп3 ГОСТ 535-79	2	0,33 кг
				Стандартные изделия		
		2		Гайка М 16.5		
				ГОСТ 5931-70	1	

Изм.	Лист	№ докум.	Подпись	Дата	58.04.05.000			
Разраб.		Богданова			Вилка	Лит.	Лист	Листов 1
Пров.		Зилгалвис						
Н.контр.		Колмец				ЛАТГИПРОПРОМ		
Утв.								

Копировал [illegible] формат А4

58.04.05.000 СБ

Типовой проект 903-1-224.86 Альбом 2.5 часть 2

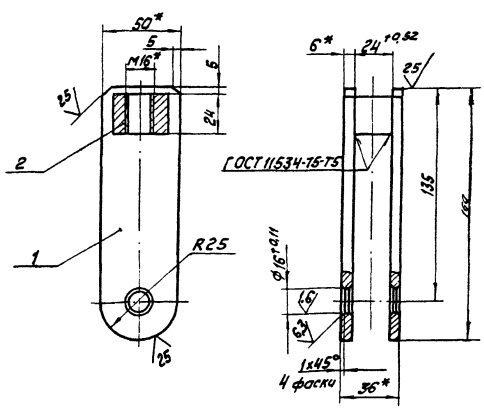

* Размеры для справок.

Изм.	Лист	№ докум.	Подпись	Дата	58.04.05.000 СБ			
Разраб.		Богданова			Вилка	Лит.	Масса	Масштаб
Пров.		Зилгалвис					7.72	1:2
Т.контр.						Лист	Листов 1	
Н.контр.		Колмец				ЛАТГИПРОПРОМ		
Утв.								

Копировал [illegible] формат А4

Типовой проект 903-1-224.86 Альбом 2.5 часть 2

Формат	Зона	Поз.	Обозначение	Наименование	Кол.	Примечание
				Документация		
А3			12.02.11.000 СБ	Сборочный чертеж		
				Сборочные единицы		
А4		1	12.02.11.100	Скоба	1	
				Детали		
А4		2	12.02.11.001	Ручка	1	
				Стандартные изделия		
		3		Болт М10х40.46 ГОСТ 7798-70	1	
		4		Гайка 10.35 ГОСТ 3032-76	1	
		5		Шайба 10 ГОСТ 6958-78	1	

Инв.№ подл. | Подпись и дата | Взам.инв.№ | Инв.№ дубл. | Подпись и дата

Изм.	Лист	№ докум.	Подпись	Дата
Разраб.		Богданова		
Пров.		Зингальчис		
Н.контр.		Колмец		
Утв.				

12.02.11.000

Привод заслонки

Лит.	Лист	Листов
		1

ЛАТГИПРОПРОМ

Копировал

Формат А4

12.02.11.001

Типовой проект 903-1-224.86 Альбом 2.5 часть 2

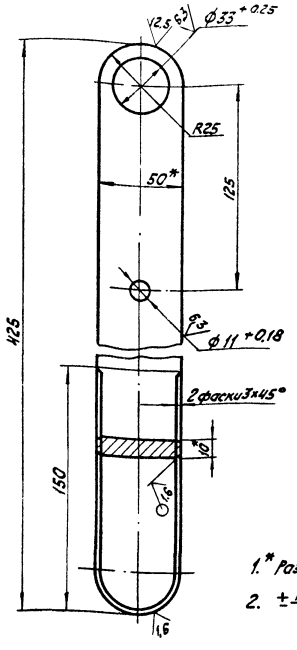

1.* Размеры для справок.

2. $\pm\frac{IT14}{2}$.

Инв.№ подл. | Подпись и дата | Взам.инв.№ | Инв.№ дубл. | Подпись и дата

Изм.	Лист	№ докум.	Подпись	Дата
Разраб.		Богданова		
Пров.		Зингальчис		
Т.контр.				
Н.контр.		Колмец		
Утв.				

12.02.11.001

Ручка

Лит.	Масса	Масштаб
	1,53	1:2
Лист	Листов 1	

Полоса 10х50-ГОСТ 103-76 / В Ст3сп3 ГОСТ 535-79

ЛАТГИПРОПРОМ

Копировал

Формат А4

12.02.11.000СБ

Типовой проект 903-1-224.86 Альбом 2.5 часть 2

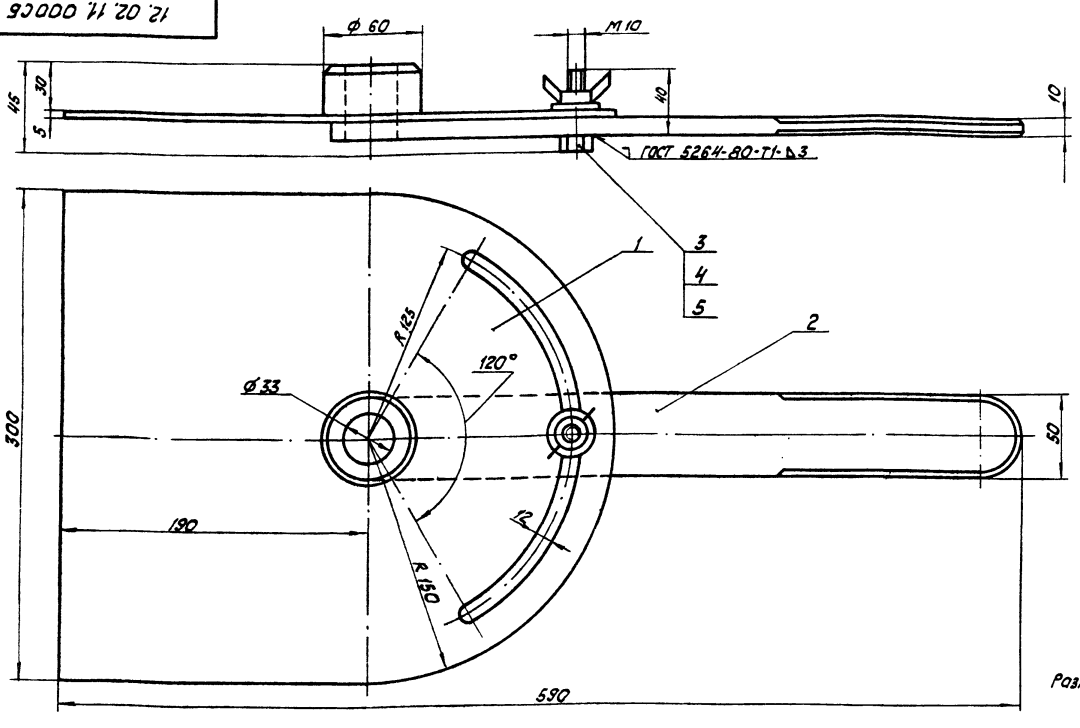

Размеры для справок.

Инв.№ подл. | Подпись и дата | Взам.инв.№ | Инв.№ дубл. | Подпись и дата

Изм.	Лист	№ докум.	Подпись	Дата
Разраб.		Богданова		
Пров.		Зингальчис		
Т.контр.				
Н.контр.		Колмец		
Утв.				

12.02.11.000 СБ

Привод заслонки

Лит.	Масса	Масштаб
	5,55	1:2
Лист	Листов 1	

ЛАТГИПРОПРОМ

Копировал

Формат А3

Типовой проект 903-1-224.86 Альбом 2.5 часть 2

Формат	Зона	Поз.	Обозначение	Наименование	Кол.	Примечание
				Документация		
А3			12.02.11.100 СБ	Скоба		
				Детали		
Б4		1	12.02.11.101	Скоба		
				Лист 5 ГОСТ 19903-74 / Вст3сп3 ГОСТ 14637-79	1	3,47кг
Б4		2	12.02.11.102	Бабышка		
				Круг 60-В-ГОСТ 2590-71 / 20 ГОСТ 1050-74	1	0,47кг

Инв.№ подл. | Подпись и дата | Взам.инв.№ | Инв.№ дубл. | Подпись и дата

Изм.	Лист	№ докум.	Подпись	Дата
Разраб.		Богданова		
Пров.		Зилгалвис		
Н.контр.		Колмец		
Утв.				

12.02.11.100

Скоба

Лит.	Лист	Листов
		1

ЛАТГИПРОПРОМ

Формат А4

Типовой проект 903-1-224.86 Альбом 2.5 часть 2

Формат	Зона	Поз.	Обозначение	Наименование	Кол.	Примечание
				Документация		
А3			12.02.18.000 СБ	Сборочный чертеж		
				Детали		
Б4		1	12.02.18.001	Балка		
				Швеллер 14-ГОСТ 8240-72 / Вст3сп3 ГОСТ 535-79	1	10,21кг
Б4		2	12.02.18.002	Балка		
				Швеллер 14-ГОСТ 8240-72 / Вст3сп3 ГОСТ 535-79	1	10,29кг
Б4		3	12.02.18.003	Балка		
				Швеллер 14-ГОСТ 8240-72 / Вст3сп3 ГОСТ 535-79		
				L = 600 - 1,75 мм	6	7,38кг
Б4		4	12.02.18.004	Ребро		
				Лист 5 ГОСТ 19903-74 / Вст3сп3 ГОСТ 14637-79	2	0,25кг

Инв.№ подл. | Подпись и дата | Взам.инв.№ | Инв.№ дубл. | Подпись и дата

Изм.	Лист	№ докум.	Подпись	Дата
Разраб.		Михайлова		
Пров.		Зилгалвис		
Н.контр.		Колмец		
Утв.				

12.02.18.000

Рама

Лит.	Лист	Листов
		1

ЛАТГИПРОПРОМ

Копировал

Формат А4

Типовой проект 903-1-224.86 Альбом 2.5 часть 2

12.02.11.100 СБ

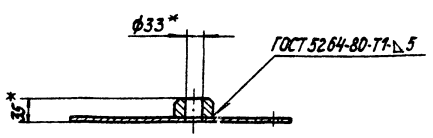

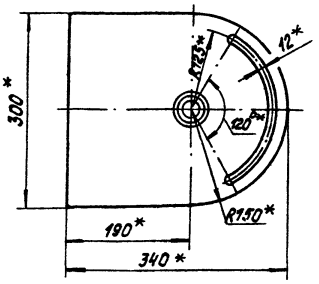

Поз. 2
М 1:2

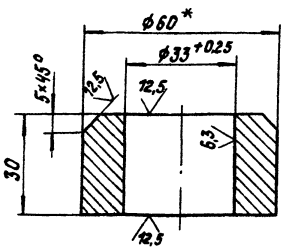

Поз. 1
М 1:2

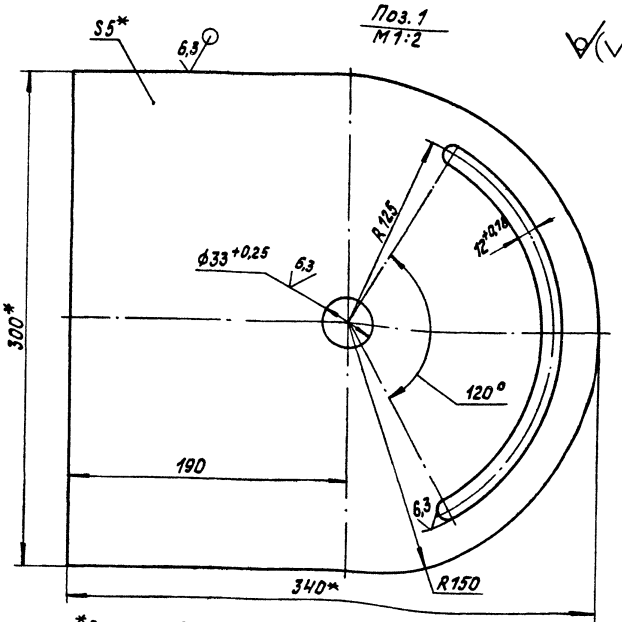

1.* Размеры для справок.

2. $\pm \frac{IT14}{2}$.

Изм.	Лист	№ докум.	Подпись	Дата
Разраб.		Богданова		
Пров.		Зилгалвис		
Т.контр.				
Н.контр.		Колмец		
Утв.				

12.02.11.100 СБ

Скоба

Лит.	Масса	Масштаб
	4	1:5
Лист	Листов 1	

ЛАТГИПРОПРОМ

Копировал

Формат А3

12.02.18.000 СБ

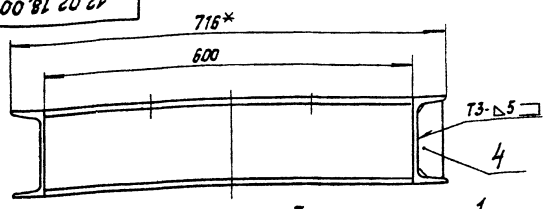

Вид А

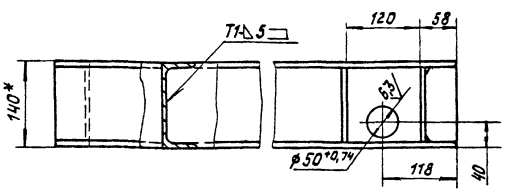

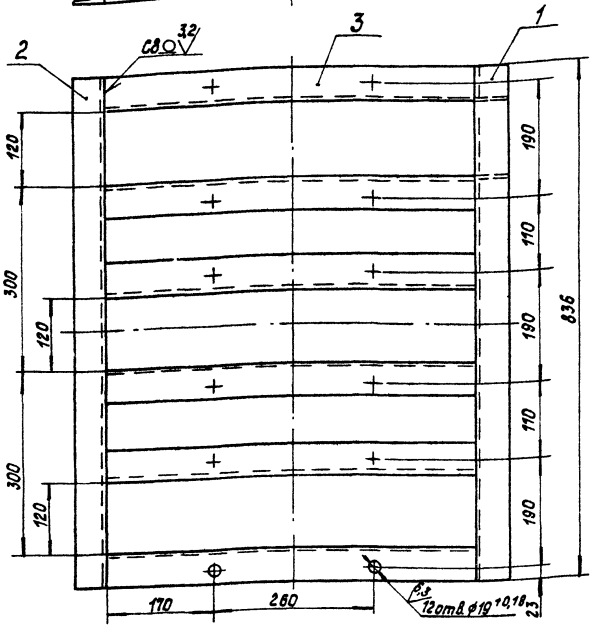

Поз. 4
М1:2,5

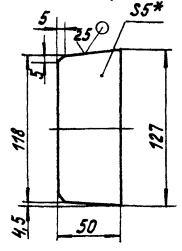

1.* Размеры для справок.

2. $\frac{\pm IT14}{2}$.

3. Обработка поверхностей реза деталей Б4 25.

4. Сварные швы по ГОСТ 5264-80.

| | | |

12.02.20.000 СБ

Типовой проект 903-1-224.86 Альбом 2.5 часть 2

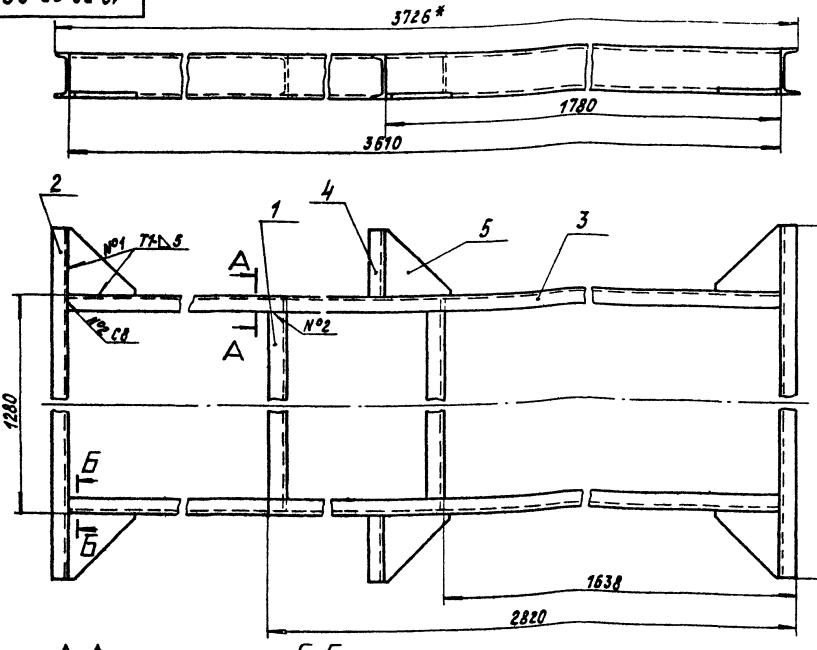

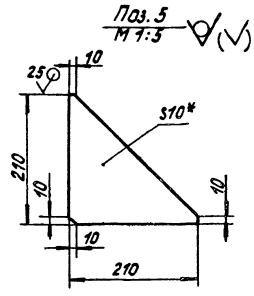

1.* Размеры для справок.

2. $\pm \frac{IT14}{2}$.

3. Обработка поверхностей реза деталей Б4 $\frac{25}{}$.

4. Сварные швы по ГОСТ 5264-80.

А-А повернуто М1:5

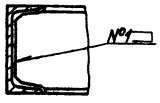

Б-Б повернуто М1:5

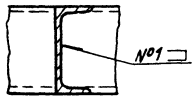

Изм.	Лист	№ докум.	Подпись	Дата	12.02.20.000 СБ			
Разраб.		Михайлова			Рама	Лит.	Масса	Масштаб
Пров.		Зилалвис					177	1:10
Т.контр.						Лист	Листов 1	
Н.контр.		Колтец				ЛАТГИПРОПРОМ		
Утв.								

Инв.№ подл. | Подпись и дата | Взам.инв.№ | Инв.№ дубл. | Подпись и дата

Копировал | Формат А3

Типовой проект 903-1-224.86 Альбом 2.5 часть 2

Формат	Зона	Поз.	Обозначение	Наименование	Кол.	Примечание
				Документация		
А3			12.02.22.000 СБ	Сборочный чертеж		
				Сборочные единицы		
А4		1	12.02.22.100	Рама	1	
А4		2	12.02.21.200	Скоба	2	
А4		3	12.02.21.300	Ограждение	2	
				Стандартные изделия		
		4		Болт М12×35.46		
				ГОСТ 7798-70	4	
		5		Гайка М12.5		
				ГОСТ 5915-70	4	
		6		Шайба 12		
				ГОСТ 10906-78	4	

Изм.	Лист	№ докум.	Подпись	Дата	12.02.22.000			
Разраб.		Михайлова			Рама	Лит.	Лист	Листов
Пров.		Зилалвис					1	1
Н.контр.		Колтец				ЛАТГИПРОПРОМ		
Утв.								

Инв.№ подл. | Подпись и дата | Взам.инв.№ | Инв.№ дубл. | Подпись и дата

Копировал | Формат А4

Типовой проект 903-1-224.86 Альбом 2.5 часть 2

Формат	Зона	Поз.	Обозначение	Наименование	Кол.	Примечание
				Документация		
А2			12.02.22.100 СБ	Сборочный чертеж		
				Детали		
Б4		1	12.02.22.101	Балка		
				Швеллер 20-ГОСТ 8240-72 ВСт3сп3 ГОСТ 535-79		
				L = 3648-6,6 мм	2	67,13 кг
Б4		2	12.02.22.102	Балка		
				Швеллер 20-ГОСТ 8240-72 ВСт3сп3 ГОСТ 535-79	2	5,09 кг
Б4		3	12.02.22.103	Балка		
				Швеллер 16-ГОСТ 8240-72 ВСт3сп3 ГОСТ 535-79	1	22,72 кг
Б4		4	12.02.22.104	Балка		
				Швеллер 16-ГОСТ 8240-72 ВСт3сп3 ГОСТ 535-79		
				L = 836 ± 1,15 мм	2	11,88 кг
Б4		5	12.02.22.105	Балка		
				Швеллер 16-ГОСТ 8240-72 ВСт3сп3 ГОСТ 535-79		
				L = 248 ± 0,575 мм	1	3,53 кг
Б4		6	12.02.22.106	Балка		
				Швеллер 14-ГОСТ 8240-72 ВСт3сп3 ГОСТ 535-79		
				L = 550-1,75 мм	2	6,77 кг

Изм.	Лист	№ докум.	Подпись	Дата	12.02.22.100			
Разраб.		Михайлова			Рама	Лит.	Лист	Листов
Пров.		Зилалвис					1	1
Н.контр.		Колтец				ЛАТГИПРОПРОМ		
Утв.								

Инв.№ подл. | Подпись и дата | Взам.инв.№ | Инв.№ дубл. | Подпись и дата

Копировал | Формат А4

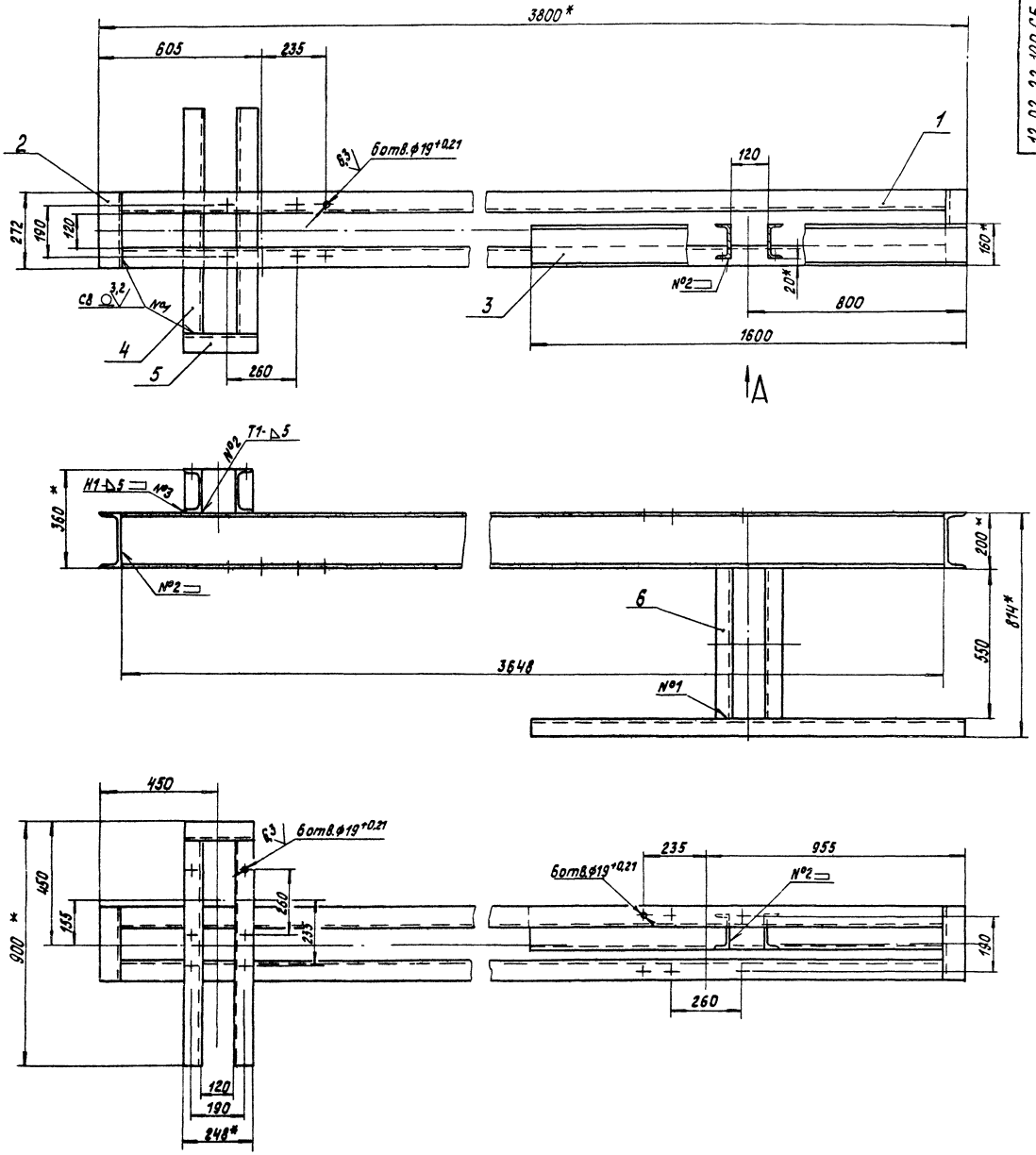

Вид А

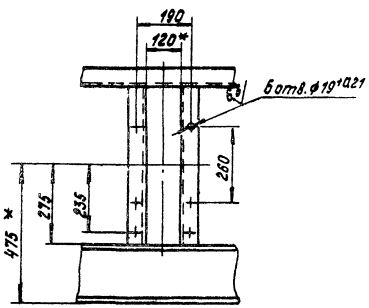

1.* Размеры для справок.

2. $\pm \frac{IT14}{2}$.

3. Обработка поверхностей реза деталей БЧ $\overset{25}{\surd}$.

4. Сварные швы по ГОСТ 5264-80.

Альбом 2.5 часть 2

Типовой проект 903-1-224.86

Изм.	Лист	№ докум.	Подпис.	Дата	12.02.22.100 СБ		
Разраб.		Михайлова			Рама	Лит.	Масса 208	Масштаб 1:10
Пров.		Зилгалвис				Лист	Листов 1
Т.контр.						ЛАТГИПРОПРОМ	
Н.контр.		Колмец					
Утв.							

Инв. № подл. | Подпись и дата | Взам. инв. № | Инв. № дубл. | Подпись и дата

Копировал | Формат А2

12.02.22.000 СБ

Типовой проект 903-1-224.86 Альбом 2.5 часть 2

Инв.№ подл. | Подпись и дата | Взам.инв.№ | Инв.№ дубл. | Подпись и дата

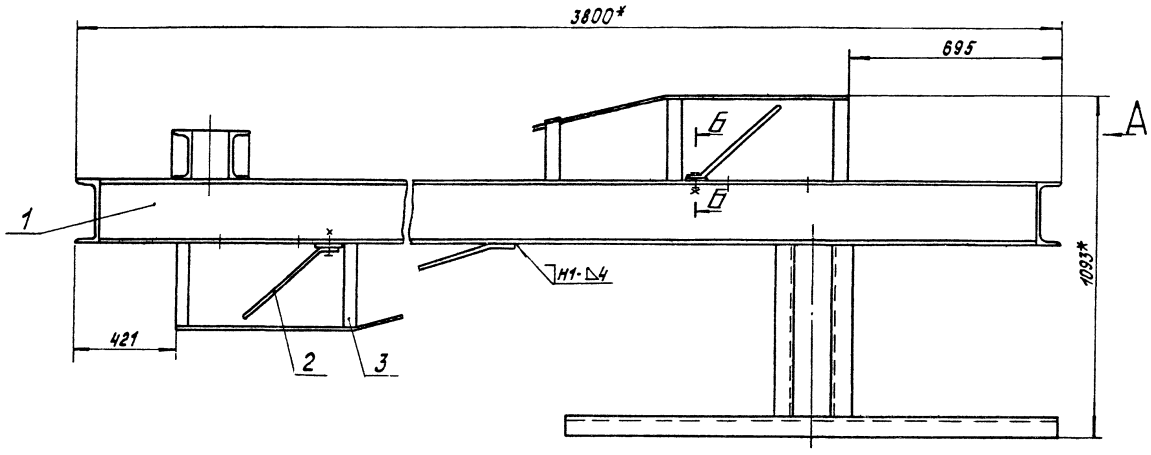

Вид А

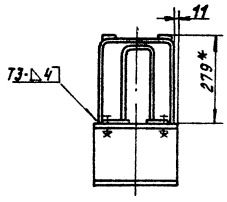

Б-Б
М1:2

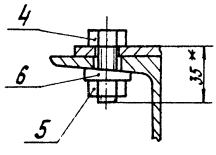

1.*Размеры для справок.

2. $\pm \frac{IT14}{2}$.

3. Сварные швы по ГОСТ 5264-80.

					12.02.22.000 СБ			
Изм.	Лист	№ докум.	Подпись	Дата	Рама	Лит.	Масса	Масштаб
Разраб.		Михайлова					227,5	1:10
Пров.		Зилгалвис				Лист	Листов 1	
Т.контр.						ЛАТГИПРОПРОМ		
Н.контр.		Колмец						
Утв.								

Копировал

Формат А3

12.02.21.300 СБ

Типовой проект 903-1-224.86 Альбом 2.5 часть 2

Инв.№ подл. | Подпись и дата | Взам.инв.№ | Инв.№ дубл. | Подпись и дата

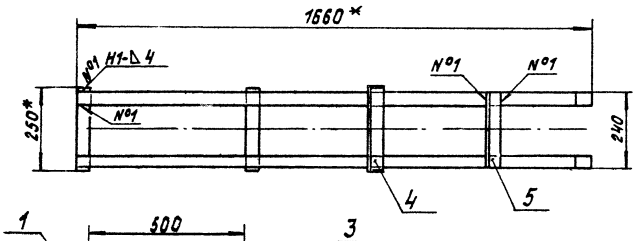

Поз.1

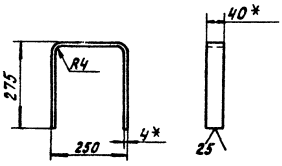

Поз.3
М1:3

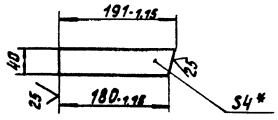

А-А
М1:2

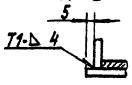

Поз.2

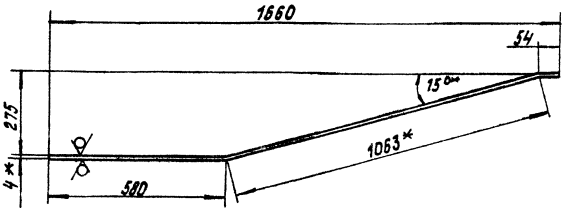

1.*Размеры для справок.

2. $\pm \frac{IT14}{2}$.

3. Обработка поверхностей реза деталей Б4.

4. Сварные швы по ГОСТ 5264-80.

					12.02.21.300 СБ			
Изм.	Лист	№ докум.	Подпись	Дата	Ограждение	Лит.	Масса	Масштаб
Разраб.		Михайлова					7,4	1:10
Пров.		Зилгалвис				Лист	Листов 1	
Т.контр.						ЛАТГИПРОПРОМ		
Н.контр.		Колмец						
Утв.								

Копировал

Формат А3

Типовой проект 903-1-224.86 Альбом 2.5 часть 2

Формат	Зона	Поз.	Обозначение	Наименование	Кол	Примечание
				Документация		
А3			12.02.21.200 СБ	Сборочный чертеж		
				Детали		
Б4		1	12.02.21.201	Скоба		
				Круг $\frac{16-В-1\ ГОСТ\ 2590-71}{ВСт3сп3\ ГОСТ\ 535-79}$	1	1,4 кг
Б4		2	12.02.21.202	Пластина		
				Лист $\frac{6\ ГОСТ\ 19903-74}{ВСт3сп3\ ГОСТ\ 14637-79}$	2	0,29 кг

Инв.№ подл. | Подпись и дата | Взам.инв.№ | Инв.№ дубл. | Подпись и дата

Изм.	Лист	№ докум.	Подпись	Дата
Разраб.		Михайлова		
Пров.		Зилгалвис		
Н.контр.		Колпец		
Утв.				

12.02.21.200

Скоба

Лит.	Лист	Листов
		1

ЛАТГИПРОПРОМ

Копировал | Формат А4

Типовой проект 903-1-224.86 Альбом 2.5 часть 2

Формат	Зона	Поз.	Обозначение	Наименование	Кол	Примечание
				Документация		
А3			12.02.21.300 СБ	Сборочный чертеж		
				Детали		
Б4		1	12.02.21.301	Скоба		
				Полоса $\frac{4\times40-ГОСТ\ 103-76}{ВСт3сп3\ ГОСТ\ 535-79}$	2	1 кг
Б4		2	12.02.21.302	Ограждение		
				Полоса $\frac{4\times40-ГОСТ\ 103-76}{ВСт3сп3\ ГОСТ\ 535-79}$	2	2,14 кг
Б4		3	12.02.21.303	Стяжка		
				Полоса $\frac{4\times40-ГОСТ\ 103-76}{ВСт3сп3\ ГОСТ\ 535-79}$	2	0,24 кг
Б4		4	12.02.21.304	Стяжка		
				Полоса $\frac{4\times40-ГОСТ\ 103-76}{ВСт3сп3\ ГОСТ\ 535-79}$		
				L=250±0,65 мм	1	0,33 кг
Б4		5	12.02.21.305	Стяжка		
				Полоса $\frac{4\times40-ГОСТ\ 103-76}{ВСт3сп3\ ГОСТ\ 535-79}$		
				L=240±0,575 мм	1	0,31 кг

Инв.№ подл. | Подпись и дата | Взам.инв.№ | Инв.№ дубл. | Подпись и дата

Изм.	Лист	№ докум.	Подпись	Дата
Разраб.		Михайлова		
Пров.		Зилгалвис		
Н.контр.		Колпец		
Утв.				

12.02.21.300

Ограждение

Лит.	Лист	Листов
		1

ЛАТГИПРОПРОМ

Копировал | Формат А4

Типовой проект 903-1-224.86 Альбом 2.5 часть 2

12.02.21.200 СБ

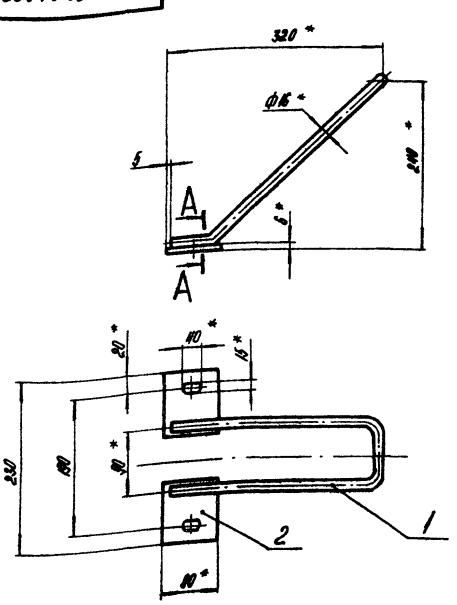

А–А
М1:1

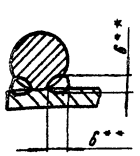

1.*Размеры для справок.

2. $\pm\frac{17,44}{2}$.

3. **Сварка ручная дуговая.

Изм.	Лист	№ докум.	Подпись	Дата
Разраб.		Михайлова		
Пров.		Зилгалвис		
Т.контр.				
Н.контр.		Колпец		
Утв.				

12.02.21.200 СБ

Скоба

Лит.	Масса	Масштаб
	2	1:5
Лист	Листов 1	

ЛАТГИПРОПРОМ

Копировал | Формат А3

Альбом 2.5 часть 2

Типовой проект 903-1-224.86

Формат	Зона	Поз.	Обозначение	Наименование	Кол.	Примечание
				Документация		
А4			12.02.23.000 СБ	Сборочный чертеж		
				Детали		
Б4		1	12.02.23.001	Стойка		
				Уголок $\frac{36\times36\times4\text{-}Б\text{-}ГОСТ\ 8509\text{-}72}{Вст3сп3\ ГОСТ\ 535\text{-}79}$		
				L = 3400 ± 3,3 мм	4	7,35 кг
Б4		2	12.02.23.002	Опора		
				Уголок $\frac{36\times36\times4\text{-}Б\text{-}ГОСТ\ 8509\text{-}72}{Вст3сп3\ ГОСТ\ 535\text{-}79}$		
				L_1 = 260 ± 0,65 мм	2	0,51 кг
Б4		3	12.02.23.003	Опора		
				Уголок $\frac{36\times36\times4\text{-}Б\text{-}ГОСТ\ 8509\text{-}72}{Вст3сп3\ ГОСТ\ 535\text{-}79}$		
				L = 332 ± 0,7 мм	2	0,72 кг
Б4		4	12.02.23.004	Связь		
				Полоса $\frac{4\times40\text{-}ГОСТ\ 103\text{-}76}{Вст3сп3\ ГОСТ\ 535\text{-}79}$		
				L = 230 ± 0,575 мм	24	0,29 кг

Инв. № подл. | Подпись и дата | Взам. инв. № | Инв. № дубл. | Подпись и дата

Изм.	Лист	№ докум.	Подпись	Дата
Разраб.		Богданова		
Пров.		Зилгалвис		
Н. контр.		Колмец		
Утв.				

12.02.23.000

Ограждение каната

Лит.	Лист	Листов
		1

ЛАТГИПРОПРОМ

Копировал | Формат А4

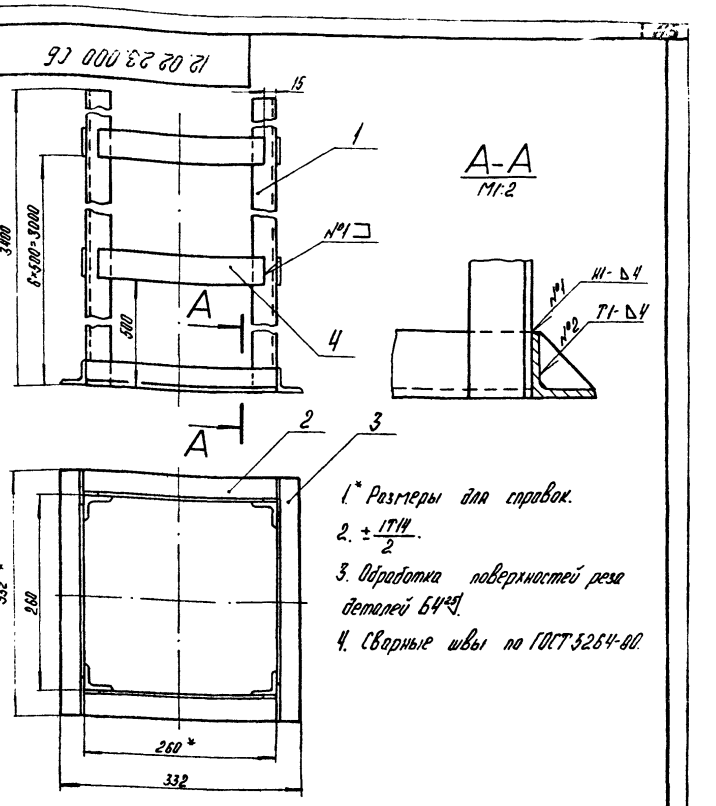

1.* Размеры для справок.

2. $\pm\frac{1714}{2}$.

3. Обработка поверхностей реза деталей Б4 [2].

4. Сварные швы по ГОСТ 5264-80.

Альбом 2.5 часть 2

Типовой проект 903-1-224.86

Формат	Зона	Поз.	Обозначение	Наименование	Кол.	Примечание
				Документация		
А2			12.02.24.000 СБ	Сборочный чертеж		
				Сборочные единицы		
А4		1	12.02.24.100	Рама	1	
А4		2	12.02.24.200	Опора	1	
А4		3	12.02.24.300	Ограждение	1	
				Детали		
Б4		4	12.02.24.001	Связь		
				Уголок $\frac{35\times35\times3\text{-}Б\ ГОСТ\ 8509\text{-}72}{Вст3сп3\ ГОСТ\ 535\text{-}79}$	1	0,9 кг

Инв. № подл. | Подпись и дата | Взам. инв. № | Инв. № дубл. | Подпись и дата

Изм.	Лист	№ докум.	Подпись	Дата
Разраб.		Богданова		
Пров.		Зилгалвис		
Н. контр.		Колмец		
Утв.				

12.02.24.000

Металлоконструкция крепления блоков

Лит.	Лист	Листов
		1

ЛАТГИПРОПРОМ

Копировал | Формат А4

Альбом 2.5 часть 2

Типовой проект 903-1-224.86

Формат	Зона	Поз.	Обозначение	Наименование	Кол.	Примечание
				Документация		
А2			12.02.24 100 СБ	Сборочный чертеж		
				Детали		
Б4		1	12.02.24.101	Планка		
				Лист $\frac{10\ ГОСТ\ 19903\text{-}74}{Вст3сп3\ ГОСТ\ 14637\text{-}79}$	2	12,55 кг
Б4		2	12.02.24.102	Ребро		
				Лист $\frac{10\ ГОСТ\ 19903\text{-}74}{Вст3сп3\ ГОСТ\ 14637\text{-}79}$	4	0,6 кг
Б4		3	12.02.24.103	Балка		
				Швеллер $\frac{14\text{-}ГОСТ\ 8240\text{-}72}{Вст3сп3\ ГОСТ\ 535\text{-}79}$	1	10,7 кг
Б4		4	12.02.24.104	Раскос		
				Швеллер $\frac{14\text{-}ГОСТ\ 8240\text{-}72}{Вст3сп3\ ГОСТ\ 535\text{-}79}$	1	14,42 кг
Б4		5	12.02.24.105	Балка		
				Швеллер $\frac{14\text{-}ГОСТ\ 8240\text{-}72}{Вст3сп3\ ГОСТ\ 535\text{-}79}$		
				L = 460 - 1,55 мм	2	5,66 кг
Б4		6	12.02.24.106	Балка		
				Швеллер $\frac{14\text{-}ГОСТ\ 8240\text{-}72}{Вст3сп3\ ГОСТ\ 535\text{-}79}$		
				L = 480 - 1,55 мм	1	5,91 кг

Инв. № подл. | Подпись и дата | Взам. инв. № | Инв. № дубл. | Подпись и дата

Изм.	Лист	№ докум.	Подпись	Дата
Разраб.		Богданова		
Пров.		Зилгалвис		
Н. контр.		Колмец		
Утв.				

12.02.24.100

Рама

Лит.	Лист	Листов
	1	2

ЛАТГИПРОПРОМ

Копировал | Формат А4

12.02.24.000 СБ

Альбом 25 часть 2

Типовой проект 903-1-224.86

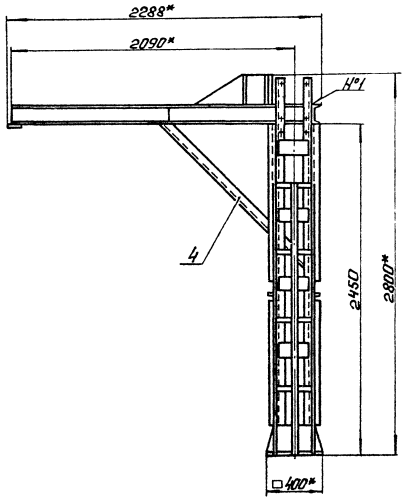

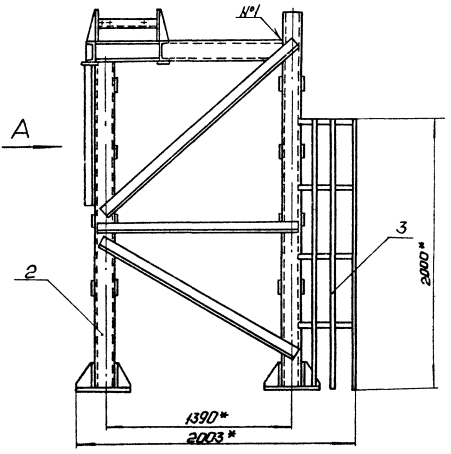

Б-Б
М1:10 повернуто

I
М1:5

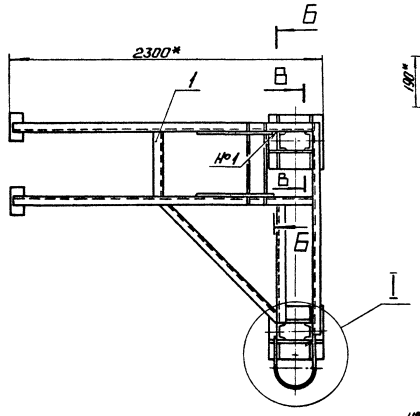

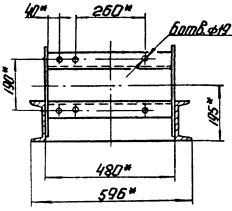

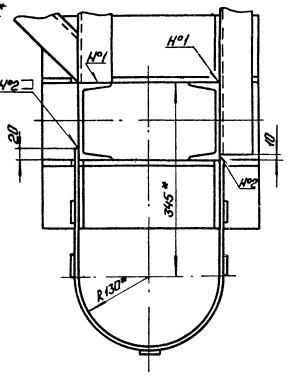

В-В
М1:10 повернуто

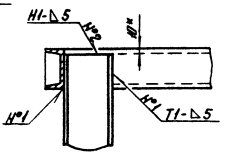

Вид А

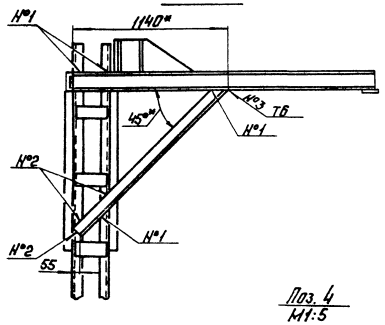

1.* Размеры для справок.

2. $\pm \frac{IT14}{2}$.

3. Сварные швы №1, №2 по ГОСТ 5264-80; №3-по ГОСТ 11534-75.

Поз. 4
М1:5

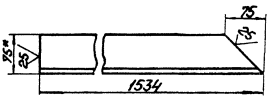

Изм.	Лист	№ докум.	Подп.	Дата	12.02.24.000СБ		
Разраб.		Богданова			Металлоконструкция крепления блоков	Лит.	Масса	Масштаб
Пров.		Зилгалбис					461	1:20
Т.контр.						Лист	Листов 1
Н.контр.		Колмеи				ЛАТГИПРОПРОМ	
Утв.							

Копировал: Формат А2

Инв. № подл. | Подп. и дата | Взам. инв. № | Инв. № дубл. | Подп. и дата

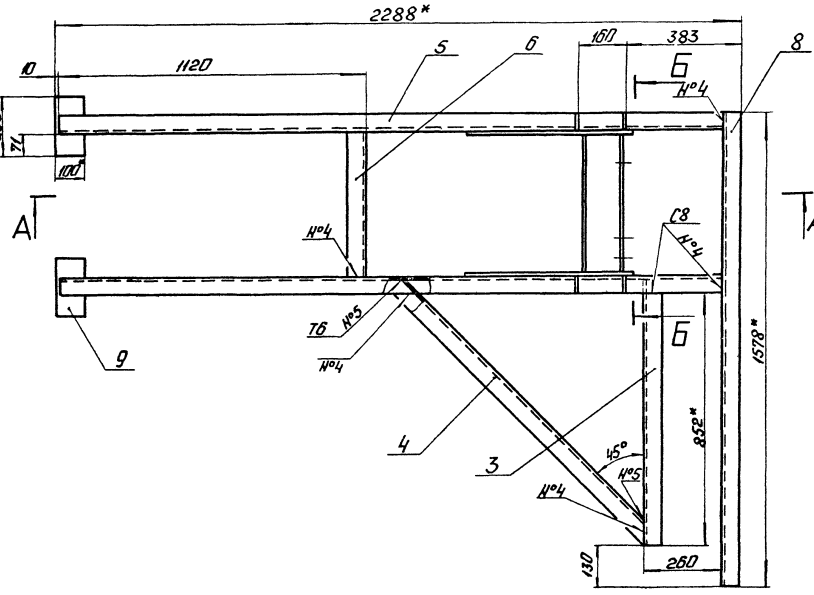

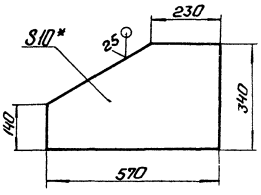

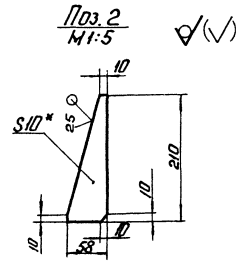

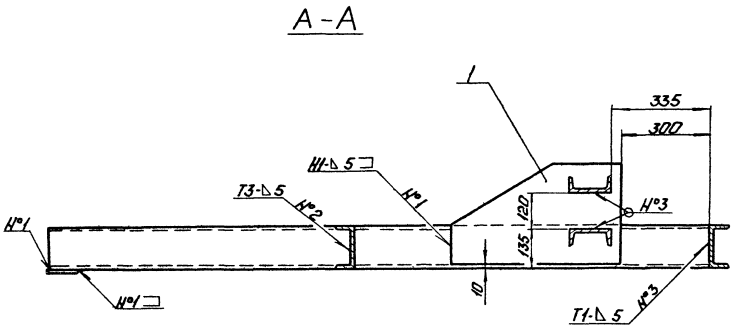

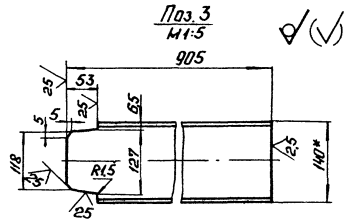

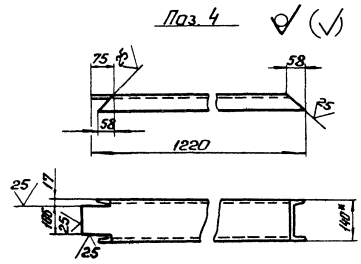

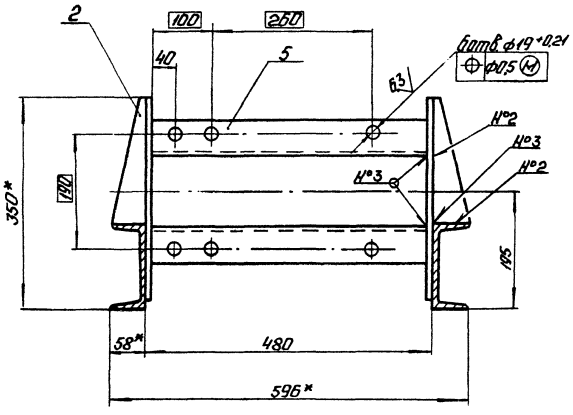

1.* Размеры для справок.

2. $\pm \frac{IT14}{2}$.

3. Обработка поверхностей реза деталей Б4 25/.

4. Сварные швы Н°1÷Н°4 по ГОСТ 5264-80; Н°5 по ГОСТ 11534-75.

Альбом 2.5 часть 2

Типовой проект 903-1-224.86

12.02.24.100СБ

Изм.	Лист	Н° докум.	Подп.	Дата	12.02.24.100СБ			
Разраб.		Богданова			Рама	Лит.	Масса	Масштаб
Пров.		Зилгалвис					147,1	1:10
Т.контр.						Лист	Листов 1	
Н.контр.		Колмеи				ЛАТГИПРОПРОМ		
Утв.								

Копировал: Т.Ч.

Формат А2

Инв. Н° подл. | Подп. и дата | Взам. инв. Н° | Инв. Н° дубл. | Подп. и дата

12.02.24.200 СБ

Альбом 25 часть 2

Типовой проект 903-1-224.86

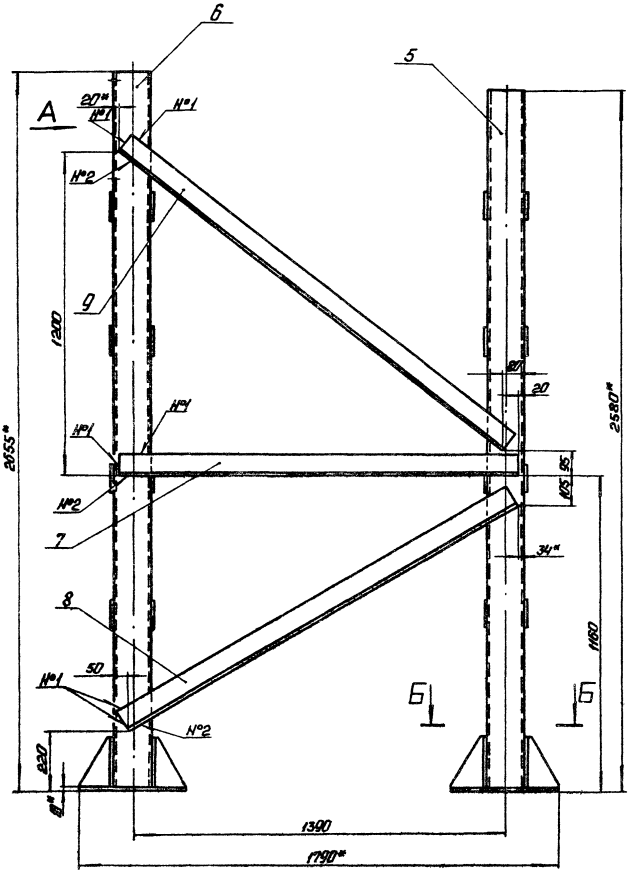

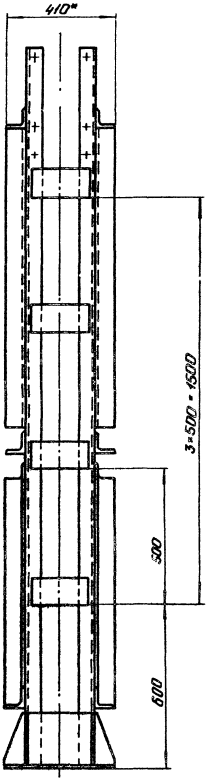

Б-Б
М1:5

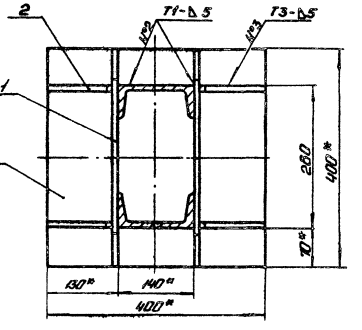

Вид А
М1:5

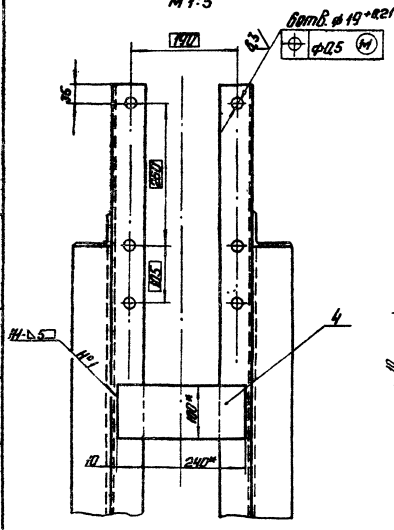

Поз. 1

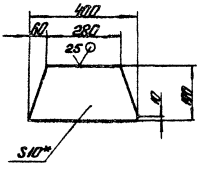

Поз. 2
М1:5

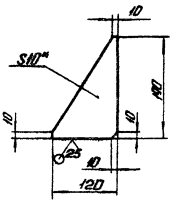

1.* Размеры для справок.

2. ± $\frac{IT14}{2}$.

3. Обработка поверхностей реза деталей Б4 25/.

4. Сварные швы по ГОСТ 5264-80.

				12.02.24.200 СБ			
Изм.	Лист	№ докум.	Подп.	Дата	Опора	Лит.	Масса	Масштаб
Разраб.		Богданова					288	1:10
Пров.		Зилгалвис				Лист	Листов 1	
Т. контр.						ЛАТГИПРОПРОМ		
Н. контр.		Колмец						
Утв.								

Копировал: Формат А2

Альбом 24 часть 2

Типовой проект 903-1-224.86

Формат	Зона	Поз.	Обозначение	Наименование	Кол.	Примечание
Б4		7	12.02.24.107	Балка		
				Швеллер 14-ГОСТ 8240-72 Вст3сп3 ГОСТ 535-79		
				L = 1578 ± 1,55 мм	1	19,41 кг
Б4		8	12.02.24.108	Балка		
				Швеллер 14-ГОСТ 8240-72 Вст3сп3 ГОСТ 535-79		
				L = 2220 ± 22 мм	2	27,31 кг
Б4		9	12.02.24.109	Планка		
				Лист 10 ГОСТ 19903-74 Вст3сп3 ГОСТ 14637-79		
				100 ± 0,435 × 200 ± 0,575 мм	2	1,57 кг

Инв. № подл. | Подп. и дата | Взам. инв. № | Инв. № дубл. | Подп. и дата

Изм.	Лист	№ докум.	Подп.	Дата

12.02.24.100

Лист 2

Копировал: Формат А4

Альбом 25 часть 1

Типовой проект 903-1-224.86

Формат	Зона	Поз.	Обозначение	Наименование	Кол.	Примечание
				Документация		
А2			12.02.24.200 СБ	Сборочный чертеж		
				Детали		
Б4		1	12.02.24.201	Ребро		
				Лист 10 ГОСТ 19903-74 Вст3сп3 ГОСТ 14637-79	4	5,12 кг
Б4		2	12.02.24.202	Ребро		
				Лист 10 ГОСТ 19903-74 Вст3сп3 ГОСТ 14637-79	8	1,01 кг
Б4		3	12.02.24.203	Плита		
				Лист 10 ГОСТ 19903-74 Вст3сп3 ГОСТ 14637-79		
				400 ± 0,7 × 400 ± 0,7 мм	2	12,56 кг
Б4		4	12.02.24.204	Связь		
				Лист 10 ГОСТ 19903-74 Вст3сп3 ГОСТ 14637-79		
				100 ± 0,435 × 240 ± 0,575 мм	8	1,89 кг
Б4		5	12.02.24.205	Стойка		
				Швеллер 14-ГОСТ 8240-72 Вст3сп3 ГОСТ 535-79		
				L = 2580 ± 2,7 мм	2	31,74 кг

Инв. № подл. | Подп. и дата | Взам. инв. № | Инв. № дубл. | Подп. и дата

Изм.	Лист	№ докум.	Подп.	Дата
Разраб.		Богданова		
Пров.		Зингалевич		
Н. контр.		Кольцец		
Утв.				

12.02.24.200

Опора

Лит. | Лист 1 | Листов 2

ЛАТГИПРОПРОМ

Копировал: Формат А4

Альбом 25 часть 2

Типовой проект 903-1-224.86

Формат	Зона	Поз.	Обозначение	Наименование	Кол.	Примечание
				Документация		
А3			21.13.00.000 СБ	Сборочный чертеж		
				Сборочные единицы		
А4		1	21.13.01.000	Бачок-расширитель	1	
А4		2	21.13.02.000	Рама	1	
				Стандартные изделия		
		3		Болт М10 × 30.46 ГОСТ 7798-70	4	
		4		Гайка М10.5 ГОСТ 5915-70	4	
		5		Шайба 10 ГОСТ 10906-78	4	

Инв. № подл. | Подп. и дата | Взам. инв. № | Инв. № дубл. | Подп. и дата

Изм.	Лист	№ докум.	Подп.	Дата
Разраб.		Никитченко		
Пров.		Зингалевич		
Н. контр.		Кольцец		
Утв.				

21.13.00.000

Бачок-расширитель

Лит. | Лист 1 | Листов 1

ЛАТГИПРОПРОМ

Копировал: Формат А4

Альбом 25 часть 2

Типовой проект 903-1-224.86

Формат	Зона	Поз.	Обозначение	Наименование	Кол.	Примечание
Б4		6	12.02.24.206	Стойка		
				Швеллер 14-ГОСТ 8240-72 Вст3сп3 ГОСТ 535-79		
				L = 2655 ± 2,7 мм	2	32,66 кг
Б4		7	12.02.24.207	Связь		
				Уголок 75 × 75 × 8-Б-ГОСТ 8509-72 Вст3сп3 ГОСТ 535-79		
				L = 1490 ± 1,55 мм	2	13,44 кг
Б4		8	12.08.24.208	Связь		
				Уголок 75 × 75 × 8-Б-ГОСТ 8509-72 Вст3сп3 ГОСТ 535-79		
				L = 1670 ± 1,85 мм	2	15,07 кг
Б4		9	12.08.24.209	Связь		
				Уголок 75 × 75 × 8-Б-ГОСТ 8509-72 Вст3сп3 ГОСТ 535-79		
				L = 1807 ± 1,85 мм	2	16,3 кг

Инв. № подл. | Подп. и дата | Взам. инв. № | Инв. № дубл. | Подп. и дата

Изм.	Лист	№ докум.	Подп.	Дата

12.02.24.200

Лист 2

Копировал: Формат А4

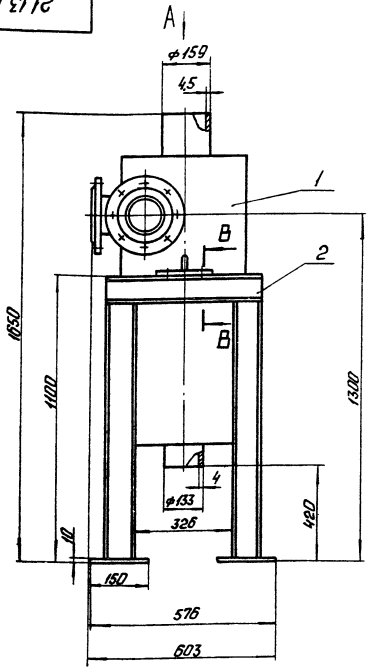

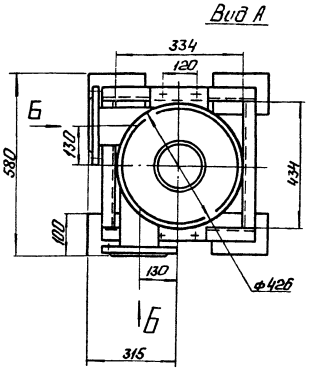

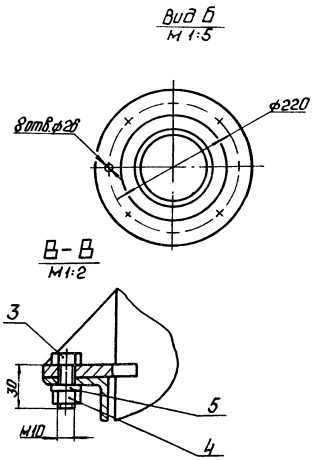

Размеры для справок.

Альбом 25 часть 2 Типовой проект 903-1-224.86

Изм.	Лист	№ докум.	Подп.	Дата
Разраб.		Никитченко		
Пров.		Зинганкис		
Н. контр.		Колмец		
Утв.				

21.13.00.000 СБ

Бачок-расширитель

Лит.	Масса	Масштаб
	250	1:10

Лист | Листов 1

ЛАТГИПРОПРОМ

Копировал: Формат А3

Альбом 25 часть 2 Типовой проект 903-1-224.86

Формат	Зона	Поз.	Обозначение	Наименование	Кол.	Примечание
				Документация		
А3			21.13.01.000 СБ	Сборочный чертеж		
				Сборочные единицы		
А4		1	21.13.01.100	Лапа	2	
				Детали		
А4		2	21.13.01.001	Корпус	1	
А4		3	21.13.01.002	Патрубок	2	
А4		4	21.13.01.003	Днище	1	
		5	-01	Днище	1	
Б4		6	21.13.01.004	Патрубок		
				Труба 133×4 ГОСТ 8732-78 Ст3сп ГОСТ 8731-74		
				L = 115 ± 0,5 мм	1	1,47 кг
Б4		7	21.13.01.005	Патрубок		
				Труба 159×4,5 ГОСТ 8732-78 Ст3сп ГОСТ 8731-74	1	3,24 кг
				Стандартные изделия		
		8		Фланец 1-125-25 Ст3 ГОСТ 12820-80	2	

Изм.	Лист	№ докум.	Подп.	Дата
Разраб.		Никитченко		
Пров.		Зинганкис		
Н. контр.		Колмец		
Утв.				

21.13.01.000

Бачок-расширитель

Лит.	Лист	Листов
		1

ЛАТГИПРОПРОМ

Копировал: Формат А4

Альбом 25 часть 2 Типовой проект 903-1-224.86

Формат	Зона	Поз.	Обозначение	Наименование	Кол.	Примечание
				Документация		
А4			21.13.01.100 СБ	Сборочный чертеж		
				Детали		
А4		1	21.13.01.101	Пластина	1	
Б4		2	21.13.01.102	Ребро		
				Лист 10 ГОСТ 19903-74 / Ст3сп3 ГОСТ 14637-79	1	0,1 кг

Изм.	Лист	№ докум.	Подп.	Дата
Разраб.		Никитченко		
Пров.		Зинганкис		
Н. контр.		Колмец		
Утв.				

21.13.01.100

Лапа

Лит.	Лист	Листов
		1

ЛАТГИПРОПРОМ

Копировал: Формат А4

21.13.01.000 СБ

Типовой проект 903-1-224.86 Альбом 25 часть 2

Инв.№ подл. | Подп. и дата | Взам. инв.№ | Инв.№ дубл. | Подп. и дата

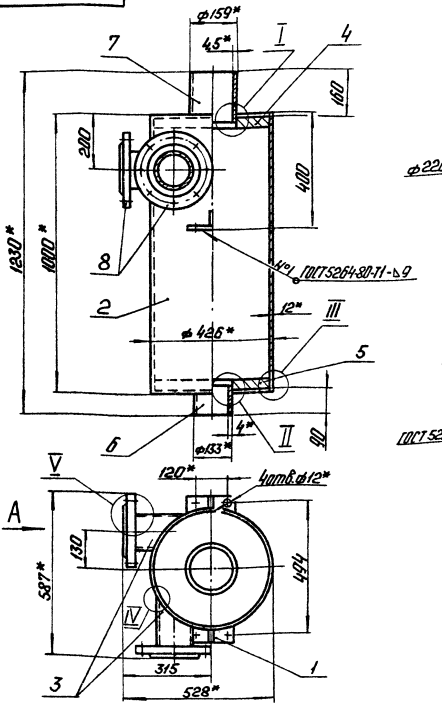

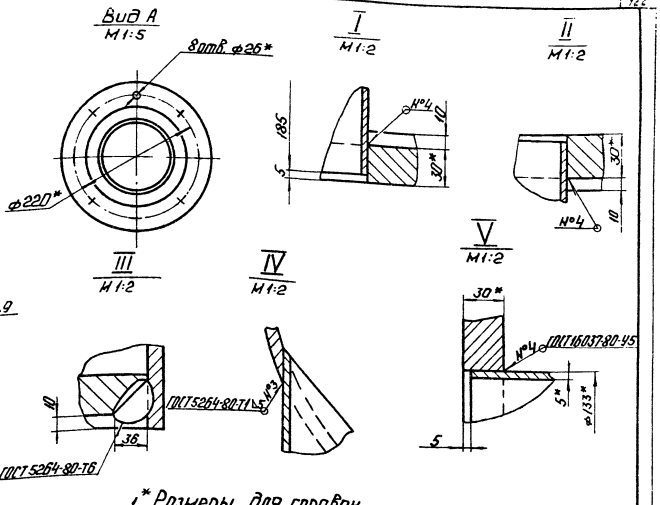

1*. Размеры для справок.
2. Неуказанные предельные отклонения размеров ±IT14/2.
3. Обработка поверхностей реза деталей Б4 ГОСТ 14771-76.

Изм.	Лист	№ докум.	Подп.	Дата	21.13.01.000 СБ				
Разраб.		Никитченко			Бачок-расширитель	Лит.	Масса	Масштаб	
Пров.		Зинталюс					194	1:10	
Н.контр.		Кольчец				Лист	Листов 1		
Утв.						ЛАТГИПРОПРОМ			

Копировал: Ф 4

Формат А3

21.13.01.001

Типовой проект 903-1-224.86 Альбом 25 часть 2

Инв.№ подл. | Подп. и дата | Взам. инв.№ | Инв.№ дубл. | Подп. и дата

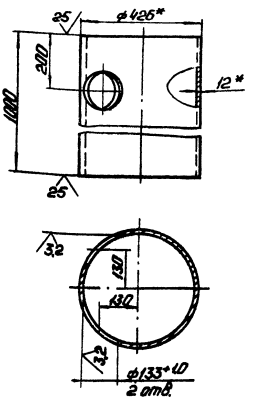

1*. Размеры для справок.
2. Неуказанные предельные отклонения размеров ±IT14/2.

Изм.	Лист	№ докум.	Подп.	Дата	21.13.01.001				
Разраб.		Никитченко			Корпус	Лит.	Масса	Масштаб	
Пров.		Зинталюс					120	1:10	
Н.контр.		Кольчец				Лист	Листов 1		
Утв.					Труба 426×12 ГОСТ 8732-78 Вст3сп ГОСТ 8731-74	ЛАТГИПРОПРОМ			

Копировал: Ф 4

Формат А4

21.13.01.002

Типовой проект 903-1-224.86 Альбом 25 часть 2

Инв.№ подл. | Подп. и дата | Взам. инв.№ | Инв.№ дубл. | Подп. и дата

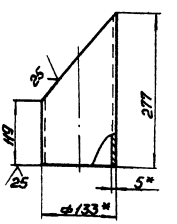

1*. Размеры для справок.
2. Неуказанные предельные отклонения размеров ±IT14/2.

Изм.	Лист	№ докум.	Подп.	Дата	21.13.01.002				
Разраб.		Никитченко			Патрубок	Лит.	Масса	Масштаб	
Пров.		Зинталюс					3,16	1:5	
Н.контр.		Кольчец				Лист	Листов 1		
Утв.					Труба 133×5 ГОСТ 8732-78 Вст3сп ГОСТ 8731-74	ЛАТГИПРОПРОМ			

Копировал: Ф 4

Формат А4

Альбом 2.5 часть 2

Типовой проект 903-1-224.86

21.13.01.003

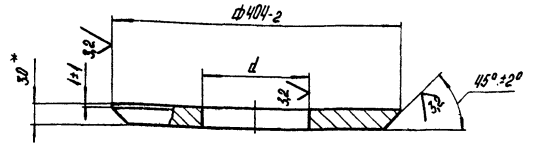

Обозначение	d, мм	Масса, кг
21.13.01.003	150 +1,0	21,2
-01	134 +1,0	22,6

* Размер для справок.

Изм.	Лист	№ докум.	Подпись	Дата
Разраб.		Никитченко		
Пров.		Зилгалвис		
Н. контр.		Колпец		
Утв.				

21.13.01.003

Днище

Лит	Масса	Масштаб
	см табл	-
Лист	Листов 1	

Лист 30 ГОСТ 19903-74 / Вст3сп3 ГОСТ 14637-79

ЛАТГИПРОПРОМ

Копировал А4 Формат А4

Альбом 2.5 часть 2

Типовой проект 903-1-224.86

21.13.01.100 СБ

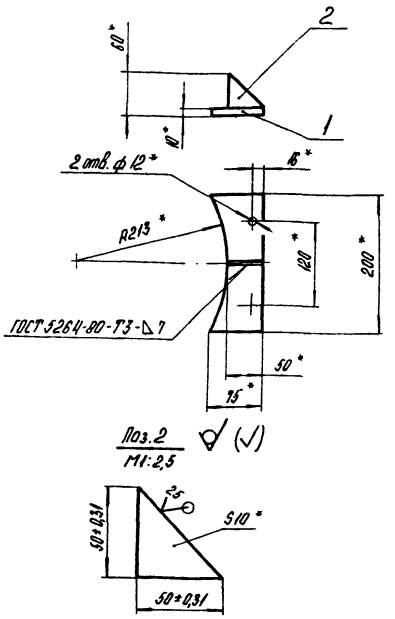

1.* Размеры для справок.

Изм.	Лист	№ докум.	Подпись	Дата
Разраб.		Никитченко		
Пров.		Зилгалвис		
Н. контр.		Колпец		
Утв.				

21.13.01.100 СБ

Лапа

Лит	Масса	Масштаб
	1,2	1:5
Лист	Листов 1	

ЛАТГИПРОПРОМ

Копировал А4 Формат А4

Альбом 2.5 часть 2

Типовой проект 903-1-224.86

21.13.01.101

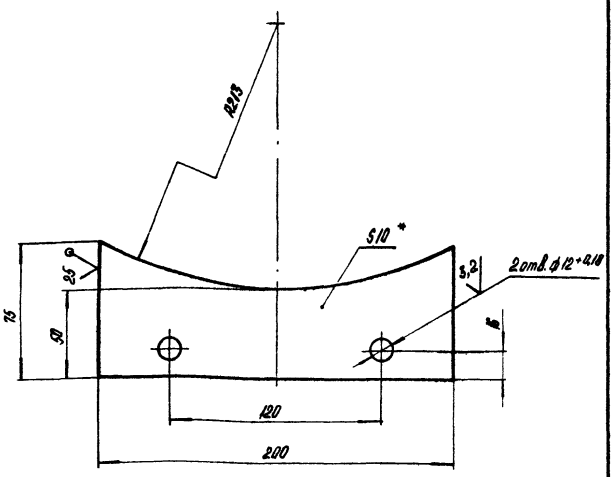

1.* Размер для справок.
2. Неуказанные предельные отклонения размеров $\pm \frac{IT14}{2}$.

Изм.	Лист	№ докум.	Подпись	Дата
Разраб.		Никитченко		
Пров.		Зилгалвис		
Н. контр.		Колпец		
Утв.				

21.13.01.101

Пластина

Лит	Масса	Масштаб
	1,1	1:2
Лист	Листов 1	

Лист 10 ГОСТ 19903-74 / Вст3сп3 ГОСТ 14637-79

ЛАТГИПРОПРОМ

Копировал А4 Формат А4

Альбом 2.5 часть 2

Типовой проект 903-1-224.86

Формат	Зона	Поз.	Обозначение	Наименование	Кол.	Примечание
				Документация		
А4			21.13.02.000 СБ	Сборочный чертеж		
				Детали		
А4		1	21.13.02.001	Балка	2	
Б4		2	21.13.02.002	Балка		
				Швеллер 10-ГОСТ 8240-72 / Вст3сп3 ГОСТ 535-79		
				L=434±0,775 мм	2	3,7 кг
Б4		3	21.13.02.003	Стойка		
				Швеллер 10-ГОСТ 8240-72 / Вст3сп3 ГОСТ 535-79		
				L=890±1,15 мм	4	8,5 кг
Б4		4	21.13.02.004	Плита		
				Лист 10 ГОСТ 19903-74 / Вст3сп3 ГОСТ 14637-79		
				150±0,5×100±0,435 мм	4	1,2 кг

Изм.	Лист	№ докум.	Подпись	Дата
Разраб.		Никитченко		
Пров.		Зилгалвис		
Н. контр.		Колпец		
Утв.				

21.13.02.000

Рама

Лит.	Лист	Листов
		1

ЛАТГИПРОПРОМ

Копировал А4 Формат А4

Альбом 2.5 часть 2

Типовой проект 903-1-224.86

21.13.02.000 СБ

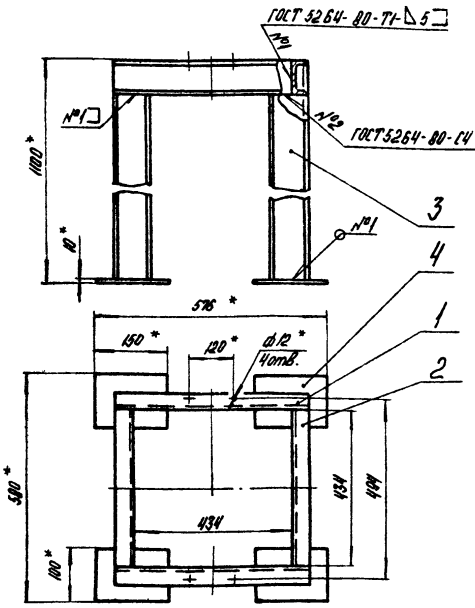

1. * Размеры для справок.
2. Неуказанные предельные отклонения размеров $\pm \frac{IT14}{2}$.
3. Обработка поверхностей реза деталей Б$\frac{25}{}$.

Изм.	Лист	№ докум.	Подпись	Дата
Разраб.		Никитченко		
Пров.		Зилгалвис		
Н. контр.		Колтец		
Утв.				

21.13.02.000 СБ

Рама

Лит	Масса	Масштаб
	55	1:10
Лист	Листов 1	

ЛАТГИПРОПРОМ

Копировал

Формат А4

Альбом 2.5 часть 2

Типовой проект 903-1-224.86

21.13.02.001

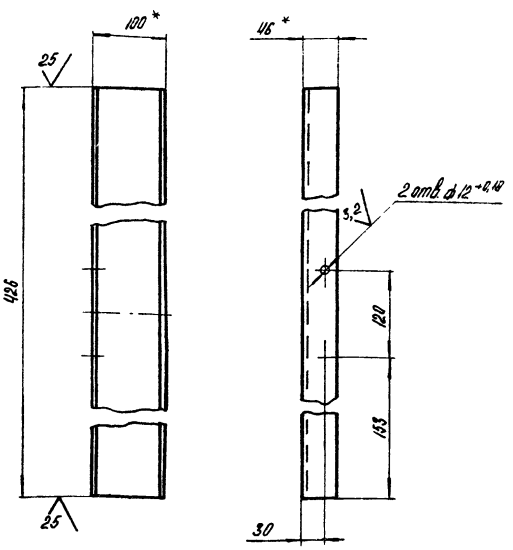

1. * Размеры для справок.
2. Неуказанные предельные отклонения размеров $\pm \frac{IT14}{2}$.

Изм.	Лист	№ докум.	Подпись	Дата
Разраб.		Никитченко		
Пров.		Зилгалвис		
Н. контр.		Колтец		
Утв.				

21.13.02.001

Балка

Лит	Масса	Масштаб
	4,5	1:5
Лист	Листов 1	

Швеллер 10-ГОСТ 8240-72 / Вст3сп3 ГОСТ 535-79

ЛАТГИПРОПРОМ

Копировал

Формат А4

Альбом 2.5 часть 2

Типовой проект 903-1-224.86

Формат	Зона	Поз.	Обозначение	Наименование	Кол.	Примечание
				Документация		
А3			12.02.12.000 СБ	Сборочный чертеж		
				Детали		
А3		1	12.02.12.001	Переход	1	
А4		2	12.02.12.002	Фланец	1	

Изм.	Лист	№ докум.	Подпись	Дата
Разраб.		Богданова		
Пров.		Зилгалвис		
Н. контр.		Колтец		
Утв.				

12.02.12.000

Переход

Лит	Лист	Листов
		1

ЛАТГИПРОПРОМ

Копировал

Формат А4

Альбом 2.5 часть 2

Типовой проект 903-1-224.86

12.02.12.002

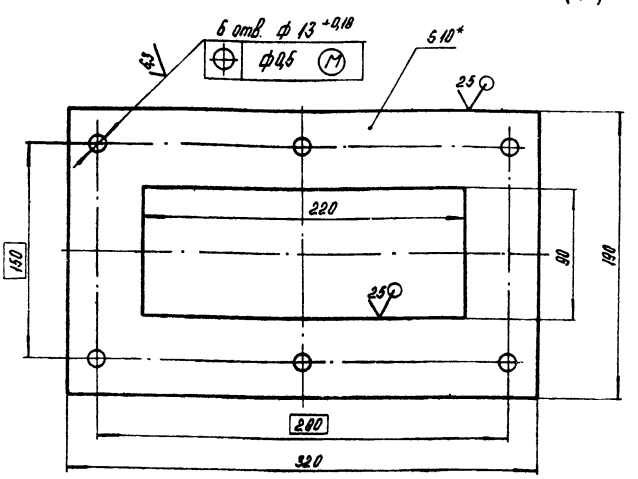

1. * Размер для справок.
2. $\pm \frac{IT14}{2}$.

Изм.	Лист	№ докум.	Подпись	Дата
Разраб.		Богданова		
Пров.		Зилгалвис		
Т. контр.				
Н. контр.		Колтец		
Утв.				

12.02.12.002

Фланец

Лит	Масса	Масштаб
	3,16	1:25
Лист	Листов 1	

Лист 10 ГОСТ 19903-74 / Вст3сп3 ГОСТ 14637-79

ЛАТГИПРОПРОМ

Копировал

Формат А4

Альбом 1.25 часть 2

Типовой проект 903-1-224.86

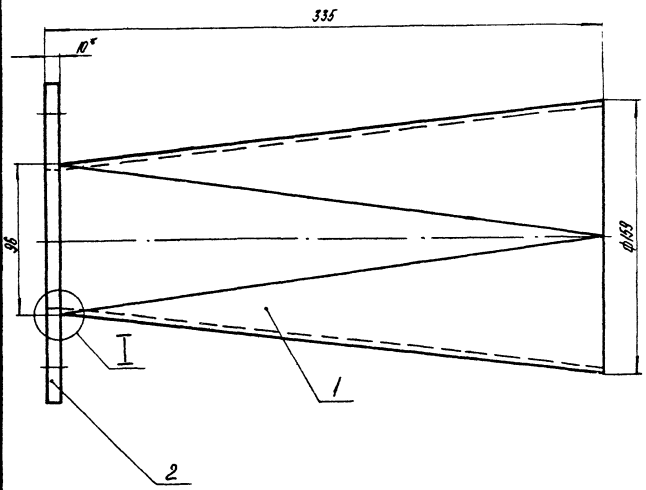

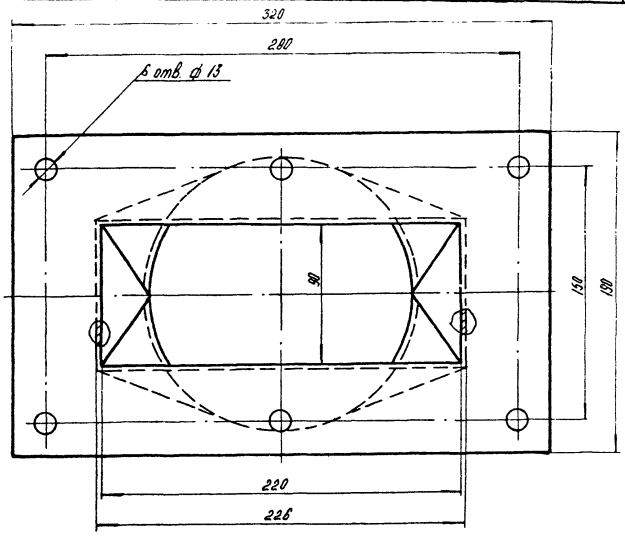

Размеры для справок.

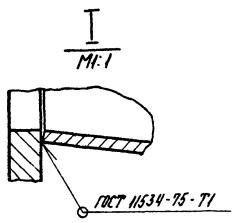

					12.02.12.000 СБ	
Изм.	Лист	№ докум.	Подпись	Дата		
Разраб.		Богданова			Переход	Лит. / Масса 7,6 / Масштаб 1:2
Пров.		Зилгалвис				Лист / Листов 1
Т. контр.						ЛАТГИПРОПРОМ
Н. контр.		Калнец				
Утв.						

Копировал А4 — Формат А3

Альбом 1.25 часть 2

Типовой проект 903-1-224.86

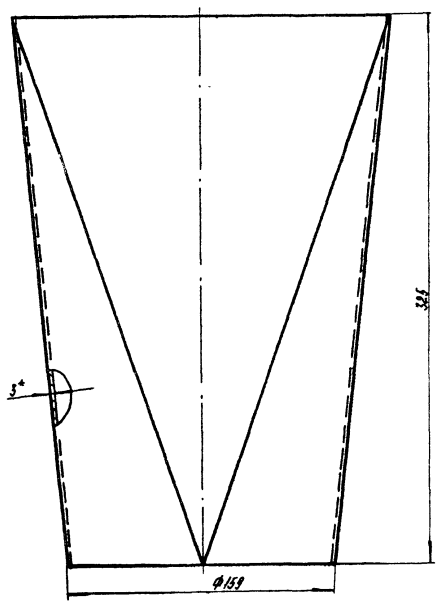

Развертка
М1:5

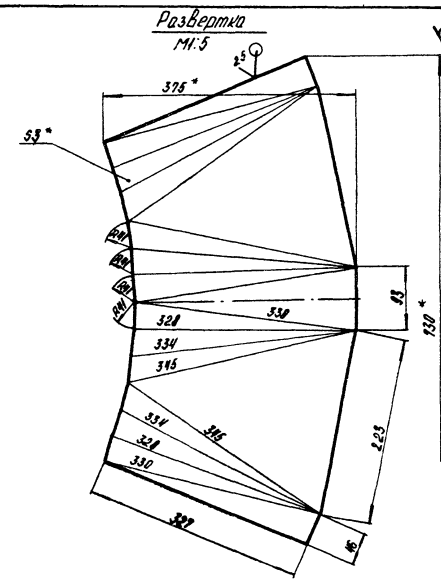

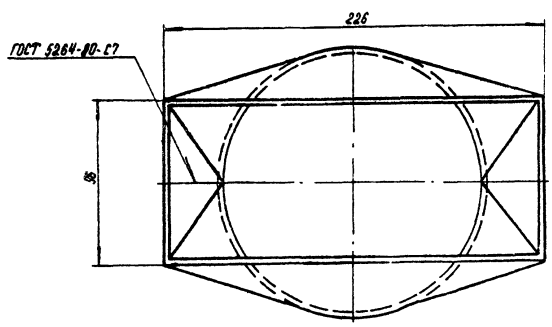

1.* Размеры для справок.

2. $\pm \frac{IT14}{2}$.

					12.02.12.001	
Изм.	Лист	№ докум.	Подпись	Дата		
Разраб.		Богданова			Переход	Лит. / Масса 4,4 / Масштаб 1:2
Пров.		Зилгалвис				Лист / Листов 1
Т. контр.					Лист 3 ГОСТ 19903-74 / ВСт3сп3 ГОСТ 16523-70	ЛАТГИПРОПРОМ
Н. контр.		Калнец				
Утв.						

Копировал А4 — Формат А3

ЦЕНТРАЛЬНЫЙ ИНСТИТУТ
ТИПОВОГО ПРОЕКТИРОВАНИЯ ГОССТРОЯ СССР
МИНСКИЙ ФИЛИАЛ
220600, г.Минск, ул.К.Маркса, 32
Сдано в печать 02.07.198 7г.
Заказ № 156 Тираж 450экз.
Инв.№ 21534/12

gost.e-ecolog.ru