ТИПОВОЙ ПРОЕКТ
903-1-224.86

КОТЕЛЬНАЯ С ТРЕМЯ КОТЛАМИ КВ-ТС[В]-10 И ТРЕМЯ КОТЛАМИ КЕ-10-14С. ОТКРЫТАЯ СИСТЕМА ТЕПЛОСНАБЖЕНИЯ.

ТОПЛИВО-КАМЕННЫЕ И БУРЫЕ УГЛИ.

АЛЬБОМ 24

ЧАСТЬ 1 *стр. 1÷68*

МЕТАЛЛОКОНСТРУКЦИИ ГАЗОВОЗДУХОПРОВОДОВ ДЛЯ БЛОК-СЕКЦИИ КОТЛОАГРЕГАТА КВ-ТС-10. /ВАРИАНТ БЕЗ ВОЗДУХОПОДОГРЕВАТЕЛЯ/

21534-09
5-32

gost.e-ecolog.ru

ТИПОВОЙ ПРОЕКТ 903-1-224.86

КОТЕЛЬНАЯ С ТРЕМЯ КОТЛАМИ КВ-ТС[В]-10 И ТРЕМЯ КОТЛАМИ КЕ-10-14С. ОТКРЫТАЯ СИСТЕМА ТЕПЛОСНАБЖЕНИЯ. ТОПЛИВО-КАМЕННЫЕ И БУРЫЕ УГЛИ.

АЛЬБОМ 2.4 часть 1 стр. 1÷68

СОСТАВ ПРОЕКТА

АЛЬБОМ	0		Пояснительная записка.
АЛЬБОМ	1.1		Котельная. Теплотехническая часть. Топливоподача.
АЛЬБОМ	1.2	часть 1	Котельная. Теплотехническая часть.
АЛЬБОМ	1.2	часть 2	Котельная блоки теплотехнического оборудования.
АЛЬБОМ	1.3		Эскизные чертежи общих видов конструкций тепловой изоляции.
АЛЬБОМ	2.1		Строительно-технологическая блок-секция котлоагрегата КВ-ТС-10. Теплотехническая часть (вариант без воздухоподогревателя).
АЛЬБОМ	2.2		Строительно-технологическая блок-секция котлоагрегата КВ-ТСВ-10. Теплотехническая часть (вариант с воздухоподогревателем).
АЛЬБОМ	2.3		Строительно-технологическая блок-секция котлоагрегата КВ-ТС(В)-10. Конструкции железобетонные. Автоматизация.
АЛЬБОМ	2.4	части 1,2	Металлоконструкции газовоздухопроводов для блок-секции котлоагрегата КВ-ТС-10 (вариант без воздухоподогревателя).
АЛЬБОМ	2.5	части 1,2	Металлоконструкции газовоздухопроводов для блок-секции котлоагрегата КВ-ТСВ-10 (вариант с воздухоподогревателем).
АЛЬБОМ	2.6		Строительно-технологическая блок-секция котлоагрегата КЕ-10-14С. Теплотехническая часть (вариант без воздухоподогревателя).
АЛЬБОМ	2.7		Строительно-технологическая блок-секция котлоагрегата КЕ-10-14С. Теплотехническая часть (вариант с воздухоподогревателем).
АЛЬБОМ	2.8		Строительно-технологическая блок-секция котлоагрегата КЕ-10-14С. Конструкции железобетонные. Автоматизация.
АЛЬБОМ	2.9	части 1,2	Металлоконструкции газовоздухопроводов для блок-секции котлоагрегата КЕ-10-14С (вариант без воздухоподогревателя).
АЛЬБОМ	2.10	части 1,2	Металлоконструкции газовоздухопроводов для блок-секции котлоагрегата КЕ-10-14С (вариант с воздухоподогревателем).
АЛЬБОМ	3.1		Водоподготовительная установка. Теплотехническая часть. Узел сбора конденсата.
АЛЬБОМ	4.1	часть 1	Водоподготовительная установка. Автоматизация. Теплотехническая часть.
АЛЬБОМ	4.1	часть 2	Водоподготовительная установка. Блоки теплотехнического оборудования.
АЛЬБОМ	5.1		Котельная. Архитектурно-строительная часть.
АЛЬБОМ	5.2		Котельная. Архитектурно-строительная часть. Конструкции нулевого цикла.
АЛЬБОМ	5.3		Котельная. Архитектурно-строительная часть (вариант закрытой установки дымососов).
АЛЬБОМ	5.4		Котельная. Строительные изделия.
АЛЬБОМ	5.5		Водоподготовительная установка. Архитектурно-строительная часть.
АЛЬБОМ	5.6		Водоподготовительная установка. Строительные изделия.
АЛЬБОМ	5.7		Топливоподача. Приемное устройство. Галерея №2. Архитектурно--строительная часть.
АЛЬБОМ	5.8		Топливоподача. Дробильное отделение. Галерея №1. Архитектурно-строительная часть.
АЛЬБОМ	5.9		Топливоподача. Приемное устройство. Галерея №2. Строительные изделия.
АЛЬБОМ	5.10		Топливоподача. Дробильное отделение. Галерея №1. Строительные изделия.
АЛЬБОМ	6.1		Генеральный план Инженерные сети Конструкции архитектурно-строительной части. Электротехническая часть, связь и сигнализация. Водопровод и канализация. Тепловые сети.
АЛЬБОМ	7.1		Котельная. Электротехническая часть, связь и сигнализация. Чертежи монтажной зоны.
АЛЬБОМ	7.2		Котельная. Электротехническая часть. Механизмы, управляемые с НКУ и щитов КИПиА. Схемы принципиальные.
АЛЬБОМ	7.3		Котельная. Электротехническая часть. Задание заводу-изготовителю на низковольтные комплектные устройства.

АЛЬБОМ	7.4		Водоподготовительная установка. Электротехническая часть, связь и сигнализация.
АЛЬБОМ	7.5		Водоподготовительная установка. Электротехническая часть. Задание заводу-изготовителю на низковольтные комплектные устройства
АЛЬБОМ	7.6		Топливоподача. Электротехническая часть, связь и сигнализация. Чертежи монтажной зоны. Автоматизация.
АЛЬБОМ	7.7		Топливоподача. Электротехническая часть. Механизмы, управляемые с НКУ. Схемы принципиальные.
АЛЬБОМ	7.8		Топливоподача. Электротехническая часть. Задание заводу- изготовителю на низковольтные комплектные устройства.
АЛЬБОМ	8.1		Котельная. Автоматизация.
АЛЬБОМ	8.2		Котлоагрегат КВ-ТС(Б)-10. Задание заводу-изготовителю на щит автоматики и КИП.
АЛЬБОМ	8.3		Котлоагрегат КЕ-10-14С. Задание заводу- изготовителю на щит автоматики и КИП.
АЛЬБОМ	8.4		Котельная. Вспомогательное оборудование. Задание заводу- изготовителю на щиты автоматики и КИП.
АЛЬБОМ	8.5		Водоподготовительная установка. Задание заводу-изготовителю на щиты автоматики и КИП.
АЛЬБОМ	8.6		Котельная. Топливоподача. Водоподготовительная установка. Пожаротушение и пожарная сигнализация.
АЛЬБОМ	9.1		Котельная. Отопление и вентиляция.
АЛЬБОМ	9.2		Водоподготовительная установка. Отопление и вентиляция.
АЛЬБОМ	9.3		Котельная. Водопровод и канализация. Тепловые сети.
АЛЬБОМ	9.4		Водоподготовительная установка. Водопровод и канализация. Тепловые сети.
АЛЬБОМ	9.5		Топливоподача. Санитарно-технические устройства.
АЛЬБОМ	10.1		Металлоконструкции топливоподачи. Конвейер ленточный №1.
АЛЬБОМ	10.2		Металлоконструкции топливоподачи. Питатели.
АЛЬБОМ	10.3		Металлоконструкции топливоподачи. Конвейер ленточный № 2.
АЛЬБОМ	10.4		Металлоконструкции топливоподачи. Дробильное устройство
АЛЬБОМ	10.5		Металлоконструкции топливоподачи. Конвейер ленточный №3.
АЛЬБОМ	10.6		Металлоконструкции топливоподачи. Конвейеры ленточные №4,5.
АЛЬБОМ	10.7		Металлоконструкции топливоподачи. Конвейер ленточный реверсивный №6.
АЛЬБОМ	10.8		Металлоконструкции Вспомогательного оборудования и устройств.
АЛЬБОМ	11.1		Котельная. Инженерные сети. Электротехническая часть, связь и сигнализация. Прилагаемые материалы.
АЛЬБОМ	11.2		Водоподготовительная установка. Электротехническая часть, связь и сигнализация. Прилагаемые материалы.
АЛЬБОМ	11.3		Топливоподача. Электротехническая часть, связь и сигнализация. Прилагаемые материалы.
АЛЬБОМ	12.1	КН.1÷7	Сметы. Котельная.
АЛЬБОМ	12.2	КН.1,2	Сметы. Водоподготовительная установка.
АЛЬБОМ	12.3	КН.1,2	Сметы. Топливоподача.
АЛЬБОМ	12.4		Сметы. Генеральный план. Инженерные сети.
АЛЬБОМ	13.1		Спецификации оборудования. Котельная. Отопление и вентиляция, водопровод и канализация, тепловые сети.
АЛЬБОМ	13.2		Спецификации оборудования. Котельная. Электротехническая часть, связь и сигнализация, водопровод и канализация, автоматическое пожаротушение.
АЛЬБОМ	13.3		Спецификации оборудования. Водоподготовительная установка.
АЛЬБОМ	13.4		Спецификации оборудования. Топливоподача.
АЛЬБОМ	13.5		Спецификации оборудования. Инженерные сети.
АЛЬБОМ	13.6		Спецификации оборудования. Блок-секция котлоагрегата КВ-ТС(Б)-10. Тепломеханическая часть.
АЛЬБОМ	13.7		Спецификации оборудования. Блок-секция котлоагрегата КВ-ТС(Б)-10. Автоматизация.
АЛЬБОМ	13.8		Спецификации оборудования. Блок-секция котлоагрегата КЕ-10-14С. Тепломеханическая часть.
АЛЬБОМ	13.9		Спецификации оборудования. Блок-секция котлоагрегата КЕ-10-14С. Автоматизация.
АЛЬБОМ	13.10		Спецификации оборудования. Котельная. Вспомогательное оборудование водогрейный части. Тепломеханическая часть, автоматизация.
АЛЬБОМ	13.11		Спецификации оборудования. Котельная. Вспомогательное оборудование паровой части. Теплотехническая часть, автоматизация.

АЛЬБОМ 14.1	Ведомости потребности в материалах. Котельная. Отопление и вентиляция, водопровод и канализация, тепловые сети.
АЛЬБОМ 14.2	Ведомости потребности в материалах. Котельная. Архитектурно-строительная часть, электротехническая часть, связь и сигнализация, водопровод и канализация, автоматическое пожаротушение.
АЛЬБОМ 14.3	Ведомости потребности в материалах. Водоподготовительная установка.
АЛЬБОМ 14.4	Ведомости потребности в материалах. Топливоподача.
АЛЬБОМ 14.5	Ведомости потребности в материалах. Генеральный план. Инженерные сети.
АЛЬБОМ 14.6	Ведомости потребности в материалах. Блок-секция котлоагрегата КВ-ТС(В)-10. Архитектурно-строительная часть, тепломеханическая часть, автоматизация.
АЛЬБОМ 14.7	Ведомости потребности в материалах. Блок-секция котлоагрегата КЕ-10-14С. Архитектурно-строительная часть, тепломеханическая часть, автоматизация.
АЛЬБОМ 14.8	Ведомости потребности в материалах. Котельная. Вспомогательное оборудование водогрейной части. Тепломеханическая часть, автоматизация.
АЛЬБОМ 14.9	Ведомости потребности в материалах. Котельная. Вспомогательное оборудование паровой части. Тепломеханическая часть, автоматизация.
АЛЬБОМ 14.10	Ведомости потребности в материалах. Котельная (вариант закрытой установки тяго-дутьевых машин). Архитектурно-строительная часть.

ПРИМЕНЕННЫЕ ТИПОВЫЕ МАТЕРИАЛЫ

Типовой проект 907-2-216	Труба дымовая кирпичная H=60м, Dо=3,0м с наземным примыканием газоходов. Для строительства I–IV климатических районах, кроме подрайонов IA и IБ. (распространяет ВНИПИ Теплопроект, г. Москва).
Типовое проектное решение 907-02-222 Альбом 1.3	Световые ограждения высотных дымовых труб (высоты дымовых труб: 30, 45, 60, 75, 90, 120, 150, 180, 240, 270 и 300 м). (распространяет ВНИПИ Теплопроект, г. москва).
Типовой проект 409-29-59 Альбом I	Механизированный приемный пункт на один проходной путь для выгрузки заполнителей бетона из полувагонов. (распространяет Киевский филиал ЦИТП, г. Киев)
Типовой проект 902-2-410.86	Очистные сооружения загрязненных дождевых сточных вод производительностью 10 л/с для установок мазутоснабжения котельных. (распространяет ЦИТП, г. Москва).
Типовые конструкции Серия 5.903-3, вып. 0.1-5, 2	Вакуумные деаэраторы и водоструйные эжекторы. (распространяет ЦИТП, г. Москва).
Типовые конструкции Серия 4.903-11 вып. 1,5	Котельные установки. Вспомогательное оборудование и блоки. (распространяет Тбилисский филиал ЦИТП).
Типовые конструкции Серия 4.903-10 вып. 8	Изделия и детали трубопроводов для тепловых сетей. Грязевики. (распространяет Тбилисский филиал ЦИТП).

Разработан проектным институтом „ЛАТГИПРОПРОМ"

Утвержден Госстроем СССР
Протокол № А4-29 от 20 мая 1986 г.

Главный инженер института /В. Овчаров/
Главный инженер проекта /Я. Нидбальский/

Содержание альбома

Обозначение	Наименование	№ страницы
	Воздуховоды котла КВ-ТС-10	
64.88.01.100СБ	Воздухозаборник	6
64.88.01.000	Воздухопровод всасывающий	7
64.88.01.100	Воздухозаборник	7
64.88.01.111	Боковина	7
64.88.01.112	Стенка	7
64.88.01.000СБ	Воздухопровод всасывающий	8
64.88.01.110	Короб	9
64.88.01.113	Стенка	9
64.88.01.110СБ	Короб	9
64.88.01.120	Фланец	10
64.88.01.120СБ	Фланец	10
64.88.01.200	Короб	10
64.88.01.200СБ	Короб	10
64.88.01.300	Короб с заслонкой	11
64.88.01.301	Вал	11
64.88.01.300СБ	Короб с заслонкой	11
64.88.01.302	Шайба	12
64.88.01.310	Короб	12
64.88.01.310СБ	Короб	12
64.88.01.311	Боковина	13
64.88.01.312	Стенка	13
64.88.01.313	Бобышка	13
64.88.01.314	Усилитель	13
64.88.01.320	Заслонка	14
64.88.01.320СБ	Заслонка	14
64.88.01.321	Втулка	14
64.88.01.322	Ребро	14
64.88.01.400	Короб	15
64.88.01.400СБ	Короб	15
64.88.01.500	Переход	15
64.88.01.600	Переход	15
64.88.01.500СБ	Переход	16
64.88.01.600СБ	Переход	16
64.88.01.601	Стенка	17
64.30.02.000	Карман	17
64.30.02.000СБ	Карман	17
64.30.02.001	Стенка	18
64.30.02.002	Стенка	18
64.30.02.003	Полуконус	19
64.30.02.005	Боковина	19
64.30.02.004	Фланец	20
64.30.02.006	Конус	20
64.30.02.007	Увлажнитель	20
58.02.00.000	Люк лаза	20
58.02.00.000СБ	Люк лаза	21
58.02.00.001	Прокладка	21
58.02.01.000	Фланец	21
58.02.01.000СБ	Фланец	22
58.02.02.000	Крышка	22
58.02.02.000СБ	Крышка	22
58.02.02.001	Ручка	23
64.88.02.000	Короб	23
64.88.02.000СБ	Короб	23
64.88.02.100	Переход	24
64.88.02.101	Стенка	24
64.88.02.100СБ	Переход	24
64.88.02.102	Стенка	25
64.88.02.103	Стенка	25
64.88.02.110	Фланец	25
64.88.02.110СБ	Фланец	25
64.88.02.200	Колено	26
64.88.02.300	Короб	26
64.88.02.200СБ	Колено	26
64.88.02.300СБ	Короб	27
64.88.02.400	Короб	27
64.88.02.400СБ	Короб	27
64.88.03.000	Короб	28
64.88.03.100	Короб	28
64.88.03.000СБ	Короб	28
64.88.03.101	Стенка	29
64.88.03.100СБ	Короб	29
64.88.03.102	Стенка	30
64.88.03.200	Патрубок	30
64.88.03.200СБ	Патрубок	30
64.88.03.300СБ	Патрубок	30
64.88.03.300	Патрубок	31
64.88.04.000	Колено	31
64.88.04.000СБ	Колено	31
64.88.04.001	Стенка	32
64.88.04.002	Стенка	32
64.88.04.003	Стенка	32
64.88.05.000	Колено	32
64.88.05.000СБ	Колено	33
64.88.05.100СБ	Патрубок	33
64.86.07.200	Колено	34
64.86.07.201	Стенка	34
64.86.07.200СБ	Колено	34
64.86.07.400	Колено	35
64.86.07.401	Стенка	35
64.86.07.400СБ	Колено	35
64.88.05.100	Патрубок	36
64.88.05.200	Короб	36
64.88.05.200СБ	Короб	36
64.88.05.300СБ	Короб	36
64.88.05.300	Короб	37
64.88.06.000	Опора	37
64.88.06.000СБ	Опора	37
64.88.07.000	Опора	37
64.88.07.000СБ	Опора	38
64.88.07.001	Распорка	38
		38
	Газоходы котла КВ-ТС-10	
65.120.01.000	Переход	38
65.120.01.000СБ	Переход	39
65.120.01.100	Колено	39
65.120.01.101	Стенка	39
65.120.01.100СБ	Колено	40
65.120.01.102	Стенка	40
65.120.01.103	Стенка	40
65.120.01.200	Переход	41
65.120.01.201	Стенка	41
65.120.01.200СБ	Переход	41
65.120.01.300	Короб	42
65.120.02.000	Колено	42
65.120.01.300СБ	Короб	42
65.120.02.000СБ	Колено	43
65.120.02.100	Колено	43
65.120.02.100СБ	Колено	43
65.120.02.101	Стенка	44
65.120.02.102	Стенка	44
65.120.02.200	Короб	44
65.120.02.200СБ	Короб	44
65.120.02.300	Переход	45
65.120.02.301	Стенка	45
65.120.02.300СБ	Переход	45
65.120.02.302	Стенка	46
65.120.03.000	Переход	46
65.120.03.000СБ	Переход	46
65.120.03.100СБ	Колено	47
65.120.03.100	Колено	47
65.120.03.200	Короб	47
65.120.03.101	Стенка	48
65.120.03.102	Стенка	48
65.120.03.200СБ	Короб	48

Типовой проект 903-1-224.86 Альбом 2-4 часть 1

Содержание альбома

продолжение

Обозначение	Наименование	№ страницы
55.120.03.300	Переход	48
55.120.03.300СБ	Переход	49
55.120.03.301	Стенка	49
55.120.03.400	Переход	49
55.120.03.400 СБ	Переход	50
55.120.03.401	Стенка	50
55.120.03.402	Стенка	50
55.120.03.500	Колено	51
55.120.03.501	Стенка	51
55.120.03.500СБ	Колено	51
55.120.04.000	Короб	52
55.120.03.502	Стенка	52
55.120.04.100СБ	Короб	52
55.120.04.100	Короб	52
55.120.04.000СБ	Короб	53
55.120.04.200	Переход	54
55.120.04.201	Стенка	54
55.120.04.200СБ	Переход	54
55.120.04.202	Стенка	55
55.120.04.300	Переход	55
55.120.04.300СБ	Переход	55
55.120.04.301	Стенка	56
55.29.04.000	Карман	56
55.29.04.000СБ	Карман	56
55.29.04.001	Боковина	57
55.29.04.003	Стенка	57
55.29.04.004	Полуконус	58
55.29.04.002	Стенка	58
55.29.04.005	Конус	58
55.29.04.006	Фланец	59
55.29.04.007	Удлинитель	59
55.120.05.000	Переход	59
55.120.05.001	Стенка	59
55.120.05.000СБ	Переход	60
55.120.05.002	Стенка	60
55.120.05.003	Стенка	60
55.120.06.000	Патрубок	61
55.120.07.000	Колено	61
55.120.06.000СБ	Патрубок	61
55.120.07.000СБ	Колено	62
55.120.07.100	Короб	63
55.120.07.200	Колено	63
55.120.07.100СБ	Короб	63
55.120.07.200СБ	Колено	64
55.120.07.300	Переход	64
55.120.07.400	Короб	64
55.120.07.300СБ	Переход	65
55.120.07.400СБ	Короб	65
55.120.08.000	Опора	66
55.120.08.000СБ	Опора	66
55.120.09.000	Опора	66
55.120.10.000	Опора	66
55.120.09.000СБ	Опора	67
55.120.10.000СБ	Опора	67
55.120.11.000	Подвеска	68
55.120.11.000СБ	Подвеска	68
55.120.11.001	Балка	68
55.120.11.002	Тяга	68
55.120.11.003	Пластина	69
64.86.10.000	Лапа	69
64.86.10.000СБ	Лапа	69
Топливоподача и золоудаление котла КВ-ТС-10		
12.02.01.000	Короб (левый)	69
12.02.01.000СБ	Короб (левый)	70
12.02.01.001	Стенка	70
12.02.01.002	Стенка	70
12.02.01.100	Фланец	71

Обозначение	Наименование	№ страницы
12.02.01.100СБ	Фланец	71
12.02.02.000	Короб (правый)	71
12.02.03.000	Переход	71
12.02.02.000СБ	Короб (правый)	72
12.02.03.000СБ	Переход	72
12.02.03.001	Стенка	73
12.02.03.002	Стенка	73
12.02.04.000	Переход	73
12.02.04.001	Стенка	73
12.02.04.000СБ	Переход	74
12.02.04.002	Стенка	74
12.02.05.000	Бункер	74
12.02.05.000СБ	Бункер	75
12.02.05.001	Стенка	76
12.02.05.002	Стенка	76
12.02.05.003	Стенка	76
12.02.05.004	Фланец	76
12.02.07.001	Крышка	77
12.02.07.002	Дозатор	77
12.02.07.000	Короб с задвижкой	77
12.02.07.100	Короб	77
12.02.07.000СБ	Короб с задвижкой	78
12.02.07.100СБ	Короб	79
12.02.07.101	Стенка	79
12.02.07.200	Короб	79
12.02.07.200СБ	Короб	80
12.02.07.300	Задвижка	81
12.02.07.300СБ	Задвижка	81
12.02.08.000	Переход	82
12.02.08.100	Переход	82
12.02.08.000СБ	Переход	82
12.02.08.100СБ	Переход	83
12.02.08.101	Переход	83
12.02.08.200	Переход	84
12.02.08.201	Стенка	84
12.02.08.200СБ	Переход	84
12.02.08.300	Короб	85
12.02.09.000	Желоб	85
12.02.08.300СБ	Короб	85
12.02.09.000СБ	Желоб	86
12.02.10.000	Фланец	86
12.02.10.000СБ	Фланец	86
58.04.00.000	Люк 500х500	86
58.04.00.000СБ	Люк 500х500	87
58.04.00.001	Шарик	88
58.04.00.002	Ручка	88
58.04.00.003	Прокладка	88
58.04.01.000	Рама	89
58.04.01.001	Ушко	89
58.04.01.000СБ	Рама	89
58.04.01.002	Ушко	90
58.04.02.000	Рычаг	90
58.04.02.000СБ	Рычаг	90
58.04.02.001	Скоба	91
58.04.02.002	Рычаг	91
58.04.02.003	Скоба	91
58.04.03.000	Крышка	91
58.04.03.000СБ	Крышка	92
58.04.03.001	Крышка	92
58.04.04.000	Ящик	92
58.04.04.000СБ	Ящик	93
58.04.05.000	Вилка	93
58.04.05.000СБ	Вилка	93
12.02.11.000	Привод заслонки	94
12.02.11.001	Ручка	94
12.02.11.000СБ	Привод заслонки	94
12.02.11.100	Скоба	95
12.02.18.000	Рама	95
12.02.11.100СБ	Скоба	95

Содержание альбома

продолжение

Обозначение	Наименование	№ страницы	Обозначение	Наименование	№ страницы
12.02.18.000СБ	Рама	96	21.13.01.002	Патрубок	107
12.02.20.000	Рама	96	21.13.01.003	Днище	108
12.02.20.001	Балка	96	21.13.01.100СБ	Лапа	108
12.02.20.000СБ	Рама	97	21.13.01.101	Пластина	108
12.02.22.000	Рама	97	21.13.02.000	Рама	108
12.02.22.100	Рама	97	21.13.02.000СБ	Рама	109
12.02.22.100СБ	Рама	98	21.13.02.001	Балка	109
12.02.22.000СБ	Рама	99			
12.02.21.300СБ	Ограждение	99		Переход, фланец	
12.02.21.200	Скоба	100			
12.02.21.300	Ограждение	100	12.02.12.000	Переход	109
12.02.21.200	Скоба	100	12.02.12.002	Фланец	109
12.02.23.000	Ограждение каната	101	12.02.12.000СБ	Переход	110
12.02.23.000СБ	Ограждение каната	101	12.02.12.001	Переход	110
12.02.24.000	Металлоконструкция крепления блоков	101			
12.02.24.100	Рама	101			
12.02.24.000СБ	Металлоконструкция крепления блоков	102			
12.02.24.100СБ	Рама	103			
12.02.24.200СБ	Опора	104			
12.02.24.200	Опора	105			
	Бачок-расширитель				
21.13.00.000	Бачок-расширитель	105			
21.13.00.000СБ	Бачок-расширитель	105			
21.13.01.000	Бачок-расширитель	106			
21.13.01.100	Лапа	106			
21.13.01.000СБ	Бачок-расширитель	107			
21.13.01.001	Корпус	107			

64.88.01.100СБ

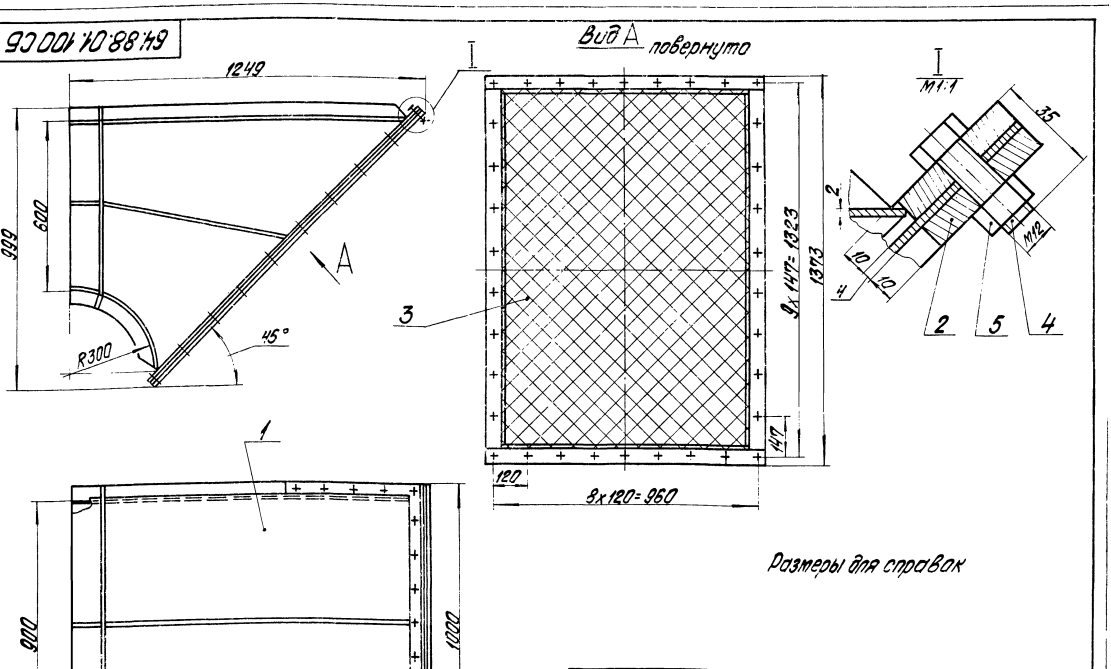

Размеры для справок

Изм.	Лист	№ докум.	Подпись	Дата	64.88.01.100СБ		
Разраб.		Михайлова			Воздухозаборник	Лит.	Масса 93,32 Масштаб 1:10
Пров.		Зилгалвис				Лист	Листов 1
Т.контр.							
Н.контр.		Колмец				ЛАТГИПРОПРОМ	
Утв.							

Копировал

Формат А3

Формат	Зона	Поз.	Обозначение	Наименование	Кол.	Примечание
				Документация		
А2			64.88.01.000 СБ	Сборочный чертеж		
				Сборочные единицы		
А4		1	64.88.01.100	Воздухозаборник	2	
А4		2	64.88.01.200	Короб	1	
А4		3	64.88.01.300	Короб с заслонкой	1	
А4		4	64.88.01.400	Короб	2	
А4		5	64.88.01.500	Переход	1	
А4		6	64.88.01.600	Переход	1	
А4		7	64.30.02.000	Карман	1	

Изм.	Лист	№ докум.	Подпись	Дата	64.88.01.000		
Разраб.		Михайлова			Воздухопровод всасывающий	Лит.	Лист 1	Листов 1
Пров.		Зингалевич				ЛАТГИПРОПРОМ	
Н.контр.		Колпец					
Утв.							

Копировал Кир- Формат А4

Типовой проект 903-1-224.86 Альбом 2.4 часть 1

Формат	Зона	Поз.	Обозначение	Наименование	Кол.	Примечание
				Документация		
А3			64.88.01.100 СБ	Сборочный чертеж		
				Сборочные единицы		
А4		1	64.88.01.110	Короб	1	
А4		2	64.88.01.120	Фланец	1	
				Детали		
Б4		3	64.88.01.101	Сетка Сетка 20-20-0 1000±1,15×1373±1,55 мм	1	3,65 кг
				Стандартные изделия		
		Н		Болт М12×35.46 ГОСТ 7798-70	34	
				Гайка М 12.5 ГОСТ 5915-70	34	

Инв.№ подл. | Подпись и дата | Взам.инв.№ | Инв.№ дубл. | Подпись и дата

Изм.	Лист	№ докум.	Подпись	Дата	64.88.01.100		
Разраб.		Михайлова			Воздухозаборник	Лит.	Лист 1	Листов 1
Пров.		Зингалевич				ЛАТГИПРОПРОМ	
Н.контр.		Колпец					
Утв.							

Копировал Кир- Формат А4

64.88.01.111

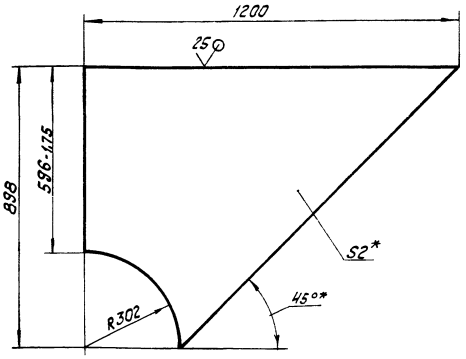

1. * Размеры для справок.
2. ± IT14/2.

Изм.	Лист	№ докум.	Подпись	Дата	64.88.01.111			
Разраб.		Михайлова			Боковина	Лит.	Масса 9,47	Масштаб 1:10
Пров.		Зингалевич				Лист 1	Листов 1	
Т.контр.						ЛАТГИПРОПРОМ		
Н.контр.		Колпец			2 ГОСТ 19903-74 Лист 8 Ст3Сп3 ГОСТ 16523-70			
Утв.								

64.88.01.112

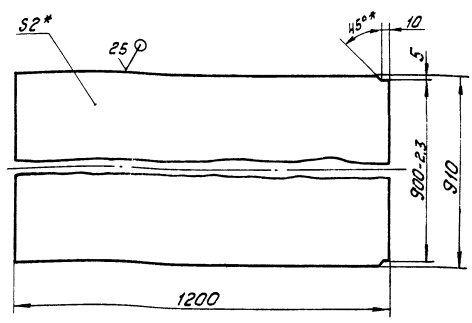

1. * Размеры для справок.
2. ± IT14/2.

Изм.	Лист	№ докум.	Подпись	Дата	64.88.01.112			
Разраб.		Михайлова			Стенка	Лит.	Масса 17,14	Масштаб 1:10
Пров.		Зингалевич				Лист 1	Листов 1	
Т.контр.						ЛАТГИПРОПРОМ		
Н.контр.		Колпец			2 ГОСТ 19903-74 Лист 8 Ст3Сп3 ГОСТ 16523-70			
Утв.								

Типовой проект 903-1-224.86 Альбом 2.4 часть 1

Инв.№ подл. | Подпись и дата | Взам.инв.№ | Инв.№ дубл. | Подпись и дата

64.88.01.000СБ

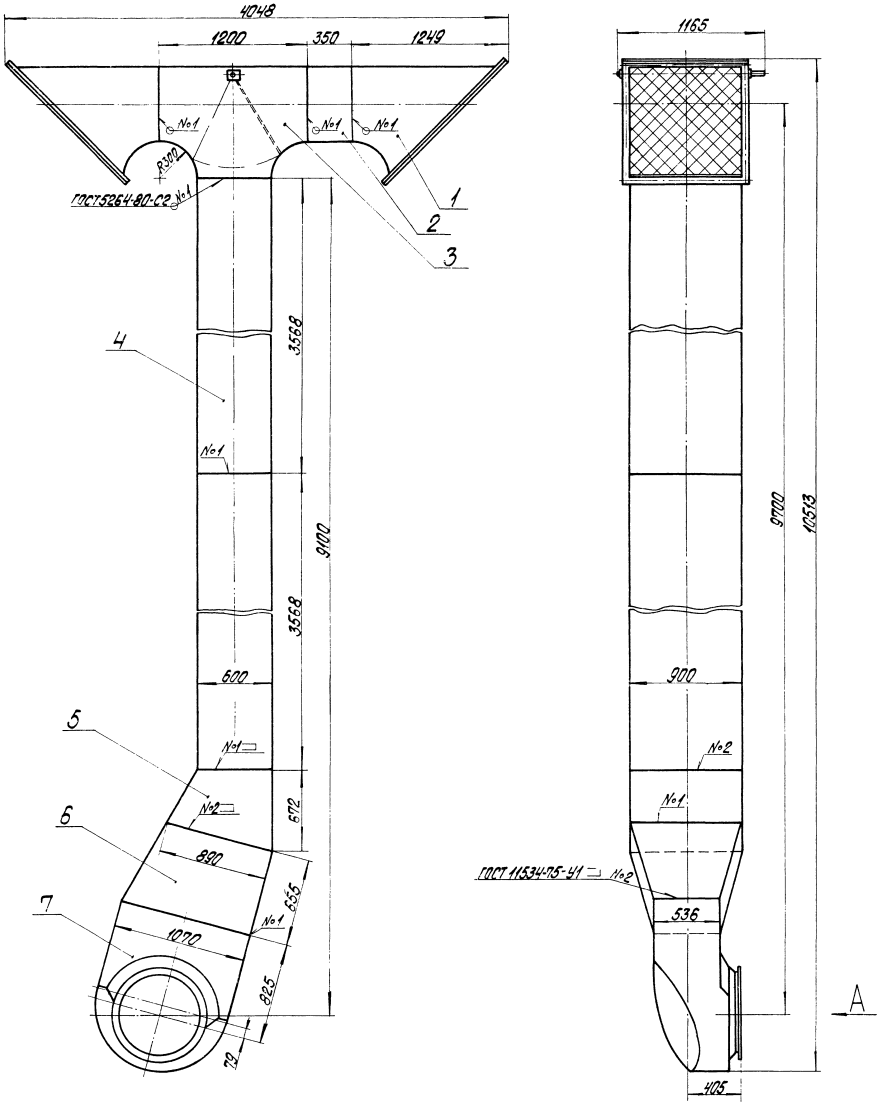

Вид А
М1:10

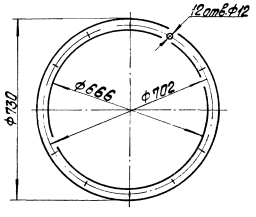

Размеры для справок

				64.88.01.000СБ			
Изм.	Лист	№ докум.	Подпись	Дата	Воздухопровод всасывающий	Лит.	Масса	Масштаб
Разраб.		Мрайлова					917	1:20
Пров.		Зингалевич				Лист	Листов 1	
Т.контр.						ЛАТГИПРОПРОМ		
Н.контр.		Колмец						
Утв.								

Копировал

Формат А2

Формат	Зона	Поз.	Обозначение	Наименование	Кол.	Примечание
				Документация		
А3			64.88.01.110 СБ	Сборочный чертеж		
				Сборочные единицы		
А4		1	64.88.01.120	фланец	1	
				Детали		
А4		2	64.88.01.111	Боковина	2	
А4		3	64.88.01.112	Стенка	1	
А4		4	64.88 01.113	Стенка	1	
				Материалы		
		5		Полоса 5×50 ГОСТ 103-76 Ст3сп3 ГОСТ 535-79	4,8	м

Изм.	Лист	№ докум.	Подп.	Дата
Разраб.		Михайлова		
Пров.		Зилгалбис		
Н.контр.		Колмец		
Утв.				

64.88.01.110

Короб

Лит. | Лист | Листов 1

ЛАТГИПРОПРОМ

Копировал | Формат А4

Типовой проект 903-1-224.86 Альбом 24 часть V (V)

64.88.01.113

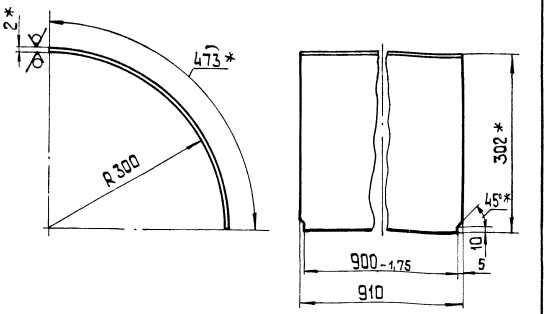

1.* Размеры для справок.
2. $\pm \frac{IT14}{2}$.

Изм.	Лист	№ докум.	Подп.	Дата
Разраб.		Михайлова		
Пров.		Зилгалбис		
Т.контр.				
Н.контр.		Колмец		
Утв.				

64.88.01.113

Стенка

Лит. | Масса | Масштаб
6,76 | 1:5

Лист | Листов 1

Лист 2 ГОСТ 19903-74 Ст3сп3 ГОСТ 16523-70

ЛАТГИПРОПРОМ

Копировал | Формат А4

64.88.01.110 СБ

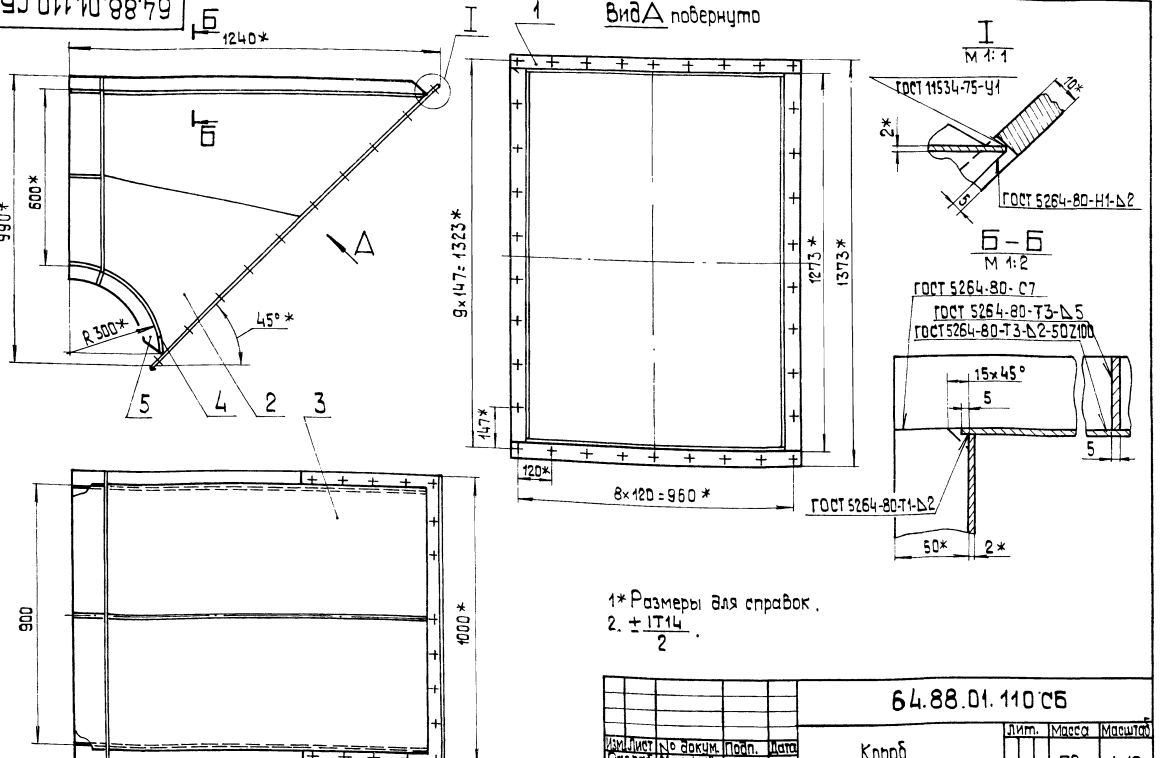

1* Размеры для справок.
2. $\pm \frac{IT14}{2}$.

Изм.	Лист	№ докум.	Подп.	Дата
Разраб.		Михайлова		
Пров.		Зилгалбис		
Т.контр.				
Н.контр.		Колмец		
Утв.				

64.88.01.110 СБ

Короб

Лит. | Масса | Масштаб
70 | 1:10

Лист | Листов 1

ЛАТГИПРОПРОМ

Копировал | Формат А3

Формат	Зона	Поз.	Обозначение	Наименование	Кол.	Примечание
				Документация		
А4			64.88.01.120 СБ	Сборочный чертёж		
				Детали		
Б4		1	64.88.01.121	Полка		
				Полоса $\frac{10\times50\ ГОСТ\ 103\text{-}76}{Вст3сп3\ ГОСТ\ 535\text{-}79}$		
				$L = 1000 \pm 1{,}15$ мм	2	3,83 кг
Б4		2	64.88.01.122	Полка		
				Полоса $\frac{10\times50\ ГОСТ\ 103\text{-}76}{Вст3сп3\ ГОСТ\ 535\text{-}79}$		
				$L = 1273 - 3{,}1$ мм	2	4,92 кг

Изм.	Лист	№ докум.	Подп.	Дата	64.88.01.120			
Разраб.		Михайлова			Фланец	Лит.	Масса	Масштаб
Пров.		Зилгалвис					17,5	1:10
Т.контр.						Лист	Листов 1	
Н.контр.		Коллец				ЛАТГИПРОПРОМ		
Утв.								

Копировал Формат А4

Альбом 2.4 часть 1

Типовой проект 903-1-224.86

Инв. № подл. | Подп. и дата | Взам. инв. № | Инв. № дубл. | Подп. и дата

64.88.01.120 СБ

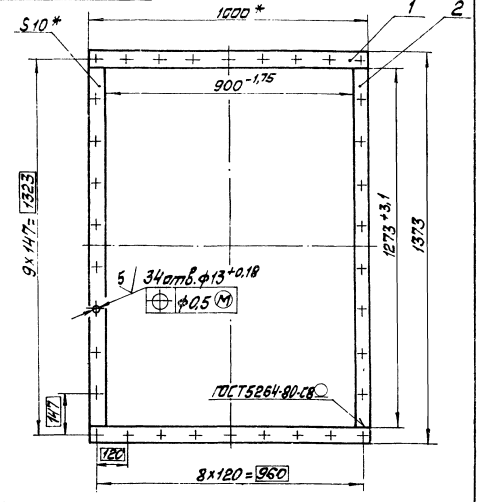

1. * Размеры для справок.
2. $\pm \frac{IT14}{2}$
3. Обработка поверхностей реза деталей Б4 $\sqrt{25}$

Изм.	Лист	№ докум.	Подп.	Дата	64.88.01.120 СБ			
Разраб.		Михайлова			Фланец	Лит.	Масса	Масштаб
Пров.		Зилгалвис					17,5	1:10
Т.контр.						Лист	Листов 1	
Н.контр.		Коллец				ЛАТГИПРОПРОМ		
Утв.								

Копировал Формат А4

Формат	Зона	Поз.	Обозначение	Наименование	Кол.	Примечание
				Документация		
А4			64.88.01.200 СБ	Сборочный чертёж		
				Детали		
Б4		1	64.88.01.201	Стенка		
				Лист $\frac{2\ ГОСТ\ 19903\text{-}74}{Вст3сп3\ ГОСТ\ 16523\text{-}70}$		
				$350\text{-}1{,}4 \times 596\text{-}1{,}75$	2	3,28 кг
Б4		2	64.88.01.202	Стенка		
				Лист $\frac{2\ ГОСТ\ 19903\text{-}74}{Вст3сп3\ ГОСТ\ 16523\text{-}70}$		
				$350\text{-}1{,}4 \times 910 \pm 1{,}15$ мм	2	5 кг
				Материалы		
		3		Полоса $\frac{5\times50\ ГОСТ\ 103\text{-}76}{Вст3сп3\ ГОСТ\ 535\text{-}79}$	4,6	м

Изм.	Лист	№ докум.	Подп.	Дата	64.88.01.200			
Разраб.		Михайлова			Короб	Лит.	Масса	Масштаб
Пров.		Зилгалвис					25,58	1:10
Т.контр.						Лист	Листов 1	
Н.контр.		Коллец				ЛАТГИПРОПРОМ		
Утв.								

Копировал Формат А4

Альбом 2.4 часть 1

Типовой проект 903-1-224.86

Инв. № подл. | Подп. и дата | Взам. инв. № | Инв. № дубл. | Подп. и дата

64.88.01.200 СБ

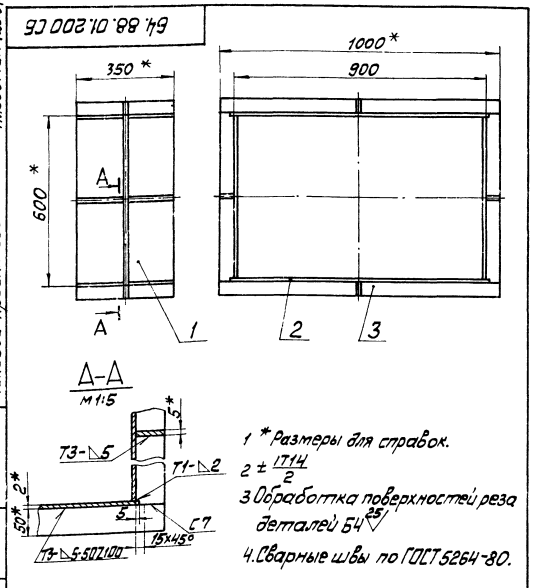

1. * Размеры для справок.
2. $\pm \frac{IT14}{2}$
3. Обработка поверхностей реза деталей Б4 $\sqrt{25}$
4. Сварные швы по ГОСТ 5264-80.

Изм.	Лист	№ докум.	Подп.	Дата	64.88.01.200 СБ			
Разраб.		Михайлова			Короб	Лит.	Масса	Масштаб
Пров.		Зилгалвис					25,58	1:10
Т.контр.						Лист	Листов 1	
Н.контр.		Коллец				ЛАТГИПРОПРОМ		
Утв.								

Копировал Формат А4

Типовой проект 903-1-224.86 Альбом 24 часть 1

Формат	Зона	Поз.	Обозначение	Наименование	Кол.	Примечание
				Документация		
А3			64.88.01.300 СБ	Сборочный чертеж		
				Сборочные единицы		
А4		1	64.88.01.310	Короб	1	
А4		2	64.88.01.320	Заслонка	1	
				Детали		
А4		3	64.88.01.301	Вал	1	
А4		4	64.88.01.302	Шайба	2	
				Стандартные изделия		
		5		Болт М10×65.46 ГОСТ 7798-70	6	
		6		Гайка М10.5 ГОСТ 5915-70	6	

Изм.	Лист	№ докум.	Подп.	Дата	64.88.01.300			
Разраб.		Михайлова			Короб с заслонкой	Лит.	Лист	Листов 1
Пров.		Зингалиус				ЛАТГИПРОПРОМ		
Т.контр.								
Н.контр.		Кольнец						
Утв.								

Копировал: Ф 45 Формат А4

Типовой проект 903-1-224.86 Альбом 24 часть 1

64.88.01.301

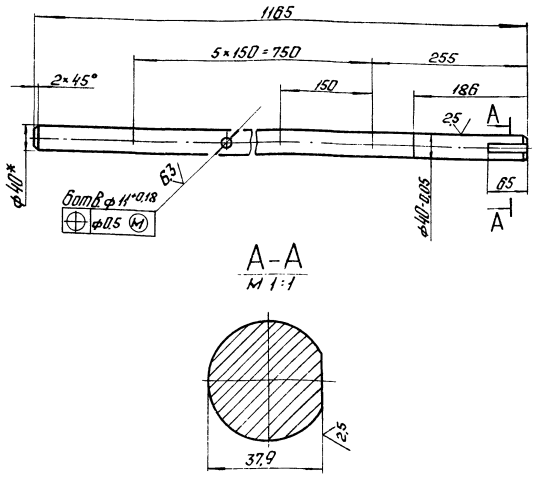

1.* Размер для справок.

2. ± IT14/2.

Изм.	Лист	№ докум.	Подп.	Дата	64.88.01.301			
Разраб.		Михайлова			Вал	Лит.	Масса	Масштаб
Пров.		Зингалиус					11,31	1:5
Т.контр.						Лист	Листов 1	
Н.контр.		Кольнец			Круг 40-В-ГОСТ 2590-71 / 20 ГОСТ 1050-74	ЛАТГИПРОПРОМ		
Утв.								

Копировал: Ф 45 Формат А4

Типовой проект 903-1-224.86 Альбом 24 часть 1

64.88.01.300 СБ

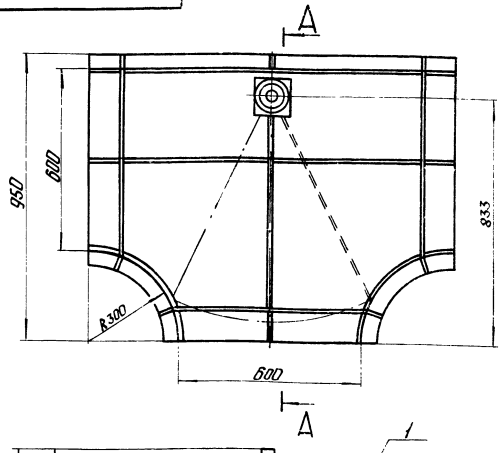

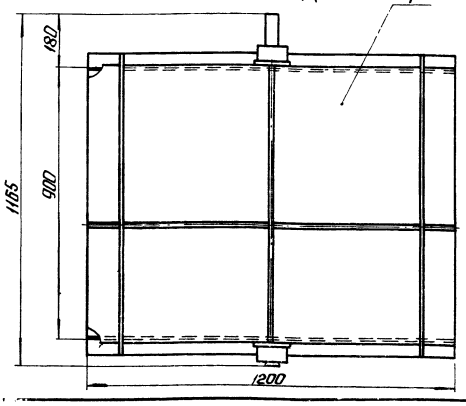

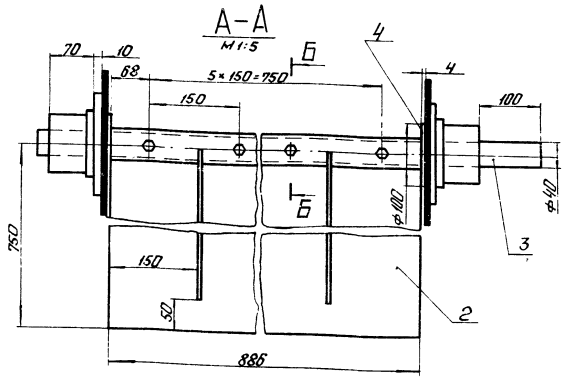

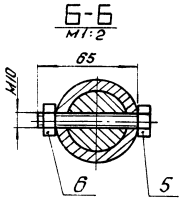

Размеры для справок.

Изм.	Лист	№ докум.	Подп.	Дата	64.88.01.300 СБ			
Разраб.		Михайлова			Короб с заслонкой	Лит.	Масса	Масштаб
Пров.		Зингалиус					145,65	1:10
Т.контр.						Лист	Листов 1	
Н.контр.		Кольнец				ЛАТГИПРОПРОМ		
Утв.								

Копировал: Ф 45 Формат А3

64.88.01.302

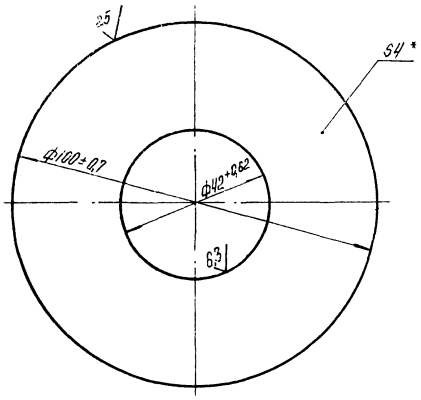

* Размер для справок.

Изм.	Лист	№ докум.	Подпись	Дата
Разраб.		Михайлова		
Пров.		Зилгалвис		
Т. контр.				
Н. контр.		Колмец		
Утв.				

64.88.01.302

Шайба

Лит.	Масса	Масштаб
	0,2	1:1

Лист 4 ГОСТ 19903-74 / ВСт3сп3 ГОСТ 14637-79

Лист | Листов 1

ЛАТГИПРОПРОМ

Копировал А4 — формат А4

Альбом 2.4 часть 1

Типовой проект 903-1-224.86

Формат	Зона	Поз.	Обозначение	Наименование	Кол.	Примечание
				Документация		
А3			64.88.01.310 СБ	Сборочный чертеж		
				Детали		
А4		1	64.88.01.311	Боковина	2	
А4		2	64.88.01.312	Стенка	2	
А4		3	64.88.01.313	Бобышка	2	
А4		4	64.88.01.314	Усилитель	2	
Б4		5	64.88.01.315	Стенка		
				Лист 2 ГОСТ 19903-74 / ВСт3сп3 ГОСТ 16523-70		
				910±1,15×1200±1,3 мм	1	17,15 кг
				Материалы		
		6		Полоса 5×50 ГОСТ 106-76 / ВСт3сп3 ГОСТ 535-79	16	м

Подпись и дата | Инв. № дубл. | Взам. инв. № | Подпись и дата | Инв. № подл.

Изм.	Лист	№ докум.	Подпись	Дата
Разраб.		Михайлова		
Пров.		Зилгалвис		
Н. контр.		Колмец		
Утв.				

64.88.01.310

Короб

Лит.	Лист	Листов
		1

ЛАТГИПРОПРОМ

Копировал А4 — формат А4

64.88.01.310 СБ

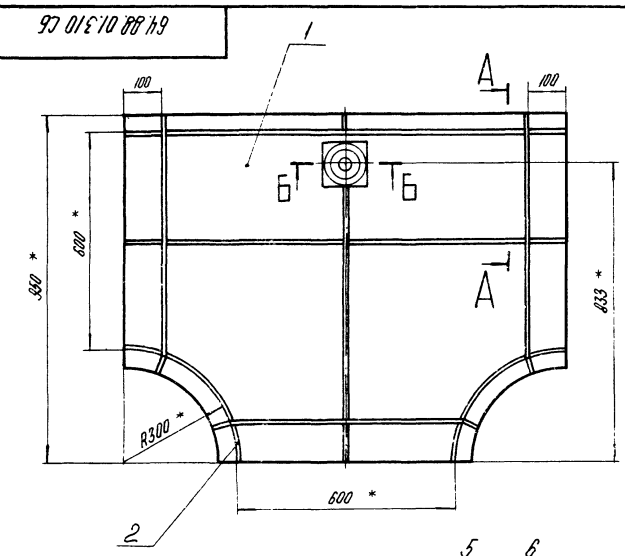

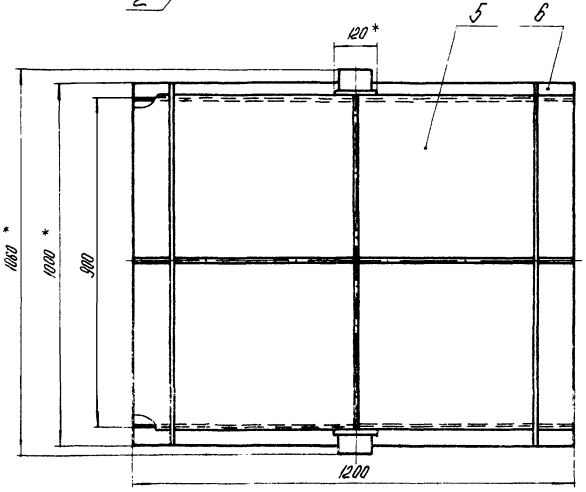

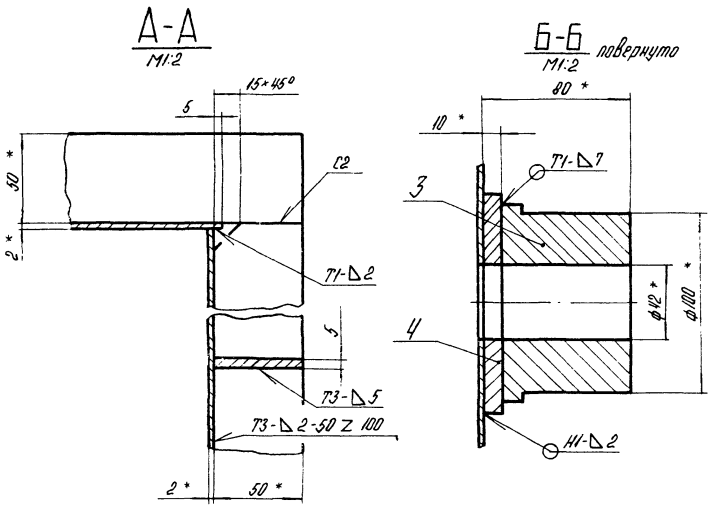

1.* Размеры для справок.

2. $\pm \frac{1714}{2}$

3. Обработка поверхностей реза деталей Б4 25√.

4. Сварные швы по ГОСТ 5264-80.

Изм.	Лист	№ докум.	Подпись	Дата
Разраб.		Михайлова		
Пров.		Зилгалвис		
Т. контр.				
Н. контр.		Колмец		
Утв.				

64.88.01.310 СБ

Короб

Лит.	Масса	Масштаб
	98,37	1:10

Лист | Листов 1

ЛАТГИПРОПРОМ

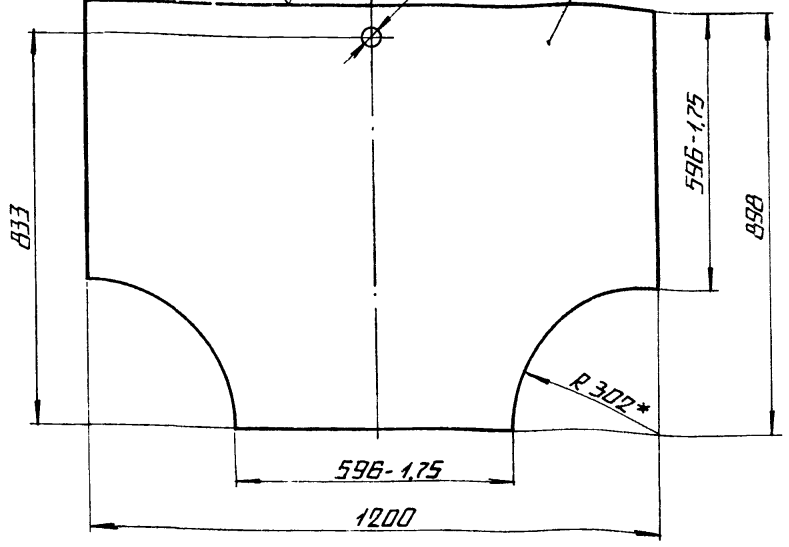

1.* РАЗМЕРЫ ДЛЯ СПРАВОК

2. $\pm \frac{IT14}{2}$.

				64.88.01.311		
Изм.	Лист	№ докум.	Подп.	Дата		
Разраб.		Михайлова			Боковина	Лит. / Масса 13,45 / Масштаб 1:10
Пров.		Зилгалвис				Лист / Листов 1
Т.контр.						
Н.контр.		Колмец			Лист 2 ГОСТ 19903-74 / Вст3сп3 ГОСТ 16523-70	ЛАТГИПРОПРОМ
Утв.						

Копировал — Формат А4

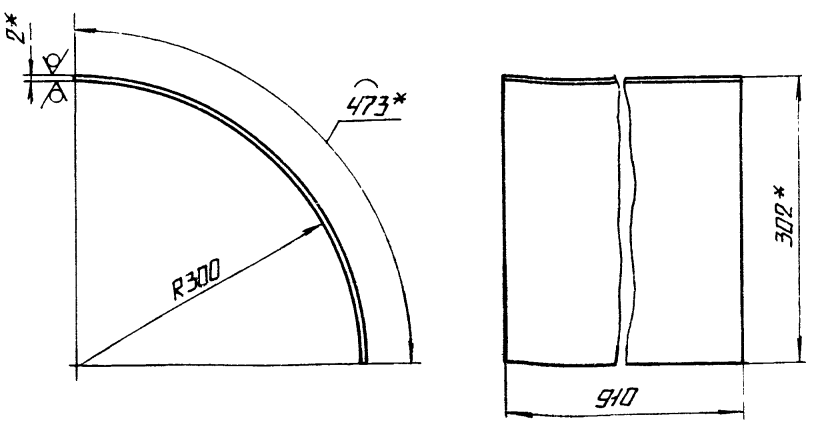

1.* РАЗМЕРЫ ДЛЯ СПРАВОК.

2. $\pm \frac{IT14}{2}$.

				64.88.01.312		
Изм.	Лист	№ докум.	Подп.	Дата		
Разраб.		Михайлова			Стенка	Лит. / Масса 6,76 / Масштаб 1:5
Пров.		Зилгалвис				Лист / Листов 1
Т.контр.						
Н.контр.		Колмец			Лист 2 ГОСТ 19903-74 / Вст3сп3 ГОСТ 16523-70	ЛАТГИПРОПРОМ
Утв.						

Копировал — Формат А4

Типовой проект 903-1-224.86 Альбом 2.4 часть 1

Инв. № подл. | Подпись и дата | Взам. инв. № | Инв. № дубл. | Подпись и дата

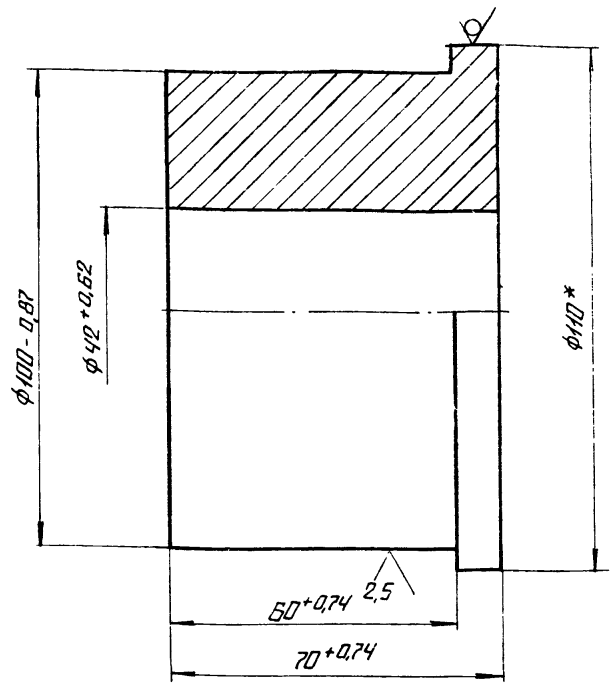

* РАЗМЕР ДЛЯ СПРАВОК.

				64.88.01.313		
Изм.	Лист	№ докум.	Подп.	Дата		
Разраб.		Михайлова			Бобышка	Лит. / Масса 3,69 / Масштаб 1:1
Пров.		Зилгалвис				Лист / Листов 1
Т.контр.						
Н.контр.		Колмец			Круг В-110 ГОСТ 2590-71 / Вст3сп3 ГОСТ 535-79	ЛАТГИПРОПРОМ
Утв.						

Копировал — Формат А4

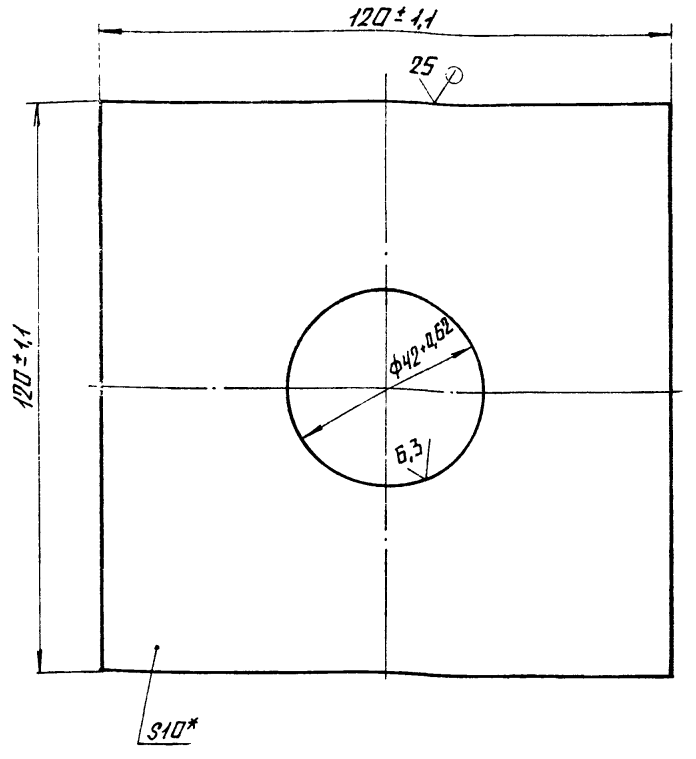

* РАЗМЕР ДЛЯ СПРАВОК.

				64.88.01.314		
Изм.	Лист	№ докум.	Подп.	Дата		
Разраб.		Михайлова			Усилитель	Лит. / Масса 1,03 / Масштаб 1:1
Пров.		Зилгалвис				Лист / Листов 1
Т.контр.						
Н.контр.		Колмец			Лист 10 ГОСТ 19903-74 / Вст3сп3 ГОСТ 14637-79	ЛАТГИПРОПРОМ
Утв.						

Копировал — Формат А4

Типовой проект 903-1-224.86 Альбом 2.4 часть 1

Инв. № подл. | Подпись и дата | Взам. инв. № | Инв. № дубл. | Подпись и дата

Формат	Зона	Поз.	Обозначение	Наименование	Кол.	Примечание
				Документация		
А4			64.88.01.320 СБ	Сборочный чертеж		
				Детали		
А4		1	64.88.01.321	Втулка	1	
А4		2	64.88.01.322	Ребро	4	
Б4		3	64.88.01.323	Створка		
				Лист 5 ГОСТ 19903-74 Вст3сп3 ГОСТ 14637-79		
				886±1,15×725±1,0 мм	1	25,21 кг

Изм.	Лист	№ докум.	Подпись	Дата
Разраб.		Михайлова		
Пров.		Зилгалвис		
Т.контр.				
Н.контр.		Колмец		
Утв.				

64.88.01.320

Заслонка

Лит.	Лист	Листов
		1

ЛАТГИПРОПРОМ

Копировал Б Формат А4

64.88.01.320 СБ

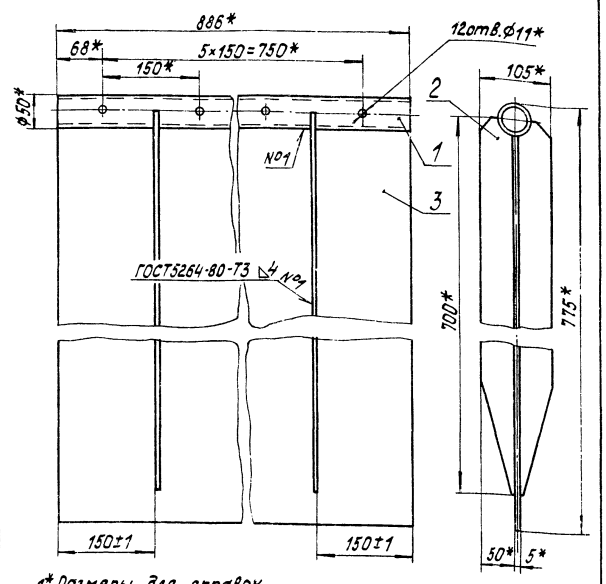

1.* Размеры для справок.
2. Обработка поверхностей реза деталей Б4 $\frac{25}{\sqrt{}}$.

Изм.	Лист	№ докум.	Подпись	Дата
Разраб.		Михайлова		
Пров.		Зилгалвис		
Т.контр.				
Н.контр.		Колмец		
Утв.				

64.88.01.320 СБ

Заслонка

Лит.	Масса	Масштаб
	35,47	1:5
Лист	Листов 1	

ЛАТГИПРОПРОМ

Копировал Б Формат А3

Типовой проект 903-1-224.86 Альбом 2.4 часть 1

Инв.№подл. | Подпись и дата | Взам.инв.№ | Инв.№дубл. | Подпись и дата

64.88.01.321

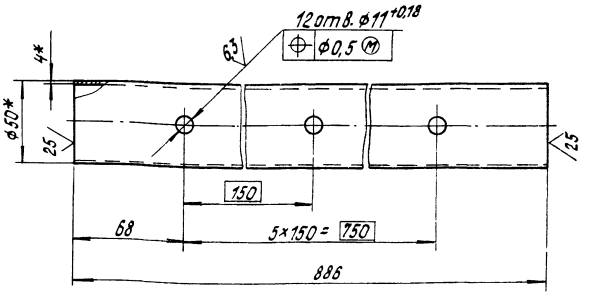

1.* Размеры для справок.
2. ± IT14/2.

Изм.	Лист	№ докум.	Подпись	Дата
Разраб.		Михайлова		
Пров.		Зилгалвис		
Т.спец.				
Н.контр.		Колмец		

64.88.01.321

Втулка

Лит.	Масса	Масштаб
	5,38	1:2
Лист	Листов 1	

Труба 50×4 ГОСТ 10704-76 / Вст3пс6 ГОСТ 10705-80

ЛАТГИПРОПРОМ

64.88.01.322

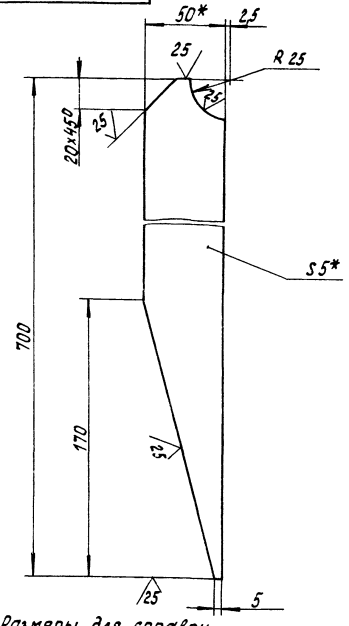

1.* Размеры для справок.
2. ± IT14/2.

Изм.	Лист	№ докум.	Подпись	Дата
Разраб.		Михайлова		
Пров.		Зилгалвис		
Т.спец.				
Н.контр.		Колмец		

64.88.01.322

Ребро

Лит.	Масса	Масштаб
	1,22	1:2
Лист	Листов 1	

Полоса 5×50 ГОСТ 103-76 / Вст3пс2 ГОСТ 535-79

ЛАТГИПРОПРОМ

Инв.№подл. | Подпись и дата | Взам.инв.№ | Инв.№дубл. | Подпись и дата

Формат	Зона	Поз.	Обозначение	Наименование	Кол.	Примечание
				Документация		
А4			64.88.01.400 СБ	Сборочный чертеж		
				Детали		
Б4		1	64.88.01.401	Стенка		
				лист 2 ГОСТ 19903-74 / Вст3сп3 ГОСТ 16523-70		
				3568-2,6×596-1,75 мм	2	33,39 кг
Б4		2	64.88.01.402	Стенка		
				лист 5 ГОСТ 19903-74 / Вст3сп3 ГОСТ 16523-70		
				3568-2,6×910±1,15 мм	2	50,98 кг
				Материалы		
		3		Полоса 5×50 ГОСТ 103-76 / Вст3сп3 ГОСТ 535-79	27	м

Изм.	Лист	№ докум.	Подпись	Дата
Разраб.		Максимчук		
Пров.		Зигелевич		
Т.контр.				
Н.контр.		Коллец		
Утв.				

64.88.01.400

Короб

Лит.	Масса	Масштаб
	221,66	1:20
Лист	Листов 1	

ЛАТГИПРОПРОМ

Копировал

Формат А4

Альбом 2.4 часть 1

Типовой проект 903-1-224.86

Инв. № подл. | Подпись и дата | Взам. инв. № | Инв. № дубл. | Подпись и дата

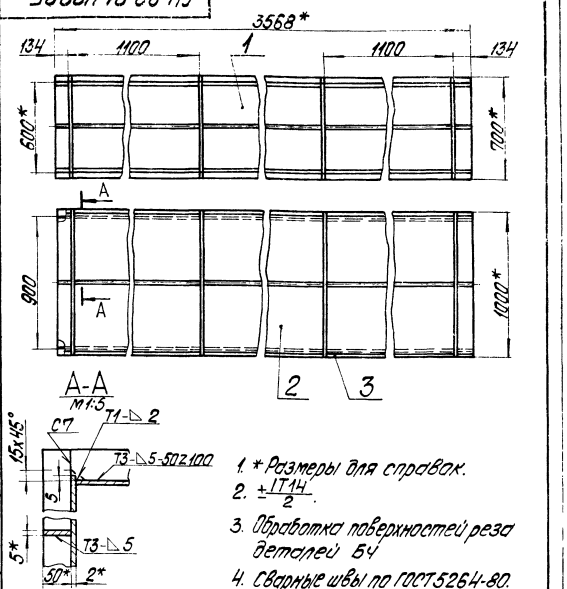

1. * Размеры для справок.
2. $\pm\frac{IT14}{2}$.
3. Обработка поверхностей реза деталей Б4
4. Сварные швы по ГОСТ 5264-80.

Формат	Зона	Поз.	Обозначение	Наименование	Кол.	Примечание
				Документация		
А3			64.88.01.500 СБ	Сборочный чертеж		
				Детали		
Б4		1	64.88.01.501	Боковина		
				лист 2 ГОСТ 19903-74 / Вст3сп3 ГОСТ 16523-70	2	6,58 кг
Б4		2	64.88.01.502	Стенка		
				лист 2 ГОСТ 19903-74 / Вст3сп3 ГОСТ 16523-70		
				910±1,15×513-1,75 мм	1	7,33 кг
Б4		3	64.88.01.503	Стенка		
				лист 2 ГОСТ 19903-74 / Вст3сп3 ГОСТ 16523-70		
				910±1,15×672-2 мм	1	9,6 кг
				Материалы		
		4		Полоса 5×50 ГОСТ 103-76 / Вст3сп3 ГОСТ 535-79	9,4	м

Изм.	Лист	№ докум.	Подпись	Дата
Разраб.		Максимчук		
Пров.		Зигелевич		
Т.контр.				
Н.контр.		Коллец		
Утв.				

64.88.01.500

Переход

Лит.	Масса	Масштаб
Лист	Листов 1	

ЛАТГИПРОПРОМ

Копировал

Формат А4

Альбом 2.4 часть 1

Типовой проект 903-1-224.86

Инв. № подл. | Подпись и дата | Взам. инв. № | Инв. № дубл. | Подпись и дата

Формат	Зона	Поз.	Обозначение	Наименование	Кол.	Примечание
				Документация		
А3			64.88.01.600 СБ	Сборочный чертеж		
				Детали		
А4		1	64.88.01.601	Стенка	1	
		2	-01	Стенка	1	
Б4		3	64.88.01.602	Боковина		
				лист 2 ГОСТ 19903-74 / Вст3сп3 ГОСТ 16523-70	2	10,4 кг
				Материалы		
		4		Полоса 5×50 ГОСТ 103-76 / Вст3сп3 ГОСТ 535-79	9,9	м

Изм.	Лист	№ докум.	Подпись	Дата
Разраб.		Максимчук		
Пров.		Зигелевич		
Т.контр.				
Н.контр.		Коллец		
Утв.				

64.88.01.600

Переход

Лит.	Масса	Масштаб
Лист	Листов 1	

ЛАТГИПРОПРОМ

Копировал

Формат А4

64.88.01.500 СБ

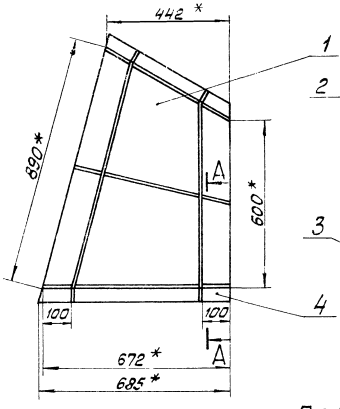

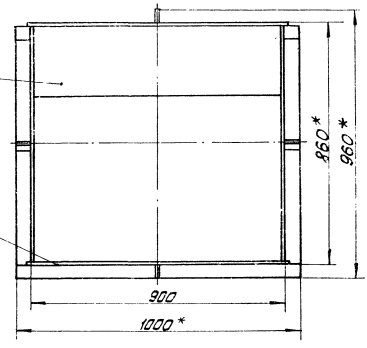

А–А
М1:2

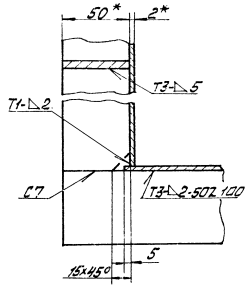

Поз. 1

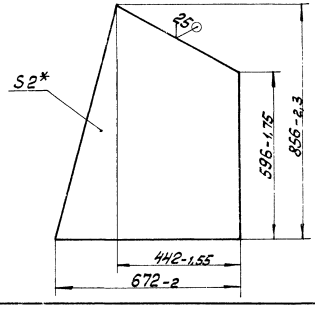

1. * Размеры для справок.
2. $\pm \frac{IT14}{2}$
3. Обработка поверхностей реза деталей Б4 $\sqrt{25}$.
4. Сварные швы по ГОСТ 5264-80.

								64.88.01.500 СБ			
Изм.	Лист	№ докум.	Подп.	Дата					Лит.	Масса	Масштаб
Разраб.		Михайлова			Переход					48,52	1:10
Пров.		Зигалина							Лист	Листов 1	
Т. контр.									ЛАТГИПРОПРОМ		
Н. контр.		Колпец									
Утв.											

Копировал Иванс Формат А3

64.88.01.600 СБ

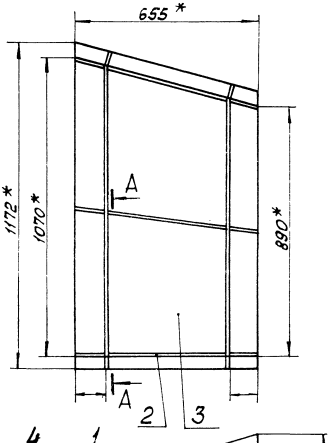

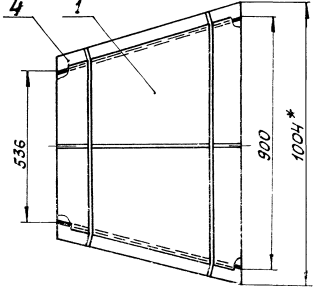

А–А
М1:2

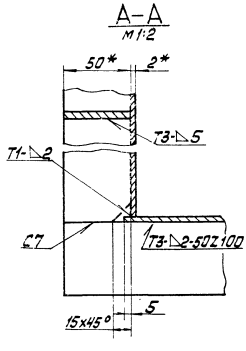

Поз. 3

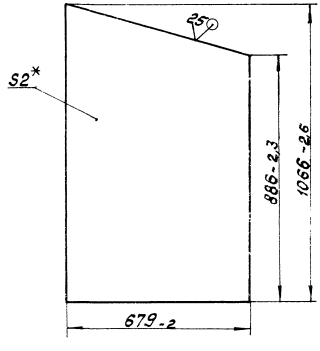

1. * Размеры для справок.
2. $\pm \frac{IT14}{2}$.
3. Сварные швы по ГОСТ 5264-80.

								64.88.01.600 СБ			
Изм.	Лист	№ докум.	Подп.	Дата					Лит.	Масса	Масштаб
Разраб.		Михайлова			Переход					34,66	1:10
Пров.		Зигалина							Лист	Листов 1	
Т. контр.									ЛАТГИПРОПРОМ		
Н. контр.		Колпец									
Утв.											

Копировал Формат А3

Альбом применяется с 1-127.00 Часть 4

64.88.01.601

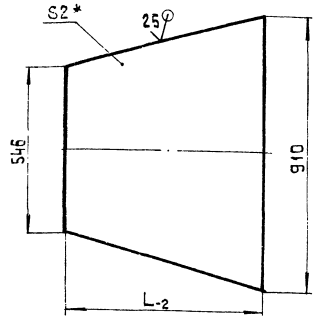

Обозначение	L мм	Масса кг
64.88.01.601	679	7,76
-01	655	7,49

1.* Размер для справок
2. $\pm \frac{IT14}{2}$.

Изм.	Лист	№ докум.	Подп.	Дата
Разраб.		Михайлова		
Пров.		Зилгалбис		
Т.контр.				
Н.контр.		Колмец		
Утв.				

64.88.01.601

Стенка

Лит.	Масса	Масштаб
	См. табл.	1:10

Лист 2 ГОСТ 19903-74
Вст3сп3 ГОСТ 16523-70

Лист Листов 1

ЛАТГИПРОПРОМ

Копировал Формат А4

Типовой проект 903-1-224.86 Альбом 24 часть I

Формат	Зона	Поз.	Обозначение	Наименование	Кол.	Примечание
				Документация		
А3			64.30.02.000СБ	Сборочный чертеж		
				Сборочные единицы		
А2		1	58.02.00.000	Люк лаза	1	
				Детали		
А3		2	64.30.02.001	Сетка	1	
А3		3	64.30.02.002	Сетка		
А3		4	64.30.02.003	Полуконус	1	
А4		5	64.30.02.004	Фланец	1	
А3		6	64.30.02.05	Боковина	1	
А4		7	64.30.02.006	Конус	1	
А4		8	64.30.02.007	Удлинитель	1	
				Материалы		
		9		Полоса 5×50 ГОСТ 103-76 Вст3пс2 ГОСТ 535-79	4,5	м

Инв.№подл. | Подп. и дата | Взам.инв.№ | Инв.№ дубл. | Подп. и дата

Изм.	Лист	№ докум.	Подп.	Дата
Разраб.		Зилгалбис		
Пров.		Колмец		
Н.контр.		Колмец		
Утв.				

64.30.02.000

Карман

Лит.	Лист	Листов
		1

ЛАТГИПРОПРОМ

Копировал Формат А4

64.30.02.000СБ

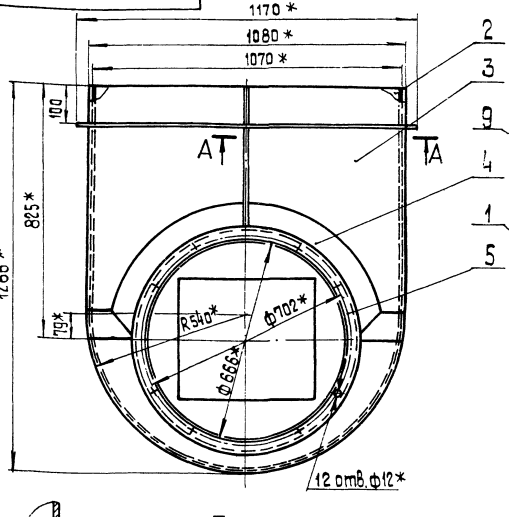

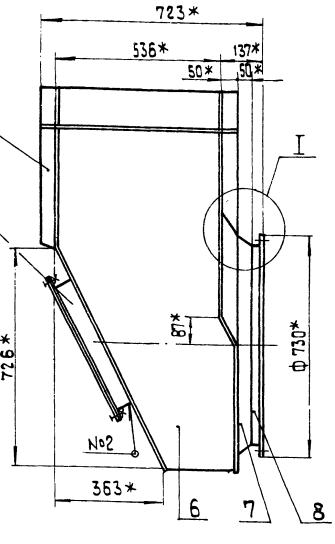

А-А
М 1:2

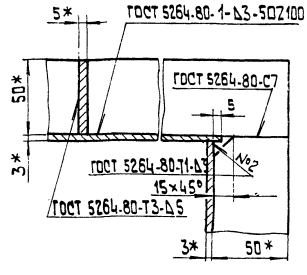

1.* Размеры для справок.
2. $\pm \frac{IT14}{2}$.

I
М 1:2

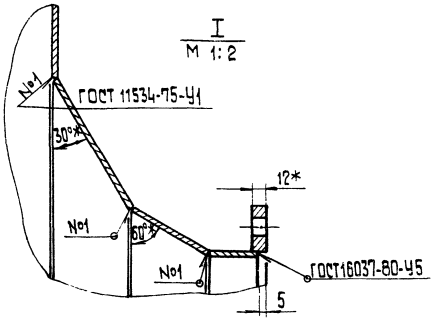

Изм.	Лист	№ докум.	Подп.	Дата
Разраб.		Зилгалбис		
Пров.		Колмец		
Т.контр.				
Н.контр.		Колмец		
Утв.				

64.30.02.000СБ

Карман

Лит.	Масса	Масштаб
	126	1:10

Лист Листов 1

ЛАТГИПРОПРОМ

64.30.02.001

25 (√)

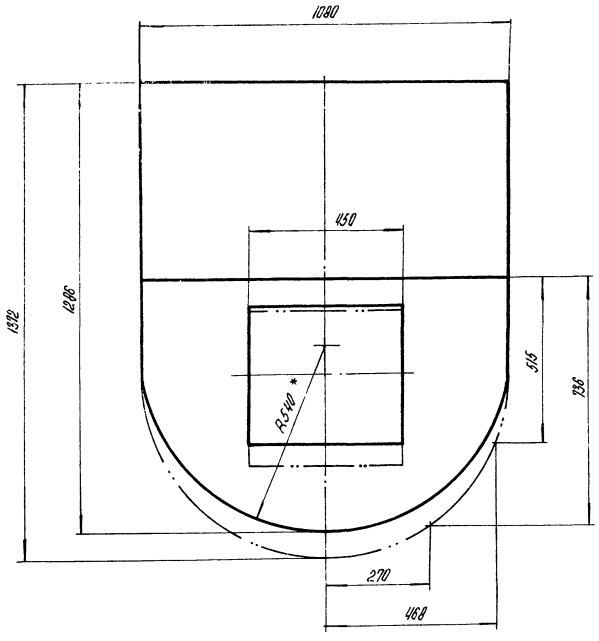

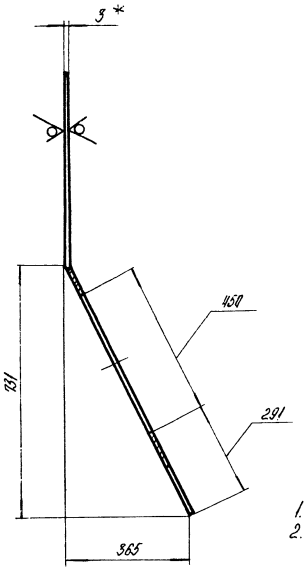

1. * Размеры для справок
2. ± IT14/2.

					64.30.02.001			
Изм.	Лист	№ докум.	Подпись	Дата		Лит.	Масса	Масштаб
Разраб.		Зингалевич			Стенка		25,5	1:10
Пров.		Колпачев				Лист	Листов 1	
Т.контр.								
Н.контр.		Колпачев			Лист 3 ГОСТ 19903-74 / ВСт3сп3 ГОСТ 16523-70 *	ЛАТГИПРОПРОМ		
Утв.								

Копировал А4 — Формат А3

64.30.02.002

25 (√)

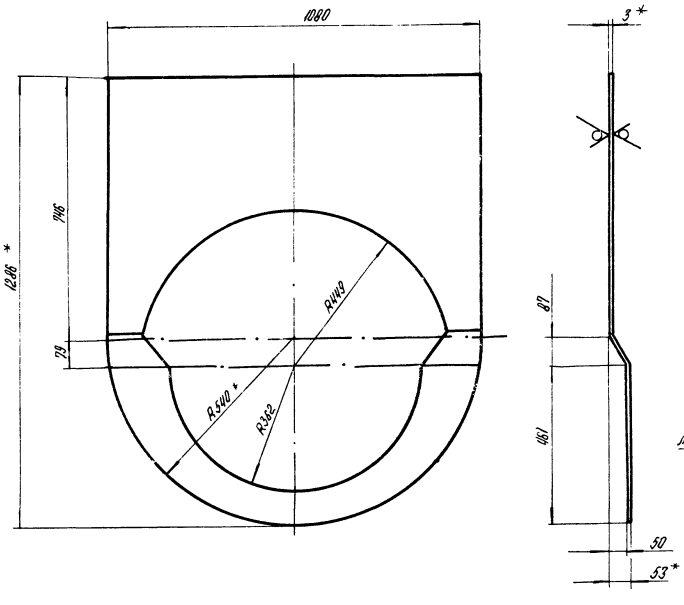

Развертка

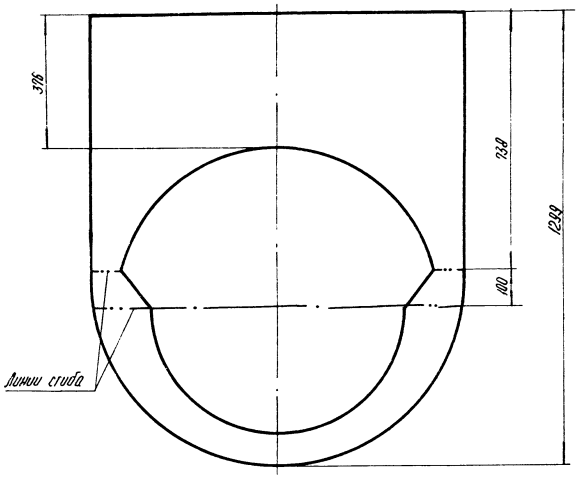

1. * Размеры для справок.
2. ± IT14/2.

					64.30.02.002			
Изм.	Лист	№ докум.	Подпись	Дата		Лит.	Масса	Масштаб
Разраб.		Зингалевич			Стенка		17,7	1:10
Пров.		Колпачев				Лист	Листов 1	
Т.контр.								
Н.контр.		Колпачев			Лист 3 ГОСТ 19903-74 / ВСт3 сп3 ГОСТ 16523-70 *	ЛАТГИПРОПРОМ		
Утв.								

64.30.02.003

Типовой проект 903-1-224.86 Альбом 24 часть 1

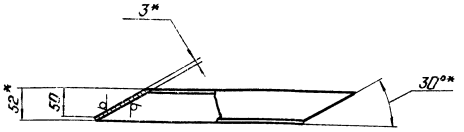

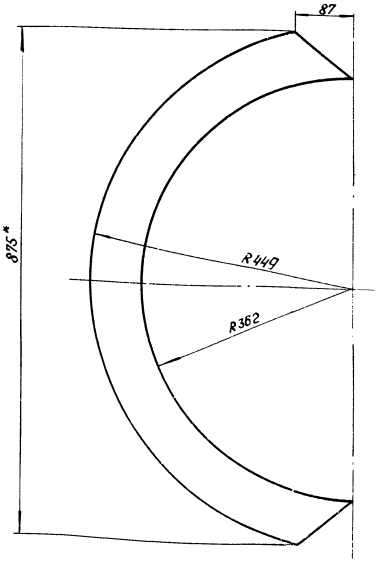

Развертка

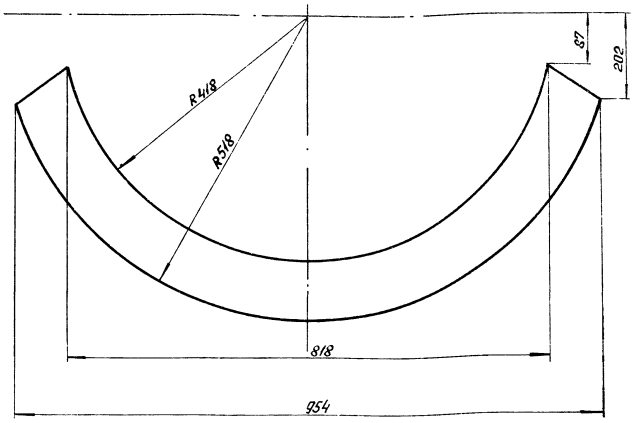

1. * Размеры для справок
2. $\pm \frac{17.14}{2}$

					64.30.02.003		
Изм.	Лист	№ докум.	Подп.	Дата	Полуконус	Лит.	Масса	Масштаб
Разраб.		Зингалевич					3	1:5
Пров.		Колмец				Лист	Листов 1	
Т.контр.								
Н.контр.		Колмец			Лист 3 ГОСТ 19903-74 ВСТ3СП 3 ГОСТ 16523-70*	ЛАТГИПРОПРОМ		
Утв.								

Копировал: Ф 45 Формат А3

64.30.02.005

Типовой проект 903-1-224.86 Альбом 24 часть 1

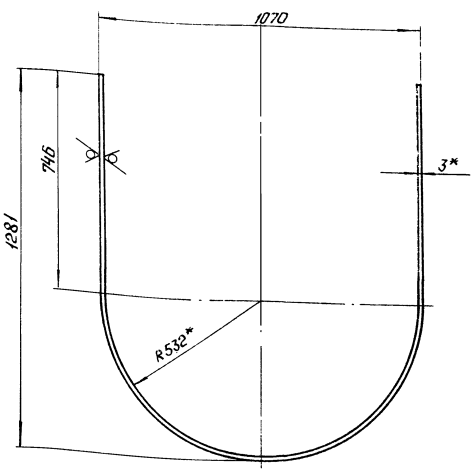

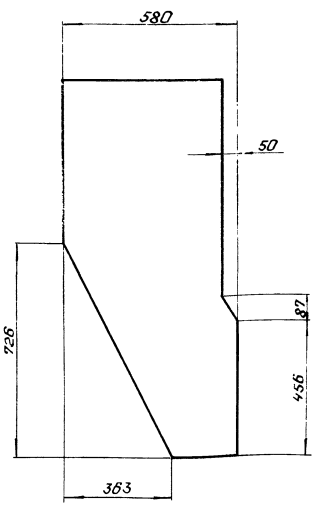

Развертка

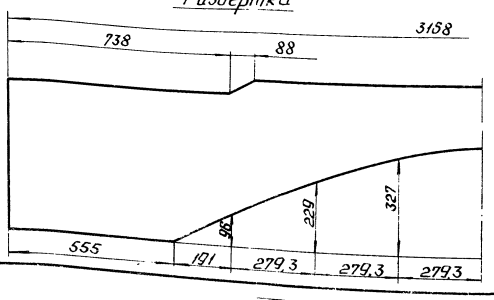

1. * Размеры для справок
2. $\pm \frac{11.14}{2}$

					64.30.02.005			
Изм.	Лист	№ докум.	Подп.	Дата	Боковина	Лит.	Масса	Масштаб
Разраб.		Зингалевич					32,6	1:10
Пров.		Колмец				Лист	Листов	
Т.контр.								
Н.контр.		Колмец			Лист 3 ГОСТ 19903-74 ВСТ3СП 3 ГОСТ 16523-70*	ЛАТГИПРОПРОМ		
Утв.								

Копировал: Ф 4 Формат

64.30.02.004

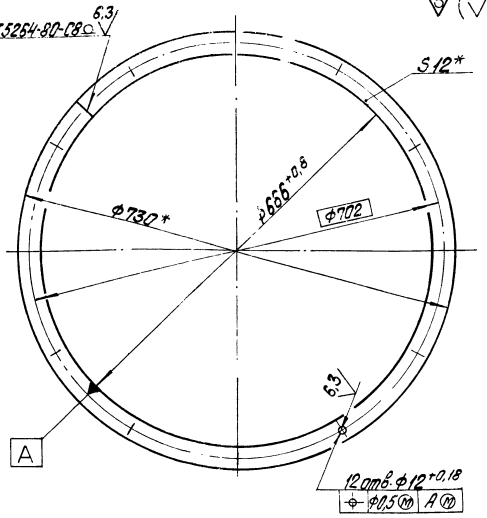

*Размеры для справок.

Изм.	Лист	№ докум.	Подпись	Дата	64.30.02.004			
Разраб.		Зигалвис			Фланец	Лит.	Масса 6,6	Масштаб 1:5
Пров.		Колмец				Лист	Листов 1	
Т.контр.					Полоса 12х32 ГОСТ 103-76 / ВСт3пс2 ГОСТ 535-79	ЛАТГИПРОПРОМ		
Н.контр.		Колмец						
Утв.								

Копировал Формат А4

Типовой проект 903-1-224.86 Альбом 2.4 часть 1

64.30.02.006

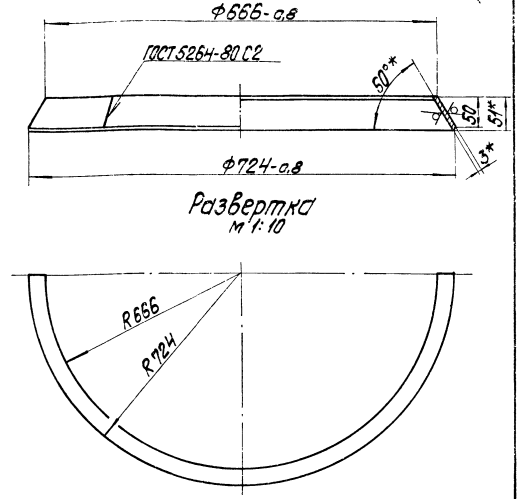

Развертка
М 1:10

1.* Размеры для справок.
2. $\pm\frac{IT14}{2}$.

Изм.	Лист	№ докум.	Подпись	Дата	64.30.02.006			
Разраб.		Зигалвис			Конус	Лит.	Масса 3	Масштаб 1:5
Пров.		Колмец				Лист	Листов 1	
Т.контр.					Лист 3 ГОСТ 19903-74 / ВСт3сп3 ГОСТ 16523-70*	ЛАТГИПРОПРОМ		
Н.контр.		Колмец						
Утв.								

Копировал Формат А4

Типовой проект 903-1-224.86 Альбом 2.4 часть 1

64.30.02.007

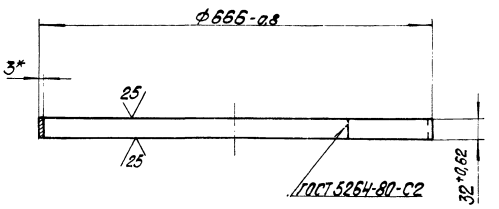

* Размер для справок.

Изм.	Лист	№ докум.	Подпись	Дата	64.30.02.007			
Разраб.		Зигалвис			Удлинитель	Лит.	Масса 1,6	Масштаб 1:5
Пров.		Колмец				Лист	Листов 1	
Т.контр.					Лист 3 ГОСТ 19903-74 / ВСт3сп3 ГОСТ 16523-70*	ЛАТГИПРОПРОМ		
Н.контр.		Колмец						
Утв.								

Типовой проект 903-1-224.86 Альбом 2.4 часть 1

Формат	Зона	Поз.	Обозначение	Наименование	Кол.	Примечание
				Документация		
А3			58.02.00.000СБ	Сборочный чертеж		
				Сборочные единицы		
А4		1	58.02.01.000	Фланец	1	
А4		2	58.02.02.000	Крышка	1	
				Детали		
А4		3	58.02.00.001	Прокладка	1	
				Стандартные изделия		
		4		Болт М12х30.36 ГОСТ 7798-70	12	
		5		Гайка М12.4 ГОСТ 5915-70*	12	

Изм.	Лист	№ докум.	Подпись	Дата	58.02.00.000			
Разраб.		Зигалвис			Люк лаза	Лит.	Лист	Листов 1
Пров.		Колмец				ЛАТГИПРОПРОМ		
Н.контр.		Колмец						
Утв.								

58.02.00.000 СБ

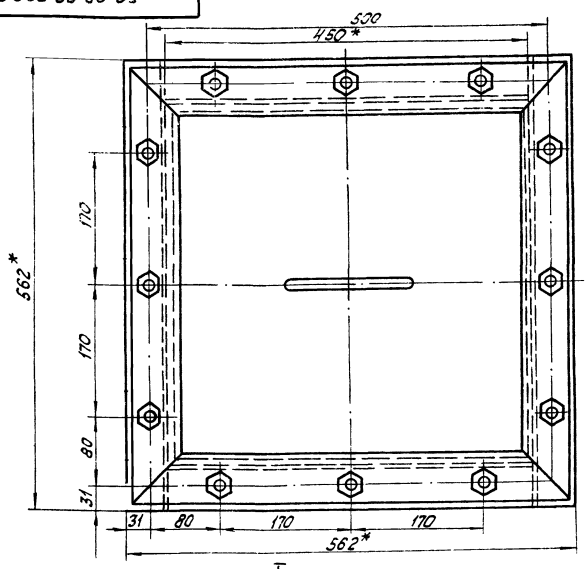

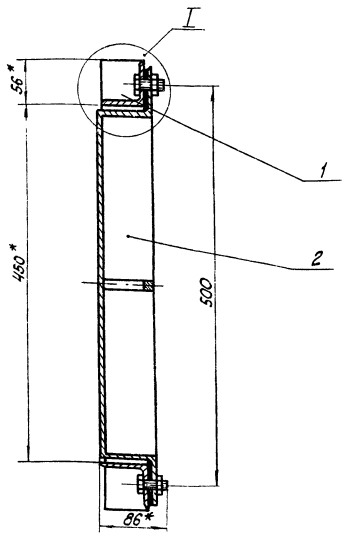

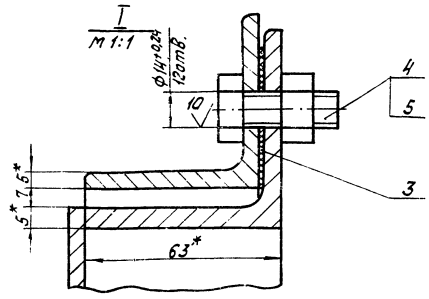

1. * Размеры для справок.
2. ± IT16/2.

Изм.	Лист	№ докум.	Подп.	Дата	58.02.00.000 СБ
Разраб.		Зулгарнеев			Люк лаза.
Пров.		Колмец			Лит. / Масса 27 / Масштаб 1:4
Т.контр.					Лист / Листов 1
Н.контр.		Колмец			ЛАТГИПРОПРОМ
Утв.					

Копировал

Формат А3

Типовой проект 903-1-22.4.86 Альбом 2.4 часть I

58.02.00.001

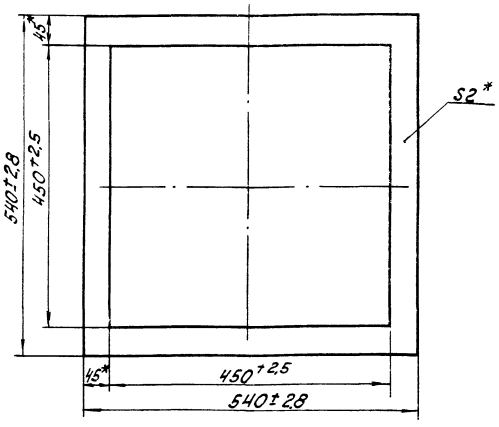

* Размеры для справок.

Изм.	Лист	№ докум.	Подп.	Дата	58.02.00.001
Разраб.		Зулгарнеев			Прокладка
Пров.		Колмец			Лит. / Масса 0,23 / Масштаб 1:5
Т.контр.					Лист / Листов 1
Н.контр.		Колмец			Картон асбестовый КАОН-2 ГОСТ 2850-75.
Утв.					ЛАТГИПРОПРОМ

Типовой проект 903-1-22.4.86 Альбом 2.4 часть I

Формат	Зона	Поз.	Обозначение	Наименование	Кол.	Примечание
				Документация		
А4			58.02.01.000 СБ	Сборочный чертеж		
				Детали		
Б4		1	58.02.01.001	Уголок		
				Уголок Б-56х56х5 ГОСТ 8509-72 ВСт3Сп3 ГОСТ 535-79	2	1,91кг
Б4		2	58.02.01.002	Уголок		
				Уголок Б-56х56х5 ГОСТ 8509-72 ВСт3Сп3 ГОСТ 535-79	2	2,4кг

Инв.№ подл. | Подп. и дата | Взам.инв.№ | Инв.№ дубл. | Подп. и дата

Изм.	Лист	№ докум.	Подп.	Дата	58.02.01.000
Разраб.		Зулгарнеев			Фланец
Пров.		Колмец			Лит. / Лист / Листов 1
Т.контр.					ЛАТГИПРОПРОМ
Н.контр.		Колмец			
Утв.					

58.02.01.000СБ

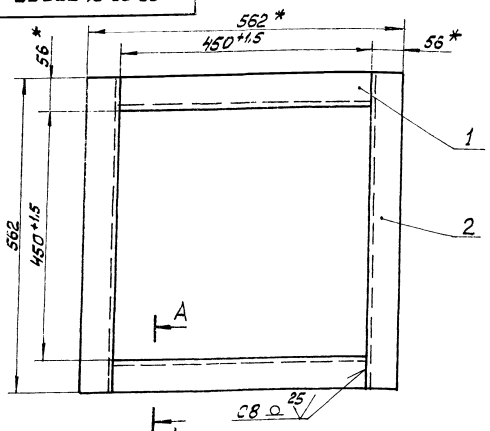

А—А

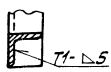

1. * Размеры для справок
2. $\pm \frac{IT16}{2}$.
3. Сварные швы по ГОСТ 5264-80.
4. Обработка поверхностей реза деталей Б4 25.

Изм.	Лист	№ докум.	Подп.	Дата	58.02.01.000 СБ			
Разраб.		Зилгалвис			Фланец	Лит	Масса	Масштаб
Пров.		Колмец					3,6	1:5
Т.контр.						Лист	Листов 1	
Н.контр.		Колмец				ЛАТГИПРОПРОМ		
Утв.								

Копировал [signature] Формат А4

Типовой проект 903-1-224.86 Альбом 2.4 часть 1

Форм.	Зона	Поз.	Обозначение	Наименование	Кол.	Примечание
				Документация		
А3			58.02.02.000СБ	Сборочный чертёж		
				Детали		
А4		1	58.02.02.001	Ручка	1	
Б4		2	58.02.02.002	Дно		
				Лист 5ГОСТ 19903-74 / ВСт3сп3ГОСТ 14637-79	1	7,46кг
Б4		3	58.02.02.003	Уголок		
				Уголок Б-63×63×5ГОСТ 8509-72 / ВСт3сп3ГОСТ 535-79	4	2,4кг

Изм.	Лист	№ докум.	Подп.	Дата	58.02.02.000			
Разраб.		Зилгалвис			Крышка	Лит.	Лист	Листов
Пров.		Колмец						1
Н.контр.		Колмец				ЛАТГИПРОПРОМ		
Утв.								

Копировал [signature] Формат А4

58.02.02.000СБ

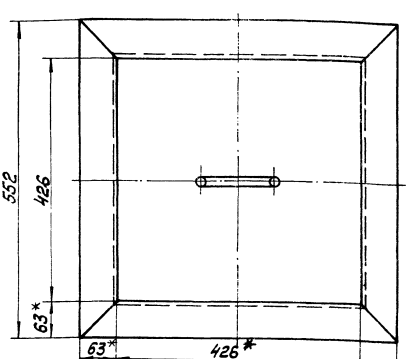

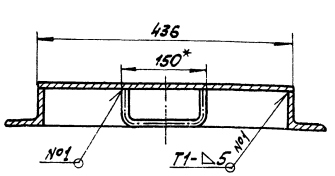

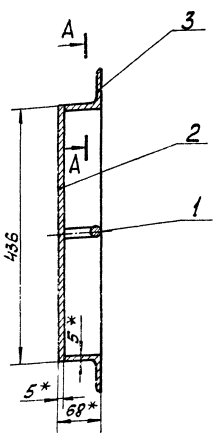

А—А
М1:1

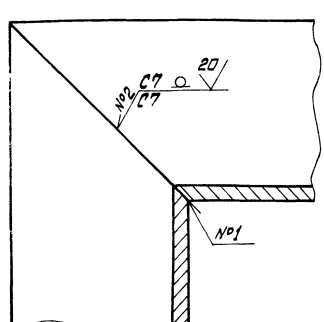

1 * Размеры для справок.
2. $\pm \frac{IT16}{2}$.
3 Сварные швы №1, №2 по ГОСТ 5264-80.
4. Обработка поверхностей реза деталей Б4 25.

Изм.	Лист	№ докум.	Подп.	Дата	58.02.02.000 СБ			
Разраб.		Зилгалвис			Крышка	Лит	Масса	Масштаб
Пров.		Колмец					17,3	1:5
Т.контр.						Лист	Листов 1	
Н.контр.		Колмец				ЛАТГИПРОПРОМ		
Утв.								

58.02.02.001

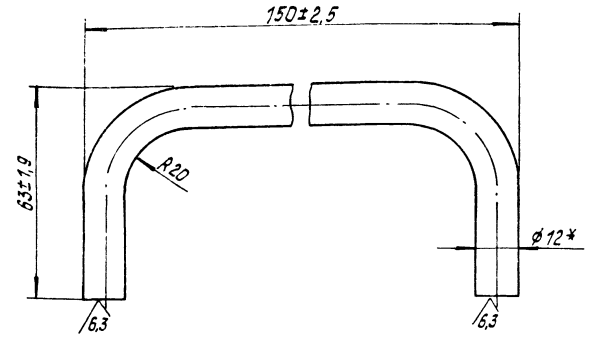

* Размер для справок.

Изм.	Лист	№ докум.	Подпись	Дата
Разраб.		Зулгальвис		
Пров.		Колмец		
Т.контр.				
Н.контр.		Колмец		
Утв.				

58.02.02.001

Ручка

Лит.	Масса	Масштаб
	0,2	1:1
Лист	Листов 1	

Круг В-12 ГОСТ 2590-71 / 20 ГОСТ 1050-74

ЛАТГИПРОПРОМ

Копировал

Формат А4

Типовой проект 903-1-224.86 Альбом 2.4 часть 1

23

Формат	Зона	Поз.	Обозначение	Наименование	Кол.	Примечание
				Документация		
А3			64.88.02.000 СБ	Сборочный чертеж		
				Сборочные единицы		
А4		1	64.88.02.100	Переход	1	
А4		2	64.88.02.200	Колено	2	
А4		3	64.88.02.300	Короб	1	
А4		4	64.88.02.400	Короб	1	

Инв.№ подл. | Подпись и дата | Взам. инв.№ | Инв.№ дубл. | Подпись и дата

Изм.	Лист	№ докум.	Подпись	Дата
Разраб.		Богданова		
Пров.		Зилгальвис		
Т.контр.				
Н.контр.		Колмец		
Утв.				

64.88.02.000

Короб

Лит.	Лист	Листов
		1

ЛАТГИПРОПРОМ

Копировал

Формат А4

64.88.02.000 СБ

Типовой проект 903-1-224.86 Альбом 2.4 часть 1

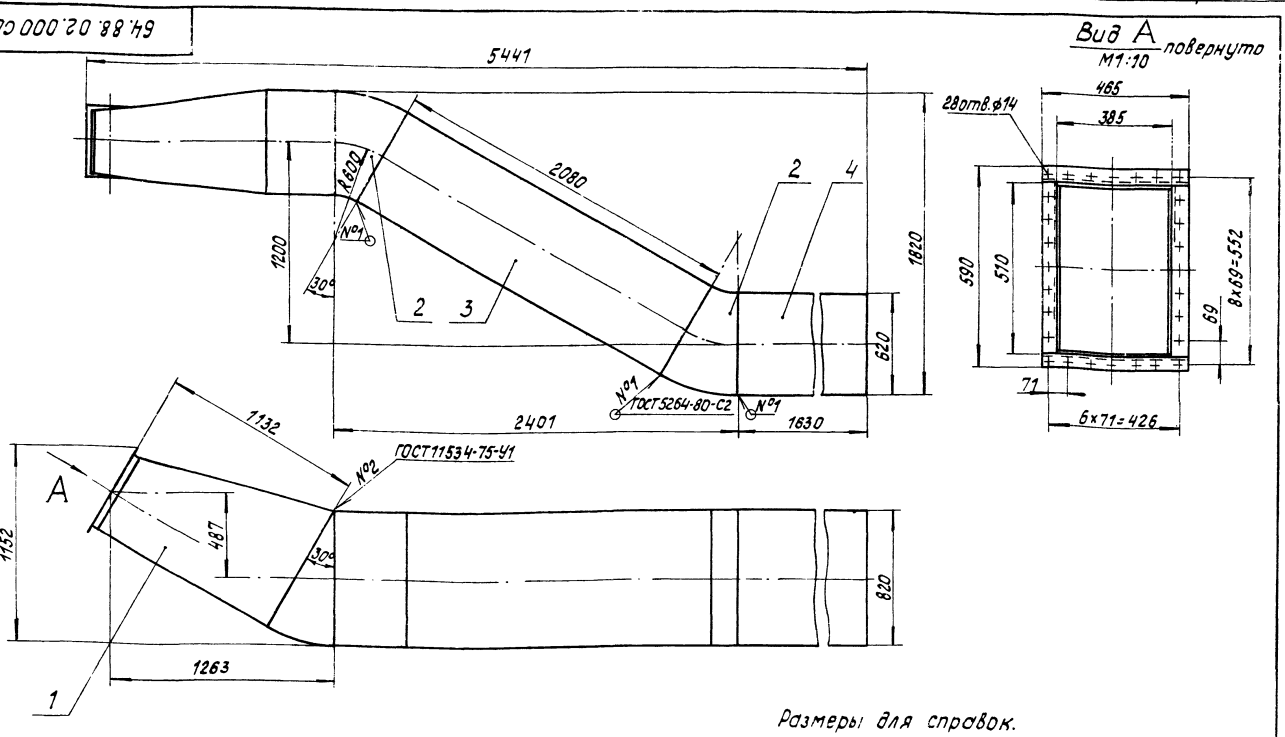

Размеры для справок.

Изм.	Лист	№ докум.	Подпись	Дата
Разраб.		Богданова		
Пров.		Зилгальвис		
Т.контр.				
Н.контр.		Колмец		
Утв.				

64.88.02.000 СБ

Короб

Лит.	Масса	Масштаб
	426,1	1:20
Лист	Листов 1	

ЛАТГИПРОПРОМ

Копировал

Формат А3

Формат	Зона	Поз.	Обозначение	Наименование	Кол.	Примечание
				Документация		
А3			64.88.02.100 СБ	Сборочный чертеж		
				Сборочные единицы		
А4		1	64.88.02.110	Фланец	1	
				Детали		
А4		2	64.88.02.101	Стенка	1	
		3	-01	Стенка	1	
А4		4	64.88.02.102	Стенка	1	
А4		5	64.88.02.103	Стенка	1	
				Материалы		
		6		Полоса $\frac{5\times50\ ГОСТ\ 103\text{-}76}{В\ СТ3сп3\ ГОСТ\ 535\text{-}79}$	3,5	м

Изм.	Лист	№ докум.	Подп.	Дата	64.88.02.100		
Разраб.		Богданова			Переход	Лит.	Лист	Листов 1
Пров.		Зилгалвис				ЛАТГИПРОПРОМ	
Т. контр.							
Н. контр.		Колмец					
Утв.							

Копировал А2 Формат А4

64.88.02.101

Типовой проект 403-1-224.86 Альбом 2.4 Часть 1

64.88.02.101-изображено
64.88.02.101-01-зеркальное отражение

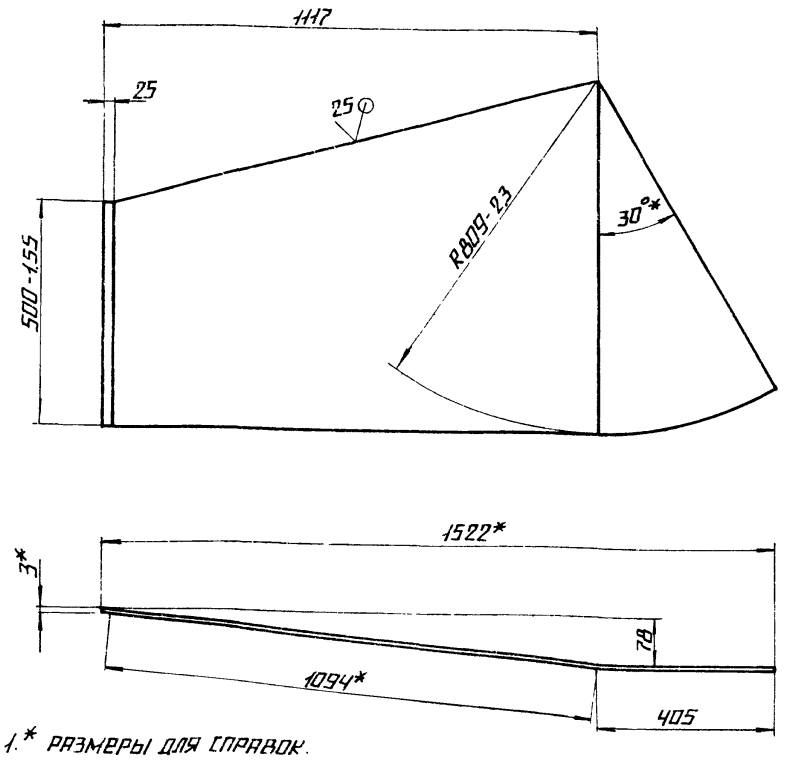

1.* Размеры для справок.
2. $\pm\frac{IT14}{2}$.

Изм.	Лист	№ докум.	Подп.	Дата	64.88.02.101		
Разраб.		Богданова			Стенка	Лит.	Масса	Масштаб
Пров.		Зилгалвис					21,2	1:10
Т. контр.						Лист	Листов 1	
Н. контр.		Колмец			3 ГОСТ 19903-74 В СТ3сп3 ГОСТ 16523-70	ЛАТГИПРОПРОМ	
Утв.							

Копировал А2 Формат А4

64.88.02.100 СБ

Типовой проект 903-1-224.86 Альбом 2.4 Часть 1

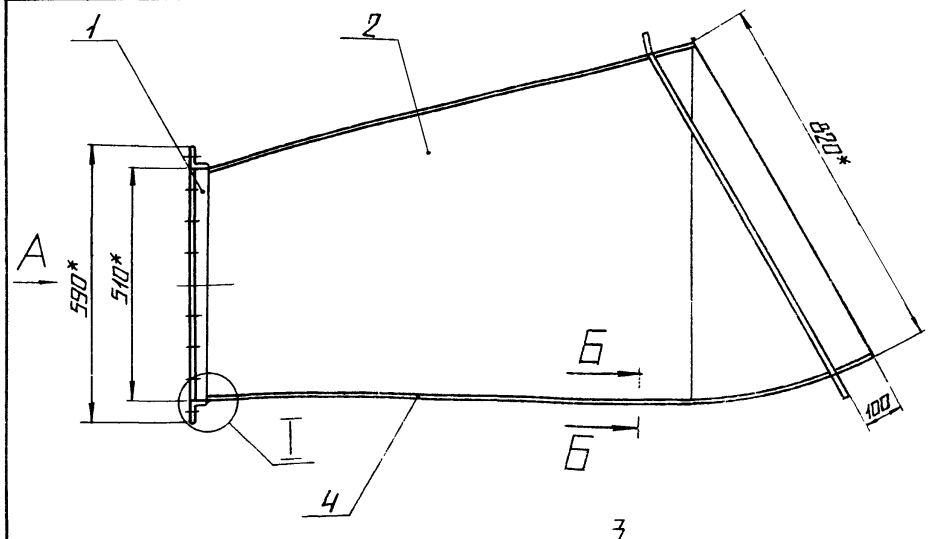

Б-Б
М1:2

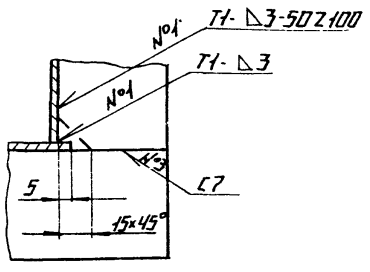

Вид А

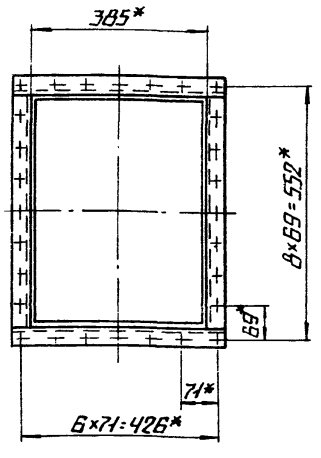

I
М1:2

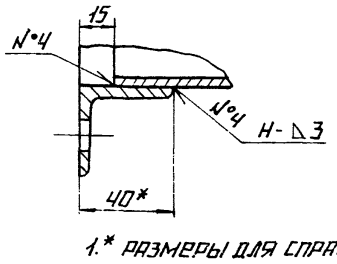

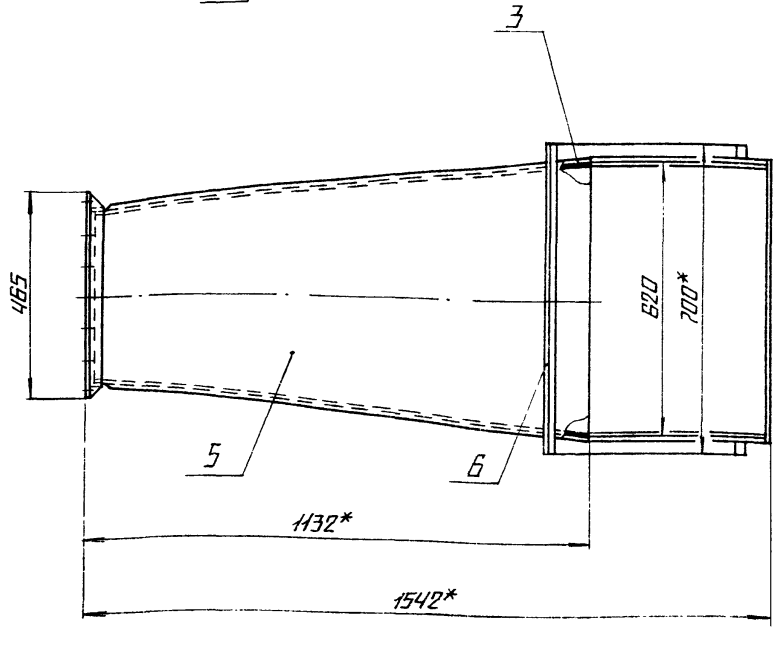

1.* Размеры для справок.
2. $\pm\frac{IT14}{2}$.
3. Сварные швы по ГОСТ 5264-80.

Изм.	Лист	№ докум.	Подп.	Дата	64.88.02.100 СБ		
Разраб.		Богданова			Переход	Лит.	Масса	Масштаб
Пров.		Зилгалвис					87,7	1:10
Т. контр.						Лист	Листов 1	
Н. контр.		Колмец				ЛАТГИПРОПРОМ	
Утв.							

64.88.02.002

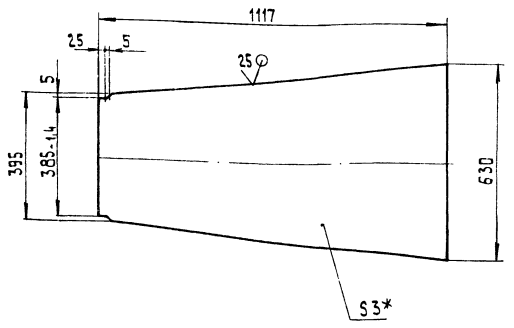

1* Размер для справок
2. $\pm \frac{IT14}{2}$.

Изм.	Лист	№ докум.	Подп.	Дата	64.88.02.102			
Разраб.		Богданова			Стенка	Лит.	Масса	Масшт.
Пров.		Зилгалбис					13,48	1:10
Т.контр.						Лист	Листов 1	
Н.контр.		Колмец			Лист 3 ГОСТ 19903-74	ЛАТГИПРОПРОМ		
Утв.					Вст3сп3 ГОСТ 16523-70			

Копировал | Формат А4

64.88.02.003

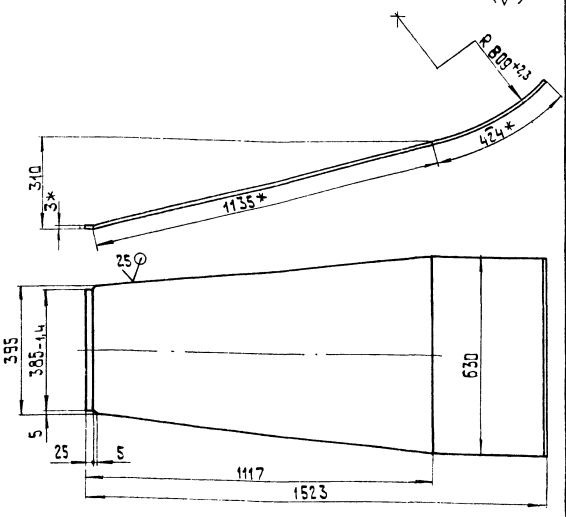

1* Размеры для справок.
2 $\pm \frac{IT14}{2}$.

Типовой проект 903-1-224.86 Альбом 24 часть 1

Инв.№ подл. | Подпись и дата | Взам. инв.№ | Инв.№ дубл. | Подпись и дата

Изм.	Лист	№ докум.	Подп.	Дата	64.88.02.103			
Разраб.		Богданова			Стенка	Лит.	Масса	Масшт.
Пров.		Зилгалбис					20,22	1:10
Т.контр.						Лист	Листов 1	
Н.контр.		Колмец			Лист 3 ГОСТ 19903-74	ЛАТГИПРОПРОМ		
Утв.					Вст3сп3 ГОСТ 16523-70			

Копировал | Формат А4

Формат	Зона	Поз.	Обозначение	Наименование	Кол.	Примечание
				Документация		
А4			64.88.02.110 СБ	Сборочный чертеж		
				Детали		
Б4		1	64.88.02.111	Полка		
				Уголок Б-40х40х4 ГОСТ 8509-72 / Вст3сп3 ГОСТ 535-79		
				L = 465 ± 0,775 мм	2	1,13 кг
Б4		2	64.88.02.112	Полка		
				Уголок Б-40х40х4 ГОСТ 8509-72 / Вст3сп3 ГОСТ 535-79		
				L = 510 -1,75 мм	2	1,24 кг

Изм.	Лист	№ докум.	Подп.	Дата	64.88.02.110			
Разраб.		Богданова			фланец	Лит.	Лист	Листов 1
Пров.		Зилгалбис						
Н.контр.		Колмец				ЛАТГИПРОПРОМ		
Утв.								

Копировал

64.88.02.110 СБ

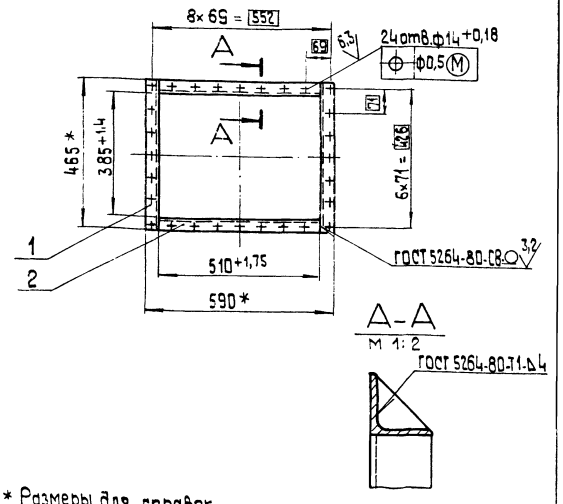

1* Размеры для справок
2. $\pm \frac{IT14}{2}$.
3. Обработка поверхностей реза деталей Б4 $\overset{25}{\nabla}$.

Типовой проект 903-1-224.86 Альбом 24 часть 1

Инв.№ подл. | Подпись и дата | Взам. инв.№ | Инв.№ дубл. | Подпись и дата

Изм.	Лист	№ докум.	Подп.	Дата	64.88.02.110 СБ			
Разраб.		Богданова			фланец	Лит.	Масса	Масшт.
Пров.		Зилгалбис					4,74	1:10
Т.контр.						Лист	Листов 1	
Н.контр.		Колмец				ЛАТГИПРОПРОМ		
Утв.								

Альбом 2.4 часть I
Типовой проект 903-1-224.86

Формат	Зона	Поз.	Обозначение	Наименование	Кол.	Примечание
				Документация		
А3			64.88.02.200 СБ	Сборочный чертеж		
				Детали		
Б4		1	64.88.02.201	Стенка		
				Лист 3 ГОСТ 19903-74 / Вст3сп3 ГОСТ 16523-70	1	9,3 кг
Б4		2	64.88.02.202	Стенка		
				Лист 3 ГОСТ 19903-74 / Вст3сп3 ГОСТ 16523-70	2	4,65 кг
Б4		3	64.88.02.203	Стенка		
				Лист 3 ГОСТ 19903-74 / Вст3сп3 ГОСТ 16523-70	1	3 кг
				Материалы		
		4		Полоса 5×50 ГОСТ 103-76 / Вст3сп ГОСТ 535-79	3,2	м

64.88.02.200

Изм.	Лист	№ докум.	Подпись	Дата
Разраб.		Богданова		
Пров.		Зилгалвис		
Н.контр.		Колпец		
Утв.				

Колено

Лит.	Лист	Листов
		1

ЛАТГИПРОПРОМ

Копировал

Формат А4

Формат	Зона	Поз.	Обозначение	Наименование	Кол.	Примечание
				Документация		
А3			64.88.02.300 СБ	Сборочный чертеж		
				Детали		
Б4		1	64.88.02.301	Стенка		
				Лист 3 ГОСТ 19903-74 / Вст3сп3 ГОСТ 16523-70		
				830±1,15×2080±2,2 мм	2	40,66 кг
Б4		2	64.88.02.302	Стенка		
				Лист 3 ГОСТ 19903-74 / Вст3сп3 ГОСТ 16523-70		
				614±0,875×2080±2,2 мм	2	30,08 кг
				Материалы		
		3		Полоса 5×50 ГОСТ 103-76 / Вст3сп ГОСТ 535-79	25	м

Подпись и дата | Взам. инв. № | Инв. № подл. | Подпись и дата

64.88.02.300

Изм.	Лист	№ докум.	Подпись	Дата
Разраб.		Богданова		
Пров.		Зилгалвис		
Н.контр.		Колпец		
Утв.				

Короб

Лит.	Лист	Листов
		1

ЛАТГИПРОПРОМ

Копировал

Формат А4

64.88.02.200 СБ

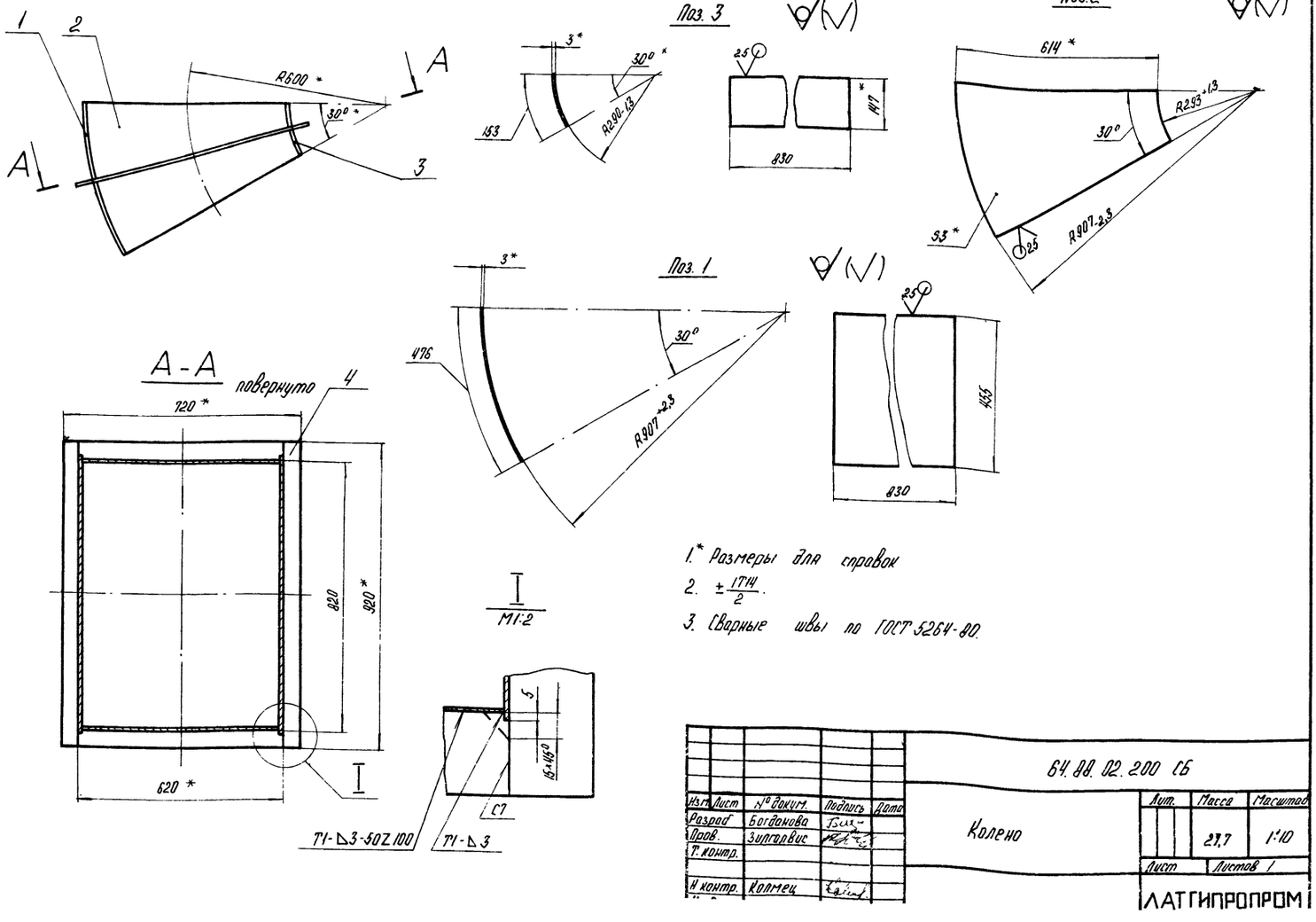

1.* Размеры для справок

2. $\pm \frac{IT14}{2}$.

3. Сварные швы по ГОСТ 5264-80.

64.88.02.200 СБ

Изм.	Лист	№ докум.	Подпись	Дата
Разраб.		Богданова		
Пров.		Зилгалвис		
Т. контр.				
Н.контр.		Колпец		

Колено

Лит.	Масса	Масштаб
	27,7	1:10
Лист	Листов 1	

ЛАТГИПРОПРОМ

Типовой проект 903-1-224.86 Альбом 2.4 часть I

Инв. № подл. | Подпись и дата | Взам. инв. № | Инв. № дубл. | Подпись и дата

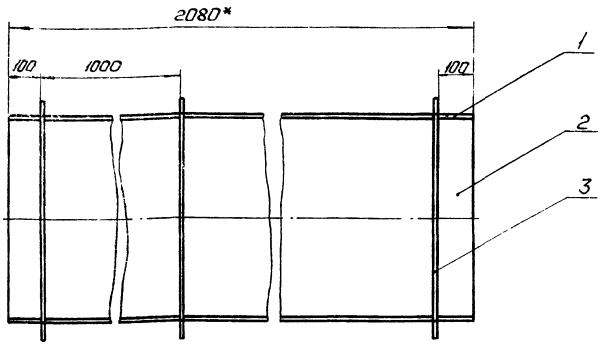

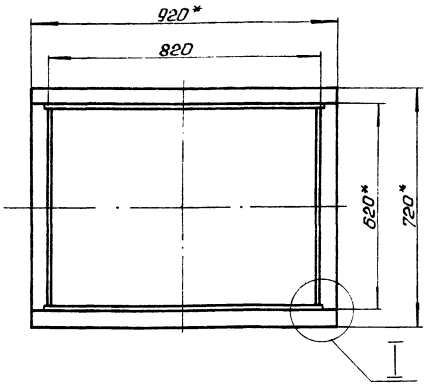

I
М1:2

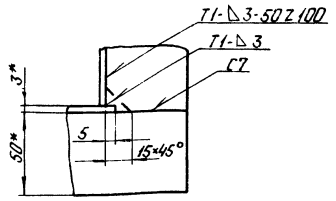

1. *Размеры для справок.
2. $\pm \frac{IT14}{2}$.
3. Обработка поверхностей реза деталей Б425.
4. Сварные швы по ГОСТ 5264-80.

Изм.	Лист	№ докум.	Подп.	Дата	64.88.02.300 СБ			
Разраб.		Богданова			Короб	Лит.	Масса	Масштаб
Пров.		Зилгавис					159,4	1:10
Т.контр.						Лист	Листов 1	
Н.контр.		Колмец				ЛАТГИПРОПРОМ		
Утв.								

Копировал: Ф.4-

Формат А3

Поз.	Обозначение	Наименование	Кол.	Примечание
		Документация		
	64.88.02.400 СБ	Сборочный чертеж		
		Детали		
1	64.88.02.401	Стенка Лист $\frac{3\ ГОСТ\ 19903-74}{ВСт3сп3\ ГОСТ\ 16523-70}$		
		830±1,15 × 1630±1,85 мм	2	31,87 кг
2	64.88.02.402	Стенка Лист $\frac{3\ ГОСТ\ 19903-74}{ВСт3сп3\ ГОСТ\ 16523-70}$		
		614±0,875 × 1630±1,85 мм	2	23,57 кг
		Материалы		
3		Полоса $\frac{5\times50\ ГОСТ\ 103-76}{ВСт3сп3\ ГОСТ\ 535-79}$	6,5	м

Изм.	Лист	№ докум.	Подп.	Дата	64.88.02.400			
Разраб.		Богданова			Короб	Лит.	Масса	Масштаб
Пров.		Зилгавис					123,6	1:10
Т.контр.						Лист	Листов 1	
Н.контр.		Колмец				ЛАТГИПРОПРОМ		
Утв.								

Копировал: Ф.4-

Формат А4

64.88.02.400 СБ

Альбом 24 часть I

Типовой проект 903-1-224.86

Инв. № подл. | Подп. и дата | Взам. инв. № | Инв. № дубл. | Подп. и дата

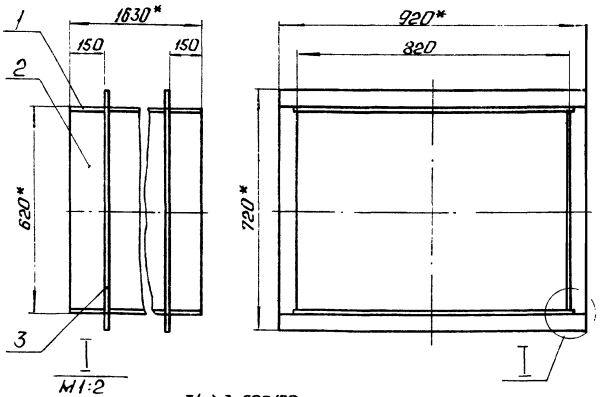

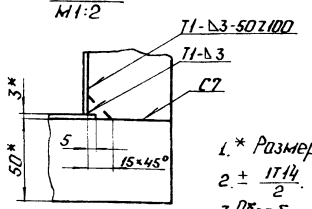

1. *Размеры для справок.
2. $\pm \frac{IT14}{2}$.
3. Обработка поверхностей реза деталей Б425.
4. Сварные швы по ГОСТ 5264-80.

Изм.	Лист	№ докум.	Подп.	Дата	64.88.02.400 СБ			
Разраб.		Богданова			Короб	Лит.	Масса	Масштаб
Пров.		Зилгавис					123,6	1:10
Т.контр.						Лист	Листов 1	
Н.контр.		Колмец				ЛАТГИПРОПРОМ		
Утв.								

Копировал: Ф.4-

Формат А4

Формат	Зона	Поз.	Обозначение	Наименование	Кол.	Примечание
				Документация		
А3			64.88.03.000 СБ	Сборочный чертеж		
				Сборочные единицы		
А4		1	64.88.03.100	Короб	1	
А4		2	64.88.03.200	Патрубок	1	
А4		3	64.88.03.300	Патрубок	3	
А4		4	64.88.04.000	Колено	3	

Изм.	Лист	№ докум.	Подпись	Дата	64.88.03.000			
Разраб.		Богданова			Короб	Лит.	Лист	Листов 1
Пров.		Зилгалвис				ЛАТГИПРОПРОМ		
Н.контр.		Колмец						
Утв.								

Копировал [illegible] Формат А4

Типовой проект 903-1-224.86 Альбом 2.4 часть 1

Формат	Зона	Поз.	Обозначение	Наименование	Кол.	Примечание
				Документация		
А3			64.88.03.100 СБ	Сборочный чертеж		
				Детали		
А4		1	64.88.03.101	Стенка	2	
А4		2	64.88.03.102	Стенка	1	
Б4		3	64.88.03.103	Заглушка		
				Лист $\frac{3\ ГОСТ\ 19903-74}{ВСт3Сп3\ ГОСТ\ 16523-70}$		
				430±0,775×630±0,875 мм	1	6,38 кг
Б4		4	64.88.03.104	Стенка		
				Лист $\frac{3\ ГОСТ\ 19903-74}{ВСт3Сп3\ ГОСТ\ 16523-70}$		
				600±0,875×630±0,875 мм	1	8,9 кг
Б4		5	64.88.03.105	Стенка		
				Лист $\frac{3\ ГОСТ\ 19903-74}{ВСт3Сп3\ ГОСТ\ 16523-70}$		
				630±0,875×1680±1,85 мм	1	24,93 кг
Б4		6	64.88.03.106	Стенка		
				Лист $\frac{3\ ГОСТ\ 19903-74}{ВСт3Сп3\ ГОСТ\ 16523-70}$		
				630±0,875×1770±1,85 мм	1	26,3 кг

Изм.	Лист	№ докум.	Подпись	Дата	64.88.03.100			
Разраб.		Богданова			Короб	Лит.	Лист 1	Листов 2
Пров.		Зилгалвис				ЛАТГИПРОПРОМ		
Н.контр.		Колмец						

Копировал [illegible] Формат А4

Типовой проект 903-1-224.86 Альбом 2.4 часть 1

64.88.03.000 СБ

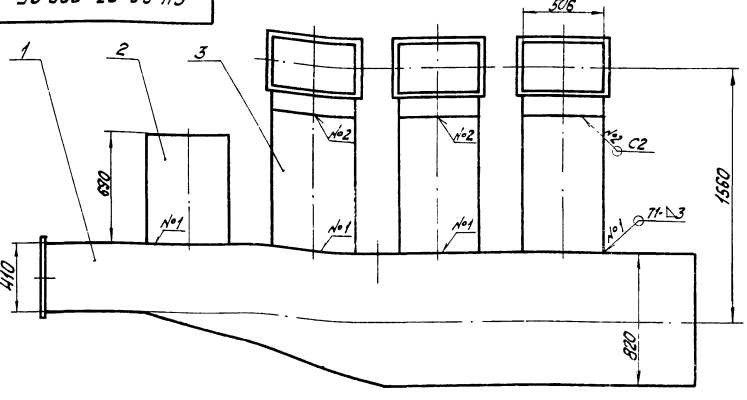

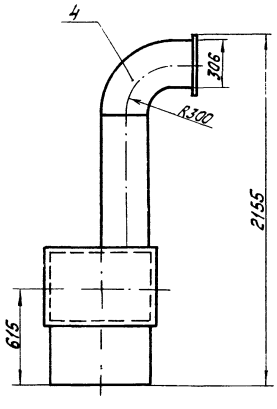

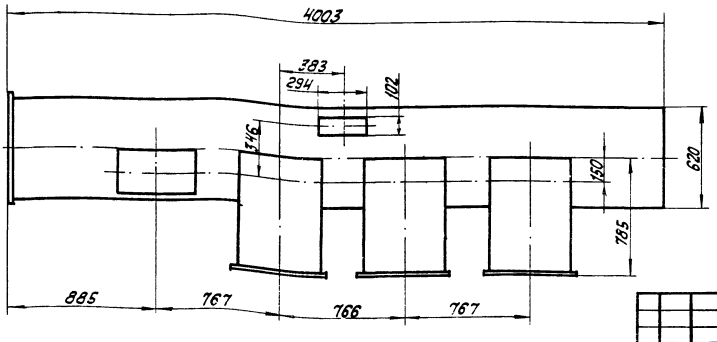

1. Размеры для справок.
2. Сварные швы по ГОСТ 5264-80.

Изм.	Лист	№ докум.	Подпись	Дата	64.88.03.000 СБ			
Разраб.		Богданова			Короб	Лит.	Масса 472,5	Масштаб 1:20
Пров.		Зилгалвис				Лист	Листов 1	
Т.контр.						ЛАТГИПРОПРОМ		
Н.контр.		Колмец						
Утв.								

Копировал [illegible] Формат А3

Формат	Зона	Поз.	Обозначение	Наименование	Кол.	Примечание
				Материалы		
		7		Полоса $\frac{5\times50\ ГОСТ\ 103-76}{ВСт3сп3\ ГОСТ\ 535-79}$	12	м

Типовой проект 903-1-224.86 Альбом 2.4 часть 1

Инв. № подл. | Подпись и дата | Взам. инв. № | Инв. № дубл. | Подпись и дата

64.88.03.100 Лист 2

Копировал [signature] Формат А4

64.88.03.101

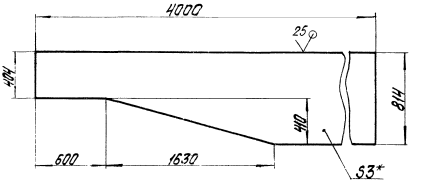

1.* Размер для справок.
2. $\frac{+IT14}{2}$.

Изм.	Лист	№ докум.	Подпись	Дата	64.88.03.101			
Разраб.		Богданова			Стенка	Лит.	Масса	Масштаб
Пров.		Зигалвис					63,02	1:20
Т.контр.						Лист	Листов 1	
Н.контр.		Колмец			Лист 3 ГОСТ 19903-74 / ВСт3сп3 ГОСТ 16523-70	ЛАТГИПРОПРОМ		
Утв.								

Копировал [signature] Формат А4

64.88.03.100 СБ

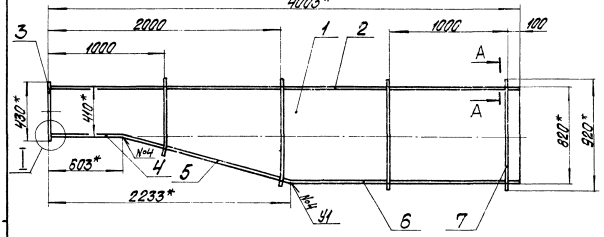

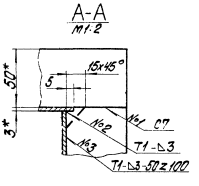

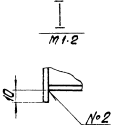

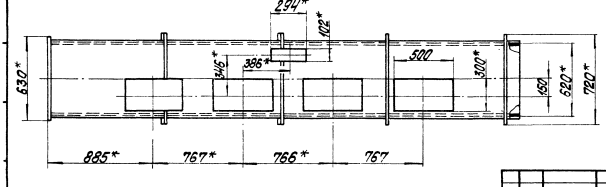

1.* Размеры для справок.
2. $\frac{+IT14}{2}$.

3. Обработка поверхностей реза деталей БЧ $\overset{25}{\vee}$.
4. Сварные швы №1÷№3 по ГОСТ 5264-80, №4 по ГОСТ 11534-75.

Изм.	Лист	№ докум.	Подпись	Дата	64.88.03.100 СБ			
Разраб.		Богданова			Короб	Лит.	Масса	Масштаб
Пров.		Зигалвис					261	1:20
Т.контр.						Лист	Листов 1	
Н.контр.		Колмец				ЛАТГИПРОПРОМ		
Утв.								

64.88.03.102

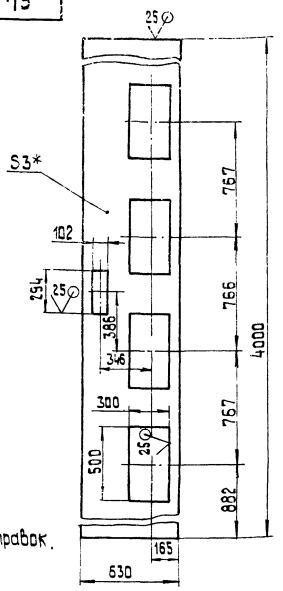

1* Размер для справок.
2. $\pm\frac{IT14}{2}$.

Изм.	Лист	№ докум.	Подп.	Дата
Разраб.		Богданова		
Пров.		Зилгалвис		
Т.контр.				
Н.контр.		Колмец		
Утв.				

64.88.03.102

Стенка

Лит.	Масса	Масштаб
	44,51	1:20

Лист 3 ГОСТ 19903-74 ВСт3сп3 ГОСТ 16523-70

Лист | Листов 1

ЛАТГИПРОПРОМ

Копировал | формат А4

Типовой проект 903-1-224.86 Альбом 24 часть 1

Формат	Зона	Поз.	Обозначение	Наименование	Кол.	Примечание
				Документация		
А4			64.88.03.200 СБ	Сборочный чертеж		
				Детали		
Б4		1	64.88.03.201	Стенка		
				Лист 3 ГОСТ 19903-74 ВСт3сп3 ГОСТ 16523-70		
				316±0,65×690±1,0 мм	2	5,14 кг
Б4		2	64.88.03.202	Стенка		
				Лист 3 ГОСТ 19903-74 ВСт3сп3 ГОСТ 16523-70		
				500±0,775×690±1,0 мм	2	8,13 кг

Инв.№ подл. | Подп. и дата | Взам. инв.№ | Инв.№ дубл. | Подп. и дата

Изм.	Лист	№ докум.	Подпись	Дата
Разраб.		Богданова		
Пров.		Зилгалвис		
Н.контр.		Колмец		

64.88.03.200

Патрубок

Лит.	Лист	Листов

ЛАТГИПРОПРОМ

Копировал | формат А4

64.88.03.200 СБ

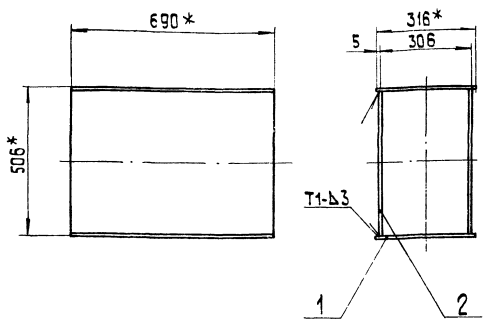

1.*Размеры для справок.
2. $\pm\frac{IT14}{2}$.
3. Обработка поверхностей реза деталей Б4 $\diamondsuit^{25}$.
4. Сварные швы по ГОСТ 5264-80.

Изм.	Лист	№ докум.	Подп.	Дата
Разраб.		Богданова		
Пров.		Зилгалвис		
Т.контр.				
Н.контр.		Колмец		
Утв.				

64.88.03.200 СБ

Патрубок

Лит.	Масса	Масштаб
	26,54	1:10

Лист | Листов 1

ЛАТГИПРОПРОМ

Копировал | формат А4

Типовой проект 903-1-224.86 Альбом 24 часть 1

64.88.03.300 СБ

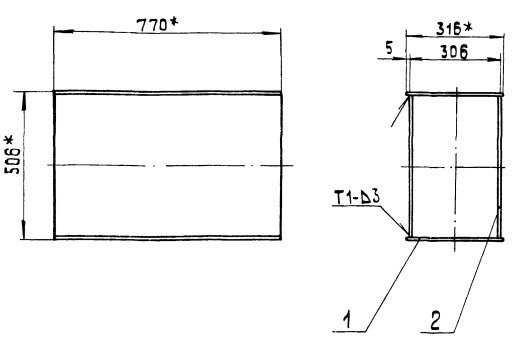

1.*Размеры для справок.
2. $\pm\frac{IT14}{2}$.
3. Обработка поверхностей реза деталей Б4 $\diamondsuit^{25}$.
4. Сварные швы по ГОСТ 5264-80.

Инв.№ подл. | Подп. и дата | Взам. инв.№ | Инв.№ дубл. | Подп. и дата

Изм.	Лист	№ докум.	Подп.	Дата
Разраб.		Богданова		
Пров.		Зилгалвис		
Т.контр.				
Н.контр.		Колмец		
Утв.				

64.88.03.300 СБ

Патрубок

Лит.	Масса	Масштаб
	29,6	1:10

Лист | Листов 1

ЛАТГИПРОПРОМ

Копировал | формат А4

Альбом 2.4 часть 1

Типовой проект 903-1-224.86

Формат	Зона	Поз.	Обозначение	Наименование	Кол.	Примечание
				Документация		
А4			64.88.03.300СБ	Сборочный чертёж		
				Детали		
Б4		1	64.88.03.301	Стенка		
				Лист 3 ГОСТ 19903-74 / ВСт3сп3 ГОСТ 16523-70		
				316±0,65 × 770±1,0 мм	2	5,73 кг
Б4		2	64.88.03.302	Стенка		
				Лист 3 ГОСТ 19903-74 / ВСт3сп3 ГОСТ 16523-70		
				500±0,775 × 770±1,0 мм	2	9,07 кг

Изм.	Лист	№ докум.	Подп.	Дата
Разраб.		Богданова		
Пров.		Зилгалвис		
Н. контр.		Коллец		
Утв.				

64.88.03.300

Патрубок

Лит. | Лист | Листов 1

ЛАТГИПРОПРОМ

Копировал Иванс Формат А4

Формат	Зона	Поз.	Обозначение	Наименование	Кол.	Примечание
				Документация		
А3			64.88.04.000СБ	Сборочный чертёж		
				Сборочные единицы		
А4		1	64.86.04.100	Фланец	1	
				Детали		
А4		2	64.88.04.001	Стенка	2	
А4		3	64.88.04.002	Стенка	1	
А4		4	64.88.04.003	Стенка	1	

Изм.	Лист	№ докум.	Подп.	Дата
Разраб.		Богданова		
Пров.		Зилгалвис		
Н. контр.		Коллец		
Утв.				

64.88.04.000

Колено

Лит. | Лист | Листов 1

ЛАТГИПРОПРОМ

Копировал Иванс Формат А4

Инв. № подл. | Подп. и дата | Взам. инв. № | Инв. № дубл. | Подп. и дата

64.88.04.000СБ

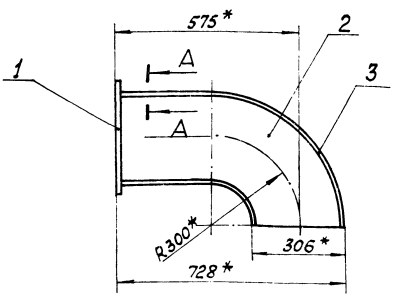

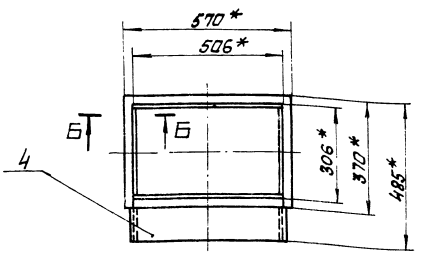

А—А
м 1:1

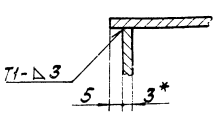

Б—Б
м 1:1

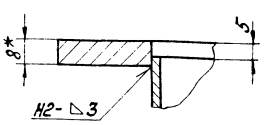

1. Размеры для справок.
2. $\pm\frac{IT14}{2}$
3. Сварные швы по ГОСТ 5264-80.

64.88.04.000СБ

Изм.	Лист	№ докум.	Подп.	Дата
Разраб.		Богданова		
Пров.		Зилгалвис		
Т. контр.				
Н. контр.		Коллец		
Утв.				

Колено

Лит.	Масса	Масштаб
	32,1	1:10
Лист	Листов 1	

ЛАТГИПРОПРОМ

64.88.04.001

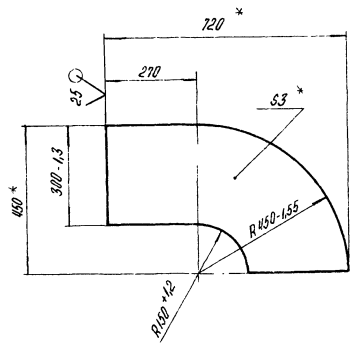

* Размеры для справок.

$\pm \frac{IT14}{2}$

Лист	№ докум.	Подпись	Дата	64.88.04.001	Лит.	Масса	Масштаб
Разраб.	Богданова			Стенка		5,24	1:10
Пров.	Зилгалвис				Лист	Листов 1	
Н.контр.							
Утв.	Колмец			Лист 3 ГОСТ 19903-74 / ВСт3сп3 ГОСТ 16523-70	ЛАТГИПРОПРОМ		

Копировал — формат А4

Типовой проект 903-1-224.86 Альбом 2.4 часть 1

64.88.04.002

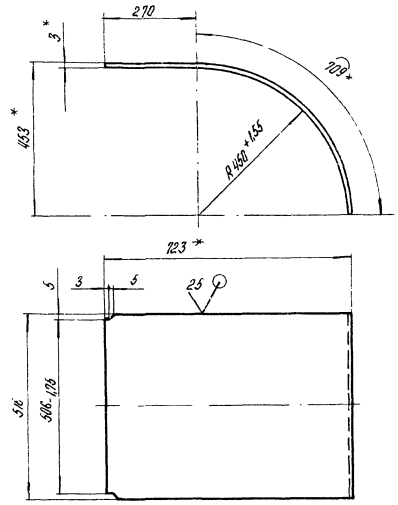

1* Размеры для справок

2. $\pm \frac{IT14}{2}$.

Изм	Лист	№ докум.	Подпись	Дата	64.88.04.002	Лит	Масса	Масштаб
Разраб		Богданова			Стенка		11,9	1:10
Пров.		Зилгалвис				Лист	Листов 1	
Т.контр								
Н.контр		Колмец			Лист 3 ГОСТ 19903-74 / ВСт3сп3 ГОСТ 16523-70	ЛАТГИПРОПРОМ		
Утв								

Копировал — формат А4

Инв. № подл. | Подпись и дата | Взам. инв. № | Инв. № дубл. | Подпись и дата

64.88.04.003

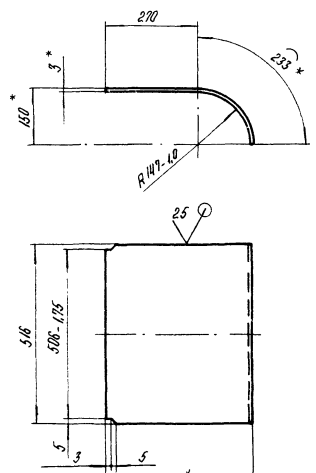

1.* Размеры для справок.

2. $\pm \frac{IT14}{2}$.

Лист	№ докум.	Подпись	Дата	64.88.04.003	Лит	Масса	Масштаб
Разраб.	Богданова			Стенка		6,12	1:10
Пров.	Зилгалвис				Лист	Листов 1	
Н.контр.							
Утв.	Колмец			Лист 3 ГОСТ 19903-74	ЛАТГИПРОПРОМ		

Типовой проект 903-1-224.86 Альбом 2.4 часть 1

Формат	Зона	Поз.	Обозначение	Наименование	Кол.	Примечание
				Документация		
А3			64.88.05.000 СБ	Сборочный чертеж		
				Сборочные единицы		
А4		1	64.88.05.100	Патрубок	1	
А4		2	64.86.07.200	Колено	1	
А4		3	64.88.05.200	Короб	1	
А4		4	64.86.07.400	Колено	1	
А4		5	64.88.05.300	Короб	1	

Изм	Лист	№ докум	Подпись	Дата	64.88.05.000	Лит.	Лист	Листов
Разраб		Богданова			Колено			1
Пров.		Зилгалвис						
Н.контр.		Колмец				ЛАТГИПРОПРОМ		

Инв. № подл. | Подпись и дата | Взам. инв. № | Инв. № дубл. | Подпись и дата

64.88.05.000 СБ

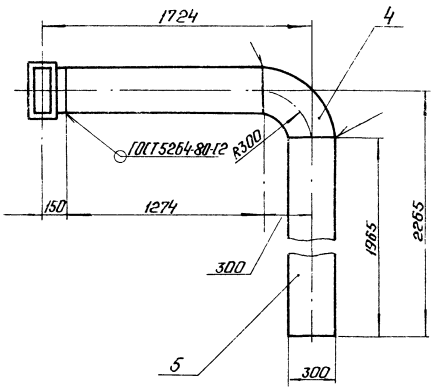

Вид А

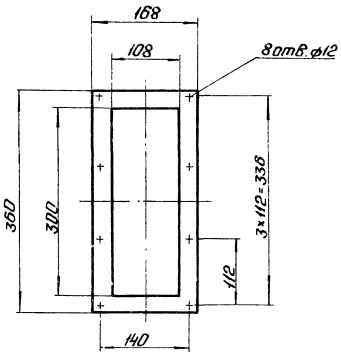

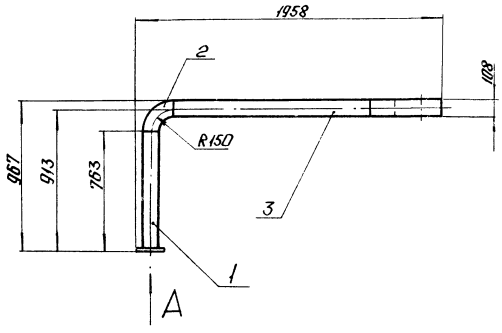

Размеры для справок.

				64.88.05.000 СБ				
Изм.	Лист	№ докум.	Подп.	Дата	Колено	Лит.	Масса	Масштаб
Разраб.		Богданова					94	1:20
Пров.		Зингалевич				Лист	Листов 1	
Т.контр.						ЛАТГИПРОПРОМ		
Н.контр.		Колмеи						
Утв.								

Копировал: Ф.

Формат А3

64.88.05.100 СБ

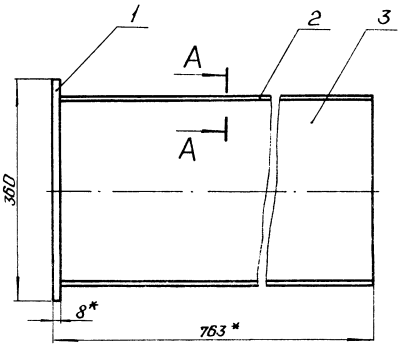

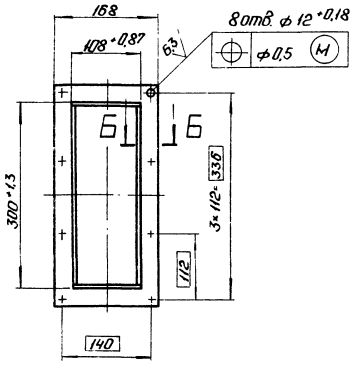

Поз. 2

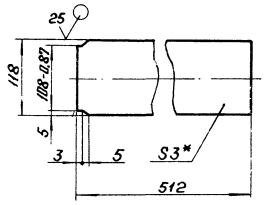

А–А
М 1:1

Б – Б
М 1:1

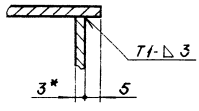

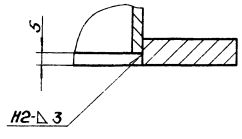

1. * Размеры для справок.
2. $\pm \frac{IT14}{2}$.
3. Обработка поверхностей реза деталей Б4 $\sqrt{25}$.
4. Сварные швы по ГОСТ 5264-80.

				64.88.05.100 СБ				
Изм.	Лист	№ докум.	Подп.	Дата	Патрубок	Лит.	Масса	Масштаб
Разраб.		Богданова					15,12	1:5
Пров.		Зингалевич				Лист	Листов 1	
Т.контр.						ЛАТГИПРОПРОМ		
Н.контр.		Колмеи						
Утв.								

Копировал: Ф.

Формат А3

64.86.07.200 СБ

Типовой проект 903-1-224.86 Альбом 2.4 часть 1

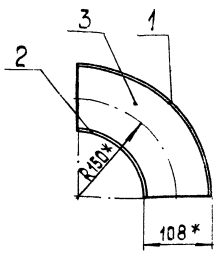

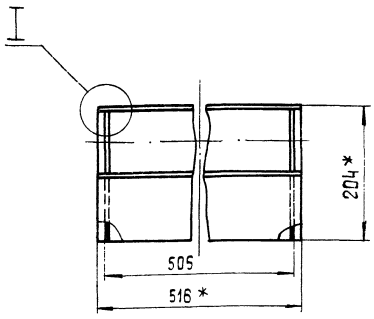

Поз. 3 (V)
М 1:2

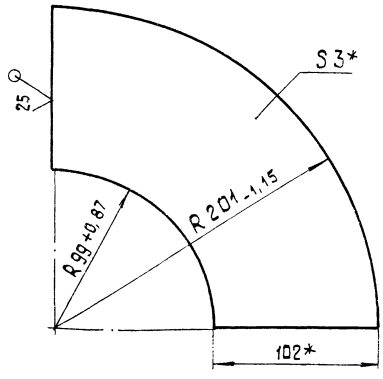

I
М 1:1

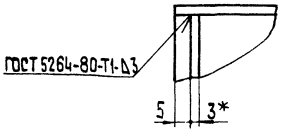

1* Размеры для справок.
2. $\pm \frac{IT14}{2}$.

Изм.	Лист	№ докум.	Подп.	Дата	64.86.07.200 СБ			
Разраб.		Богданова			Колено	Лит.	Масса	Масшт.
Пров.		Зилгалвис					6,87	1:5
Т.контр.						Лист	Листов 1	
Н.контр.		Колмец				ЛАТГИПРОПРОМ		
Утв.								

Копировал | Формат А3

Типовой проект 903-1-224.86 Альбом 2.4 часть 1

Формат	Зона	Поз.	Обозначение	Наименование	Кол	Примечание
				Документация		
А3			64.86.07.200 СБ	Сборочный чертеж		
				Детали		
А4		1	64.86.07.201	Стенка.	1	
		2	-01	Стенка	1	
Б4		3	64.86.07.202	Стенка		
				Лист 3 ГОСТ 19903-74 ВСт3сп3 ГОСТ 16523-70	2	0,57 кг

Изм.	Лист	№ докум.	Подп.	Дата	64.86.07.200			
Разраб.		Богданова			Колено	Лит.	Лист	Листов 1
Пров.		Зилгалвис				ЛАТГИПРОПРОМ		

Инв.№ подл. | Подп. и дата | Взам. инв.№ | Инв.№ дубл. | Подп. и дата

64.86.07.201

Типовой проект 903-1-224.86 Альбом 2.4 часть 1

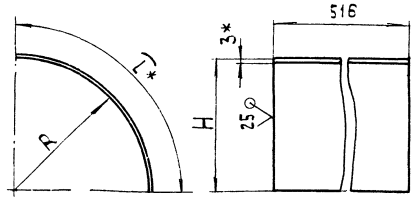

Обозначение	R, мм	L*, мм	H, мм	Масса, кг
64.86.07.201	201 +1,15	318	204	3,87
-01	96- 0,87	153	99	1,86

1* Размеры для справок.
2. $\pm \frac{IT14}{2}$.

Изм.	Лист	№ докум.	Подп.	Дата	64.86.07.201			
Разраб.		Богданова			Стенка	Лит.	Масса	Масшт.
Пров.		Зилгалвис					См. табл.	1:5
Т.контр.						Лист	Листов 1	
Н.контр.		Колмец			Лист 3 ГОСТ 19903-74	ЛАТГИПРОПРОМ		

Инв.№ подл. | Подп. и дата | Взам. инв.№ | Инв.№ дубл. | Подп. и дата

64.86.07.400 СБ

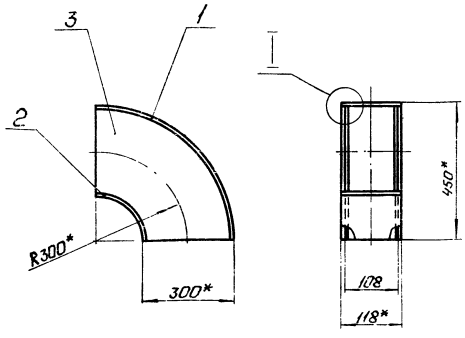

Поз. 3
М 1:5

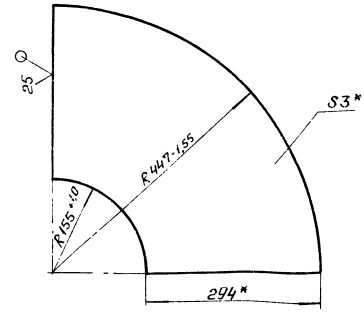

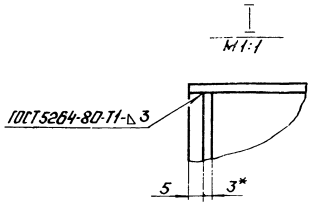

1.* Размеры для справок.
2. $\pm \frac{IT14}{2}$.

Изм.	Лист	№ докум.	Подп.	Дата	64.86.07.400 СБ	Лит.	Масса	Масштаб
Разраб.		Богданова			Колено		9,16	1:10
Пров.		Зилгалвис				Лист	Листов 1	
Т.контр.						ЛАТГИПРОПРОМ		
Н.контр.		Колмец						
Утв.								

Копировал: Ф. Формат: А3

Формат	Зона	Поз.	Обозначение	Наименование	Кол.	Примечание
				Документация		
А3			64.86.07.400 СБ	Сборочный чертеж		
				Детали		
А4		1	64.86.07.401	Стенка	1	
		2	-01	Стенка	1	
Б4		3	64.86.07.402	Стенка		
				Лист 3ГОСТ 19903-74 / ВСт3сп3ГОСТ 16523-70	2	3,27кг

Изм.	Лист	№ докум.	Подп.	Дата	64.86.07.400	Лит.	Лист	Листов
Разраб.		Богданова			Колено			1
Пров.		Зилгалвис				ЛАТГИПРОПРОМ		
Н.контр.		Колмец						
Утв.								

Копировал: Ф. Формат: А4

Альбом 24 часть 1

Типовой проект 903-1-224.86

Подп. и дата | Инв. № дубл. | Взам. инв. № | Подп. и дата | Инв. № подл.

64.86.07.401

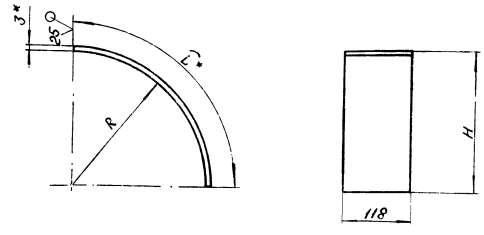

Обозначение	R, мм	L*, мм	H, мм	Масса, кг
64.86.07.401	$447^{+1,55}$	706	450	1,97
-01	147-1,0	233	150	0,65

1.* Размеры для справок.
2. $\pm \frac{IT14}{2}$.

Изм.	Лист	№ докум.	Подп.	Дата	64.86.07.401	Лит.	Масса	Масштаб
Разраб.		Богданова			Стенка		см. табл.	–
Пров.		Зилгалвис				Лист	Листов 1	
Т.контр.						ЛАТГИПРОПРОМ		
Н.контр.		Колмец			Лист 3ГОСТ 19903-74 / ВСт3сп3ГОСТ 16523-70			
Утв.								

Копировал: Ф. Формат: А4

Типовой проект 903-1-224.86 Альбом 2.4 часть 1

Формат	Зона	Поз.	Обозначение	Наименование	Кол.	Примечание
				Документация		
А3			64.88.05.100 СБ	Сборочный чертеж		
				Детали		
Б4		1	64.88.05.101	Фланец		
				Лист 8 ГОСТ 19903-74 / ВСт3Сп3 ГОСТ 14637-79	1	1,76кг
Б4		2	64.88.05.102	Стенка		
				Лист 3 ГОСТ 19903-74 / ВСт3Сп3 ГОСТ 16523-70	2	1,43кг
Б4		3	64.88.05.103	Стенка		
				Лист 3 ГОСТ 19903-74 / ВСт3Сп3 ГОСТ 16523-70		
				294±1,3×758±1,0 мм	2	5,25кг

Изм.	Лист	№ докум.	Подпись	Дата	64.88.05.100			
Разраб.		Богданова			Патрубок	Лит.	Лист	Листов 1
Пров.		Зингалевич				ЛАТГИПРОПРОМ		
Н.контр.		Колпец						
Утв.								

Копировал Формат А4

Типовой проект 903-1-224.86 Альбом 2.4 часть 1

Формат	Зона	Поз.	Обозначение	Наименование	Кол.	Примечание
				Документация		
А4			64.88.05.200 СБ	Сборочный чертеж		
				Детали		
Б4		1	64.88.05.201	Стенка		
				Лист 3 ГОСТ 19903-74 / ВСт3Сп3 ГОСТ 16523-70		
				118±0,435×1274±1,55 мм	2	3,54кг
Б4		2	64.88.05.202	Стенка		
				Лист 3 ГОСТ 19903-74 / ВСт3Сп3 ГОСТ 16523-70		
				294±0,65×1274±1,55	2	8,82кг

Изм.	Лист	№ докум.	Подпись	Дата	64.88.05.200			
Разраб.		Богданова			Короб	Лит.	Лист	Листов 1
Пров.		Зингалевич				ЛАТГИПРОПРОМ		
Н.контр.		Колпец						
Утв.								

Копировал Формат А4

64.88.05.200СБ

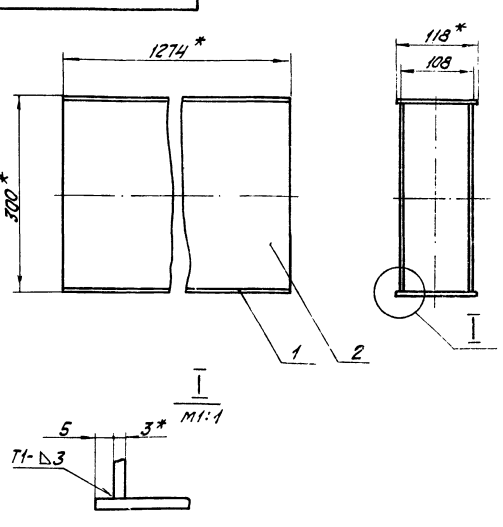

1. * Размеры для справок.
2. ± IT14/2.
3. Обработка поверхностей реза деталей Б4 (25).
4. Сварные швы по ГОСТ 5264-80.

Изм.	Лист	№ докум.	Подпись	Дата	64.88.05.200 СБ			
Разраб.		Богданова			Короб	Лит.	Масса	Масштаб
Пров.		Зингалевич					24,72	1:5
Т.контр.						Лист	Листов 1	
Н.контр.		Колпец				ЛАТГИПРОПРОМ		
Утв.								

Копировал Формат А4

64.88.05.300СБ

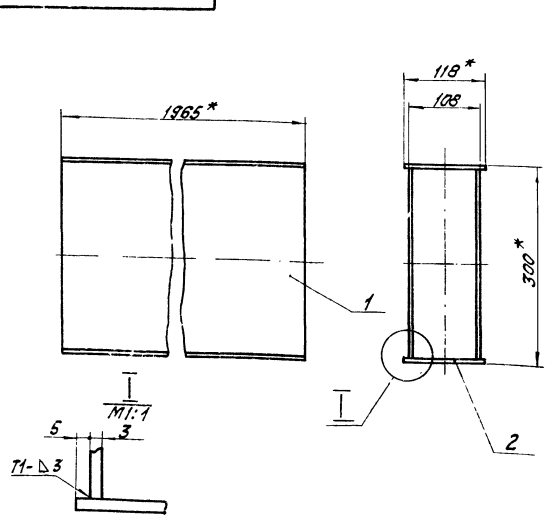

1. * Размеры для справок.
2. ± IT14/2.
3. Обработка поверхностей реза деталей Б4 (25).
4. Сварные швы по ГОСТ 5264-80.

Изм.	Лист	№ докум.	Подпись	Дата	64.88.05.300 СБ			
Разраб.		Богданова			Короб	Лит.	Масса	Масштаб
Пров.		Зингалевич					38,12	1:5
Т.контр.						Лист	Листов 1	
Н.контр.		Колпец				ЛАТГИПРОПРОМ		
Утв.								

Копировал Формат А4

Формат	Зона	Поз.	Обозначение	Наименование	Кол.	Примечание
				Документация		
А4			64.88.05.300 СБ	Сборочный чертеж		
				Детали		
Б4		1	64.88.05.301	Стенка		
				Лист 3 ГОСТ 19903-74 / ВСт3сп3 ГОСТ 16523-70		
				294±0,65×1965±1,85 мм	2	13,6 кг
Б4		2	64.88.05.302	Стенка		
				Лист 3 ГОСТ 19903-74 / ВСт3сп3 ГОСТ 16523-70		
				118±0,435×1965±1,85 мм	2	5,46 кг

Изм.	Лист	№ докум.	Подпись	Дата
Разраб.		Богданова		
Пров.		Зилгалвис		
Н. контр.		Колмец		
Утв.				

64.88.05.300

Корпб

Лит.	Лист	Листов
		1

ЛАТГИПРОПРОМ

Копировал | Формат А4

Типовой проект 903-1-224.86 Альбом 2.4 часть 1

Инв. № подл. | Подпись и дата | Взам. инв. № | Инв. № дубл. | Подпись и дата

Формат	Зона	Поз.	Обозначение	Наименование	Кол.	Примечание
				Документация		
А4			64.88.06.000 СБ	Сборочный чертеж		
				Детали		
Б4		1	64.88.06.001	Стойка		
				Лист 10 ГОСТ 19903-74 / ВСт3сп3 ГОСТ 14637-79	1	43,1 кг
Б4		2	64.88.06.002	Пластина		
				Лист 10 ГОСТ 19903-74 / ВСт3сп3 ГОСТ 14637-79		
				145±0,5×631±0,875 мм	2	7,19 кг
Б4		3	64.88.06.003	Плита		
				Лист 10 ГОСТ 19903-74 / ВСт3сп3 ГОСТ 14637-79		
				300±0,65×800±1,0 мм	1	18,84 кг

Изм.	Лист	№ докум.	Подпись	Дата
Разраб.		Богданова		
Пров.		Зилгалвис		
Н. контр.		Колмец		
Утв.				

64.88.06.000

Опора

Лит.	Лист	Листов
		1

ЛАТГИПРОПРОМ

Копировал | Формат А4

64.88.06.000 СБ

Поз. 1

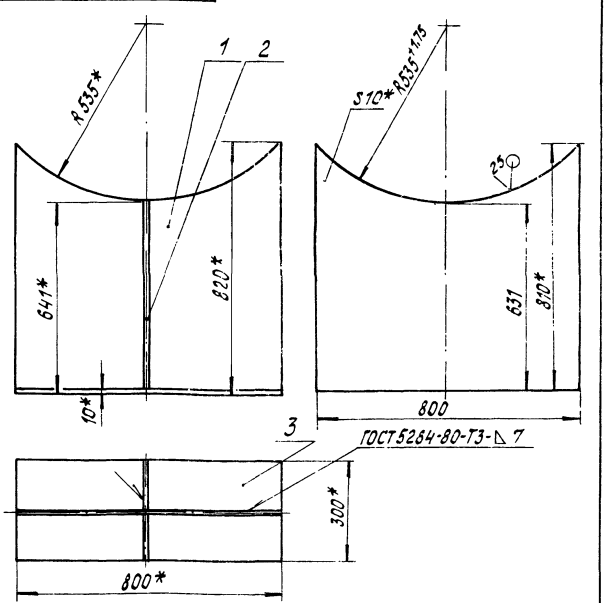

1. * Размеры для справок.
2. $\frac{\pm IT14}{2}$.
3. Обработка поверхностей реза деталей Б4 $\sqrt{}^{25}$.

64.88.06.000 СБ

Изм.	Лист	№ докум.	Подпись	Дата
Разраб.		Богданова		
Пров.		Зилгалвис		
Н. контр.		Колмец		
Утв.				

Опора

Лит.	Масса	Масштаб
	76,4	1:10
Лист	Листов 1	

ЛАТГИПРОПРОМ

Типовой проект 903-1-224.86 Альбом 2.4 часть 1

Инв. № подл. | Подпись и дата | Взам. инв. № | Инв. № дубл. | Подпись и дата

Формат	Зона	Поз.	Обозначение	Наименование	Кол.	Примечание
				Документация		
А3			64.88.07.000 СБ	Сборочный чертеж		
				Детали		
А4		1	64.88.07.001	Распорка	1	
		2	-01	Распорка	1	
Б4		3	64.88.07.002	Опора		
				Швеллер 10 ГОСТ 8240-72 / ВСт3сп3 ГОСТ 535-79		
				L = 1000 ± 1,15 мм	2	8,59 кг
Б4		4	64.88.07.003	Кронштейн		
				Швеллер 10 ГОСТ 8240-72 / ВСт3сп3 ГОСТ 535-79		
				L = 1180 ± 1,3 мм	2	10,14 кг
Б4		5	64.88.07.004	Связь		
				Уголок Б-100×100×8,5 ГОСТ 8509-72 / ВСт3сп3 ГОСТ 535-79		
				L = 700 ± 1,0 мм	1	8,96 кг
Б4		6	64.88.07.005	Упор		
				Уголок Б-100×100×6,5 ГОСТ 8509-72 / ВСт3сп3 ГОСТ 535-79		
				L = 200 ± 0,575 мм	2	2,56 кг

Изм.	Лист	№ докум.	Подпись	Дата
Разраб.		Богданова		
Пров.		Зилгалвис		
Н. контр.		Колмец		
Утв.				

64.88.07.000

Опора

Лит.	Лист	Листов
		1

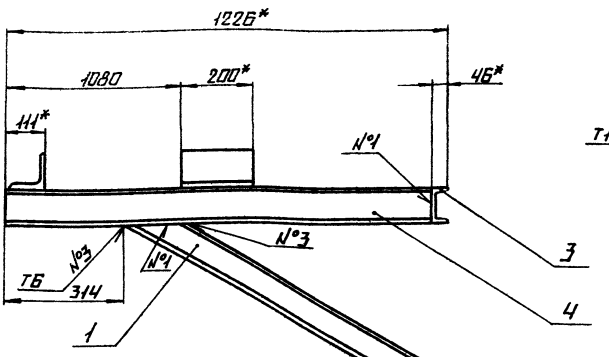

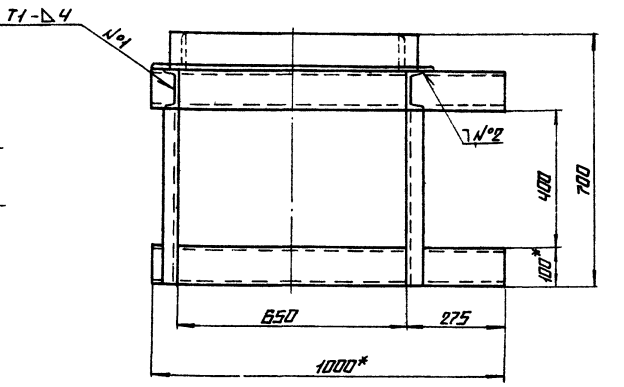

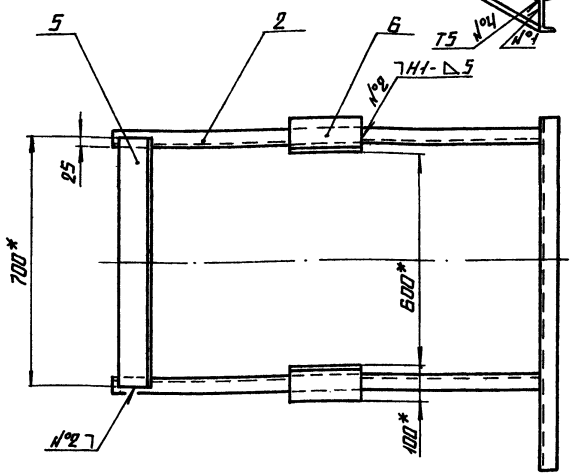

1.* РАЗМЕРЫ ДЛЯ СПРАВОК.

2. $\pm \frac{IT14}{2}$.

3. ОБРАБОТКА ПОВЕРХНОСТЕЙ РЕЗА ДЕТАЛЕЙ $64\sqrt{25}$.

4. СВАРНЫЕ ШВЫ №1 И №2 ПО ГОСТ 5264-80 №3 И №4 ПО ГОСТ 14534-75.

						64.88.07.000СБ		
Изм.	Лист	№ докум.	Подп.	Дата				
Разраб.		Богданова			Опора		Лит.	Масса	Масштаб
Пров.		Зилгалвис						64.4	1:10
Т. контр.							Лист	Листов 1	
Н. контр.		Колмец					ЛАТГИПРОПРОМ		
ГИП									

Копировал | Формат А3

64.88.07.001-изображено.

64.88.07.001-01-зеркальное отражение.

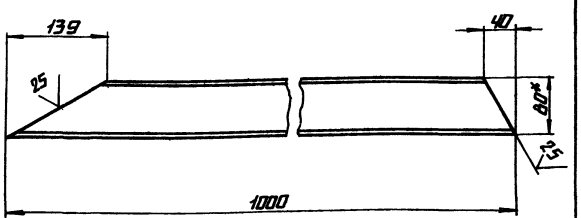

1.* РАЗМЕР ДЛЯ СПРАВОК.

2. $\pm \frac{IT14}{2}$.

						64.88.07.001		
Изм.	Лист	№ докум.	Подп.	Дата				
Разраб.		Богданова			Распорка		Лит.	Масса	Масштаб
Пров.		Зилгалвис						6,42	1:5
Т. контр.							Лист	Листов 1	
Н. контр.		Колмец					ЛАТГИПРОПРОМ		
ГИП									

Альбом 2.4 часть 1 Типовой проект 903-1-224.86

Формат	Зона	Поз.	Обозначение	Наименование	Кол.	Примечание
				Документация		
А3			65.120.01.000СБ	Сборочный чертеж		
				Сборочные единицы		
А4		1	65.120.01.100	Колено	1	
А4		2	65.120.01.200	Переход	1	
А4		3	65.120.01.300	Короб	1	

Инв. № подл. | Подпись и дата | Взам. инв. № | Инв. № дубл. | Подпись и дата

						65.120.01.000			
Изм.	Лист	№ докум.	Подп.	Дата					
Разраб.		Богданова			Переход		Лит.	Лист	Листов 1
Пров.		Зилгалвис							
Н. контр.		Колмец					ЛАТГИПРОПРОМ		
ГИП									

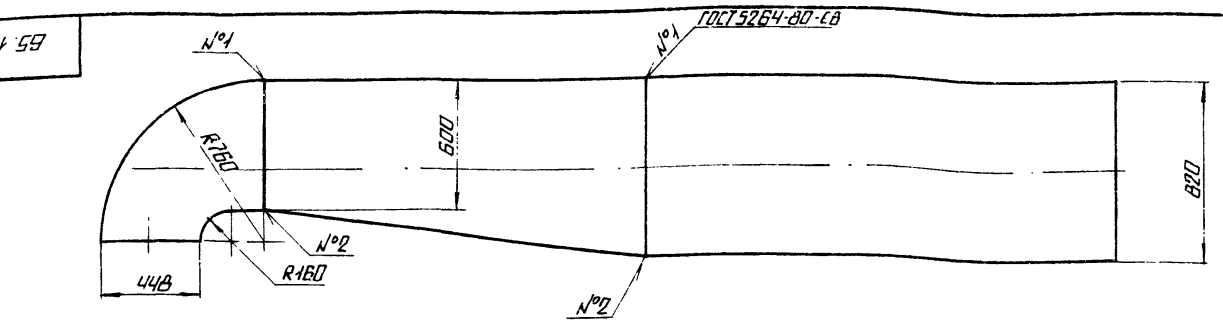

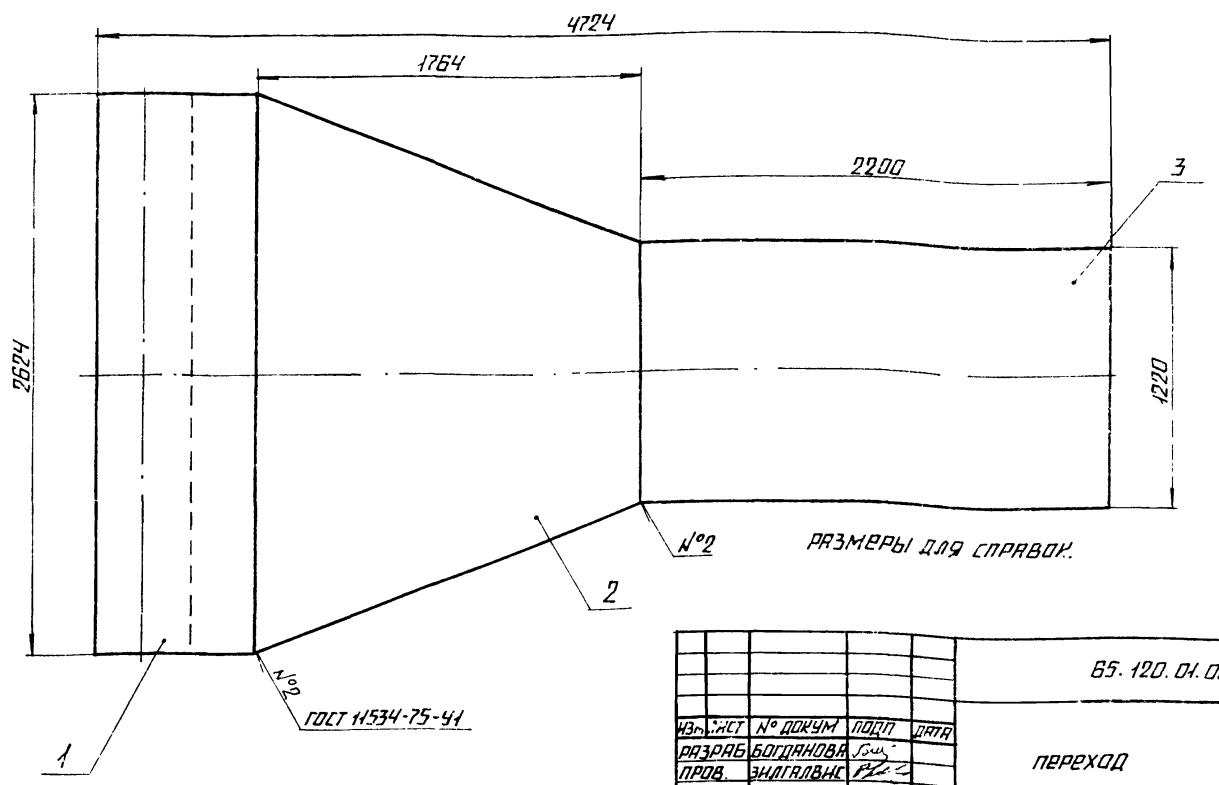

РАЗМЕРЫ ДЛЯ СПРАВОК.

				65.120.01.000 СБ	
Изм.	Лист	№ докум.	Подп.	Дата	
Разраб.		Богданова			Переход
Пров.		Зилгалвис			
Т.контр.					
Н.контр.		Колмец			
Утв.					

Лит.	Масса	Масштаб
	1041	1:20
Лист	Листов 1	

ЛАТГИПРОПРОМ

Копировал А4 Формат А3

Формат	Зона	Поз.	Обозначение	Наименование	Кол.	Примечание
				Документация		
А3			65.120.01.100 СБ	Сборочный чертеж		
				Детали		
А4		1.	65.120.01.101	Стенка	2	
А4		2	65.120.01.102	Стенка	1	
А4		3	65.120.01.103	Стенка	1	
				Материалы		
		4		Полоса $\frac{5\times 50\ ГОСТ\ 103-76}{Вст3сп3\ ГОСТ\ 535-79}$	18	м

				65.120.01.100	
Изм.	Лист	№ докум.	Подп.	Дата	
Разраб.		Богданова			Колено
Пров.		Зилгалвис			
Н.контр.		Колмец			
Утв.					

Лит.	Лист	Листов
		1

ЛАТГИПРОПРОМ

Копировал Формат А4

Типовой проект 903-1-224.86 Альбом 2,4 Часть 1

Инв.№ подл. | Подпись и дата | Взам.инв.№ | Инв.№ дубл. | Подпись и дата

65.120.01.101

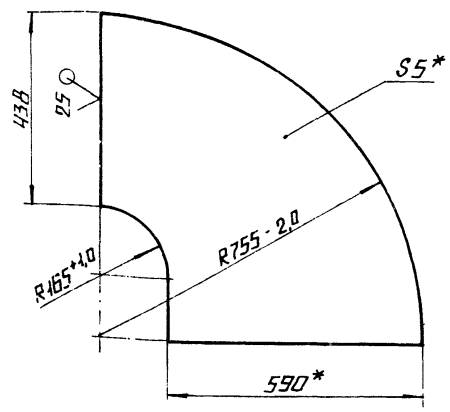

1.* Размеры для справок

2. $\pm\frac{1714}{2}$.

				65.120.01.101	
Изм.	Лист	№ докум.	Подп.	Дата	
Разраб.		Богданова			Стенка
Пров.		Зилгалвис			
Т.контр.					
Н.контр.		Колмец			
Утв.					

Лит.	Масса	Масштаб
	15,75	1:10
Лист	Листов 1	

Лист 5 ГОСТ 19903-74 / Вст3сп ГОСТ 14637-79

ЛАТГИПРОПРОМ

Копировал А4 Формат А4

65.120.01.100 СБ

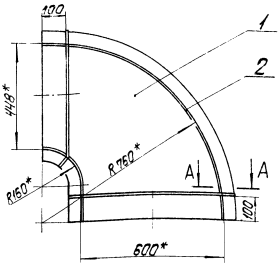

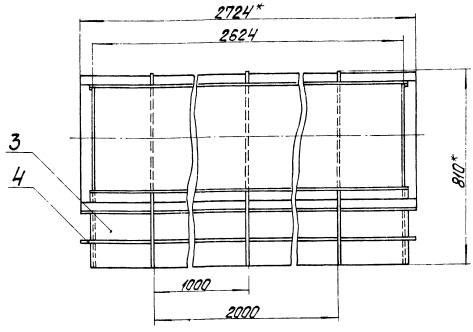

1* Размеры для справок.
2. $\pm\frac{IT14}{2}$.
3. Сварные швы по ГОСТ 5264-80.

А-А
М1:2

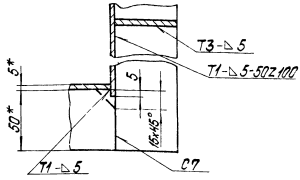

					65.120.01.100 СБ			
Изм.	Лист	№ докум.	Подпись	Дата	Колено	Лит.	Масса	Масштаб
Разраб.		Богданова					232	1:10
Пров.		Зингалевич				Лист	Листов 1	
Т.контр.						ЛАТГИПРОПРОМ		
Н.контр.		Колмец						
Утв.								

Копировал

Формат А3

Типовой проект 903-1-224.86 Альбом 2.4 часть 1

65.120.01.102

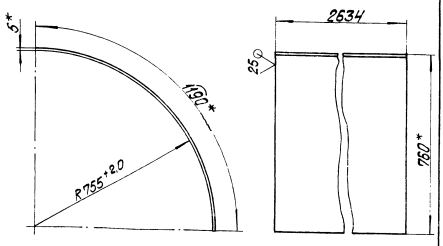

1.* Размеры для справок
2. $\pm\frac{IT14}{2}$.

					65.120.01.102			
Изм.	Лист	№ докум.	Подпись	Дата	Стенка	Лит.	Масса	Масштаб
Разраб.		Богданова					123	1:10
Пров.		Зингалевич				Лист	Листов 1	
Т.контр.								
Н.контр.		Колмец				ЛАТГИПРОПРОМ		

Лист 5 ГОСТ 19903-74

Типовой проект 903-1-224.86 Альбом 2.4 часть 1

65.120.01.103

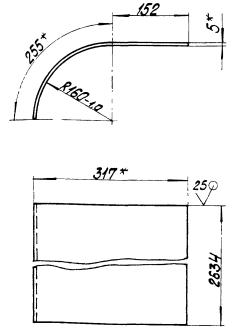

1.* Размеры для справок.
2. $\pm\frac{IT14}{2}$.

					65.120.01.103			
Изм.	Лист	№ докум.	Подпись	Дата	Стенка	Лит.	Масса	Масштаб
Разраб.		Богданова					42,08	1:5
Пров.		Зингалевич				Лист	Листов 1	
Т.контр.								
Н.контр.		Колмец				ЛАТГИПРОПРОМ		

Взам. инв. № | Инв. № дубл. | Подпись и дата

Формат	Зона	Поз.	Обозначение	Наименование	Кол.	Примечание
				Документация		
А3			65.120.01.200СБ	Сборочный чертёж		
				Детали		
А4		1	65.120.01.201	Стенка	1	
		2	-01	Стенка	1	
Б4		3	65.120.01.202	Стенка		
				Лист 5 ГОСТ 19903-74 ВСт3сп3 ГОСТ 14637-79	2	52,15кг
				Материалы		
		4		Полоса 5х50 ГОСТ 103-76 ВСт3сп3 ГОСТ 535-79	25	м

Изм.	Лист	№ докум.	Подп.	Дата
Разраб.		Богданова		
Пров.		Зигалвич		
Н. контр.		Колмец		
Утв.				

65.120.01.200

Переход

Лит. | Масса | Масштаб

Лист | Листов 1

ЛАТГИПРОПРОМ

Копировал | Формат А4

Альбом 2 Чертеж 1

Типовой проект 903-1-224.86

Инв. № подл. | Подп. и дата | Взам. инв. № | Инв. № дубл. | Подп. и дата

65.120.01.201

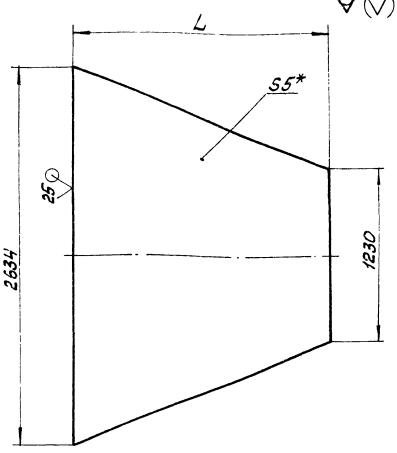

1 * Размер для справок.

2 ± IT14/2

Обозначение	L, мм	Масса, кг
65.120.01.201	1764	133,77
-01	1778	134,83

Изм.	Лист	№ докум.	Подп.	Дата
Разраб.		Богданова		
Пров.		Зигалвич		
Т. контр.				
Н. контр.		Колмец		
Утв.				

65.120.01.201

Стенка

Лит. | Масса | Масштаб

См. табл. | 1:20

Лист | Листов 1

Лист 5 ГОСТ 19903-74 ВСт3сп3 ГОСТ 14637-79

ЛАТГИПРОПРОМ

Копировал | Формат А4

65.120.01.200СБ

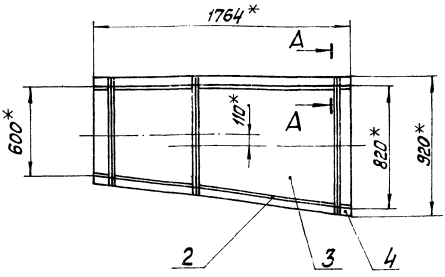

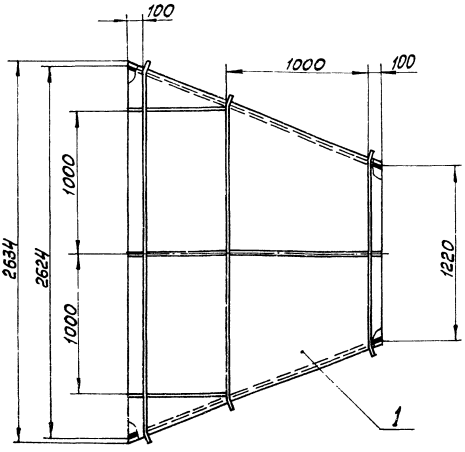

А—А

М1:2

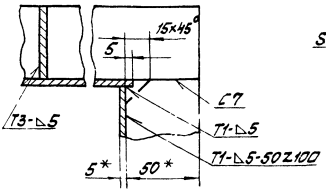

Паз. 3

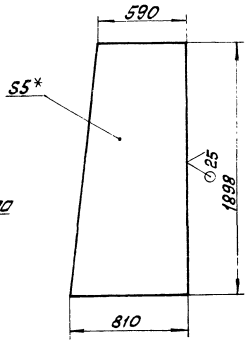

1 * Размеры для справок.

2 ± IT14/2

3 Сварные швы по ГОСТ 5264-80.

Изм.	Лист	№ докум.	Подп.	Дата
Разраб.		Богданова		
Пров.		Зигалвич		
Т. контр.				
Н. контр.		Колмец		
Утв.				

65.120.01.200СБ

Переход

Лит. | Масса | Масштаб

422 | 1:20

Лист | Листов 1

ЛАТГИПРОПРОМ

Формат	Зона	Поз.	Обозначение	Наименование	Кол.	Примечание
				Документация		
А3			65.120.01.300СБ	Сборочный чертеж		
				Детали		
А4		1	65.120.01.301	Стенка		
				Лист $\frac{5\ ГОСТ\ 19903-74}{Вст3сп3\ ГОСТ\ 14637-79}$		
				810±1,15×2200±2,2 мм	2	70 кг
А4		2	65.120.01.302	Стенка		
				Лист $\frac{5\ ГОСТ\ 19903-74}{Вст3сп3\ ГОСТ\ 14637-79}$		
				1230±1,3×2200±2,2 мм	2	106,21 кг
				Материалы		
				Полоса $\frac{5\times50\ ГОСТ\ 103-76}{Вст3сп3\ ГОСТ\ 535-79}$	17,5	м

Изм.	Лист	№ докум.	Подп.	Дата
Разраб.	Богданова			
Пров.	Зингалис			
Н. контр.	Колмеи			
Утв.				

65.120.01.300

Короб

Лит.	Лист	Листов
	1	

ЛАТГИПРОПРОМ

Копировал

Формат А4

Типовой проект 903-1-224.86 Альбом 24 часть 1

Формат	Зона	Поз.	Обозначение	Наименование	Кол.	Примечание
				Документация		
А4			65.120.02.000СБ	Сборочный чертеж		
				Сборочные единицы		
А4		1	65.120.02.100	Колено	2	
А4		2	65.120.02.200	Короб	1	
А4		3	65.120.02.300	Переход	1	

Инв. № подл. | Подп. и дата | Взам. инв. № | Инв. № дубл. | Подп. и дата

Изм.	Лист	№ докум.	Подп.	Дата
Разраб.	Богданова			
Пров.	Зингалис			
Н. контр.	Колмеи			
Утв.				

65.120.02.000

Колено

Лит.	Лист	Листов
	1	

ЛАТГИПРОПРОМ

Копировал

Формат А4

Типовой проект 903-1-224.86 Альбом 24 часть 1

65.120.01.300СБ

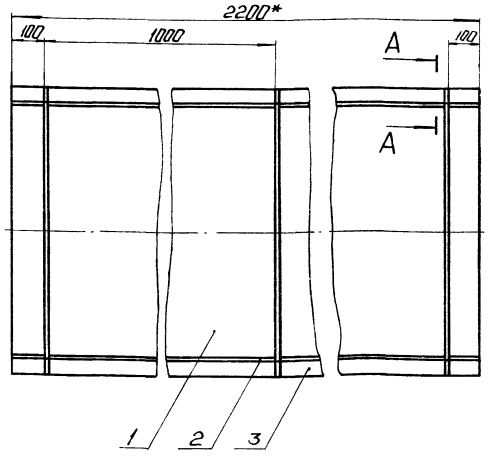

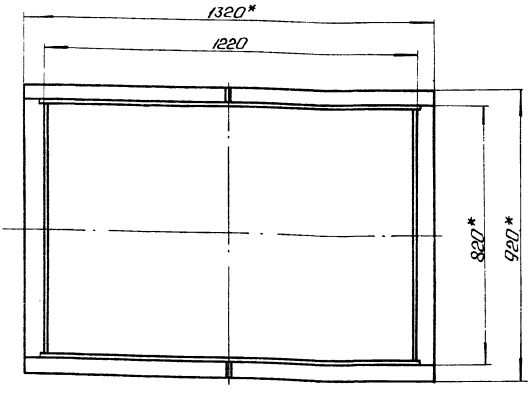

1. *Размеры для справок.
2. ± IT14/2.
3. Обработка поверхностей реза деталей Б4 25/.
4. Сварные швы по ГОСТ 5264-80.

А – А
М 1:2

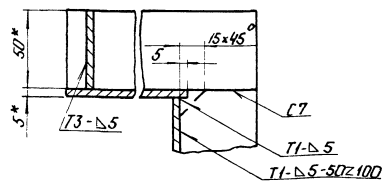

Изм.	Лист	№ докум.	Подп.	Дата
Разраб.	Богданова			
Пров.	Зингалис			
Т. контр.				
Н. контр.				

65.120.01.300СБ

Короб

Лит.	Масса	Масштаб
	387	1:10
Лист	Листов 1	

ЛАТГИПРОПРОМ

65.120.02.000СБ

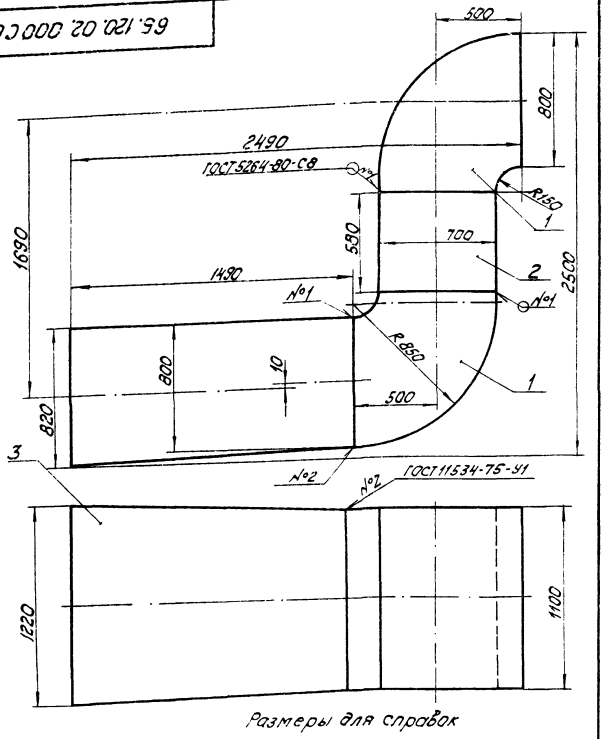

Размеры для справок

Изм.	Лист	№ докум.	Подпись	Дата
Разраб.		Богданова		
Пров.		Зигалвис		
Т.контр.				
Н.контр.		Колмец		
Утв.				

65.120.02.000СБ

Колено

Лит.	Масса	Масштаб
	623,1	1:20
Лист	Листов 1	

ЛАТГИПРОПРОМ

Копировал

Формат А4

Типовой проект 903-1-224.86 Альбом 2.4 часть 1

Формат	Зона	Поз.	Обозначение	Наименование	Кол.	Примечание
				Документация		
А3			65.120.02.100СБ	Сборочный чертеж		
				Детали		
А4		1	65.120.02.101	Стенка	1	
А4		2	65.120.02.102	Стенка	1	
Б2		3	65.120.02.103	Стенка		
				Лист 5 ГОСТ 19903-74 / ВСт3Сп3 ГОСТ 14637-79	2	24,56 кг
				Материалы		
		4		Полоса 5х50 ГОСТ 103-76 / ВСт3Сп3 ГОСТ 535-79	7	м

Инв.№ подл. | Подпись и дата | Взам.инв.№ | Инв.№ дубл. | Подпись и дата

Изм.	Лист	№ докум.	Подпись	Дата
Разраб.		Богданова		
Пров.		Зигалвис		
Н.контр.		Колмец		

65.120.02.100

Колено

Лит.	Лист	Листов
		1

ЛАТГИПРОПРОМ

Копировал

Формат А4

65.120.02.100СБ

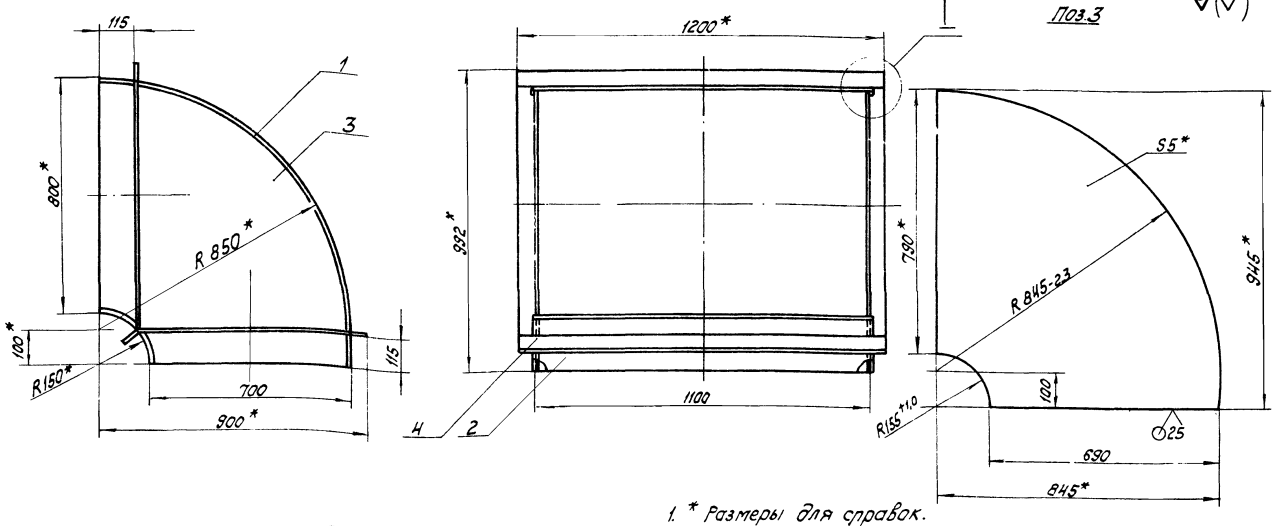

1. * Размеры для справок.
2. $\pm \frac{IT14}{2}$.
3. Обработка поверхностей реза деталей $Б\ Ч^{25}$.
4. Сварные швы по ГОСТ 5264-80.

I
М 1:2

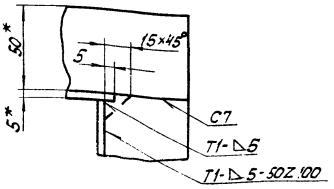

Изм.	Лист	№ докум.	Подпись	Дата
Разраб.		Богданова		
Пров.		Зигалвис		
Т.контр.				
Н.контр.		Колмец		
Утв.				

65.120.02.100СБ

Колено

Лит.	Масса	Масштаб
	135,7	1:10
Лист	Листов 1	

ЛАТГИПРОПРОМ

65.120.02.101

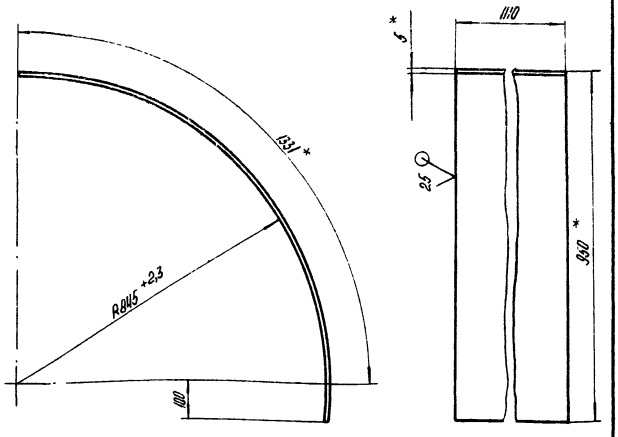

1.* Размеры для справок
2. $\pm \frac{IT14}{2}$.

					65.120.02.101		
Изм.	Лист	№ докум.	Подпись	Дата			
Разраб.		Богданова			Стенка	Лит.	Масса 62,35	Масштаб 1:10
Пров.		Зилгалвис				Лист	Листов 1
Т.контр.							
Н.контр.		Колмец			Лист 5 ГОСТ 19903-74 / ВСт3сп3 ГОСТ 14637-79	ЛАТГИПРОПРОМ
Утв.						

Копировал А4 — Формат А4

65.120.02.102

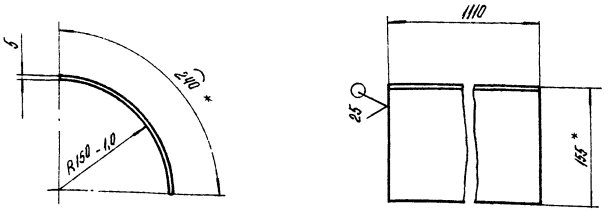

1.* Размеры для справок
2. $\pm \frac{IT14}{2}$.

					65.120.02.102		
Изм.	Лист	№ докум.	Подпись	Дата			
Разраб.		Богданова			Стенка	Лит.	Масса 10,46	Масштаб 1:5
Пров.		Зилгалвис				Лист	Листов 1
Т.контр.							
Н.контр.		Колмец			Лист 5 ГОСТ 19903-74 / ВСт3сп3 ГОСТ 14637-79	ЛАТГИПРОПРОМ
Утв.						

Копировал А4 — Формат А4

Формат	Зона	Поз.	Обозначение	Наименование	Кол.	Примечание
				Документация		
А4			65.120.02.200 СБ	Сборочный чертеж		
				Детали		
Б4		1	65.120.02.201	Стенка		
				Лист 5 ГОСТ 19903-74 / ВСт3сп3 ГОСТ 14637-79		
				580±0,875×690±1,0 мм	2	15,71 кг
Б4		2	65.120.02.202	Стенка		
				Лист 5 ГОСТ 19903-74 / ВСт3сп3 ГОСТ 14637-79		
				580±0,875×1110±1,3 мм	2	25,27 кг
				Материалы		
		3		Полоса 5×50 ГОСТ 103-76 / ВСт3сп3 ГОСТ 535-79	8	м

					65.120.02.200		
Изм.	Лист	№ докум.	Подпись	Дата			
Разраб.		Богданова			Короб	Лит.	Лист	Листов 1
Пров.		Зилгалвис					
Т.контр.							
Н.контр.		Колмец				ЛАТГИПРОПРОМ
Утв.							

Копировал А4 — Формат А4

65.120.02.200 СБ

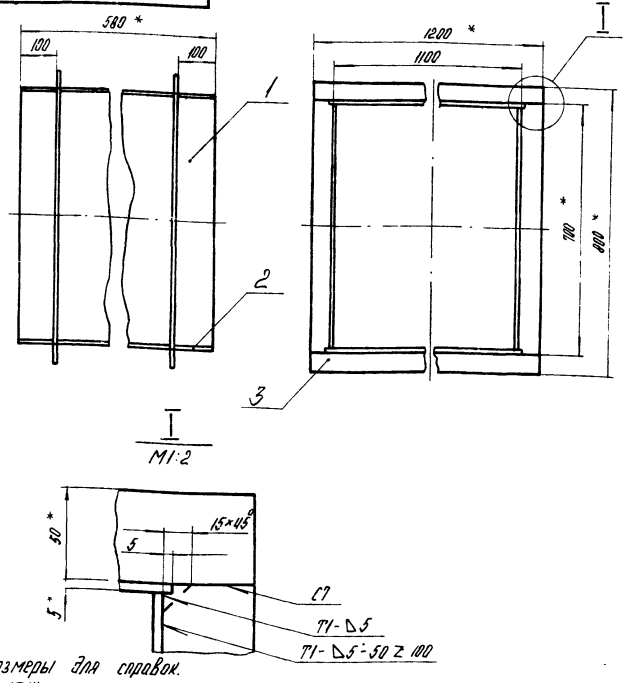

1.* Размеры для справок.
2. $\pm \frac{IT14}{2}$.
3. Обработка поверхностей реза деталей Б4 — 25.
4. Сварные швы по ГОСТ 5264-80.

					65.120.02.200 СБ		
Изм.	Лист	№ докум.	Подпись	Дата			
Разраб.		Богданова			Короб	Лит.	Масса 97,7	Масштаб 1:10
Пров.		Зилгалвис				Лист	Листов 1
Т.контр.							
Н.контр.		Колмец				ЛАТГИПРОПРОМ
Утв.							

Копировал А4 — Формат А4

Типовой проект 903-1-224.86 Альбом 2.4 часть 1

Формат	Зона	Поз.	Обозначение	Наименование	Кол.	Примечание
				Документация		
А3			65.120.02.300 СБ	Сборочный чертеж		
				Детали		
А4		1	65.120.02.301	Стенка	2	
А4		2	65.120.02.302	Стенка	2	
				Материалы		
		3		Полоса 5×50 ГОСТ 103-76 Вст3сп3 ГОСТ 535-79	12	м

Изм.	Лист	№ докум.	Подпись	Дата	65.120.02.300			
Разраб.		Богданова			Переход	Лит.	Лист	Листов 1
Пров.		Зилгалвис						
Т.контр.						ЛАТГИПРОПРОМ		
Н.контр.		Колмец						
Утв.								

Копировал Формат А4

Типовой проект 903-1-224.86 Альбом 2.4 часть 1

65.120.02.301

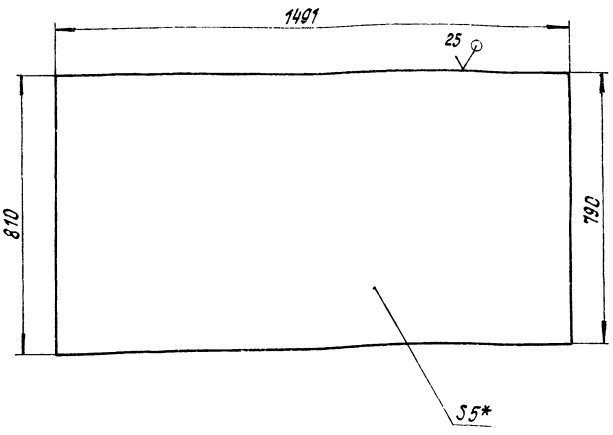

1.* Размер для справок.

2. $\pm \frac{IT14}{2}$.

Изм.	Лист	№ докум.	Подпись	Дата	65.120.02.301			
Разраб.		Богданова			Стенка	Лит.	Масса	Масштаб
Пров.		Зилгалвис					46,82	1:10
Т.контр.						Лист	Листов 1	
Н.контр.		Колмец			Лист 5 ГОСТ 19903-74 Вст3сп3 ГОСТ 14637-79	ЛАТГИПРОПРОМ		
Утв.								

Копировал Формат А4

Типовой проект 903-1-224.86 Альбом 2.4 часть 1

65.120.02.300 СБ

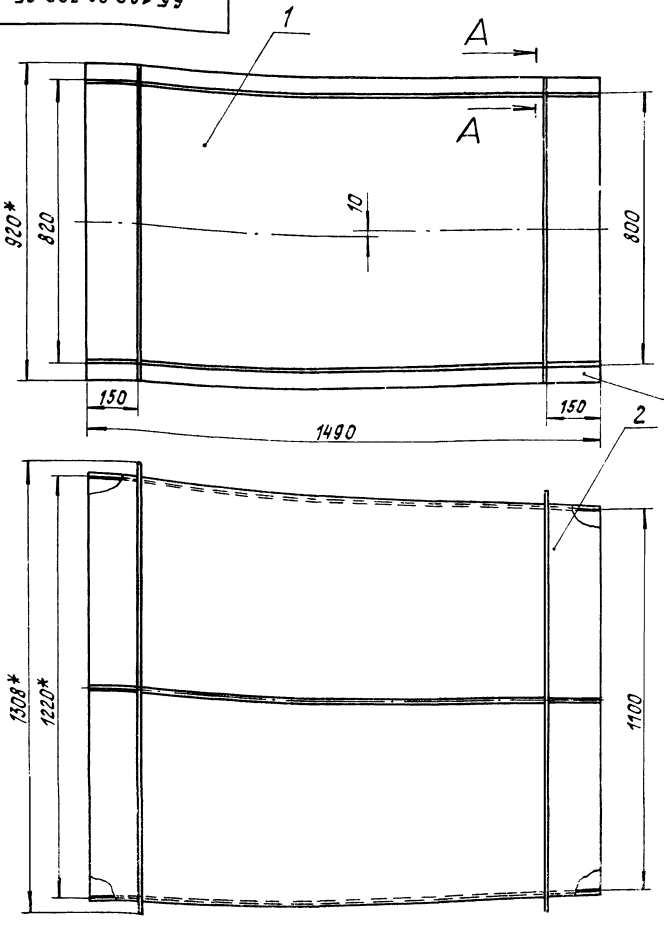

А – А
М 1:2

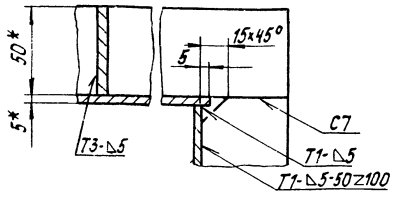

1.* Размеры для справок.

2. $\pm \frac{IT14}{2}$.

3. Сварные швы по ГОСТ 5264-80.

Изм.	Лист	№ докум.	Подпись	Дата	65.120.02.300 СБ			
Разраб.		Богданова			Переход	Лит.	Масса	Масштаб
Пров.		Зилгалвис					254	1:10
Т.контр.						Лист	Листов 1	
Н.контр.		Колмец				ЛАТГИПРОПРОМ		
Утв.								

Копировал

65.120.02.302

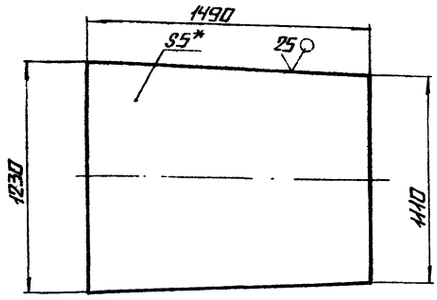

1.* РАЗМЕР ДЛЯ СПРАВОК.

2. $\pm \frac{IT14}{2}$.

ИЗМ.	ЛИСТ	№ ДОКУМ.	ПОДП.	ДАТА
РАЗРАБ.		БОГДАНОВА		
ПРОВ.		ЗИЛГАЛЬНС		
Т.КОНТР.				
Н.КОНТР.		КОЛМЕЦ		
УТВ.				

65.120.02.302

СТЕНКА

ЛИТ.	МАССА	МАСШТАБ
	68,43	1:20
ЛИСТ	ЛИСТОВ 1	

ЛИСТ 5 ГОСТ 19903-74 ВСТ3сп3 ГОСТ 14637-79

ЛАТГИПРОПРОМ

КОПИРОВАЛ

ФОРМАТ А4

ТИПОВОЙ ПРОЕКТ 903-1-224.86 АЛЬБОМ 2,4 ЧАСТЬ 1

ФОРМАТ	ЗОНА	ПОЗ.	ОБОЗНАЧЕНИЕ	НАИМЕНОВАНИЕ	КОЛ.	ПРИМЕЧАНИЕ
				ДОКУМЕНТАЦИЯ		
А3			65.120.03.000 СБ	СБОРОЧНЫЙ ЧЕРТЕЖ		
				СБОРОЧНЫЕ ЕДИНИЦЫ		
А4		1	65.120.03.100	КОЛЕНО	2	
А4		2	65.120.03.200	КОРОБ	1	
А4		3	65.120.03.300	ПЕРЕХОД	1	
А4		4	65.120.03.400	ПЕРЕХОД	1	
А4		5	65.120.03.500	КОЛЕНО	1	

ИНВ.№ ПОДЛ. | ПОДПИСЬ И ДАТА | ВЗАМ. ИНВ.№ | ИНВ.№ ДУБЛ. | ПОДПИСЬ И ДАТА

ИЗМ.	ЛИСТ	№ ДОКУМ.	ПОДП.	ДАТА
РАЗРАБ.		МИХАЙЛОВА		
ПРОВ.		ЗИЛГАЛЬНС		
Н.КОНТР.		КОЛМЕЦ		
УТВ.				

65.120.03.000

ПЕРЕХОД

ЛИТ.	ЛИСТ	ЛИСТОВ
		1

ЛАТГИПРОПРОМ

КОПИРОВАЛ

ФОРМАТ А4

65.120.03.000 СБ

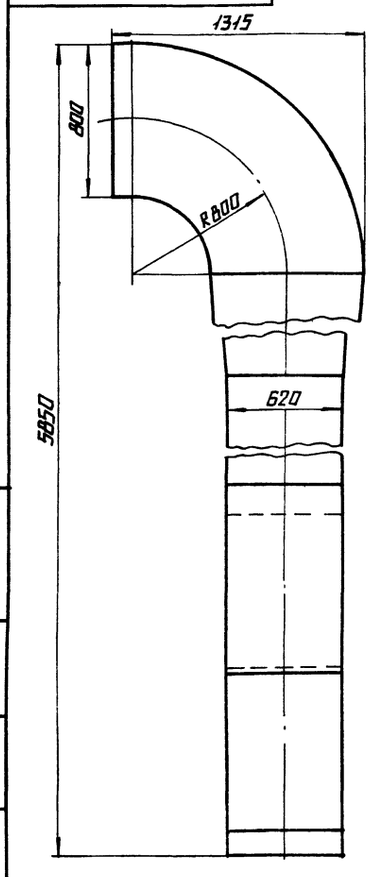

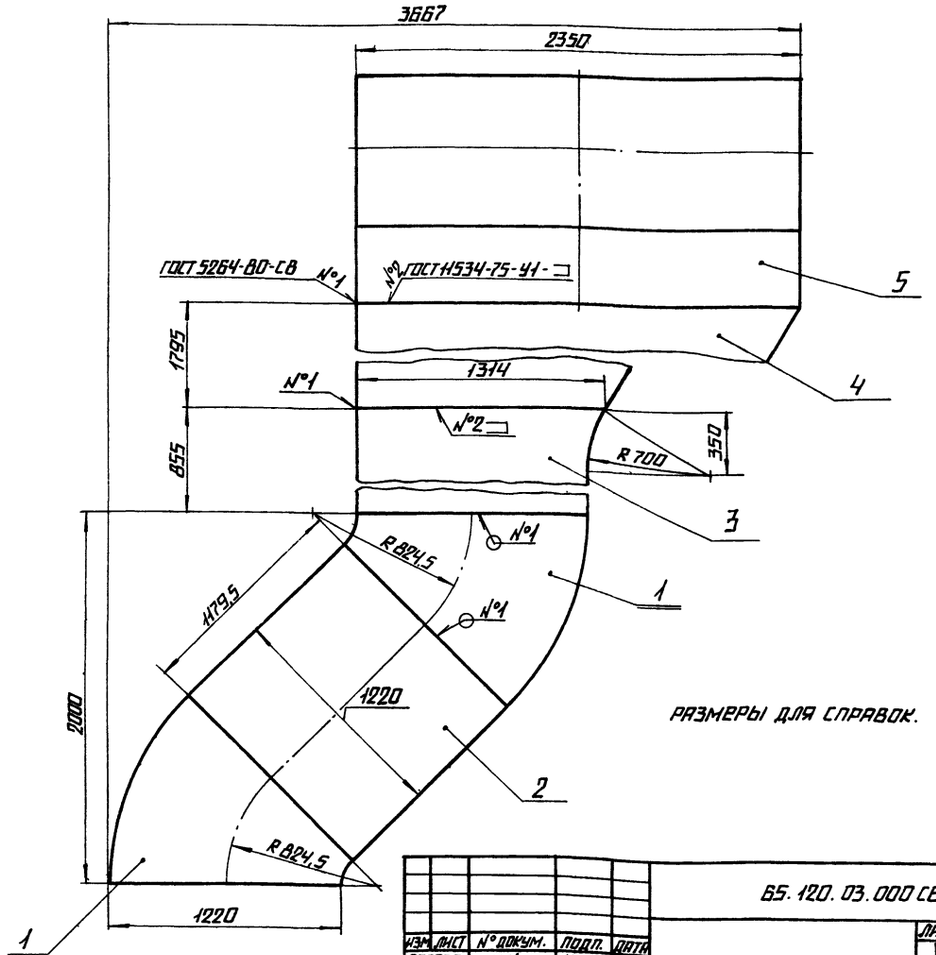

РАЗМЕРЫ ДЛЯ СПРАВОК.

ИЗМ.	ЛИСТ	№ ДОКУМ.	ПОДП.	ДАТА
РАЗРАБ.		МИХАЙЛОВА		
ПРОВ.		ЗИЛГАЛЬНС		
Т.КОНТР.				
Н.КОНТР.		КОЛМЕЦ		
УТВ.				

65.120.03.000 СБ

ПЕРЕХОД

ЛИТ.	МАССА	МАСШТАБ
	1324	1:20
ЛИСТ	ЛИСТОВ 1	

ЛАТГИПРОПРОМ

ТИПОВОЙ ПРОЕКТ 903-1-224.86 АЛЬБОМ 2,4 ЧАСТЬ 1

65.120.03.100 СБ

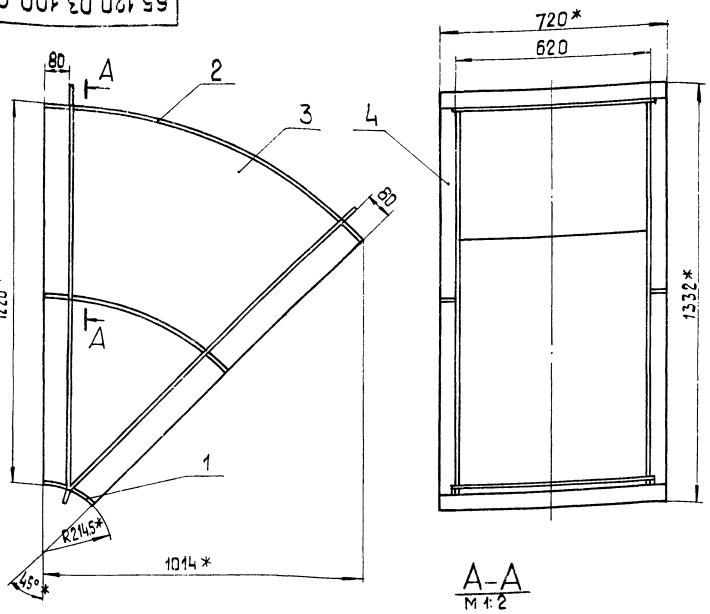

Поз. 3
М 1:20

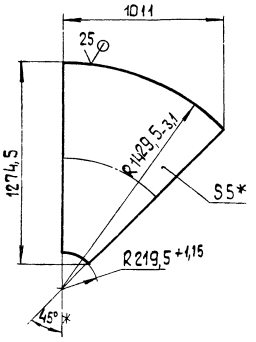

А–А
М 1:2

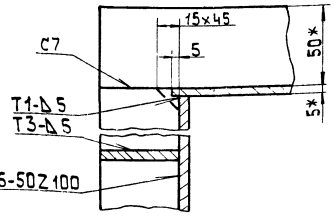

1.* Размеры для справок
2. $\pm \frac{IT14}{2}$.
3. Сварные швы по ГОСТ 5264-80.

					65.120.03.100 СБ		
Изм.	Лист	№ докум.	Подпись	Дата			
Разраб.		Михайлова			Колено	Лит	Масса	Масшт.
Пров.		Зилгалбис					111,4	1:10
Т. контр.						Лист	Листов 1	
Н. контр.		Колмец				ЛАТГИПРОПРОМ		
Утв.								

Копировал | Формат А3

Типовой проект 903-1-224.86 Альбом 2.4 части

Формат	Зона	Поз.	Обозначение	Наименование	Кол.	Примечание
				Документация		
А3			65.120.03.100 СБ	Сборочный чертеж		
				Детали		
А4		1	65.120.03.101	Стенка	1	
А4		2	65.120.03.102	Стенка	1	
Б4		3	65.120.03.103	Боковина		
				Лист 5 ГОСТ 19903-74 Вст3сп3 ГОСТ 14637-79	2	30,76 кг
				Материалы		
		4		Полоса 5х50 ГОСТ 103-76 Вст3сп3 ГОСТ 535-79	9,1	м

					65.120.03.100		
Изм.	Лист	№ докум.	Подпись	Дата			
Разраб.		Михайлова			Колено	Лит.	Лист	Листов 1
Пров.		Зилгалбис						
Т. контр.						ЛАТГИПРОПРОМ		
Н. контр.		Колмец						
Утв.								

Копировал | Формат А4

Инв. № подл. | Подп. и дата | Взам. инв. № | Инв. № дубл. | Подп. и дата

Формат	Зона	Поз.	Обозначение	Наименование	Кол.	Примечание
				Документация		
А4			65.120.03.200 СБ	Сборочный чертеж		
				Детали		
Б4		1	65.120.03.201	Стенка		
				Лист 5 ГОСТ 19903-74 Вст3сп3 ГОСТ 14637-79		
				1179,5-2,6×1210-2,6 мм	2	56,02 кг
Б4		2	65.120.05.202	Стенка		
				Лист 5 ГОСТ 19903-74 Вст3сп3 ГОСТ 14637-79		
				1179,5-2,6×630±0,875 мм	2	29,17 кг
				Материалы		
		3		Полоса 5×50 ГОСТ 103-76 Вст3сп3 ГОСТ 535-79	10,2	м

					65.120.03.200		
Изм.	Лист	№ докум.	Подпись	Дата			
Разраб.		Михайлова			Короб	Лит.	Лист	Листов 1
Пров.		Зилгалбис						
Т. контр.						ЛАТГИПРОПРОМ		
Н. контр.		Колмец						
Утв.								

Копировал | Формат А4

65.120.03.101

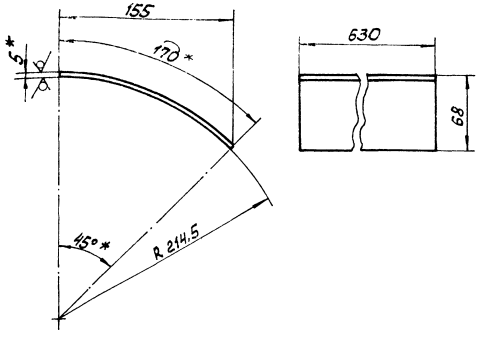

1 * Размеры для справок.
2 $\pm\frac{IT14}{2}$.

Изм.	Лист	№ докум.	Подп.	Дата	65.120.03.101			
Разраб.		Михайлова			Стенка	Лит.	Масса	Масштаб
Пров.		Зигалвис					4,21	1:2,5
Т. контр.						Лист	Листов 1	
Н. контр.		Колмец			Лист 5 ГОСТ 19903-74 / ВСт3сп3 ГОСТ 14637-79	ЛАТГИПРОПРОМ		
Утв.								

Копировал Мак Формат А4

Типовой проект 903-1-224.86 Альбом 2.4 часть 1

Инв. № подл. | Подп. и дата | Взам. инв. № | Инв. № дубл. | Подп. и дата

65.120.03.101

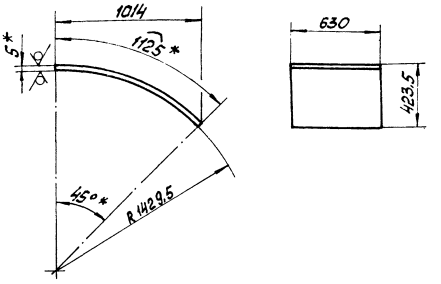

1 * Размеры для справок.
2. $\pm\frac{IT14}{2}$.

Изм.	Лист	№ докум.	Подп.	Дата	65.120.03.102			
Разраб.		Михайлова			Стенка	Лит.	Масса	Масштаб
Пров.		Зигалвис					27,82	1:20
Т. контр.						Лист	Листов 1	
Н. контр.		Колмец			Лист 5 ГОСТ 19903-74 / ВСт3сп3 ГОСТ 14637-79	ЛАТГИПРОПРОМ		
Утв.								

Копировал Мак Формат А4

65.120.03.200СБ

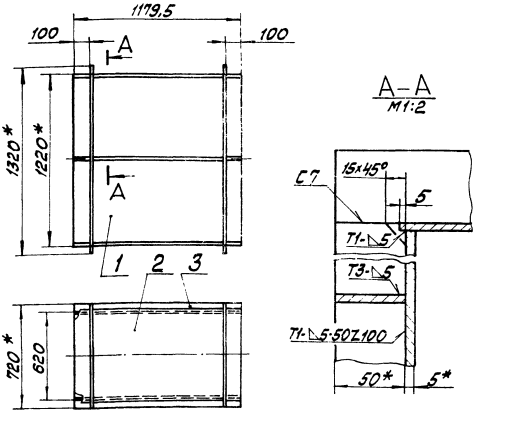

1. * Размеры для справок.
2. $\pm\frac{IT14}{2}$.
3. Обработка поверхностей реза деталей Б4 25√.
4. Сварные швы по ГОСТ 5264-80.

Изм.	Лист	№ докум.	Подп.	Дата	65.120.03.200 СБ			
Разраб.		Михайлова			Короб	Лит.	Масса	Масштаб
Пров.		Зигалвис					190,4	1:20
Т. контр.						Лист	Листов 1	
Н. контр.		Колмец				ЛАТГИПРОПРОМ		
Утв.								

Типовой проект 903-1-224.86 Альбом 2.4 часть 1

Инв. № подл. | Подп. и дата | Взам. инв. № | Инв. № дубл. | Подп. и дата

Форм.	Зона	Поз.	Обозначение	Наименование	Кол.	Примечание
				Документация		
А3			65.120.03.300 СБ	Сборочный чертёж		
				Детали		
А4		1	65.120.03.301	Стенка	1	
Б4		2	65.120.03.302	Боковина		
				Лист 5 ГОСТ 19903-74 / ВСт3сп3 ГОСТ 14637-79	2	41 кг
Б4		3	65.120.03.303	Стенка		
				Лист 5 ГОСТ 19903-74 / ВСт3сп3 ГОСТ 14637-79		
				630±1×855-2,3 мм	1	21,15 кг
				Материалы		
		4		Полоса 5×50-ГОСТ 103-76 / ВСт3сп3 ГОСТ 535-79	11,3	м

Изм.	Лист	№ докум.	Подп.	Дата	65.120.03.300			
Разраб.		Михайлова			Переход	Лит.	Лист	Листов 1
Пров.		Зигалвис						
Н. контр.		Колмец				ЛАТГИПРОПРОМ		
Утв.								

65.120.03.300 СБ

Типовой проект 903-1-224.86 Альбом 24 часть I

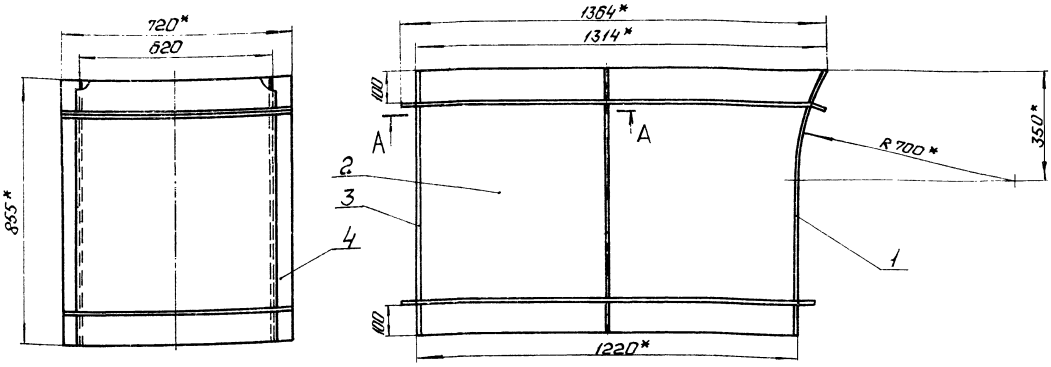

А–А
М 1:2

Поз 2
М 1:20

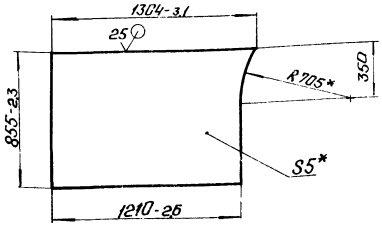

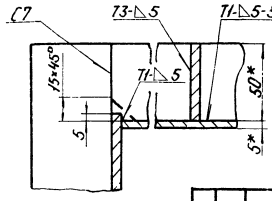

1. *Размеры для справок.
2. $\pm \frac{IT14}{2}$
3. Обработка поверхностей реза деталей Б4 25/.
4. Сварные швы по ГОСТ 5264-80.

Изм.	Лист	№ докум.	Подп.	Дата	65.120.03.300 СБ				
Разраб.		Михайлов			Переход	Лит.	Масса	Масштаб	
Пров.		Зингалевич					146,9	1:10	
Т.контр.						Лист	Листов 1		
Н.контр.		Колмец				ЛАТГИПРОПРОМ			
Утв.									

Копировал Формат А3

65.120.03.301

Типовой проект 903-1-224.86 Альбом 24 часть I

25/(√)

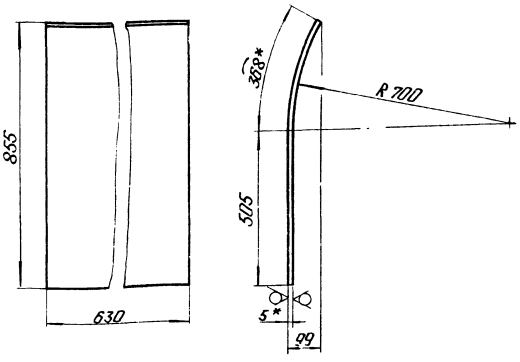

1. *Размеры для справок.
2. $\pm \frac{IT14}{2}$.

Изм.	Лист	№ докум.	Подп.	Дата	65.120.03.301				
Разраб.		Михайлов			Стенка	Лит.	Масса	Масштаб	
Пров.		Зингалевич					21,59	1:10	
Т.контр.						Лист	Листов 1		
Н.контр.		Колмец			Лист 5 ГОСТ 19903-74 / Вст.3сп3 ГОСТ 14637-79	ЛАТГИПРОПРОМ			
Утв.									

Копировал Формат А4

Формат	Зона	Поз.	Обозначение	Наименование	Кол.	Примечание
				Документация		
А3			65.120.03.400 СБ	Сборочный чертеж		
				Детали		
А4		1	65.120.03.401	Боковина	2	
А4		2	65.120.03.402	Стенка	1	
Б4		3	65.120.03.403	Стенка		
				Лист 5 ГОСТ 19903-74 / Вст.3сп3 ГОСТ 14637-79	1	50,73 кг
				Материалы		
		4		Полоса 5×50 ГОСТ 1103-76 / Вст.3сп3 ГОСТ 1535-79	21,2 м	

Изм.	Лист	№ докум.	Подп.	Дата	65.120.03.400				
Разраб.		Михайлов			Переход	Лит.	Лист	Листов	
Пров.		Зингалевич						1	
Т.контр.						ЛАТГИПРОПРОМ			
Н.контр.		Колмец							
Утв.									

Копировал Формат А4

65.120.03.400СБ

Поз.3

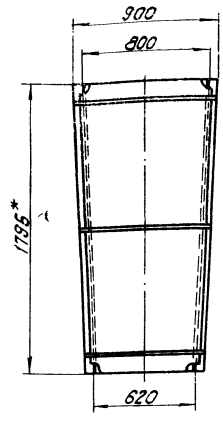

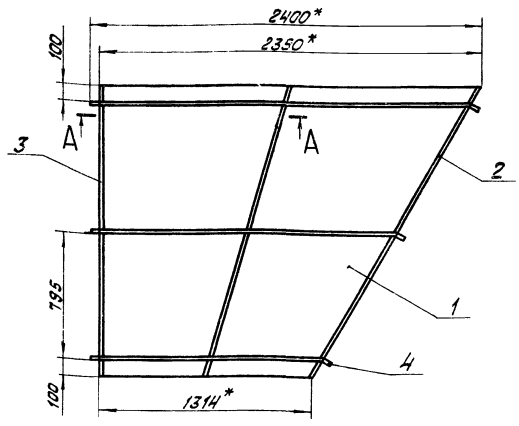

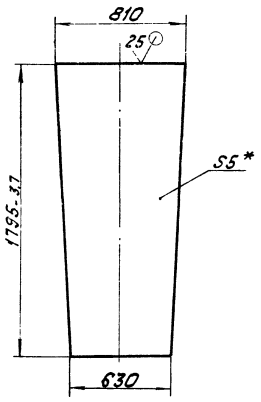

А–А
М 1:2

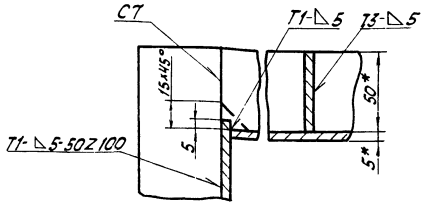

1.* Размеры для справок.
2. $\pm\frac{IT14}{2}$
3. Сварные швы по ГОСТ 5264-80.

					65.120.03.400СБ			
Изм.	Лист	№ докум.	Подпись	Дата		Лит.	Масса	Масштаб
Разраб.		Михайлова			Переход		408	1:20
Пров.		Зилгалвис				Лист	Листов 1	
Т.контр.								
Н.контр.		Колмец				ЛАТГИПРОПРОМ		
Утв.								

Копировал Жиф. Формат А3

65.120.03.401

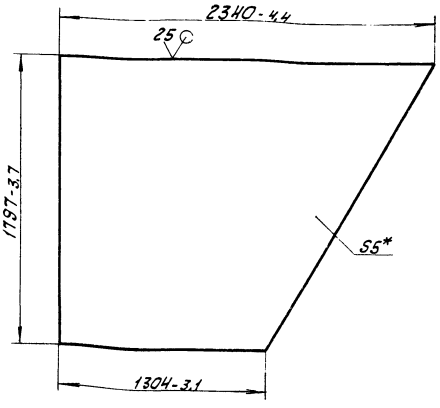

* Размер для справок.

					65.120.03.401			
Изм.	Лист	№ докум.	Подпись	Дата		Лит.	Масса	Масштаб
Разраб.		Михайлова			Боковина		128,6	1:20
Пров.		Зилгалвис				Лист	Листов 1	
Т.контр.								
Н.контр.		Колмец			Лист 5 ГОСТ 19903-74 В Ст3 Сп3 ГОСТ 14637-79	ЛАТГИПРОПРОМ		
Утв.								

65.120.03.402

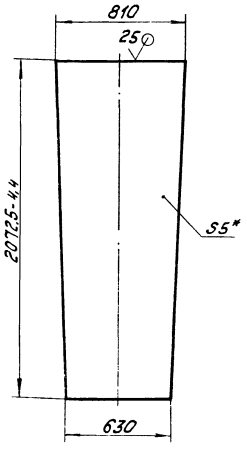

1.* Размер для справок.
2. $\pm\frac{IT14}{2}$.

					65.120.03.402			
Изм.	Лист	№ докум.	Подпись	Дата		Лит.	Масса	Масштаб
Разраб.		Михайлова			Стенка		58,57	1:20
Пров.		Зилгалвис				Лист	Листов 1	
Т.контр.								
Н.контр.		Колмец			Лист 5 ГОСТ 19903-74 В Ст3 Сп3 ГОСТ 14637-79	ЛАТГИПРОПРОМ		
Утв.								

Типовой проект 903-1-224.86 Альбом 2.4 часть 1

Инв.№ подл. | Подпись и дата | Взам.инв.№ | Инв.№ дубл. | Подпись и дата

Формат	Зона	Поз	Обозначение	Наименование	Кол.	Примечание
				Документация		
А3			65.120.03.500 СБ	Сборочный чертеж		
				Детали		
А4		1	65.120.03.501	Стенка	1	
А4		2	65.120.03.502	Стенка	1	
Б4		3	65.120.03.503	Баковина		
				Лист 5 ГОСТ 19903-74 / Вст3сп3 ГОСТ 535-79	2	42,54 кг
				Материалы		
		4		Полоса 5×50 ГОСТ 1103-76 / Вст3сп3 ГОСТ 535-79	13,8	м

Изм.	Лист	№ докум.	Подпись	Дата	65.120.03.500			
Разраб.		Михайлова			Колено	Лит.	Лист	Листов 1
Пров.		Зингалевич				ЛАТГИПРОПРОМ		
Н. контр.		Колпец						
Утв.								

Копировал

Формат А4

Типовой проект 903-1-224.86 Альбом 2.4 часть I

Подпись и дата | Взам. инв. № | Инв. № подл. | Подпись и дата

65.120.03.501

2.5 (√)

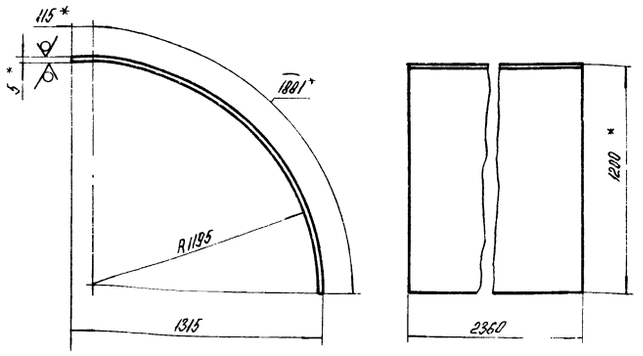

1. * Размеры для справок.
2. $\pm \frac{IT14}{2}$

Изм.	Лист	№ докум.	Подпись	Дата	65.120.03.501			
Разраб.		Михайлова			Стенка	Лит.	Масса	Масштаб
Пров.		Зингалевич					184,9	1:20
Т. контр.						Лист	Листов 1	
Н. контр.		Колпец			Лист 5 ГОСТ 19903-74 / Вст3сп3 ГОСТ 14637-79	ЛАТГИПРОПРОМ		
Утв.								

Копировал

Формат А4

Типовой проект 903-1-224.86 Альбом 2.4 часть I

Подпись и дата | Взам. инв. № | Инв. № подл. | Подпись и дата

65.120.03.500 СБ

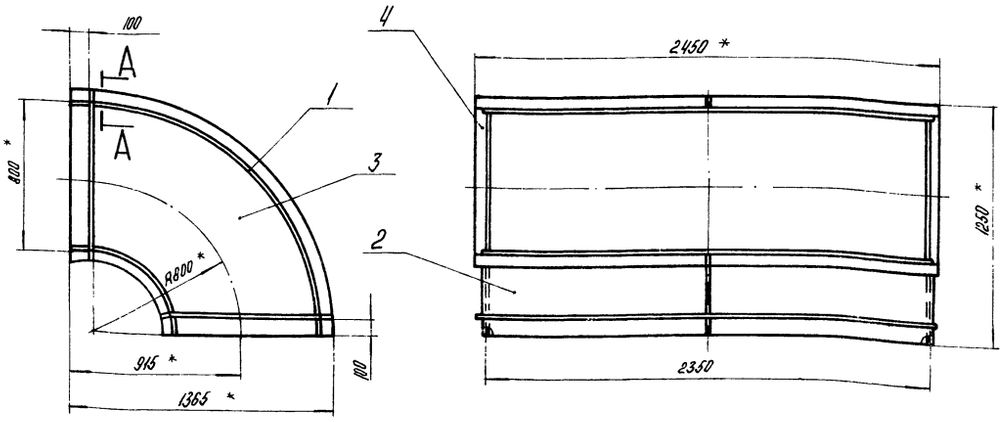

А – А
М1:2

Поз. 3 (√)

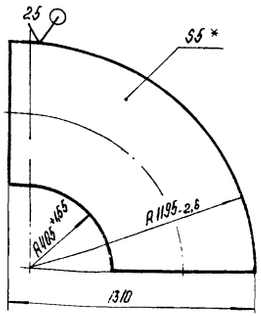

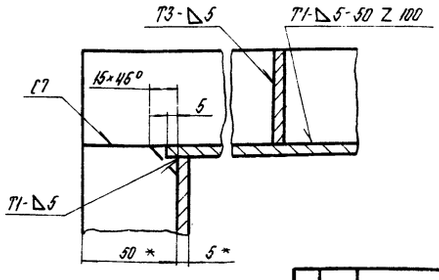

1 * Размеры для справок
2. $\pm \frac{IT14}{2}$
3 Сварные швы по ГОСТ 5264-80.

Изм.	Лист	№ докум.	Подпись	Дата	65.120.03.500 СБ			
Разраб.		Михайлова			Колено	Лит.	Масса	Масштаб
Пров.		Зингалевич					370,2	1:20
Т. контр.						Лист	Листов 1	
Н. контр.		Колпец				ЛАТГИПРОПРОМ		
Утв.								

Типовой проект 903-1-224.86 Альбом 2.4 часть I

Подпись и дата | Взам. инв. № | Инв. № подл. | Подпись и дата

Формат	Зона	Поз.	Обозначение	Наименование	Кол.	Примечание
				Документация		
А2			65.120.04.000 СБ	Сборочный чертеж		
				Сборочные единицы		
А4		1	65.120.04.100	Короб		
А4		2	65.120.04.200	Переход		
А4		3	65.120.04.300	Переход		
А4		4	65.29.04.000	Карман		

Изм.	Лист	№ докум.	Подпись	Дата	65.120.04.000			
Разраб.		Михайлова			Короб	Лит.	Лист	Листов 1
Пров.		Зинкевич						
Н.контр.		Колпец			ЛАТГИПРОПРОМ			
Утв.								

Копировал Б Формат А4

Типовой проект 903-1-224.86 Альбом 2.4 часть 1

Инв. № подл. | Подпись и дата | Взам. инв. № | Инв. № дубл. | Подпись и дата

65.120.03.502

25 (V)

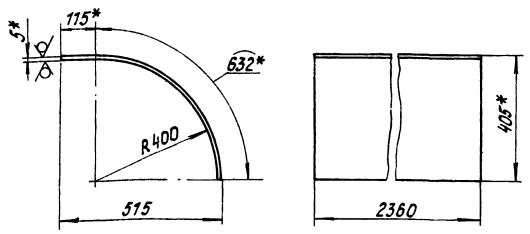

1.* Размеры для справок.

2. $\pm \frac{IT14}{2}$.

Изм.	Лист	№ докум.	Подпись	Дата	65.120.03.502			
Разраб.		Михайлова			Стенка	Лит.	Масса	Масштаб
Пров.		Зинкевич					69,2	1:10
Т.контр.						Лист	Листов 1	
Н.контр.		Колпец			Лист 5 ГОСТ 19903-74 / ВСт3сп3 ГОСТ 14637-79	ЛАТГИПРОПРОМ		
Утв.								

Копировал Б Формат А4

65.120.04.100 СБ

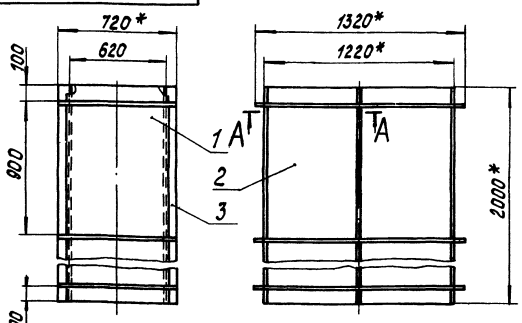

А–А
М1:2

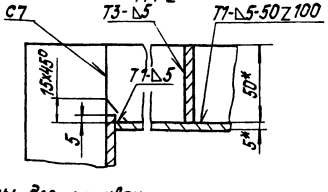

1.* Размеры для справок.

2. $\pm \frac{IT14}{2}$.

3. Обработка поверхностей реза деталей Б4 (25/).

4. Сварные швы по ГОСТ 5264-80.

Изм.	Лист	№ докум.	Подпись	Дата	65.120.04.100 СБ			
Разраб.		Михайлова			Короб	Лит.	Масса	Масштаб
Пров.		Зинкевич					311,7	1:20
Т.контр.						Лист	Листов 1	
Н.контр.		Колпец			ЛАТГИПРОПРОМ			
Утв.								

Копировал Б Формат А4

Типовой проект 903-1-224.86 Альбом 2.4 часть 1

Инв. № подл. | Подпись и дата | Взам. инв. № | Инв. № дубл. | Подпись и дата

Формат	Зона	Поз.	Обозначение	Наименование	Кол.	Примечание
				Документация		
А4			65.120.04.100 СБ	Сборочный чертеж		
				Детали		
Б4		1	65.120.04.101	Стенка		
				Лист 5 ГОСТ 19903-74 / ВСт3сп3 ГОСТ 14637-79		
				2000-37 х 630 ± 1 мм	2	49,46 кг
Б4		2	65.120.04.102	Стенка		
				Лист 5 ГОСТ 19903-74 / ВСт3сп3 ГОСТ 14637-79		
				2000-37 х 1210-2,6 мм	2	95 кг
				Материалы		
		3		Полоса 5х50 ГОСТ 103-76 / ВСт3сп3 ГОСТ 535-79	11,6	м

Изм.	Лист	№ докум.	Подпись	Дата	65.120.04.100			
Разраб.		Михайлова			Короб	Лит.	Лист	Листов 1
Пров.		Зинкевич						
Н.контр.		Колпец			ЛАТГИПРОПРОМ			
Утв.								

Копировал Б Формат А4

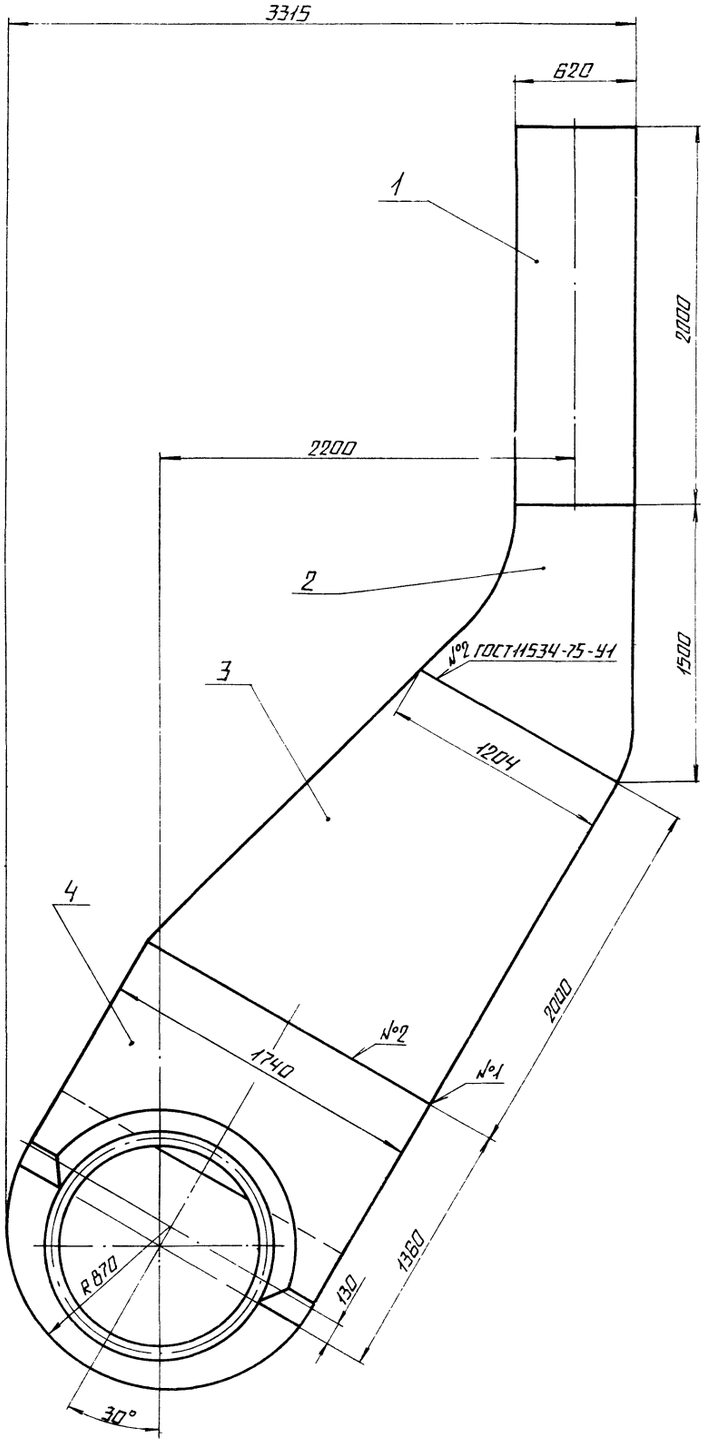

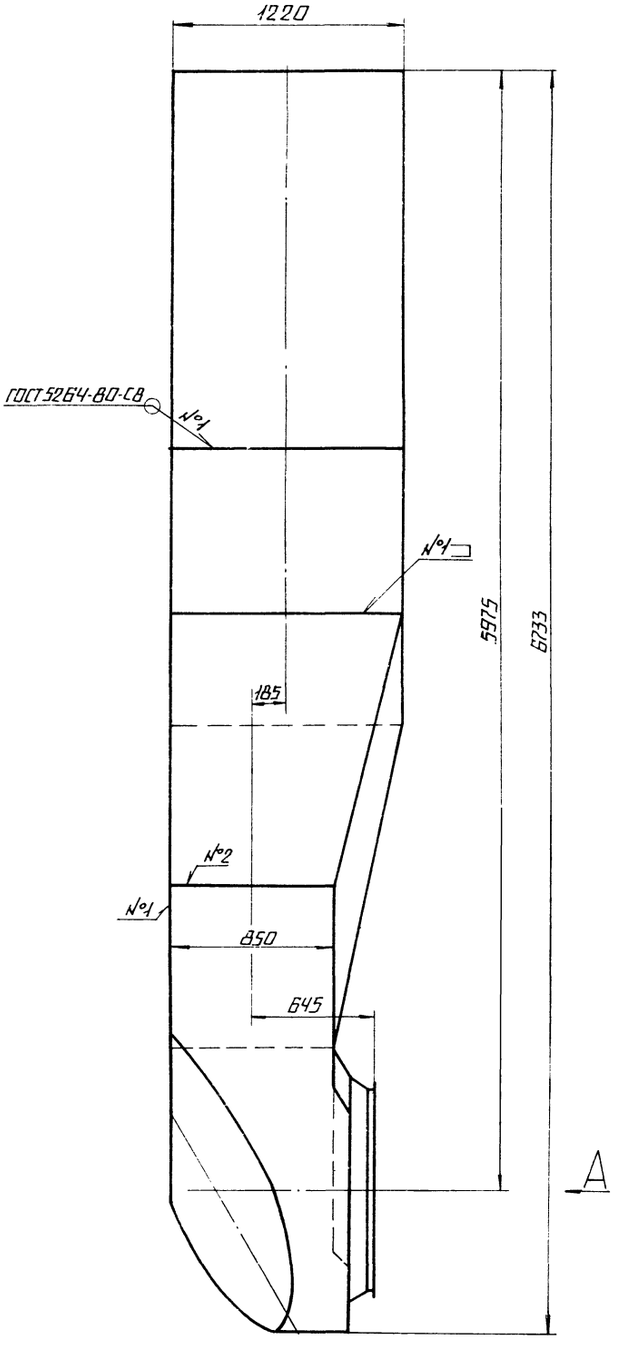

Вид А

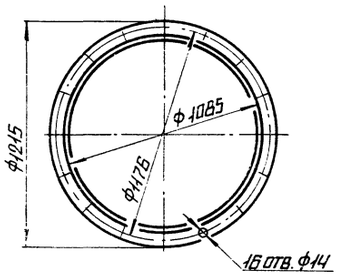

Размеры для справок.

					65.120.04.000 СБ		
Изм.	Лист	№ докум.	Подп.	Дата	Короб	Лит.	Масса	Масштаб
Разраб.		Михайлова					1424	1:20
Пров.		Зилгавнис				Лист	Листов 1	
Т. контр.								
Н. контр.		Колмец				ЛАТГИПРОПРОМ		
Утв.								

Формат	Зона	Поз.	Обозначение	Наименование	Кол.	Приме-чание
				Документация		
А3			65.120.04.200СБ	Сборочный чертеж		
				Детали		
А4		1	65.120.04.201	Стенка	1	
А4		2	65.120.04.202	Стенка	1	
Б4		3	65.120.04.203	Боковина		
				Лист 5 ГОСТ 19903-74 / Вст3сп3 ГОСТ 14637-79	2	39,72 кг
				Материалы		
		4		Полоса 5х50 ГОСТ 103-76 / Вст3сп3 ГОСТ 535-79	11,6	м

Изм.	Лист	№ докум.	Подпись	Дата	65.120.04.200	
Разраб.		Тихомирова			Переход	Лит. / Лист / Листов 1
Пров.		Зигалкин				ЛАТГИПРОПРОМ
Н.контр.		Колпец				
Утв.						

Копировал Формат А4

Альбом 2.4 часть 1

Типовой проект 903-1-224.86

Инв.№ подл. | Подпись и дата | Взам. инв.№ | Инв.№ дубл. | Подпись и дата

65.120.04.201

25

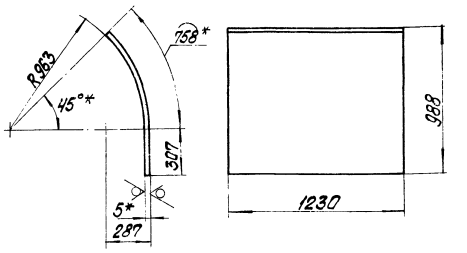

1. *Размеры для справок.
2. $\pm\frac{IT14}{2}$.

Изм.	Лист	№ докум.	Подпись	Дата	65.120.04.201	
Разраб.		Тихомирова			Стенка	Лит. / Масса 51,42 / Масштаб 1:20
Пров.		Зигалкин				Лист / Листов 1
Н.контр.		Колпец			Лист 5 ГОСТ 19903-74 / Вст3сп3 ГОСТ 14637-79	ЛАТГИПРОПРОМ
Утв.						

Копировал Формат А4

Инв.№ подл. | Подпись и дата | Взам. инв.№ | Инв.№ дубл. | Подпись и дата

65.120.04.200СБ

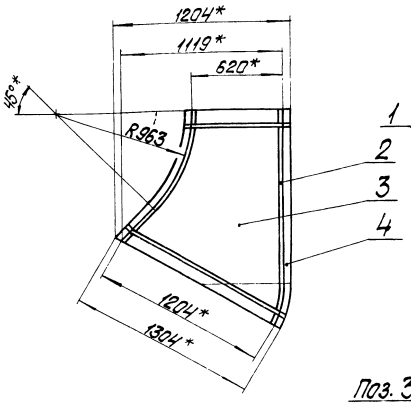

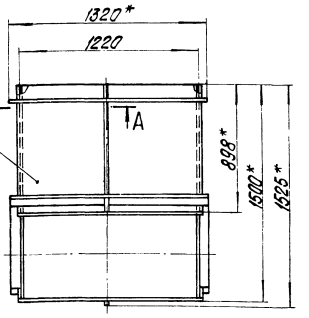

А-А
М 1:2

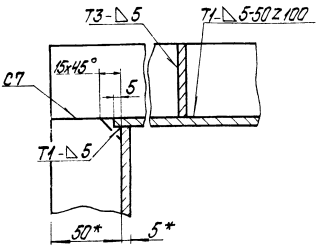

Поз. 3

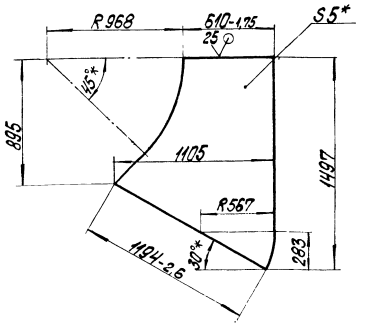

1. *Размеры для справок.
2. $\pm\frac{IT14}{2}$.
3. Сварные швы по ГОСТ 5264-80.

Изм.	Лист	№ докум.	Подпись	Дата	65.120.04.200СБ	
Разраб.		Тихомирова			Переход	Лит. / Масса 217 / Масштаб 1:20
Пров.		Зигалкин				Лист / Листов 1
Н.контр.						ЛАТГИПРОПРОМ
Утв.		Колпец				

Копировал Формат А3

Инв.№ подл. | Подпись и дата | Взам. инв.№ | Инв.№ дубл. | Подпись и дата

65.120.04.202

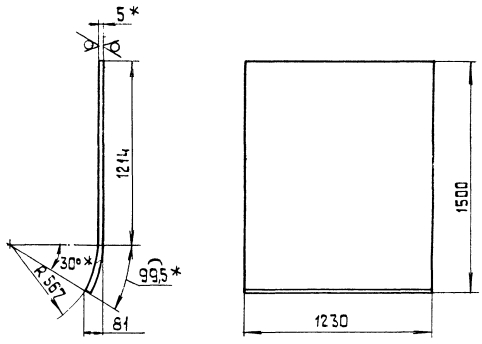

1* Размеры для справок.

2. $\pm \frac{IT14}{2}$.

Изм.	Лист	№ докум.	Подп.	Дата
Разраб.		Михайлова		
Пров.		Зилгалвис		
Т.контр.				
Н.контр.		Колмец		
Утв.				

65.120.04.202

Стенка

Лит.	Масса	Масшт.
	63,42	1:20

Лист | Листов 1

Лист 5 ГОСТ 19903-74 ВСт3сп3 ГОСТ 14637-79

ЛАТГИПРОПРОМ

Копировал | формат А4

Альбом 24 часть I

Типовой проект 903-1-224.86

Подп. и дата | Инв. № подл. | Взам. инв. № | Подп. и дата | Инв. № подл.

Формат	Зона	Поз.	Обозначение	Наименование	Кол.	Примечание
				Документация		
А3			65.120.04.300 СБ	Сборочный чертеж		
				Детали		
А4		1	65.120.04.301	Сетка	1	
		2	-01	Сетка	1	
БЧ		3	65.120.04.302	Сетка		
				Лист 5 ГОСТ 19903-74 ВСт3сп3 ГОСТ 14637-79		
				L = 2071 - 1,75 мм	1	84,95кг
БЧ		4	65.120.04.303	Стенка		
				Лист 5 ГОСТ 19903-74 ВСт3сп3 ГОСТ 14637-79		
				L = 2000 - 1,75 мм	1	82,04кг
				Материалы		
		5		Полоса 5×50 ГОСТ 103-76 ВСт3сп3 ГОСТ 535-79	21,7	м

Изм.	Лист	№ докум.	Подп.	Дата
Разраб.		Михайлова		
Пров.		Зилгалвис		
Н.контр.		Колмец		
Утв.				

65.120.04.300

Переход

Лит.	Лист.	Листов
		1

ЛАТГИПРОПРОМ

Копировал | формат А4

65.120.04.300 СБ

Поз. 3; 4

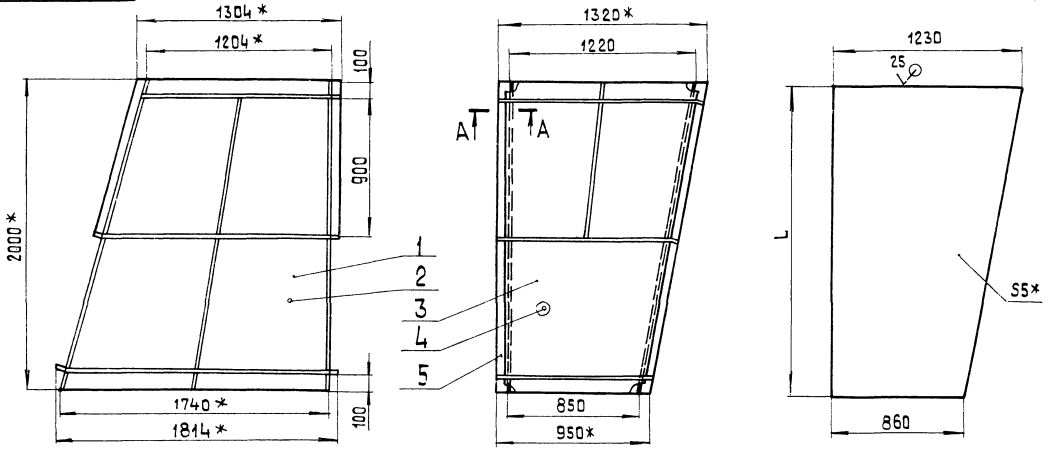

$\frac{A-A}{м\ 1:2}$

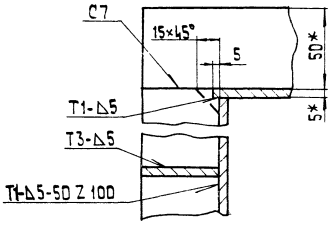

1.* Размеры для справок.

2. $\pm \frac{IT14}{2}$.

3. Сварные швы по ГОСТ 5264-80.

Изм.	Лист	№ докум.	Подп.	Дата
Разраб.		Михайлова		
Пров.		Зилгалвис		
Т.контр.				
Н.контр.		Колмец		
Утв.				

65.120.04.300 СБ

Переход

Лит.	Масса	Масшт.
	441	1:20

Лист | Листов 1

ЛАТГИПРОПРОМ

Копировал | формат А3

65.120.04.301

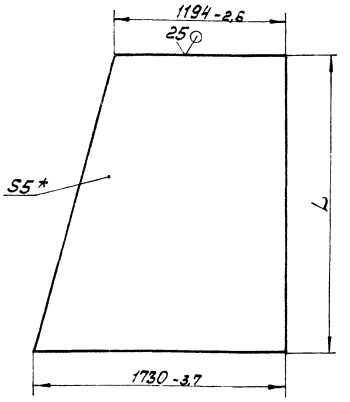

Обозначение	L, мм	Масса, кг
65.120.04.301	2034 -1,75	116,72
-01	2000 -1,75	114,77

Изм.	Лист	№ докум.	Подп.	Дата
Разраб.		Михайлова		
Пров.		Зигелайс		
Т. контр.				
Н. контр.		Калмец		
Утв.				

65.120.04.301

Стенка

Лит.	Масса	Масштаб
	См. табл.	1:20

Лист 5 ГОСТ 19903-74 ВСт3сп3 ГОСТ 14637-79

Лист | Листов 1

ЛАТГИПРОПРОМ

Копировал | Формат А4

Альбом 2. Часть 1. Типовые проект 903-1-224.86

Инв. № подл.	Подп. и дата	Взам. инв. №	Инв. № дубл.	Подп. и дата

Форм.	Зона	Поз.	Обозначение	Наименование	Кол.	Примечание
				Документация		
А3			65.29.04.000СБ	Сборочный чертёж		
				Сборочные единицы		
А4		1	58.02.00.000	Люк лаза	1	
				Детали		
А3		2	65.29.04.001	Боковина	1	
А4		3	65.29.04.002	Стенка	1	
А3		4	65.29.04.003	Стенка	1	
А3		5	65.29.04.004	Полуконус	1	
А4		6	65.29.04.005	Конус	1	
А4		7	65.29.04.006	Фланец	1	
А4		8	65.29.04.007	Уплотнитель	1	
				Материалы		
		9		Полоса 5х50 ГОСТ 103-76 ВСт3пс2 ГОСТ 535-79	7,9	м

Изм.	Лист	№ докум.	Подп.	Дата
Разраб.		Зигелайс		
Пров.		Калмец		
Т. контр.				
Н. контр.		Калмец		
Утв.				

65.29.04.000

Карман

Лит.	Лист	Листов
		1

ЛАТГИПРОПРОМ

Копировал | Формат А4

65.29.04.000СБ

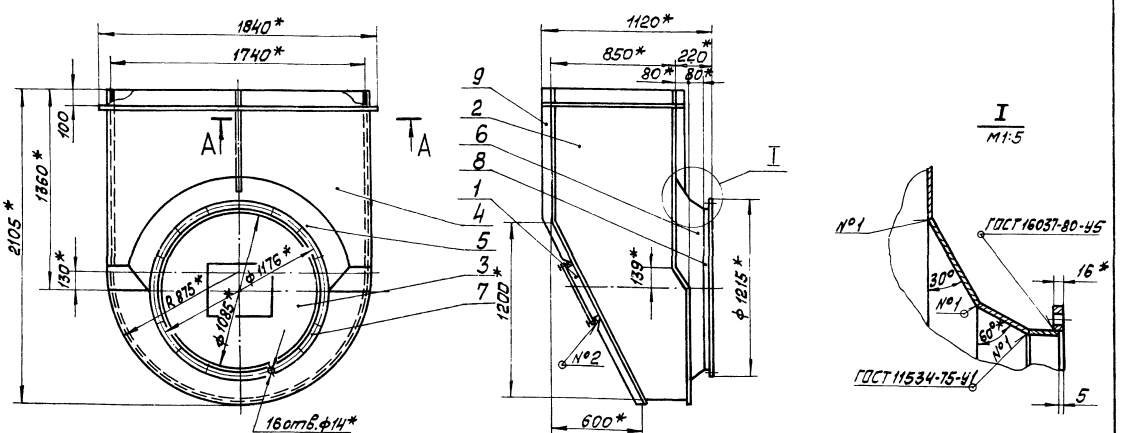

1 * Размеры для справок.

2. $\pm \frac{IT14}{2}$.

А–А

М1:2

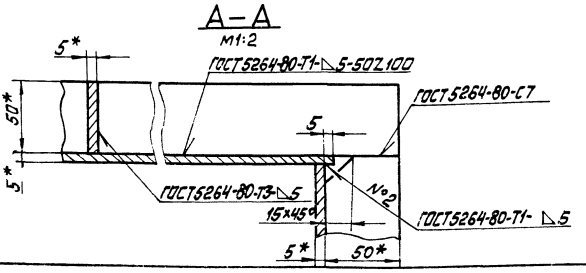

Изм.	Лист	№ докум.	Подп.	Дата
Разраб.		Зигелайс		
Пров.		Калмец		
Т. контр.				
Н. контр.		Калмец		
Утв.				

65.29.04.000СБ

Карман

Лит.	Масса	Масштаб
	454	1:20

Лист | Листов 1

ЛАТГИПРОПРОМ

Копировал | Формат А3

65.29.04.001

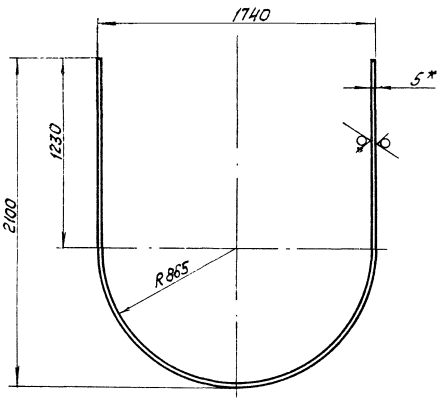

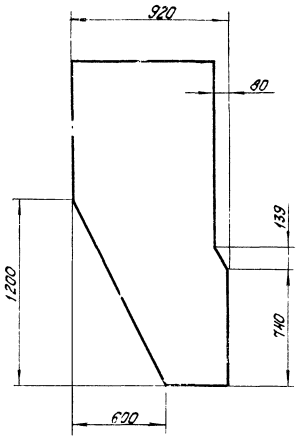

Развертка

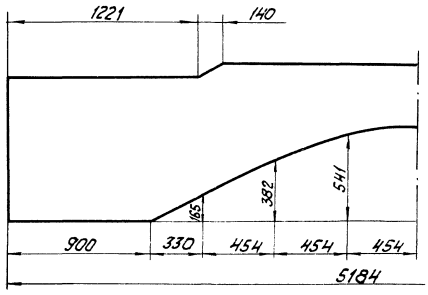

1.* Размеры для справок.
2. $\pm \frac{IT14}{2}$.

Изм.	Лист	№ докум.	Подп.	Дата	65.29.04.001			
Разраб.		Зигалвис			Боковина	Лит.	Масса	Масштаб
Пров.		Колмец					139	1:20
Т.контр.						Лист	Листов 1	
Н.контр.		Колмец			Лист 5 ГОСТ 19903-74 / ВСт3Сп3 ГОСТ 14637-79	ЛАТГИПРОПРОМ		
Утв.								

Копировал

формат А3

65.29.04.003

25

Развертка

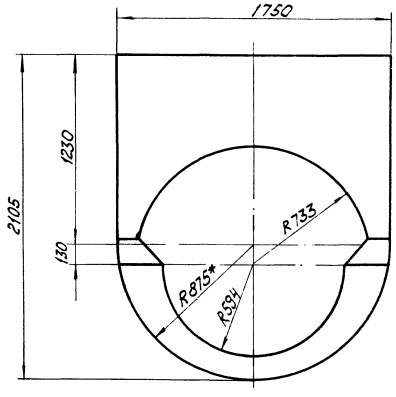

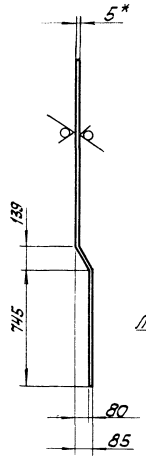

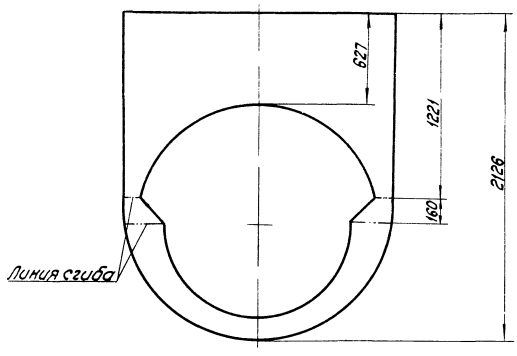

1.* Размеры для справок.
2. $\pm \frac{IT14}{2}$.

Изм.	Лист	№ докум.	Подп.	Дата	65.29.04.003			
Разраб.		Зигалвис			Стенка	Лит.	Масса	Масштаб
Пров.		Колмец					77,7	1:20
Т.контр.						Лист	Листов 1	
Н.контр.		Колмец			Лист 5 ГОСТ 19903-74 / ВСт3Сп3 ГОСТ 14637-79	ЛАТГИПРОПРОМ		
Утв.								

Копировал

формат А3

65.29.04.004

25 (√)

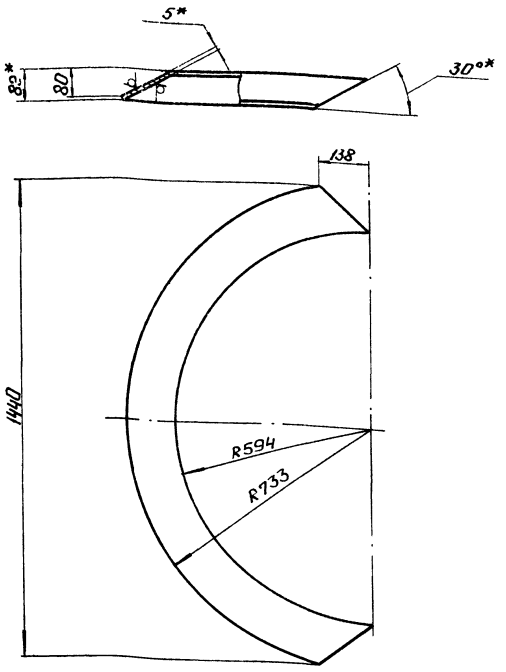

Развертка

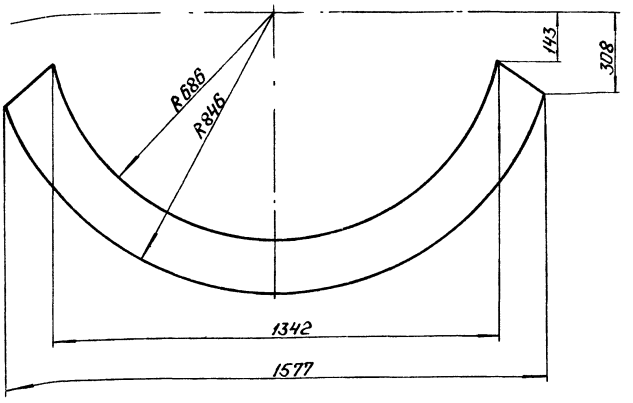

1.*Размеры для справок.
2. ± IT14/2.

Изм. Лист	№ докум.	Подп.	Дата	65.29.04.004		
Разраб.	Зилгалвис			Полуконус	Лит.	Масса	Масштаб
Пров.						13	1:10
Т.контр.	Колмец				Лист	Листов 1
Н.контр.	Колмец			Лист 5 ГОСТ 19903-74 ВСт3сп3 ГОСТ 14637-79	ЛАТГИПРОПРОМ	
Утв.						

Копировал: Формат А3

65.29.04.002

25 (√)

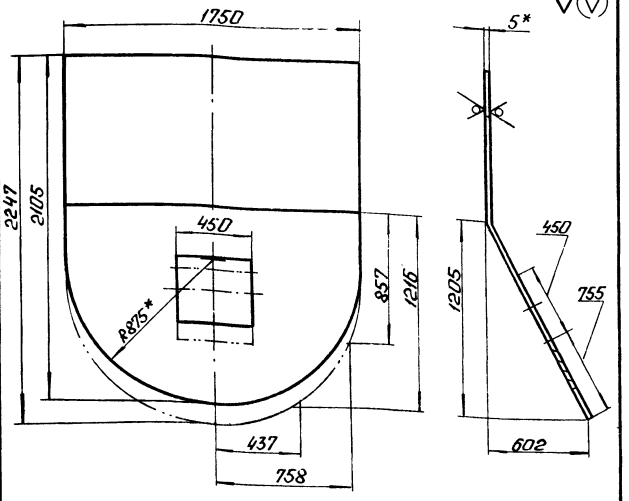

1.* Размеры для справок.
2. ± IT14/2.

Изм. Лист	№ докум.	Подп.	Дата	65.29.04.002		
Разраб.	Зилгалвис			Стенка	Лит.	Масса	Масштаб
Пров.	Колмец					133,5	1:20
Т.контр.					Лист	Листов 1
Н.контр.	Колмец			Лист 5 ГОСТ 19903-74 ВСт3сп3 ГОСТ 14637-79	ЛАТГИПРОПРОМ	
Утв.						

Инв.№ подл. | Подп. и дата | Взам.инв.№ | Инв.№ дубл. | Подп. и дата | Типовой проект 903-1-224.86 Альбом 24 часть 1

65.29.04.005

25 (√)

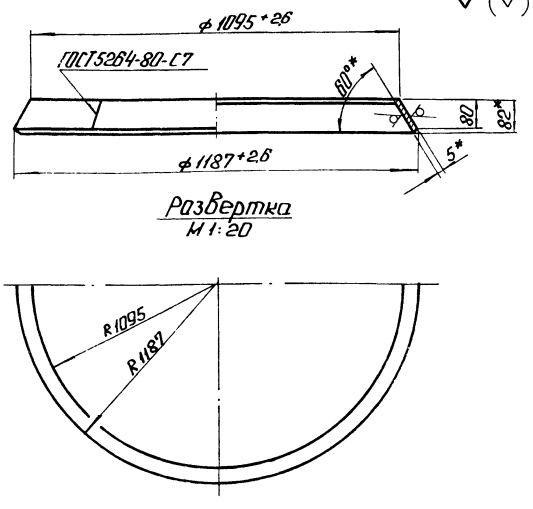

Развертка
М 1:20

1.* Размеры для справок.
2. ± IT14/2.

Изм. Лист	№ докум.	Подп.	Дата	65.29.04.005		
Разраб.	Зилгалвис			Конус	Лит.	Масса	Масштаб
Пров.	Колмец					13	1:10
Т.контр.					Лист	Листов 1
Н.контр.	Колмец			Лист 5 ГОСТ 19903-74 ВСт3сп3 ГОСТ 14637-79	ЛАТГИПРОПРОМ	
Утв.						

Копировал: Формат А4

65.29.04.006

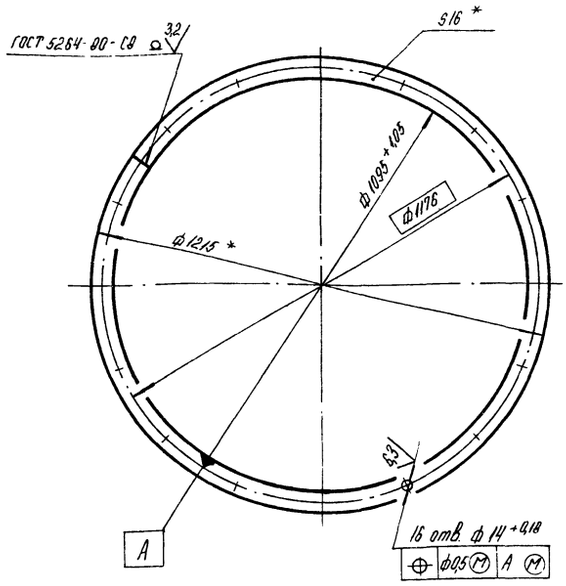

* Размеры для справок.

					65.29.04.006			
Изм.	Лист	№ докум.	Подп.	Дата				
Разраб.		Зилгалвис			Фланец	Лит.	Масса	Масштаб
Пров.		Колгмец					27,4	1:10
Т.контр.						Лист	Листов 1	
Н.контр.		Колгмец			Полоса 16×60 ГОСТ 103-76 / ВСт3сп3 ГОСТ 535-79	ЛАТГИПРОПРОМ		
Утв.								

Копировал

Формат А4

Типовой проект 903-1-224.86 Альбом 2.4 часть 1

Инв. № подл. | Подпись и дата | Взам. инв. № | Инв. № дубл. | Подпись и дата

65.29.04.007

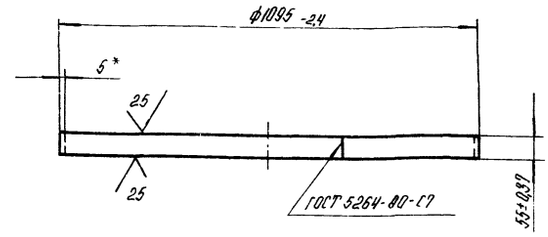

* Размер для справок.

					65.29.04.007			
Изм.	Лист	№ докум.	Подп.	Дата				
Разраб.		Зилгалвис			Удлинитель	Лит.	Масса	Масштаб
Пров.		Колгмец					7,4	1:10
						Лист	Листов 1	
Н.контр.		Колгмец			Лист 5 ГОСТ 19903-74 / ВСт3сп3 ГОСТ 14637-79	ЛАТГИПРОПРОМ		
Утв.								

Копировал

Формат А4

Формат	Зона	Поз.	Обозначение	Наименование	Кол.	Примечание
				Документация		
А3			65.120.05.000 СБ	Сборочный чертеж		
				Детали		
А4		1	65.120.05.001	Стенка	1	
А4		2	65.120.05.002	Стенка	1	
А4		3	65.120.05.003	Стенка	1	
			-01	Стенка	1	
Б4		4	65.120.05.004	Полка		
				Уголок Б-63×63×5 ГОСТ 8510-72 / ВСт3сп3 ГОСТ 535-79		
				L=694±1,0 мм	2	3,34 кг
Б4		5	65.120.05.005	Полка		
				Уголок Б-63×63×5 ГОСТ 8510-72 / ВСт3сп3 ГОСТ 535-79		
				L=760-2,0 мм	2	3,66 кг
				Материалы		
		6		Полоса 5×50 ГОСТ 103-76 / ВСт3сп3 ГОСТ 535-79	3,5	м

					65.120.05.000			
Изм.	Лист	№ докум.	Подпись	Дата				
Разраб.		Богданова			Переход	Лит.	Лист	Листов 1
Пров.		Зилгалвис						
Т.контр.						ЛАТГИПРОПРОМ		
Н.контр.		Колгмец						
Утв.								

Копировал

Формат А4

Типовой проект 903-1-224.86 Альбом 2.4 часть 1

Инв. № подл. | Подпись и дата | Взам. инв. № | Инв. № дубл. | Подпись и дата

65.120.05.001

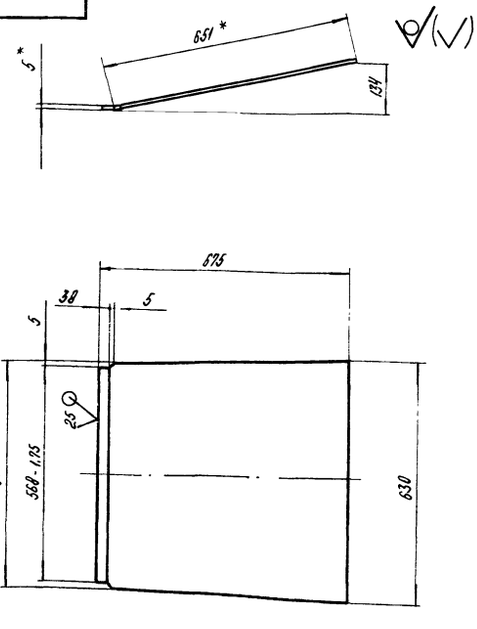

1* Размеры для справок.

2. $\pm \frac{1,14}{2}$.

					65.120.05.001			
Изм.	Лист	№ докум.	Подпись	Дата				
Разраб.		Богданова			Стенка	Лит.	Масса	Масштаб
Пров.		Зилгалвис					16,29	1:10
Т.контр.						Лист	Листов 1	
Н.контр.		Колгмец			Лист 5 ГОСТ 19903-74 / ВСт3сп3 ГОСТ 14637-79	ЛАТГИПРОПРОМ		
Утв.								

Копировал

Формат А4

65.120.05.000 СБ

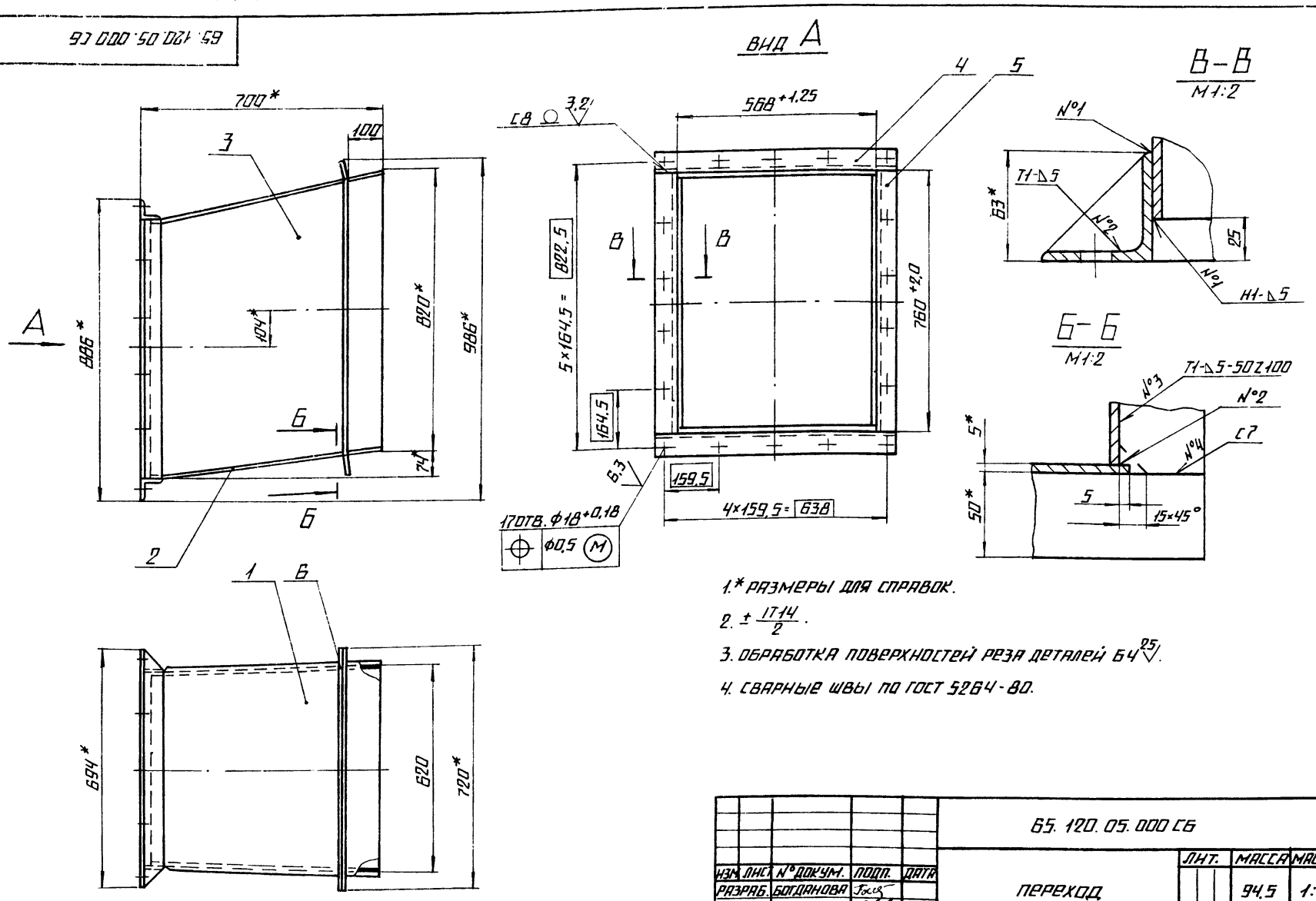

1.* РАЗМЕРЫ ДЛЯ СПРАВОК.

2. $\pm \frac{IT14}{2}$.

3. ОБРАБОТКА ПОВЕРХНОСТЕЙ РЕЗА ДЕТАЛЕЙ Б4 $\overset{25}{\vee}$.

4. СВАРНЫЕ ШВЫ ПО ГОСТ 5264-80.

					65.120.05.000 СБ			
ИЗМ.	ЛИСТ	№ ДОКУМ.	ПОДП.	ДАТА	ПЕРЕХОД	ЛИТ.	МАССА	МАСШТАБ
РАЗРАБ.		БОГДАНОВА					94,5	1:10
ПРОВ.		ЗИЛГАЛВИС				ЛИСТ	ЛИСТОВ 1	
Т.КОНТР.								
Н.КОНТР.		КОЛМЕЦ				ЛАТГИПРОПРОМ		
УТВ.								

КОПИРОВАЛ ФОРМАТ А3

65.120.05.002

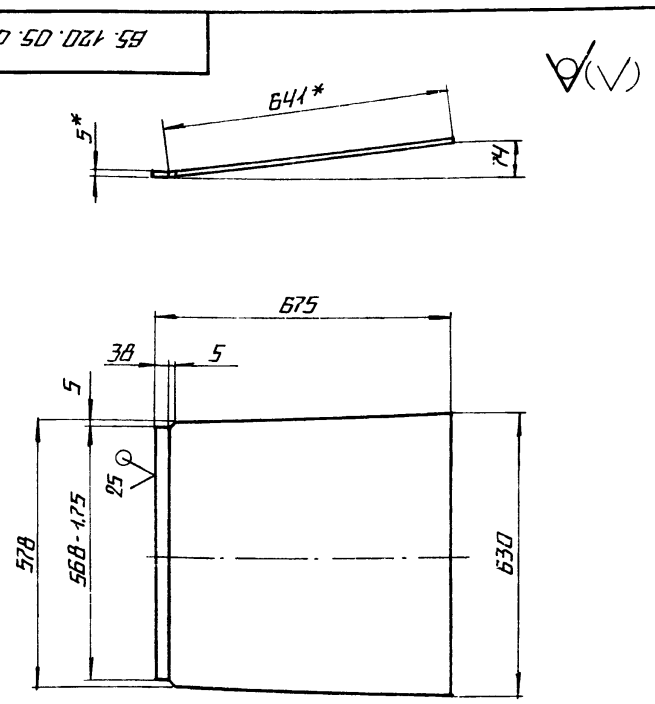

1.* РАЗМЕРЫ ДЛЯ СПРАВОК.

2. $\frac{IT14}{2}$.

					65.120.05.002			
ИЗМ.	ЛИСТ	№ ДОКУМ.	ПОДП.	ДАТА	СТЕНКА	ЛИТ	МАССА	МАСШТАБ
РАЗРАБ.		БОГДАНОВА					16,05	1:10
ПРОВ.		ЗИЛГАЛВИС				ЛИСТ	ЛИСТОВ 1	
Т.КОНТР.								
Н.КОНТР.		КОЛМЕЦ			ЛИСТ 5 ГОСТ 19903-74 / ВСТ3 СП3 ГОСТ 14637-79	ЛАТГИПРОПРОМ		
УТВ.								

ТИПОВОЙ ПРОЕКТ 903-1-224.86 АЛЬБОМ 2,4 ЧАСТЬ 1

ИНВ. № ПОДЛ. | ПОДПИСЬ И ДАТА | ВЗАМ. ИНВ. № | ИНВ. № ДУБЛ. | ПОДПИСЬ И ДАТА

65.120.05.003

65.120.05.003-ИЗОБРАЖЕНО

65.120.05.003-01-ЗЕРКАЛЬНОЕ ОТРАЖЕНИЕ.

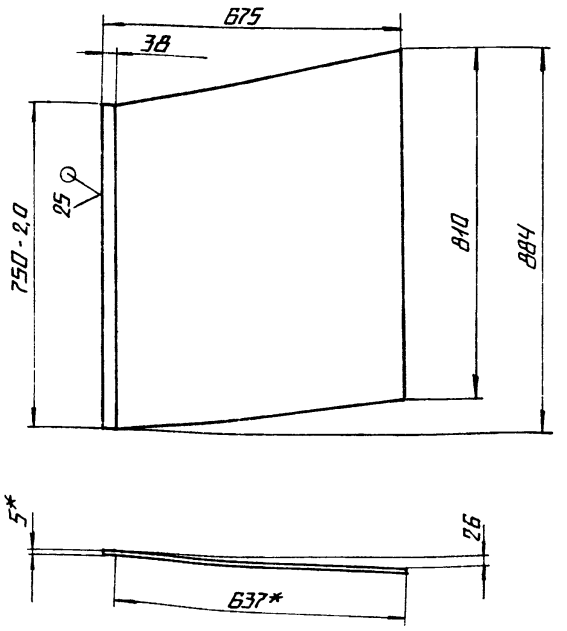

1.* РАЗМЕР ДЛЯ СПРАВОК.

2. $\pm \frac{IT14}{2}$.

					65.120.05.003			
ИЗМ.	ЛИСТ	№ ДОКУМ.	ПОДП.	ДАТА	СТЕНКА	ЛИТ.	МАССА	МАСШТАБ
РАЗРАБ.		БОГДАНОВА					20,64	1:10
ПРОВ.		ЗИЛГАЛВИС				ЛИСТ	ЛИСТОВ 1	
Т.КОНТР.								
Н.КОНТР.		КОЛМЕЦ			ЛИСТ 5 ГОСТ 19903-74 / ВСТ3 СП3 ГОСТ 14637-79	ЛАТГИПРОПРОМ		
УТВ.								

Зона	Поз.	Обозначение	Наименование	Кол.	Примечание
			Документация		
		65.120.06.000СБ	Сборочный чертеж		
			Детали		
	1	65.120.06.001	Стенка		
			Лист 5 ГОСТ 19903-74 / ВСт3сп3 ГОСТ 14637-79	2	6,52 кг
	2	65.120.06.002	Стенка		
			Лист 5 ГОСТ 19903-74 / ВСт3сп3 ГОСТ 14637-79	1	5,03 кг
	3	65.120.06.003	Стенка		
			Лист 5 ГОСТ 19903-74 / ВСт3сп3 ГОСТ 14637-79	1	5,13 кг
			Материалы		
	4		Полоса 5×5 ГОСТ 103-76 / ВСт3сп3 ГОСТ 535-79	3,2	м

Изм.	Лист	№ докум.	Подпись	Дата
Разраб.		Богданова		
Пров.		Зилгалвис		
Н.контр.		Колмец		
Утв.				

65.120.06.000

Патрубок

Лит.	Лист	Листов
		1

ЛАТГИПРОПРОМ

Копировал Б Формат А4

Типовой проект 903-1-224.86 Альбом 2.4 часть 1

Формат	Зона	Поз.	Обозначение	Наименование	Кол.	Примечание
				Документация		
А2			65.120.07.000СБ	Сборочный чертеж		
				Сборочные единицы		
А4		1	65.120.07.100	Короб	1	
А4		2	65.120.07.200	Колено	1	
А4		3	65.120.07.300	Переход	1	
А4		4	65.120.07.400	Короб	1	

Инв. № подл. | Подпись и дата | Взам. инв. № | Инв. № дубл. | Подпись и дата

Изм.	Лист	№ докум.	Подпись	Дата
Разраб.		Богданова		
Пров.		Зилгалвис		
Н.контр.		Колмец		
Утв.				

65.120.07.000

Колено

Лит.	Лист	Листов
		1

ЛАТГИПРОПРОМ

Копировал Б Формат А4

65.120.06.000 СБ

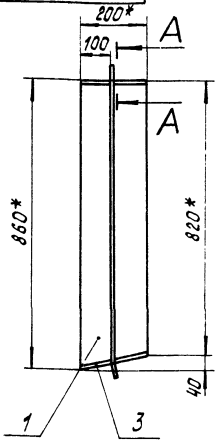

Поз. 1

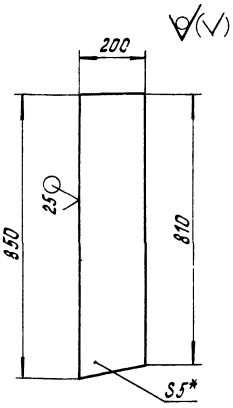

Поз. 2

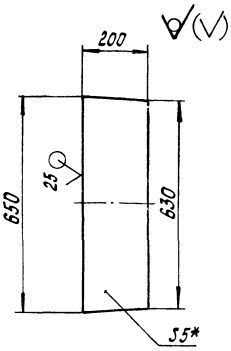

Поз. 3

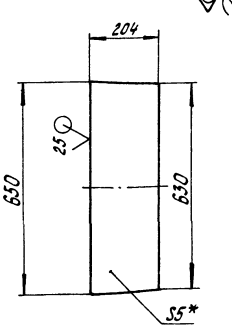

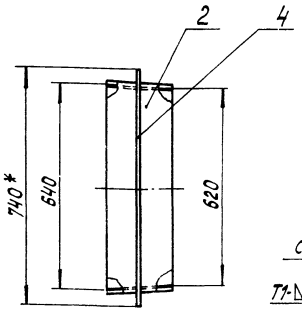

А – А
М 1:2

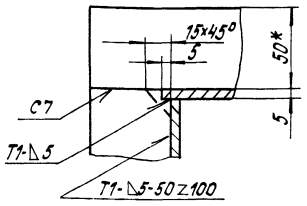

1.* Размеры для справок.

2. $\frac{IT14}{2}$.

3. Сварные швы по ГОСТ 5264-80.

Изм.	Лист	№ докум.	Подпись	Дата
Разраб.		Богданова		
Пров.		Зилгалвис		
Т.контр.				
Н.контр.		Колмец		
Утв.				

65.120.06.000 СБ

Патрубок

Лит.	Масса	Масштаб
	29,5	1:10
Лист	Листов 1	

ЛАТГИПРОПРОМ

65.120.07.000 СБ

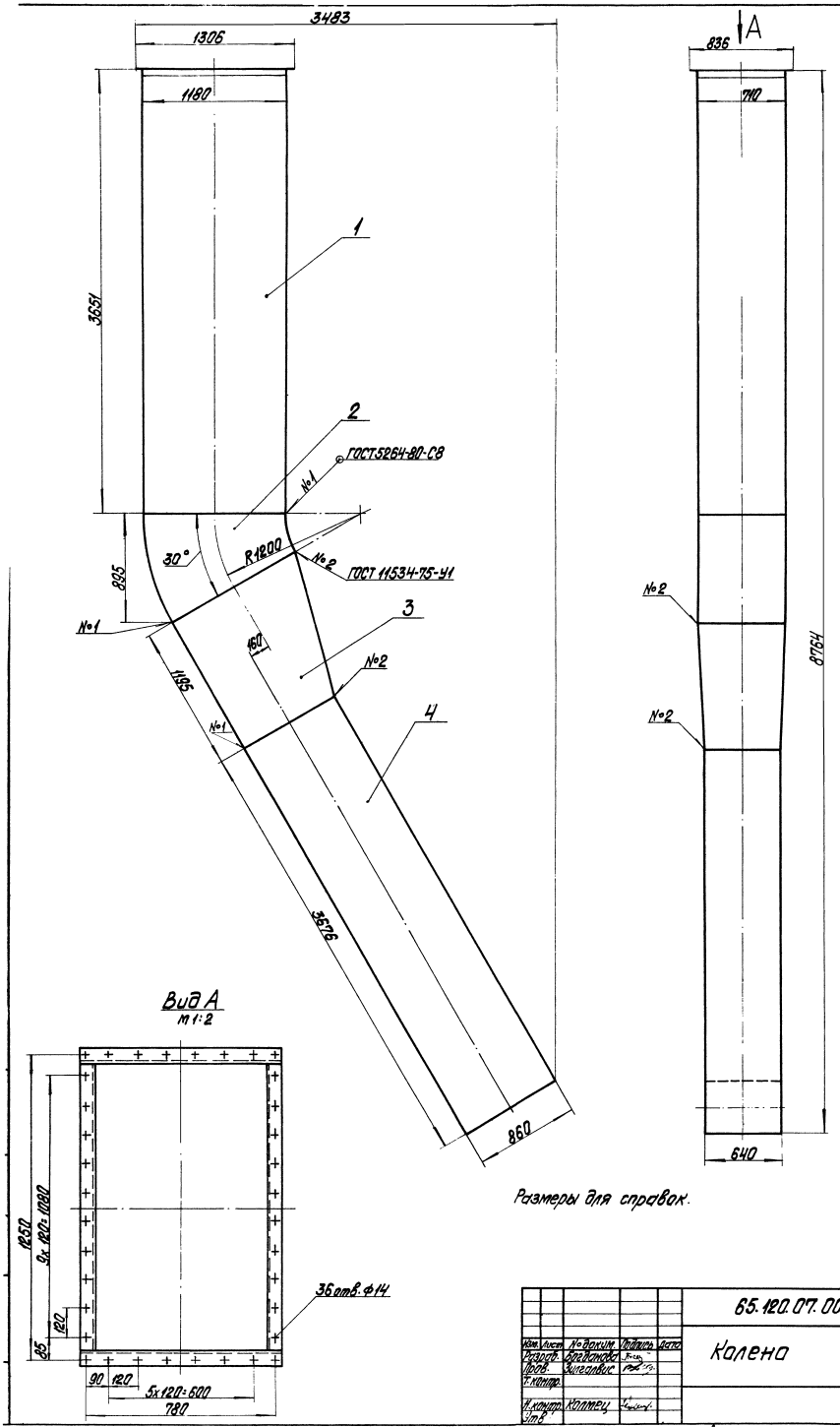

Размеры для справок.

					65.120.07.000 СБ			
Изм.	Лист	№ докум.	Подпись	Дата	Колено	Лит.	Масса	Масштаб
Разраб.		Богданова					1337	1:20
Пров.		Зингалвис				Лист	Листов 1	
Т. контр.						ЛАТГИПРОПРОМ		
Н. контр.		Колмец						
Утв.								

Копировал

Формат А2

Формат	Зона	Поз.	Обозначение	Наименование	Кол.	Примечание
				Документация		
А3			65.120.07.100 СБ	Сборочный чертеж		
				Детали		
Б4		1	65.120.07.101	Стенка		
				Лист 5 ГОСТ 19903-74 / Вст3сп3 ГОСТ 14637-79	2	102,47кг
Б4		2	65.120.07.102	Стенка		
				Лист 5 ГОСТ 19903-74 / Вст3сп3 ГОСТ 14637-79		
				1170±1,3×3626±1,3 мм	2	166,52кг
Б4		3	65.120.07.103	Полка		
				Уголок Б-63×63×5 ГОСТ 8509-72 / Вст3сп3 ГОСТ 535-79		
				L=1180-2,6 мм	2	5,68кг
Б4		4	65.120.07.104	Полка		
				Уголок Б-63×63×5 ГОСТ 8509-72 / Вст3сп3 ГОСТ 535-79		
				L=836±1,15 мм	2	4,02 кг
				Материалы		
		5		Полоса 5×50 ГОСТ 103-76 / Вст3сп3 ГОСТ 535-79	16,1	м

Изм.	Лист	№ докум.	Подп.	Дата
Разраб.		Богданова		
Пров.		Зилгалвис		
Н.контр.		Колмец		
Утв.				

65.120.07.100

Короб

Лист | Листов 1

ЛАТГИПРОПРОМ

Копировал | Формат А4

Типовой проект 903-1-224.86 Альбом 2.4 часть 1

Инв.№ подл. | Подп. и дата | Взам.инв.№ | Инв.№ дубл. | Подп. и дата

Формат	Зона	Поз.	Обозначение	Наименование	Кол.	Примечание
				Документация		
А3			65.120.07.200 СБ	Сборочный чертеж		
				Детали		
Б4		1	65.120.07.201	Стенка		
				Лист 5 ГОСТ 19903-74 / Вст3сп3 ГОСТ 14637-79	1	26,45 кг
Б4		2	65.120.07.202	Стенка		
				Лист 5 ГОСТ 19903-74 / Вст3сп3 ГОСТ 14637-79	1	9,07кг
Б4		3	65.120.07.203	Стенка		
				Лист 5 ГОСТ 19903-74 / Вст3сп3 ГОСТ 14637-79	2	28,85
				Материалы		
				Полоса 5×50 ГОСТ 103-76 / Вст3сп3 ГОСТ 535-79	7,5	м

Изм.	Лист	№ докум.	Подп.	Дата
Разраб.		Богданова		
Пров.		Зилгалвис		
Н.контр.		Колмец		
Утв.				

65.120.07.200

Колено

Лит. | Лист | Листов 1

ЛАТГИПРОПРОМ

Копировал | Формат А4

Типовой проект 903-1-224.86 Альбом 2.4 часть 1

Инв.№ подл. | Подп. и дата | Взам.инв.№ | Инв.№ дубл. | Подп. и дата

65.120.07.100 СБ

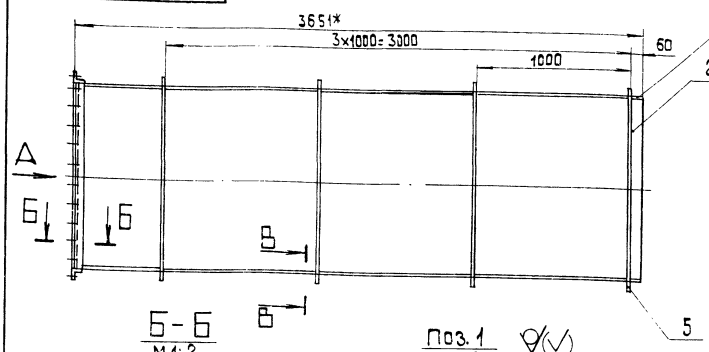

Б-Б
М 1:2

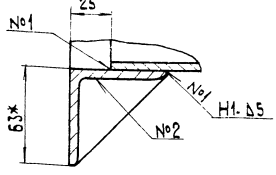

В-В
М 1:2

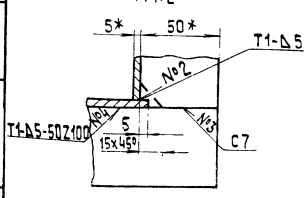

Поз. 1
М 1:10

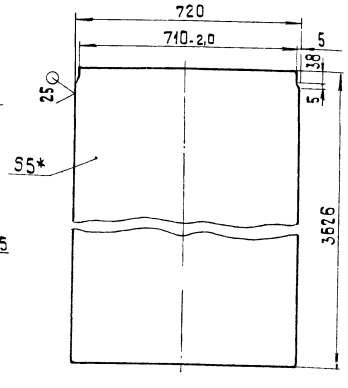

Вид А
М 1:10

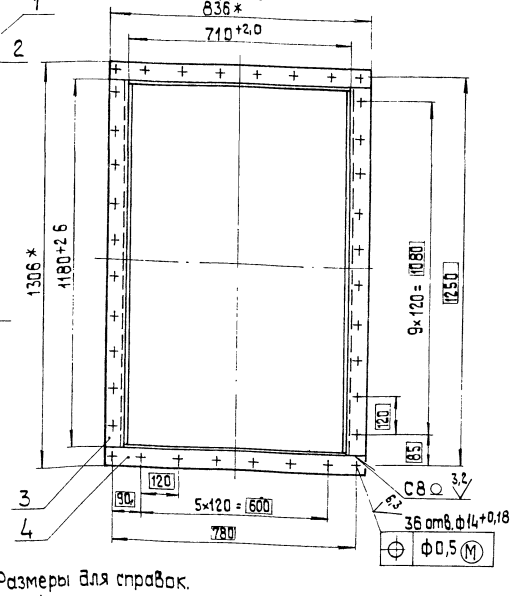

1.* Размеры для справок.

2. $\pm\frac{IT14}{2}$.

3. Обработка поверхностей реза деталей Б4 $\sqrt{25}$

4. Сварные швы по ГОСТ 5264-80.

Изм.	Лист	№ докум.	Подп.	Дата
Разраб.		Богданова		
Пров.		Зилгалвис		
Т.контр.				
Н.контр.		Колмец		
Утв.				

65.120.07.100 СБ

Короб

Лит.	Масса	Масшт.
	589	1:20

Лист | Листов 1

ЛАТГИПРОПРОМ

Копировал | Формат А3

Поз. 1

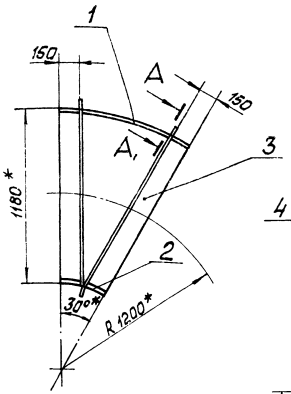

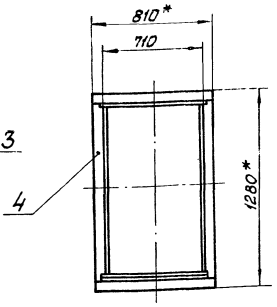

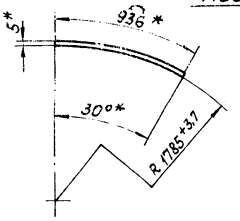

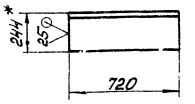

Поз. 2

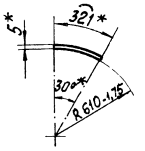

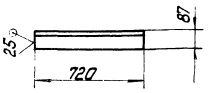

Поз. 3

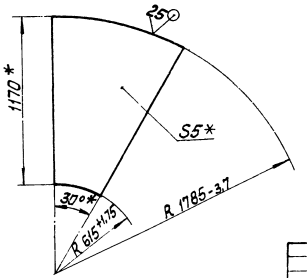

1 * Размеры для справок.

2 ± IT14/2

3 Сварные швы по ГОСТ 5264-80.

A—A повёрнуто
м1:2

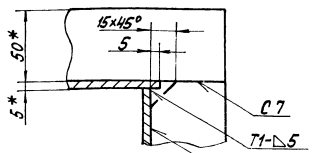

						65.120.07.200 СБ			
Изм.	Лист	№ докум.	Подп.	Дата	Колено	Лит.	Масса	Масштаб	
Разраб.		Богданова					108	1:20	
Пров.		Зингальвис				Лист	Листов 1		
Т. контр.						ЛАТГИПРОПРОМ			
Н. контр.		Колмец							
Утв.									

Копировал Маис Формат А3

Форм.	Зона	Поз.	Обозначение	Наименование	Кол.	Примечание
				Документация		
А3			65.120.07.300 СБ	Сборочный чертёж		
				Детали		
Б4		1	65.120.07.301	Стенка		
				Лист 5 ГОСТ 19903-74 / Вст3сп3/ГОСТ 14637-79	2	47,4 кг
Б4		2	65.120.07.302	Стенка		
				Лист 5 ГОСТ 19903-74 / Вст3сп3/ГОСТ 14637-79	1	32,13 кг
Б4		3	65.120.07.303	Стенка		
				Лист 5 ГОСТ 19903-74 / Вст3сп3/ГОСТ 14637-79	1	33,26 кг
				Материалы		
		4		Полоса 5×50 ГОСТ 103-76 / Вст3сп3/ГОСТ 535-79	7,5	м

						65.120.07.300			
Изм.	Лист	№ докум.	Подп.	Дата	Переход	Лит.	Лист	Листов 1	
Разраб.		Богданова							
Пров.		Зингальвис				ЛАТГИПРОПРОМ			
Н. контр.		Колмец							
Утв.									

Типовой проект 903-1-224.86 Альбом 2, часть I

Инв. № подл. | Подп. и дата | Взам. инв. № | Инв. № дубл. | Подп. и дата

Форм.	Зона	Поз.	Обозначение	Наименование	Кол.	Примечание
				Документация		
А3			65.120.07.400СБ	Сборочный чертёж		
				Детали		
Б4		1	65.120.07.401	Стенка		
				Лист 5 ГОСТ 19903-74 / Вст3сп3/ГОСТ 14637-79		
				650±1,0×3676±3,3 мм	2	93,8 кг
Б4		2	65.120.07.402	Стенка		
				Лист 5 ГОСТ 19903-74 / Вст3сп3/ГОСТ 14637-79		
				850±1,15×3676±3,3 мм	2	122,7 кг
				Материалы		
		3		Полоса 5×50 ГОСТ 103-76 / Вст3сп3/ГОСТ 535-79	16	м

						65.120.07.400			
Изм.	Лист	№ докум.	Подп.	Дата	Короб	Лит.	Лист	Листов 1	
Разраб.		Богданова							
Пров.		Зингальвис				ЛАТГИПРОПРОМ			
Н. контр.		Колмец							
Утв.									

Поз. 1
М 1:20

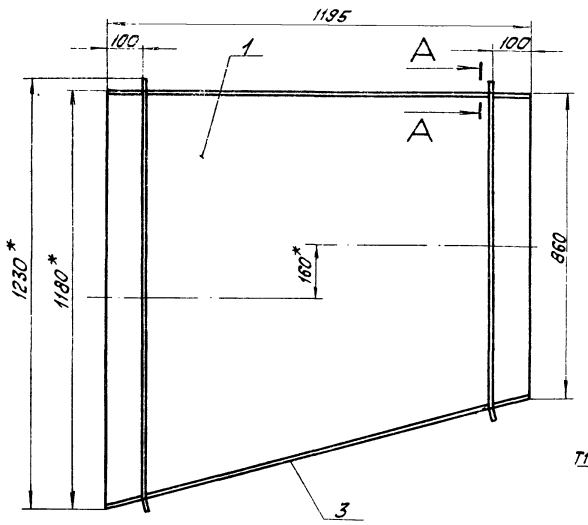

Поз. 2
М 1:20

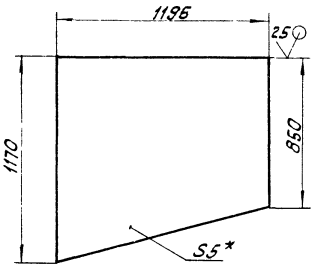

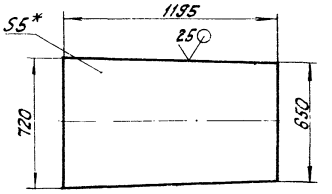

Поз. 3
М 1:20

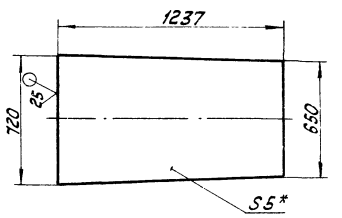

А - А
М 1:2

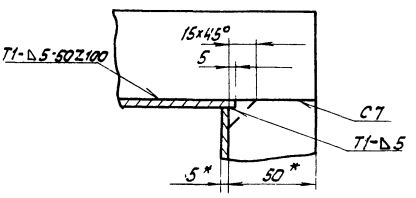

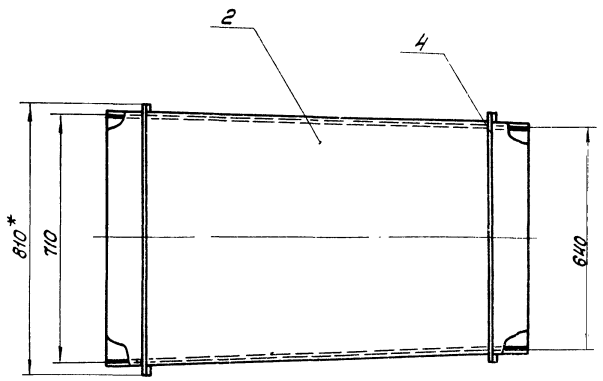

1. * Размеры для справок.
2. $\pm \frac{IT14}{2}$.
3. Сварные швы по ГОСТ 5264-80.

				65. 120. 07. 300 СБ		
Изм. Лист	№ докум.	Подпись	Дата			
Разр.	Богданова			Переход	Лит.	Масса 174,9	Масштаб 1:10
Пров.	Зилгалвис					
Т. контр.					Лист	Листов 1
Н. контр.	Колмец				ЛАТГИПРОПРОМ	
Утв.						

Копировал | Формат А3

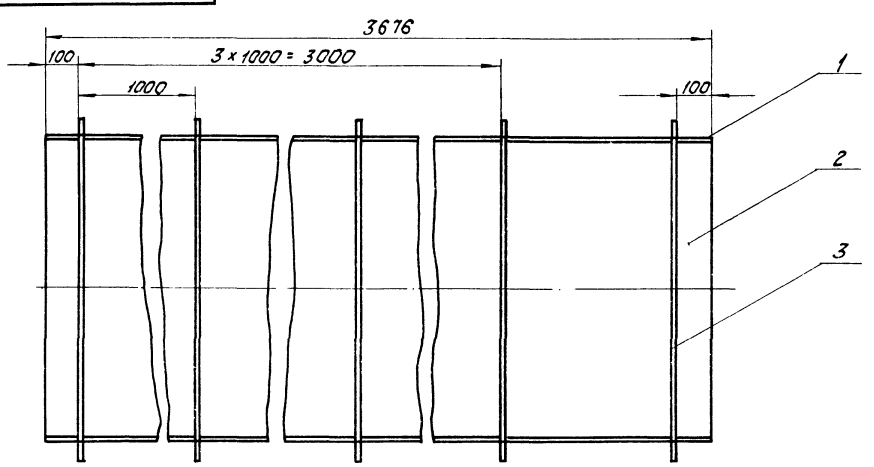

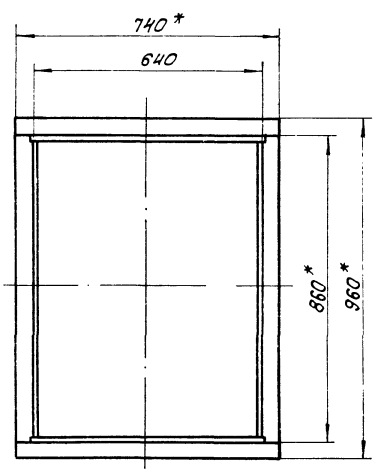

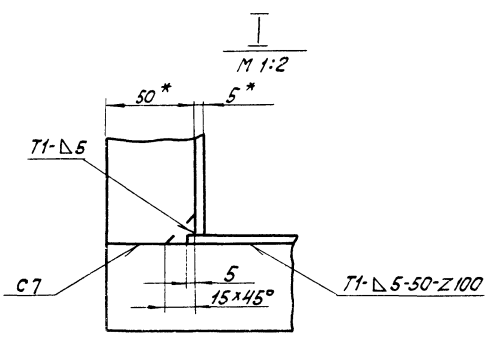

1. * Размеры для справок.
2. $\pm \frac{IT14}{2}$.
3. Обработка поверхностей реза деталей Б4 $\overset{25}{\nabla}$.
4. Сварные швы по ГОСТ 5264-80.

				65. 120. 07. 400 СБ		
Изм. Лист	№ докум.	Подпись	Дата			
Разраб.	Богданова			Короб	Лит.	Масса 464,4	Масштаб 1:10
Пров.	Зилгалвис					
Т. контр.					Лист	Листов 1
Н. контр.	Колмец				ЛАТГИПРОПРОМ	
Утв.						

Копировал | Формат А3

Типовой проект 903-1-224.86 Альбом 2.4 часть I

Инв. № подл. | Подпись и дата | Взам. инв. № | Инв. № дубл. | Подпись и дата

Формат	Зона	Поз.	Обозначение	Наименование	Кол.	Примечание
				Документация		
А4			65.120.08.000СБ	Сборочный чертеж		
				Детали		
Б4		1	65.120.08.001	Стойка		
				Лист 10 ГОСТ 19903-74 / Вст3сп3 ГОСТ 14637-79	1	58,1кг
Б4		2	65.120.08.002	Пластина		
				Лист 10 ГОСТ 19903-74 / Вст3сп3 ГОСТ 14637-79		
				532,5±0,875×195±0,575мм	2	8,16кг
Б4		3	65.120.08.003	Плита		
				Лист 10 ГОСТ 19903-74 / Вст3сп3 ГОСТ 14637-79		
				400±0,7×1200±1,3мм	1	37,68кг

Изм.	Лист	№ докум.	Подп.	Дата	65.120.08.000			
Разраб.		Михайлова			Опора	Лит.	Лист	Листов
Пров.		Зингалиев						
Н.контр.		Колмец				ЛАТГИПРОПРОМ		
Утв.								

Копировал: Ф 25 Формат А4

Альбом 24 часть 1
Типовой проект 903-1-224.86

65.120.08.000СБ

Поз. 1
М 1:20

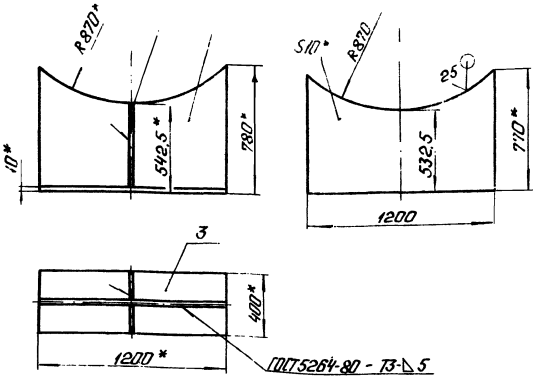

1.* Размеры для справок.
2. ± IT14/2.
3. Обработка поверхностей реза деталей Б4 25.

Изм.	Лист	№ докум.	Подп.	Дата	65.120.08.000СБ			
Разраб.		Михайлова			Опора	Лит.	Масса	Масштаб
Пров.		Зингалиев					112,2	1:20
Т.контр.						Лист	Листов 1	
Н.контр.		Колмец				ЛАТГИПРОПРОМ		
Утв.								

Копировал: Ф 25 Формат А4

Формат	Зона	Поз.	Обозначение	Наименование	Кол.	Примечание
				Документация		
А3			65.120.09.000СБ	Сборочный чертеж		
				Детали		
Б4		1	65.120.09.001	Косынка		
				Лист 10 ГОСТ 19903-74 / Вст3сп3 ГОСТ 14637-79	8	1,1кг
Б4		2	65.120.09.002	Стойка		
				Труба 219×6 ГОСТ 10704-76 / Вст3пс5 ГОСТ 10705-80		
				L=2941-2,1мм	1	92,7кг
Б4		3	65.120.09.003	Плита		
				Лист 10 ГОСТ 19903-74 / Вст3сп3 ГОСТ 14637-79		
				400±0,7×400±0,7мм	2	12,56кг

Изм.	Лист	№ докум.	Подп.	Дата	65.120.09.000			
Разраб.		Богданова			Опора	Лит.	Лист	Листов
Пров.		Зингалиев						
Н.контр.		Колмец				ЛАТГИПРОПРОМ		
Утв.								

Копировал: Ф 25 Формат А2

Альбом 24 часть 1
Типовой проект 903-1-224.86

Формат	Зона	Поз.	Обозначение	Наименование	Кол.	Примечание
				Документация		
А3			65.120.10.000СБ	Сборочный чертеж		
				Детали		
Б4		1	65.120.10.001	Стойка		
				Лист 10 ГОСТ 19903-74 / Вст3сп3 ГОСТ 14637-79	1	5,12кг
Б4		2	65.120.10.002	Плита		
				Лист 10 ГОСТ 19903-74 / Вст3сп3 ГОСТ 14637-79		
				250±0,575×480±0,775мм	1	9,42кг
Б4		3	65.120.10.003	Косынка		
				Лист 10 ГОСТ 19903-74 / Вст3сп3 ГОСТ 14637-79		
				120±0,435×207±0,575мм	2	1,95кг
Б4		4	65.120.10.004	Плита		
				Лист 10 ГОСТ 19903-74 / Вст3сп3 ГОСТ 14637-79		
				250±0,575×250±0,575мм	1	4,91

Изм.	Лист	№ докум.	Подп.	Дата	65.120.10.000			
Разраб.		Богданова			Опора	Лит.	Лист	Листов
Пров.		Зингалиев						
Н.контр.		Колмец				ЛАТГИПРОПРОМ		
Утв.								

Копировал Ф 25 Формат А4

65.120.09.000 СБ

Альбом 2.4 часть 1

Типовой проект 903-1-224.86

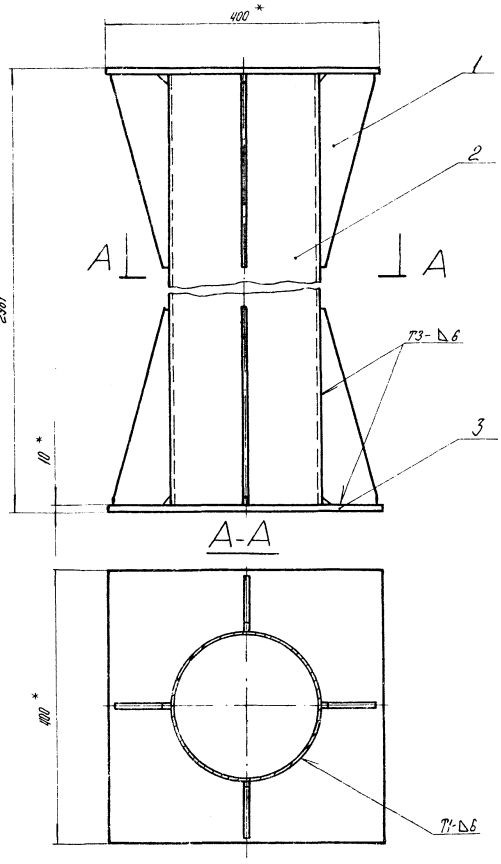

Поз. 1
1:2

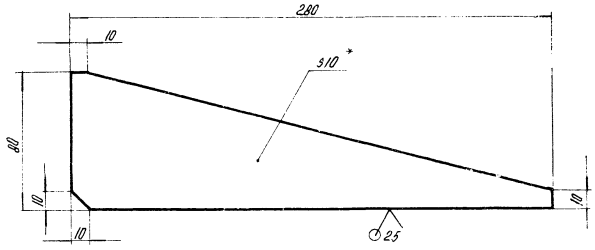

1.* Размеры для справок.

2. $\pm \frac{IT14}{2}$.

3. Обработка поверхностей реза деталей Б4 25

4. Сварные швы по ГОСТ 5264-80.

Изм.	Лист	№ докум.	Подпись	Дата	65.120.09.000 СБ			
Разраб.		Богданова			Опора	Лит.	Масса	Масштаб
Пров.		Зилгалвис					126,7	1:5
Т.контр.						Лист	Листов 1	
Н.контр.		Колмец				ЛАТГИПРОПРОМ		
Утв.								

Копировал

Формат А3

Инв. № подл. | Подпись и дата | Взам. инв. № | Инв. № дубл. | Подпись и дата

65.120.10.000 СБ

Альбом 2.4 часть 1

Типовой проект 903-1-224.86

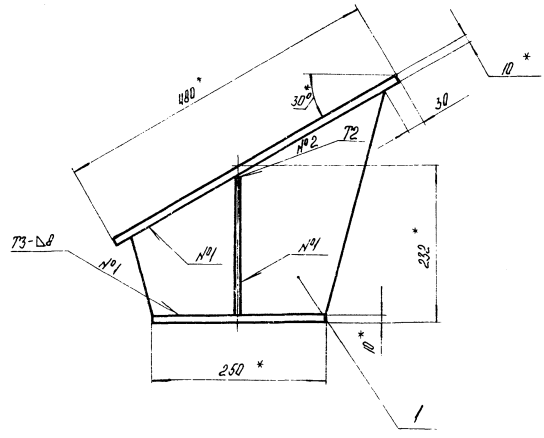

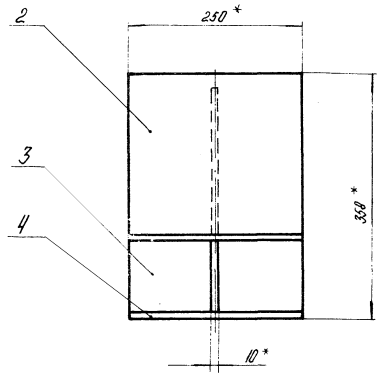

1.* Размеры для справок.

2. $\pm \frac{IT14}{2}$.

3. Обработка поверхностей реза деталей Б4 25.

4. Сварные швы №1 по ГОСТ 5264-80 - №2 по ГОСТ 11534-75.

Поз. 1

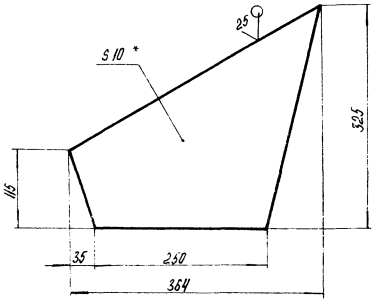

Изм.	Лист	№ докум.	Подпись	Дата	65.120.10.000 СБ			
Разраб.		Богданова			Опора	Лит.	Масса	Масштаб
Пров.		Зилгалвис					23,35	1:5
Т.контр.						Лист	Листов 1	
Н.контр.		Колмец				ЛАТГИПРОПРОМ		
Утв.								

Копировал

Формат А3

Инв. № подл. | Подпись и дата | Взам. инв. № | Инв. № дубл. | Подпись и дата

Формат	Зона	Поз.	Обозначение	Наименование	Кол.	Примечание
				Документация		
А4			65.120.11.000 СБ	Сборочный чертеж		
				Детали		
А4		1	65.120.11.001	Балка	1	
А4		2	65.120.11.002	Тяга	2	
А4		3	65.120.11.003	Пластина	2	
				Стандартные изделия		
		4		Гайка М16.5 ГОСТ 5915-70	8	

Изм.	Лист	№ докум.	Подпись	Дата	65.120.11.000	Лит.	Лист	Листов
Разраб.		Зингалевич			Подвеска			1
Пров.		Колмец				ЛАТГИПРОПРОМ		
Н.контр.		Колмец						
Утв.								

Копировал Формат А4

Инв.№ подл. | Подпись и дата | Взам.инв.№ | Инв.№ дубл. | Подпись и дата | Типовой проект 903-1-224.86 Альбом 2.4 часть 1

65.120.11.000 СБ

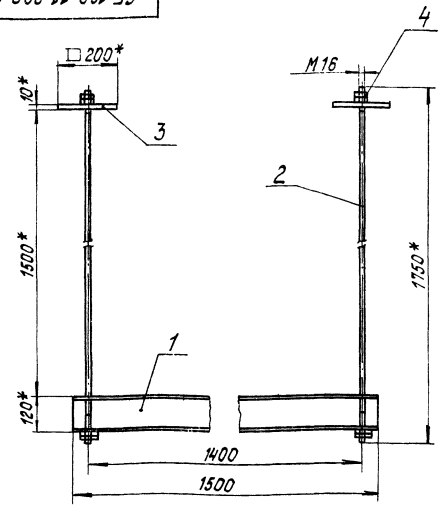

1.* Размеры для справок.

2. $\pm \frac{IT14}{2}$.

Изм.	Лист	№ докум.	Подпись	Дата	65.120.11.000 СБ	Лит.	Масса	Масштаб
Разраб.		Зингалевич			Подвеска		23,84	1:10
Пров.		Колмец				Лист	Листов 1	
Т.контр.						ЛАТГИПРОПРОМ		
Н.контр.		Колмец						
Утв.								

Копировал Формат А4

65.120.11.001

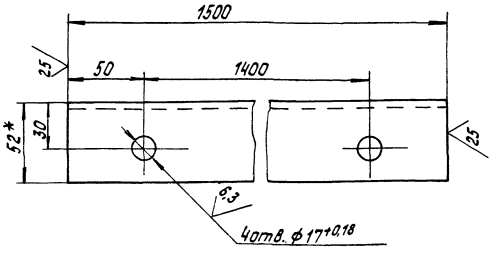

1.* Размеры для справок.

2. $\pm \frac{IT14}{2}$.

Изм.	Лист	№ докум.	Подпись	Дата	65.120.11.001	Лит.	Масса	Масштаб
Разраб.		Зингалевич			Балка		15,6	1:2
Пров.		Колмец				Лист	Листов 1	
Т.контр.						ЛАТГИПРОПРОМ		
Н.контр.		Колмец			Швеллер 12 ГОСТ 8240-72 / ВСт3сп3 ГОСТ 535-79			
Утв.								

Копировал Формат А4

Инв.№ подл. | Подпись и дата | Взам.инв.№ | Инв.№ дубл. | Подпись и дата | Типовой проект 903-1-224.86 Альбом 2.4 часть 1

65.120.11.002

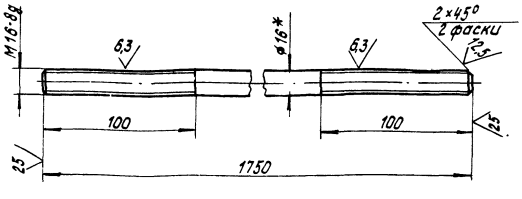

1.* Размер для справок.

2. $\pm \frac{IT14}{2}$.

Изм.	Лист	№ докум.	Подпись	Дата	65.120.11.002	Лит.	Масса	Масштаб
Разраб.		Зингалевич			Тяга		2,765	1:2
Пров.		Колмец				Лист	Листов 1	
Т.контр.						ЛАТГИПРОПРОМ		
Н.контр.		Колмец			16 ГОСТ 2590-71 / Круг ВСт3сп3 ГОСТ 535-79			
Утв.								

Копировал Формат А4

ЦЕНТРАЛЬНЫЙ ИНСТИТУТ
ТИПОВОГО ПРОЕКТИРОВАНИЯ ГОССТРОЯ СССР
МИНСКИЙ ФИЛИАЛ

220600, г.Минск, ул.К.Маркса, 32
Сдано в печать 26.06.1987 г.
Заказ № 154 Тираж 450 экз.
Инв. № 21534/9

gost.e-ecolog.ru