Альбом

Типовой проект

801 - 7 - 1.91

ПОДВОРЬЕ НА 5 КОРОВ ПРИВЯЗНОГО СОДЕРЖАНИЯ

АЛЬБОМ I

ПЗ	ПОЯСНИТЕЛЬНАЯ ЗАПИСКА	3... 5
ТХ	ТЕХНОЛОГИЯ ПРОИЗВОДСТВА	6... 8
ВК	ВНУТРЕННИЕ ВОДОПРОВОД И КАНАЛИЗАЦИЯ	9... 11
ОВ	ОТОПЛЕНИЕ И ВЕНТИЛЯЦИЯ	12... 14
ЭМ	ЭЛЕКТРООСВЕЩЕНИЕ И ЭЛЕКТРОСИЛОВОЕ ОБОРУДОВАНИЕ	15... 18

Инв.N подл | Подпись и дата | Взам.инв. N

gost.e-ecolog.ru

Копировал

Формат А2

Альбом 1

ТИПОВОЙ ПРОЕКТ
801 - 7 - 1.91

ПОДВОРЬЕ НА 5 КОРОВ ПРИВЯЗНОГО СОДЕРЖАНИЯ

ПЕРЕЧЕНЬ АЛЬБОМОВ :

АЛЬБОМ I
- ПЗ ПОЯСНИТЕЛЬНАЯ ЗАПИСКА
- ТХ ТЕХНОЛОГИЯ ПРОИЗВОДСТВА
- ВК ВНУТРЕННИЕ ВОДОПРОВОД И КАНАЛИЗАЦИЯ
- ОВ ОТОПЛЕНИЕ И ВЕНТИЛЯЦИЯ
- ЭМ ЭЛЕКТРООСВЕЩЕНИЕ И ЭЛЕКТРОСИЛОВОЕ ОБОРУДОВАНИЕ

АЛЬБОМ 2 ПОДВОРЬЕ НА 5 КОРОВ ПРИВЯЗНОГО СОДЕРЖАНИЯ (СТЕНЫ КИРПИЧНЫЕ)
- АС АРХИТЕКТУРНО - СТРОИТЕЛЬНЫЕ РЕШЕНИЯ
- КЖ КОНСТРУКЦИИ ЖЕЛЕЗОБЕТОННЫЕ
- КД КОНСТРУКЦИИ ДЕРЕВЯННЫЕ

АЛЬБОМ 3 ПОДВОРЬЕ НА 5 КОРОВ ПРИВЯЗНОГО СОДЕРЖАНИЯ (СТЕНЫ С ДЕРЕВЯННОЙ ЗАБИРКОЙ)
- АС АРХИТЕКТУРНО - СТРОИТЕЛЬНЫЕ РЕШЕНИЯ
- КЖ КОНСТРУКЦИИ ЖЕЛЕЗОБЕТОННЫЕ
- КД КОНСТРУКЦИИ ДЕРЕВЯННЫЕ

АЛЬБОМ 4 ПОДВОРЬЕ НА 5 КОРОВ ПРИВЯЗНОГО СОДЕРЖАНИЯ
- СО СПЕЦИФИКАЦИИ ОБОРУДОВАНИЯ

АЛЬБОМ 5 ПОДВОРЬЕ НА 5 КОРОВ ПРИВЯЗНОГО СОДЕРЖАНИЯ
- КНИГА I С СМЕТА (СТЕНЫ КИРПИЧНЫЕ)
- КНИГА 2 С СМЕТА (СТЕНЫ С ДЕРЕВЯННОЙ ЗАБИРКОЙ)

АЛЬБОМ 6 ПОДВОРЬЕ НА 5 КОРОВ ПРИВЯЗНОГО СОДЕРЖАНИЯ
- КНИГА I ВМ ВЕДОМОСТИ ПОТРЕБНОСТИ В МАТЕРИАЛАХ (СТЕНЫ КИРПИЧНЫЕ)
- КНИГА 2 ВМ ВЕДОМОСТИ ПОТРЕБНОСТИ В МАТЕРИАЛАХ (СТЕНЫ С ДЕРЕВЯННОЙ ЗАБИРКОЙ)

АЛЬБОМ I

РАЗРАБОТАН ГИПРОНИСЕЛЬХОЗОМ

УТВЕРЖДЕН ГЛАВАГРОПРОМНАУЧПРОЕКТОМ МИНСЕЛЬХОЗПРОДА СССР приказ № 8 от 28.02.91г
Введен в действие ГИПРОНИСЕЛЬХОЗОМ приказ №87-п от 5.05.91г

Главный инженер института В.А.Чернояров
Главный инженер проекта С.П.Попов

инв.N подл. | подпись и дата | взам.инв. N

Альбом 1

Содержание альбома 1

Лист	Наименование	Стр
	СОДЕРЖАНИЕ	2
I,2	ПОЯСНИТЕЛЬНАЯ ЗАПИСКА	3
	ОСНОВНОЙ КОМПЛЕКТ РАБОЧИХ ЧЕРТЕЖЕЙ МАРКИ ТХ	
I	ОБЩИЕ ДАННЫЕ	6
2	ПЛАН. РАЗРЕЗ I-I	7
3	РАЗРЕЗЫ 2-2...6-6. ВИДЫ А...В. УЗЕЛ I	8
	ОСНОВНОЙ КОМПЛЕКТ РАБОЧИХ ЧЕРТЕЖЕЙ МАРКИ ВК	
I	ОБЩИЕ ДАННЫЕ (НАЧАЛО)	9
2	ОБЩИЕ ДАННЫЕ (ОКОНЧАНИЕ)	10
3	ПЛАН НА ОТМ. 0,000. СХЕМЫ СИСТЕМ ВI,КI	11
	ОСНОВНОЙ КОМПЛЕКТ РАБОЧИХ ЧЕРТЕЖЕЙ МАРКИ ОВ	
I	ОБЩИЕ ДАННЫЕ	I2
2	ПЛАН НА ОТМ. 0,000. РАЗРЕЗ I-I.	
	СХЕМА СИСТЕМЫ ВЕI. (СТЕНЫ КИРПИЧНЫЕ)	I3
3	ПЛАН НА ОТМ. 0,000. РАЗРЕЗ I-I.	
	СХЕМА СИСТЕМЫ ВЕI. (СТЕНЫ С ДЕРЕВЯННОЙ ЗАБИРКОЙ)	I4
	ОСНОВНОЙ КОМПЛЕКТ РАБОЧИХ ЧЕРТЕЖЕЙ МАРКИ ЭМ	
I	ОБЩИЕ ДАННЫЕ	I5
2	ЭЛЕКТРООСВЕЩЕНИЕ. ПЛАН НА ОТМ. 0,000	
	ПЛАН ЧЕРДАКА. ХАРАКТЕРИСТИКА ПОМЕЩЕНИЙ	I6
3	СИЛОВОЕ ОБОРУДОВАНИЕ. ПЛАН НА ОТМ. 0,000	
	ПЛАН ТРУБНОЙ ПРОВОДКИ	I7
4	СИЛОВОЕ ОБОРУДОВАНИЕ. ПРИНЦИПИАЛЬНАЯ СХЕМА	
	РАСПРЕДЕЛИТЕЛЬНОЙ СЕТИ	I8

Инв. № подл. | Подпись и дата | Взам. инв. №

Альбом 1

ОБЩАЯ ЧАСТЬ

Типовой проект подворья на 5 коров привязного содержания разработан институтом Гипронисельхоз на основании задания на проектирование утвержденного Главным научно-проектным управлением по строительству Госкомиссии Совета Министров СССР по продовольствию и закупкам 16 июля 1990 г.

Подворье на 5 коров предназначено для валового производства 27,5 т молока в год и строится в составе семейных ферм и личных крестьянских хозяйств.

ОБЛАСТЬ ПРИМЕНЕНИЯ ПРОЕКТА

– Расчетная зимняя температура наружного воздуха -30°С;

– Вес снегового покрова 1,00 КПа (100 кгс/м2);

– Нормативное ветровое давление 0,23 КПа (23 кгс/м2);

– Рельеф территории спокойный, грунтовые воды отсутствуют, грунты непросадочные, непучинистые со следующими нормативными характеристиками: нормативный угол внутреннего трения $\varphi^н$ = 0,49 РАД или 28°, нормативное удельное сцепление $C^н$ = 2 КПа (0,02 кгс/см2), модуль деформации нескальных грунтов E = 14,7 МПа (150 кгс/см2), плотность грунта γ = = 1,8 т/м3, коэффициент безопасности по грунту $K_т$ = 1;

– Сейсмичность района не выше 6 баллов.

ОСНОВНЫЕ ТЕХНИКО-ЭКОНОМИЧЕСКИЕ ПОКАЗАТЕЛИ

№№	Наименование показателей	Ед. изм.	Показатели (вариант)	
			стены кирпичные	стены с деревянной забиркой
1	2	3	4	5
1.	Размер подворья Вместимость	коров скотомест	5/7	5/7
2.	Численность работающих	чел.	1	1
3.	Общая площадь	м2	129	123
	Площадь застройки	-"-	179	178
	Строительный объем	м³	357	357
4.	Общая сметная стоимость	тыс.руб.	23,61	23,09
	в том числе строительно-монтажных работ	-"-	19,61	19,01
	оборудования	-"-	4,0	4,08
	Общая сметная стоимость на расчетную единицу	руб.	337	3298
	Строительно-монтажных работ на 1м² общей площади	-"-	152	154
5.	Расход тепла (электр.)	ккал/ч	6880	8425
	на расчетную единицу	-"-	983	1204
6.	Расход воды	м³/сут.	0,443	0,443
	на расчетную единицу	-"-	0,06	0,06
7.	Установленная электрическая мощность	кВт	23,4	25,4
	на расчетную единицу	-"-	3,34	3,63
8.	Трудозатраты построечные	чел.ч	2651	3298
	на расчетную единицу	-"-	379	471
	на 1тыс.руб. строительно-монтажных работ	тыс.чел.ч.	135	173
9.	Расход основных строительных материалов:			
	Цемента, приведенного к М-400	т	36,6	23,24
	Стали, приведенной к классам А-I, Ст3	-"-	2,74	2,71
	Лесоматериалов, приведенных к круглому лесу	м³	37,74	93,62
	Кирпича	тыс.шт.	32,42	14,80
	На расчетную единицу:			
	Цемента	т	5,2	3,3
	Стали	т	0,39	0,39
	Лесоматериалов	м³	5,39	13,37
	Кирпича	тыс.шт.	4,63	2,11
	На 1 тыс.строительно-монтажных работ:			
	Цемента	т	1866	1222
	Стали	-"-	140	142
	Лесоматериалов	м³	1925	4925
	Кирпича	тыс.шт.	1653	779
10.	Годовой расход:			
	Электроэнергии	МВт.ч.	22,53	24,13
	Воды	м³	162	162

За расчетную единицу принята одно скотоместо (количество расчетных единиц – 7)

Результаты хозяйственной деятельности

№№ пп	Наименование показателей	Ед-ца изм	Показатели	
			стены кирпичные	стены с деревянной забиркой
1.	Объем производства товарной продукции:			
	молоко	т	26,8	26,8
	мясо (в живом весе)	т	0,9	0,9
2.	Стоимость реализуемой продукции	руб	33370	33370
	молоко	-"-	28668	28668
	мясо	-"-	4702	4702
3.	Стоимость подворья, всего	тыс.руб.	38,61	38,09
	в т.ч.			
	производство	-"-	23,61	23,0
	стадо	-"-	15,0	15,0
	5 кор. х 3000 руб. = 15000 руб.			
	5 кор. х 3000 руб. = 15000 руб.			
4.	Годовые производственные затраты	руб	18523	18534
5.	Хозрасчетный доход	-"-	14847	14836
	33370 руб. – 18523 руб. = 14 847 руб.			
	33370 руб. – 18534 руб. = 14836 руб.			

Примечание:

1. Подворье– тип сельскохозяйственного предприятия семейного типа, продукция которого является не основным источником дохода семьи.
2. Строительство подворья осуществляется за счет средств семьи (банковского кредита).
3. Стоимость реализуемой продукции определена на минимальном уровне по государственным закупочным ценам (постановление Совмина РСФСР № 343 от 8 сентября 1990г.)
4. Обеспечение животных покупными кормами по государственным прейскурантным ценам 1990г.
5. В годовые производственные затраты включено:
   - стоимость кормов, воды, тепла и электроэнергии;
   - стоимость медикаментов и дезсредств;
   - стоимость препаратов для искусственного осеменения;
   - оплата за кредит и процентов за кредит (срок оплаты кредита 10 лет)
   - страховые платежи;
   - затраты на амортизацию и текущий ремонт зданий и сооружений.
6. При привязке к местным условиям все стоимостные показатели должны быть уточнены в соответствии с местными условиями.
7. Из хозрасчетного дохода производятся выплаты на государственное социальное страхование, на оплату труда граждан, заключивших договор об использовании их труда, аренда сельскохозяйственной техники и другие выплаты.
8. Расходы при определении облагаемого подоходным налогом дохода, принимается только при их документальном подтверждении.
9. Размер отчислений на государственное социальное страхование определяется при расчете декларации о доходах фермерского хозяйства.

ТЕХНОЛОГИЯ ПРОИЗВОДСТВА

Подворье на 5 коров привязного содержания предназначено для валового производства молока в объеме 27,5 т в год с реализацией молока в количестве 26,8 т. Содержание животных привязное в стойлах. Отелы коров и нетелей проводят в деннике. Полы в стойлах и деннике – деревянные. Доение коров осуществляется с помощью доильного агрегата АИД-I. Охлаждают молоко во флягах в водяной ванне охладителя ОМБ-ф-8.

Кормление животных – сеном, корнеплодами, зеленым кормом и комбикормом. Хранение сена предусматривается на чердаке и под навесом. Корма раздают с помощью ручных тележек ТУ-300.

Доение коров из автопоилок.

Уборка навоза в здании осуществляется шнеком непосредственно в навозохранилище.

Поголовье животных обслуживает 1 человек.

ГИП	Попов		801-7-1.91 – ПЗ
Нач. отд.	Иванченко		Подворье на 5 коров привязного содержания
Нач. отд.	Гонзяков		Стадия: Р; Лист: 1; Листов: 3
Нач. отд.	Шекунов		Пояснительная записка
Нач. отд.	Выборный		ГИПРОНИСЕЛЬХОЗ
Нач. отд.	Бритицкая		
Нач. отд.	Перепитченко		

Взам. инв. № | Подпись и дата | Инв. № подл.

Альбом I

АРХИТЕКТУРНО-СТРОИТЕЛЬНАЯ ЧАСТЬ

Здание подворья на 5 коров прямоугольное с размерами в плане 18,0х6,0 метров и высотой до низа перекрытия 2,4 метра. В здании размещаются стойловые помещения и молочная. Снаружи под навесом хранится сено и размещается помещение для хранения комбикормов. К зданию примыкают выгульные дворы. Помещение чердака используется для хранения запаса сена. В здании подворья предусмотрено естественное освещение через окна.

Эвакуация людей и животных осуществляется через двери.

Конструктивно здание подворья решено в двух вариантах:

I) с кирпичными стенами;

2) со стенами с деревянной забиркой.

В первом варианте здание запроектировано с несущими кирпичными стенами и перекрытиями из сборных железобетонных плит. Наружные стены выполняются с уширенным швом и утеплителем из минераловатных плит.

Во втором варианте стены выполняются с забиркой из бревен по кирпичным столбам и дощатым перекрытиям по деревянным балкам и стойкам. Шаг стоек 3,6 и 3,3 метра.

В обеих вариантах стропила деревянные, кровля из асбестоцементных листов по деревянной обрешетке. Фундаменты из сборных железобетонных фундаментных плит и бетонных блоков.

ВОДОСНАБЖЕНИЕ И КАНАЛИЗАЦИЯ

Источником водоснабжения подворья являются существующая сеть водопровода. При отсутствии сети водопровода выбор источника водоснабжения при привязке проекта должен быть обоснован результатами изысканий, санитарного обследования и согласован с органами Госнадзора.

Расход воды на производственные нужды составляет 0,443 м3/сут; 0,098 м3/ч, необходимый напор 6,5 м.

Расход воды на наружное пожаротушение 5 л/с (для сельских населенных пунктов). Пожаротушение продусматривается от пожарных гидрантов, установленных на сети. Необходимый напор при пожаротушении I0 м. При отсутствии сетей водопровода пожаротушение предусмотреть из пожарных водоемов, копаней или естественных водоемов. Внутренняя сеть водопровода запроектирована из стальных водогазопроводных легких оцинкованных труб Ø 50...I5 мм по ГОСТ 3262-75. Приготовление горячей воды на технологические нужды в ЭВБО - I0/I,25.

Сточные воды из помещения молочной отводятся канализационной сетью из полиэтиленовых труб Ø I00...50 мм по ГОСТ 22689. I-89 в жижесборник с последующим выводом на ближайшие очистные сооружения.

Количество сточных вод 0,076 м3/сут.

ОТОПЛЕНИЕ И ВЕНТИЛЯЦИЯ

В подворье на 5 коров предусматривается система вентиляции с естественным побуждением за счет гравитационного напора, создаваемого разностью удельных весов наружного и внутреннего воздуха.

При температуре наружного воздуха выше 0°С вентиляция осуществляется за счет проветривания через частично или полностью открываемые (в зависимости от климатических условий) фрамуг окон. При температуре ниже 0°С используется гравитационная система.

Вытяжка осуществляется через одну, расположенную в центре помещения шахту (моношахту), что исключает возможность опрокидывания воздушных потоков при действии ветра.

Наружный воздух попадает в стойловое помещение через приточный шкаф, в котором для дополнительного нагрева установлен электроотопительный прибор типа ЭОКС.

Предусмотренные для отопления стойлового помещения электроотопительные приборы типа ЭОКС отключаются поочередно по мере повышения температуры в помещении max + I0°С min +5°С.

требуется периодически контролировать работу системы, включая проверку плотности оконных и воротных притворов, а также качества заделки щелей в подкровельных карнизных узлах и других местах возможного неорганизованного проникновения наружного воздуха.

ЭЛЕКТРОСНАБЖЕНИЕ

Согласно "Методическим указаниям по обеспечению при проектировании надежности электроснабжения сельскохозяйственных потребителей" электроприемники подворья на 5 коров относятся к потребителям Ш категории.

Электроснабжение подворья осуществляется от существующих сетей 380/220 В по воздушному вводу. Подсчет электрических нагрузок произведен в соответствии с "Методическими указаниями по расчету электрических нагрузок в сетях 0,38÷II0 КВ сельскохозяйственного назначения" (РУМ № II за I98I "Сельэнерго - проект").

Освещенности помещений подворья приняты по "Отраслевым нормам освещения сельскохозяйственных предприятий, зданий сооружений". Напряжение сети рабочего и дежурного освещения 220 В, местного - 36 В. Выбор светильников с лампами накаливания производился в соответствии с назначением помещений, характеристикой среды, нормируемой освещенностью и высотой подвеса. Сети электроосвещения выполняются кабелем марки АВВГ на скобах, на чердаке - проводом марки АПВ в стальных водогазопроводных трубах и подключаются к однофазным автоматическим выключателям силового распродолительного пункта ПРII.

В подворье в качестве силового и осветительного щита принят общий силовой распродолительный щит навесного исполнения типа ПРII. В качестве пусковой аппаратуры продусмотрены магнитный пускатель типа ПМЛ для навозоуборочного транспортера и щит комплектной поставки для охладителя молока. Для подключения доильного аппарата предусмотрена розетка. Силовые сети выполняются кабелем марки АВВГ на скобах и проводом марки АПВ в стальной трубе.

Для учета электроэнергии на вводе предусмотрен ящик типа РУСМ 8004-4370УХЛ4 со счетчиком. Для соблюдения требования п.I.5.36 ПУЭ-85 до счетчика установлен ящик с рубильником типа ЯБПВ4.

Для подворья согласно РД 34.2I.I22-87 табл.I п.4 (для варианта с кирпичными стенами - здание II степени огнестойкости) или п.5 (для варианта с деровянными стенами - здание У степени огнестойкости) молниезащита не требуется.

Для защиты обслуживающего персонала от поражения электрическим током все металлические нетоковедущие части электрооборудования (корпуса щитов, пусковой аппаратуры, светильников и т.п.), которые могут оказаться под напряжением при повреждении изоляции, должны быть занулены присоединением к нулевому проводу сети. С нулевым проводом соединяются также устройство выравнивания электропотенциалов (УВЭП), продусмотренное в стойловом помещении в соответствии с ОСТ 46I80-85. УВЭП принято в виде двух полос из оцинкованной стали Ø 6 мм, заложенных вдоль ряда стойл на глубине 30-50 мм под ногами животных со стороны зоны нулевого потенциала и соединенных между собой в торцах помещения. К УВЭП на сварке присоединяются все технологические трубопроводы . Для обеспечения безопасной эксплуатации установок в помещении молочной предусматривается комплект защитных средств.

Инв. № подл. | Подпись и дата | Взам. инв. №

Привязан:

Инв. №

801-7-191-ПЗ Лист 2

Копировал Формат А2

ЦИТП 51 10103

Альбом 1

Основные положения по организации строительно-монтажных работ

Проект подворья на 5 коров привязного содержания разработан в двух вариантах: с кирпичными стенами и с деревянной забиркой между кирпичными столбами.

В соответствии со СНиП I.04.03-85 "Нормы продолжительности строительства и задела в строительстве предприятий, зданий и сооружений" продолжительность строительства подворья на 5 коров привязного содержания принята равной 3-м месяцам, в том числе подготовительного периода - 0,5 месяца.

В подготовительный период должны быть выполнены работы по освоению территории, предварительной ее планировке, инженерных коммуникаций и автодорог, необходимых для нужд строительства, ограждение территории строительства и монтаж инвентарных временных зданий и сооружений.

Разработку траншей и котлованов строящихся зданий необходимо производить экскаваторами, оборудованными обратной лопатой с ковшом емк.0,25 м^3.

Грунт, необходимый для обратной засыпки размещается в отвалах. Обратная засыпка пазух траншей и котлованов выполняется с послойным трамбованием при толщине слоев не более 20 см.

При производстве земляных работ котлованы и траншеи должны быть защищены от попадания поверхностных вод с прилегающих территорий. Основные объемы земляных работ рекомендуется выполнять в летнее время.

При выполнении земляных работ следует руководствоваться СНиП 3.02.01-87 "Земляные сооружения, основания и фундаменты". Монтаж сборных и устройство монолитных фундаментов выполняется вслед за разработкой траншей и котлованов по совмещенному графику производства земляных работ.

При производстве работ по устройству монолитных фундаментов под оборудование грунты основания должны быть защищены от замачивания, а в зимнее время от промерзания.

Бетонная смесь уплотняется поверхностными и глубинными вибраторами. Бетонные работы, включая выполняемые в зимних условиях, и кирпичную кладку, а также монтажные работы следует выполнять в соответствии с требованиями СНиП 3.03.01-87 "Несущие и ограждающие конструкции".

Проектом предусматривается следующая последовательность строительно-монтажных работ:

- механизированная срезка растительного слоя грунта и планировка площадки строительства бульозером мощностью до 59 кВт;
- механизированная разработка траншей и котлованов под фундаменты, каналы и приямки экскаватором, оборудованным обратной лопатой с ковшом емкостью 0,25 м^3;
- ручной добор грунта до проектных отметок подошвы фундаментов;
- монтаж ленточных фундаментов из сборных бетонных блоков стен подвалов (для варианта с кирпичными стенами) и монтаж ленточных и столбчатых фундаментов, а также фундаментных балок (для варианта стен с деревянной забиркой);
- устройство монолитных фундаментов под деревянные столбы по осям Б,Г и Д, каналов навозоудаления и приямков;
- кирпичная кладка стен (для варианта кирпичных стен) и кирпичная кладка стен и столбов (для варианта стен с деревянной забиркой);
- устройство деревянной забирки из бревен между кирпичными столбами и установка деревянных столбов по оси Б (для варианта с деревянной забиркой);
- монтаж сборных железобетонных плит чердачного перекрытия (для варианта с кирпичными стенами) и устройство чердачного деревянного перекрытия (для варианта с деревянной забиркой);
- монтаж деревянных конструкций чердака и покрытия;
- устройство кровли из асбестоцементных листов по деревянной обрешетке;
- устройство выгульной площадки и ее ограждения.

Монтаж сборных конструкций и подачу материалов к рабочим местам рекомендуется осуществлять с помощью автомобильного крана типа КС-3562А г/п 10тн со стрелой ℓ=14м, при перемещении крана по периметру строящегося здания.

Инв. № подл. | Подпись и дата | Взам. инв. №

Привязан:

Инв.№

801-7-1.91 — ПЗ

Лист 3

Копировал Формат А2

Альбом 1

ВЕДОМОСТЬ РАБОЧИХ ЧЕРТЕЖЕЙ ОСНОВНОГО КОМПЛЕКТА марки ТХ

Лист	Наименование	Примечание
1.	Общие данные	
2.	План. Разрез 1-1.	
3.	Разрезы 2-2 ... 6-6. Виды А... В. Узел I.	

ВЕДОМОСТЬ ОСНОВНЫХ КОМПЛЕКТОВ РАБОЧИХ ЧЕРТЕЖЕЙ

Обозначение	Наименование	Примечание
ТХ	Технология производства	
АР	Архитектурные решения	
КЖ	Конструкции железобетонные	
КД	Конструкции деревянные	
ВК	Внутренние водопровод и	
	канализация	
ОВ	Отопление и вентиляция	
ЭМ	Электроосвещение и силовое электрооборудование	

ВЕДОМОСТЬ ССЫЛОЧНЫХ И ПРИЛАГАЕМЫХ ДОКУМЕНТОВ

Обозначение	Наименование	Примечание
	Прилагаемые документы	
ТХ.СО	Спецификация оборудования	
ТХ.ВМ	Ведомость потребности в материалах	

Типовой проект разработан в соответствии с действующими нормами и правилами и предусматривает мероприятия, обеспечивающие пожарную безопасность при эксплуатации здания.

Главный инженер проекта /Попов С.П./

I. Общая часть

Подворье на 5 коров предназначено для производства молока. В составе подворья предусмотрены: помещения для животных, хранения комбикорма; молочная, навес для сельхозтехники и сена; чердак, используемый для хранения сена; выгульно-кормовые дворы и навозохранилище.

Подворье рассчитано на содержание 5 коров, телок и нетелей. Содержание животных - привязное, в стойлах размерами I,0...I,2xI,9м. Отелы коров и нетелей проводят в деннике. После отела корову переводят в стойло на привязь, а теленка - в деревянную клетку и содержат до 20-дневного возраста.

Доение коров осуществляется с помощью доильного агрегата АИД-I. Выдоенное молоко, собранное во флягах, охлаждают в водяной ванне охладителя ОМБ-Ф-8 и хранят до одних суток.

Кормление животных предусмотрено в зимний период - сеном, корнеплодами и комбикормом, в летний период - зеленым кормом и комбикормом. Корма раздают с помощью ручных тележек РУ-300.
Годовая потребность животных в кормах составляет: сено - I42,6ц, корнеплоды - 386,2ц, зеленый корм - 322,6ц, комбикорм-I26,3ц, молоко для выпойки телят - 8,0ц, поваренная соль - 2,05ц.
Удой на корову - 5500 кг молока в год.
Реализовано : молока - 267ц, мяса в живой массе - 8,96ц, в т.ч. выбракованных коров - 6,87ц, телят - 2,09ц.
Хранение корнеплодов предусмотрено на площадке в буртах. Поение животных водой осуществляется из автопоилок.
Содержание коров предусматривается с использованием подстилки (измельченной соломы) из расчета I,0кг на голову в сутки. Годовая потребность в подстилке составляет - 2,68т. Измельченная подстилка по договору поставляется из хозяйства.

Уборка навоза осуществляется шнеком непосредственно в навозохранилище. Перемешивание навоза с торфом и буртование его на площадке рекомендуется грейферным погрузчиком типа ПГ-02 или другой техникой, имеющейся в хозяйстве. Выход экскрементов рассчитан с учетом потерь в зимний период на выгульных дорогах в размере I5% и в летний период на пастбищах 50% и составляют 83,4т. Годовой выход компоста составляет - I78,I6т (экскременты + подстилка + торф 60% влажности).

Поголовье коров обслуживает один человек. Зооветеринарное обслуживание подворья осуществляют специалисты совхоза по договору.

2. Охрана труда и техника безопасности

Лица, обслуживающие животных, механизмы и оборудование, должны иметь соответствующую профессиональную подготовку, иметь удостоверение на право управления и эксплуатации оборудования и механизмов, а также иметь положительное заключение врача о состоянии здоровья.

Во избежание несчастных случаев при обслуживании животных, машин, оборудования, механизмов и возникновения пожаров необходимо руководствоваться:

правилами по технике безопасности и пожарной безопасности, изложенными в инструкциях по эксплуатации заводов-изготовителей;

правилами безопасности при производстве продукции животноводства в системе Госагропрома СССР, согласованными с секретариатом ЦК профсоюзов работников агропромышленного комплекса I5 октября I987 года;

типовыми инструкциями по охране труда при выполнении работ в животноводстве, согласованными с ЦК профсоюзов работников агропромышленного комплекса 27 мая I988 года.

3. Охрана окружающей среды

Система удаления, транспортировки и хранения навоза, принятая проектом, обеспечивает охрану окружающей среды от загрязнения навозосодержащими стоками.

Объем, способ хранения и утилизация ливневых стоков определяются при привязке проекта.

Инв. № подл. | Подпись и дата | Взам. инв. №

Привязан

Инв. №

801-7-1.91 - ТХ

ГИП	Попов		
Нач.отд	Иванеко		
Н.контр.	Королева		
Гл.техн.	Пащинин		
Гл.спец.	Орлов		
Зав.гр.	Маслова		
Инж.ПК	Антонова		

Подворье на 5 коров привязного содержания

Стадия	Лист	Листов
Р	1	3

Общие данные

Гипронисельхоз

Копировал

Формат А2

ЦИТП 51 10103

Альбом 1

План

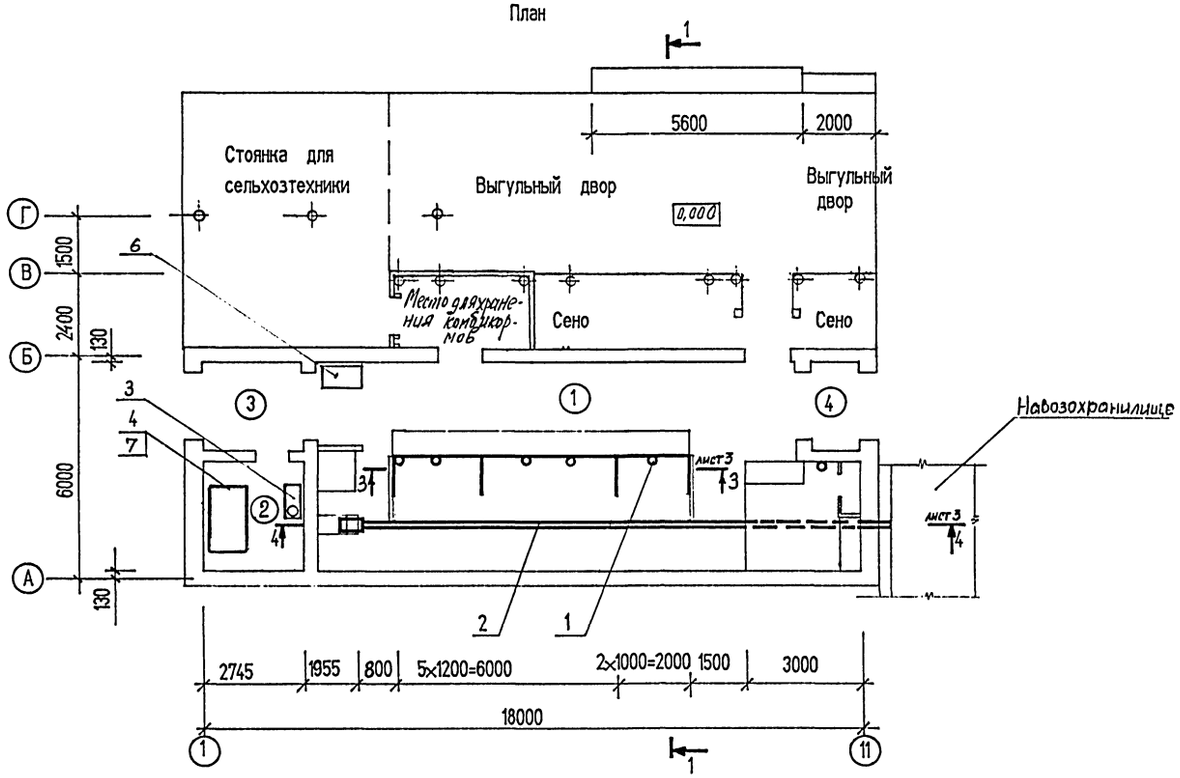

Разрез 1-1

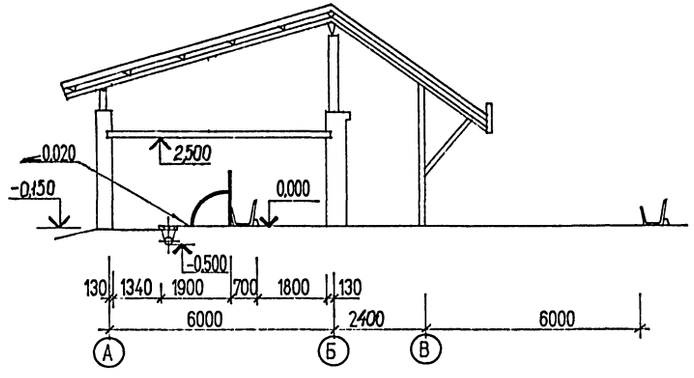

экспликация помещений

Номер по плану	Наименование	Площадь, м²	Категория производства по взрыво-пожарной и пожарной опасности
1	Стойловое помещение		Д
2	Молочная		Д
3	Тамбур		
4	Тамбур		

Спецификация оборудования

Марка поз.	Обозначение	Наименование	Кол.	Масса ед.кг.	Примеч.
1	ПА-1 А	Поилка автоматическая	6	6	
2	40618.20.00.000СБ	Транспортер шнековый			
		продольный N=5,5кВт	1	540	
3	АИД-1-01	Агрегат индивидуаль-			
		ного доения N=550Вт	1	60	
4	ОМБ-Ф-8	Охладитель молока			
		в бидонах	1	140	
6	ТУ-300	Тележка ручная			
		универсальная	1	86	
7	ФА-38	Фляга для молока	5	8,5	

Согласовано: Васильев, Остроумов, Матрова, Тренин, Денежнева

АР	Тренин	
КЖ	Денежнева	
ОВ		
ВК		
ЭМ		

Взам.инв.№ | Подпи дата | Инв.№ подл.

Привязан

Инв.№

ГИП	Попов	
Нач.отд.	Иванеко	
Н.контр.	Королева	
Д.техн.	Пашинин	
Д.мех.	Ермаков	
Д.спец.	Орлов	
Рук.гр.	Маслова	
Рук.гр.	Моткова	
Инж.	Диенко	

801-7-1.91 - ТХ

Подворье на 5 коров привязного содержания

Стадия	Лист	Листов
Р	2	

План. Разрез1-1

ГИПРОНИСЕЛЬХОЗ

Формат А2

Альбом 1

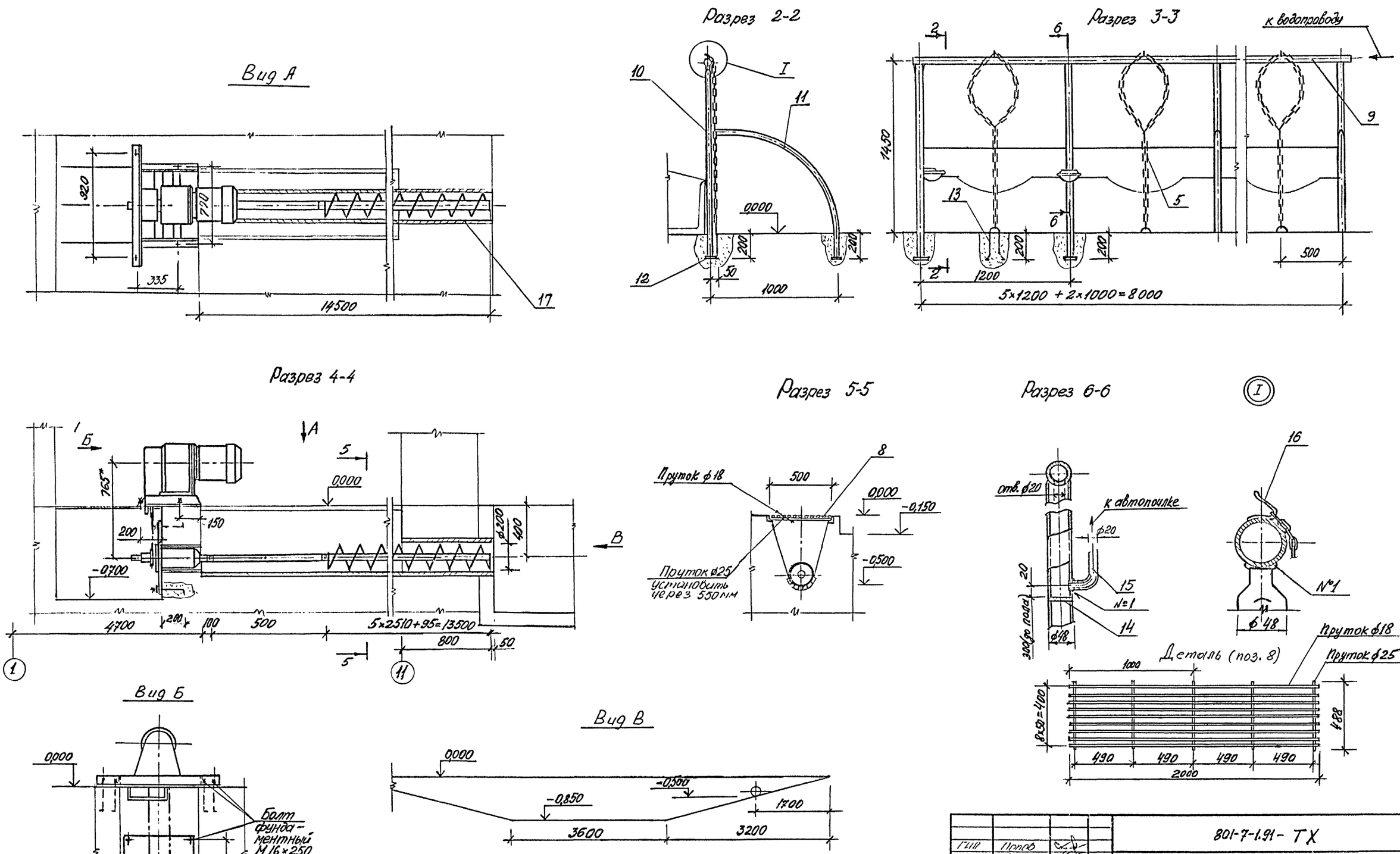

1. Сварные швы №1 - сварка ручная дуговая
2. Сварные швы очистить от окалины.

Гип	Попов		
Нач.отд.	Иванеко		
Н.контр.	Королева		
Гл.техн.	Пащинин		
Гл.мех.	Ермаков		
Гл.спец.	Орлов		
Рук.гр.	Моткова		
Инж.	Яценко		

801-7-1.91 - ТХ

Подворье на 5 коров привязного содержания

Разрезы 2-2...6-6; Виды А...В; Узел I

Стадия	Лист	Листов
Р	3	

ГИПРОНИСЕЛЬХОЗ

Привязан

Инв. №

Копировал

Формат А2

Согласовано: АР Васильев; КЖ Островская

Инв. № подл. | Подпись и дата | Взам. инв. №

Альбом 1

ВЕДОМОСТЬ РАБОЧИХ ЧЕРТЕЖЕЙ ОСНОВНОГО КОМПЛЕКТА марки ВК

Лист	Наименование	Примечание
1	Общие данные (начало).	
2.	Общие данные (окончание).	
3	План на отм. 0,000. Схемы систем В1, К1.	

ВЕДОМОСТЬ ССЫЛОЧНЫХ И ПРИЛАГАЕМЫХ ДОКУМЕНТОВ

Обозначение	Наименование	Примечание
	Ссылочные документы	
4.904-69	Детали крепления санитарно-технических приборов и трубопроводов	
4.900-9 вып. 1	Узлы и детали трубопроводов из пластмассовых труб для систем водопровода и канализации	
	Прилагаемые документы	
ВК.СО	Спецификация оборудования	
ВК.ВМ	Ведомость потребности в материалах	

Общие указания

1. **ОСНОВНЫЕ ПОКАЗАТЕЛИ ПО ЧЕРТЕЖАМ ВОДОПРОВОДА И КАНАЛИЗАЦИИ**

Наименование системы	Потребный напор на вводе, м	Расчетный расход				Установленная мощн. электродвигателей, квт	Примечание
		м3/сут	м3/ч	л/с	при пожаре, л/с		
Водопровод хозяйственно-питьевой (В1) (в том числе горячая вода)	6,5	0,4432 / 0,597	0,098	0,750			
Канализация бытовая (К1)		0,076	0,022				
Канал навозоудаления		0,0332 / 0,181	0,151				

2. Расход воды на наружное пожаротушение составляет 5 л/с, согласно СНиП 2.04.02-84 табл. № 6 (примечание)

3. Поение животных из хозяйственно-питьевого водопровода.
4. Сеть водопровода тупиковая из стальных водогазопроводных легких оцинкованных труб ф50...15 мм по ГОСТ 3262-75. Ввод водопровода из пластмассовых напорных труб ф 32×3,0 по ГОСТ 18599-83.
5. Горячая вода на технологические нужды готовится в ЭВБО-10/1,25.
6. Внутренняя сеть водопровода покрывается эмалью ХВ-124; ХВ-125 ГОСТ 10144-74. в два слоя по одному слою грунта ГФ021 ГОСТ 25129-82; ГФ-011g ГОСТ 23343-78 или ФЛ-03К ГОСТ 9109-81. Толщина покрытия 60 мкм
7. Для отведения стоков из молочной запроектирована сеть бытовой канализации из пластмассовых канализационных труб ф50...100 мм по ГОСТ 22689.1-89.
8. Бытовые канализационные стоки от здания отводятся в жижесборник.
9. Монтаж трубопроводов систем водопровода и канализации производить по СНиП 3.05.01-85.

Типовой проект разработан в соответствии с действующими нормами и правилами, обеспечивающими пожарную безопасность при эксплуатации здания.

Главный инженер проекта С.П. Попов

Инв. № подл.	Подпись и дата	Взам. инв. №		

Привязан

Инв. №

801-7-1.91 - ВК

ГИП	Попов		Подворье на 5 коров привязного содержания	Стадия	Лист	Листов
Нач.отд.	Шевкунов			Р	1	3
Н.контр.	Скворцова					
Гл.спец.	Тренин		Общие данные (начало)	ГИПРОНИСЕЛЬХОЗ		
Зав.гр.	Рыбкин					
Инжен.	Богатова					

Формат А2

Альбом 1

ДАННЫЕ ПО ВОДОПОТРЕБЛЕНИЮ И ВОДООТВЕДЕНИЮ

№ потребителя по плану	Наименование потребителя	Количество потребителей	Количество часов работы в сутки	Водопотребление: Требования к качеству воды	Потребный напор у потребителя, м	Режим водопотребления	Расход воды на одного потребителя	из хозяйственно-питьевого водопровода (В1): м3/сут	м3/ч	л/с	из водопровода горячей воды (Т3): м3/сут	м3/ч	л/с	Водоотведение: Характеристика сточных вод	Режим водоотведения	в бытовую канализацию (К1): м3/сут	м3/ч	л/с	канал навозоудаления: м3/сут	м3/ч	л/с	Концентрация загрязнений сточных вод после локальных очистных сооружений, мг/л	Примечание
	1. Поение: коров	5 гол	24	питьев	4	постоянно	58 л/гол	0,290	0,030	0,200													
	молодняка	2 гол	24	питьев	4	постоянно	22 л/гол	0,044	0,005	0,050													
	2. Подмывание вымени	5 гол	3	45°С питьев	2	3 раза в сут	6 л/гол.	0,015	0,005	0,090*	0,015	0,005	0,090*		3 раза в сут.				0,030	0,010*			Т3 готовится в ЭВБО-10/1,25
	3. Уборка стойлового																						
	помещения	57 м²	1 ч	питьев	5	1 раз в мес	1 л/м²	0,002 / 0,057*	0,057*	0,500*					1 раз в мес.				0,002 / 0,057*	0,057*			
	4. Уборка здания	108 м² пол 86 м² стен	1 ч	питьев	5	1 раз в год	1 л/м² пол 0,5 л/м² стен	0,001 / 0,151	0,151*	0,500*					1 раз в год				0,001 / 0,151	0,151			
	5. Дезинфекция здания	194 м²	1 ч	питьев	5	1 раз в год	0,5 л/м²	0,0002 / 0,097*	0,097*	0,500*					1 раз в год				0,0002 / 0,097*	0,097*			
	6. Уборка молочной	9 м²	0,4 ч.	питьев	5	1 раз в сут.	1 л/м²	0,009	0,009	0,500*					1 раз в сут.	0,009	0,009*						
	7. Промывка доильно-молочного оборудования																						
	7.1 фляги	4	0,4	50% гор 50% хол	2	1 раз в сут.	10 л/фл	0,030	0,030	0,090*	0,010	0,010	0,090		1 раз в сут.	0,040	0,013						Т3 готовится
	7.2 АНД	1	0,75	50% гор 50% хол	2	3 раза в сут.	9 л/сут	0,019	0,006	0,090*	0,008	0,003	0,090*		3 раза в сут	0,027	0,009						в ЭВБО 10/1,25
	Итого							0,4432 / 0,558	0,080	0,750	0,033	0,018	0,090			0,076	0,022		0,0332 / 0,181	0,151			
	Всего, с учетом расходов горячей воды							0,4432 / 0,591	0,098	0,750													

Примечание:

1. В дробных показателях: в числителе - среднесуточные расходы, в знаменателе - максимальносуточные расходы.
2. Знаком * обозначены расходы, не совпадающие с максимальночасовыми расходами воды и стоков.
3. В таблице приведены расходы горячей воды $t° = 85°C$.

Согласовано: ТХ Орлов

Инв. № подл. | Подпись и дата | Взам. инв. №

Привязан

Инв. №

ГИП	Попов	
Нач. отд.	Шевкунов	
Н. конт.	Скворцова	
Гл. спец.	Трехин	
Зав. гр.	Рыбкин	
Инжен.	Богатова	

801-7-1.91 - ВК

Подворье на 5 коров привязного содержания.

Стадия: Р | Лист: 2 | Листов:

Общие данные (окончание)

ГИПРОНИСЕЛЬХОЗ

Копировал

Формат А2

Альбом 1

План на отм. 0,000

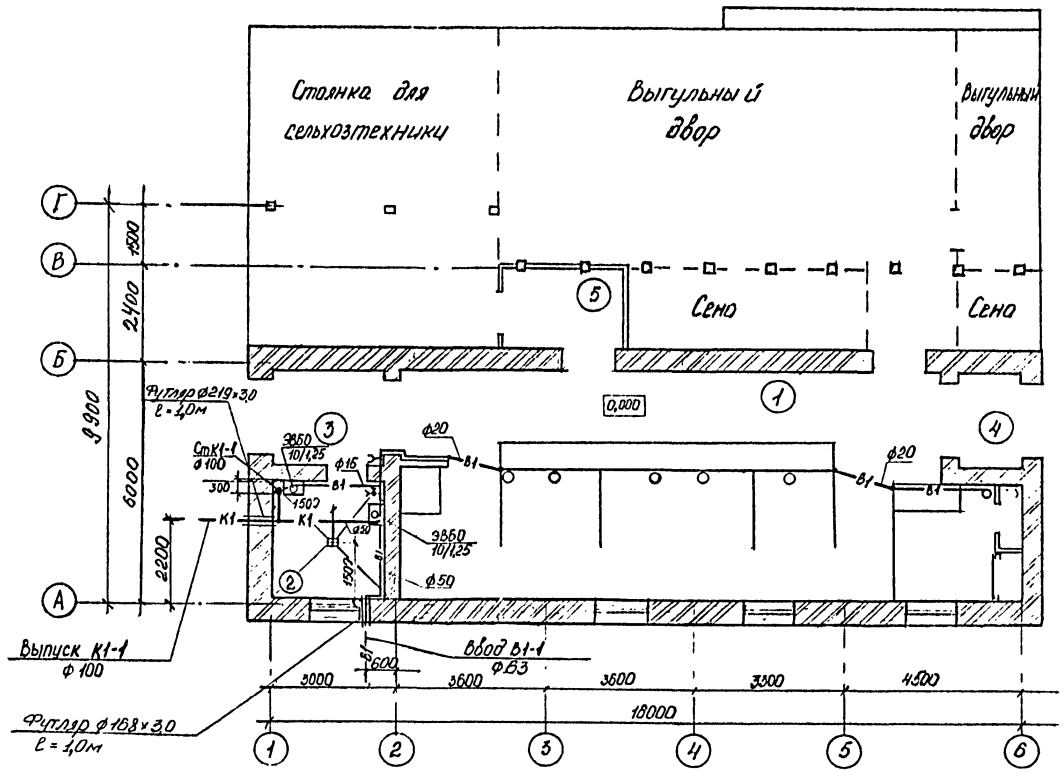

В1

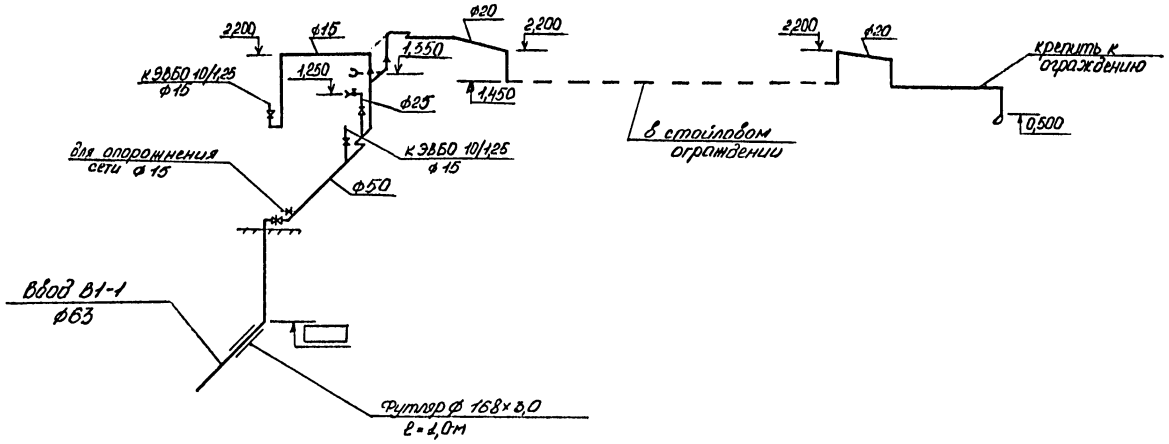

ЭКСПЛИКАЦИЯ ПОМЕЩЕНИЯ

Номер по плану	Наименование	Площадь, м²	Категория производства по взрывной, взрыво-пожарной и пожарной опасности
1	Стойловое помещение		Д
2	Молочная		Д
3	Тамбур		
4	Тамбур		
5	Помещение комбикормов		В

К1

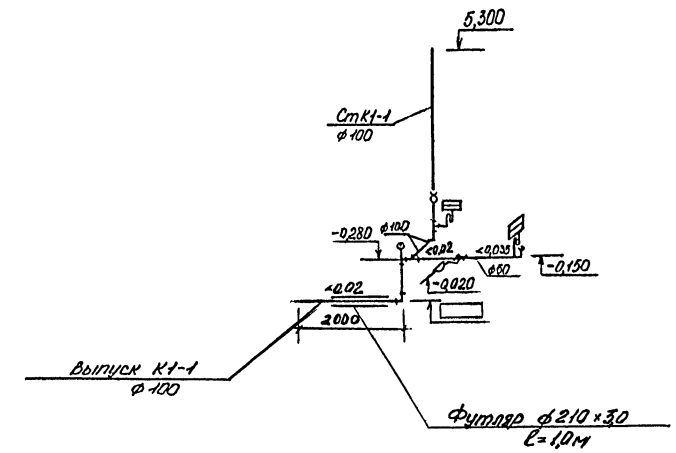

Согласовано: ОВ Ягнюк, АР Васильев, КНС Ангинов

Инв. № подл. | Подпись и дата | Взам. инв. №

Привязан

Инв. №

ГИП	Попов	
Нач. отд.	Шевкунов	
Н. контр.	Скворцова	
Гл. спец.	Тренин	
Эол. гр.	Рыбкин	
Инж.	Богатова	

801-7-1.91 – ВК

Подборы на 5 коров привязного содержания

Стадия	Лист	Листов
Р	3	

План на отм. 0,000. Схемы систем В1; К1

ГИПРОНИСЕЛЬХОЗ

Копировал

Формат А2

Альбом 1

Ведомость рабочих чертежей основного комплекта марки ОВ

Лист	Наименование	Примечание
1	Общие данные.	
2	План на отм. 0,000. Разрез 1-1. Схема системы ВЕ1. (стены кирпичные)	
3	План на отм. 0,000. Разрез 1-1. Схема системы ВЕ1. (стены с деревянной забиркой)	

Ведомость ссылочных и прилагаемых документов

Обозначение	Наименование	
	Прилагаемые документы	
ОВ.СО	Спецификация оборудования	
ОВ.ВМ	Ведомость потребности в материалах	

Общие указания

1. Типовой проект разработан в соответствии с технологическим заданием, технологическими нормами ОНТП 1-89 и строительными нормами и правилами СНиП 2.01.05-86, СНиП 2.10.03-84 и составлен для климатического района с расчетной зимней температурой наружного воздуха минус 30°С и летней плюс 22°С.

2. Основные показатели по чертежам отопления и вентиляции

Наименование здания (сооружения), помещения	Объем, м³	Периоды года при $t_н$, °С	Расход тепла, Вт/(ккал/ч)				Расход холода, Вт (ккал/ч)	Установленная мощность эл. двигателя, кВт
			На отопление	На вентиляцию	На горячее водоснабжение	Общий		
Подворье на 5 коров (стены кирпичные)		-30	6000 (5160)	2000 (1720)		8000 (6880)		
Подворье на 5 коров (стены с деревянной забиркой)		-30	7798 (6705)	2000 (1720)		9798 (8425)		

3. Теплоноситель - электроэнергия.

4. В качестве нагревательных приборов приняты электрообогреватели типа ЭОКС-2/1,5-И1.

5. В стойловом помещении приняты приточно-вытяжная вентиляция с естественным побуждением. Наружный приточный воздух предварительно нагрет за счет тепла конденсируемой влаги внутреннего воздуха. Для дополнительного нагрева наружного воздуха используются электрообогреватели типа ЭОКС.

План - схема
(стены кирпичные)

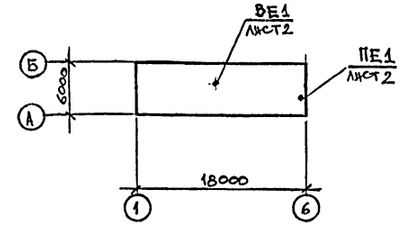

План - схема
(стены с деревянной забиркой)

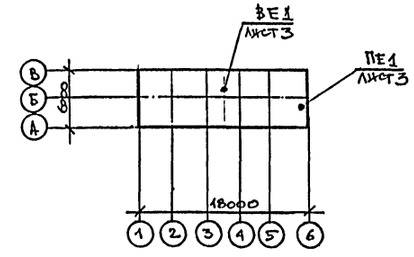

Типовой проект разработан в соответствии с действующими нормами и правилами и предусматривает мероприятия, обеспечивающие пожарную безопасность при эксплуатации здания.

Главный инженер проекта С.П. Попов

Инв. № подл. | Подпись и дата | Взам. инв. №

Инв. №

ГИП	Попов	
Нач. отд.	Шевкунов	
Н. контр.	Скворцова	
Гл. спец.	Коростелев	
Зав. гр.	Яшина	
Инж. 2к.	Киреева	

Привязан

801-7-1.91-ОВ

Подворье на 5 коров привязного содержания

Стадия	Лист	Листов
Р	1	3

Общие данные

РИПРОНИСЕЛЬХОЗ

Формат А2

Альбом 1

Разрез 1-1

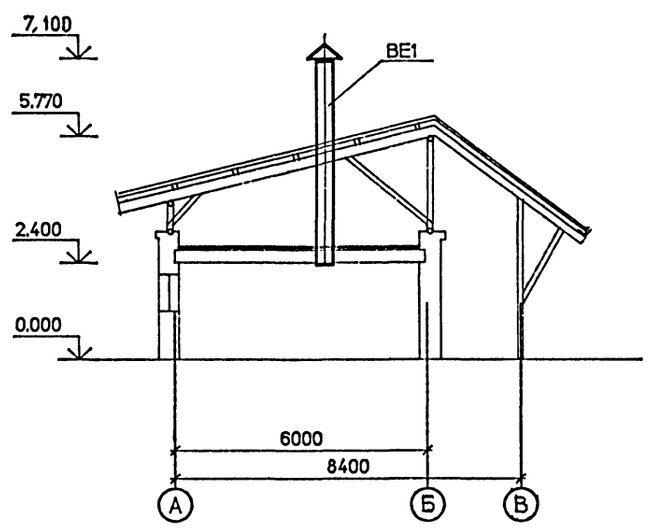

План на отм.0.000

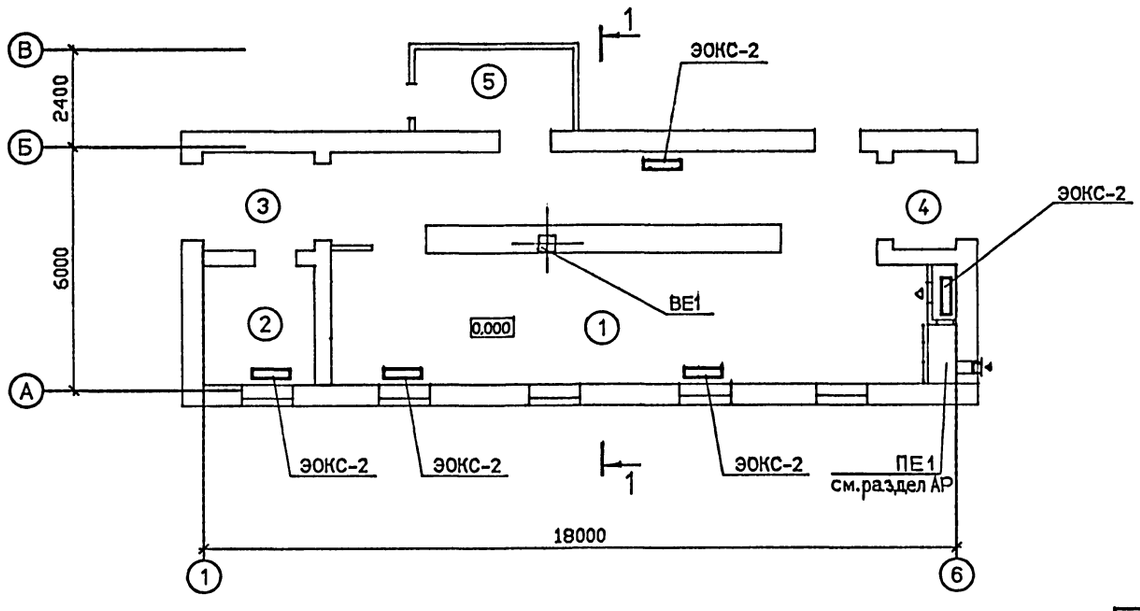

Экспликация помещений

Номер по плану	Наименование	Площадь, м2	Категория производства по взрывной,взрывопожарной и пожарной опасности
1	Стойловое помещение	80,1	Д
2	Молочная	8,0	Д
3	Тамбур	6,6	Д
4	Тамбур	3,6	Д
5	Помещение комбикормов	7,5	

ВЕ1

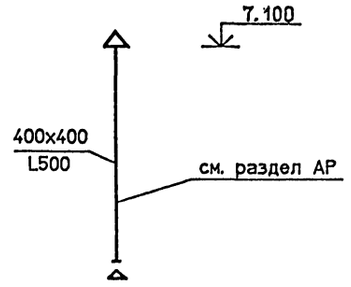

Согласовано: АР Васильев, КЖ Пискунов, ТХ Орлов; ВК Э

Инв.N подл. | Подпись и дата | Взам.инв.N

Привязан		801-7-1.91 ОВ
Инв. №	ГИП Попов; Нач.отд Шевкунов; Н.контр Скворцова; Гл.спец Коростелев; Зав.гр. Яшина; Инж.2к Киреева	Подворье на 5 коров привязного содержания — стадия Р, лист 2, листов —
		План на отм.0.000. Разрез 1-1. Схема системы ВЕ1 (стены кирпичные) — гипронисельхоз

Формат А2

Альбом 1

Разрез 1-1

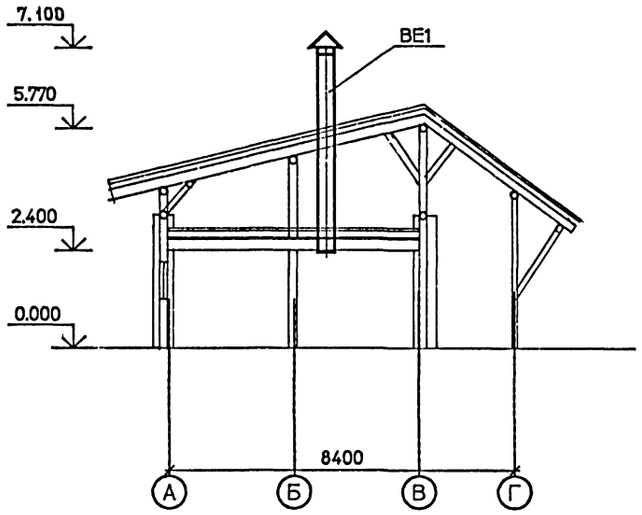

Экспликация помещений

Номер по плану	Наименование	Площадь, м2	Категория производства по взрывной, взрывопожарной и пожарной опасности
1	Стойловое помещение	82.5	Д
2	Молочная	8.2	Д
3	Тамбур	6.9	Д
4	Тамбур	3.6	Д
5	Помещение комбикормов	8.3	

План на отм.0,000

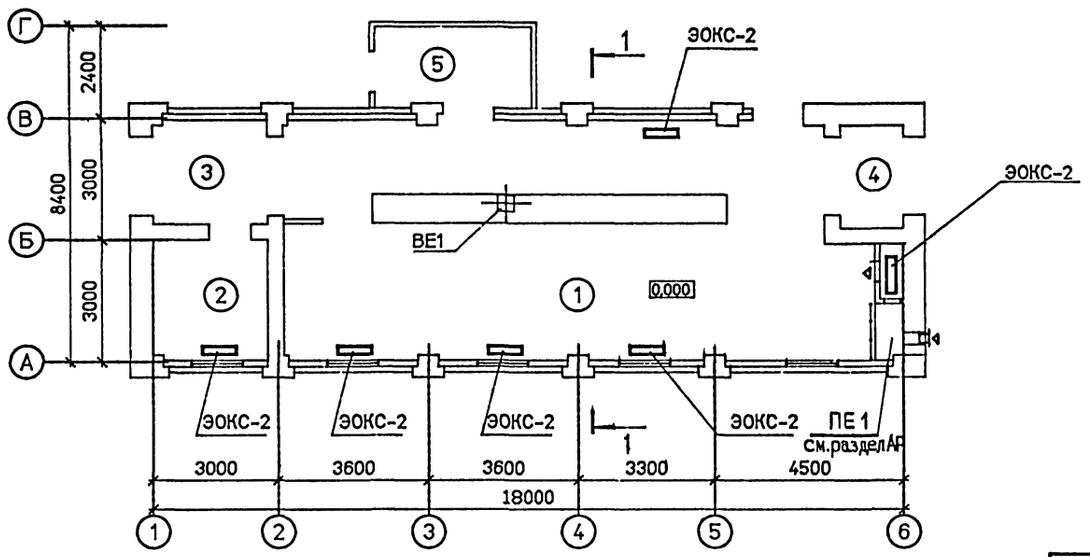

ВЕ1

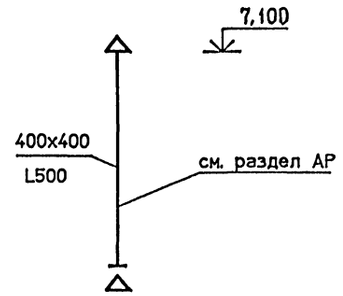

ГИП	Попов		
Нач.отд	Шевкунов		
Н.контр	Скворцова		
Гл.спец	Коростелев		
Зав.гр.	Яшина		
Инж.2к	Киреева		

Привязан

Инв. N

801-7-1.91 ОВ

Подворье на 5 коров привязного содержания

стадия	лист	листов
Р	3	

План на отм.0,000. Разрез 1-1. Схема системы ВЕ1 (стены с деревянной забиркой)

ГИПРОНИСЕЛЬХОЗ

Формат А2

Согласовано:

АР	Васильев	
КЖ	Пискунов	
ТХ	Орлов	

ВК	Рыбкин	
9	Дементьева	

Взам.инв.N | Подпись и дата | Инв.N подл.

Альбом 1

ВЕДОМОСТЬ РАБОЧИХ ЧЕРТЕЖЕЙ ОСНОВНОГО КОМПЛЕКТА марки ЭМ

Лист	Наименование	Примечание
1	Общие данные	
2	Электроосвещение. План на отм. 0.000.	
	План чердака. Характеристика помещений.	
3.	Силовое оборудование. План на отм. 0.000	
	План трубной проводки	
4.	Силовое оборудование. Принципиальная	
	схема распределительной сети	

Условные обозначения

Ру; Рр – установленная и расчетная мощности, кВт
Iр – расчетный ток, А

Основные показатели

Установленная мощность электроприемников (кВт)				Расчетная мощность электроприемников (кВт)				Естеств. коэффициент мощности	Годовой расход электроэнергии МВт·ч
Всего	В том числе			Всего	В том числе				
	Силовых	Осветительных	Тепловых		II категории надеж.	Вентиляции	Эл. теплоснабжен.		
25,4 (23,4)	7,15	3,75	14,5 (12,5)	21,6 (19,6)	–	–	14,5 (12,5)	0,95 (0,94)	24,13 (22,53)

В скобках даны показатели для здания с кирпичными стенами.

Типовой проект разработан в соответствии с действующими нормами и правилами и предусматривает мероприятия, обеспечивающие пожарную безопасность при эксплуатации здания

Главный инженер проекта – С.П. Попов

ВЕДОМОСТЬ ССЫЛОЧНЫХ И ПРИЛАГАЕМЫХ ДОКУМЕНТОВ

Обозначение	Наименование	Примечание
	Ссылочные документы	
5.407-82 вып1	Вводы линий электропередачи	
	до 1кВ в здания	
5.407-11	Заземление и зануление электро-	
	установок.	
5.407-43 вып1	Установка распределительных	
	щитов серий ПР11	
5.407-83 вып1	Установка выключателей и штеп-	
	сельных розеток	
5.407-91 вып1	Установка светильников с ртут-	
	ными лампами высокого давления	
	и лампами накаливания в произ-	
	водственных помещениях	
5.407-112 вып1	Установка групповых осветитель-	
	ных щитков	
5.407-116 вып1	Установка одиночных электро-	
	магнитных пускателей	
	серии ПМЛ (исполнение IP54)	
5.407-117 вып1	Установка ящиков с рубильни-	
	ками и предохранителями	
	Прилагаемые документы	
ЭМ.СО.	Спецификация оборудования	
ЭМ.ВМ	Ведомость потребности в	
	материалах	

Общие указания

1. По степени надежности электроснабжения электроприемники подворья относятся к потребителям III категории. Электроснабжение предусматривается от существующих сетей 380/220В по воздушному вводу.
2. Подсчет электрических нагрузок произведен в соответствии с „Методическими указаниями по расчету электрических нагрузок в сетях 0,38-110кВ сельскохозяйственного назначения."
3. Освещенности помещений приняты по „Отраслевым нормам освещения сельскохозяйственных предприятий, зданий и сооружений"
4. Проектом предусмотрено рабочее, дежурное и местное освещение. Напряжение сети рабочего и дежурного освещения - 220В, местного 36В.
5. Монтаж осветительной сети предусматривается кабелем марки АВВГ, проложённым на лотках и скобах, проводом марки АПВ - в стальных трубах. Потери напряжения в сети не превышают 1,2 %.
6. Силовые электроприемники запитаны со щита типа ПР11, установленного в молочной.
7. Монтаж силовой сети выполнен кабелем марки АВВГ на скобах, проводом марки АПВ в стальных трубах.
8. Потеря напряжения в силовой сети не превышает - 1,2 %.
9. Для учета электроэнергии предусматривается на вводе в здание щиток учета типа РУС. Для соблюдения требования п.1.5.96 ПУЭ до щитка учета установить ящик типа ЯБПВУ-1М УЗ
10. Полезная площадь освещаемых помещений - 105,1м²/11. Количество светильников - 23шт

12. Техника безопасности.

12.1. Для обеспечения обслуживающего персонала от поражения электрическим током все металлические нетоковедущие части электроустановок и оборудования (корпуса электродвигателей, щитов, светильников и т.п.), которые могут оказаться под напряжением вследствие повреждения изоляции, должны быть занулены присоединением к нулевому проводу электросети и к устройству выравнивания электрических потенциалов (УВЭП) в стойловом помещении.
12.2. УВЭП разработано в соответствии с ОСТ 46180-85
12.3. УВЭП выполняется из 2х рядов оцинкованной проволоки-катанки Ø 6 мм, прокладываемых в подготовке пола в стойловом помещении под ногами животных со стороны зоны нулевого потенциала и соединяемых в торцах здания. К УВЭП присоединяются все металлоограждения стойл, трубопроводы и протяжные металлоконструкции. Все соединения выполнить сваркой. Схему прокладки УВЭП см. раздел АС.
13. В соответствии с „Инструкцией по устройству молниезащиты зданий и сооружений (РД 34.21.122-87) таблица 1 п.4 (вариант с кирпичными стенами - здание II степени огнестойкости) или п.5 (вариант с деревянными стенами - здание V степени огнестойкости) молниезащита не требуется

Инв. №				Привязан
				801-7-1.91 - ЭМ
ГИП	Попов			
Нач.отд.	Выборный			Подворье на 5 коров привязного содержания
Зам.н.о	Быстров			Стадия: Р; Лист: 1; Листов: 4
Нконтр.	Скворцова			
Гл.спец.	Дементьева			Общие данные
инж.IIIк.	Мустафаева			ГИПРОНИСЕЛЬХОЗ
инж.IIIк.	Харечко			

Формат А2

Альбом 1

План на отм. 0,000

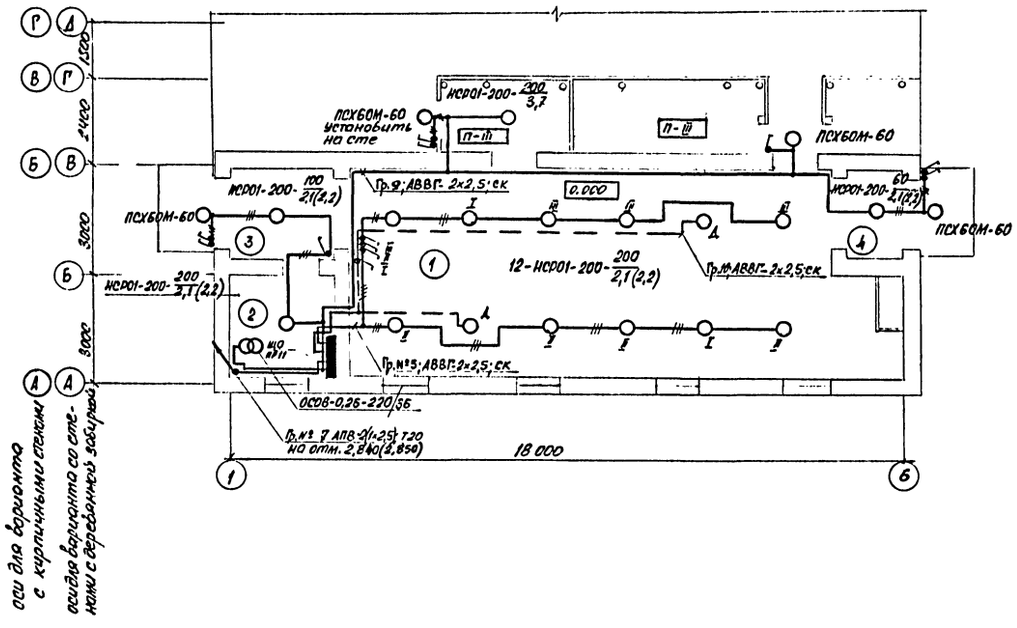

План чердака

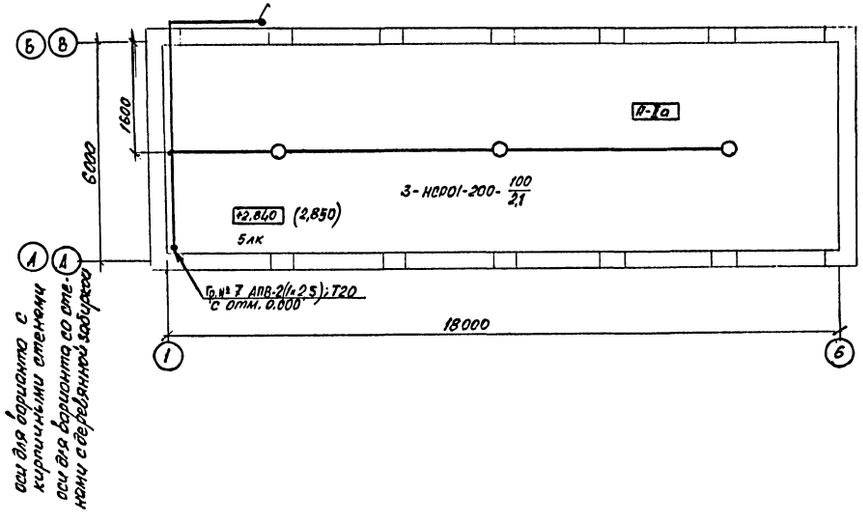

Характеристика помещений

№ по плану	Наименование	Нормируемая освещенность (лк)	Характеристика по условиям среды
1	Стойловое помещение (стойло/зона дойки)	30/75	Сырое
2	Молочная	100	Сырое
3	Тамбур	20	Влажное
4	Тамбур	20	Влажное
5	Помещение комбикормов	20	П-III

Ведомость узлов установки электрического оборудования на плане расположения электроосвещения

Поз.	Обозначение	Наименование	Кол.	Примеч.
1	5.407-91.120	Установка светильника с лампой накаливания на крюке под перекрытием. Монтажный чертеж	16	
2	5.407-91.210	Установка светильника с лампой накаливания на крюке под перекрытием в стыке ребристых плит. Монтажный чертеж	3	
3	5.407-83.1.80МЧ	Выключатель 0-1-ТРЧЧ-17-6/220. ГОСТ 7397-88	14	

Согласовано				801-7-1.91 - ЭМ			
АР	Васильев						
ВК	Тренин						
ОВ	Яшина						
Согласовано							
ТХ	Орлов						
Инв. № подл.	Подпись и дата	Взам. инв. №					
Привязан							
Инв. №							

ГИП	Попов		Подворье на 5 коров привязного содержания	Стадия	Лист	Листов
Нач. отд.	Выборный			Р	2	
Зам. н.с.	Быстров					
Н. контр.	Скворцова		Электроосвещение. План на отм. 0.000. План чердака. Характеристика помещений	ГИПРОНИСЕЛЬХОЗ		
Гл. спец.	Дементьева					
инж. III к.	Мустафаева					

Формат А2

Альбом 1

План на отм. 0,000

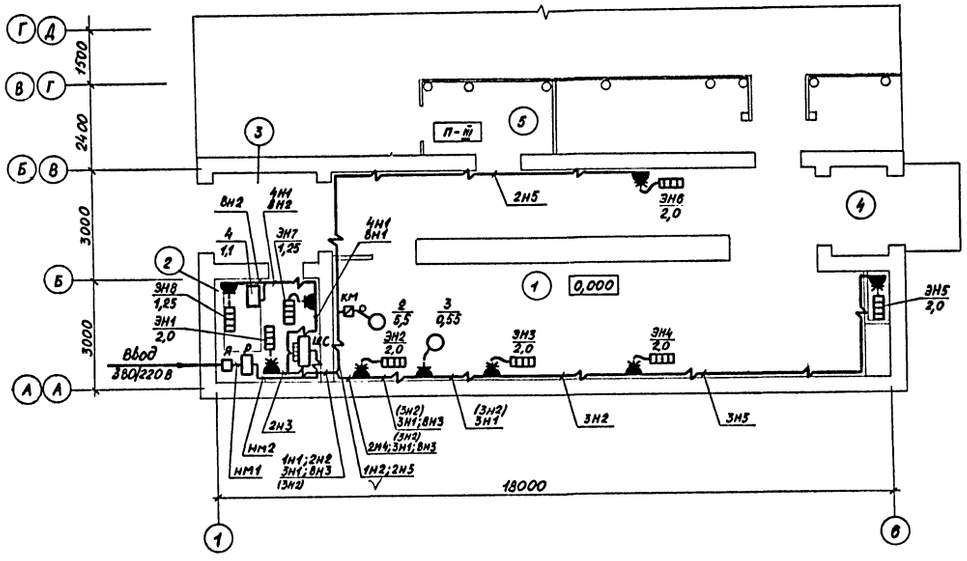

План трубной проводки

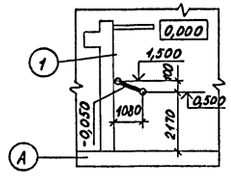

Ведомость узлов установки электрического оборудования на плане расположения силового оборудования

Поз	Обозначение	Наименование	Кол.	Примечание
	3.407-82 лист 34	Устройство четырехпроводного ввода в здание через трубостойку	1	
	5.407-11 лист 15	Заземление зануление корпуса двигателя	1	
	5.407-43 вып1 лист 11	Установка распределительного шкафа на стене. Подвод внешних проводников - сверху	1	
	5.407-83.1.210	Розетка РШ-Ц-20-0-IP43-01-10/220 ГОСТ 7396-85*Е	1	

В скобках указаны данные для варианта с кирпичными стенами

Привязан	ГИП	Попов	
	Нач.отд.	Выборный	
	Зам.нач.	Быстров	
	Н.контр.	Скворцова	
	Гл.спец.	Дементьева	
Инв. №	Инж.III к.	Харечко	

801-7-1.91 - ЭМ

Подворье на 5 коров привязного содержания

Стадия	Лист	Листов
Р	3	

Силовое оборудование. План на отм. 0,000. План трубной проводки

ГИПРОНИСЕЛЬХОЗ

Формат А2

Согласовано: ТХ Орлов; АР Васильев; ОВ Яшина

ВК Тренин

Инв. № подл. | Подпись и дата | Взам. инв. №

Альбом 1

Распределительное устройство	Аппарат отходящей линии (ввода) обозначение тип I ном. А расцепитель или плавкая вставка А	Участок сети 1	Пусковой аппарат обозначение тип I ном. А расцепитель или плавкая вставка А, уставка теплового реле А	Участок сети 2	Кабель, провод: Участок сети	Кабель, провод: Обозначение	Кабель, провод: Марка	Кабель, провод: Кол. число жил. и сечение	Кабель, провод: Длина, м	Труба: Обозначение на плане	Труба: Длина, м	Электроприемник: Обозначение	Электроприемник: $P_{уст.}$ или $P_{ном.}$ кВт.	Электроприемник: $I_{расч.}$ или $I_{ном.}$ $I_{пуск.}$ А	Электроприемник: Наименование, тип. обозначение чертежа принципиальной схемы
ЩС ПР11-3063-54У1			Я ЯБПВУ-1М 100 50		1		АПВ	3(1×10)+ +1×6)	6 2	Т20	2		$P_у$=25,4 (23,4) $P_р$=21,6 (19,6)	$I_р$=43,7 (40,7)	Ввод 380/220
	—		Р РУС М 8004-3770УХЛ1 50		1	НМ1	АПВ	3(1×10)+ +1×6	3 1	Т20	1				
					2	НМ2	АПВ	3(1×10)+ +1×6	18 6	Т20	6				
	АЕ2046 63 16		КМ ПМЛ 222002 – 14		1	1Н1	АВВГ	1(4×2,5)	5			2	5,5	11,5 80,5	Транспортер шнековый продольный
					2	1Н2	АПВ	3(1×2,0)	9	Т20	3				
	АЕ2046 63 12,5		кор. 73		1	2Н1	АВВГ	1(4×2,5)	2			ЭН1	2,0	3,2	Электрообогреватель ЭОКС-2/1,5-И1
					2	2Н3	АВВГ	1(4×2,5)	3	Т20	1				
			кор. 73		1	2Н2	АВВГ	1(4×2,5)	1			ЭН2	2,0	3,2	Электрообогреватель ЭОКС-2/1,5-И1
					2	2Н4	АВВГ	1(4×2,5)	2,5	Т20	1				
					–							ЭН6	2,0	3,2	Электрообогреватель ЭОКС-2/1,5-И1
					2	2Н5	АВВГ	1(4×2,5)	18	Т20	1				
	АЕ2046 63 12,5 (10)		кор. 73		1	3Н1	АВВГ	1(4×2,5)	7			ЭН3	2,0	3,2	Электрообогреватель ЭОКС-2/1,5-И1 (только для варианта с деревянными стенами)
					2	3Н3	АВВГ	1(4×2,5)	2	Т20	1				
			кор. 73		1	3Н2	АВВГ	1(4×2,5)	4(11)			ЭН4	2,0	3,2	Электрообогреватель ЭОКС-2/1,5-И1
					2	3Н4	АВВГ	1(4×2,5)	2	Т20	1				
					–							ЭН5	2,0	3,2	Электрообогреватель ЭОКС-2/1,5-И1
					2	3Н5	АВВГ	1(4×2,5)	12	Т20	1				
	АЕ2044 63 20		комплектно розетка		1	8Н1	АВВГ	1(3×2,5)	4	Т20	1	ЭН7	1,25	6,2	Электроводонагреватель ЭВБО-10/1,25
							комплектно								
			комплектно розетка		1	8Н2	АВВГ	1(3×2,5)	9	Т20	2	ЭН8	1,25	6,2	Электроводонагреватель ЭВБО-10/1,25
							комплектно								
			РШ-Ц-20-0-IР43-01-10/220		1	8Н3	АВВГ	1(3×2,5)	7	Т20	1	3	0,55	2,5	Доильный агрегат АИД-1-01
							комплектно								
	АЕ2046 63 10		комплектно щит управления		1	4Н1	АВВГ	1(4×2,5)	9	Т20	4	4	1,1	4,0	Охладитель молока в бидонах ОМБ-Ф-8
							комплектно								
	АЕ2044 63 12,5				1		АВВГ	1(2×2,5)					2,0	9,1	Группа № 5 освещения
	АЕ2044 63 10				1		АПВ	2(1×2,5)					0,3	1,4	Группа № 7 освещения

Распределительное устройство	Аппарат отходящей линии (ввода) обозначение тип I ном. А расцепитель или плавкая вставка А	Участок сети 1	Пусковой аппарат обозначение тип I ном. А расцепитель или плавкая вставка А, уставка теплового реле А	Участок сети 2	Кабель, провод: Участок сети	Кабель, провод: Обозначение	Кабель, провод: Марка	Кабель, провод: Кол. число жил. и сечение	Кабель, провод: Длина, м	Труба: Обозначение на плане	Труба: Длина, м	Электроприемник: Обозначение	Электроприемник: $P_{уст.}$ или $P_{ном.}$ кВт.	Электроприемник: $I_{расч.}$ или $I_{ном.}$ $I_{пуск.}$ А	Электроприемник: Наименование, тип. обозначение чертежа принципиальной схемы
	АЕ2044 63 10				1		АВВГ	1(2×2,5)					1,05	4,7	Группа № 9 освещения
	АЕ2044 63 10				1		АВВГ	1(2×2,5)					0,4	1,8	Группа № 10 освещения
	АЕ2044 63 20														Резерв

В скобках указаны данные для варианта с кирпичными стенами

Привязан	ГИП	Попов		801-7-1.91-ЭМ
	Нач. отд.	Выборный		Подворье на 5 коров привязного содержания
	Зам. нач.	Быстров		
	Н. контр.	Скворцова		Силовое оборудование. Принципиальная схема распределительной сети
	Гл. спец.	Дементьева		
Инв. №	Инж. III к.	Харечко		

Стадия	Лист	Листов
Р	4	

ГИПРОНИСЕЛЬХОЗ

Формат А2

Инв. № | Подпись и дата | Взам. инв. №

gost.e-ecolog.ru