СЕРИЯ 4.800-3

УСТАНОВОЧНЫЕ ЧЕРТЕЖИ МАШИН И МЕХАНИЗМОВ ДЛЯ ЖИВОТНОВОДЧЕСКИХ И ПТИЦЕВОДЧЕСКИХ ФЕРМ И ЗДАНИЙ

(МАТЕРИАЛ ДЛЯ ПРОЕКТИРОВАНИЯ)

ВЫПУСК 6/85

УСТАНОВОЧНЫЕ ЧЕРТЕЖИ МАШИН И МЕХАНИЗМОВ ДЛЯ КОРМОПРИГОТОВЛЕНИЯ

20451

gost.e-ecolog.ru

СЕРИЯ 4.800-3

УСТАНОВОЧНЫЕ ЧЕРТЕЖИ МАШИН И МЕХАНИЗМОВ ДЛЯ ЖИВОТНОВОДЧЕСКИХ И ПТИЦЕВОДЧЕСКИХ ФЕРМ И ЗДАНИЙ

(МАТЕРИАЛ ДЛЯ ПРОЕКТИРОВАНИЯ)

ВЫПУСК 6/85

УСТАНОВОЧНЫЕ ЧЕРТЕЖИ МАШИН И МЕХАНИЗМОВ ДЛЯ КОРМОПРИГОТОВЛЕНИЯ

Разработаны
институтом „Гипронисельхоз"

Гл. инженер института Л.С. Бутаев
Гл. инженер проекта Я.Б. Глейберг

Утверждены Главсельстройпроектом
Минсельхоза СССР
Приказ от 25 января 1985 № 4-ЭГ
Введены в действие Гипронисельхозом
Приказ от 15 февраля 1985 г № 21-п

Содержание

Лист	Наименование	Стр.
	Содержание	2-3
	Общие указания	4
1	Измельчитель-камнеловитель ИКМ-5	5
2	Измельчитель корнеклубнеплодов ИКС-5.0 М	6
3	Измельчитель кормов „Волгарь-5"	7
4	Измельчитель-смеситель кормов ИСК-3	8-9
5	Измельчитель грубых кормов ИГК-30 Б	10
6	Дробилка-измельчитель ДИС-1М	11
7	Дробилка-измельчитель стебельчатых кормов ИРТ-165	12-14
8	Кормодробилка КДУ-2,0-1 „Украинка"	15-16
9	Дробилка кормов молотковая ДКМ-5	17-19
10	Дробилка безрешетная ДБ-5	20-21
11	Дробилка пищевых отходов ДПО-20	22
12	Нория ленточная ковшовая для зерна I-10 ГОСТ 10190-70	23
13	Нория ленточная ковшовая для зерна I-2×10 ГОСТ 10190-70	24
14	Нория ленточная ковшовая стационарная	
	I-20 ГОСТ 10190-70	25
15	Нория ленточная ковшовая стационарная	
	I-2×20 ГОСТ 10190-70	26
16	Самоподаватель шнековый ШСМ-1	27
17	Конвейер винтовой передвижной ТПШ-3М	28
18	Транспортеры универсальные и унифицированные ТУУ-2	29-32
19	Конвейеры винтовые У1-БКВ	33-34
20	Транспортер шнековый ТШК-32	35
21	Питатель комбикормов ПК-15	36
22	Транспортер загрузочный КПГ-10.41.02.000	37
23	Шнек загрузочный сборный модернизированный ШЗС-40,0М	38
24	Шнек выгрузной сборный модернизированный ШВС-40,0М	39
25	Загрузчик шнековый ЗШ-40	40
26	Питатель концкормов (шнековый) ПК-6,0	41-42
27	Конвейер ленточный передвижной ЛТ-6	43
28	Конвейер ленточный передвижной КЛП-500	44
29	Транспортер ленточный ТЛ-65	45
30	Конвейеры скребковые ТСЦ	46-47
31	Транспортер силосный СТ-2,0 (мод)	48
32	Транспортер выгрузной Ш1-П1312А	49
33	Транспортер скребковый ТС-40,0М	50
34	Транспортер скребковый ТС-40,0С	51
35	Транспортер для подачи корнеклубнеплодов ТПК-5/10	52-53
36	Транспортер ковшовый ТК-3	54
37	Транспортер корнеклубнеплодов ТК-5,0	55-56
38	Транспортер корнеклубнеплодов сдвоенный ТК-5,0Б	57
39	Погрузчик кормов ковшовый ПКК-20	58
40	Транспортер пневматический кормов ТПК-15	59-63
41	Распределитель кормов РКП-4	64
42	Питатель-дозатор грубых кормов ПДК-10	65-66
43	Питатель-загрузчик кормов ПЗМ-1,5	67-68
44	Бункер хранения сухих кормов БСК-10	69
45	Бункер для хранения кормов БСК-25	70
46	Бункер кормов БК-30	71
47	Бункер кормов БК-60	72
48	Дозатор концкормов ДК-10	73
49	Дозатор сочных кормов ДС-15	74
50	Сепаратор пищевых отходов СПО-40	75
51	Запарник для приготовления корма ЗПК-4	76
52	Агрегат картофелезапарочный АЗК-3	77-79

Инв. № подл. | Подпись и дата | Взам. инв. №

Содержание

Лист	Наименование	Стр.
53	Запарник-смеситель ЗС-6	80
54	Агрегат приготовления кормосмесей АПК-10А	81-82
55	Смеситель С-3,0	83
56	Смеситель С-7	84-85
57	Смеситель С-12,0 (облегченный)	86
58	Смеситель С-30	87
59	Смеситель мелассы и карбамида СМ-1,7	88
60	Пресс-экструдер КМЗ-2М	89
61	Установка приготовления кормолекарственных смесей	
	передвижная УКС-1	90
62	Оборудование для введения мелассы и карбамида ОМК-4	91-93
63	Агрегат для сушки кормов АВМ-0,65Р	94-97
64	Агрегат для сушки кормов АВМ-1,5Р	98-102
65	Оборудование для гранулирования травяной муки ОГМ-0,8А	103-107
66	Оборудование для гранулирования травяной муки ОГМ-1,5	108-111
67	Оборудование для гранулирования и брикетирования	
	кормов ОПК-2А	112-116
68	Оборудование для накопления кормов ОНК-1,5	117-119
69	Линия измельчения ЛИС-3	120-122
70	Комплект оборудования для приготовления рассыпных	
	кормосмесей КОРК-15	123-128
71	Линия обработки соломы каустической содой ЛОС-1	129-134

Инв. № подл. | Подпись и дата | Взам. инв. №

Общие указания

Альбом предназначен для использования при разработке проектов новых и реконструкции существующих животноводческих и птицеводческих зданий и комплексов.

В альбом включено оборудование, выпускаемое серийно, и некоторое вновь осваиваемое в настоящее время.

В настоящем выпуске дано оборудование, применяемое для приготовления кормов на животноводческих и птицеводческих фермах и комплексах:

дробилки,
измельчители,
питатели,
дозаторы,
бункеры,
смесители,
транспортеры, конвейеры и др.

По каждому типу оборудования приведены следующие данные: назначение, техническая характеристика, основные узлы, комплектность поставки, особенности монтажа, расход материалов на монтаж, чертежи общих видов оборудования и установка его на месте, с указанием мест подводки энергетических мощностей (воды, пара, электроэнергии и др.) и их входные параметры (давление, расход, напряжение и т.д.), фундаменты под оборудование, цена, код ОКП и предприятие-изготовитель.

Для осваиваемого оборудования указано конструкторское бюро, разработавшее данную установку.

Чертежи общих видов и установочные разработаны в соответствии с технической документацией предприятий-изготовителей или конструкторских бюро.

Техническая характеристика дана по паспортным данным и данным предприятий-изготовителей.

Стоимостные показатели взяты из действующих ценников, справочников-каталогов для заказа оборудования и номенклатурных перечней оборудования, выпускаемого предприятиями и являются ориентировочными.

Производство монтажных работ

1. Монтаж оборудования выполнять в соответствии с инструкцией или указаниями по монтажу машины, входящей в комплект технической документации и поставляемой заводом-изготовителем вместе с машиной.
2. Установка технологического оборудования предусмотрена на грунте и на бетонном полу.
3. Фундаменты под оборудование приняты из бетона марки 100, за исключением отдельно указанных случаев.
4. Фундаментные болты рекомендуется закладывать при бетонировании фундаментов по шаблонам или оставлять для них гнезда. Деревянные пробки для гнезд не смазывать маслом, препятствующим в дальнейшем сцеплению бетона фундаментов с цементным раствором. Фундаментные болты заливать цементным раствором состава 1:2.
5. Перед началом работ по устройству фундаментов следует проверить соответствие принятых размеров фундаментов с размерами оборудования в натуре.
6. Монтаж оборудования на выполненных фундаментах следует осуществлять только после приобретения бетоном фундаментов необходимой прочности.
7. Оборудование, поступившее непосредственно с завода-изготовителя, окрашивается после окончания монтажа, как исключение, только при повреждении окраски.
8. При монтаже оборудования руководствоваться соответствующими частями СН и П и правилами устройства электроустановок и техники безопасности.
9. Машины и аппараты небольших габаритов и веса можно монтировать упрощенным способом: оборудование вместе с фундаментными болтами вывешивается на вспомогательных монтажных опорах, затем делается опалубка и заливается бетоном. В чертежах диаметры деталей аппаратов и машин, к которым присоединяются арматура или трубопроводы, обозначаются величиной условного прохода (Ду).

ГИП	Глейберг		Общие указания	Стадия	Лист	Листов
Нач. отд.	Ермаков			Р		1
Н. контр.	Королева			ГИПРОНИСЕЛЬХОЗ		
Гл. спец.	Глейберг					
Инженер	Старостин					

Инв. № подл. | Подпись и дата | Взам. инв. №

Копировал 20451 Формат А3

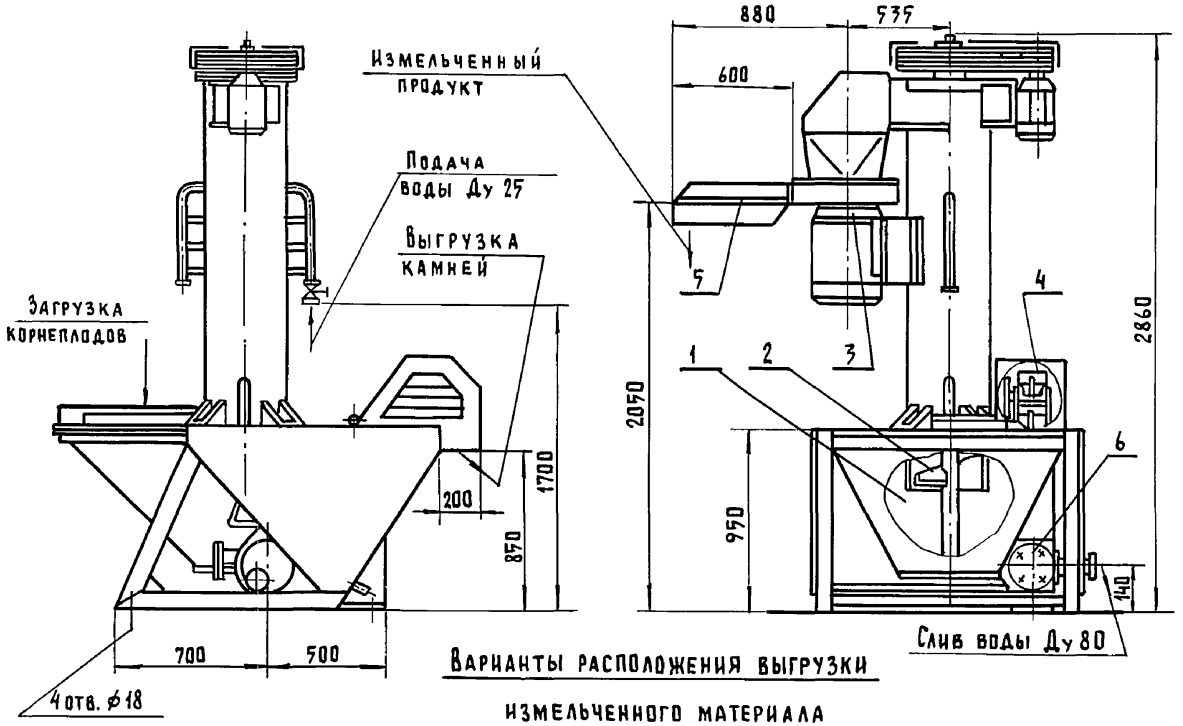

Варианты расположения выгрузки измельченного материала

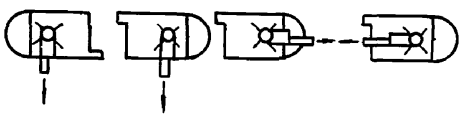

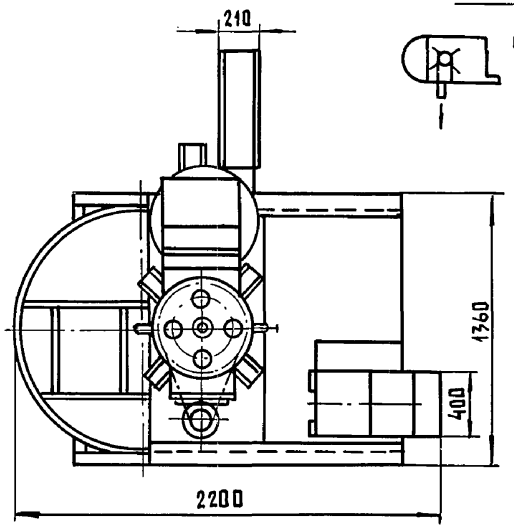

Фундамент А-А

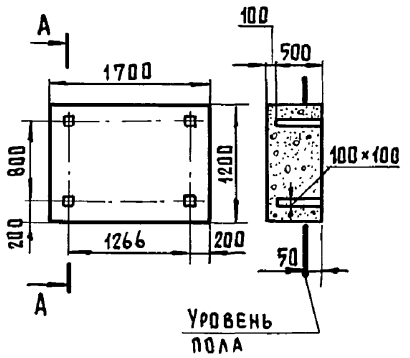

Назначение

Измельчитель-камнеловитель предназначен для мойки, камнеулавливания и измельчения корнеклубнеплодов.

Техническая характеристика

Тип		- стационарный
Производительность,	т/ч	- 7
Установленная мощность,	кВт	- 10,5
Степень измельчения,	%	
для КРС - ломтики толщиной до 15мм		- 100
для свиней - частицы до 5мм		- 70
частицы до 10мм		- 30
Расход воды на мойку корнеплодов,	л/т	- 200
Обслуживающий персонал,	чел	- 1
Масса,	кг	- 960

Основные узлы

1-ванна; 2-вертикальный шнек; 3-измельчающий аппарат; 4-скребковый транспортер; 5-направляющий лоток; 6-люк.

Комплектность

Измельчитель-камнеловитель поставляется в комплекте основных узлов со шкафом управления.

Особенности монтажа

1. Измельчитель-камнеловитель установить в закрытом отапливаемом помещении на фундамент из бетона марки М200.
2. Для поглощения вибрации под основание подложить деревянные бруски размером 50×150×1200мм или прокладки из резины средней твердости толщиной 15мм.
3. Под люком предусмотреть воронку с решеткой и отводом слива в канализацию.

Расход материалов на монтаж

Бетон (для фундамента),	$м^3$ - 1,2
Сталь ф16 (для фундаментных болтов),	кг - 4,0

Цена, руб. - 905

Код ОКП - 47 4472 0401

Изготовитель: Ахтырский завод сельскохозяйственного машиностроения. г. Ахтырка, Сумская обл.

ГИП	Глейберг		
Нач. отд.	Ермаков		
Н. контр.	Королева		
Гл. спец.	Глейберг		
Инженер	Старостин		

4.800-3, в. 6/87-1

Измельчитель-камнеловитель ИКМ-5

Стадия	Лист	Листов
Р		1

ГИПРОНИСЕЛЬХОЗ

Копир. Лихачева 20451 6 Формат А3

Инв. № подл. | Подпись и дата | Взам. инв. №

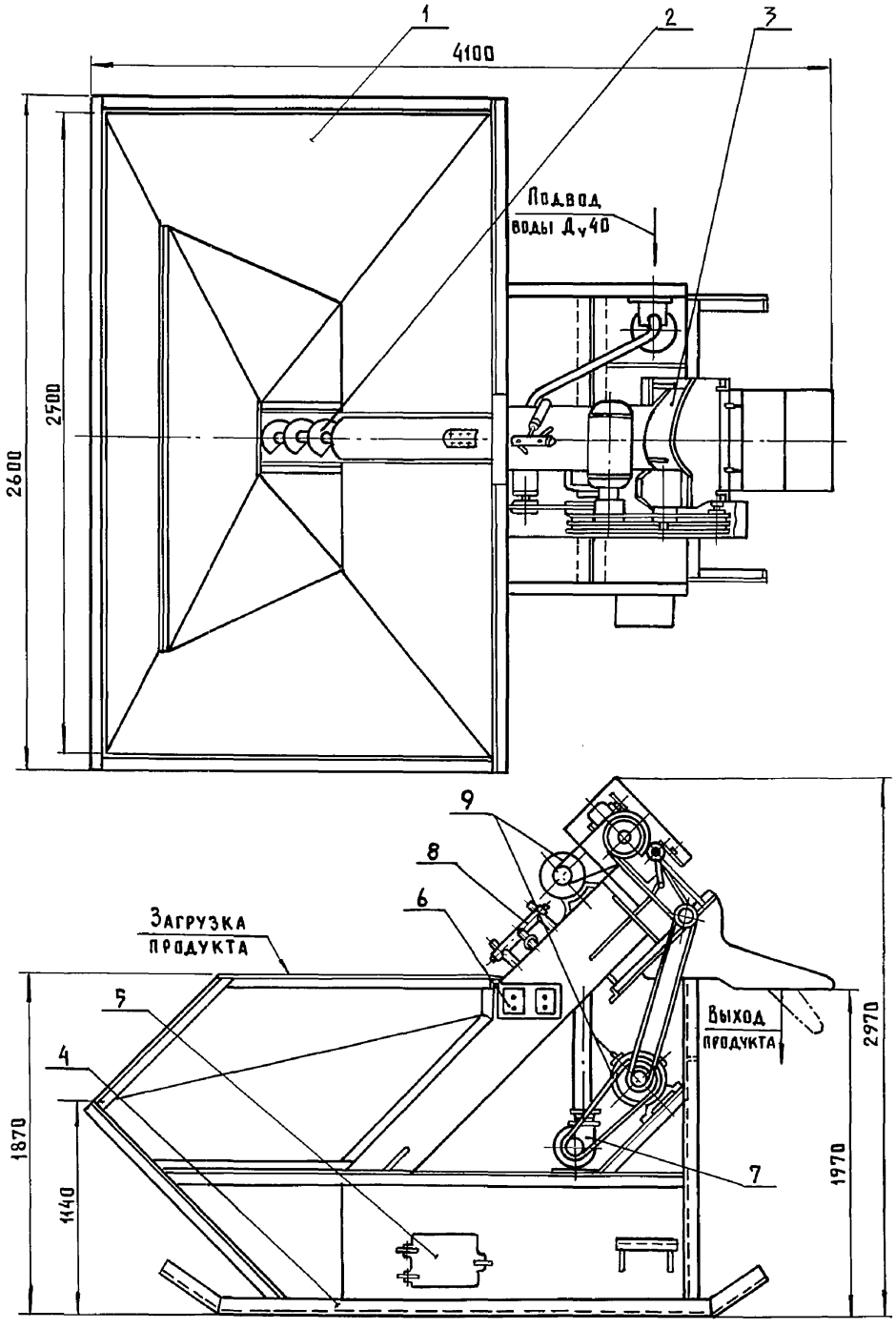

Назначение

Измельчитель предназначен для мойки и измельчения корнеклубнеплодов, а также для мойки корнеклубнеплодов без измельчения.

Техническая характеристика

Тип		- стационарный
Производительность,	т/ч	- 5
Установленная мощность,	кВт	- 9
Тип электродвигателя привода ротора и насоса		- 4А132S4У2
Мощность электродвигателя привода ротора и насоса,	кВт	- 7,5
Тип электродвигателя привода шнека		- 4А084СУ1
Мощность электродвигателя привода шнека	кВт	- 1,5
Расход воды на мойку корнеплодов,	л/т	- 60... 120
Масса,	кг	- 1250
Обслуживающий персонал,	чел.	- 1

Основные узлы

1-бункер; 2-шнек; 3-ротор; 4-рама; 5-люк для удаления грязи; 6-пускатель магнитный; 7-насос; 8-устройство душевое; 9-электродвигатель.

Комплектность

Измельчитель поставляется в комплекте основных узлов.

Особенности монтажа

1. Измельчитель установить в помещении кормоцеха на горизонтальную площадку без крепления.
2. Для загрузки измельчителя самосвалом предусмотреть эстакаду на 0,5м выше основания измельчителя.
3. С любой боковой стороны измельчителя предусмотреть сточный желоб и грязесборник емкостью не менее 5м³.

Цена, руб. - 850

Код ОКП - 47 4472 0211

Изготовитель: учреждение ОР 318/96, с. Городище, Ровенская обл.

ГИП	Глейберг		4.800-3, в.6/85-2
Нач.отд.	Ермаков		
Н.контр.	Королева		Измельчитель корнеклубнеплодов ИКС-5,0М
Гл.спец.	Глейберг		
Инженер	Старостин		

Стадия	Лист	Листов
Р		1

ГИПРОНИСЕЛЬХОЗ

Копир. Лихачева 20451 7 Формат А3

Инв. № подл. | Подпись и дата | Взам. инв. №

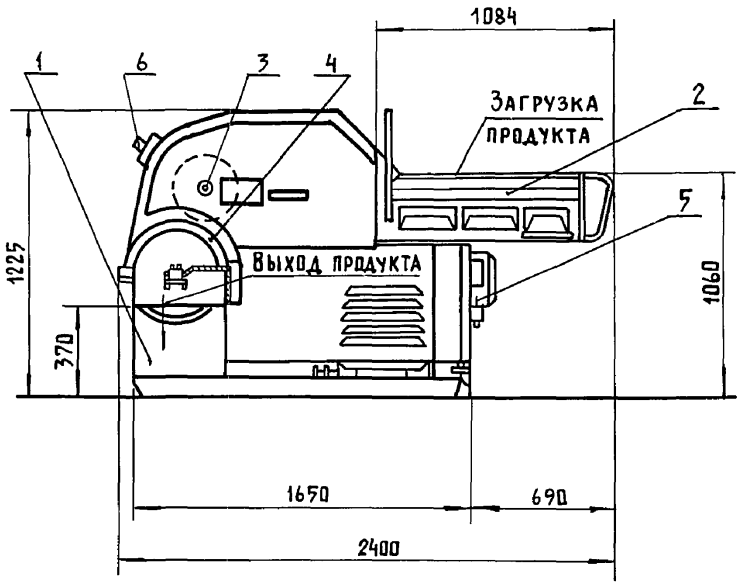

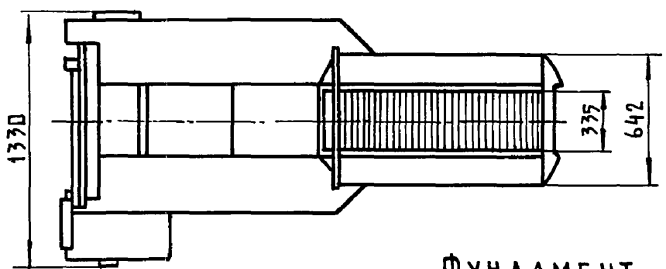

Фундамент

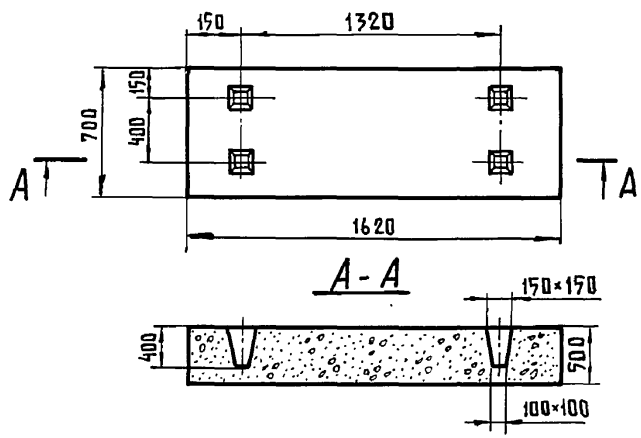

Назначение

Измельчитель предназначен для равномерного измельчения всех видов сочных и грубых кормов. Может быть использован для переработки продуктов при закладке комбинированного силоса в хранилища.

Техническая характеристика

Тип		– стационарный
Производительность при переработке:	т/ч	
корнеклубнеплодов		– до 12
силоса и зеленой массы		– до 6
сена и соломы		– до 13
Мощность электродвигателя,	кВт	– 22
Тип электродвигателя		– 4А180S4СУ2
Степень измельчения:	мм	
после аппарата первичного резания		– 20...80
после аппарата вторичного резания		– 2...10
Масса,	кг	– 1090
Обслуживающий персонал,	чел.	– 1

Основные узлы

1 – корпус; 2 – транспортер подающий; 3 – барабан режущий; 4 – аппарат режущий; 5 – коробка клеммая; 6 – приспособление заточное.

Комплектность

Измельчитель поставляется в комплекте основных узлов со шкафом управления.

Особенности монтажа

1. Измельчитель кормов установить на бетонном фундаменте и закрепить болтами.
2. Для уборки переработанных кормов предусмотреть под выгрузным окном приямок для выгрузного транспортера.
3. Шкаф управления установить на стене на высоте 1800 мм (по верхней кромке шкафа).

Расход материалов на монтаж.

1. Бетон (для фундамента),	$м^3$	– 0,57
2. Сталь круглая ф16 (для фундаментных болтов),	кг	– 3,16
Цена,	руб.	– 1183
Код ОКП		– 47 4472 0501
Изготовитель:	завод „Сызраньсельмаш", г. Сызрань, Куйбышевская обл.	

ГИП	Глейберг		4.800-3, в.6/85-3
Нач.отд.	Ермаков		Измельчитель кормов „Волгарь-5"
Н.контр.	Королева		Стадия: Р; Лист: ; Листов: 1
Гл.спец.	Глейберг		ГИПРОНИСЕЛЬХОЗ
Инженер	Бубнова		

Копир. Лихачева 20451 8 Формат А3

Инв.№ подл. | Подпись и дата | Взам. инв.№

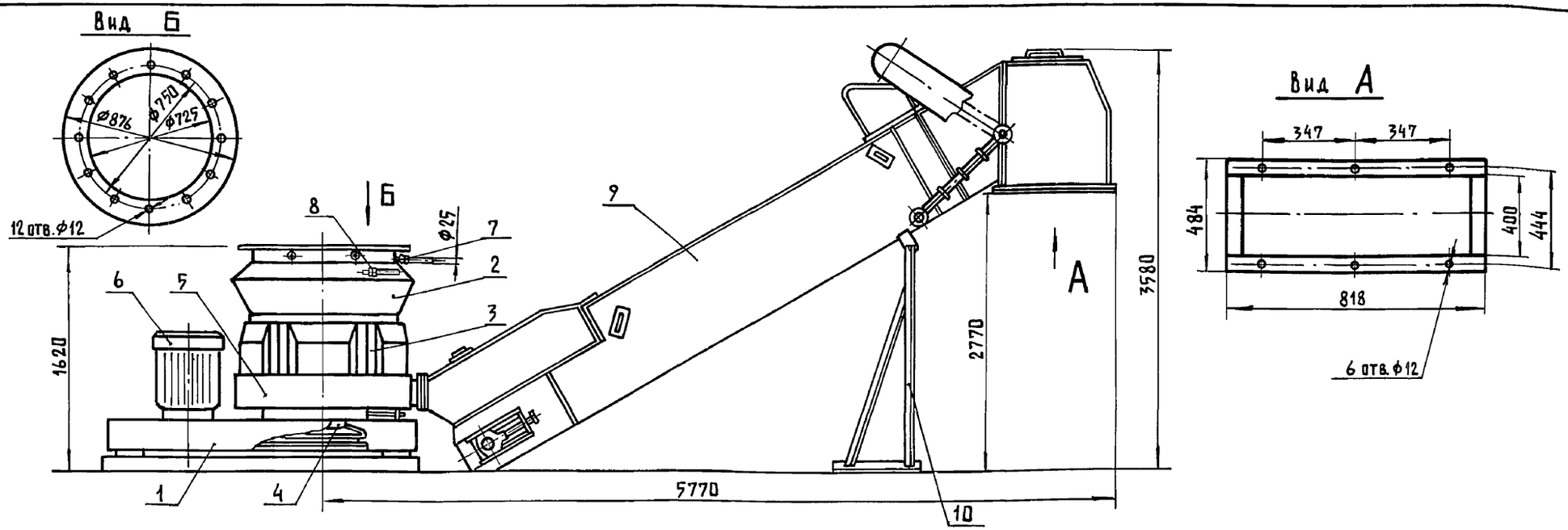

Назначение

Измельчитель-смеситель кормов предназначен для измельчения соломы любой влажности, веточного корма, початков кукурузы и других грубых кормов и для смешивания влажных кормосмесей а также для измельчения и смешивания кормов в технологических линиях по приготовлению кормовых смесей для крупного рогатого скота.

Техническая характеристика

Тип		стационарный
Производительность,	т/ч:	
при измельчении соломы влажностью до 20%		4
при измельчении соломы влажностью до 40%		5
при смешивании кормов		20
Габаритные размеры,	мм	
длина		7030
ширина		1750
высота		3580
Установленная мощность,	кВт	39,2
Равномерность смешивания корма,	%	80
Масса,	кг	2226
Количество обслуживающего персонала,	чел.	1

Основные узлы

1-рама; 2-бункер приемный; 3-камера рабочая; 4-ротор; 5-камера выгрузная; 6-электродвигатель; 7-форсунка для ввода в кормосмесь карбамида; 8-форсунка для ввода в кормосмесь мелассы; 9-транспортер выгрузной; 10-стойка.

Комплектность

Измельчитель-смеситель кормов поставляется в комплекте основных узлов с пускозащитной аппаратурой.

Особенности эксплуатации

При измельчении грубых кормов температура окружающей среды от -30°С до +30°С и выше, при смешивании влажных кормосмесей - от +5°С и выше.

Особенности монтажа

1. Необходимое направление выгрузки определяется установкой камеры выгрузной в одно из трех положений (см. лист 2), поэтому расположение фундамента под транспортер необходимо уточнить согласно расположению камеры выгрузной измельчителя-смесителя.
2. Комплектные устройства управления типа РУС установить на стене или вертикальной стойке на расстоянии 5м от измельчителя-смесителя. Блоки типа РУС установить на высоте 1100-1440 мм.

Цена - руб. 1845

Код ОКП - 474472 0504

Изготовитель: завод „Ровносельмаш", п. Квасилово, Ровенская обл.
Литовское п.о. „Нерис", г. Вильнюс.

ГИП	Глейберг	
Нач.отд.	Ермаков	
Н.контр.	Королева	
Гл.спец.	Глейберг	
Инженер	Старостин	

4.800-3, в.6/87-4

Измельчитель-смеситель кормов ИСК-3

Стадия	Лист	Листов
Р	1	2

ГИПРОНИСЕЛЬХОЗ

Взам. инв. N | Подпись и дата | Инв. N подл.

Схема расположения выгрузной камеры

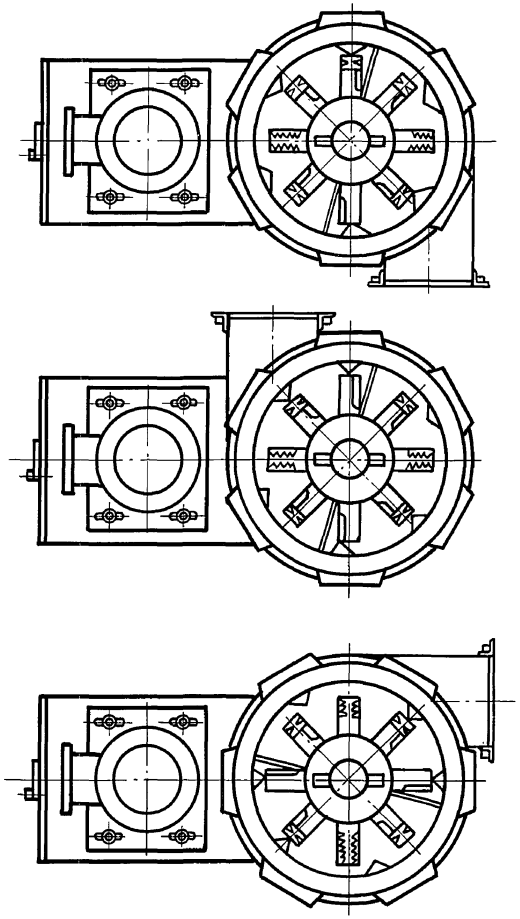

Схема фундамента

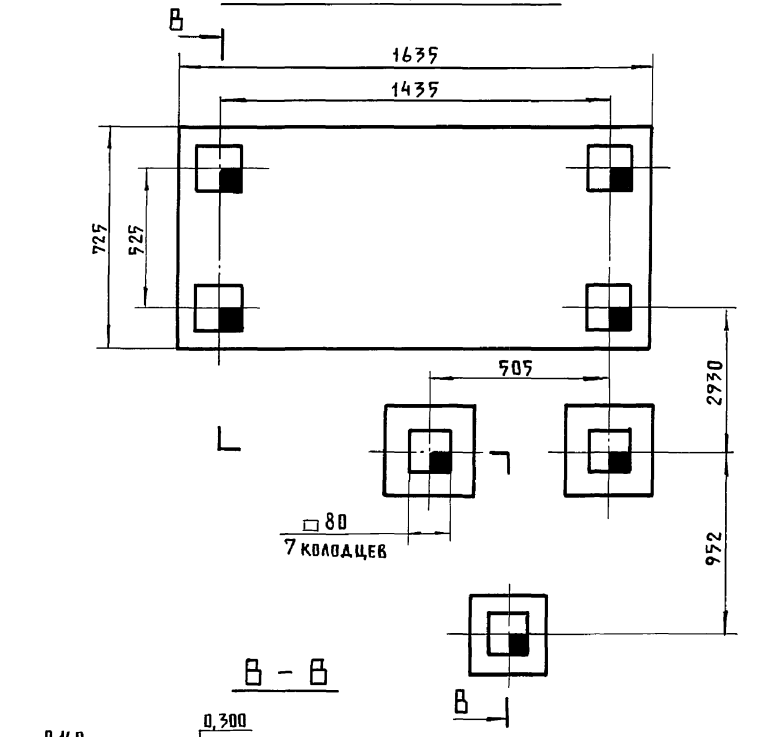

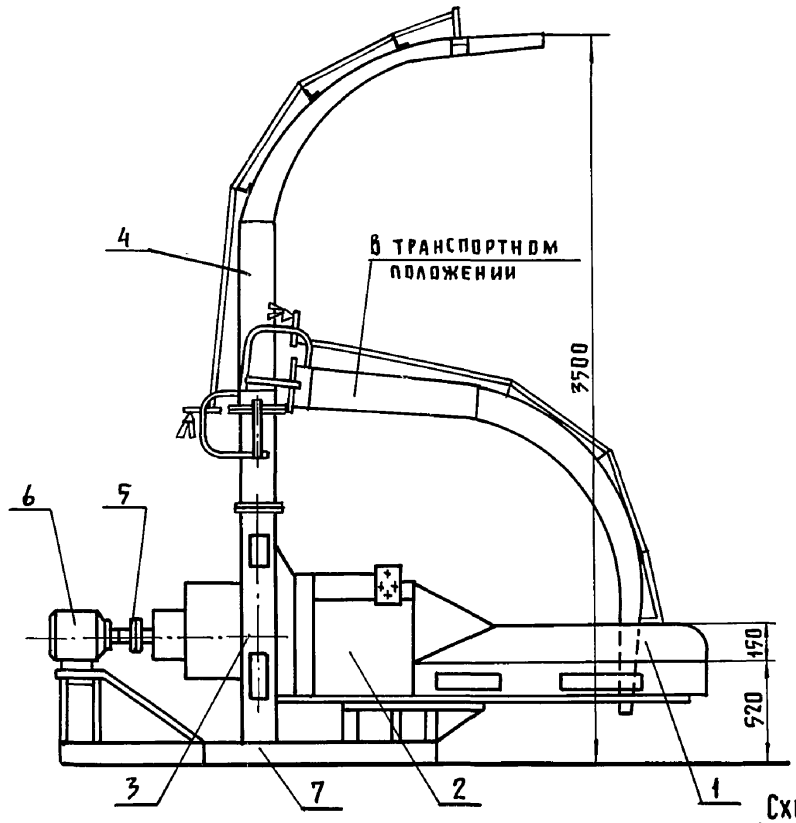

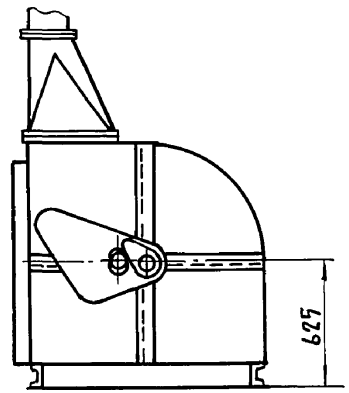

Схема технологического процесса

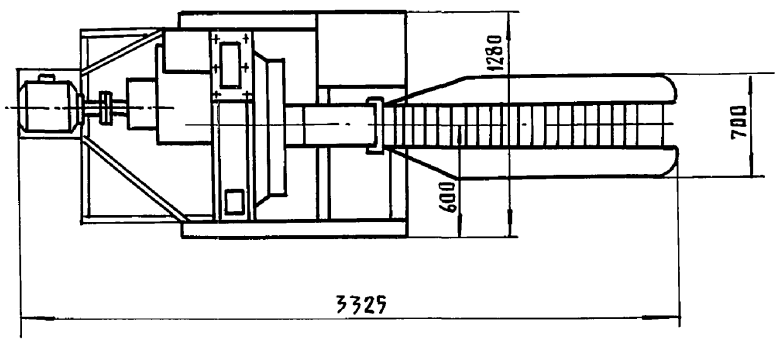

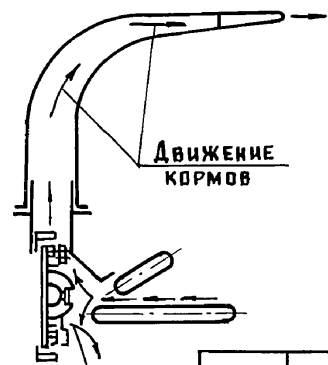

Назначение

Измельчитель предназначен для измельчения грубых кормов с расщеплением их вдоль волокон при влажности не выше 18%.

Техническая характеристика

Тип		- стационарный
Производительность измельчения,	т/ч:	
соломы пшеничной влажностью до 35%		- до 0,8
соломы пшеничной влажностью до 14%		- до 3,0
Фракционный состав измельченной массы:		
частиц размером до 5см,	%	- 75±5
расщепленных частиц,	%	- 85±5
Тип электродвигателя		- АОП-2-81-6В
Мощность электродвигателя,	кВт	- 30
Высота загрузки,	мм	- 700
Высота выгрузки (макс.)	мм	- 3350
Высота в транспортном положении,	мм	- 2400
Масса,	кг	- 1320
Количество обслуживающего персонала		
при ручной загрузке,	чел.	- 4-6
при механической загрузке,	чел.	- 2-4

Основные узлы

1 - питатель; 2 - приемная камера; 3 - измельчитель; 4 - дефлектор с механизмом поворота; 5 - муфта; 6 - электродвигатель; 7 - рама.

Комплектность

Измельчитель поставляется в комплекте основных узлов со шкафом управления.

Особенности монтажа

Измельчитель установить на ровной подготовленной площадке.

Цена, руб. - 980

Код ОКП - 474472 0012

Изготовитель: завод „Николаевсельмаш", г. Николаев

ГИП	Глейберг	
Нач.отд.	Ермаков	
Н.контр.	Королева	
Гл.спец.	Глейберг	
Инженер	Бубнова	

4.800-3, в.6/85-5

Измельчитель грубых кормов ИГК-30Б

Стадия	Лист	Листов
Р		1

ГИПРОНИСЕЛЬХОЗ

Инв.№ подл. | Подпись и дата | Взам.инв.№

Копир. Лихачева 20451 11 Формат А3

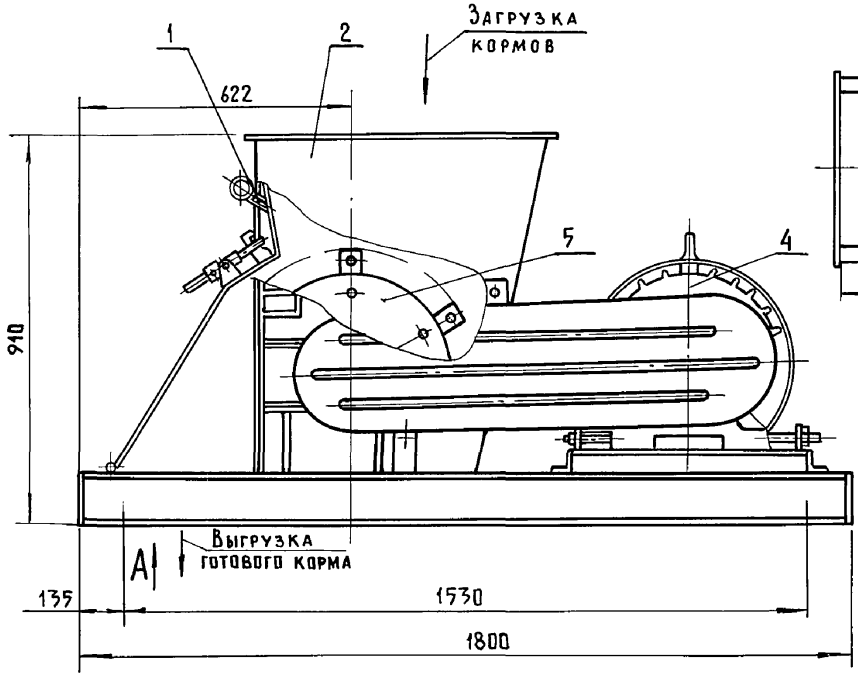

Вид А

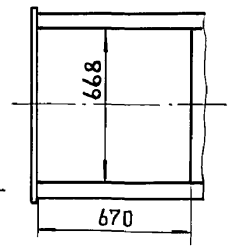

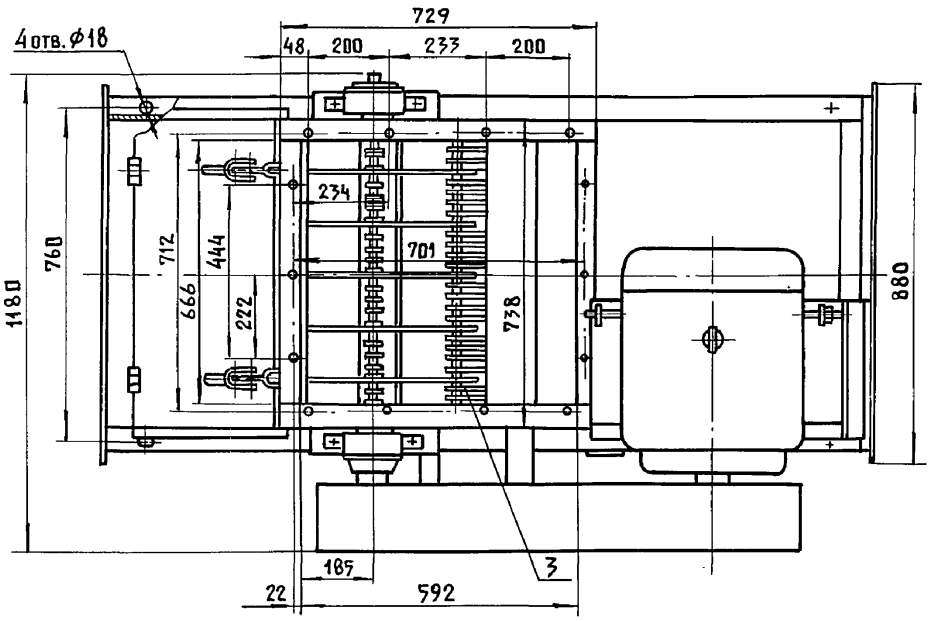

Назначение

Дробилка-измельчитель предназначена для одновременного доизмельчения грубых кормов и силоса, измельчения корнеклубнеплодов и смешивания этих компонентов с концкормами и питательными растворами.

Техническая характеристика

Тип		- стационарный
Производительность,	т/ч	
на рационах, состоящих из крупноизмельченных стебельчатых кормов (солома, силос)		- 5
на рационах, состоящих из мелкоизмельченных стебельчатых кормов и корнеклубнеплодов		- 10... 13,5
Тип электродвигателя		- АОП2-72-4СХУ1
Мощность электродвигателя,	кВт	- 30
Масса,	кг	- 700
Обслуживающий персонал,	чел.	- 1

Основные узлы

1-бросатель; 2-корпус; 3-бичи; 4-электродвигатель, 5-ротор.

Комплектность

Дробилка-измельчитель поставляется в комплекте основных узлов со шкафом управления и фундаментными болтами.

Особенности эксплуатации

Дробилку-измельчитель эксплуатировать при температуре окружающей среды от +5 до +35°С и относительной влажности 95%.

Особенности монтажа

Дробилку-измельчитель установить на специально подготовленную площадку из бетона марки не ниже М 300 и закрепить фундаментными болтами.

Цена, руб. - 660

Код ОКП - 47 4471 0211

Изготовитель: Новоград-Волынский завод сельхозмашин, г. Новоград-Волынский, Житомирская обл.

ГИП	Глейберг	
Нач.отд.	Ермаков	
Н.контр.	Королева	
Гл.спец.	Глейберг	
Инженер	Старостин	

4.800-3, в.6/87-6

Дробилка-измельчитель ДИС-1М

Стадия	Лист	Листов
Р		1

ГИПРОНИСЕЛЬХОЗ

Инв.№ подл. | Подпись и дата | Взам. инв.№

ИРТ-165-01 и ИРТ-165-03

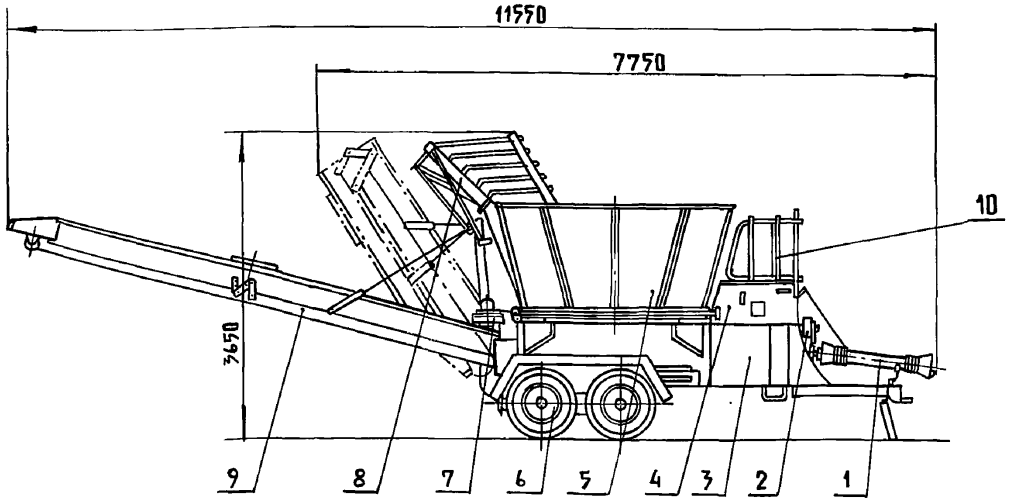

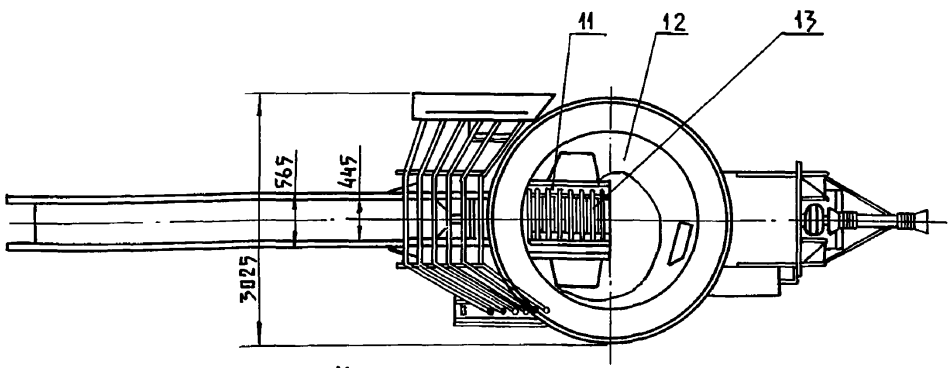

Комплектность

Дробилка-измельчитель поставляется в комплекте основных узлов. ВОМ к трактору К-701 поставляется по специальному заказу. В комплект поставки исполнения -02 входят анкерные болты и детали для изготовления фундамента. В комплект поставки исполнения -03 входит пульт дистанционного управления и специальная дека с противорезами, отсекателем и заслонкой.

Изготовитель П.О. „Бурятферммаш", г. Улан-Удэ.

Назначение

Дробилка-измельчитель предназначена для измельчения сена, соломы и других грубых стебельчатых кормов, заготавливаемых в рулонах, тюках, обвязанных шпагатом, или в рассыпном виде с одновременной погрузкой измельченной массы в накопители (площадки, бункеры и т.д.), а также транспортные средства с высотой загрузки не более 3,5 м.

Дробилка-измельчитель выпускается в 3х исполнениях: ИРТ-165-01-прицепная, ИРТ-165-02 - стационарная; ИРТ-165-03 - прицепная, для измельчения грубых кормов влажностью до 40%.

Техническая характеристика

Исполнение / Тип		-01 прицепной	-02 стационарный	-03 прицепной
Пропускная способность при измельчении рулонов,	т/ч:			
влажностью 20% и сменном решете с отверстиями 75 мм		16	16	16
влажностью 40% и деке с противорезами		–	–	5
Производительность, при влажности корма 20% и сменном решете с отверстиями 75 мм:	т/ч:			
на сене в тюках		13	15,2	13
на соломе в тюках		9,5	11,3	9,5
на соломе в россыпи		7	6,8	7
при влажности корма 40% и деке с противорезами:				
на сене в тюках		–	–	16
на соломе в тюках		–	–	19
на соломе в россыпи		–	–	19
Привод		от ВОМ тракторов Т-150К или К-701	электрический	от ВОМ тракторов Т-150К или К-701
Установленная мощность,	кВт	121	160	121
Масса,	кг	4000	5000	4200
Обслуживающий персонал,	чел.	1	1	1
Цена,	руб.	3400	5800	3400
Код ОКП		4744720521	4744720522	4744720523

Основные узлы

1 - вал телескопический; 2 - мультипликатор; 3 - рама; 4 - гидропривод; 5 - бункер загрузочный; 6 - ходовая часть; 7 - подъемник транспортера; 8 - щит бункера; 9 - транспортер наклонный; 10 - мостик; 11 - решето сменное; 12 - днище бункера; 13 - ротор молотковый; 14 - шкаф управления; 15 - электродвигатель; 16 - рама электродвигателя.

ГИП	Глейберг	
Нач.отд.	Ермаков	
Н.контр.	Королева	
Гл.спец.	Глейберг	
Инженер	Старостин	

4.800-3, в.6/85-7

Дробилка-измельчитель стебельчатых кормов ИРТ-165

Стадия	Лист	Листов
Р	1	3

ГИПРОНИСЕЛЬХОЗ

Взам.инв.№ | Подпись и дата | Инв.№ подл.

ИРТ-165-02

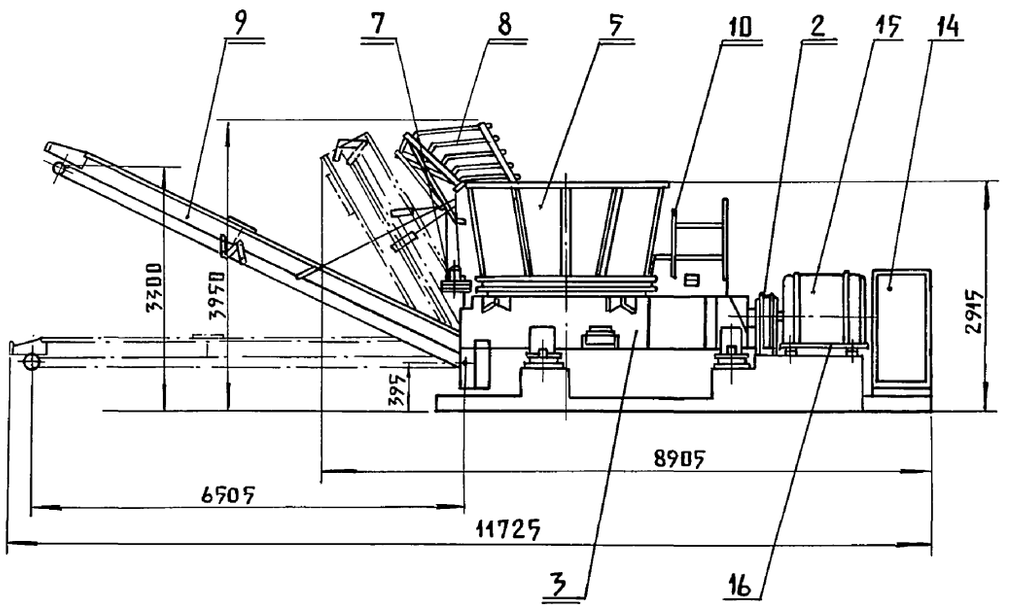

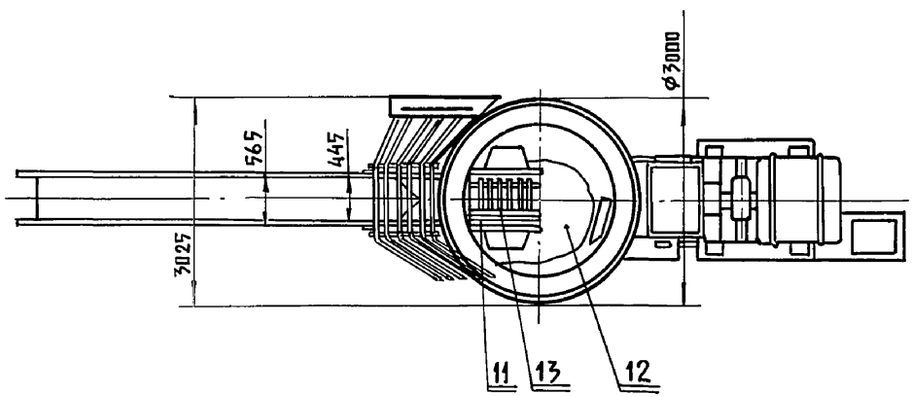

Особенности монтажа

Дробилку-измельчитель установить на фундамент из бетона марки 200 и закрепить анкерными болтами.

Расход материалов на монтаж

Бетон (для фундамента), $м^3$ - 4,8

Инв.N подл. | Подпись и дата | Взам.инв.N

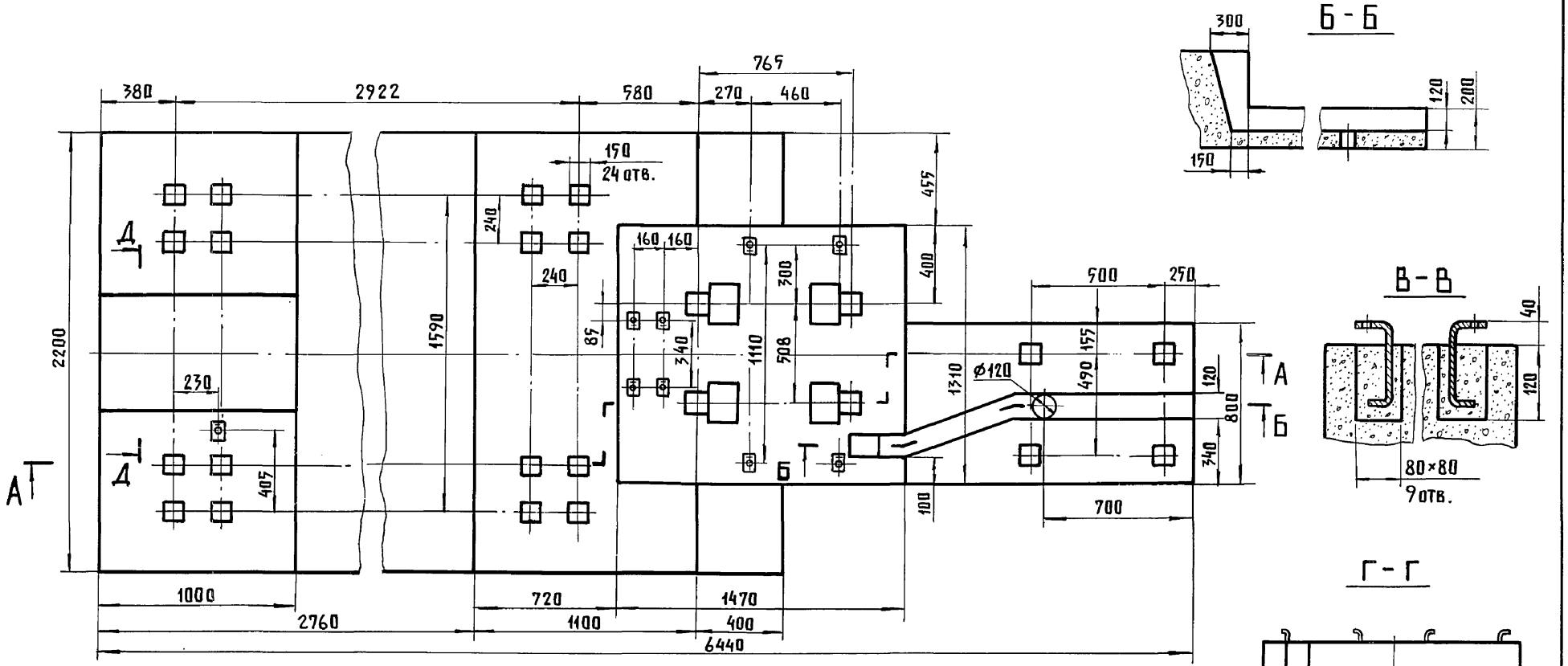

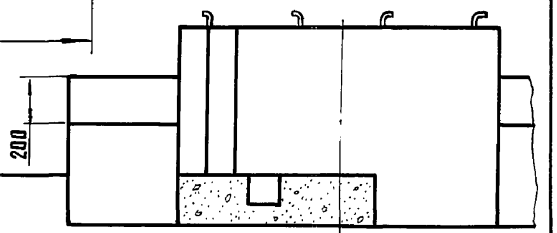

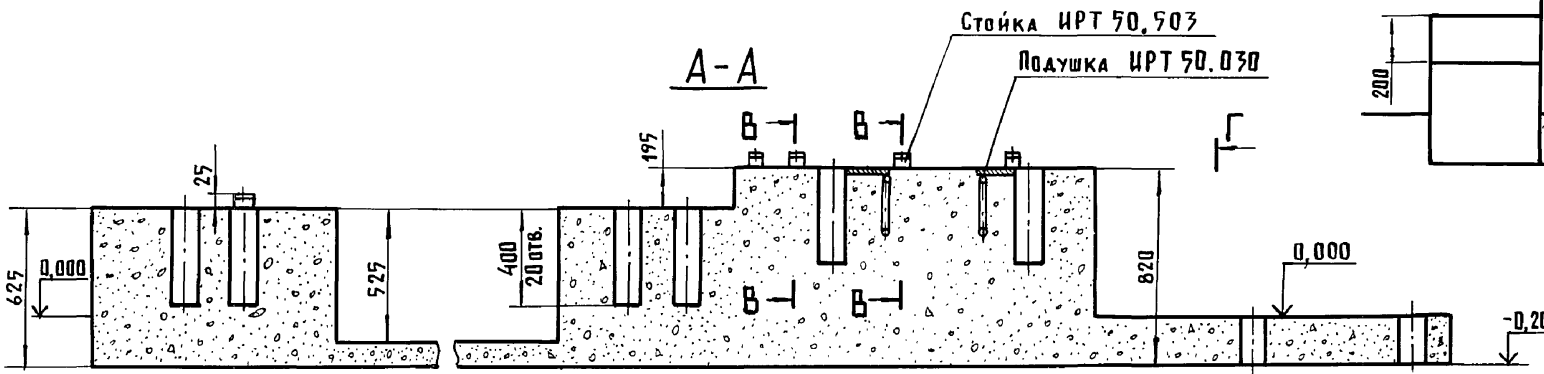

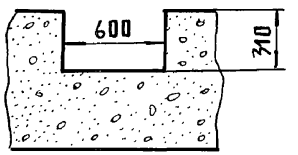

Инв.№ подл. | Подпись и дата | Взам.инв.№

4.800-3, в.6/85-7

Лист 3

Копир. Лихачева 20451 15 Формат А3

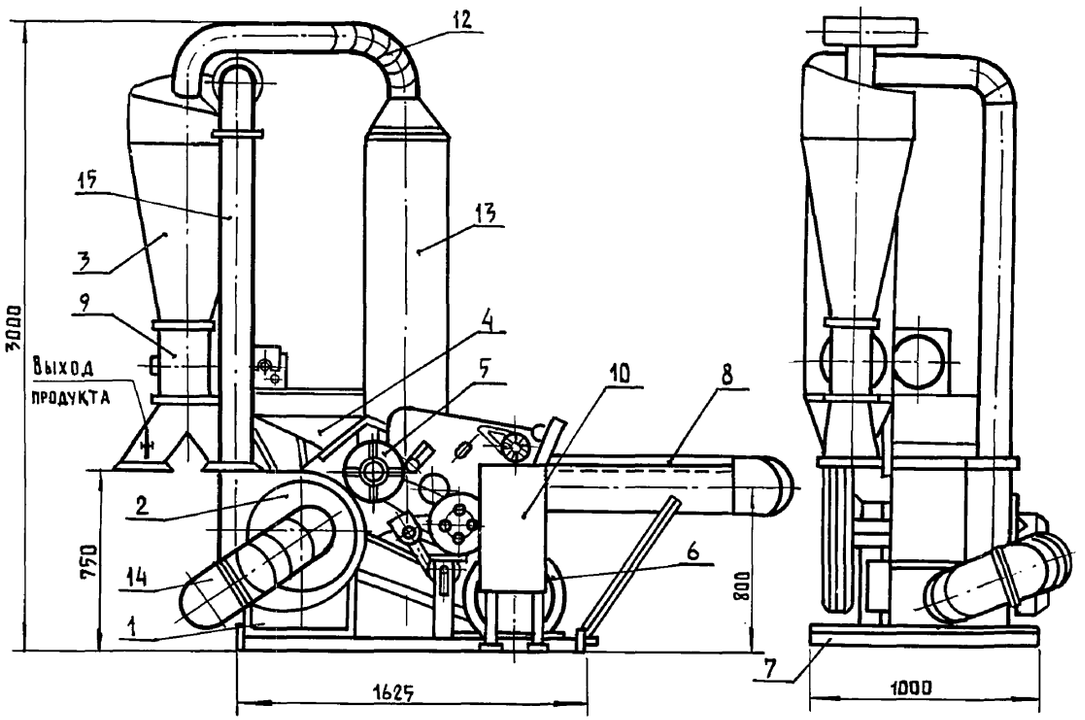

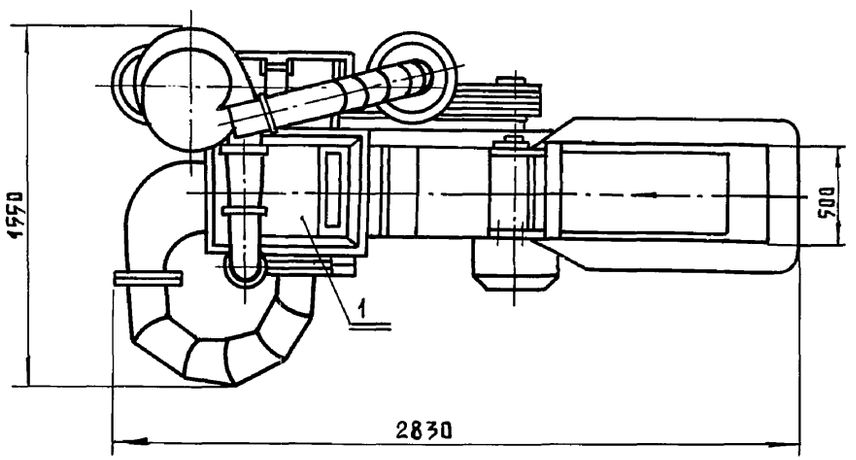

Назначение

Дробилка предназначена для дробления всех видов зерновых кормов, кукурузных початков, жмыхового шрота, сена и других видов грубых кормов, для мелкого измельчения зеленых кормов силоса и измельчения в мезгу корнеклубнеплодов.

Техническая характеристика

Тип		– стационарная
Производительность на измельчении	т/ч	
зерна,		– до 3,0
жмыха,		– до 3,0
кукурузных початков,		– до 3,0
сена,		– до 0,8
корнеклубнеплодов и зеленой травы,		– до 5,0
Тип электродвигателя		– АОЛ2-72-4СХ
Мощность электродвигателя,	кВт	– 30
Масса,	кг	– 1260
Обслуживающий персонал,	чел.	– 2

Основные узлы

1 – барабан дробильный; 2 – вентилятор; 3 – циклон, 4 – бункер для зерна; 5 – барабан режущий; 6 – электродвигатель; 7 – рама, 8 – транспортер приемный; 9 – затвор шлюзовой; 10 – шкаф управления; 11 – питатель; 12 – колено; 13 – рукав фильтрующий; 14 – трубопровод всасывающий; 15 – трубопровод нагнетательный.

Комплектность

Поставляется в комплекте основных узлов. По требованию потребителя дополнительно может быть поставлен контрпривод для работы от трактора.

Особенности монтажа

1. Дробилку установить на ровной горизонтальной площадке, в закрытом помещении, в котором намечено производить переработку кормов. Уклон площадки должен быть не более 1мм на метр длины.
2. Помещение должно быть оборудовано вытяжной вентиляцией для очистки зон загрузки и выгрузки от земляной и мучной пыли.

Цена, руб. – 1047

Код ОКП, – 4744710021

Изготовитель: Новоград – Волынский завод сельхозмашин, г. Новоград – Волынский, Житомирская обл.

ГИП	Глейберг		
Нач.отд.	Ермаков		
Н.контр.	Королева		
Гл.спец.	Глейберг		
Инженер	Бубнова		

4.800-3, в.6/87-8

Кормодробилка КДУ-2,0-1 „Украинка"

Стадия	Лист	Листов
Р	1	2

ГИПРОНИСЕЛЬХОЗ

Взам. инв. N | Подпись и дата | Инв. N подл.

Схема отвода измельченного продукта

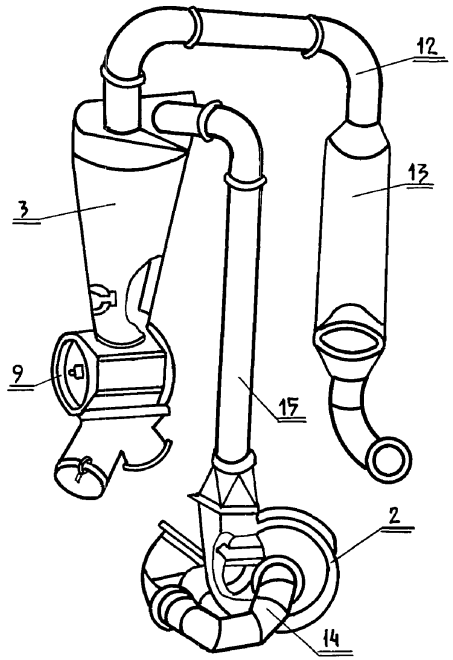

Схема измельчения несыпучих сухих кормов (сена, кукурузные початки)

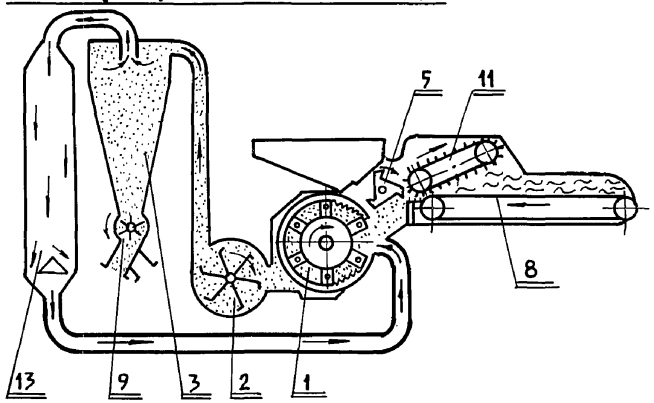

Схема измельчения сыпучих кормов (зерна и жмыхового шрота)

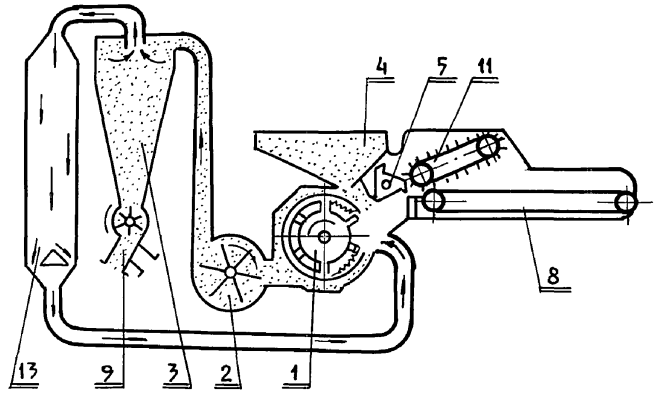

Схема измельчения влажных кормов

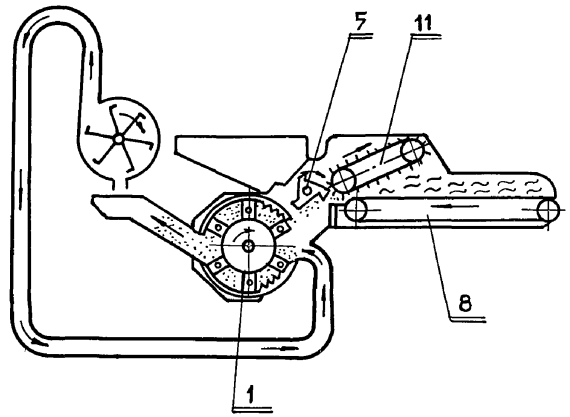

Инв. № подл. | Подпись и дата | Взам. инв. №

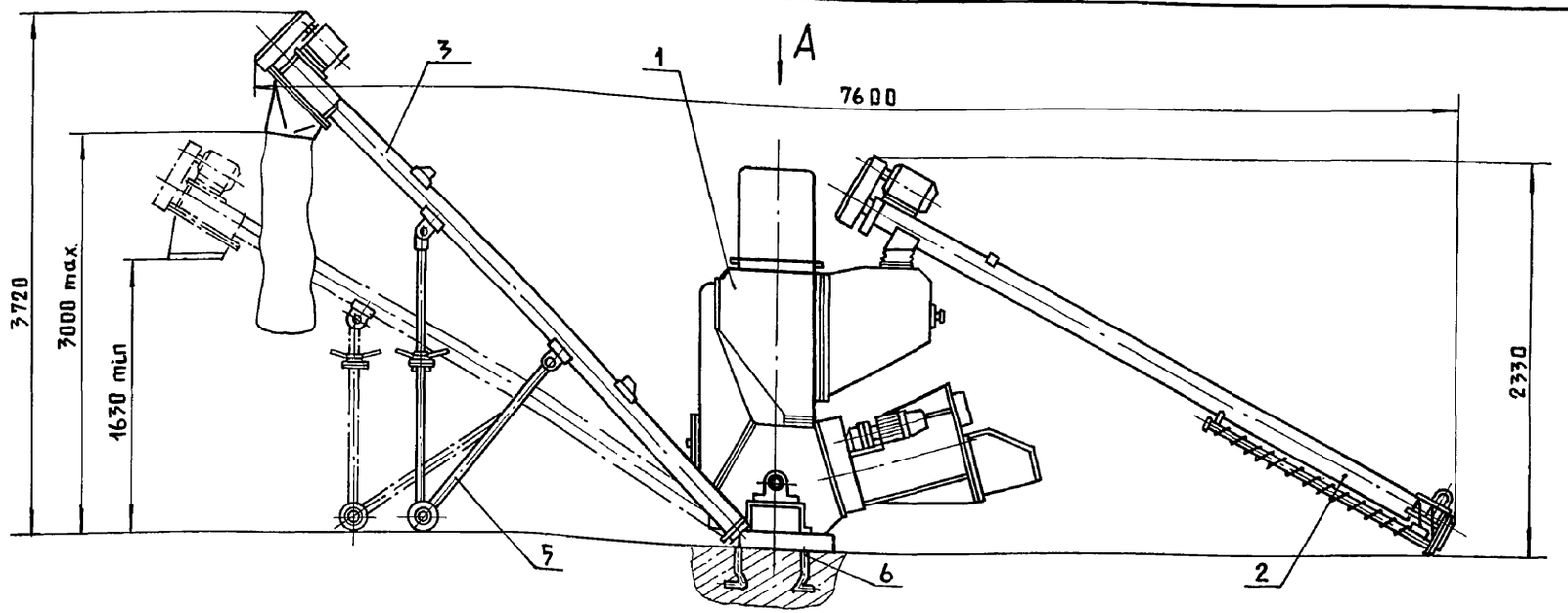

Назначение

Дробилка предназначена для измельчения зерна и грубых кормов в технологических линиях приготовления кормов.

Техническая характеристика

Производительность,	т/ч	
при измельчении зерна		– 3,5
при измельчении сена, соломы		– 0,6
Установленная мощность,	кВт	– 33,7
Вместимость зернового бункера,	м³	– 0,06
Масса,	кг	– 1280
Обслуживающий персонал,	чел.	– 1

Основные узлы

1-дробилка; 2-шнек загрузочный; 3-шнек выгрузной; 4-шкаф управления; 5-подставка под выгрузной шнек; 6-анкерный болт.

Комплектность

Дробилка поставляется в комплекте основных узлов.

Особенности монтажа

1. Монтаж и установку дробилки производить в помещении. Для уменьшения запыленности рабочего помещения выгрузную горловину выгрузного шнека вынести за пределы помещения, в котором установлена дробилка.
2. Шкаф управления установить в изолированной кабине. Стены кабины должны быть остеклены для наблюдения за работой дробилки.
3. Установить дробилку на фундамент из бетона марки не ниже М300 и закрепить фундаментными болтами.
4. Дробилка должна быть установлена горизонтально, уклон не должен быть более 1мм. на метр длины.
5. Кабели, соединяющие шкаф управления и дробилку, проложить в бетонированном желобе и накрыть доской толщиной 40 мм.

Цена, руб. – 2130

Код ОКП – 474471 0010

Изготовитель: Новоград-Волынский завод сельхозмашин, г. Новоград-Волынский, Житомирская обл.

ГИП	Глейберг	
Нач.отд.	Ермаков	
Нор.конт.	Королева	
Гл.спец.	Глейберг	
Инженер	Старостин	

4.800-3, в.6/85-9

Дробилка кормов молотковая ДКМ-5

Стадия	Лист	Листов
Р	1	3

Гипронисельхоз

Копир. Лихачева 20451 18 Формат А3

Инв. № подл. | Подпись и дата | Взам. инв. №

Вид А

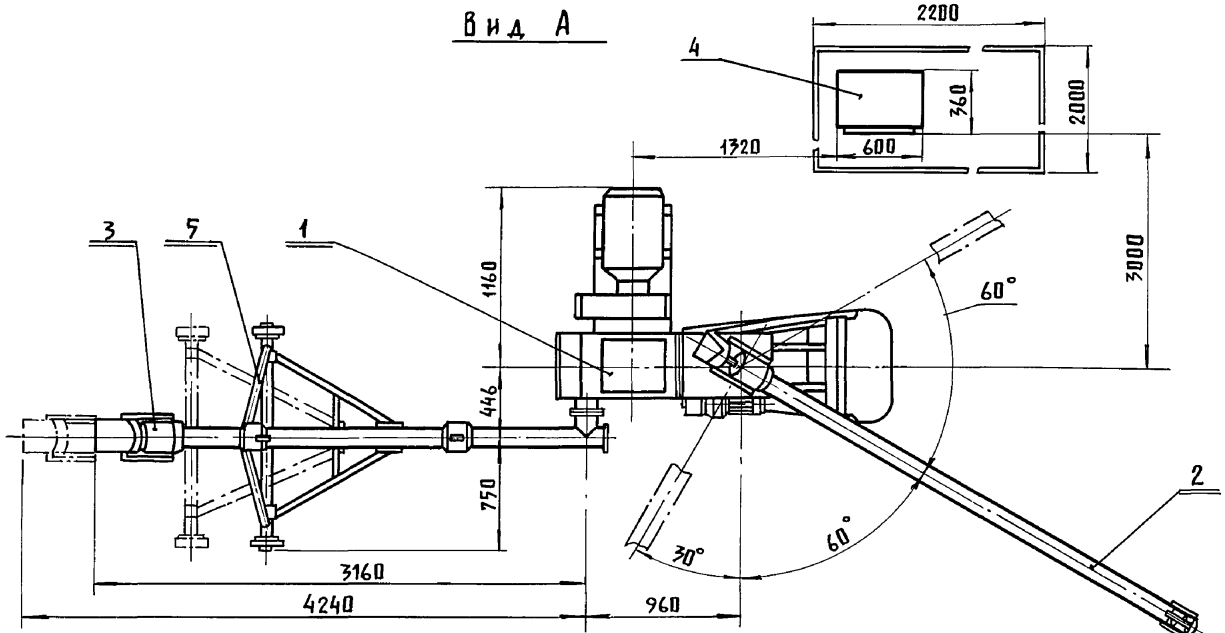

Схема фундаментов под дробилку

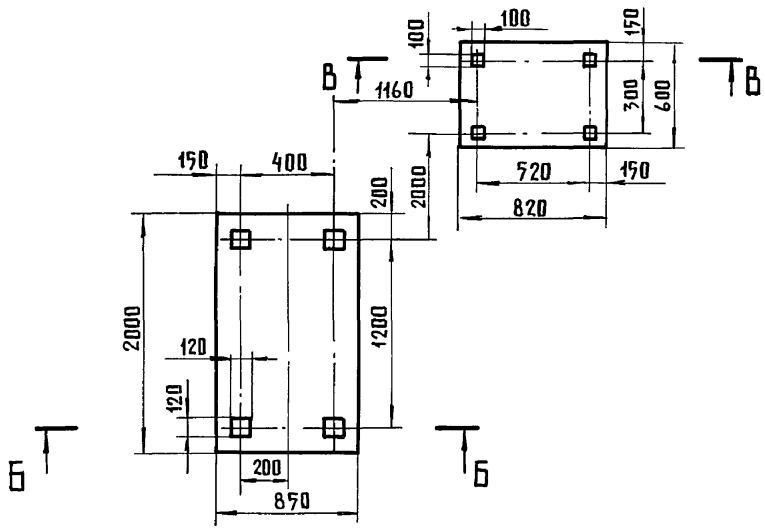

Б - Б

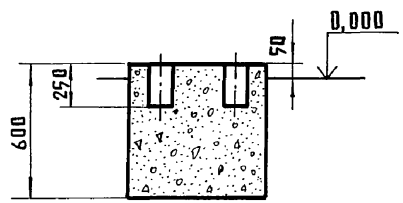

В - В

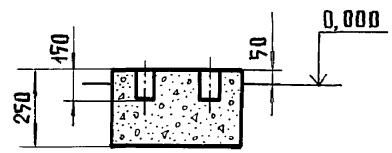

Инв. № подл. | Подпись и дата | Взам. инв. №

4.800-3, в. 6/85-9	Лист 2

Копир. Лихачева 20451 19 Формат А 3

Функциональные схемы дробилки ДКМ-5

Работа на зерне

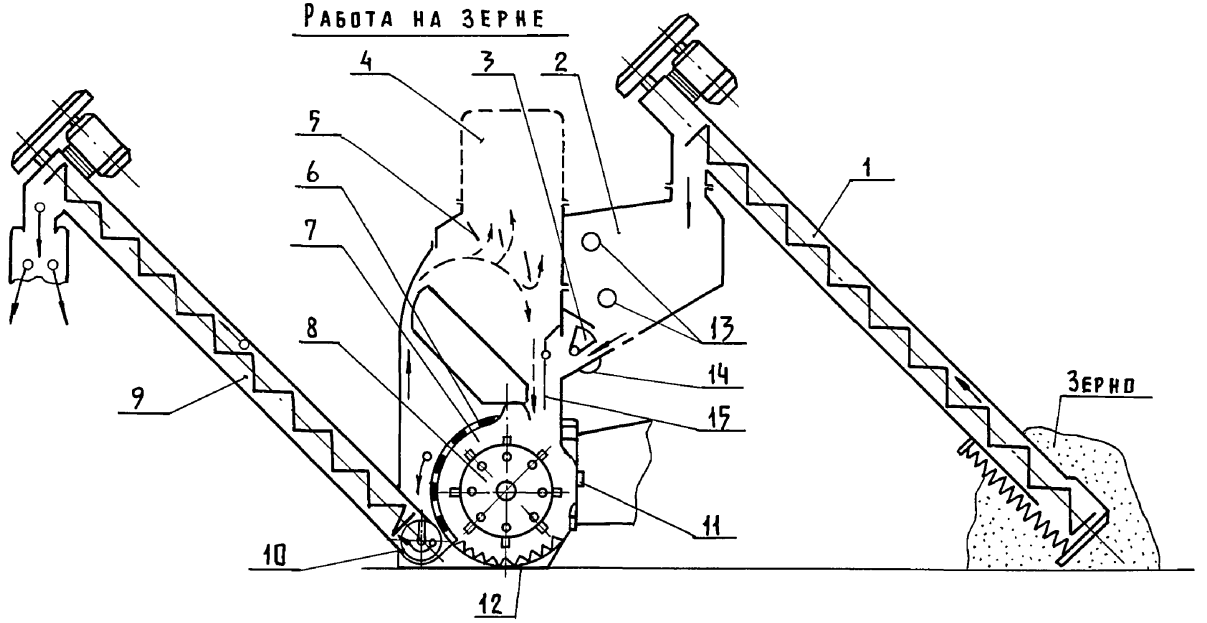

Работа на грубых кормах: сено, солома, початки кукурузы

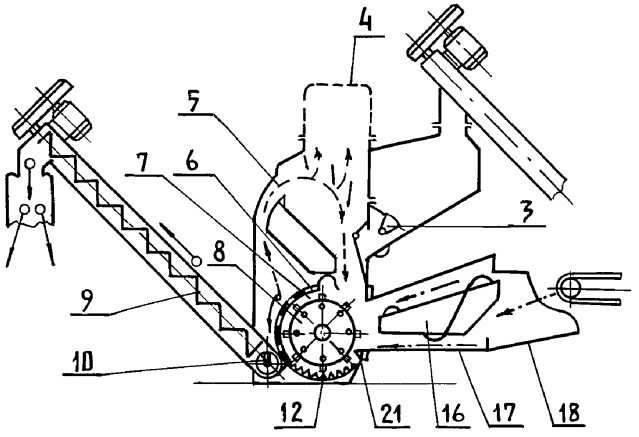

Работа на приготовлении сечки

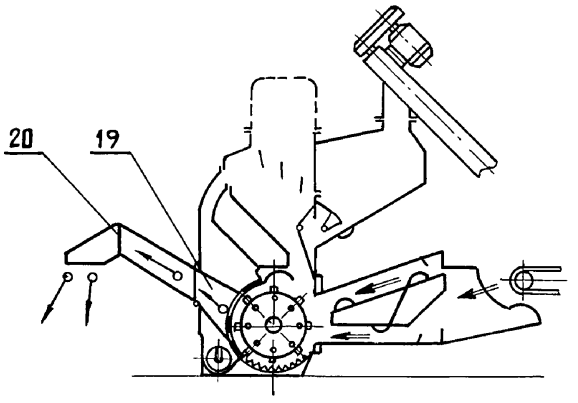

Основные узлы

1 - шнек загрузочный;
2 - бункер;
3 - заслонка;
4 - фильтровальный рукав;
5 - пылеотделитель;
6 - сменное решето;
7 - дробильная камера;
8 - ротор
9 - шнек выгрузной
10 - шнек дробилки
11 - крышка
12 - деки
13 - датчики уровня
14 - магнитный сепаратор
15 - регулировочная заслонка
16 - внутренний шнек питателя (неподвижный)
17 - наружный шнек питателя (вращающийся)
18 - лоток
19 - горловина
20 - дефлектор
21 - пластина

Условные обозначения

- готовая продукция
- зерно
- воздух
- грубый корм
- зеленая масса

Инв. № подл. | Подпись и дата | Взам. инв. №

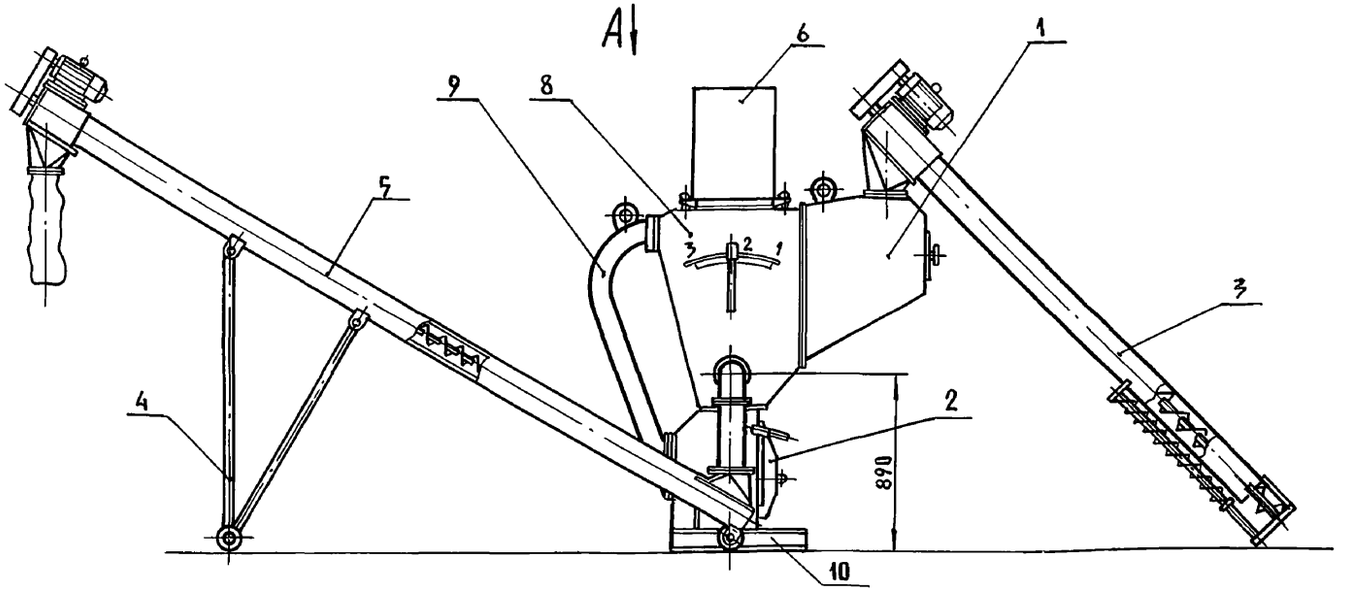

Назначение

Дробилка предназначена для измельчения различных видов фуражного зерна нормальной и повышенной влажности (не более 17%) для различных видов и возрастных групп животных и птиц.

Техническая характеристика

Производительность,	т/ч	- 4...6
Габаритные размеры,	мм	
длина		- 8545
ширина		- 3210
высота		- 3720
Вместимость зернового бункера,	м³	- 0,06
Установленная мощность,	кВт	- 32,2
Масса,	кг	- 1070
Обслуживающий персонал,	чел.	- 1

Основные узлы

1 - бункер; 2 - корпус; 3 - загрузочный шнек; 4 - подставка; 5 - выгрузной шнек; 6 - фильтр; 7 - шкаф управления; 8 - камера разделительная; 9 - кормопровод; 10 - рама.

Комплектность

Дробилка поставляется в комплекте основных узлов.

Особенности монтажа

1. Монтаж и установку дробилки производить в помещении. Для уменьшения запыленности рабочего помещения выгрузную горловину выгрузного шнека вынести за пределы помещения, в котором установлена дробилка.
2. Для уменьшения воздействия уровня шума на оператора обслуживающего дробилку, шкаф управления установить в изолированной кабине. Стены кабины должны быть остеклены для наблюдения за работой дробилки.
3. Дробилку установить на фундамент из бетона марки не ниже М 300 и закрепить фундаментными болтами.

Цена - руб. - 1400

Код ОКП - 4744710031

Изготовитель: Новоград-Волынский завод сельхозмашин, г. Новоград-Волынский, Житомирская обл.

			4.800-3, в.6/87-10
ГИП	Глейберг		Дробилка безрешетная Д6-7
Нач.отд.	Ермаков		Стадия: Р; Лист: 1; Листов: 2
Н.контр.	Королева		
Гл.спец.	Глейберг		Гипронисельхоз
Инженер	Старостин		

Копир. Лихачева 20451 21 Формат А3

Инв.№ подл. | Подпись и дата | Взам.инв.№

Вид А

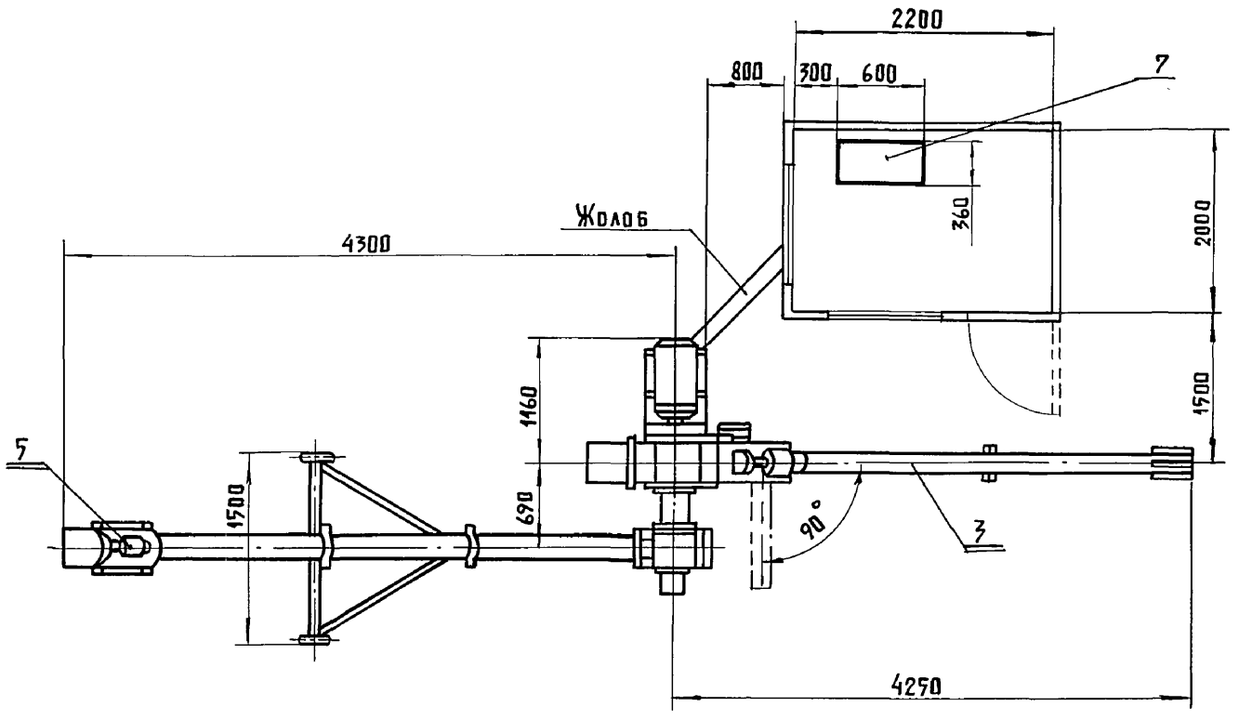

Схема фундаментов под дробилку

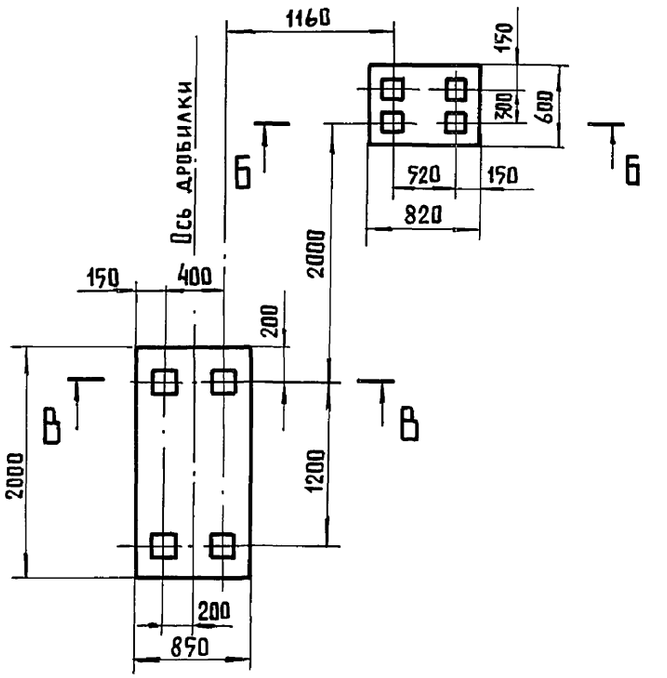

В - В

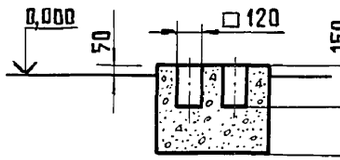

Б - Б

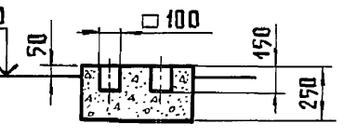

Инв. № подл.	Подпись и дата	Взам. инв. №

4.800-3, в.6/85-10	Лист 2

Копир. Лихачева 20451 22 Формат А3

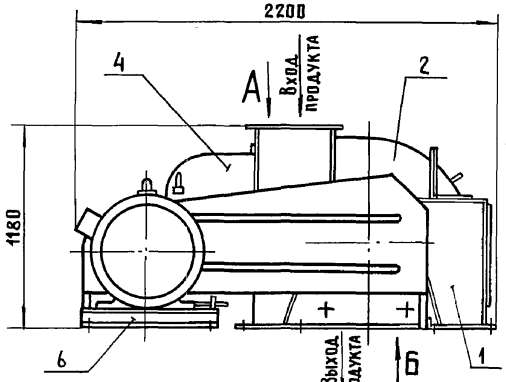

Вид А

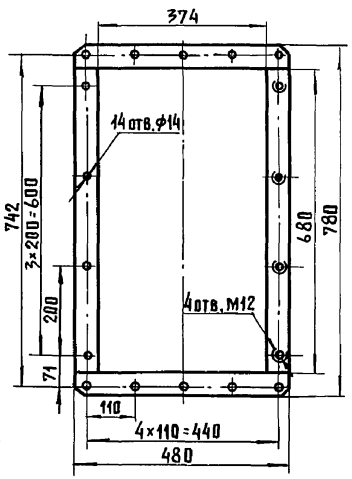

Вид Б

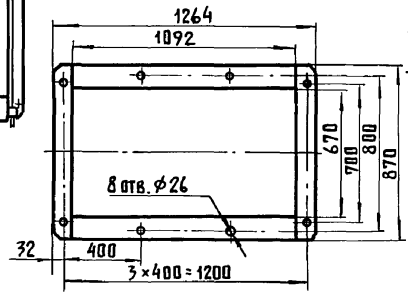

Схема расположения анкерных болтов

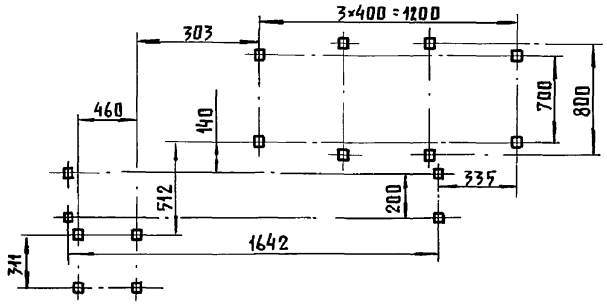

Назначение

Дробилка предназначена для измельчения пищевых отходов.

Техническая характеристика

Тип		- стационарный
Производительность,	т/ч	- 20...40
Тип электродвигателя		- АО2-81-6У2
Мощность электродвигателя,	кВт	- 30
Масса,	кг	- 1930
Обслуживающий персонал,	чел.	- 1

Основные узлы

1- корпус; 2- крышка; 3- ротор; 4- бункер; 5- электродвигатель; 6- рама.

Комплектность

Дробилка поставляется в комплекте основных узлов без пускозащитной аппаратуры.

Цена, руб. - 1400

Код ОКП - 47 4471 0202

Изготовитель: Новоград-Волынский завод сельхозмашин, г. Новоград-Волынский, Житомирская обл.

ГИП	Глейберг		4.800-3, в. 6/85-11
Нач. отд.	Ермаков		Дробилка пищевых отходов ДПО-20
Н. контр.	Королева		Стадия: Р; Лист: ; Листов: 1
Гл. спец.	Глейберг		ГИПРОНИСЕЛЬХОЗ
Инженер	Старостин		

Инв. № подл. | Подпись и дата | Взам. инв. №

Копир. Лихачева 20451 23 Формат А3

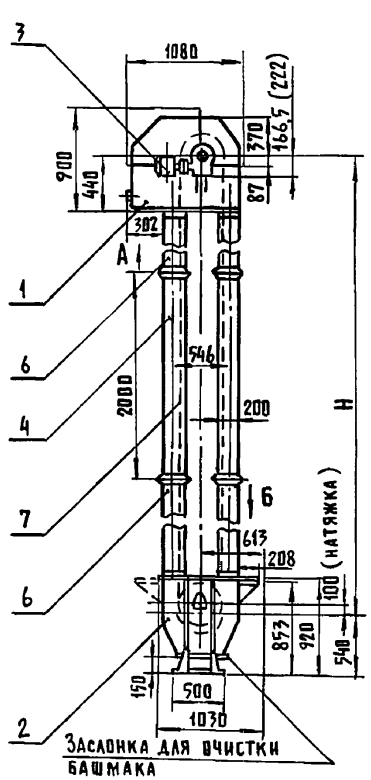

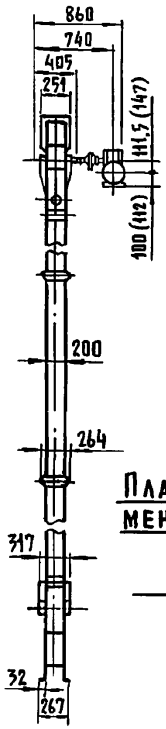

Вид А

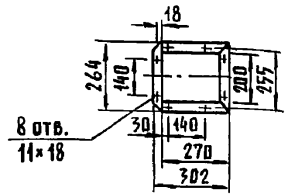

Вид Б

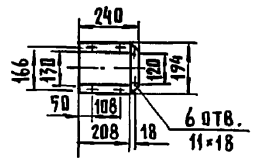

План расположения фундаментных отверстий под головку нории

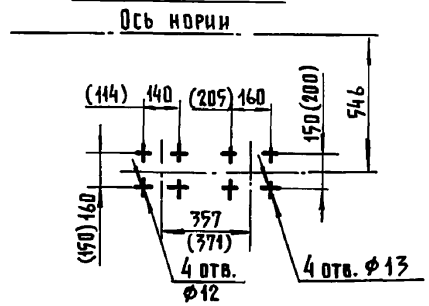

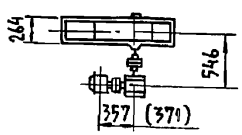

План расположения фундаментных отверстий под башмак нории

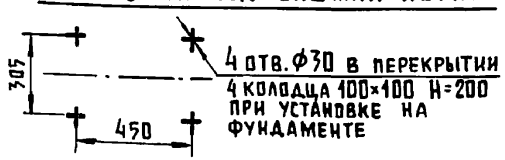

Размеры в скобках относятся к нории с Н от 30 м до 45 м.

Назначение

Нория предназначена для транспортировки в вертикальном направлении зерна и продуктов его переработки.

Техническая характеристика

Тип разгрузки — центробежно-гравитационный			
Производительность,	т/ч		
для зерна (γ=0,25 т/м³)		—	10
для муки (γ=0,5 т/м³)		—	7
Высота нории предельная (Н).	м	—	45
Скорость ремня,	м/с	—	1,4
Диаметр барабана головки,	мм	—	400
Шаг ковша,	мм	—	260
Емкость ковша,	л	—	1,4
Мощность электродвигателя,	кВт		
при Н до 30 м		—	1,1
при Н от 31 до 45 м		—	2,2
Масса, кг: одного ковша с болтами и гайками		—	0,74
головки в сборе		—	160
трубы прямой		—	17,6
трубы смотровой		—	20,4
трубы натяжной		—	40
башмака в сборе		—	139

Основные узлы

1-головка; 2-башмак; 3-привод; 4-труба гладкая; 5-труба со смотровым окном; 6-труба натяжная; 7-лента с ковшами.

Комплектность

Нория поставляется в комплекте основных узлов с пускозащитной аппаратурой. Количество гладких труб — в зависимости от высоты нории, труб натяжных — 1 шт. и со смотровым окном — 1 шт.

Особенности монтажа

1. Нория устанавливается как в закрытом помещении, так и на открытой площадке.
2. Пускозащитную аппаратуру установить на строительных конструкциях в месте, удобном для обслуживания.

Особенности эксплуатации

Аспирацию башмаков и головок норий производить в соответствии с действующими „Указаниями по проектированию обеспыливающих установок на элеваторах, зерноскладах и сушильно-очистительных башнях" и „Указаниями по проектированию аспирации мельниц, комбикормовых и кукурузо-обрабатывающих заводов."

Высота нории, м	10	15	20	25	30	35	40	45
Масса, кг	809	940	1116	1241,4	1418	1558	1745	1870,5
Цена, руб.	520	610	710	800	880	980	1080	1150
Код ОКП	5141131001	5141131002	5141131003	5141131004	5141131005	5141131006	5141131007	5141131008

Изготовитель: завод „Продмаш", г. Прокопьевск, Кемеровская обл.

ГИП	Глейберг		
Нач.отд.	Ермаков		
Н.контр.	Королева		
Гл.спец.	Глейберг		
Инженер	Старостин		

4.800-3, в. 6/85-12

Нория ленточная ковшовая для зерна Т-10 ГОСТ 10190-78

Стадия	Лист	Листов
Р		1

ГИПРОНИСЕЛЬХОЗ

Инв. N подл. | Подпись и дата | Взам. инв. N

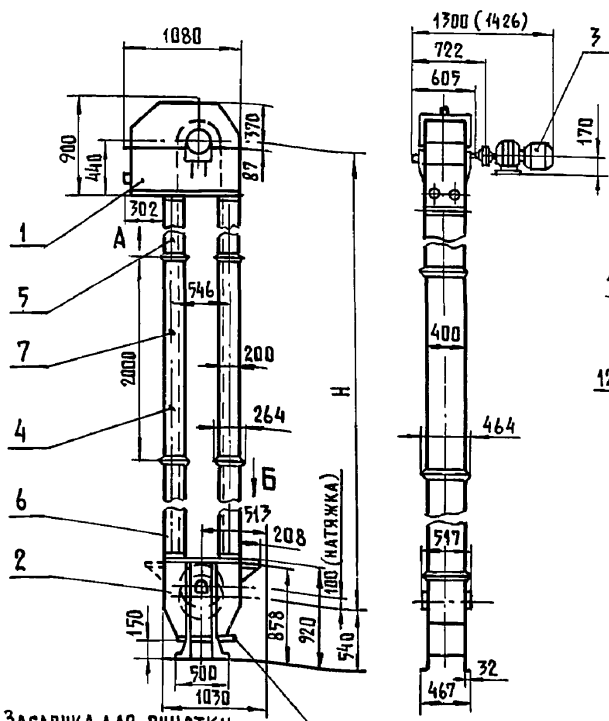

Вид А

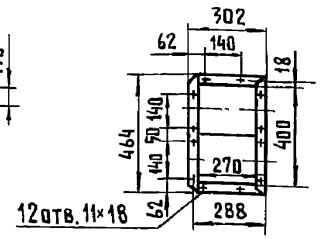

Вид Б

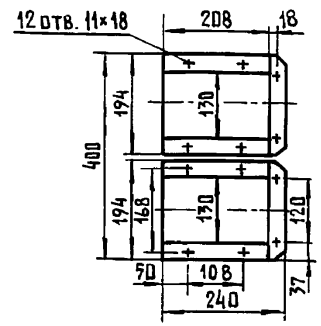

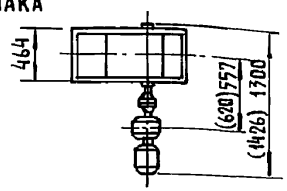

План расположения фундаментных отверстий под головку нории

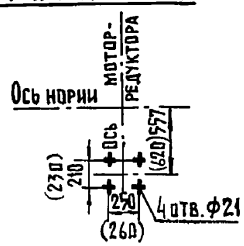

План расположения фундаментных отверстий под башмак нории

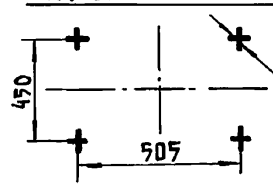

4 отв. Ф30 в перекрытии
4 колодца 100×100 Н=100 при установке на фундаменте.

Размеры в скобках относятся к нории с Н от 30 м до 45м

Назначение

Нория предназначена для транспортировки в вертикальном направлении зерна и продуктов его переработки.

Техническая характеристика

Тип разгрузки – центробежно-гравитационный		
Производительность,	т/ч:	
для зерна (γ=0,25 т/м³)		– 20
для муки (γ=0,7 т/м³)		– 14
Высота нории предельная (Н),	м	– 45
Скорость ремня,	м/с	– 1,4
Диаметр барабана головки,	мм	– 400
Шаг ковша,	мм	– 260
Емкость ковша,	л	– 1,4
Мощность электродвигателя,	кВт	
при Н до 30 м		– 3,0
при Н от 31 до 45 м		– 4,0
Масса, кг: одного ковша с болтами и гайками		– 0,74
головки в сборе		– 225
башмака в сборе		– 203
трубы прямой		– 36,7
трубы смотровой		– 45
трубы натяжной		– 58,3

Основные узлы

1-головка; 2-башмак; 3-привод; 4-труба гладкая; 5-труба со смотровым окном; 6-труба натяжная; 7-лента с ковшами.

Комплектность

Нория поставляется в комплекте основных узлов и с пускозащитной аппаратурой. Количество гладких труб в зависимости от высоты нории, труб натяжных – 1 шт. и со смотровым окном – 1 шт.

Особенности монтажа

1. Нория устанавливается как в закрытом помещении, так и на открытой площадке.
2. Пускозащитную аппаратуру установить на строительных конструкциях в месте, удобном для обслуживания.

Особенности эксплуатации

Аспирацию башмаков и головок норий производить в соответствии с действующими „Указаниями по проектированию обеспыливающих установок на элеваторах, зерноскладах и сушильно-очистительных башнях" и „Указаниями по проектированию аспирации мельниц, комбикормовых и кукурузообрабатывающих заводов".

Высота нории, м	10	15	20	25	30	35	40	45
Масса, кг	1318	1561	1889	2122	2450	2689	3038	3272
Цена, руб.	710	890	1050	1230	1400	1520	1750	1900
Код ОКП	51 4113 1015	51 4113 1016	51 4113 1017	51 4113 1018	51 4113 1019	51 4113 1020	51 4113 1021	51 4113 1022

Изготовитель: завод „Продмаш", г. Прокопьевск, Кемеровская обл.

ГИП	Глейберг	
Нач. отд.	Ермаков	
Н. контр.	Королева	
Гл. спец.	Глейберг	
Инженер	Старостин	

4.800-3, в. 6/85-13

Нория ленточная ковшовая для зерна I-2×10 ГОСТ 10190-70

Стадия	Лист	Листов
Р		1

ГИПРОНИСЕЛЬХОЗ

Копир. Лихачева 20451 25 Формат А3

Инв. № подл. | Подпись и дата | Взам. инв. №

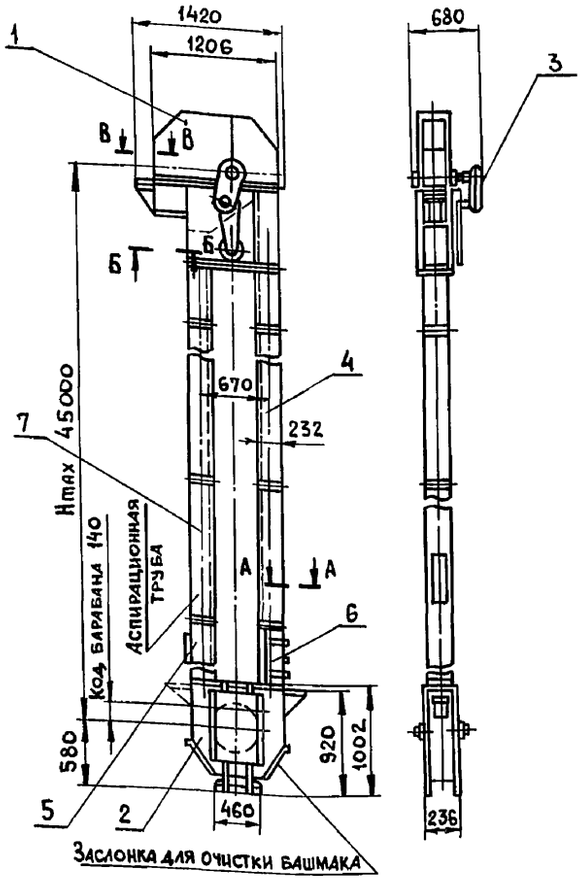

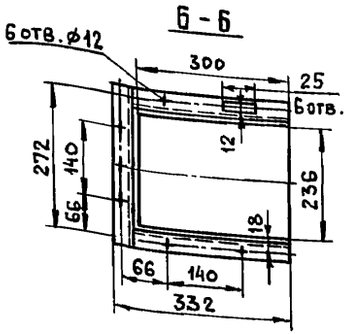

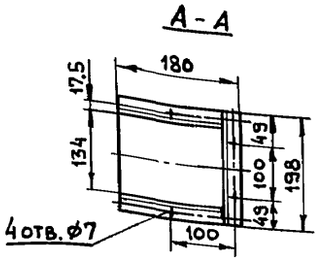

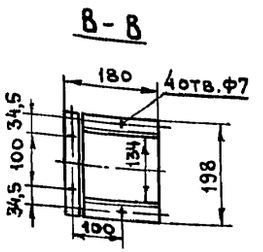

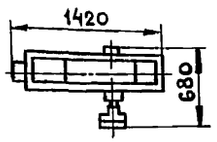

План расположения фундаментных отверстий под башмак нории

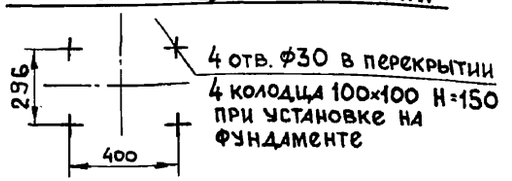

Отверстия в перекрытии под норийные трубы

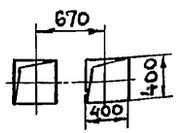

Высота нории, м	10	15	20	25	30	35	40	45
Тип электродвигателя	А012-31-4					А012-41-4		
Мощность электродвигат, кВт	2,2	2,2	2,2	2,2	2,2	4,0	4,0	4,0
Масса, кг	600	710,5	804	930,5	1057	1180	1303	1426

Назначение

Нория предназначена для транспортировки в вертикальном направлении зерна и продуктов его переработки.

Техническая характеристика

Тип разгрузки – центробежно-гравитационный

Производительность,	т/ч:	
для зерна (γ = 0,25 т/м³)		– 20
для муки (γ = 0,5 т/м³)		– 14
Высота нории предельная (Н),	м	– 45
Скорость ленты,	м/с	– 1,8
Ширина ленты,	мм	– 175
Шаг ковшей,	мм	– 260
Масса,	кг:	
головки в сборе с приводом		– 274
башмака в сборе		– 140
трубы прямой		– 24
трубы смотровой		– 25
трубы натяжной		– 38,5
трубы аспирационной		– 35,5
ковша с болтами и гайками		– 0,75

Основные узлы

1 – головка; 2 – башмак; 3 – привод; 4 – труба гладкая; 5 – труба со смотровым окном; 6 – труба натяжная; 7 – лента с ковшами.

Комплектность

Нория поставляется в комплекте основных узлов с пускозащитной аппаратурой без анкерных болтов. Количество гладких труб в зависимости от высоты нории, трубы натяжения – 1 шт. и со смотровым окном – 1 шт.

Особенности монтажа

1. Нория устанавливается как в закрытом помещении, так и на открытой площадке.
2. Пускозащитную аппаратуру установить на строительных конструкциях в месте, удобном для обслуживания.

Особенности эксплуатации

Аспирацию башмаков и головок норий производить в соответствии с действующими „Указаниями по проектированию обеспыливающих установок на элеваторах, зерноскладах и сушильно-очистительных башнях" и „Указаниями по проектированию аспирации мельниц, комбикормовых и кукурузообрабатывающих заводов".

Цена, руб. – от 708 до 1170

Код ОКП – 51 4113 1011

Изготовитель: завод „Спецэлеватормельмаш", г. Благовещенск, Амурская обл.

ГИП	Глейберг	
Нач.отд.	Ермаков	
Н.контр.	Королева	
Гл.спец.	Глейберг	
Инженер	Бубнова	

4.800-3, в. 6/85-14

Нория ленточная ковшовая стационарная I-20 ГОСТ 10190-70

Стадия	Лист	Листов
Р		1

ГИПРОНИСЕЛЬХОЗ

Инв.№ подл. | Подпись и дата | Взам.инв.№

Нория с приводом мощностью 4 кВт

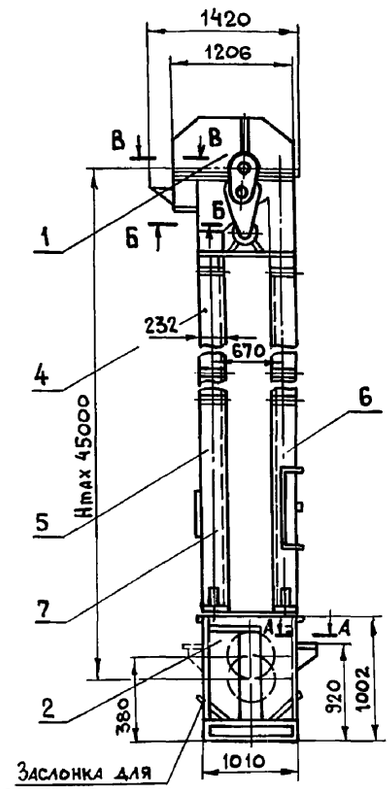

Головка для нории с приводом мощностью 5,5 и 7,5 кВт

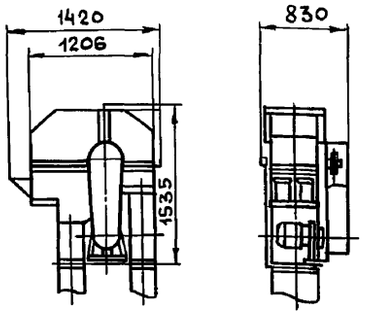

А - А

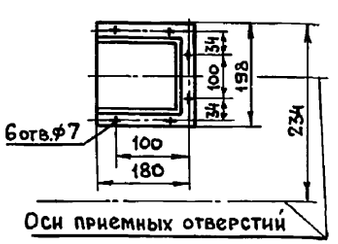

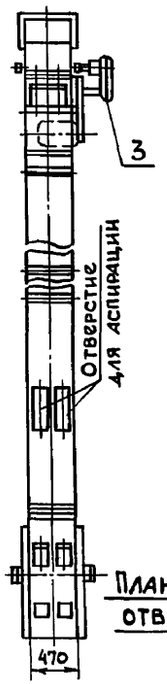

План расположения фундаментных отверстий под башмак нории

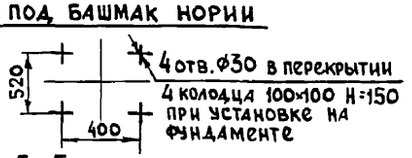

Б - Б

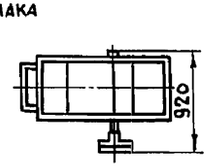

Отверстия в перекрытии под норийные трубы

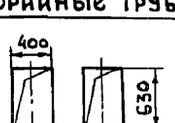



В - В

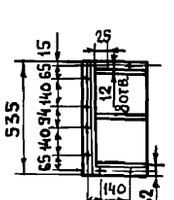

Высота нории, м	10	15	20	25	30	35	40	45
Тип электро-двигателя	А02-41-4УП		А02-42-4УП		А02-51-4УП			
Мощность электро-двигателя, кВт	4,0		5,5		7,5			
Масса, кг	1459	1760	2062	2369	2597	2956	3266	3555

Назначение

Нория предназначена для транспортировки в вертикальном направлении зерна и продуктов его переработки.

Техническая характеристика

Тип разгрузки		- центробежно-гравитационный
Производительность,	т/ч:	
для зерна (γ=0,25 т/м³)		- 40
для муки (γ=0,5 т/м³)		- 28
Высота нории предельная (Н),	м	- 45
Скорость ленты,	м/с	- 1,8
Ширина ленты,	мм	- 175,4
Шаг ковшей,	мм	- 260
Масса,	кг:	
головки в сборе с приводом		- 389
башмака в сборе		- 522
трубы гладкой		- 47
трубы смотровой		- 48,14
трубы натяжной		- 58,15
ковша с болтами и гайками		- 0,75

Основные узлы

1 - головка; 2 - башмак; 3 - привод; 4 - труба гладкая; 5 - труба со смотровым окном; 6 - труба натяжная; 7 - лента с ковшами.

Комплектность

Нория поставляется в комплекте основных узлов с пускозащитной аппаратурой. Количество гладких труб в зависимости от высоты нории, трубы натяжной - 1 шт. и со смотровым окном - 1 шт.

Особенности монтажа

1. Нория устанавливается как в закрытом помещении, так и на открытой площадке.
2. Пускозащитную аппаратуру установить на строительных конструкциях в месте, удобном для обслуживания.

Особенности эксплуатации

Аспирацию башмаков и головок производить в соответствии с действующими „Указаниями по проектированию обеспыливающих установок на элеваторах, зерноскладах и сушильно-очистительных башнях" и „Указаниями по проектированию аспирации мельниц, комбикормовых и кукурузообрабатывающих заводов".

Цена, руб. - от 1115 до 1995

Код ОКП - 51 4113 1025

Изготовитель: завод „Спецэлевтормельмаш", г. Благовещенск, Амурская обл.

			4.800-3, в.6/85-15
ГИП	Глейберг		Нория ленточная ковшовая стационарная I-2×20 ГОСТ 10190-70
Нач.отд.	Ермаков		
Н.контр.	Королева		
Гл.спец.	Глейберг		
Инженер	Бубнова		

Стадия	Лист	Листов
Р		1

ГИПРОНИСЕЛЬХОЗ

Инв. N подл. | Подпись и дата | Взам. инв. N

Формат А3

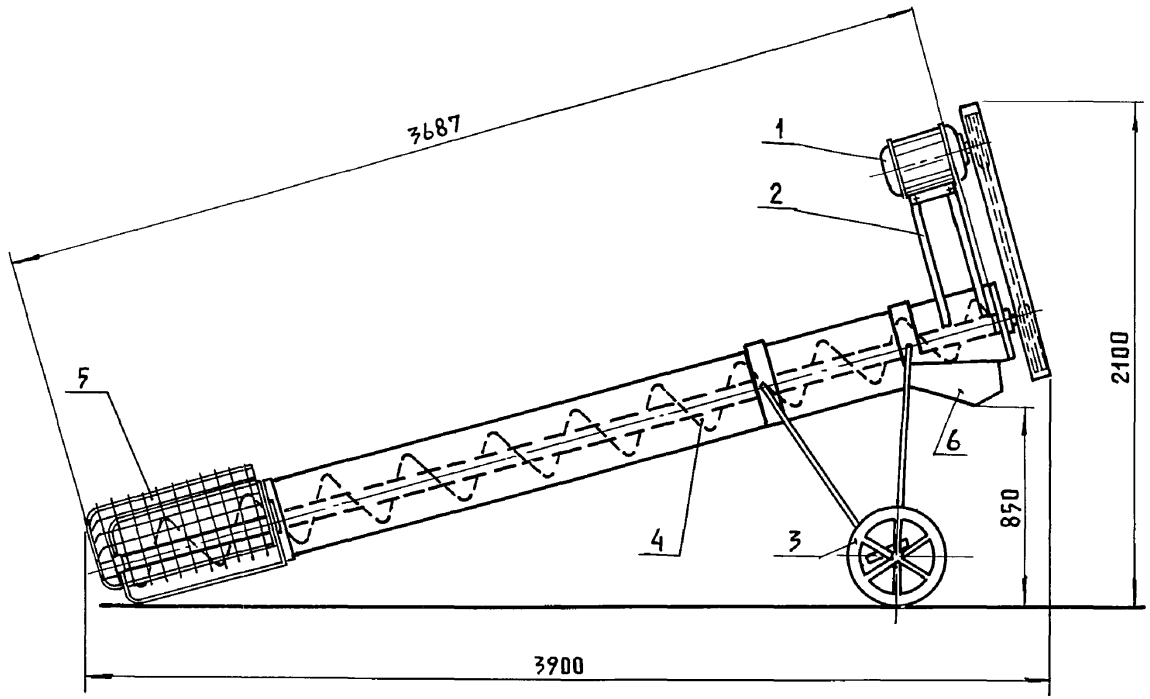

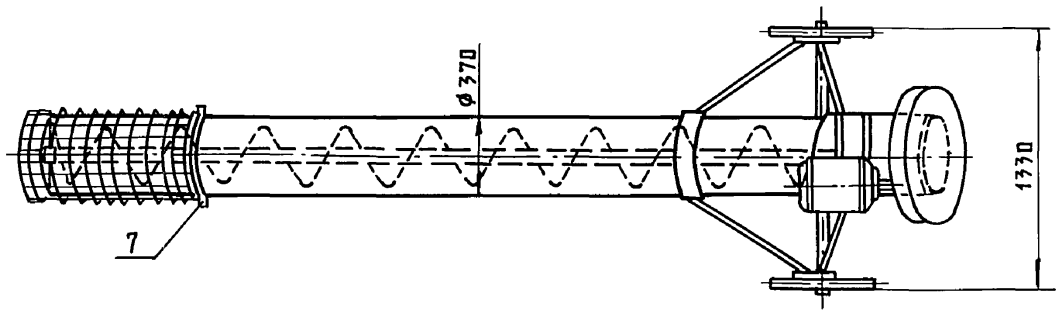

Назначение

Самоподаватель предназначен для подачи сыпучих материалов (зерна) на транспортер, выгрузки зерна из железнодорожных вагонов, перемещения зерна от стен к выпускным воронкам в механизированных зерноскладах.

Техническая характеристика

Производительность на тяжелом зерне,	т/ч	- 65
Мощность электродвигателя,	кВт	- 2,2
Тип электродвигателя		-4А90L4УП
Диаметр лопастей шнека,	мм	- 280
Масса,	кг	- 262

Основные узлы

1- привод шнека; 2- кронштейн привода; 3- ходовая часть; 4- шнек; 5- ограждение заборной части шнека; 6- течка; 7- ручка для переноса заборной части

Комплектность

Самоподаватель поставляется в комплекте основных узлов с пускозащитной аппаратурой, смонтированной на конструкции самоподавателя.

Цена, руб. - 198

Код ОКП - 514111 0025

Изготовитель: завод „Спецэлеватормельмаш", г. Курган

ГИП	Глейберг	
Нач.отд.	Ермаков	
Н.контр.	Королева	
Гл.спец.	Глейберг	
Инженер	Старостин	

4.800-3, в.6/87-16

Самоподаватель шнековый ШСМ-1

Стадия	Лист	Листов
Р		1

ГИПРОНИСЕЛЬХОЗ

Инв.№ подл. | Подпись и дата | Взам.инв.№

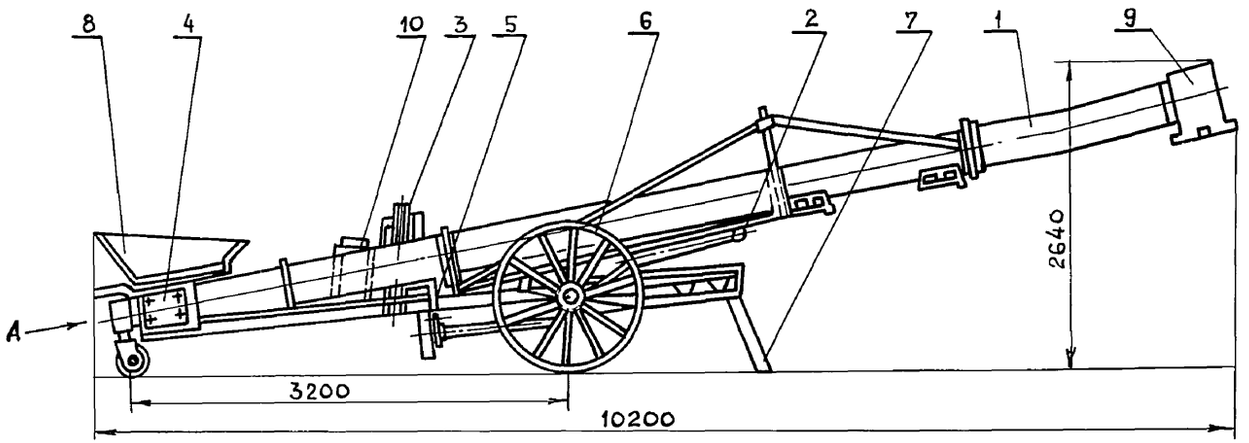

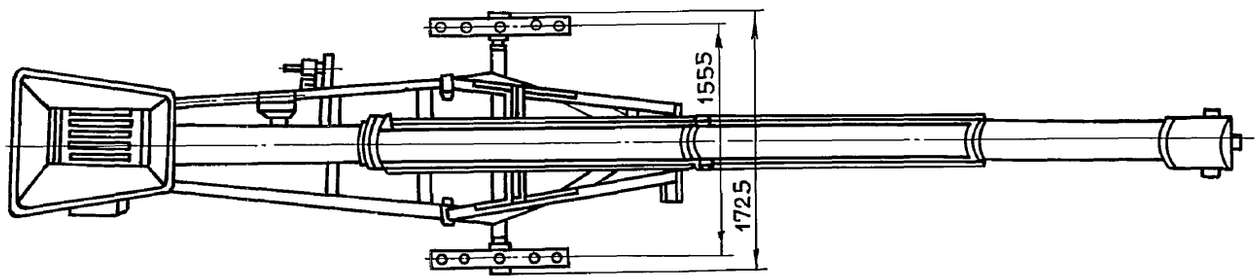

Вид А

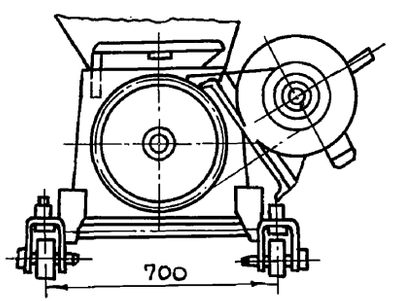

Назначение

Конвейер предназначен для перемещения сыпучих грузов (зерна) при погрузо-разгрузочных работах.

Техническая характеристика

Производительность на тяжелом зерне с влажностью 14,5% при угле подъема до 20°,	т/ч	- 100
Диаметр шнека,	мм	- 250
Минимальная высота сброса зерна,	мм	- 2200
Максимальная высота сброса зерна,	мм	- 7000
Мощность электродвигателя,	кВт	- 11
Тип электродвигателя		- 4А132М4
Масса,	кг	- 770
Обслуживающий персонал,	чел.	- 1

Основные узлы

1-шнек; 2-рама поворотная; 3-цепной механизм подъема; 4-электропривод; 5-рама; 6-колесо ходовое; 7-опора дополнительная; 8-бункер приёмный; 9-патрубок выпускной; 10-станция пусковая.

Комплектность

Конвейер поставляется в комплекте основных узлов.

Особенности монтажа

Конвейер устанавливается на ровной горизонтальной площадке.

Цена, руб. - 630

Код ОКП, - 514114 1010

Изготовитель: Ивантеевский опытный завод „Спецэлеватормельмаш", г. Ивантеевка Московская обл.

Инв. № подл. | Подпись и дата | Взам. инв. №

ГИП	Глейберг		
Нач.отд.	Ермаков		
Н.контр.	Королева		
Гл.спец.	Глейберг		
Инженер	Бубнова		

4.800-3, в.6/85-17

Конвейер винтовой передвижной ТПШ-3М

Стадия	Лист	Листов
Р		1

ГИПРОНИСЕЛЬХОЗ

ТУУ-2-00.000; ТУУ-2-00.000-02; ТУУ-2-00.000-03;
ТУУ-2-00.000-06;

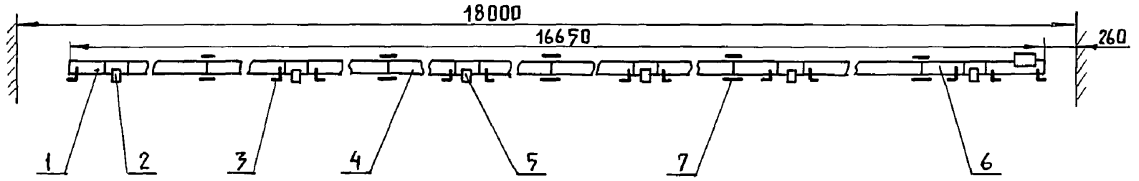

ТУУ-2-00.000-01; ТУУ-2-00.000-04; ТУУ-2-00.000-05;

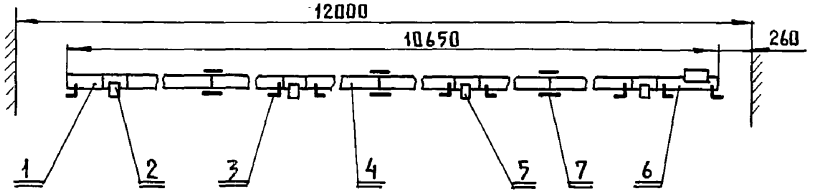

№ поз.	Наименование	Количество на исполнение ТУУ-2.00.000–						
		–	01	02	03	04	05	06
1	Секция концевая	1	1	1	1	1	1	1
2	Течка с датчиком уровня корма	1	1	1	1	1	1	1
3	Опора	14	10	16	12	8	8	18
4	Секция	4	2	4	4	2	2	4
5	Течка	11	7	13	5	1	3	8
6	Секция приемная	1	1	1	1	1	1	1
7	Скоба	10	6	10	10	6	6	10

Назначение

Транспортеры предназначены для подачи комбикормов от наклонного транспортера в бункеры-дозаторы кормораздатчиков.

Техническая характеристика

Тип – стационарный, шнековый
Производительность, т/ч – 2,4
Привод – мотор-редуктор МРА-$\frac{1,5}{160}$
Мощность электродвигателя, квт – 1,5
Диаметр шнека, мм – 100
Масса, кг:
исполнение ТУУ-2-00.000 – 425
-01 – 299
-02 – 448
-03 – 293
-04 – 203
-05 – 207
-06 – 303

Комплектность

Транспортеры поставляются в комплекте основных узлов со шкафом управления.

Исполнение	Цена, руб.	Код ОКП
ТУУ-2-00.000	590	47 4911 3080
-01	470	47 4911 3081
-02	600	47 4911 3082
-03	490	47 4911 3083
-04	420	47 4911 3084
-05	420	47 4911 3085
-06	510	47 4911 3086

Изготовитель: завод „Нерчинскптицемаш",
г. Нерчинск, Читинская обл.

ГИП	Глейберг		
Нач.от.д.	Ермаков		
Н.контр.	Королева		
Гл.спец.	Глейберг		
Инженер	Старостин		

4.800-3, в.6/85-18

Транспортеры универсальные и унифицированные ТУУ-2

Стадия	Лист	Листов
Р	1	4

ГИПРОНИСЕЛЬХОЗ

Взам.инв.№ | Подпись и дата | Инв.№ подл.

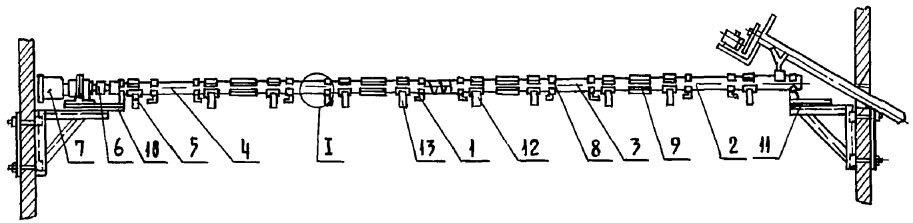

I

Варианты установки опор

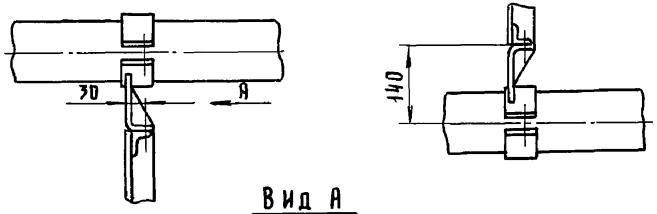

Вид А

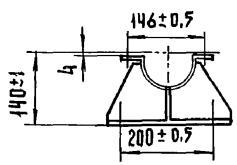

Варианты крепления опор

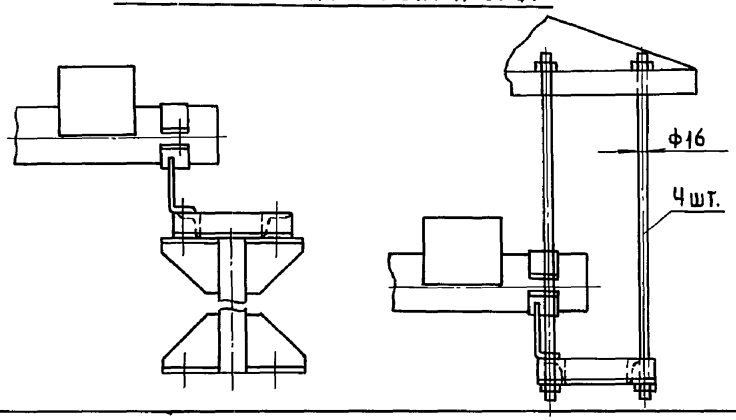

Основные узлы

1- опора; 2-секция приемная; 3-секция; 4-секция концевая; 5-датчик уровня корма; 6-муфта; 7-мотор-редуктор; 8-полухомут малый; 9-скоба; 10-опора; 11-опора; 12-течка; 13-заслонка.

Особенности монтажа

1. При установке транспортеров в зданиях со стенами, позволяющими производить к ним крепление кронштейнов, последние крепятся по месту к опорам привода и концевой секции. В случае невозможности крепления кронштейнов к стенам, опоры привода и концевой секции устанавливаются на стойки, а промежуточные секции устанавливаются по месту на опорах или подвесках. Кронштейны и стойки в комплект поставки не входят.
2. Транспортер должен быть собран строго соосно и установлен в одной плоскости как по горизонтали, так и по вертикали. Регулировка осуществляется за счет продольных отверстий в кронштейнах и в местах крепления опор к кронштейнам.
3. Прокладку электрокабеля осуществить в трубах с соблюдением всех правил по монтажу электропроводок.
4. Отверстия под течки выполнить по месту при монтаже.

Расход материалов на монтаж

Вариант крепления опор на кронштейнах

Наименование	ГОСТ	Ед. изм.	Количество на исполнения -00;-01;-02;-03;-04;-06	Количество на исполнения 05	Примечание
Уголок 50×50×5-Ст.3	8509-72	м / кг	11,64 / 43,9	10,98 / 41,4	
Полоса 5×60-Ст.3	103-76	м / кг	3,6 / 8,5	3,6 / 8,5	
Круг ф12 – Ст.3	2590-71	м / кг	3,6 / 3,24	3,6 / 3,24	Для шпилек
Болт М8×40.58.096	7798-70	кг	0,2	0,2	
Гайка М8.6.096	5915-70	кг	0,05	0,05	
Гайка М2.6.096	5915-70	кг	0,25	0,25	
Шайба 8.65Г02.9	6402-70	кг	0,01	0,01	
Шайба 12.65Г02.9	6402-70	кг	0,05	0,05	
Электроды Э-42	9467-75	кг	1,5	1,5	
Труба 25	3262-75	м / кг	По проекту		Для прокладки электрокабеля

Инв.№подл. | Подпись и дата | Взам.инв.№

Кронштейн под опору приемной секции

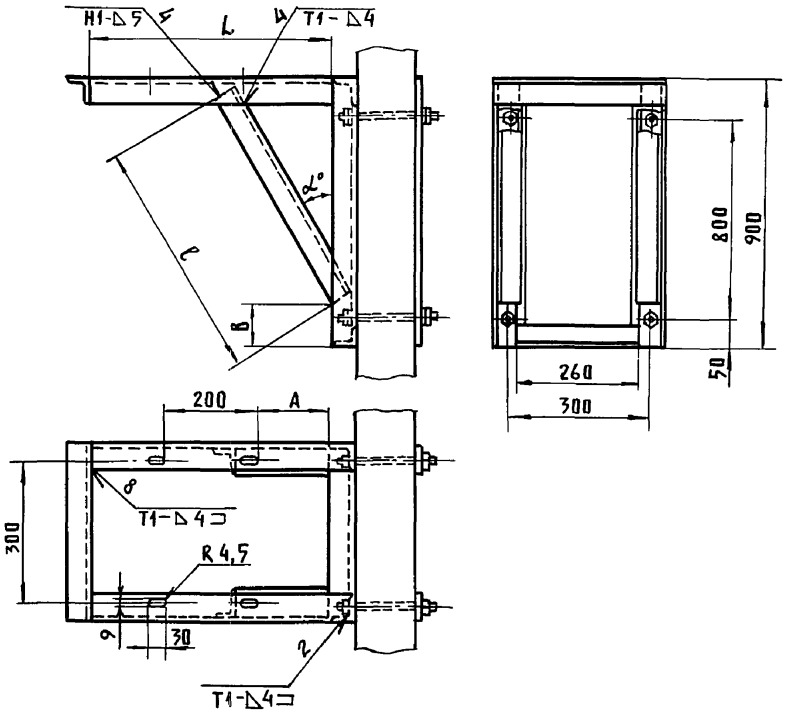

Исполнение	Размеры, мм				α град.
	L	ℓ	A	B	
ТУУ-2-00.000; -01; -02; -03; -04; -06	270	670	40	220	20
-05	380	670	150	220	20

Кронштейн привода

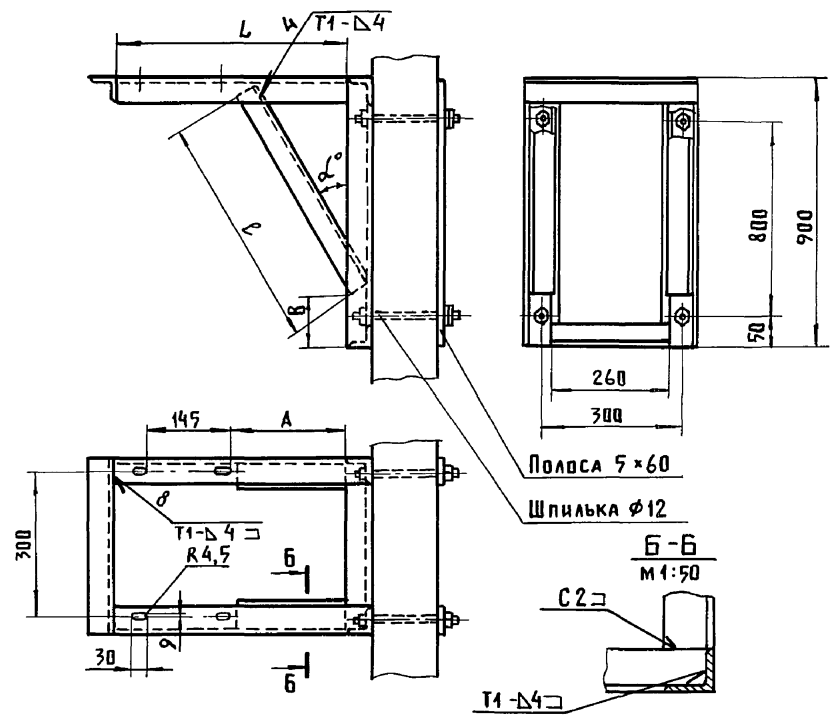

Исполнение	Размеры, мм				α град.
	L	ℓ	A	B	
ТУУ-2-00.000; -01; -02; -03; -04; -06	970	1030	780	240	55
-05	690	870	500	160	40

Взам. инв. №
Подпись и дата
Инв. № подл.

4.800-3, в.6/85-18

Лист 3

Копир. Лихачева 20451 32 Формат А3

Стойка под опоры привода и приемной секции

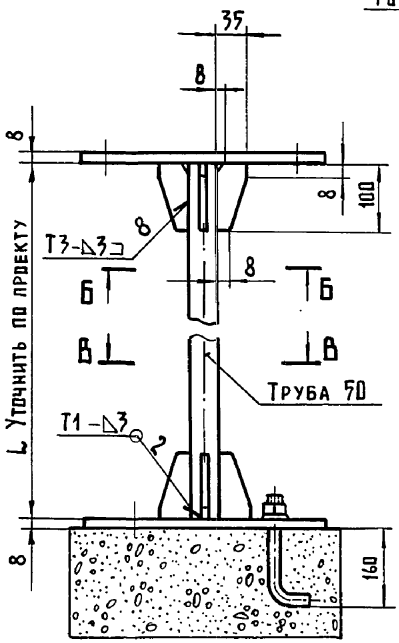

Б-Б

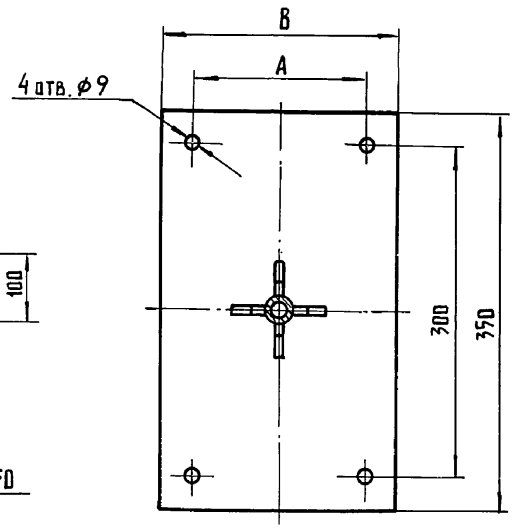

В-В

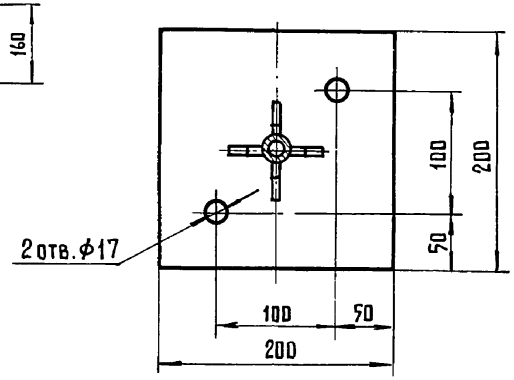

Расход материалов на монтаж

Вариант крепления опор на стойках

Наименование	ГОСТ	Ед. изм.	Количество на исполнения -00;-01;-02	-03;-04;-05	-06	Примечание
Труба 50×4 - Ст. 3	8732-78	м / кг	4,86 / 22,06	3,8 / 17,25	4,04 / 18,3	Уточнить по проекту
Полоса 6×100 - Ст. 3	103-76	м / кг	0,56 / 2,64			
Лист Б-ПН-8 - Ст. 3	19903-74	м² / кг	0,24 / 15			
Круг В16 - Ст. 3	2590-71	м / кг	1,2 / 1,9			Для анкеров
Болт М8×40.58.096	7798-70	кг	0,2			
Гайка М8.6.096	5915-70	кг	0,05			
Гайка М16.6.096	5915-70	кг	0,14			
Шайба 8.65Г02.09	6402-70	кг	0,01			
Шайба 16.65Г02.09	6402-70	кг	0,04			
Электроды Э-42	9467-75	кг	1,5			
Труба 25	3262-75	м / кг	по проекту			Для прокладки кабеля
Бетон		м³	0,04			

Наименование	Исполнение	Размеры, мм L	A	B
Стойка под опору привода	-00;-01;-02	2429	145	200
Стойка под опору приемной секции		2429	200	250
Стойка под опору привода	-03;-04;-05	1894	145	200
Стойка под опору приемной секции		1894	200	250
Стойка под опору привода	-06	2020	145	200
Стойка под опору приемной секции		2020	200	250

Инв.№ подл. | Подпись и дата | Взам.инв.№

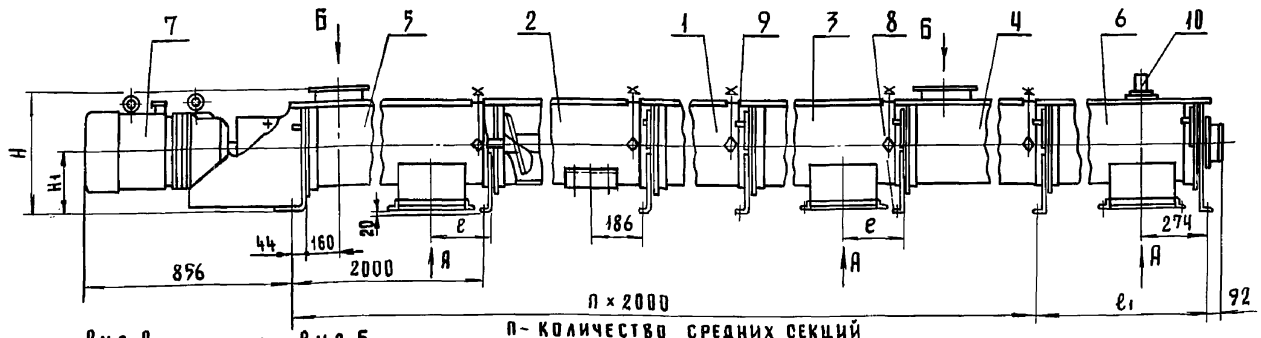

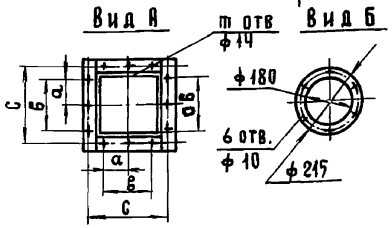

Обозначение	Размеры, мм													H_1
	H	a	b	c	e	m	ℓ_2	ℓ_3	ℓ_1 при длине секции конц. 680	1180	1680	2180		
У1-БКВ32-25	510	125	250	352	300	12	300	520	588	1088	1588	2088		275
У1-БКВ25-20	425	—	150	248	200	8	200	450	588	1088	1588	2088		225

Расположение отверстий под фундаментные болты на полу

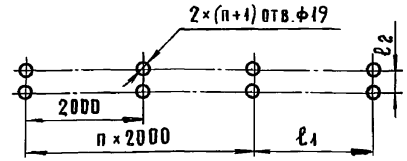

Расположение отверстий под фундаментные болты на потолке

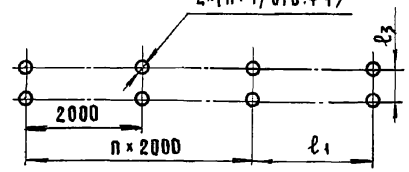

Назначение

Конвейер предназначен для транспортирования в горизонтальном направлении и под наклоном до 20° зерна, муки, отрубей и других сыпучих продуктов с плотностью 250...750 кг/м.³

Техническая характеристика

Марка		У1-БКВ32-25	У1-БКВ25-20
Тип		стационарный	
Производительность,	т/ч	32	16
Диаметр винта,	мм	320	250
Шаг винта,	мм	250	200
Длина транспортирования, максимальная,	м	25	30
Тип привода		мотор-редуктор МЦ2С-100Н	
Мощность электродвигателя,	кВт	4	
Габаритные размеры,	мм		
ширина		445	375
высота		545	460

Основные узлы

1-секция средняя; 2-секция средняя с люком; 3-секция средняя выпускная; 4-секция средняя загрузочная; 5-секция средняя загрузочно-выпускная; 6-секция концевая; 7-привод; 8-стойка; 9-кронштейн; 10-датчик заполнения

Комплектность

Конвейер поставляется в комплекте основных узлов без пускозащитной аппаратуры.

Особенности монтажа

При установке на пол конвейер установить на стойки (поз.8); при креплении к потолку подвесить на кронштейны (поз.9)

Код ОКП — У1-БКВ 32-25 — 5141141251

У1-БКВ 25-20 — 5141141252

Изготовитель: завод „Спецэлеватормельмаш" г. Курск

ГИП	Глейберг		
Нач.отд.	Ермаков		
Нор.кон.	Королева		
Гл.спец.	Глейберг		
Инженер	Старостин		

4.800-3, в.6/85-19

Конвейеры винтовые У1-БКВ

Стадия	Лист	Листов
Р	1	2

ГИПРОНИСЕЛЬХОЗ

Инв.№ подл. | Подпись и дата | Взам.инв.№

Марка конвейера	Показатели	Узлы									
		Привод	Секция средняя	Секция средняя с люком	Секция средняя выпускная	Секция средняя загрузочная	Секция средняя загрузочно-выпускная	Секция концевая			
								ℓ = 680 мм	ℓ = 1180 мм	ℓ = 1680 мм	ℓ = 2180 мм
У1-БКВ 32-25	Габаритные размеры, мм	1040×436×465	2203×443×435	2203×443×435	2203×443×435	2203×443×435	2203×443×448	680×443×535	1180×443×535	1680×443×535	2180×443×535
	Масса, кг	162	130	132	134	132	133	85	110	135	160
	Цена, руб.	233	139	141	143	141	143	90	111	133	155
У1-БКВ 25-20	Габаритные размеры, мм	1040×366×380	2203×374×435	2203×374×435	2203×374×465	2203×374×435	2203×374×465	680×374×465	1180×374×465	1680×374×465	2180×374×465
	Масса, кг	151	103	104	105	102	104	60	81	101	122
	Цена, руб.	229	111	113	114	111	114	79	93	108	123

Инв. № подл. | Подпись и дата | Взам. инв. №

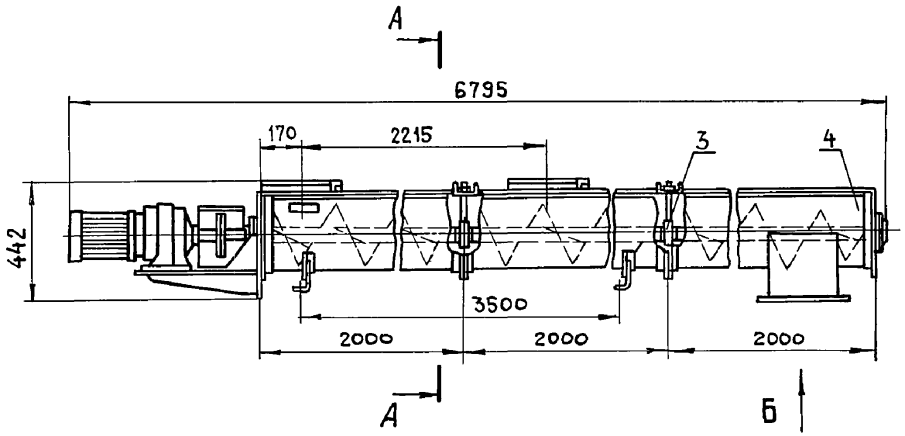

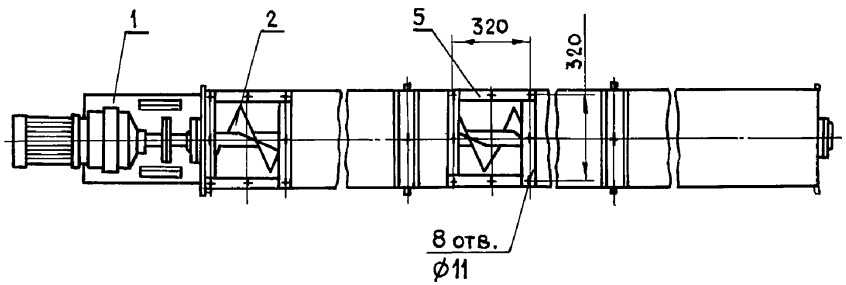

Назначение

Транспортер предназначен для транспортировки сыпучих материалов.

Техническая характеристика

Тип	– стационарный	
Производительность,	$м^3/ч$	– 32
Тип привода	– мотор-редуктор	МРА-$\frac{2,2}{100}$
Мощность электродвигателя,	кВт	– 2,2
Диаметр шнека,	мм	– 250±8
Масса,	кг	– 322
Обслуживающий персонал,	чел.	– 1 (оператор кормоцеха)

Основные узлы

1 – кронштейн; 2 – шнек; 3 – опора; 4 – коров; 5 – воронка.

Комплектность

Транспортер поставляется в комплекте основных узлов без пускозащитной аппаратуры.

Особенности эксплуатации

Транспортер эксплуатировать при температуре окружающего воздуха от +5 до +40°С и относительной влажности воздуха до 98%.

Цена, руб. – 415 (ориент.)

Код ОКП – 47 4911 3008

Изготовитель: Бухарский ОСЗ, г. Бухара

А – А

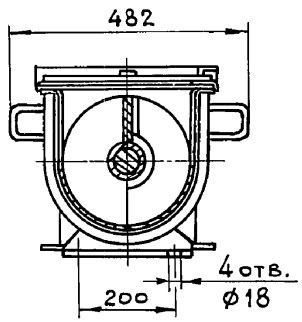

Вид Б

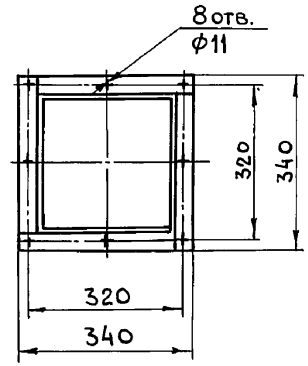

ГИП	Глейберг		
Нач.отд.	Ермаков		
Н.контр.	Королева		
Гл.спец.	Глейберг		
Инженер	Старостин		

4.800-3, в.6/85-20

Транспортер шнековый ТШК-32

Стадия	Лист	Листов
Р		1

ГИПРОНИСЕЛЬХОЗ

Инв.№ подл. | Подпись и дата | Взам.инв.№

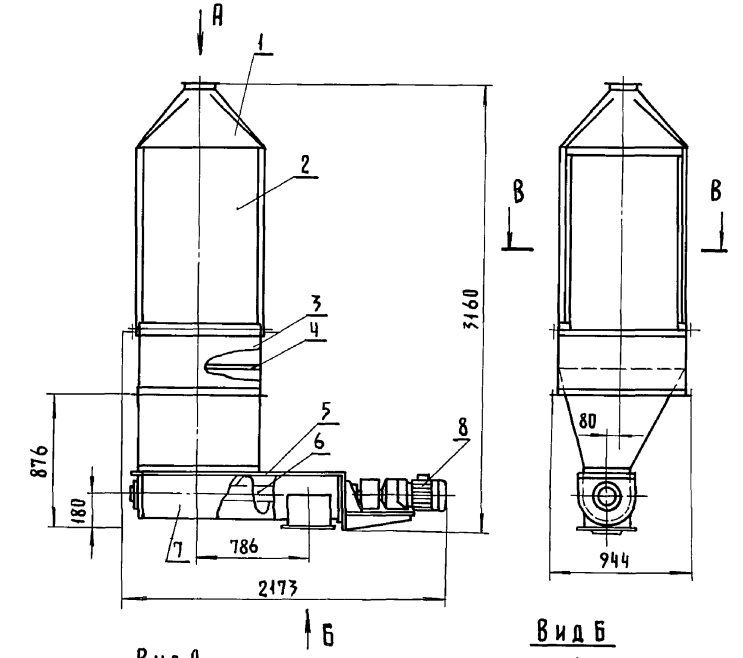

Вид А

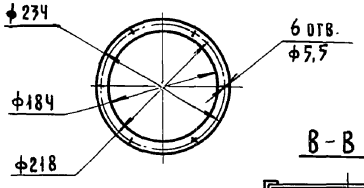

Вид Б

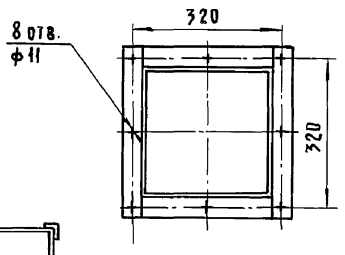

В-В

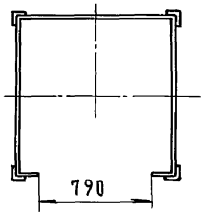

Назначение

Питатель предназначен для приема, транспортировки и выдачи комбикормов в другие транспортные средства.

Техническая характеристика

Тип	– стационарный	
Производительность,	т/ч	– 15
Тип привода	– мотор-редуктор	МРА $\frac{1,1}{40}$
Мощность привода,	кВт	– 1,1
Диаметр шнека,	мм	– 250
Масса,	кг	– 297
Обслуживающий персонал,	чел.	– 1

Основные узлы

1 – зонт; 2 – шкаф; 3 – воронка; 4 – решетка; 5 – крышка; 6 – шнек; 7 – короб; 8 – мотор-редуктор.

Комплектность

Питатель поставляется в комплекте основных узлов без пускозащитной аппаратуры.

Особенности эксплуатации

Питатель эксплуатировать при температуре окружающего воздуха от +5 до +40°С и относительной влажности воздуха 98%

Цена, руб – 490 (ориент.)
Код ОКП – 4749113009
Изготовитель: Бухарский ОСЗ, г. Бухара

ГИП	Глейберг	
Нач. отд.	Ермаков	
Н. контр.	Королева	
Гл. спец.	Глейберг	
Инженер	Старостин	

4.800-3,в.6/85-21

Питатель комбикормов ПК-15

Стадия	Лист	Листов
Р		1

ГИПРОНИСЕЛЬХОЗ

Формат А3

Инв. № подл. | Подпись и дата | Взам. инв. №

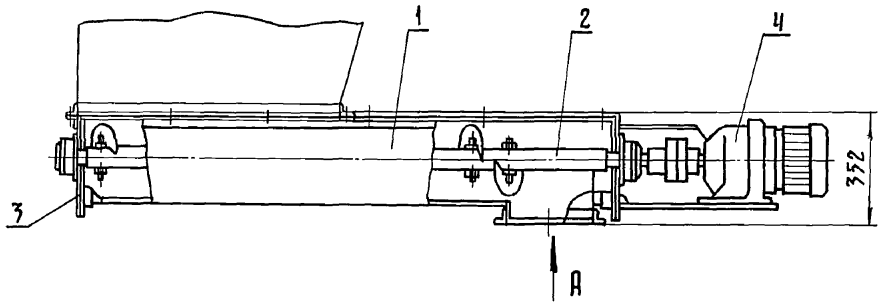

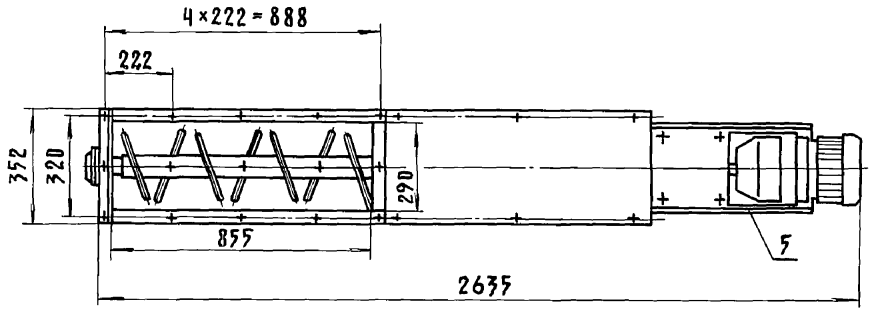

Вид А

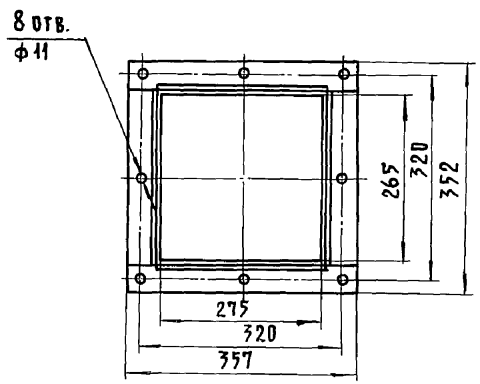

Назначение

Транспортер предназначен для механизированной подачи комбикормов из кормозагрузчика в норию.

Техническая характеристика

Тип	стационарный	
Производительность,	т/ч	– 15
Диаметр шнека,	мм	– 250
Тип привода	мотор-редуктор МРА-$I\frac{4,1}{100}$Б	
Тип электродвигателя		– АОЛ2-21-4
Мощность электродвигателя,	кВт	– 1,1
Масса,	кг	– 152
Обслуживающий персонал,	чел.	– 1

Основные узлы

1- короб; 2- шнек; 3- крышка; 4-мотор-редуктор; 5- опора

Комплектность

Транспортер поставляется в комплекте основных узлов без пускозащитной аппаратуры.

Особенности эксплуатации

Транспортер установить в механизированном складе комбикормов со следующими климатическими условиями: температура от 0 до 40°С, влажность от 40 до 100%

Цена, руб. – 430

Код ОКП – 4749113156

Изготовитель: Суземский ОСЗ, пгт Суземки, Брянская обл.

Тип	Глейберг		
Нач.отд.	Ермаков		
Н.контр.	Королева		
Гл.спец.	Глейберг		
Инженер	Старостин		

4.800-3, в.6/85-22

Транспортер загрузочный КПГ-10.Ч1.02.000

Стадия	Лист	Листов
Р		1

ГИПРОНИСЕЛЬХОЗ

Формат А3

Инв.№ подл. | Подпись и дата | Взам.инв.№

Назначение

Шнек предназначен для загрузки измельченных корнеклубнеплодов, травяной муки, концкормов и зеленой массы в смесители, а также для транспортировки кормов в кормоцехах.

Техническая характеристика

Исполнение		Ш3С-40,0М-I | Ш3С-40,0М-II
Тип		-стационарный
Производительность,	$м^3/ч$	- 40
Тип привода		мотор-редуктор НИ1107-22-88-ICXYI
Мощность электродвигателя,	кВт	- 22
Диаметр шнека,	мм	- 250
Шаг шнека,	мм	- 250
Масса,	кг	- 365 | 385
Обслуживающий персонал,	чел.	- 1

Основные узлы

1- электродвигатель; 2- редуктор; 3- крышка; 4- бункер загрузочный; 5- шнек; 6- корпус шнека; 7- люк разгрузочный; 8- бункер загрузочный; 9- крышка; 10- стойка.

Комплектность

Шнек поставляется в комплекте основных узлов.

Шнек Ш3С-40,0М-II комплектуется шкафом управления.

Особенности монтажа

Шнек крепить 8 болтами к загрузочным окнам смесителей. Стойку приварить к корпусу смесителя.

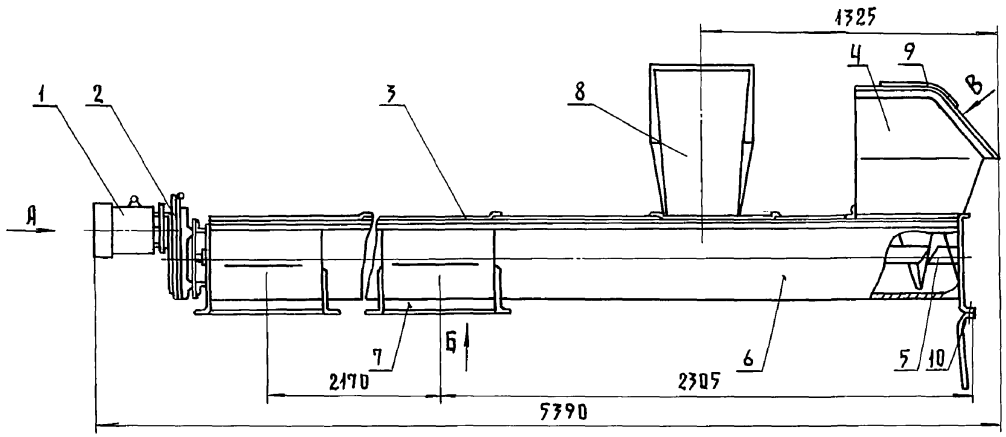

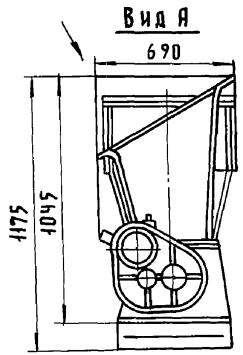

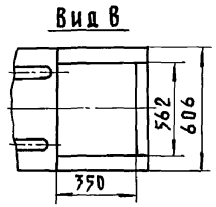

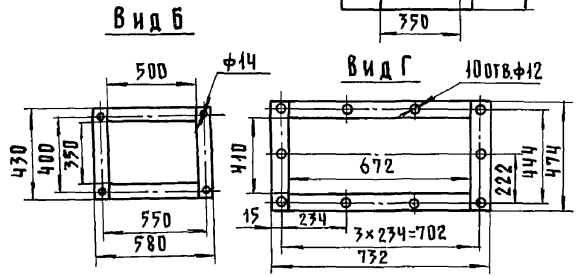

Цена, руб. Ш3С-40,0М-I - 240
Ш3С-40,0М-II - 250

Код ОКП Ш3С-40,0М-I - 4749113021
Ш3С-40,0М-II - 4749113022

Изготовитель: П.О. „Уманьферммаш", г. Умань, Черкасская обл.

			4.800-3, в.6/85-23
ГИП	Глейберг		Шнек загрузочный сборный модернизированный Ш3С-40,0М
Нач.отд.	Ермаков		Стадия: Р; Лист: ; Листов: 1
Н.контр.	Королева		ГИПРОНИСЕЛЬХОЗ
Гл.спец.	Глейберг		
Инженер	Бубнова		

Инв.№ подл. | Подпись и дата | Взам.инв.№

Формат А3

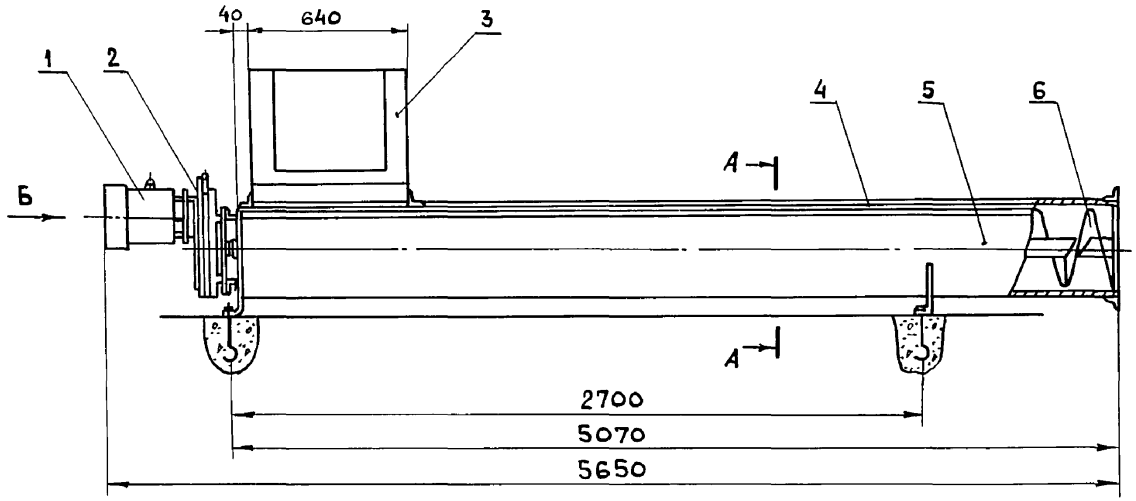

А - А

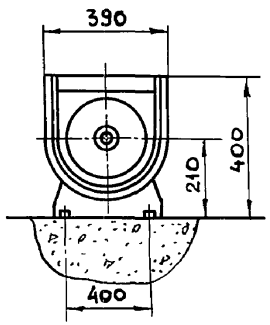

Вид Б

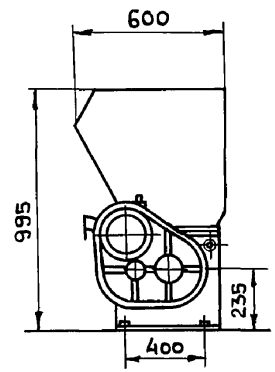

Назначение

Шнек предназначен для подачи готовых кормов от смесителя С-12 к выгрузному транспортёру ТС-40,0 М, а также для транспортировки измельченных корнеплодов, травяной муки, концкормов и зеленой массы.

Техническая характеристика

Исполнение		ШВС-40,0М-I | ШВС-40,0М II
Тип		- стационарный
Производительность,	т/ч	- 40
Тип привода		мотор-редуктор НИ11.03-2,2-88-1-СХУ1
Мощность электродвигателя,	кВт	- 2,2
Диаметр шнека,	мм	- 250
Шаг шнека,	мм	- 250
Масса,	кг	-335 | -355
Обслуживающий персонал,	чел.	- 1

Основные узлы

1 - электродвигатель; 2 - редуктор; 3 - бункер приемный; 4 - крышка; 5 - корпус шнека; 6 - шнек.

Комплектность

Шнек поставляется в комплекте основных узлов с фундаментными болтами.

Шнек ШВС-40,0М-II комплектуется шкафом управления.

Цена, руб. ШВС-40,0 М-I - 230
ШВС-40,0 М-II - 240

Код ОКП ШВС-40,0 М-I-4749113023
ШВС-40,0 М II 4749113024

Изготовитель: П.О. „Уманьфермаш",
г. Умань, Черкасская обл.

ГИП	Глейберг	
Нач.отд.	Ермаков	
Н.контр.	Королева	
Гл.спец.	Глейберг	
Инженер	Бубнова	

4.800-3, в. 6/85-24

Шнек выгрузной сборный модернизированный ШВС-40,0 М

Стадия	Лист	Листов
Р		1

ГИПРОНИСЕЛЬХОЗ

Инв. № подл. | Подпись и дата | Взам. инв. №

Формат А3

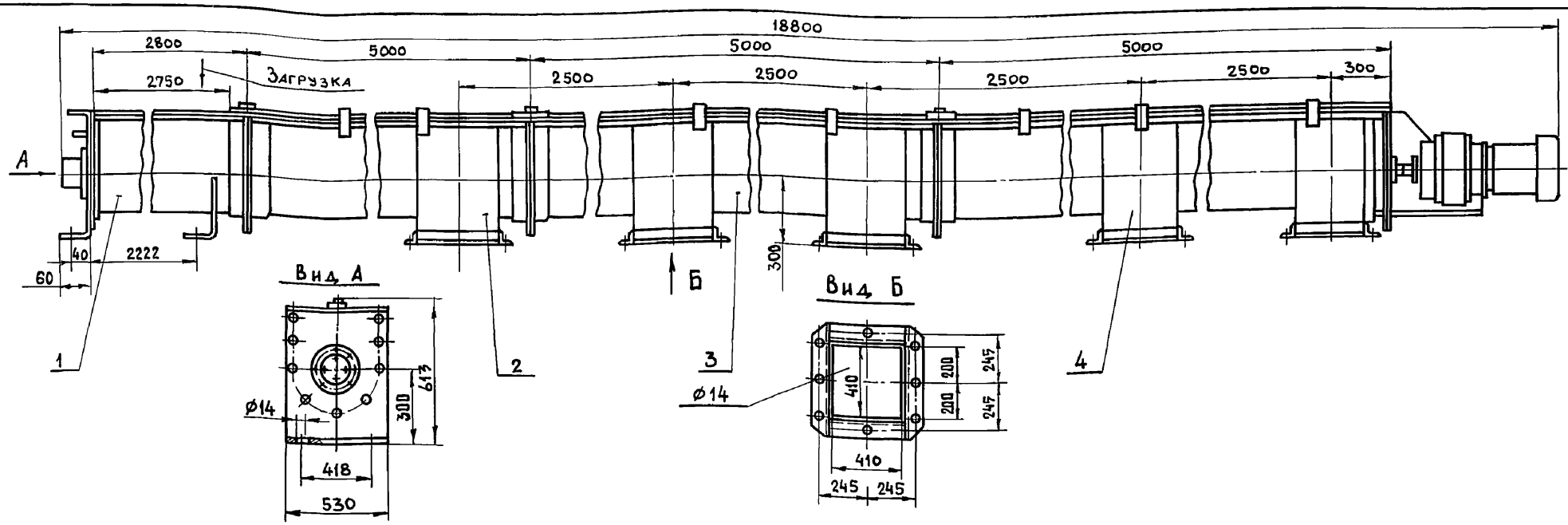

Назначение

Загрузчик предназначен для транспортирования и подачи измельченных пищевых отходов в запарники-смесители.

Техническая характеристика

Тип	- стационарный	
Производительность,	т/ч	- 50
Диаметр шнека,	мм	- 400
Частота вращения шнека,	об/мин	- 22
Шаг витков,	мм	- 320
Тип привода шнека	- станция приводная НИИ-Г-5,5-64/22СХ	
Мощность привода шнека,	кВт	- 5,5
Масса,	кг	- 1650
Обслуживающий персонал,	чел.	- 1

Основные узлы

1-секция концевая; 2-секция промежуточная; 3-секция промежуточная; 4-секция приводная.

Комплектность

Загрузчик поставляется в комплекте основных узлов.

Цена, руб. - 1180

Код ОКП - 474943 0005

Изготовитель: П.О „Уманьферммаш". г. Умань, Черкасская обл.

ГИП	Глейберг	
Нач.отд.	Ермаков	
Нор.конт.	Королева	
Гл.спец.	Глейберг	
Инженер	Старостин	

4.800-3, в. 6/85-25

Загрузчик шнековый ЗШ-40

Стадия	Лист	Листов
Р		1

ГИПРОНИСЕЛЬХОЗ

Инв. № подл. | Подпись и дата | Взам. инв. №

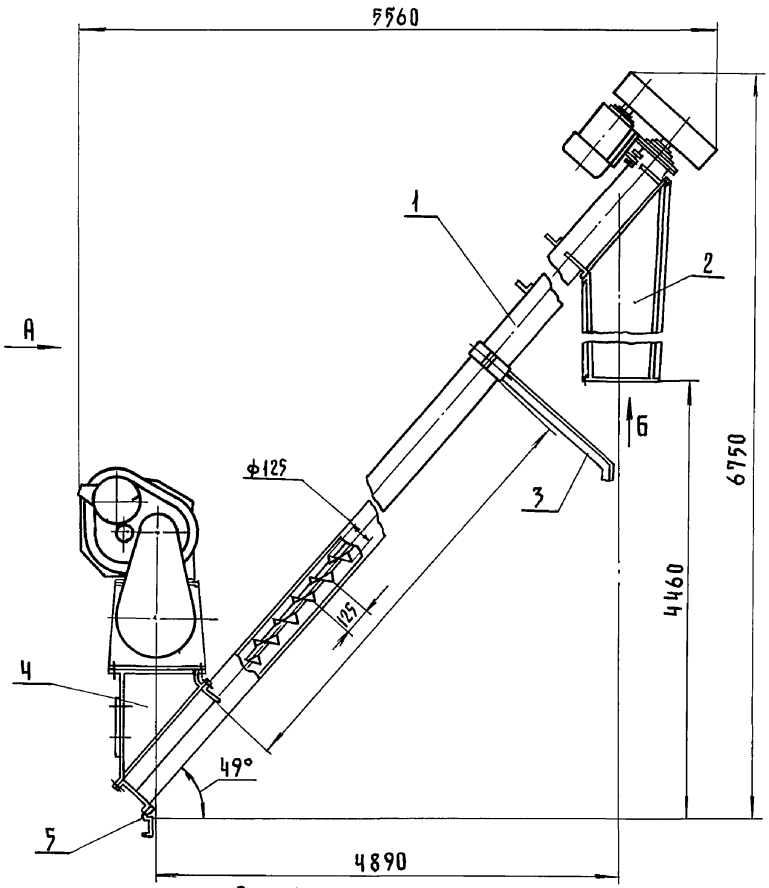

Вид Б

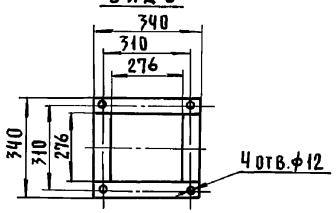

Назначение

Питатель предназначен для выгрузки концентрированных кормов из завальных бункеров и подачи их в смесители.

Техническая характеристика

Тип		— стационарный
Производительность,	т/ч	— 8 ... 10
Установленная мощность,	кВт	— 3,7
масса	кг	— 400
Обслуживающий персонал,	чел.	— 1

Основные узлы

1 - шнек наклонный; 2 - патрубок; 3 - кронштейн; 4 - переходник; 5 - кронштейн; 6 - шнек горизонтальный.

Комплектность

Питатель поставляется в комплекте основных узлов без пускозащитной аппаратуры.

Особенности монтажа

1. Шнек горизонтальный установить в бетонном завальном бункере емкостью 20 м³. В бункере предусмотреть закладные детали для приварки к ним фундаментных швеллерных стоек шнека.
2. Кронштейн шнека наклонного приварить к смесителю.
3. Зазоры между стенами приямка бункера и кожухом горизонтального транспортера заложить деревянными брусками или заварить металлическими полосами.

Цена, руб — 470

Код ОКП — 4749113002

Изготовитель: завод „Славянскферримаш" г. Славянск, Донецкая обл.

ГИП	Глейберг	
Нач.отд.	Ермаков	
Н.контр.	Королева	
Гл.спец.	Глейберг	
Инженер	Старостин	

4.800-3, в.6/85-26

Питатель концкормов (шнековый) ПК-6,0

Стадия	Лист	Листов
Р	1	2

ГИПРОНИСЕЛЬХОЗ

Инв.№ подл. | Подпись и дата | Взам.инв.№

Формат А3

Вид А

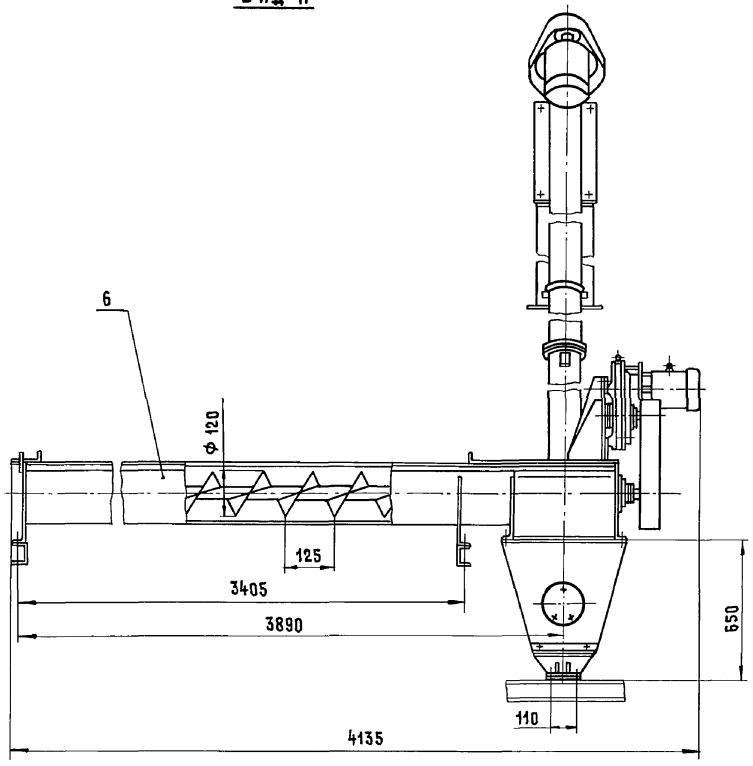

Схема установки шнека наклонного

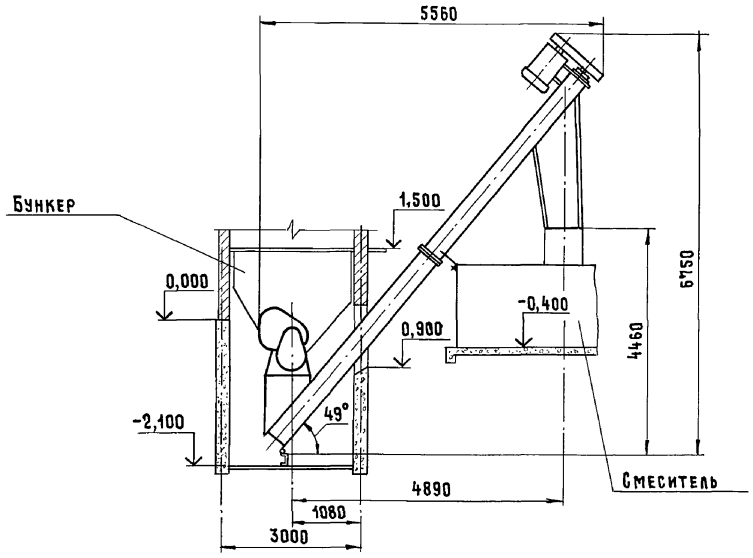

Схема установки шнека горизонтального

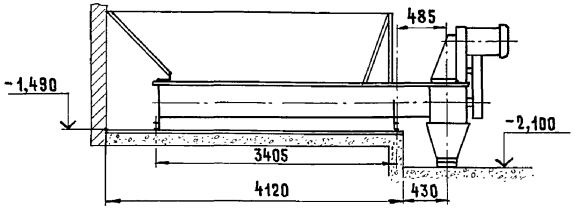

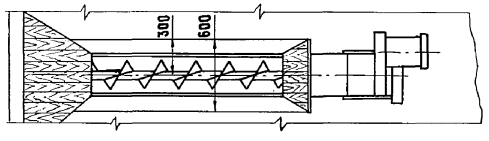

Инв. № подл. | Подпись и дата | Взам. инв. №

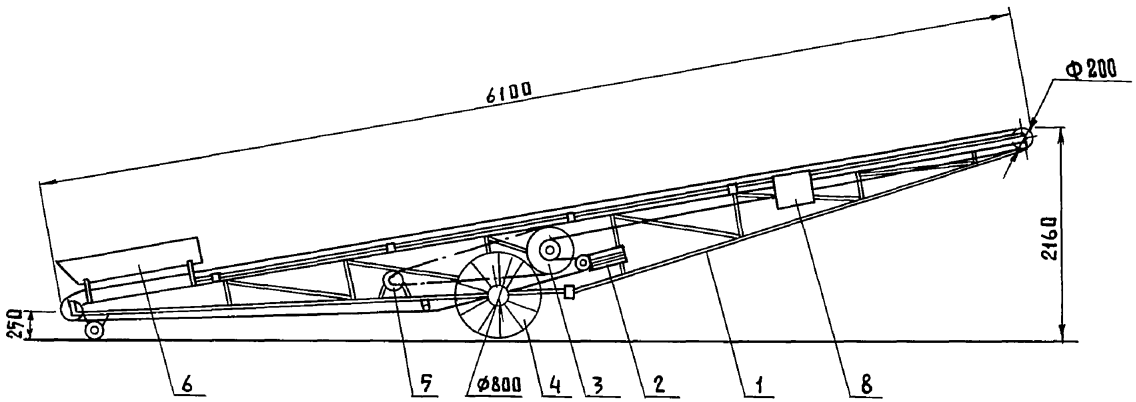

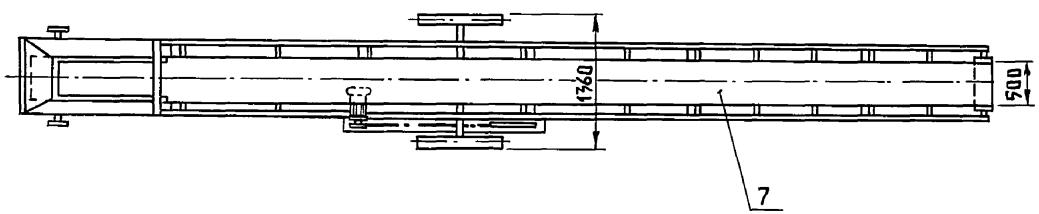

Назначение

Конвейер предназначен для перемещения сыпучих грузов: зерна, концкормов, песка, земли, гравия и т.д.

Техническая характеристика

Производительность (по продукту с насыпной массой 0,75 т/м³),	т/ч – 55
Тип электродвигателя	– 4А100S4УП
Мощность электродвигателя,	кВт – 3,0
Масса,	кг – 517

Основные узлы

1 – рама; 2 – натяжное устройство; 3 – барабан приводной; 4 – ходовое колесо; 5 – электродвигатель; 6 – бункер загрузочный; 7 – лента; 8 – пусковая станция.

Комплектность

Конвейер поставляется в комплекте основных узлов.

Цена, руб – 550

Код ОКП – 51 4114 1006

Изготовитель: завод „Спецэлеватормельмаш", г. Кропоткин, Краснодарский край;
завод „Спецэлеватормельмаш", г. Барнаул.

Инв. № подл. | Подпись и дата | Взам. инв. №

ГИП	Глейберг	
Нач. отд.	Ермаков	
Н. контр.	Королева	
Гл. спец.	Глейберг	
Инженер	Старостин	

4.800-3, в.6/85-27

Конвейер ленточный передвижной ЛТ-Б

Стадия	Лист	Листов
Р		1

ГИПРОНИСЕЛЬХОЗ

Формат А3

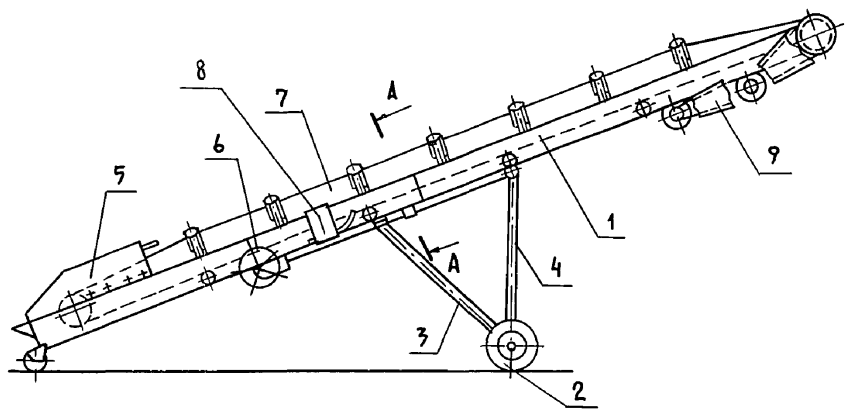

А - А

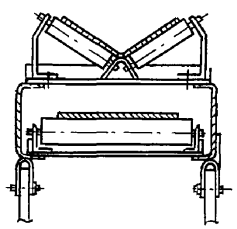

Назначение

Конвейер предназначен для транспортирования насыпных грузов: зерна, концкормов, песка, земли, гравия под углом до 20° к линии горизонта.

Техническая характеристика

Производительность,	т/ч	- 120
Ширина ленты,	мм	- 500
Высота разгрузки,	м	
наибольшая		- 3,8
наименьшая		- 1,75
Скорость движения ленты,	м/с	- 3,2
Тип электродвигателя		-А02-41-6УП
Мощность электродвигателя,	кВт	- 3,0
Габаритные размеры,	мм	
общая длина конвейера		- 10800
ширина конвейера		- 1540
Масса,	кг	- 720

Основные узлы

1-рама; 2-ось ходовая с колесами; 3-опора неподвижная; 4-опора подвижная; 5-бункер загрузочный; 6-лебедка; 7-лента; 8-шкаф управления; 9-привод.

Комплектность

Конвейер поставляется в комплекте основных узлов.

Особенности монтажа

Конвейер устанавливается на ровной горизонтальной площадке.

Цена, руб. - 675

Код ОКП - 51 4114 1003

Изготовитель: Житомирский механический завод, г. Житомир

ГИП	Глейберг	
Нач.отд.	Ермаков	
Н.контр.	Королева	
Гл.спец.	Глейберг	
Инженер	Бубнова	

4.800-3, в.6/85-28

Конвейер ленточный передвижной КЛП-500

Стадия	Лист	Листов
Р		1

ГИПРОНИСЕЛЬХОЗ

Инв.№ подл. | Подпись и дата | Взам. инв.№

Формат А3

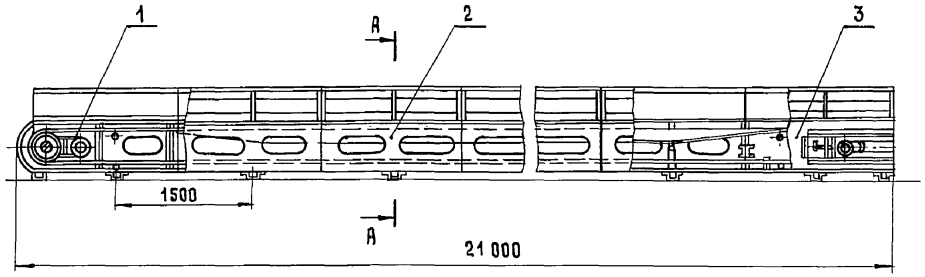

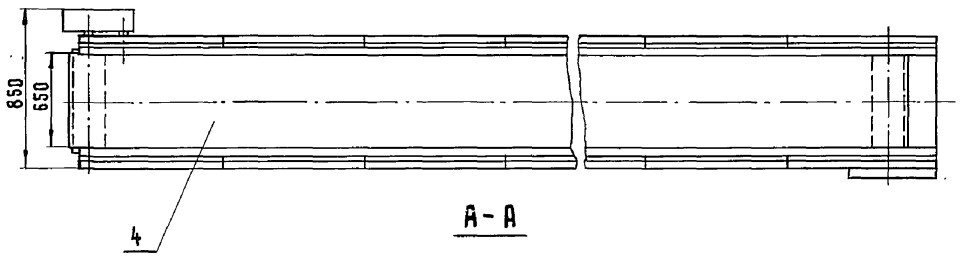

А-А

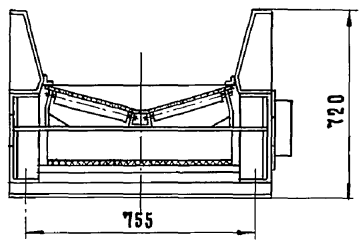

План фундаментных отверстий

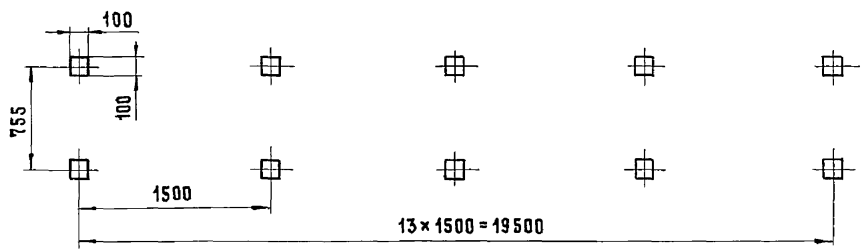

Назначение

Транспортер предназначен для транспортирования измельченных грубых кормов, силоса, корнеплодов, концкормов в кормоцехах.

Техническая характеристика

Тип	-стационарный
Подача,	т/ч-20
Тип привода	- мотор-редуктор МРА-$\text{III}\frac{1.1}{40}$ А-У3
Мощность привода,	кВт-1.1
Угол наклона,	град.-не более 20
Масса,	кг-1260

Основные узлы

1-секция приводная; 2-секция промежуточная; 3-секция натяжная; 4-лента транспортерная.

Комплектность

Транспортер поставляется в комплекте основных узлов без анкерных болтов и пускозащитной аппаратуры.

Особенности монтажа

Транспортер установить на фундамент из бетона марки М200 или на металлоконструкцию и закрепить анкерными болтами.

Цена, руб.-1915

Код ОКП -474911 2068

Изготовитель: Александровский ремонтно-механический завод, г. Александрия, Кировоградская область.

ГИП	Глейберг	
Нач. отд.	Ермаков	
Н. контр.	Королева	
Гл. спец.	Глейберг	
Инженер	Старостин	

4.800-3, в. 6/85-29

Транспортер ленточный ТЛ-65

Стадия	Лист	Листов
Р		1

ГИПРОНИСЕЛЬХОЗ

Инв. № подл. | Подпись и дата | Взам. инв. №

Копировал Лизунова

Формат А3

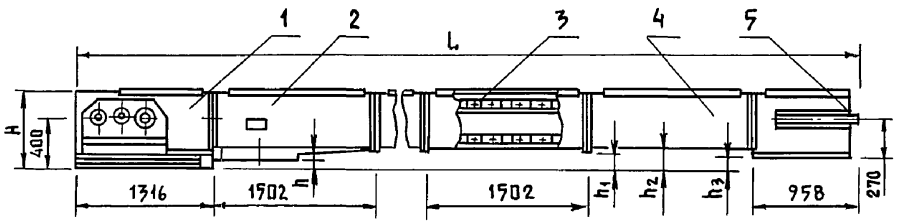

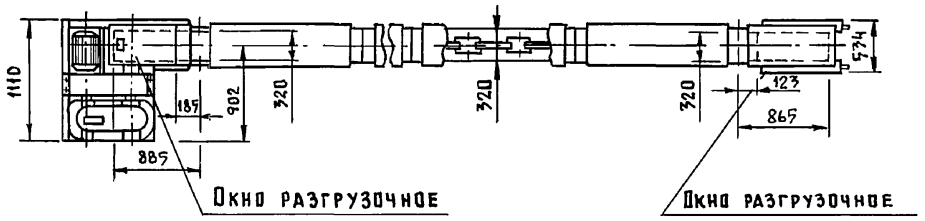

План расположения фундаментных отверстий

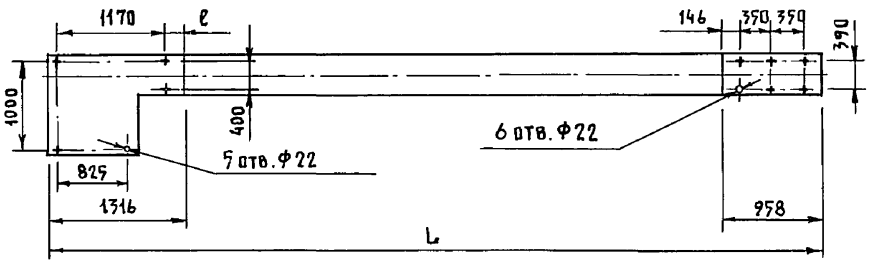

Марка конвейера	Размеры, мм						
	H	h	h_1	h_2	h_3	L	ℓ
ТСЦ 50/15	650	55	178	210	130	18620	150
ТСЦ 50/25						27630	
ТСЦ 50/35	700	55	232	255	130	38330	126
ТСЦ 50/50						53350	

Назначение

Конвейеры скребковые предназначены для горизонтального или наклонного (под углом не более 10° к горизонту) перемещения зерна, продуктов его переработки и комбикормов.

Техническая характеристика

Марка конвейера	ТСЦ 50/15	ТСЦ 50/25	ТСЦ 50/35	ТСЦ 50/50
Производительность по зерну пшеницы, т/ч	50	50	50	50
Длина транспортир. продукта, м	15	25	35	50
Установленная мощность, кВт	4	4	5,5	7,5
Габаритные размеры, мм:				
длина	18620	27630	38330	53350
ширина	1620	1620	1100	1100
высота	650	650	700	700
Количество проходных секций длиной 1500 мм, шт	9	14	20	28
Количество разгрузочных секций, шт	2	3	4	6
Масса, кг	1850	2450	3350	4400
Цена, руб.	1375	1641	2090	2568
Код ОКП	51 4114 1047	51 4114 1048	51 4114 1049	51 4114 1050

Основные узлы

1 - станция приводная; 2 - секция разгрузочная; 3 - цепь; 4 - секция проходная; 5 - станция натяжная.

Изготовитель: завод „Продмаш", г. Одесса

ГИП	Глейберг		
Нач.отд.	Ермаков		
Н.контр.	Королева		
Гл.спец.	Глейберг		
Инженер	Бубнова		

4.800-3, в.6/85-30

Конвейеры скребковые ТСЦ

Стадия	Лист	Листов
Р	1	2

ГИПРОНИИСЕЛЬХОЗ

Формат А3

Инв. N подл. | Подпись и дата | Взам. инв. N

Схемы сборки приводных станций

Схема 22

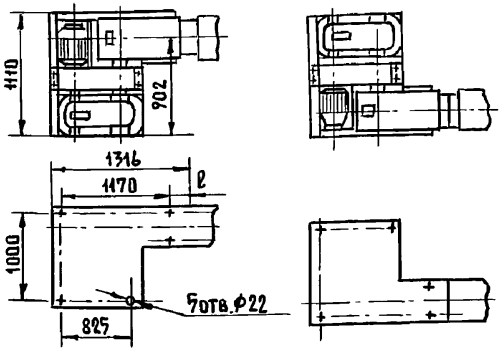

Схема 11

Схема 21

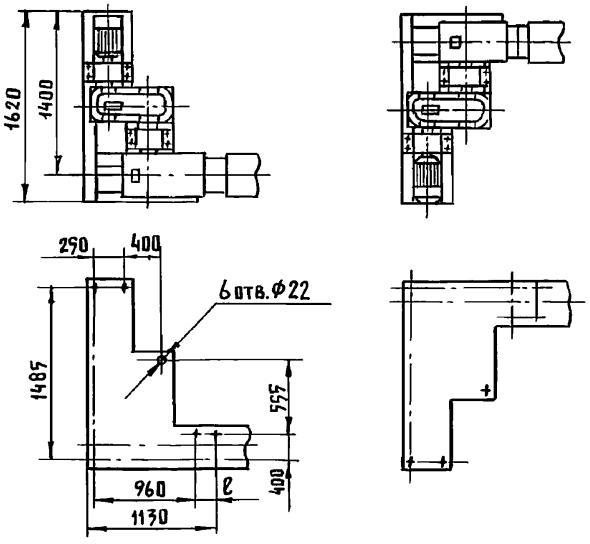

Схема 12

Секция разгрузочная

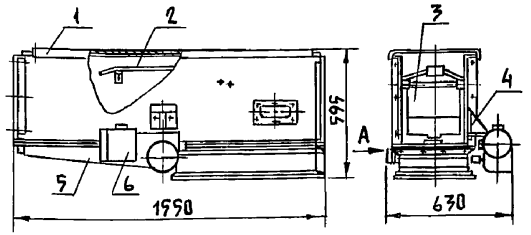

Вид А

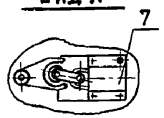

Основные узлы

1- крышка; 2- направляющая, 3-скребок; 4-кронштейн; 5-патрубок; 6- мотор-редуктор; 7-выключатель конечный

Секция проходная

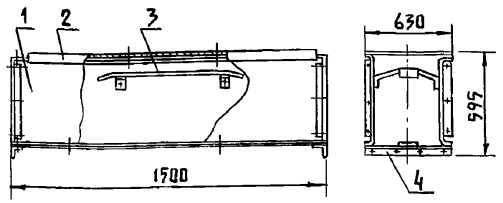

Основные узлы

1- боковина; 2-крышка; 3-направляющая; 4-днище.

Фланец разгрузочного патрубка

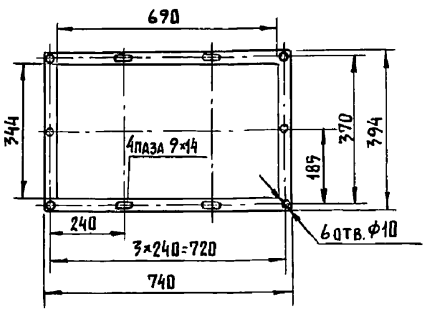

Особенности монтажа

1. Транспортирование продукта производить в сторону приводной станции.
2. При размещении конвейера в рабочих помещениях необходимо предусматривать свободный проход между стенкой и одной продольной стороной конвейера не менее 0,7м; а между двумя параллельно расположенными конвейерами не менее 0,8м.
3. Под приводными (натяжными) станциями должны устанавливаться самотеки и емкости для отвода проносимого продукта.
4. Не рекомендуется установка разгрузочных секций с расстоянием между осями выпускных патрубков менее, чем 1500 мм.
5. Проходные и разгрузочные секции должны устанавливаться на опорах. Расстояние между опорами должно быть не более 4,5 м.
6. Конструкция и расположение опор должны обеспечивать прямолинейность продольной оси конвейера.
7. В местах, загрузки в крышках секций по продольной оси крышки выполняются отверстия размером Ф 220 (200×200).
Отверстие выполняется так, чтобы оно оказалось не ближе 500 мм от места соединения секции с приводной или натяжной станций.
8. К отверстиям присоединяются самотеки того же сечения, что и отверстия. Самотеки должны быть снабжены заслонками для регулирования подачи продукта и устройствами, предотвращающими попадание в конвейер посторонних предметов.
9. К фланцам выпускных патрубков присоединяются фланцы отводящих самотеков. При этом производительность транспортного устройства, отводящего продукт из самотека или накопительной емкости, должна быть на 15-20% выше производительности конвейера.

Инв.№ подл. | Подпись и дата | Взам. инв.№

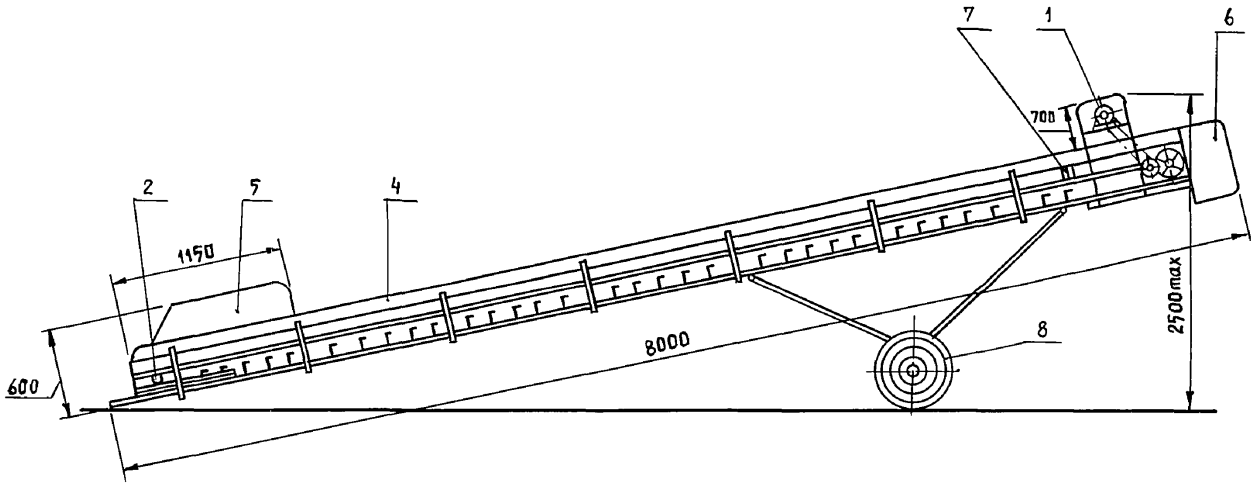

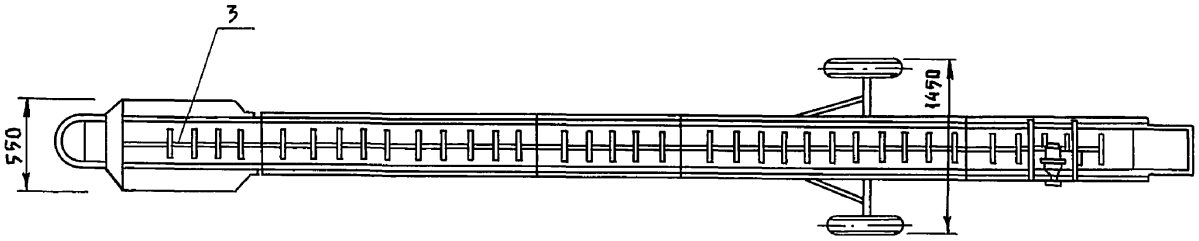

Назначение

Транспортер предназначен для выгрузки силоса из траншей и ям, глубиной до 4 м.

Техническая характеристика

Тип		передвижной
Производительность,	т/ч	4,5
Угол подъема,	град.	до 50
Тип электродвигателя		АОЛ2-11-4
Мощность электродвигателя,	кВт	0,6
Скорость цепи транспортера,	м/с	0,6
Размеры лотка,	мм	
ширина		377
глубина		200
Количество скребков,	шт	47
Размеры скребка,	мм	
ширина		230
высота		80
Масса,	кг	280
Обслуживающий персонал,	чел.	2

Основные узлы.

1 – электропривод; 2 – устройство натяжное; 3 – цепь со скребками; 4 – лоток; 5 – бункер загрузочный; 6 – кожух защитный; 7 – переключатель барабанный; 8 – ходовая часть.

Комплектность

Транспортер поставляется в комплекте основных узлов с пускозащитной аппаратурой.

Цена – руб. – 175

Код ОКП, – 47 4916 0051

Изготовитель: Климовский завод сельхозмашин, г. Климовск, Московская обл.

ГИП	Глейберг	
Нач.отд.	Ермаков	
Н.контр.	Королева	
Гл.спец.	Глейберг	
Инженер	Бубнова	

4.800-3, в.6/87-31

Транспортер силосный СТ-2,0 (мод)

Стадия	Лист	Листов
Р		1

ГИПРОНИСЕЛЬХОЗ

Инв. N подл. | Подпись и дата | Взам. инв. N

Формат А3

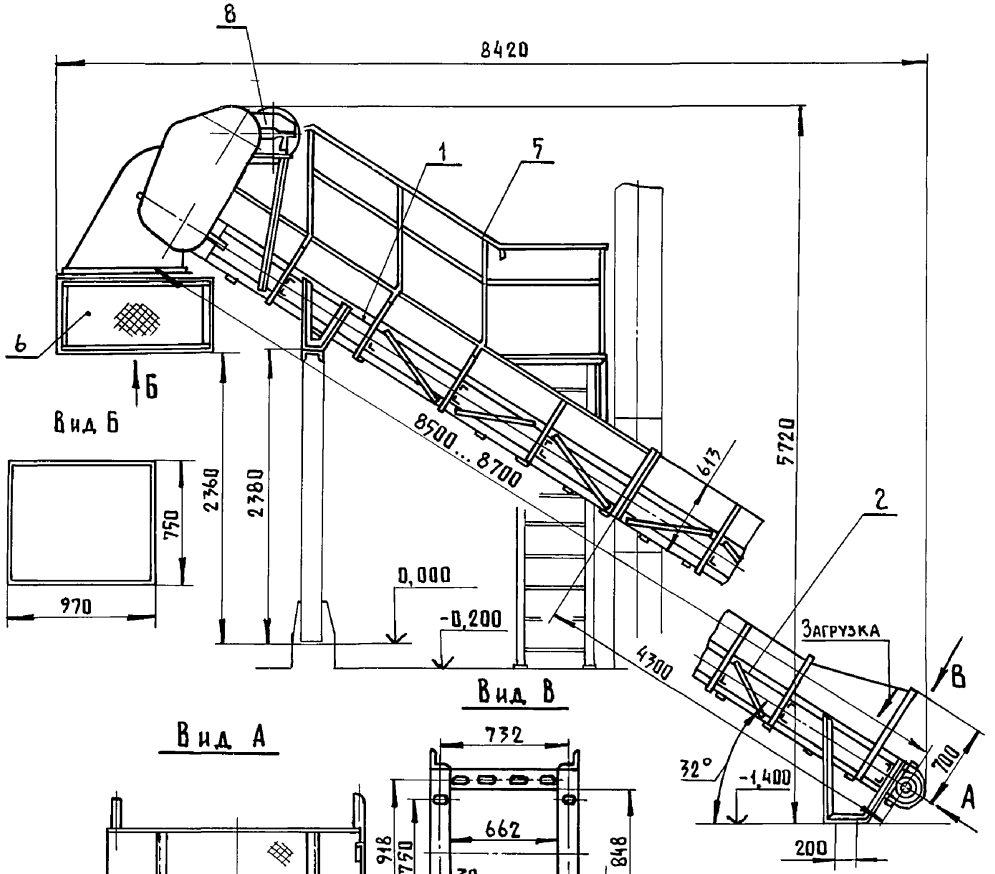

Вид А

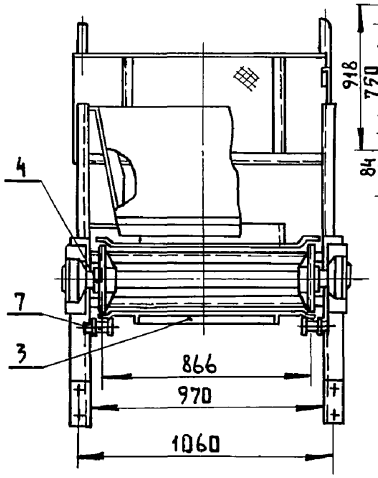

Вид В

План фундаментных отверстий

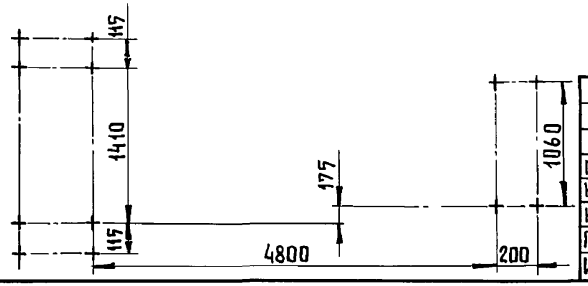

Назначение

Трансортер предназначен для транспортирования и выдачи кормовых смесей в технологических линиях кормоцехов животноводческих ферм.

Техническая характеристика

Тип		– стационарный
Производительность (при объемной массе продукта 0,25 т/м³),	т/ч	– 45
Тип электродвигателя		– 4А112МАУ3
Мощность электродвигателя,	кВт	– 5,5
Скорость движения скребков,	м/с	– 0,6
Габаритные размеры.	мм:	
длина		– 9250
ширина		– 1300
высота		– 2750
Масса,	кг	– 1800
Обслуживающий персонал,	чел.	– 1

Основные узлы

1-секция верхняя; 2-секция нижняя; 3-цепь со скребками; 4-вал ведомый; 5-перила; 6-горловина выгрузная; 7-ролик поддерживающий; 8-привод.

Комплектность

Трансортер поставляется в комплекте основных узлов без пускозащитной аппаратуры.

Цена.	руб.	– 2800 (ориент.)
Код ОКП		– 47 2911 1006
Изготовитель:		предприятие ЮЕ 312/27, г. Горловка Донецкая обл.

ГИП	Глейберг	
Нач.отд.	Ермаков	
Н.конт.	Королева	
Гл.спец.	Глейберг	
Инженер	Старостин	

4.800-3, в.6/87-32

Транспортер выгрузной Ш1-П1312А

Стадия	Лист	Листов
Р		1

ГИПРОНИСЕЛЬХОЗ

Инв.№ подл. | Подпись и дата | Взам.инв.№

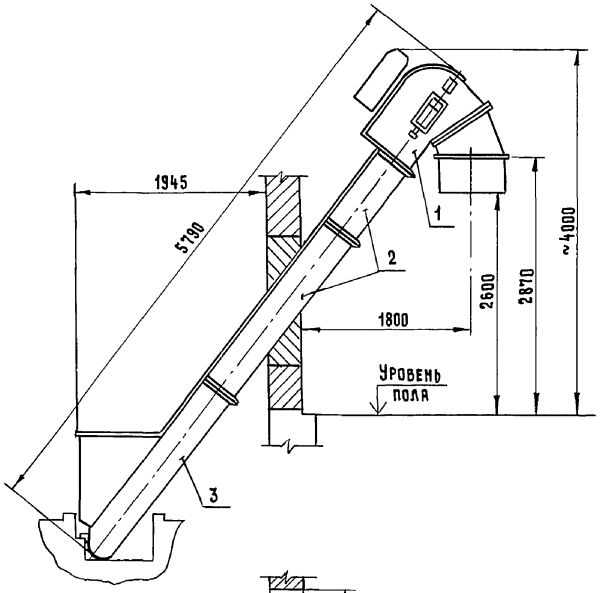

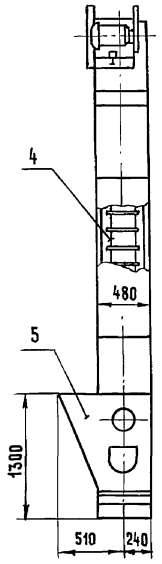

Назначение

Транспортер предназначен для транспортировки готовой кормовой смеси от смесителя к кормораздатчику.

Техническая характеристика

Тип машины – стационарный

Производительность,	$м^3/ч$	– 40
Скорость полотна,	м/с	– 1,16
Угол наклона,	град.	– 52
Габаритные размеры,	мм	
длина		– 5790
ширина		– 675
высота		– 1925
Тип электродвигателя		– 4А100S4У3
Мощность электродвигателя,	кВт	– 3
Масса,	кг	– 530
Количество обслуживающего персонала,	чел.	– 1

Основные узлы

1–приводная секция; 2–промежуточные секции; 3–концевая секция; 4–полотно транспортера; 5–бункер.

Комплектность

Транспортер поставляется в комплекте основных узлов без пуско-защитной аппаратуры.

Фундамент

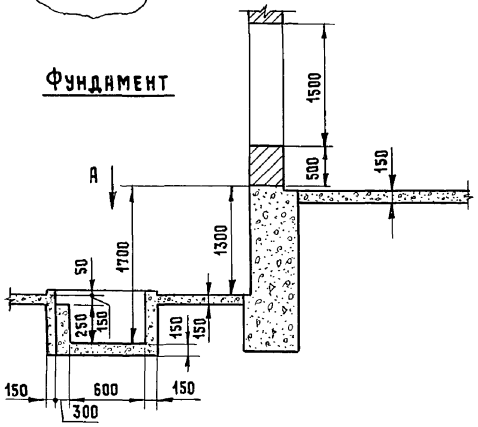

Вид А

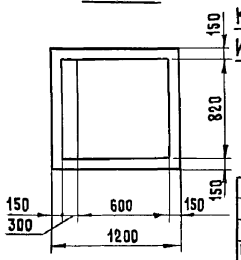

Цена – руб. – 390

Код ОКП – 4749160011

Изготовитель: п.о. „УманьФерммаш", г. Умань, Черкасская обл.

ГИП	Глейберг		
Нач. отд.	Ермаков		
Н. контр.	Королева		
Гл. спец.	Глейберг		
Инженер	Бубнова		

4.800-3, в. 6/85-33

Транспортер скребковый ТС-40.0М

Стадия	Лист	Листов
Р		1

ГИПРОНИСЕЛЬХОЗ

Копировал

Формат А3

Инв. № подл. | Подпись и дата | Взам. инв. №

Назначение

Транспортер предназначен для транспортировки измельченной зеленой массы или грубых кормов на животноводческих фермах.

Техническая характеристика

Тип		- стационарный
Производительность,	$м^3/ч$	- 40
Тип электродвигателя		- 4А90L6У3
Мощность электродвигателя,	кВт	- 1,5
Габаритные размеры,	мм	
длина		- 7440
ширина		- 680
высота		- 1450
Скорость полотна транспортера,	м/с	- 0,31
Масса,	кг	- 533
Обслуживающий персонал,	чел.	- 1

Основные узлы

1 - секция приводная; 2 - секция промежуточная; 3 - секция концевая; 4 - полотно транспортера; 5 - вал ведомый; 6 - крышка; 7 - крышка.

Комплектность

Транспортер поставляется в комплекте основных узлов без пускозащитной аппаратуры.

Цена, руб. - 300

Код ОКП - 47 4916 0032

Изготовитель: П.О. „Уманьферммаш", г. Умань. Черкасская обл.

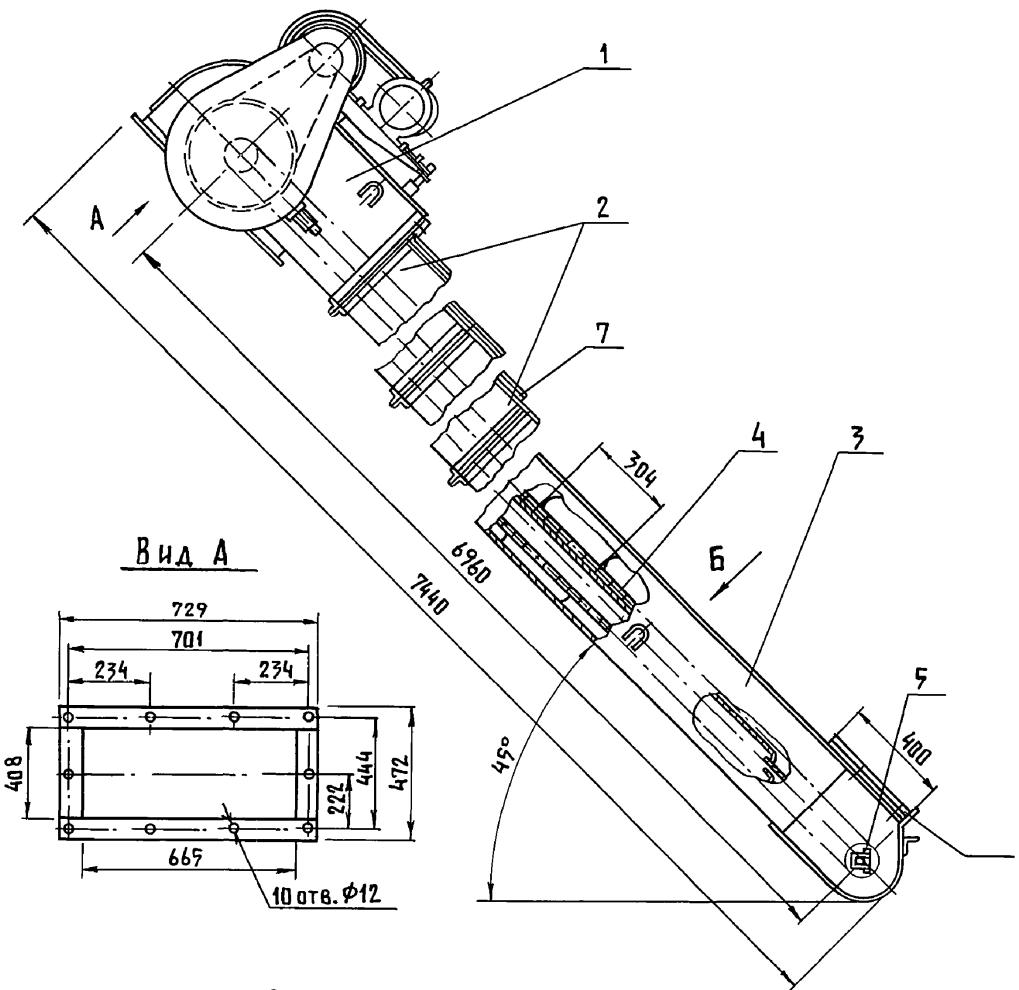

Вид А

Вид Б

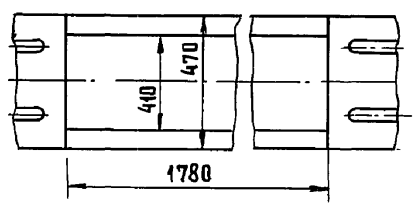

			4.800-3, в.6/85-34
ГИП	Глейберг		Транспортер скребковый ТС-40,ОС
Нач.отд.	Ермаков		Стадия: Р; Лист: ; Листов: 1
Нор.конт.	Королева		ГИПРОНИСЕЛЬХОЗ
Гл.спец.	Глейберг		
Инженер	Старостин		

Инв.№ подл. | Подпись и дата | Взам.инв.№

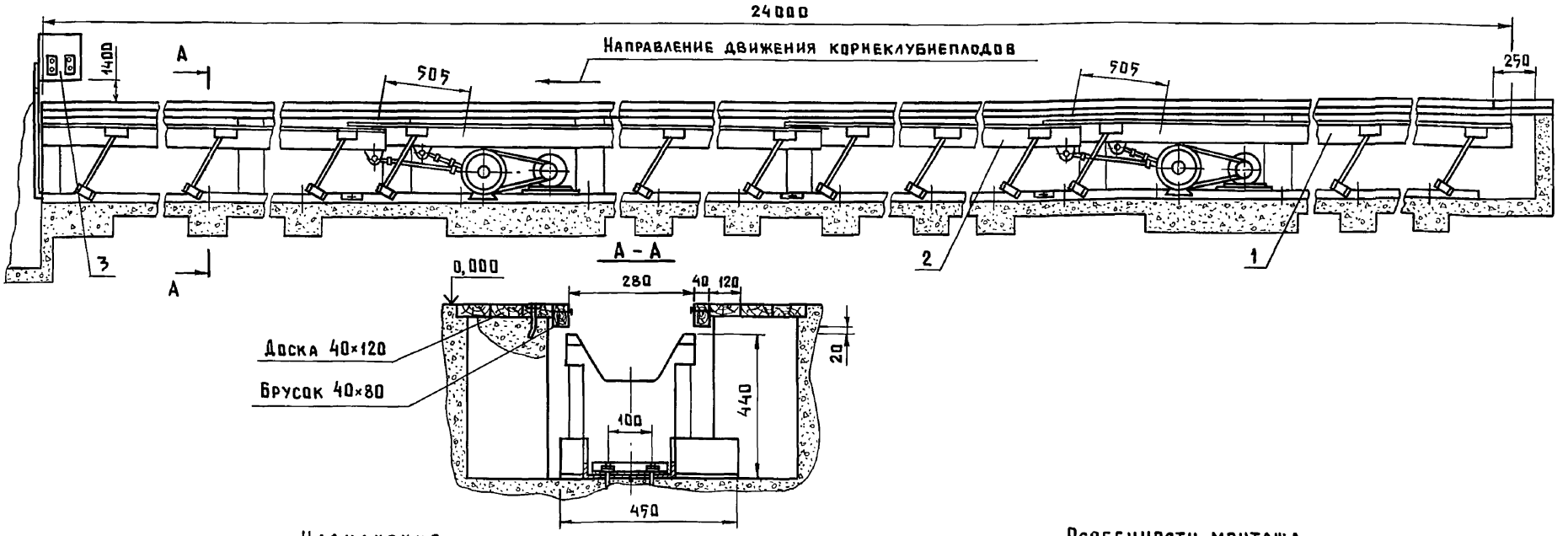

Назначение

Транспортер предназначен для механизации процесса подачи корнеклубнеплодов из хранилищ к кормоцеху.

Техническая характеристика

Тип		стационарный
Подача,	т/ч	6...12
Установленная мощность,	кВт	2,2
Тип электродвигателей		4А80В6СУ1
Угол наклона,	град.	не более 4
Масса,	кг	600
Обслуживающий персонал,	чел.	1

Основные узлы

1 - секция приводная; 2 - секция промежуточная; 3 - шкаф управления.

Комплектность

Транспортер поставляется в комплекте основных узлов с анкерными болтами.

Особенности эксплуатации

Загрузка транспортера осуществляется механизмами или вручную по всей его длине или с любого участка.

Особенности монтажа

1. Транспортер установить в траншее хранилища на фундамент из бетона марки М200 и закрепить анкерными болтами.
2. Щели между стенками траншеи и желобом транспортера перекрыть досками и закрепить анкерными болтами.

Расход материалов на монтаж

Бетон,	м³	6,4
Пиломатериалы,	м³	0,8
Цена,	руб.	700
Код ОКП		47 4912 0005

Изготовитель: завод „Новокузнецксельмаш", г. Новокузнецк, Кемеровская обл.

ГИП	Глейберг	
Нач.отд.	Ермаков	
Н.конт.	Королева	
Гл.спец.	Глейберг	
Инженер	Старостин	

4.800-3, в.6/85-35

Транспортер для подачи корнеклубнеплодов ТПК-5/10

Стадия	Лист	Листов
Р	1	2

ГИПРОНИСЕЛЬХОЗ

Инв.№ подл. | Подпись и дата | Взам. инв.№

Фундамент

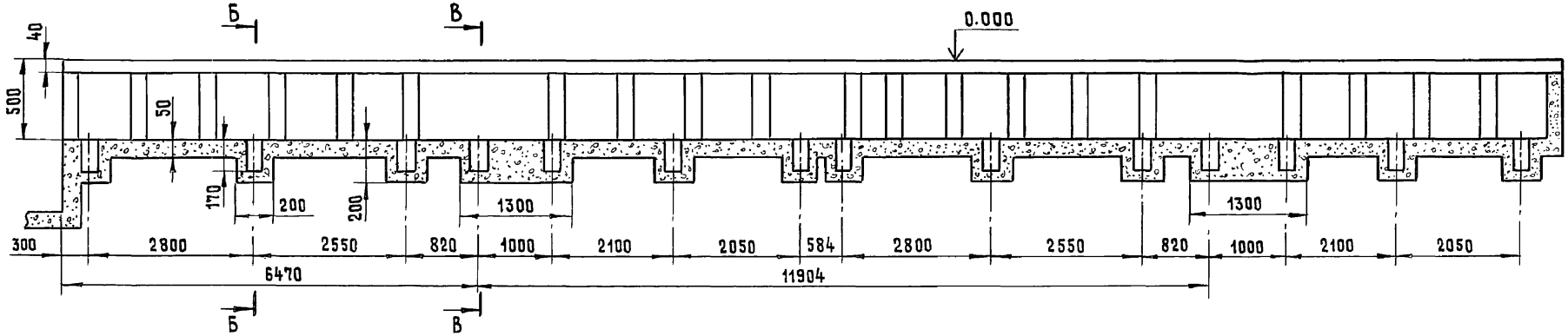

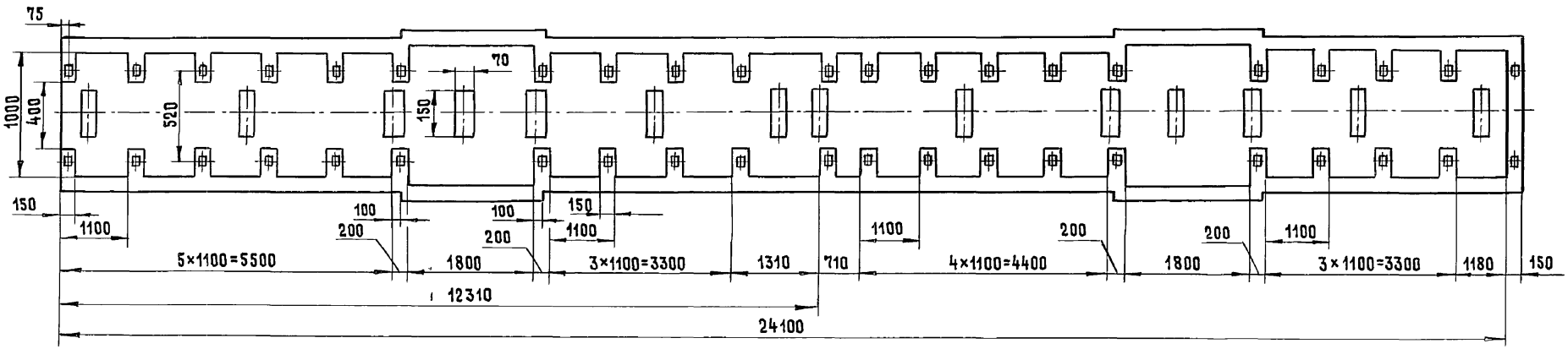

Б - Б

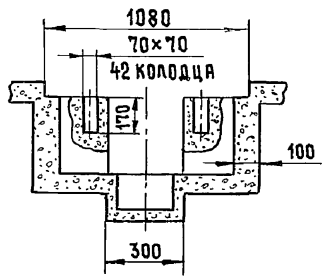

В - В

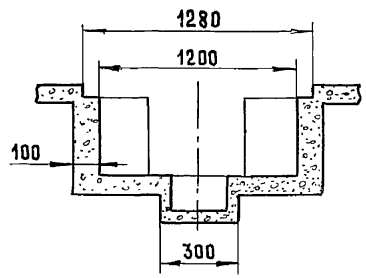

Инв. № подл. | Подпись и дата | Взам. инв. №

4.800-3, в. 6/85-35	Лист 2

Копировал 20451 54 Формат А3

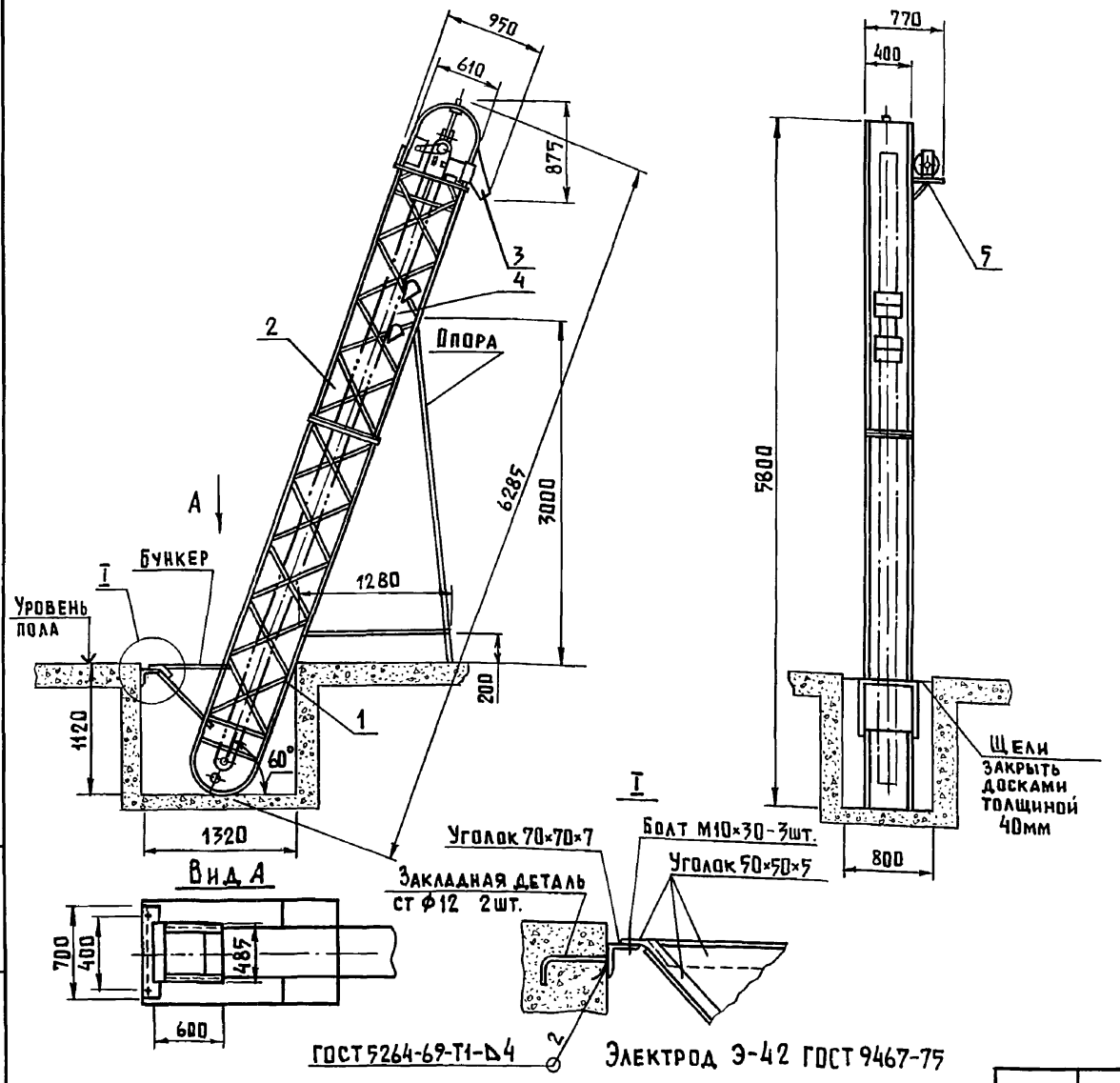

Назначение

Транспортер предназначен для транспортирования картофеля и других корнеклубнеплодов в кормоцехах.

Техническая характеристика

Тип		- стационарный
Производительность,	т/ч	- 3
Предельная высота подъема,	м	- 4,5
Емкость ковша,	л	- 3,5
Число ковшей,	шт.	- 25
Мощность электродвигателя,	кВт	- 1,5... 2,2
Масса,	кг	- 490

Основные узлы

1-рама нижняя; 2-рама верхняя, 3-лоток; 4-цепь с ковшами; 5-привод.

Комплектность

Транспортер поставляется в комплекте основных узлов с пускозащитной аппаратурой.

Особенности монтажа

Транспортер может быть установлен под углом к горизонту 30°-70°. При глубине приямка более 2м дополнительная опора не ставится.

Расход материалов на монтаж

Бетон,	$м^3$	- 1,85
Сталь,	кг	- 58
Лесоматериалы,	$м^3$	- 0,01

Цена, руб. - 293

Код ОКП - 47 4912 0004

Изготовитель: Вилейский ремонтный завод, г. Вилейка, Минская обл.

ГИП	Глейберг	
Нач.отд.	Ермаков	
Н.контр.	Королева	
Гл.спец.	Глейберг	
Инженер	Бубнова	

4.800-3, в. 6/85-36

Транспортер ковшовый ТК-3

Стадия	Лист	Листов
Р		1

ГИПРОНИСЕЛЬХОЗ

20451 55

Формат А3

Инв.№ подл. | Подпись и дата | Взам.инв.№

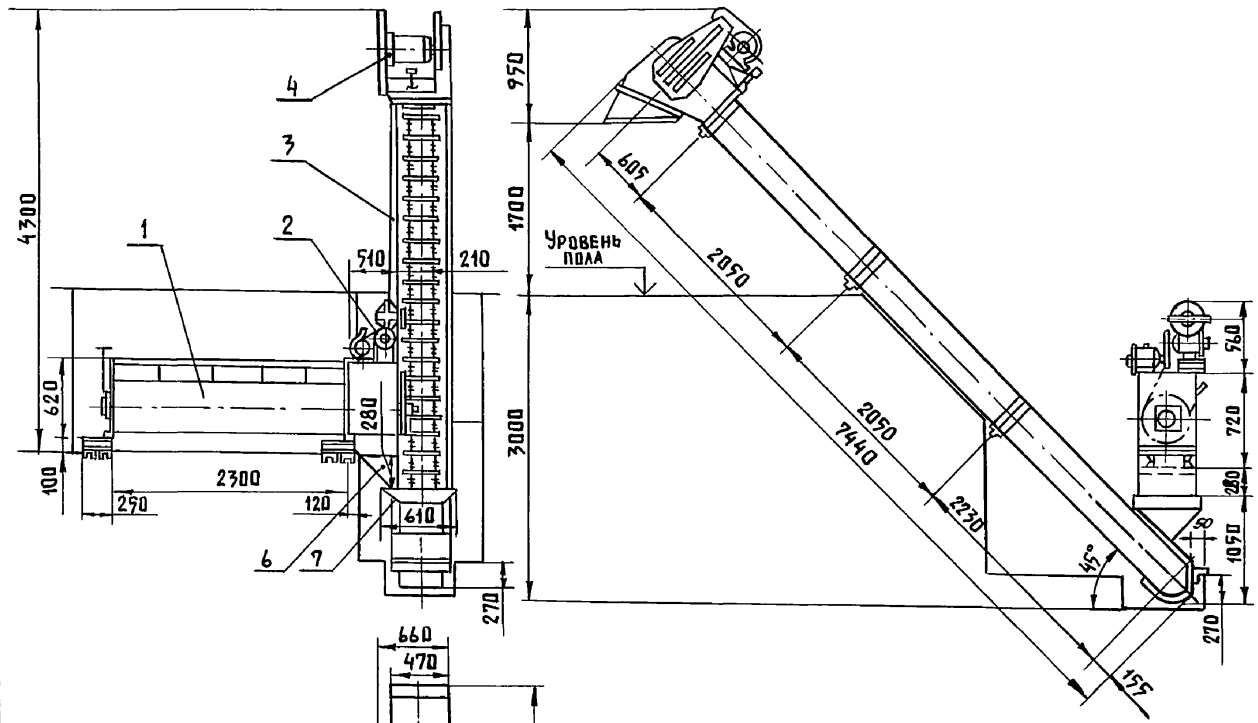

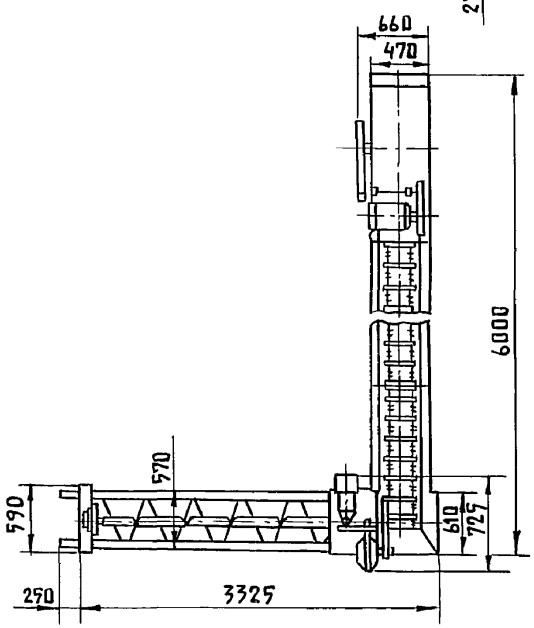

Назначение

Транспортер предназначен для дозированной подачи корнеклубнеплодов из приемного бункера.

Техническая характеристика

Тип		- стационарный
Производительность,	т/ч	- 6
Установленная мощность,	кВт	- 3
Тип электродвигателя питателя		-4А90L6СУ1
Мощность электродвигателя питателя,	кВт	- 1,5
Тип электродвигателя наклонного транспортера,		-4А90L6СУ1
Мощность электродвигателя наклонного транспортера,	кВт	- 1,5
Диаметр шнека,	мм	- 400
Шаг шнека,	мм	- 350
Число оборотов шнека,	об/мин	- 5
Скорость цепи транспортера,	м/с	- 0,3
Масса,	кг	- 920
Обслуживающий персонал,	чел.	- 1 (оператор кормоцеха)

Основные узлы

1 - питатель (шнек); 2 - привод питателя; 3 - транспортёр наклонный; 4 - привод транспортера наклонного; 5 - лоток приемный; 6 - течка.

Комплектность

Транспортёр поставляется в комплекте основных узлов с пускозащитной аппаратурой.

Особенности монтажа.

1. Питатель можно устанавливать как на полу, так и ниже уровня пола.
2. Монтаж питателя возможен как с левой, так и с правой стороны наклонного транспортёра.
3. При установке питателя выше уровня пола под наклонный транспортёр ставится опора.

Цена, руб. - 600

Код ОКП - 47 4912 0001

Изготовитель: Ахтырский завод сельскохозяйственного машиностроения, г. Ахтырка, Сумская обл.
Камышинский машиностроительный завод оборудования животноводческих ферм, г. Камышин, Волгоградская обл.

ГИП	Глейберг	
Нач.отд.	Ермаков	
Н.контр.	Королева	
Гл.спец.	Глейберг	
Инженер	Бубнова	

4.800-3, в.6/85-37

Транспортер корнеклубнеплодов ТК-5,0

Стадия	Лист	Листов
Р	1	2

ГИПРОНИСЕЛЬХОЗ

Взам.инв.№ | Подпись и дата | Инв.№ подл.

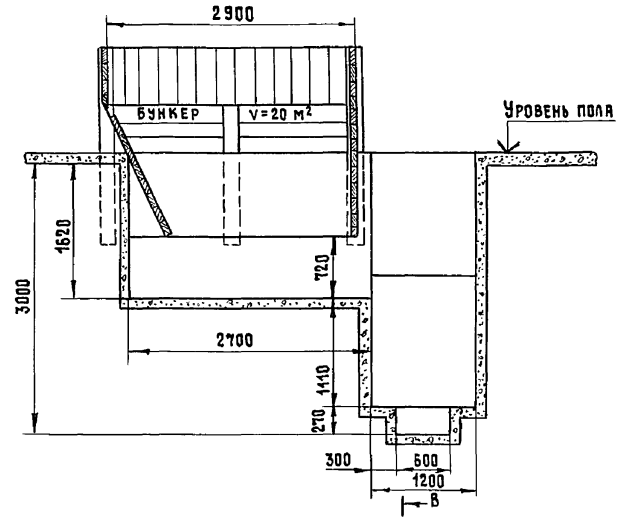

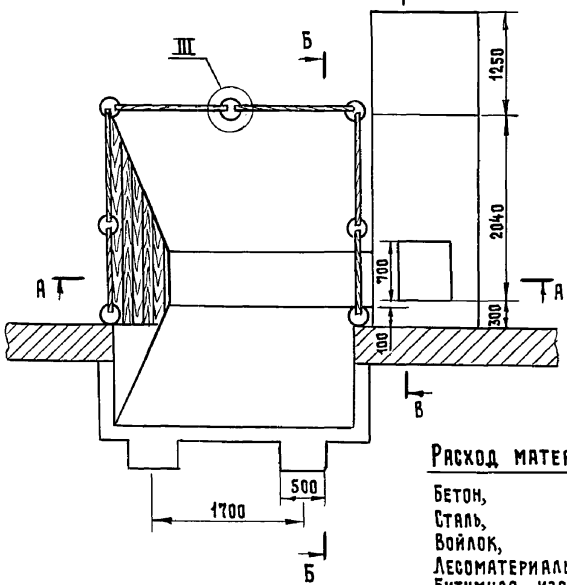

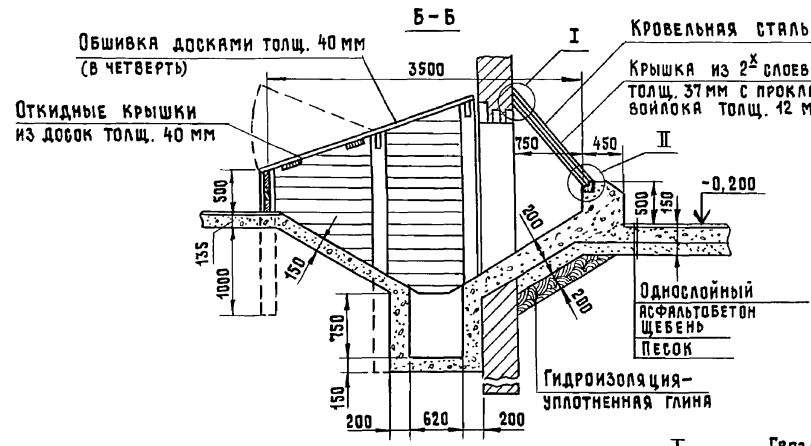

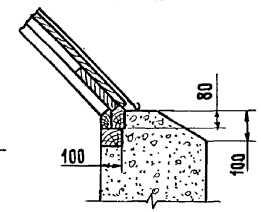

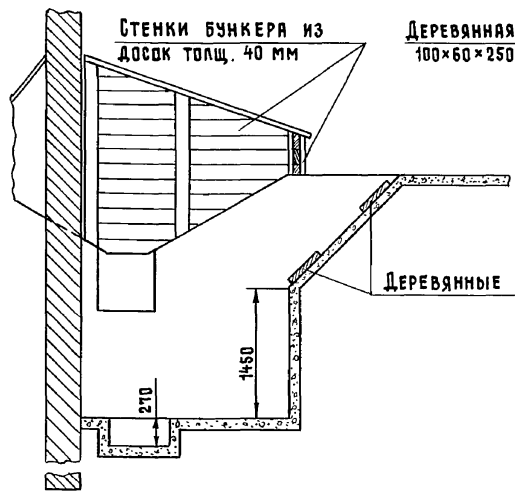

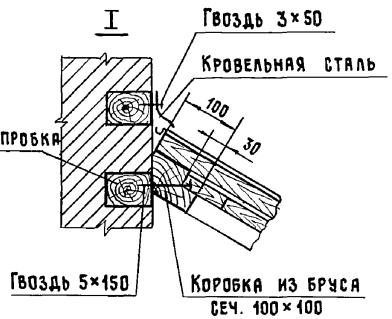

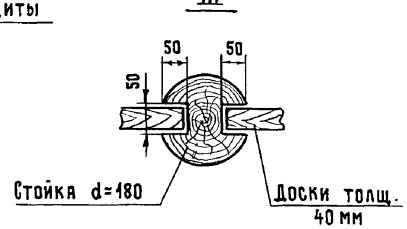

Расход материалов

Бетон,	$м^3$	— 7.0
Сталь,	кг	— 29
Войлок,	$м^2$	— 24
Лесоматериалы,	$м^3$	— 2.6
Битумная изоляция,	т	— 0.01
Олифа,	кг	— 1.25

Взам. инв. №
Подпись и дата
Инв. № подл.

4.800-3, в. 6/85-37

Лист 2

Копировал 20451 57

Формат А3

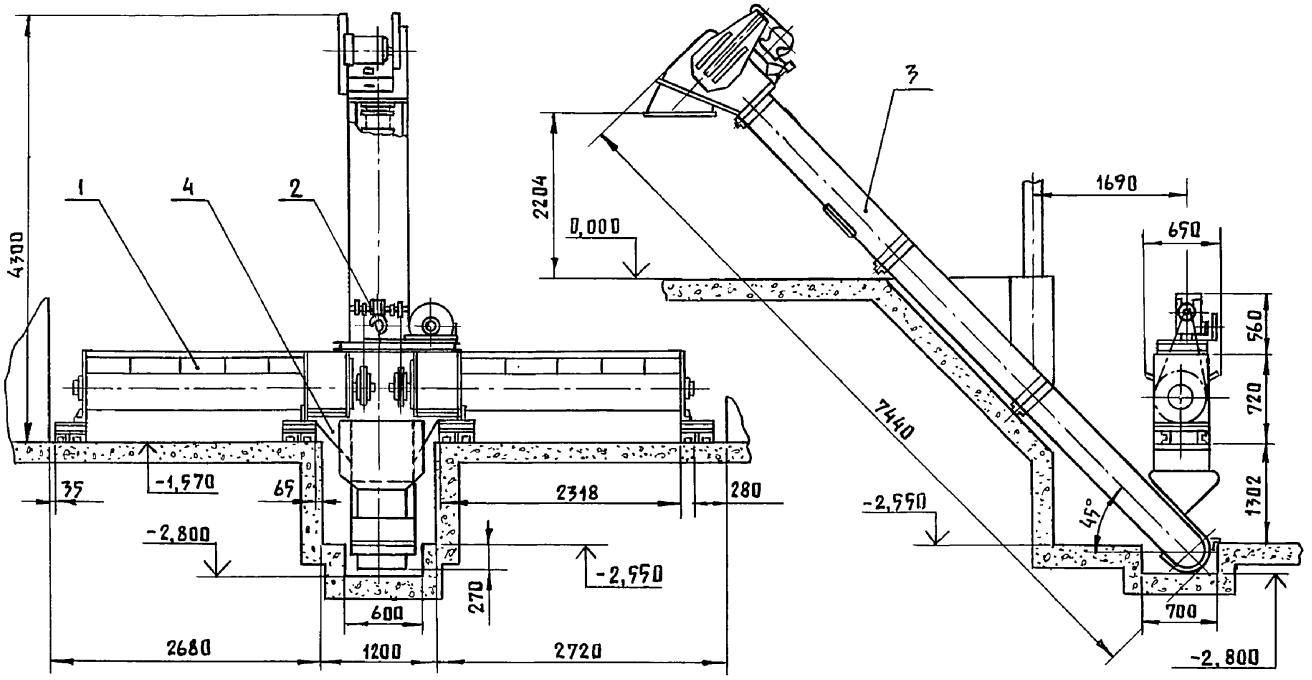

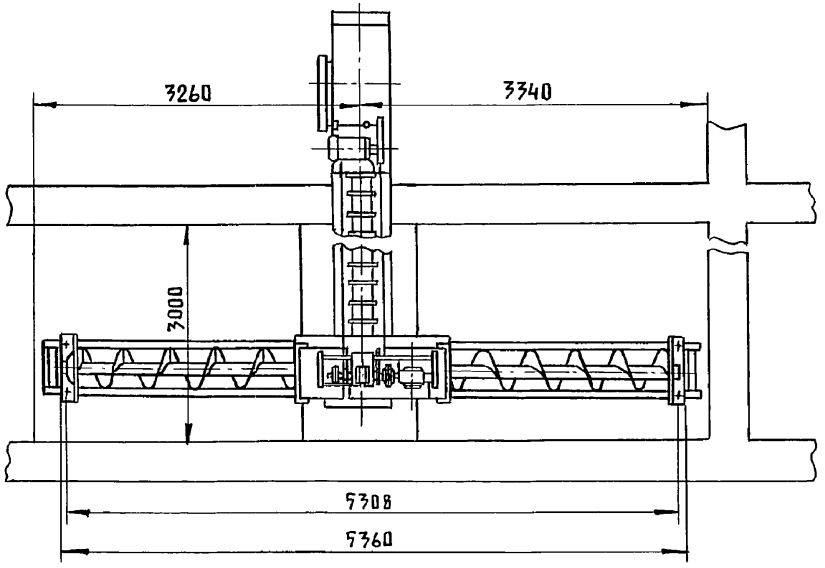

Назначение

Транспортер предназначен для дозированной выгрузки корнеклубнеплодов из бункера и подачи их в измельчитель.

Техническая характеристика

Тип		- стационарный
Производительность,	т/ч	- 6,5
Установленная мощность,	кВт	- 3,0
Тип электродвигателей		-4А90 L6СУ1
Количество обслуживаемых бункеров,	шт.	- 2
Число оборотов шнека питателя,	об/мин	- 3,65
Диаметр шнека,	мм	- 400
Шаг шнека,	мм	- 350
Скорость движения цепи транспортера,	м/с	- 0,38
Масса,	кг	- 1320
Обслуживающий персонал,	чел.	- 1

Основные узлы

1- устройство питающее; 2- станция приводная; 3- транспортёр наклонный; 4- течка.

Комплектность

Транспортёр поставляется в комплекте основных узлов без пускозащитной аппаратуры.

Цена, руб. - 802

Код ОКП - 47 4912 0002

Изготовитель: Ахтырский завод сельскохозяйственного машиностроения, г. Ахтырка, Сумская обл.

Инв.№ подл. | Подпись и дата | Взам. инв. №

ГИП	Глейберг	
Нач.отд.	Ермаков	
Н.контр.	Королева	
Гл.спец.	Глейберг	
Инженер	Бубнова	

4.800-3, в.6/85-38

Транспортер корнеклубнеплодов сдвоенный ТК-5,0Б

Стадия	Лист	Листов
Р		1

ГИПРОНИСЕЛЬХОЗ

Формат А3

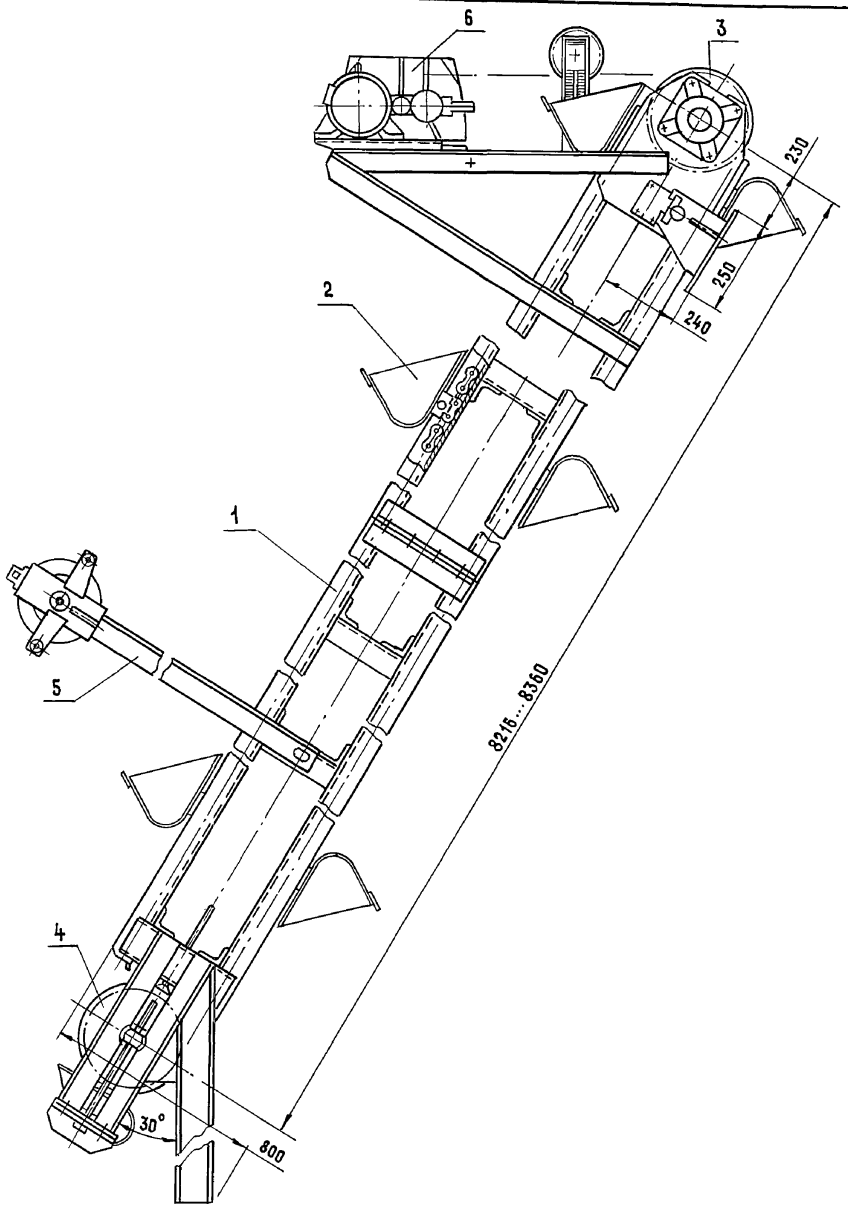

Назначение

Погрузчик предназначен для подачи пищевых отходов из завальных ям на обработку.

Техническая характеристика

Тип		-стационарный
Производительность (при коэффициенте заполнения ковшей 0.75),	$м^3/ч$	— 30
Количество ковшей,	шт.	— 22
Емкость ковша,	$м^3$	— 0,012
Угол наклона погрузчика к горизонту,	град.	— 15...60
Тип электродвигателя		-4А100S4СУ1
Мощность электродвигателя,	кВт.	— 3,0
Габаритные размеры:	мм	
длина		— 9260
ширина		— 1040
высота		— 1835
Масса,	кг	— 1420
Обслуживающий персонал,	чел.	— 1

Основные узлы

1-рама; 2-ковш; 3-вал ведущий; 4-вал натяжной; 5-подвеска; 6-электродвигатель.

Комплектность

Погрузчик поставляется в комплекте основных узлов без пускозащитной аппаратуры.

Цена, руб. -1400

Код ОКП -4749310003

Изготовитель: П.О. „УманьФермМаш", г. Умань, Черкасская обл.

ГИП	Глейберг	
Нач. отд.	Ермаков	
Н. контр.	Королева	
Гл. спец.	Глейберг	
Инженер	Старостин	

4.800-3, в. 6/85-39

Погрузчик кормов ковшовый ПКК-20

Стадия	Лист	Листов
Р		1

ГИПРОНИСЕЛЬХОЗ

Копировал Козлова 20451 59 Формат А3

Инв. № подл. | Подпись и дата | Взам. инв. №

ТПК 15.00.00.000

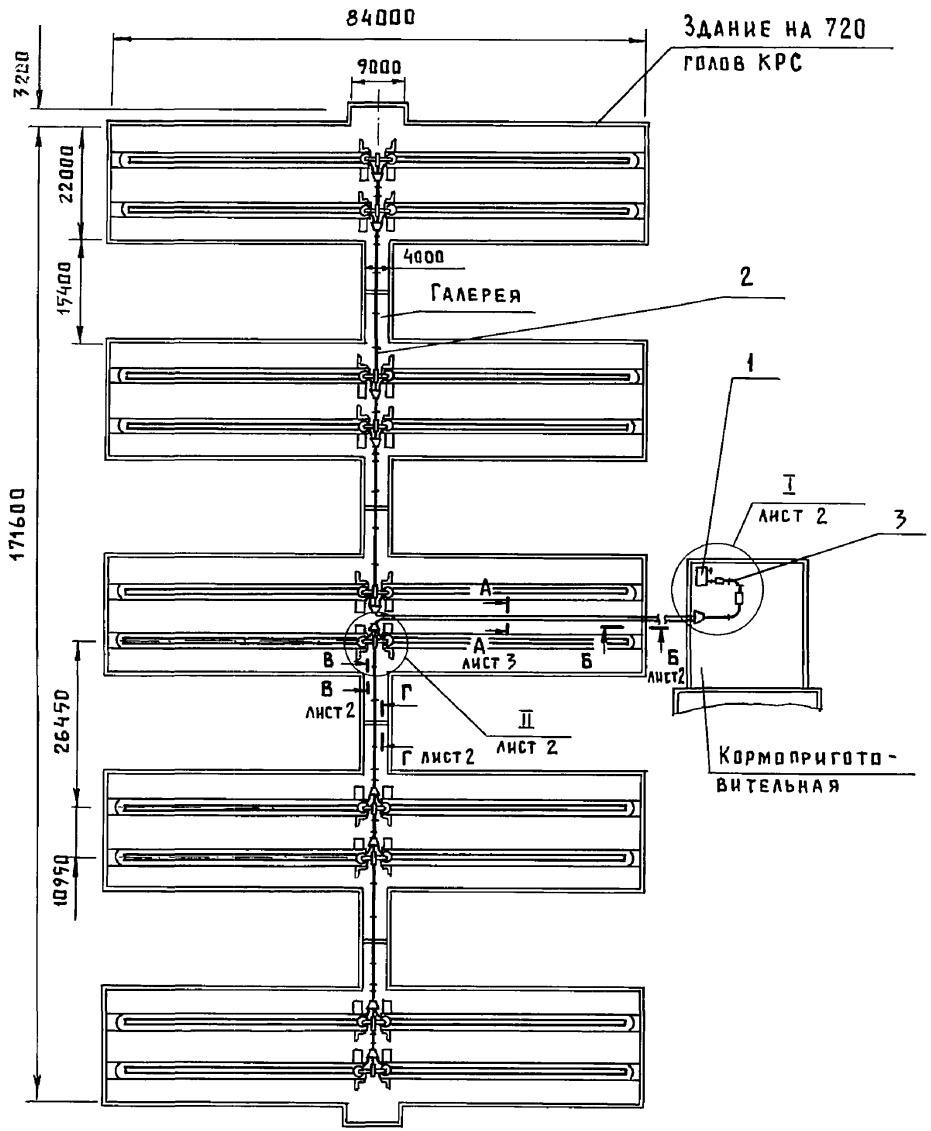

Назначение

Транспортер предназначен для транспортирования измельченной зеленной массы, сенажа, силоса и их смесей с комбикормом из кормоприготовительной в напольные кормораздатчики.

Транспортер выпускается в левом исполнении (ТПК 15.00.00.000) и правом (ТПК 15.00.00.000-01).

Техническая характеристика

Тип		стационарный
Производительность,	т/ч:	
на сенаже		14,6
на зеленой массе		16,2
Количество обслуживаемых животных,	гол.	не менее 3600
Установленная мощность,	кВт	108,3
Дальность транспортирования,	м	не более 200
Масса,	кг	19500
Обслуживающий персонал,	чел.	1

Основные узлы

1 - воздуходувка; 2 - кормопровод; 3 - трубопровод; 4 - воронка загрузочная; 5 - воронка питающая; 6 - распределитель трехпозиционный; 7 - питатель ротационный; 8 - циклон; 9 - рама; 10 - задвижка.

Комплектность

Транспортер поставляется в комплекте основных узлов с крепежными и закладными изделиями без пускозащитной аппаратуры.

Цена, руб. - 20400 (ориент.)

Код ОКП: ТПК 15.00.00.000 - 4749130004

ТПК 15.00.00.000-01 - 4749130005

Изготовитель: Кременецкий ОСЗ, пос. Малые Бережцы, Тернопольская обл.

ГИП	Глейберг		
Нач. отд.	Ермаков		
Н. конт.	Королева		
Гл. спец.	Глейберг		
Инженер	Старостин		

4.800-3, в.6/85-40

Транспортер пневматический кормов ТПК-15

Стадия	Лист	Листов
Р	1	7

ГИПРОНИСЕЛЬХОЗ

Взам. инв. №

Подпись и дата

Инв. № подл.

Формат А3

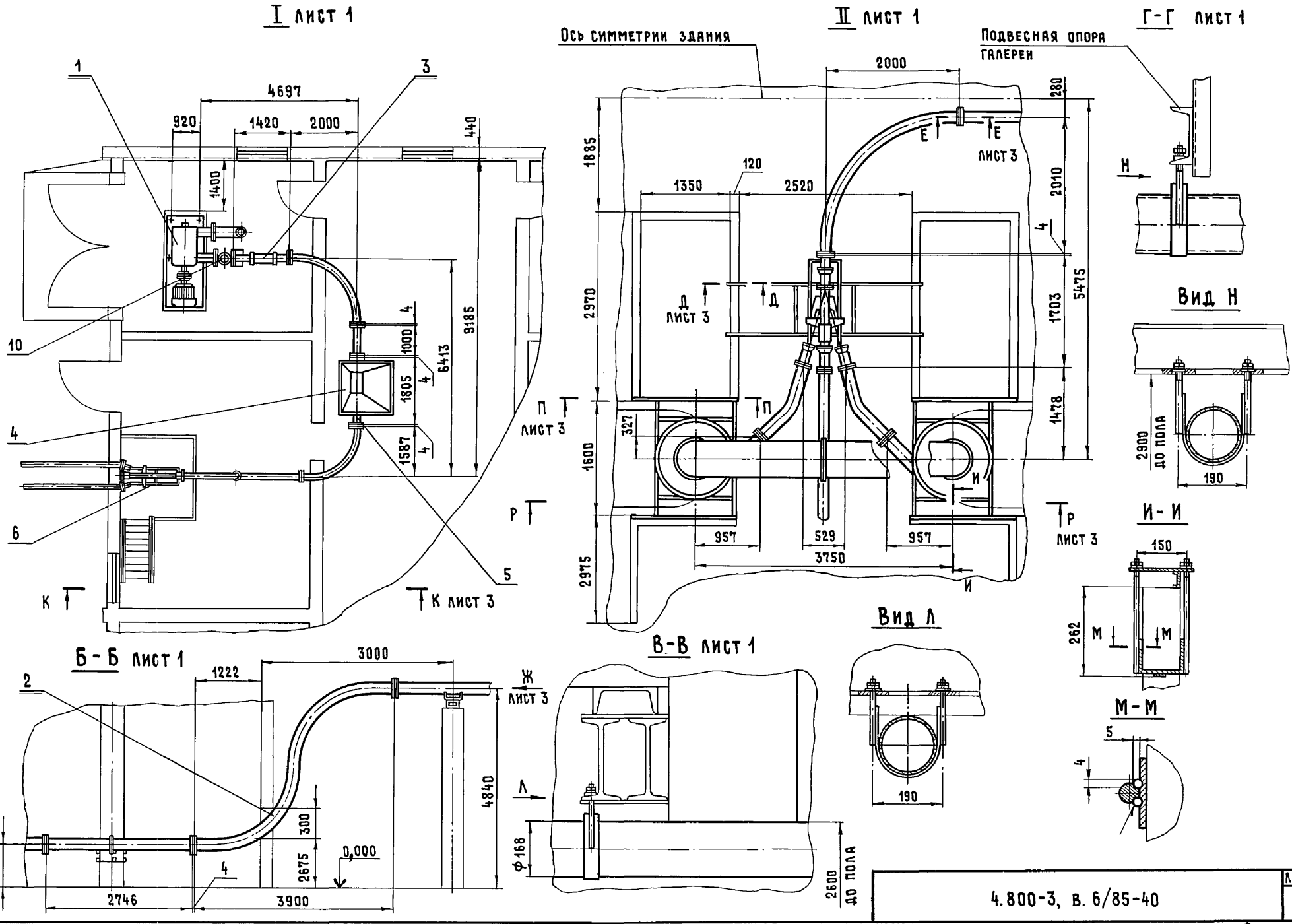

Инв. № подл.	Подпись и дата	Взам. инв. №

4.800-3, в. 6/85-40	Лист 2

20451 61

Формат А3

К-К лист 2

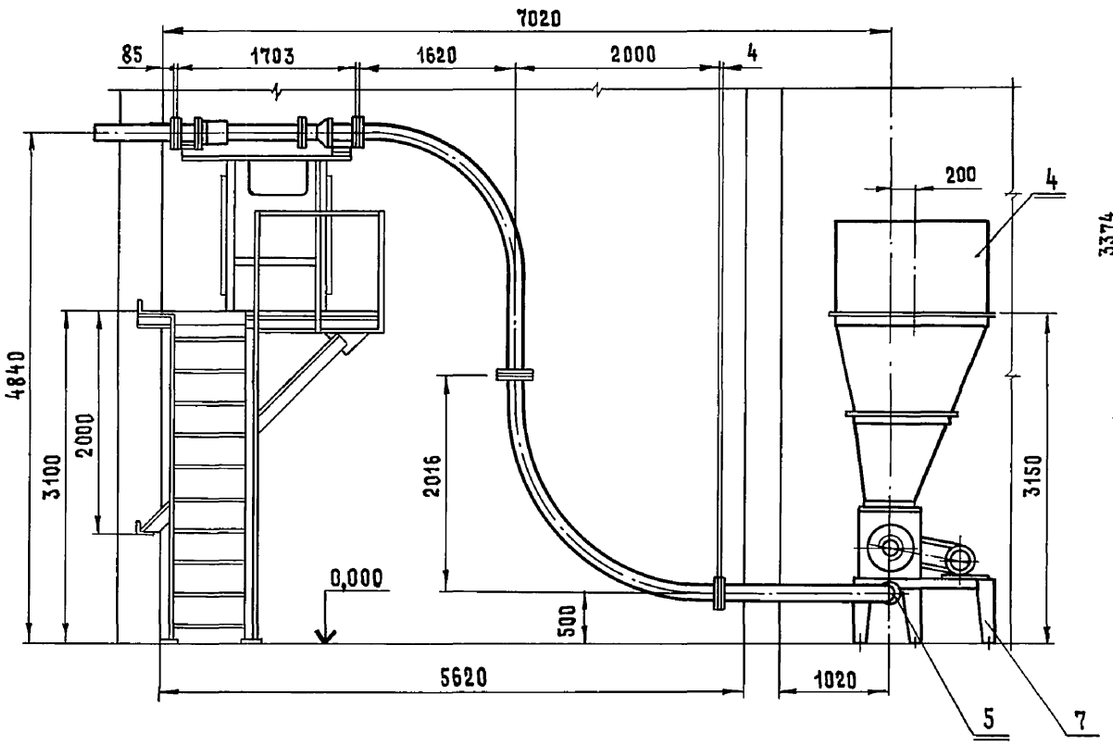

Р-Р лист 2

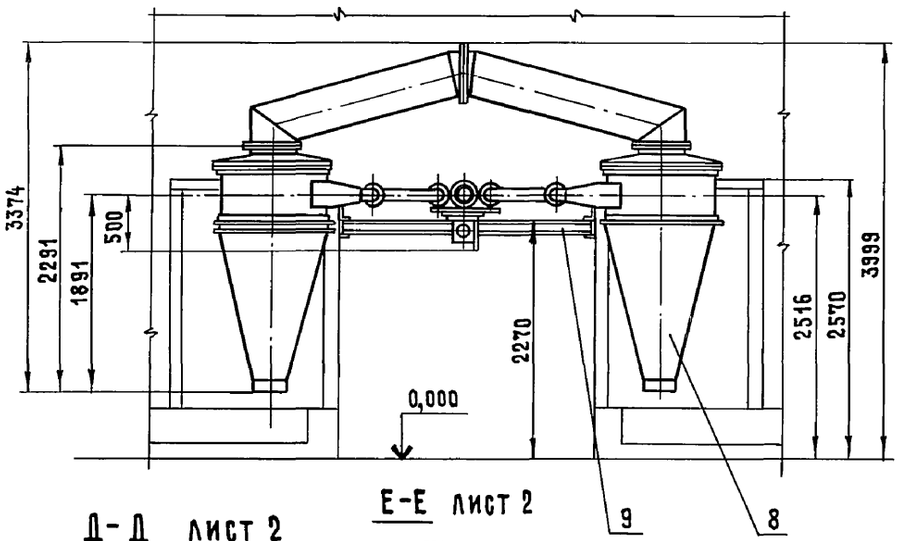

Д-Д лист 2

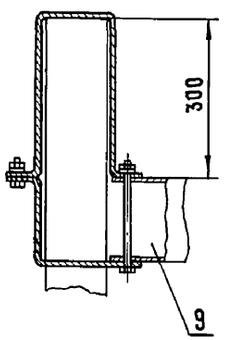

Е-Е лист 2

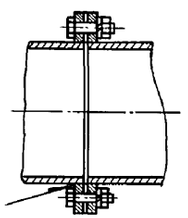

А-А лист 1

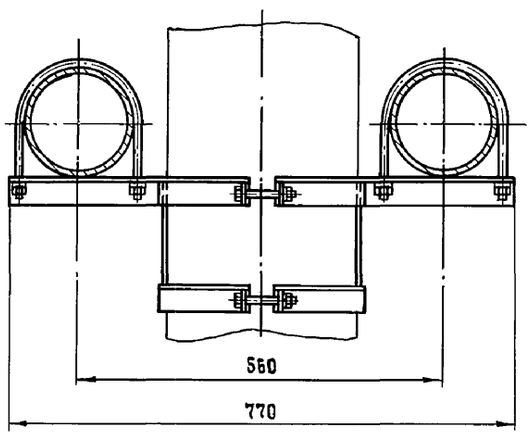

П-П лист 2

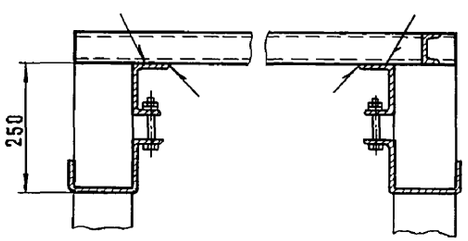

Вид Ж лист 3

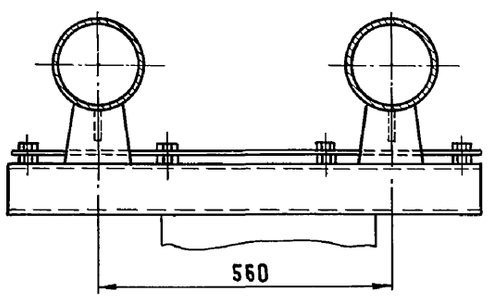

Инв. № подл. | Подпись и дата | Взам. инв. №

4.800-3, в. 6/85-40	Лист 3

Формат А3

План расположения колодцев под фундаментные болты

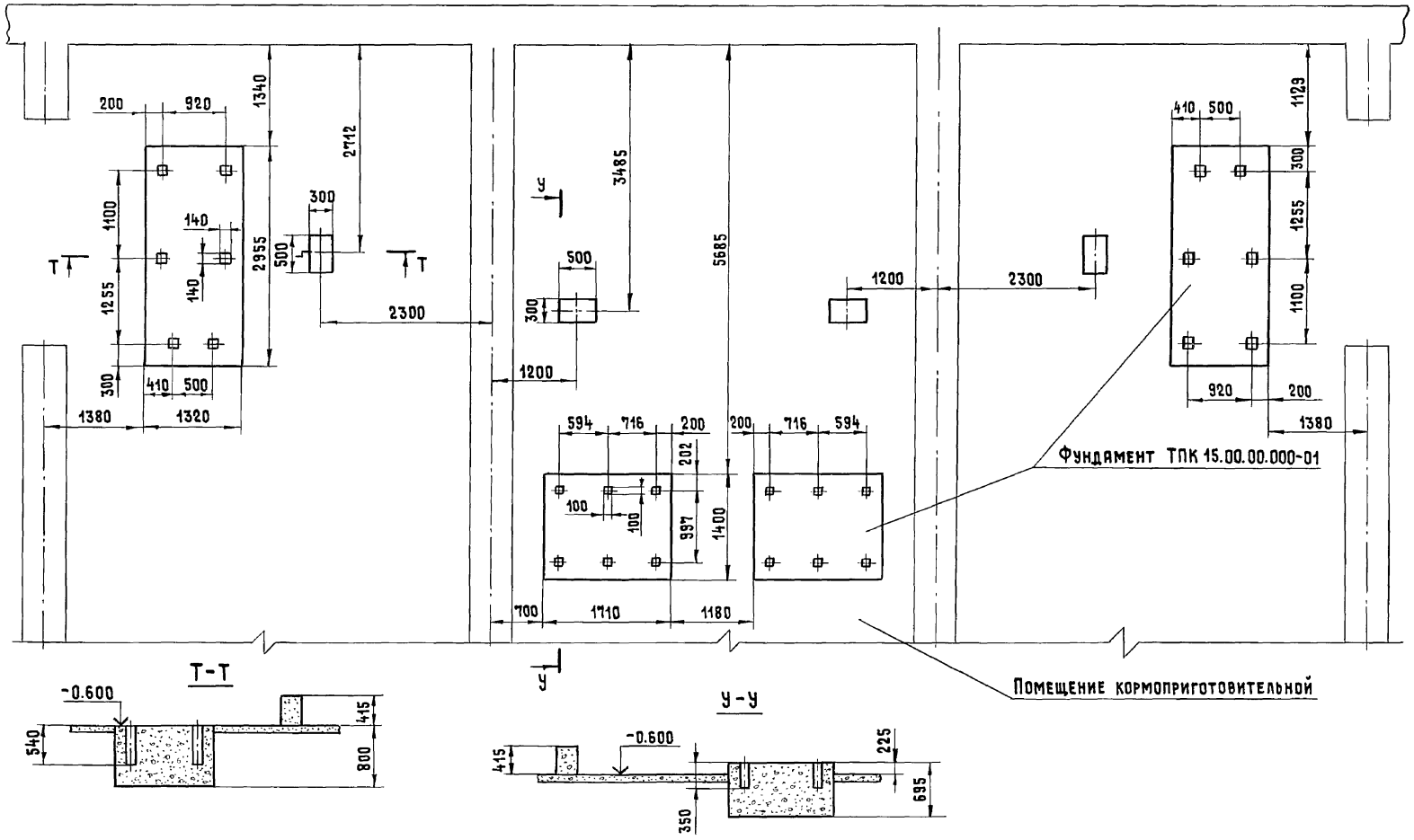

Инв. № подл. | Подпись и дата | Взам. инв. №

4.800-3, в. 6/85-40	Лист 4

Копировал 20451 63 Формат А3

План размещения закладных элементов

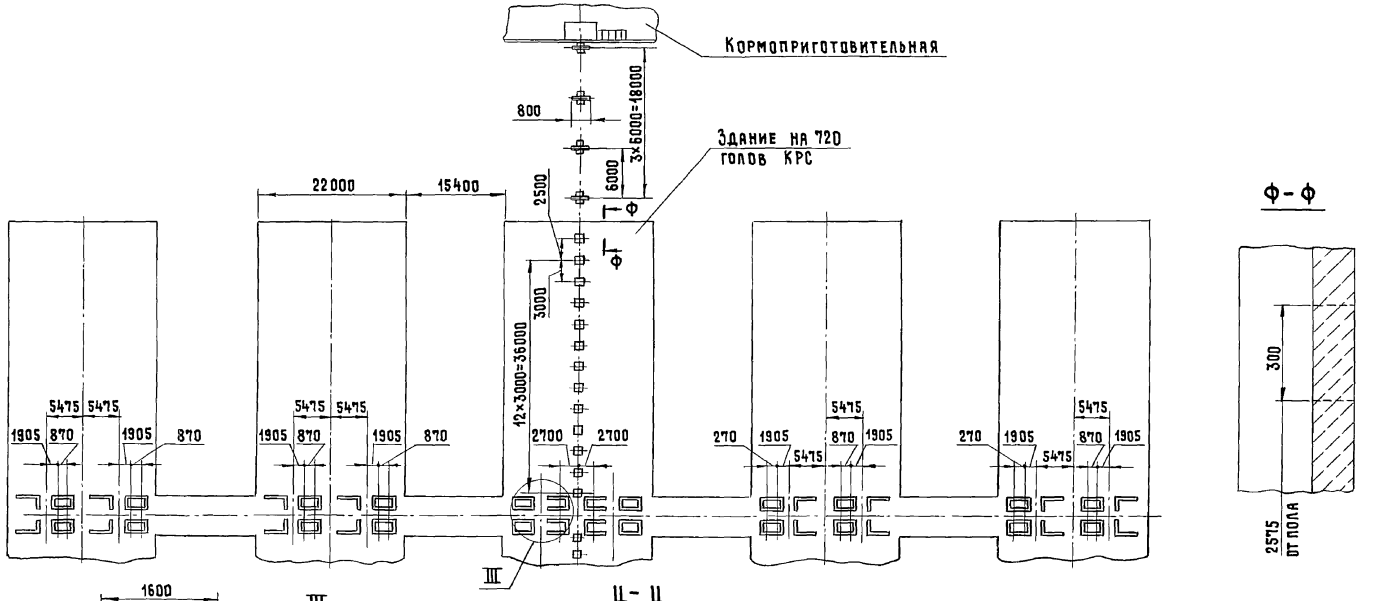

Инв.№ подл. | Подпись и дата | Взам. инв.№

4.800-3, в.6/85-40	Лист 5

Копировал 20451 64 Формат А3

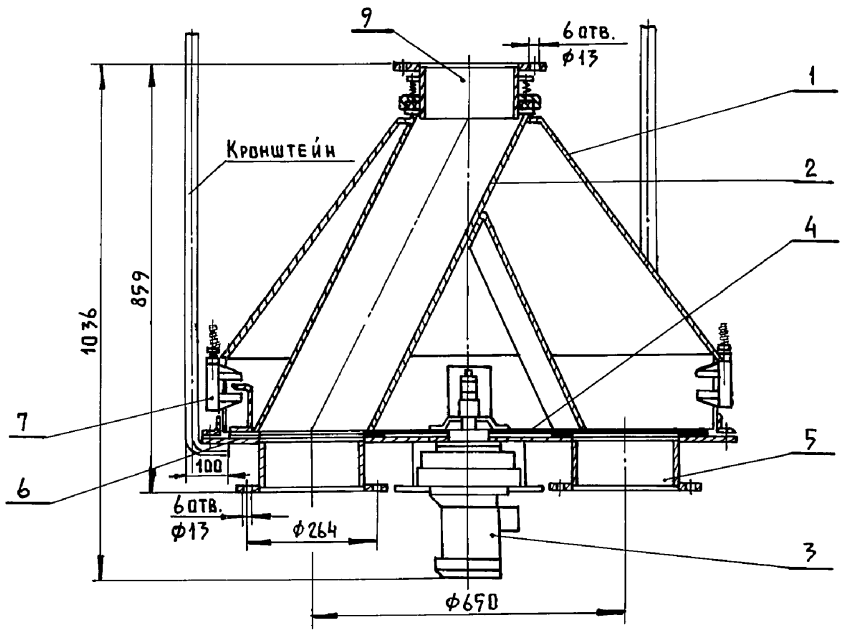

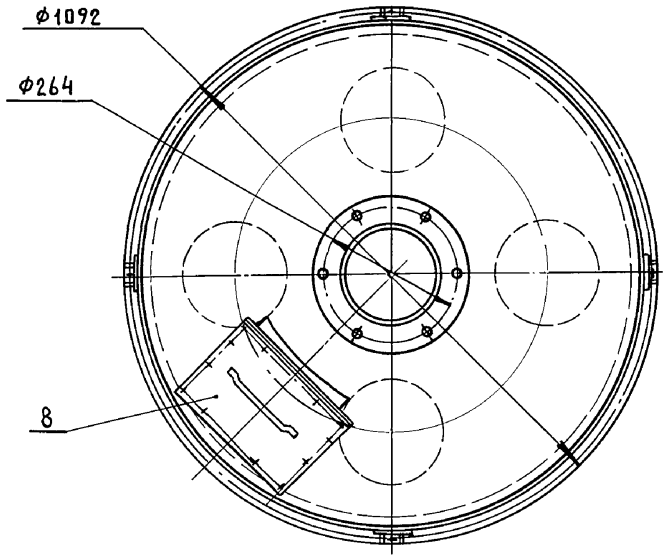

Назначение

Распределитель предназначен для изменения направления движения потока комбикормов и других сыпучих материалов в соответствии с заданным маршрутом.

Техническая характеристика

Тип		– стационарный
Производительность,	т/ч	– не менее 50
Тип мотор-редуктора		– МВ3 2-160-5,5
Мощность мотор-редуктора,	кВт	– 0,37
Масса,	кг	– 134

Основные узлы

1-корпус; 2-кормопровод; 3-мотор-редуктор; 4-диск; 5-отвод; 6-крышка; 7-переключатель; 8-люк; 9-горловина.

Комплектность

Распределитель поставляется в комплекте основных узлов без пускозащитной аппаратуры.

Особенности эксплуатации

Распределитель может устанавливаться в помещении при концентрации не более 1г пыли на 1м^3 воздуха и ненасыщенной химически активными газами, парами, разрушающими металл и электроизоляцию.

Особенности монтажа

Распределитель подвесить на 3 кронштейнах из стали ф20 мм к смотровой площадке нории.

Расход материалов на монтаж

Круг $\frac{\text{В 20 ГОСТ 2590-71}}{\text{Ст 3 пс ГОСТ 535-79}}$ (для кронштейнов), кг – 15,6

Цена, руб. – 450 (ориент.)

Код ОКП – 47 4911 3006

Изготовитель: Сарнасийский ДСЗ, п/о Узун, Сарнасийский р-н, Сурхандарьинская обл.

ГИП	Глейберг		
Нач.отд.	Ермаков		
Н.контр.	Королева		
Гл.спец.	Глейберг		
Инженер	Старостин		

4.800-3, в.6/85-41

Распределитель кормов РКП-4

Стадия	Лист	Листов
Р		1

ГИПРОНИСЕЛЬХОЗ

Инв.№ подл. | Подпись и дата | Взам.инв.№

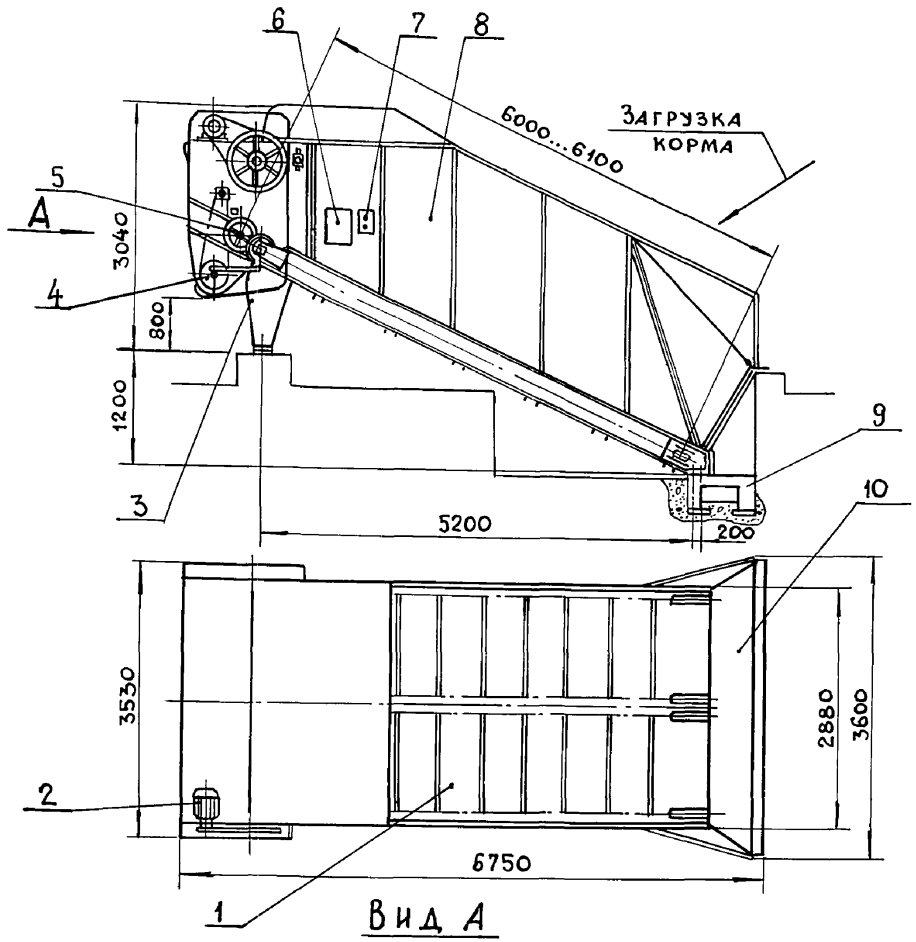

Вид А

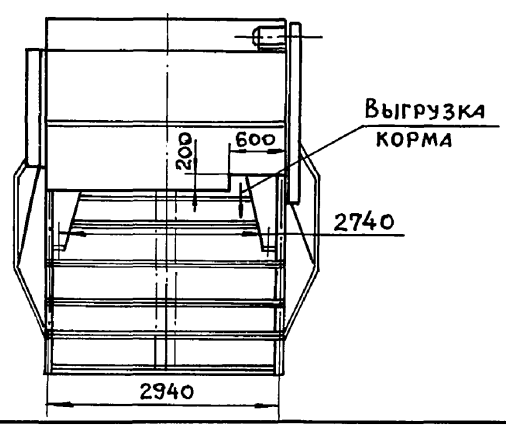

Назначение

Питатель-дозатор предназначен для приема, накопления и непрерывной дозированной выдачи измельченных кормов: зеленой массы, соломы, силоса и сенажа в поточных линиях кормораздачи, в комплектах кормоцехов для производства полнорационных смесей, брикетированных и гранулированных кормов.

Питатель-дозатор может быть использован в линиях загрузки сенажных башен.

Техническая характеристика

Тип	- стационарный
Вместимость бункера,	$м^3$ - 30
Пропускная способность при кормораздаче зеленого корма,	т/ч - 3...25
Объемная пропускная способность,	$м^3/ч$ - 5... 45
Тип электродвигателя	-4А112МВ6СУ1
Мощность электродвигателя,	кВт - 4
Масса,	кг - 4300

Основные узлы

1-полотно транспортера; 2-электродвигатель; 3-опора; 4-транспортер винтовой; 5-механизм храповой; 6-пускатель магнитный; 7-пост кнопочный; 8-борт; 9-опора; 10-стенка задняя.

Комплектность

Питатель-дозатор поставляется в комплекте основных узлов с анкерными болтами.

Особенности монтажа

1. Питатель-дозатор установить на фундамент из бетона марки 200 и закрепить анкерными болтами.
2. Площадку пола залить бетоном марки 100 толщиной 100мм и покрыть поверхность раствором 1:3 толщиной 30мм.

Цена, руб. - 3290

Код ОКП - 47 4131 1080

Изготовитель: Кременецкий ОСЗ, пос. Малые Бережцы, Тернопольская обл.

ГИП	Глейберг	
Нач.отд.	Ермаков	
Н.контр.	Королева	
Гл.спец.	Глейберг	
Инженер	Старостин	

4.800-3, в.6/85-42

Питатель-дозатор грубых кормов ПДК-10

Стадия	Лист	Листов
Р	1	2

ГИПРОНИСЕЛЬХОЗ

Инв. N подл. | Подпись и дата | Взам. инв. N

Фундамент

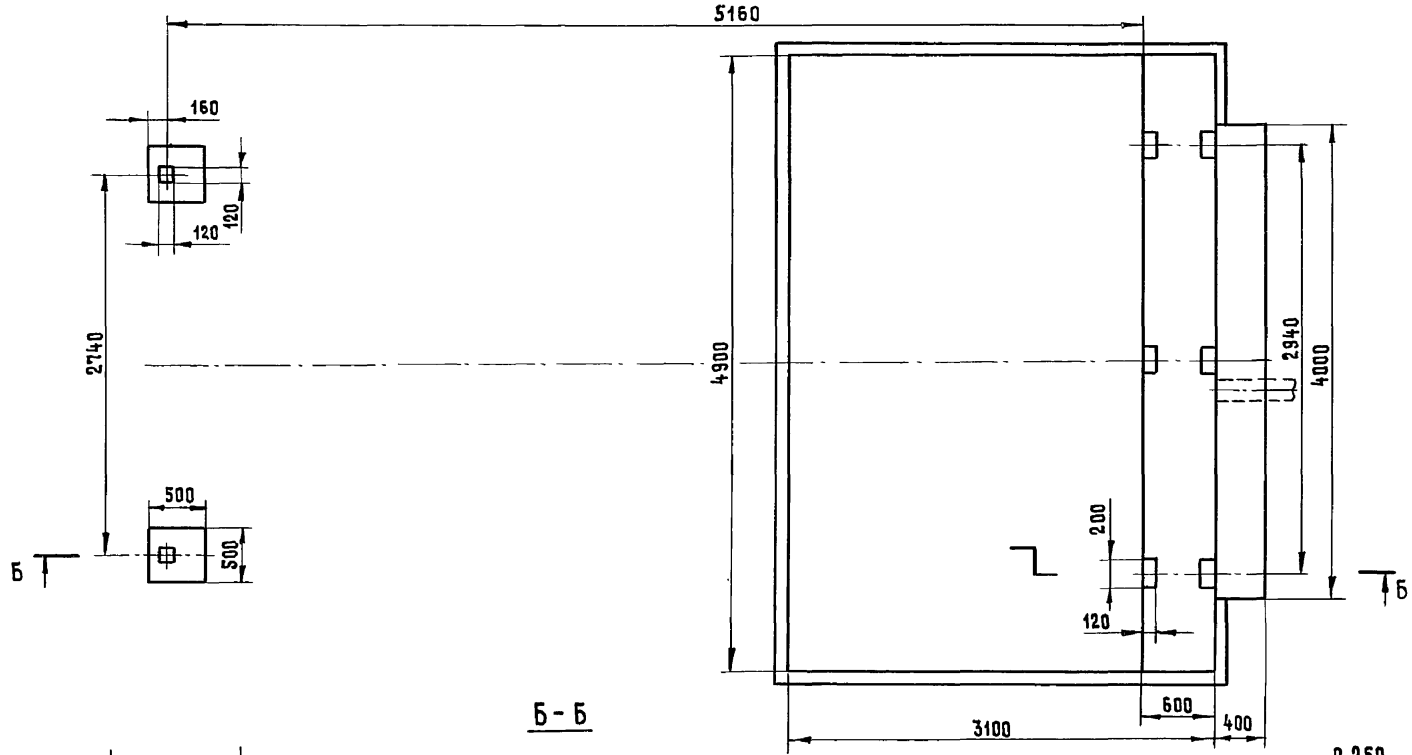

Б - Б

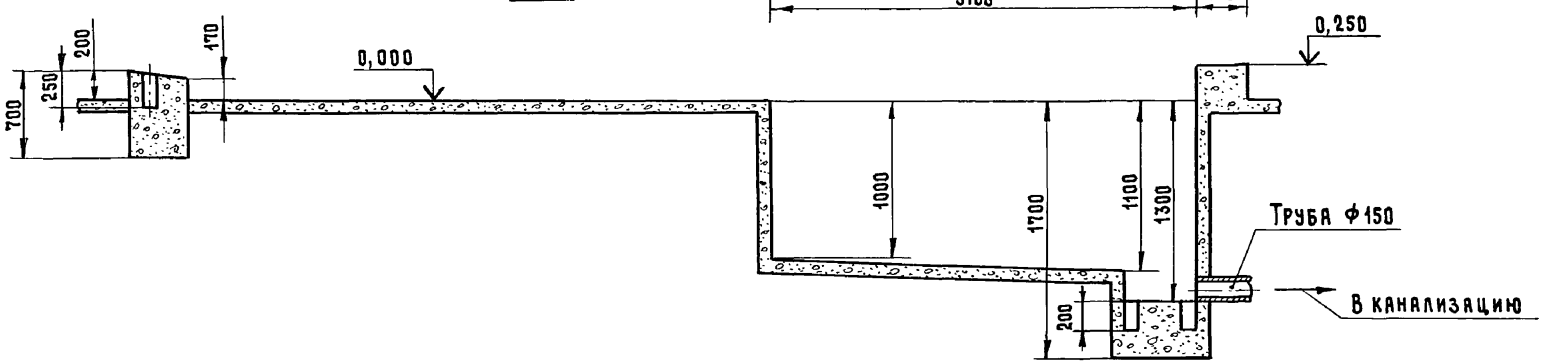

Инв. № подл. | Подпись и дата | Взам. инв. №

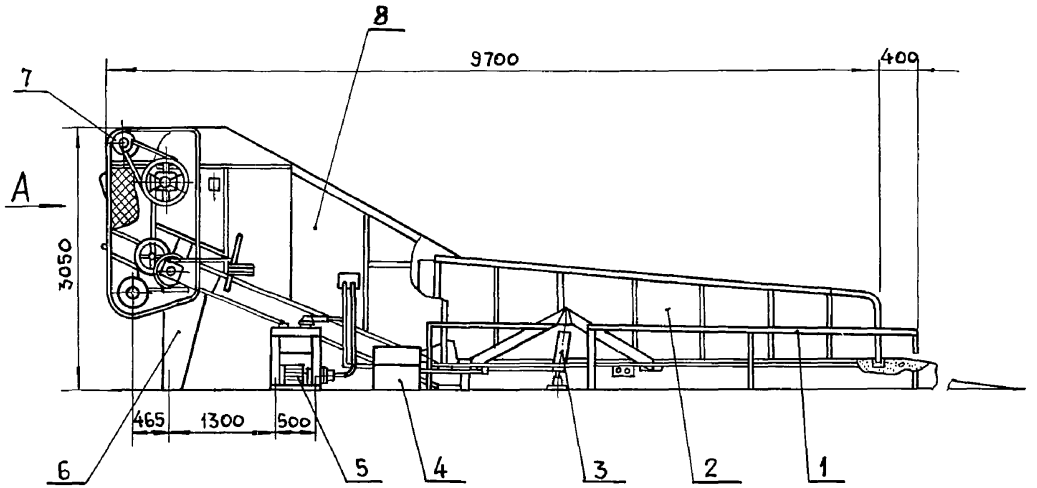

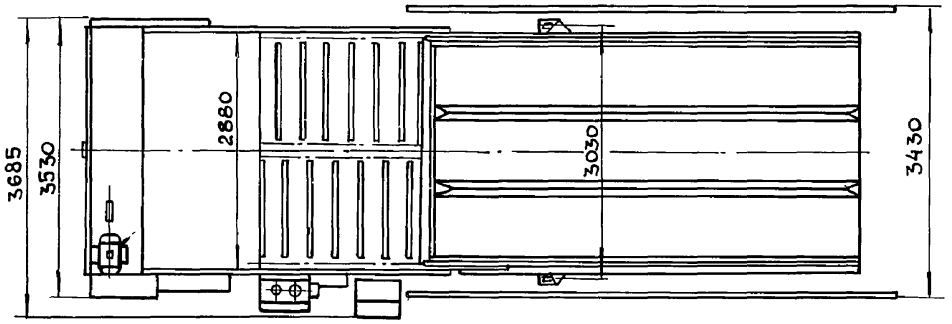

Вид А

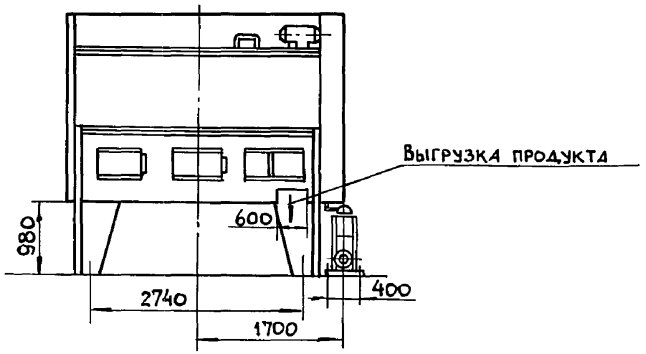

Назначение

Питатель-загрузчик предназначен для приемки из саморазгружающихся транспортных средств и дозированной подачи измельченных зеленых кормов, соломы, веточного корма, зерна и других измельченных продуктов на транспортеры агрегатов для сушки кормов.

Питатель может быть использован для приемки и дозированной подачи в системе загрузки сенажных башен, в кормоприготовительных цехах, а также на животноводческих фермах.

Техническая характеристика

Тип		- стационарный
Пропускная способность при выдаче измельченного зеленого корма,	т/ч	- 0,84...12
Объемная пропускная способность,	$м^3/ч$	- 2...50
Вместимость питателя,	$м^3$	- 30
Установленная мощность,	кВт	- 9,5
Тип электродвигателя привода гидросистемы		- 4А112М4СУ1
Мощность электродвигателя привода гидросистемы	кВт	- 5,5
Тип электродвигателя привода конвейера		- 4А112МВ6СУ1
Мощность электродвигателя привода конвейера,	кВт	- 4
Масса,	кг	- 4310

Основные узлы

1-ограждение; 2-лоток; 3-гидроцилиндр; 4-подставка; 5-гидропривод; 6-опора; 7-привод конвейера; 8-конвейера; 9-задвижка.

Комплектность

Питатель-загрузчик поставляется в комплекте основных узлов с анкерными болтами без пускозащитной аппаратуры.

Особенности эксплуатации

Питатель-загрузчик установить в помещении или под навесом.

Особенности монтажа

1. Питатель-загрузчик установить на фундамент из бетона марки М200 и закрепить анкерными болтами.
2. Площадку пола залить бетоном марки 100 толщиной 100мм и покрыть поверхность цементным раствором 1:3 толщиной 30мм.

Цена, руб. - 2590

Код ОКП - 47 4941 0001

Изготовитель: Сосновоборский машиностроительный завод, г. Сосновый Бор, Ленинградская обл.

ГИП	Глейберг	
Нач.отд.	Ермаков	
Н.конт.	Королева	
Гл.спец.	Глейберг	
Инженер	Старостин	

4.800-3, в. 6/85-43

Питатель-загрузчик кормов ПЗМ-1,5

Стадия	Лист	Листов
Р	1	2

ГИПРОНИСЕЛЬХОЗ

Инв. N подл. | Подпись и дата | Взам. инв. N

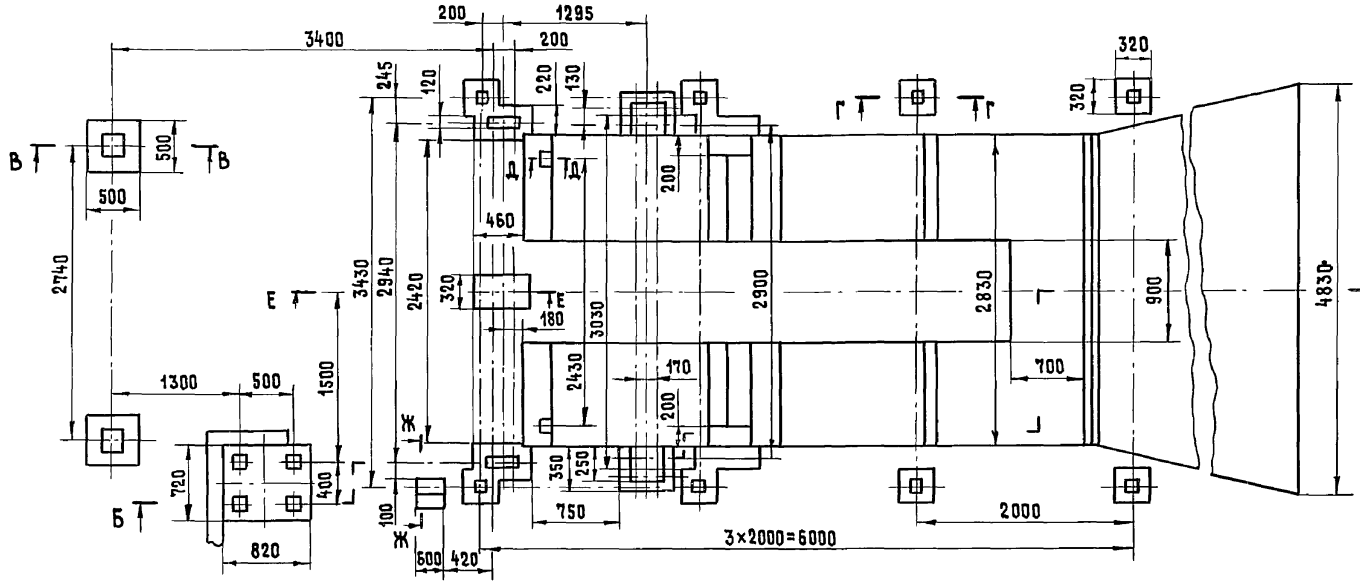

В - В

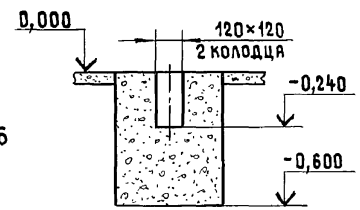

Д - Д

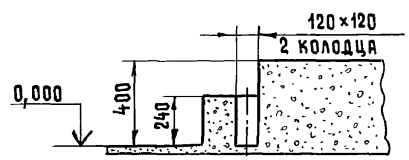

Б - Б

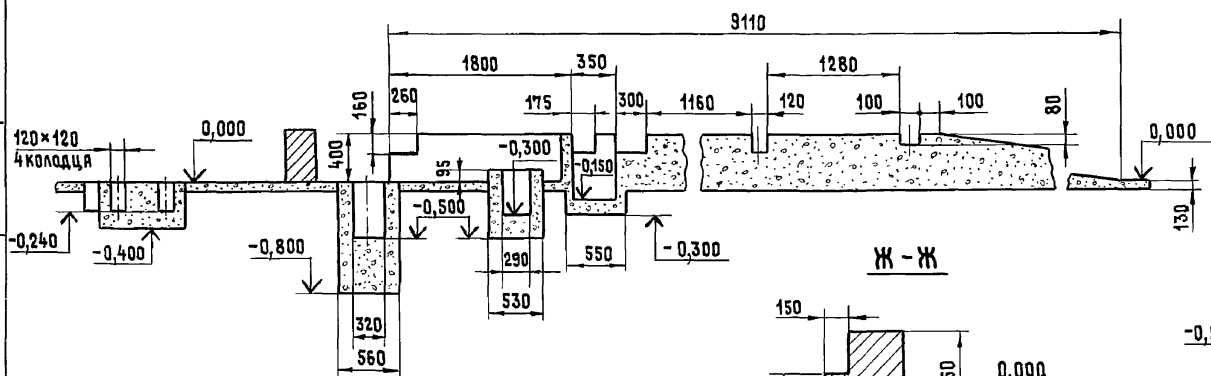

Ж - Ж

Е - Е

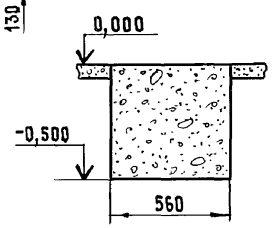

Г - Г

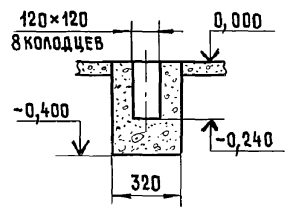

Инв. № подл. | Подпись и дата | Взам. инв. №

4.800-3, в. 6/85-43	Лист 2

Копировал — 20451 69 Формат А3

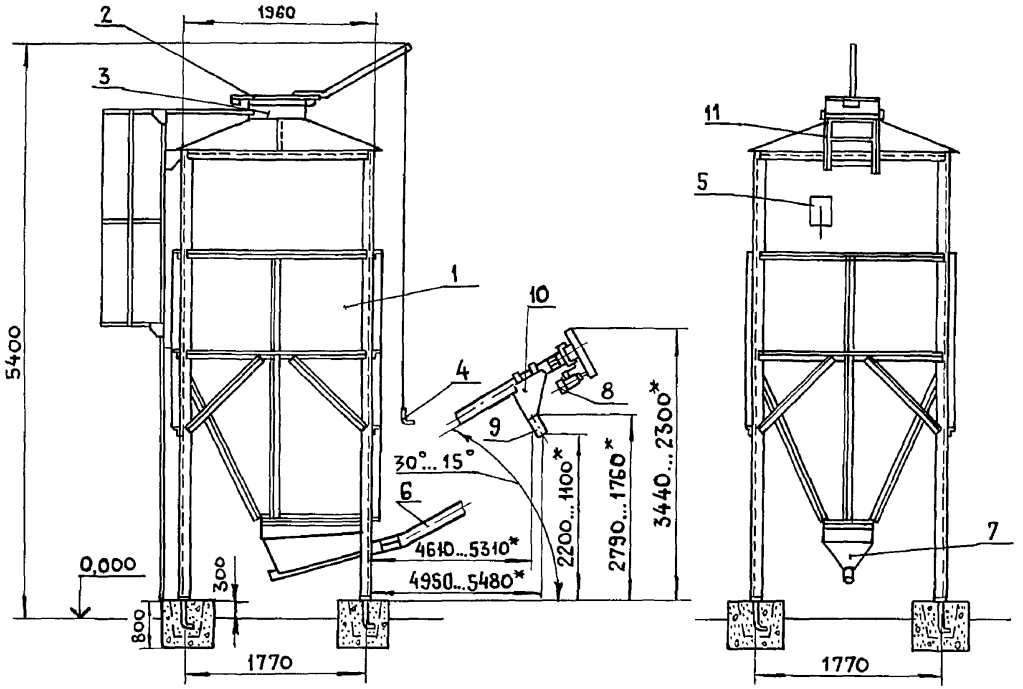

План фундамента

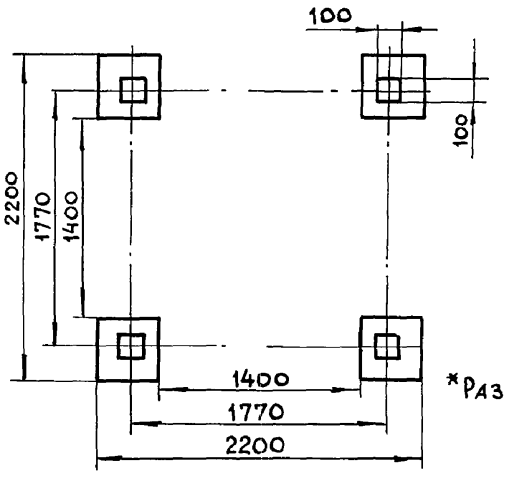

*Размеры для транспортера длиной 5м.

Назначение

Бункер предназначен для хранения сухого корма и подачи его наклонным транспортером в приводы – питатели кормораздатчиков.

Техническая характеристика

Исполнение		00.000	- 01
Производительность,	кг/ч	- 2100	
Емкость,	м³		
полная		10	
рабочая		9	
Длина транспортера,	м	5	10
Тип электродвигателя		4А71А4У3	-4А71В4У3
Мощность электродвигателя,	кВт	0,55	0,75
Масса,	кг	782	796

Основные узлы

1 – емкость; 2 – крышка; 3 – горловина; 4 – ручка; 5 – датчик уровня корма; 6 – транспортер; 7 – приемник; 8 – электродвигатель; 9 – рукав спускной; 10 – воронка; 11 – лестница.

Комплектность

Бункер поставляется в комплекте основных узлов с анкерными болтами без пускозащитной аппаратуры.

Расход материалов на монтаж

Бетон (для фундамента), м³ - 2,1

Цена, руб. исп. 00.000 - 285
исп. - 01 - 290

Код ОКД исп. 00.000 - 4744320031
исп. - 01 - 4744320035

Изготовитель: завод „Красноармейскптицемаш",
пос. Красноармейск, Орловский район,
Ростовская обл.

ГИП	Глейберг		
Нач.отд	Ермаков		
Н.контр.	Королева		
Гл.спец.	Глейберг		
Инженер	Старостин		

4.800-3, в. 6/85-44

Бункер хранения сухих кормов БСК-10

Стадия	Лист	Листов
Р		1

ГИПРОНИСЕЛЬХОЗ

20451 70

Формат А3

Инв.№ подл. | Подпись и дата | Взам. инв.№

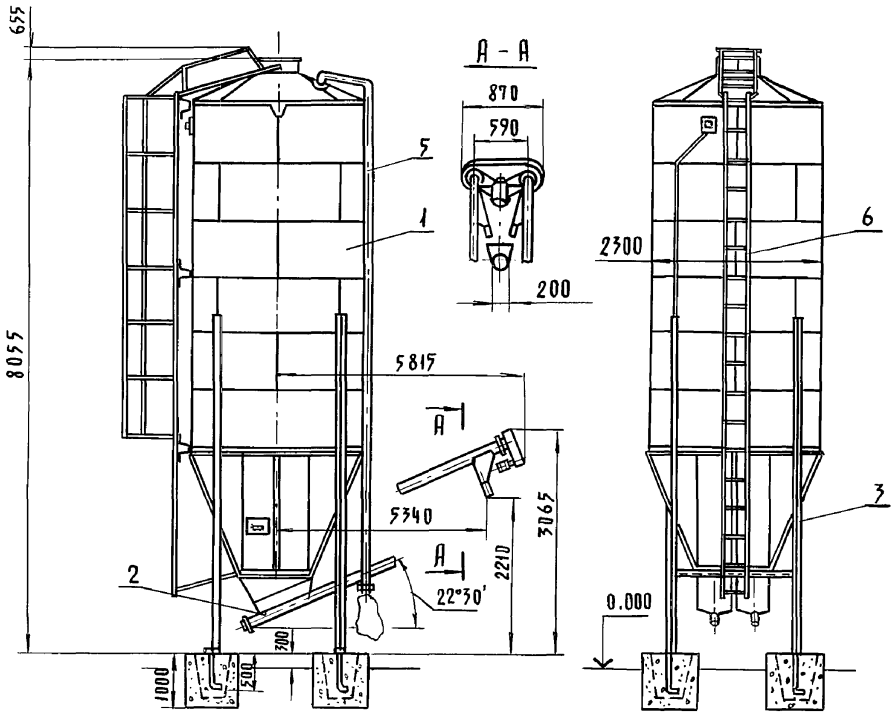

План фундамента

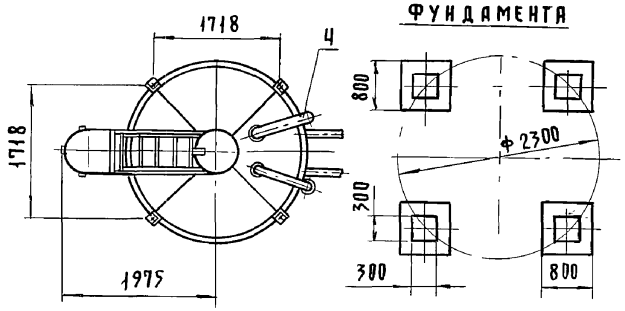

Назначение

Бункер предназначен для приема, хранения и выдачи концентрированных кормов.

Техническая характеристика

Производительность,	т/ч	- 6,0
Емкость,	м³	- 25
Тип электродвигателя		- 4А80В4СУ1
Мощность электродвигателя	кВт	- 1,5
Способ загрузки		- пневмозагрузчиком
Способ выгрузки		- спиральным транспортером
Масса,	кг	- 1250

Основные узлы

1- емкость ; 2- транспортер выгрузной; 3- стойка ; 4- отвод загрузочный ; 5- отвод выпускной; 6- лестница

Комплектность

Бункер поставляется в комплекте основных узлов со шкафом управления, анкерными болтами, сигнальными лампами и сиреной

Особенности монтажа

1. Бункер установить на подготовленный фундамент.
2. Транспортер закрепить к перекрытию здания или к опоре поперечного транспортера.
3. Сигнальные лампы укрепить на внешней стороне здания.
4. Шкаф управления укрепить внутри помещения в месте, близком к линии корморазгрузки, над шкафом укрепить сирену.

Расход материалов на монтаж

Бетон (для фундамента), м³ - 2,56

Цена, руб. - 740

Код ОКП - 4744320051

Изготовитель: завод „Красноармейскптицемаш," пос. Красноармейский, Орловский район, Ростовская обл.

ГИП	Глейберг		
Нач. отд.	Ермаков		
Норконтр	Королева		
Гл. спец.	Глейберг		
Инжен.	Старостин		

4.800-3, в.6/85-45

Бункер для хранения кормов БСК-25

Стадия	Лист	Листов
Р		

ГИПРОНИСЕЛЬХОЗ

20451 71

Формат А3

Инв. № подл. | Подпись и дата | Взам. инв. №

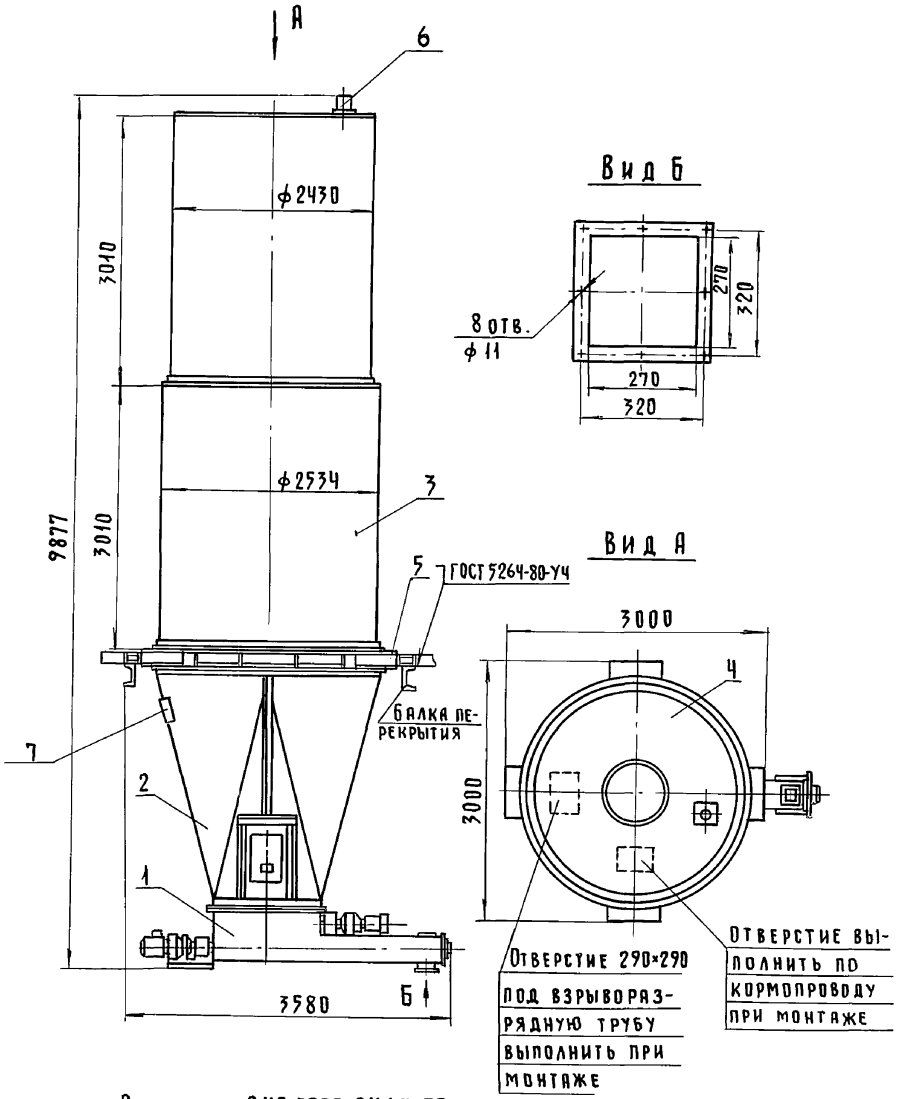

Электрод Э42 ГОСТ 9467-75

Назначение

Бункер кормов предназначен для приема, хранения и выдачи комбикормов в стационарное транспортное средство.

Техническая характеристика

Тип		стационарный
Емкость бункера,	м³	30
Производительность извлекателя,	т/ч	15
Установленная мощность,	кВт	2,6
Тип привода ворошителя извлекателя		мотор-редуктор МП-2-50-22,4
Мощность привода ворошителя извлекателя,	кВт	1,5
Тип привода шнека извлекателя		мотор-редуктор МРА-II 1,1/63
Мощность привода шнека извлекателя,	кВт	1,1
Масса,	кг	2090
Обслуживающий персонал,	чел.	1

Основные узлы

1 - извлекатель шнековый; 2 - конус разгрузочный; 3 - секция; 4 - крышка; 5 - кольцо; 6 - сигнализатор верхнего уровня; 7 - сигнализатор нижнего уровня.

Комплектность

Бункер поставляется в комплекте основных узлов без пускозащитной аппаратуры

Особенности эксплуатации

Бункер эксплуатировать при температуре окружающего воздуха от +5 до 40°С и относительной влажности 98%

Особенности монтажа

Опорные поверхности кольца приварить к балкам перекрытия

Цена, руб. — 1310

Код ОКП — 4744320032

Изготовитель: Бухарский ОСЗ, г. Бухара

ГИП	Глейберг		
Нач.отд.	Ермаков		
Н.контр.	Королева		
Гл.спец.	Глейберг		
Инженер	Старостин		

Ч.800-3,в.6/85-46

Бункер кормов БК-30

Стадия	Лист	Листов
Р		1

ГИПРОНИСЕЛЬХОЗ

Инв.№подл. | Подпись и дата | Взам.инв.№

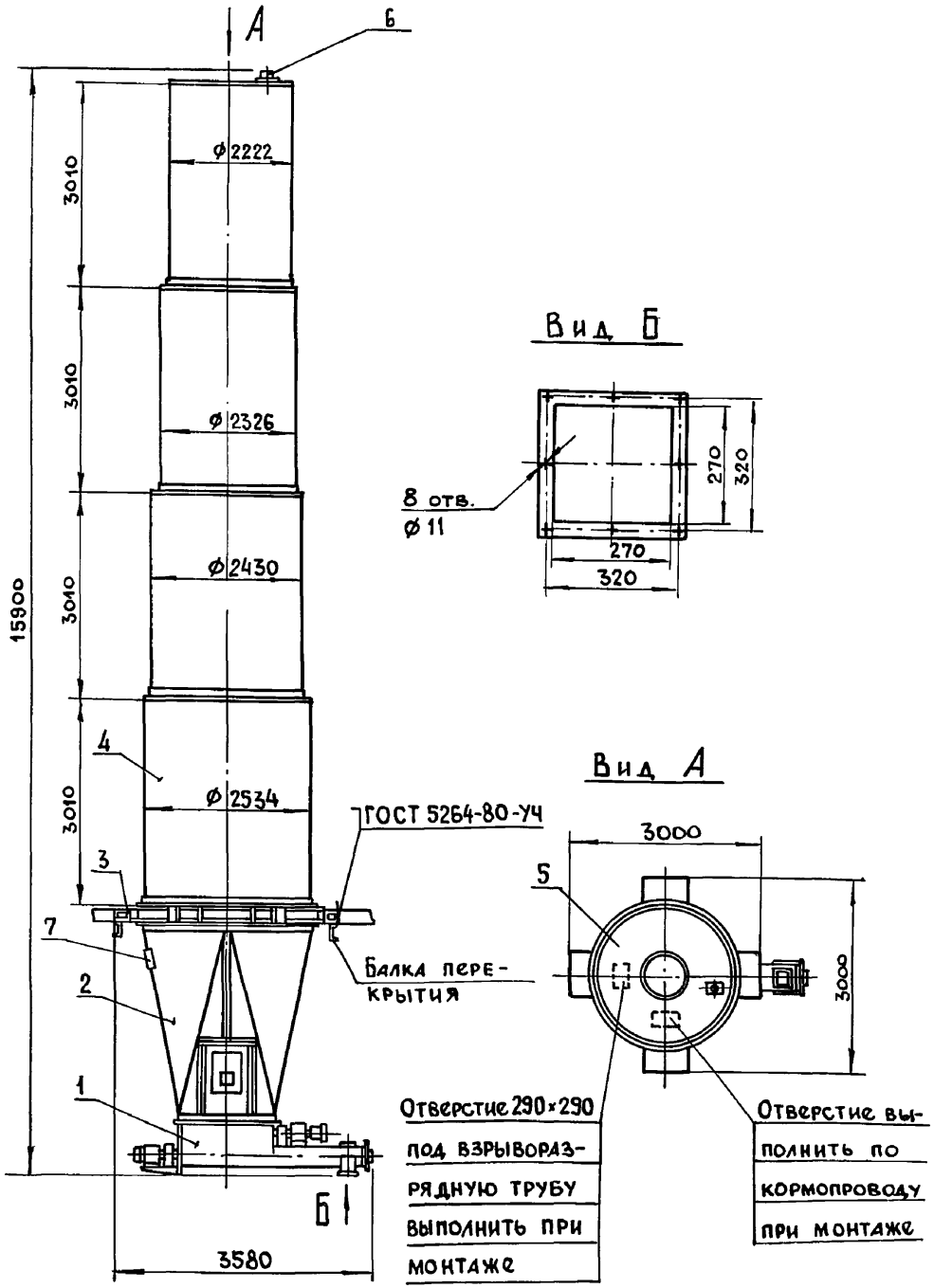

Электрод Э42 ГОСТ 9467-75

Назначение

Бункер кормов предназначен для приема, хранения и выдачи комбикормов в стационарное транспортное средство.

Техническая характеристика

Тип		- стационарный
Емкость бункера,	$м^3$	- 60
Производительность извлекателя,	т/ч	- 15
Тип привода ворошителя извлекателя		мотор-редуктор $МП_3$ 2-50-22,4
Мощность привода ворошителя извлекателя,	кВт	- 1,5
Тип привода шнека извлекателя,		мотор-редуктор МРА-II $\frac{1,1}{63}$
Мощность привода шнека извлекателя,	кВт	- 1,1
Масса,	кг	- 2800
Обслуживающий персонал,	чел.	- 1

Основные узлы

1-извлекатель шнековый; 2-конус разгрузочный; 3-кольцо; 4-секция; 5-крышка; 6-сигнализатор верхнего уровня; 7-сигнализатор нижнего уровня.

Комплектность

Бункер поставляется в комплекте основных узлов без пуско-защитной аппаратуры.

Особенности эксплуатации

Бункер эксплуатировать при температуре окружающего воздуха от +5 до +40°С и относительной влажности воздуха 98%.

Особенности монтажа

Опорные поверхности кольца приварить к балкам перекрытия.

Цена, руб. - 1940 (ориент.)
Код ОКП - 474432 0033
Изготовитель: Бухарский ОСЗ, г. Бухара

Гип	Глейберг	
Нач.отд.	Ермаков	
Н.контр.	Королева	
Гл.спец.	Глейберг	
Инженер	Старостин	

4.800-3, в. 6/85-47

Бункер кормов БК-60

Стадия	Лист	Листов
Р		1

ГИПРОНИСЕЛЬХОЗ

Инв. № подл. | Подпись и дата | Взам. инв. №

Формат А3

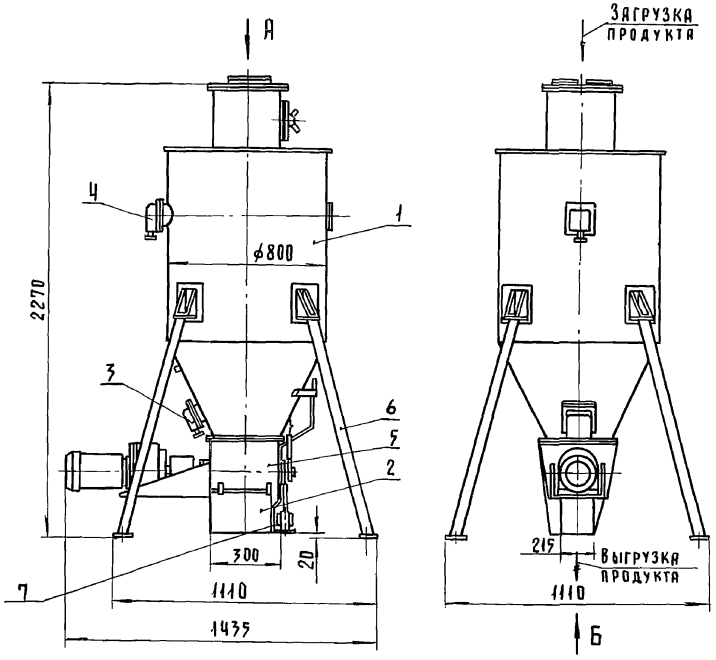

Вид А

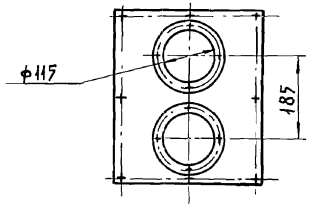

Вид Б

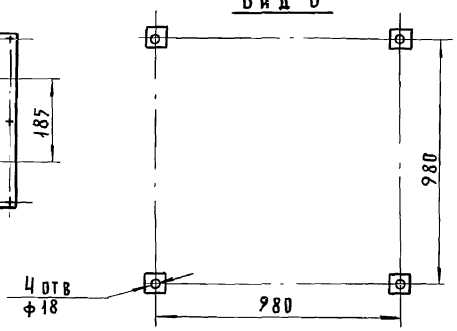

Назначение

Дозатор предназначен для дозированной выдачи конц-кормов

Техническая характеристика

Тип		– стационарный
Производительность (регулируемая),	т/ч	– 0.1...8
Тип привода ворошилки		– мотор-редуктор МП32-40-45 КУ
Установленная мощность,	кВт	– 1,1
Емкость бункера,	м³	– 0,5
Масса,	кг	– 220

Основные узлы

1 – бункер; 2 – дозатор, 3 – датчик уровня нижнего; 4 – датчик уровня верхнего; 5 – ворошилка; 6 – опора; 7 – электромагнит

Комплектность

Дозатор поставляется в комплекте основных узлов без пускозащитной аппаратуры

Цена, руб, – 430

Код ОКП – 4741311025

Изготовитель: предприятие Я9308/21 с. Аполоновка, Солонянский район, Днепропетровская обл.

ГИП	Глейберг		
Нач.отд.	Ермаков		
Н. конт.	Королева		
Гл. спец.	Глейберг		
Инженер.	Старостин		

4.800-3,в.6/85-48

Дозатор концкормов ДК-10

Стадия	Лист	Листов
Р		1

Гипронисельхоз

20451 74

Формат А3

Инв.№ подл. | Подпись и дата | Взам. инв.№

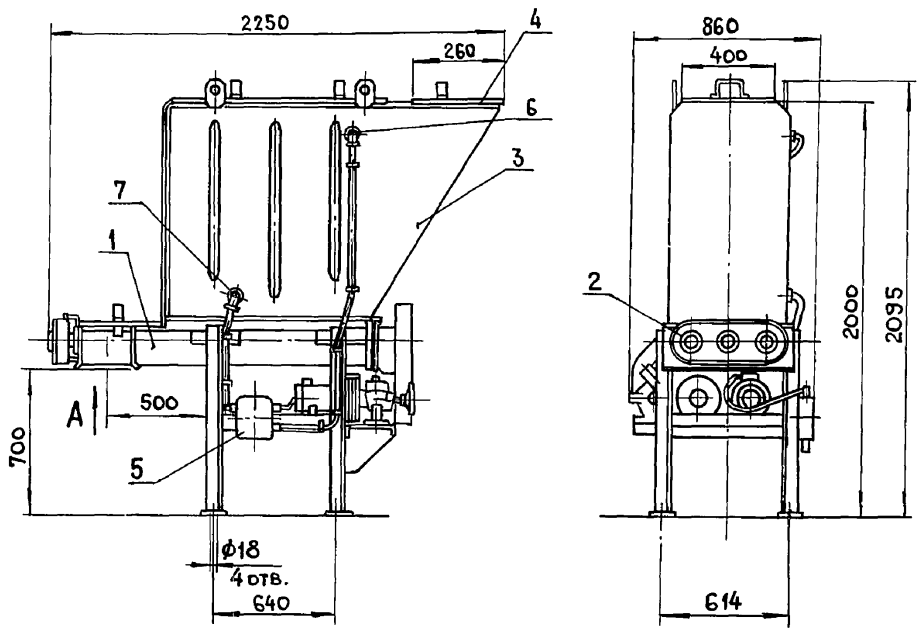

Вид А

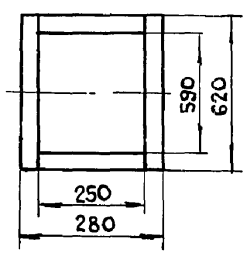

Назначение

Дозатор предназначен для дозированной выдачи измельченных корнеклубнеплодов.

Техническая характеристика

Производительность,	т/ч	– 5...15
Тип электродвигателя,		-4А80В6СУ1
Мощность электродвигателя,	кВт	– 1,1
Емкость бункера,	$м^3$	– 160±6
Размер выгрузного патрубка,	мм	– 250×250
Масса,	кг	– 315
Обслуживающий персонал,	чел.	– 1

Основные узлы

1 - корпус; 2 - шнек; 3 - бункер; 4 - крышка; 5 - коробка клеммная; 6 - датчик верхнего уровня; 7 - датчик нижнего уровня.

Комплектность

Дозатор поставляется в комплекте основных узлов без пускозащитной аппаратуры.

Цена, руб. – 620

Код ОКП – 474131 1026

Изготовитель: предприятие ЯЭ-308/21, с. Аполоновка, Солонянский район, Днепропетровская обл.

Инв. № подл. | Подпись и дата | Взам. инв. №

			4.800-3, в.6/85-49
ГИП	Глейберг		Дозатор сочных кормов ДС-15
Нач.отд.	Ермаков		Стадия: Р; Лист: ; Листов: 1
Н. конт.	Королева		ГИПРОНИСЕЛЬХОЗ
Гл.спец.	Глейберг		
Инженер	Старостин		

Формат А3

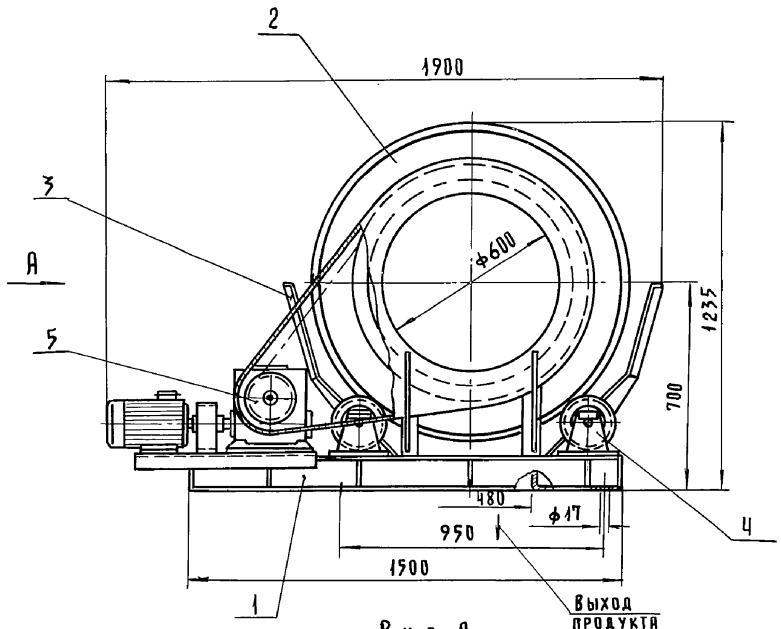

Вид А

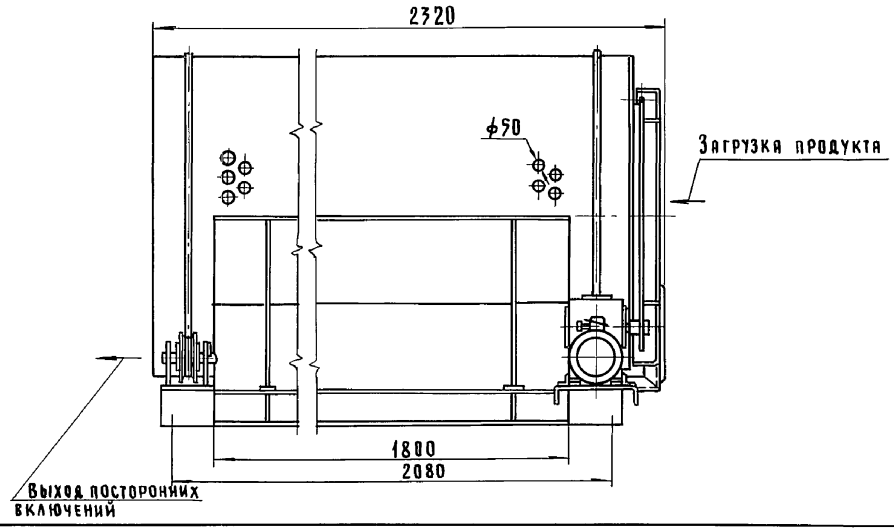

Назначение

Сепаратор предназначен для отделения посторонних включений от измельченных пищевых отходов.

Техническая характеристика

Производительность,	т/ч	– 40
Частота вращения барабана,	об/мин	– 9
Диаметр барабана,	мм	– 1020
Тип электродвигателя		– 4А80В4СУ1
Мощность электродвигателя,	кВт	– 1,5
масса,	кг	– 720
Обслуживающий персонал,	чел.	– 1

Основные узлы

1- рама; 2- барабан; 3- щит; 4- ролик опорный; 5- редуктор

Комплектность

Сепаратор поставляется в комплекте основных узлов без пускозащитной аппаратуры.

Цена, руб. – 800

Код ОКП – 47 4474 0242

Изготовитель: П.О. „Уманьферммаш", г. Умань, Черкасская обл.

ГИП	Глейберг	
Нач. отд.	Ермаков	
Нор. кон.	Королева	
Гл. спец.	Глейберг	
Инженер	Старостин	

4.800-3.в.6/85-90

Сепаратор пищевых отходов СПО-40

Стадия	Лист	Листов
Р		1

ГИПРОНИСЕЛЬХОЗ

Инв. № подл. | Подпись и дата | Взам. инв. №

Формат А3

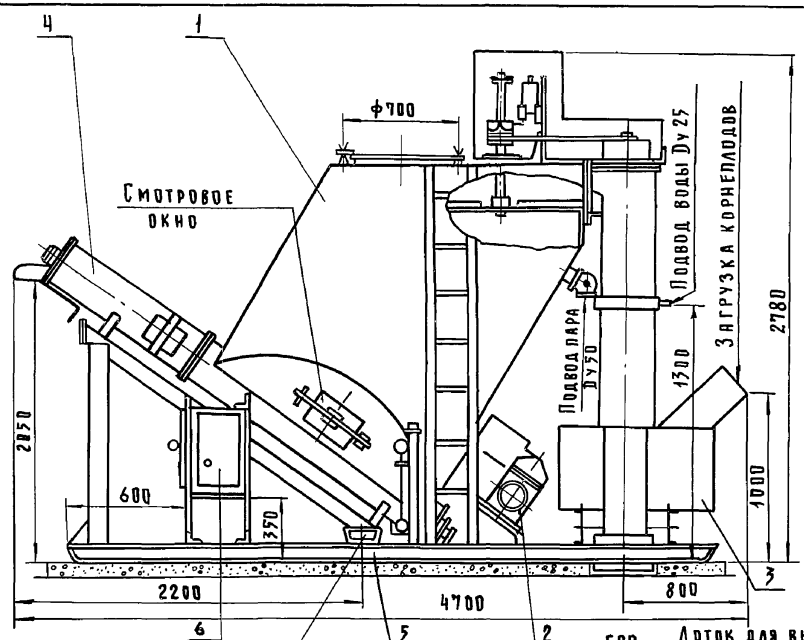

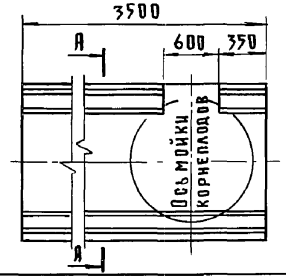

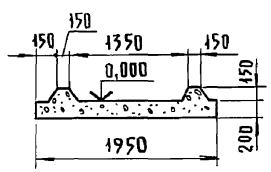

Назначение

Запарник предназначен для мойки картофеля, отделения его от камней, запаривания и мятия.

Может применяться как самостоятельно при закладке на силос запаренного картофеля, так и в составе комплектов кормоцехов.

Техническая характеристика

Тип		— стационарный
Производительность,	т/ч	— 0,95
Емкость чана,	кг	— 1660
Расход пара на 1 кг продукта,	кг	— 0,16...0,19
Давление пара,	МП	— не более 0,05
Расход воды на 1 кг продукта,	л	— не более 0,48
Установленная мощность	кВт	— 4,4
масса,	кг	— 1180
Обслуживающий персонал,	чел.	— 1

Основные узлы

1- чан запарочный; 2- привод главного вала; 3- мойка корнеплодов; 4- шнек выгрузной; 5- рама; 6- электрощит с пультом управления

Комплектность

Запарник поставляется в комплекте основных узлов

Особенности монтажа

1. Запарник установить на бетонный фундамент без крепления.
2. При установке запарника в помещении предусмотреть принудительную или естественную вентиляцию для отвода пара. Для уменьшения потерь пара паропровод должен быть изолирован.
3. Высота помещения для установки запарника должна быть не менее 3,5 м. Минимальное расстояние от запарника до стен 0,5 м.

Расход материалов на монтаж

Бетон (для фундамента), м³		— 1,5
Цена,	руб.	— 870
Код ОКП		— 4744750001

Изготовитель: Оршанский тракторо-ремонтный завод, г. Орша, Витебская обл.

ГИП	Глейберг		
Нач. отд.	Ермаков		
Н. контр.	Королева		
Гл. спец.	Глейберг		
Инженер	Старостин		

4.800-3.в.6/85-51

Запарник для приготовления корма ЗПК-4

Стадия	Лист	Листов
Р		1

Гипронисельхоз

Формат А3

Инв. № подл. | Подпись и дата | Взам. инв. №

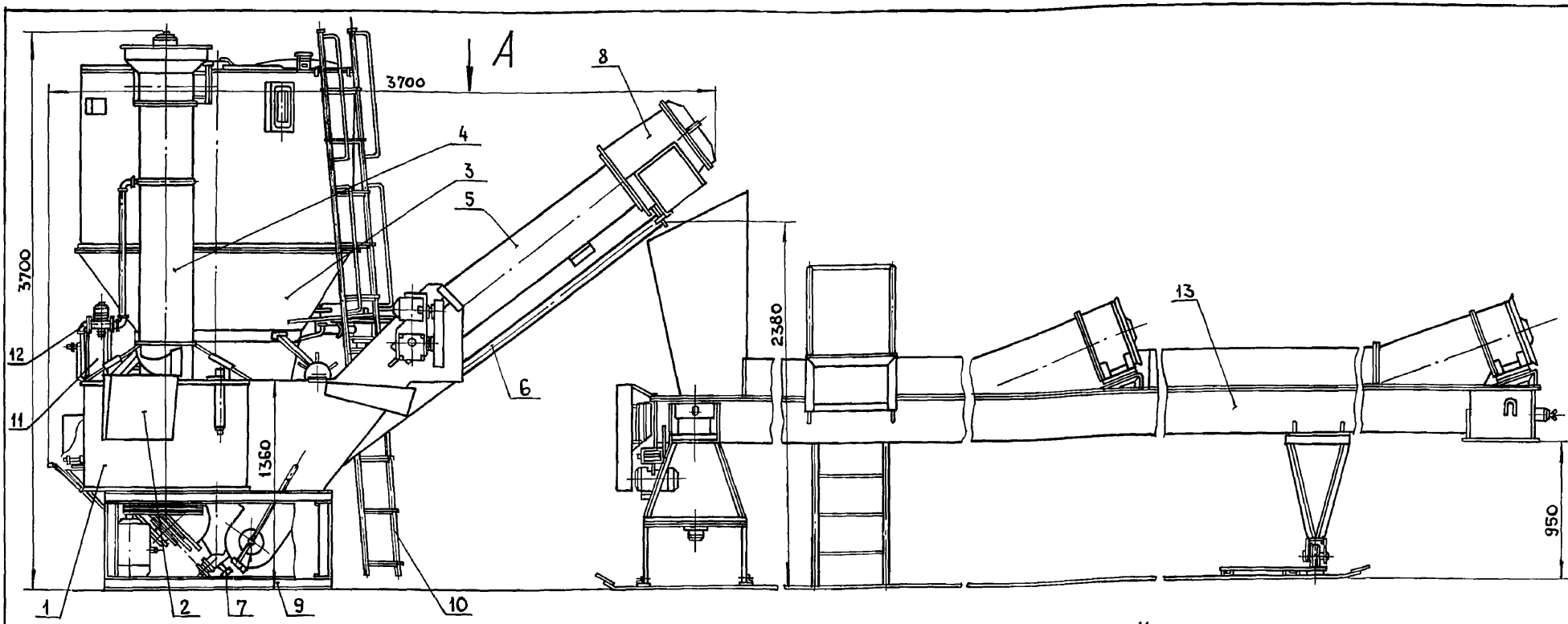

Назначение

Агрегат предназначен для мойки, отделения примесей, запаривания картофеля, измельчения и выборки запаренного картофеля в линию смешивания кормоцеха или транспортные средства.

Техническая характеристика

Тип		– стационарный
Производительность,	т/ч	– 3
Вместимость запарочного чана,	м³	– 3
Удельный расход пара на запаривание картофеля,	кг/т	– не более 200
Удельный расход воды на мойку картофеля,	кг/т	– не более 480
Установленная мощность,	кВт	– 9,77
Продолжительность запаривания,	мин.	– 40...60
Масса,	кг.	
с охладителем		– 2970
без охладителя		– 2260
Обслуживающий персонал,	чел.	– 1

Основные узлы

1- мойка; 2 - транспортер грязевыгрузной; 3 - чан запарочный; 4 - шнек загрузочный; 5- шнек выгрузной; 6 - шнек для удаления мезги; 7 - патрубок для слива конденсата; 8 - мялка; 9- рама; 10 - лестница; 11 - пульт управления; 12 - система подачи воды; 13 - охладитель; 14 - направляющая.

Комплектность

Агрегат поставляется в комплекте основных узлов с электрошкафом.

Особенности эксплуатации

1. Агрегат может работать в цикличном или непрерывном режиме и применяться как самостоятельно при закладке на силос запаренного картофеля, так и в составе комплектов оборудования кормоцехов для приготовления полнорационных кормовых смесей на свиноводческих фермах и комплексах.
2. Избыточное давление подаваемого пара не более 0,07 МПа (0,7 кг/см²).
3. Загрузку картофеля в мойку осуществлять ковшовым или скребковым транспортером, производительностью не менее 6 т/ч.

Цена, руб. – 4234 (ориент.)

Код ОКП – 474475 0003

Разработчик: ГСКБ по машинам для свиноводческих ферм, г. Умань

Гип	Глейберг		4.800-3, в 6/85-52
Нач.отд.	Ермаков		Агрегат картофелезапарочный А3К-3
Н.контр.	Королева		Стадия Р; Лист 1; Листов 3
Гл.спец.	Глейберг		ГИПРОНИСЕЛЬХОЗ
Инженер	Старостин		

Взам.инв.№ | Подпись и дата | Инв.№ подл.

Формат А3

Вид А

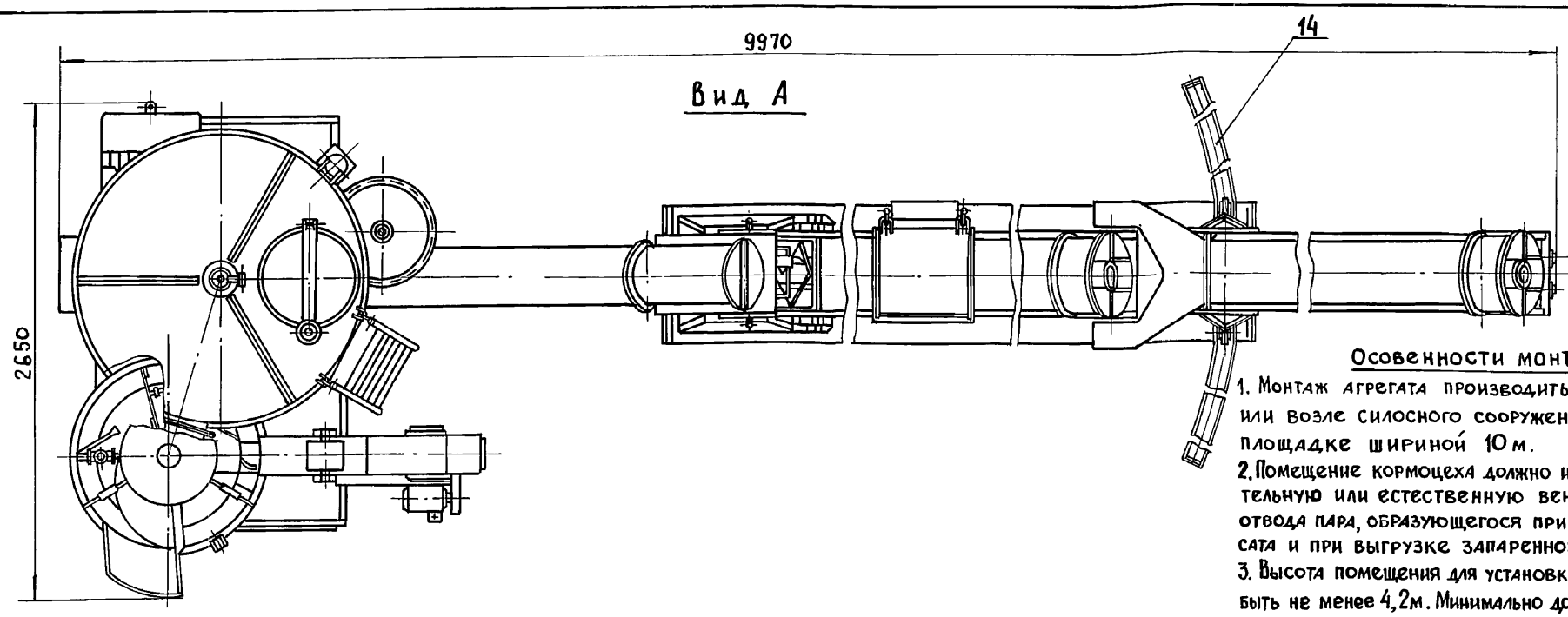

Схема расположения оборудования при силосовании картофеля

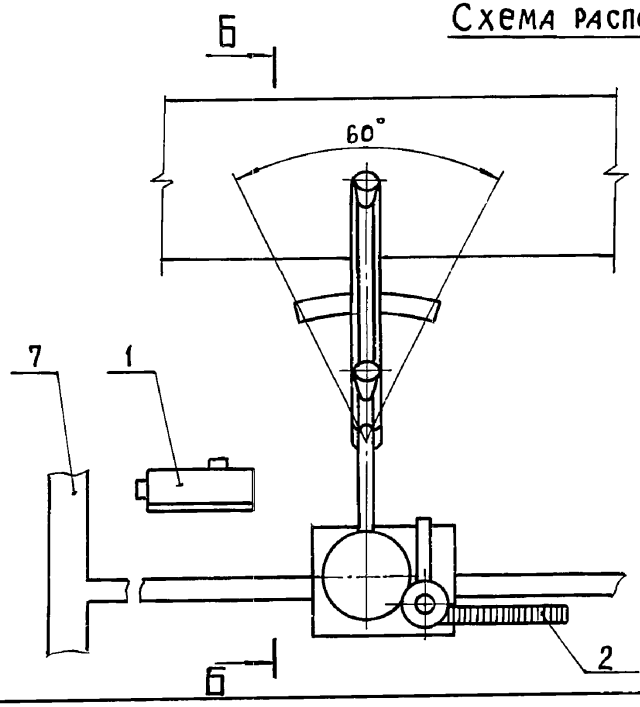

Б - Б

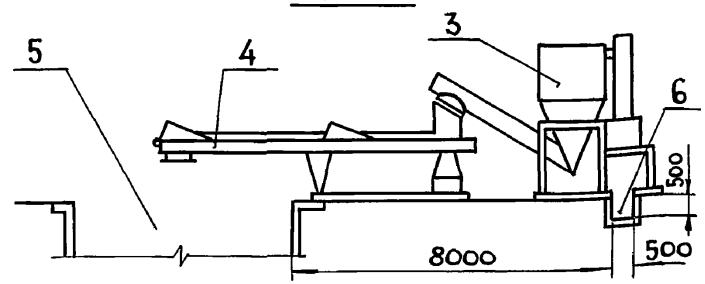

Особенности монтажа

1. Монтаж агрегата производить в кормоцехе или возле силосного сооружения на твердой площадке шириной 10 м.
2. Помещение кормоцеха должно иметь принудительную или естественную вентиляцию для отвода пара, образующегося при стоке конденсата и при выгрузке запаренного картофеля.
3. Высота помещения для установки агрегата должна быть не менее 4,2м. Минимально допустимое расстояние от выступающих частей агрегата до стен 0,5м
4. Паропровод к агрегату изготовить из труб диаметром 70мм. Для уменьшения потерь пара паропровод должен быть теплоизолирован.
5. Водопровод изготовить из трубы диаметром не менее 20мм.
6. Для отвода грязной воды и конденсата предусмотреть сливной канал шириной 0,5м. В конце канала установить решетку для задержания твердых примесей и камней. Канал соединить с центральной канализационной системой хозяйства.

1-котел парообразователь; 2-транспортер для подачи картофеля;
3-агрегат картофелезапарочный; 4-охладитель; 5-силосная яма;
6-канал для отвода грязной воды; 7-канализационная система хозяйства.

Инв.№ подл. | Подпись и дата | Взам.инв.№

Схема технологическая

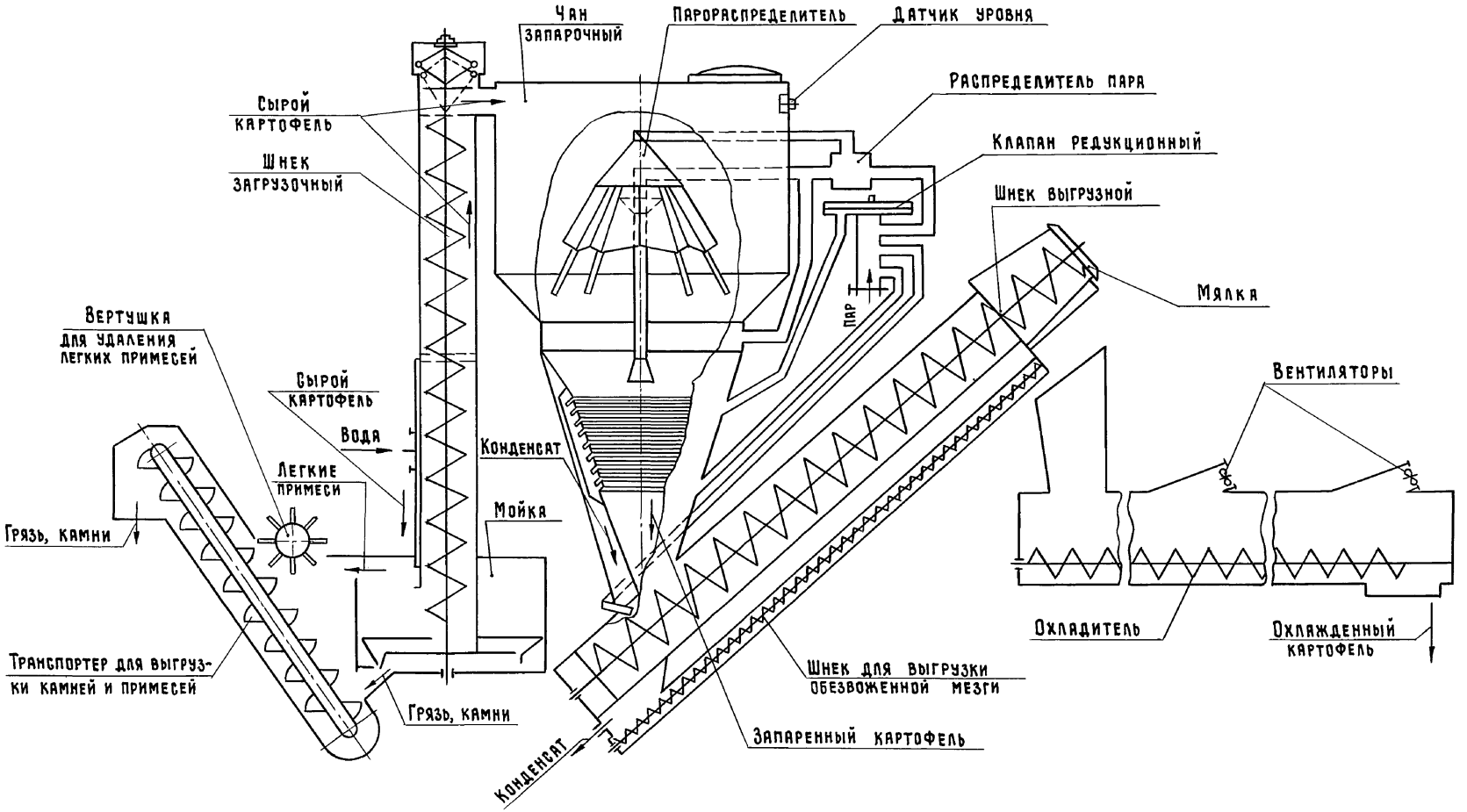

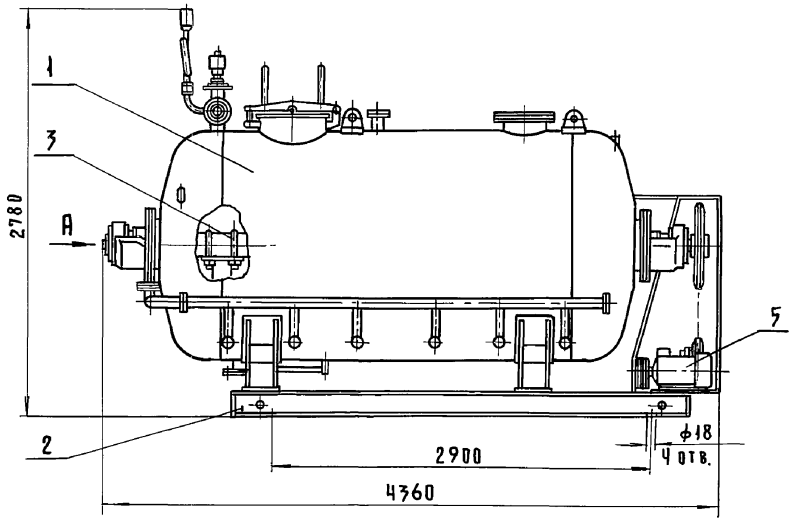

Вид А

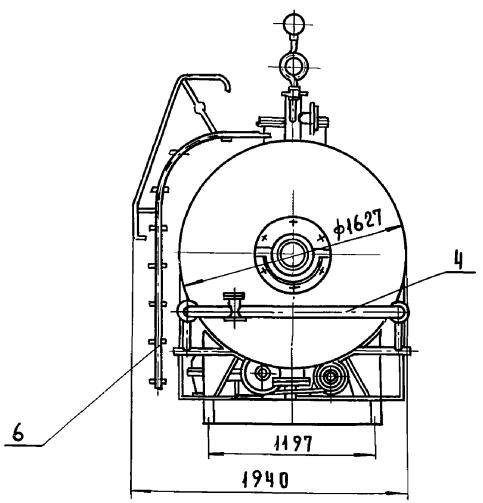

Назначение

Запарник предназначен для тепловой обработки паром измельченных, очищенных от посторонних предметов пищевых отходов и приготовления кормовых смесей влажностью 75-80%

Техническая характеристика

Тип		– стационарный
Производительность.	т/ч	
смешивания		– до 15
смешивания с запариванием		– 3,5...5
Полезный объем	м³	– 6
Продолжительность смешивания,	мин	– 10...15
запаривания		– 45...60
Тип электродвигателя		– 4А132М6СУ1
Мощность электродвигателя,	кВт	– 7,5
Рабочее давление пара,	МПа	– 0,07
Расход пара на 1т корма при запаривании,	кг	– 200
Масса,	кг	– 3300
Обслуживающий персонал,	чел.	– 1

Основные узлы

1- корпус; 2 – рама; 3- мешалка; 4-коллектор; 5-привод; 6-лестница

Комплектность

Запарник-смеситель поставляется в комплекте основных узлов без пускозащитной аппаратуры.

Цена, руб. – 2150

Код ОКП – 474475 0002

Изготовитель: П.О. „Уманьферммаш" г. Умань. Черкасская обл.

ГИП	Глейберг		
Нач.отд.	Ермаков		
Нор.конт.	Королева		
Гл.спец.	Глейберг		
Инженер	Старостин		

4.800-3, в. 6/85-53

Запарник-смеситель 3С-6

Стадия	Лист	Листов
Р		1

ГИПРОНИСЕЛЬХОЗ

Инв. № подл. | Подпись и дата | Взам. инв. №

20451 81

Формат А3

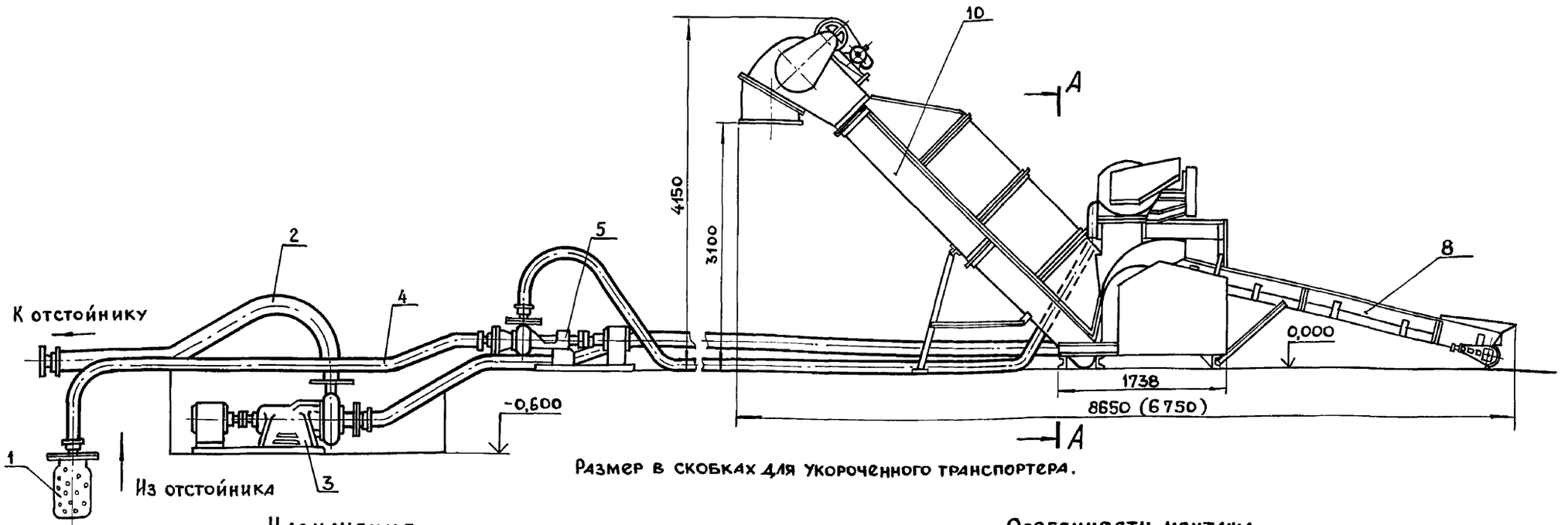

Размер в скобках для укороченного транспортера.

Назначение

Агрегат предназначен для одновременного измельчения и смешивания грубых кормов, силоса, сенажа, корнеклубнеплодов, концентрированных кормов и растворов различных добавок с целью поточного приготовления полнорационных кормовых смесей. На агрегате можно отмывать корнеклубнеплоды без их измельчения.

Техническая характеристика

Тип		- стационарный
Производительность:	т/ч	
на приготовление кормосмесей		- 15
на измельчении грубых кормов		- 5
на мойке корнеклубнеплодов		- 8
Установленная мощность,	кВт	- 56,1
Масса,	кг	- 3400
Обслуживающий персонал,	чел.	- 1

Основные узлы

1 - клапан приемный; 2 - рукав; 3 - насос центробежный К 20/30; 4 - шланг всасывающий; 5 - насос фекальный ФГ 57,5/9,5; 6 - мойка шнековая; 7 - измельчитель-смеситель; 8 - транспортер ленточный; 9 - рама; 10 - транспортер скребковый.

Комплектность

Агрегат поставляется в комплекте основных узлов со шкафом управления.

Особенности монтажа

1. Агрегат установить в помещении на полу с твердым покрытием из бетона марки не ниже 300.
2. При необходимости можно установить укороченный вариант транспортера. Для этого отсоединить среднюю секцию рамы и одну часть транспортерной ленты.
3. Насосы установить на фундаменты и закрепить фундаментными болтами на расстоянии не более 4 м от агрегата.
4. Шкаф управления установить на расстоянии 5 - 6 м от передней части агрегата.

Цена, руб. - 4930

Код ОКП - 4744350080

Изготовитель: завод „Рожищефермаш", г. Рожище, Волынская обл.

ГИП	Глейберг	
Нач.от.д.	Ермаков	
Кор.конт.	Королева	
Гл.спец.	Глейберг	
Инженер	Старостин	

4.800-3 в.6/85-54

Агрегат приготовления кормосмесей АПК-10А

Стадия	Лист	Листов
Р	1	2

ГИПРОНИСЕЛЬХОЗ

Инв. № подл. | Подпись и дата | Взам. инв. №

Формат А3

Схема функциональная

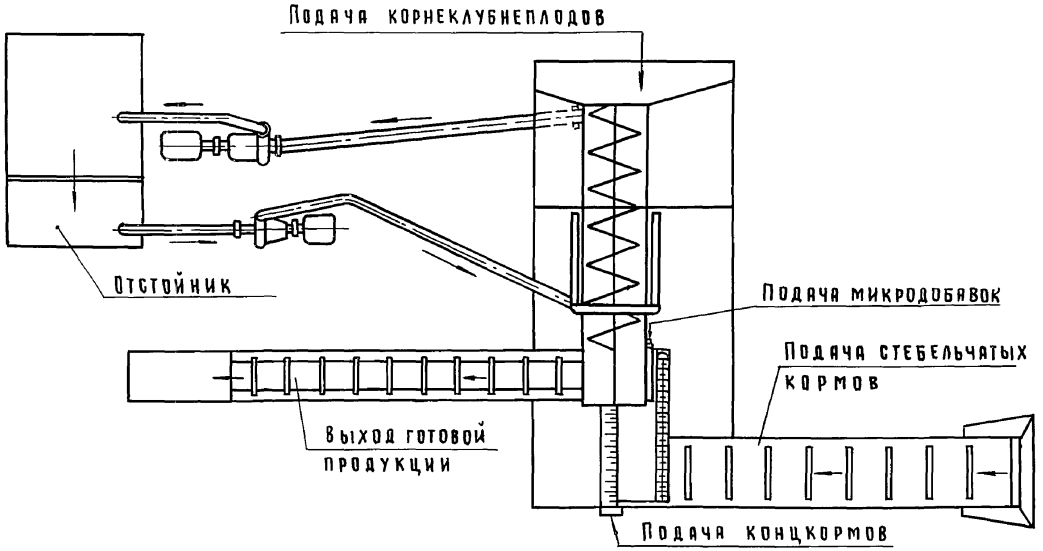

А - А

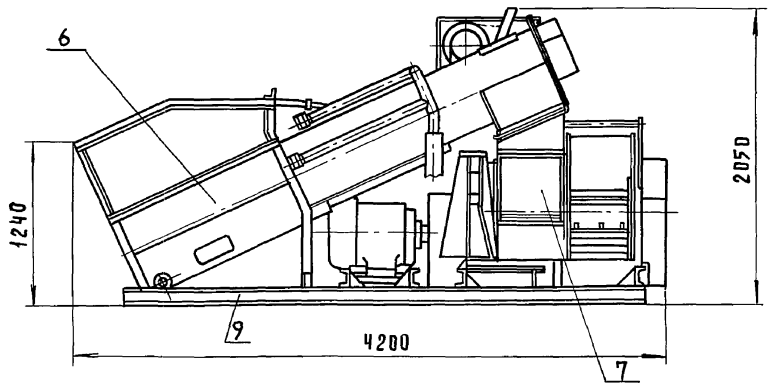

План расположения фундаментных отверстий насоса К 20/30

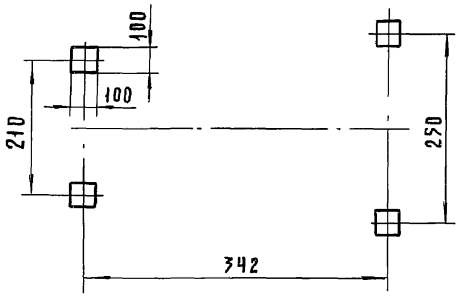

План расположения фундаментных отверстий насоса ФГ 57,5/9,5

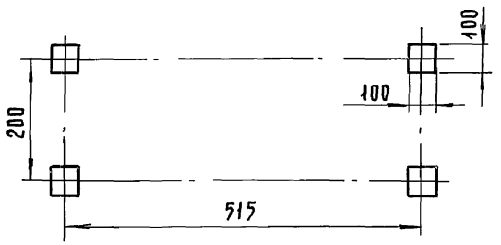

Инв.№ подл. | Подпись и дата | Взам.инв.№

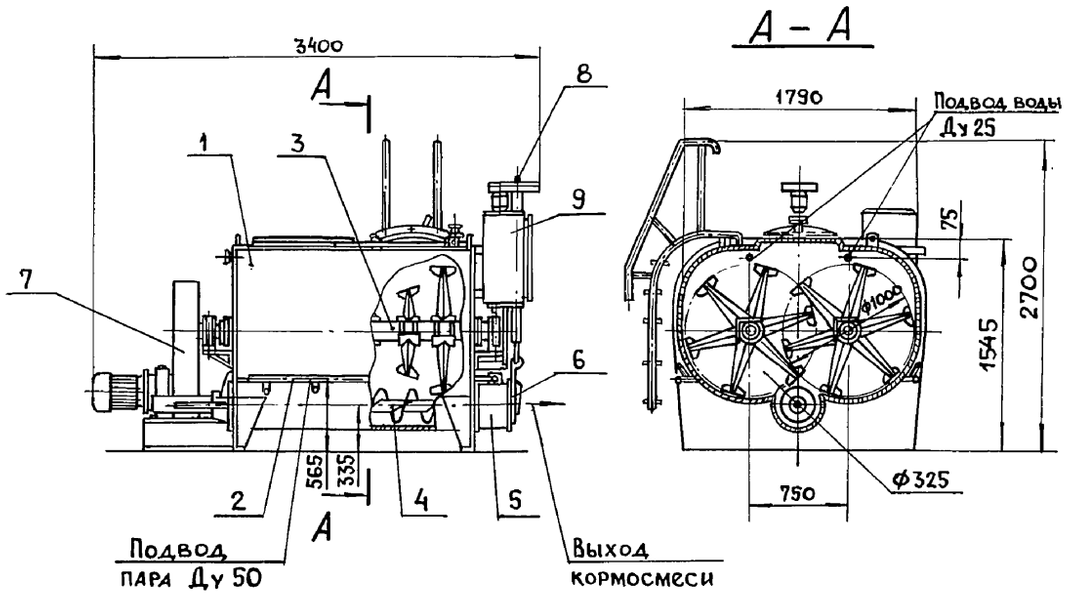

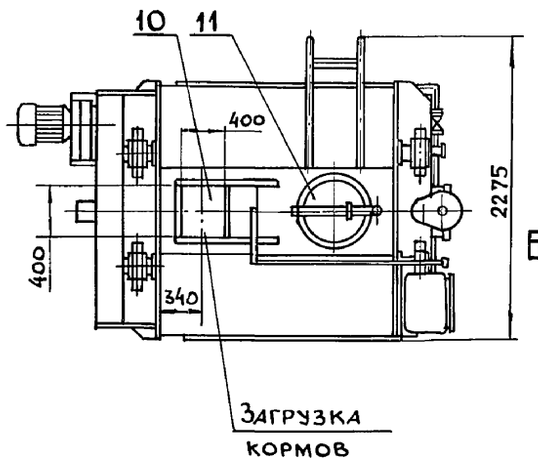

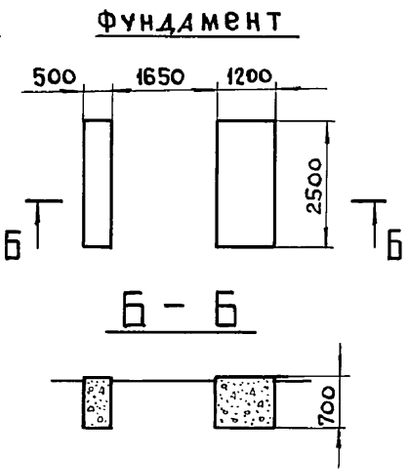

Назначение

Смеситель предназначен для приготовления кормовых смесей влажностью 60-80% из измельченных кормов с запариванием и без запаривания.

Техническая характеристика

Тип		- стационарный, двухвальный
Производительность,	т/ч	
без запаривания кормовых смесей		- 3,5
с запариванием кормовых смесей		- 2,0
Продолжительность,	мин.	
смешивания без запаривания		- 15...20
смешивания с запариванием		- 50...70
Вместимость,	$м^3$	- 3
Установленная мощность,	кВт	- 11,07
Тип приводной станции привода смесителя		- НИ-11-Г-5,5-64/22СХ
Тип электродвигателя привода механизма клиновой задвижки		- 4АА63В4СУ1
Равномерность смешивания	%	- 95
Расход пара на 1 т корма,	кг	- 160...200
Масса,	кг	- 2605
Обслуживающий персонал,	чел.	- 1

Основные узлы

1 - корпус; 2 - система пораспределительная; 3 - вал лопастной; 4 - шнек выгрузной; 5 - горловина выгрузная; 6 - задвижка; 7 - привод; 8 - система управления выгрузным шнеком и задвижкой; 9 - шкаф управления; 10 - шибер; 11 - люк смотровой

Комплектность

Смеситель поставляется в комплекте основных узлов.

Особенности эксплуатации

Избыточное давление подаваемого пара при запаривании кормов не более 0,07 МПа (0,7 $кг/см^2$).

Особенности монтажа

1. Смеситель установить на фундамент из бетона марки М200 без крепления. Высота фундамента над уровнем пола должна согласовываться с высотой загрузки исходных компонентов и высотой выгрузки приготовленного корма.
2. Высота помещения для установки смесителя должна быть не менее 4 м.

Расход материалов на монтаж

Бетон (на фундамент)	$м^3$	- 3,0
Цена	руб.	- 2000
Код ОКП		- 474474 0020

Изготовитель: п.о. „Уманьферммаш". г. Умань, Черкасская обл.

ГИП	Глейберг		
Нач.отд.	Ермаков		
Нор.конт.	Королева		
Гл.спец.	Глейберг		
Инжен.	Старостин		

4.800-3, в.6/85-55

Смеситель С-3,0

Стадия	Лист	Листов
Р		1

ГИПРОНИСЕЛЬХОЗ

Инв.№ подл. | Подпись и дата | Взам. инв.№

Формат А3

Смеситель С-7-I

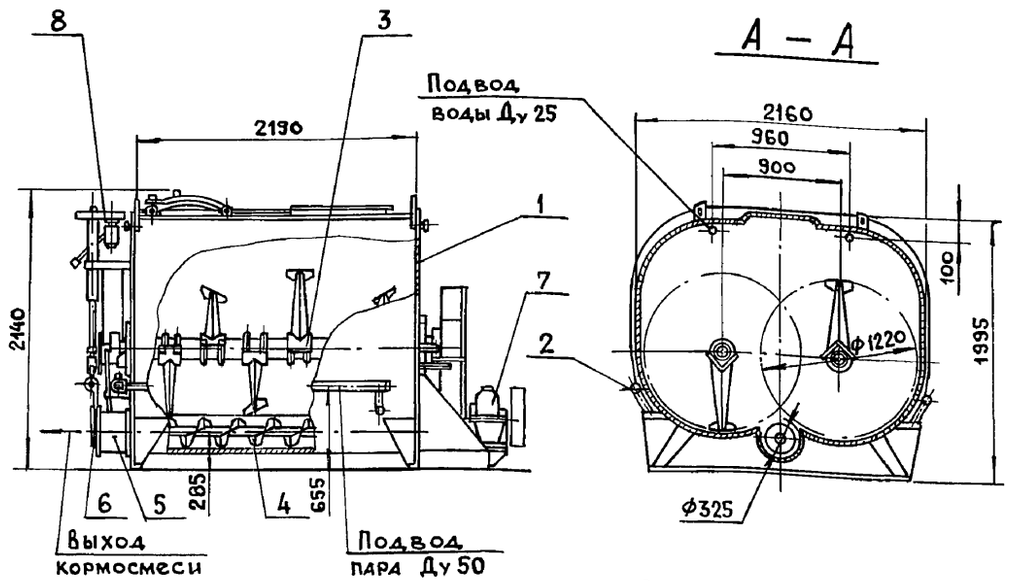

А – А

Фундамент

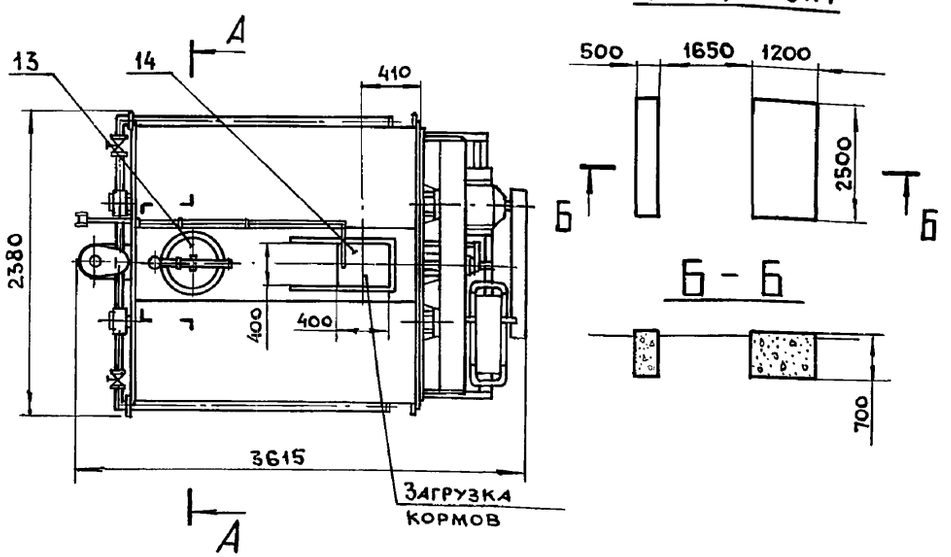

Назначение.

Смеситель предназначен для приготовления кормовых смесей влажностью 60-80% из измельченных кормов с запариванием и без запаривания.

Смеситель выпускается в 2-х исполнениях: С-7-I и С-7-II; смеситель С-7-I предназначен для работы в кормоцехах, а смеситель С-7-II снабжен загрузочным и выгрузным транспортерами и предназначен для самостоятельной работы.

Техническая характеристика

		С-7-I	С-7-II
Тип		стационарный, двухвальный	
Производительность,	т/ч		
без запаривания кормов		- 9	
с запариванием кормов		- 2,9	
при выгрузке кормосмеси,	м³/ч	- 35	
Продолжительность,	мин.		
смешивания		- 15...20	
запаривания		- 50...70	
Вместимость смесителя,	м³	- 7	
Установленная мощность,	кВт	- 11,37	- 17,37
Тип электродвигателя привода смесителя		- 4А132М4БСУ1	
Мощность электродвигателя привода смесителя,	кВт	- 11	
Тип электродвигателя привода механизма клиновой задвижки		- 4АА63В4СУ1	
Мощность электродвигателя привода механизма клиновой задвижки,	кВт	- 0,37	
Неравномерность смешивания,	%	- 5...12	
Расход пара на 1т корма,	кг	- 160...200	
Масса,	кг	- 3155	- 4285
Обслуживающий персонал,	чел.	- 1	

Основные узлы

1 – корпус; 2 – парораспределитель; 3 – мешалка лопастная; 4 – шнек выгрузной; 5 – горловина выгрузная; 6 – задвижка; 7 – привод; 8 – система управления выгрузным шнеком и задвижкой; 9 – шкаф управления; 10 – транспортер скребковый ТС-40,0м; 11 – переходник; 12 – бункер; 13 – люк смотровой; 14 – шибер.

Комплектность

Смеситель поставляется в комплекте основных узлов.

Особенности эксплуатации

Избыточное давление подаваемого пара при запаривании кормов не более 0,07 МПа (0,7кг/см²)

Цена, руб. С-7-I - 2080; С-7-II - 2980

Код ОКП С-7-I - 4744740231; С-7-II - 4744740232

Изготовитель: п.о. „Уманьферммаш", г. Умань, Черкасская обл.

			4.800-3, в.6/85-56
Гип	Глейберг		
Нач.отд.	Ермаков		Смеситель С-7
Н.контр.	Королева		Стадия: Р; Лист: 1; Листов: 2
Гл.спец.	Глейберг		
Инженер	Старостин		ГИПРОНИСЕЛЬХОЗ

20451 85 Формат А3

Инв.№ подл. | Подпись и дата | Взам.инв.№

Смеситель С-7-II

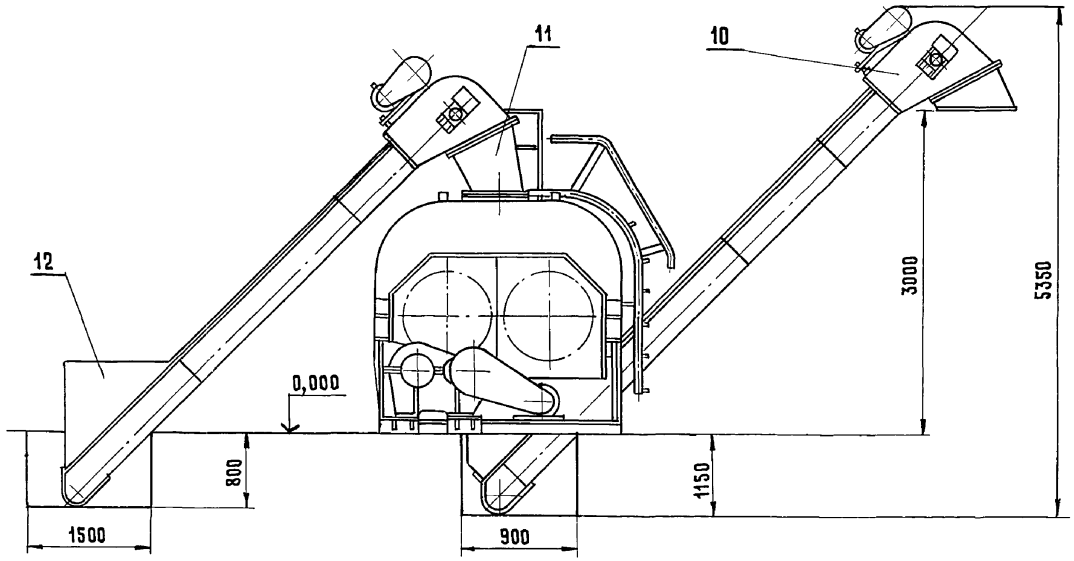

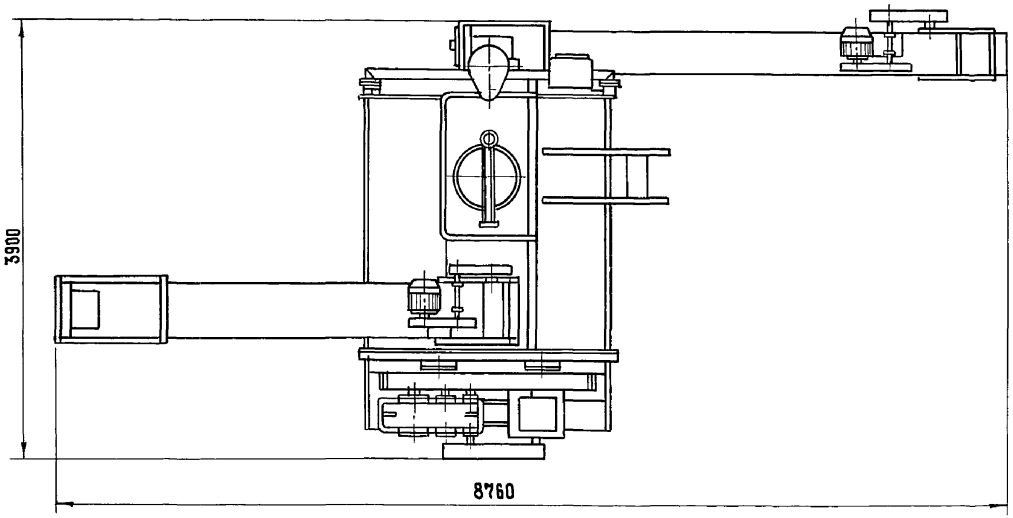

Схемы вариантов расположения транспортеров

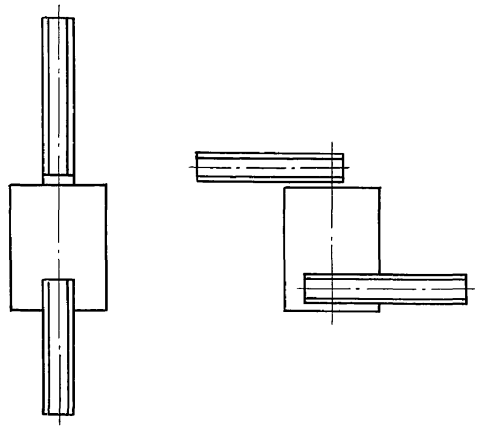

Особенности монтажа

1 Смеситель установить на фундамент из бетона марки М200 без крепления. Высота фундамента над уровнем пола должна согласовываться с высотой загрузки исходных компонентов и высотой выгрузки приготовленного корма.

2 Высота помещения для установки смесителя должна быть не менее 4 м.

Взам. инв. № | Подпись и дата | Инв. № подл.

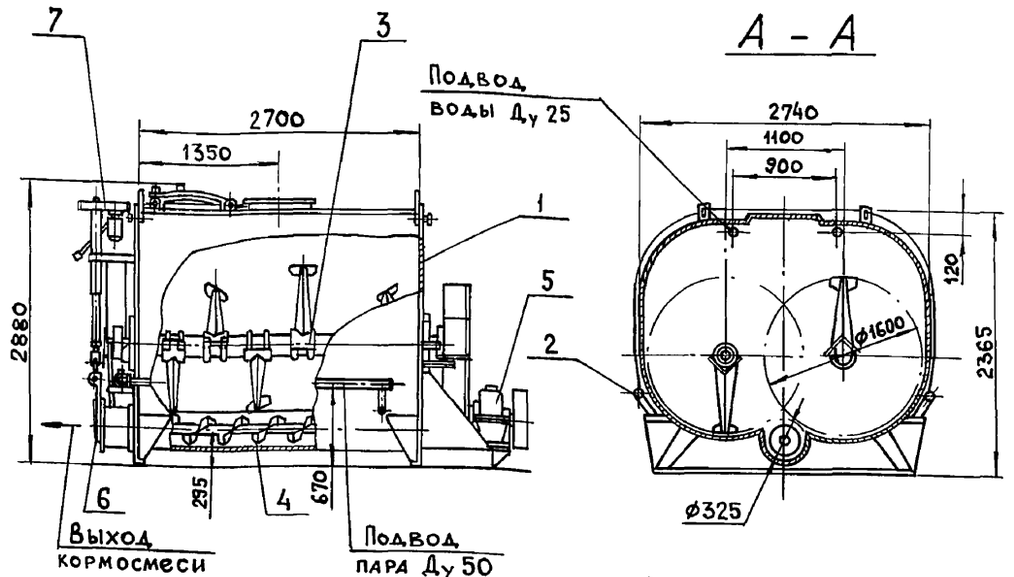

Фундамент

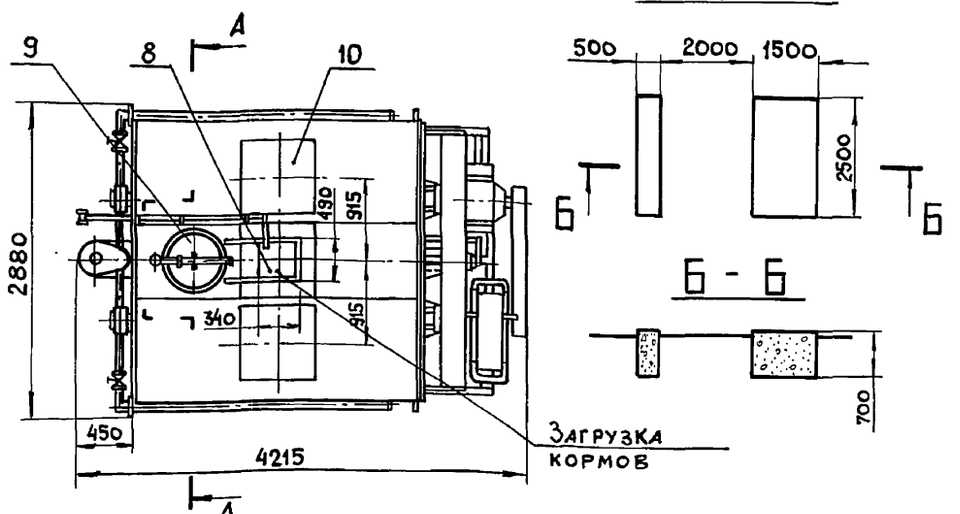

Расход материалов на монтаж

Бетон (на фундамент), $м^3$ - 3,5

Цена, руб: С-12,0-I - 2900
С-12,0-II - 2965

Код ОКП С-12,0-I - 474474 0010
С-12,0-II - 474474 0012

Изготовитель: п.о. „Уманьферммаш," г. Умань, Черкасская обл.

Назначение

Смеситель предназначен для приготовления кормовых смесей влажностью 60-85%, а также для запаривания корнеклубнеплодов, концкормов и грубых кормов.

Техническая характеристика

Тип - стационарный, двухвальный

Производительность на приготовлении кормосмесей с запариванием,	т/ч	- 5,0
Производительность на приготовлении кормосмесей без запаривания,	т/ч	- 10,0
Производительность на выгрузке кормосмесей,	$м^3/ч$	- 40,0
Продолжительность:		
смешивания,	мин.	- 15...20
запаривания,	мин.	- 50...70
Объем смесителя,	$м^3$	- 14
Установленная мощность	кВт	- 13,37
Тип электродвигателя привода смесителя		- АОП2-61-4СХУ1
Мощность электродвигателя привода смесителя,	кВт	- 13
Тип электродвигателя механизма задвижки		- 4АА63В4СУ1
Мощность электродвигателя механизма задвижки,	кВт	- 0,37
Неравномерность смешивания,	%	- 5...12
Расход пара на 1т. корма,	кг	- 160...200
Масса,	кг	- 4470
Обслуживающий персонал	чел.	- 1

Основные узлы

1-корпус; 2-парораспределитель; 3-мешалка лопастная; 4-шнек выгрузной; 5-привод; 6-задвижка; 7-система управления выгрузным шнеком и задвижкой; 8-шибер; 9-люк смотровой; 10-крышка.

Комплектность

Смеситель поставляется в комплекте основных узлов в двух модификациях: I и II. В сборку II входит шкаф управления. В сборку I шкаф управления не входит.

Особенности монтажа

1. Смеситель установить горизонтально на фундаменте без крепления. Высота фундамента над уровнем пола должна согласовываться с высотой загрузки исходных компонентов и высотой выгрузки приготовленного корма.
2. Высота помещения для установки смесителя должна быть не менее 4 м.

Особенности эксплуатации

Избыточное давление подаваемого пара при запаривании кормов не более 0,07 МПа (0,7 $кг/см^2$).

			4.800-3, в.6/85-57
ГИП	Глейберг		
Нач.отд.	Ермаков		Смеситель С-12,0 (облегченный)
Н.контр.	Королева		Стадия: Р; Лист: ; Листов: 1
Гл.спец.	Глейберг		ГИПРОНИСЕЛЬХОЗ
Инженер	Бубнова		

Инв.№ подл. | Подпись и дата | Взам. инв.№

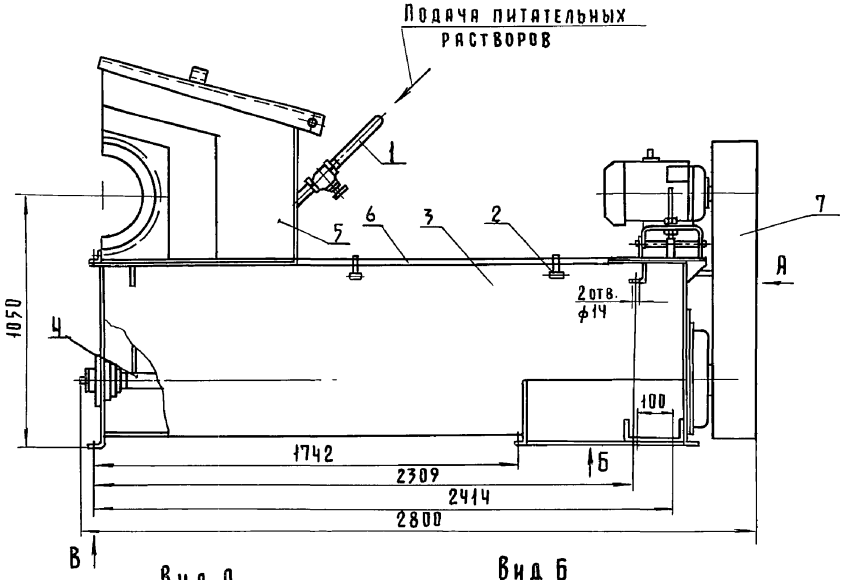

Вид А

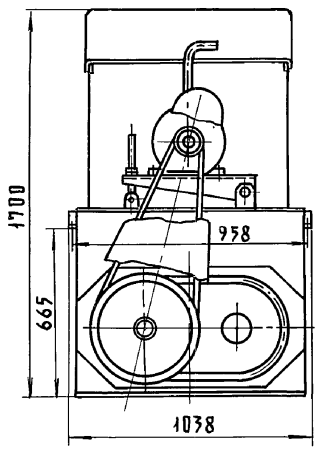

Вид Б

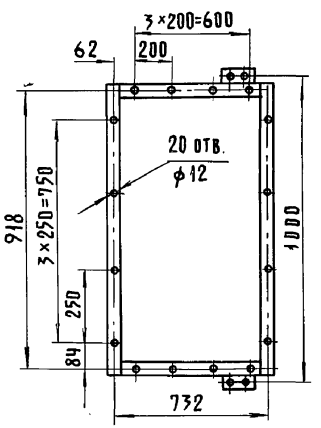

Вид В

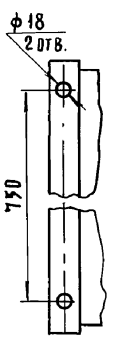

Назначение

Смеситель предназначен для непрерывного смешивания грубых кормов с длиной частиц до 50 мм, силоса и сенажа до 30 мм, корнеклубнеплодов до 15 мм с добавлением концкормов и питательных растворов.

Техническая характеристика

Тип		стационарный
Производительность,	т/ч	25
Тип электродвигателя		4А132М6СУ1
Мощность электродвигателя,	кВт	7,5
Масса	кг	920
Обслуживающий персонал,	чел	1

Основные узлы

1 – форсунка; 2 – замок; 3 – корпус; 4 – вал; 5 – бункер; 6 – крышка; 7 – ограждение

Комплектность

Смеситель поставляется в комплекте основных узлов без пускозащитной аппаратуры

Цена, руб. – 625

Код ОКП – 4744740244

Изготовитель: Черниговский завод Укрремтреста г. Чернигов

ГИП	Глейберг	
Нач. отд.	Ермаков	
Нор. конт.	Королева	
Гл. спец.	Глейберг	
Инженер	Старостин	

4.800-3, в.6/85-58

Смеситель С-30

Стадия	Лист	Листов
Р		1

ГИПРОНИСЕЛЬХОЗ

20451 88

Формат А3

Инв. № подл. | Подпись и дата | Взам. инв. №

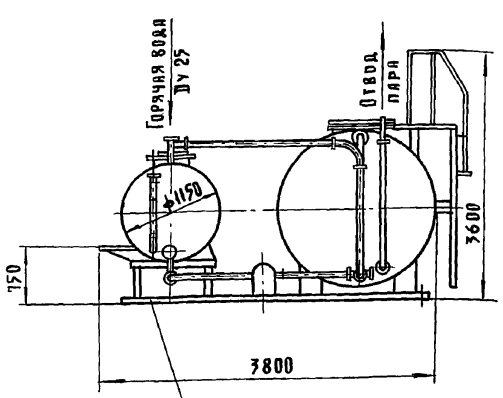

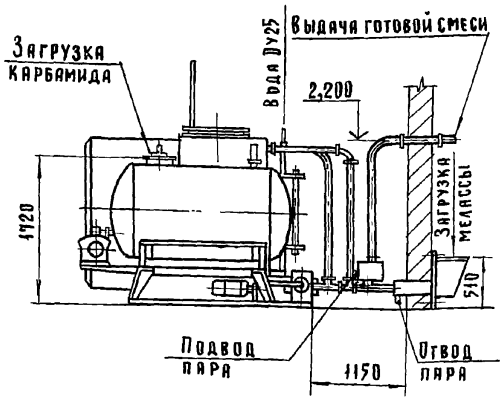

План фундамента

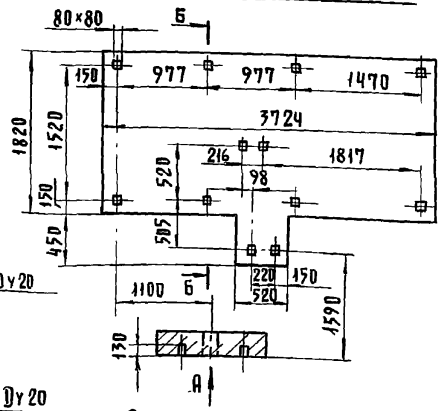

Б-Б



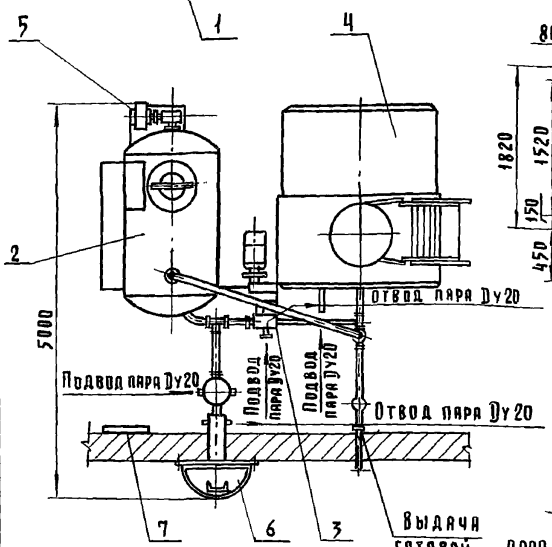

Вид А

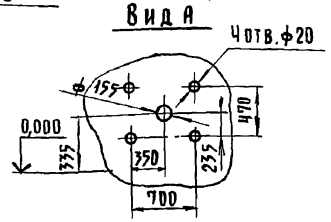

Назначение

Смеситель предназначен для приготовления смеси мелассы с карбамидом, служащей для сдабривания жома и грубых кормов на откормочных пунктах.

Техническая характеристика

Тип – стационарный		
Время приготовления смеси,	мин	– 6...8
Емкость смесителя,	м³	– 1,7
Емкость резервуара для хранения мелассы,	м³	– 5,0
Производительность,	т/ч	– 4,7
Установленная мощность,	кВт	– 6,2
Тип электродвигателя смесителя		– АО2-31-4СХУ1
Мощность электродвигателя смесителя,	кВт	– 2,2
Тип электродвигателя насоса		– АО2-41-4СХУ1
Мощность электродвигателя насоса,	кВт	– 4
Давление пара при приготовлении смеси,	МПа	– 0,11
Расход пара,	кг/ч	– 170
Масса	кг	– 1807
Количество обслуживающего персонала,	чел.	– 1

Основные узлы

1- рама; 2-смеситель; 3-насос; 4- емкость для мелассы; 5-привод мешалки; 6- воронка; 7- пульт управления.

Комплектность

Смеситель поставляется в комплекте основных узлов с арматурой и фундаментными болтами

Особенности эксплуатации

Может быть использован как в кормоцехах в комплексе с другими машинами, так и самостоятельно в отдельном помещении при наличии подвода горячей воды и пара. В зимнее время не допускать обледенения загрузочной воронки.

Особенности монтажа

Устанавливается в помещении размерами не менее 5×5×4м

Расход материлов на монтаж

Бетон (для фундамента),	м³	– 4,2
Цена,	руб.	– 1405
Код ОКП		– 4744740009

Изготовитель: завод „Лесхозмаш" г. Казань; завод „Лесхозмаш", г. Апшеронск, Краснодарский край.

ГИП	Глейберг	
Нач. отд.	Ермаков	
Н. контр.	Королева	
Гл. спец.	Глейберг	
Инженер	Бубнова	

4.800-3, в.6/85-59

Смеситель мелассы и карбамида СМ-1,7

Стадия	Лист	Листов
Р		1

ГИПРОНИСЕЛЬХОЗ

Инв.№подл. | Подпись и дата | Взам.инв.№

Формат А3

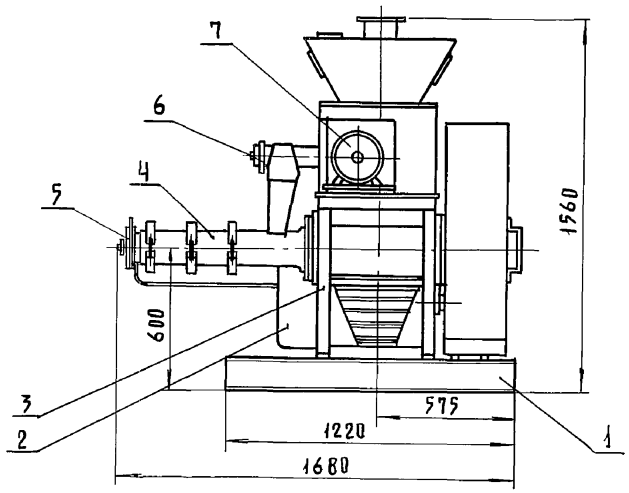

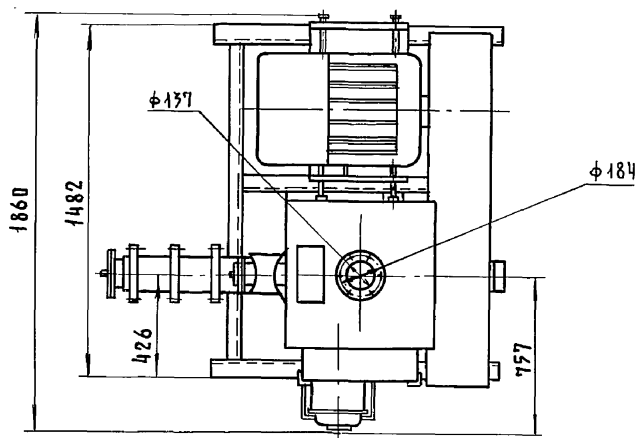

Фундамент

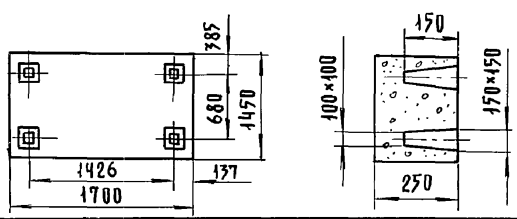

Назначение

Пресс-экструдер предназначен для производства карбамидного концентрата (смесь измельченного зерна, карбамида и бентонита натрия в соответствии с утвержденной рецептурой)

Техническая характеристика

Тип		— стационарный
Производительность,	кг/ч	— 650
Установленная мощность,	кВт	— 59,8
Тип электродвигателя основного привода		—4А225М4УПУ3
Мощность электродвигателя основного привода,	кВт	— 55
Тип элетродвигателя привода шнека дозатора		—ПБ-21М
Мощность электродвигателя привода шнека дозатора,	кВт	— 0,8
Масса,	кг	— 1300

Основные узлы

1- основание; 2- электродвигатель основного привода; 3- корпус; 4- часть шнековая; 5- регулятор- гранулятор; 6- дозатор; 7- привод дозатора.

Комплектность

Пресс-экструдер поставляется в комплекте основных узлов с панелью управления, пультом управления и соединительными кабелями.

Особенности монтажа

1. Панель управления установить в помещении с температурой не ниже +10°С и влажностью воздуха до 80%
2. Пульт управления установить в непосредственной близости от пресс-экструдера в месте, удобном для наблюдения при запуске, но не ближе 1м
3. Помещение для размещения пресс-экструдера согласно ПУЭ-66 относится к взрывоопасному классу В-Па, поэтому оно должно отвечать соответствующим требованиям по технике безопасности.
4. К пресс-экструдеру должны быть подсоединены системы, подводящие исходный продукт, приемники готового продукта и вентиляция.

Цена, руб. — 5960

Код ОКП — 5144320006

Изготовитель: Куйбышевский завод аэродромного оборудования, г. Куйбышев

ГИП	Глейберг		
Нач.отд.	Ермаков		
Н.контр.	Королева		
Гл.спец.	Глейберг		
Инженер	Старостин		

4.800-3, в.6/85-60

Пресс-экструдер КМ3-2М

Стадия	Лист	Листов
Р		1

ГИПРОНИСЕЛЬХОЗ

Формат А3

Инв.№ подл. | Подпись и дата | Взам.инв.№

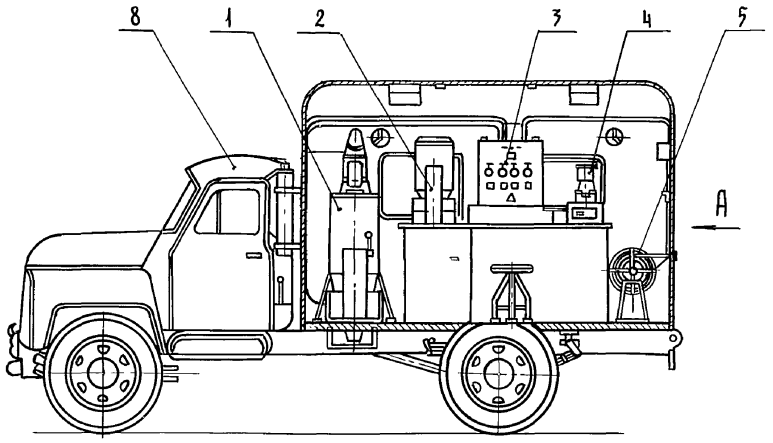

Вид А

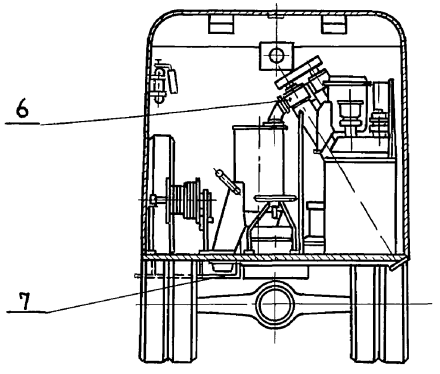

Назначение

Установка предназначена для приготовления кормолекарственных смесей с антигельминтными и другими лечебными препаратами

Техническая характеристика

Тип	мобильный	
Производительность,	кг/ч	– 260
Установленная мощность,	кВт	– 5,25
Габаритные размеры установки в транспортном положении,	мм	
длина		– 6200
ширина		– 2500
высота		– 3000
Масса оборудования установки,	кг	– 750
Полная масса установки,	кг	– 4500
Распределение полной массы по осям,	кг	
на переднюю ось		– 1500
на заднюю ось		– 3000
Обслуживающий персонал,	чел.	– 3

Основные узлы

1-смеситель большой; 2-смеситель малый; 3-электрооборудование; 4-мельница; 5-барабан электрокабеля; 6-загрузочное устройство; 7-рамка мешкодержатель; 8-автомобиль ГАЗ-52-04

Комплектность

Установка поставляется в комплекте основных узлов

Цена, руб. – 5400

Код ОКП – 9452580465

Изготовитель: опытный завод КТИСМ, г. Запорожье

ГИП	Глейберг	
Нач. отд.	Ермаков	
Н. контр.	Королева	
Гл. спец.	Глейберг	
Инженер	Старостин	

4.800-3,в.6/85-61

Установка приготовления кормолекарственных смесей передвижная УКС-1

Стадия	Лист	Листов
Р		1

ГИПРОНИСЕЛЬХОЗ

Формат А3

20451 91

Инв.№подл. | Подпись и дата | Взам.инв.№

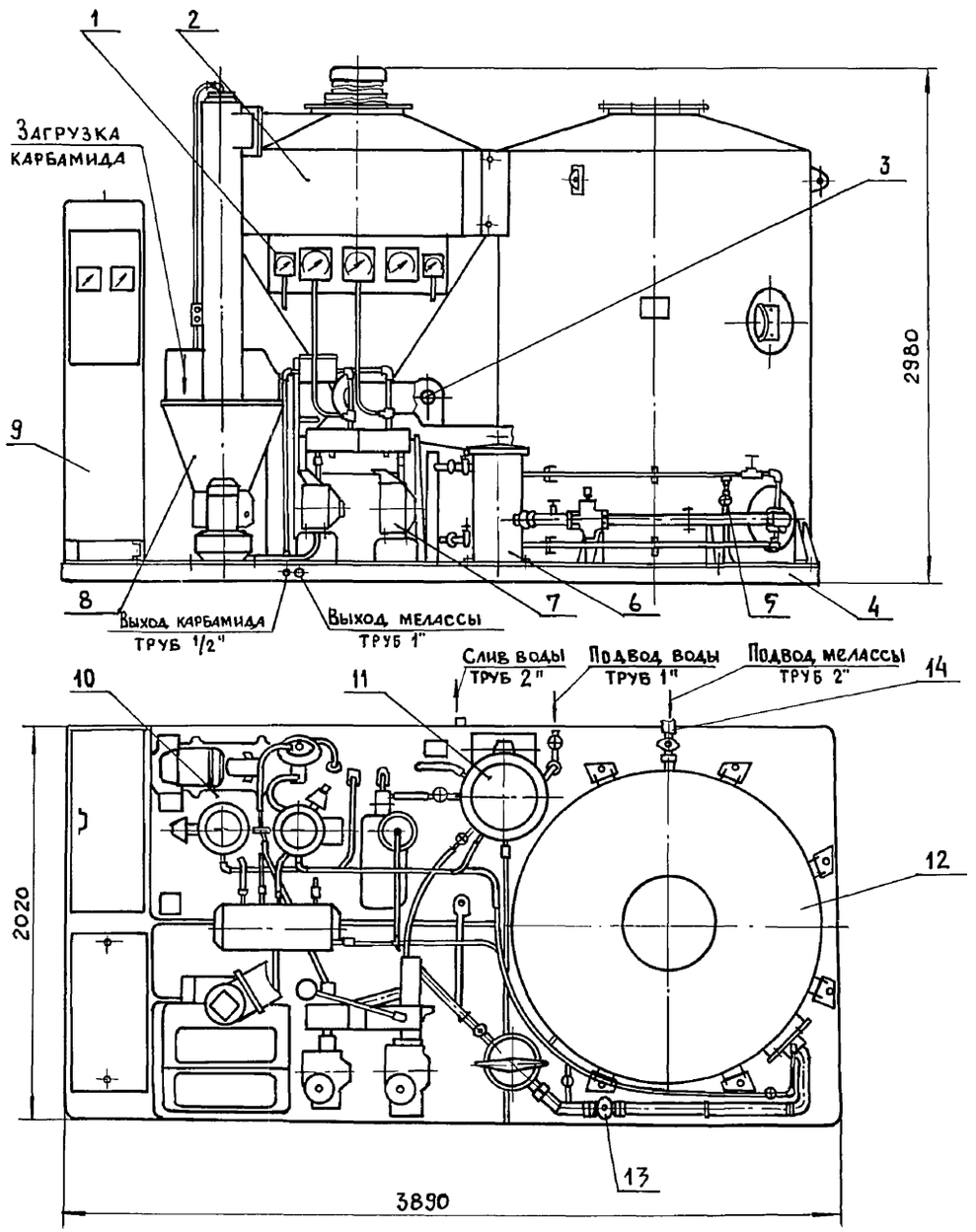

Назначение

Оборудование предназначено для ввода карбамида и мелассы в корма при их гранулировании и брикетировании, а также при приготовлении рассыпных кормосмесей.

Техническая характеристика

Тип		- стационарный
Производительность,	кг/ч	
по мелассе		- 90...400
по карбамиду		- 15...60
Установленная мощность;	кВт	- 37,15
в том числе: электронагревателей		- 30
электродвигателей		- 7,15
Температура нагрева воды,	°С	- не более 85
Масса,	кг	- 2000
Обслуживающий персонал,	чел.	- 1

Основные узлы

1-щиток приборов; 2-емкость карбамида; 3-мотор-редуктор; 4-рама; 5-вентиль; 6-фильтр мелассы; 7-система дозирования; 8-шнек загрузочный; 9-электрошкаф; 10-система растворения карбамида; 11-подогреватель воды; 12-емкость расходная с обогревателем; 13-кран; 14-рукав заправочный.

Комплектность

Оборудование поставляется в комплекте основных узлов с трубопроводной арматурой для подачи мелассы и карбамида в корма.

Особенности монтажа

1. Оборудование установить на горизонтальную площадку. Обеспечить проход со стороны приборов не менее 2 м, с остальных - не менее 0,8 м.
2. Нагнетательные трубопроводы мелассы и раствора карбамида проложить в канале пола под уклоном 2° для обеспечения слива жидкости. Канал закрыть разборным настилом.

Цена, руб. - 4730

Код ОКП - 47 4434 0040

Изготовитель: Литовское П.О „Нерис", г. Вильнюс.

ГИП	Глейберг		
Нач.отд.	Ермаков		
Н.контр.	Королева		
Гл.спец.	Глейберг		
Инженер	Писемский		

4.800-3, в.6/85-62

Оборудование для введения мелассы и карбамида ОМК-4

Стадия	Лист	Листов
Р	1	3

ГИПРОНИСЕЛЬХОЗ

Взам. инв. № | Подпись и дата | Инв. № подл.

Схема технологическая

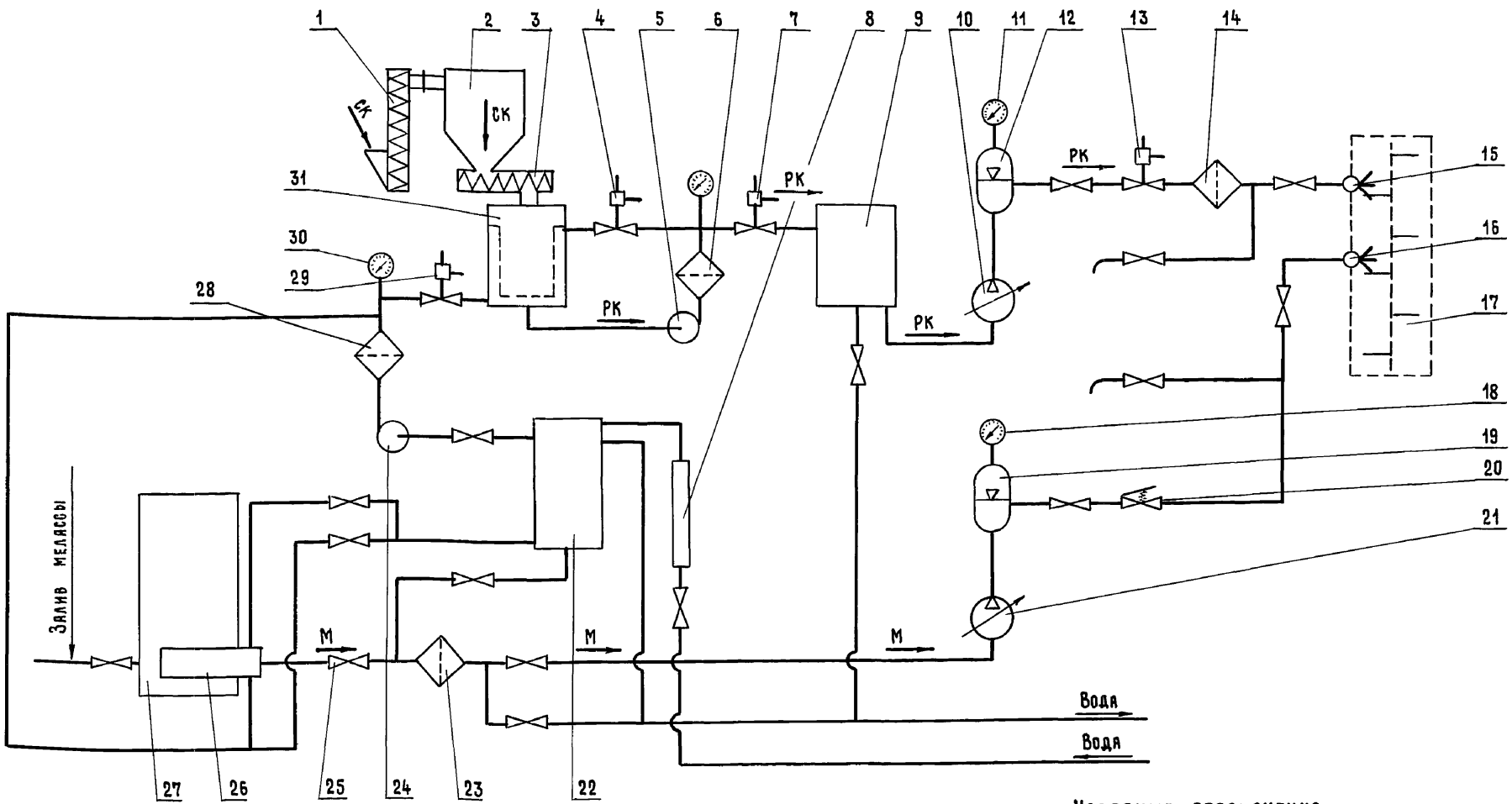

1-шнек загрузочный; 2-емкость карбамида; 3-шнек-питатель; 4,7,13,29-вентиль; электромагнитный; 5-насос раствора карбамида; 6,14-фильтр раствора карбамида; 8-устройство противонакипное; 9-бак расходный; 10-насос-дозатор раствора карбамида; 11,18-манометр электроконтактный; 12,19-колпак воздушный; 15-форсунка раствора карбамида; 16-форсунка мелассы; 17-смеситель кормов; 20-отсекатель; 21-насос-дозатор мелассы; 22-подогреватель воды; 23-фильтр мелассы; 24-насос воды; 25-кран; 26-обогреватель; 27-емкость мелассы; 28-фильтр воды; 30-манометр; 31-растворитель карбамида.

Условные обозначения

СК — Сухой карбамид

РК — Раствор карбамида

М — Меласса

	4.800-3, в. 6/85-62	Лист 2

Копировал Козлова 20451 93 Формат А3

Инв.№ подл. | Подпись и дата | Взам. инв.№

Схема монтажная

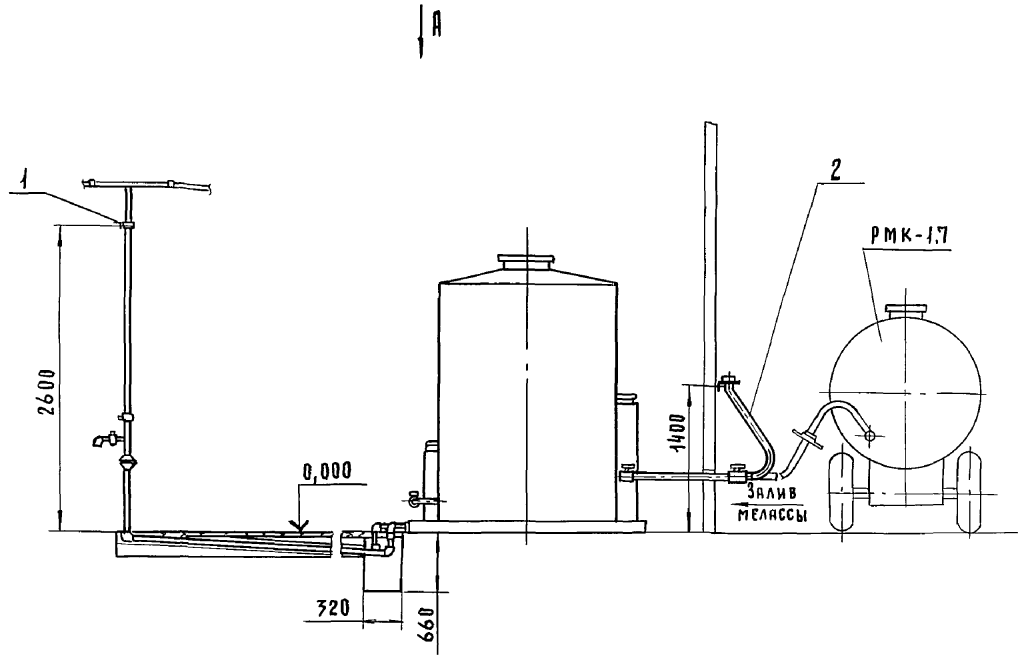

Вид Б

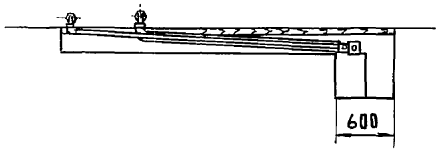

Вид А

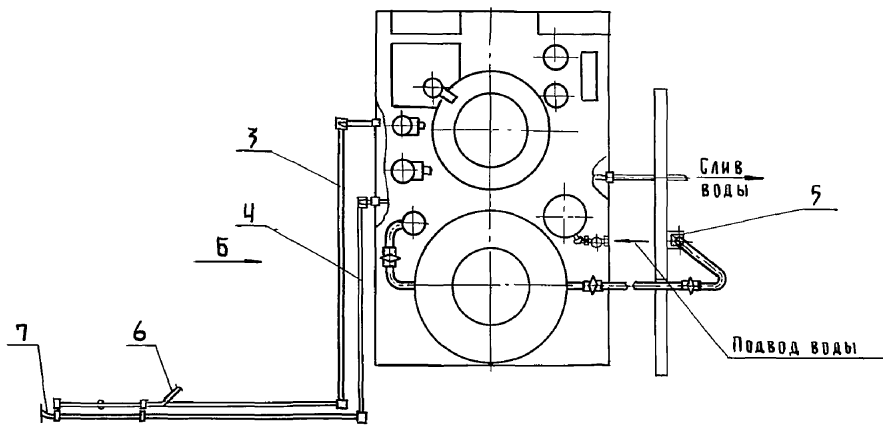

Основные узлы

1- стойка; 2- рукав заправочный; 3- трубопровод карбамида; 4- трубопровод мелассы; 5- кронштейн; 6- рукав ф16; 7- рукав ф25

Инв.№ подл. | Подпись и дата | Взам. инв.№

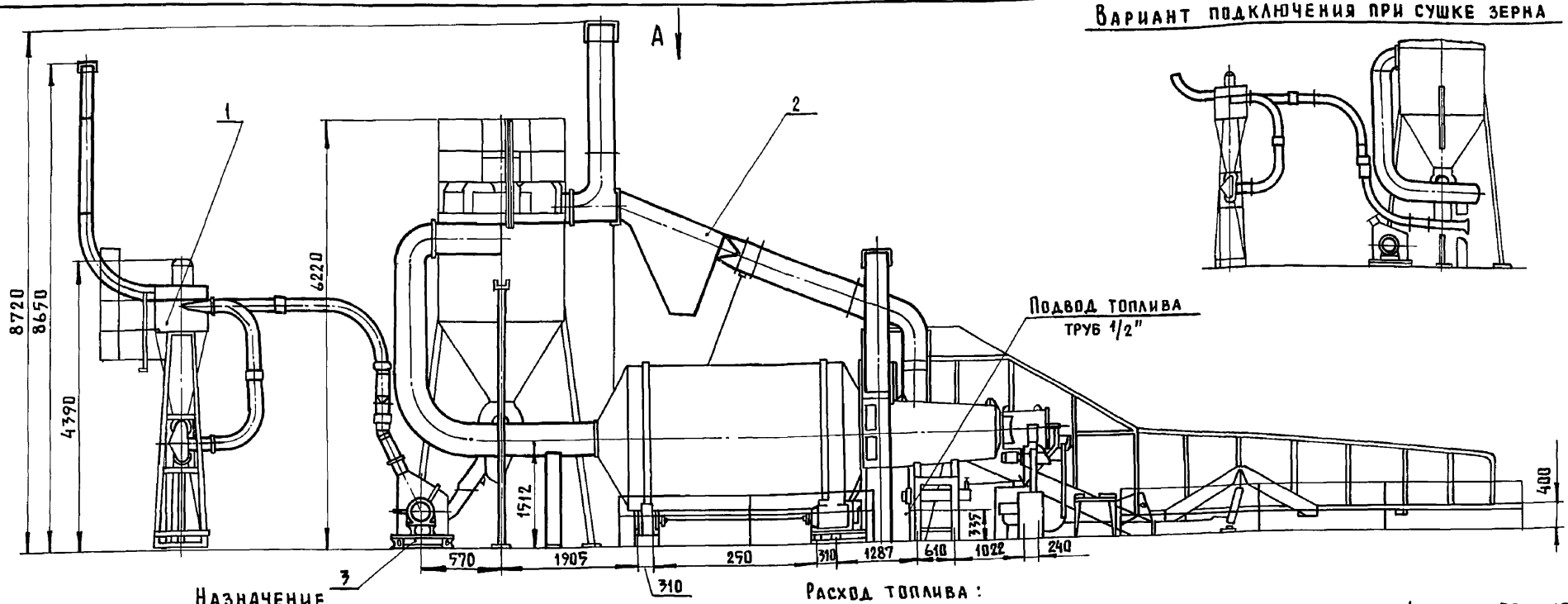

Вариант подключения при сушке зерна

Назначение

Агрегат предназначен для сушки трав и приготовления из них белкововитаминной муки или сечки (резки).

Агрегат может быть использован для сушки и дробления полного биологического урожая зерновых культур, ботвы, жома сахарной свеклы, виноградных и других выжимок, зерна, соломы и другого сельскохозяйственного сырья.

Агрегат выпускается в двух исполнениях: на жидком топливе - АВМ-0,65 РЖ и на природном газе - АВМ-0,65 РГ.

Техническая характеристика

Тип		- стационарный
Производительность,		кг/ч
при приготовлении травяной муки влажностью 10% при влажности исходного материала, в %, не менее:		
70		- 845
75		- 690 (номинальная)
80		- 480
85		- 340
при сушке зерна влажностью 22% до влажности 16%		- 2500
при сушке и помоле зерна влажностью 22% до влажности 16%		- 1500
Испарительная способность при сушке трав влажностью не менее 75% и влажности травяной муки 10%,	кг/ч	- не менее 1690
Удельный расход тепла на испарение 1кг влаги при начальной влажности трав не ниже 75% и конечной 10%,	кДж	- 2950...3060
Установленная мощность,	кВт	- 105
Расход топлива:		
жидкого,	кг/ч	- от 30 до 150
природного газа,	м³/ч	- от 35 до 180
Масса,	кг	- 17000
Обслуживающий персонал,	чел.	- 1...3 (при затаривании в мешки)

Основные узлы

1 - система отвода муки; 2 - система рециркуляции; 3 - дробилка; 4 - барабан сушильный; 5 - система отвода сухой массы; 6 - питатель зеленой массы; 7 - транспортер; 8 - теплогенератор; 9 - электрошкаф; 10 - ограждение; 11 - мешкодержатель.

Комплектность

Агрегат поставляется в комплекте основных узлов с проводами, трубами для электропроводки и анкерными болтами.

Цена, руб. - 8700

Код ОКП АВМ-0,65 РЖ - 47 4437 0151; АВМ-0,65 РГ - 474437 0152

Изготовитель: Литовское П.О. „Нерис", г. Вильнюс

ГИП	Глейберг		
Нач.отд.	Ермаков		
Н.контр.	Королева		
Гл.спец.	Глейберг		
Инженер	Старостин		

4.800-3, в 6/85-63

Агрегат для сушки кормов АВМ-0,65 Р

Стадия	Лист	Листов
Р	1	4

ГИПРОНИСЕЛЬХОЗ

20451 95

Формат А3

Взам.инв.№ | Подпись и дата | Инв.№ подл.

Вид А

Вариант подключения при сушке маловлажных кормов.

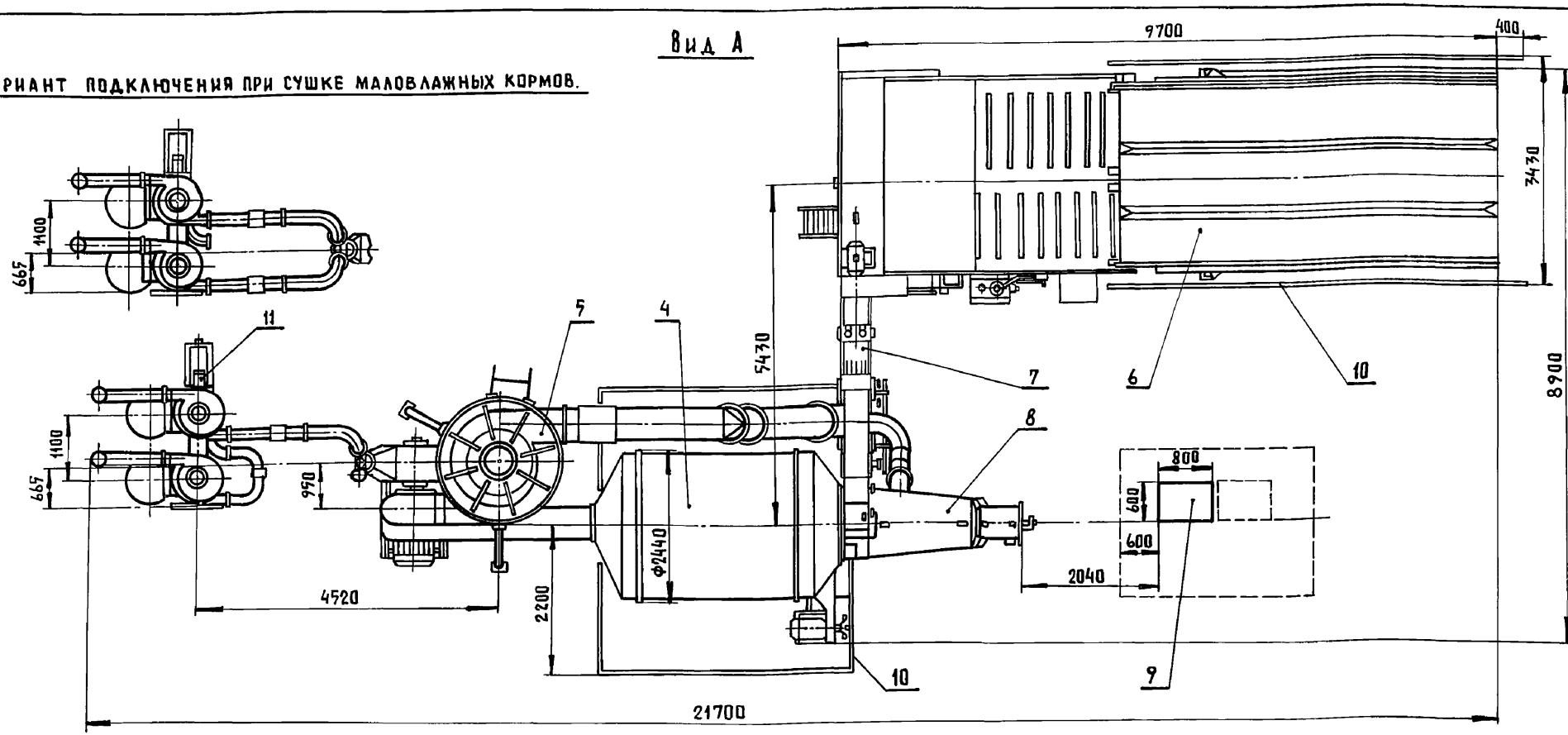

Особенности эксплуатации

1. Агрегат установить в помещении или на специальной крытой площадке. Высота над уровнем моря – не выше 1000 м.
2. Помещение или площадка для установки агрегата должны соответствовать действующим требованиям санигиены, техники безопасности, противопожарной охраны и быть оборудованы аспирационной системой и молниезащитой.
3. Шкаф управления установить в изолированном помещении с возможностью визуального осмотра агрегата.
4. Противопожарный разрыв от помещения агрегата до любых построек, а также до открытых складов кормов, необмолоченного урожая и т.п. должен быть не менее 50 м.
5. Емкость для хранения топлива, предназначенного для работы агрегата, установить вне помещения на расстоянии не менее 50 м.
6. В целях защиты от воздействий молнии и разрядов статического электричества емкость для хранения топлива должна иметь молниеотвод и надежное заземление.
7. На расстоянии не более 100 м от помещения агрегата должен быть расположен пожарный водоем емкостью не менее 50 м^3 с подъездом к нему для пожарных автомобилей.
8. Пункт по выработке травяной муки должен быть обеспечен телефонной или радиосвязью.
9. На крыше здания, где установлен агрегат, должна быть установлена крышевая лестница.

Особенности монтажа.

1. Агрегат установить на фундамент из бетона марки М 200
2. Площадку залить бетоном марки М 100 толщиной 100 мм и покрыть поверхность цементным раствором 1:3 толщиной 30 мм.
3. Вокруг выхлопной трубы вентилятора циклона системы отвода сухой массы, в местах прилегания деревянных конструкций, на расстоянии 70 см от них установить несгораемую перегородку.
4. Подводящие топливопроводы к агрегату должны быть металлическими.
5. На топливопроводе установить 2 крана для перекрывания: один – возле емкости с топливом, другой – возле теплогенератора.
6. Высота установки емкости для хранения топлива должна быть на 1150 мм выше площадки для установки агрегата.

Инв.№ подл. | Подпись и дата | Взам. инв.№

Схема технологическая

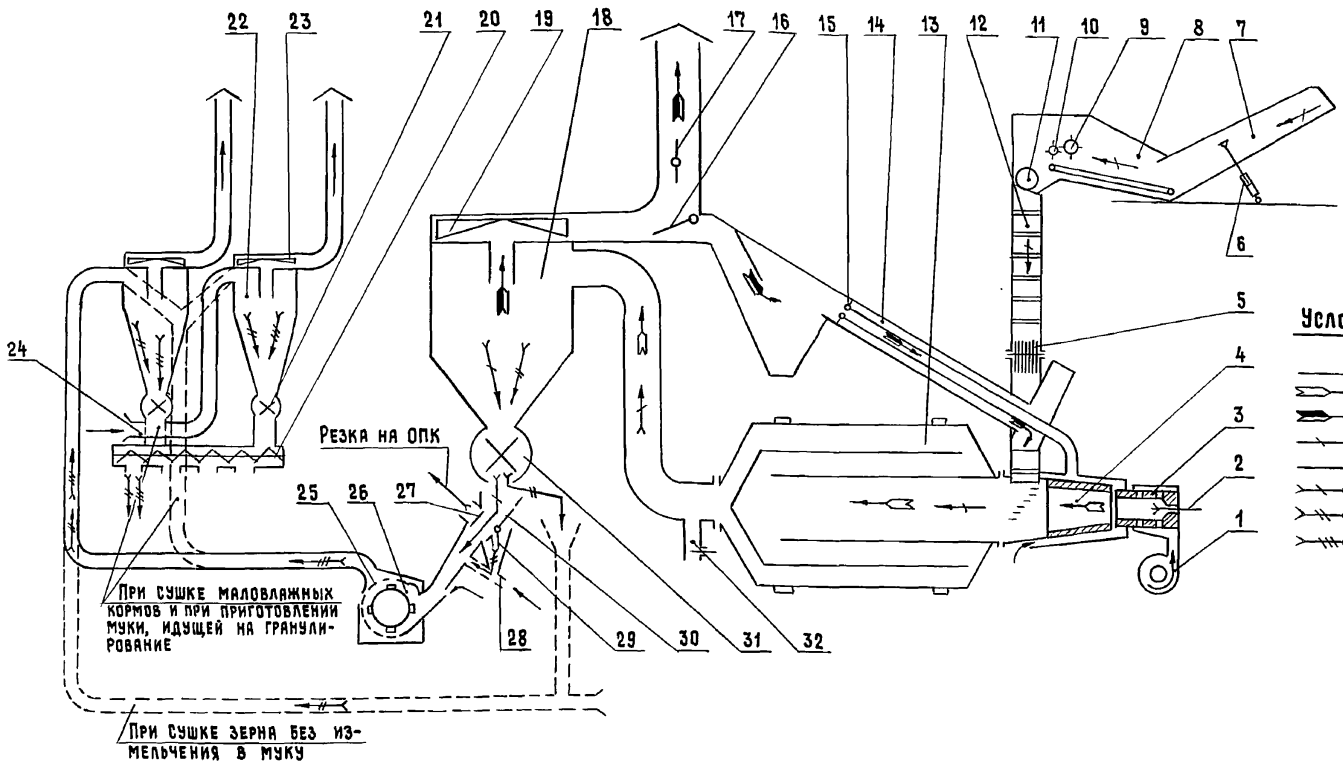

Условные обозначения

- воздух
- теплоноситель
- отработанный теплоноситель
- сырой продукт
- резка
- сухой продукт
- сухое зерно
- мука

1-вентилятор; 2-форсунка; 3-камера сгорания; 4-топка; 5-битер; 6-гидроцилиндр; 7-лоток; 8-конвейер; 9-битер отбойный; 10-битер; 11-горловина выгрузная; 12-транспортер; 13-барабан сушильный; 14-система рециркуляции; 15-заслонка; 16-заслонка; 17-заслонка; 18-циклон сухой массы; 19-вентилятор; 20-шнек; 21-затвор шлюзовой; 22-циклон муки; 23-вентилятор; 24-воздухопровод; 25-решето дробилки; 26-дробилка; 27,28,29,30-заслонка пневмосепаратора; 31-затвор шлюзовой; 32-отборщик тяжелых частиц.

Инв. № подл. | Подпись и дата | Взам. инв. №

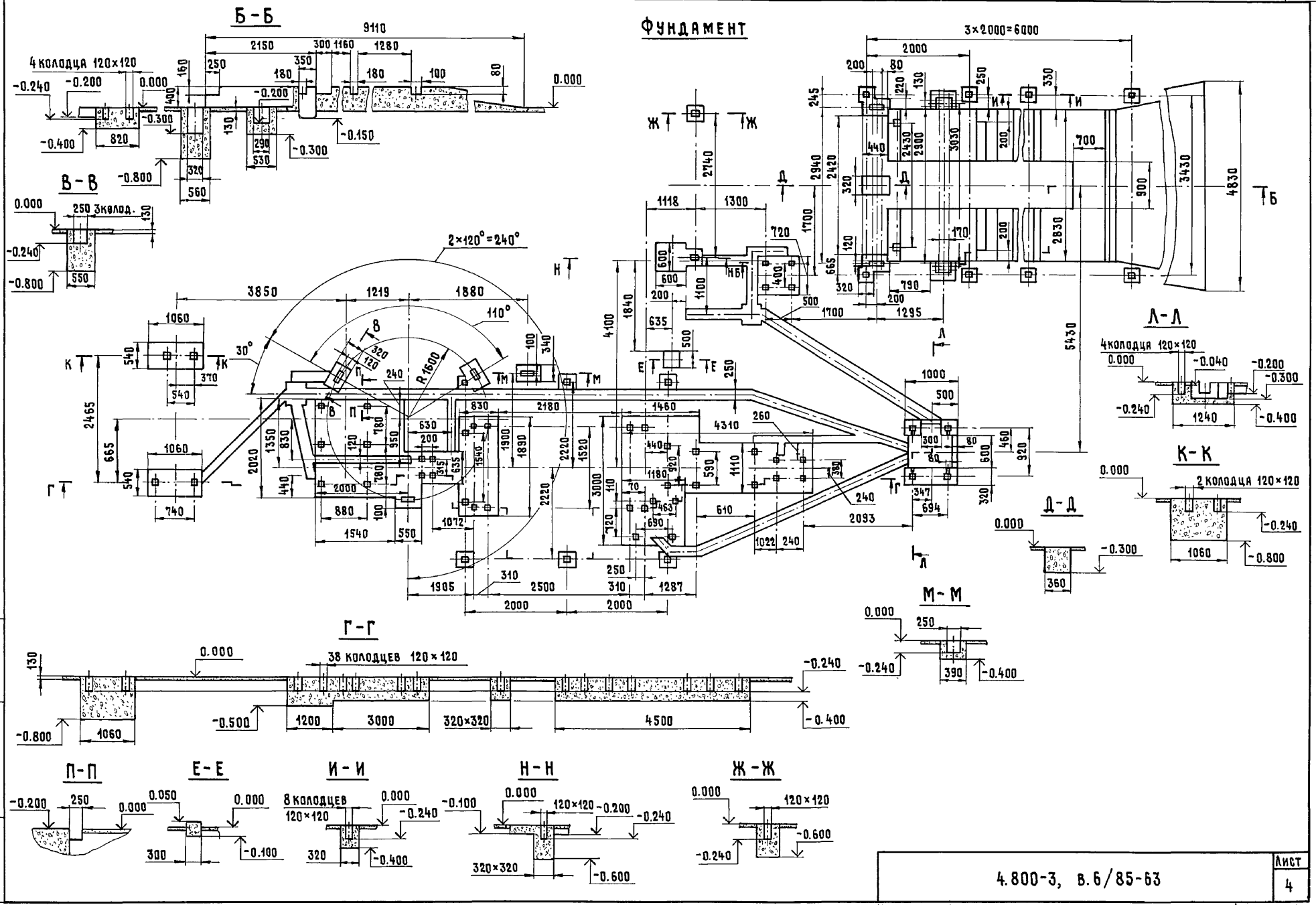

Взам. инв. №
Подпись и дата
Инв. № подл.

4.800-3, в.6/85-63

Лист 4

Копировал Лизунова 20451 98

Формат А4

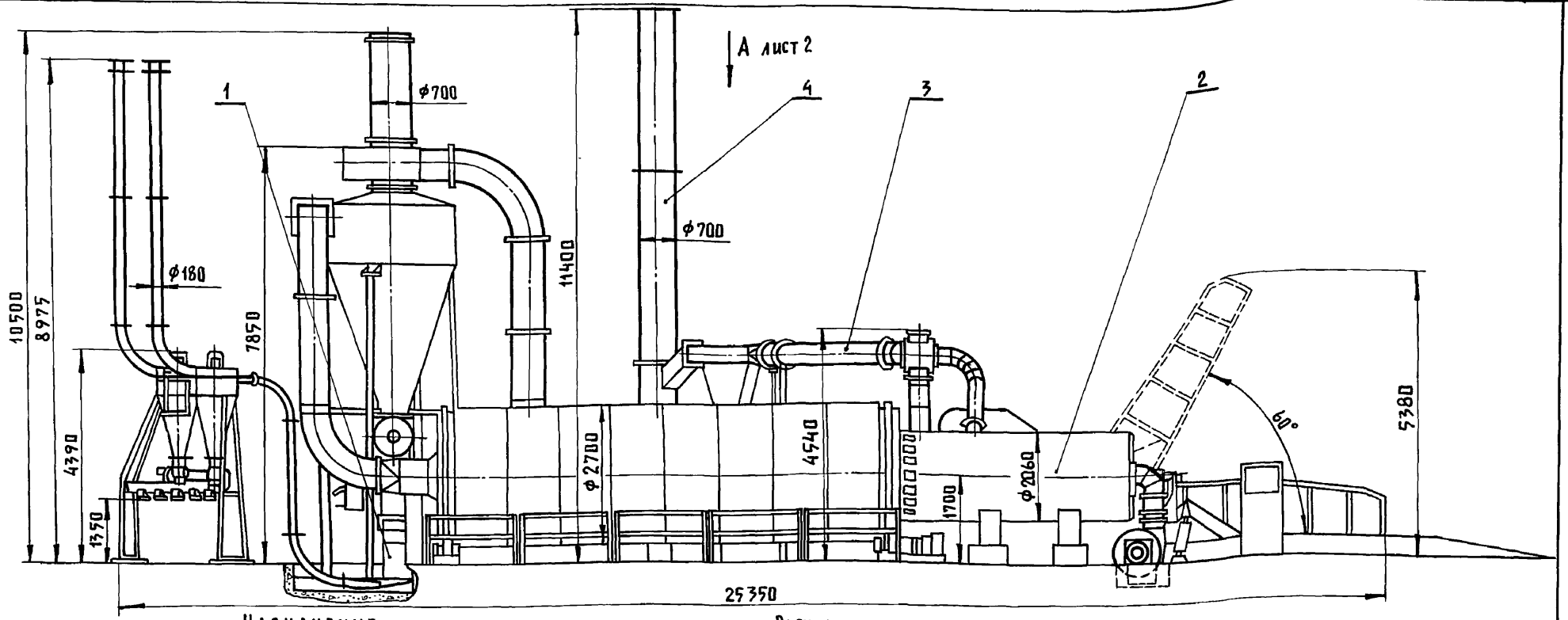

Назначение

Агрегат предназначен для сушки трав и приготовления из них белкововитаминной муки или сечки (резки).

Агрегат может быть использован для сушки и дробления полного биологического урожая зерновых культур, ботвы, жома сахарной свеклы, виноградных и других выжимок, зерна, соломы и другого сельскохозяйственного сырья.

Агрегат выпускается в 2 исполнениях: на жидком топливе - АВМ-1,5 РЖ и на природном газе - АВМ-1,5 РГ.

Техническая характеристика

Тип		стационарный
Производительность,		кг/ч
при приготовлении травяной муки влажностью 10% при влажности исходного материала, в %, не менее:		
70		1800
75		1600 (номинальная)
80		1200
85		840
при сушке зерна влажностью 22% до влажности 16%		3000
Испарительная способность при сушке трав влажностью не менее 75% и влажности травяной муки 10%,	кг/ч	не менее 4200
Удельный расход тепла на испарение 1 кг влаги при начальной влажности трав не ниже 75% и конечной 10%,	кДж	не более 3060
Установленная мощность,	кВт	185 (170 для АВМ-1,5 РГ)
Расход топлива:		
жидкого	кг/ч	от 70 до 450
природного газа,	м³/ч	от 80 до 565
Масса,	кг	37360
Обслуживающий персонал,	чел.	1...3 (при затаривании в мешки)

Основные узлы

1 - дробилка; 2 - теплогенератор; 3 - система рециркуляции; 4 - труба; 5 - дымосос; 6, 10 - электрошкаф; 7 - транспортер; 8 - питатель зеленой массы; 9 - барабан сушильный; 11 - система отвода муки; 12 - система отвода сухой массы; 13 - ограждение; 14 - мешкодержатель.

Комплектность

Агрегат поставляется в комплекте основных узлов с проводами, трубами для электропроводки и анкерными болтами.

Цена руб - 23770 (ориент.)

Код ОКП: АВМ-1,5 РЖ - 474437 0031; АВМ-1,5 РГ - 47 4437 0032

Изготовитель: Литовское П.О. „Нерис", г. Вильнюс

ГИП	Глейберг	
Нач.отд.	Ермаков	
Н.контр.	Королева	
Гл.спец.	Глейберг	
Инженер	Старостин	

4.800-3, в.6/85-64

Агрегат для сушки кормов АВМ-1,5 Р

Стадия	Лист	Листов
Р	1	5

ГИПРОНИСЕЛЬХОЗ

Инв.№ подл. | Подпись и дата | Взам. инв.№

Формат А3

Вид А

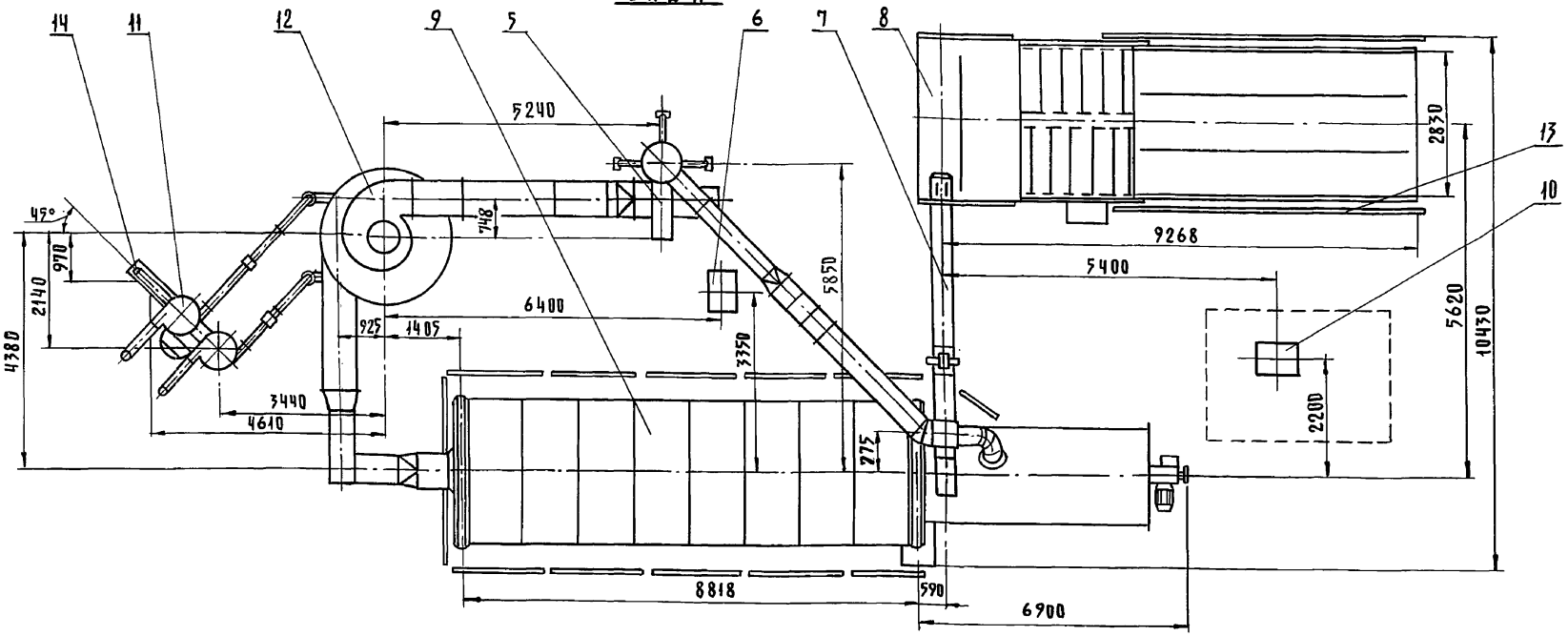

Особенности эксплуатации

1. Агрегат установить в помещении или на специальной крытой площадке. Высота над уровнем моря – не выше 1000 м.
2. Помещение или площадка для установки агрегата должны соответствовать действующим требованиям санигиены, техники безопасности, противопожарной охраны и быть оборудованы аспирационной системой и молниезащитой.
3. Шкаф управления установить в изолированном помещении с возможностью визуального осмотра агрегата.
4. Противопожарный разрыв от помещения агрегата до любых построек, а также до открытых складов кормов, необмолоченного урожая и т.п. должен быть не менее 50 м.
5. Емкость для хранения топлива, предназначенного для работы агрегата, установить вне помещения на расстоянии не менее 50 м.
6. В целях защиты от воздействий молнии и разрядов статического электричества емкость для хранения топлива должна иметь молниеотвод и надежное заземление.
7. На расстоянии не более 100 м. от помещения агрегата должен быть расположен пожарный водоем емкостью не менее 50 м³ с подъездом к нему для пожарных автомобилей.
8. Пункт по выработке травяной муки должен быть обеспечен телефонной или радиосвязью.

Особенности монтажа

1. Агрегат установить на фундамент из бетона марки м 200
2. Площадку залить бетоном марки м100 толщиной 100 мм и покрыть поверхность цементным раствором 1:3 толщиной 30 мм.
3. Вокруг выхлопной трубы вентилятора циклона системы отвода сухой массы в местах прилегания деревянных конструкций, на расстоянии 70 см от них установить несгораемую перегородку.
4. Подводящие топливопроводы к агрегату должны быть металлическими.
5. На топливопроводе установить 2 крана для перекрывания: один – возле емкости с топливом, другой – возле теплогенератора.
6. Высота установки емкости для хранения топлива должна быть на 1150 мм выше площадки для установки агрегата.
7. Глубина фундамента выбирается в зависимости от грунта.
8. Фундамент под дымосос должен быть армирован.

Инв. № подл. | Подпись и дата | Взам. инв. №

Схема технологическая

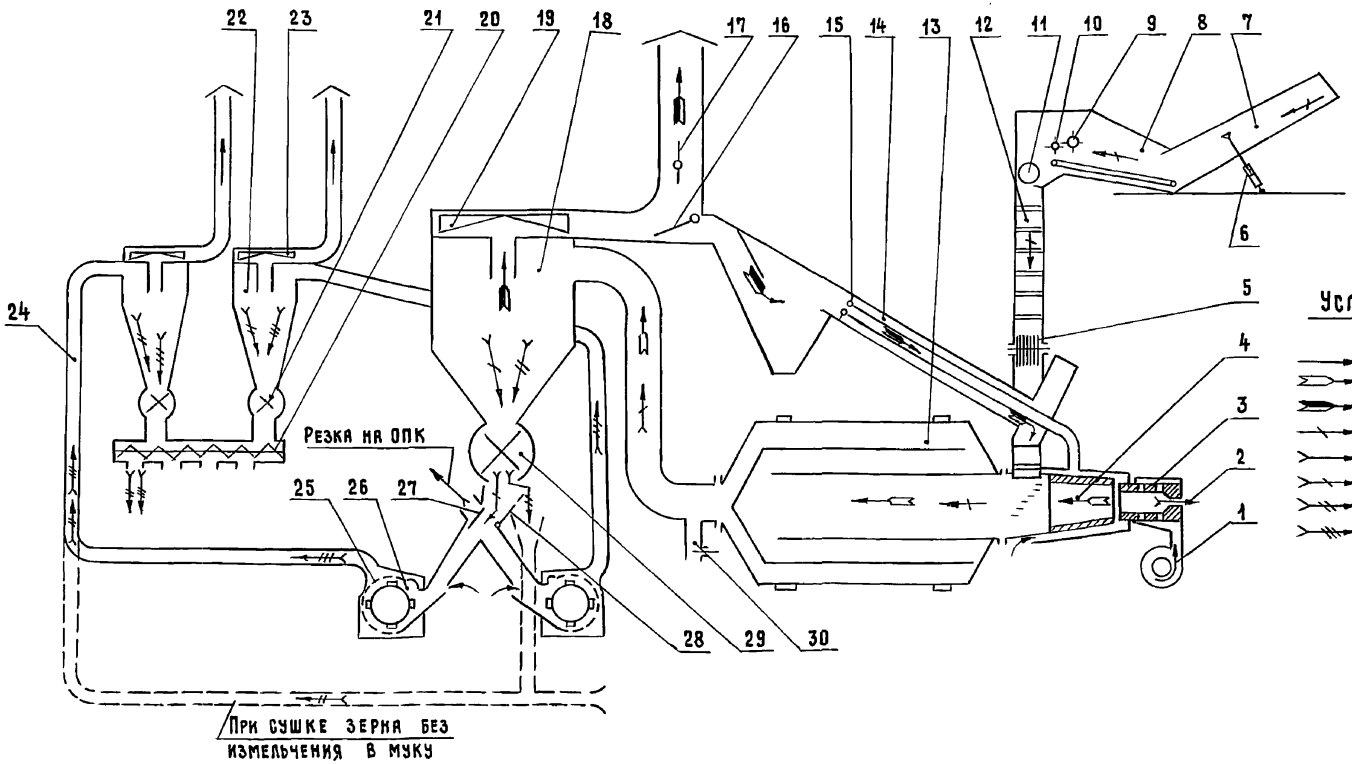

Условные обозначения

- Воздух
- Теплоноситель
- Отработанный теплоноситель
- Сырой продукт
- Резка
- Сухой продукт
- Сухое зерно
- Мука

1-вентилятор; 2-форсунка; 3-камера сгорания; 4-топка; 5-битер; 6-гидроцилиндр; 7-лоток; 8-конвейер; 9-битер отбойный; 10-битер; 11-горловина выгрузная; 12-транспортер; 13-барабан сушильный; 14-система рециркуляции; 15-заслонка; 16-заслонка; 17-заслонка; 18-циклон сухой массы; 19-вентилятор; 20-шнек; 21-затвор шлюзовой; 22-циклон муки; 23-вентилятор; 24-воздухопровод; 25-решето дробилки; 26-дробилка; 27, 28-заслонка пневмосепаратора; 29-затвор шлюзовой; 30-отборщик тяжелых частиц.

Инв. № подл. | Подпись и дата | Взам. инв. №

Фундамент

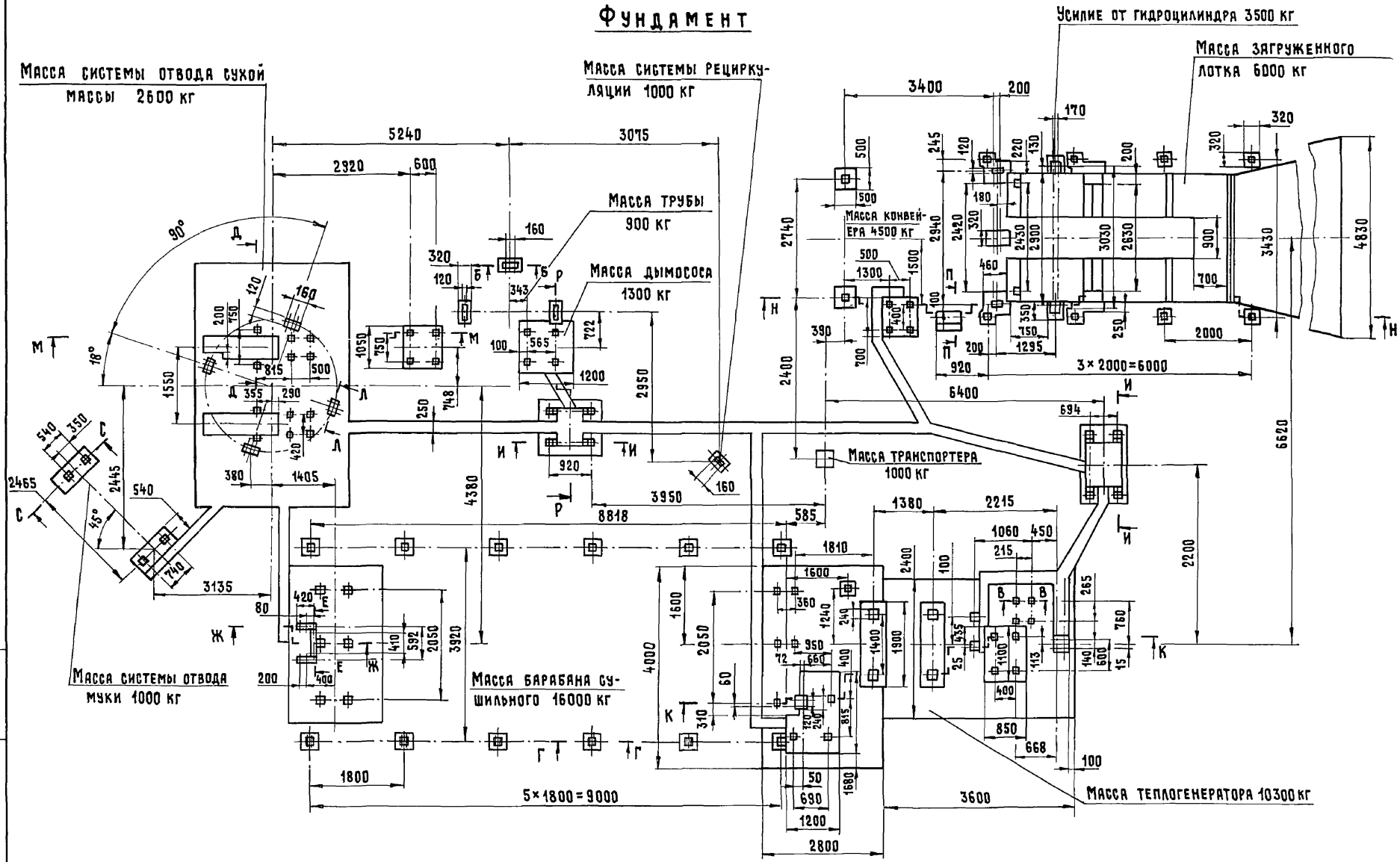

4.800-3, в. 6/85-64	Лист 4

Копировал Лизунова 20451 102 Формат А3

Инв. № подл. | Подпись и дата | Взам. инв. №

Н-Н

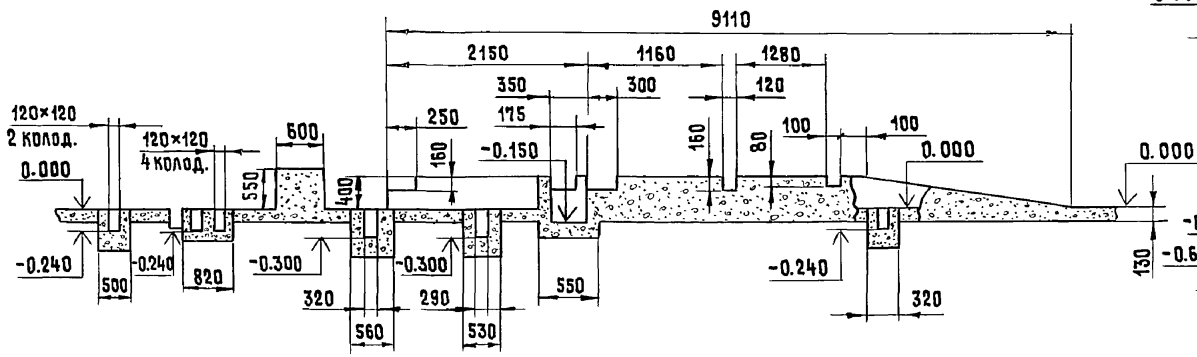

Б-Б

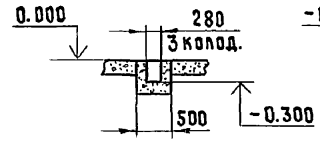

Д-Д

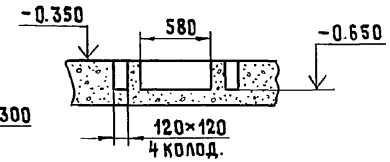

Л-Л

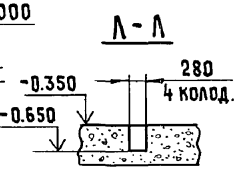

Е-Е

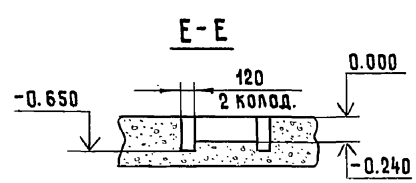

К-К

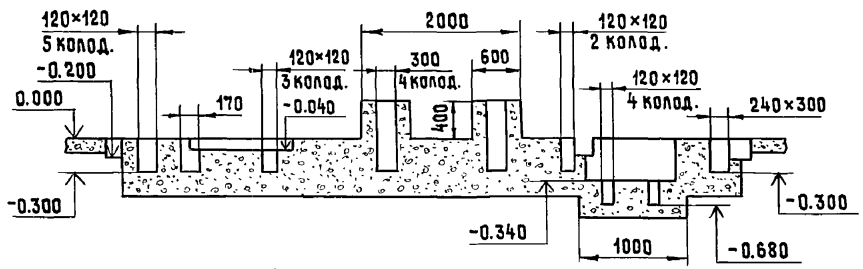

И-И

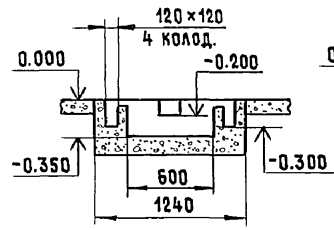

Г-Г

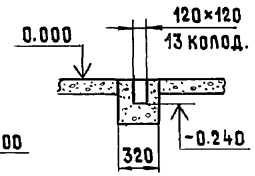

С-С

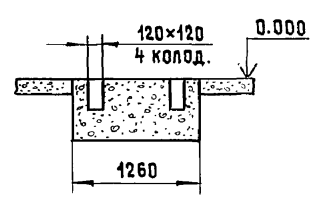

М-М

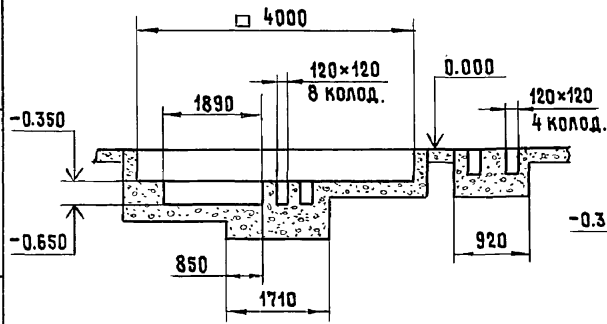

Р-Р

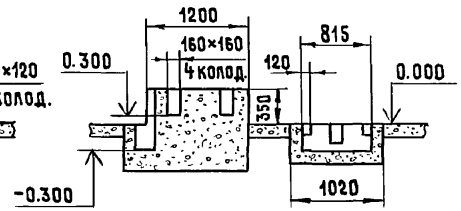

Ж-Ж

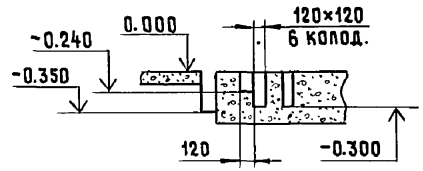

П-П

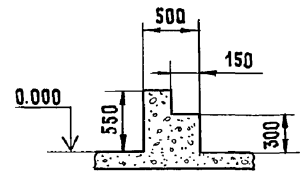

В-В

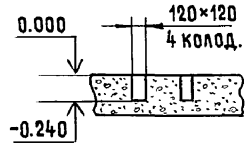

Взам. инв. | Подпись и дата | Инв. № подл.

4.800-3, в. 6/85-64

Лист 5

Копировал 20451 103

Формат А3

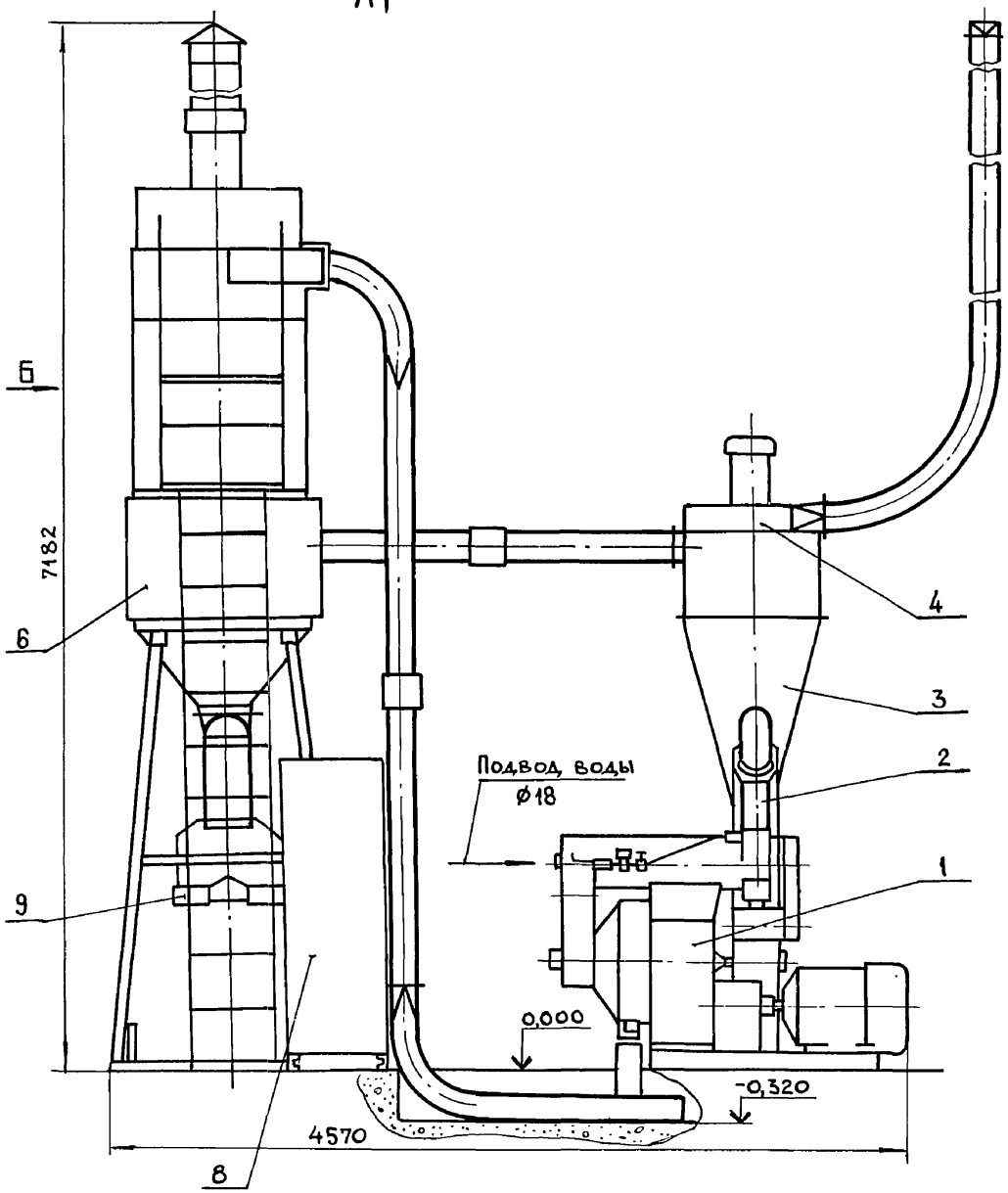

* При затаривании в мешки.

Назначение

Оборудование предназначено для приготовления гранул из травяной муки на месте её производства сушильными агрегатами производительностью до 1,0 т/ч.

Техническая характеристика

Тип		– стационарный
Производительность,	кг/ч:	
– при диаметре гранул 10 мм		– 800...1100
– при диаметре гранул 14 мм		– 1000...1200
Установленная мощность,	кВт	– 74,9
Расход воды для увлажнения,	кг/ч	– 50...80
Влажность охлажденных гранул,	%	– 13
Масса,	кг	– 3860
Обслуживающий персонал,	чел.	1...3*

Основные узлы

1-гранулятор; 2-дозатор; 3-циклон; 4-вентилятор сортировки; 5-циклон; 6-охладитель; 7-сортировка; 8-электрошкаф; 9-отборщик гранул; 10-площадка.

Комплектность

Оборудование поставляется в комплекте основных узлов с проводами, трубами для электропроводки, анкерными болтами и пневмотранспортёром гранул.

Особенности эксплуатации

1. Оборудование установить в помещении или на специальной крытой площадке.
2. Помещение или площадка для установки оборудования должны соответствовать действующим требованиям сангигиены, техники безопасности, противопожарной охраны и быть оборудованы аспирационной системой и молниезащитой.
3. Противопожарный разрыв от пункта по приготовлению гранулированной травяной муки до любых построек, а также до открытых складов кормов, необмолоченного урожая и т. п. должен быть не менее 50 м.
4. Электрошкаф установить в изолированном помещении с возможностью визуального осмотра оборудования.
5. На крыше здания, где смонтировано оборудование, должна быть установлена крышевая лестница.

Цена, руб. – 7060

Код ОКП – 474439 0002

Изготовитель: Одесский механический завод продовольственного оборудования, г. Одесса

ГИП	Глейберг		
Нач.отд.	Ермаков		
Н.контр.	Королева		
Гл.спец.	Глейберг		
Инженер	Старостин		

4.800-3, в.6/85-65

Оборудование для гранулирования травяной муки ОГМ-0,8А

Стадия	Лист	Листов
Р	1	5

ГИПРОНИСЕЛЬХОЗ

Взам. инв. N | Подпись и дата | Инв. N подл.

Вид А

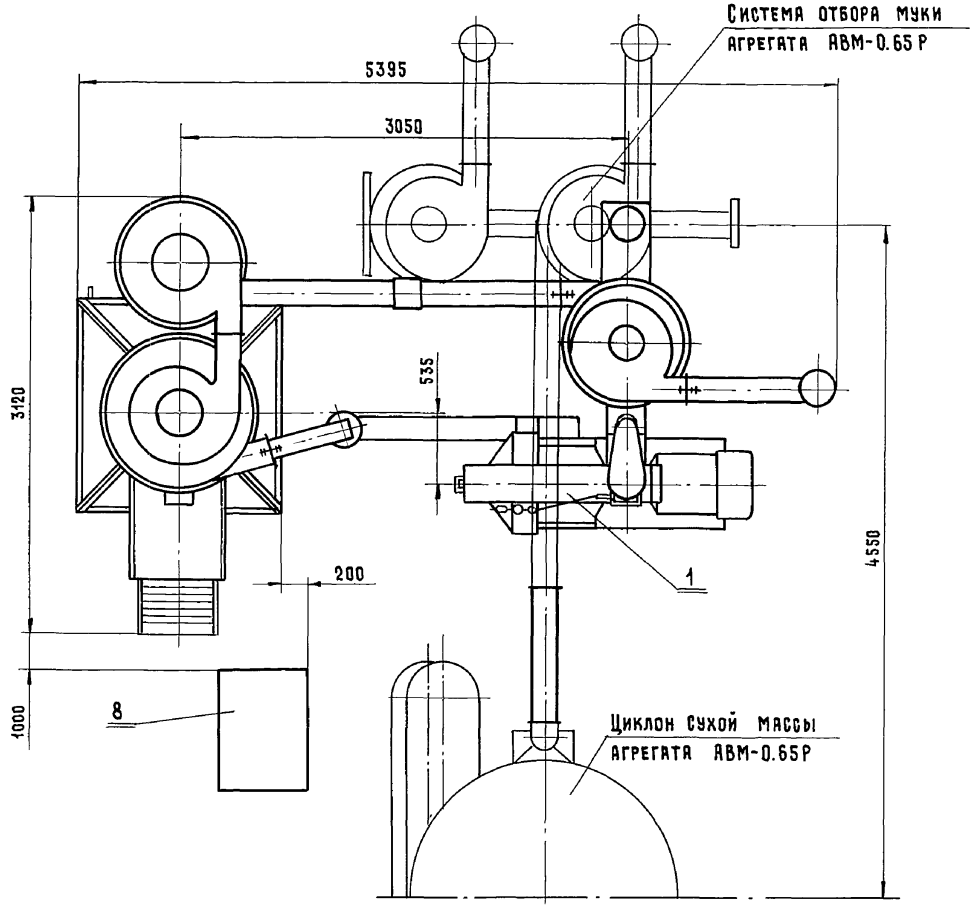

Вид Б

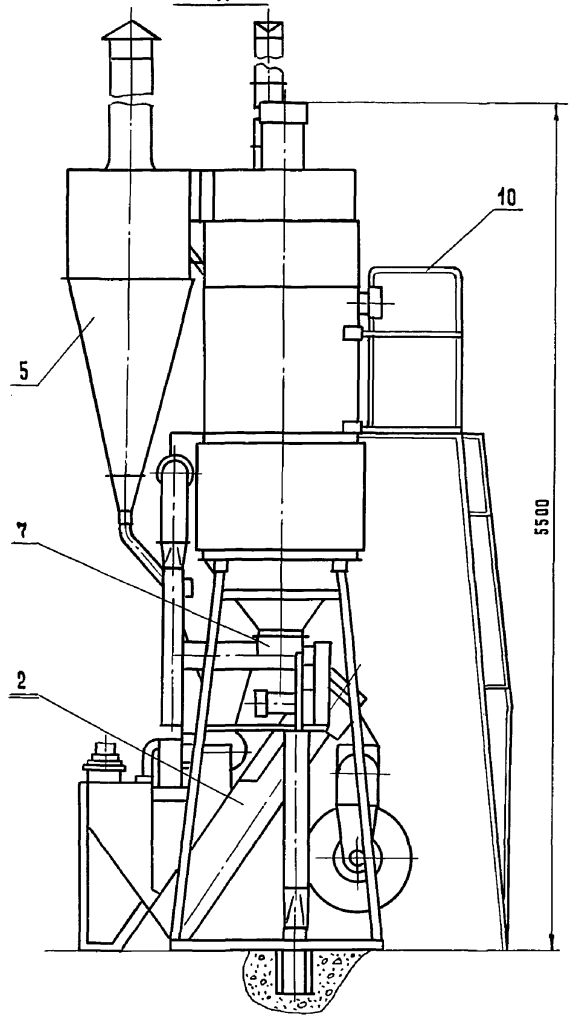

Особенности монтажа

1 Оборудование установить на фундамент из бетона марки М 200.

2 Площадку залить бетоном марки М 100 толщиной 40 мм.

3 Оборудование установить на площадке так, чтобы входная горловина дозатора встала под третьей, по ходу транспортирования муки, горловиной системы отбора муки агрегата для сушки кормов.

4 Подвод воды от водопроводной сети осуществить гибким трубопроводом.

Инв. № подл. | Подпись и дата | Взам. инв. №

4.800-3, в. 6/85-65	Лист 2

Копировал Козлова 20491 105 Формат А3

Пневмотранспортер гранул

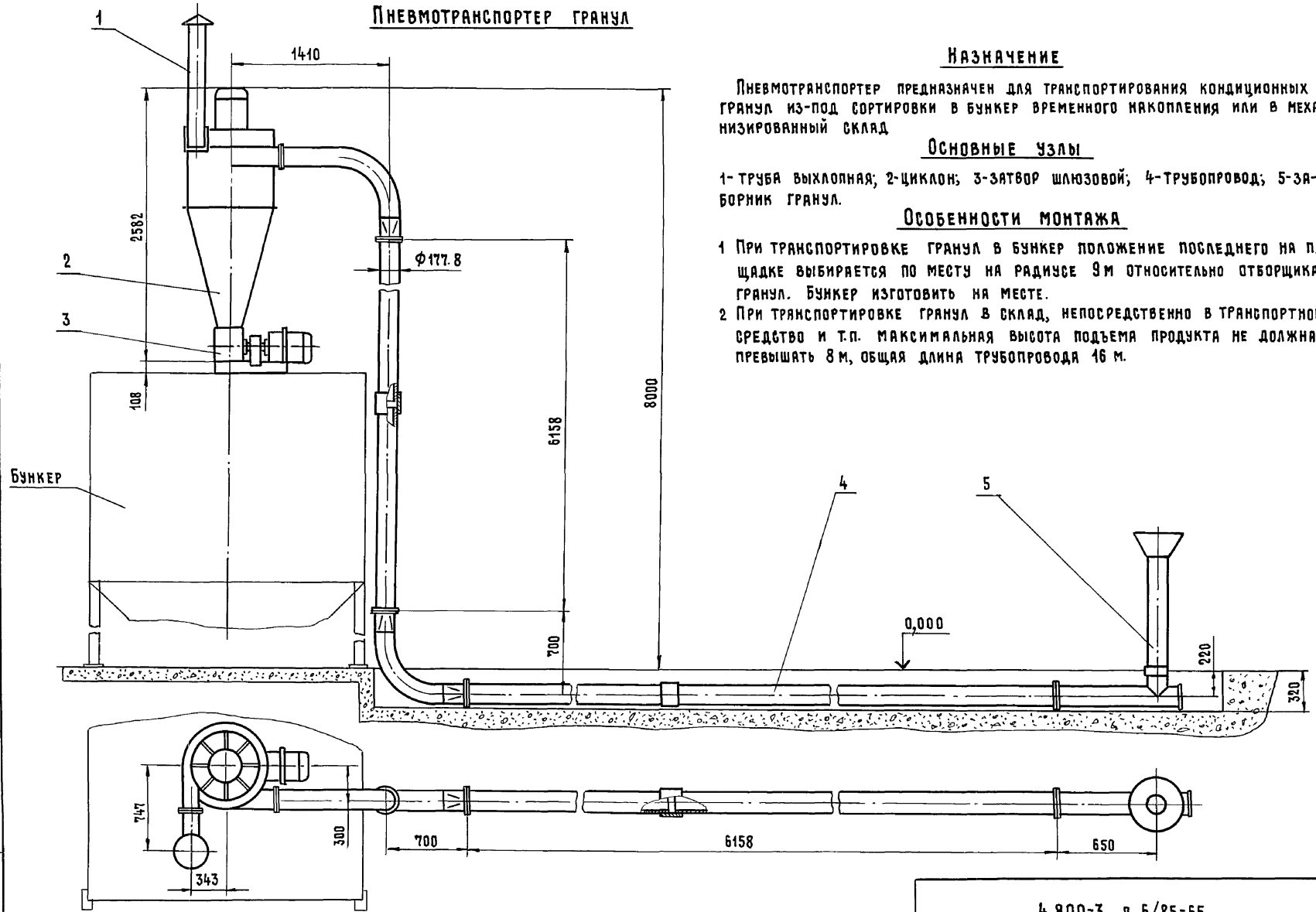

Назначение

Пневмотранспортер предназначен для транспортирования кондиционных гранул из-под сортировки в бункер временного накопления или в механизированный склад.

Основные узлы

1- труба выхлопная; 2-циклон; 3-затвор шлюзовой; 4-трубопровод; 5-заборник гранул.

Особенности монтажа

1 При транспортировке гранул в бункер положение последнего на площадке выбирается по месту на радиусе 9 м относительно отборщика гранул. Бункер изготовить на месте.

2 При транспортировке гранул в склад, непосредственно в транспортное средство и т.п. максимальная высота подъема продукта не должна превышать 8 м, общая длина трубопровода 16 м.

Инв. № подл. | Подпись и дата | Взам. инв. №

4.800-3, в. 6/85-65

Лист 3

Копировал Козлова 20451 106 Формат А3

Схема технологическая

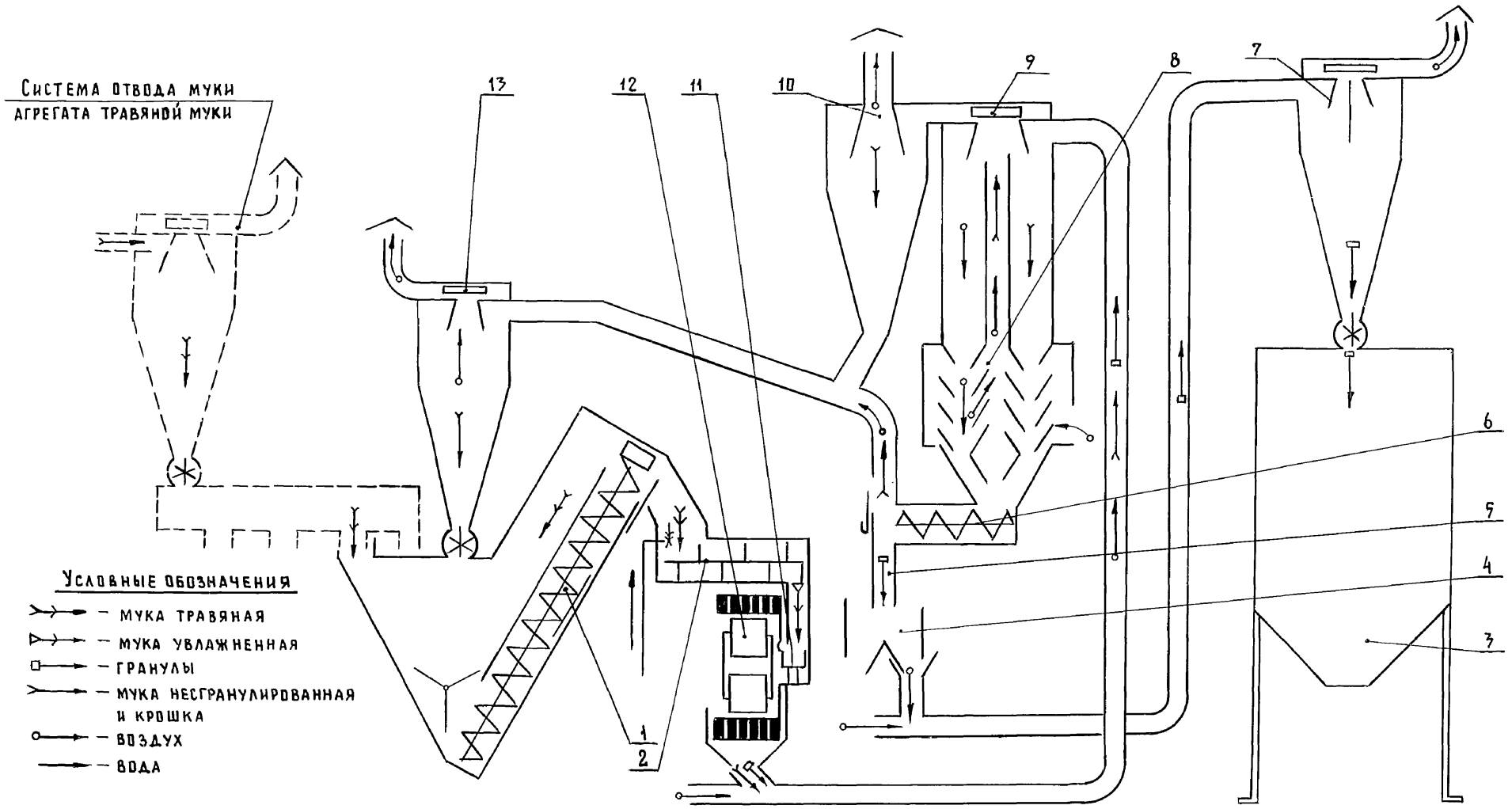

1-дозатор; 2-смеситель; 3-бункер; 4-отборщик гранул; 5-колонна сортировочная; 6-шнек сортировки; 7-пневмотранспортер; 8-охладитель; 9-вентилятор охладителя; 10-циклон; 11-питатель; 12-пресс; 13-вентилятор сортировки.

Инв. № подл. | Подпись и дата | Взам. инв. №

4.800-3, в.6/85-65	Лист 4

Фундамент

Ось третьей, по ходу транспортирования муки, горловины системы отбора муки агрегата для сушки кормов

Ось шнека системы отбора муки агрегата для сушки кормов

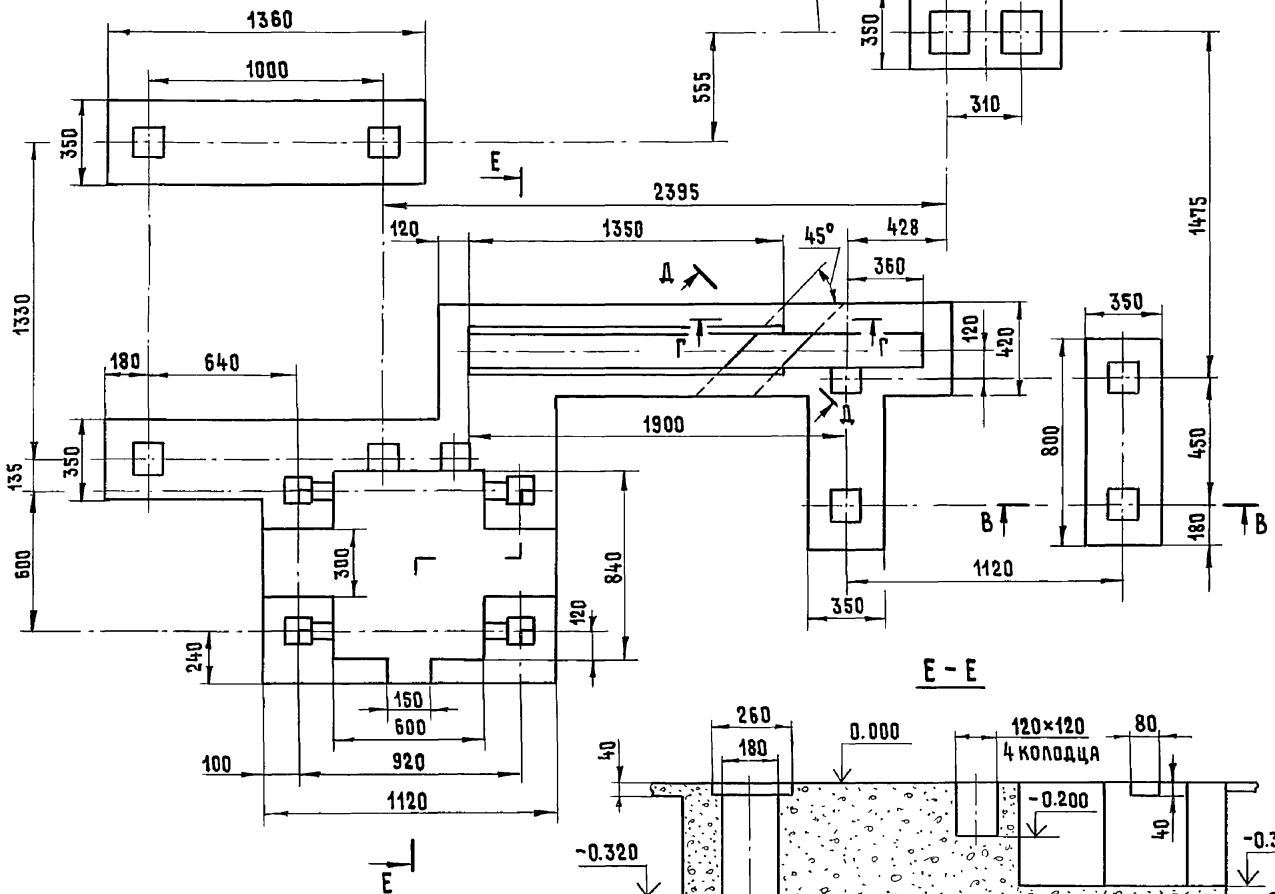

В - В

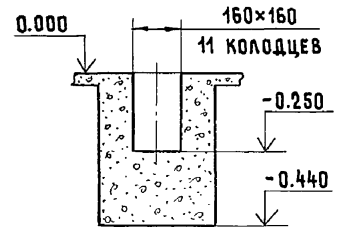

Д - Д

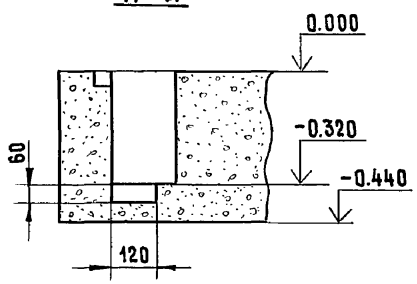

Е - Е

Г - Г

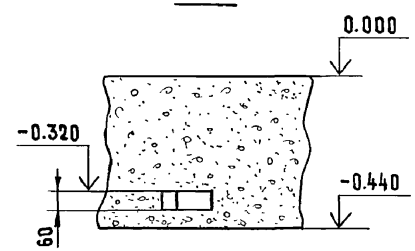

Инв. № подл.	Подпись и дата	Взам. инв. №

	Лист
4.800-3, в. 6/85-65	5

Копировал Козлова 20451 108 Формат А3

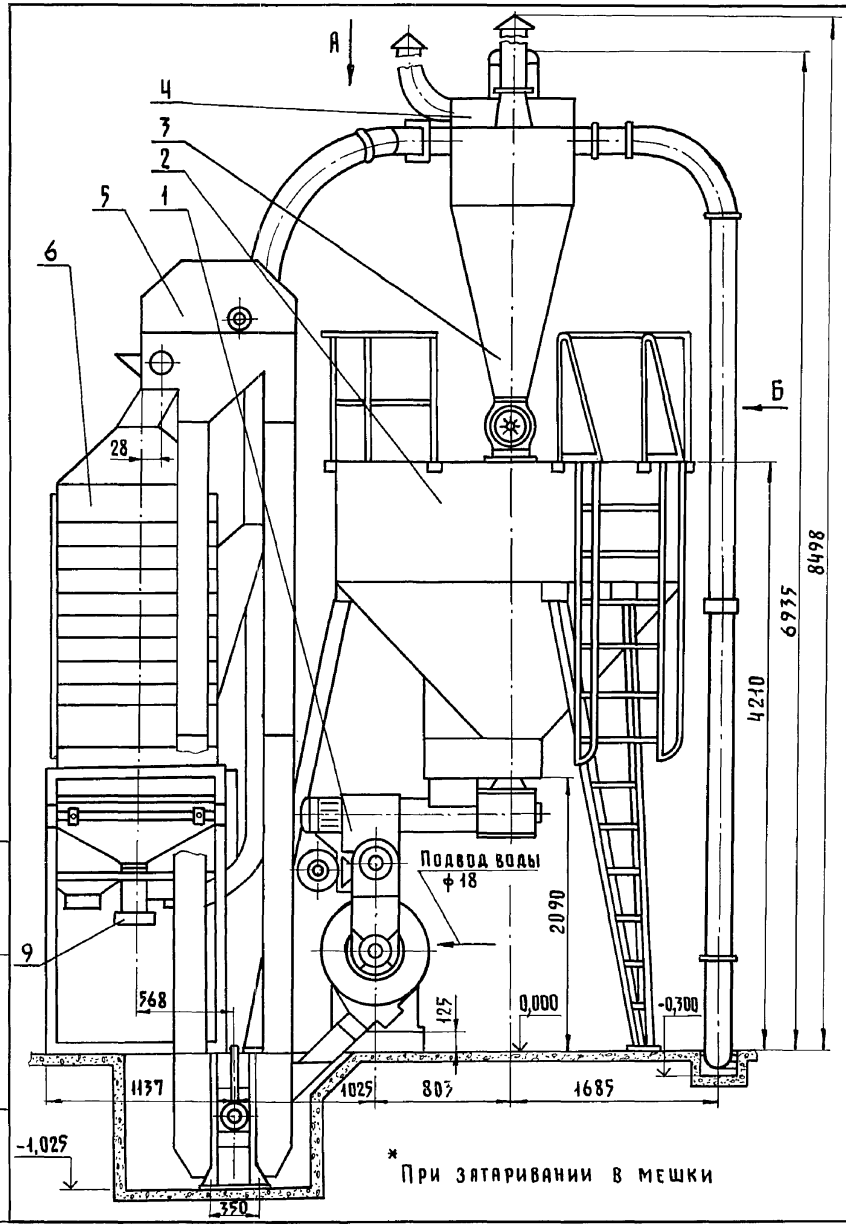

* При затаривании в мешки

Назначение

Оборудование предназначено для приготовления гранул из травяной муки на месте её производства агрегатами для сушки кормов производительностью до 1,5 т/ч.

Техническая характеристика

Тип		– стационарный
Производительность,	кг/ч:	
при диаметре гранул 10 мм		– 1600...1800
при диаметре гранул 14 мм		– 1700... 2000
Установленная мощность,	кВт	– 99
Расход воды для увлажнения,	кг/ч	– 120...150
Влажность охлажденных гранул,	%	– не более 13
Масса,	кг	– 5250
Обслуживающий персонал,	чел.	– 1... 3*

Основные узлы

1.-гранулятор; 2-бункер; 3-циклон; 4-вентилятор; 5-нория; 6-охладитель-сортировка; 7-заборник муки; 8-электрошкаф; 9-мешкодержатель

Комплектность

Оборудование поставляется в комплекте основных узлов с проводами, трубами для электропроводки и анкерными болтами. По требованию заказчика оборудование комплектуется электронасосом БЦНМ 3,5/17.

Особенности эксплуатации

1. Оборудование установить в помещении или на специальной крытой площадке.
2. Помещение или площадка для установки оборудования должны соответствовать действующим требованиям сангигиены, техники безопасности, противопожарной охраны и быть оборудованы аспирационной системой и молниезащитой.
3. Противопожарный разрыв от пункта по приготовлению гранулированной травяной муки до любых построек, а также до открытых складов кормов, необмолоченного урожая и т.п. должен быть не менее 50 м.
4. Электрошкаф установить в изолированном помещении с возможностью визуального осмотра оборудования.
5. На крыше здания, где смонтировано оборудование, должна быть установлена крышевая лестница.

Цена, руб – 6870

Код ОКП – 4744390003

Изготовитель: завод „Радвилишксельмаш", г. Радвилишкис, Лит. ССР

ГИП	Глейберг		
Нач. отд.	Ермаков		
Н. контр.	Королева		
Гл. спец.	Глейберг		
Инженер	Старостин		

4.800-3, в.6/85-66

Оборудование для гранулирования травяной муки ОГМ-1,5

Стадия	Лист	Листов
Р	1	4

ГИПРОНИСЕЛЬХОЗ

Инв. № подл. | Подпись и дата | Взам. инв. №

Формат А3

Вид А

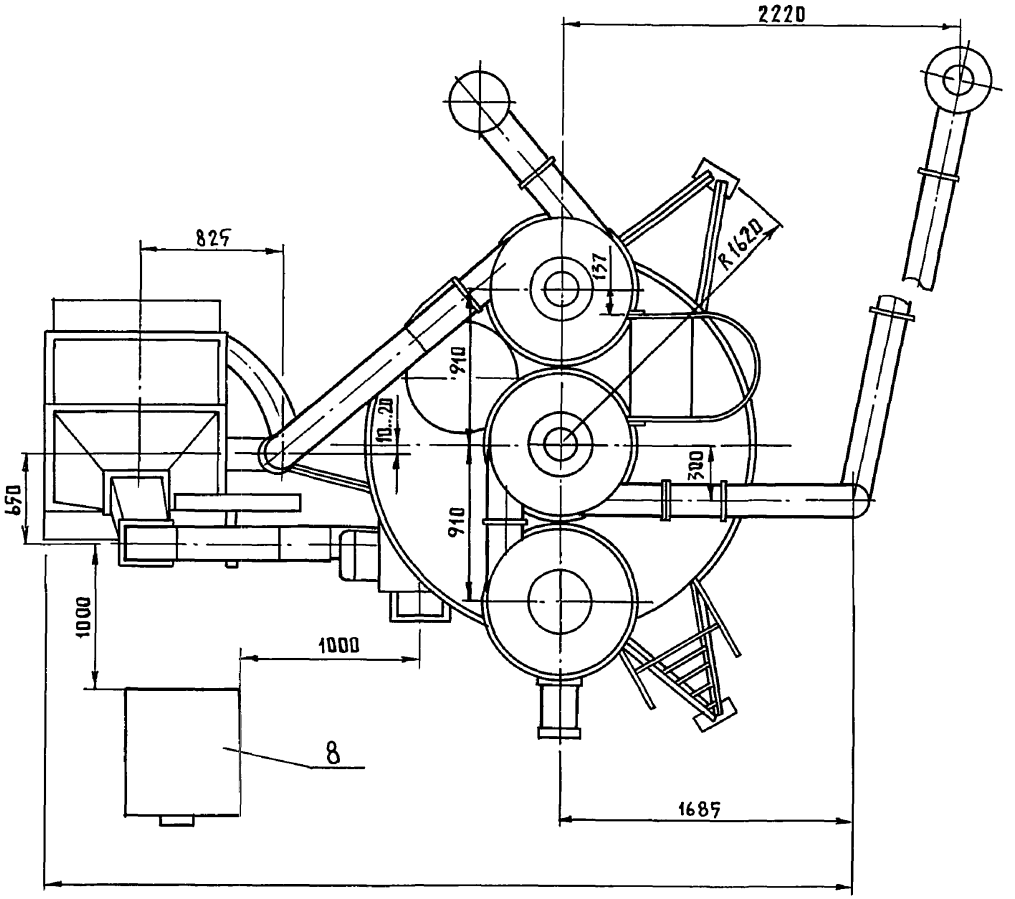

Вид Б

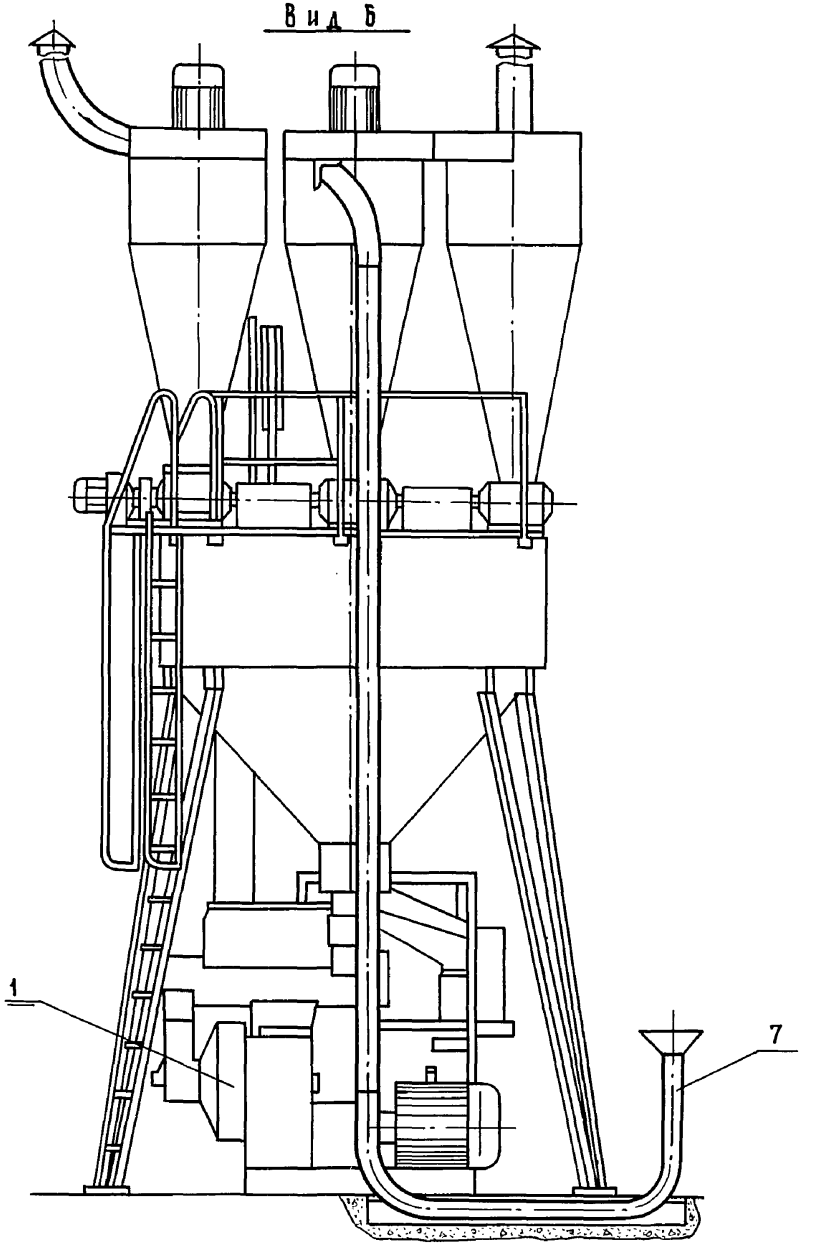

Особенности монтажа

1. Оборудование установить на фундамент из бетона марки М200.
2. Площадку залить бетоном марки М100 толщиной 50 мм.
3. Оборудование установить на площадке так, чтобы горловина заборника муки находилась под выгрузной горловиной системы отвода муки агрегата для сушки кормов.
4. Подвод воды от водопроводной сети осуществить гибким трубопроводом. При отсутствии на площадке водопроводной сети установить электронасос на расстоянии не более 15 м от электрошкафа.
5. Приямок нории и канал заборника муки закрыть щитами изготовленными из досок упаковочных ящиков.

Взам. инв. №
Подпись и дата
Инв. № подл.

4.800-3, в.6/85-66

Лист 2

20451 110 Формат А3

Схема технологическая

Условные обозначения

- Мука травяная
- Мука увлажненная
- Гранулы
- Мука несгранулированная
- Крошка
- Воздух
- Вода

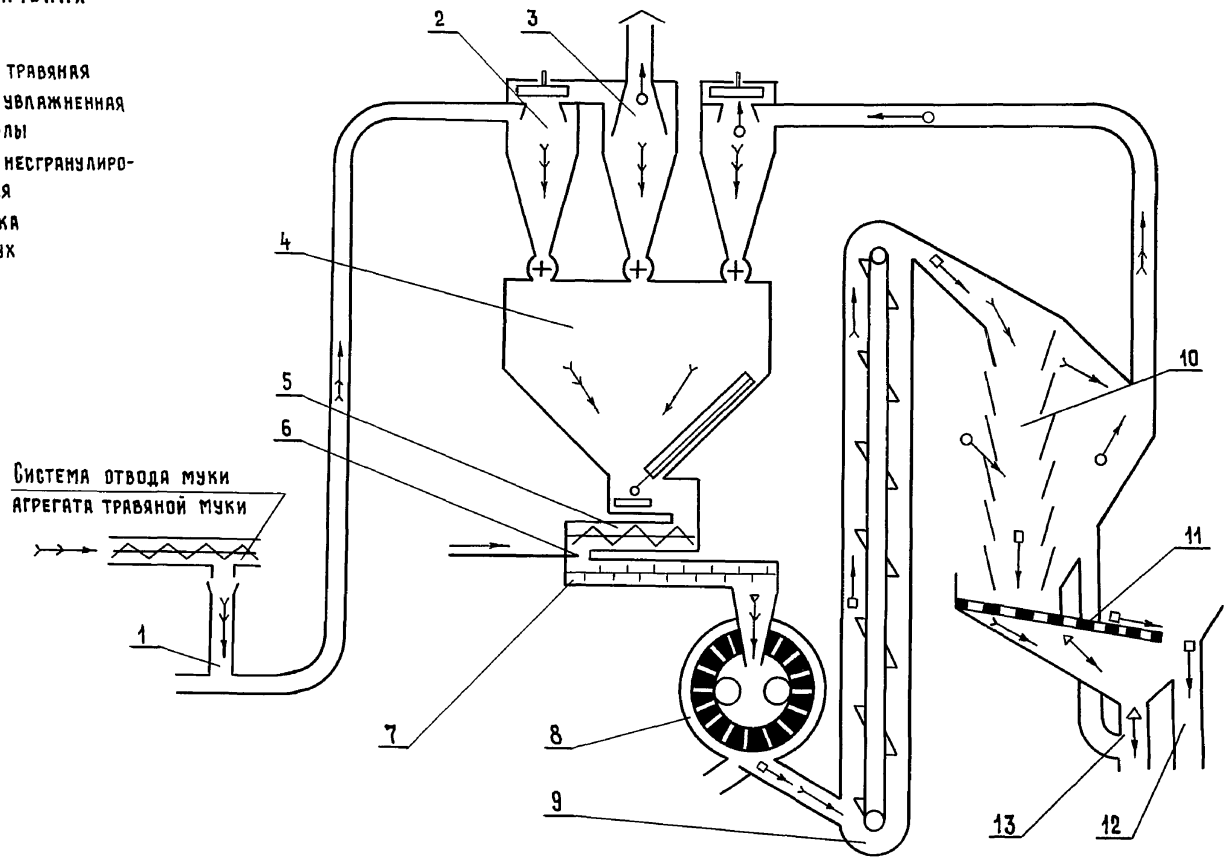

1-заборник; 2-циклон с вентилятором; 3-циклон; 4-бункер; 5-дозатор; 6-распылитель; 7-смеситель; 8-пресс; 9-нория; 10-колонка охладительная; 11-сортировка; 12-отборщик гранул; 13-отборщик крошки

Инв. № подл. | Подпись и дата | Взам. инв. №

Фундамент

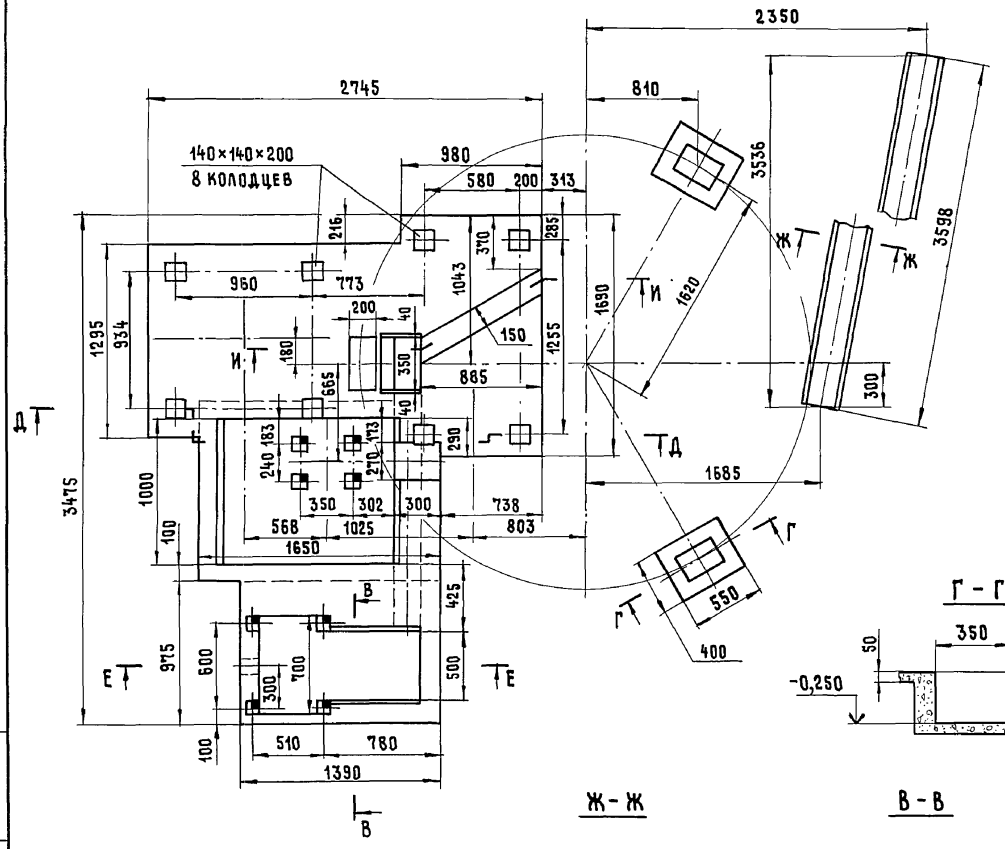

Д - Д

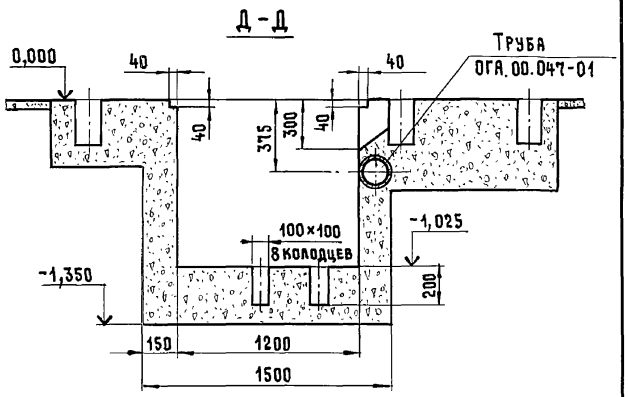

И - И

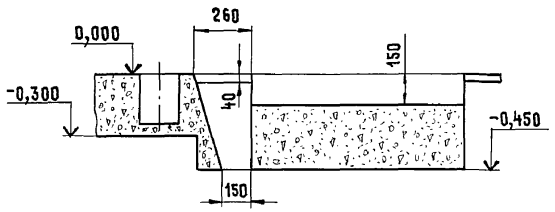

Г - Г

Е - Е

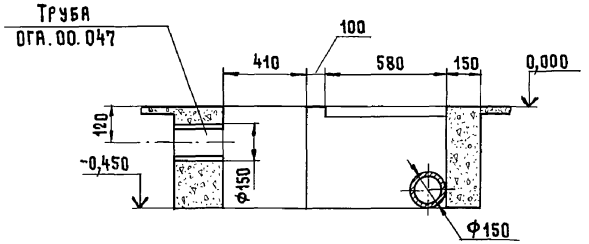

Ж - Ж

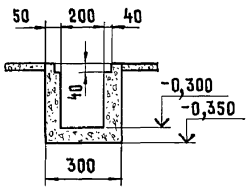

В - В

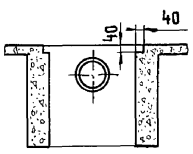

Инв. № подл. | Подпись и дата | Взам. инв. №

4.800-3, в. 6/85-66

Лист 4

Копировал Лизунова 20451 112

Формат А3

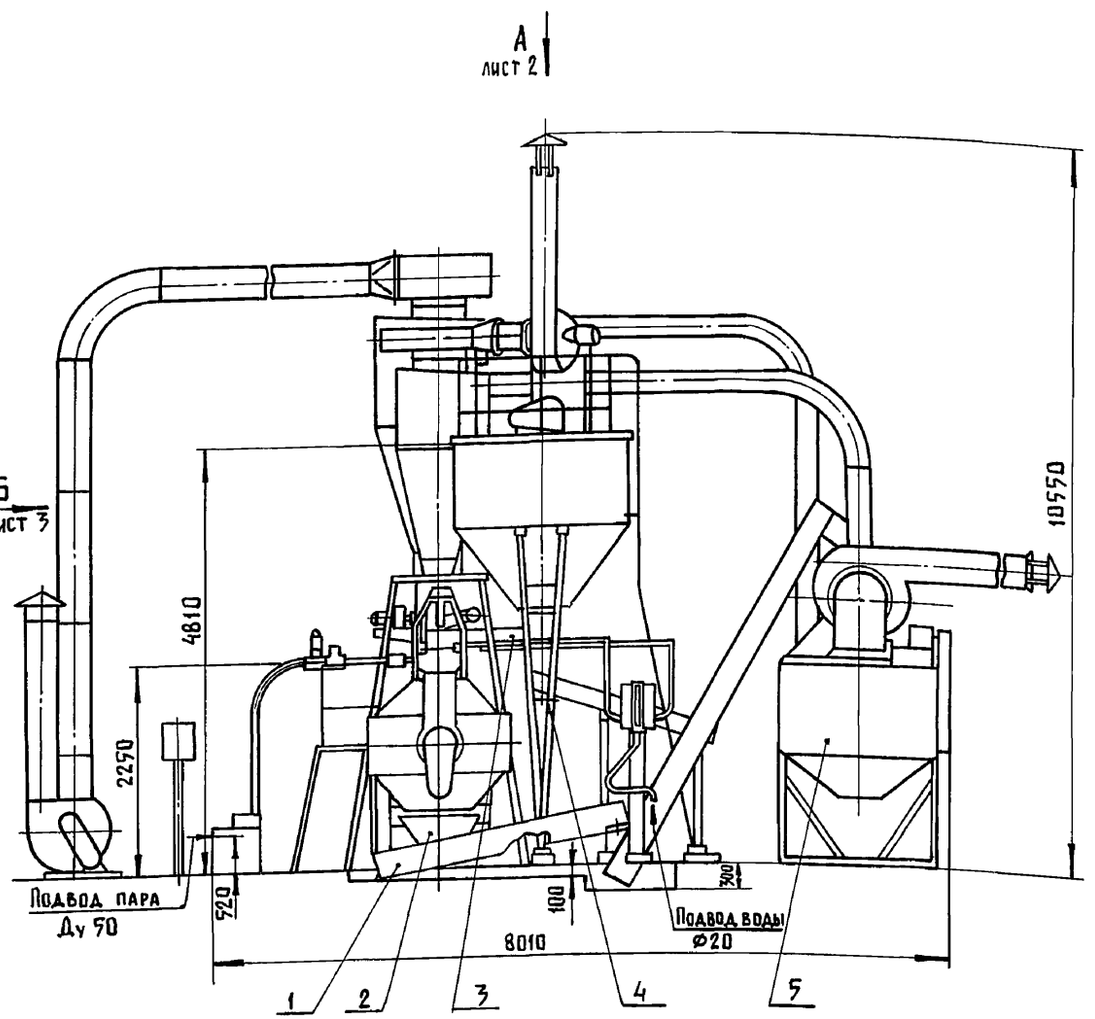

Назначение

Оборудование предназначено для гранулирования травяной муки и мучнистых кормовых смесей, брикетирования травяной резки, резки биологического урожая зерновых культур в стадии молочно-восковой спелости, а также кормовых смесей на основе резки грубых кормов (травяной, соломенной и т.д).

Оборудование выпускается в 2-х исполнениях: ОПК-2А - универсальное; ОПК-2А-2 - без сменных рабочих органов для гранулирования кормов.

Техническая характеристика

		ОПК-2А	ОПК-2А-2
Тип		- стационарный	
Производительность,	кг/ч:		
- при гранулировании травяной муки с диаметром гранул 10мм		2000	-
при гранулировании комбикормов с диаметром гранул 10 мм		6000	-
- при брикетировании кормовых смесей с сечением брикетов 35×35 мм		2000...2800	
- при брикетировании травяной резки с сечением брикетов 35×35мм		2000	
Установленная мощность,	кВт	136	
Диаметр приготовляемых гранул,	мм	10; 14	-
Масса,	кг	12500	12200
Обслуживающий персонал,	чел.	1	

Основные узлы

1 - транспортер; 2 - лоток; 3 - дозатор; 4 - опора; 5 - охладитель-сортировка; 6 - электрошкаф; 7 - площадка; 8 - система забора резки; 9 - система подвода пара; 10 - лестница; 11 - система подвода воды; 12 - балка; 13 - опора; 14 - щит управления системы пара; 15 - бункер; 16 - пресс-брикетировщик; 17 - транспортер шнековый; 18 - система отвода крошки; 19 - таль передвижная; 20 - стойка; 21 - заборник.

Комплектность

Оборудование поставляется в комплекте основных узлов с проводами, трубами для электропроводки и анкерными болтами. По отдельному заказу поставляются матрицы для приготовления гранул диаметром 5 и 20 мм.

Особенности эксплуатации

1. Оборудование установить в помещении или на специальной крытой площадке с температурой окружающей среды от 0 до 40°С на высоте до 1000 м над уровнем моря.
2. Электрошкаф и щит управления системы пара установить в изолированном помещении с возможностью визуального осмотра оборудования.
3. Помещение или площадка для установки оборудования должны соответствовать действующим требованиям сангигиены, техники безопасности, противопожарной охраны и быть оборудованы аспирационной системой и молниезащитой.
4. Противопожарный разрыв от пункта по приготовлению прессованных кормов до любых построек а также до открытых складов кормов, необмолоченного урожая и т.д. должен быть не менее 50 м.
5. Для наилучших условий работы необходимо подавать пар давлением 0,25...0,4МПа или перегретый пар низкого давления 0,07МПа. Допускается использовать неперегретый пар давлением 0,07МПа.
6. На крыше здания, где смонтировано оборудование, должна быть установлена крышевая лестница.

Цена, руб. ОПК-2А - 17370 (ориент).
ОПК-2А-2 - 16420 (ориент).

Код ОКП ОПК-2А - 47 4439 0015
ОПК-2А-2 - 47 4439 0018

Изготовитель: завод „Радвилишксельмаш", г. Радвилишкис, Лит. ССР

ГИП	Глейберг		4.800-3, в.6/85-67
Нач.отд.	Ермаков		Оборудование для гранулирования и брикетирования кормов ОПК-2А
Н.контр.	Королева		Стадия Р; Лист 1; Листов 5
Гл.спец.	Глейберг		ГИПРОНИСЕЛЬХОЗ
Инженер	Писемский		

Инв.№ подл. | Подпись и дата | Взам. инв.№

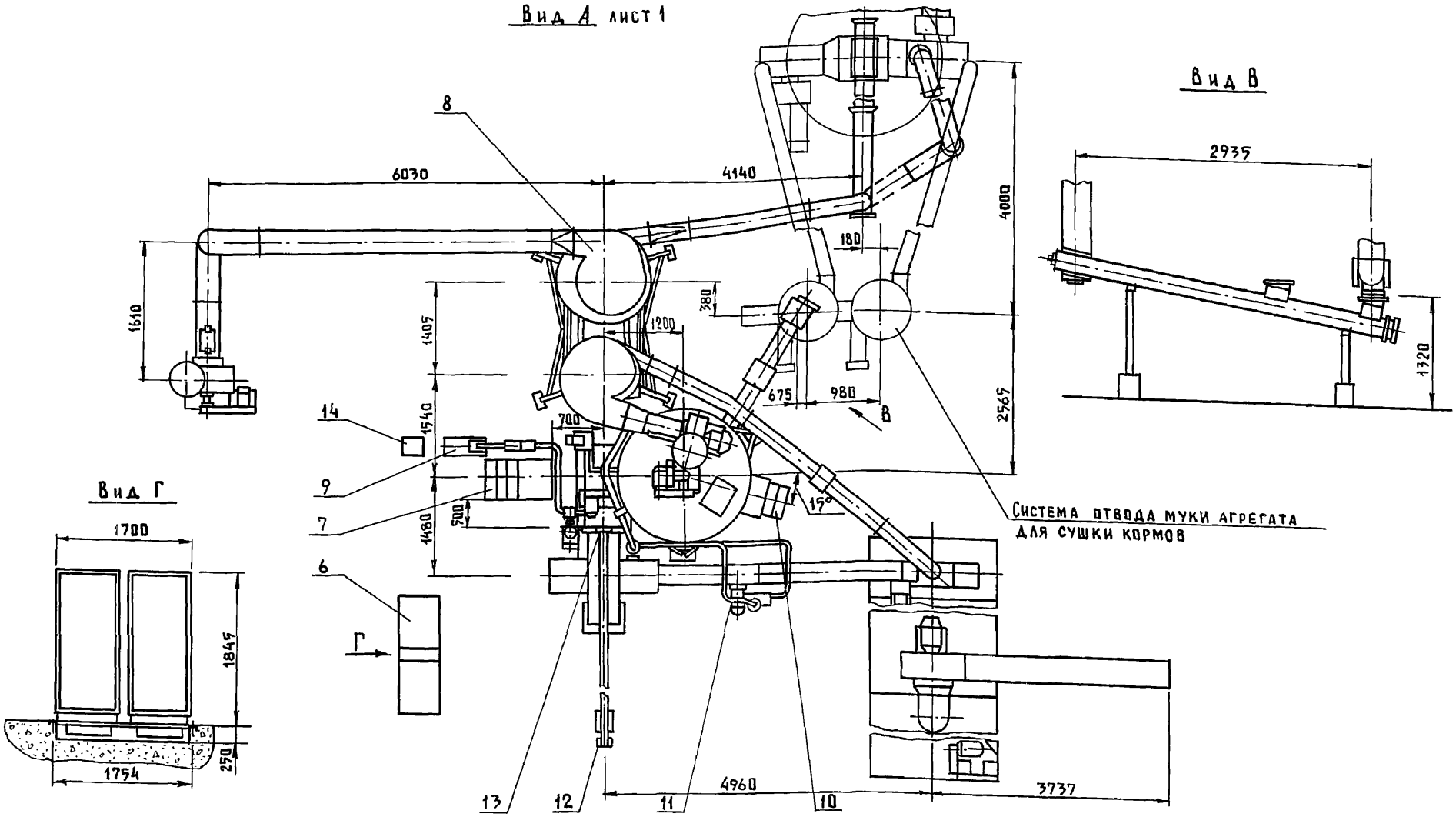

Особенности монтажа

1. Оборудование установить на фундамент из бетона марки М 200.
2. Площадку залить бетоном марки М100 толщиной 100 мм и покрыть поверхность цементным раствором 1:3 толщиной 30 мм.
3. Подвод воды от водопроводной сети осуществить гибким трубопроводом.
4. Подвод пара от парообразователя к системе подвода пара осуществить трубами У50 ГОСТ 3262-75, отвод конденсата- трубами У20 ГОСТ 3262-75.
5. Паропроводы покрыть тепловой изоляцией так, чтобы температура наружной поверхности изоляции в рабочем состоянии не превышала +45°С.

Инв. № подл. | Подпись и дата | Взам. инв. №

Вид Б лист 1

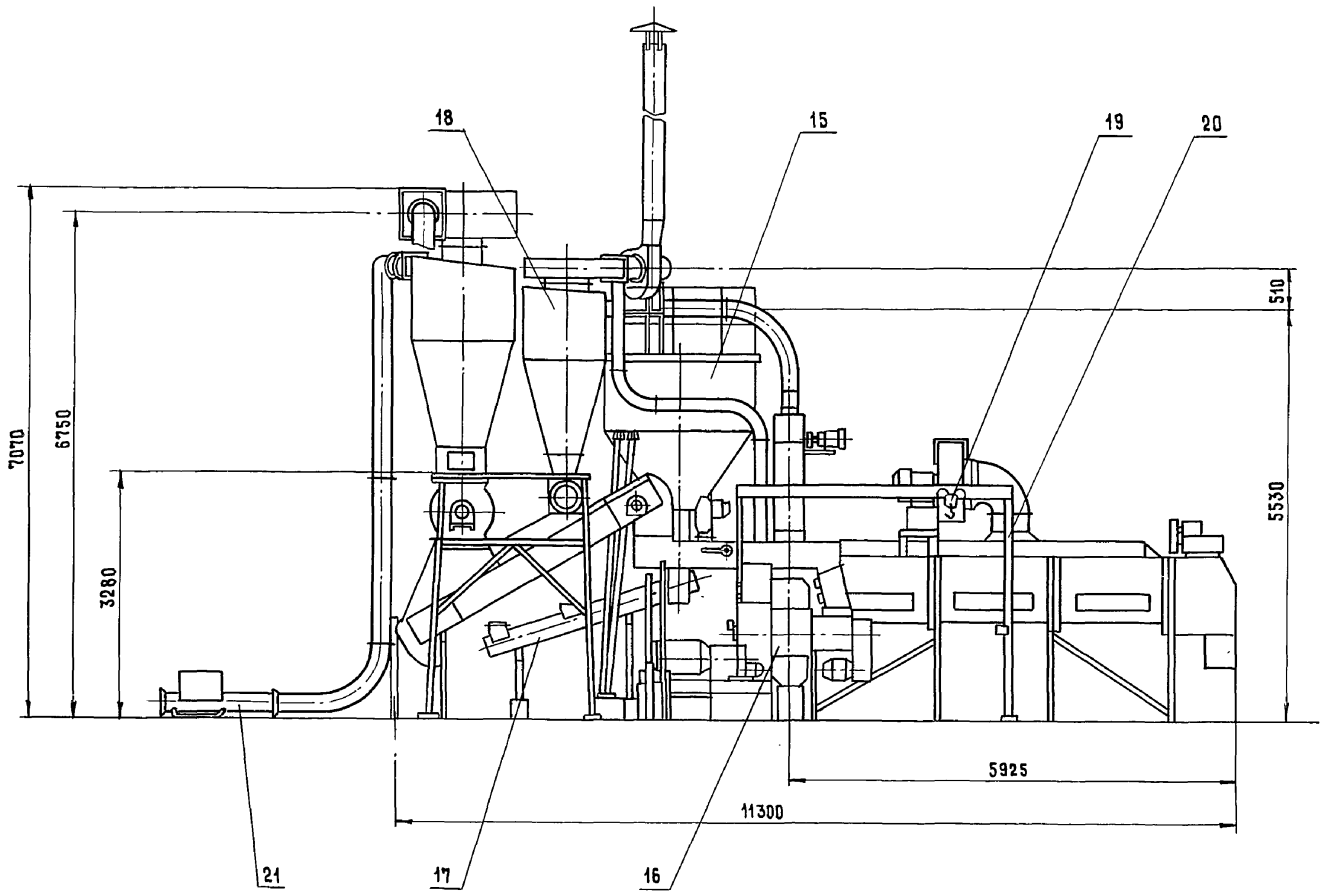

Схема технологическая

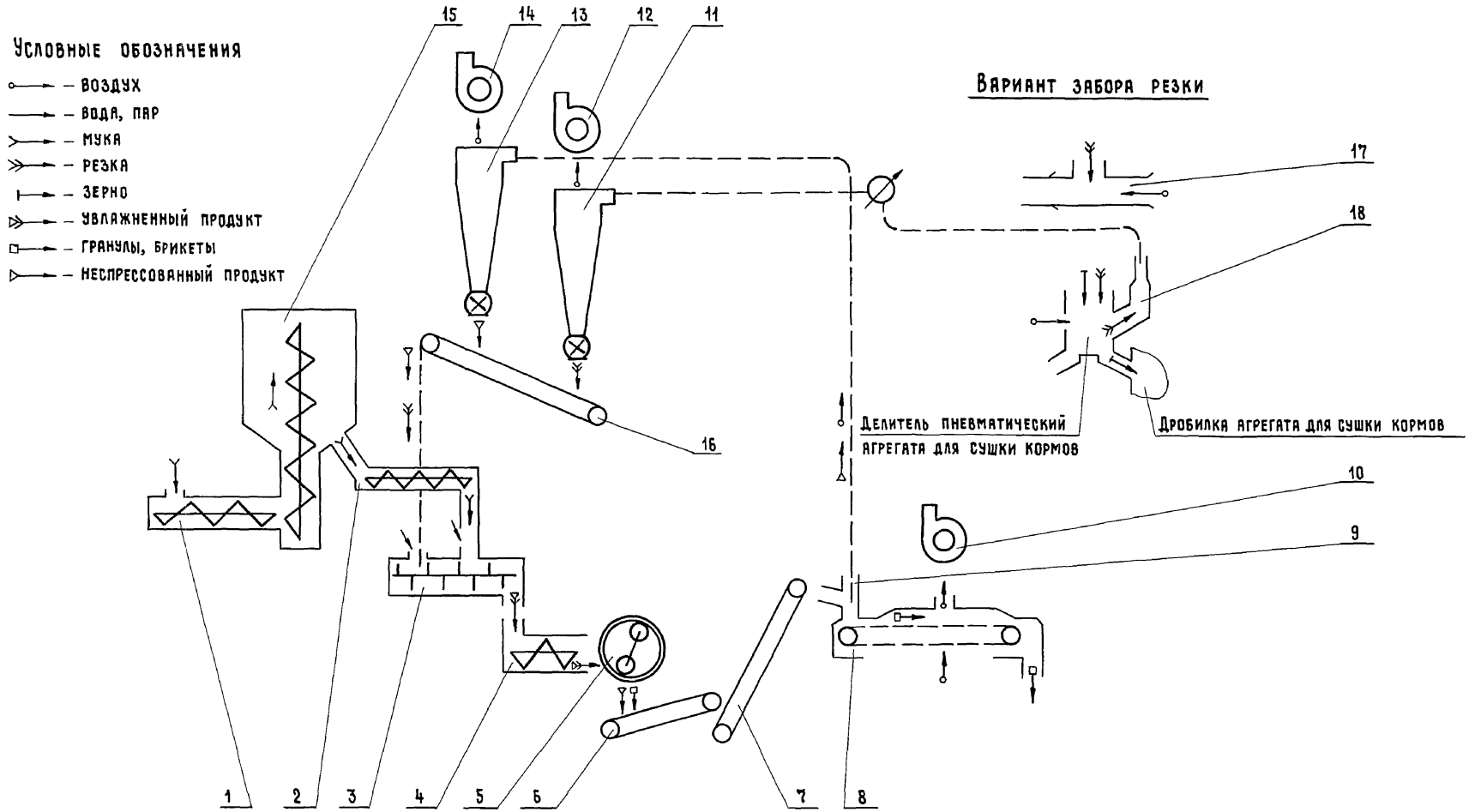

1-транспортер шнековый; 2-дозатор; 3-смеситель; 4-питатель; 5-пресс; 6,7-транспортер; 8-охладитель; 9-пневмосортировка; 10, 12, 14-вентилятор; 11, 13-циклон; 15-бункер; 16-транспортер; 17-заборник; 18-сепаратор.

Инв. № подл. | Подпись и дата | Взам. инв. №

4.800-3, в. 6/85-67	Лист 4

Копировал Лизунова 20451 116 Формат А3

Фундамент

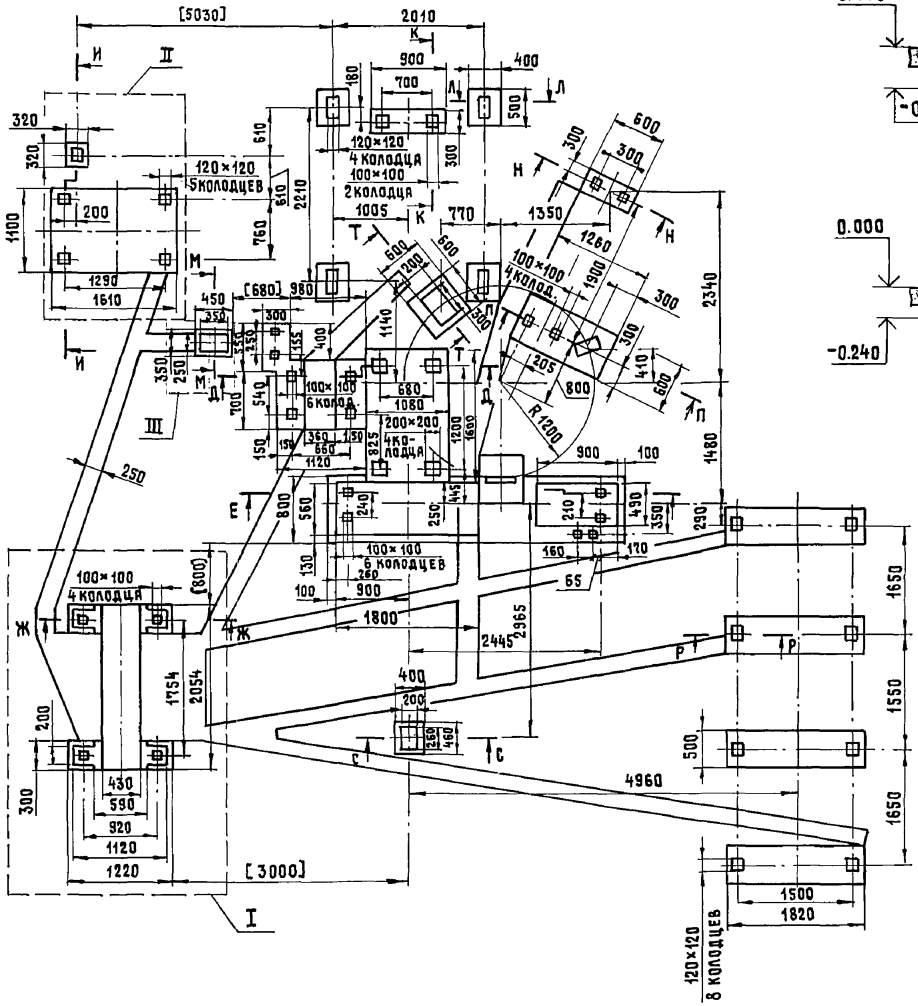

Д-Д

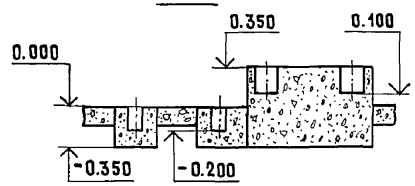

Е-Е

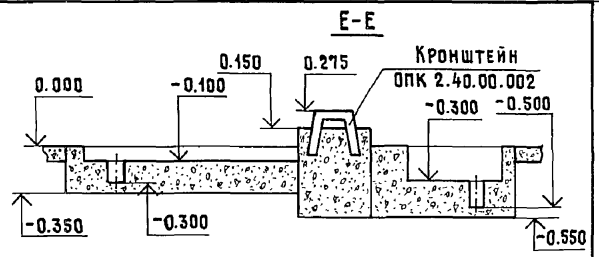

Ж-Ж

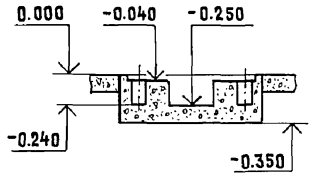

И-И

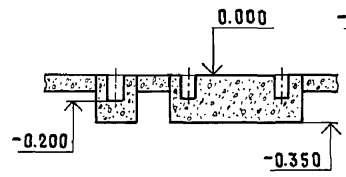

К-К

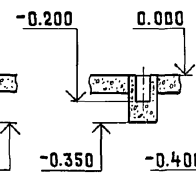

Л-Л

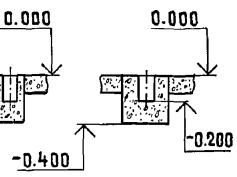

М-М

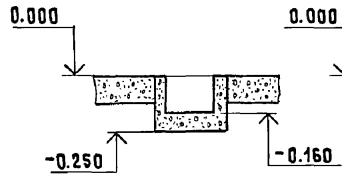

Н-Н

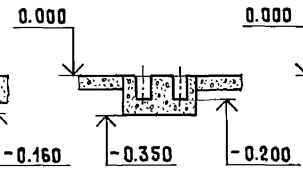

П-П

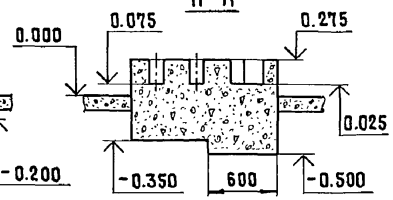

Р-Р

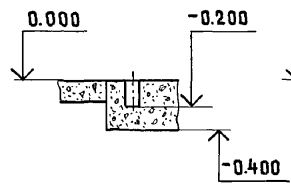

С-С

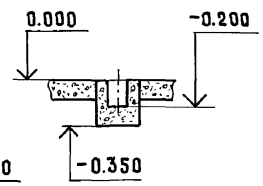

Т-Т

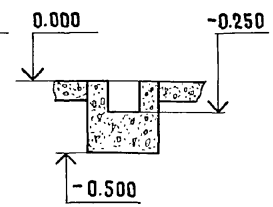

Размеры в квадратных скобках, определяющие расположение площадок I, II, III, уточнить в зависимости от установки электрошкафов, вентилятора системы забора резки и щита управления системы пара.

4.800-3, в. 6/85-67	Лист 5

Копировал Лизунова 20451 117 Формат А3

Инв. № подл. | Подпись и дата | Взам. инв. №

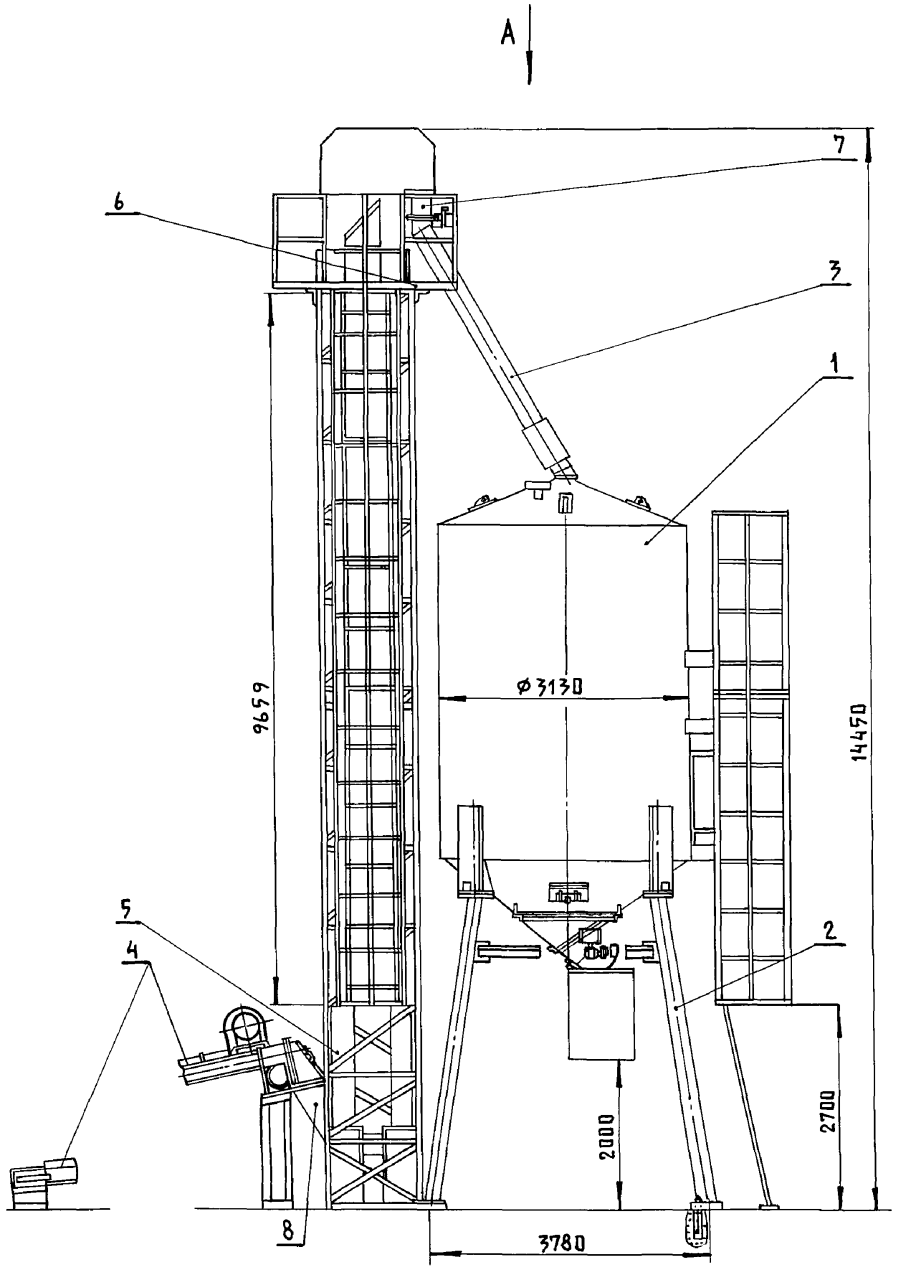

Назначение

Оборудование предназначено для накопления и временного хранения гранул и брикетов на месте их приготовления до последующей перевозки к месту назначения или хранения.

Оборудование может использоваться для хранения зерна и других сыпучих продуктов.

Техническая характеристика

Тип		- стационарный
Емкость накопления,	$м^3$	- 80
Установленная мощность,	кВт	- 5,01
Скорость загрузки,	$м^3/ч$	- 10
Скорость выгрузки (одной емкости),	$м^3/ч$	- 38
Масса,	кг	- 8756

Основные узлы

1 - резервуар; 2 - опора; 3 - труба самотечная; 4 - конвейер ТБ 40-1,5; 5 - кория; 6 - площадка; 7 - клапан перекидной; 8 - труба соединительная.

Комплектность

Оборудование поставляется в комплекте основных узлов с электрошкафом, проводами, трубами для электропроводки и анкерными болтами.

Особенности эксплуатации

1. Оборудование установить в помещении или на специальной крытой площадке.
2. Помещение или площадка для установки оборудования должны соответствовать действующим требованиям санигиены, техники безопасности, противопожарной охраны и быть оборудованы молниезащитой.
3. Электрошкаф установить в помещении для электрошкафов оборудования прессования кормов.

Особенности монтажа

1. Оборудование установить на фундамент из бетона марки М 200.
2. Площадку залить бетоном марки М100 толщиной 50мм

Цена, руб. - 5100

Код ОКП - 47 4439 0005

Изготовитель: учреждение УА-38/9, пос. Кзыл-Даш, г. Баку

ГИП	Глейберг		
Нач.отд.	Ермаков		
Н.контр.	Королева		
Гл.спец.	Глейберг		
Ст.инж.	Ковалева		

4.800-3, в.6/87-68

Оборудование для накопления кормов ОНК-1,5

Стадия	Лист	Листов
Р	1	3

ГИПРОНИСЕЛЬХОЗ

Инв.№ подл. | Подпись и дата | Взам.инв.№

Вид А

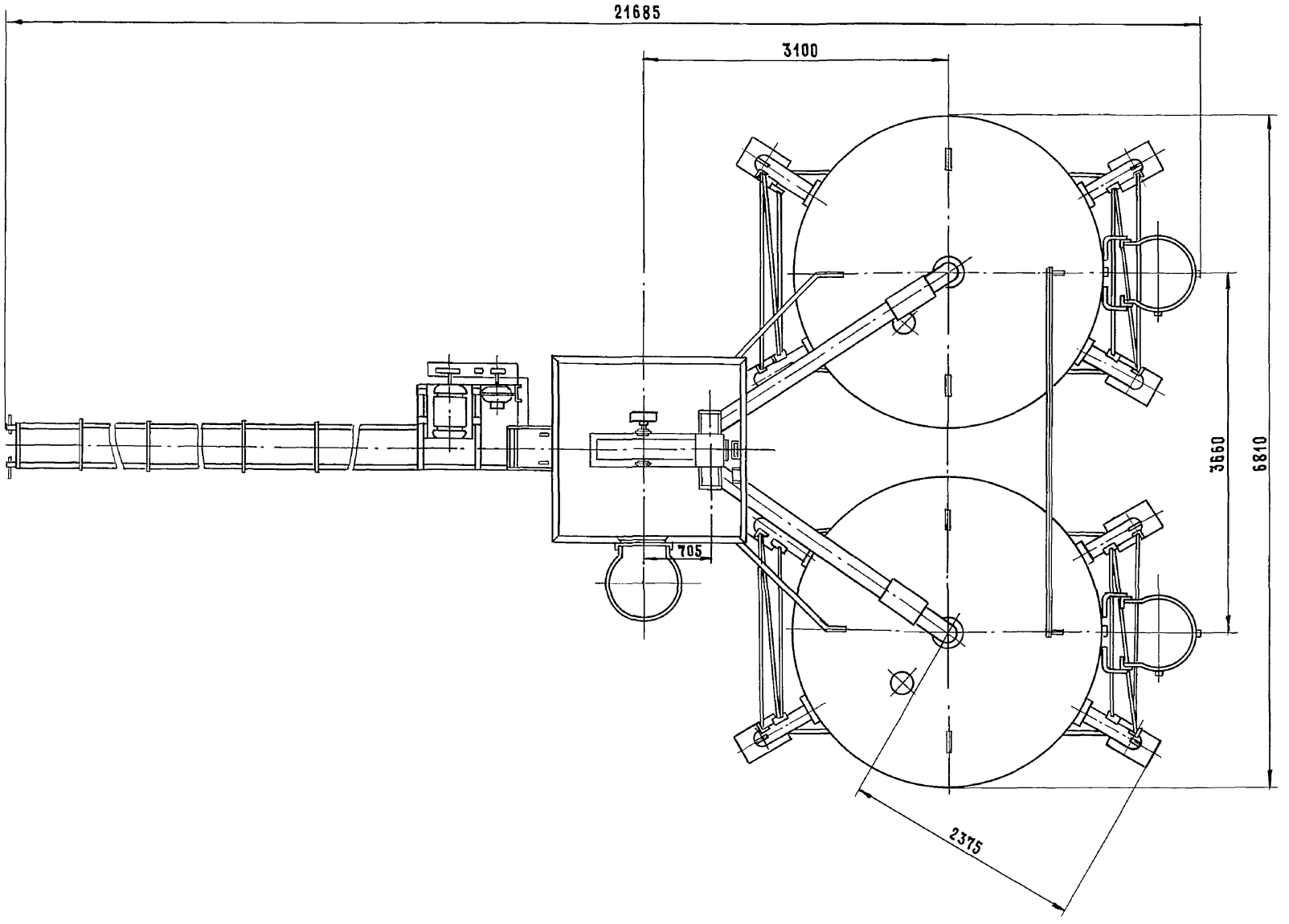

Инв. № подл. | Подпись и дата | Взам. инв. №

Д-Д

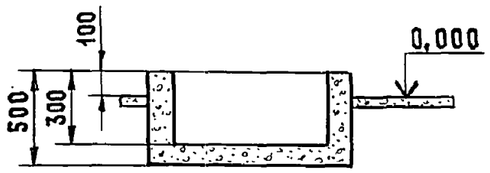
100
0,000
500
300

Б-Б

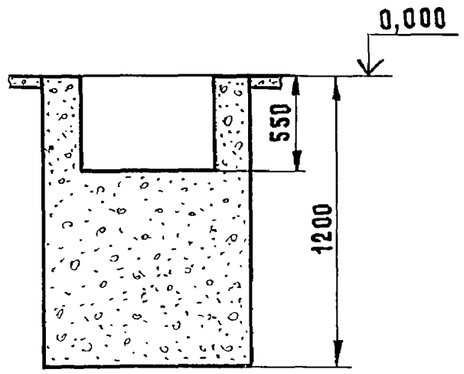
0,000
550
1200

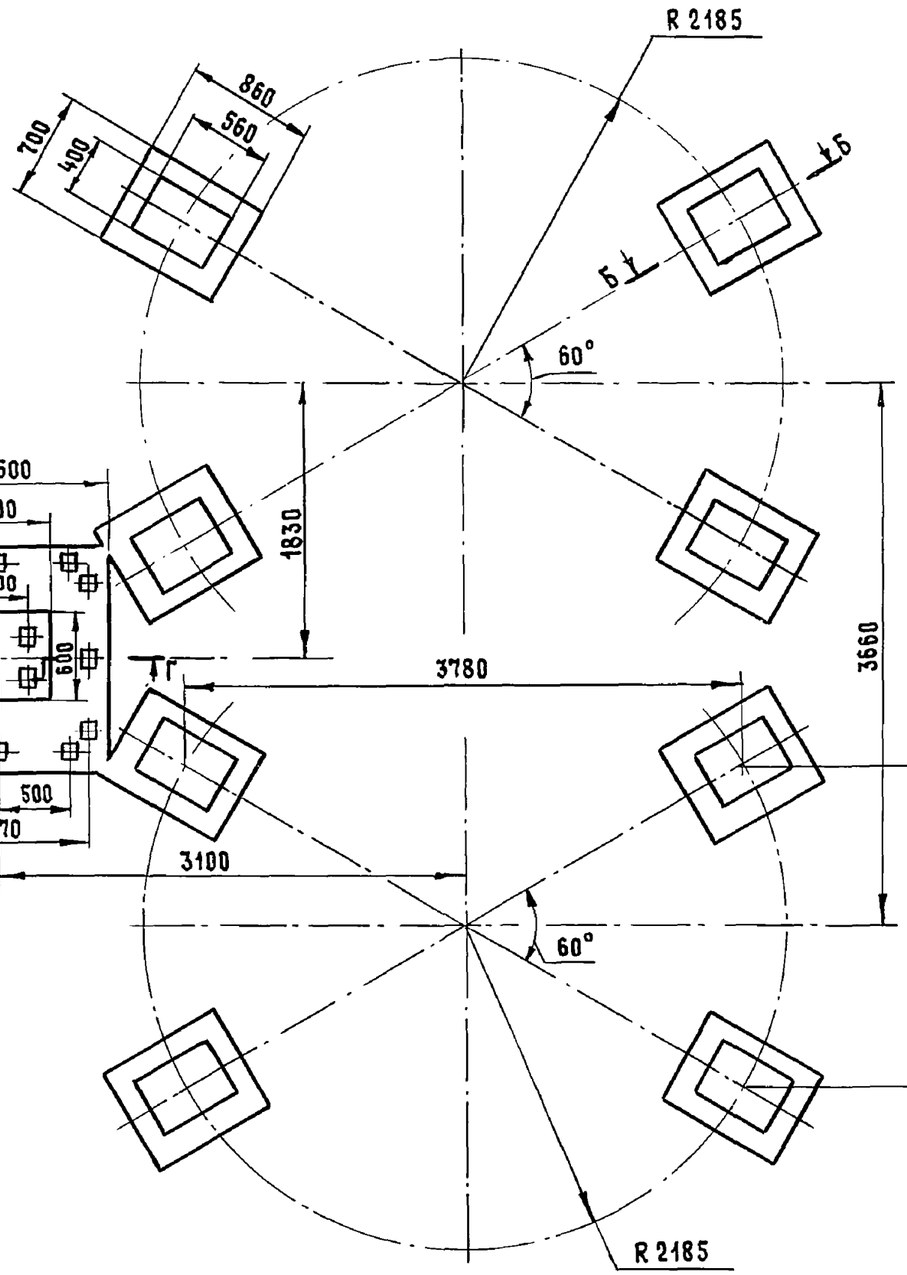
R 2185
860
560
700
400
Б
Б
60°
1830
3660
3780
60°
2185
R 2185

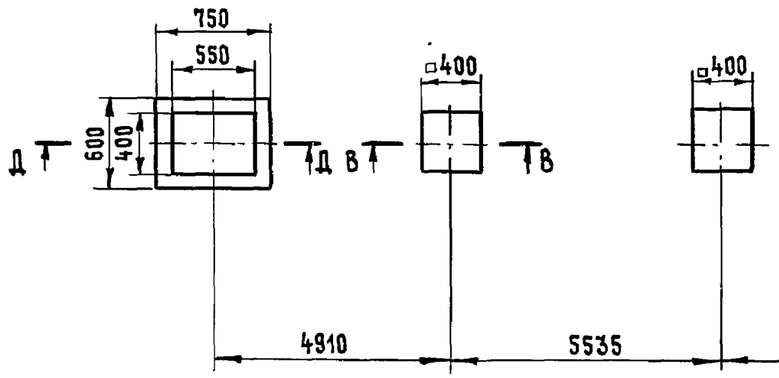
750
550
600
400
Д
Д
□400
В
В
□400
4910
5535
4710

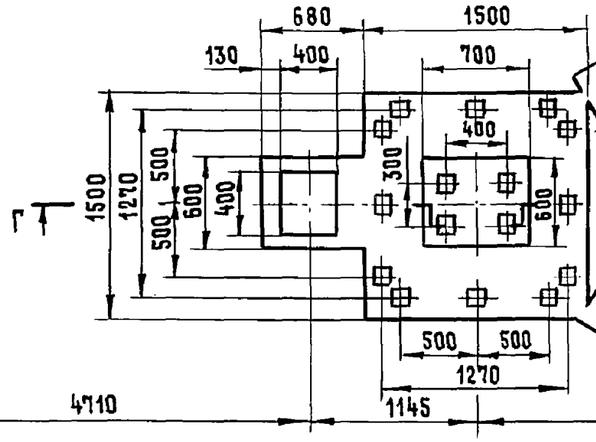
680
1500
130
400
700
400
1500
1270
500
500
600
400
300
600
500
500
1270
1145
3100

В-В

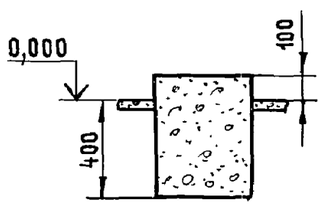
0,000
100
400

Г-Г

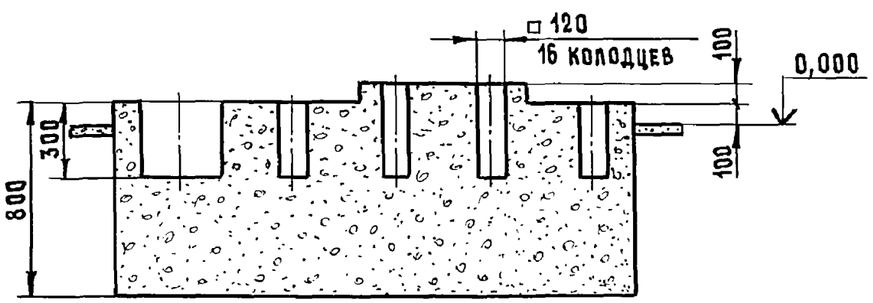
□ 120
16 колодцев
100
0,000
100
300
800

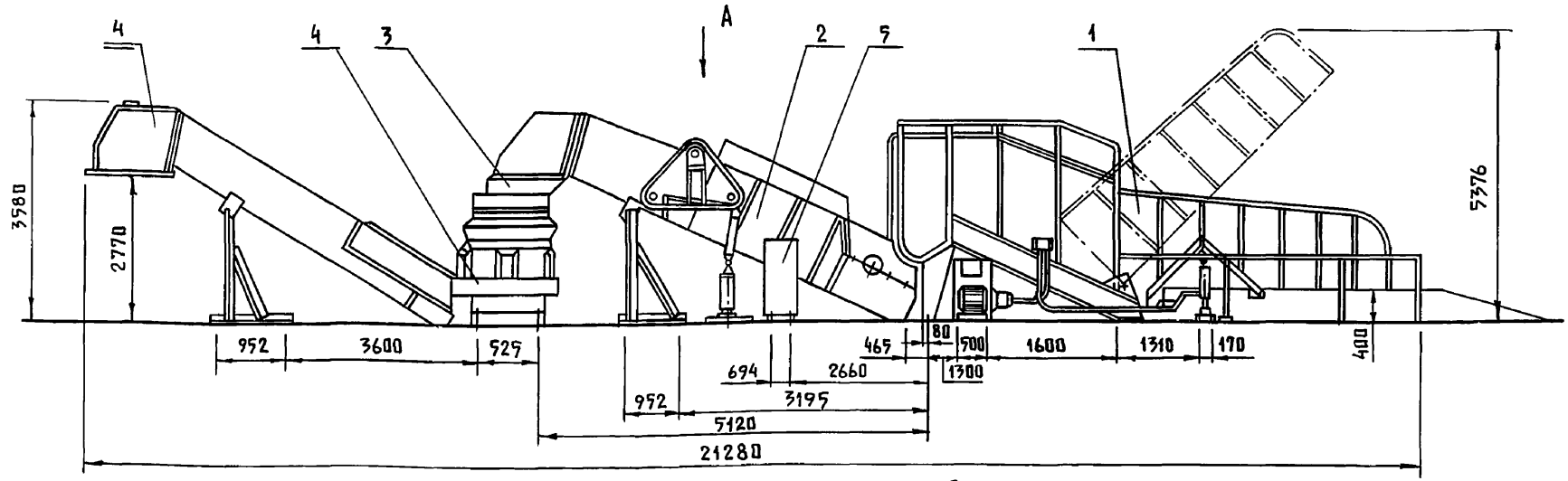

Назначение

Линия предназначена для измельчения соломы и сена в тюках, рулонах и россыпью любой влажности.

Техническая характеристика

Тип		- стационарный
Производительность,	т/ч:	
при измельчении соломы влажностью 20%		- не менее 3
при измельчении соломы влажностью 40%		- не менее 5
Установленная мощность,	кВт	- 61,9
Степень измельчения,	% :	
частиц длиной до 50мм в общей массе		- не менее 85
частиц длиной до 100мм в общей массе		- не более 20
Масса,	кг	- 9040
Обслуживающий персонал,	чел.	- 1

Основные узлы

1- питатель соломы; 2 - транспортер; 3 - переходник; 4 - измельчитель-смеситель кормов ИСК-3; 5 - электрошкаф; 6 - ограждение.

Комплектность

Линия поставляется в комплекте основных узлов с проводами, трубами для электропроводки и анкерными болтами.

Особенности эксплуатации

1. Линию установить в помещении или на специальной крытой площадке.
2. Помещение или площадка для установки линии должны соответствовать действующим требованиям сангигиены, техники безопасности, противопожарной охраны и быть оборудованы аспирационной системой и молниезащитой.
3. Электрошкаф установить в изолированном помещении с возможностью визуального осмотра линии.

Особенности монтажа

1. Линию установить на фундамент из бетона марки М200 и закрепить анкерными болтами.
2. Площадку пола залить бетоном марки М100 толщиной 100мм и покрыть поверхность цементным раствором 1:3 толщиной 30 мм.

Цена. руб. - 9725 (ориент.)

Код ОКП - 47 4472 0200

Изготовитель: Сосновоборский машиностроительный завод, г. Сосновый Бор, Ленинградская обл.

ГИП	Глейберг	
Нач.отд.	Ермаков	
Н.конт.	Королева	
Гл.спец.	Глейберг	
Инженер	Старостин	

4.800-3, в.6/85-69

Линия измельчения соломы ЛИС-3

Стадия	Лист	Листов
2	1	3

ГИПРОНИСЕЛЬХОЗ

Инв.№ подл. | Подпись и дата | Взам.инв.№

Вид А

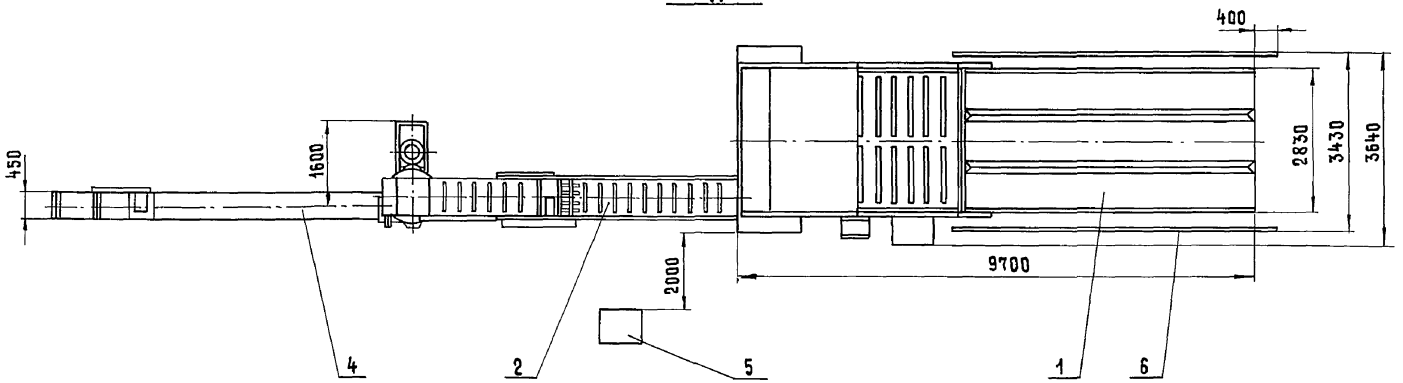

Схема технологическая

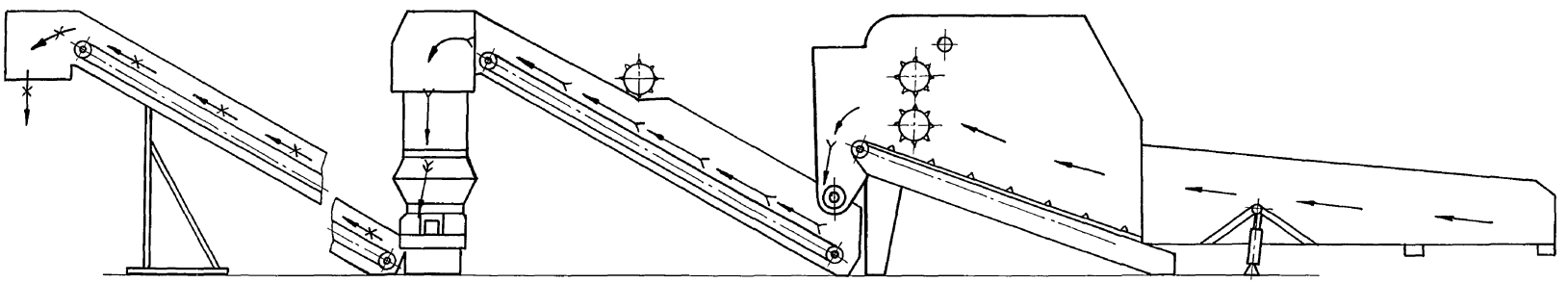

Условные обозначения

— подача грубых кормов

— предварительное измельчение

— окончательное измельчение

— выгрузка продукта

Фундамент

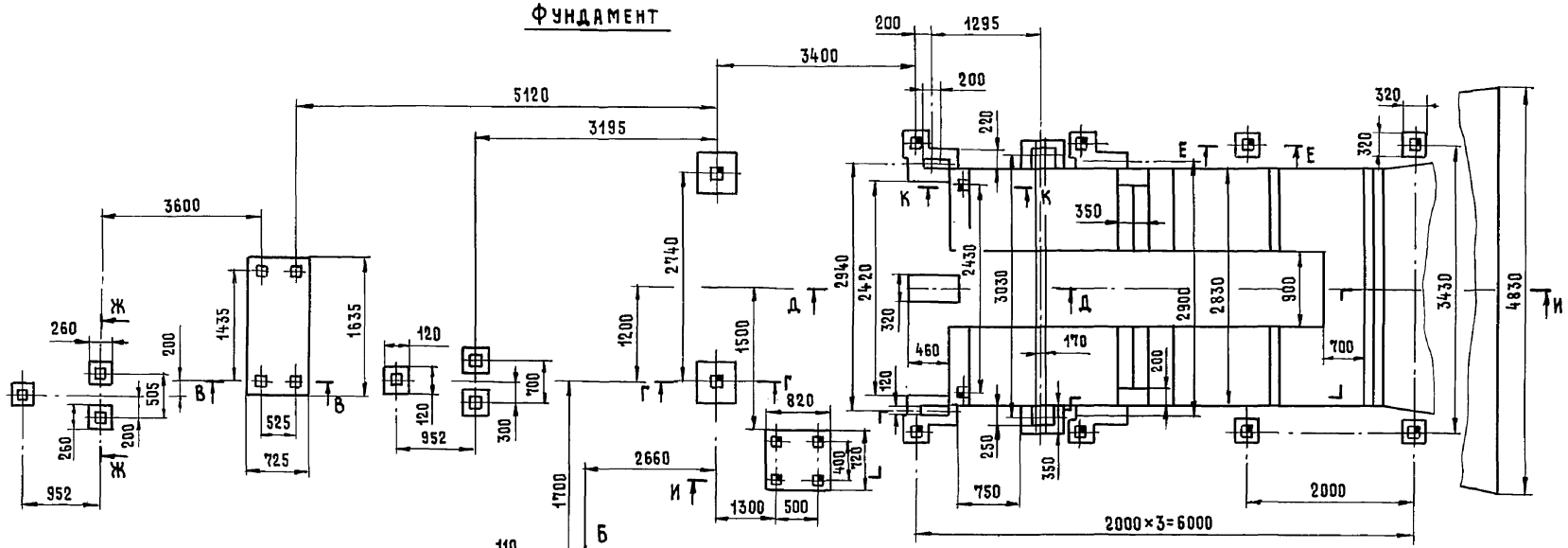

Г - Г

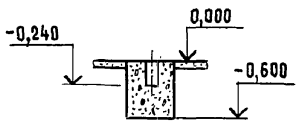

В - В

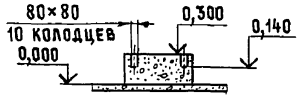

Ж - Ж

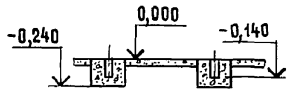

Е - Е

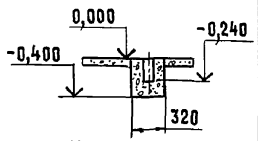

И - И

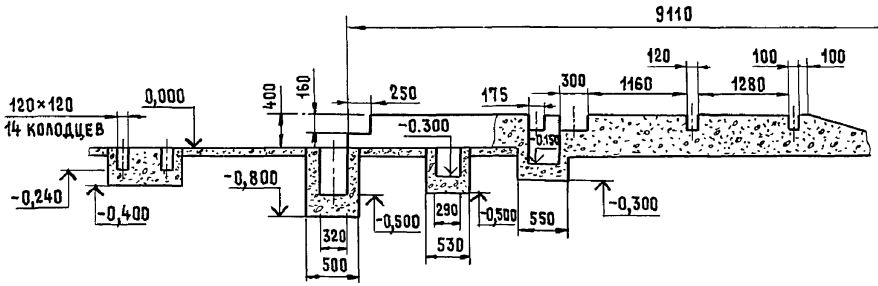

Д - Д

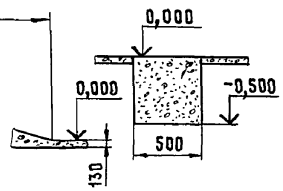

Б - Б

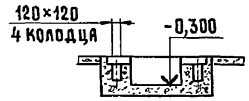

К - К

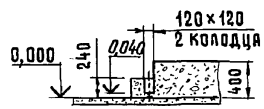

Взам. инв. №
Подпись и дата
Инв. № подл.

4.800-3, в. 6/85-69	Лист 3

Копировал Козлова 20451 123 Формат А3

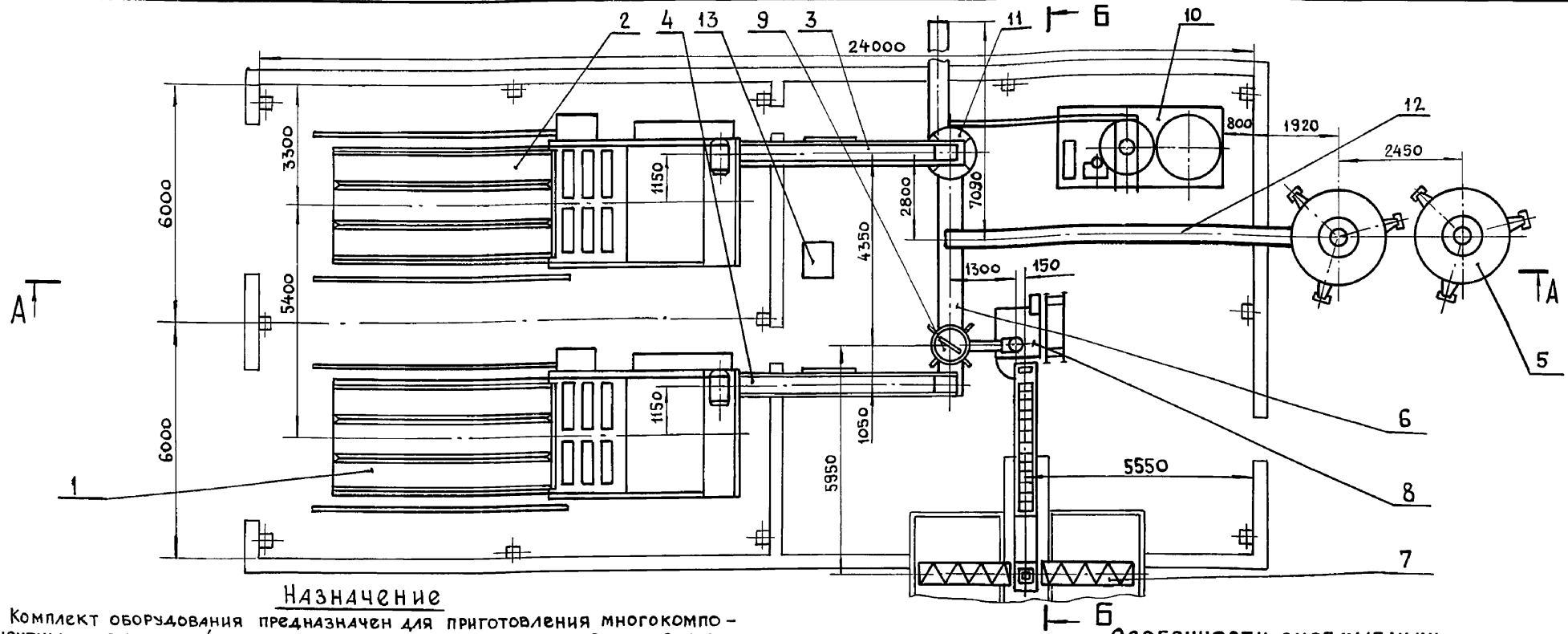

Назначение

Комплект оборудования предназначен для приготовления многокомпонентных кормосмесей на основе соломы для животноводческих ферм.

Оборудование выпускается в 2-х исполнениях: КОРК-15 – без оборудования для ввода карбамида и мелассы в корма; КОРК-15-1 – с оборудованием для ввода карбамида и мелассы в корма.

Техническая характеристика

Исполнение		КОРК-15	КОРК-15-1
Тип		стационарный	
Производительность,	т/ч	15	
Влажность готовых кормосмесей,	%	не более 75	
Установленная мощность,	кВт	96,8	134
Масса,	кг	21448	23448
Обслуживающий персонал,		2	

Основные узлы

1 - питатель-загрузчик кормов ЛИС 3.01.00.000; 2 - питатель зеленой массы ПЗМ-1,5; 3 - транспортер; 4 - транспортер; 5 - бункер-дозатор концкормов; 6 - транспортер сборный; 7 - транспортер корнеклубнеплодов ТК-5,0Б; 8 - измельчитель-камнеуловитель ИКМ-5,0; 9 - бункер-дозатор корнеклубнеплодов; 10 - оборудование для ввода карбамида и мелассы ОМК-4; 11 - измельчитель-смеситель кормов ИСК-3; 12 - конвейер винтовой; 13 - электрошкаф.

Комплектность

Оборудование поставляется в комплекте основных узлов в зависимости от исполнения с анкерными болтами, проводами и трубами для электропроводки.

Особенности эксплуатации

1. Оборудование установить в помещении или на специальной крытой площадке с температурой окружающей среды от +5°С до +40°С на высоте до 1000 м над уровнем моря.
2. Помещение или площадка для установки оборудования должны соответствовать действующим требованиям сангигиены, техники безопасности, противопожарной охраны и быть оборудованы аспирационной системой и молниезащитой.
3. Электрошкаф установить в изолированном помещении с возможностью визуального осмотра оборудования.
4. На крыше здания, где смонтировано оборудование, должна быть установлена крышевая лестница.

Цена, руб.
КОРК-15 – 14500
КОРК-15-1 – 19230 (ориент.)

Код ОКП
КОРК-15 – 4744340032
КОРК-15-1 – 4744340031

Изготовитель: Сосновоборский машиностроительный завод, г. Сосновый Бор, Ленинградская обл.

ГИП	Глейберг	
Нач.отд.	Ермаков	
Н.контр.	Королева	
Гл.спец.	Глейберг	
Инженер	Старостин	

4.800-3, в.6/85-70

Комплект оборудования для приготовления рассыпных кормосмесей КОРК-15

Стадия	Лист	Листов
Р	1	6

ГИПРОНИСЕЛЬХОЗ

Инв. № подл. | Подпись и дата | Взам. инв. №

А-А

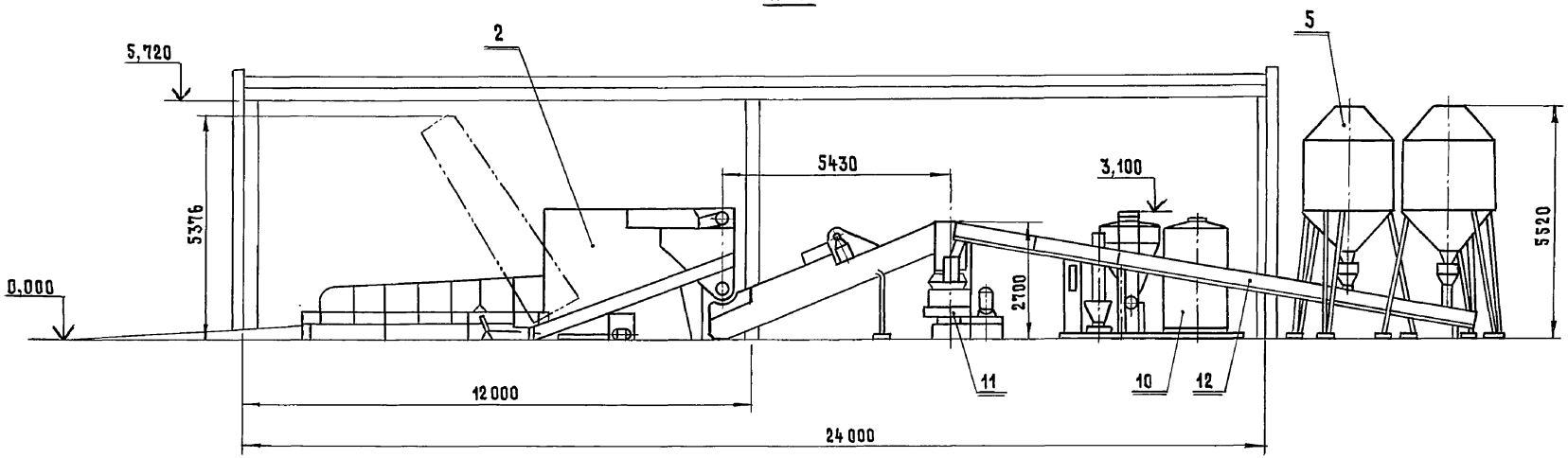

Б-Б

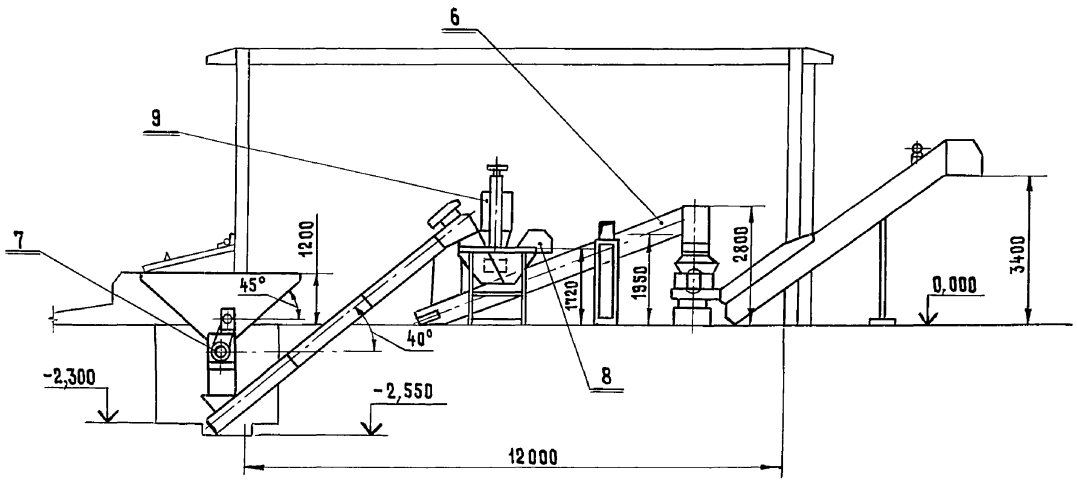

Особенности монтажа

1 Оборудование установить на фундамент из бетона марки М 200.

2 Площадку залить бетоном марки М 100 толщиной 100 мм и покрыть поверхность цементным раствором 1:3 толщиной 30 мм.

3 Предусмотреть каналы в полу для укладки труб электропроводки.

Инв. № подл. | Подпись и дата | Взам. инв. №

Схема технологическая

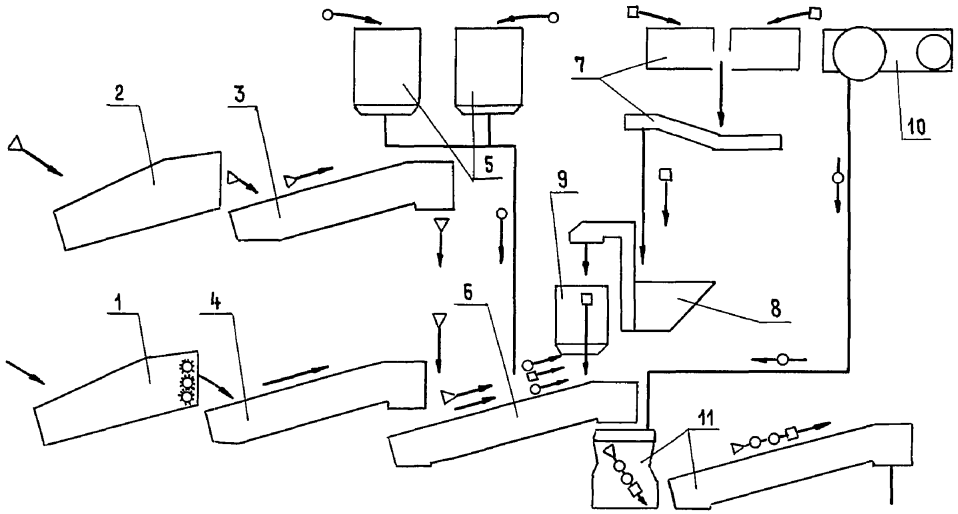

Условные обозначения

- — силос
- — солома
- — комбикорм
- — корнеклубнеплоды
- — питательные растворы
- — готовая кормосмесь

Линия соломы

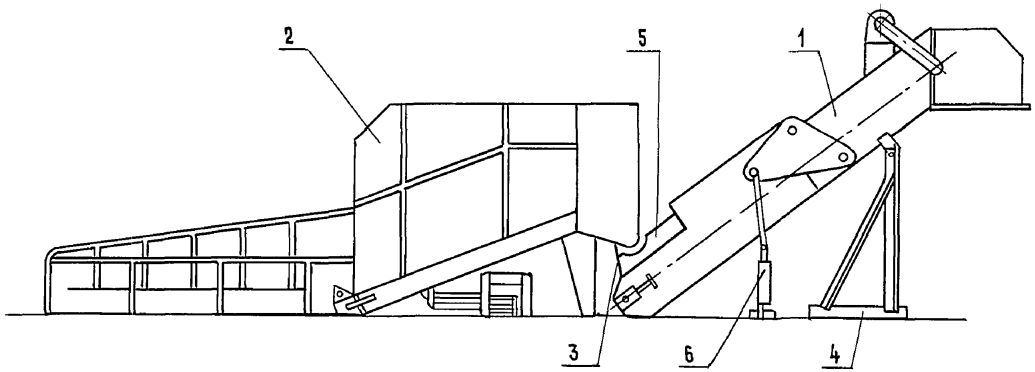

Основные узлы

1-транспортер; 2-питатель-загрузчик кормов; 3-стенка; 4-опора; 5-боковина; 6-домкрат

Линия силоса

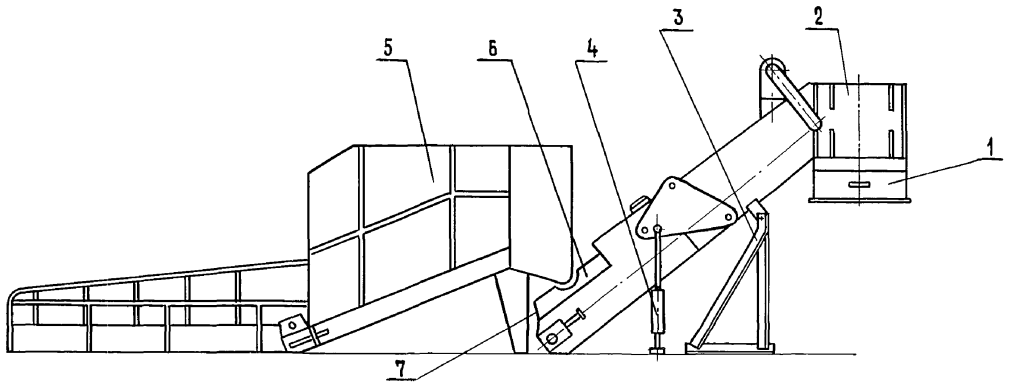

Основные узлы

1-переходник; 2-транспортер; 3-опора; 4-домкрат; 5-питатель; 6-боковина; 7-стенка.

Линия корнеклубнеплодов

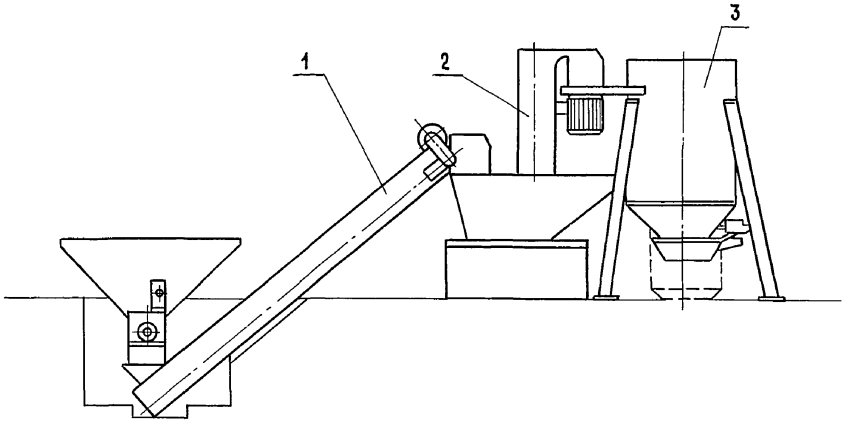

Основные узлы

1-транспортер корнеклубнеплодов ТК-5,0 Б;
2-измельчитель-камнеуловитель ИКМ-5;
3-бункер-дозатор.

Инв. № подл. | Подпись и дата | Взам. инв. №

Линия концентрированных кормов

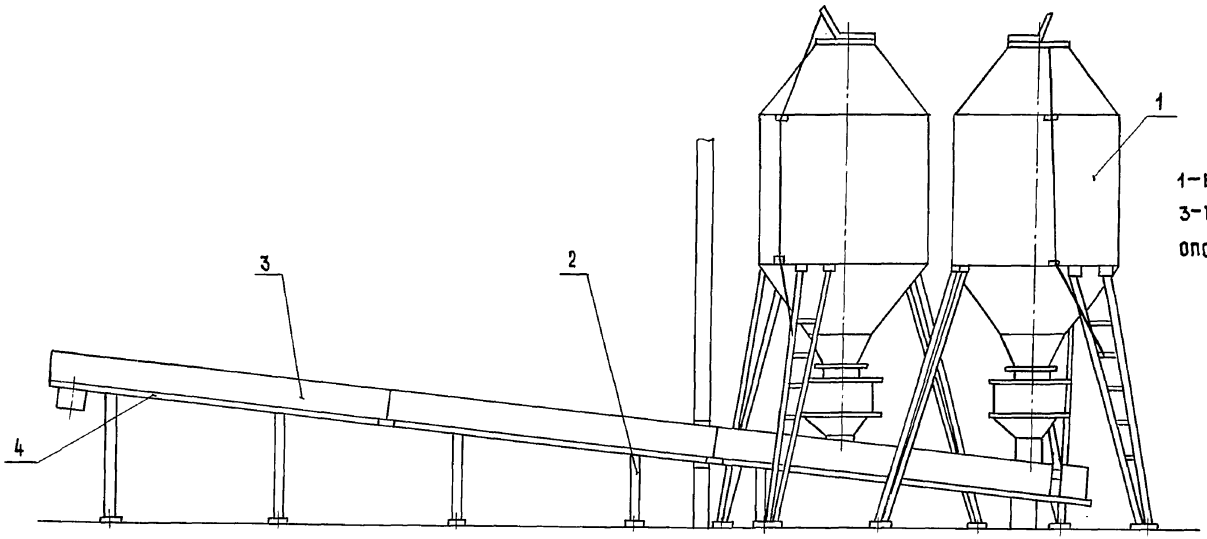

Основные узлы

1–бункер-дозатор; 2–опора; 3–конвейер винтовой; 4–рама опорная.

Линия сбора, смешивания и выдачи кормосмесей

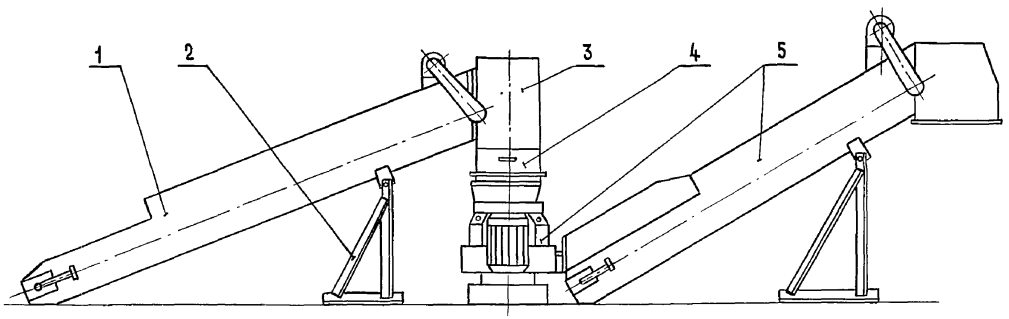

Основные узлы

1–транспортер сборный; 2–опора; 3–переходник; 4–кожух; 5–измельчитель-смеситель ИСК-3.

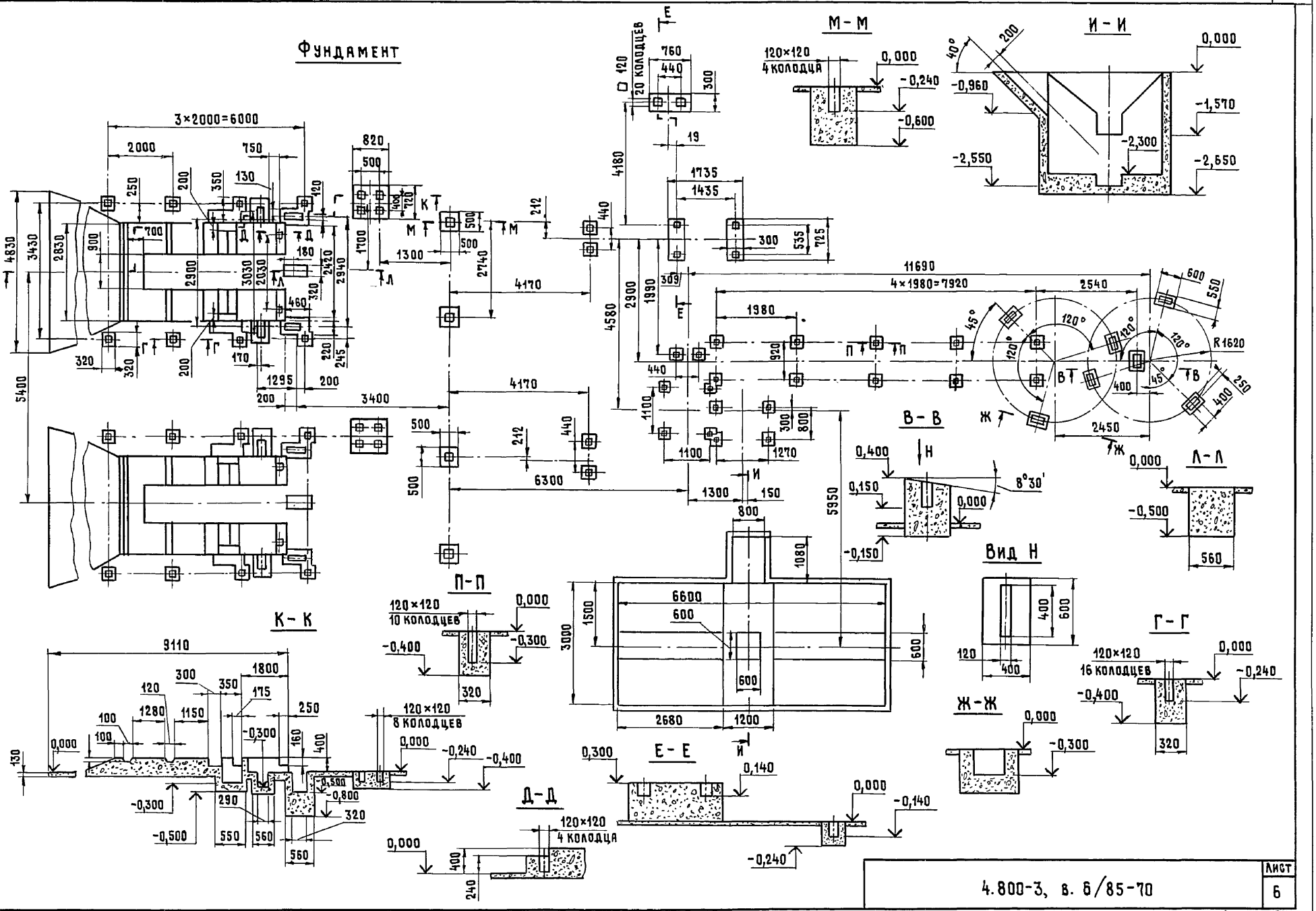

Инв. № подл. | Подпись и дата | Взам. инв. №

4.800-3, в. 6/85-70	Лист 6

Копировал Козлова 20451 129 Формат А3

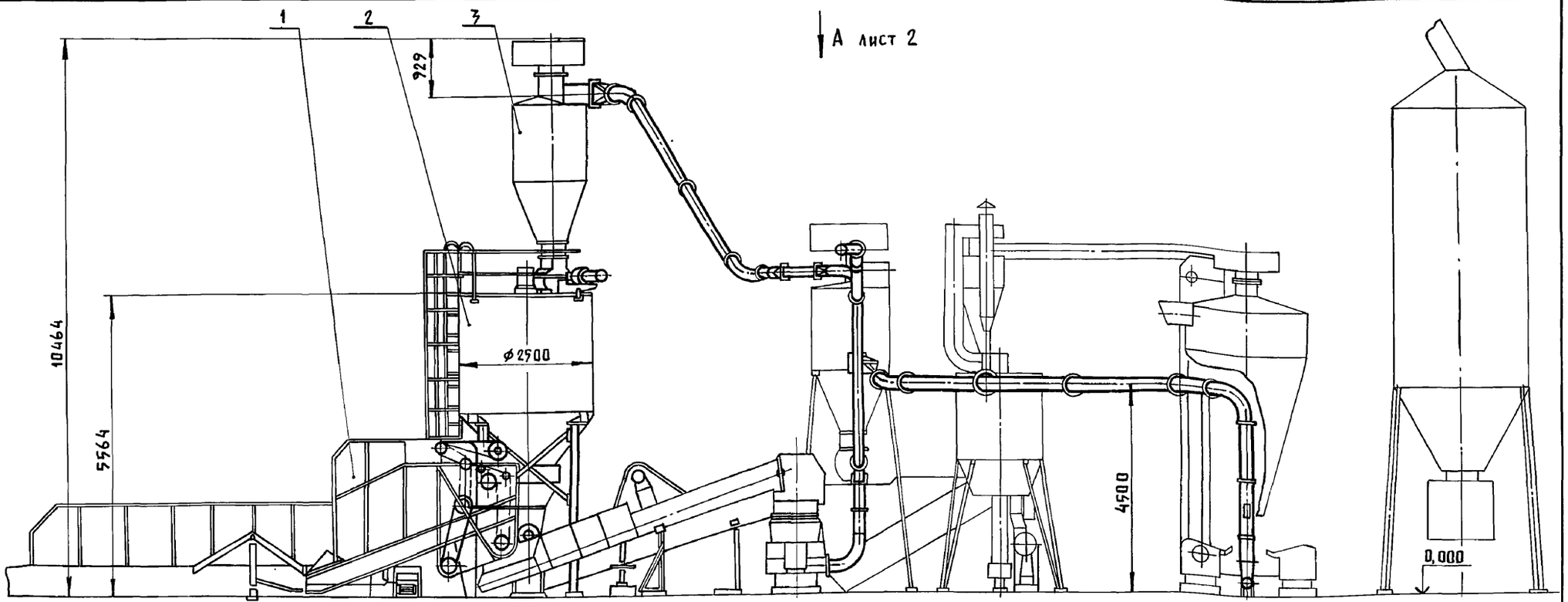

Назначение

Линия предназначена для обработки соломы каустической или кальцинированной содой термохимическим способом с целью повышения её питательной ценности.

При наличии в хозяйствах готовых комбикормов обеспечивается получение прессованной кормосмеси комбикорм – солома.

Возможно получение прессованной кормосмеси и на основе необработанной щелочью соломы.

Техническая характеристика

Тип		стационарный
Производительность,	т/ч:	
– при приготовлении брикетов из соломы обработанной термохимическим способом		1,6
– при приготовлении брикетов из кормосмеси на основе соломы, обработанной термохимическим способом		2
Установленная мощность,	кВт	148
Расход твердого химического реагента,	кг/т соломы:	
натра едкого		20...60
кальцинированной соды		40...60
Массовая доля химического реагента в растворе,	% :	
натра едкого		25...45
кальцинированной соды		25
Массовый расход раствора химического реагента, кг/т сухого вещества соломы при массовой доле:		
твердого натра едкого в растворе 45%		44,4...133
25%		80...240
твердой кальцинированной соды в растворе 25%		160...240
Массовое соотношение пар – раствор,	кг : кг	1:2...1:3
Давление пара,	МПа	0,04...0,07
Габаритные размеры,	мм:	
длина		29250
ширина		17650
Масса,	кг	17060
Обслуживающий персонал,	чел.	1

Основные узлы

1 – линия измельчения соломы ЛИС-3-1; 2 – бункер-дозатор БД-2; 3 – циклон; 4 – вентилятор; 5 – оборудование для обработки соломы раствором натра едкого ООЩ-2; 6 – транспортёр; 7 – стойка; 8 – рама; 9 – труба выхлопная; 10 – клапан перекидной КО-9; 11 – клапан перекидной КОР-9.

ГИП	Глейберг		4.800-3, в.6/85-71
Нач.отд.	Ермаков		Линия обработки соломы каустической содой ЛОС-1
Н.контр.	Королева		Стадия: Р; Лист: 1; Листов:
Гл.спец.	Глейберг		ГИПРОНИСЕЛЬХОЗ
Ст.инж.	Ковалева		

Инв. N подл. | Подпись и дата | Взам. инв. N

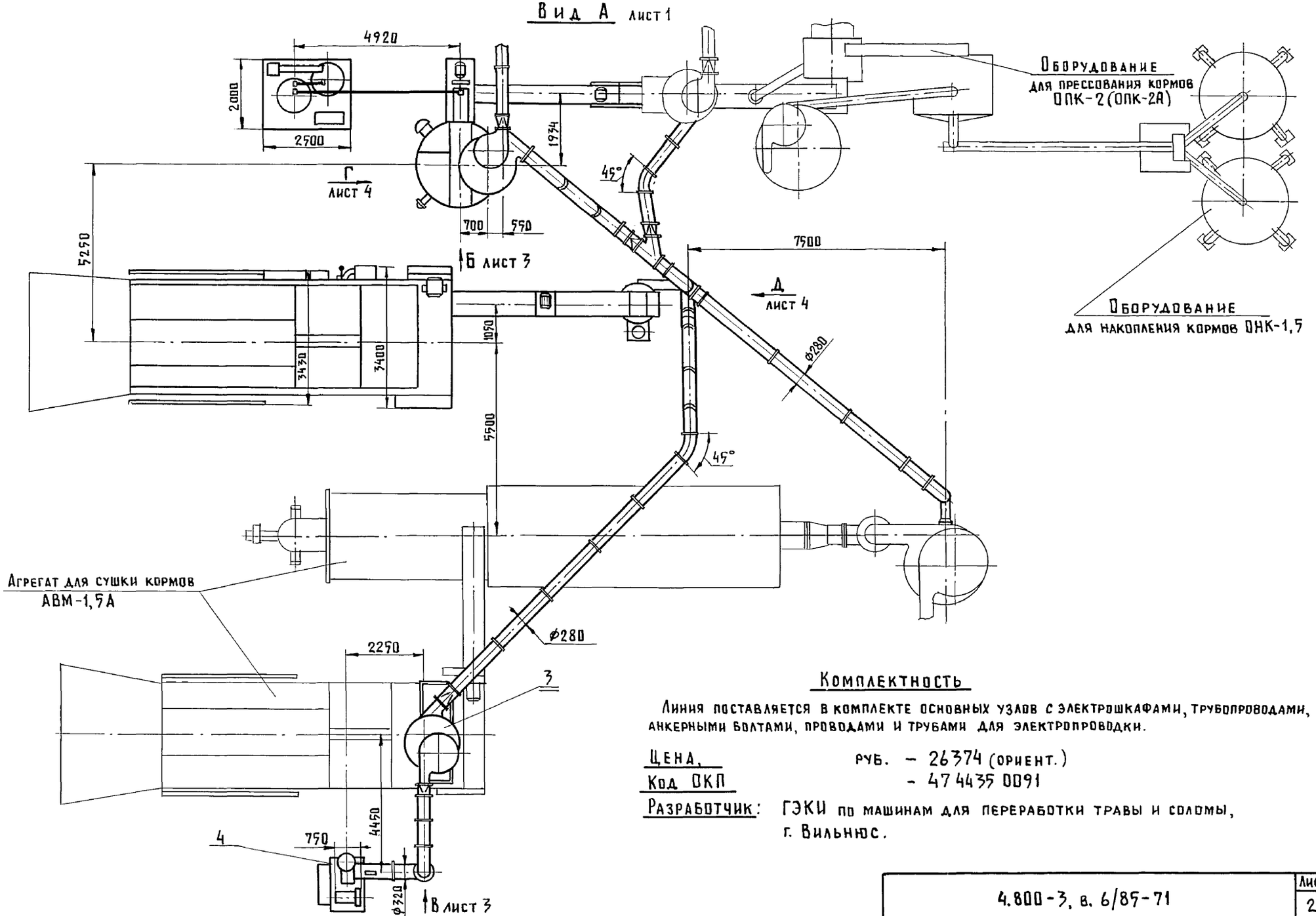

Комплектность

Линия поставляется в комплекте основных узлов с электрошкафами, трубопроводами, анкерными болтами, проводами и трубами для электропроводки.

Цена, руб. – 26374 (ориент.)

Код ОКП – 47 4435 0091

Разработчик: ГЭКИ по машинам для переработки травы и соломы, г. Вильнюс.

Инв. N подл. | Подпись и дата | Взам. инв. N

Вид Б лист 2

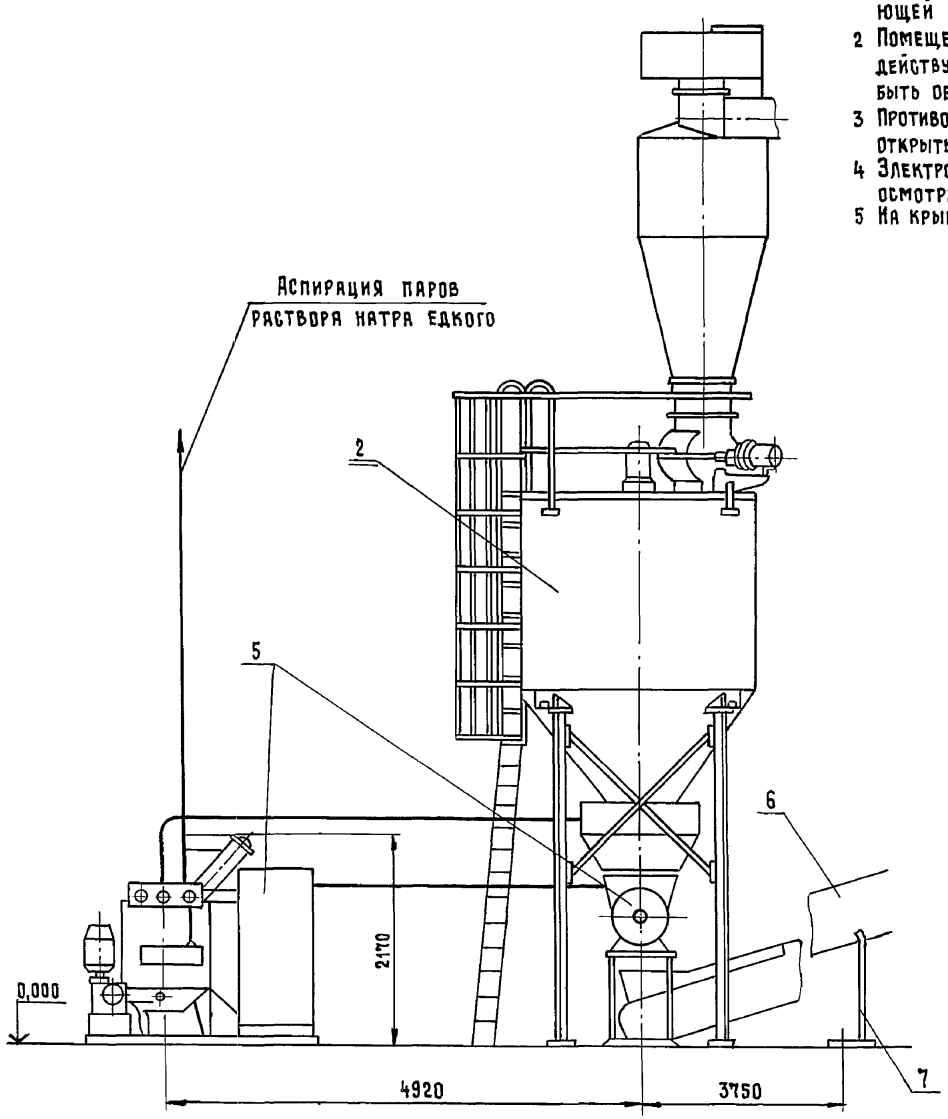

Особенности эксплуатации

1 Линию установить в цехе для производства брикетированных и гранулированных кормов на базе оборудования АВМ-1,5Р, ОПК-2 (ОПК-2А) и ОНК-1,5 с температурой окружающей среды от +5 до +45°С.

2 Помещение или специальная крытая площадка для установки линии должны соответствовать действующим требованиям сангигиены, техники безопасности, противопожарной охраны и быть оборудованы аспирационной системой, молниезащитой и телефонной связью.

3 Противопожарный разрыв от пункта, где монтируется линия, до любых построек, а также до открытых складов кормов, необмолоченного урожая и т.п. должен быть не менее 50 м.

4 Электрошкафы установить в изолированном помещении с возможностью визуального осмотра оборудования.

5 На крыше здания, где смонтирована линия, должна быть установлена крышевая лестница.

Вид В лист 2

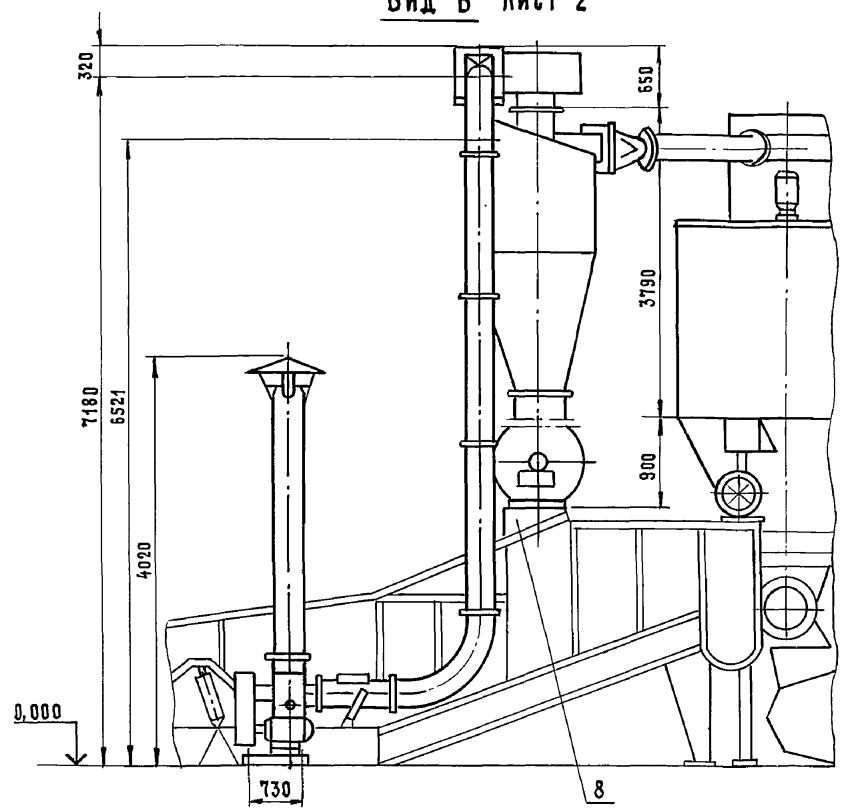

Инв. № подл. | Подпись и дата | Взам. инв. №

4.800-3, в. 6/85-71

Лист 3

Копировал Козлова 20451 132

Формат А3

Вид Г лист 2

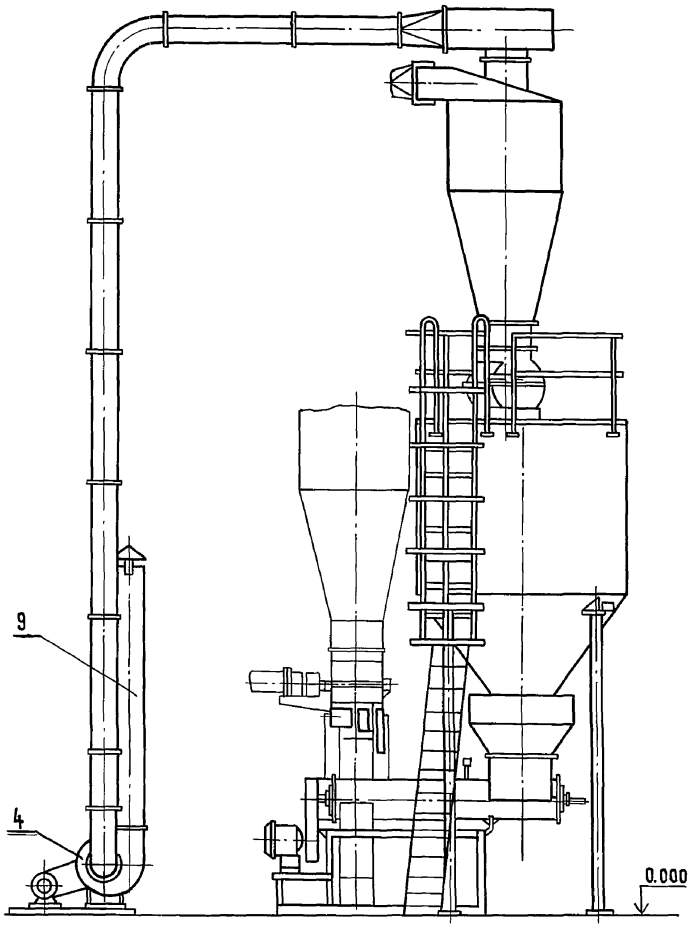

Особенности монтажа

1 Оборудование установить на фундамент из бетона марки м 200.

2 Площадку залить бетоном марки м 100 толщиной 100 мм и покрыть поверхность цементным раствором 1:3 толщиной 30 мм.

3 Предусмотреть каналы в полу для укладки труб электропроводки.

Вид Д лист 2

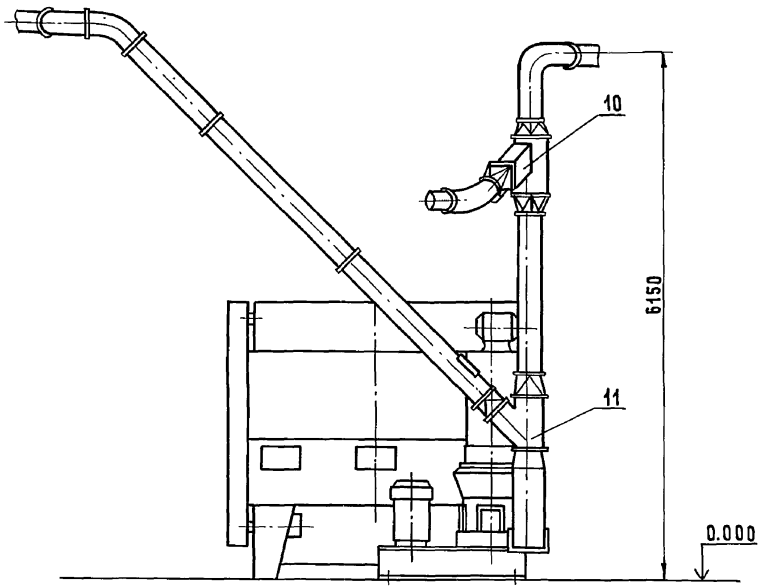

Схема технологическая

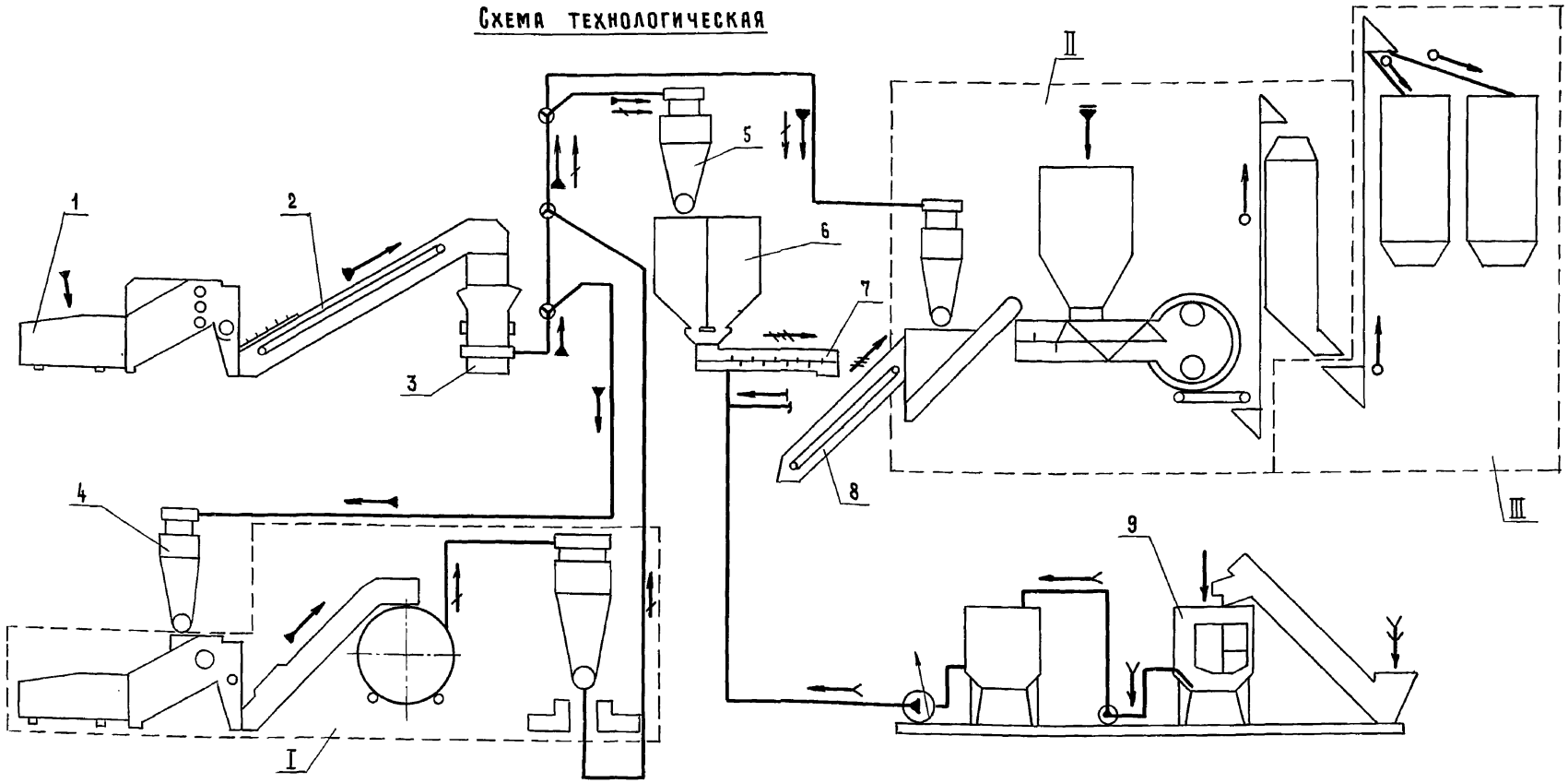

1-питатель-загрузчик кормов; 2-транспортер-камнеотделитель; 3-измельчитель-смеситель кормов ИСК-3; 4,5-пневмотранспортер; 6-бункер-дозатор БД-2; 7-смеситель-реактор; 8-транспортер; 9-оборудование для подготовки и дозирования щелочи ООЩ-2
I-АВМ-1.5Р; II-ОПК-2; III-ОНК-1.5.

Условные обозначения

- вода
- сырая солома
- пар
- смесь соломы, щелочи и пара
- комбикорм
- солома обработанная и комбикорм
- раствор щелочи
- щелочь твердая
- сухая солома

Инв. № подл. | Подпись и дата | Взам. инв. №

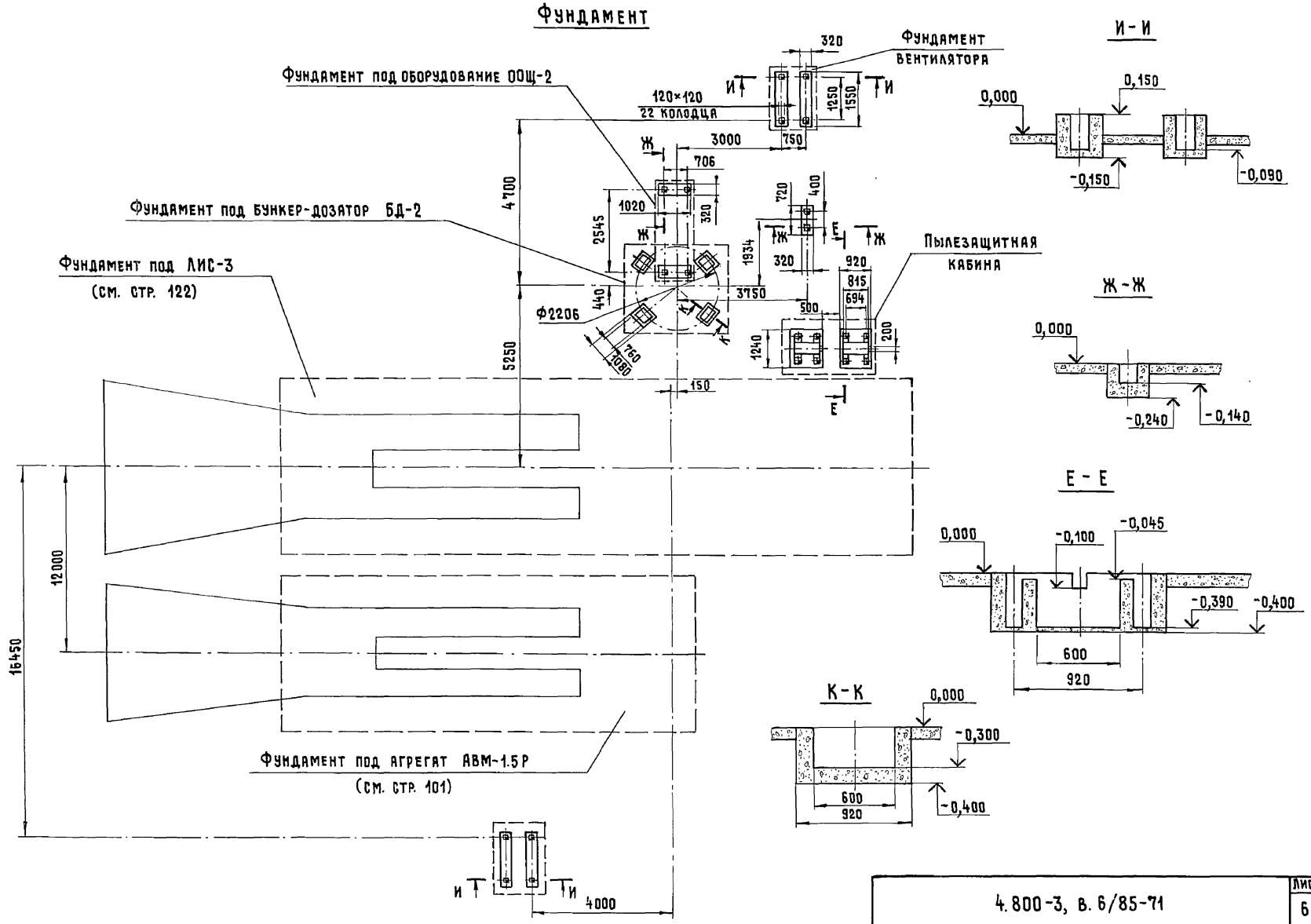

4.800-3, в. 6/85-71	Лист 6

Копировал Лизунова 20451 135 Формат А3

Инв. № | Дл. | Подпись и дата | Взам. инв. №

gost.e-ecolog.ru