СЕРИЯ 4.800-3

УСТАНОВОЧНЫЕ ЧЕРТЕЖИ МАШИН И МЕХАНИЗМОВ ДЛЯ ЖИВОТНОВОДЧЕСКИХ И ПТИЦЕВОДЧЕСКИХ ФЕРМ И ЗДАНИЙ

(МАТЕРИАЛ ДЛЯ ПРОЕКТИРОВАНИЯ)

ВЫПУСК 7/85

УСТАНОВОЧНЫЕ ЧЕРТЕЖИ ВЕСОВ

20452

gost.e-ecolog.ru

СЕРИЯ 4.800-3

УСТАНОВОЧНЫЕ ЧЕРТЕЖИ МАШИН И МЕХАНИЗМОВ ДЛЯ ЖИВОТНОВОДЧЕСКИХ И ПТИЦЕВОДЧЕСКИХ ФЕРМ И ЗДАНИЙ

(МАТЕРИАЛ ДЛЯ ПРОЕКТИРОВАНИЯ)

ВЫПУСК 7/85

УСТАНОВОЧНЫЕ ЧЕРТЕЖИ ВЕСОВ

РАЗРАБОТАНЫ
ИНСТИТУТОМ „ГИПРОНИСЕЛЬХОЗ"

УТВЕРЖДЕНЫ ГЛАВСЕЛЬСТРОЙПРОЕКТОМ
МИНСЕЛЬХОЗА СССР
СВОДНОЕ ЗАКЛЮЧЕНИЕ ОТ 7 ДЕКАБРЯ 1984г № 58-4
ВВЕДЕНЫ В ДЕЙСТВИЕ ГИПРОНИСЕЛЬХОЗОМ
ПРИКАЗ ОТ 27 ДЕКАБРЯ 1984г № 179-П

ГЛ. ИНЖЕНЕР ИНСТИТУТА — Л.С. БУТАЕВ
ГЛ. ИНЖЕНЕР ПРОЕКТА — Я.Б. ГЛЕЙБЕРГ

Содержание

Лист	Наименование	Стр.
	Содержание	2
	Общие указания	3
1	Весы лабораторные ВЛР-200	4
2	Весы циферблатные лотковые ВЦЛ-10М	5
3	Весы циферблатные РН-25Ц13	6
4	Весы масложировые шкальные РН-50Ш13М	7
5	Весы шкальные для взвешивания скота РП-50Ш13С	8
6	Весы для взвешивания скота передвижные	
	5024РП-1Ш13С.	9
7	Весы для взвешивания скота стационарные	
	РС-1Ш13С	10-12
8	Весы циферблатные передвижные платформенные	
	РП-150Ц13Т.	13
9	Весы шкальные счетные РП-500Ш13БСч	14
10	Весы циферблатные передвижные платформенные РП-1Ц13М	15
11	Весы товарные РП-2Ц13М	16
12	Весы товарные РП-2Ш13М	17
13	Весы товарные передвижные рычажные шкальные	
	РП-3Ш13М	18
14	Весы автоматические конвейерные специальные с	
	ленточным транспортером 1748АВ-10-I	19-20
15	Весы автомобильные передвижные РП-15Ш13	21-22
16	Весы автомобильные РС-30Ц24Ас	23-26
17	Весы автомобильные 5002РС-30Ц13Ас	27
18	Весы автомобильные 5002РС-30Ц13Аб	28-31
19	Весы автоматические порционные для зерна Д-100-3	32
20	Дозатор весовой автоматический бункерный	
	для комбикормов ДКБ-500	33

Общие указания

Альбом предназначен для использования при разработке проектов новых и реконструкции существующих животноводческих и птицеводческих зданий и комплексов.

В альбом включено оборудование, выпускаемое серийно и некоторое вновь осваиваемое в настоящее время.

В настоящий выпуск включены весы лабораторные, передвижные, грузоподъемностью от 10 до 3000 кг, и стационарные, грузоподъемностью от 1 до 30 т, выпускаемые серийно.

По каждому типу весов приведены следующие данные: назначение, техническая характеристика, основные узлы, комплектность поставки, особенности монтажа, расход материалов на монтаж, чертежи общих видов, фундаменты, цена, код ОКП и предприятие – изготовитель.

Чертежи общих видов и установочные разработаны в соответствии с технической документацией предприятий-изготовителей или конструкторских бюро.

Технические характеристики даны по паспортным данным и данным предприятий-изготовителей.

Стоимостные показатели взяты из действующих прейскурантов, справочников-каталогов для заказа оборудования и номенклатурных перечней оборудования, выпускаемого предприятиями, и являются ориентировочными.

Производство монтажных работ

1. Монтаж весов выполнять в соответствии с инструкцией или указаниями по монтажу, входящей в комплект технической документации и поставляемой заводом-изготовителем вместе с весами.
2. Установку весов производить на жестком горизонтальном основании или на специальном фундаменте.
3. Фундаменты под весы приняты из бетона марки М100, за исключением отдельно указанных случаев.
4. Фундаментные болты рекомендуется закладывать при бетонировании фундаментов по шаблонам или оставлять для них гнезда. Деревянные пробки для гнезд не смазывать маслом, препятствующим в дальнейшем сцеплению бетона фундаментов с цементным раствором. Фундаментные болты заливать цементным раствором состава 1:2.
5. Перед началом работ по устройству фундаментов следует проверить соответствие принятых размеров фундаментов с размерами оборудования в натуре.
6. Монтаж весов на выполненных фундаментах следует осуществлять только после приобретения бетоном фундаментов необходимой прочности.
7. В случае наличия грунтовых вод следует предусмотреть гидроизоляцию.
8. При монтаже оборудования руководствоваться соответствующими частями СН и П и правилами техники безопасности.

				4.300-3 Вып. 7/85		
ГИП	Глейберг		Общие указания	Стадия	Лист	Листов
Нач. отд.	Ермаков			Р		1
Н. контр.	Королева			ГИПРОНИСЕЛЬХОЗ		
Гл. спец.	Глейберг					
Инженер	Старостин					

Инв. № подл. | Подпись и дата | Взам. инв. №

Назначение

Весы предназначены для точного определения массы вещества при проведении лабораторных анализов

Техническая характеристика

Наибольший предел взвешивания,	г	— 200
Цена деления шкалы,	мг	— 1
Цена деления делительного устройства,	мг	— 0,05
Допускаемая погрешность взвешивания,	мг	
до 25 г		— ± 0,25
от 25 до 100 г		— ± 0,75
от 100 до 200 г		— ± 0,5
Диапазон измерения массы с помощью гирового механизма,	мг	— 100...900
Напряжение питания весов переменным током частотой 50 гц,	В	— 220
Габаритные размеры,	мм	
длина		— 405
ширина		— 310
высота		— 445
Масса,	кг	— 12

Основные узлы

1- основание; 2- подвеска; 3- кожух; 4- стрелка; 5- шкала оптическая; 6- объектив; 7- экран; 8- осветитель; 9- ручка настройки четкости изображения шкалы; 10- ручка регулирования нулевого положения шкалы; 11- ручка механизма изолира.

Комплектность

Весы поставляются в комплекте основных узлов с понижающим трансформатором.

Особенности монтажа

1. Весы должны быть установлены на фундаменте, не связанном с полом помещения, или на кронштейны, заделанные в капитальную стену, для предохранения от сотрясений и вибраций.
2. Температура в помещении должна быть в пределах (20±2)°С при относительной влажности от 30 до 80% и не должна изменяться в процессе работы более чем на 0,5°С в течение 1 часа.

Цена, руб — 165

Код ОКП — 4274729912

Изготовитель: завод „Госметр" г. Ленинград

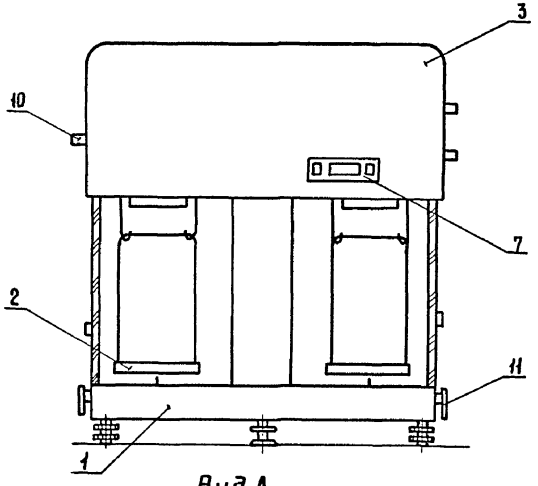

Вид А

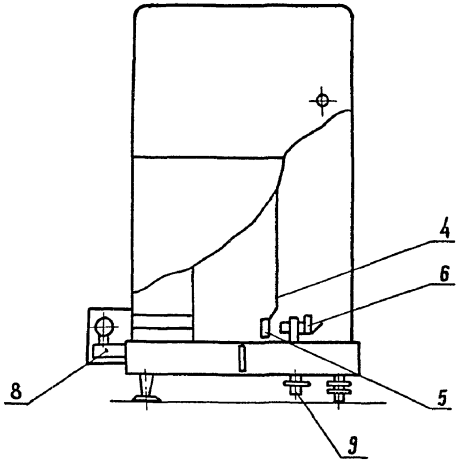

				4800-3 Вып 7/85-1	
ГИП	Глейберг			Весы лабораторные ВЛР-200	Стадия: Р; Лист: ; Листов: 1
Нач. отд	Ермаков				ГИПРОНИСЕЛЬХОЗ
Н. контр	Королева				
Гл. спец.	Глейберг				
Инженер	Старостин				

Инв. № подл. | Подпись и дата | Взам. инв. №

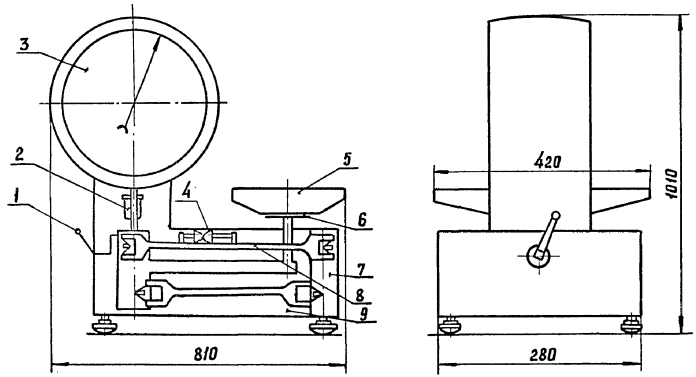

Назначение

Весы предназначены для взвешивания различных грузов.

Техническая характеристика

Пределы взвешивания,	кг	— 0,5...10
Диаметр шкалы циферблата,	мм	— 400
Цена деления шкалы циферблата,	кг	— 0,01
Допустимая погрешность взвешивания:	кг	
от 0,5 до 5,0 кг		— ± 0,5
от 5 до 10 кг		— ± 1,0
Масса,	кг	— 50

Основные узлы

1-арретир; 2-успокоитель колебаний; 3-указатель циферблатный; 4-приспособление тарирующее; 5-лоток; 6-опрокидыватель; 7-опора; 8-струнка; 9-корпус.

Комплектность

Весы поставляются в комплекте основных узлов.

Цена. руб. — 200

Код ОКП — 4274510018

Изготовитель: Кокчетавский приборостроительный завод г. Кокчетав.

				4.800-3 Вып. 7/85-2		
ГИП	Глейберг			Весы циферблатные лотковые ВЦЛ-10М	Стадия: Р	Лист:	Листов: 1
Нач. отд.	Ермаков				ГИПРОНИСЕЛЬХОЗ		
Н. контр.	Королева						
Гл. спец.	Глейберг						
Инженер	Бубнова						

20452 6 Копировала Потацкая Формат А3

Инв. № подл. | Подпись и дата | Взам. инв. №

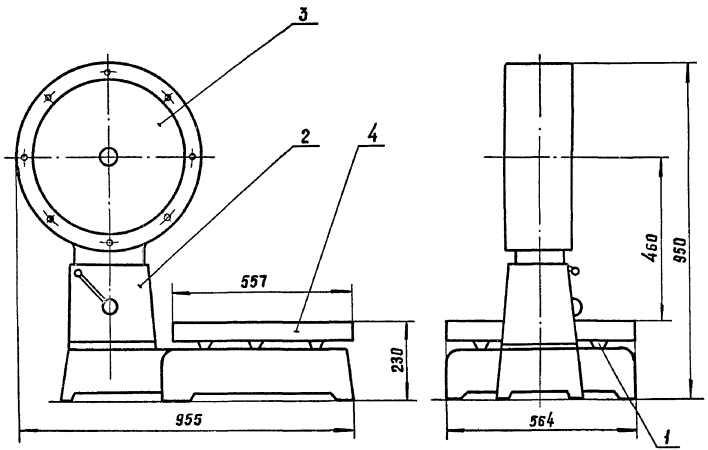

Назначение

Весы предназначены для взвешивания штучных грузов.

Техническая характеристика

Пределы взвешивания,	кг	— 1,25... 25
Цена наименьшего деления циферблата,	г	— 50
Допустимая погрешность весов,	г	— ± 50
Масса,	кг	— 115

Основные узлы

1- механизм грузоподъемный; 2- колонка;
3- прибор циферблатный указательный; 4- платформа.

Комплектность

Весы поставляются в комплекте основных узлов.

Цена. руб — 190

Код ОКП — 4274530003

Изготовитель: Орехово-Зуевский завод „Приборгеталь", г. Орехово-Зуева, Московская обл.

Инв. № подл. | Подпись и дата | Взам. инв. №

				4.800-3 Вып. 7/85-3		
ГИП	Глейберг		Весы циферблатные РН-25Ц13	Стадия	Лист	Листов
Нач. отд.	Ермаков			Р		1
Н. контр.	Королева			ГИПРОНИСЕЛЬХОЗ		
Гл. спец.	Глейберг					
Инженер	Бубнова					

20452 7 Копировала Потоцкая Формат А3

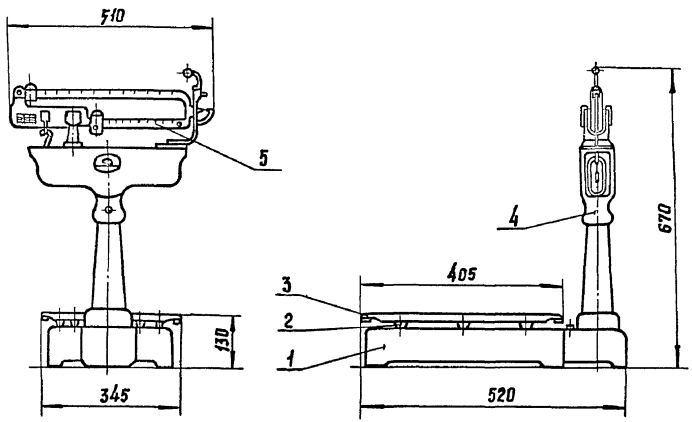

Назначение

Весы предназначены для взвешивания животного масла на молокозаводах.

Техническая характеристика.

Пределы взвешивания,	кг	—	2,5... 50
Цена деления основной шкалы,	кг	—	2,0
Цена деления дополнительной шкалы,	г	—	20
Масса,	кг	—	30

Основные узлы

1- рама; 2- механизм грузоподъемный; 3- платформа; 4- колонка; 5- коромысло.

Комплектность

Весы поставляются в комплекте основных узлов

Цена, руб — 36

Код ОКП — 4274530002

Изготовитель: Орехово-Зуевский завод „Прибордеталь" г. Орехово-Зуево, Московская область.

				4.800-3 Вып. 7/85-4		
ГИП	Глейберг			Весы масложировые шкальные РН-50Ш-13М	Стадия	Лист	Листов
Нач.отд	Ермаков				Р		1
Н.контр.	Королева				ГИПРОНИСЕЛЬХОЗ		
Гл.спец.	Глейберг						
Инженер	Бубнова						

20452 8 Копировала Полоцкая Формат А3

Инв.№ подл. | Подпись и дата | Взам. инв.№

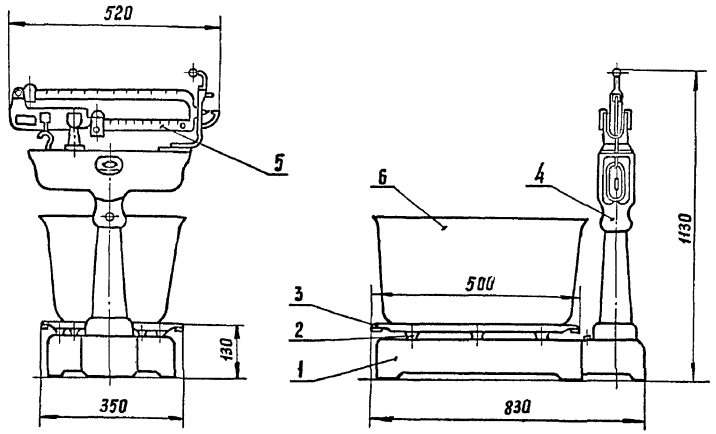

Назначение

Весы предназначены для взвешивания поросят на животноводческих комплексах и фермах.

Техническая характеристика

Пределы взвешивания,	кг	— 2,5..., 50
Цена деления основной шкалы,	кг	— 2
Цена деления дополнительной шкалы,	г	— 10
Масса,	кг	— 75

Основные узлы

1– рама; 2– механизм грузоподъемный; 3– платформа; 4– колонка; 5– коромысло; 6– чаша.

Комплектность

Весы поставляются в комплекте основных узлов.

Цена, руб. — 80

Код ОКП — 4274330008

Изготовитель: Орехово-Зуевский завод „Приборгеталь", г. Орехово-Зуево, Московская обл.

ГИП	Глейберг		4.800-3 Вып. 7/85-5
Нач. отд	Ермаков		Весы школьные для взвешивания скота РП-50 Ш13С.
Н. контр.	Королева		Стадия: Р; Лист: ; Листов: 1
Гл. спец.	Глейберг		ГИПРОНИСЕЛЬХОЗ
Инженер	Бубнова		

Инв. № подл. | Подпись и дата | Взам. инв. №

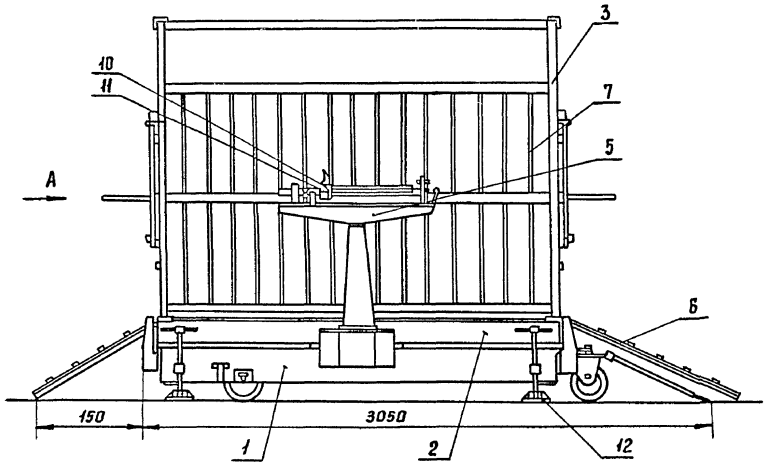

Вид А

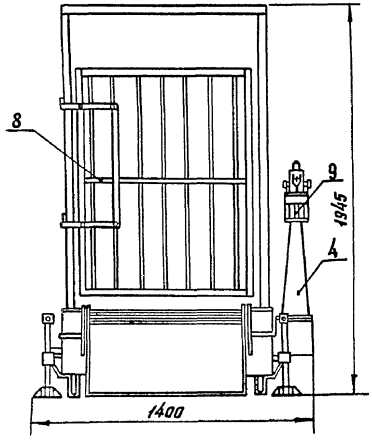

Назначение

Весы предназначены для взвешивания скота на животноводческих комплексах и фермах.

Техническая характеристика

Пределы взвешивания,	кг	— 25...1000
Конечное значение шкал,	кг	
основной		— 1000
дополнительной		— 50
Цена деления шкал,	кг	
основной		— 50
дополнительной		— 0,5
Габаритные размеры в транспортном положении,	мм	
длина		— 3050
ширина		— 1400
высота		— 1945
Минимальный радиус поворота,	м	— 0,5
Допускаемые погрешности,	кг	
от 25 до 250 кг		— ± 0,25
свыше 250 до 1000 кг		— ± 0,5
Масса,	кг	— 970

Основные узлы

1- мостик; 2- рама; 3- рычаг; 4- рычаг; 5- рычаг; 6- серьга; 7- стенка; 8- дверца; 9- указатель; 10- опора; 11- уголок; 12- колонка.

Комплектность

Весы поставляются в комплекте основных узлов

Цена — руб. — 1100

Код ОКП — 42 7433 0010

Изготовитель: Приборостроительный завод, г. Армавир, Краснодарский край.

ГИП	Глейберг		4.800-3 Вып. 7/85-6
Нач.отд	Ермаков		Весы для взвешивания скота передвижные 5024РП-1Ш13С
Н. контр.	Королева		Лит Р; Лист; Листов 1
Гл. спец.	Глейберг		ГИПРОНИСЕЛЬХОЗ
Инженер	Бубнова		

Инв. № подл. | Подпись и дата | Взам. инв. №

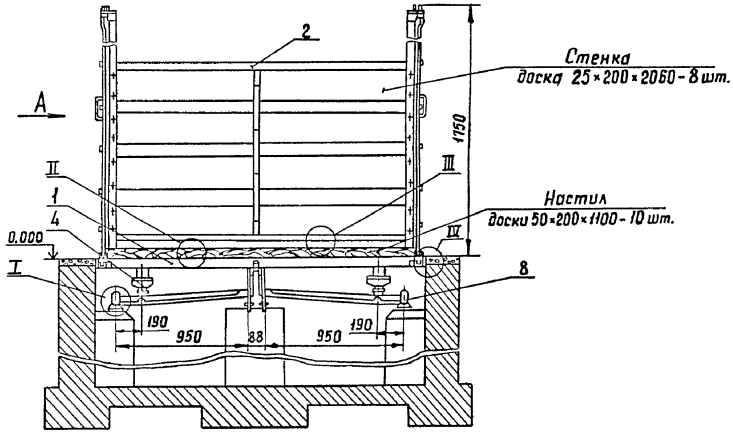

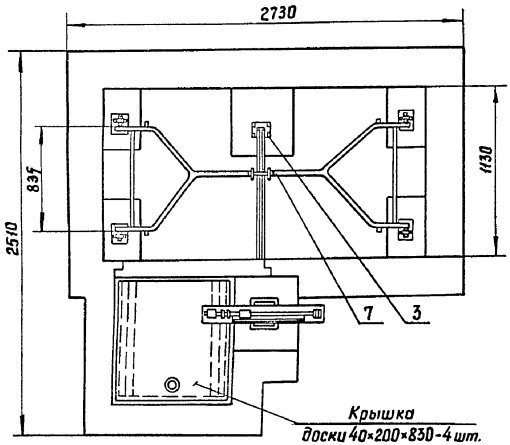

Назначение

Весы предназначены для взвешивания скота на мясокомбинатах, в откормсовхозах и на животноводческих фермах.

Техническая характеристика

Пределы взвешивания,	кг	— 25...1000
Цена деления шкал,	кг	
основной		— 50
дополнительной		— 0,5
Размеры грузоприемного устройства,	мм	
длина		— 2200
ширина		— 1100
Пределы допускаемой погрешности,	кг	
при нагрузках от 50 до 250 кг		— 0,5
при нагрузках от 250 до 1000 кг		— 0,75
Масса,	кг	— 330

Основные узлы

1- устройство грузоприемное; 2-стенка 3-стойка; 4-стойка шаровая; 5- дверца; 6-направляющая; 7-рычаг; 8-стойка; 9-серьга; 10-колонка; 11-тяга; 12-траверса; 13-рычаг; 14-устройство шкальное; 15-упор; 16-шпилька

Комплектность

Весы поставляются в комплекте основных узлов без деревянных деталей, плиты, скоб и дренажной трубы.

Особенности монтажа

1. Весы установить в помещении или под навесом на фундаменте.
2. Нулевая отметка фундамента должна быть выше уровня пола помещения на 100 мм. Пути входа и выхода с весов на протяжении одного метра должны находиться на одном уровне с нулевой отметкой фундамента.
3. Деревянные детали изготовить из пиломатериалов местных пород древесины и пропитать материалами, защищающими от гниения.

Цена, руб. — 178

Код ОКП — 42 7433 0002

Изготовитель: приборостроительный завод г. Армавир, Краснодарский край.

ГИП	Глейберг		4.800-3 Вып. 7/85-7
Нач. отд.	Ермаков		Весы для взвешивания скота стационарные РС-1Ш13С
Н. контр.	Королева		Стадия Р; Лист 1; Листов 3
Гл. спец.	Глейберг		ГИПРОНИСЕЛЬХОЗ
Инженер	Бубнова		

Взам. инв. № | Подпись и дата | Инв. № подл.

Вид А

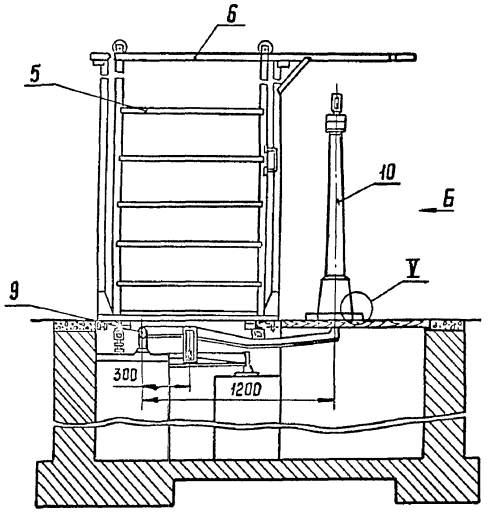

Вид Б

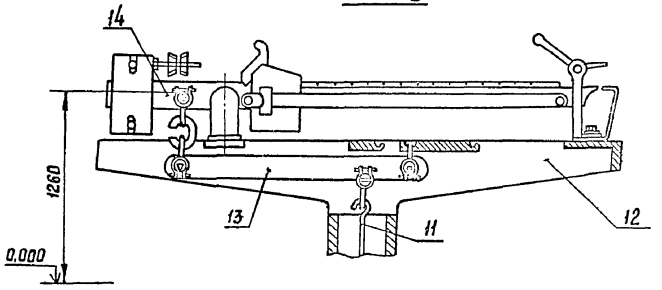

I

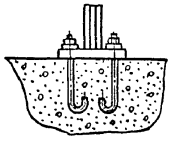

II



III

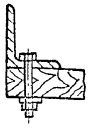

IV

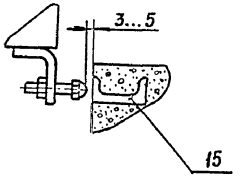

V

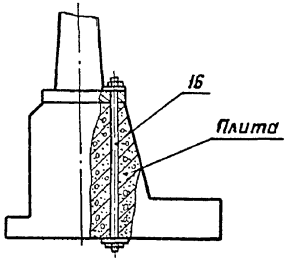

Плита

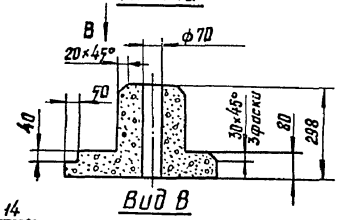

Вид В

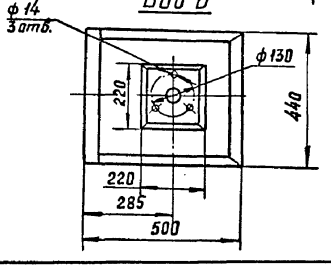

Расход материалов на монтаж.

Доски (для настила, стенок, крышки),	м³	0,22
Круг В16 ГОСТ 2590-71 / Ст.3 ГОСТ 535-79 (для скоб),	кг	6,3
Труба 50×3,5 ГОСТ 3262-75,	м	1,0
Бетон марки 150,	м³	0,2
Кирпич		по проекту

Взам. инв. №

Подпись и дата

Инв. № подл.

Фундамент

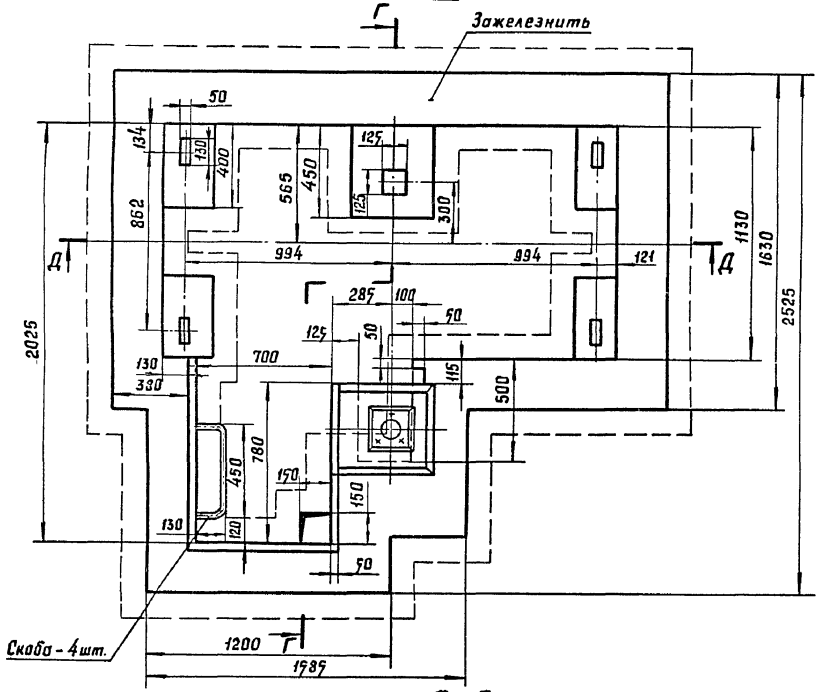

Г-Г

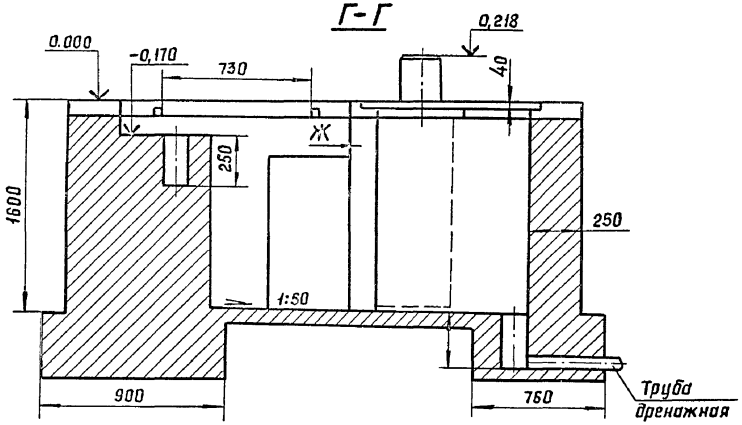

Е-Е

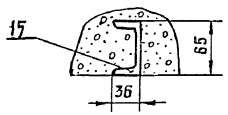

Вид Ж

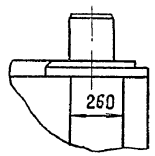

Д-Д

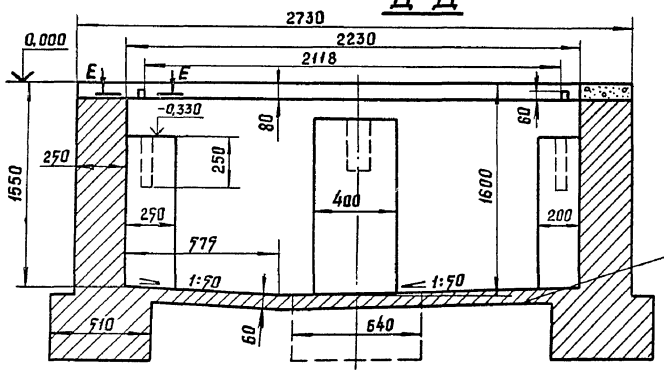

1. Стены фундамента и опоры выполнить из кирпича на цементном растворе. Опоры связать со стенами при одновременной кладке.
2. Толщина стенки фундамента может быть увеличена до 1,5 кирпича в зависимости от характера грунта.
3. Глубина фундамента выбирается в зависимости от грунта.

Дно котлована покрыть цементной стяжкой толщиной 15мм.

Взам. инв. №
Подпись и дата
Инв. № подл.

4.800-3 Вып. 7/85-7

Лист 3

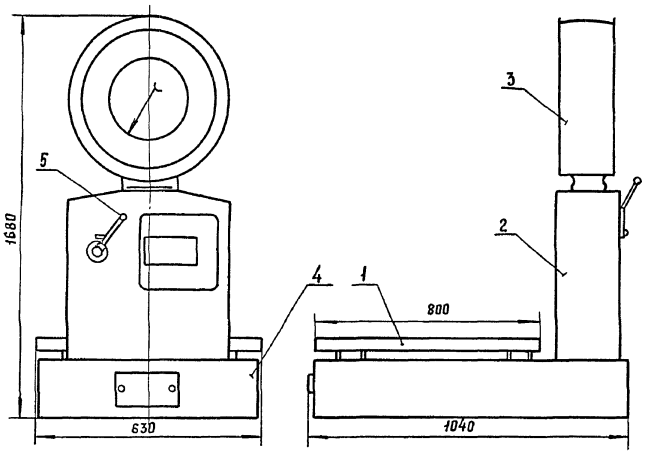

Назначение

Весы предназначены для взвешивания различных грузов.

Техническая характеристика

Пределы взвешивания,	кг	— 10...150
Диаметр шкалы циферблата,	мм	— 400
Цена деления шкалы циферблата,	кг	— 0,2
Допускаемая погрешность взвешивания,	кг	— ± 0,2
Масса	кг	— 185

Основные узлы

1- механизм грузоприемный; 2- механизм промежуточный;
3- прибор циферблатный; 4- устройство весовое;
5- рукоятка управления.

Комплектность

Весы поставляются в комплекте основных узлов

Цена, руб. — 190

Код ОКП — 4274670005

Изготовитель: Кокчетавский приборостроительный завод, г. Кокчетав

		4.800-3 Вып. 7/85-8	
ГИП	Глейберг	Весы циферблатные передвижные платформенные РП-150Ц13Т	Стадия: Р; Лист: ; Листов: 1
Нач.отд	Ермаков		
Н. контр	Королева		
Гл. спец.	Глейберг		ГИПРОНИСЕЛЬХОЗ
Инженер	Бубнова		

20452 14 Копировала Потоцкая Формат А3

Инв.№ подл. | Подпись и дата | Взам. инв.№

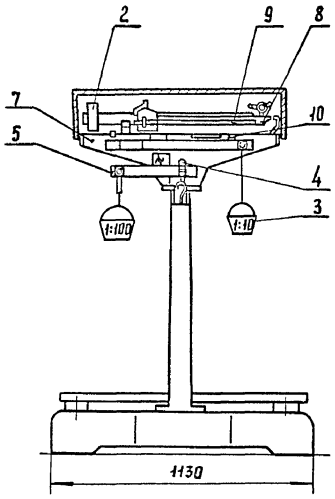

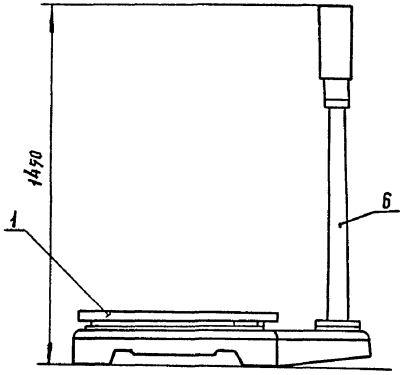

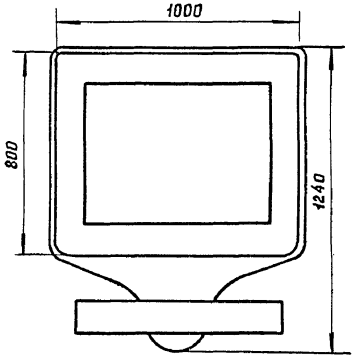

Назначение

Весы предназначены для счёта одинаковых, равных по массе, деталей, а также могут быть использованы как обычные товарные весы общего назначения.

Техническая характеристика

Пределы взвешивания,	кг	— 500
наибольший		— 10
наименьший		
Рекомендуемая масса деталей для счета,	кг	— 01...1,0
Конечные значения шкал коромысла,	кг	
основной		— 500
дополнительной		— 20
Цена деления шкал коромысла,	кг	
основной		— 20
дополнительной		— 0,2
Высота от уровня платформы до линии призмы коромысла,	мм	— 1200
Пределы допускаемой погрешности весов при эксплуатации,	кг	
от 10 до 100		— ± 0,2
от 100 до 400		— ± 0,3
от 400 до 500		— ± 0,4
Масса,	кг	— 220

Основные узлы

1-устройство грузоподъемное; 2-устройство шкальное; 3-чашка; 4-серьга; 5-рычаг; 6-колонка; 7-траверса; 8-коромысла; 9-шкала дополнительная; 10-уровень.

Комплектность

Весы поставляются в комплекте основных узлов.

Особенности эксплуатации

Весы эксплуатировать только в помещении.

Цена, руб — 130

Код ОКП — 42 7479 0061

Изготовитель: приборостроительный завод, г. Армавир, Краснодарский край.

			4.800-3 Вып. 7/85-9
ГИП	Глейберг		Весы школьные счетные РП-500Ш13БСч
Нач.тд.	Ермаков		Стадия: Р; Лист: ; Листов: 1
Н.контр	Королева		ГИПРОНИСЕЛЬХОЗ
Гл.спец.	Глейберг		
Инженер	Бубнова		

20452 15 Копировала Потоцкая Формат А3

Инв. № подл. | Подпись и дата | Взам. инв. №

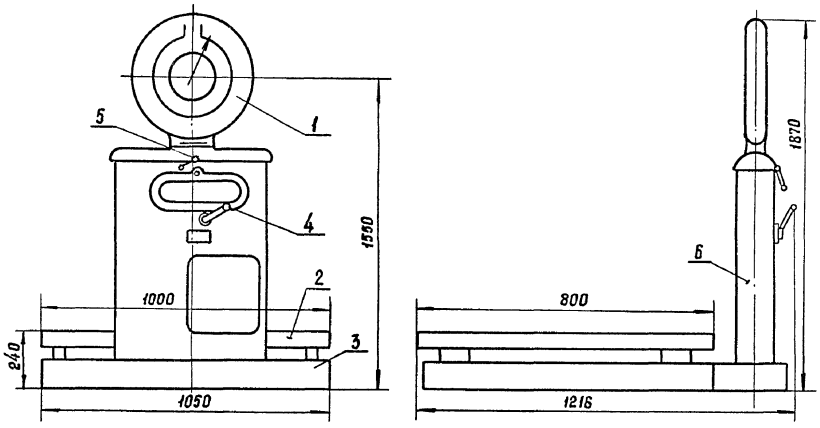

Назначение

Весы предназначены для взвешивания различных грузов

Техническая характеристика

Пределы взвешивания,	кг	—	25... 1000
Диаметр шкалы циферблата,	мм	—	500
Цена деления шкалы,	кг	—	0,5
Допускаемая погрешность взвешивания,	кг		
от 50 до 250 кг		—	± 1,0
от 250 до 1000 кг		—	± 1,5
Масса,	кг	—	290

Основные узлы

1 – прибор циферблатный; 2 – механизм грузоприемный;
3 – устройство весовое; 4 – рукоятка управления;
5 – рукоятка запорного устройства;
6 – механизм промежуточный

Комплектность

Весы поставляются в комплекте основных узлов.

Особенности эксплуатации

Весы установить в помещении с температурой от -10°С до +45°С

Цена, руб. — 240

Код ОКП — 42 7431 1003

Изготовитель: Кокчетавский приборостроительный завод, г. Кокчетав.

ГИП	Глейберг		
Нач. отд.	Ермаков		
Н. контр.	Королева		
Гл. спец.	Глейберг		
Инженер	Бубнова		

4.800-3 Вып. 7/85-10

Весы циферблатные передвижные платформенные РП-1Ц 13м

Стадия	Лист	Листов
Р		1

ГИПРОНИСЕЛЬХОЗ

20452 16 Копировала Потоцкая Формат А3

Инв. № подл. | Подпись и дата | Взам. инв. №

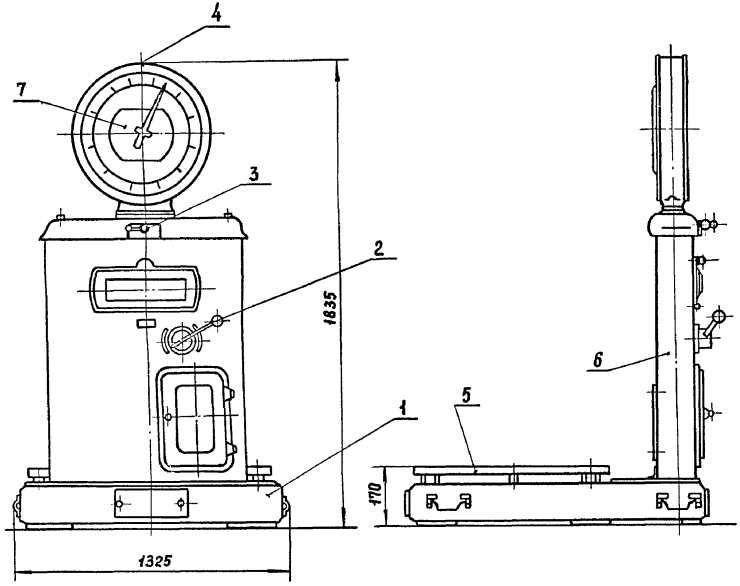

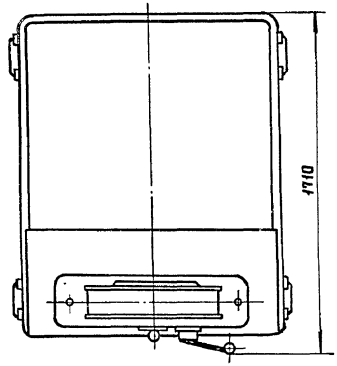

Назначение

Весы предназначены для взвешивания различного рода грузов.

Техническая характеристика

Пределы взвешивания,	кг	— 100...2000
Конечное значение шкалы указателя,	кг	— 1000
Цена деления шкалы указателя,	кг	— 1,0
Пределы допускаемой погрешности,	кг	
от 100 до 500 кг		— ± 1,0
от 500 до 2000 кг		— ± 1,5
Размеры грузоприемного устройства,	мм	— 1250 × 1250
Масса,	кг	— 455

Основные узлы

1- устройство весовое; 2- рукоятка управления; 3- рукоятка запорного устройства квадрантов; 4- уровень; 5- механизм грузоприемный; 6- механизм промежуточный; 7- прибор циферблатный.

Комплектность

Весы поставляются в комплекте основных узлов.

Особенности эксплуатации

Весы размещать в помещении или под навесом с интервалом температур окружающего воздуха на месте эксплуатации от + 1 до + 35°С и относительной влажностью не более 80%.

Цена, руб. — 280

Код ОКП — 4274311025

Изготовитель: Армавирский приборостроительный завод г. Армавир, Краснодарский край.

			4.800-3 Вып 7/85-11
ГИП	Глейберг		Весы товарные РП-2Ц13М
Нач. отд.	Ермаков		Стадия: Р; Лист: —; Листов: 1
Н. контр.	Королева		ГИПРОНИСЕЛЬХОЗ
Гл. спец.	Глейберг		
Инженер	Бубнова		

Инв. № подл. | Подпись и дата | Взам. инв. №

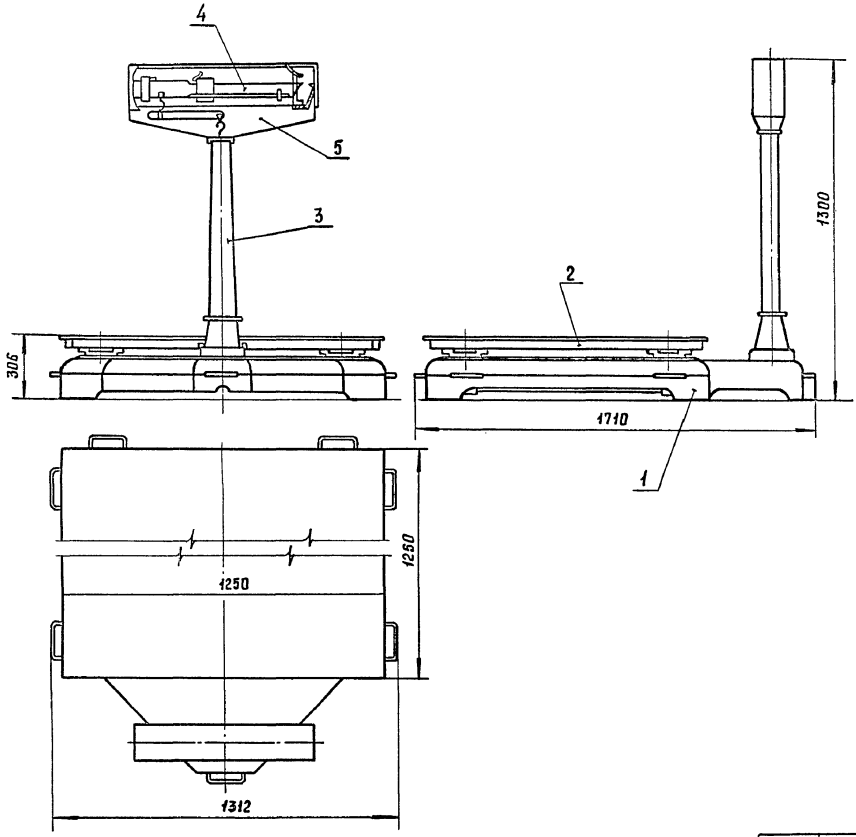

Назначение

Весы предназначены для взвешивания грузов с малым объемам.

Техническая характеристика

Пределы взвешивания,	кг	50...2000
Цена деления шкал,	кг	
основной		100
дополнительной		1
Пределы допускаемой погрешности,	кг	
при нагрузках от 50 до 500 кг		± 1,0
при нагрузках от 500 до 2000 кг		± 1,5
Масса,	кг	375

Основные узлы

1 - рама; 2 - устройство грузоприёмное; 3 - механизм весовой, рычажный; 4 - устройство шкальное; 5 - траверса.

Комплектность

Весы поставляются в комплекте основных узлов.

Цена, руб. — 175

Код ОКП — 4274311020

Изготовитель: приборостроительный завод, г. Армавир, Краснодарский край

Инв. № подл. | Подпись и дата | Взам. инв. №

ГИП	Глейберг		
Нач. отд.	Ермаков		
Н. контр.	Королева		
Гл. спец	Глейберг		
Инженер	Бубнова		

4.800-3 Вып. 7/85-12

Весы товарные РП-2Ш13М

Стадия	Лист	Листов
Р		1

ГИПРОНИСЕЛЬХОЗ

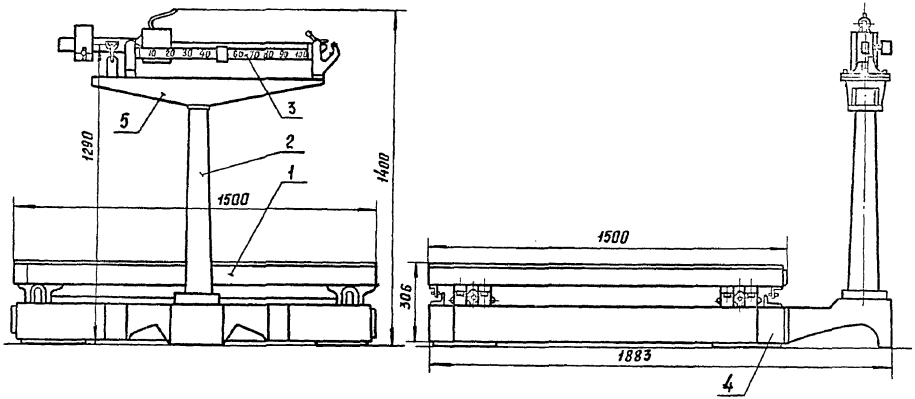

Назначение

Весы предназначены для взвешивания всевозможных грузов массой до 3000 кг.

Техническая характеристика

Пределы взвешивания,	кг	— 150...3000
Наименьшее деление шкалы,	кг	
основной		— 100
дополнительной		— 1
Наибольшее деление шкалы,	кг	
основной		— 3000
дополнительной		— 100
Пределы допускаемой погрешности,	кг	
от 150 до 500 кг		— ± 1,0
св 500 до 2000 кг		— ± 1,5
св 2000 до 3000 кг		— ± 2,0
Высота весов от уровня пола до линии призм коромысла,	мм	— 1290
Масса,	кг	— 495

Основные узлы

1- устройство грузоприемное; 2- механизм весовой рычажный; 3- устройство шкальное; 4- рама; 5- траверса;

Комплектность.

Весы поставляются в комплекте основных узлов.

Особенности эксплуатации

Весы можно эксплуатировать на открытом воздухе и в помещении.

Цена, руб.— 185

Код ОКП — 42 7431 1035

Изготовитель: Кокчетавский приборостроительный завод, г. Кокчетав.

			4.800-3 Вып. 7/85-13
ГИП	Глейберг		Весы товарные передвижные рычажные шкальные РП-3Ш13М
Нач.отд.	Ермаков		Стадия: Р; Лист: ; Листов: 1
Н.контр.	Королева		ГИПРОНИСЕЛЬХОЗ
Гл.спец.	Глейберг		
Инженер	Бубнова		

Инв.№ подл. | Подпись и дата | Взам. инв.№

20452 19 Копировала Потоцкая Формат А3

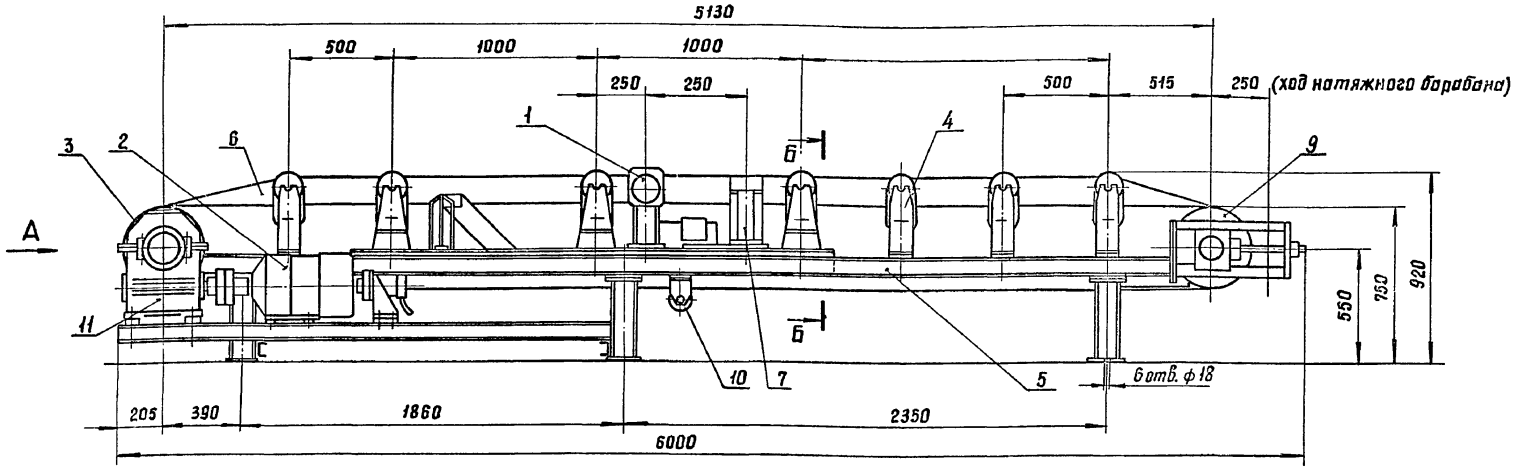

Назначение

Весы предназначены для автоматического определения и дистанционной передачи информации о текущей производительности и суммарном значении массы сенажа и силоса, перемещаемых ленточным транспортером.

Техническая характеристика

Наибольшая линейная плотность на весоизмерительном участке,	кг/м	—	20
Диапазон изменения линейной плотности,	%	—	20...100
Скорость ленты конвейера,	м/с	—	0,25
Ширина ленты конвейера,	мм	—	1200
Допускаемая погрешность взвешивания,	%	—	21,5
Тип электродвигателя		—	8А041-8
Мощность электродвигателя,	кВт	—	2,2
Масса,	кг	—	2150
В том числе вторичного прибора		—	150

Основные узлы

1-устройство преобразования нагрузки; 2- электродвигатель; 3- барабан приводной; 4- опора; 5- рама; 6-лента; 7-датчик силоизмерительный; 8-скребок; 9-барабан натяжной; 10-ролик поддерживающий; 11-редуктор.

Комплектность

Весы поставляются в комплекте основных узлов с прибором вторичным и кабелем для его подключения.

Особенности эксплуатации

Весы устанавливаются в схеме технологической линии подачи силоса и сенажа.

Особенности монтажа

1. Весы установить в производственном помещении на фундамент или металлоконструкцию и закрепить анкерными болтами.
2. Вокруг весов предусмотреть свободное пространство, обеспечивающее возможность доступа к механизмам весов для проведения технического ухода и ремонта.
3. Прибор вторичный установить в специальном отапливаемом помещении на ровной площадке не далее 50м от весов.

Цена, руб. — 6400 (оригинт.)

Код ОКП — 42 7441 0056

Изготовитель: завод „Прибордеталь"
г. Орехово-Зуево, Московская обл.

			4.800-3 Вып. 7/85-14
ГИП	Глейберг		Весы автоматические конвейерные специальные с ленточным транспортером 1748АВ-10-I
Нач. отд	Ермаков		
Н. контр.	Королева		
Гл. спец	Глейберг		
Инженер	Старостин		

Стадия	Лист	Листов
Р	1	2

ГИПРОНИСЕЛЬХОЗ

20452 20 Копировала Потоцкая Формат А3

Инв. № подл. | Подпись и дата | Взам. инв. №

Вид А

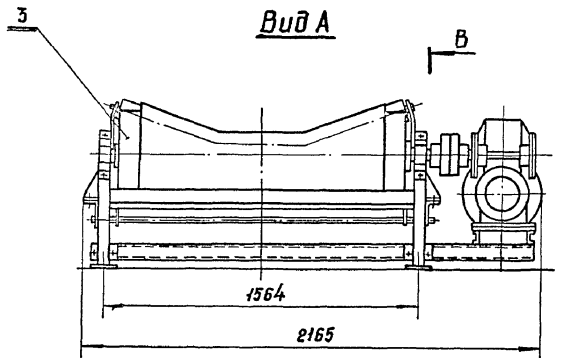

Б – Б

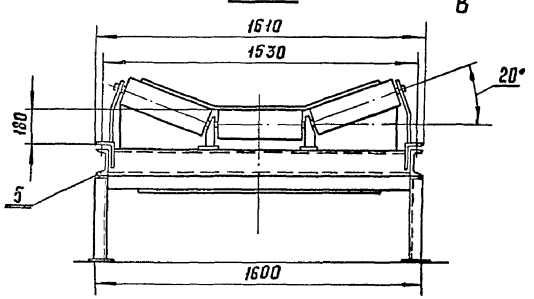

В – В

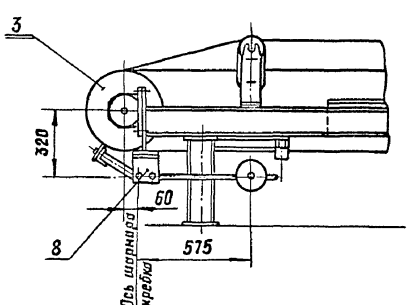

Прибор вторичный

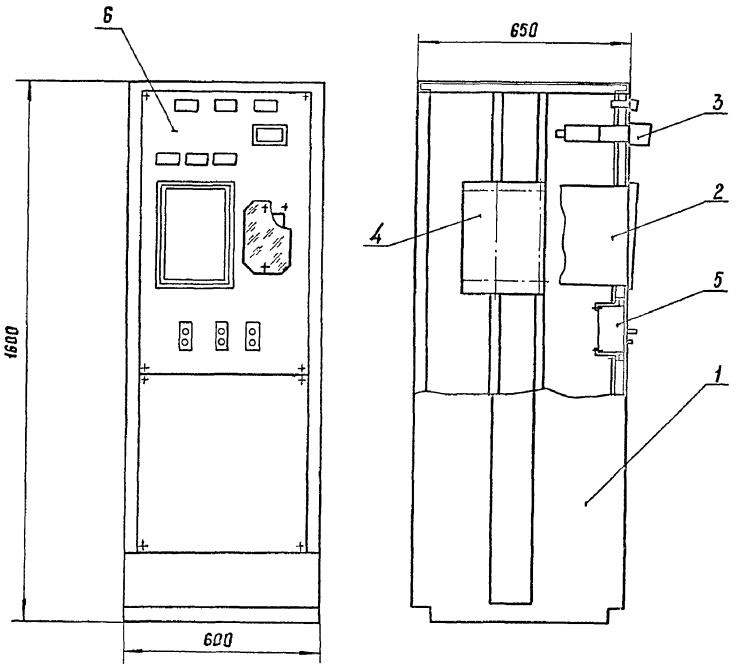

Основные узлы

1 – корпус; 2–потенциометр самопишущий; 3–интегратор;
4 – панель регулировки; 5–выключатель автоматический;
6 – табло сигнализации.

Инв. № подл. | Подпись и дата | Взам. инв. №

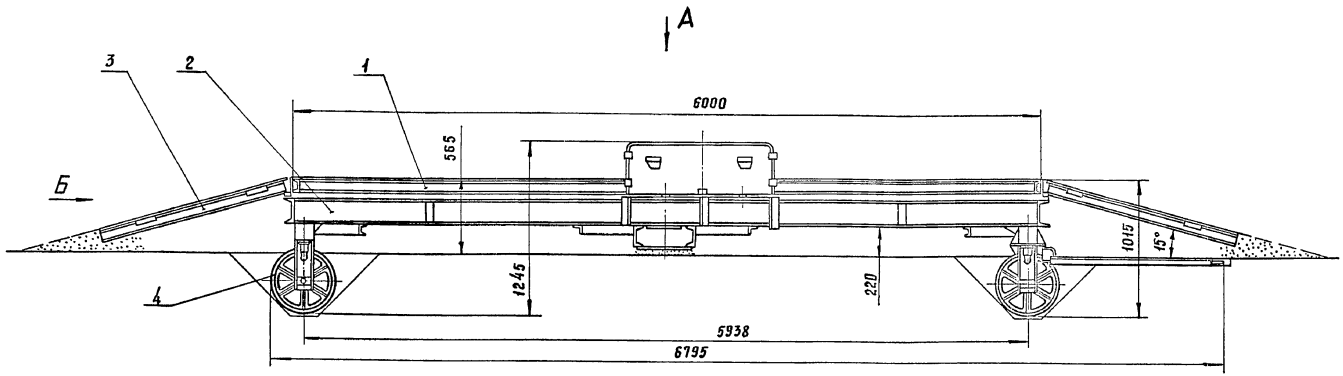

Назначение

Весы предназначены для взвешивания автомобилей на открытом воздухе.

Техническая характеристика

Пределы взвешивания,	т	—	0,75... 15
Цена деления шкалы:	кг		
основной		—	500
дополнительной		—	5
Пределы допускаемой погрешности:	кг		
от 750 до 2500		—	± 50
от 2500 до 10000		—	± 7,5
от 10000 до 15000		—	± 10,0
Масса,	кг	—	3350

Основные узлы

1- платформа; 2- рама; 3- трап; 4- колеса; 5- домкрат; 6- каромысловый указатель

Комплектность

Весы поставляются в комплекте основных узлов.

Особенности монтажа

Весы установить на горизонтальной площадке длиной 25м. и шириной 5 м.

Цена, руб. — 1000

Код ОКП — 4274240004

Изготовитель: Кокчетавский приборостроительный завод, г. Кокчетав.

ГИП	Глейберг		
Нач. отд	Ермаков		
Н. контр.	Королева		
Гл. спец	Глейберг		
Инженер	Старостин		

4.800-3 Вып. 7/85-15

Весы автомобильные передвижные РП-15Ш13

Стадия	Лист	Листов
Р	1	2

ГИПРОНИСЕЛЬХОЗ

20452 22 Копировала Потацкая Формат А3

Инв. № подл. | Подпись и дата | Взам. инв. №

Вид А

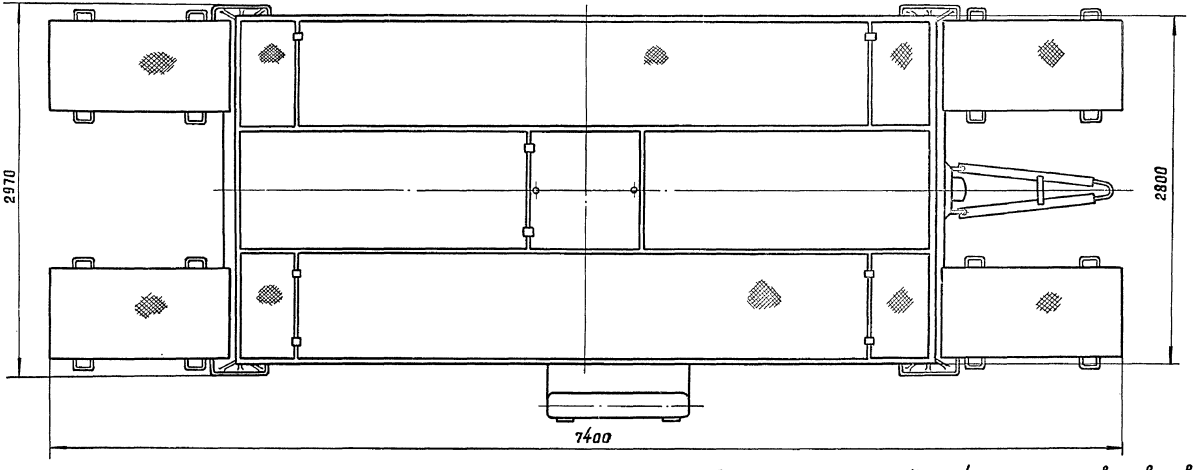

Вид Б

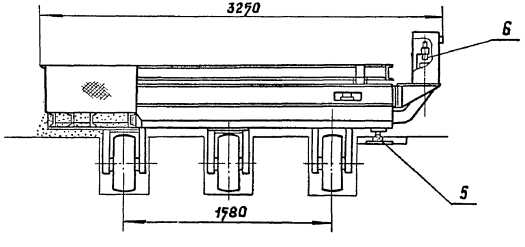

Расположение углублений для установки весов

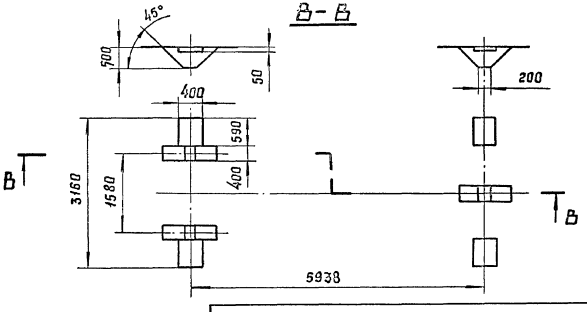

Инв. № подл. | Подпись и дата | Взам. инв. №

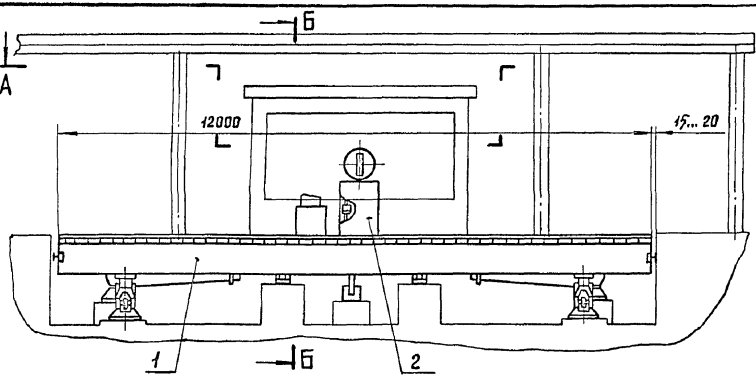

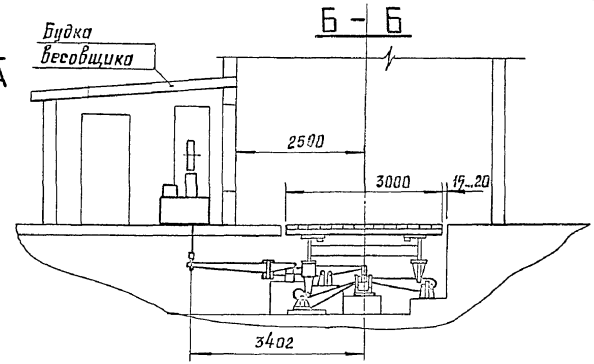

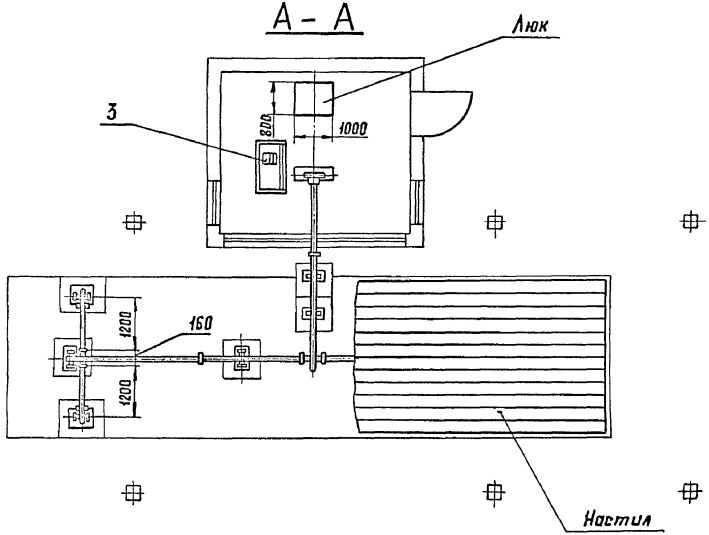

Назначение

Весы предназначены для взвешивания с регистрацией результатов взвешивания грузов, перевозимых безрельсовым транспортом с остановкой на грузоприемном устройстве весов.

Техническая характеристика

Пределы взвешивания,	т	
наибольший		— 30
наименьший		— 1,5
Число диапазонов взвешивания		— 3
Цена деления шкалы,	кг	— 10
Пределы допускаемой погрешности,	кг	от ± 1 до ± 20
Масса,	кг	— 4803

Основные узлы

1 - устройство весовое; 2 - прибор указательный; 3 - пульт управления и регистрации.

Комплектность

Весы поставляются в комплекте основных узлов без настила.

Особенности монтажа

1. Собранные весы располагать на фундаменте так, чтобы подъездные пути к весам находились на одном уровне с грузоподъемным устройством и были горизонтальны на протяжении 10м со стороны въезда и съезда с весов.
2. В плите перекрытия предусмотреть люк с деревянной крышкой.

Цена — руб — 6300

Код ОКП — 42 7423 0014

Изготовитель: Армавирский завод тяжелого весостроения, г. Армавир, Краснодарский край

			4.800-3 Вып. 7/85-16	
ГИП	Глейберг		Весы автомобильные рс-30ц24Ас	Стадия: Р; Лист: 1; Листов: 4
Нач. отд	Ермаков			
Н. контр.	Королева			ГИПРОНИСЕЛЬХОЗ
Гл. спец	Глейберг			
Инженер	Старостин			

Инв. № подл. | Подпись и дата | Взам. инв. №

Настил

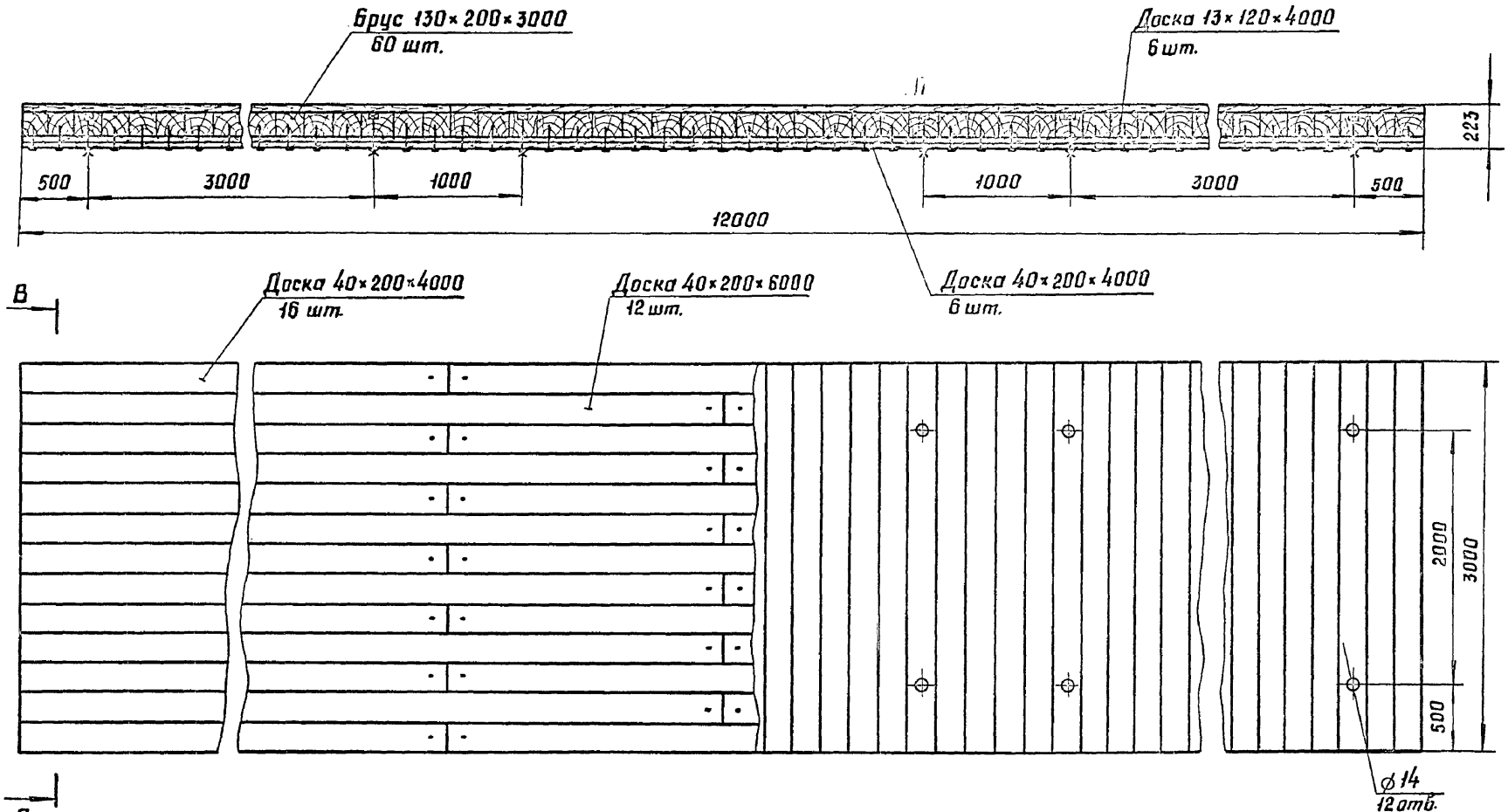
Брус 130×200×3000
60 шт.
Доска 13×120×4000
6 шт.
223
500
3000
1000
1000
3000
500
12000
В
Доска 40×200×4000
16 шт.
Доска 40×200×6000
12 шт.
Доска 40×200×4000
6 шт.
2000
3000
500
⌀14
12 отв.
В

В–В

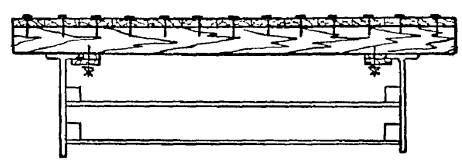

Фундамент

Г-Г

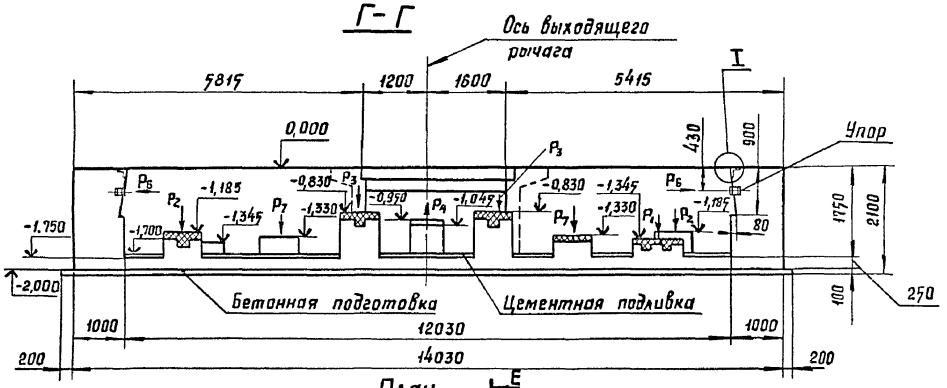

Д-Д

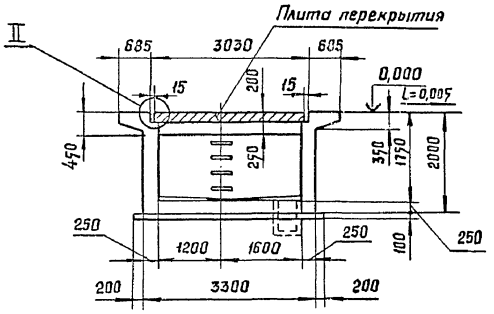

План

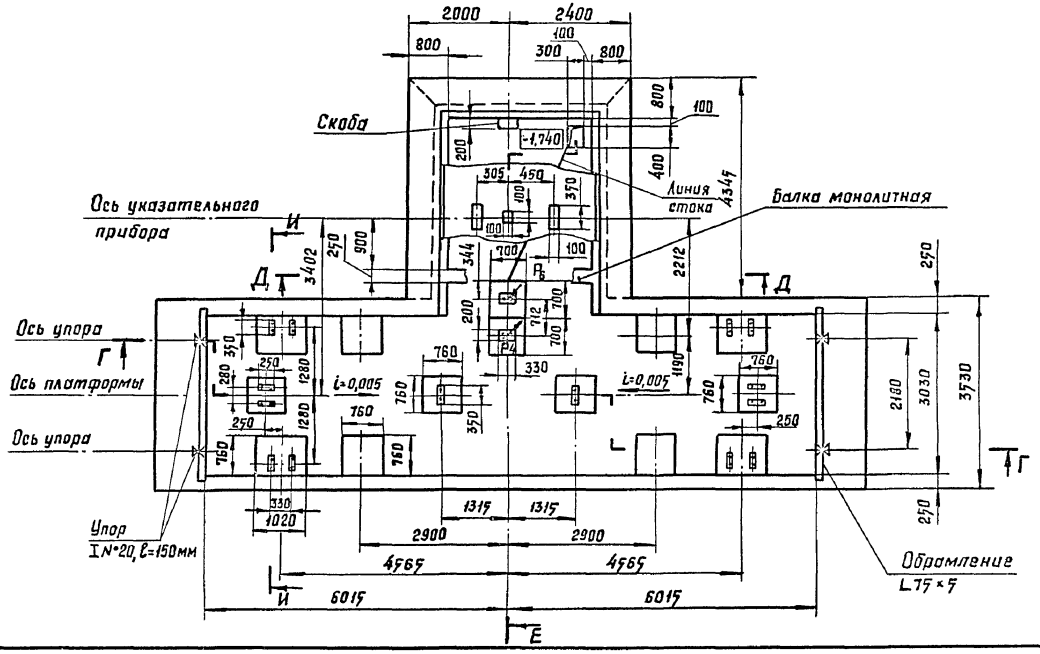

Условные обозначения:

- Монолитный железобетон в разрезе;
- Сборный железобетон в разрезе;
- Бетон на мелком гравии, укладываемый после установки и выверки весового механизма;
- Бетонная подготовка.

1. За отметку 0,000 условно принят уровень верха платформы.
2. Фундамент выполнить из бетона марки 200
3. Армирование фундамента производить стержнями из арматуры марки 25Г2С класса А III.

Взам. инв. № | Подпись и дата | Инв. № подл.

Е–Е

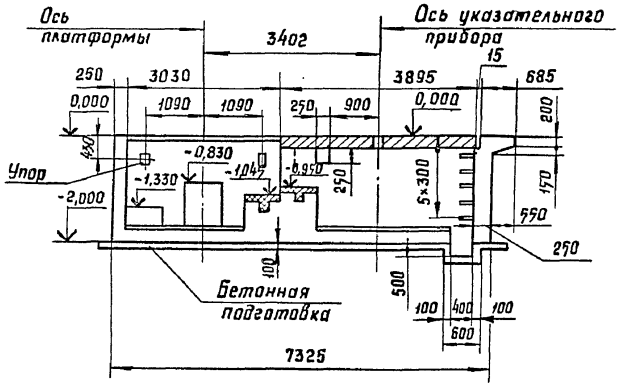

И–И

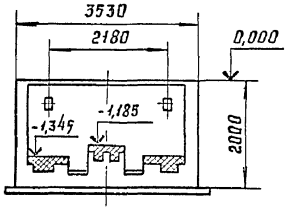

Расход материалов на монтаж

Бетон, $м^3$		— 57,5
Цементная подливка (марки 100), $м^2$		— 38,4
Сталь арматурная ГОСТ 5781-82, кг		— 3080,37
Двутавр	20 ГОСТ 8239-72 / Ст.3 ГОСТ 535-79, кг	— 12,6
Уголок	Б-75×75×5 ГОСТ 8509-72 / Ст.3 сп ГОСТ 535-79, кг	— 36,3
Пиломатериалы, $м^3$		— 6,01

I

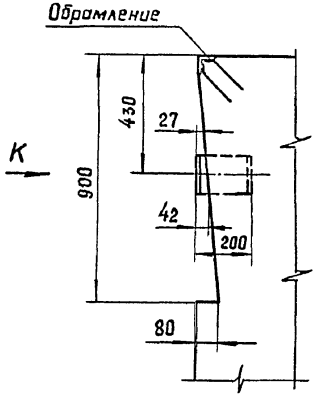

Вид К

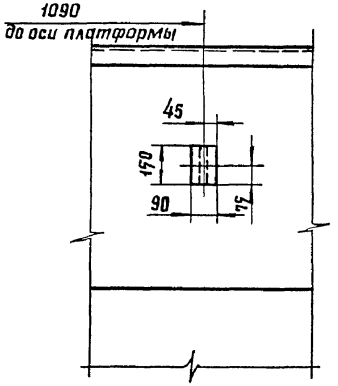

II

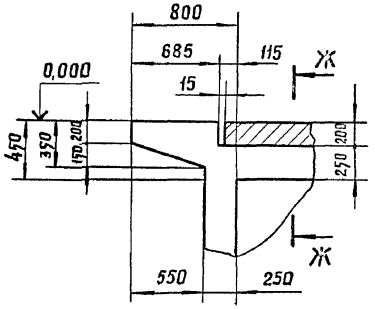

Ж–Ж

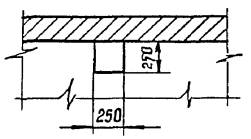

Таблица нагрузок на фундамент

Обозначение нагрузок.	Величина нагрузок, т	Направление нагрузок.
P_1	20,5	вниз
P_2	5,27	вниз
P_3	1,05	вниз
P_4	1,41	вверх
P_5	0,28	вниз
P_6	1,89	горизонтально
P_7	1,30	вниз

Инв. № подл. | Подпись и дата | Взам. инв. №

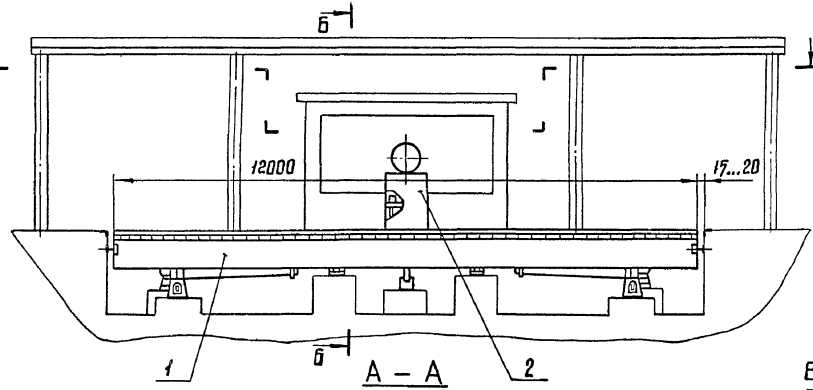

А – А

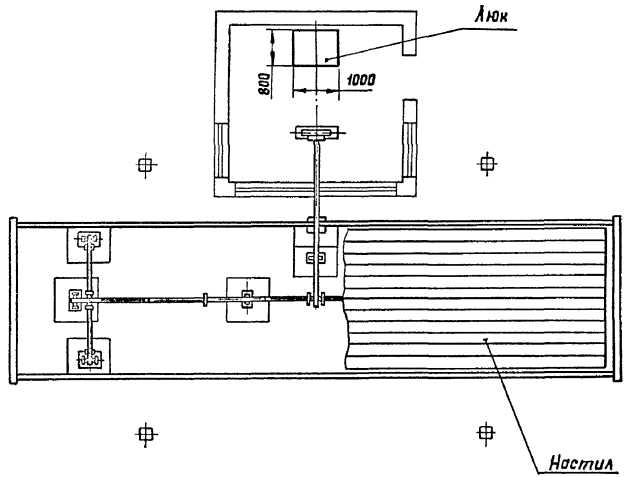

Настил и фундамент см. стр. 24–26

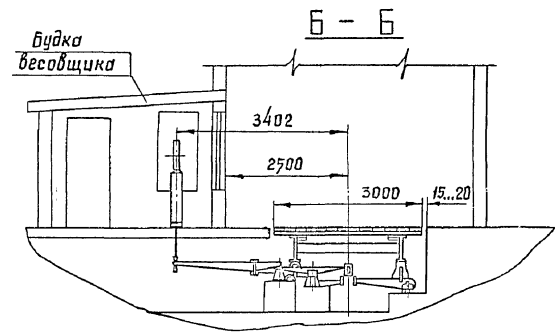

Назначение

Весы предназначены для взвешивания с визуальным отсчетом грузов, перевозимых безрельсовым транспортом, с остановкой на грузоприемном устройстве.

Техническая характеристика

Пределы взвешивания,	т	
наибольший		— 30
наименьший		— 0,5
Число диапазонов взвешивания		— 3
Цена деления шкалы,	кг	— 10
Пределы допускаемой погрешности,	кг	от ± 5 до ± 20
Масса,	кг	— 4005

Основные узлы

1 – устройство весовое; 2 – прибор указательный

Комплектность

Весы поставляются в комплекте основных узлов без настила.

Особенности монтажа

1. Собранные весы располагать на фундаменте так, чтобы подъездные пути к весам находились на одном уровне с грузоподъемным устройством и были горизонтальны на протяжении 12 м. со стороны въезда и съезда с весов.
2. В плите перекрытия предусмотреть люк с деревянной крышкой.

Цена, руб. — 1800

Код ОКП — 42 7423 0027

Изготовитель: Армавирский завод тяжелого весостроения, г. Армавир, Краснодарский край

			4.800-3 Вып. 7/85-17
ГИП	Глейберг		Весы автомобильные 5002РС-30Ц13Ас
Нач. отд.	Ермаков		Стадия: Р; Лист: ; Листов: 1
Н. контр.	Королева		ГИПРОНИСЕЛЬХОЗ
Гл. спец.	Глейберг		
Инжен.	Старостин		

Инв. № подл. | Подпись и дата | Взам. инв. №

Копировала Потоцкая

Формат А3

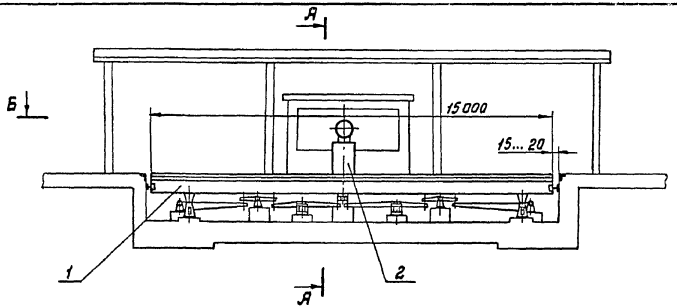

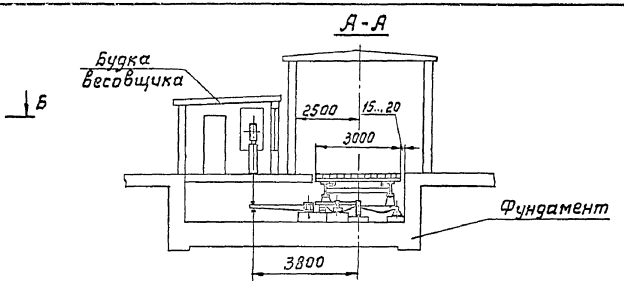

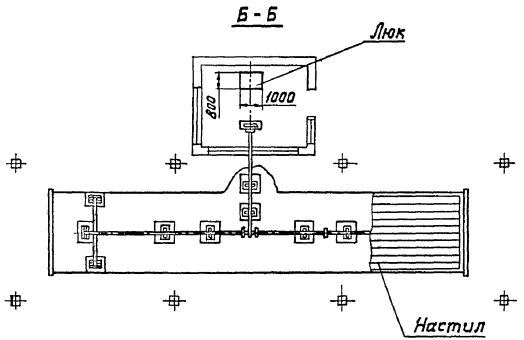

Назначение

Весы предназначены для взвешивания с визуальным отсчетом грузов, перевозимых безрельсовым транспортом, с остановкой на грузоприемном устройстве весов.

Техническая характеристика

Пределы взвешивания,	т	
наибольший		— 30
наименьший		— 0,5
Число диапазонов взвешивания,		— 3
Цена деления шкалы,	кг	— 10
Пределы допускаемой погрешности,	кг	— от ±5 до ±20
Масса,	кг	— 5271

Основные узлы

1 - устройство весовое; 2 - прибор указательный

Комплектность

Весы поставляются в комплекте основных узлов без настила.

Особенности монтажа

1. Собранные весы располагать на фундаменте так, чтобы подъездные пути к весам находились на одном уровне с грузоподъемным устройством и были горизонтальны на протяжении 15 м со стороны въезда и съезда с весов.
2. В плите перекрытия предусмотреть люк с деревянной крышкой.

Цена, руб — 2700

Код ОКП — 42 7423 0067

Изготовитель: Армавирский завод тяжелого весостроения, г. Армавир, Краснодарский край.

ГИП	Глейберг		
Нач.отд.	Ермаков		
Н. контр.	Королева		
Гл.спец.	Глейберг		
Инженер	Старостин		

4.800-3 вып. 7/85-18

Весы автомобильные 5002РС-30Ц13А б

Стадия	Лист	Листов
Р	1	4

ГИПРОНИСЕЛЬХОЗ

20452 29 копировала Лизунова Формат А3

Инв.№ подл. | Подпись и дата | Взам.инв.№

Настил

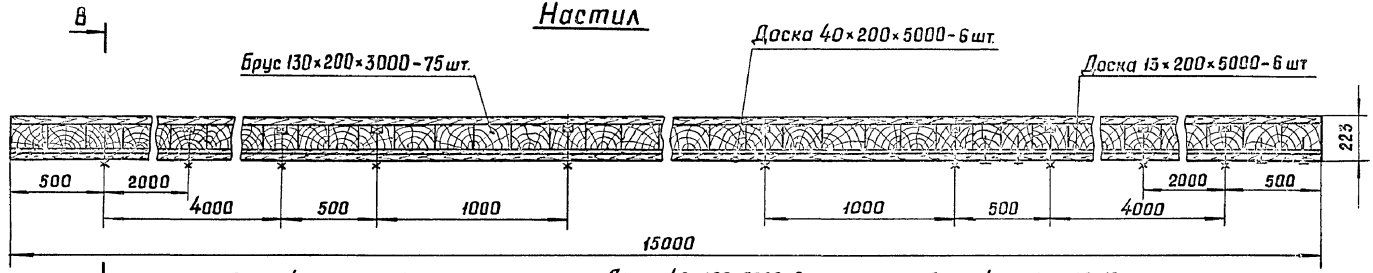

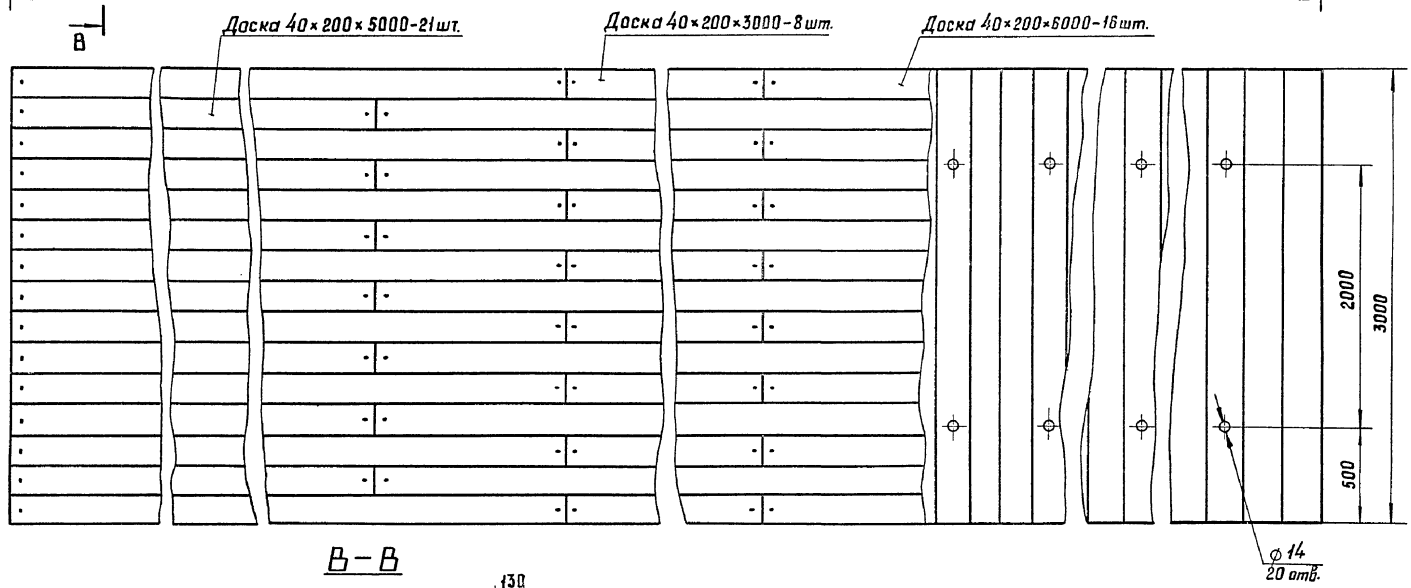

В–В

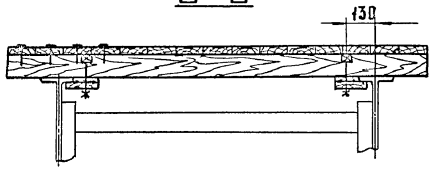

Инв.№ подл. | Подпись и дата | Взам. инв.№

4.800-3 Вып. 7/85-18

Лист 2

20452 30 Формат А3

Фундамент

Г–Г

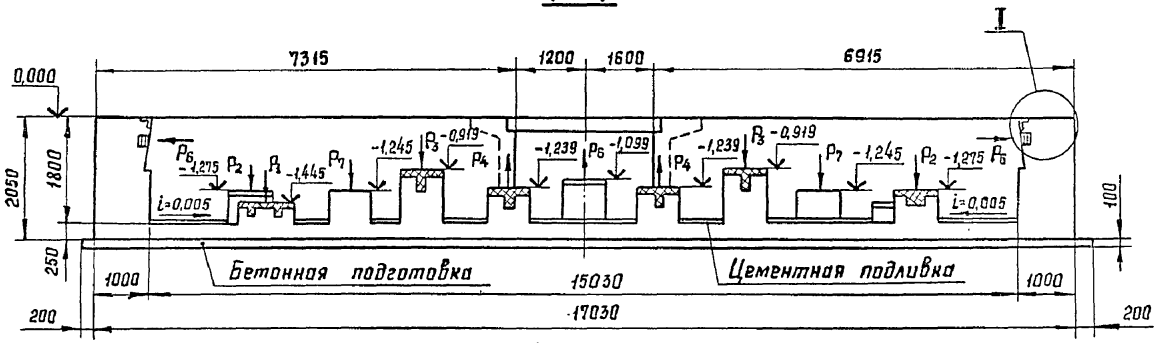

Д–Д

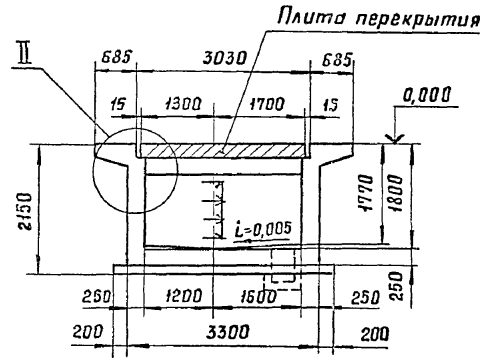

План

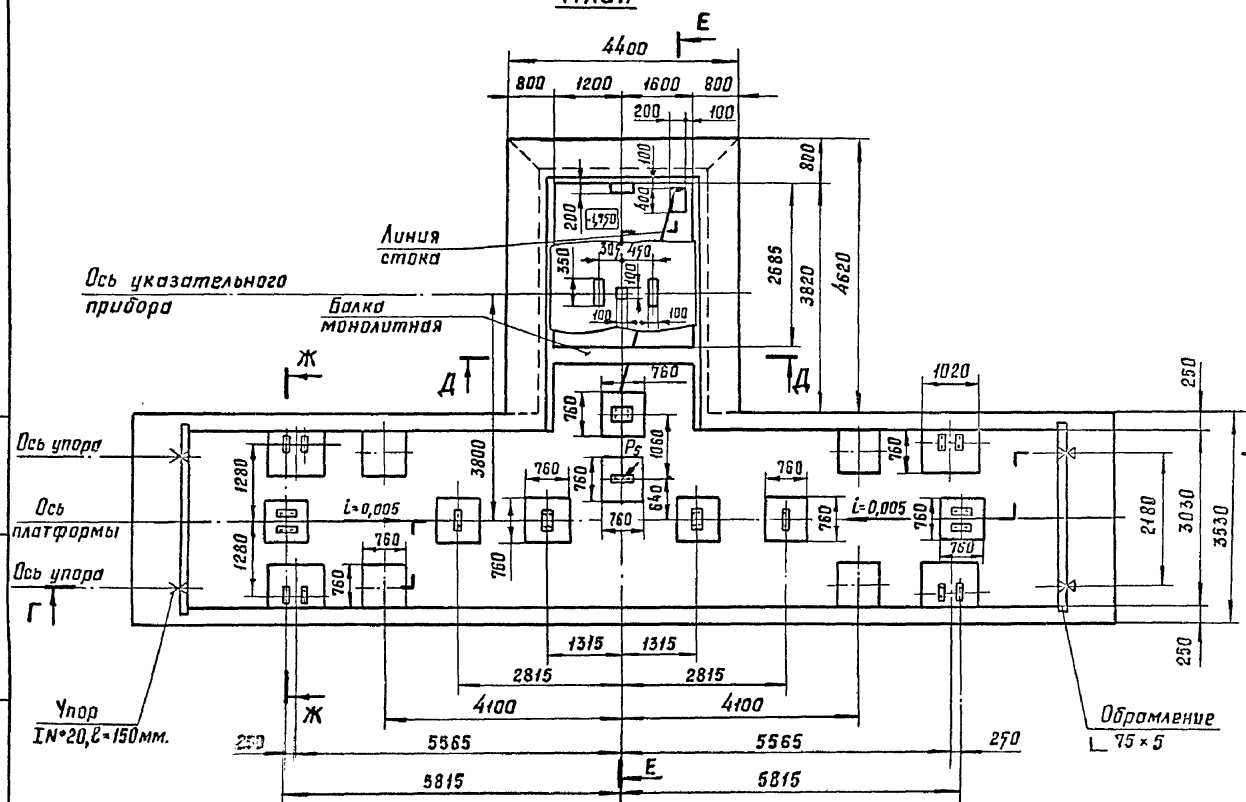

Условные обозначения:

— Монолитный железобетон в разрезе.

— Сборный железобетон в разрезе

— Бетон на мелком гравии, укладываемый после установки и выверки весового механизма.

— Бетонная подготовка.

1. За отметку 0.000 условно принят уровень верха платформы.
2. Фундамент выполнить из бетона марки 200
3. Армирование фундамента производить стержнями из арматуры марки 25Г2С класса А III.

Инв. № подл. | Подпись и дата | Взам. инв. №

Е – Е

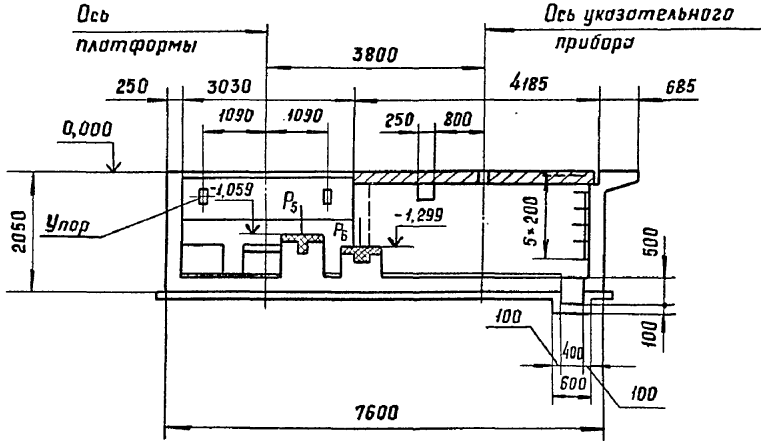

Ж – Ж

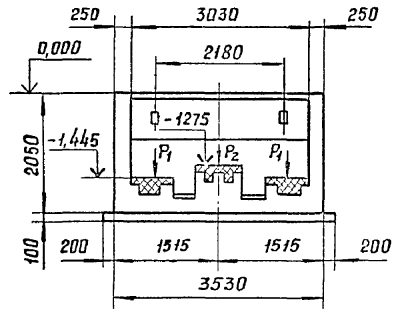

Расход материалов на монтаж.

Бетон, $м^3$	— 66,1
Цементная подливка (марки 100), $м^2$	— 47,0
Сталь арматурная ГОСТ 5781-82, кг	— 3712,0
Двутавр $\frac{20\ ГОСТ\ 8239-72}{Ст.3\ ГОСТ\ 535-79}$, кг	— 12,6
Уголок $\frac{Б-75\times75\times5\ ГОСТ\ 8509-72}{Ст.3\ сп\ ГОСТ\ 535-79}$, кг	— 36,3
Пиломатериалы, $м^3$	— 7,64

Вид К

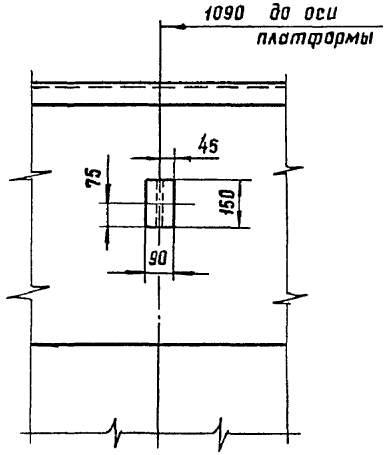

I

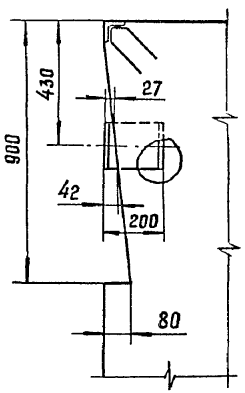

II

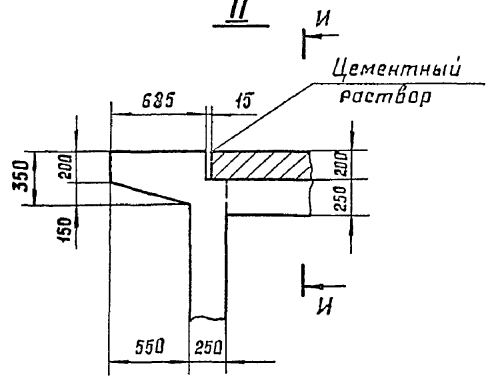

И – И

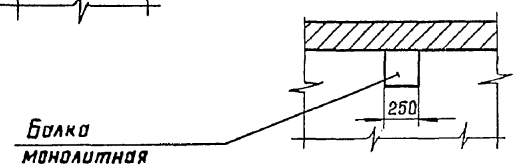

Таблица нагрузок на фундамент.

Обозначение нагрузок	Величина нагрузок, т	Направление нагрузок.
P_1	20,300	вниз
P_2	5,230	вниз
P_3	1,140	вниз
P_4	1,025	вверх
P_5	1,820	вниз
P_6	1,090	вверх
P_7	3,630	вниз
P_8	1,650	горизонтально

Инв. № подл. | Подпись и дата | Взам. инв. №

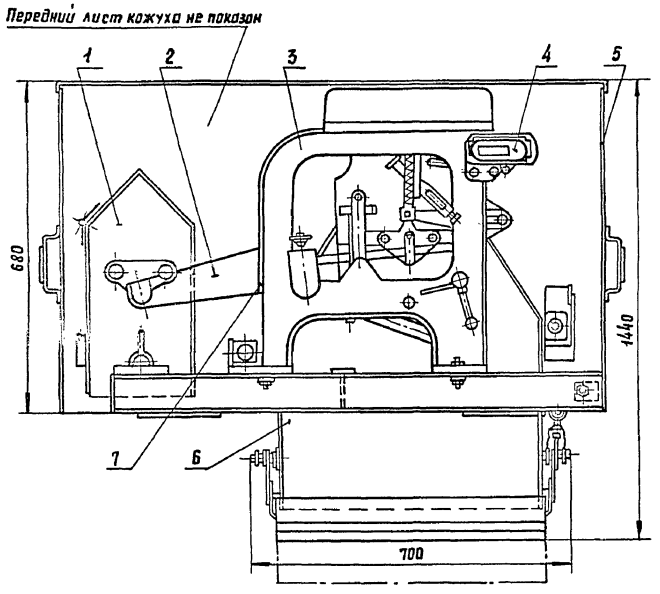

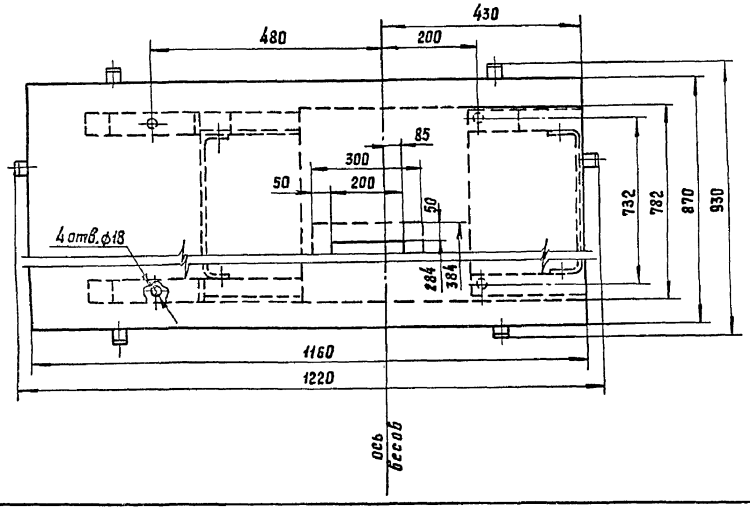

Назначение

Весы предназначены для автоматического взвешивания зерновых продуктов, поступающих на весы непрерывным равномерным потоком, на предприятиях зерноперерабатывающей промышленности и зернохранилищах.

Техническая характеристика

Тип — стационарные, порционные, равноплечие
Взвешиваемый продукт — зерно с объемной массой 0,45 ÷ 0,85 т/м³
Пределы взвешивания, кг — 60 ÷ 100
Объем грузоприемного устройства, м³ — 0,2
Пределы производительности, т/ч — 8...25
Погрешность среднего арифметического значения массы порции из 10 отвесов, % — не более ±1
Питатель — воронка с секторной заслонкой
Регулятор точности — шкала с передвижной гирей
Цена деления шкалы регулятора, г — 20
Счетчик количества отвесов, механический пятизначный
Масса, кг — 475

Основные узлы

1 – гидродержатель; 2 – коромысло; 3 – станина с автоматическим механизмом; 4 – счетчик количества отвесов; 5 – кожух; 6 – грузоприемное устройство; 7 – регулятор.

Комплектность

Весы поставляются в комплекте основных узлов.

Особенности эксплуатации

Весы работают при температуре окружающей среды от +5° до +50°С и относительной влажности от 30 до 80% на всем диапазоне температур.

Цена, руб. — 280

Код ОКП — 42 7411 2002

Изготовитель: опытный завод порционных автоматов им. Дзержинского, г. Киев

			4.800-3 Вып. 7/85-19		
ГИП	Глейберг		Весы автоматические порционные для зерна Д-100-3	Стадия	Лист	Листов
Нач. отд	Ермаков			Р		1
Н. контр.	Королева			ГИПРОНИСЕЛЬХОЗ		
Гл. спец.	Глейберг					
Инжен.	Старостин					

Инв. № подл. | Подпись и дата | Взам. инв. №

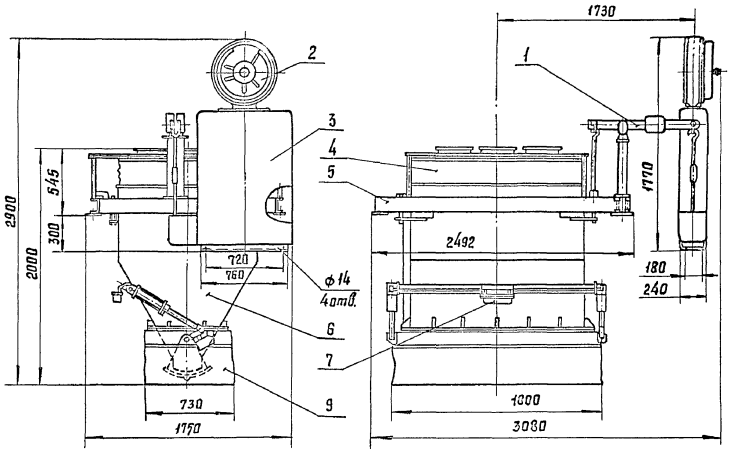

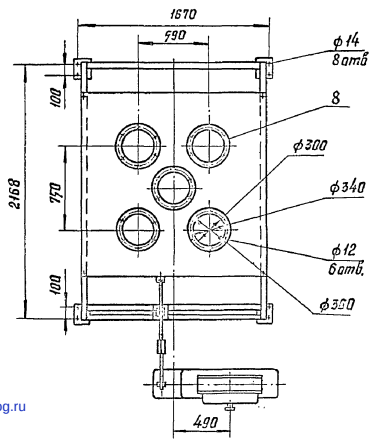

Назначение

Дозатор предназначен для дозирования сухих комбикормов в линиях по приему, хранению, дозированию и выдаче сухих кормов.

Техническая характеристика

Тип			стационарный
Предел взвешивания,		кг	50...500
Объём грузоприемного устройства,		м³	1,94
Продолжительность цикла взвешивания,	мин.		3...5
Управление дозатором			электропневматическое
Напряжение электросети,		В	220
Давление пневмосети,		МПа	0,4
Расход воздуха,		м³/ч	0,1
Масса,		кг	850

Основные узлы

1- механизм рычажный; 2- указатель циферблатный; 3- подставка; 4- патрубок; 5- станина; 6- устройство грузоприемное; 7- пневмосистема; 8- фланец; 9- рукав брезентовый.

Комплектность

Дозатор поставляется в комплекте основных узлов без пульта управления.

Особенности эксплуатации

1. Для обеспечения точности взвешивания продукт должен подаваться в дозатор шнековым питателем равномерно с производительностью не более 6т/ч.
2. Дозатор установить в закрытом помещении с температурой от +10 до +35°С и относительной влажностью от 30 до 80%.

Особенности монтажа

1. Дозатор установить на бетонные колонки или на металлическую раму.
2. Вокруг дозатора предусмотреть свободные проходы.
3. К свободному фланцу подключить аспирационную систему.

Цена, руб. — 1700

Код ОКП — 42 7414 7030

Изготовитель: опытный завод порционных автоматов им. Дзержинского, г. Киев.

			4.800-3 Вып. 7/85-20
ГИП	Глейберг		Дозатор весовой автоматический бункерный для комбикормов ДКБ-500
Нач. отд.	Ермаков		
Н. контр.	Королева		
Гл. спец.	Глейберг		
Инжен.	Старостин		

Стадия	Лист	Листов
Р		1

ГИПРОНИСЕЛЬХОЗ

20452 (34) Копировала Потоцкая Формат А3

Инв.№ подл. | Подпись и дата | Взам. инв.№

gost.e-ecolog.ru

Март 27.6.85г Корецкая