СЕРИЯ 4.800-3

УСТАНОВОЧНЫЕ ЧЕРТЕЖИ МАШИН И МЕХАНИЗМОВ ДЛЯ ЖИВОТНОВОДЧЕСКИХ И ПТИЦЕВОДЧЕСКИХ ФЕРМ И ЗДАНИЙ

(МАТЕРИАЛЫ ДЛЯ ПРОЕКТИРОВАНИЯ)

ВЫПУСК 5/90

Установочные чертежи машин и механизмов общего назначения

ЧАСТЬ 2

(стр 82... 190)

24880-02

Отпускная цена на момент реализации

gost.e-ecolog.ru

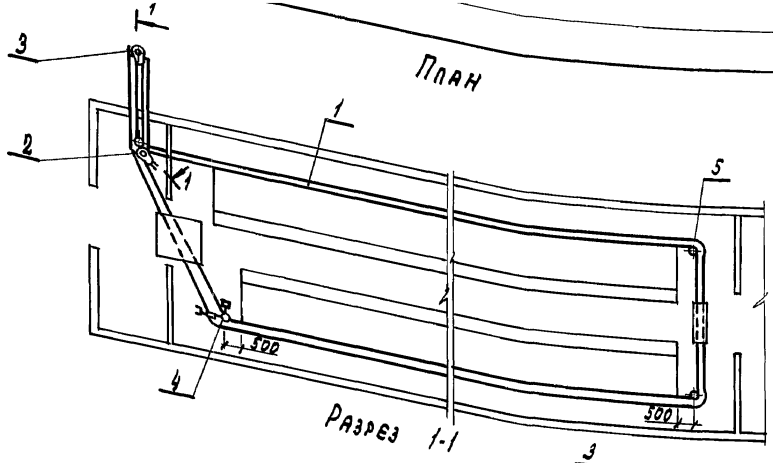

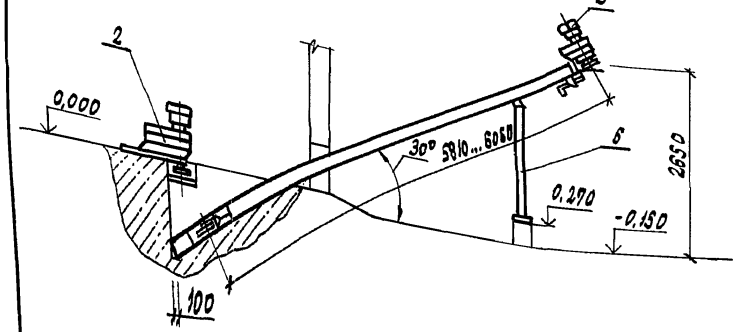

Схема планировки размещения конвейера

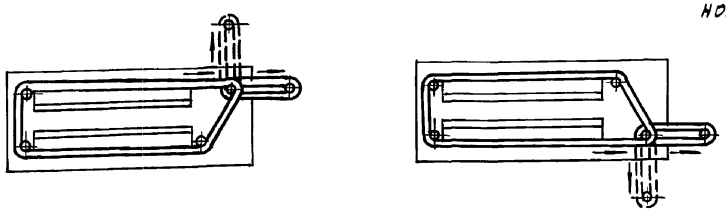

Конвейер скребковый навозоуборочный предназначен для удаления навоза из животноводческих помещений с одновременной погрузкой в транспортное средство на фермах крупного рогатого скота

Техническая характеристика

Тип		-цепной, скребковый
Производительность за 1 час основного времени,	т/ч	5,7
Длина цепного контура транспортера, не менее,	м	
— горизонтального,		160 ± 1,3
— наклонного,		13 ± 0,18
Установленная мощность,	квт	
— горизонтального,		4,0
— наклонного,		1,5 или 2,2
Масса,	кг	2400 ±5,0
в том числе монтажной полосы,		98 ± 3

Основные узлы

1-цепь со скребками; 2-привод горизонтального транспортёра; 3-привод наклонного транспортера; 4-натяжное устройство; 5-поворотный ролик; 6-опора наклонного транспортёра.

Комплектность

Поставляется в комплекте основных узлов. Пуско-защитная аппаратура и анкерные болты входят в комплект поставки.

Особенности монтажа

Закладка монтажной полосы обязательна. Места стыка полос заварить и зачистить. Использовать бетон не ниже марки 200. Непрямолинейность вертикальных стенок навозного канала не должна превышать 10мм. Отклонение от горизонтальной плоскости дна навозного канала не должно превышать 1,5мм на один метр длины.

Цена, руб -1460

Код окп 4749140290

Изготовитель: „Краснополянск живмаш", с. Красная поляна, Донецкой обл.

ГИП	ЛЕВЧЕНКОВА		4.800-3	ВЫПУСК 5/90
Н.ОТД.	ИВАНЕКО		Конвейер скребковый навозоуборочный КСН-Ф-100	СТАДИЯ: Р; ЛИСТ: 1; ЛИСТОВ: 3
Н.КОНТР.	КОРОЛЕВА			ГИПРОНИСЕЛЬХОЗ
ГЛ.МЕХ.	ЕРМАКОВ			
ГЛ.СПЕЦ.	ОРЛОВ			
ИНЖ.	НИКОЛАИ			

24880-02 2 формат А3

Выпуск 5/90

Инв. № подл. | Подпись и дата | Взам. инв. №

Схема бетонирования навозного канала

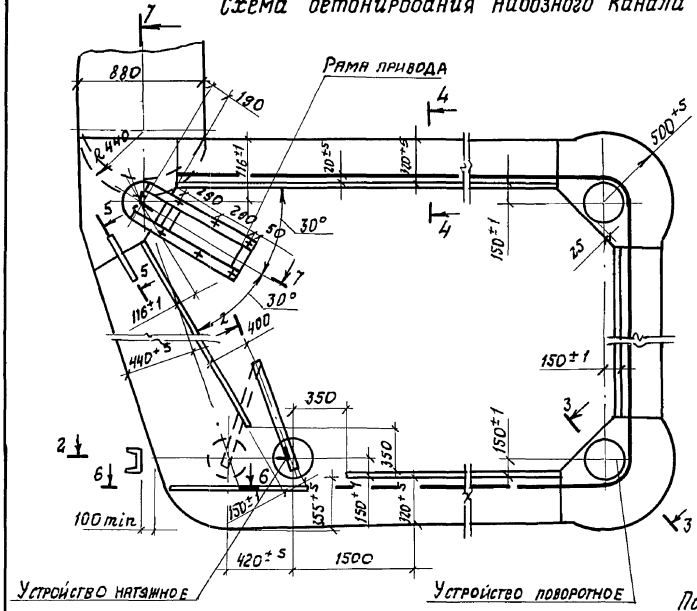

Разрез 7-7

Разрез 2-2

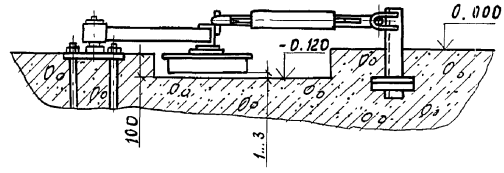

Разрез 3-3

Разрез 4-4

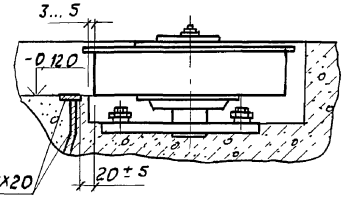

Разрез 5-5

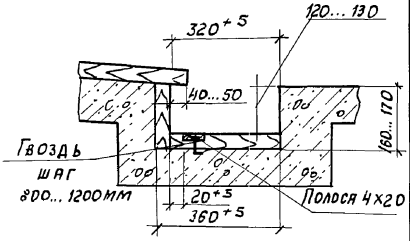

Разрез 6-6

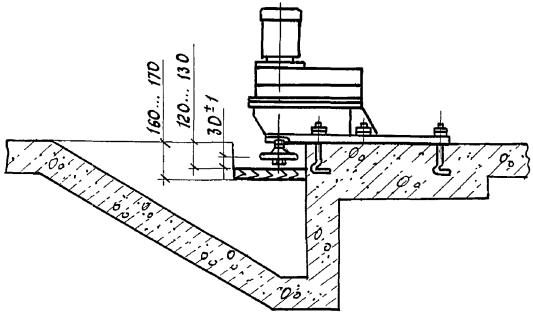

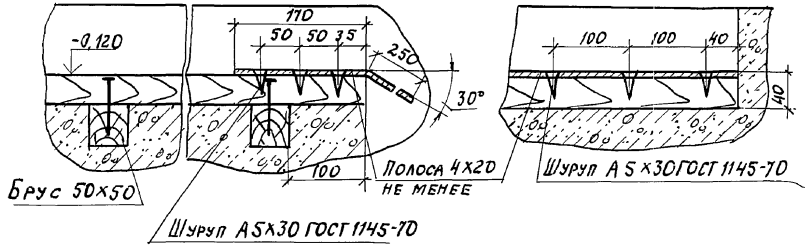

Выпуск 5/90

Бетонирование опоры для наклонного транспортёра

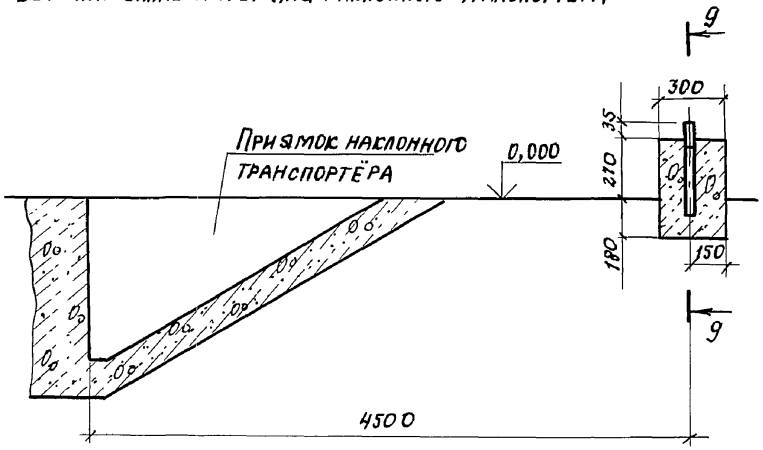

Разрез 9-9

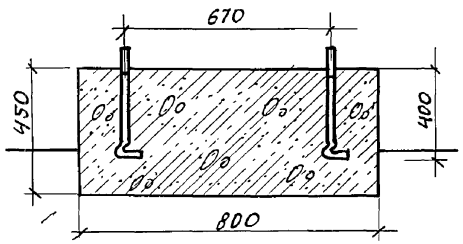

Бетонирование рамы привода и приямка наклонного транспортёра

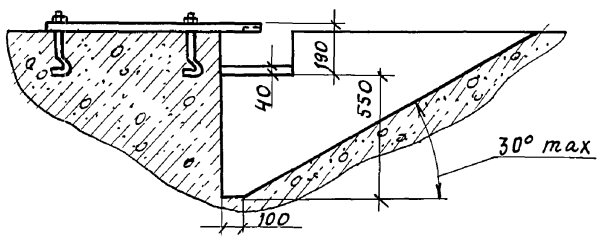

Съёмные переходные мостики и элементы канала

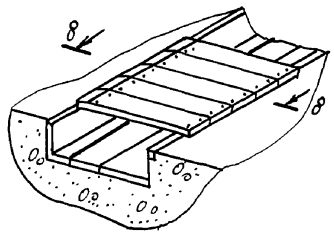

Разрез 8-8

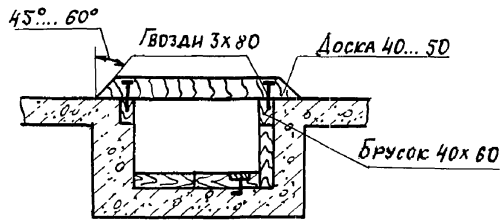

Разрез 8-8 - мостик снят

Бетонирование брусков для крепления деревянного настила в навозном канале

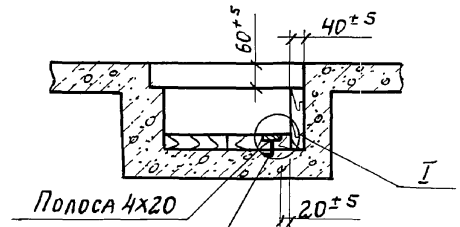

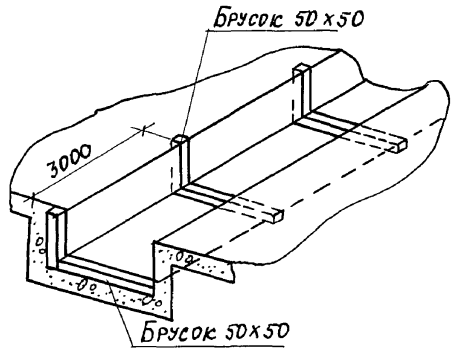

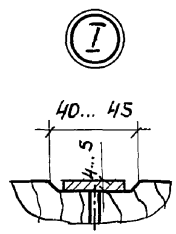

Инв.№ подл. | Подпись и дата | Взам.инв.№

Выпуск 5/90

Наименование оборудования	Конвейер скребковый навозоуборочный
Марка	КСН-Ф-100
Установленная мощность, кВт	5,5 или 6,2
Напряжение, В	380
Фазность, cos φ	3ф+0; 0,83 и 0,81
Номинальный ток, А	12,7 или 13,15
Пусковой ток, А	54,78

Схема электрическая подключений.

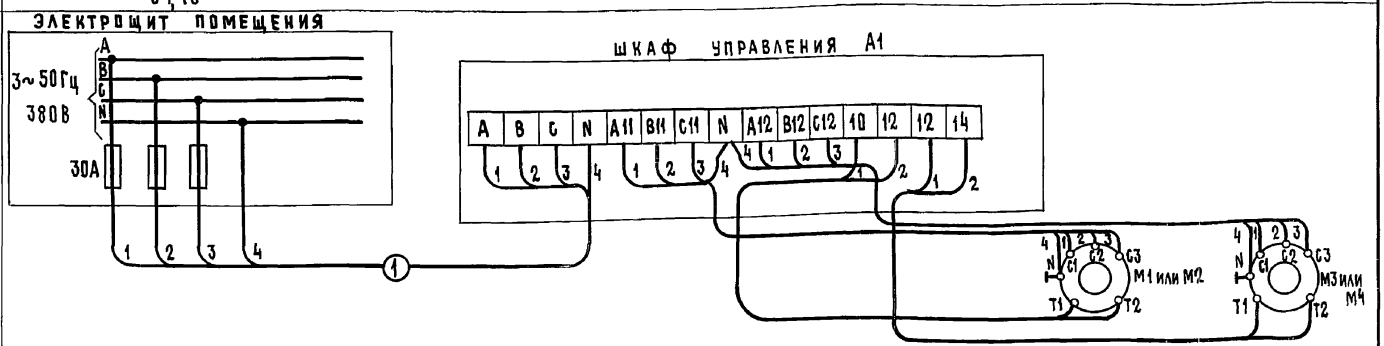

Двигатель наклонного тр-ра	Двигатель горизонтального тр-ра
4АМ80В4БСУ1 или 4АМ90L4БСУ1	АИРХ112МВ6БСУ2 или 4АМ112МВ6БСУ1
1,5 кВт или 2,2 кВт	4,0 кВт
3,57А или 5,02А	9,13А

Проводка поз.1 предприятием-изготовителем не поставляется.

Примечания

В комплект поставки входит:

1 Устройство управления ЯАА5910-3274АУ3 — 1 шт

2 Кабели: НРГ 3×2,5+1×1,5 (для горизонтального тр-ра) — 8 м
НРГ 3×1,5+1×1 (для наклонного тр-ра) — 12,5 м
НРГ 2×1,5 (для подключения температурной защиты) — 20,5 м.

3. Труба 20×2,35 - 40 м; металлорукав РЗ-Ц-Х-15 - 2,5 м.

* Устройство управления установить на стене внутри животноводческого помещения вблизи привода горизонтального тр-ра. Высота от пола до нижнего края устройства не менее 1,5 м.

Взам. инв. №

Подпись и дата

Инв. № подл.

ГИП	Левченкова	
Нач. отд.	Выборный	
Зам. нач.	Быстров	
Н. контр.	Скворцова	
Гл. спец.	Дементьева	
Инж. III к.	Полякова	

4.800-3 Выпуск 5/90

Конвейер скребковый навозоуборочный КСН-Ф-100. Электрооборудование

Стадия	Лист	Листов
Р		1

ГИПРОНИСЕЛЬХОЗ

План

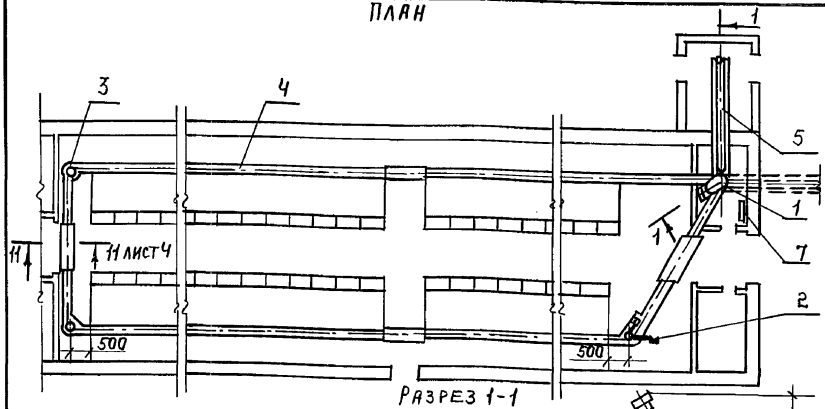

Разрез 1-1

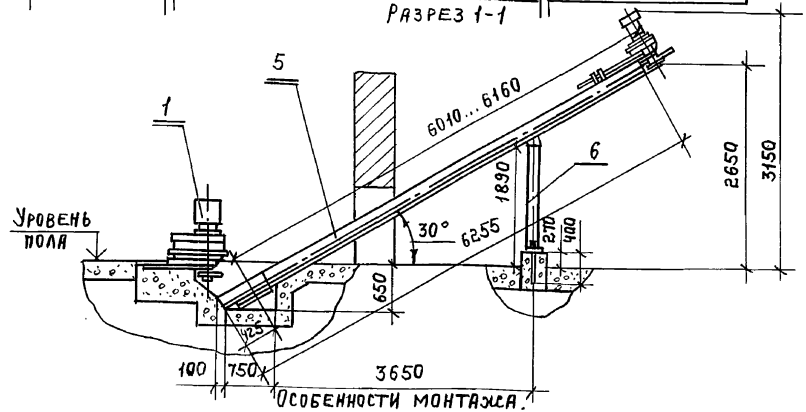

Особенности монтажа.

1. Монтаж транспортера вести согласно инструкции по монтажу, пуску, регулированию и обкатке изделия на месте его применения КНФ 03.000 ИМ.
2. Непрямолинейность вертикальных стенок навозного канала по всей длине не более 10мм.
3. Отклонения дна от горизонтальной плоскости на каждый метр длины не более 1,5мм.
4. Забетонировать на прямых участках навозного канала полосу 4х20.
5. Концы полосы за поворотными устройствами загнуть вниз.
6. Использовать бетон класса не ниже В 15.
7. При установке транспортера в существующие навозные каналы от транспортеров ТСН-160, ТСН-3,0Б и ТСН-2Б необходимо:
   а) выломать и удалить фундаменты старых поворотных и натяжного устройств и на их место забетонировать новые.
   б) При ремонте навозных каналов от транспортеров ТСН-3ОБ и ТСН-2Б установить в них полосу 4х20;
   в) В каналах от транспортера ТСН-3ОБ поднять привод на 90мм. выше, для чего подложить между старой и новой рамами привод, а подкладки (швеллер, рамка из уголка и т. п.) и приварить их к старой раме, при этом концы старой рамы, выступающие за бетон, отрезать.

Транспортер предназначен для уборки навоза из животноводческих помещений с одновременной погрузкой его в транспортное средство.

Техническая характеристика.

Тип – скребковый, цепной, стационарный		
Производительность,	т/ч	5,1
Количество обслуживаемых животных,	голов	100...110
Скорость движения цепи:		
горизонтального транспортера,	м/с	0,18
наклонного транспортера,	м/с	0,72
Длина цепи горизонтального транспортера, max,	м	160
Длина цепи наклонного транспортера,	м	13,04
Высота погрузки, max,	м	2,65
Установленная мощность электродвигателей,	квт.	5,5
в том числе:		
горизонтального транспортера		4,0
наклонного транспортера		1,5
Масса,	кг	1640
в том числе:		
горизонтального транспортера		1120
наклонного транспортера		420
Обслуживающий персонал;	чел.	1

Основные узлы.

1-привод горизонтального транспортера; 2-натяжное устройство; 3-поворотное устройство; 4-цепь; 5-наклонный транспортер; 6-опора; 7-шкаф управления.

Комплектность

Транспортер поставляется в комплекте основных узлов. Защитно-пусковая аппаратура смонтирована в шкафу управления, входящем в комплект основных узлов. В комплект входят тяжелые анкерные болты, запасные части и полоса 4х20 (162 п.м). Электрический кабель и трубы для его прокладки в комплект поставки не входят.

Особенности эксплуатации.

1. Транспортер можно устанавливать в существующие навозные каналы от транспортеров ТСН-160, ТСН-3,0Б и ТСН-2Б.
2. Оградить приямок наклонного транспортера и груз натяжного устройства деревянными или металлическими ограждениями высотой не менее 1 м.
3. Перекрыть мостиками места проходов через навозный канал поворотные и натяжное устройства горизонтального транспортера.
4. При температуре ниже -10°С наклонный транспортер размещать в отапливаемом тамбуре.

Цена руб. – 1400

Код ОКП – 4749140203

Изготовитель: Ковельский з-д сельхозмашин г. Ковель, Волынской обл.

ГИП	Левченкова		4.800-3 Выпуск 5/90
Н.отд.	Иванеко		
Н.контр	Королева		Транспортер скребковый навозоуборочный ТСН-160Б.
Гл.мех.	Ермаков		Стадия Р; Лист 1; Листов 4
Гл.спец	Орлов		Гипронисельхоз
Инж.	Николаи		

24880-02 6 Формат А3

Инв. № подл. | Подпись и дата | Взам. инв. №

Выпуск 5/90

Схема бетонирования навозного канала

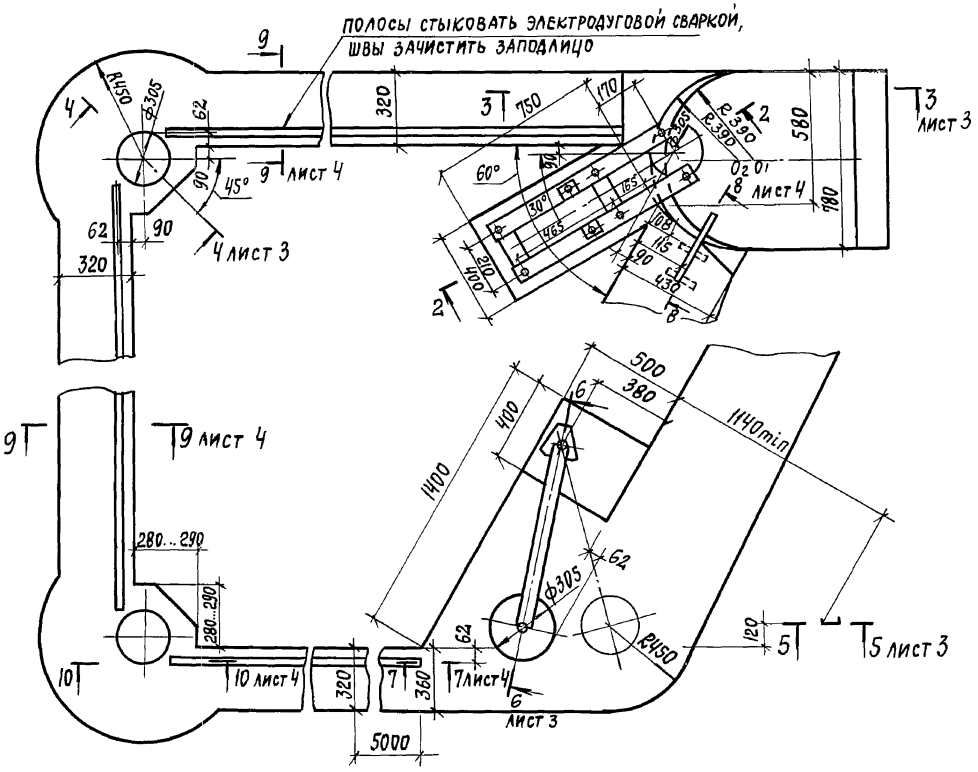

Разрез 2-2

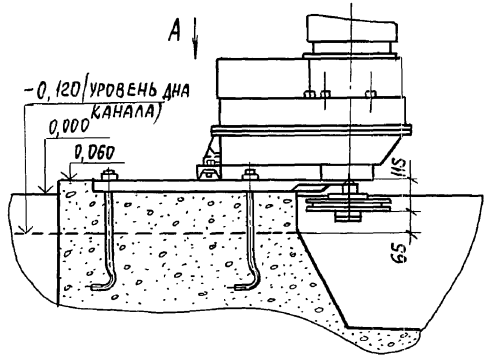

Вид А

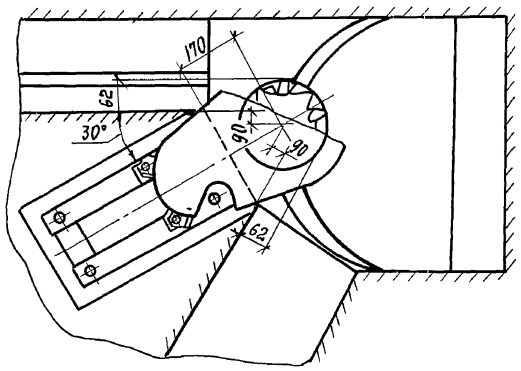

Инв.№ подл. | Подпись и дата | Взам.инв.№

Выпуск 5/90

Разрез 3-3

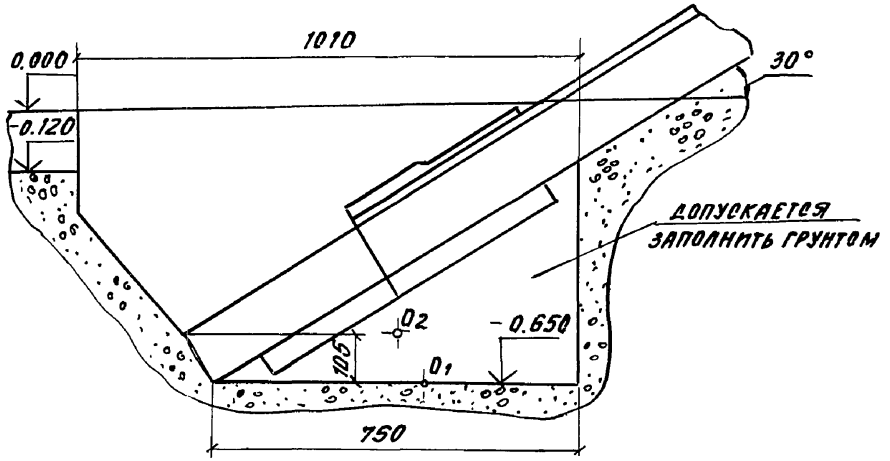

Фундамент опоры наклонного транспортера

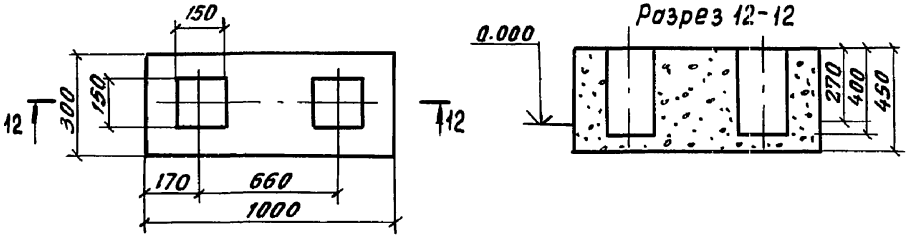

Разрез 5-5

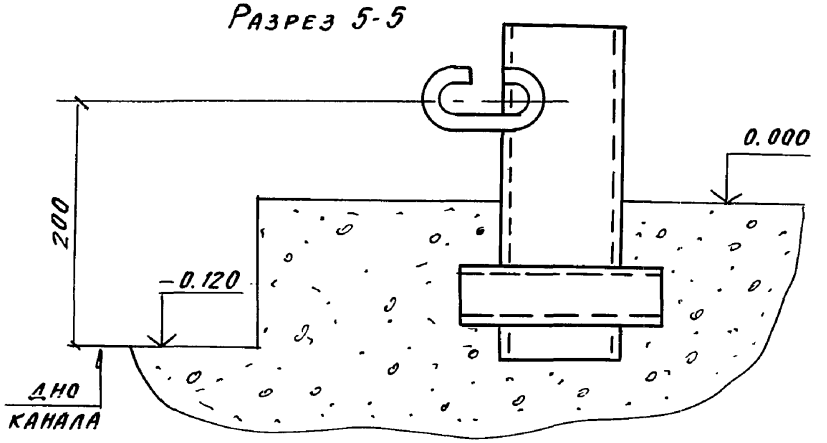

Разрез 4-4

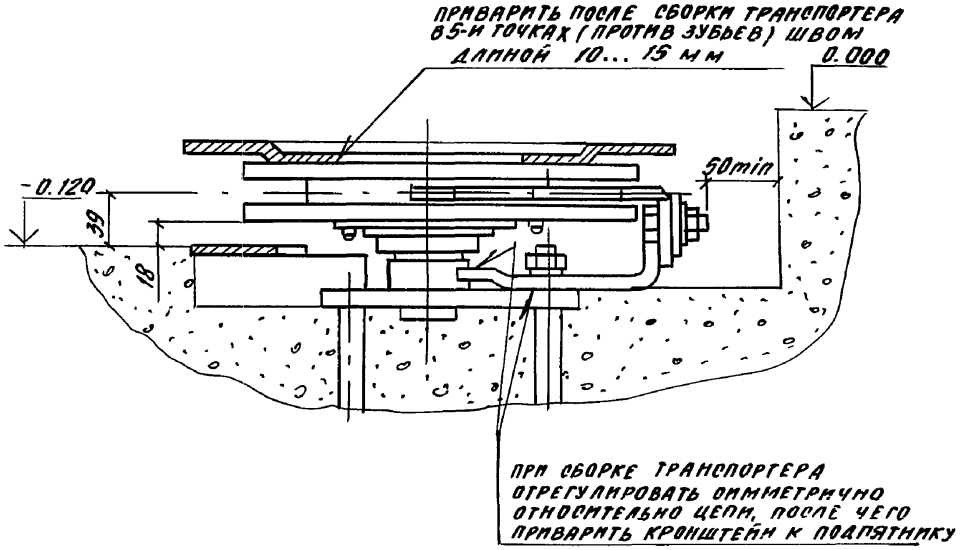

Разрез 6-6

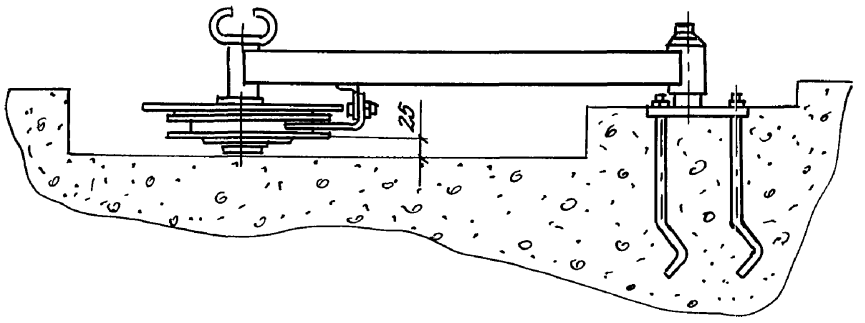

Инв. № подл. | Подпись и дата | Взам. инв. №

Разрез 7-7

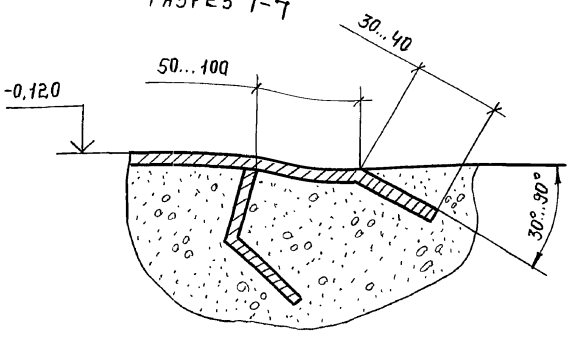

Разрез 8-8

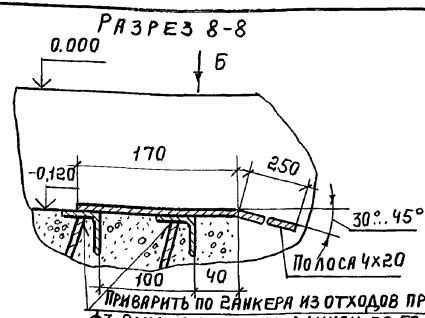

Приварить по 2 анкера из отходов проволоки Ф3. 8 мм. или полосы длиной по 50...80 мм.

Вид Б

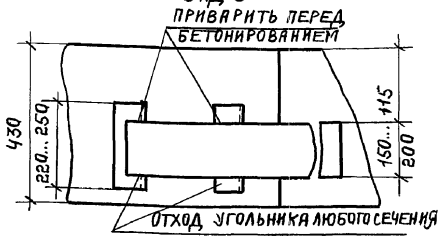

Разрез 9-9

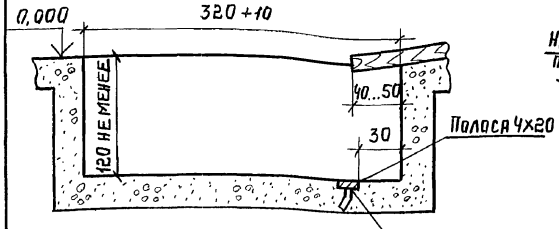

Приварить анкеры из отходов проволоки Ф5...8 мм. или полосы 4х20 длиной 50...80 мм. шаг приварки анкеров 800...1200 мм.

Разрез 10-10

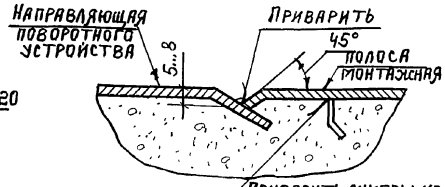

Приварить анкеры из отходов проволоки Ф5...8 мм. или полосы 4х20 длиной 50...80 мм, шаг приварки анкеров 800...1200 мм.

Разрез 11-11

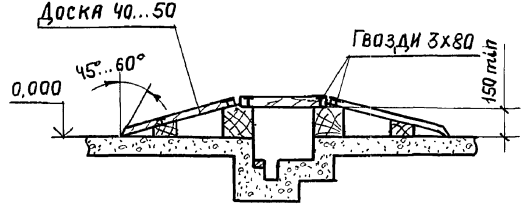

Вариант использования канала транспортеров ТСН-3,0Б и ТСН-2Б при реконструкции.

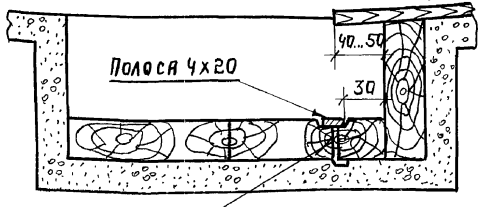

Приварить к полосе гвозди или обрезки проволоки Ф5...8 мм. шаг приварки 800...1200 мм.

Сборка натяжного устройства

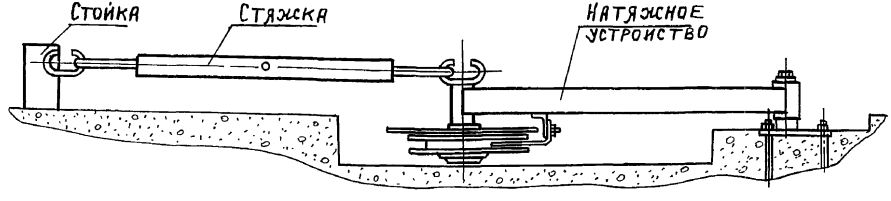

Инв. № подл. | Подпись и дата | Взам. инв. №

План

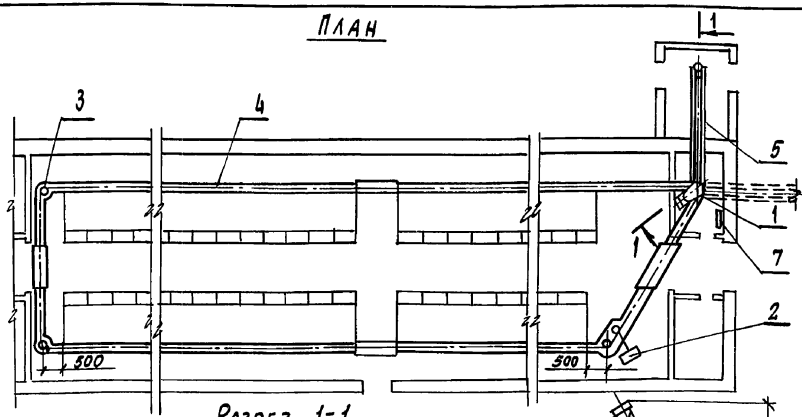

Разрез 1-1

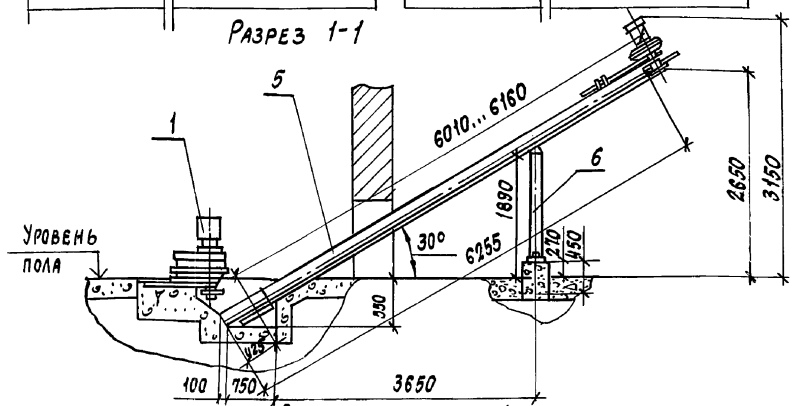

Транспортер предназначен для уборки навоза из животноводческих помещений с одновременной погрузкой его в транспортное средство.

Техническая характеристика

Тип - скребковый, цепной, стационарный		
Производительность,	т/ч	— 4,5
Количество обслуживаемых животных,	голов	— 100...110
Скорость движения цепи:		
горизонтального транспортера,	м/с	— 0,18
наклонного транспортера,	м/с	— 0,12
Длина цепи горизонтального транспортера, max,	м	— 160
Длина цепи наклонного транспортера,	м	— 13.04
Высота погрузки, max,	м	— 2,65
Установленная мощность электродвигателей,	квт	— 5,5
в том числе:		
горизонтального транспортера		— 4,0
наклонного транспортера		— 1,5
Масса,	кг	— 1855
в том числе:		
горизонтального транспортера		— 1273
наклонного транспортера		— 480
Обслуживающий персонал.	чел.	— 1

Основные узлы

1-привод горизонтального транспортера; 2-натяжное устройство; 3-поворотное устройство; 4-цепь; 5-наклонный транспортер; 6-опора; 7-шкаф управления.

Комплектность.

Транспортер поставляется в комплекте основных узлов. Защитно-пусковая аппаратура смонтирована в шкафу управления, входящем в комплект основных узлов. В комплект входят также анкерные болты, запасные части и полоса 4х20 (162 пм). Электрический кабель и трубы для его прокладки в комплект поставки не входят.

Особенности эксплуатации.

1. Транспортер можно установить в существующие навозные каналы от транспортеров ТСН-160 ТСН-3.06 и ТСН-2Б.
2. Оградить приямок наклонного транспортера и груз натяжного устройства деревянными или металлическими ограждениями высотой не менее 1м.
3. Перекрыть мостиками места проходов через навозный канал, поворотные и натяжное устройства горизонтального транспортера.
4. При температуре ниже -10° С наклонный транспортер размещать в отапливаемом тамбуре.

Цена — руб. — 1400

Код окп — 4749149141

Изготовитель: завод "Ковельсельмаш".

Особенности монтажа

1. Монтаж транспортера вести согласно инструкции по монтажу, пуску, регулированию и обкатке изделия на месте его применения КНФ00.000 ИМ.
2. Непрямолинейность вертикальных стенок навозного канала по всей длине не более 10мм.
3. Отклонения дна от горизонтальной плоскости на каждый метр длины не более 1,5мм.
4. Забетонировать на прямых участках навозного канала полосу 4х20.
5. Концы полосы за поворотными устройствами загнуть вниз.
6. Использовать бетон класса не ниже В15.
7. При установке транспортера в существующие навозные каналы от транспортеров ТСН-160, ТСН-3.06 и ТСН-2Б необходимо:
   а) выломать и удалить фундаменты старых поворотных и натяжного устройств и на их место забетонировать новые;
   б) при ремонте навозных каналов от транспортеров ТСН-3,06 и ТСН-2Б установить в них полосу 4х20
   в) в каналах от транспортера ТСН-3,06 поднять привод на 90мм выше, для чего подложить между старой и новой рамами привода подкладки (швеллер, рамка из уголка и т.п.) и приварить их к старой раме. При этом концы старой рамы, выступающие за бетон, отрезать.

ГИП	Левченкова		
Нач. отд.	Иванеко		
Н. контр	Королева		
Гл. мех.	Ермаков		
Гл. спец.	Орлов		
Инж.	Николай		

4.800-3 Выпуск 5/90

Транспортер скребковый навозоуборочный ТСН-160А

Стадия	Лист	Листов
Р	1	5

ГИПРОНИСЕЛЬХОЗ

24880-02 10 Формат А3

Инв.№ подл. | Подпись и дата | Взам. инв. №

Вариант бетонирования навозного канала с дополнительным желобом для цепи

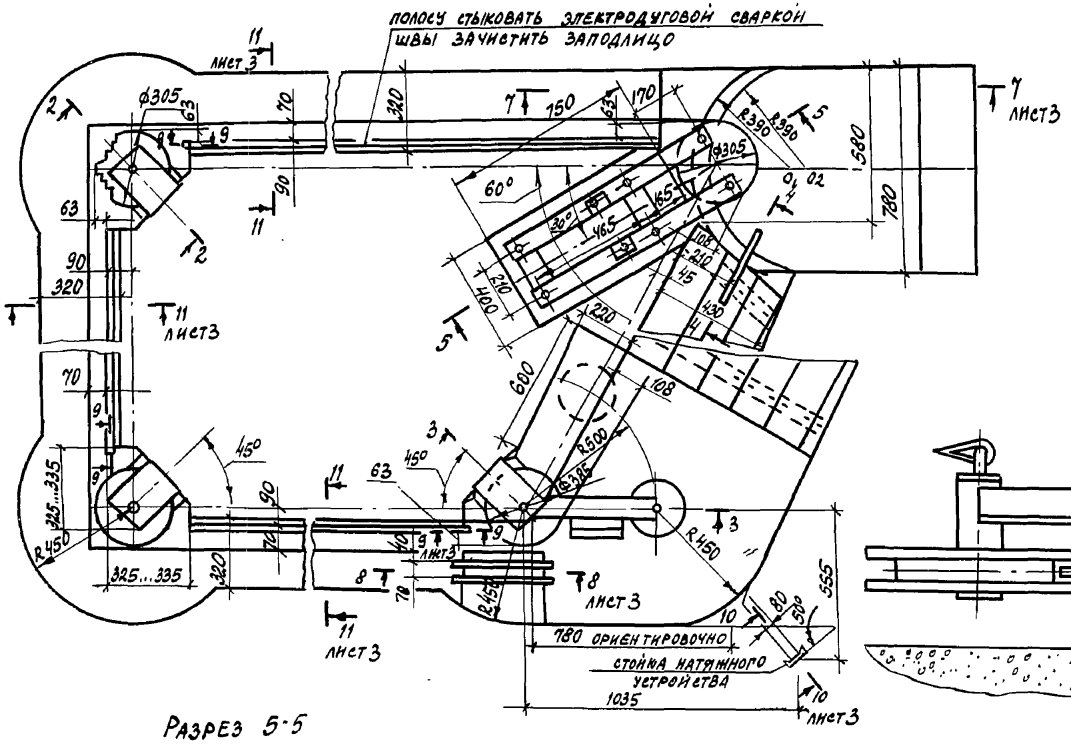

Разрез 2-2

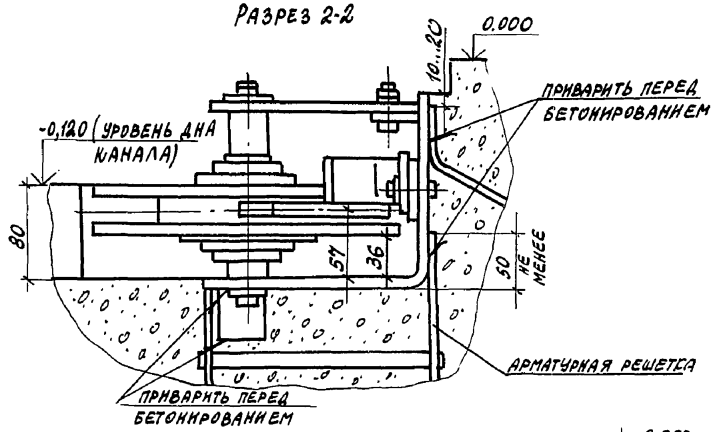

Разрез 3-3

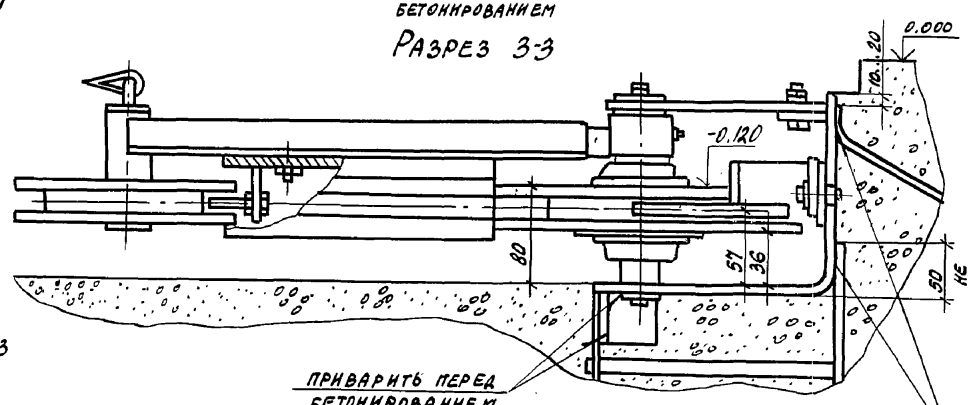

Разрез 4-4

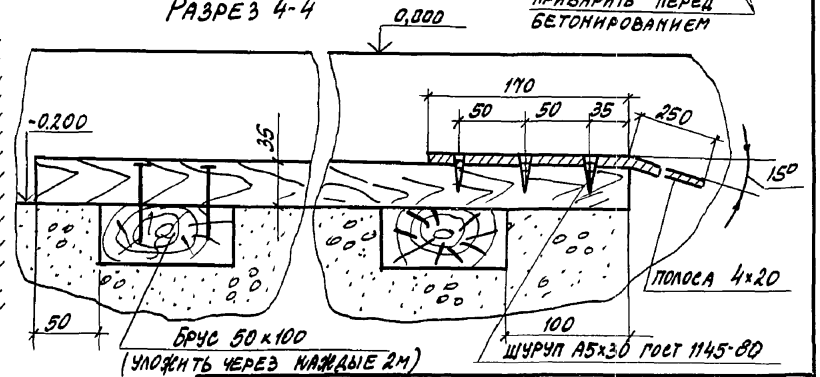

Разрез 5-5

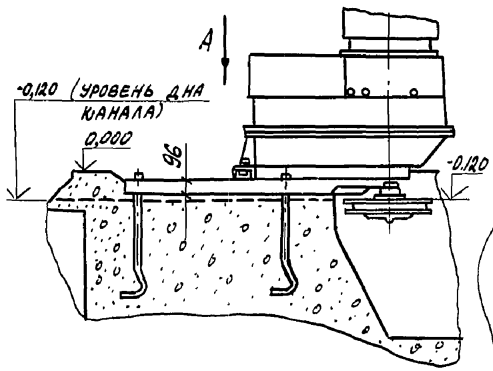

Вид А

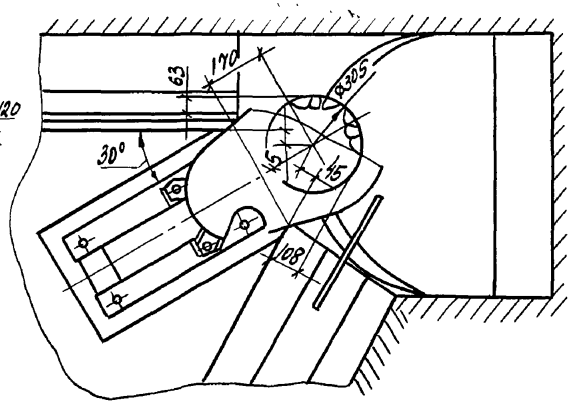

Выпуск 5/90

Инв. № подл.	Подпись и дата	Взам. инв. №

4.800-3	Выпуск 5/90	Лист 2

Разрез 7-7 лист 2

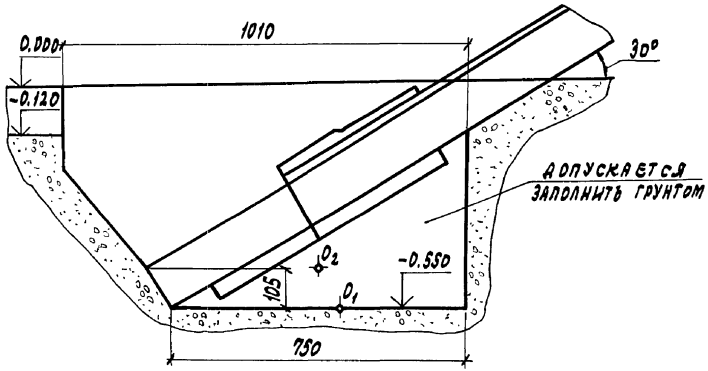

Разрез 8-8 лист 2

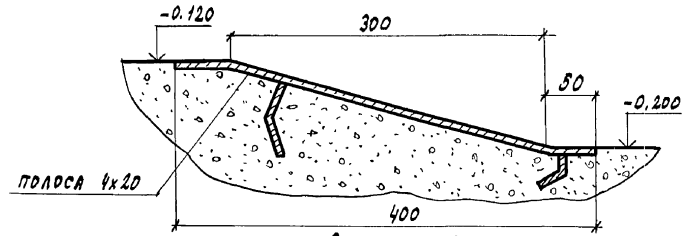

Разрез 9-9 лист 2

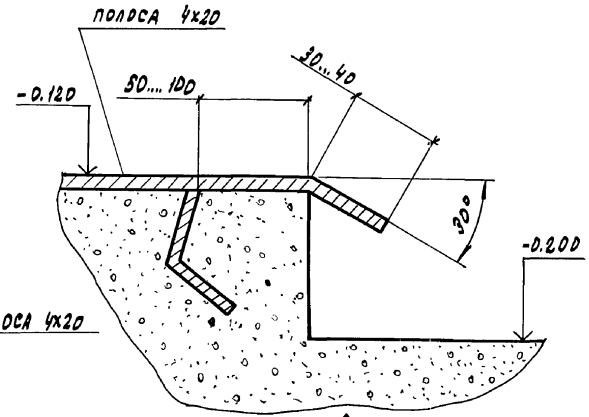

Разрез 10-10 лист 2

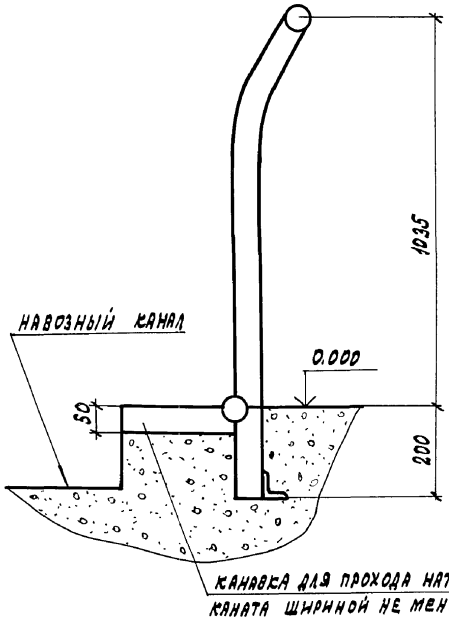

Разрез 11-11 лист 2

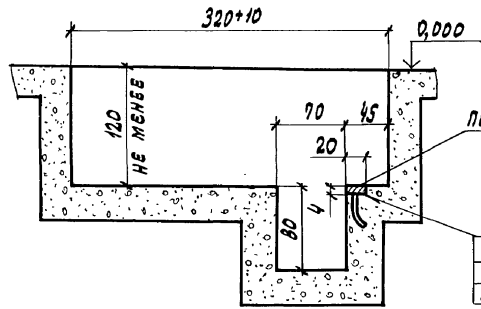

ПРИВАРИТЬ АНКЕРЫ ИЗ ОТХОДОВ ПРОВОЛОКИ ф5... 8мм ИЛИ ПОЛОСЫ 4х20 ДЛИНОЙ 50... 80 мм ШАГ ПРИВАРКИ АНКЕРОВ 800... 1200 мм

ФУНДАМЕНТ ОПОРЫ НАКЛОННОГО ТРАНСПОРТЕРА

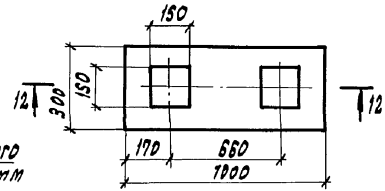

Разрез 12-12

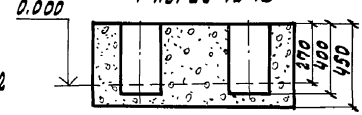

Расход материалов на монтаж

Бетон	$м^3$	
на фундаменты		-20
на каналы		-15
Лесоматериалы		
доски толщиной 40мм	$м^3$	-0,2
брусок 50×100	$м^3$	-0,1
Гвозди 3×80	кг	-0.5

Выпуск 5/90

Инв.№подл. | Подпись и дата | Взам. инв.№

Вариант бетонирования навозного канала без дополнительного желоба для цепи

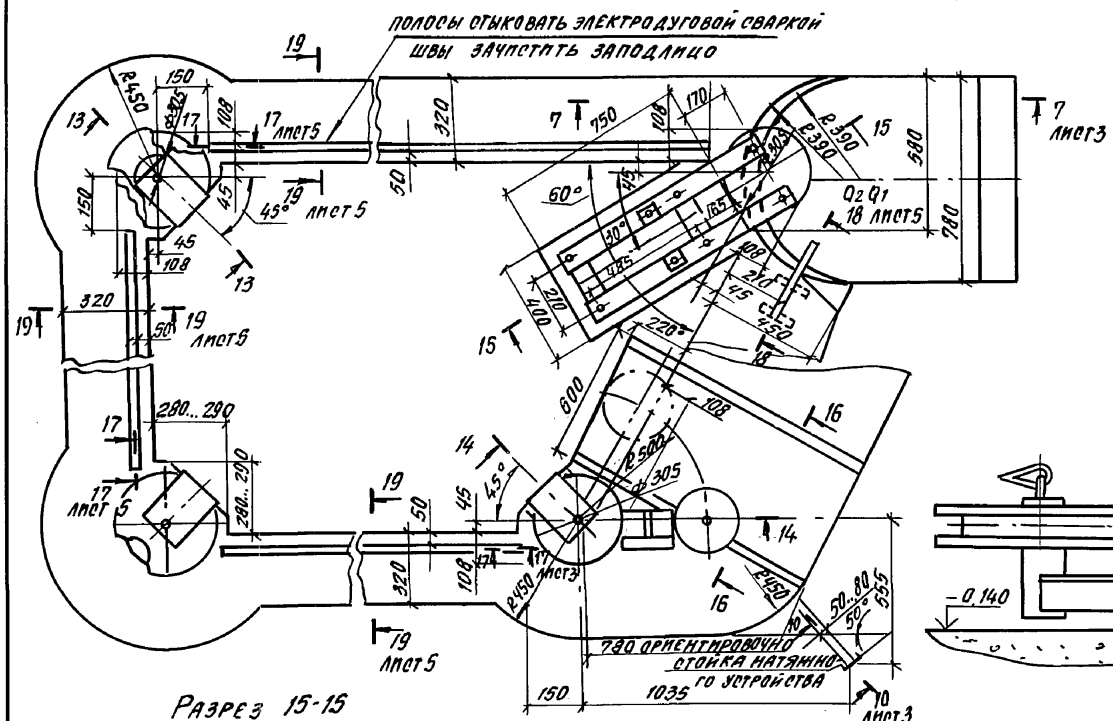

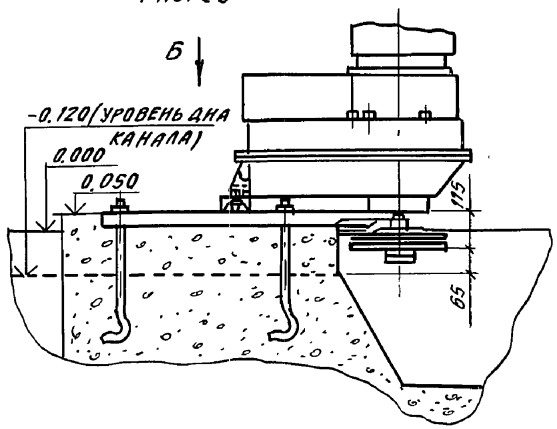

Вид Б

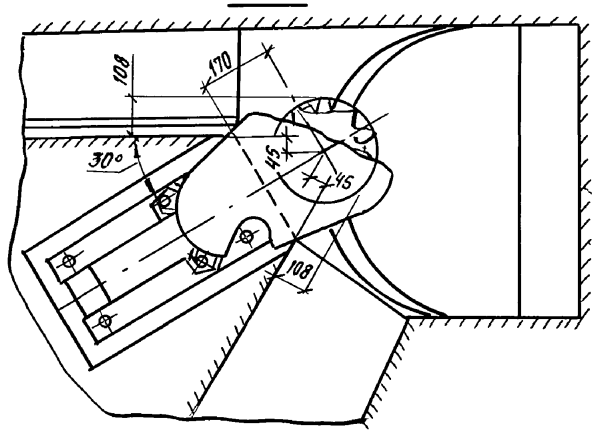

Разрез 13-13

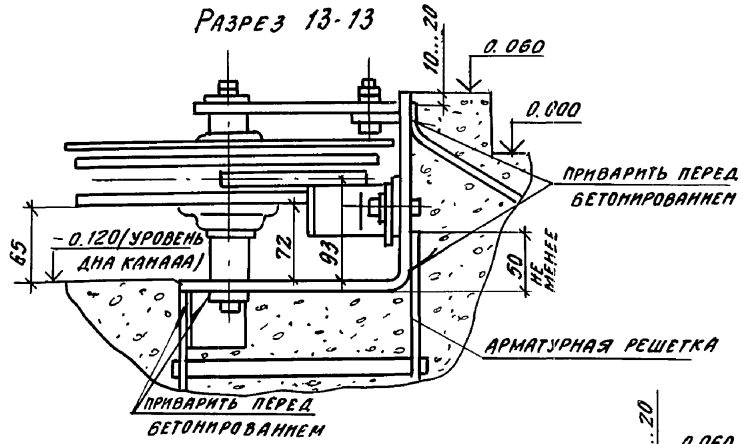

Разрез 14-14

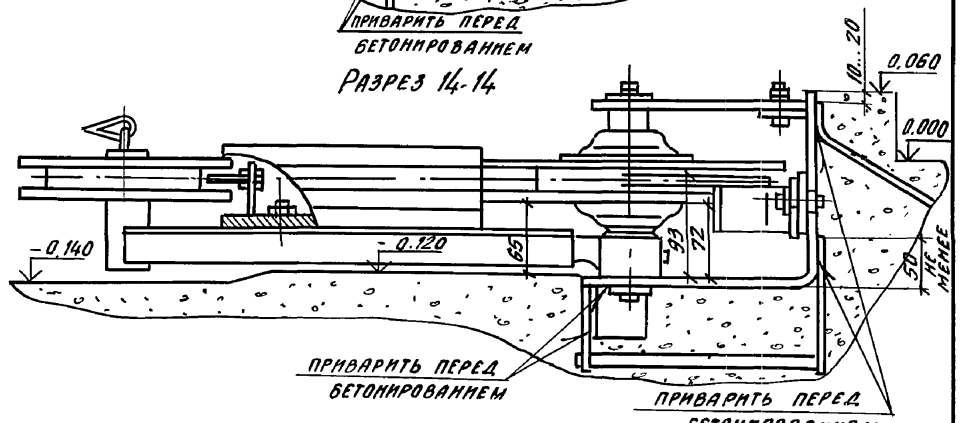

Разрез 16-16

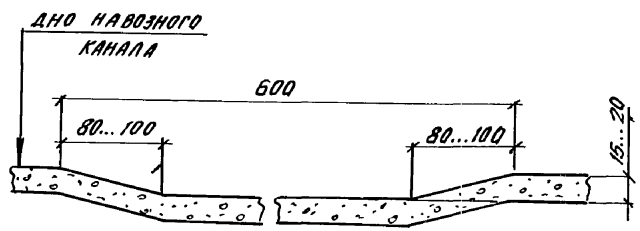

Выпуск 5/90

Инв.№ подл.	Подпись и дата	Взам.инв.№

Выпуск 5/90

Разрез 17-17

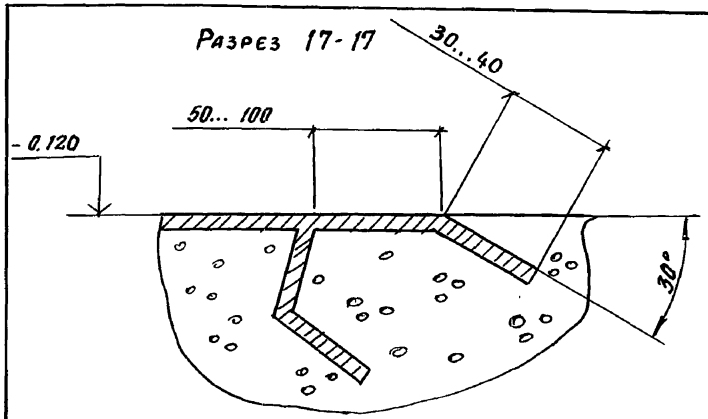

Разрез 18-18

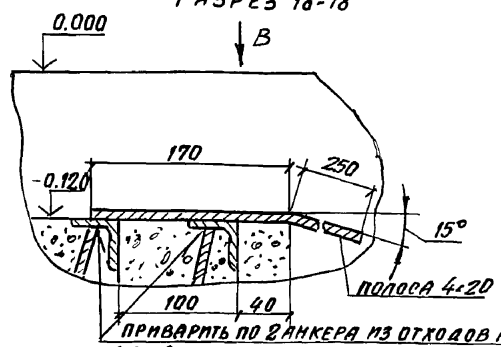

Вид В

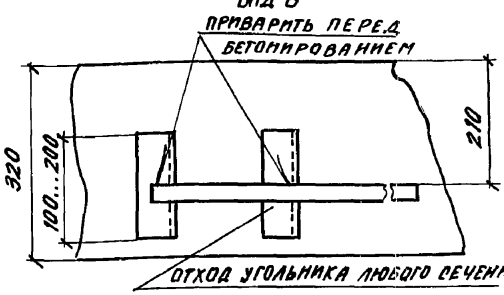

приварить по 2 анкера из отходов проволоки ф3...8мм или полосы длиной по 50...80мм

Разрез 19-19

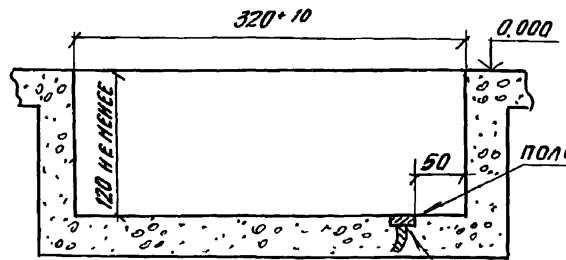

приварить анкеры из отходов проволоки ф5...8мм или полосы 4×20 длиной 50...80мм шаг приварки анкеров 800...1200мм

Вариант использования канала транспортеров ТСН-3.06 и ТСН-26 при реконструкции

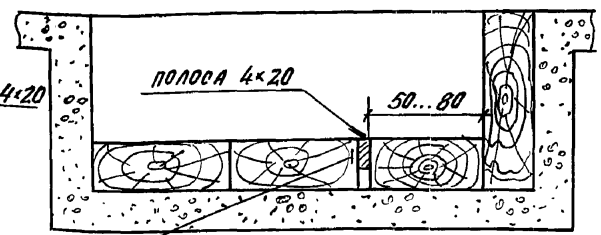

В полосе просверлить отверстия шагом 800...1200мм и прикрепить к торцу доски гвоздями или шурупами

Арматурная решетка

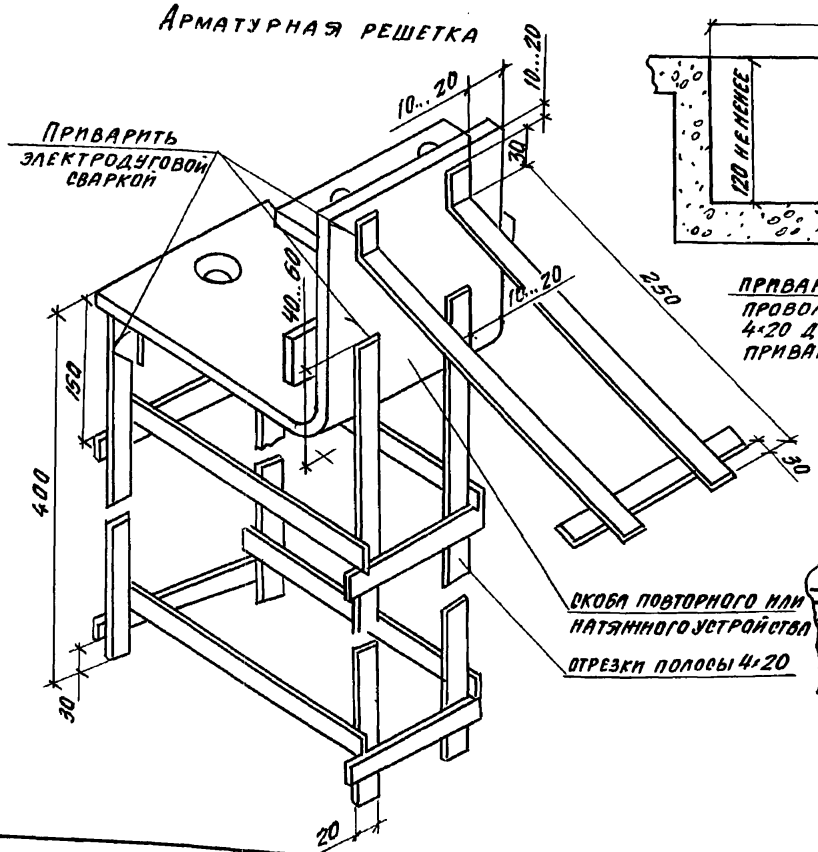

Переходной мостик

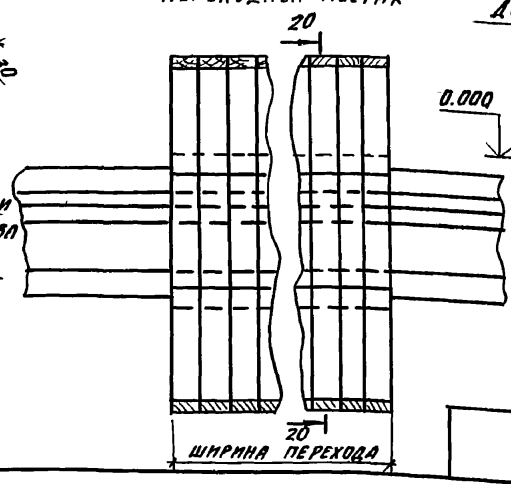

Разрез 20-20

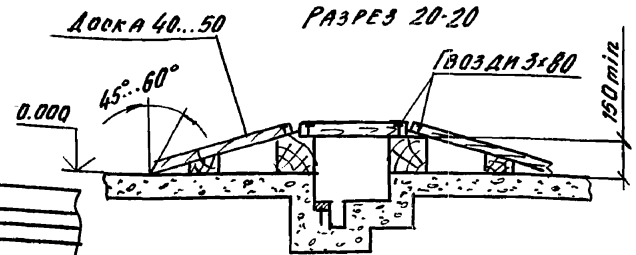

Инв. № подл.	Подпись и дата	Взам. инв. №

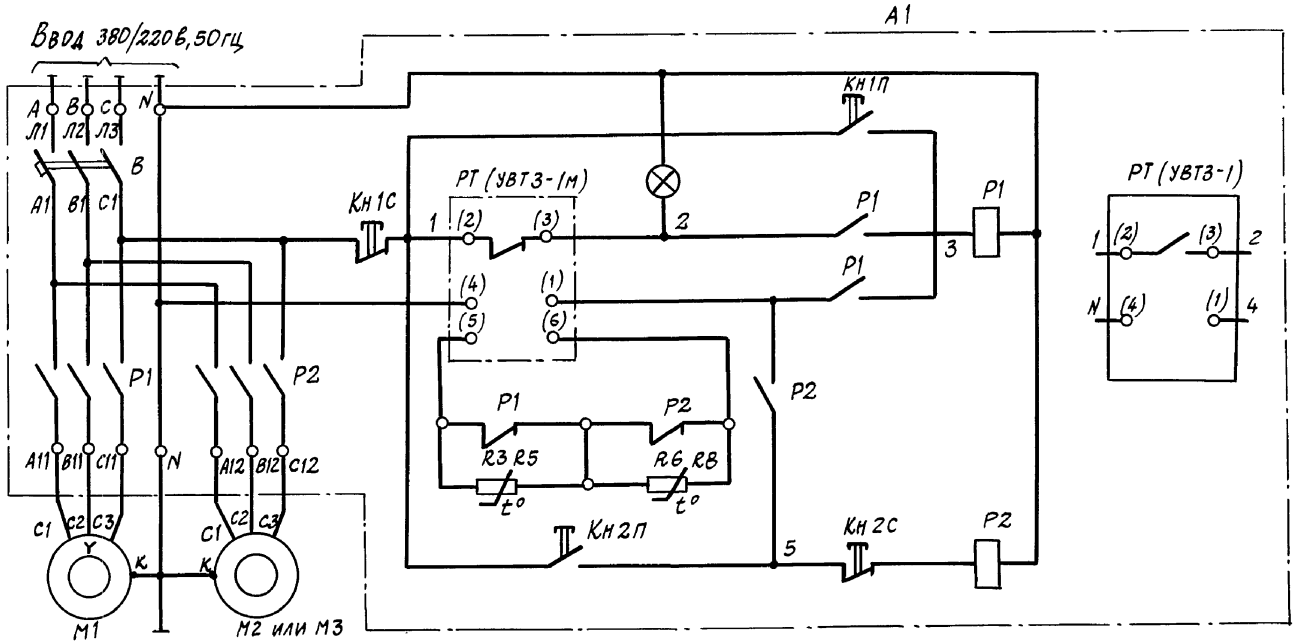

A1 - Распределительное устройство

M1 - Двигатель наклонного транспортера

M2 или M3 - Двигатель горизонтального транспортера (см. лист 2)

ГИП	Левченкова		4.800-3 Выпуск 5/90
Нач.отд.	Выборный		Транспортер скребковый навозоуборочный ТСН-160Б, ТСН-160А Электрооборудование
Зам.нач.	Быстров		Стадия: Р; Лист: 1; Листов: 2
Н.контр	Скворцова		ГИПРОНИСЕЛЬХОЗ
Глав.спец.	Литвинов		
Инженер	Евстигнеев		

24880-02 15 Формат А3

Инв. № подл. | Подпись и дата | Взам. инв. №

Наименование оборудования	Транспортер скребковый навозоуборочный
Марка	ТСН-160Б (ТСН-160А)
Установленная мощность, квт.	5,5
Напряжение, в.	380/220
Фазность, cosφ	3Ф+N 0,81; 0,83;
Номинальный ток, А	12,7
Пусковой ток, А	62,91

Схема электрическая подключения

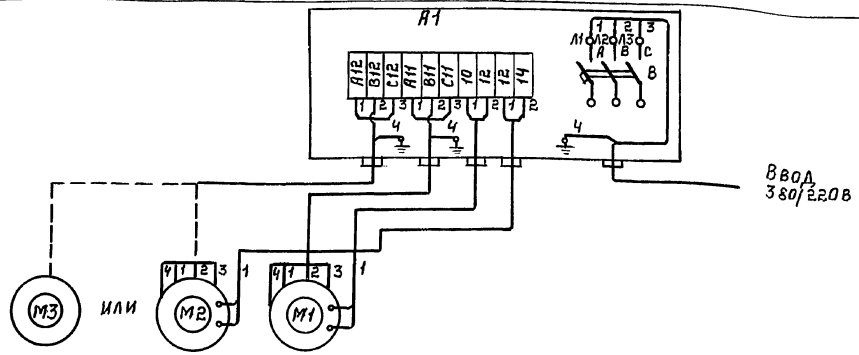

Двигатель горизонтального транспортера		Двигатель наклонного транспортера
АИРХ4ГМВ6БСУ2	4АМ112МВ6БСУ1	4АМ80В4БСУ1
4,0 квт	4,0 квт.	1,5 квт
9,13А	9,13А	3,57А

Шкаф управления

Примечание

В комплект электрооборудования входит
1. Шкаф управления ЯАА 5910-3274АУ3 (для ТСН 160А)
Шкаф управления Я 5920-3174ТУ5 (для ТСН 160Б)

Горизонтальный транспортер поставляется либо с двигателем М2 или с двигателем М3

Установки предназначены для уборки навоза крупного рогатого скота из навозных проходов при боксовом и комбибоксовом содержании скота.

Техническая характеристика.

			УС-Ф-170	УС-250
Тип	– стационарный, возвратно-поступательного действия			
Установленная мощность,		кВт	1,1	2,2
Длина контура номильная,		м	170	250
Размеры навозного канала,	ширина	мм	1800±10	3000±10
	глубина		200±30	
Скорость рабочего органа,		м/мин	3,8	
Масса,		кг	1450	3300

Основные узлы.

1-привод; 2-устройство поворотное; 3-ползун; 4-скребок (левый); 5-скребок (правый); 6-цепь.

Комплектность

Установки поставляются в комплекте основных узлов с пультом управления и анкерными болтами.

Особенности эксплуатации.

1. Поворотные устройства закрыть деревянными щитками.
2. Привод оградить деревянными или металлическими ограждениями высотой не менее 1 м.
3. Уборку навоза производить 4...6 раз в сутки.
4. Каналы навозоудаления перекрыть деревянными щитами.

Особенности монтажа.

1. Монтаж скрепера вести согласно инструкции завода-изготовителя по монтажу, пуску, регулированию и обкатке установки.
2. Бетонировать навозные каналы согласно установочным размерам. Ширина каналов 1800...3000 мм.
3. Отклонение от прямолинейности стенок каналов от центра по всей длине не должно превышать 10 мм. Отклонение дна канала от горизонтальной плоскости на каждый метр длины не должно превышать 1,5 мм.
4. По центру канала бетонируется доска шириной 100 мм. и толщиной не менее 40 мм. Это уменьшает износ канала, а также облегчает его ремонт.
5. Использовать бетон марки не ниже М200.
6. Установить и забетонировать поворотные устройства и раму привода по уровню и строго по размерам с отклонением не более 3 мм.
7. Одновременно забетонировать по месту трубу для электропроводки привода.

Расход материалов на монтаж.

Бетон на фундаменты	м³	-0,9
Лесоматериалы (доски),	м³	-0,1
Уголок $\frac{Б-45\times45\times5\ ГОСТ\ 8509-86}{СТ3\ пс\ ГОСТ\ 535-88}$,	кг	-3,75

Цена	УС-Ф-170	руб	-1260
	УС-250		-1700
Код ОКП	УС-Ф-170	–	474162 0220
	УС-250	–	474162 0200

Изготовитель: завод „Ковельсельмаш" им. 50-летия СССР, г. Ковель, Волынской обл.

ГИП	Левченкова		4.800-3	Выпуск 5/90	
Н.о.т.д.	Иваненко		Установки скреперные УС-Ф-170 и УС-250.	Стадия	Лист	Листов
Н.контр.	Королева			Р	1	4
Гл.мех.	Ермаков			ГИПРОНИСЕЛЬХОЗ		
Гл.спец.	Орлов					
Инж.	Николаи					

Инв.№ подл. | Подпись и дата | Взам.инв.№

Схема монтажная
(сброс в торце здания)

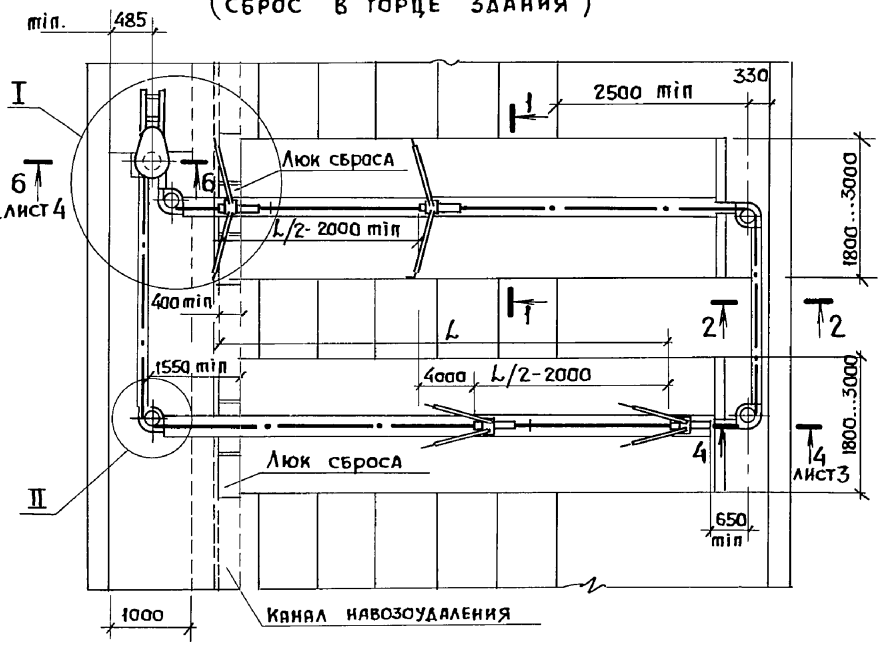

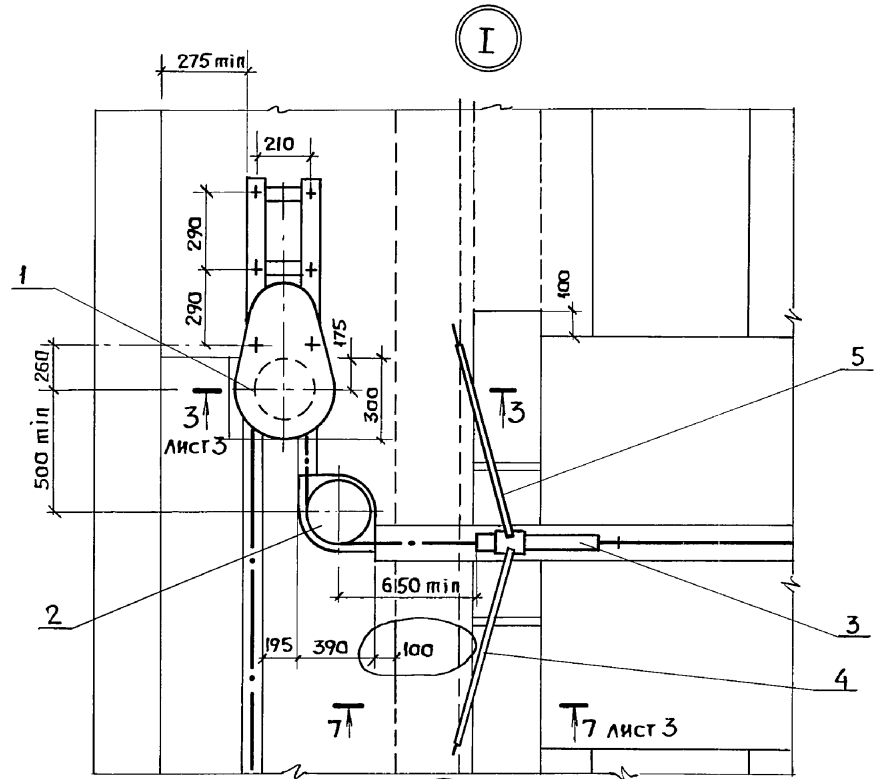

Разрез 1–1 повернуто

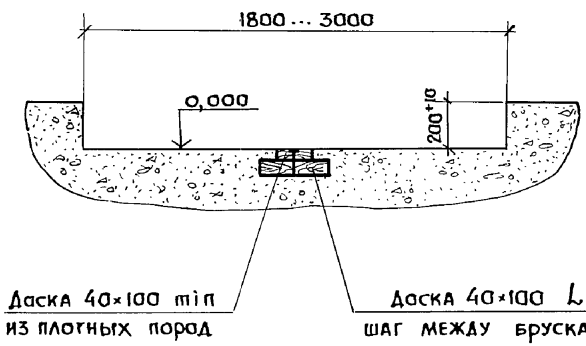

Разрез 2–2

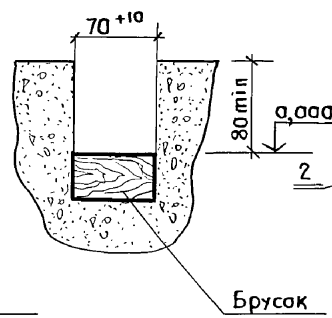

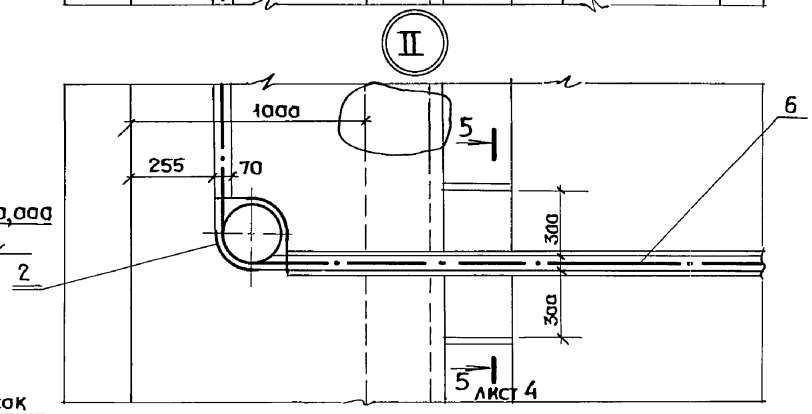

24880-02 18

формат А3

Взам. инв. № | Подпись и дата | Инв. № подл.

Схема монтажная (сброс в середине здания)

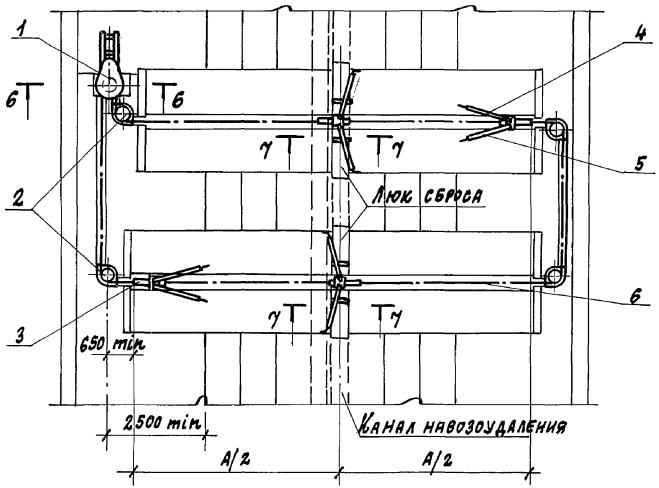

Разрез 3-3 лист 2

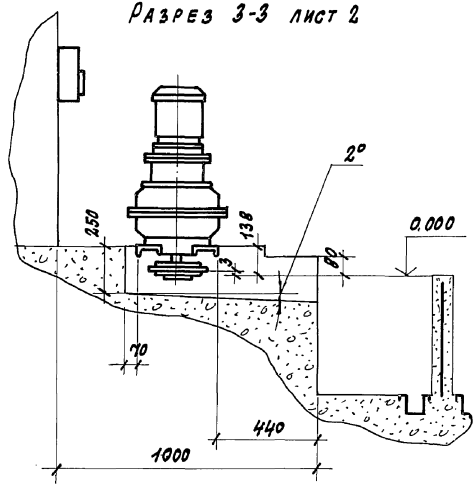

Разрез 4-4 лист 2

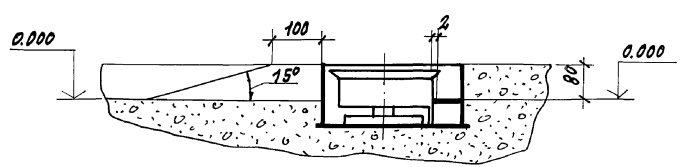

Разрез 7-7 лист 2

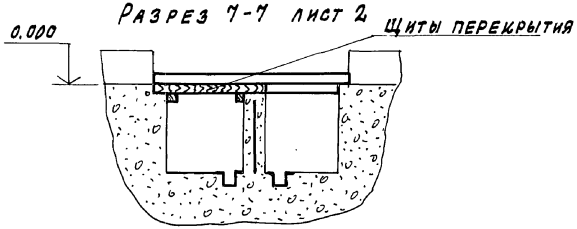

Инв. № подл. | Подпись и дата | Взам. инв. №

Разрез 6-6 лист 2

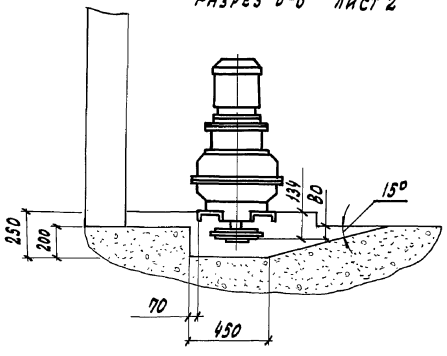

Разрез 5-5 лист 2 повернуто

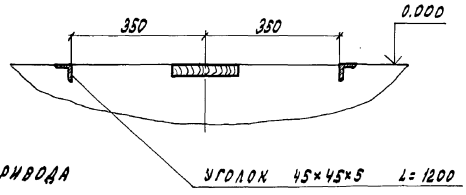

Фундамент привода

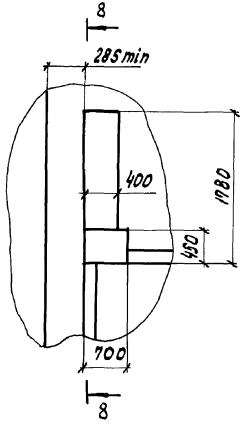

Фундамент поворотного устройства

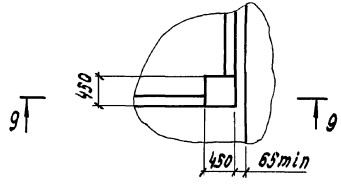

Ограждение щитами поворотных устройств

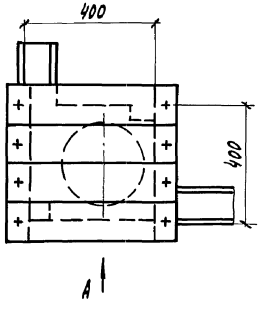

Вид А

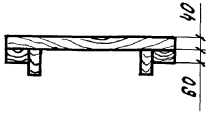

Разрез 9-9

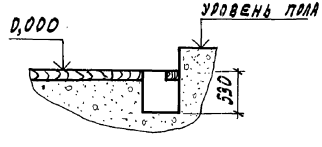

Разрез 8-8 повернуто 0.000

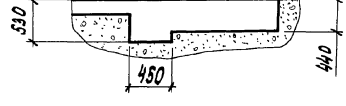

Инв.№подл. | Подпись и дата | Взам.инв.№

Схема электрическая принципиальная.

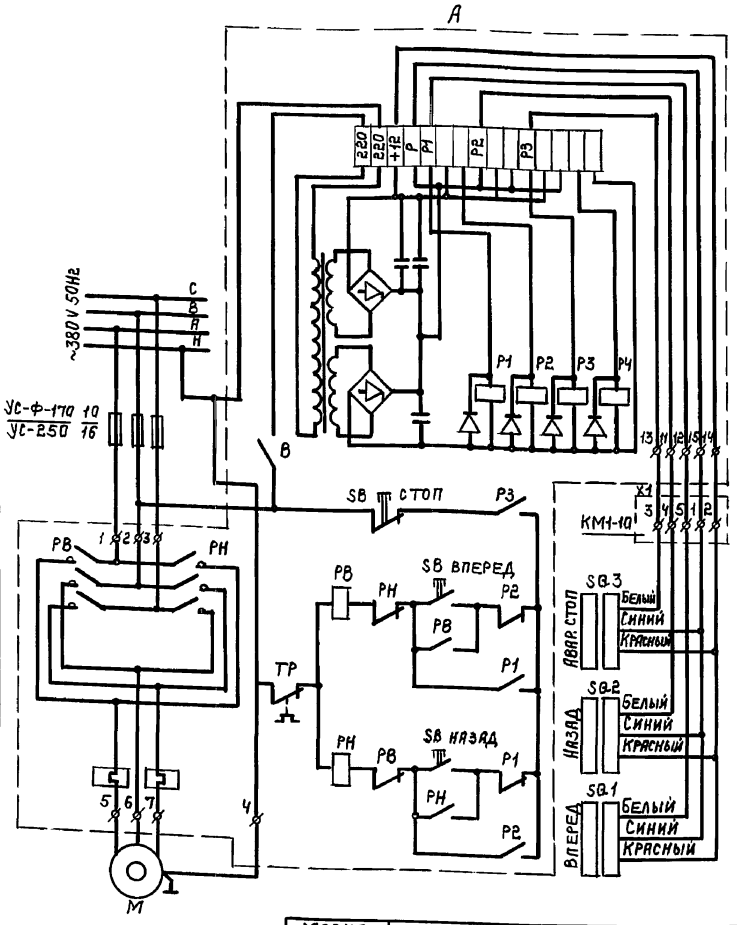

Поз. обознач.	Наименование	Кол.	Примечание
А	Ящик управления ЯАА 6402-2674 УЗ		
	ТУ16-536.042-76	1	
М1	Двигатель 4АМ80А4Б СУ1 ЭМ 3081		
	ТУ16-510.827-83	1	Для УС-Ф-170 примен. 1 шт.
SB1...SQ3	Преобразователь ПИЩ-6-1		
	ТУ25-02.550114-83	3	
Х1	Клеммник КМ-1-10 на 6 клемм	1	
М2	Двигатель 4АМ90L4Б СУ1 ЭМ3081		
	ТУ16-510 827-83	1	Для УС-250 примен. 1 шт.

Марка машины	М2	А	SQ
УС-250	4АМ90L4СУ1	ПУЭН-10	ПИЩ-6-1
УС-250	4АМ90L4БСУ1	ЯАА6402-2674УЗ	ПИЩ-6-1

Марка машины	М1	А	SQ
УС-Ф-170	4А80А4СУ1	ПУЭН-10	ПИЩ-6-1
УС-Ф-170УЗ	4А80А4 СУ1	ЯАА5401-2674УЗ	КВД-6М

ГИП	Левченкова	
Нач.отд.	Выборный	
Зам.нач.	Быстров	
Н.контр.	Скворцова	
Гл.спец.	Литвинов	
Инж.	Глазова	

Ч.800-3 Выпуск 5/90

Установка скреперная УСФ-170, УС-250. Электрооборудование.

Стадия	Лист	Листов
Р	1	2

ГИПРОНИСЕЛЬХОЗ

Инв.№подл. | Подпись и дата | Взам.инв.№

Наименование оборудования	Установка скреперная	
Тип оборудования	УС-Ф-170	УС-250
Установленная мощность, квт.	1,1	2,2
Напряжение, в.	380/220	380/220
Фазность, cosφ	3ф+0; 0,81	3ф+0; 0,83
Номинальный ток, А	2,76	5,02
Пусковой ток, А	13,8	30,12

Схема электрическая подключения

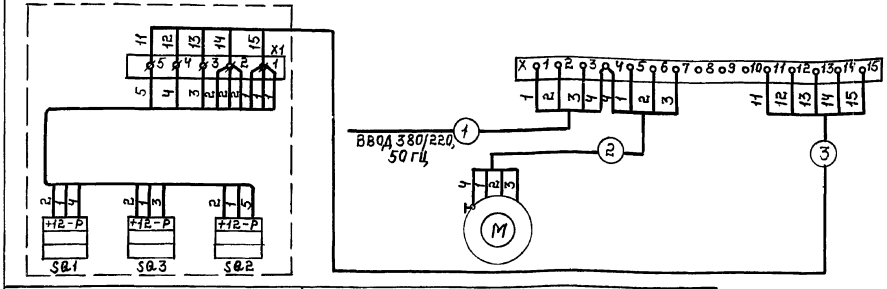

Преобразователь	Двигатель	
ПИЩ-6-1	4АМ80А4Б С.У.ЛМ3081	4АМ90L4Б С.У.ЛМ3081
КВД-6М	УС-Ф-170	УС-250
	1,1 квт	2,2 квт.

Примечания

В комплект поставки электрооборудования входит:
1. Ящик управления (см. таблицы на листе 1)
2. Блоки SQ (установлены на электроприводе)

Кабели 1...3 комплектно не поставляются.

Схема составлена для установок, поставляемых с электродвигателями без встроенной тепловой защитой

Инв.№ подл. | Подпись и дата | Взам. инв.№

Конвейеры предназначены для перемещения навоза, поступающего от продольных навозоуборочных транспортёров (конвейеров) или скреперных установок в приямок или к выгрузной системе в виде установки для транспортирования навоза УТН-10 или наклонного транспортёра (конвейера)

Техническая характеристика

Тип	скребковый, цепной, стационарный	
Производительность за час чистого времени, не менее,	т/ч	12
Длина контура цепи,	м	160±2,2
Установленная мощность,	квт	4,0
Скорость движения цепи,	м/с	0,18±0,1
Масса, не более	кг	1850
Обслуживающий персонал,	чел.	1

Основные узлы

1- привод; 2- секция приводная;
3- секция поворотная; 4- цепь со скребками;

Комплектность

Конвейеры поставляются в комплекте основных узлов с защитно-пусковой аппаратурой и полосой 4х20.

Особенности эксплуатации

Между зданиями конвейер должен быть расположен в утепленной галерее, обеспечивающей положительную температуру в канале конвейера в зимний период.

Цена, руб - 1300

Код ОКП - 47 4914 0330

Изготовитель: завод „Елгавсельмаш"

ГИП	Левченкова		4.800-3 Выпуск 5/90
Н. отд.	Иваненко		Конвейер навозоуборочный поперечный КНП-10А
Н. контр.	Королева		Стадия Р; Лист 1; Листов 5
Гл. мех.	Ермаков		ГИПРОНИСЕЛЬХОЗ
Гл. спец.	Орлов		
Инж.	Николаи		

Инв. № подл. | Подпись и дата | Взам. инв. №

Выпуск 5/90

Схема монтажа приводной секции КНП-10А с установкой УТН-10

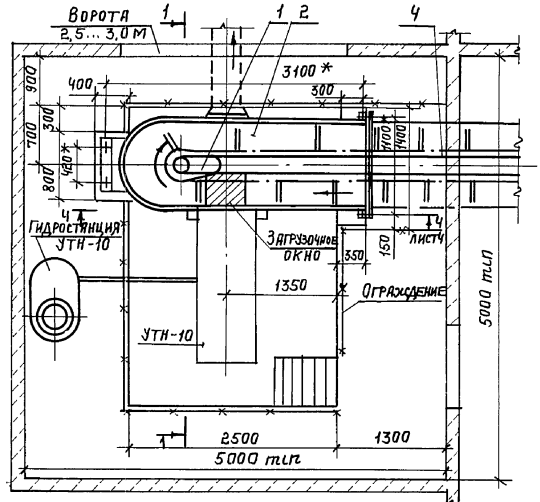

Схема бетонирования канала КНП-10А с приводом транспортера ТСН-160А

Разрез 1-1

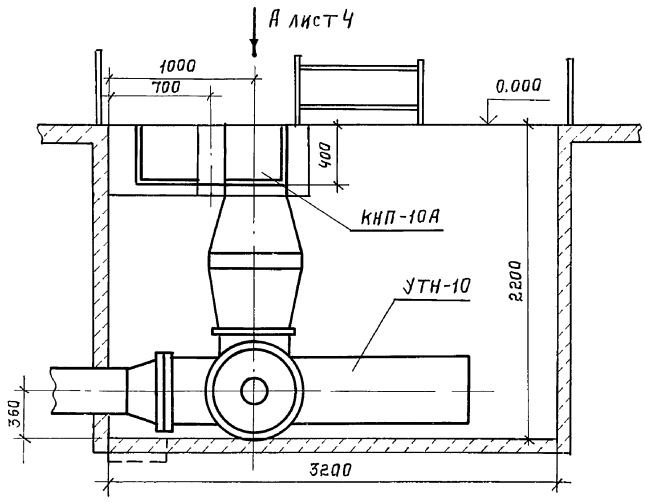

Разрез 3-3

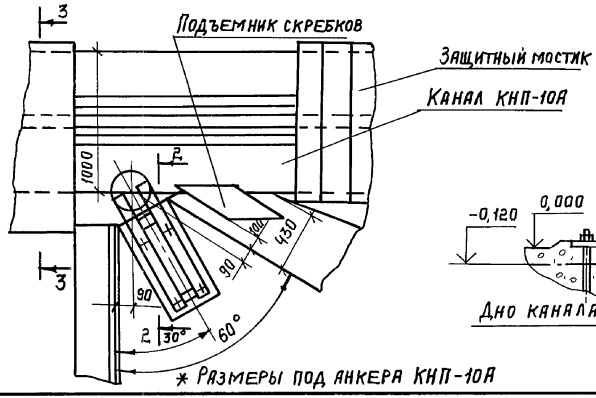

* Размеры под анкера КНП-10А

Разрез 2-2

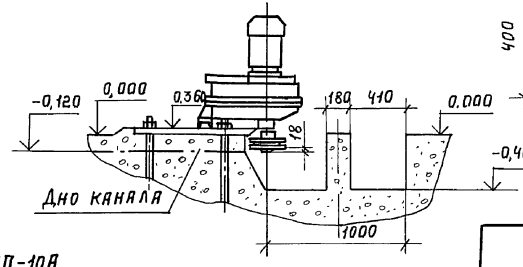

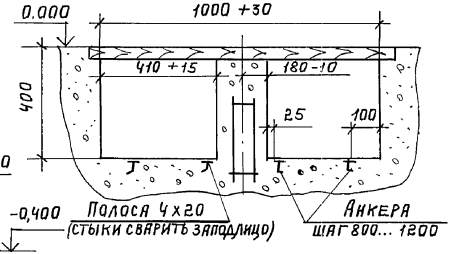

Инв.№подл. | Подпись и дата | Взам. инв. №

Схема монтажа приводной секции КНП-10А с дополнительной секцией при продольном расположении установки УТН-10.

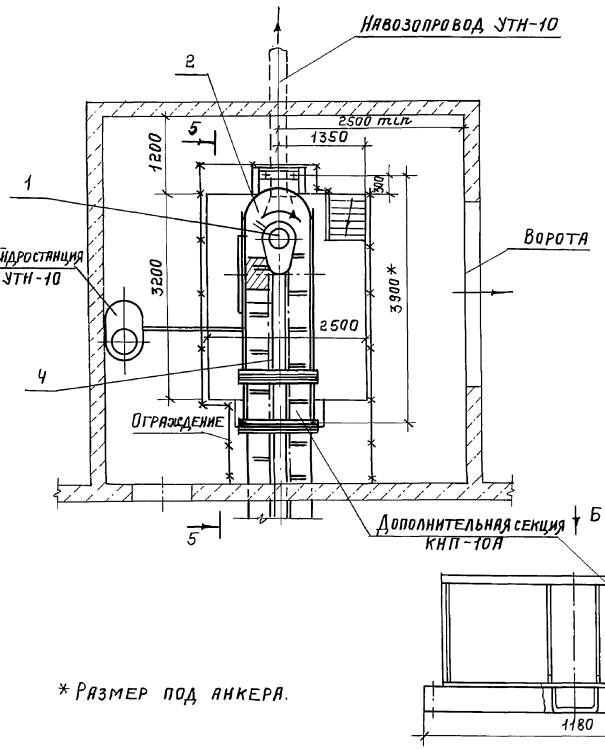

* Размер под анкера.

Разрез 5-5.

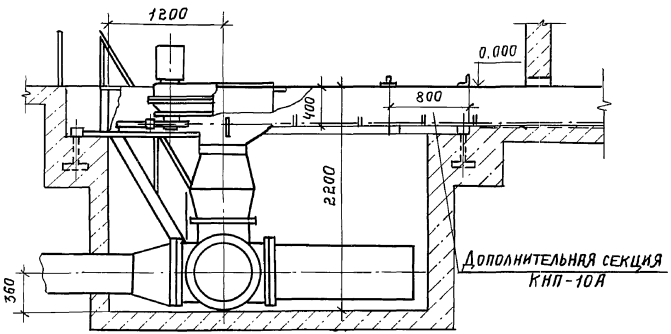

Вид Б

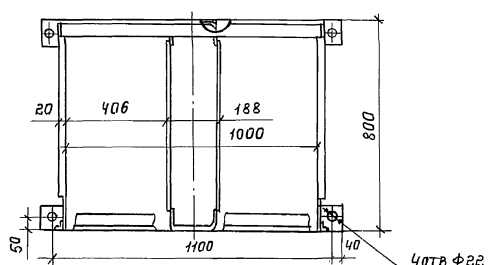

Выпуск 5/90

Разрез 4-4 лист 2

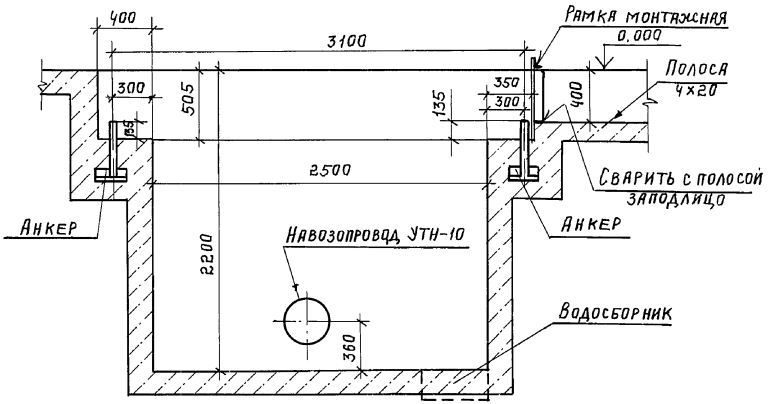

Монтаж поворотной секции КНП-10А

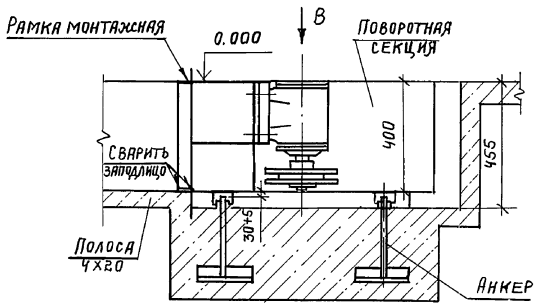

Вид А лист 2

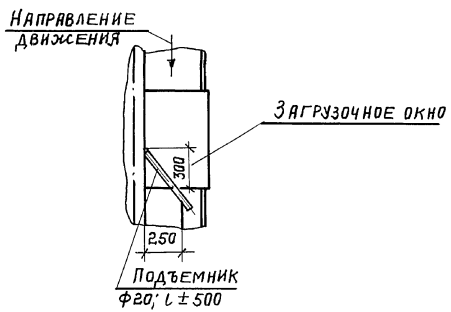

Вид В

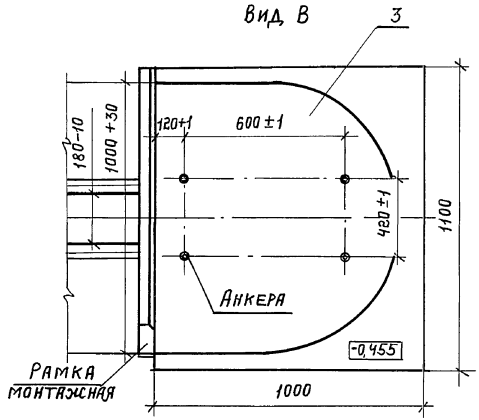

Схема финкциональная работы и привязки КНП-10А на фермах КРС

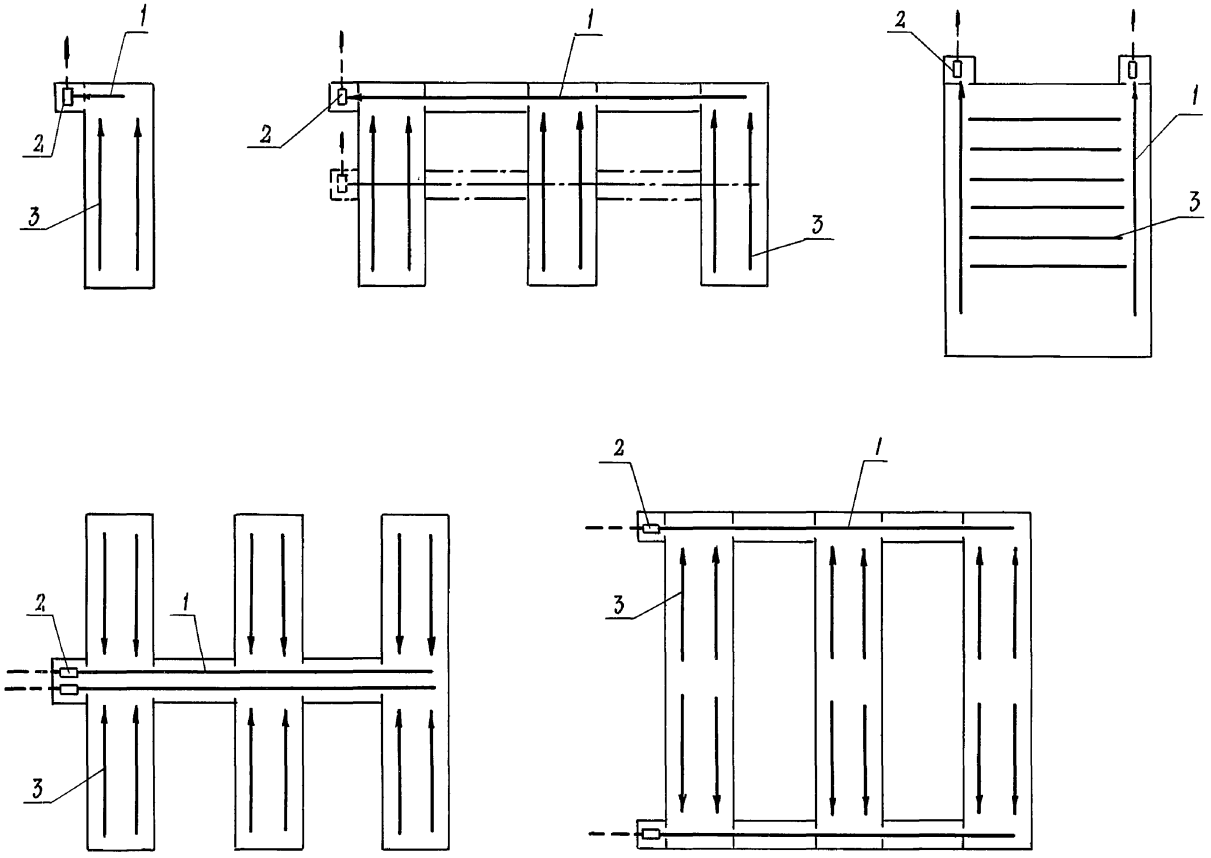

1 - конвейер КНП-10;
2 - установка для транспортирования навоза УТН-10;
3 - продольные транспортеры; установки скреперные

Наименование оборудования	Конвейер навозоуборочный поперечный
Марка	КНП-10А
Установленная мощность, кВт	4,0
Напряжение, В	380
Фазность, cosφ	3ф + 0; 0,81
Номинальный ток, А	9,13
Пусковой ток, А	54,78

Схема электрическая принципиальная

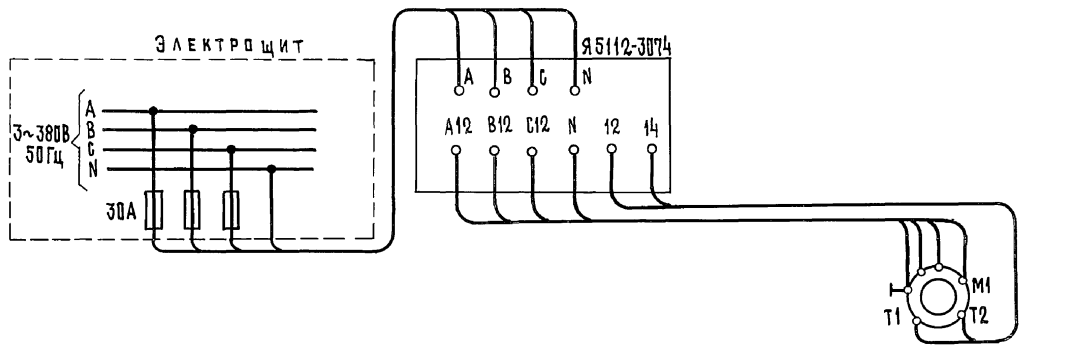

Электродвигатель
4АМ112МВ6БСУ1

Примечания

В комплект поставки входит
Ящик Я5112-3074 ТУ5 ТУ16-87.

ГИП	Левченкова		
Нач.отд.	Выборный		
Зам.нач.	Быстров		
Н.контр	Скворцова		
Гл.спец.	Дементьева		
Инж.III к.	Полякова		

4.800-3 выпуск 5/90

Конвейер навозоуборочный поперечный КНП-10А. Электрооборудование.

Стадия	Лист	Листов
Р		1

ГИПРОНИСЕЛЬХОЗ

24880-02 28 формат А3

Инв. № подл. | Подпись и дата | Взам. инв. №

Оборудование предназначено для приема навоза от продольных навозоуборочных транспортеров и перемещения его в навозохранилища на малых и нетиповых фермах КРС с поголовьем до 200 животных.

Техническая характеристика.

Производительность, не менее	т/ч	4,5
Ширина обслуживаемого животноводического помещения не более	м	21
Расстояние от животноводического помещения до навозохранилища, не более	м	2,5
Количество обслуживаемого поголовья скота, не более	голов	200
Скорость движения штанги,	м/с	0,17
Установленная мощность,	квт	4
Масса, не более	кг	1800

Основные узлы.

1-ящик управления; 2-привод; 3-штанга со скребками; 4-толкатель с нагнетательным клапаном; 5-корпус с обратным клапаном.

Комплектность.

Оборудование поставляется в комплекте основных узлов.

Особенности эксплуатации.

1. В местах перехода или переезда транспортными средствами навозных каналов установить переходные мостики.
2. Выполнить ограждения привода и поворотных устройств оборудования.

Особенности монтажа.

1. Места стыка монтажных полос навозного канала должны быть заварены и зачищены заподлицо.
2. Непрямолинейность вертикальных стенок навозного канала не должно превышать 10 мм.
3. Непрямолинейность дна под раму корпуса оборудования относительно дна навозного канала не должна превышать 2,5 м. на один метр длины.
4. Отклонение от горизонтальной плоскости дна а также боковых стенок навозного канала от вертикальной плоскости, не должно превышать 5 м. на один метр длины.

Цена, руб. 1400

Код ОКП 47 4162 0065 04

Изготовитель: завод „Елгавсельмаш".

ГИП	Левченкова		4.800-3	Выпуск 5/90	
Нач.отд	Иванеко		Оборудование для выгрузки навоза ОВН-Ф-5.	Стадия	Лист	Листов
Н.контр	Королева			Р	1	4
Гл.мех	Ермаков			Гипронисельхоз		
Гл.спец	Орлов					
Инж.ПК	Королева					

Инв.№подл. | Подпись и дата | Взам.инв.№

Выпуск 5/90

Схема монтажа оборудования ОВН-Ф-5

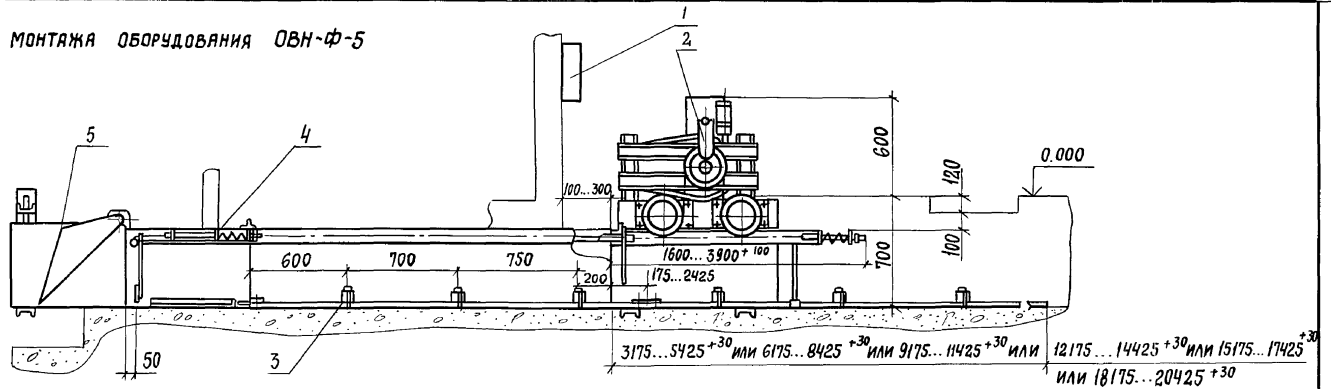

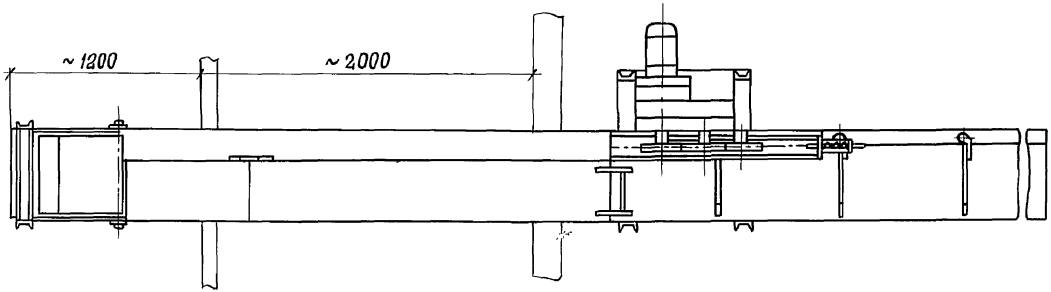

Инв. № подл. | Подпись и дата | Взам. инв. №

Монтажная схема оборудования

На возохранилище

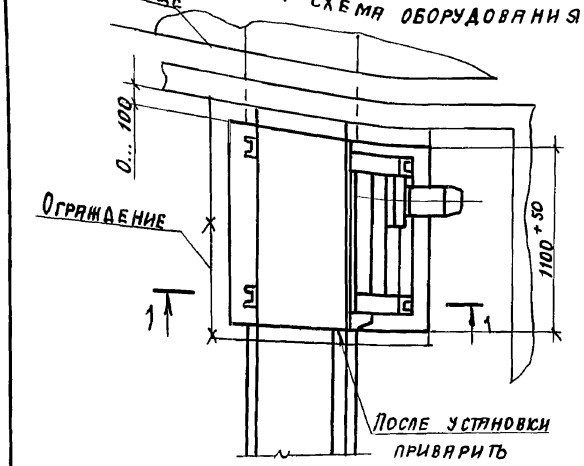

Разрез 1-1

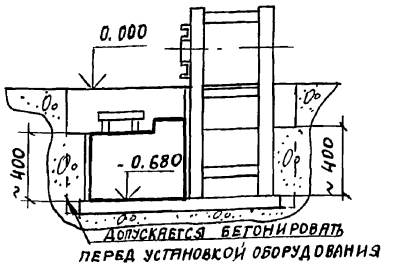

Монтажная схема оборудования совместно с цепным скрепером

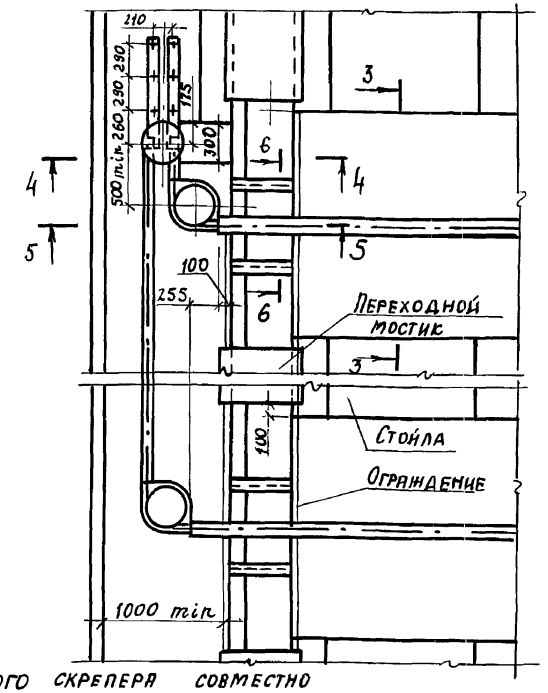

Разрез 2-2

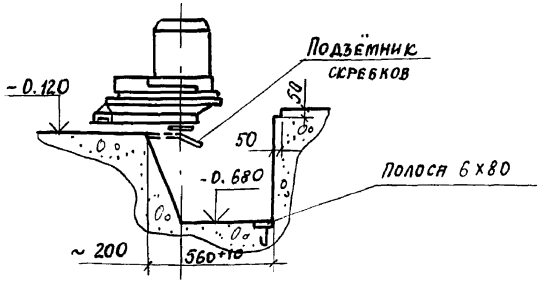

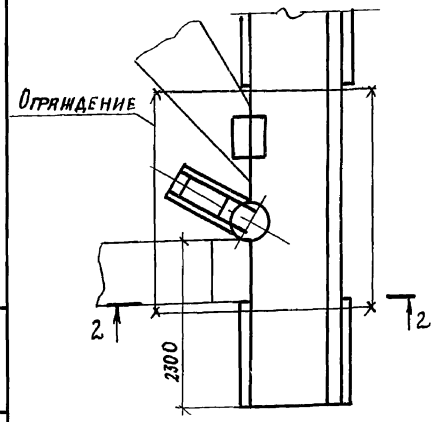

Разрез 3-3

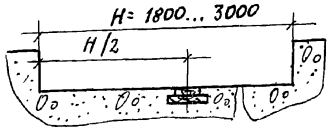

Бетонирование каналов цепного скрепера совместно с оборудованием

Разрез 4-4

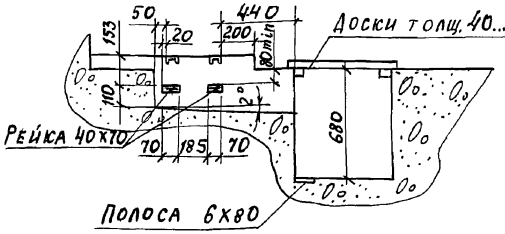

Разрез 5-5

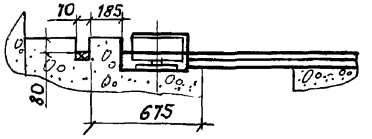

Разрез 6-6

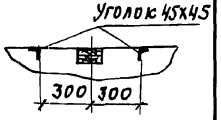

Инв. № подл. | Подпись и дата | Взам. инв. №

Схемы планировок размещения оборудования

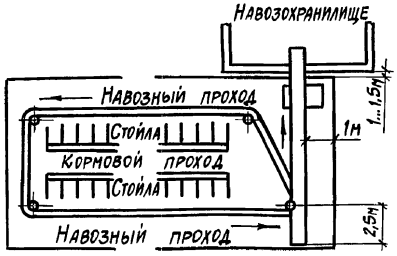

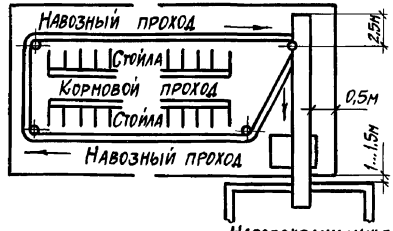

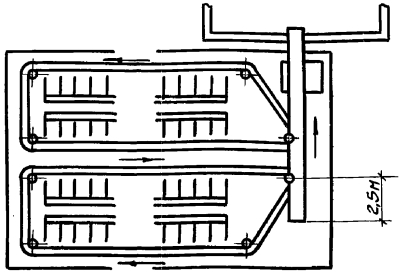

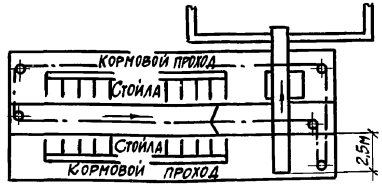

Навозохранилище

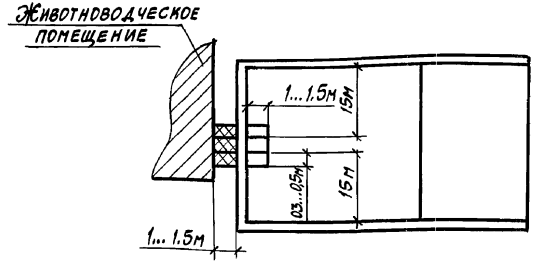

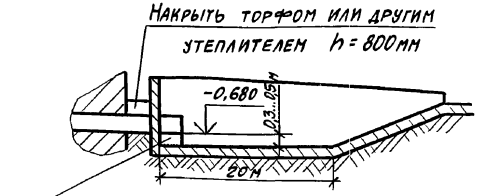

Бетонировать для защиты выходного конца оборудования от повреждения погрузочными средствами при очистке навозохранилища

Ограждение привода оборудования

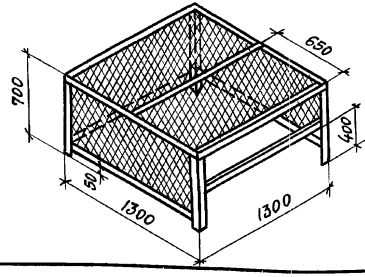

Разрез 7-7

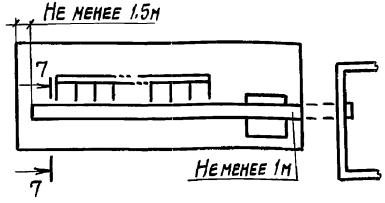

Переходный мостик

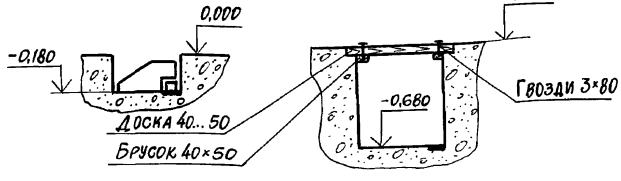

Выпуск 5/90

Наименование оборудования	Оборудование для выгрузки навоза
Марка	ОВН-Ф-5
Установленная мощность, квт	4.0
Напряжение, В	380/220
Фазность, Cos φ	3Ф+N; 0.81
Номинальный ток, А	9.13
Пусковой ток	54.78 А

Схема электрическая подключения

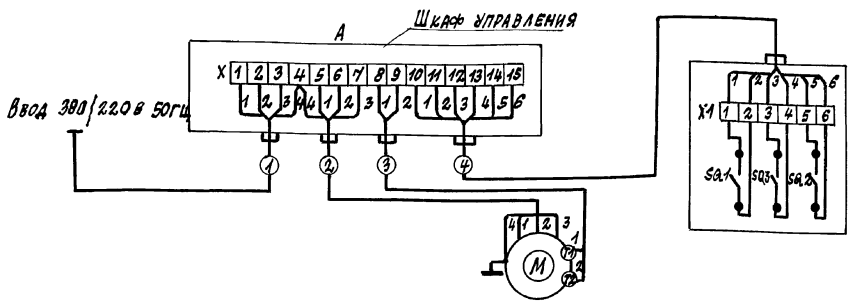

Электродвигатель привода
4АМ112МВ6БСУ1
4.0 квт
9.13А

Блок концевых выключателей на механизме реверсирования

Примечание

В комплект поставки электрооборудования входит:
1. Шкаф управления
2. Блок концевых выключателей

Кабели предприятие-изготовитель не поставляет.

Инв. № подл. | Подпись и дата | Взам. инв. №

ГИП	Левченкова		4.800-3	Выпуск 5/90
Нач. отд.	Выворный		Оборудование для выгрузки навоза (ОВН-Ф-5) Схема соединений и подключения	Стадия: Р; Лист: —; Листов: 1
Зам. нач.	Быстров			ГИПРОНИСЕЛЬХОЗ
Н. контр.	Скворцова			
Гл. спец.	Литвинов			
Инженер	Евстигнеев			

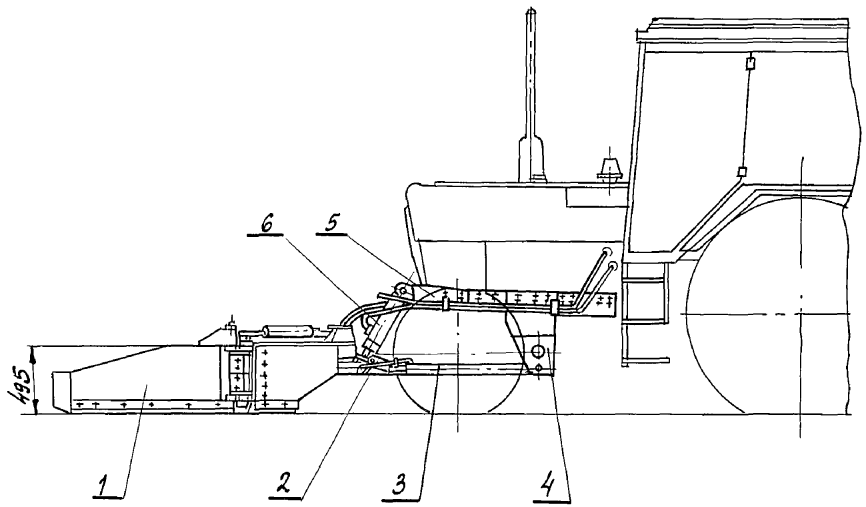

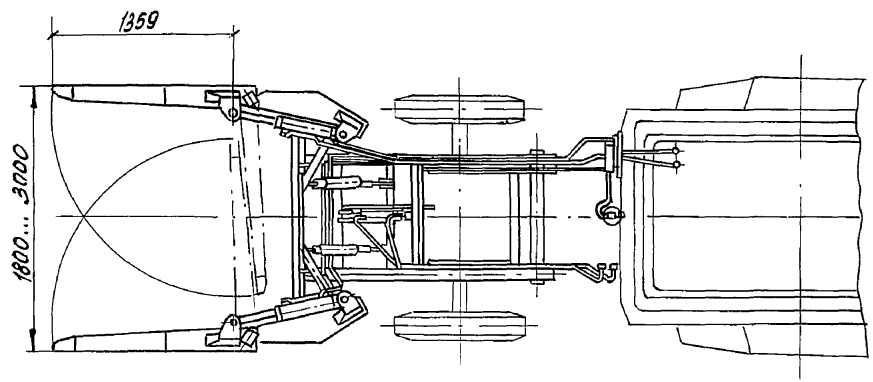

Агрегат предназначен для уборки навоза из открытых навозных проходов шириной 1.8...3.0м животноводческих помещений КРС и подачи навоза в поперечный канал, расположенный внутри помещения, или непосредственно в навозохранилище, а также очистки от навоза выгульных площадок.

Техническая характеристика.

Тип		навесной
Агрегатируется с тракторами		МТЗ-80/82 или Т-40АМ
Ширина захвата при уборке навоза	м	— 1.8... 3.0
Номинальная рабочая скорость,	км/ч	— 1.82... 5.48
Номинальная транспортная скорость, не более	км/ч	— 16
Производительность за час основного времени, не менее	т/ч	— 20
Время при одноразовой уборке навоза в сутки от 100 голов скота.	мин	— 25.... 30
Числа заходов при уборке навоза 1-2 раза в сутки от 100 голов скота.	раз	— 1.... 2
Остаток навоза в навозных проходах после уборки,	кг/м²	— 0.4... 0.7
Ширина колеи трактора,	мм	
передние колеса		— 1500
задние колеса		— 1400
Ширина навозных проходов, не менее	м	— 1.8
Габаритные размеры без трактора в рабочем положении	мм	
длина		— 2200
ширина		— 1740
высота		— 625
Масса (без трактора),	кг	— 735 ±15

Основные узлы

1- лопата; 2-тяга; 3-рама; 4-навеска; 5-кронштейн, 6-гидроцилиндр для опускания и подъема лопаты

Комплектность

Агрегат поставляется в комплекте основных узлов.

Цена руб - 1283

Код ОКП - 47 4162 2011

Изготовитель: завод „Елгавсельмаш".

ГИП	Левченкова	
Н. отд.	Иваненко	
Н. контр.	Королева	
Гл. мех.	Ермаков	
Гл. спец.	Орлов	
Нач.	Николаи	

4.800-3 Выпуск 5/90

Агрегат мобильный для уборки навоза АМН-Ф-20

Стадия	Лист	Листов
Р		1

ГИПРОНИСЕЛЬХОЗ

Инв. № подл. | Подпись и дата | Взам. инв. №

Технологическая схема работы установок

I-поступление навоза в поршневой насос

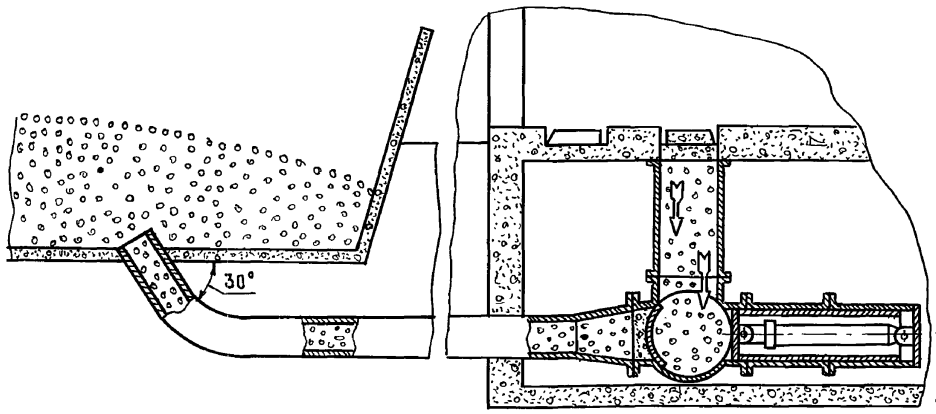

II—нагнетание навоза по трубопроводу в навозохранилище

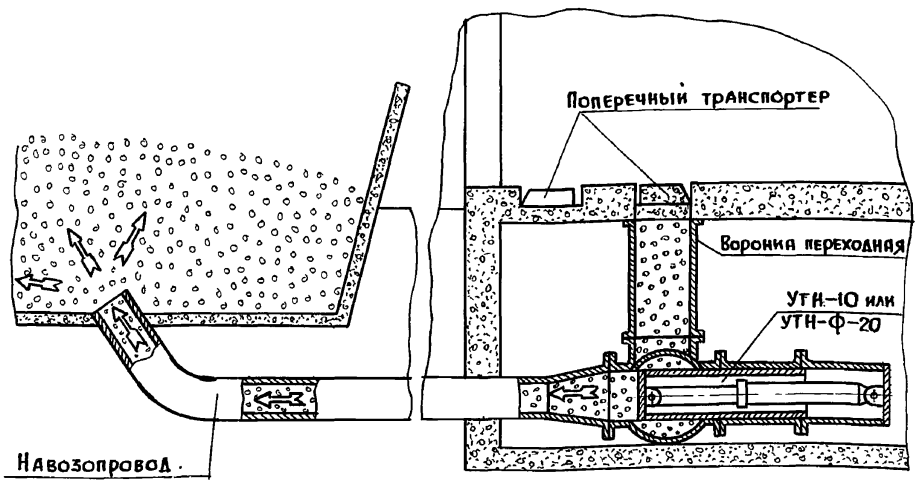

Установки для транспортирования навоза предназначены для транспортирования навоза из животноводческих помещений в навозохранилище на фермах крупного рогатого скота.

Техническая характеристика

			УТН-10	УТН-Ф-20
Производительность,		т/ч	7÷10	20
Дальность транспортирования навоза,		м	100	150
Установленная мощность,		кВт	13	22
Габаритные размеры,		мм		
а) поршневой насос:	длина		2700	2700
	ширина		950	950
	высота		1800	1800
б) гидроприводная станция:	длина		850	1015
	ширина		600	550
	высота		1150	1100
Масса (без навозопровода), не более		кг	2150	2350

Комплектность

Установки поставляются в комплекте основных узлов с пуско-защитной аппаратурой и с навозопроводом длиной 60 м.

Особенности монтажа

1. Монтаж установок вести согласно инструкции по монтажу, пуску, регулированию и обкатке изделия на месте его применения завода-изготовителя.
2. Насос поршневой устанавливается на бетонированном основании в приямке, а станция гидроприводная на перекрытии без крепления, но не более 6 м от поршневого насоса.
3. Приямок для поршневого насоса должен иметь ограждение высотой 1000—1200 мм.
4. В приямке должна быть установлена стационарная лестница.
5. Над загрузочной воронкой должен быть установлен откидной щит.
6. Приямок должен исключать попадание грунтовых вод и навоза. В случае высоких грунтовых вод необходимо произвести гидроизоляцию приямка или установить кесон.
7. Навозопровод необходимо укладывать на глубину ниже промерзания грунта (на глубину прокладки водопровода в данном районе).

Цена, руб. УТН-10 — 3390
УТН-Ф-20 — 4500

Код ОКП УТН-10 — 4749140201
УТН-Ф-20 — 4741622030

Изготовитель: Елгавский машиностроительный завод „Елгавсельмаш".

			4.800-3		Выпуск 5/90
ГИП	Левченкова		Установки для транспортирования навоза. УТН-10, УТН-Ф-20	Стадия	Лист	Листов
Н.отд.	Иванеко			Р	1	4
Н.контр.	Королева			Гипронисельхоз		
Гл.мех.	Ермаков					
Гл.спец.	Орлов					
Инж.	Николаи					

Инв.№ подл. | Подпись и дата | Взам. инв.№

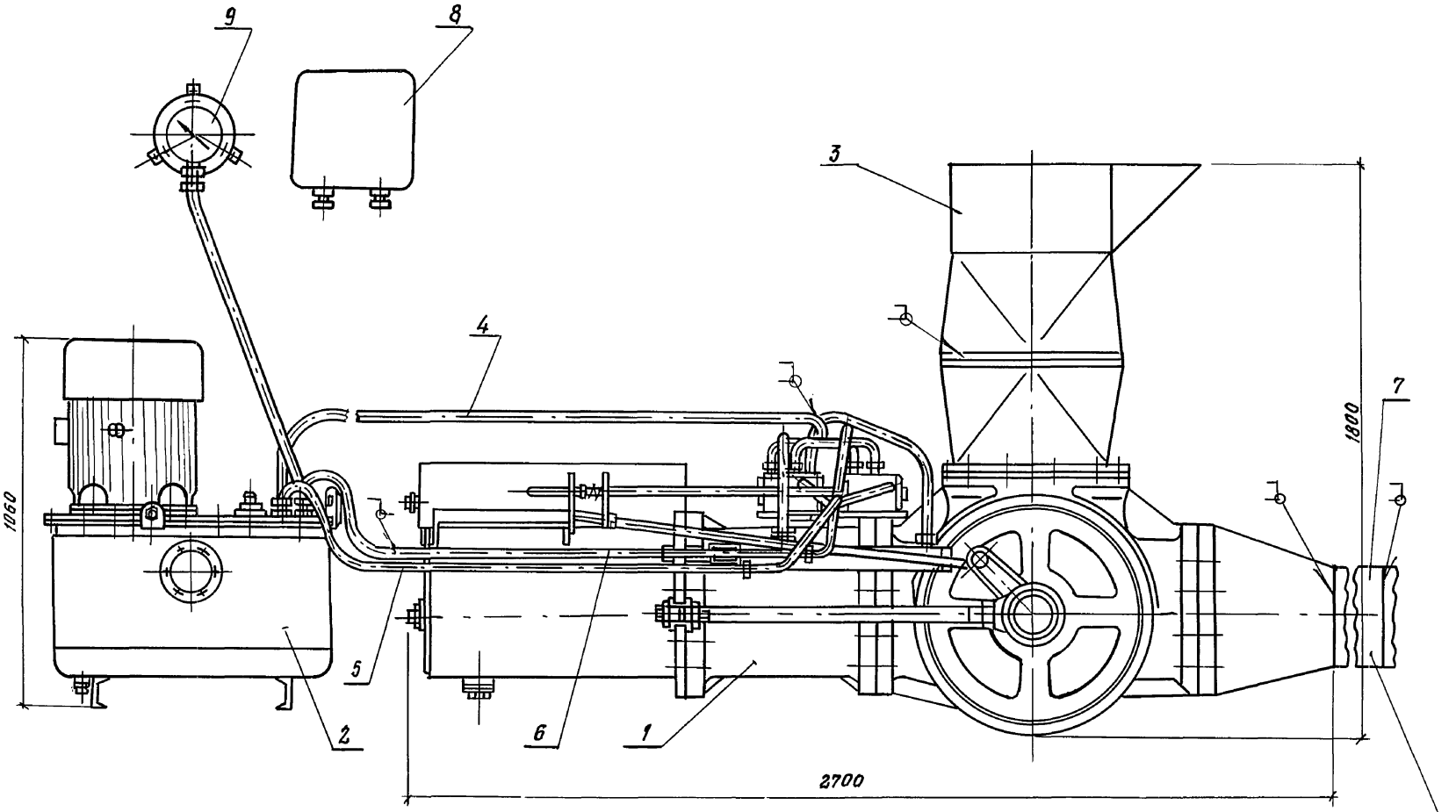

Труба $\frac{325 \times 5 \times 10000 \text{ ГОСТ } 10704\text{-}76}{\text{В-Б Ст.3 пс ГОСТ } 10705\text{-}80}$

Основные узлы

1 - насос поршневой; 2 - гидроприводная станция; 3 - воронка;
4 - маслопровод дренажный; 5 - маслопровод сливной; 6 - маслопровод нагнетательный; 7 - навозопровод; 8 - шкаф управления;
9 - манометр.

Инв. № подл. | Подпись и дата | Взам. инв. №

Технологические схемы удаления навоза

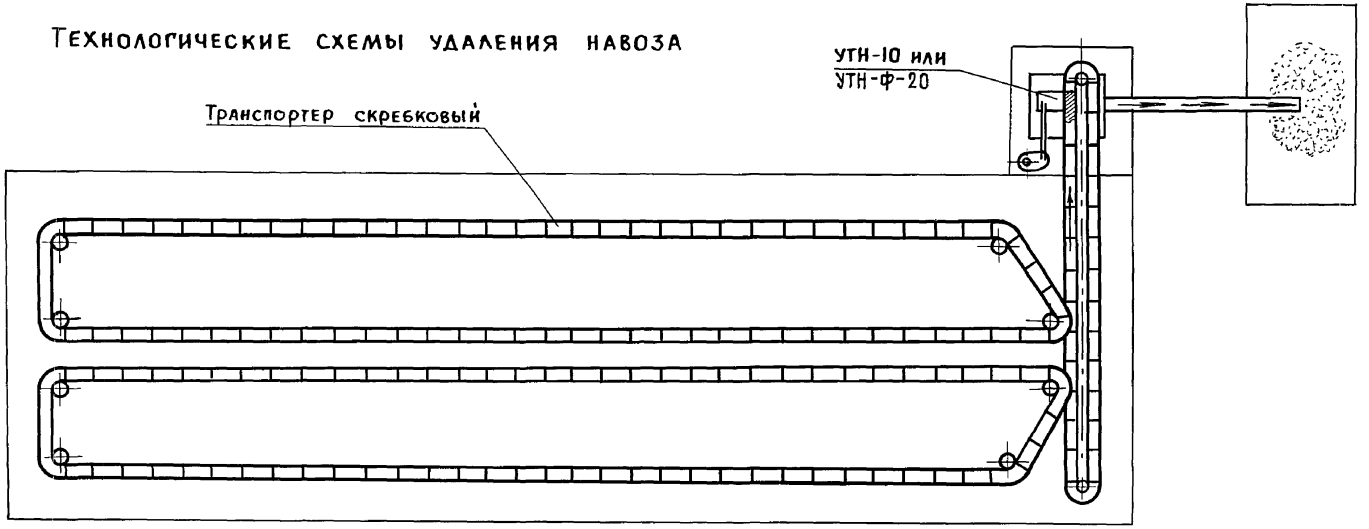

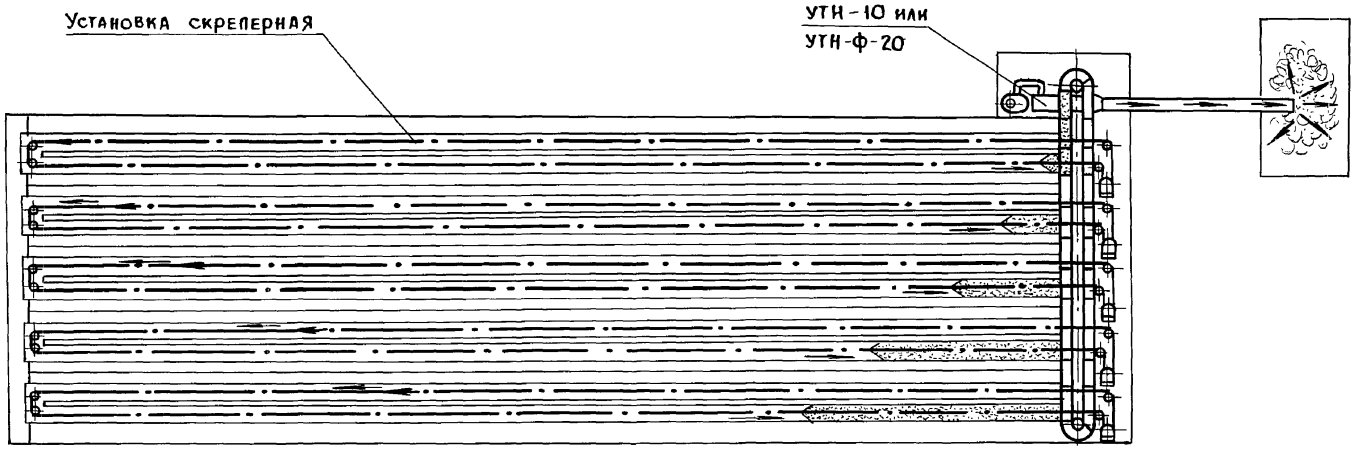

Инв. № подл. | Подпись и дата | Взам. инв. №

24880-02 37
Формат А3

Схема расположения установки в пристройке

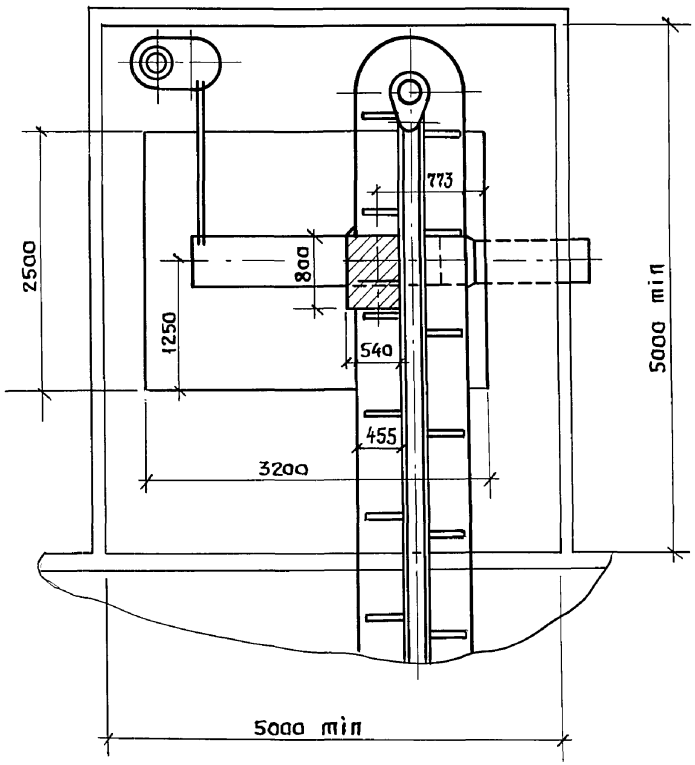

Схема расположения поршневого насоса в приямке

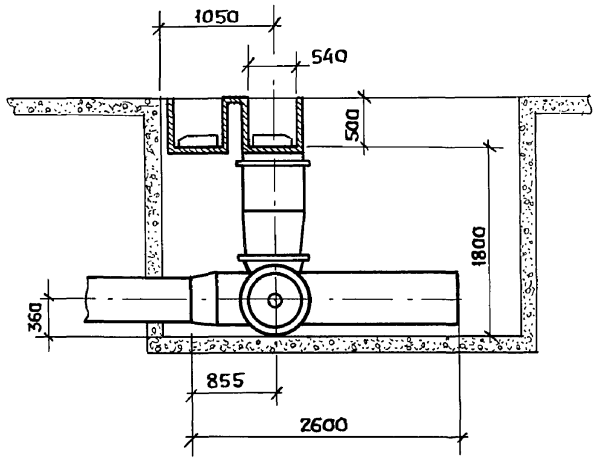

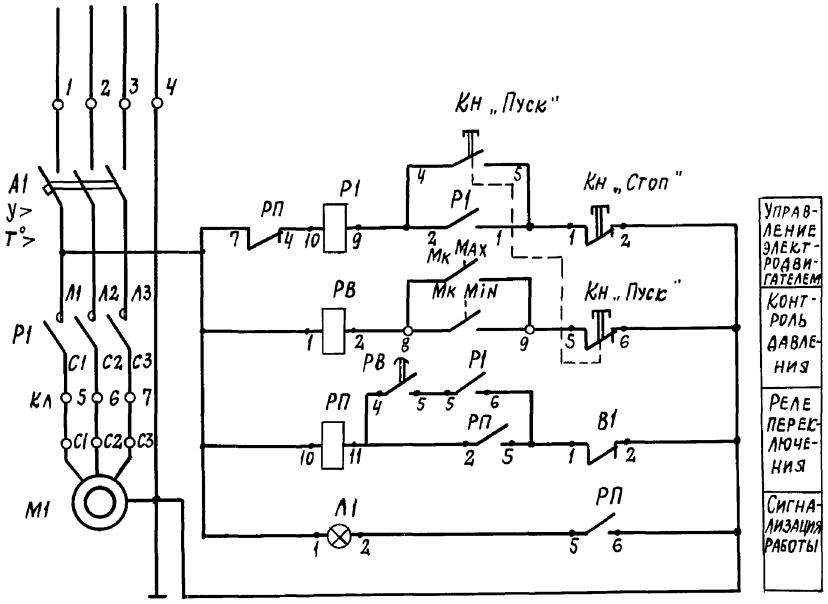

Поз. обозначение	Наименование	Кол.	Примечание
В1	Переключатель ПКУ-3-5411010 У2		
	ТУ16-526.047-74	1	
КЛ	Клемма КН-3М ТУ16-526.114-69	10	
Л1	Арматура АСЛ12У2 ТУ16-535.681-72	1	
А1	Автоматический выключатель		
	АЕ2036-10Н, 380В, 25А, ТУ16, 522-064-75	1	
Р1	Пускатель магнитный ПАЕ-311 (220-23+2Р) МРТУ16-536.087-69	1	
РП	Реле РПУ-0-96 1У4. 220В ТУ16.523.295-75	1	
Кн	Пост ПКЕ 112-2У3 ТУ16-526.216-71	1	
РВ	Реле времени ВЛ-38	1	
Мк	Манометр электроконтактный		
	ВЭ-16РБ, ТУ25.02.31-75	1	ГОСТ 13717-74
М1	Электродвигатель АОП2-61-4С×У1		
	исп М300, ТУ16-510.464-73	1	

Инв. № подл. | Подпись и дата | Взам. инв. №

ГИП	Левченкова		
Нач. отд	Выборный		
Зам. нач	Быстров		
Н. контр.	Скворцова		
Гл. спец	Литвинов		
Инженер	Евстигнеев		

4.800-3 Выпуск 5/90

Установка для транспортирования навоза УТН-10
Электрооборудование

Стадия	Лист	Листов
Р	1	2

ГИПРОНИСЕЛЬХОЗ

Наименование оборудования	Установка для транспортирования навоза
Марка	УТН-10
Установленная мощность, квт	13,0
Напряжение, В	380/220
Фазность, cos φ	3ф + 0,084
Номинальный ток, А	26
Пусковой ток, А	195
Схема электрическая подключения	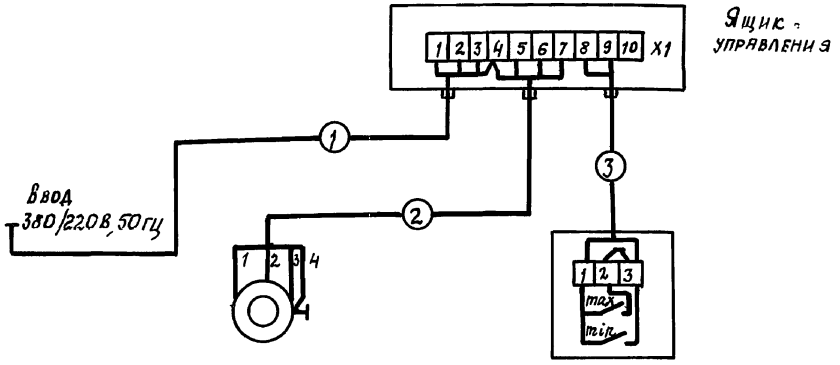

Двигатель гидропривода	Манометр электроконтактный
АОП2-61-4 Сх	
13,0 квт	
26,0 А	

Примечание

В комплект поставки электрооборудования входит
1. Ящик управления ЯАА54-34-Ш-74-VI ТУ 105-5-590-79-1шт.
2. Манометр электроконтактный

Кабели поз. 1,2,3 в комплект поставки не входят

Ввод ~ 380/220 в, 50 гц Схема электрическая принципиальная

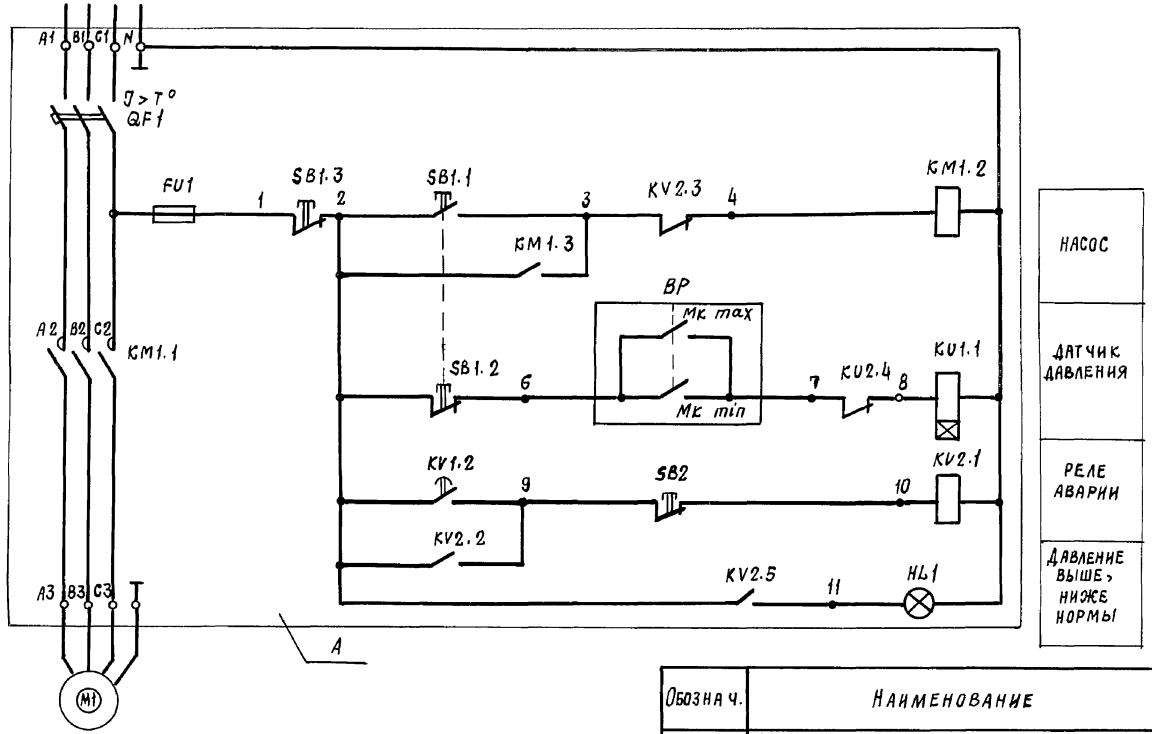

Обозначение	Наименование	Кол.	Примечание
A	Ящик управления А5102-3774 У3	1	
BP	Манометр электроконтактный ЭКМ-2У 25 МПа	1	

ГИП	Левченкова		4.800-3. Выпуск 5190
Нач. отд.	Выборный		Установка для транспортирования навоза УТН-Ф-20 Электрооборудование
Зам. нач.	Быстров		Стадия Р; Лист 1; Листов 2
Н. контр.	Скворцова		Гипронисельхоз
Гл. спец.	Литвинов		
Инжен.	Илюхина		

Инв. № подл. | Подпись и дата | Взам. инв. №

Наименование оборудования	Установка для транспортирования навоза
Тип оборудования	УТН-ФФ-20
Установленная мощность, квт	22,0
Напряжение, в	380/220
Фазность, cos φ	3ф+0; 0,87
Номинальный ток, А	42,2
Пусковой ток, А	316,5

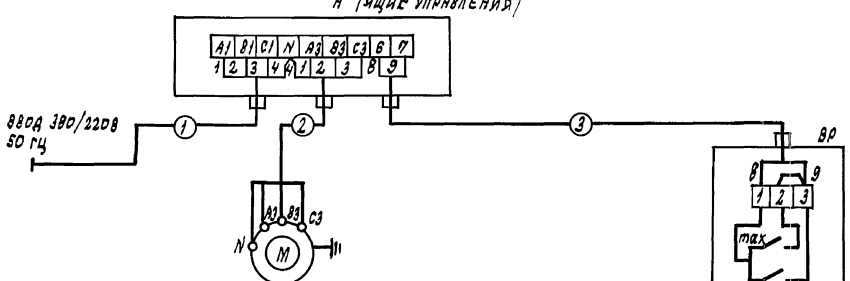

тип двигателя	4АМР 180S4 СУ1
мощность, квт	22,0
ном. ток, А	42,2

Примечания

1. В комплект поставки электрооборудования входит:
   - ящик управления А 5102-3994 У3
   - монометр электроконтактный ЭКМ-24 25 МПа
2. Кабели поз 1,2,3 предприятие-изготовитель не поставляет

Выпуск 5/90

Инв.№ подл. | Подпись и дата | Взам.инв.№

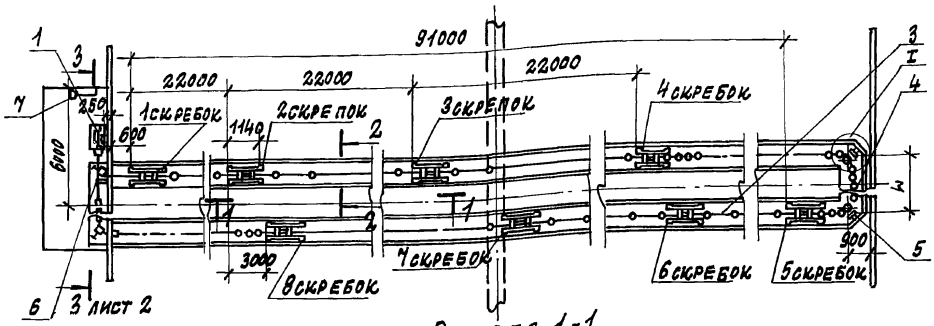

Разрез 1-1

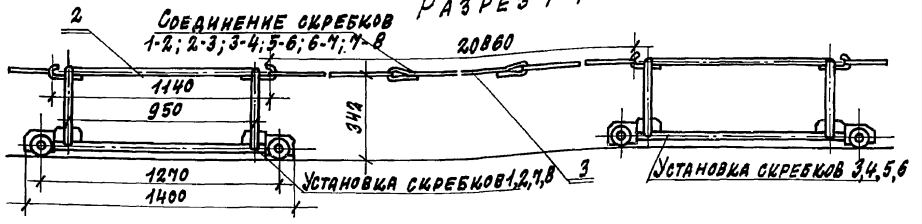

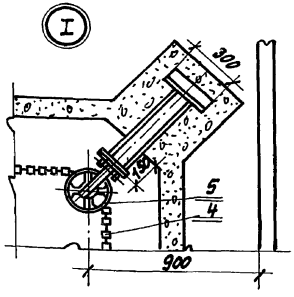

Разрез 2-2

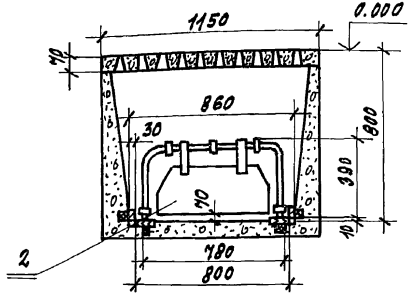

Размер ℓ выбирается технологическим решением.

Транспортер скребковый (продольный) предназначен для уборки навоза из свинарников и подачи его в канал поперечного транспортера.

Техническая характеристика

Тип		стационарный
Производительность	т/ч	— 10
Установленная мощность	квт	— 3
Скорость скребка	м/с	— 0.25
Длина транспортирования	м	— 91
Масса	кг	— 1500

Основные узлы

1-приводная станция; 2-скребок; 3-тяга; 4-цепь; 5-блок обводной; 6-блок поддерживающий; 7-шкаф управления.

Комплектность

Поставляется в разобранном виде в комплекте основных узлов.

Особенности монтажа

1. Монтаж вести согласно технического описания и инструкции по эксплуатации завода-изготовителя.
2. При установке центрировать тяговую звездочку приводной станции и блоки относительно каналов, т.е. выравнить по шнуру. Шнур должен проходить через середину тяговой звездочки, центр ручья блока и совпадать с осевой линией навозных каналов.
3. Уклон дна канала в направлении перемещения навоза должен быть не менее 0.2 м

Расход материалов на монтаж

Бетон		м³	— 46.4
Сталь прокатная:		кг	
швеллер 8	(ℓ=190 м)		— 1339.5
уголок 63×63×6	(ℓ=190 м)		— 913.9
Лесоматериалы (доски),		м³	— 3.2

Цена, руб. — 1115

Код ОКП — 44491Н 0222

Изготовитель: Завод „Сумоельмаш", г. Сумы

Гип	Левченкова	
Нач. отд.	Иванеко	
Н. контр.	Королева	
Гл. мех.	Ермаков	
Гл. спец.	Орлов	
Инжен.	Николаи	

4.800-3 Выпуск 5/90

Транспортёр скребковый ТС-1-2 (продольный)

Стадия	Лист	Листов
Р	1	3

ГИПРОНИСЕЛЬХОЗ

Инв. № подл. | Подпись и дата | Взамен. инв. №

Разрез 3–3

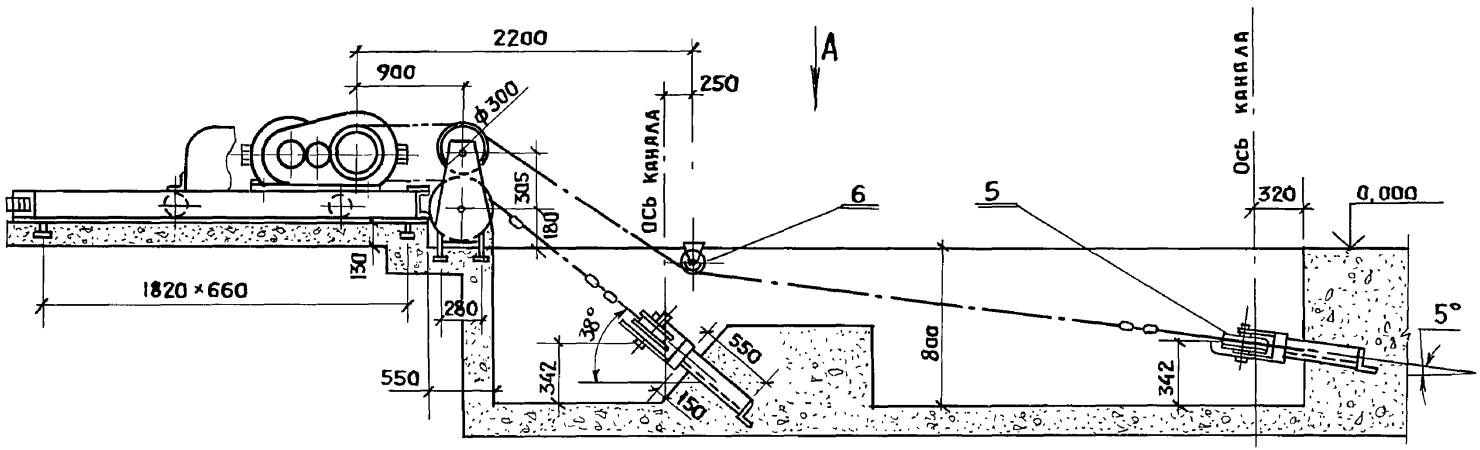

Разрез 4–4

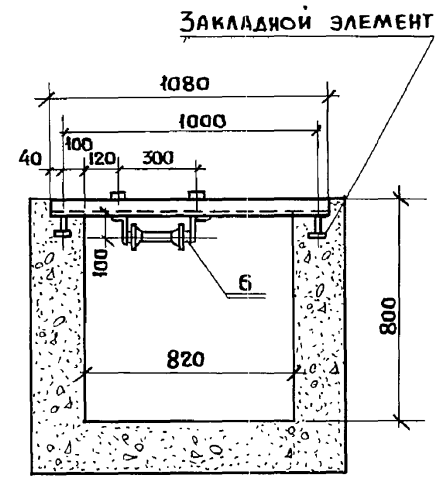

Вид А

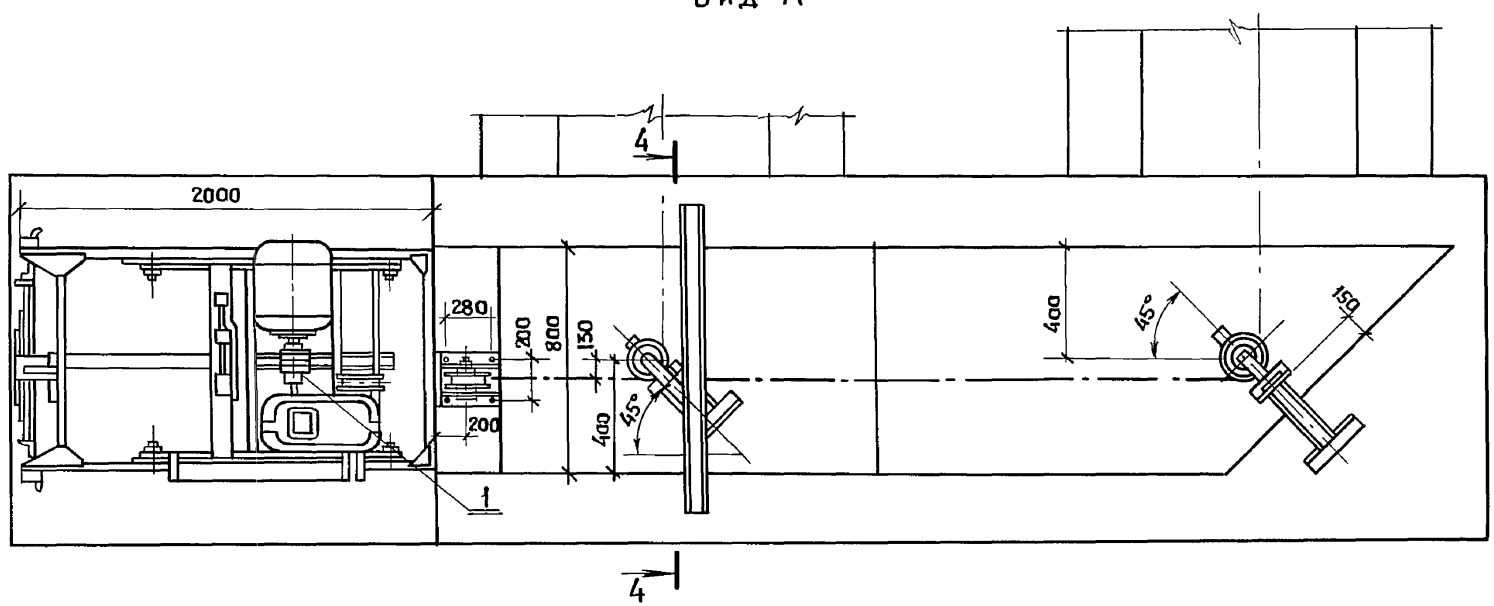

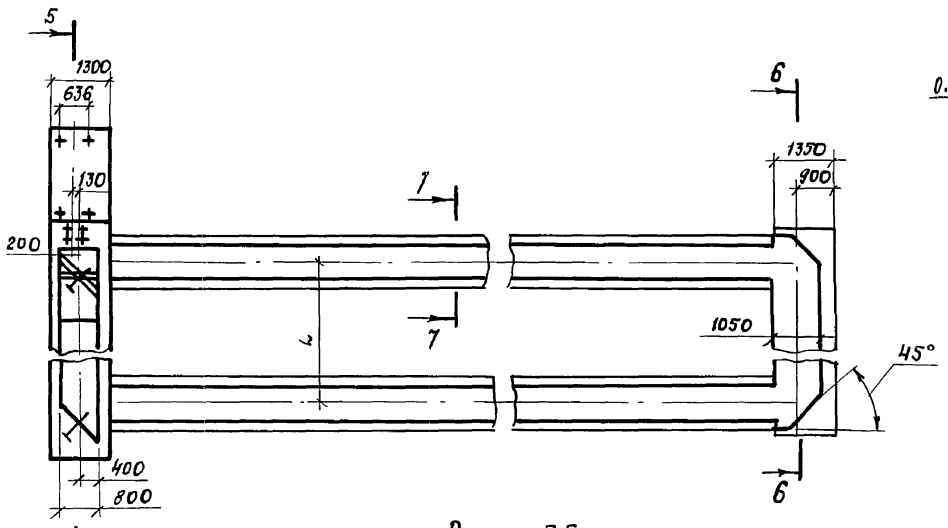

Разрез 6-6

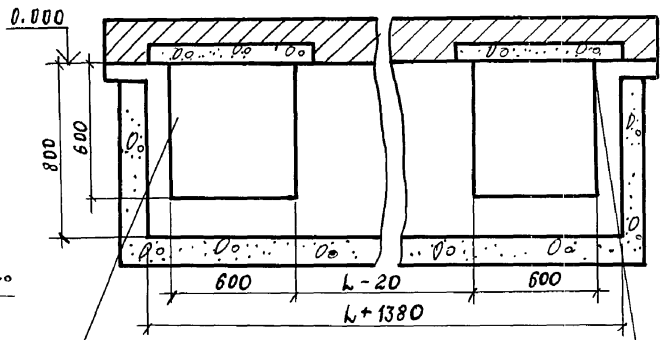

Проемы для закладки кронштейна для обводных блоков

Закрыть плитами или щитами

Разрез 5-5

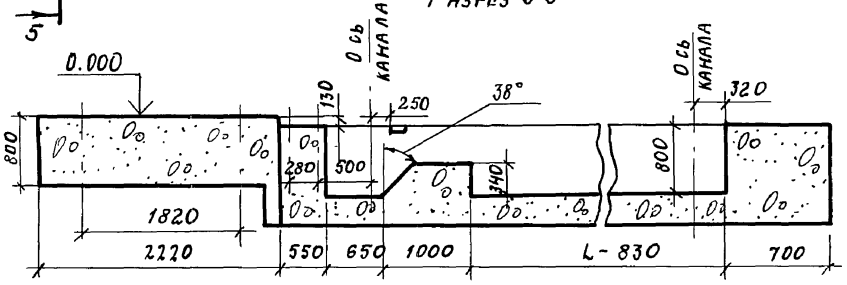

Разрез 7-7

I вариант

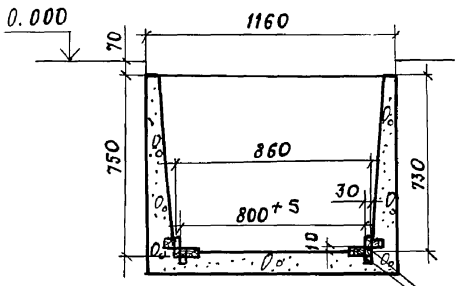

Деревянный брус 30×140

Вариант II

Направляющие из уголков

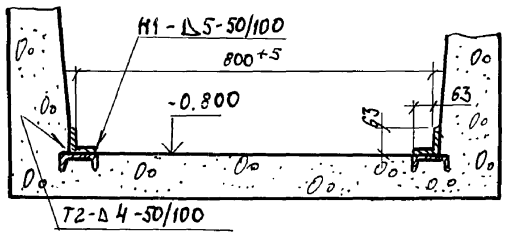

Вариант III

Железобетонные направляющие

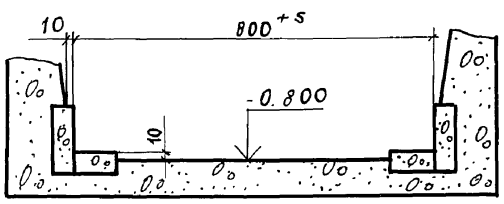

24880-02 45 формат А3

Инв.№подл. | Подпись и дата | Взам.инв.№

Конвейеры предназначены для удаления подстилочного и бесподстилочного навоза крупного рогатого скота и свиней из-под решетчатых каналов, сбора и транспортирования его к выгрузной системе или в закрытое прифермское навозохранилище

Техническая характеристика

Тип	стационарный
Производительность, т/ч, не менее	9...12
Скорость движения скребка, м/сек.	0,24

Обозначение	Марка	Рис.	Длина транспортирования L	Данные по тележкам: Код	Данные по тележкам: Шаг t, м	Данные по тележкам: Расположение колес	Размеры навозного канала: Глубина H1	Размеры навозного канала: Ширина B1	Масса кг	Мощность квт	Цена руб.	Код ОКП
КСУ-1.00.000	КСУ-Ф-1-1	1	68000	10	12,6	В2*	600	500	1085	2,2		4749140031
-01	КСУ-Ф-1-1-1	1	79000	12	12,6	В2	600	500	1170	2,2		4749140032
-02	КСУ-Ф-1-1-2	1	91000	14	12,6	В2	600	500	1255	2,2		4749140033
-03	КСУ-Ф-1-1-3	1	104000	16	12,6	В2	600	500	1340	2,2		4749140034
-04	КСУ-Ф-1-1-4	1	116000	18	12,6	В2	600	500	1425	2,2		4749140035
-05	КСУ-Ф-1-1-5	2	74000	12	12,6	В2	600	500	1215	2,2		4749140036
-06	КСУ-Ф-1-1-6	2	87000	14	12,6	В2	600	500	1300	2,2		4749140037
-07	КСУ-Ф-1-1-7	2	99000	16	12,6	В2	600	500	1385	2,2		4749140038
-08	КСУ-Ф-1-1-8	2	112000	18	12,6	В2	600	500	1470	2,2		4749140039
-09	КСУ-Ф-1-2	1	66000	10	12,6	В2	800	820	1125	2,2		4749140041
-10	КСУ-Ф-1-2-1	1	79000	12	12,6	В2	800	820	1215	2,2		4749140042
-11	КСУ-Ф-1-2-2	1	91000	14	12,6	В2	800	820	1310	2,2		4749140043
-12	КСУ-Ф-1-2-3	1	104000	16	12,6	В2	800	820	1400	2,2		4749140044
-13	КСУ-Ф-1-2-4	1	116000	18	12,6	В2	800	820	1490	2,2		4749140045
-14	КСУ-Ф-1-2-5	2	74000	12	12,6	В2	800	820	1260	2,2		4749140046
-15	КСУ-Ф-1-2-6	2	87000	14	12,6	В2	800	820	1350	2,2		4749140047
-16	КСУ-Ф-1-2-7	2	99000	16	12,6	В2	800	820	1445	2,2		4749140048
-17	КСУ-Ф-1-2-8	2	112000	18	12,6	В2	800	820	1535	2,2		4749140049
-18	КСУ-Ф-1-3	3	69000	6	22	Н2*	800	820	1040	2,2		4749140051
-19	КСУ-Ф-1-3-1	3	91000	8	22	Н2	800	820	1145	2,2		4749140052
-20	КСУ-Ф-1-3-2	3	113000	10	22	Н2	800	820	1250	2,2		4749140053
-21	КСУ-Ф-1-3-3	4	78000	8	22	Н2	800	820	1175	2,2		4749140054
-22	КСУ-Ф-1-3-4	4	99000	10	22	Н2	1500	820	1280	2,2		4749140055
-24	КСУ-Ф-1-5	6	66000	5	12,6	В2	1500	820	950	2,2		4749140057
-25	КСУ-Ф-1-5-1	6	79000	6	12,6	В2	1500	820	1025	2,2		4749140058
-26	КСУ-Ф-1-5-2	6	91000	7	12,6	В2	1500	820	1095	2,2		4749140059
-27	КСУ-Ф-1-5-3	6	104000	8	12,6	В2	1500	820	1160	2,2		4749140061
-28	КСУ-Ф-1-5-4	6	116000	9	12,6	В2	1500	820	1260	2,2		4749140062
-29	КСУ-Ф-1-5-5	7	174000	14	12,6	В2	1500	820	2245	2х2,2		4749140063
-30	КСУ-Ф-1-5-6	7	212000	17	12,6	В2	1500	820	2455	2х2,2		4749140064
-31	КСУ-Ф-1-5-7	7	225000	18	12,6	В2	1500	820	2545	2х2,2		4749140065
-32	КСУ-Ф-1-6	8	69000	3	22	Н2	1500	820	970	2,2		4749140066
-33	КСУ-Ф-1-6-1	8	91000	4	22	Н2	1500	820	1070	2,2		4749140067
-34	КСУ-Ф-1-6-2	8	113000	5	22	Н2	1500	820	1170	2,2		4749140068
-35	КСУ-Ф-1-6-3	8	135000	6	22	Н2	1500	820	1270	2,2		4749140069
-36	КСУ-Ф-1-6-4	9	160000	8	22	Н2	1500	820	2165	2х2,2		4749140071
-37	КСУ-Ф-1-6-5	9	208000	10	22	Н2	1500	820	2350	2х2,2		4749140072
-38	КСУ-Ф-1-6-6	9	252000	12	22	Н2	1500	820	2535	2х2,2		4749140073
-39	КСУ-Ф-1-7	1	69000	6	22	В2	600	820	1030	2,2		4749140075
-40	КСУ-Ф-1-7-1	1	91000	8	22	В2	600	820	1140	2,2		4749140076
-41	КСУ-Ф-1-7-2	1	113000	10	22	В2	600	820	1250	2,2		4749140077
-42	КСУ-Ф-1-7-3	2	78000	8	22	В2	600	820	1170	2,2		4749140078
-43	КСУ-Ф-1-7-4	2	99000	10	22	В2	600	820	1275	2,2		4749140079
-44	КСУ-Ф-1-8	6	69000	3	22	В2	1500	820	970	2,2		4749140081
-45	КСУ-Ф-1-8-1	6	91000	4	22	В2	1500	820	1070	2,2		4749140082
-46	КСУ-Ф-1-8-2	6	113000	5	22	В2	1500	820	1180	2,2		4749140083
-47	КСУ-Ф-1-8-3	6	135000	6	22	В2	1500	820	1270	2,2		4749140084
-48	КСУ-Ф-1-8-4	7	160000	8	22	В2	1500	820	2235	2х2,2		4749140085
-49	КСУ-Ф-1-8-5	7	208000	10	22	В2	1500	820	2430	2х2,2		4749140086
-50	КСУ-Ф-1-8-6	7	252000	12	22	В2	1500	820	2575	2х2,2		4749140087

B_2^* - тележка с верхним расположением колес

H_2^* - тележка с нижним расположением колес

Основные узлы

1 - привод; 2 - тележка; 3 - тяга; 4 - блок; 5 - шкаф управления.

Комплектность.

Поставляется в разобранном виде в комплекте основных узлов со шкафом управления.

Особенности монтажа.

Уклон дна канала в направлении перемещения навоза должен быть не менее 0,2 м.

Разработчик: ВНИИЖИВМАШ г. Киев.

ГИП	Левченкова	
Нач.отд.	Иваненко	
Н.контр.	Королева	
Гл.мех.	Ермаков	
Гл.спец.	Орлов	
Инже.	Старостин	

4.800-3 Выпуск 5/90

Конвейер скребковый КСУ-Ф-1

Стадия	Лист	Листов
Р	1	7

ГИПРОНИСЕЛЬХОЗ

Взам. инв. № | Подпись и дата | Инв. № подл.

Рис. 1

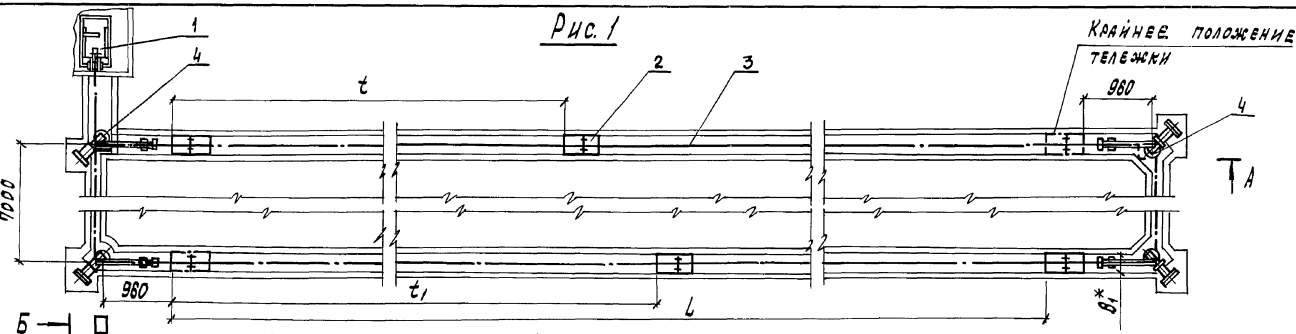

Рис. 2

Остальное см. рис. 1

Обозначение	Рис.	t_1	t_2
КСУ-1.000.000-29	7	66 000	104 000
-30	7	104 000	104 000
-31	7	104 000	116 000
-36	9	69 000	91 000
-37	9	91 000	113 000
-38	9	113 000	135 000
-48	7	69 000	91 000
-49	7	91 000	113 000
-50	7	113 000	135 000

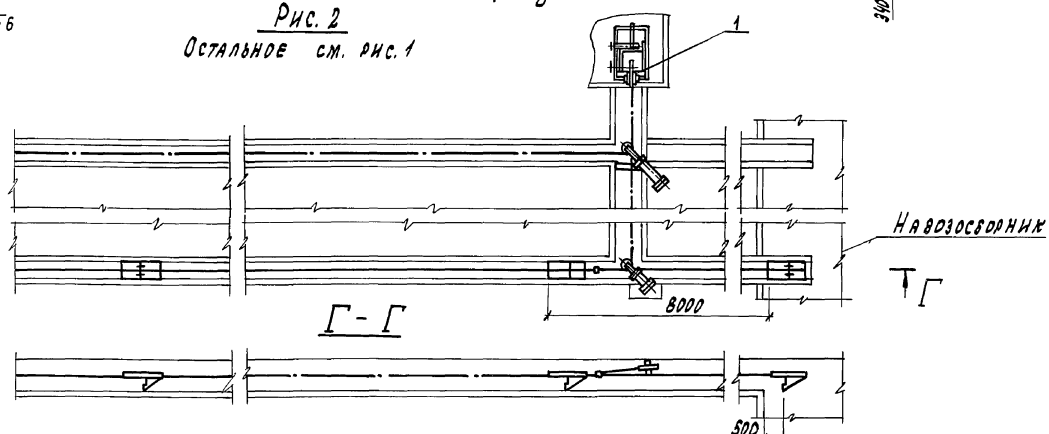

При шаге t=12,6 м ход t_1=15,6 м ; при шаге t=22 м ход t_1=25 м

Инв.№ подл. | Подпись и дата | Взам.инв.№

Рис. 3

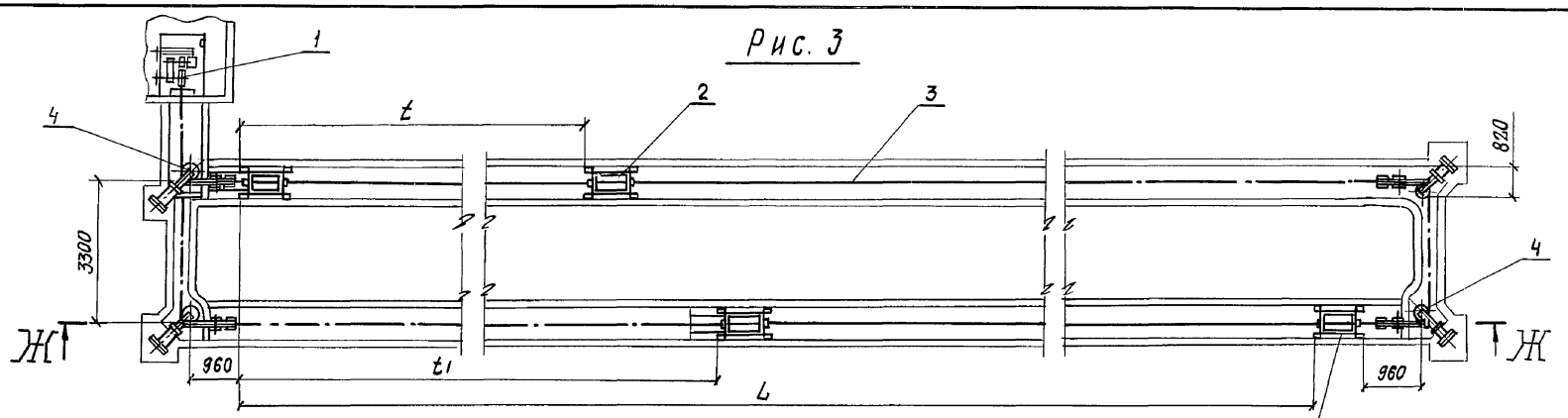

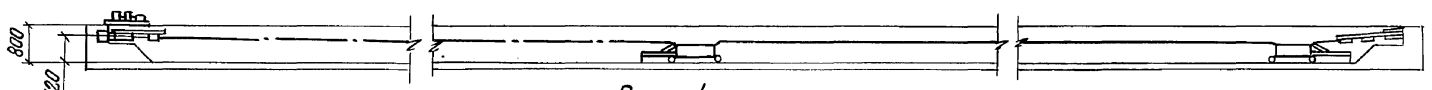

Рис. 4

Остальное см. рис. 3

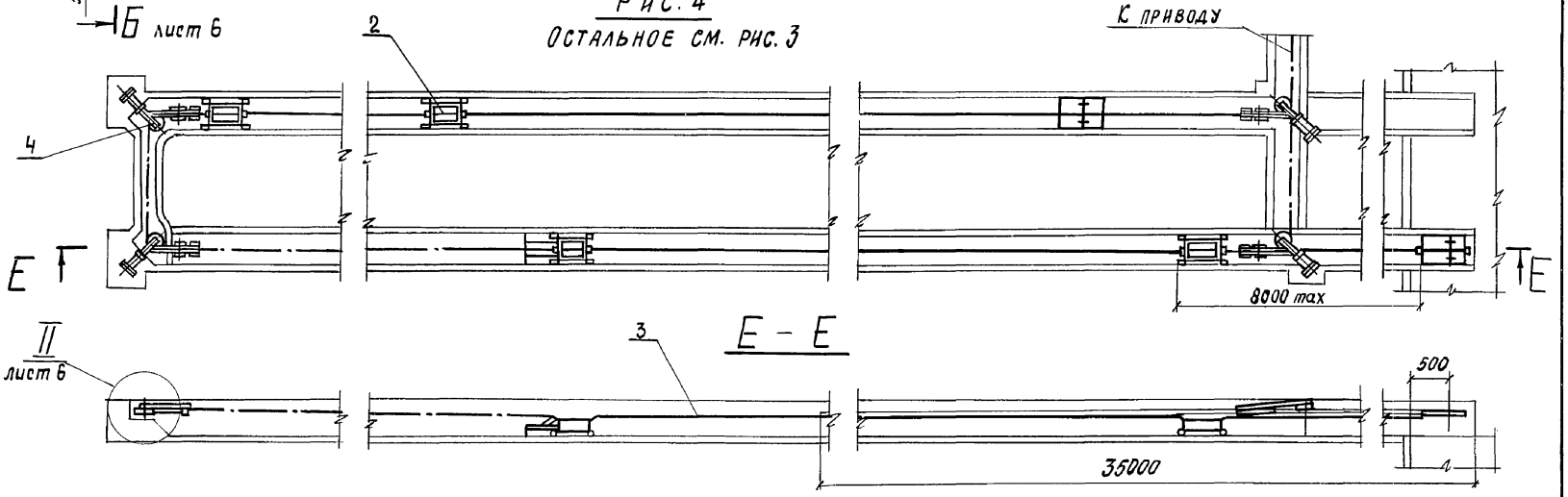

24880-02 48 Формат А3

Инв. № подл. | Подпись и дата | Взам. инв. №

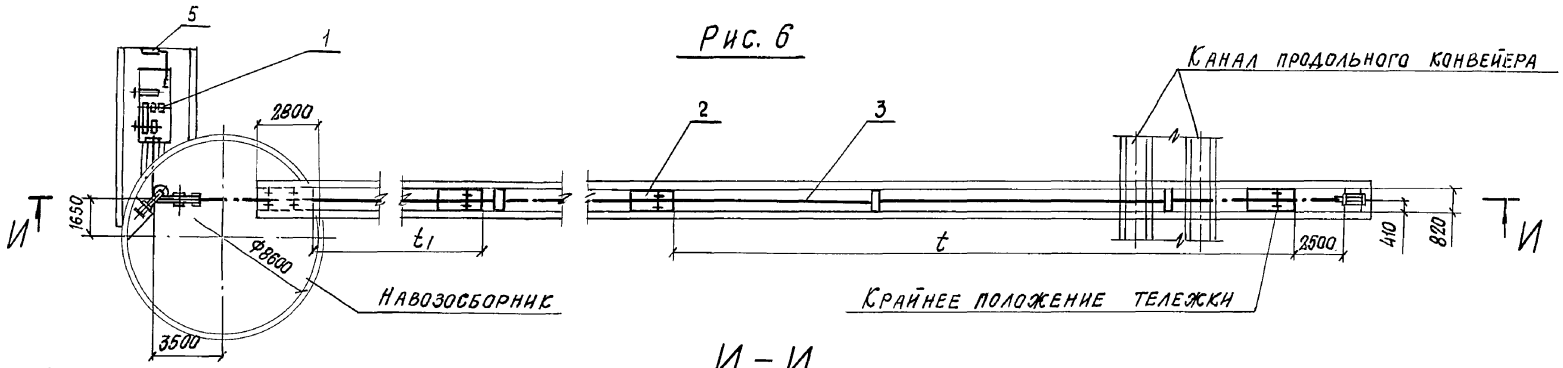

Рис. 6

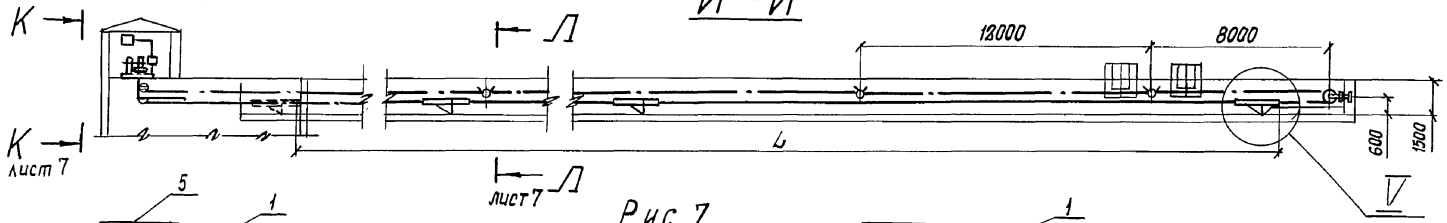

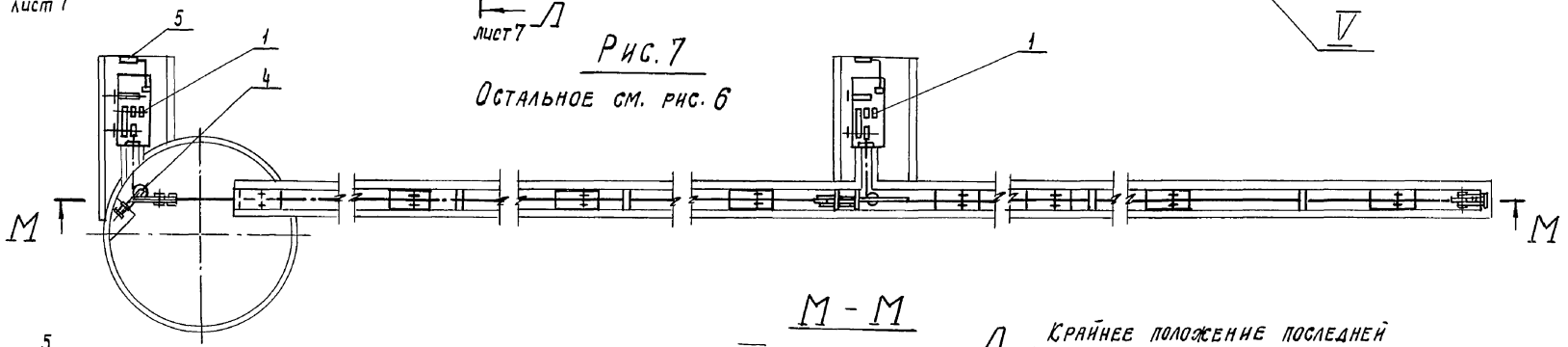

Рис. 7

Остальное см. рис. 6

Инв. № подл.	Подпись и дата	Взам. инв. №

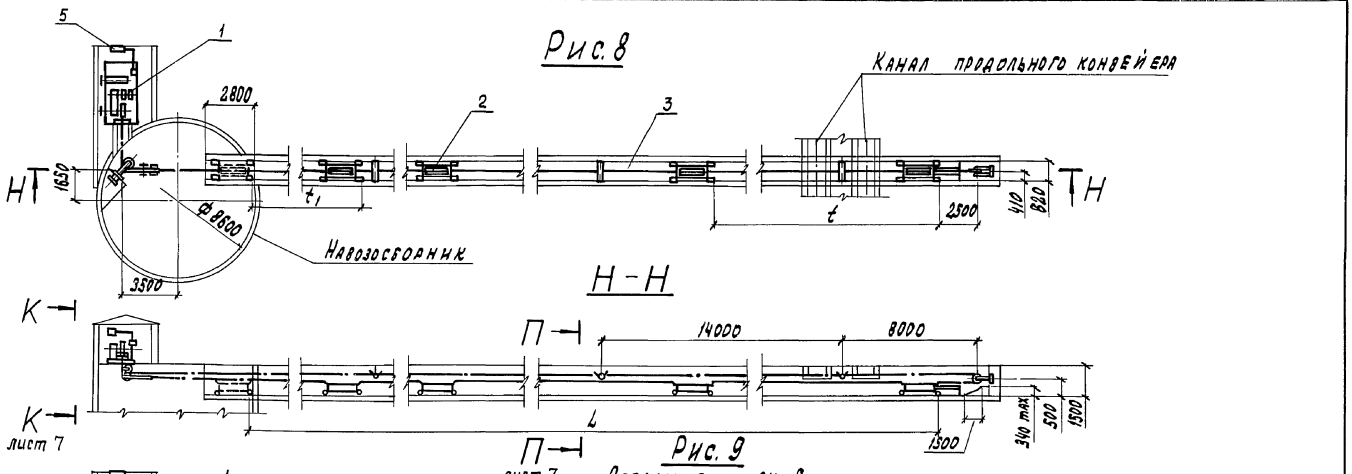

24880-02 50 Формат А3

Инв.№ подл. | Подпись и дата | Взам.инв.№

Выпуск 5/90

Б-Б

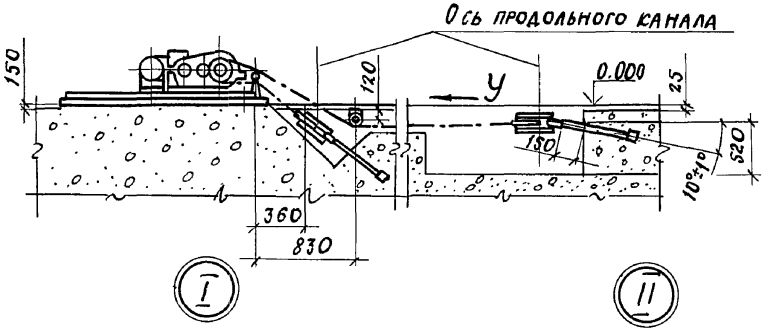

В-В

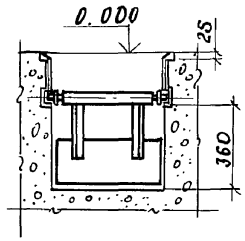

Д - Д повернуто

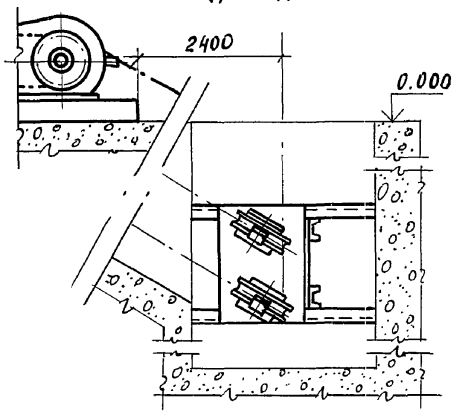

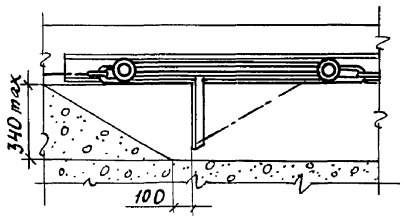

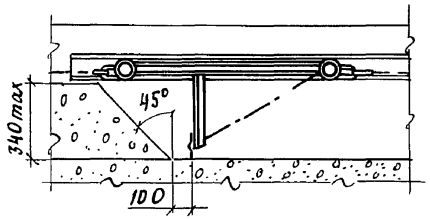

Вид У

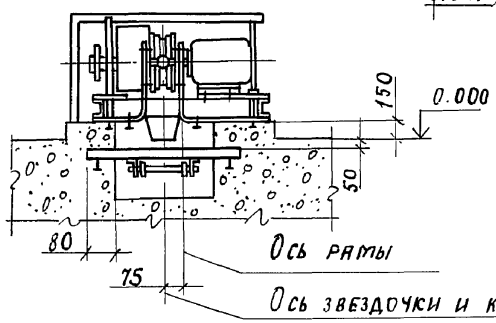

Вид Ф

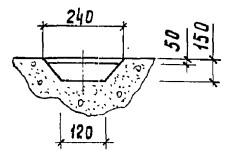

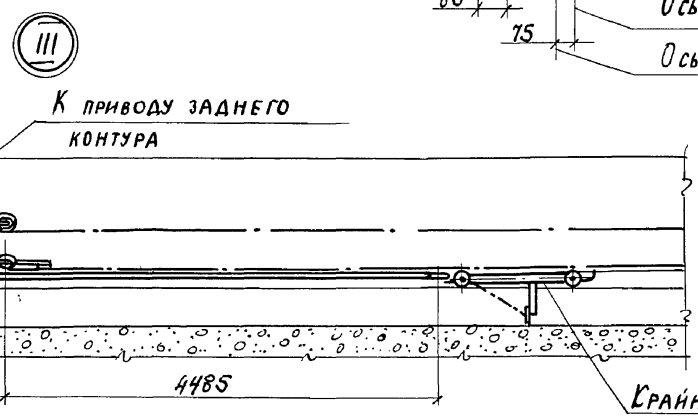

Фундамент привода

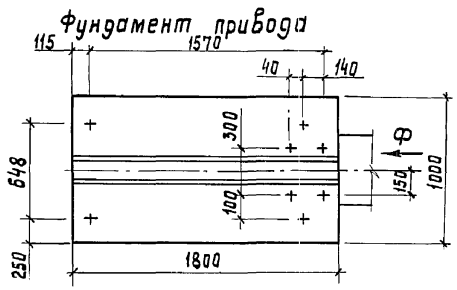

Инв.№ подл. | Подпись и дата | Взам. инв.№

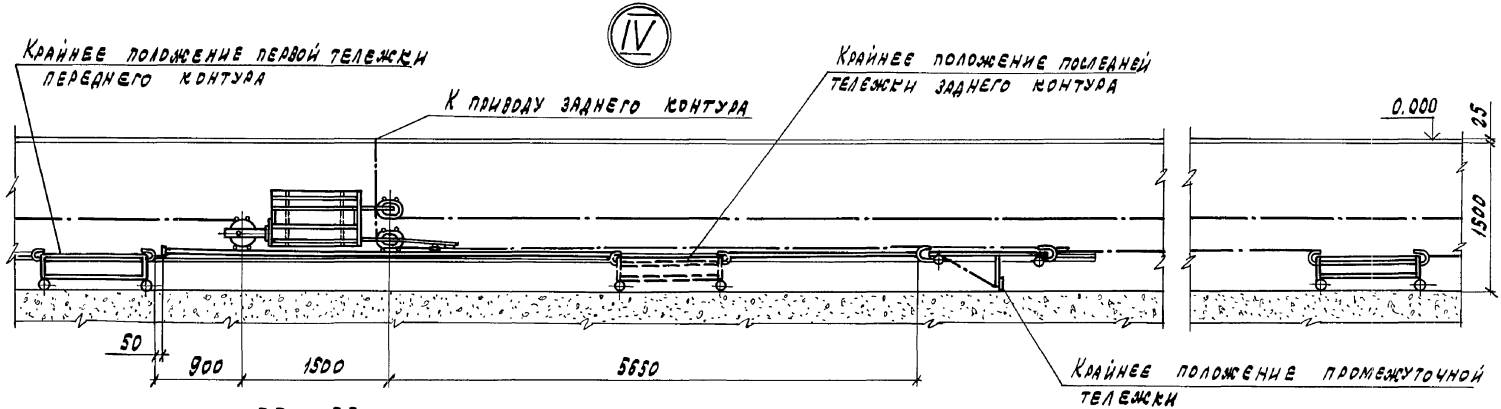

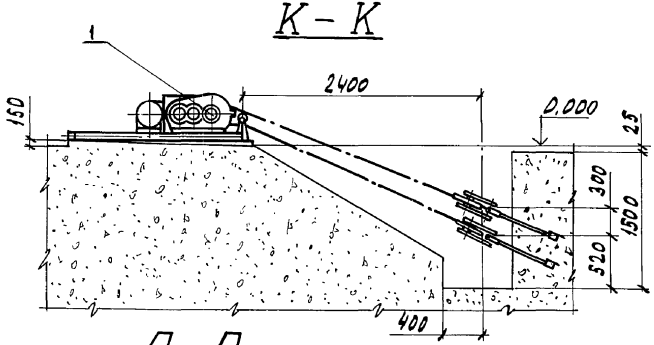

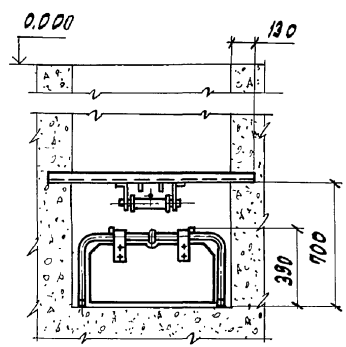

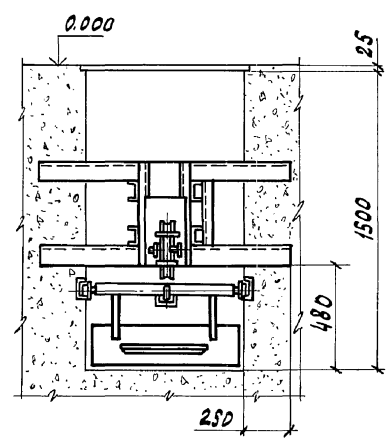

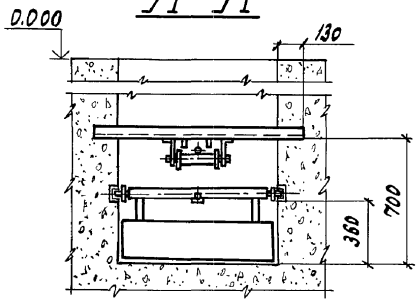

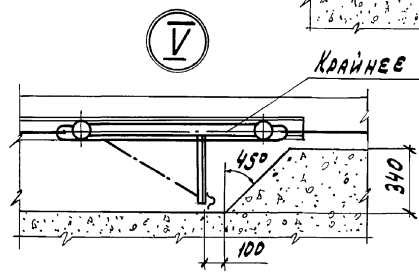

Инв. № подл. | Подпись и дата | Взам. инв. №

Выпуск 5/90

Схема электрическая принципиальная

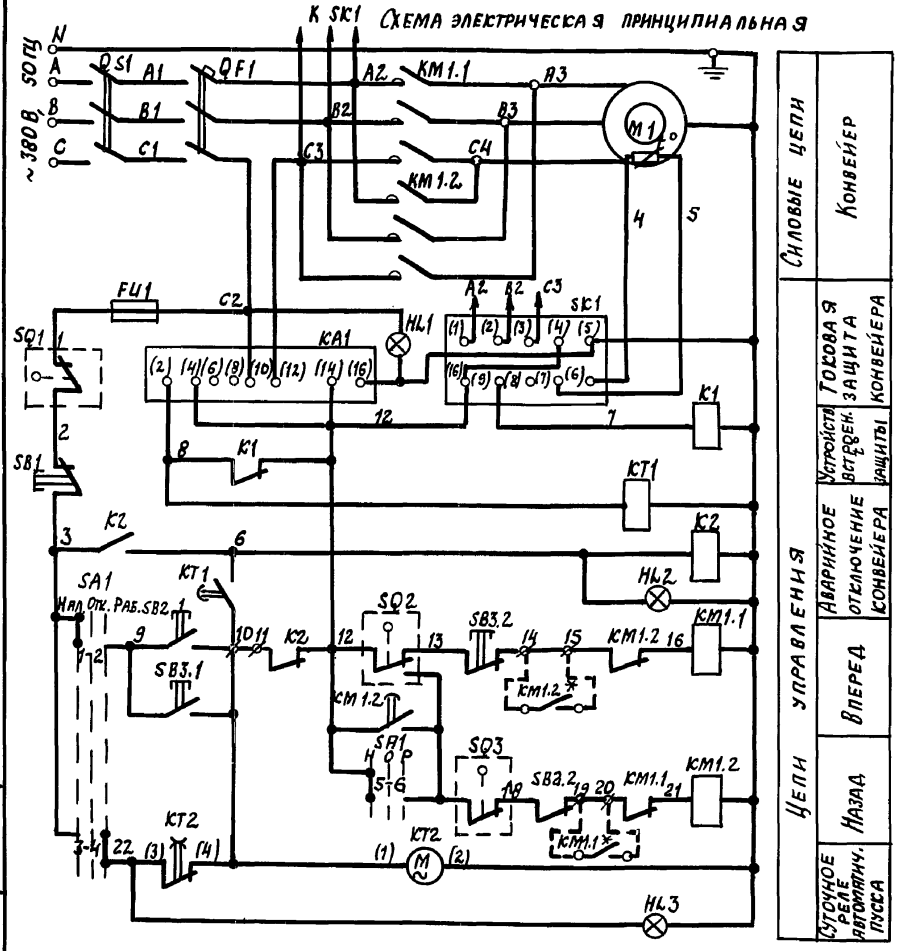

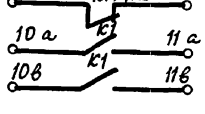

Блокировочные контакты (используются в двухконтурном варианте применения)

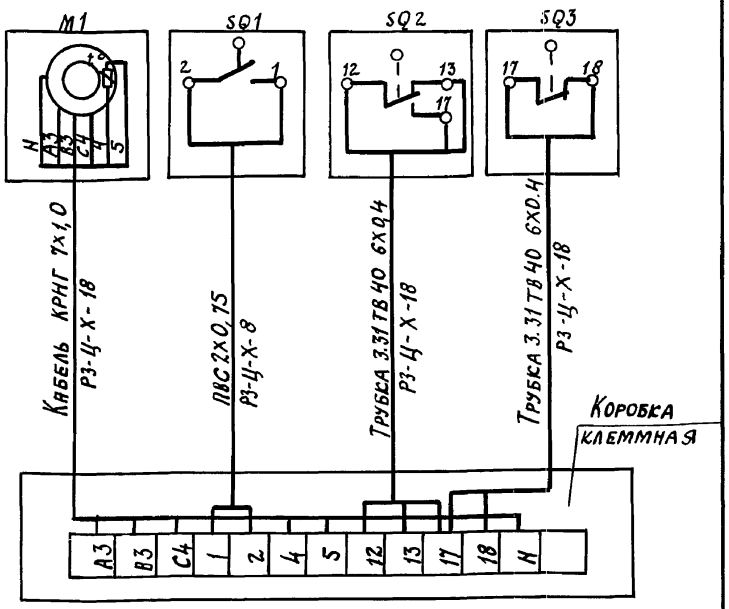

Привод конвейера	Выключатели конечные
АИР100L6БКРЗСУ1	
2,2 кВт	
5,65А	

Схема электрическая подключений электропривода в двухконтурном варианте применения в цепи катушек КМ1.1 и КМ1.2 включаются контакты „КМ1.2*" и „КМ1.1*" пускателя конвейера второго контура.

ГИП	Левченкова	
Н-к отд.	Выборный	
Зам.н.отд.	Быстров	
Н.контр.	Скворцова	
Гл. спец.	Литвинов	
Инженер	Барт	

4.800-3 Выпуск 5/90

Конвейер скребковый КСУ-Ф-1

Электрооборудование

Стадия	Лист	Листов
Р	1	2

ГИПРОНИСЕЛЬХОЗ

24880-02 53 Формат А3

Инв. № подл. | Подпись и дата | Взам. инв. №

Наименование оборудования	Конвейер скребковый	
Тип оборудования	одноконтурный КСУ-ф-1	двухконтурный КСУ-ф-1
Установленная мощность, квт	2,2	4,4
Напряжение, в	380/220	
фазность, сов φ	3ф+N, 0,73	
Номинальный ток, А	5,65	11,3
Пусковой ток, А	28,25	33,9

Схема электрическая подключения (совместно с листом 1)

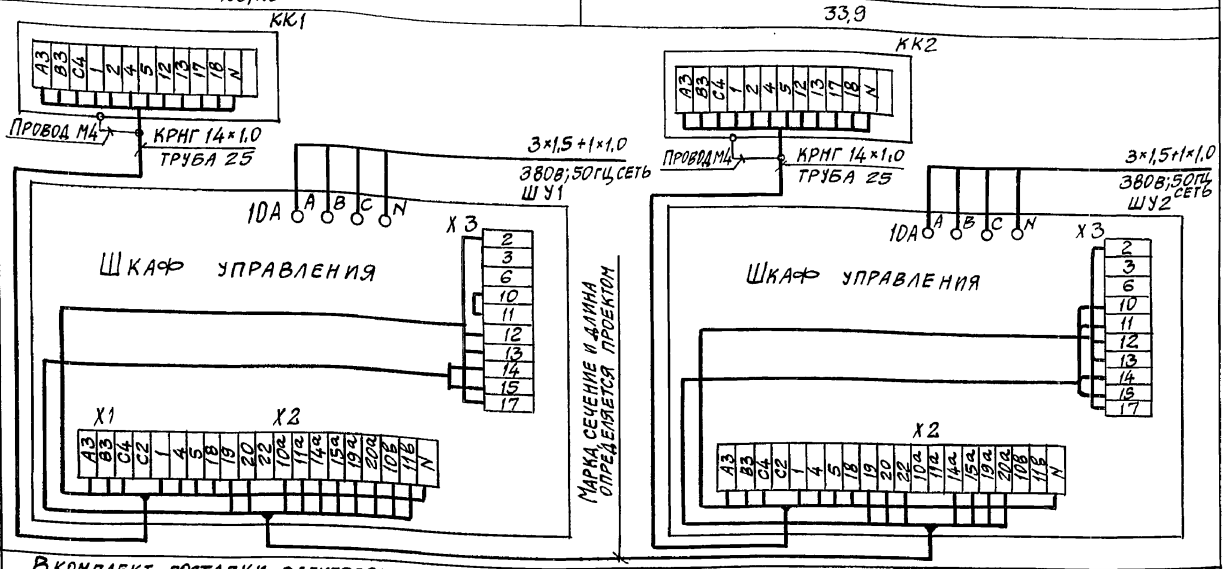

Примечания

В комплект поставки электрооборудования входит:

1. Шкаф управления		На один конвейр
2. Провод М4 ГОСТ 839-80 или Провод АМПВ 1×1,5-380 ТУ16-705.145-80-2м		
3. Трубка 3.31-ТВ-40.4-1 ГОСТ 19034-82	1,5м	
4. Металлорукав Р3-Ц-Х-18 ТУ22-5570-83	2м	
5. Кабель КРНГ 14×1,0 ГОСТ 1508-78	6м	
6. Провод ПВС 2×0,75, ГОСТ 7399-80	2м	

1. Схема подключения дана для двухконтурного конвейера
2. Шкаф управления устанавливается на расстоянии не более 8м от привода. Электропроводку от шкафа управления до клеммной коробки выполнить в трубе.
3. Для одного конвейера (одноконтурный вариант) исключаются из схемы ШУ2 и КК2.

Инв. № подл. | Подпись и дата | Взам. инв. №

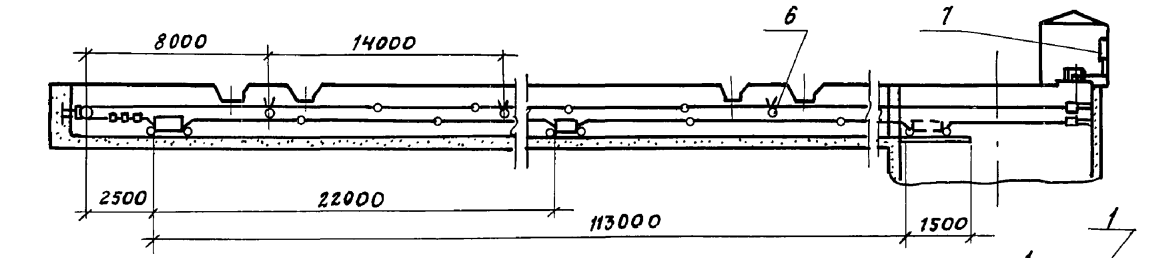

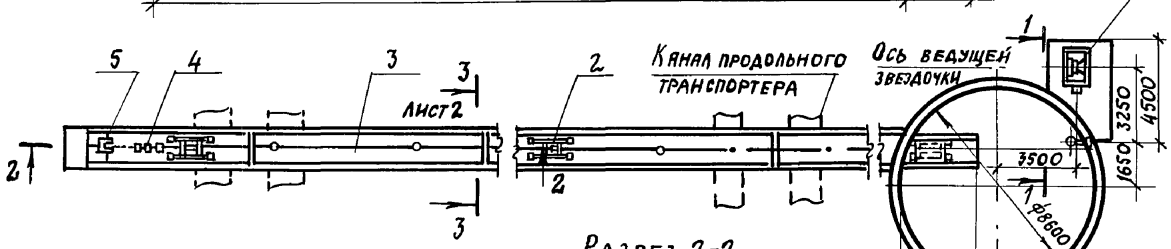

Разрез 2-2

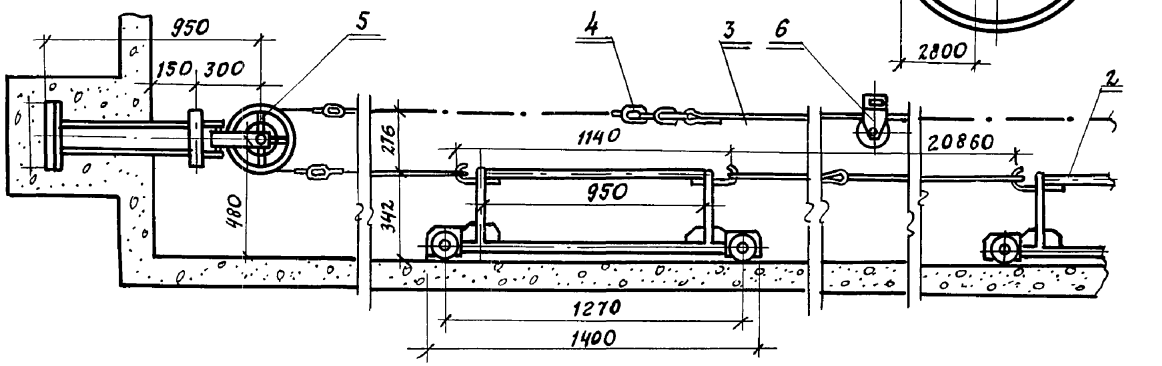

Разрез 1-1

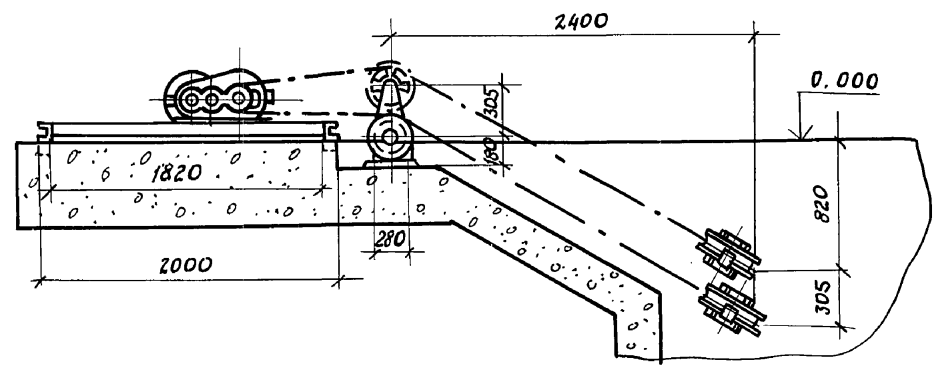

Транспортер скребковый ТС-1-5 (поперечный) служит для подачи навоза от свинарников в навозосборник.

Техническая характеристика

Тип		- стационарный
Производительность	т/ч	— 10
Установленная мощность	кВт	— 3
Скорость скребка	м/с	— 0,25
Длина транспортирования	м	— 113
Масса,	кг	— 1560

Основные узлы

1- приводная станция; 2- скребок; 3- тяга; 4- цепь; 5- блок обводной; 6- блок поддерживающий; 7- шкаф управления

Комплектность

Транспортеры поставляются в комплекте основных узлов.

Особенности монтажа

1. Монтаж вести согласно технического описания и инструкции по эксплуатации завода - изготовителя.
2. При установке сцентрировать тяговую звездочку приводной станции и блоки относительно каналов, т.е. выравнить по шнуру. Шнур должен проходить через середину тяговой звездочки, центр ручья блока и совпадать с осевой линией навозных каналов.
3. Уклон дна канала в направлении перемещения навоза должен быть не менее 0,8 м

Расход материалов на монтаж

Бетон,	м³	—	69,2
Сталь прокатная:	кг		
швеллер 8 (L = 117.5 м)		—	829
уголок 63х63х6 (L = 117.5 м)		—	672
Лесоматериалы (доски),	м³	—	1,97

Цена, руб — 1190

Код ОКП — 4749140225

Изготовитель: завод „Сумсельмаш", г. Сумы

ГИП	Левченкова	
Н. отд.	Иванеко	
Н. контр.	Королева	
Гл. мех.	Ермаков	
Гл. спец.	Орлов	
Инж.	Николаи	

4.800-3 Выпуск 5/90

Транспортёр скребковый ТС-1-5 (поперечный)

Стадия	Лист	Листов
Р	1	2

ГИПРОНИСЕЛЬХОЗ

Инв. № подл. | Подпись и дата | Взам. инв. №

Выпуск 5/90

Разрез 3-3 лист 1

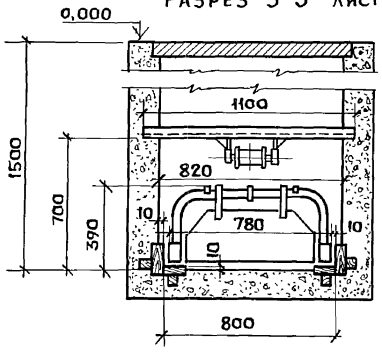

Разрез 6-6

Вариант I

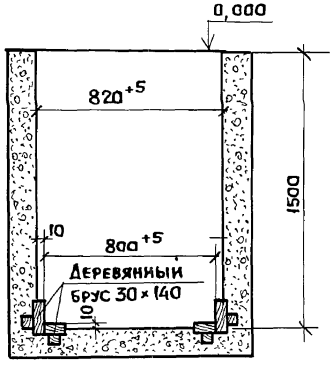

Разрез 4-4

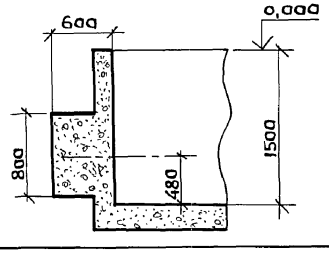

Фундамент привода

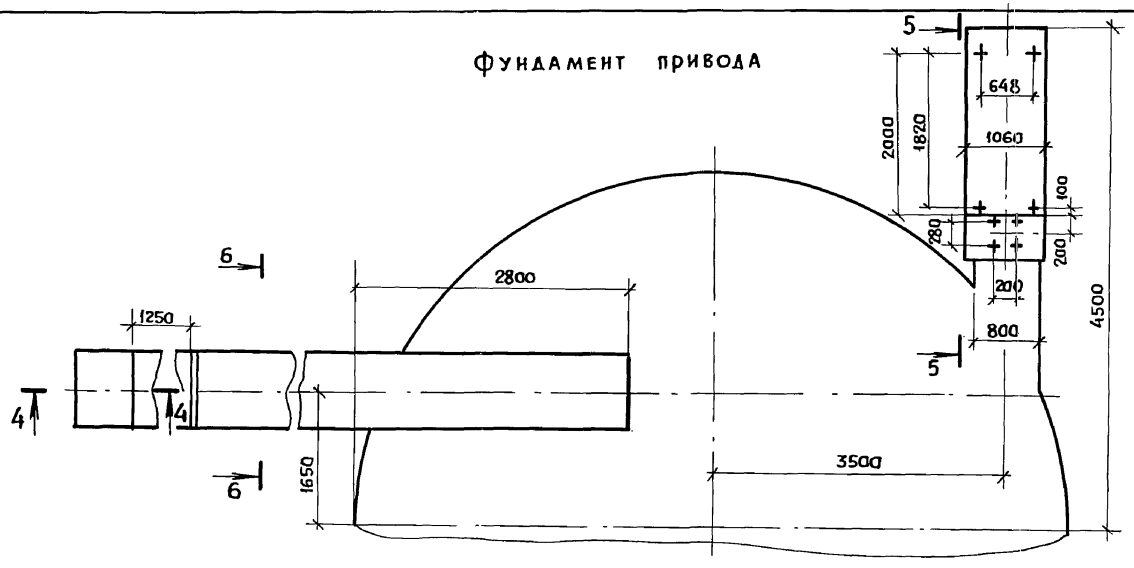

Вариант II

Железобетонные направляющие

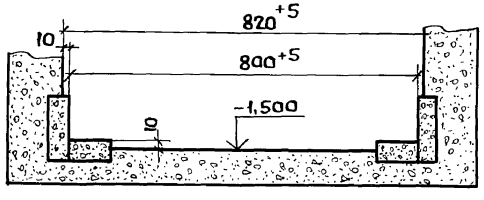

Вариант III

Направляющие из уголков

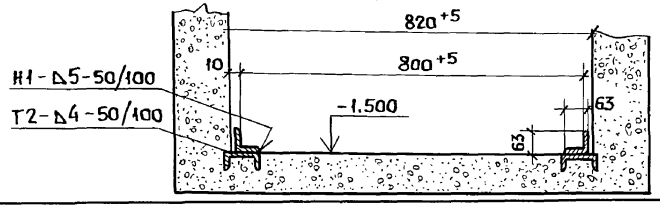

Разрез 5-5

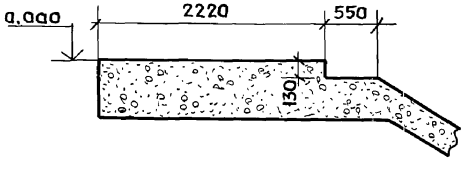

1. Сварные швы по ГОСТ 5264-80.
2. Тип электрода Э42 ГОСТ 9467-75

4.800-3	Выпуск 5/90	Лист 2

24880-02 56

Формат А3

Инв.№подл. | Подпись и дата | Взам. инв.№

Выпуск 5/90

Схема электрическая принципиальная

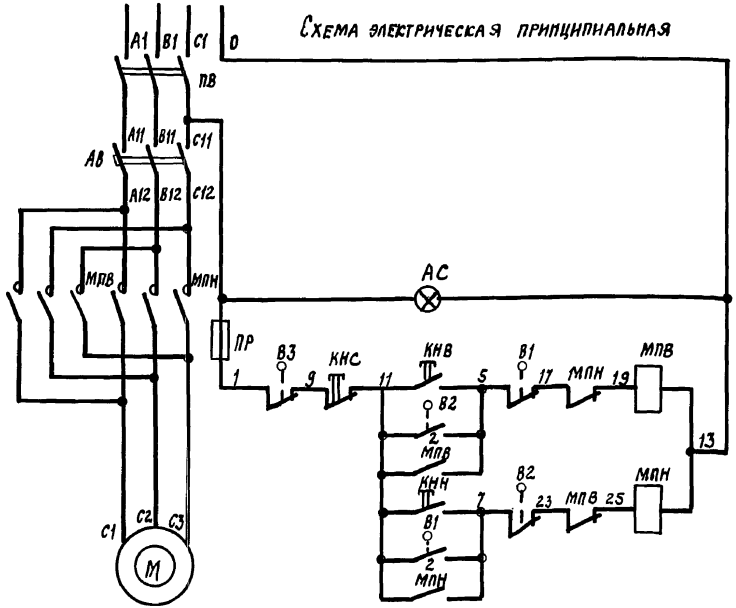

Обознач. по схеме	Наименование	Кол.	Примечание
М	Электродвигатель А02-41-6СХ	1	
	380 В, 3 кВт, 960 об/мин		
В1...В3	Выключатель концевой ВК-300А	3	
	Шкаф управления ШУ		
ПВ	Выключатель пакетный ПВ-3-25	1	
АВ	Выключатель автоматический	1	
	АП50-3МТ, 380 В, $I_{расц.}$ = 10 А		
МПВ, МПН	Пускатель магнитный ПМЕ-213	2	
	220 В, 50 Гц		
КН	Кнопка управления КУ 123-13,	1	
	220 В		
ПР	Предохранитель Пр-1м, $I_н$=2А	1	
АС	Арматура сигнальная АСЛК42 220В	1	

ВК-300А			
Обозначение цепи			Назначение цепи
1	X		Ограничение хода
2		X	Реверсирование

ВК-300А			
Обозначение цепи			Назначение цепи
1	X		Натяжение цепи
2		X	Не используется

ГИП	Левченкова	
Нач. отд.	Выборный	
Зам. нач.	Быстров	
Н. контр.	Скворцова	
Гл. спец.	Литвинов	
Инженер	Петрова	

4.800-3 Выпуск 5/90

Транспортер скребковый ТС1-2, ТС1-5 Электрооборудование

Стадия	Лист	Листов
Р	1	2

ГИПРОНИСЕЛЬХОЗ

Инв. № подл. | Подпись и дата | Взам. инв. №

Наименование оборудования	Транспортер скребковый
Тарка	ТС-1-2 (ТС-1-5)
Установленная мощность, квт	3,0
Напряжение, в	380/220
Фазность, Cos φ, КПД	3ф+N; 0,78
Номинальный ток, А	7,2
Пусковой ток, А	46,8
Схема электрическая подключения	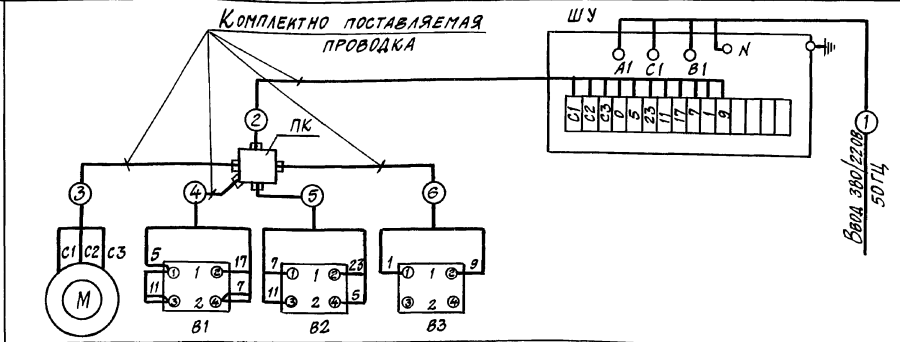

Электродвигатель	Выключатели концевые	Шкаф управления
А02-41-6СХ		
3,0 квт		
7,2 А		

Примечания

В комплект поставки электрооборудования входит:

1. Шкаф управления ТС-1.02.170 или 9АА5403-2973-1шт
2. Электропроводка
3. Выключатель конечный ВК-300-А исп. ЗМРТУ 16.535.005-65-3шт.
4. Коробка клеммная ТС-1.01.150-1шт.

Насос передвижной НЖН-200А-01

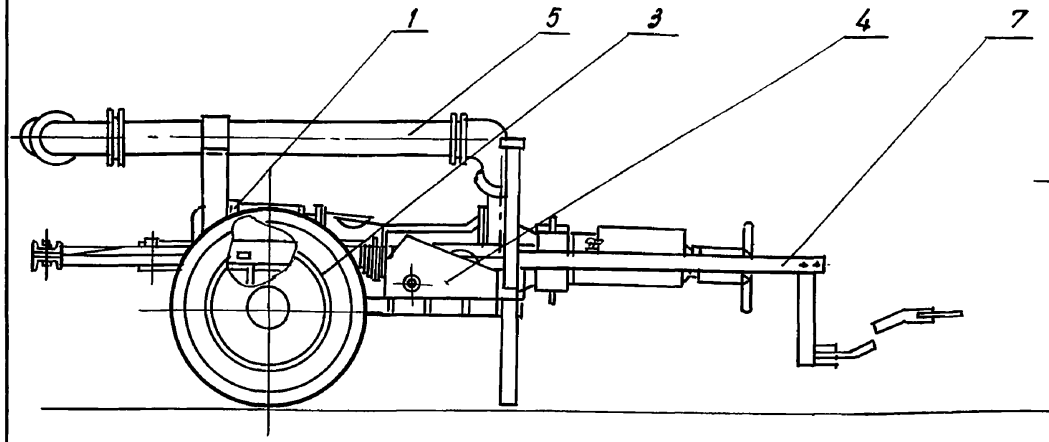

Насос стационарный НЖН-200А

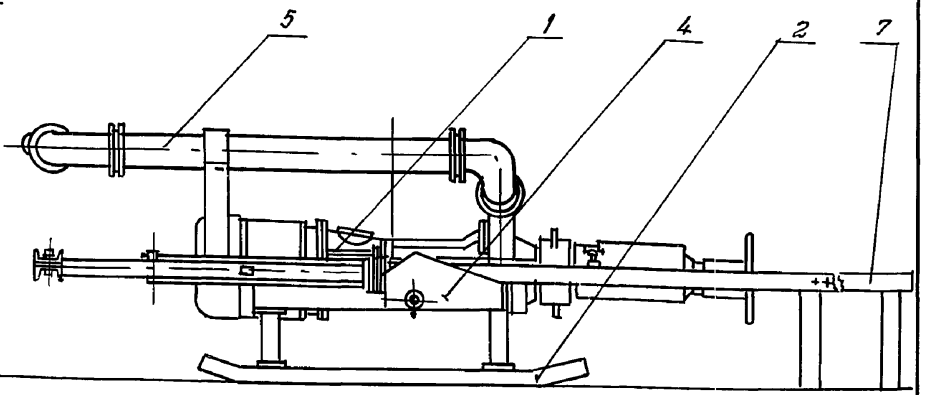

Насос предназначен для перекачивания жидкого и полужидкого навоза из навозохранилища и навозосборников в транспортные средства. Насос выпускается в двух исполнениях: НЖН-200А - стационарный, на салазках; НЖН-200А-01 - передвижной, на прицепе.

Техническая характеристика

Тип	центробежный со шнековой всасывающей частью, с измельчителем и мешалкой	
Производительность,	м3/ч	— до 300
Максимальная глубина выгрузки,	м	— 3.5
- с удлинителем, не менее	м	— 5
Полный напор, не менее	м.вод.ст	— 20
Установленная мощность,	квт	— 22.55
Мощность электродвигателя	квт	
насоса		— 22.0
лебёдки		— 0.55
Влажность навоза минимальная		
При погрузке в транспортное средство, минимальная	о/о	— 83
Скорость подъёма или опускания насоса,	м/сек	— 0.011...0.018
Скорость транспортирования, не более,	км/час	— 25
Время затрачиваемое на установку при подготовленном рабочем месте, не более	чел/час	— 5
Масса,	кг	
без удлинителя		— 1097
с удлинителем		— 1172
исполнения 01		— 1257
исполнения 01 с удлинителем		— 1320
Количество обслуживающего персонала,	чел.	— 1

Основные узлы

1- насос 2- салазки; 3- тележка; 4- лебедка; 5- рукав; 6- шкаф управления; 7- комплект удлинителя

Комплектность

Насос поставляется в комплекте основных узлов с пуско-защитной аппаратурой, смонтированной в шкафу управления.

Особенности эксплуатации

1. Насос может устанавливаться как над навозосборниками, так и в навозохранилищах. Перекрытие навозосборника или настил над навозохранилищем должны быть достаточно прочными для установки на них насоса. Размеры окна для опускания насоса не менее 2500 × 1300 мм.
2. При глубине навозохранилища менее 3 м, дно в месте установки насоса необходимо углубить на 0.5 м во избежание излишнего остатка в нем навоза.
3. Установку электрошкафа производить в вертикальном положении не далее 8 м от насоса, исходя из конкретных условий.
4. При расположении электрошкафа на открытом воздухе его необходимо поместить в деревянный шкаф с закрывающейся на замок дверцей.

Цена, руб. - НЖН-200А- 1850 - НЖН-200А-01 2000

Код ОКП НЖН-200А - 47 4162 0230, НЖН-200А-01 - 47 4534 0832

Изготовитель: Белебеевский ОЗЗ, г. Белебей, Башкирской АССР

ГИП	Левченкова		
Н. отд.	Иваненко		
Н. контр.	Королева		
Гл. мех.	Ермаков		
Гл. спец.	Орлов		
Инж.	Николаи		

4.800-3 Выпуск 5/90

Насос для жидкого навоза НЖН-200А

Стадия	Лист	Листов
Р	1	4

ГИПРОНИСЕЛЬХОЗ

Инв.№ подл. | Подпись и дата | Взам.инв.№

Насос НЖН-200А в рабочем положении

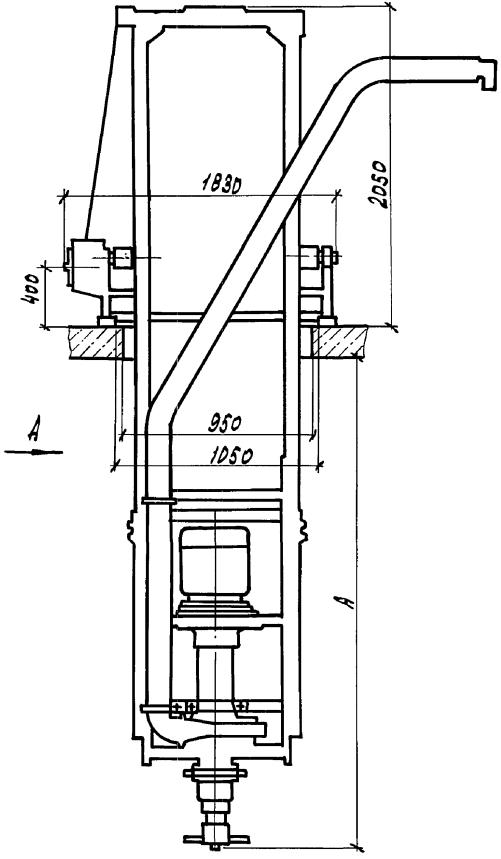

Вид А

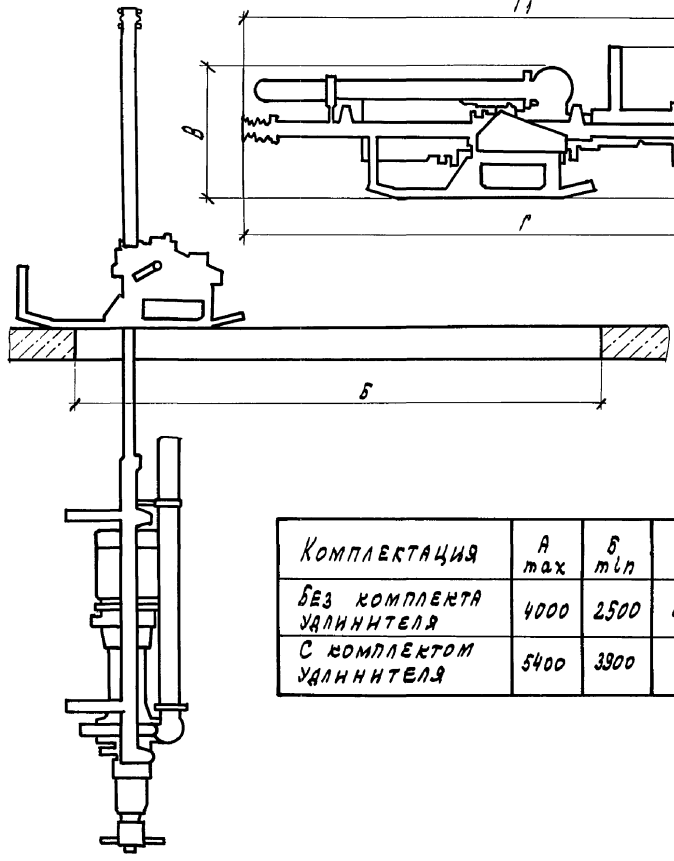

Насос НЖН-200А в транспортном положении

Комплектация	А max	Б min	В	В1	Г	Г1
Без комплекта удлинителя	4000	2500	890	—	3560	—
С комплектом удлинителя	5400	3900	—	920	—	3800

Выпуск 5/90

Инв.№ подл. | Подпись и дата | Взам. инв.№

Насос НЖН-200А-01 в рабочем положении

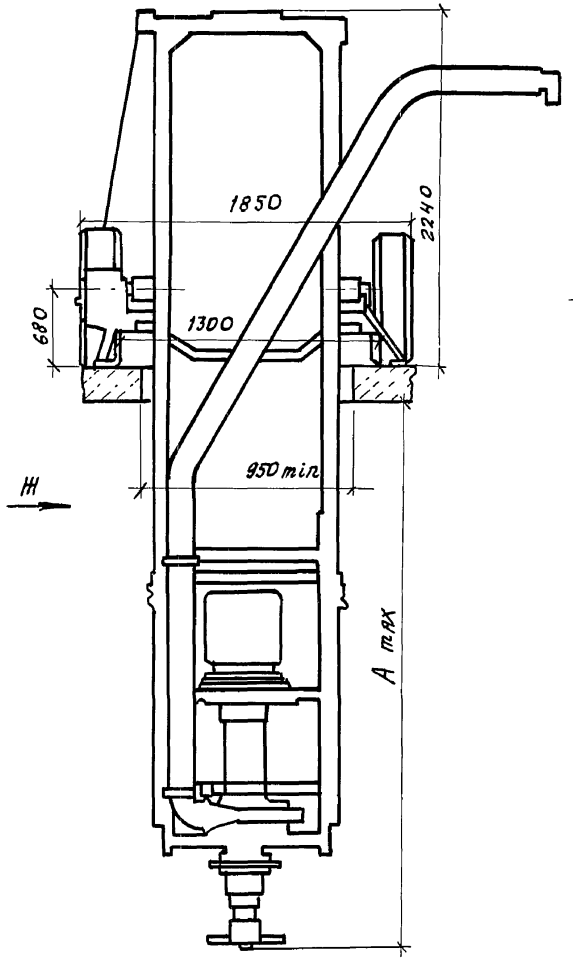

Вид Ж

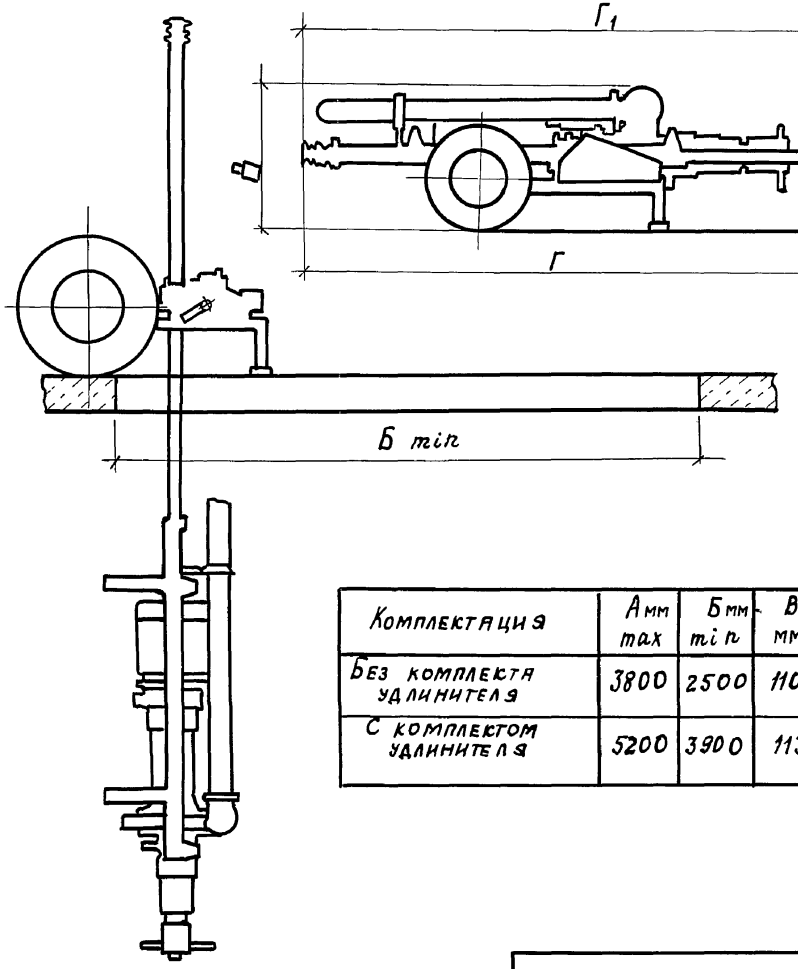

Насос НЖН-200А-01 в транспортном положении

Комплектация	А мм max	Б мм min	В мм	Г мм	Г1 мм
Без комплекта удлинителя	3800	2500	1100	4360	3560
С комплектом удлинителя	5200	3900	1130	4360	3960

Выпуск 5/90

Инв.№подл. | Подпись и дата | Взам.инв.№

Установка напорного рукава на перекосной эстакаде

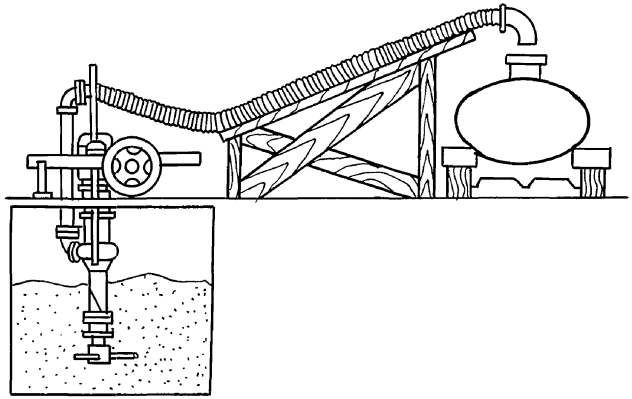

Установка напорного рукава на стационарной заправочной колонке

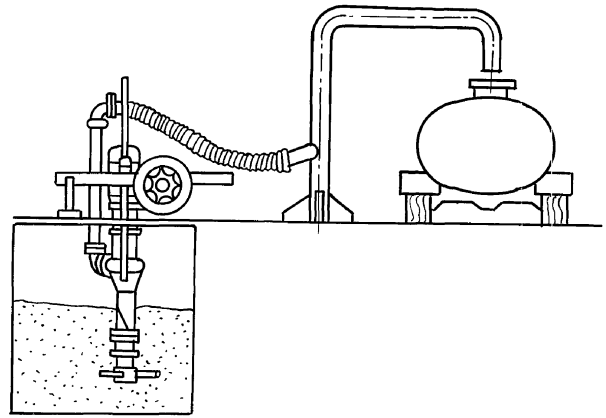

Вывод напорного рукава из животноводческого помещения

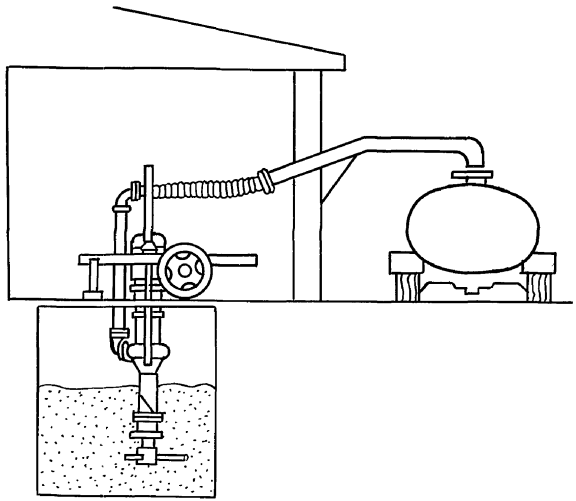

Выпуск 5/90

Наименование оборудования	Насос для жидкого навоза
Марка	НЖН-200А
Установленная мощность, кВт	22,55
Напряжение, В	380В
Фазность, cos φ	3Ф+0; 0,85; 0,7
Номинальный ток, А	44,8
Пусковой ток, А	280,15

Схема электрическая подключения.

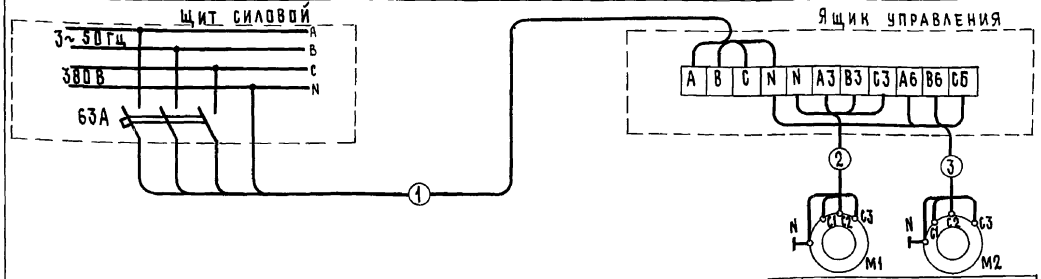

Марки и сечение кабелей выбираются в зависимости от исполнения насоса (стационарного или передвижного)

Электродвигатели	
насоса	лебедки
4АР200М6У1	4А71А4С У1
22,0	0,55
43,1	1,7
280,15	7,65

Примечания

В комплект поставки входит:
1 Ящик управления.
* Ящик управления крепится в вертикальном положении на высоте не менее 1,5м от уровня пола (земли) и не далее 8м от насоса. При установке ящика управления вне помещения, на открытом воздухе, его необходимо поместить в деревянном шкафу с закрывающейся на замок дверцей.

Взам. инв. №
Подпись и дата
Инв. № подл.

ГИП	Левченкова	
Нач.отд.	Выборный	
Зам.нач.	Быстров	
Н.конт.	Скворцова	
Гл.спец.	Дементьева	
Инж.	Полякова	

4.800-3 Выпуск 5/90

Насос для жидкого навоза НЖН-200А. Электрооборудование.

Стадия	Лист	Листов
Р		1

ГИПРОНИСЕЛЬХОЗ

24880-02 63 Формат А3

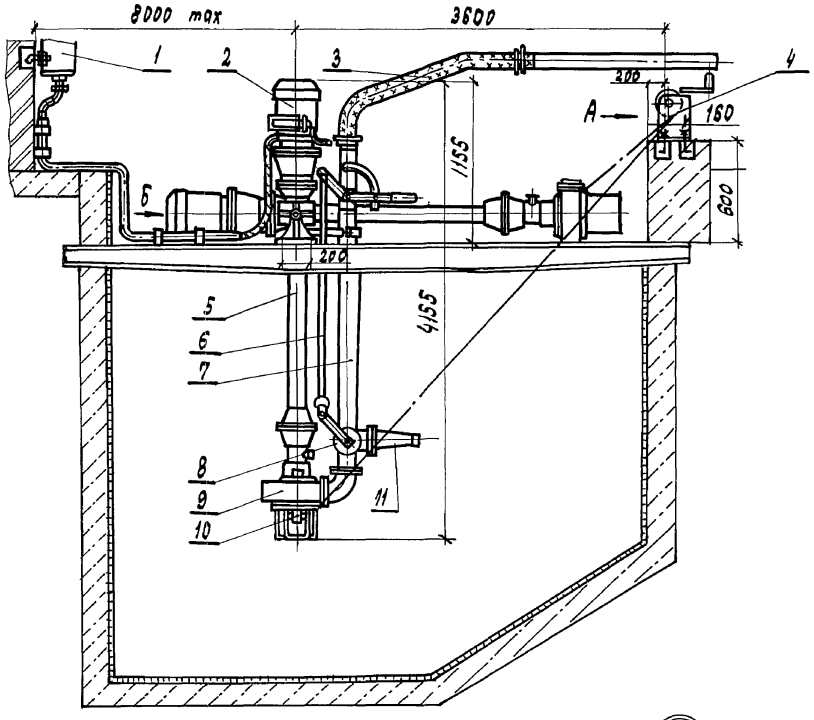

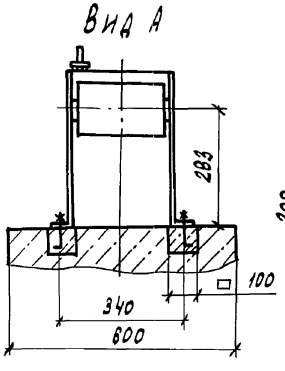

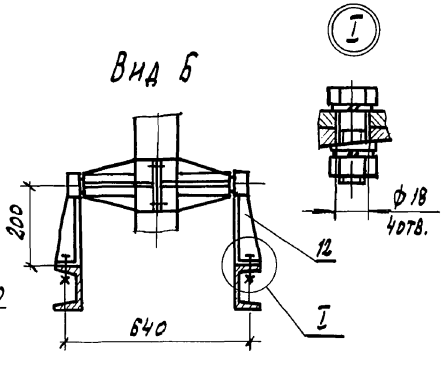

Насос предназначен для перемешивания и измельчения крупных примесей навоза в навозоприемнике, перекачивания навоза по трубопроводу в приферменские навохранилища и погрузки навоза в транспортные средства.

Техническая характеристика

Тип		стационарный
Производительность за час основного времени (при влажности исходного навоза 95% и высоте погрузки 4м), не менее	м³/ч —	80....100
Максимальный напор,	м —	10
Глубина забора, не менее	м —	3
Габаритные размеры,	мм	
высота	—	4155 ± 65
длина	—	1050 ± 21
ширина	—	550 ± 14
Установленная мощность, не более	квт —	11
Тип электродвигателя		4АР 160 S6 СУ1
Масса,	кг —	530 ± 10

Основные узлы

1-ящик управления; 2-электропривод; 3-рукав; 4-лебедка; 5-корпус насоса; 6-механизм затвора; 7-труба напорная; 8-затвор; 9-напорно-подающее устройство; 10-винт-мешалка; 11-насадок; 12-кронштейн.

Комплектность

Насос поставляется в комплекте основных узлов.

Особенности эксплуатации

1. Насос может работать в течение всего года круглосуточно на открытом воздухе при температуре окружающей среды от 0 до +40°С.
2. Насос используется при работе с навозом влажностью не ниже 88%.
3. В перерабатываемом навозе допускается наличие твердых включений (солома, остатки корма, подстилочные материалы) размером не более 10см по длине и 6см по ширине.

Цена — руб. — 950

Код ОКП — 47 4182 1051

Изготовитель:

Белебеевский завод сельхозмашин
г. Белебей, Башкирской АССР.

				4.800-3	Выпуск 5/90	
ГИП	Лобченкова			Насос центробежный с измельчителем НЦИ-Ф-100	Стадия	Лист	Листов
Н.отд.	Иванеко				Р	1	2
Н.контр.	Королева				ГИПРОНИСЕЛЬХОЗ		
Гл.мех.	Ермаков						
Гл.спец.	Орлов						
Инж.	Николаи						

Инв.№ подл. | Подпись и дата | Взам. инв.№

Схема функциональная перемешивания жидкого навоза

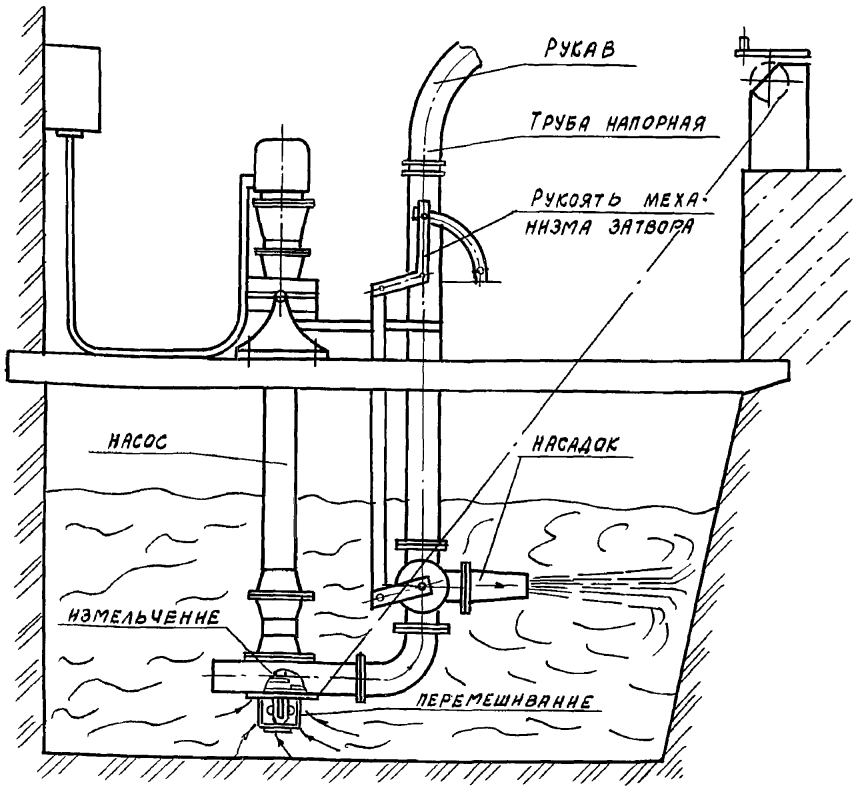

Схема функциональная загрузки жидкого навоза

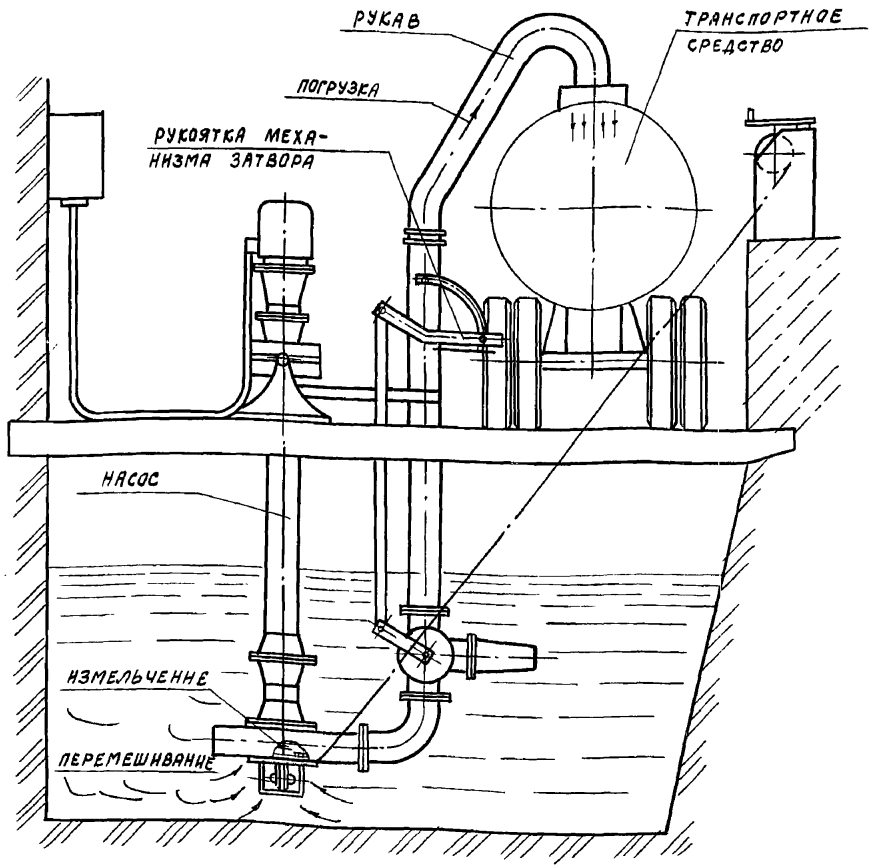

Особенности монтажа

1. Насос установить в навозосборнике имеющем глубину 3,6... 4м и перекрытие с проемом шириной 0,5м. длиной не менее 5м.
2. К месту установки насоса, должны иметься скосы для лучшего стекания и перемешивания навоза.
3. Насос монтировать на специальных балках, установленных над навозосборником.
4. На расстоянии не более 8м от насоса в месте, удобном для обслуживания, должно находиться устройство для крепления ящика управления (могут быть использованы стены здания, столб и др.).
5. При вертикальном положении насоса нижний конец его должен быть погружен в навозную массу не менее чем на 1м.

Инв. № подл. | Подпись и дата | Взам. инв. №

Наименование оборудования	Насос центробежный с измельчителем
Марка	НЦИ-ф-100
Установленная мощность, кВт	11,0
Напряжение, В	380
Фазность, cos φ	3ф+0; 0,83
Номинальный ток, А	23,5
Пусковой ток, А	164,5

Схема электрическая принципиальная.



Электродвигатель привода насоса
4АР160S6СУ1

Примечания

В комплект поставки входит:

1. Ящик управления РУС5107-13828-5491 навесной, два сальника 3/4".

* Установить ящик управления возле навозосборника на расстоянии не более 8м от насоса, на высоте 1,3-1,4 м от уровня земли

ГИП	Левченкова	
Нач.отд.	Выборный	
Зам.нач.	Быстров	
Н.контр.	Скворцова	
Гл.спец.	Дементьева	
Инж.Шк.	Полякова	

4.800-3 Выпуск 5/90

Насос центробежный с измельчителем НЦИ-ф-100. Электрооборудование

Стадия	Лист	Листов
Р		1

ГИПРОНИСЕЛЬХОЗ

24880-02 66 формат А3

Взам.инв.№ | Подпись и дата | Инв.№ подл.

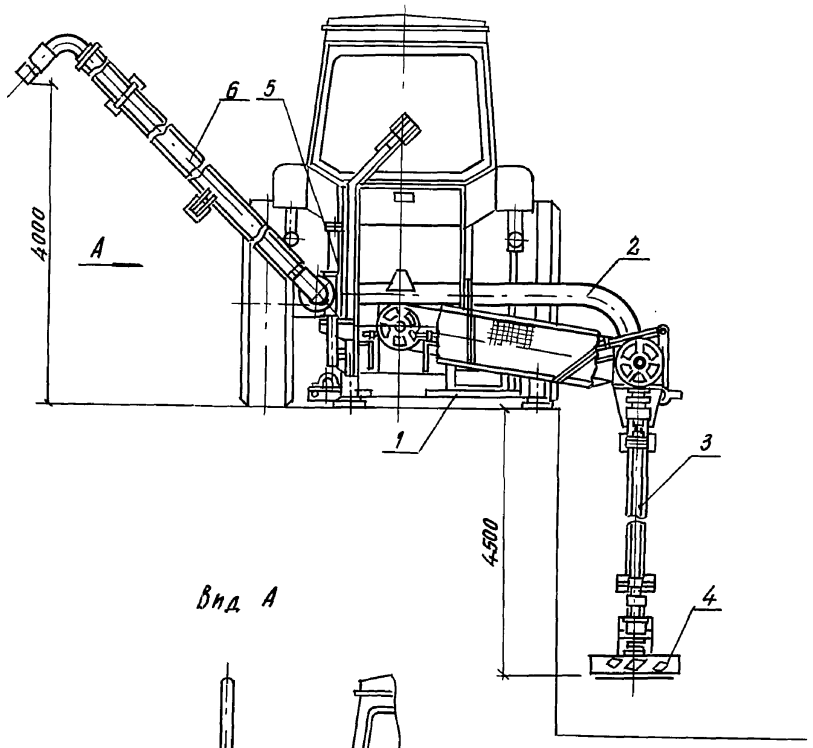

Вид А

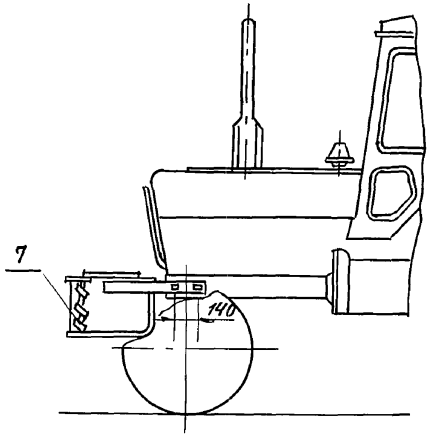

Погрузчик предназначен для подачи жидкого навоза в транспортные средства или трубопроводные системы, перемешивания и измельчения навозной массы в навозохранилищах и навозоприемниках, а также для перекачивания различных жидких грузов влажностью свыше 86%.

Техническая характеристика

Тип		- навесной
Агрегатируется с тракторами ЮМЗ-6Л (6М		МТЗ 80/82, МТЗ 50/52/52Н.
Производительность,	$м^3/ч$	— 200
Габаритные размеры,	мм	
длина		— 1250
ширина		— 4300
высота		— 3400
Привод рабочих органов		— от ВОМ трактора
Радиус сферы перемешивания в зоне забора	м	— 1.5... 2.5
Масса	кг	— не более 900
Количество обслуживающего персонала,	чел.	— 1 (тракторист)

Основные узлы

1- рама; 2- напорный рукав; 3- рукоять; 4- насос; 5- поворотное устройство; 6- загрузочная штанга; 7- противовес.

Комплектность

Погрузчик поставляется в комплекте основных узлов

Цена, руб. — 1412 (ориент.)

Код ОКП — 474934 0002

Изготовитель: завод „Новокузнецксельмаш,"
г. Новокузнецк, Кемеровской обл.

ГИП	Левченкова	
Нач. отд.	Иванеко	
Н. контр.	Королева	
Гл. мех.	Ермаков	
Гл. спец.	Орлов	
Инж.	Старостин	

4.800-3 Выпуск 5/90

Погрузчик жидкого навоза мобильный ПНЖ-250

Стадия	Лист	Листов
Р	1	2

ГИПРОНИСЕЛЬХОЗ

24880-02 67 Формат А3

Инв. № подл. | Подпись и дата | Взам. инв. №

Выпуск 5/90

Функциональная схема перемешивания навоза

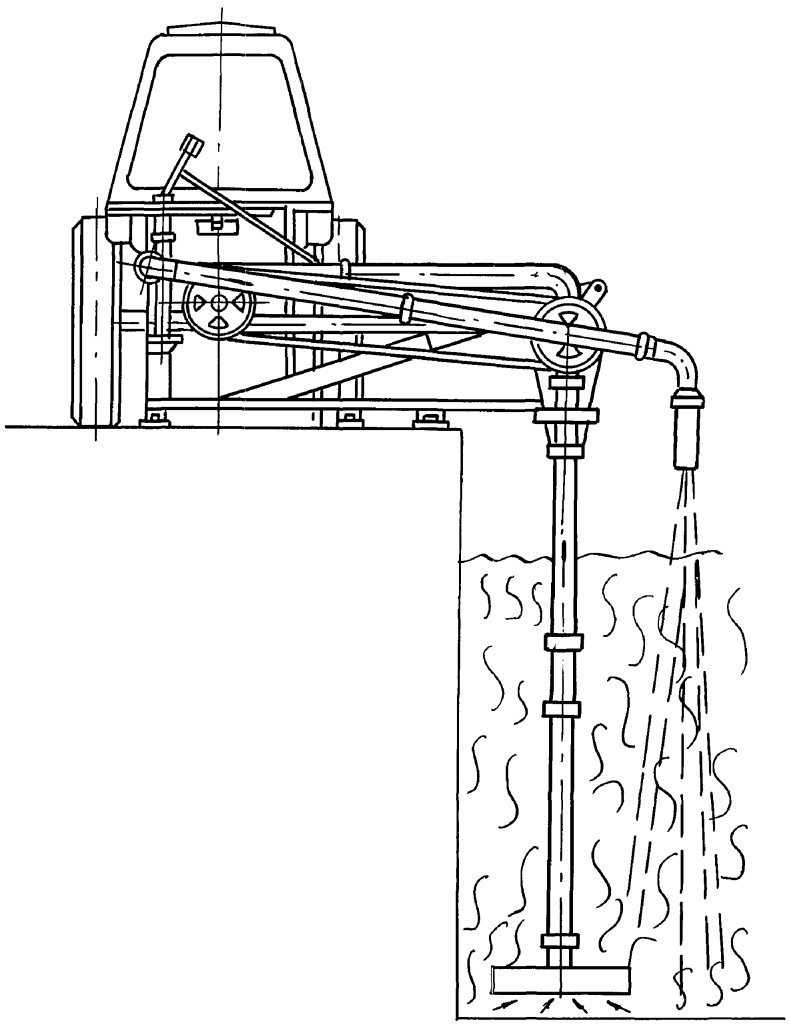

Функциональная схема загрузки навоза

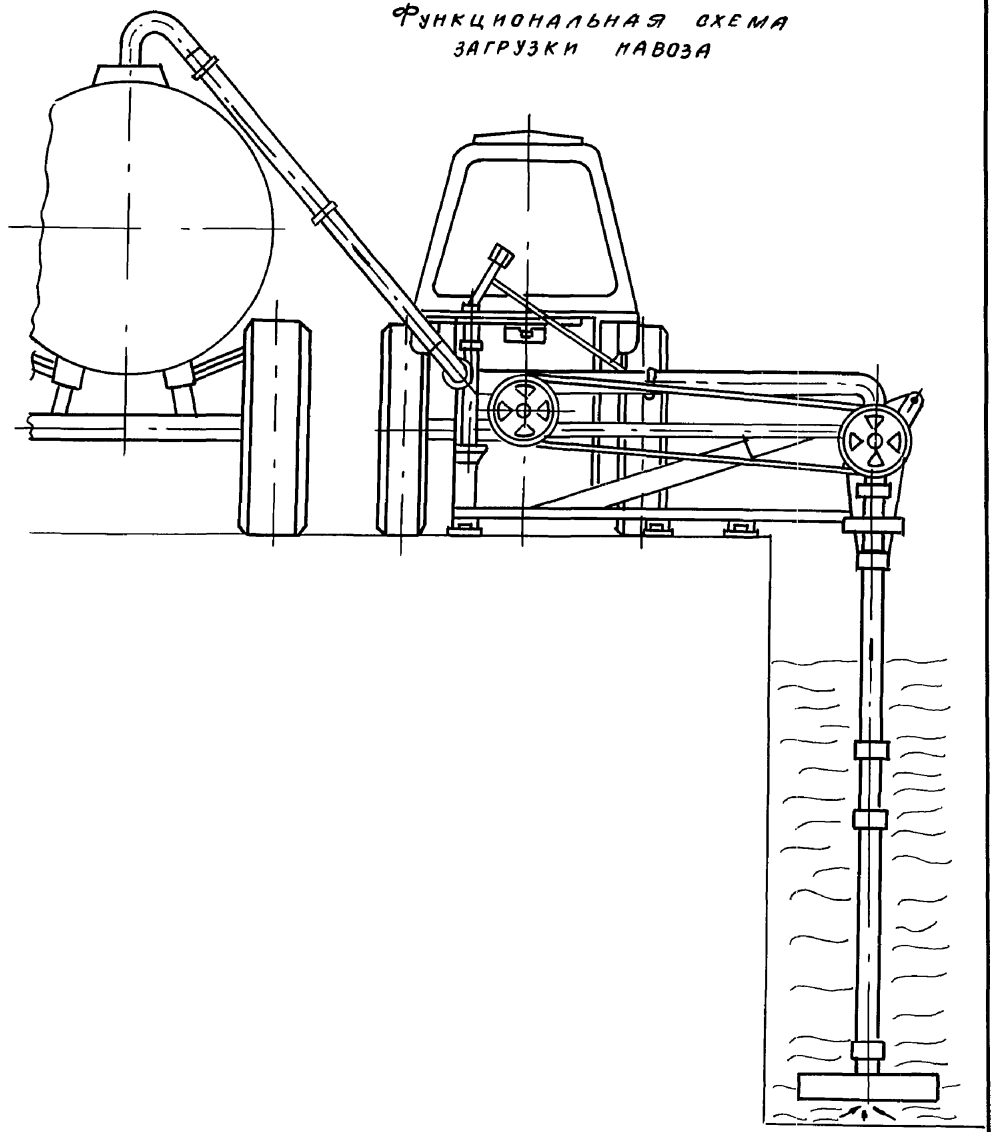

Инв. № подл. | Подпись и дата | Взам. инв. №

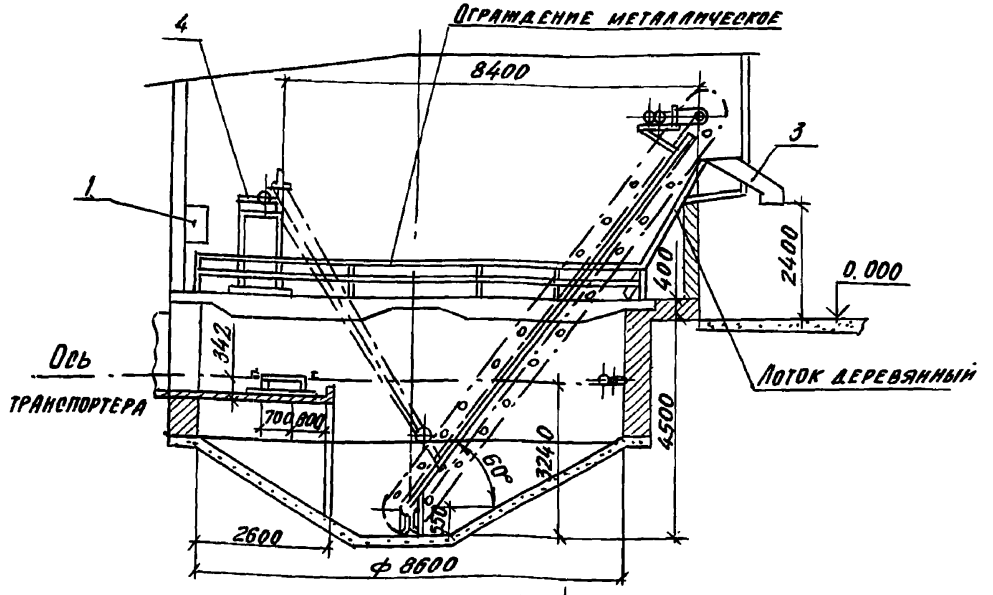

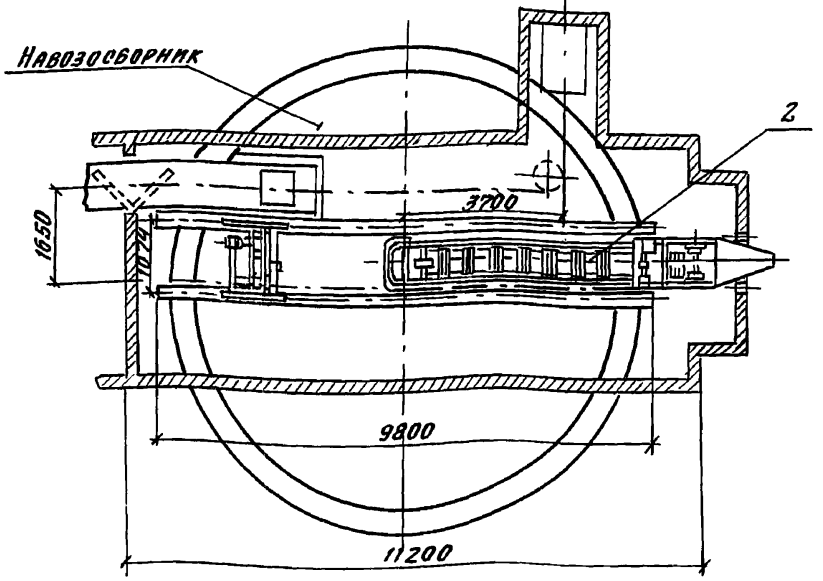

Навозопогрузчик ковшовый предназначен для погрузки жидкого навоза в транспортные средства на животноводческих фермах из навозосборников.

Техническая характеристика

Тип		- стационарный
Производительность за час основного времени,	т/ч не менее	- 35
Установленная мощность:	квт	
транспортёра		- 4.0
лебёдки		- 3.0
Габаритные размеры транспортёра,	мм не более	
длина		- 10415
ширина		- 1180
Габаритные размеры лебедки,	не более	
длина		- 1306
ширина		- 1095
высота		- 2553
Масса навозопогрузчика, кг		
с горловиной, лебедкой, лестницей и площадкой,		- 1900 ± 60
с горловиной и лебедкой,		- 1800 ± 55

Основные узлы

1 - щит управления; 2 - транспортёр; 3 - горловина; 4 - лебёдка

Комплектность

Новопогрузчик поставляется в комплекте основных узлов с щитом управления.

Цена, руб. - 1600

Код ОКП - 4749340004

Изготовитель: Пирятинский ОСЗ, г. Пирятин, Полтавской обл.

				4.800-3	Выпуск 5/90
ГИП	Левченков			Навозопогрузчик ковшовый НПК-Ф-35	стадия Р; лист 1; листов 3
Нач. отд	Иванеко				Гипронисельхоз
Н. контр.	Королева				
Гл. мех.	Ермаков				
Гл. спец.	Орлов				
Инж.	Николаи				

Инв. № подл. | Подпись и дата | Взам. инв. №

Навозосборник

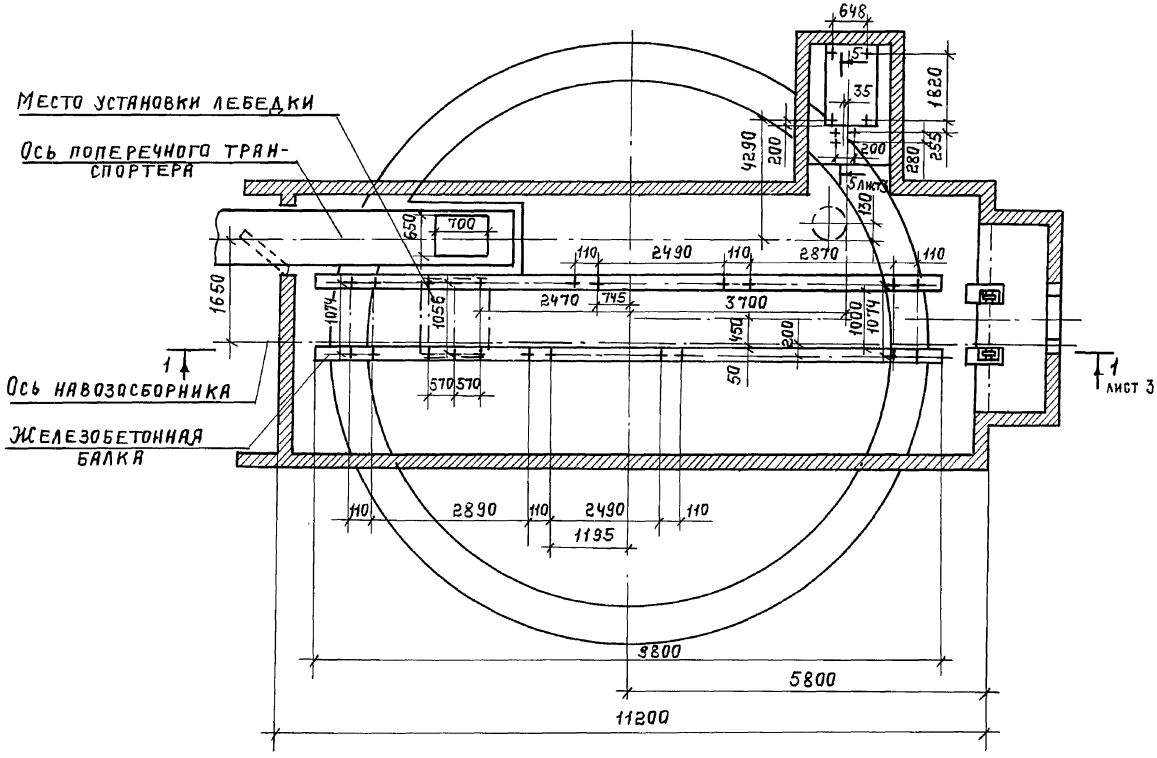

Выпуск 5/90

Разрез 1-1

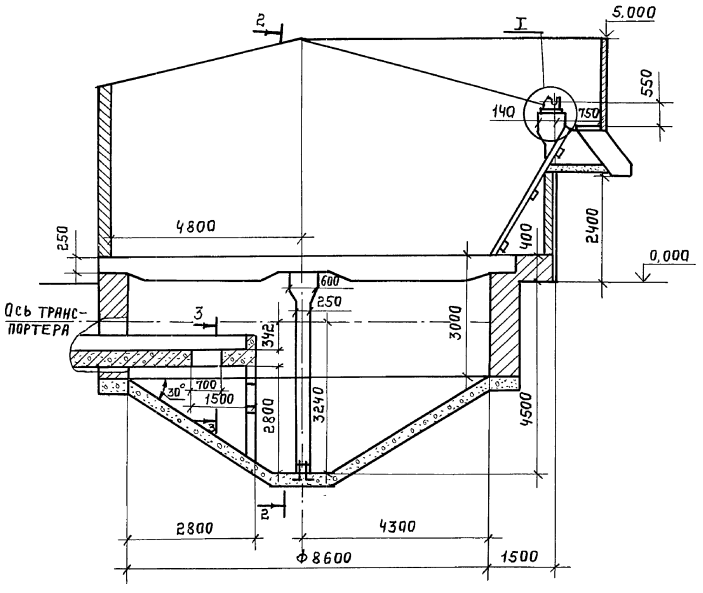

Разрез 2-2

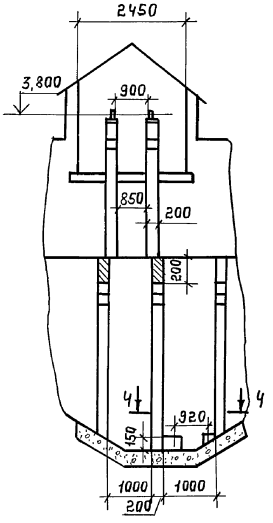

Разрез 3-3

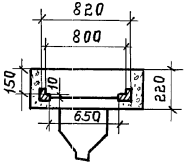

Разрез 4-4

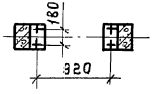

Разрез 5-5

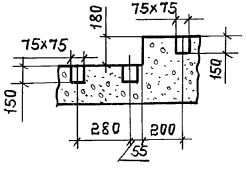

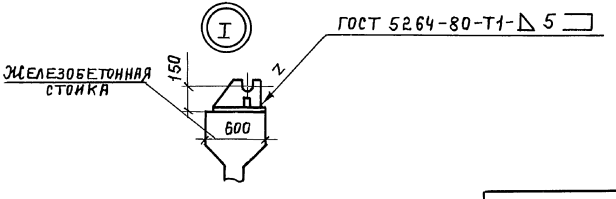

Инв.№подл | Подпись и дата | Взам.инв.№

Наименование оборудования	Навозопогрузчик ковшовый
Марка	НПК-Ф-35
Установленная мощность, квт	7.0
Напряжение, В	380/220
Фазность, Cos φ	3 ф + N; 0.84, 0.83
Номинальный ток, А	15,3
Пусковой ток, А	51,6
Схема электрическая подключения	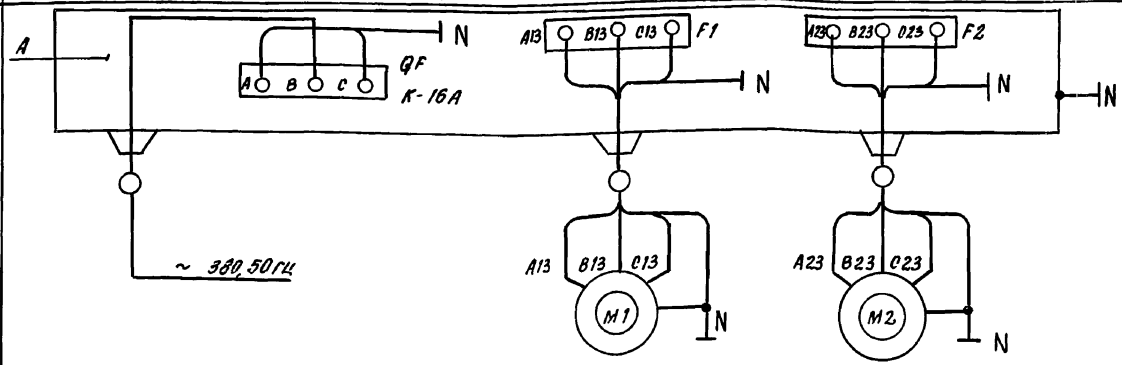

А - блок РУС 5409-0382К-0382Л-54У1	Электродвигатель транспортера	Электродвигатель лебедки
	4АМ100L4 СУ1	4АМ 100 S4 СУ1
	4.0 квт	3.0 квт
	8.6 А	6.7 А
Пусковой ток, А	51.6	40.2
Примечание	В комплект поставки электрооборудования входит блок РУС 5409-0382К-032Л-54У1	

Инв. № подл. | Подпись и дата | Взам. инв. №

ГИП	Левченкова	
Нач. отд.	Выборный	
Зам. нач.	Быстров	
Н. контр.	Скворцова	
Гл. спец.	Литвинов	
Инж.	Петрова	

4.800-3 Выпуск 5/90

Навозопогрузчик ковшовый НПК-Ф-35 Электрооборудование

Стадия	Лист	Листов
Р		1

ГИПРОНИСЕЛЬХОЗ

24880-02 72 Формат А3

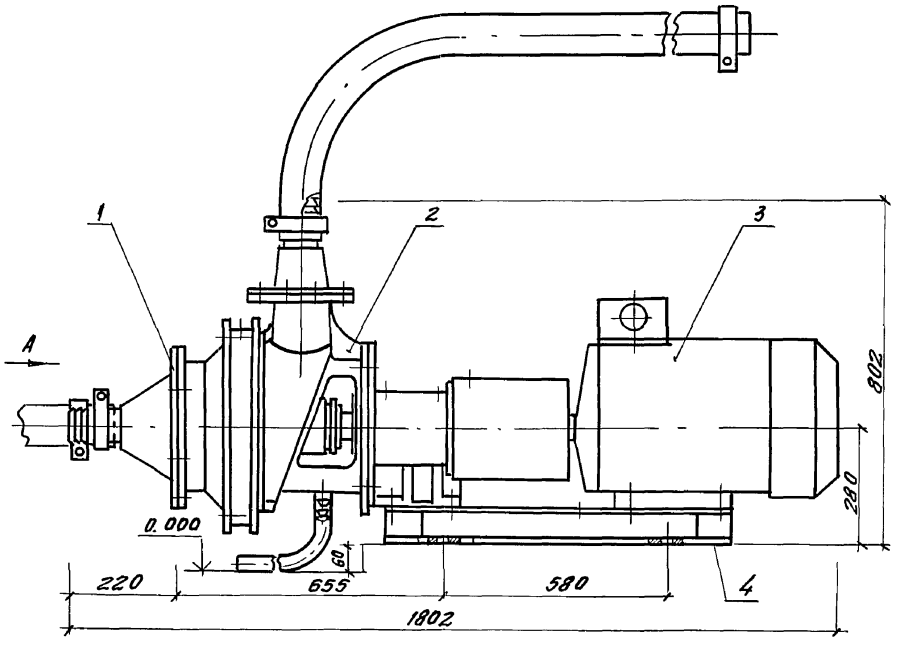

Измельчитель предназначен для измельчения длинноволокнистых включений (соломы, сенажа, листьев и стеблей кормовых культур), не более 150 мм попадающих в навоз.

Техническая характеристика

Тип,			стационарный
Производительность		м3/ч	8-50
Влажность исходного навоза,		%	90-98
Минимальный напор на входе заборного устройства		м	1,2
Электродвигатель:	мощность	квт	18,5
	тип		4АМР 180М6СУ1, 50 Гц 380В исп. У М1081
Масса,		кг	540±10

Основные узлы

1- устройство заборное; 2- корпус; 3- электродвигатель; 4- рама

Комплектность

Измельчитель навоза поставляется в комплекте основных узлов.

Особенности монтажа

Измельчитель устанавливается в горизонтальном положении на подготовленный пол и крепится фундаментными болтами.

Цена, руб. 990 руб.

Код ОКП 47 4162 3005

Изготовитель: Белебеевский ОЭЗ, г. Белебей, Башкирской АССР.

Вид А

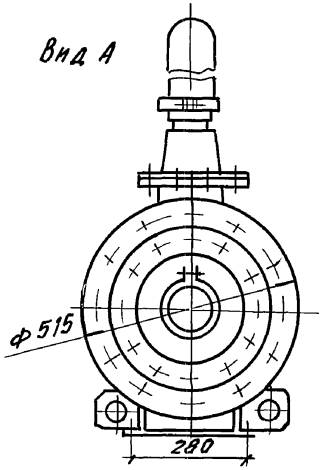

План фундамента

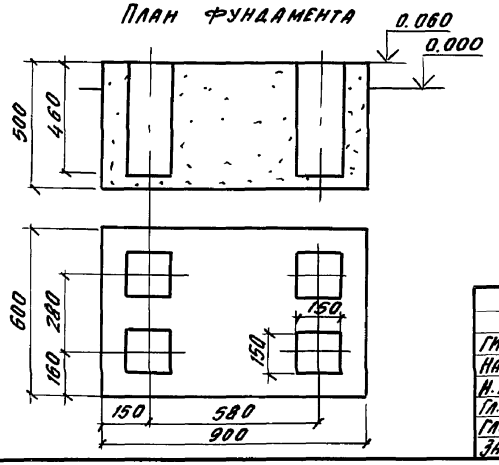

ГИП	Левченкова		4.800-3 Выпуск 5/90
Нач. отд.	Иванеко		Измельчитель навоза ИН-Ф-50
Н. контр.	Королева		Стадия Р; Лист; Листов 1
Гл. мех.	Ермаков		Гипрониселькоз
Гл. спец.	Орлов		
Зав. гр.	Моткова		

24880-02 73 Формат А3

Инв. № подл. | Подпись и дата | Взам. инв. №

Выпуск 5/90

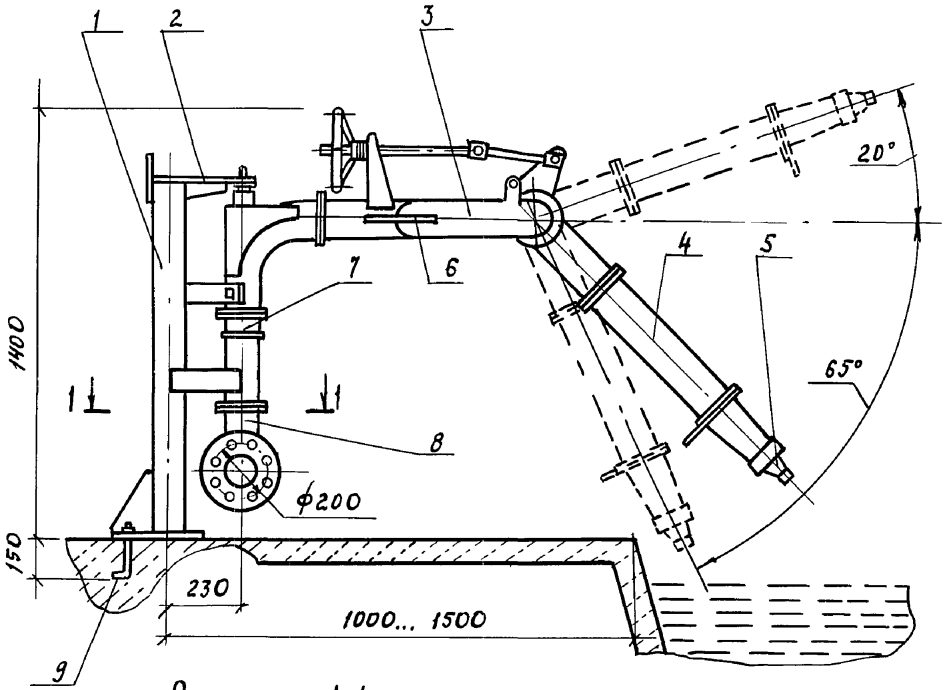

Разрез 1-1

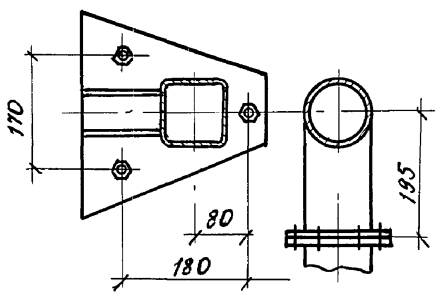

Цена руб. - 570 (ориент.)
Код ОКП - 4741623002
Изготовитель: Белебеевский завод сельхозмашин

Установка предназначена для гомогенизации (перемешивания) жидкого навоза влажностью не менее 92% в навозохранилищах открытого типа.

Техническая характеристика

Тип		стационарный
Производительность за час основного времени при влажности перемешанного навоза 92%, не менее	$м^3/ч$	500
Управление		ручное
Обслуживающий персонал,	чел.	1 (машинист насосн. станции)
Диаметр входного отверстия	мм	125
Диаметр выходного отверстия (наконечника),	мм	40
Угол поворота насадки,	град.	
в горизонтальной плоскости		180
в вертикальной плоскости		85
Габаритные размеры,	мм	
длина		2590 ± 43
ширина		1050 ± 21
высота		1400 ± 25
Колебания влажности навоза по глубине навозохранилища в течение 20 мин после перемешивания, не более	%	± 4
Установка агрегатируется с насосами типа ФГ, БМ, ЦМФ и другими, аналогичными насосами, имеющими:		
производительность,	$м^3/ч$	140... 300
напор,	м	30... 40
мощность электродвигателя,	квт	20... 30
масса,	кг	160 ± 10

Основные узлы

1- стойка; 2- корпус; 3- стабилизатор; 4- ствол; 5- наконечник; 6- ручка; 7- цапфа; 8- патрубок; 9- болт анкерный.

Комплектность

Установка поставляется в комплекте основных узлов.

Особенности монтажа

1. Установку установить на фундамент и закрепить анкерными болтами. Фундамент под опорную плоскость стойки установки должен иметь размеры не менее 400 × 400 × 500 (L × B × H).
2. Напорный трубопровод должен иметь задвижку. Задвижку установить не ближе 2м и не далее 10м от установки.

ГИП	Левченкова		4.800-3		Выпуск 5/90
Н. отд.	Иванеко		Установка для гомогенизации жидкого навоза УГН-ф-500	Стадия: Р	Лист	Листов: 1
Н. контр.	Королева					
Гл. мех.	Ермаков			ГИПРОНИСЕЛЬХОЗ		
Гл. спец.	Орлов					
Инж.	Николай					

24880-02 74 Формат А3

Инв. № подл. | Подпись и дата | Взам. инв. №

Выпуск 5/90

Технологическая схема комплекта

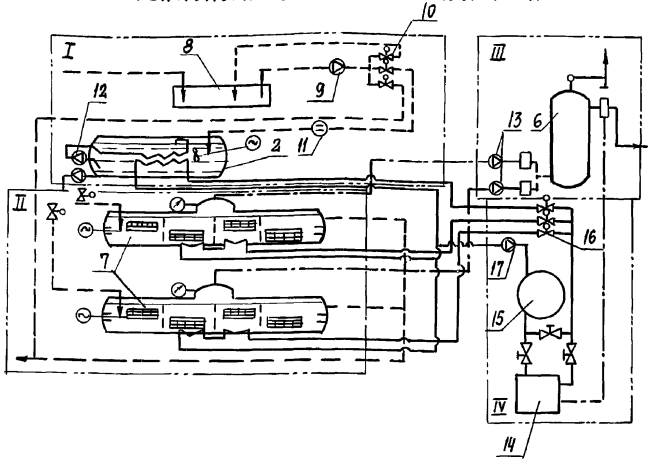

Условные обозначения:

——— Навоз

—·—·— Газ

——— Вода

I Система накопления, подготовки и подачи навоза.

II Система микробиологического сбраживания

III Система отбора, накопления и использования биогаза

IV Система горячего водоснабжения

Основные узлы

2 - подогреватель-выдерживатель; 6 - газгольдер; 7-биореактор; 8 - навозоприемник; 9 - насос НЦИ-ф-100; 10 - коллектор; 11 - измельчитель ИН-ф-50; 12 - насос СД 50/10; 13 - компрессоры ВК-1,5м; 14 - котел КОАВ 200-1; 15 - электроводонагреватель ЭП3-100; 16-коллектор водяной; 17 - насос К8/18

Комплект оборудования для анаэробного сбраживания навоза предназначен для биологической обработки метановым сбраживанием навоза крупного рогатого скота и свиней с производством высококачественного органического удобрения, газообразного топлива - биогаза и других ценных продуктов.

Техническая характеристика

Пропускная способность по исходному навозу (влажностью 89-96%),	$м^3$/сутки	30...50
Производительность по биогазу, не менее	$м^3$/час	500
Объем микробиологического реактора,	$м^3$	125
Количество реакторов,	шт.	2
Установленная мощность (без электроводонагревателя),	кВт	50,6
Режим работы,		непрерывный круглосуточный
Масса комплекта, не более	т	90,5

Комплектность

Комплект оборудования для анаэробного сбраживания навоза поставляется в комплекте основных узлов

Особенности монтажа

Комплект оборудования устанавливается на подготовленный пол и крепится фундаментными болтами

Цена, руб. 300000

Код ОКП 47 4162 3006

Изготовитель: Шумихинский машзавод

г. Шумиха, Курганской обл.

ГИП	Левченкова	
Нач. отд.	Иванеко	
Н. контр.	Королева	
Гл. тех.	Ермаков	
Гл. спец.	Орлов	
Зав. гр.	Моткова	
Инж.	Николай	

4.800-3 Выпуск 5/90

Комплект оборудования для анаэробного сбраживания навоза К-Р-9-1

Стадия	Лист	Листов
Р	1	3

ГИПРОНИСЕЛЬХОЗ

Инв. № подл. | Подпись и дата | Взам. инв. №

Выпуск 5/90

Схема монтажа комплекта оборудования К-Р-9-1

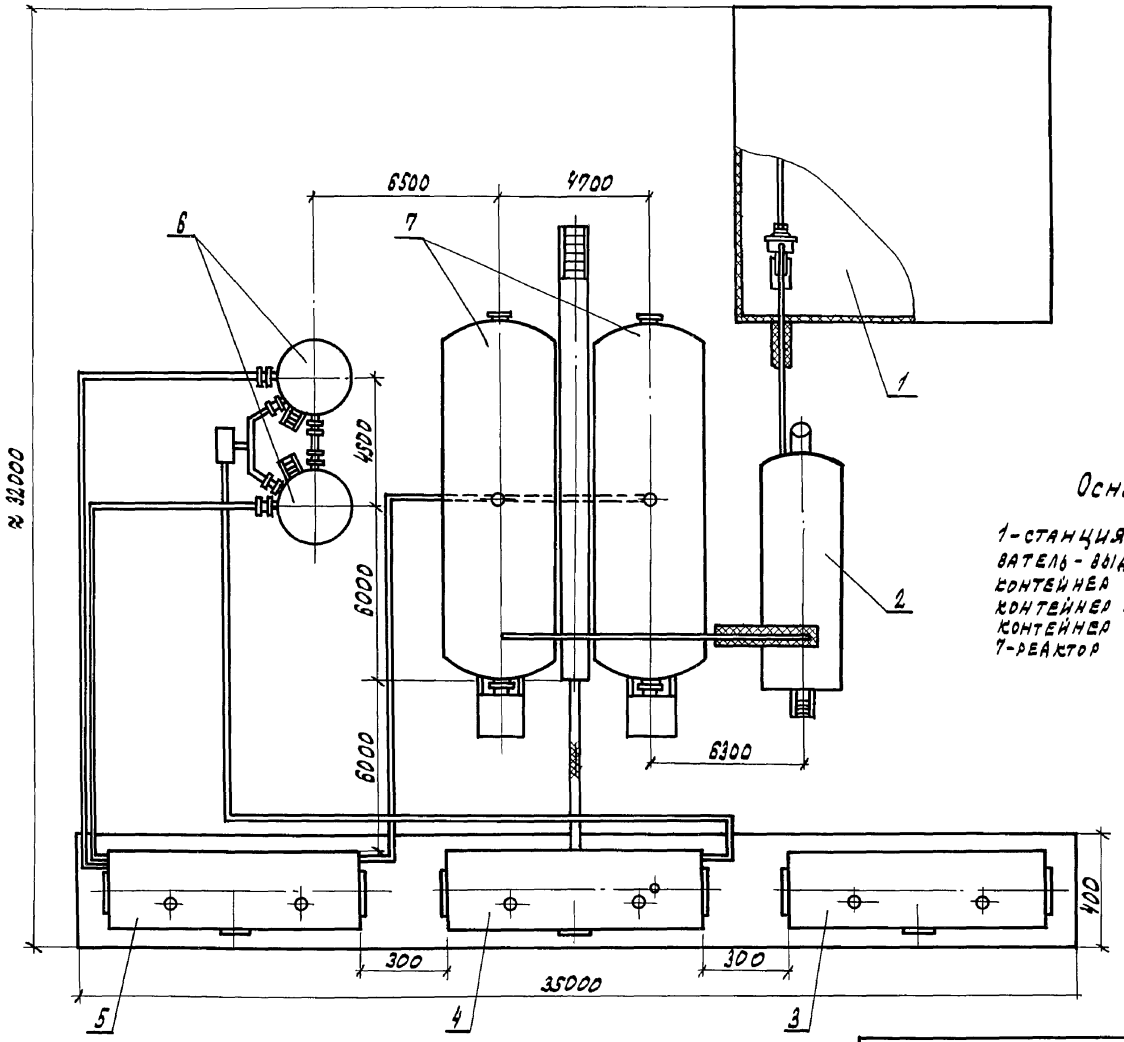

Основные узлы

1-станция насосная; 2-подогреватель-выдерживатель; 3-блок-контейнер управления; 4-блок-контейнер энергетический; 5-блок-контейнер газовый; 6-газгольдер; 7-реактор микробиологический.

Инв. № подл. | Подпись и дата | Взам. инв. №

24880-02 76 Формат А3

Выпуск 5/90

План фундамента

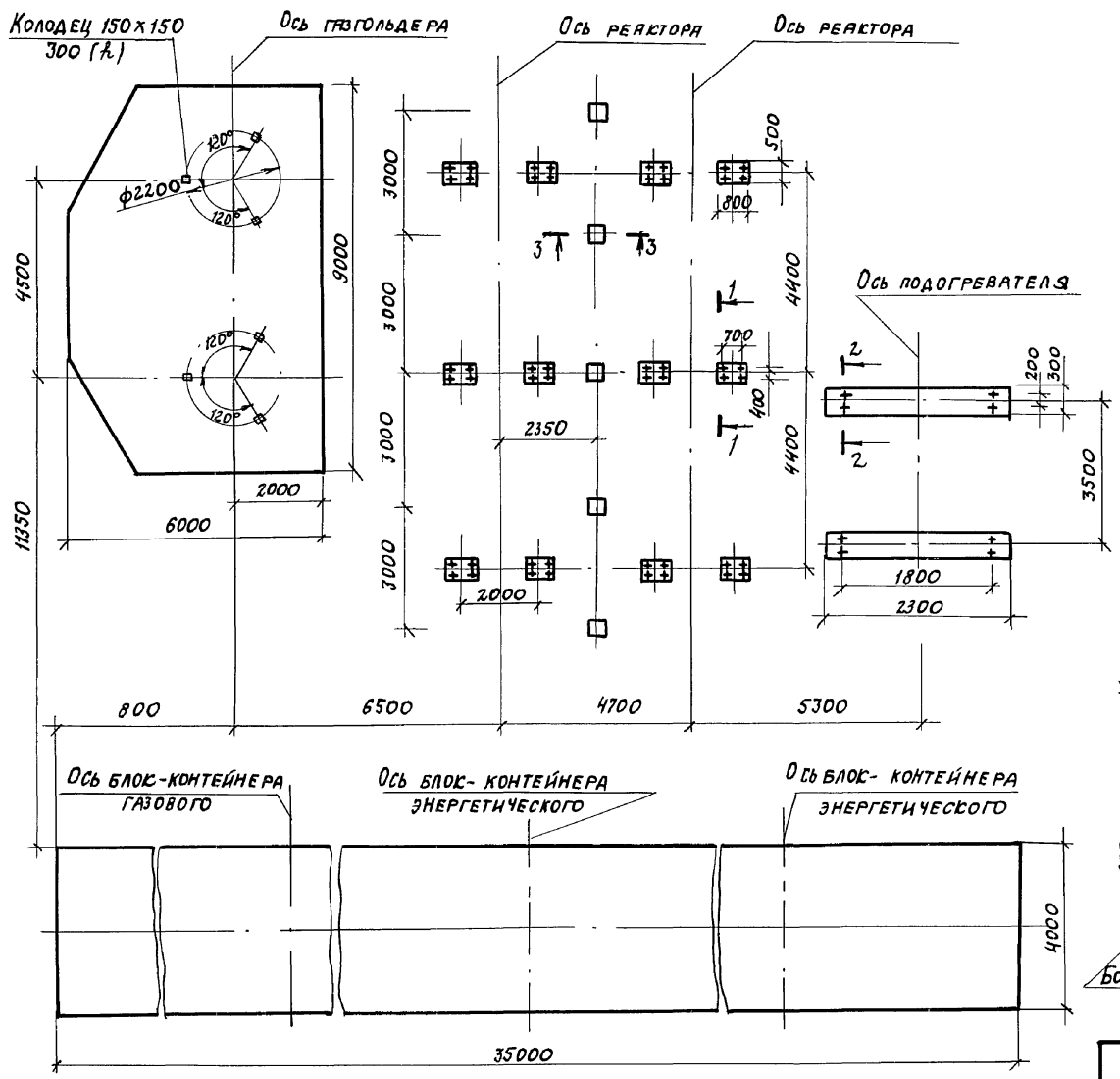

Разрез 1-1 (повернуто)

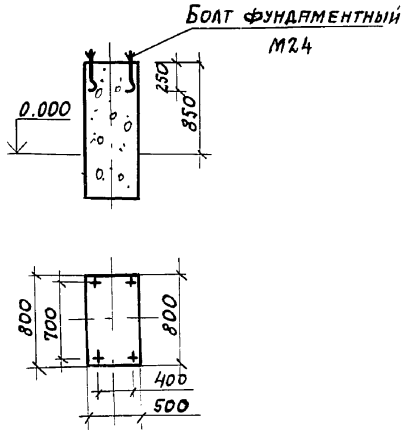

Разрез 2-2 (повёрнуто)

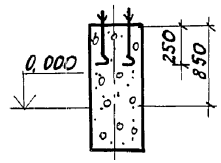

Разрез 3-3

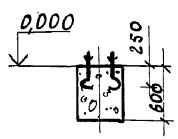

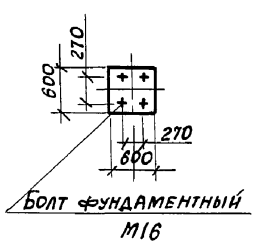

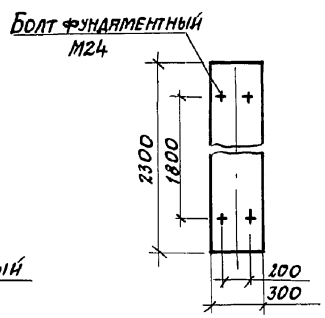

4.800-3	Выпуск 5/90	Лист 3

24880-02 77 Формат А3

Инв. № подл. | Подпись и дата | Взам. инв. №

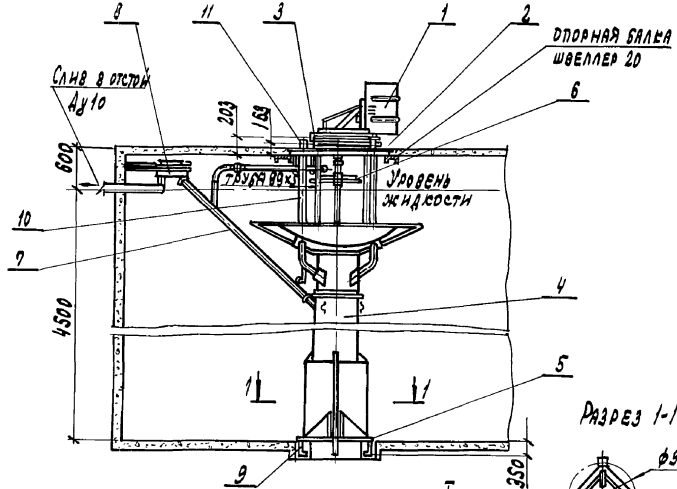

Разрез 1-1

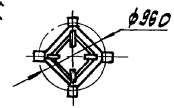

Аэратор пневмомеханический предназначен для интенсификации биологической очистки жидкого навоза в аэротенках и биокоагуляторе.

Техническая характеристика

Тип			стационарный
Производительность,		$м^3/ч$	3,75
Окислительная способность,		кг/ч	20
Электродвигатель:	тип		4А160М6СУ1 м100
	мощность	кВт	15
Масса,		кг	1211
Габаритные размеры,		мм	
	длина		4500
	ширина		3500
	высота		5650
Обслуживающий персонал,		чел.	1

Основные узлы

1-аэратор механический; 2-аэратор пневматический; 3-рама; 4-основание; 5-пята; 6-пеногаситель; 7-трубопровод; 8-деаэратор; 9-болт анкерный; 10-стояк; 11-труба.

Комплектность

Аэратор поставляется в комплекте основных узлов с крепежными болтами и пускозащитной аппаратурой.

Особенности монтажа

1. Основание аэратора установить на фундамент в центре аэротенка и прикрепить анкерными болтами.
2. Аэратор пневматический и деаэратор установить на опорные балки и прикрепить крепежными болтами.
3. К стоякам и трубе подвести воздух от газодувки. Расход воздуха до 240 $м^3/ч$, давление 0,02 МПа. Для регулирования подачи воздуха на воздухопроводе установить вентили.

Цена, руб. – 1350

Код ОКП – 4941620140

Изготовитель: „Красноармейскптицемаш", пос. Красноармейский, Ростовской обл.

ГИП	Левченкова		
Н. отд.	Иваненко		
Н. контр.	Королева		
Гл. мех.	Ермаков		
Гл. спец.	Орлов		
Инж.	Зуенко		

4.800-3 Выпуск 5/90

Аэратор пневмомеханический АПН-24

Стадия	Лист	Листов
Р		1

Гипронисельхоз

Инв.№ подл. | Подпись и дата | Взам. инв.№

Выпуск 5/90

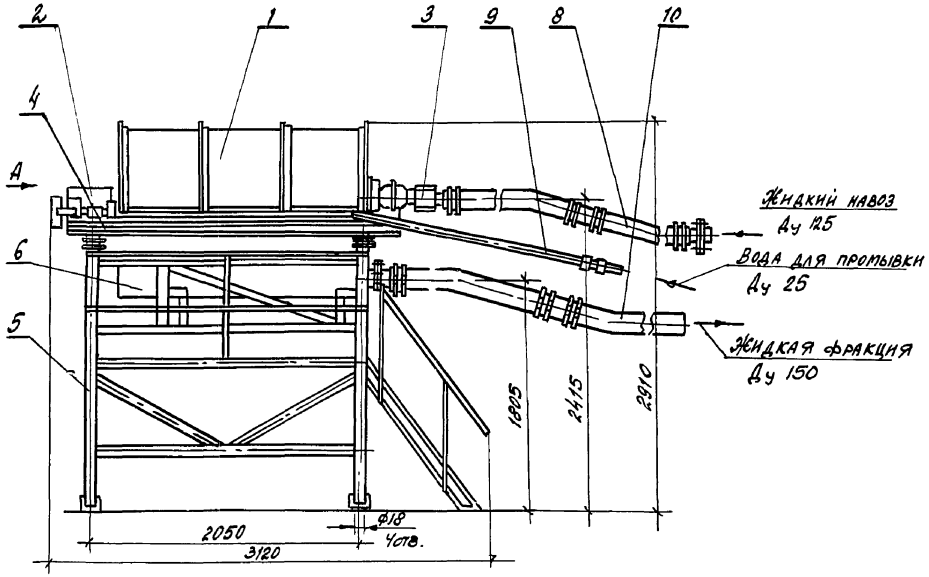

Вид А

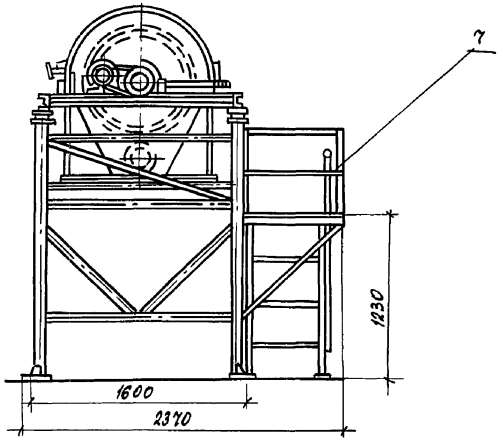

Виброгрохот барабанный предназначен для разделения навозных стоков на твердую и жидкую фракции.

Техническая характеристика

Тип		— стационарный
Производительность,	$м^3/ч$	— 50... 100
Установленная мощность,	кВт	— 2.6
Влажность твердой фракции,	%	— 85... 88
Влажность жидкой фракции,	%	— 98... 99
Эффект очистки	%	— 50
Масса	кг	— 1140
Обслуживающий персонал,	чел.	— 1 (оператор цеха обезвоживания)

Основные узлы

1- барабан; 2-электропривод; 3-вибратор; 4-рама; 5-опора; 6-поддон; 7-площадка для обслуживания; 8-рукав входной; 9-рукав для промывки; 10-рукав сливной.

Комплектность

Виброгрохот поставляется в комплекте основных узлов со щитом управления.

Особенности эксплуатации

1. Перерабатываемый исходный навоз должен иметь влажность не менее 92% и не должен содержать твердые включения размером более 30мм.
2. Виброгрохот работает в помещении при температуре окружающего воздуха не ниже +5°С.

Особенности монтажа

1. Виброгрохот устанавливается на подготовленный пол и крепится четырьмя анкерными болтами.
2. Шкаф управления крепится на стене на расстоянии не ближе 10м от виброгрохота.

Цена. руб. — 2320

Код ОКП. — 47 4162 0007

Изготовитель: Опытный з-д КТИСМ г. Запорожье.

Гип	Левченкова		4.800-3 Выпуск 5/90
Н. отд.	Иванеко		Виброгрохот барабанный ГБН-100
Н. контр.	Королева		Стадия Р; Лист; Листов 1
Гл. мех.	Ермаков		ГИПРОНИСЕЛЬХОЗ
Гл. спец.	Орлов		
Инж.	Николаи		

Инв.№ подл. | Подпись и дата | Взам. инв.№

24880-02 79 Формат А3

Выпуск 5/90

Наименование оборудования	Виброгрохот барабанный
Марка	ГБН-100
Установленная мощность, кВт	2,6
Напряжение, В	380
Фазность, cosφ	3ф+0; 0,74
Номинальный ток, А	7,15
Пусковой ток, А	18,45

Схема электрическая подключений.

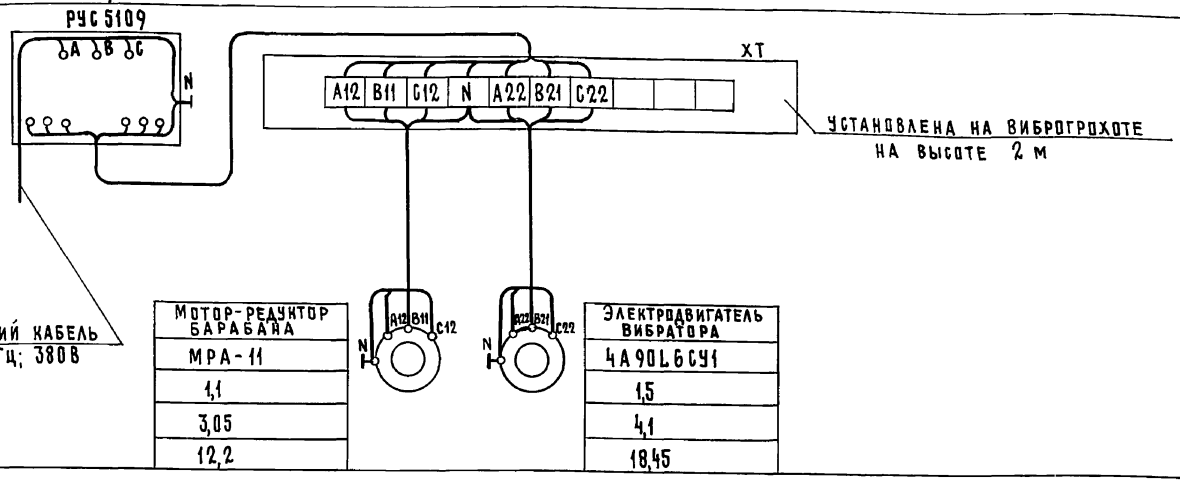

Мотор-редуктор барабана
МРА-11
1,1
3,05
12,2

Электродвигатель вибратора
4А90L6СУ1
1,5
4,1
18,45

Примечание

В комплект поставки входит:
Ящик управления РУС5109 навесной, два сальника.

* Установить ящик управления на стене не ближе 10м от виброгрохота.

Инв. № подл. | Подпись и дата | Взам. инв. №

ГИП	Левченкова	
Нач. отд.	Выборный	
Зам. нач.	Быстров	
Н. контр.	Скворцова	
Гл. спец.	Дементьева	
Инж. III кат	Полякова	

4.800-3 Выпуск 5/90

Виброгрохот барабанный ГБН-100. Электрооборудование

Стадия	Лист	Листов
Р		1

ГИПРОНИСЕЛЬХОЗ

24880-02 80 формат А3

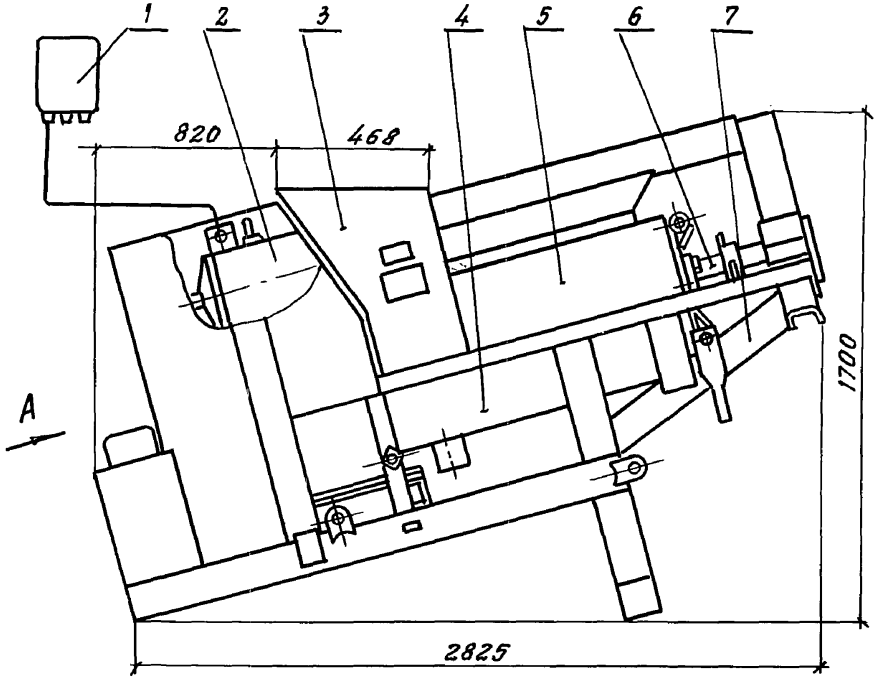

Вид А

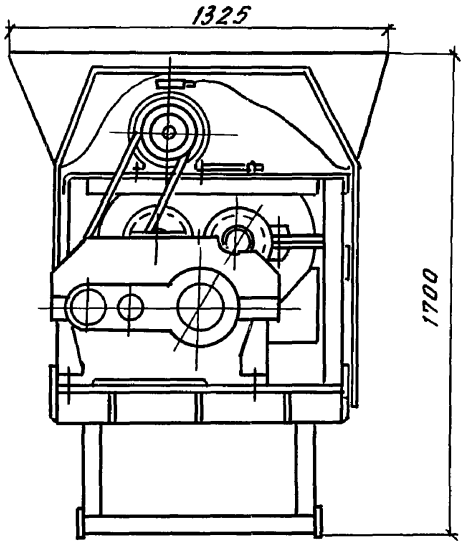

Пресс предназначен для дообезвоживания жидкого навоза до требуемой влажности и разделения навоза или его осадков на две фракции.

Техническая характеристика.

Тип	- стационарный
Объемная подача (производительность) по исходной массе при минимальной (84%) влажности, не более	м³/ч - 10
Мощность электроэлектродвигателя,	квт - 11
Тип электродвигателя	- 4А132М4СУ1
Влажность перерабатываемой исходной массы,	% - 84.... 92
Влажность удаляемой с пресса твердой фракции, не более	% - 75
Эффективность выделения в твердую фракцию взвешенных веществ из исходной массы влажностью 84%, поступающей на пресс, не менее	% - 75
Масса, не более	кг - 1800

Основные узлы

1 - ящик управления; 2 - привод; 3 - бункер; 4 - поддон; 5 - барабан фильтрующий; 6 - камера давления; 7 - рама.

Комплектность

Пресс поставляется в комплекте основных узлов.

Особенности монтажа

Пресс установить на подготовленную площадку без крепления.

Цена — руб. - 2763 (ориент.)

Код ОКП — 47.4162-3021

Изготовитель: Опытный з-д КТИСМ, г. Запорожье.

ГИП	Левченкова		
Н. отд.	Иваненко		
Н. контр.	Королева		
Гл. мех.	Ернаков		
Гл. спец.	Орлов		
Инж.	Николаи		

4.800-3 Выпуск 5/90

Пресс для навоза ПЖИ-68А

стадия	лист	листов
Р		1

ГИПРОНИСЕЛЬХОЗ

24880-02 81

Формат А3

Инв. № подл. | Подпись и дата | Взам. инв. №

Наименование оборудования	Пресс для навоза
Марка	ПЖН - 68 А
Установленная мощность, квт	11.0
Напряжение, В	380/220
Фазность, cos φ	3 ф + N; 0.87
Номинальный ток, А	22.0
Пусковой ток, А	165.0

Схема электрическая подключения

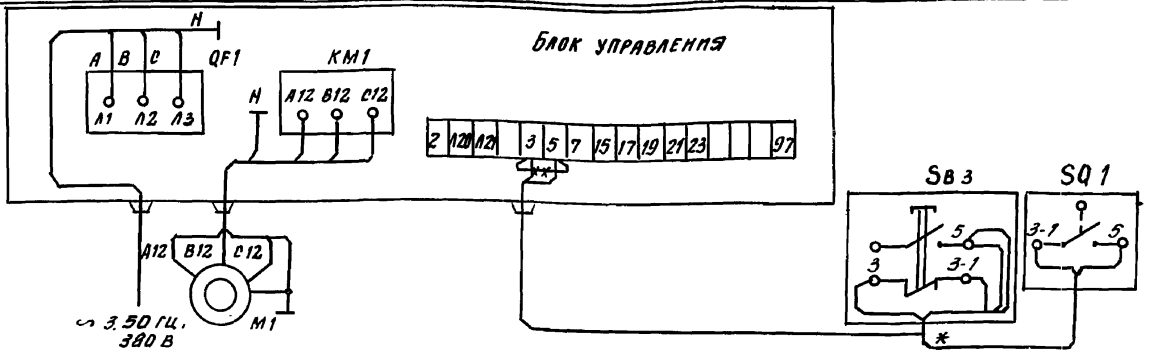

Электродвигатель	Блок управления	Пост управления кнопочный типа ПКЕ 222-143	Микровыключатель КП 2302-У2
4А 132 М4 ОУ1	РУС 5107-1382В-54 У1		
11.0 квт			
22.0 А			

Примечание

В комплект поставки электрооборудования входит:
1. Блок Рус, трм сальника 1" - 1 шт.
2. Пост управления кнопочный - 1 шт.
3. Микровыключатель - 1 шт.

* Подключение SB3 SQ1 согласно рекомендации завода-изготовителя

Кабели в комплект поставки не входят

ГИП	Левченкова	
Нач. отд.	Выборный	
Зам. нач.	Быстров	
Н. контр.	Скворцова	
Гл. спец.	Антонов	
Инжен.	Евстигнеев	

4.800-3 Выпуск 5/90

Пресс для навоза ПЖН-68 А Электрооборудование

Стадия	Лист	Листов
Р		1

ГИПРОНИСЕЛЬХОЗ

24880-02 82 Формат А3

Инв. № подл. | Подпись и дата | Взам. инв. №

Выпуск 5/90

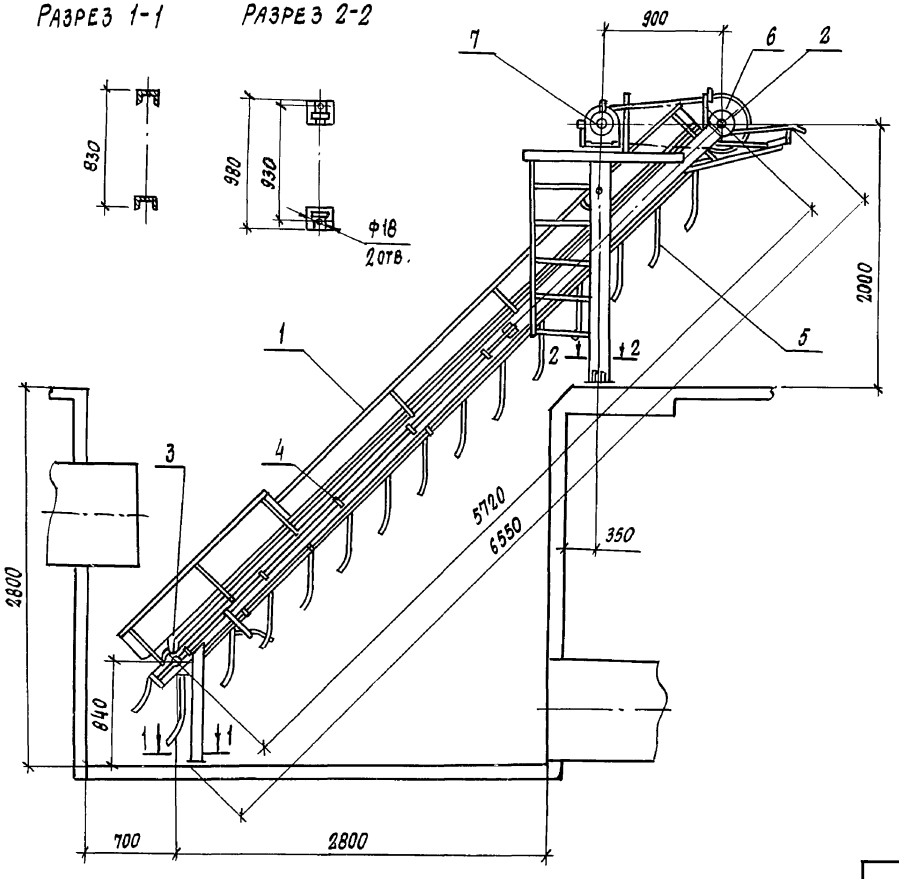

Отделитель предназначен для очистки жидкого навоза от остатков кормов (силоса; соломы, стеблей кукурузы, ботвы, свеклы), строительного мусора и других посторонних отходов.

Техническая характеристика

Тип		– стационарный
Производительность по исходной массе при влажности не менее 90 %,	м³/ч	– 200
Установленная мощность	квт	– 2,2
Тип привода		– мотор-редуктор МРА III $-\frac{2,2}{63}$ Б
Качество очистки,	%	– не менее 98
Габаритные размеры,	мм	
длина		– 6550
ширина		– 1000
высота		– 5100
Масса,	кг	– 800
Обслуживающий персонал,	чел.	– 1

Основные узлы

1-рама; 2-вал ведущий; 3-барабан ведомый; 4-тяга; 5-решетка подвижная; 6-кожух; 7-мотор-редуктор.

Комплектность

Отделитель поставляется в комплекте основных узлов с пускозащитной аппаратурой.

Особенности эксплуатации

Отделитель работает в помещении при температуре окружающего воздуха не ниже +5°С.

Цена. руб. – 1240

Код ОКП – 474991 2002

Изготовитель: завод „Приморскфермаш", п. Сибирцево, Приморский край.

ГИП	Левченкова		4.800-3	Выпуск 5/90
Н. отд.	Иванеко		Отделитель механических включений ОМВ-200	Стадия: Р; Лист; Листов: 1
Н. контр.	Королева			ГИПРОНИСЕЛЬХОЗ
Гл. мех.	Ермаков			
Гл. спец.	Орлов			
Инж.	Николаи			

24880-02 83 Формат А3

Инв. № подл. | Подпись и дата | Взам. инв. №

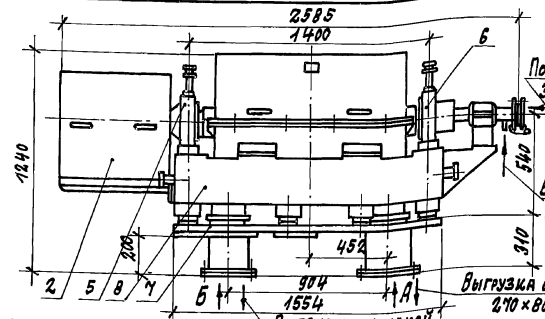

Вид А

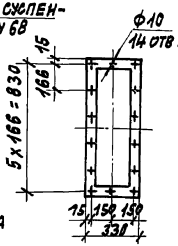

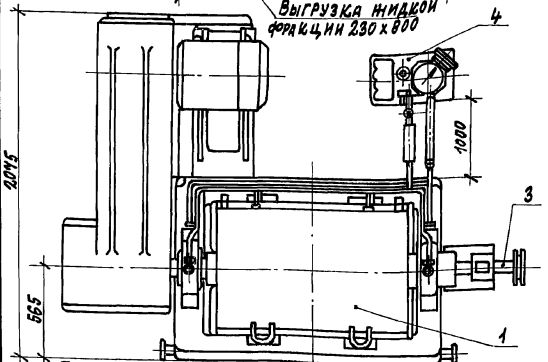

Вид Б

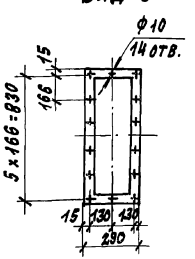

План расположения отверстий под фундаментные болты и регулировочные винты

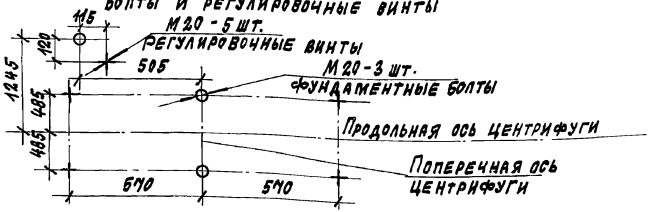

Центрифуга предназначена для разделения путем отстойного центрифугирования суспензии высокой и средней дисперсности с тяжелой твердой фазой, не содержащей абразивных примесей.

Центрифуга может применяться для разделения жидкого навоза на две фракции.

Техническая характеристика

Тип		— стационарная
Фактор разделения		— 1480 ; 1960
Установленная мощность	квт.	— 30,25
Мощность электродвигателя привода	квт.	— 30
Мощность электродвигателя маслонасоса,	квт	— 0,25
Масса	кг	— 3400
Обслуживающий персонал	чел.	— 1 (оператор цеха обезвоживания)

Основные узлы

1-ротор; 2-привод; 3-труба питающая; 4-маслосистема; 5-опора левая; 6-опора правая; 7-рама; 8-виброизолирующее устройство.

Комплектность

Центрифуга поставляется в комплекте основных узлов с пускозащитной аппаратурой.

Особенности монтажа

1. Обеспечить свободные проходы (1,5...2м) для безопасного обслуживания центрифуги.
2. Раму центрифуги установить на фундаменте или на перекрытии и закрепить фундаментными болтами.

Цена — руб. — 1340 (усл.)

Код ОКП — 4744934923074

Изготовитель: Сумское машиностроительное П.О. им. М.В. Фрунзе, г. Сумы.

ГИП	Левченкова		
Нач. отд.	Иванейко		
Н. контр.	Королева		
Гл. мех.	Ермаков		
Гл. спец.	Орлов		
Инженер	Николаи		

4.800-3 Выпуск 5/90

Центрифуга ОГШ-502-К-04

Стадия	Лист	Листов
Р		1

ГИПРОНИСЕЛЬХОЗ

Инв. № подл. | Подпись и дата | Взам. инв. №

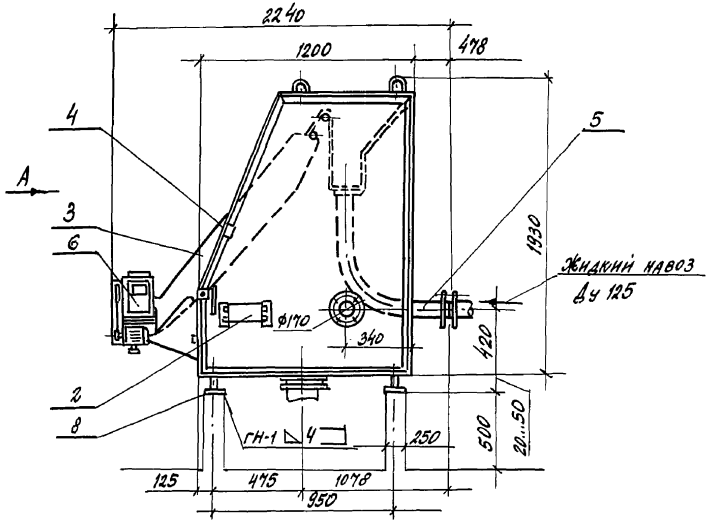

Вид А

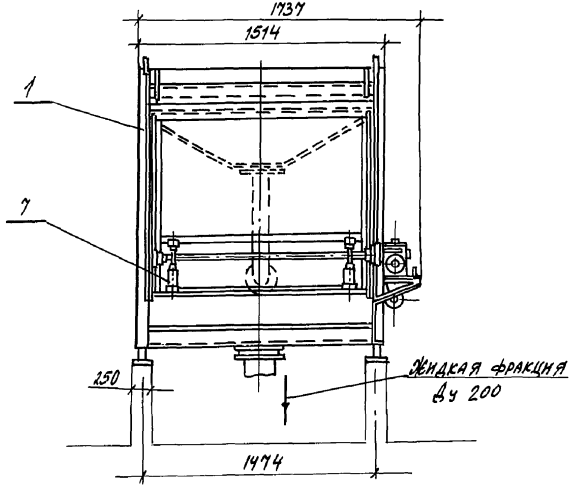

Установка предназначена для разделения жидкого навоза на твердую (преимущественно грубодисперсную) и жидкую фракции.

Техническая характеристика

Тип		— стационарный
Производительность,	м³/ч	— 50
Мощность электродвигателя,	квт	— 0.37
Тип электродвигателя		— 4А71А6 СУ1
Влажность исходного навоза	%	— 96... 99
Влажность твердой фракции	%	— не более 88
Влажность жидкой фракции,	%	— не менее 98
Масса	кг	— 400
Обслуживающий персонал	чел.	— 1

Основные узлы

1- корпус; 2- коробка клеммная; 3- рабочий орган; 4- кнопка; 5- патрубок подводящий; 6- привод; 7- устройство прессующее; 8- плита;

Комплектность

Установка поставляется в комплекте основных узлов со шкафом управления.

Особенности эксплуатации

1. Установка может применяться на фермах и комплексах с бесподстилочным содержанием свиней и гидравлическим способом удаления навоза.
2. Установка работает в помещении при температуре окружающей среды не ниже +5°С.

Особенности монтажа

1. Установка устанавливается на фундамент или металлоконструкции и приваривается к закладным.
2. Шкаф управления крепится на стене.

Цена: руб. — 900

Код окп — 47 4162 3001

Изготовитель: Долинский ОСЗ, г. Калуш, Ивано-Франковской обл.

ГИП	Левченкова	
Н. отд.	Иваненко	
Н. контр.	Королева	
Гл. мех.	Ермаков	
Гл. спец.	Орлов	
Инж.	Николан	

4.800-3 выпуск 5/90

Установка для выделения грубодисперсных частиц из навоза СД-Ф-50

Стадия	Лист	Листов
Р		1

ГИПРОНИСЕЛЬХОЗ

24880-02 85 Формат А3

Инв. № подл. | Подпись и дата | Взам. инв. №

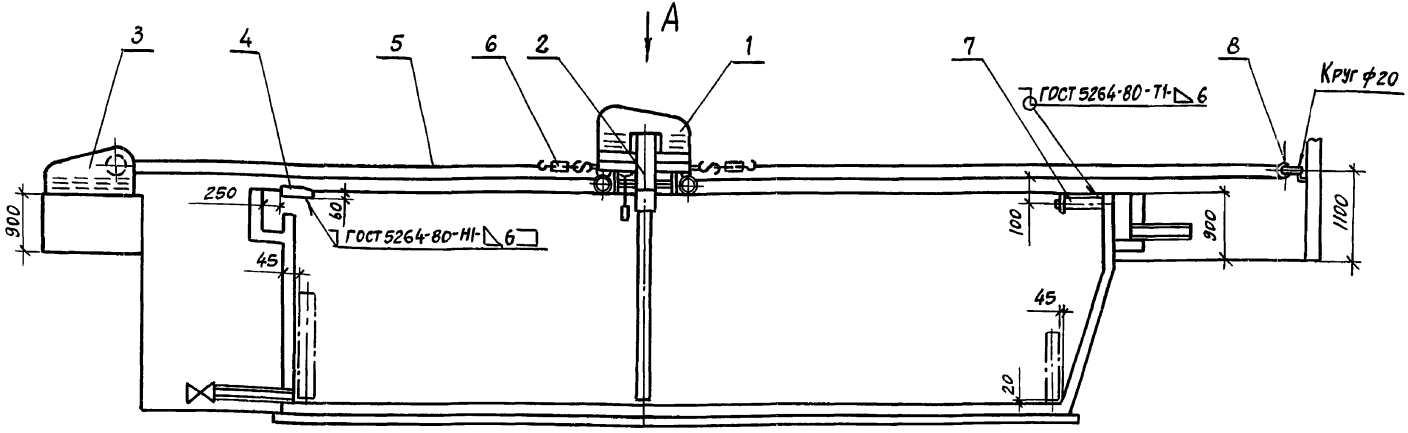

Оборудование предназначено для удаления осевшего на дно отстойника уплотнённого осадка.

Техническая характеристика

Тип		— стационарный
Производительность насоса по удаляемому осадку,	м³/ч	— 6
Тип отстойника, для которого предназначено оборудование		— горизонтальный, двухярусный
Производительность отстойника по перерабатываемой исходной жидкости,	м³/ч	— 25
Внутренние габариты отстойника,	мм	
длина		— до 12400
ширина		— до 2400
высота (глубина)		— до 3000
Установленная мощность,	квт	— 2,05
Электродвигатель насоса: тип		— 4А90L6СУ1
мощность,	квт	— 1,5
Электродвигатель лебедки: тип		— 4АП1А4СУ1
мощность,	квт	— 0,55
Влажность удаляемого осадка,	%	— не более 94
Масса,	кг	— 1100
Обслуживающий персонал,	чел.	— 1 оператор на 3-5 единиц оборудования

Основные узлы

1 - телемка; 2 - насос; 3 - лебедка; 4 - направляющая; 5 - канат; 6 - стяжка; 7 - упор; 8 - блок; 9 - щит управления; 10 - пост аварийного отключения; 11 - конечный выключатель.

Комплектность

Оборудование поставляется в комплекте основных узлов

Особенности эксплуатации

1. Оборудование может применяться на комплексах и фермах с бесподстилочным содержанием свиней и гидравлическим способом удаления навоза.
2. Оборудование используется при температуре окружающей среды не ниже 0°С.
3. Влажность исходных навозных стоков должна быть не ниже 96,5%.
4. В исходных стоках не должно быть крупных включений размером более 30мм

Цена, руб. - 2170

Код ОКП - 4741620008

Изготовитель: Шумихинский машиностроительный завод, г. Шумиха, Курганской обл.

			4.800-3	Выпуск 5/90	
ГИП	Левченкова				
Н. отд.	Иванеко		Оборудование отстойника - сгуститель ООС-25	Стадия: Р; Лист: 1; Листов: 2	
Н. контр.	Королева				
Гл. мех.	Ермаков				
Гл. спец.	Орлов				ГИПРОНИСЕЛЬХОЗ
Инж.	Николаи				

Инв. № подл. | Подпись и дата | Взам. инв. №

Выпуск 5/90

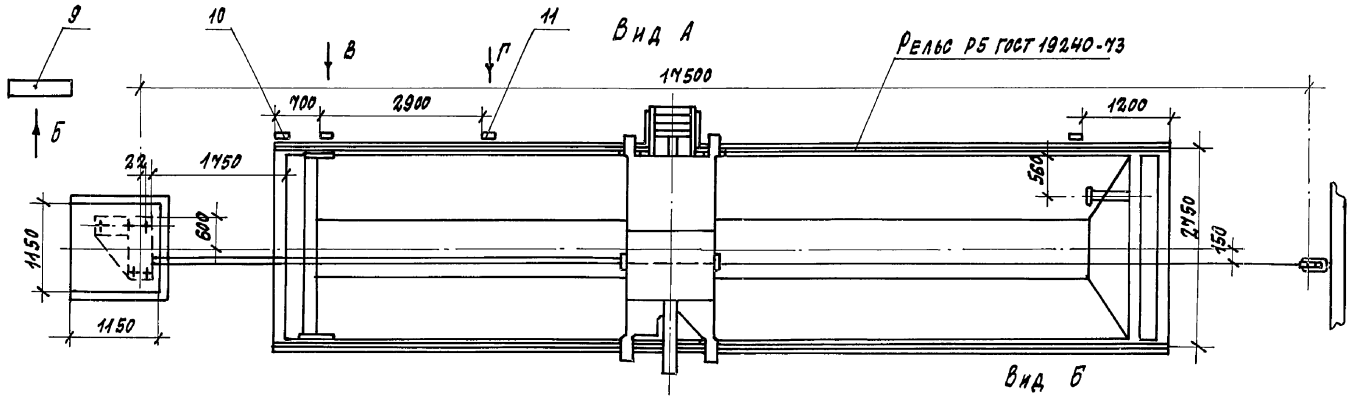

План фундаментных болтов лебедки

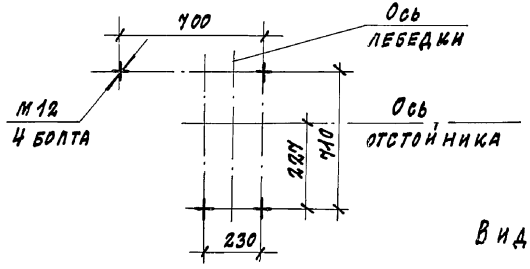

Вид Г

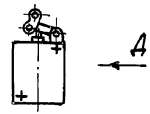

Вид В

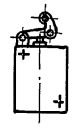

Вид Д

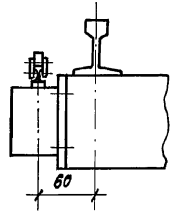

Вид Б

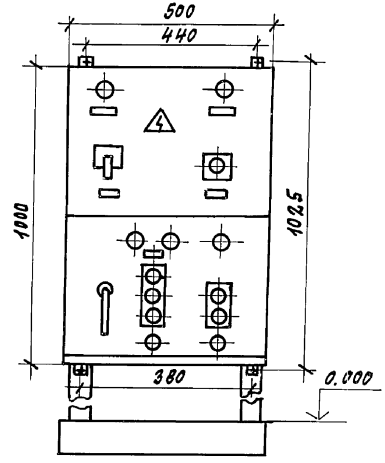

Инв. № подл. | Подпись и дата | Взам. инв. №

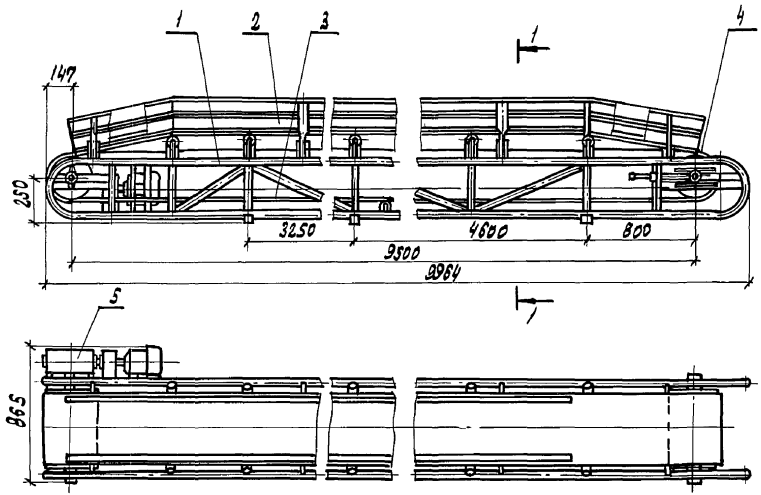

Разрез 1-1

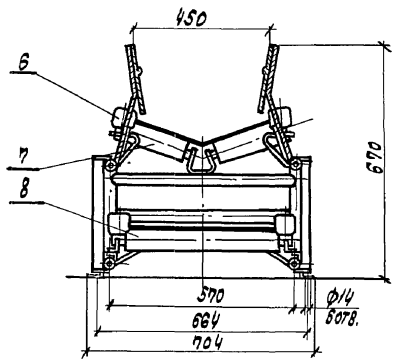

Транспортер ленточный предназначен для транспортировки навоза обезвоженного динамическими фильтрами.

Техническая характеристика

Тип		– стационарный
Производительность,	т/ч	– 20
Мощность электродвигателя,	квт	– 1,1
Тип электродвигателя,		– АОЛ2-22-6Х
Скорость ленты,	м/с	– 0,85
Масса,	кг	– 590

Основные узлы

1-рама; 2-болт; 3-лента; 4-барабан; 5-привод; 6-ролик направляющий; 7-ролик опорный; 8-ролик поддерживающий

Комплектность

Транспортер ленточный, поставляется в комплекте основных узлов без пускозащитной аппаратуры и фундаментных болтов.

Особенности монтажа

Транспортер устанавливается в горизонтальном положении на подготовленный пол и крепится фундаментными болтами.

Цена руб. - 735

Код ОКП - 474914 0241

Изготовитель: Шумихинский машиностроительный завод оборудования животноводческих ферм, г. Шумиха, Курганская обл.

ГИП	Левченкова		4.800-3 Выпуск 5/90		
Нач.отд.	Иванеко		Конвейер ленточный КПС 10В.60.01.000	Стадия Р	Лист	Листов 1
Н.контр.	Королева			ГИПРОНИСЕЛЬХОЗ		
Гл.мех.	Ермаков					
Гл.олец.	Орлов					
Инж.	Старостина					

24880-02 88 Формат А3

Выпуск 5/90

Инв.№ подл. | Подпись и дата | Взам.инв.№ | Инв.№

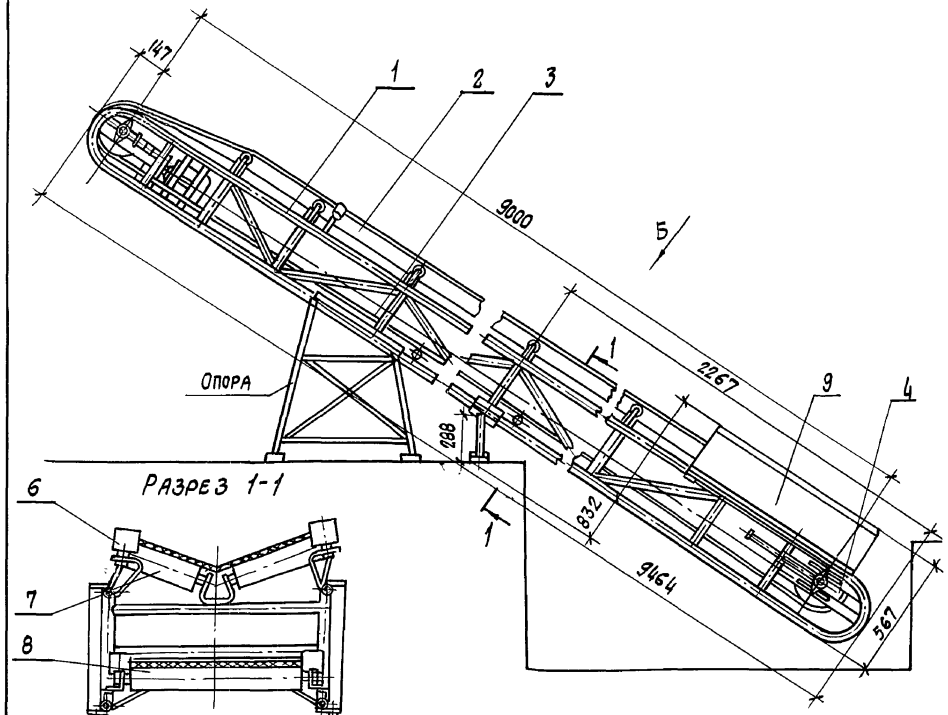

Разрез 1-1

Вид Б

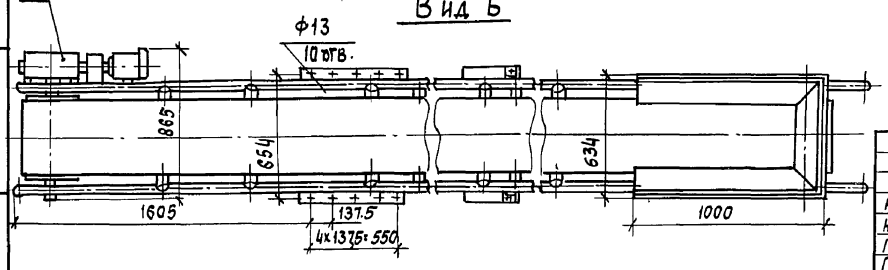

Транспортер ленточный предназначен для транспортировки навоза обезвоженного динамическими фильтрами.

Техническая характеристика

Тип		– стационарный
Производительность,	т/ч	– 20
Электродвигатель: мощность	квт	– 1,1
тип		– АОП2-22-6Х
Скорость ленты,	м/с	– 0,85
Масса,	кг	– 545

Основные узлы

1-рама; 2-борт; 3-лента; 4-барабан; 5-привод; 6-ролик направляющий; 7-ролик опорный; 8-ролик поддерживающий; 9-воронка загрузочная.

Комплектность

Транспортер ленточный поставляется в комплекте основных узлов без пускозащитной аппаратуры и фундаментных болтов.

Особенности монтажа

Транспортер устанавливается в наклонном положении под углом 23° и крепится фундаментными болтами.

Цена – руб. – 720

Код ОКП – 4749140242

Изготовитель: Шумихинский машиностроительный завод, г. Шумиха, Курганской обл.

ГИП	Левченкова	
Н.отд.	Иванеко	
Н.контр.	Королева	
Гл.мех.	Ермаков	
Гл.спец.	Орлов	
Инж.	Николаи	

4.800-3 Выпуск 5/90

Конвейер ленточный КПС 108.60.02.000

Стадия	Лист	Листов
Р		1

ГИПРОНИСЕЛЬХОЗ

24880-02 89 Формат А3

Взам. инв. № | Подпись и дата | Инв. № подл.

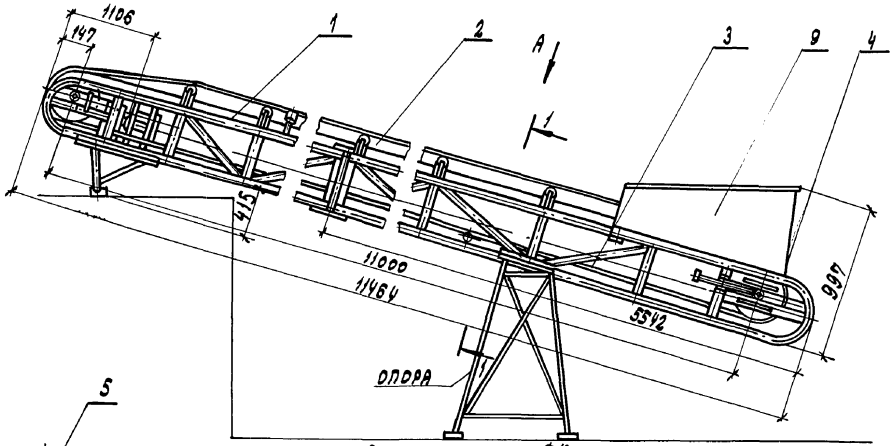

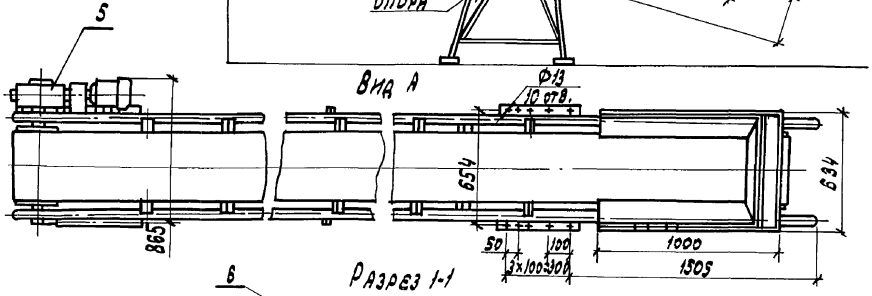

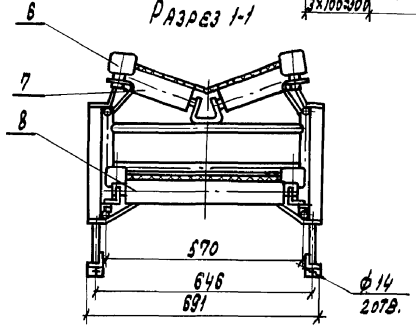

Транспортер ленточный предназначен для транспортировки навоза обезвоженного динамическими фильтрами.

Техническая характеристика

Тип		— стационарный
Производительность,	т/ч	— 20
Электродвигатель; мощность,	квт	— 4,1
тип,		— АОП2-22-6Х
Скорость ленты,	м/с	— 0,85
Масса,	кг	— 625

Основные узлы

1-рама; 2-борт; 3-лента; 4-барабан; 5-привод; 6-ролик направляющий; 7-ролик опорный; 8-ролик поддерживающий; 9-воронка загрузочная.

Комплектность

Транспортер ленточный поставляется в комплекте основных узлов без пускозащитной аппаратуры и фундаментных болтов.

Особенности монтажа

Транспортер устанавливается в наклонном положении под углом 23° и крепится фундаментными болтами.

Цена — руб. — 795

Код ОКП — 4749140243

Изготовитель: Шумихинский машиностроительный завод, г. Шумиха, Курганской обл.

Гип	Левченкова		
Н. отд.	Иванеко		
Н. конт.	Королева		
Гл. мех.	Ермаков		
Гл. спец.	Орлов		
Инж.	Николай		

4.800-3 выпуск 5/90

Конвейер ленточный КПС 108.60.04.000

Стадия	Лист	Листов
Р		1

ГИПРОНИСЕЛЬХОЗ

24880-02 90 Формат А3

Инв. № подл. | Подпись и дата | Взам. инв. №

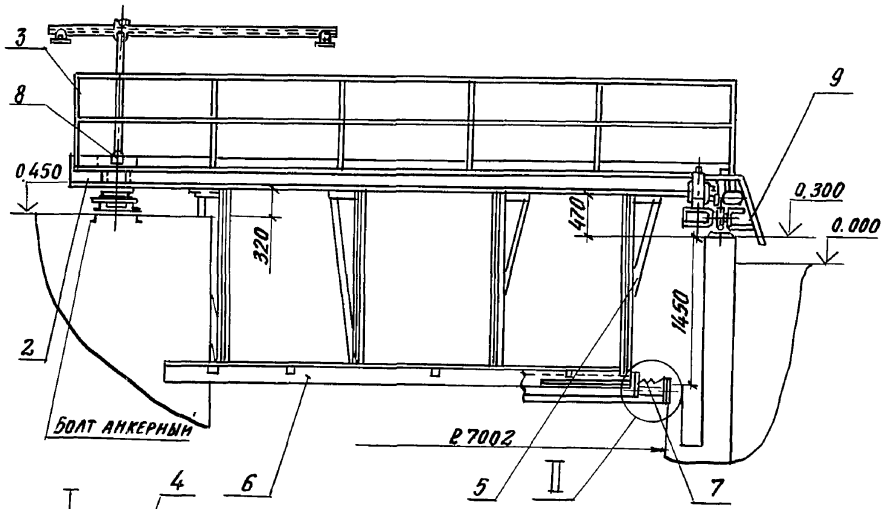

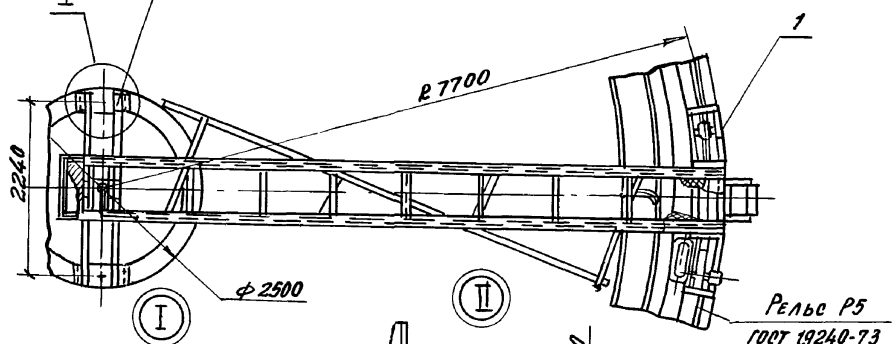

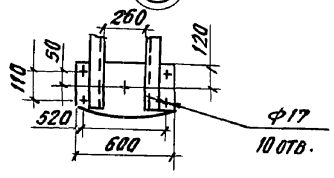

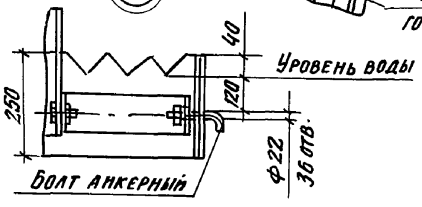

Скребок мостовой предназначен для сбора пены с поверхности жидкости в отстойнике

Техническая характеристика

Тип		- стационарный
Электродвигатель: мощность	кВт	- 0.6
тип		- АО2-11-4Х
Скорость вращения скребка, об/мин		- 0.069
Габаритные размеры,	мм	
длина		- 9000
ширина		- 2500
высота		- 3500
Масса,	кг	- 1600

Основные узлы

1-каретка привода; 2-мостик; 3-перила; 4-рама центральная; 5-стойка; 6-пеносниматель; 7-кольцо переливное; 8-токосъемник; 9-лестница;

Комплектность

Скребок мостовой поставляется в комплекте основных узлов без пускозащитной аппаратуры, рельса и анкерных болтов.

Цена	руб.	- 975 (ориент.)
Код ОКП		- 47 8737 5515
Изготовитель:		Джварский ОСЗ, г. Джвари, Грузинской ССР.

Инв. № подл. | Подпись и дата | Взам. инв. №

ГИП	Левченкова		
Н. отд.	Иванеко		
Н. контр.	Королева		
Гл. мех.	Ермаков		
Гл. спец.	Орлов		
Инж.	Яценко		

4.800-3 Выпуск 5/90

Скребок мостовой КПС 108.61.01.000

Стадия	Лист	Листов
Р		1

ГИПРОНИСЕЛЬХОЗ

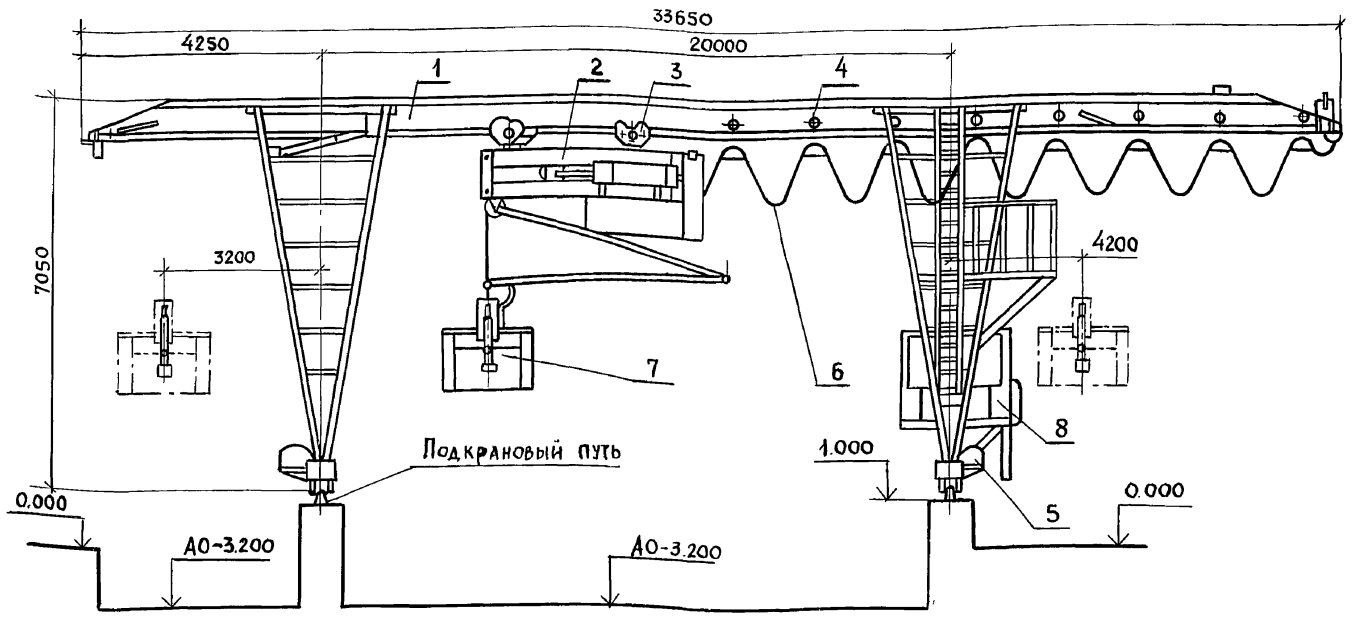

Погрузчик предназначен для загрузки навоза и торфа в навозохранилище, компостирования и выгрузки компоста в транспортные средства.

Техническая характеристика

Тип		2х консольный козловой кран
Производительность, не менее	т/ч	
на компостировании		30
на погрузке компоста в транспорт		72
Грузоподъемность	т	2
Установленная мощность	квт	15,4
Объем грейфера	м³	1
Габаритная ширина	мм	6560
Высота подъема грейфера	мм	
от головки рельса вверх		1800
общая		6000
Длина обслуживаемого навозохранилища	м	не более 150
Масса	кг	11250
Обслуживающий персонал	чел	1

Основные узлы

1 - стальная конструкция; 2 - подъемник; 3 - тележка; 4 - подвеска
5 - тележка ходовая; 6 - кабель; 7 - грейфер; 8 - кабина

Комплектность

Погрузчик поставляется в комплекте основных узлов с электрооборудованием.

Особенности монтажа.

1. В качестве подкранового пути использовать рельс Р-24 ГОСТ 6368-52
2. На конце каждой нитки подкранового пути установить тупиковые упоры для предотвращения схода крана, рассчитанные на восприятие удара от крана; движущегося с наибольшим грузом
3. На концах кранового пути установить выключающие линейки

Цена руб — 12700
Код ОКП — 4749340010
Изготовитель завод „Орелживмаш", г. Орел

ГИП	Левченкова	
Нач. отд.	Иванеко	
Н. контр	Королева	
Гл. мех.	Ермаков	
Гл. спец.	Орлов	
Инж.	Николаи	

4.800-3 Выпуск 5/90

Кран козловой электрический специальный ККС-Ф-2

Стадия	Лист	Листов
Р		1

ГИПРОНИСЕЛЬХОЗ

Взам. инв. N | Подпись и дата | Инв. N подл

Выпуск 5/90

Наименование оборудования	Кран козловой электрический специальный
Марка	ККС-ф-2
Установленная мощность, кВт	19,8
Напряжение, В	380
Фазность, cos φ	3ф+0; 0,87 и 0,73
Номинальный ток, А	33,3
Пусковой ток, А	165

Схема электрическая подключений

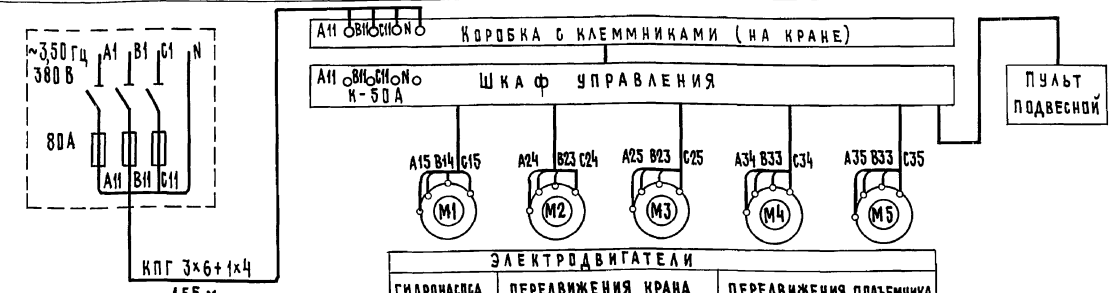

Электродвигатели				
гидронасоса	передвижения крана		передвижения подъемника	
4А132М4У3	4АХ100L6ЕУ3	4АХ100L6ЕУ3	4АХ90L4ЕУ3	4АХ90L4ЕУ3
11 кВт	2,2 кВт	2,2 кВт	2,2 кВт	2,2 кВт
22 А	5,65 А	5,65 А	5,02 А	5,02 А
165 А	28,25 А	28,25 А	30,12 А	30,12 А

Пульт управления подвешен на опоре крана, шкаф управления расположен на площадке опоры крана.

Примечания

В комплект поставки входит:
1. Коробка с клеммниками.
2. Шкаф управления.
3. Пульт подвесной.
4. Кабель: КПГ 3×1,5+1×1 - 360 м; КПГ 3×6+1×4 - 210 м
5. Провод: ПВ2 сеч 1,5 мм² - 300 м; сеч. 4,0 мм² - 100 м
6. Металлорукав РЗ-Ц-Х $d_{вн}$= 15 мм-10 м, $d_{вн}$ 32 мм-8 м.

Взам. инв. № | Подпись и дата | Инв. № подл.

ГИП	Левченкова	
Нач. отд.	Выборный	
Зам. нач	Быстров	
Н. контр.	Скворцова	
Гл. спец.	Дементьева	
Инж. II кат.	Полякова	

4.800-3 Выпуск 5/90

Кран козловой электрический специальный ККС-ф-2. Электрооборудование

Стадия	Лист	Листов
Р		1

ГИПРОНИСЕЛЬХОЗ

24880-02 93 формат А3

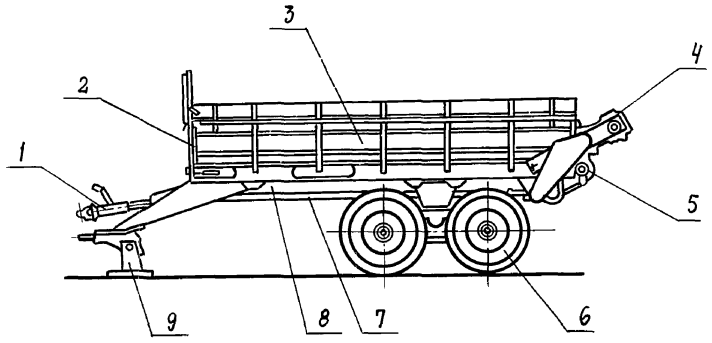

Машина предназначена для внесения органических удобрений: навоза, торфа, компоста и т.п.

Со снятым рабочим органом служит для перевозки сельскохозяйственных грузов.

Техническая характеристика

Тип		— прицепная
Агрегатируется с тракторами класса 1,4 тс		
Привод		— от вала отбора мощности трактора
Грузоподъемность,	кг	6000
Ширина внесения удобрений,	м	6÷7
Габаритные размеры,	мм	
длина		— 5900
ширина		— 2250
высота по рабочему органу		— 1850
высота максимальная		— 1900
Объем кузова с основными бортами;	$м^3$	— 3,6
Масса,	кг	— 2000

Основные узлы

1 - вал карданный; 2 - борт передний; 3 - борт боковой; 4 - рабочий орган; 5 - транспортер; 6 - ходовая часть; 7 - вал привода; 8 - рама; 9 - опора

Комплектность

Машина поставляется в комплекте основных узлов

Стоимость руб. — 1245

Код ОКП — 473351 0019

Изготовитель завод „Ригасельмаш", г. Рига

Инв. № подл. | Подпись и дата | Взам. инв. №

ГИП	Левченкова	
Н. отд.	Иваненко	
Н. контр	Королева	
Гл. мех.	Ермаков	
Гл. спец	Орлов	
Инж.	Николач	

4.800-3 выпуск 5/90

Машина для внесения органических удобрений РОУ-6

Стадия	Лист	Листов
Р		1

ГИПРОНИСЕЛЬХОЗ

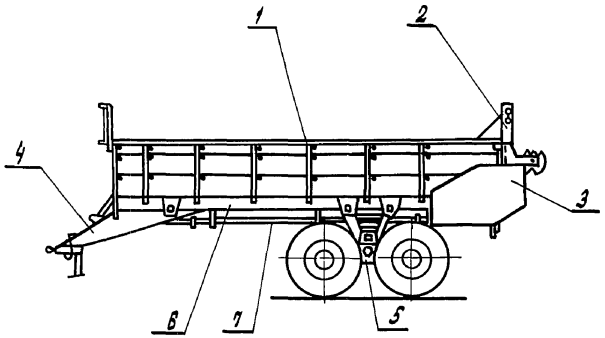

Машина применяется для транспортирования и сплошного поверхностного внесения в почву навоза, торфо-навозных компостов и других видов органических удобрений, а также для перевозки различных сельскохозяйственных грузов с выгрузкой транспортером назад.

Техническая характеристика

Тип		— полуприцепной
Агрегатируется с трактором		Т-150 к
Привод рабочих органов		от ВОМ трактора
Производительность (средняя),	т/ч	— 23,7
Объем кузова,	м³	— 8
Грузоподъемность,	кг	— до 10000
Ширина захвата;	м	— 5÷6
Доза внесения удобрений,	т/га	— 15,30,45
Неравномерность высева удобрений на 1м²;	%	— не более 25
Рабочая скорость,	км/ч	— не более 12
Транспортная скорость,	км/ч	— не более 30
Габаритные размеры,	мм	
длина		— 7100
ширина		— 2500
высота		— 2650
Погрузочная высота,	мм	
по платформе		— 1450
по бортам		— 2150
Колея,	мм	— 2040
Масса,	кг	— 4000
Обслуживающий персонал,	чел.	— 1 (тракторист)

Основные узлы

1-кузов; 2-разбрасыватель; 3-привод разбрасывателя; 4-устройство прицепное; 5-ходовая система; 6-рама; 7-трансмиссия.

Комплектность

Машина поставляется в комплекте основных узлов.

Цена руб. — 3730

Код ОКП — 473351003В

Изготовитель: П.О. „Бобруйскферммаш," г. Бобруйск, Могилевской обл.

ГИП	ЛЕВЧЕНКОВА			4.800-3 ВЫПУСК 5/90			
Н. ОТД.	ИВАНЕКО			Машина для внесения органических удобрений ПРТ-10	Стадия	Лист	Листов
Н. КОНТР.	КОРОЛЕВА				Р		1
ГЛ. МЕХ.	ЕРМАКОВ				ГИПРОНИСЕЛЬХОЗ		
ГЛ. СПЕЦ.	ОРЛОВ						
ИНЖ.	НИКОЛАИ						

24880-02 95 Формат А3

ВЫПУСК 5/90

ИНВ. № ПОДЛ. | ПОДПИСЬ И ДАТА | ВЗАМ. ИНВ. №

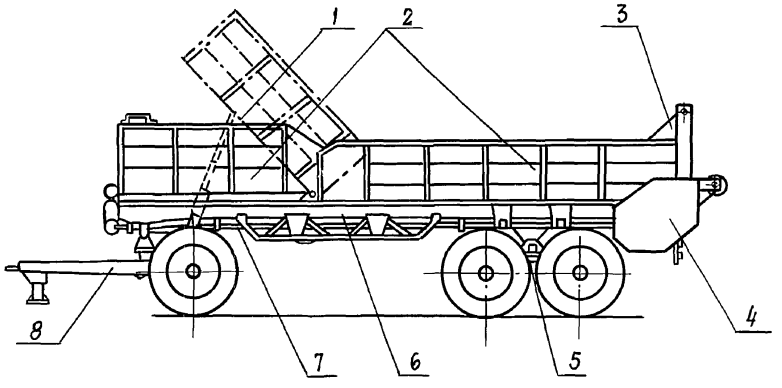

Машина применяется для транспортирования и сплошного поверхностного внесения в почву навоза, торфо-навозных компостов и других видов органических удобрений, а также для перевозки различных сельскохозяйственных грузов с выгрузкой транспортером назад.

Техническая характеристика

Тип			прицепной
Агрегатируется с тракторами			К-700, К-701
Привод рабочих органов			от ВОМ трактора
Производительность (средняя),	т/ч	—	25,6
Объем кузова,	м³	—	11,5
Грузоподъемность,	кг	—	15000
Ширина захвата,	м	—	5÷6
Доза внесения удобрений,	т/г	—	20, 40, 60
Неравномерность высева удобрений на 1м²,	%	—	не более 25
Рабочая скорость,	км/ч	—	не более 10
Транспортная скорость,	км/ч	—	не более 30
Габаритные размеры,	мм		
длина		—	8575
ширина		—	2500
высота		—	2650
Погрузочная высота,	мм		
по основным бортам		—	2150
по платформе		—	1450
по надставным бортам		—	2390
Ширина колеи,	мм	—	2040
Радиус поворота,	м	—	7,5
Масса,	кг	—	6000
Обслуживающий персонал	чел.	—	1 (тракторист)

Основные узлы

1 - цилиндр опрокидывающего механизма; 2 - кузов; 3 - разбрасыватель; 4 - привод разбрасывателя; 5 - ходовая система; 6 - рама; 7 - трансмиссия; 8 - тележка подкатная

Комплектность

Машина поставляется в комплекте основных узлов.

Цена руб. 5100

Код ОКП 47 3351 1195

Изготовитель: П.О „Бобруйскфермаш,"
г. Бобруйск, Могилевской обл.

ГИП	Левченкова		
Н. отд.	Иванеко		
Н. контр.	Королева		
Гл. мех.	Ермаков		
Гл. спец.	Орлов		
Инж.	Николаи		

4.800-3 Выпуск 5/90

Машина для внесения твердых органических удобрений ПРТ-16

Стадия	Лист	Листов
Р		1

ГИПРОНИСЕЛЬХОЗ

24880-02 96 Формат А3

Инв. № подл. | Подпись и дата | Взам. инв. №

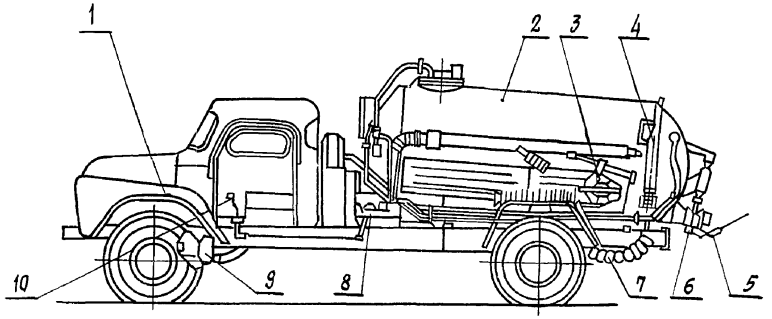

Разбрасыватель предназначен для забора жидких удобрений из жижесборников и хранилищ, транспортировки и равномерного поверхностного внесения (разбрасывания) их по полю.
Может использоваться для перевозки технической воды, отходов спиртоводочной и крахмало-паточной промышленности на животноводческие фермы, а также полива в садах, мойки машин и тушения пожаров в сельской местности.

Техническая характеристика

Смонтирован на шасси автомобиля		ГАЗ-53А
Привод		от КПП автомобиля
Производительность,	т/ч	до 56
Рабочая ширина разбрасывания,	м	до 8
Скорость рабочая,	км/ч	до 15
Габаритные размеры,	мм	
длина		6490
ширина		2220
высота		2400
Радиус поворота,	м	8
Емкость цистерны,	м³	3,4
Максимальная глубина забора от уровня земли,	м	3.5
Масса с автомобилем	кг	3690 ± 2%
Обслуживающий персонал,	чел.	1 (водитель)

Основные узлы

1- шасси автомобиля; 2- цистерна; 3- устройство перемешивающее; 4- штанга заправочная; 5- устройство разливочное; 6- затвор выливной; 7- затвор всасывающий; 8- распределитель; 9- коробка отбора мощности. 10- рычаг распределителя.

Комплектность

Разбрасыватель поставляется в комплекте основных узлов.

Цена руб. 1670

Код ОКП 473353 0001

Изготовитель: Каргапольский ремонтно-механический завод. г. Каргаполь, Курганской обл.

ГИП	Левченкова		4.800-3 Выпуск 5/90			
Н. отд.	Иванеко		Разбрасыватель жидких удобрений РЖУ-3,6	Стадия	Лист	Листов
Н. контр.	Королева			Р		1
Гл. мех.	Ермаков			ГИПРОНИСЕЛЬХОЗ		
Гл. спец.	Орлов					
Инж.	Николаи					

Инв. № подл. | Подпись и дата | Взам. инв. №

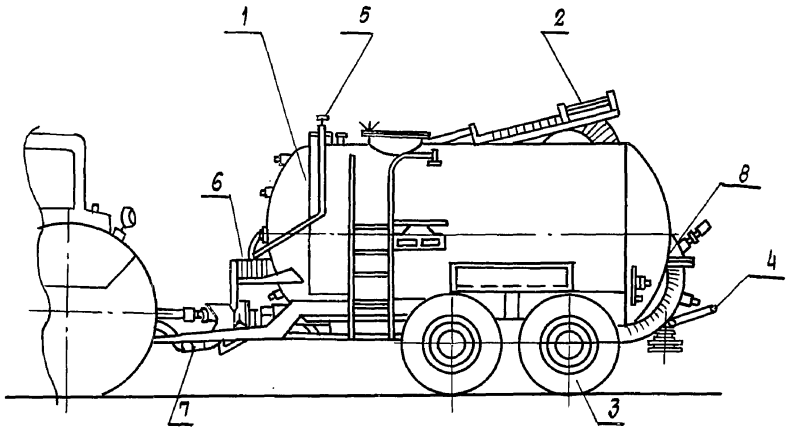

Разбрасыватель предназначен для самозагрузки, транспортировки, перемешивания и сплошного поверхностного распределения жидких органических удобрений, а также для заправки машин жидкими минеральными удобрениями, рабочими жидкостями гербицидов; для перевозки технической воды, мойки машин и тушения пожаров в сельской местности.

Техническая характеристика

Тип		— полуприцепной
Агрегатируется с тракторами класса 1,4т оборудованными пневмотормозами и гидрофицированным крюком.		
Производительность,	т/ч	— 25
Ширина распределения удобрений,	м	— 10
Рабочая скорость,	км/ч	— до 10
Транспортная скорость с грузом,	км/ч	— до 16
Время самозагрузки,	мин.	— 3÷5
Емкость цистерны,	л	— 5000
Габаритные размеры при самозагрузке:	мм	
длина		— 5060
ширина		— 5100
высота		— 2610
при разливе и в транспортном положении:		
длина		— 5060
ширина		— 2600
высота		— 2600
Ширина колеи,	мм	— 1600
Транспортный просвет,	мм	— 370
Привод рабочих органов - от ВОМ трактора		
Радиус поворота агрегата,	м	— 6
Норма распределения удобрений,	т/га	— 10-40 (с интерв.10)
Максимальная высота забора жидкости от нулевого уровня при самозагрузке,	м	— 2,5
Масса,	кг	— 2200
Обслуживающий персонал.	чел.	— 1 (тракторист)

Основные узлы

1- цистерна; 2- самовсасывающее устройство; 3- ходовая система; 4- распределительное устройство; 5- предохранительный клапан; 6- вакуум - насос; 7- гидросистема; 8- рукав заправочный

Комплектность

Разбрасыватель поставляется в комплекте основных узлов.

Особенности эксплуатации

Управление всеми рабочими органами разбрасывателя гидрофицировано и осуществляется из кабины трактора.

Цена руб. - 1900

Изготовитель: Оршанский трактороремонтный завод, г. Орша, Витебской обл.

ГИП	Левченкова		
Н. отд.	Иванеко		
Н. контр.	Королева		
Гл. мех.	Ермаков		
Гл. спец.	Орлов		
Инж.	Николаи		

4.800-3 Выпуск 5/90

Разбрасыватель жидких органических удобрений РЖТ - 4Б

Стадия	Лист	Листов
Р		1

ГИПРОНИСЕЛЬХОЗ

24880-02 98 Формат А3

Инв. № подл. | Подпись и дата | Взам. инв. №

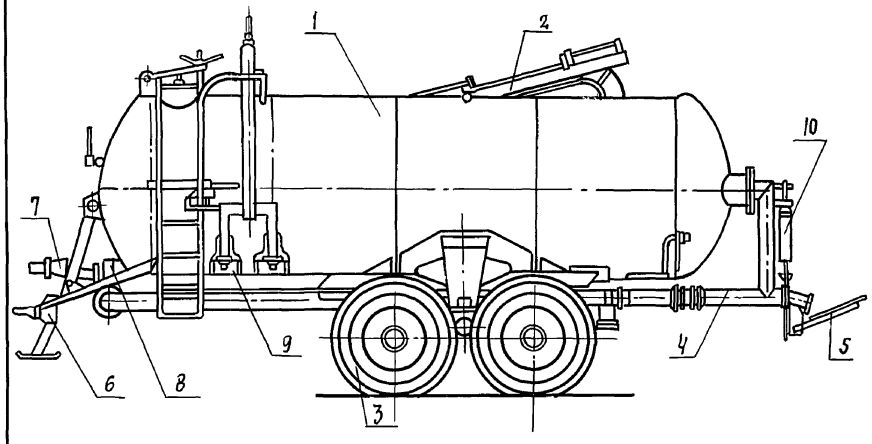

Машина предназначена для самозагрузки, транспортировки, перемешивания и сплошного поверхностного распределения жидких органических удобрений, а также для заправки машин жидкими минеральными удобрениями, рабочими жидкостями гербицидов и ядохимикатов, для перевозки технической воды, мойки машин и тушения пожаров в сельской местности.

Техническая характеристика

Тип	—	полуприцепной
Агрегатируется с трактором	—	Т - 150 К
Производительность (средняя),	т/ч	— 38,6
Ширина распределения удобрений,	м	— 6 ÷ 12
Рабочая скорость при внесении удобрений,	м/с	— 2 ÷ 2,78
Скорость при транспортировке,	м/с	— не более 8,3
Время самозагрузки,	мин	— 4 ÷ 7
Емкость цистерны,	л	— 10400 ± 100
Габаритные размеры,	мм	
при самозагрузке		
длина		— 7100
ширина		— 5500
высота		— 3300
при внесении удобрений		
длина		— 7100
ширина		— 2460
высота		— 3300
Ширина колеи,	мм	— 2040 ± 040
Радиус поворота агрегата,	м	— 8
Привод рабочих органов	—	от ВОМ трактора
Норма внесения удобрений,	т/га	— 10 ÷ 60
Максимальная глубина забора жидкости от нулевого уровня при самозагрузке,	м	— 3,5
Масса,	кг	— 4000
Количество обслуживающего персонала,	чел.	— 1 (тракторист)

Основные узлы

1 - цистерна; 2 - штанга заправочная; 3 - система ходовая; 4 - коммуникация; 5 - устройство распределительное; 6 - сцепное устройство; 7 - телескопический карданный вал; 8 - насос центробежный, 9 - установка вакуумная; 10 - переключающее устройство.

Комплектность

Машина поставляется в комплекте основных узлов.

Цена руб. — 3600

Код ОКП — 47 3353 0016

Изготовитель: П.О. „Бобруйсксельмаш".

ГИП	Левченкова		
Н. отд.	Иванеко		
Н. контр.	Королева		
Гл. мех.	Ермаков		
Гл. спец.	Орлов		
Инж.	Николаи		

4.800-3 Выпуск 5/90

Машина для внесения жидких органических удобрений МЖТ-10

Стадия	Лист	Листов
Р		1

ГИПРОНИСЕЛЬХОЗ

24880-02 99 Формат А3

Инв. № подл. | Подпись и дата | Взам. инв. №

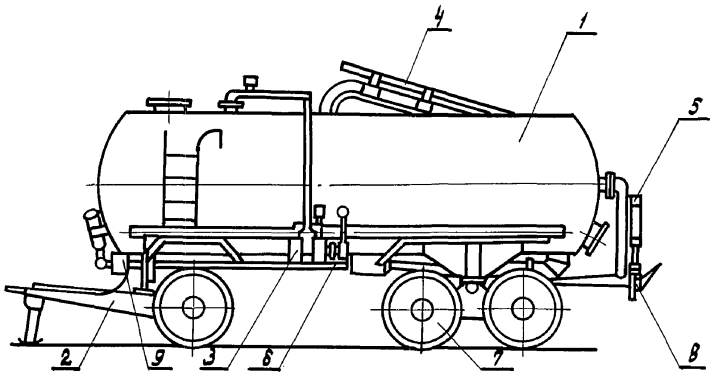

Машина предназначена для самозагрузки, транспортировки, перемешивания и сплошного поверхностного распределения жидких органических удобрений, а также для заправки машин жидкими минеральными удобрениями, рабочими жидкостями гербицидов и ядохимикатов, для перевозки технической воды, мойки машин и тушения пожаров в сельской местности.

Техническая характеристика

Тип		— полуприцепной
Агрегатируется с трактором		— К-701
Производительность (средняя),	т/ч	— 50
Ширина распределения удобрений	м	— 6÷12
Рабочая скорость, при внесении удобрений,	м/с	— 2÷2.8
Скорость при транспортировке,	м/с	— не более 8,3
Время самозагрузки,	мин	— 6÷12
Емкость цистерны,	л	— 16000±100
Габаритные размеры,	мм	
при самозагрузке:		
длина		— 8000
ширина		— 6300
высота		— 3500
при внесении удобрений:		
длина		— 8000
ширина		— 2700
высота		— 3500
Ширина колеи	мм	— 2040±40
Радиус поворота агрета;	м	— 10
Привод рабочих органов		— от ВОМ трактора
Норма внесения удобрений,	т/га	— 10÷60
Максимальная глубина забора жидкости от нулевого уровня при самозагрузке,	м	— 3,5
Масса,	кг	— 5800
Обслуживающий персонал,	чел.	— 1 (тракторист)

Основные узлы

1-цистерна; 2-тележка подкатная; 3-установка вакуумная; 4-штанга заправочная; 5-переключающее устройство; 6-передача силовая; 7-система ходовая; 8-устройство распределительное; 9-насос центробежный; 10-телескопический карданный вал.

Комплектность

Машина поставляется в комплекте основных узлов.
Цена руб — 5590
Кол окп — 4733530019
Изготовитель: п.о „Бобруйскферммаш"

ГИП	ЛЕВЧЕНКОВА		4.800-3		выпуск 5/90	
Н.отд.	ИВАНЕКО		Машина для внесения жидких органических удобрений МЖТ-16	Стадия	Лист	Листов
Н.контр.	КОРОЛЕВА			Р		1
Гл.мех.	ЕРМАКОВ			ГИПРОНИСЕЛЬХОЗ		
Гл.спец.	ОРЛОВ					
Инж.	НИКОЛАИ					

24880-02 100 формат А3

Выпуск 5/90

Инв. № подл. | Подпись и дата | Взам. инв. №

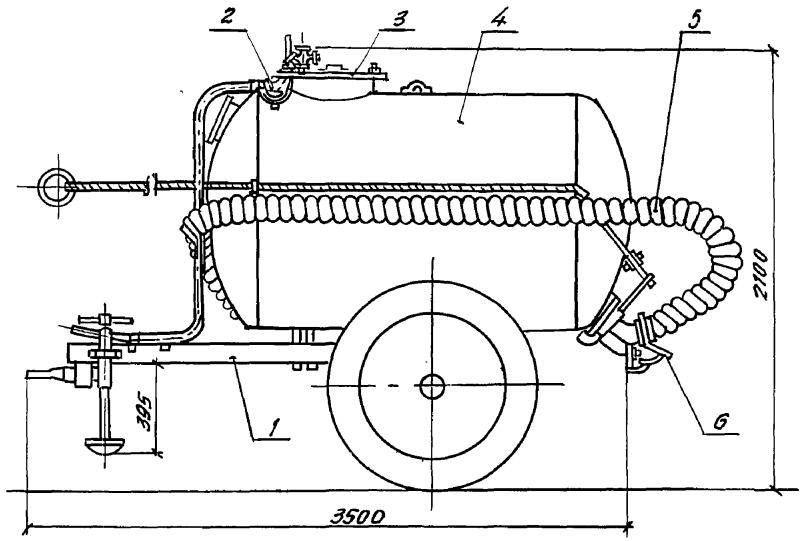

Заправщик-жижеразбрасыватель предназначен для откачки навозной жижи из жижесборников животноводческих ферм, вывоза её и разбрызгивания по полю, а также для разлива по полю ядохимикатов, гербицидов, аммиачной воды.

Техническая характеристика

Агрегатируется с тракторами Т28, ЮМЗ-6Л и „Беларусь"

Емкость цистерны	л	- 1800
Заполнение цистерны жидкостью	вакуумное, от эжекции выхлопных газов трактора	
Вылив жидкости из цистерны	под давлением выхлопных газов двигателя трактора	
Перемешивающее устройство	воздушная мешалка	
Максимальная высота засасывания от уровня земли,	м	2,0 3
Ширина разлива жидкости	м	4 ÷ 8
Время заполнения цистерны,	мин	3 ÷ 8
Ширина заправщика,	мм	1700
Скорость при транспортировке	км/ч	не более 25
Радиус поворота агрегата (по крайней наружной точке)	м	5
Масса,	кг	770
Обслуживающий персонал,	чел	1 (тракторист)

Основные узлы

1- рама; 2- указатель уровня; 3- горловина; 4- цистерна; 5- шланг заборный; 6- лоток центральный поливной.

Комплектность

Заправщик-жижеразбрасыватель поставляется в комплекте основных узлов

Цена, руб. - 330

Код ОКП - 47 3358 0005

Изготовитель: учреждение ВЛ-315/48

ГИП	Левченкова	
Нач. отд.	Иванеко	
Н. контр.	Королева	
Гл. мех.	Ермаков	
Гл. спец.	Орлов	
Инж.	Старостин	

4.800-3 Выпуск 5/90

Заправщик жижеразбрасыватель вакуумный ЗЖВ-1.8

Стадия	Лист	Листов
Р		1

ГИПРОНИСЕЛЬХОЗ

24880-02 101 формат А3

Инв. № подл. | Подпись и дата | Взам. инв. №

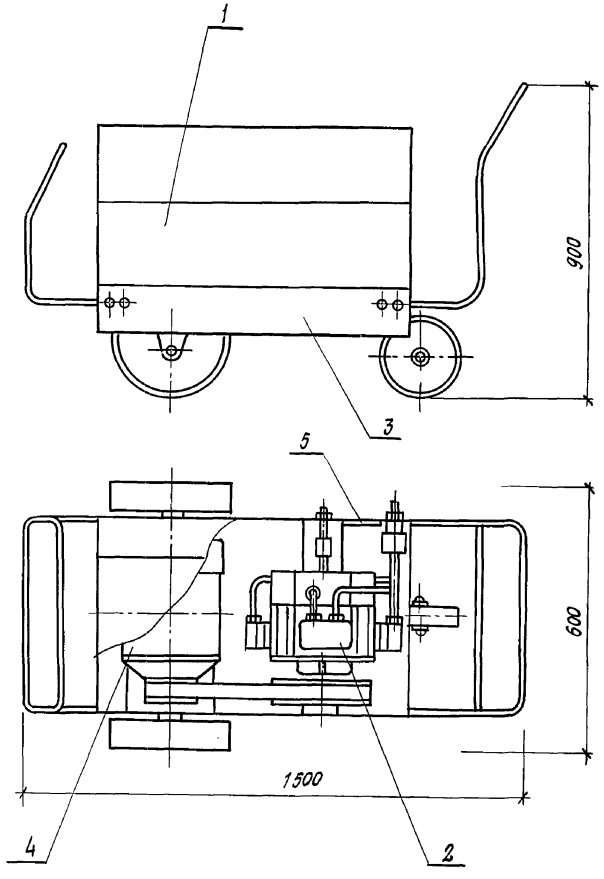

Установка моечно-дезинфекционная предназначена для мойки и гидрочистки, влажной дезинфекции и дезинсекции поверхностей в животноводческих помещениях, оборудованных системой электро- и водоснабжения. Установка выпускается в 2 исполнениях УМД-Ф-30-120 и УМД-Ф-30-120-01.

Техническая характеристика.

Производительность:	м²/ч	
гидроочистки		100
дезинфекции		1200-1500
Электродвигатель: тип		4А 132S4СУ1
мощность	квт	7,5
Расход жидкости:	л/мин	
для гидроочистки		30 ± 3
дезинфекции		10-15
Емкость бака дезсредств,	л	100
Масса	кг	
		УМД-Ф-30-120 230 ± 10
		УМД-Ф-30-120-01 255 ± 10
Обслуживающий персонал	чел.	1

Основные узлы.

1. Кожух; 2- насос; 3- тележка; 4- электродвигатель; 5- панель управления.

Комплектность

Поставляемая в комплекте основных узлов. УДМ-Ф-30-120-01 поставляется с передвижным баком

Цена, руб	УМД-Ф-30-120	— 950
	УМД-Ф-30-120-01	— 1030
Код ОКП.	УМД-Ф-30-120	4741670085
	УМД-Ф-30-120-01	4741670089

Изготовитель: Касимовский з-д „Зооветоборудование"

ГИП	Левченкова		
Н.отд.	Иваненко		
Н.контр.	Королева		
Гл.мех.	Ермаков		
Гл.спец.	Орлов		
Инж.	Николаи		

4.800-3 Выпуск 5/90

Установка моечно-дезинфекционная УМД-Ф-30-120

Стадия	Лист	Листов
Р		1

ГИПРОНИСЕЛЬХОЗ

24880-02 102 Формат А3

Инв.№ подл. | Подпись и дата | Взам. инв. №

Выпуск 5/90

КДС-Ф-2

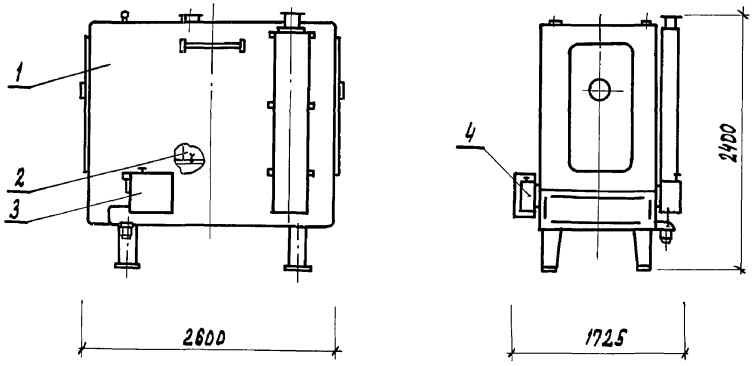

КДА-Ф-2

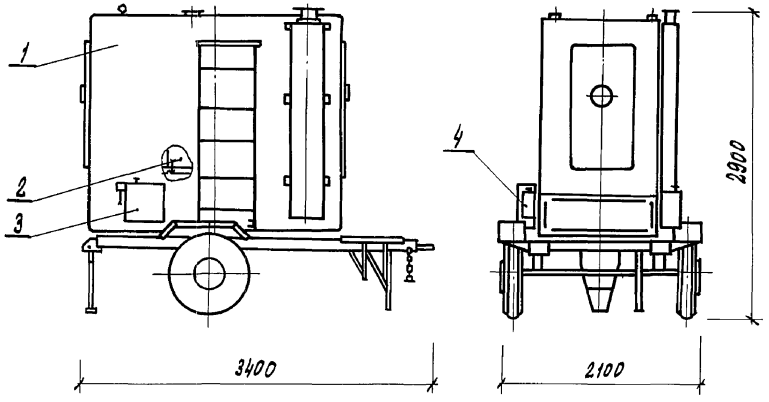

Камера предназначена для дезинфекции спецодежды, обуви, мягкого инвентаря и тары, предметов ухода за животными паровоздушным и пароформалиновым методами дезинфекции

Техническая характеристика

Тип:		
КДС-Ф-2	стационарная	
КДА-Ф-2	передвижная (на автоприцепе ТАПЗ-755 в)	
Полезный объем,	м³	2,5±0,2
Рабочий диапазон температур,	°С	40-100
Время выхода на рабочий режим при температуре окружающего воздуха 20°С, не более	мин.	20
Потребляемая мощность не более	квт	0,5
Масса камеры с незаправленными емкостями, не более	кг	
КДС-Ф-2		750
КДА-Ф-2		1300

Основные узлы

1-камера с двумя герметично закрывающимися дверями; 2-топливная система; 3-ящик управления; 4-бак.

Комплектность

Камеры поставляются в комплекте основных узлов

Особенности монтажа

1. Камеры должны быть установлены на площадки, разделенные на две половины: одна для загрузки вещей в камеры, другая - для выгрузки.
2. Камеры должны быть оборудованы вытяжными устройствами для удаления выхлопных газов.

Цена	КДС-Ф-2	руб.	2000
	КДА-Ф-2	руб.	2700
Код ОКП	КДС-Ф-2	47 4167	0058
	КДА-Ф-2	47 4167	0057

Изготовитель: Касимовский завод „Зооветоборудование" г. Касимов, Рязанской области.

ГИП	Левченков		
Нач. отд.	Иванеко		
Н. контр.	Кордлева		
Гл. мех.	Ермаков		
Гл. спец.	Орлов		
Рук. гр.	Моткова		

4.800-3 Выпуск 5/90

Камеры дезинфекционные паровоздушные, пароформалиновые КДС-Ф-2 и КДА-Ф-2

Стадия	Лист	Листов
Р		1

ГИПРОНИСЕЛЬХОЗ

Инв. № подл. | Подпись и дата | Взам. инв. №

24880-02 103 Формат А3

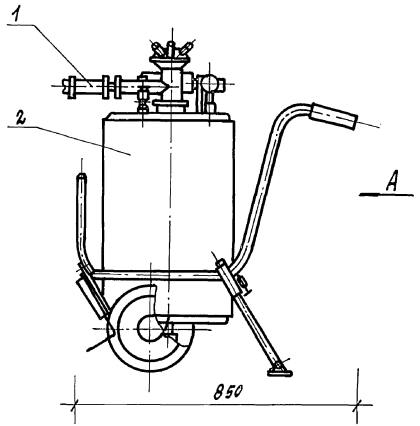

Вид А

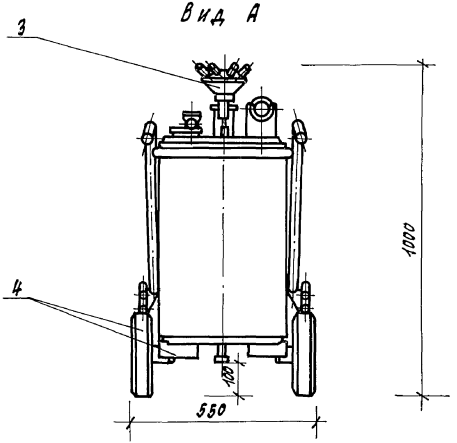

Аппарат предназначен для аэрозольной объемной или вихревой дезинфекции животноводческих помещений промышленных комплексов.

Техническая характеристика

Тип		передвижной
Длина факела распыла форсунки:		
неподвижной	м	5
подвесной, вращающейся	м	10
Вместимость резервуара	л	50
Масса, не более	кг	65
Обслуживающий персонал	чел.	1

Основные узлы

1 - воздуховод; 2 - резервуар; 3 - блок форсунок; 4 - ходовая часть.

Комплектность

Аппарат поставляется в комплекте основных узлов

Цена	руб. 600
Код ОКП	94 5258 0765

Изготовитель: Касимовский завод „Зооветоборудование"

Гип	Левченкова		4.800-3 Выпуск 5/90
Нач. отд.	Иванеко		Аппарат аэрозольный, передвижной ААП
Н. контр.	Королева		Стадия Р; Лист 1; Листов 1
Гл. мех.	Ермаков		ГИПРОНИСЕЛЬХОЗ
Гл. спец.	Орлов		
Зав. гр.	Моткова		

Инв. № подл. | Подпись и дата | Взам. инв. №

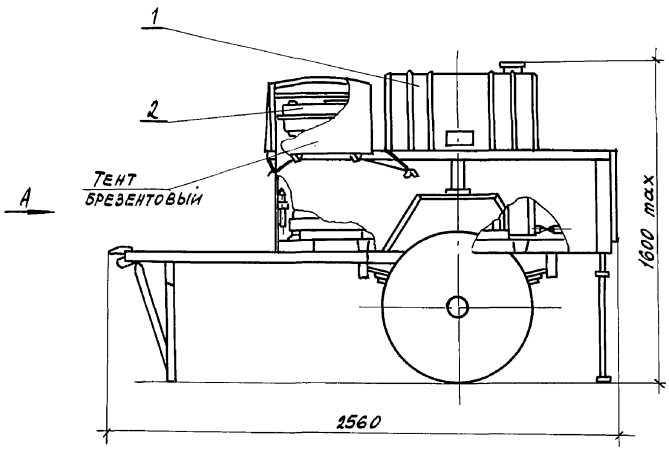

Вид А

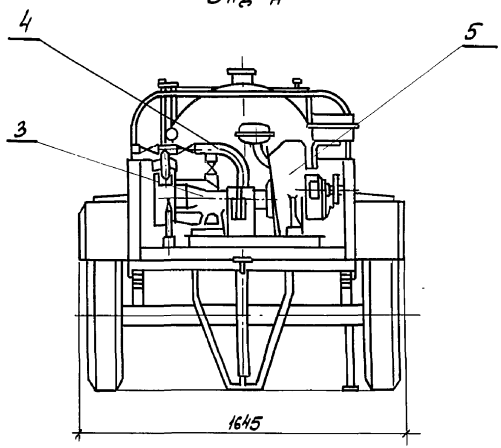

Установки предназначены для проведения дезинфекции и дезинсекции животноводческих, птицеводческих помещений, территорий вокруг фермы, для промывки помещений водой под давлением, для опрыскивания и обмывания шерстяного покрова сельскохозяйственных животных.

Техническая характеристика

	ЛСД-3М-1	ЛСД-3М-3	ЛСД-ЭП-2М
Тип	мобильный		
Двигатель бензиновый 4х тактный ЗИД-4.5М	1		
УМЗ-5А		1	
Электродвигатель 4А 1001			1
Мощность кВт			4
Давление рабочее в системе кгс/см² (МПа)	4.... 5 (0.4... 0.5)		
Расход жидкости, л	10.... 20		
Емкость резервуаров, не менее л			
основного	330		
дополнительного	20		
Масса в снаряженном состоянии, не более кг	600		

Основные узлы

1-основная емкость; 2-бак концентрированных дезсредств; 3-вихревой насос ВКС-2/26; 4-трубопровод; 5-двигатель бензиновый (электродвигатель)

Комплектность

Установки поставляются в собранном виде в комплекте с инструментом и принадлежностями

Особенности монтажа

1. Для работы установки необходимы проходы шириной не менее 1.8 м, а также площадки для маневрирования.
2. Эксплуатация дезустановки разрешается при температуре воздуха от +1° до +40°С.

	ЛСД-3М	ЛСД-ЭП-2М
Цена руб	830	800
Код ОКП	3452580259	3452580825

Изготовитель: Касимовский завод „Зооветоборудование".

ГИП	Левченкова		
Нач. отд.	Иванеко		
Н. контр.	Королева		
Гл. мех.	Ермаков		
Гл. спец.	Орлов		
Инж. ТК.	Королева		

4.800-3 Выпуск 5/90

Установки дезинфекционные ЛСД-3м и ЛСД-ЭП-2м

Стадия	Лист	Листов
Р		1

ГИПРОНИСЕЛЬХОЗ

Инв. № подл. | Подпись и дата | Взам. инв. №

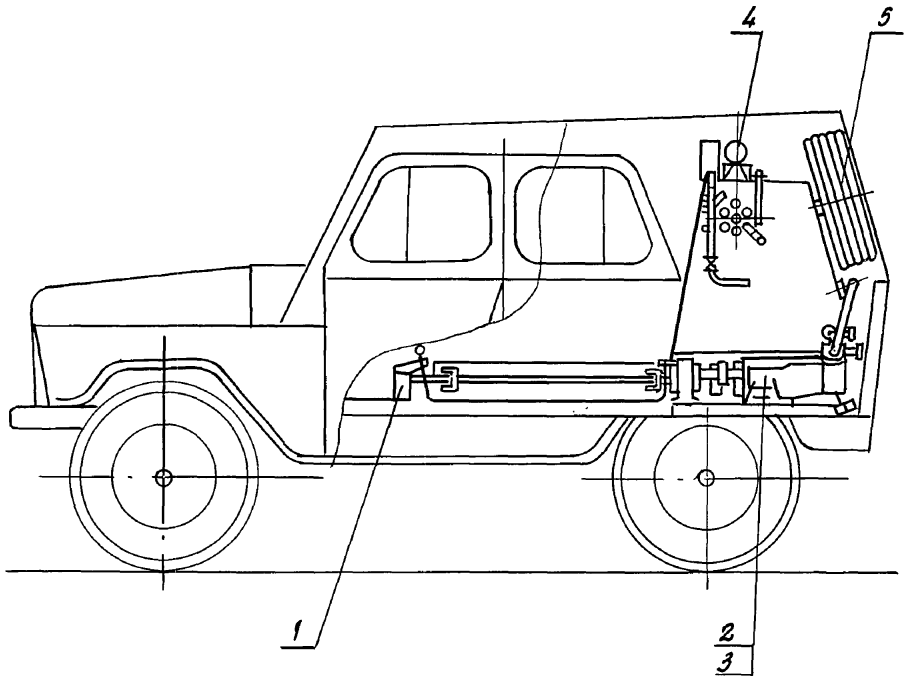

Машина предназначена для проведения дезинфекции и дезинсекции животноводческих помещений горячими и холодными растворами различных дезсредств, для промывки помещений горячей и холодной водой под давлением, для мытья и опрыскивания конного покрова сельскохозяйственных животных инсектицидами, репелентными дезинфицирующими средствами, а также для дезинфекции и дезинсекции предприятий по переработке сырья животноводческого происхождения, территорий рынков.

Техническая характеристика.

Тип			мобильный, на шасси автомобиля УАЗ-31512-01
Рабочее давление в системе,		МПа	0,4... 0,5
Расход жидкости на один рабочий день,		л/мин	8... 16
Время нагрева жидкости в резервуаре до до температуры 80±5°С при начальной температуре 12°С,	не более	мин	55
Вместимость,		л	
основного резервуара,	не менее		400
бака топливного,	не менее		20
бака дезсредств,	не менее		30
Масса снаряженной машины	не более	кг	2020
Габаритные размеры,		мм	
длина			4025
ширина			1785
высота			1900

Основные узлы

1- коробка отбора мощности; 2- вихревой насос ВК2-26; 3- нагнетатель воздушный ЯАЗ-204; 4- бак дезсредств; 5- рукав напорный

Комплектность

Машина ВДМ-3 поставляется в собранном виде в комплекте с инструментом и принадлежностями.

Особенности эксплуатации

1. Машина ВДМ-3 может эксплуатироваться в помещении с шириной прохода не менее 2,5 м
2. Эксплуатация машины разрешается при температуре окружающей среды от +5 до +30°С

Цена. руб. 4700

Код ОКП 9452580811

Изготовитель: Каспийский завод „Зооветоборудование"

ГИП	Левченкова		
Нач.отд.	Иванеко		
Н.контр.	Королева		
Гл.мех.	Ермаков		
Гл.спец.	Орлов		
Инж.	Королева		

4.800-3 Выпуск 5/90

Машина ветеринарная дезинфекционная ВДМ-3

Стадия	Лист	Листов
Р		1

ГИПРОНИСЕЛЬХОЗ

24880-02 106 Формат А3

Инв.№ подл.	Подпись и дата	Взам.инв.№

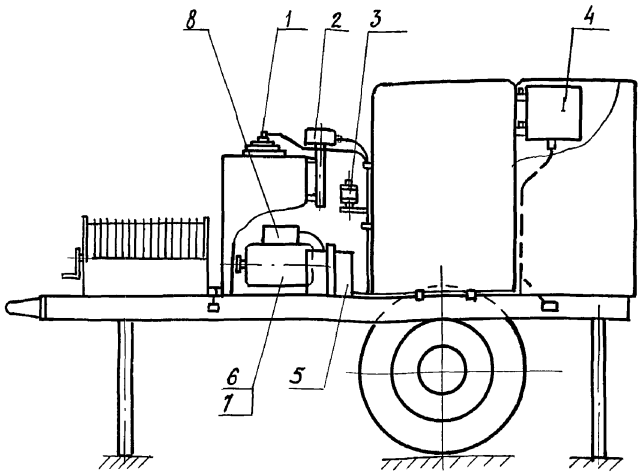

Емкости:	л		
основного резервуара,		450	
топливного бака теплообменника,		30	
бака концентрированного раствора,		60	
Температура нагрева жидкости при расходе 16 л/мин. и исходной температуре 25°С, не более	°С	85	
Масса с незаправленными емкостями	кг	1200	1100
Габаритные размеры в транспортном положении,	мм		
длина		3500	
ширина		2200	
высота		2200	
Генератор, тип		ГАБ-1-0/230	—
Мощность генератора	квт	1	—
Электродвигатель привода насоса высокого давления, тип		—	4А 100/4СУ1
мощность,	квт	—	4,0
Электродвигатель привода вентилятора, тип		—	4АА6382СУ1
Мощность,	квт	—	0,55

Установки дезинфекционные предназначены для мойки и влажной дезинфекции на открытых площадках и в животноводческих помещениях.

Установки выпускаются в 2х исполнениях:

УД-ф-20 – с бензодвигателем УД-25;

УД-ф-20-1 – с электродвигателем.

Техническая характеристика

Марка,		УД-ф-20,	УД-ф-20-1
Шасси, тип,		одноосный прицеп ТАПЗ-755	
Производительность,	м²/ч	600	
Давление в системе:			
при дезинфекции,	МПа	1,47±0,15	
при мойке,	МПа	1,96±0,2	
Потребляемая мощность,	Квт	6	5,5
Количество электродвигателей,	шт	—	2

Основные узлы

1 – фотоголовка блока контроля пламени; 2 – устройство терморегулирующее; 3 – топливный насос; 4 – ящик управления; 5 – трансформатор зажигания; 6 – генератор (УД-ф-20) 7 – электродвигатель привода насоса высокого давления (УД-ф-20-1), 8 – бензодвигатель УД25 (УД-ф-20)

Комплектность

Установки поставляются в комплекте основных узлов

		УД-ф-20	УД-ф-20-1
Цена,	руб.	3364	3819
Код ОКП		4741670017	4741670018

Изготовитель: Бигосовский з-д „Зооветинструмент", пгт Бигосово, Витебской обл.

ГИП	Левченкова		
Нач. отд.	Иванеко		
Н. контр.	Королева		
Гл. мех.	Ермаков		
Гл. спец.	Орлов		
Зав. гр.	Моткова		

4.800-3 Выпуск 5/90

Установки дезинфекционные УД-ф-20, УД-ф-20-1

Стадия	Лист	Листов
Р		1

ГИПРОНИСЕЛЬ ХОЗ

24880-02 107 Формат А3

Инв. № подл. | Подпись и дата | Взам. инв. №

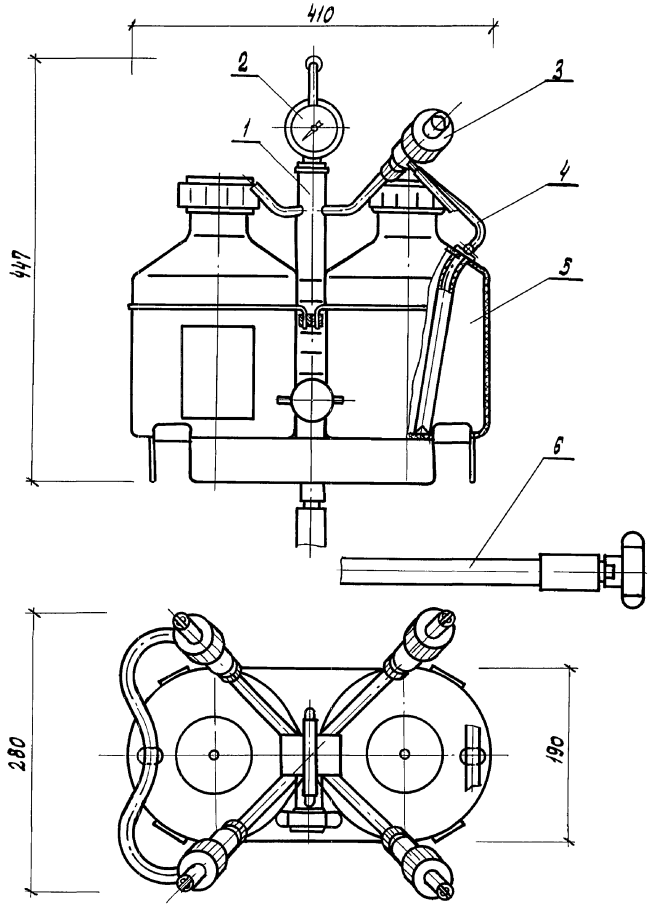

Аппарат аэрозольного распыления жидкости предназначен для получения объемных ингаляционно-санирующих аэрозолей в целях борьбы с респираторными заболеваниями животных.

Техническая характеристика

Тип,			переносной
Суммарная емкость банок,		л	10
Производительность по жидкости:		мл/мин.	
	рабочее давление 5,1 кгс/см²		400
	4,7		500
	4,3		580
	3,8		760
Масса:	без шланга	кг	3,5
	со шлангом	кг	23,6

Основные узлы

1 - стойка; 2 - монометр; 3 - форсунка; 4 - трубка резиновая; 5 - банка; 6 - шланг соединительный

Комплектность

Аппарат поставляется в комплекте основных узлов.

Цена руб. 90

Код ОКП 945258 0902

Изготовитель: Бигосовский з-д „Зооветинструмент" пгт Бигосово, Витебской обл.

ГИП	Левченкова		
Нач.отд	Иваненко		
Н.контр.	Королева		
Гл.мех.	Ермаков		
Гл.спец.	Орлов		
Зав.гр.	Мотюда		

4.800-3 Выпуск 5/90

Аппарат аэрозольного распыления жидкости АРЖ

Стадия	Лист	Листов
Р		1

ГИПРОНИСЕЛЬХОЗ

Инв. № подл. | Подпись и дата | Взам. инв. №

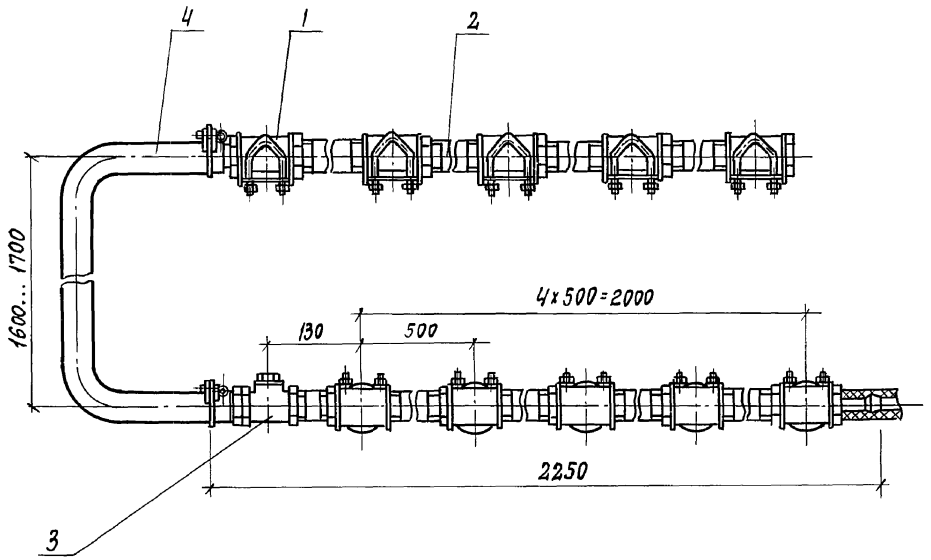

Штанги горизонтальные распылительные предназначены для массовых систематических опрыскиваний крупного рогатого скота и других животных инсектицидами и репеллентами с целью защиты от кровососущих насекомых.

Техническая характеристика

Рабочее давление,	МПа	0,2 ... 0,6
Расход жидкости при давлении 0,3 МПа,	л/мин	4 ... 20
Производительность,	гсл/мин	40
Масса, не более,	кг	25

Основные узлы

1 - дроссель; 2 - труба; 3 - клапан; 4 - рукав резинотканевый.

Комплектность

Поставляется в комплекте основных узлов

Цена руб - 115

Код ОКП - 94 5258 0920

Изготовитель: Касимовский завод „Зооветоборудование" г. Касимов, Рязанской обл.

ГИП	Левченкова		
Нач. отд.	Иваненко		
Н. контр.	Королева		
Гл. тех.	Ермаков		
Гл. спец.	Орлов		
Инж.	Николаи		

4.800-3 Выпуск 5/90

Штанги горизонтальные распылительные универсальные ШГРУ

Стадия	Лист	Листов
Р		1

ГИПРОНИСЕЛЬХОЗ

Инв. № подл. | Подпись и дата | Взам. инв. №

Выпуск 5/90

ОППК-1М

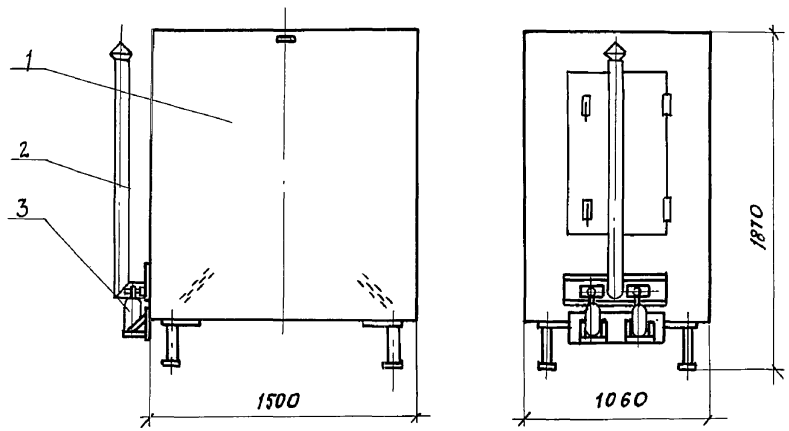

ОППК-4

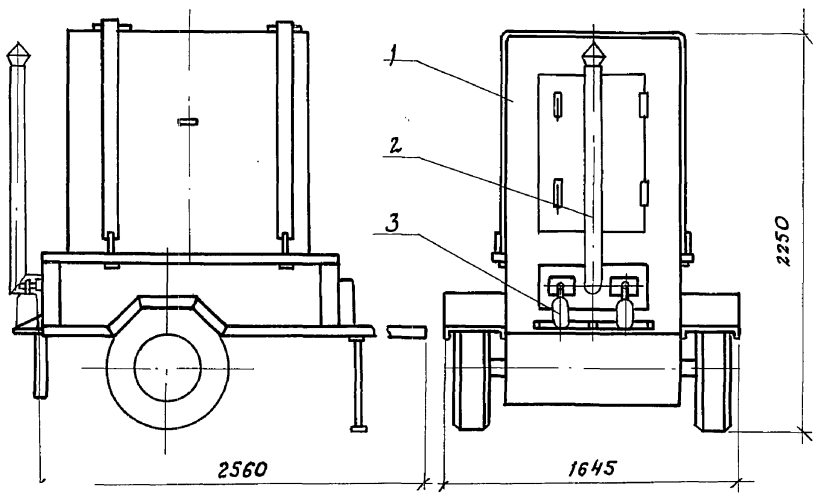

Камеры предназначены для дезинфекции спецодежды, обуви, мягкого инвентаря и предметов ухода за животными паровоздушным и пароформалиновым методом

Техническая характеристика

Тип:

ОППК-1М	стационарная	
ОППК-4	передвижная (на автоприцепе УАЗ-8109)	
Рабочий объем камеры,	$м^3$	1,4
Максимальная температура нагрева камеры, не более	С°	100
Время нагрева до максимальной температуры, не менее	мин	15
Масса, не более	кг	
ОППК-1М		400
ОППК-4		740

Основные узлы

1- камера с двумя герметично закрывающимися дверями; 2- дымовая труба; 3- нагревательные элементы (паяльные лампы)

Комплектность

Камеры поставляются в комплекте основных узлов

Особенности монтажа

1. Камеры должны быть установлены на площадки, разделенные на две половины: одна для загрузки вещей в камеры, другая - для выгрузки.
2. Камеры должны быть оборудованы вытяжными устройствами для удаления дымовых газов.

Цена	ОППК-1М	руб. 570
	ОППК-4	руб 930
Код ОКП	ОППК-1М	94 5258 0221
	ОППК-4	94 5258 0799

Изготовитель: Касимовский завод "Зооветоборудование"

ГИП	Левченкова		4.800-3 Выпуск 5/90
Нач. отд.	Иванеко		Камеры огневые, паровоздушные, пароформалиновые ОППК-1М и ОППК-4
Н. контр.	Королёва		Стадия Р; Лист; Листов 1
Гл. мех.	Ермаков		ГИПРОНИСЕЛЬХОЗ
Гл. спец.	Орлов		
Инж. пр.	Королева		

Подпись и дата | Взам. инв. № | Инв. № подл.

gost.e-ecolog.ru