ТИПОВАЯ ДОКУМЕНТАЦИЯ НА КОНСТРУКЦИИ, ИЗДЕЛИЯ И УЗЛЫ ЗДАНИЙ И СООРУЖЕНИЙ

СЕРИЯ 4.800-3

УСТАНОВОЧНЫЕ ЧЕРТЕЖИ МАШИН И МЕХАНИЗМОВ ДЛЯ ЖИВОТНОВОДЧЕСКИХ И ПТИЦЕВОДЧЕСКИХ ФЕРМ И ЗДАНИЙ

(МАТЕРИАЛ ДЛЯ ПРОЕКТИРОВАНИЯ)

ВЫПУСК 1/89

УСТАНОВОЧНЫЕ ЧЕРТЕЖИ МАШИН И МЕХАНИЗМОВ ДЛЯ ФЕРМ КРУПНОГО РОГАТОГО СКОТА

ЧАСТЬ 1

23770-01

gost.e-ecolog.ru

ТИПОВАЯ ДОКУМЕНТАЦИЯ НА КОНСТРУКЦИИ, ИЗДЕЛИЯ И УЗЛЫ ЗДАНИЙ И СООРУЖЕНИЙ

СЕРИЯ 4.800-3

УСТАНОВОЧНЫЕ ЧЕРТЕЖИ МАШИН И МЕХАНИЗМОВ ДЛЯ ЖИВОТНОВОДЧЕСКИХ И ПТИЦЕВОДЧЕСКИХ ФЕРМ И ЗДАНИЙ

(МАТЕРИАЛ ДЛЯ ПРОЕКТИРОВАНИЯ)

ВЫПУСК 1/89

Установочные чертежи машин и механизмов для ферм крупного рогатого скота

ЧАСТЬ 1

Разработан
Гипронисельхозом

Гл. инженер института В.А. Чернояров
Гл. инженер проекта В.И. Подлосинский

Утверждены и введены в действие
Гипронисельхозом.
Приказ от 14.04.89 N 81 П
с 01 октября 1989 г.

СОДЕРЖАНИЕ

	Наименование	Стр.
	Содержание	2
	Общие указания	5
	ЧАСТЬ I	
I	Агрегат доильный АД-I00Б	8
2	Агрегат доильный АД-I00Б. Электрооборудование	I2
3	Агрегат доильный ДАС-2В	I3
4	Агрегат доильный ДАС-2В. Электрооборудование	I7
5	Агрегат доильный с молокопроводом АДМ-8А	I8
6	Агрегат доильный с молокопроводом АДМ-8А-2. Электрооборудование	24
7	Агрегат доильный с молокопроводом АДМ-8А-I. Электрооборудование	26
8	Установка доильная автоматизированная "Тандем-Автомат" УДА-8А	28
9	Установка доильная автоматизированная "Елочка-Автомат" УДА-I6А	35
I0	Установки доильные автоматизированные "Тандем-Автомат" УДА-8А и "Елочка-Автомат" УДА-I6А. Электрооборудование	42
II	Кормораздатчик доильных установок УДА-8А, УДА-I6А, УДА.I02.000	44
I2	Кормораздатчик доильных установок УДА-8А, УДА-I6А УДА.I02.000. Электрооборудование	47
I3	Установка доильная автоматизированная "Карусель" УДА-I00	48
I4	Установка доильная автоматизированная "Карусель" УДА-I00. Электрооборудование	54
I5	Универсальная доильная станция УДС-3Б	56
I6	Установки доильные лагерные УДЛ-Ф-I2 и УДЛ-Ф-I2-I	6I
I7	Установки доильные лагерные УДЛ-Ф-I2 и УДЛ-Ф-I2-I. Электрооборудование	66
I8	Доильный аппарат четвертной ДАЧ-I	68
I9	Установка обработки вымени УОВ-Ф-I	69
20	Установка обработки вымени УОВ-Ф-I. Электрооборудование	73
2I	Агрегат для пневмомассажа вымени нетелей АПМ-Ф-I	76
22	Электронасосы центробежные для жидких молочных продуктов типа 36-IЦI,8-I2 (36МЦ6-I2; I2-ОПА)	77
23	Электронасосы центробежные для жидких молочных продуктов типа 36-IЦ2,8-20 (36МЦIО-20; I2-ОПБ)	78
24	Электронасос центробежный самовсасывающий для молока 36-3Ц3,5-I0	79
25	Электронасос центробежный для жидких молочных продуктов типа 50-IЦ7,I-3I	80
26	Электронасос центробежный самовсасывающий для молока 50-3Ц7,I-20 (I2-ОПД)	8I
27	Насос ротационный молочный НРМ-2	82
28	Насос молочный универсальный НМУ-6	83
29	Весы стационарные для взвешивания молока СМИ-500М	84
30	Резервуар для хранения молока В2-ОМВ-2,5	85
3I	Резервуар для хранения молока В2-ОМГ-4	86
32	Резервуар для хранения молока В2-ОМГ-6,3	87
33	Резервуары для хранения молока В2-ОМВ-2,5, В2-ОМГ-4, В2-ОМГ-6,3. Электрооборудование	88

Формат А3

Инв.№ подл. | Подпись и дата | Взам.инв.№

	Наименование	Стр.
34	Резервуар для хранения молока В2-ОМГ-10	90
35	Резервуар для хранения молока В2-ОМГ-10. Электрооборудование	91
36	Фляга для молока ФА-38	93
37	Резервуары молокоприемные П6-ОРМ	94
38	Резервуары с промежуточным хладоносителем РПО-1,6 и РПО-2,5	95
39	Резервуары с промежуточным хладоносителем РПО-1,6 и РПО-2,5. Электрооборудование	97
40	Резервуар непосредственного охлаждения МКА-2000Л-2А	100
41	Резервуар непосредственного охлаждения МКА-2000Л-2А. Электрооборудование	103
42	Танк для охлаждения молока ТОМ-2.0А	107
43	Танк для охлаждения молока ТОМ-2.0А. Электрооборудование	109
44	Охладители пластинчатые для молока ОМ1000-У3; ОМ1500-У3	113
45	Очиститель-охладитель молока ОМ-1А	114
46	Очиститель-охладитель молока ОМ-1.50.000	115
47	Охладительные установки АІ-00Л-3; АІ-00Л-5	117
48	Автоматизированная пластинчатая пастеризационно-охладительная установка для молока ОП2-Ф-1	118
49	Автоматизированная пластинчатая пастеризационно-охладительная установка для молока ОП2-Ф-1. Электрооборудование	119
50	Автоматизированная пластинчатая пастеризационно-охладительная установка ОП2-У5	122
51	Автоматизированная пластинчатая пастеризационно-охладительная установка для молока ОКЛ-3; АІ-ОК2Л-5	126
52	Автоматизированная пластинчатая пастеризационно-охладительная установка для молока ОКЛ-3 и АІ-ОК2Л-5. Электрооборудование	128
53	Ванна длительной пастеризации молока ВДП-300	134
54	Ванны пастеризационные Г6-ОПА-600; Г6-ОПБ-1000	135
55	Ванны пастеризационные Г6-ОПА-600 и Г6-ОПБ-1000. Электрооборудование	136
56	Сепаратор-сливкоотделитель ОСБ	139
57	Сепаратор-сливкоотделитель Г9-ОСП	140
58	Сепаратор АІ-ОЦР-5	141
59	Сепаратор-молокоочиститель Г9-ОМА	142
60	Установка для безразборной мойки пластинчатых пастеризаторов Д7-ОМГ (П-548)	143
61	Гомогенизатор АІ-ОІМ	144
62	Гомогенизатор АІ-ОІМ. Электрооборудование	145
63	Оборудование творожное ТО-2,5	147
64	Оборудование творожное ТО-1,0	149
65	Пропариватель фляг ПФ-М	151
66	Арматура для молокопроводов	152
	ЧАСТЬ 2	
67	Оборудование стойловое для коров ОСК-25А	153
68	Оборудование сборное стойловое с автоматической привязью ОСП-Ф-26	155
69	Клетка индивидуальная КИТ.00.000	157
70	Оборудование стойловое ОС-720	158
71	Универсальный станок для фиксации и ветеринарной обработки крупного рогатого скота СОВ-2	163
72	Станок для ветсанобработки скота СВ-30	164

	Наименование	Стр.
73	Оборудование содержания телят ОСТ-Ф-32	I65
74	Транспортер-раздатчик внутри кормушек РВК-Ф-74	I69
75	Транспортер-раздатчик внутри кормушек РВК-Ф-74. Электрооборудование	I74
76	Транспортер ленточный кормов ТЛК-20	I76
77	Транспортер распределительный кормов ТКР-20А	I8I
78	Транспортер-раздатчик кормов ленточный ТРЛ-I00А	I85
79	Кормораздатчик скребковый КРС-I5	I87
80	Транспортер пневматический кормов ТПК-I5	I89
8I	Раздатчик кормов стационарный РК-50	I94
82	Раздатчик кормов стационарный РК-50. Электрооборудование	I97
83	Транспортер-раздатчик пневматический кормов ТРП-Ф-I5	202
84	Самокормушка для телят СТ-Ф-4	207
85	Установка для выпойки телят УВТ-20А	208
86	Агрегат для приготовления жирных питательных смесей АЗМ-0,8А	2I0
87	Агрегат для приготовления заменителя молока АЗМ-0,8А. Электрооборудование	2I2
88	Установка для приготовления молока УПМ-I000	2I4
89	Установка для приготовления молока УПМ-I000. Электрооборудование	2I6
90	Установка для приготовления и раздачи регенерированного молока УПР-Ф-720	22I
9I	Система приготовления и раздачи регенерированного молока КПГ10-40.00.000	224
92	Поилка автоматическая АП-IА	227
93	Поилка автоматическая ПА-IА, ПА-IБ	228
94	Автопоилка групповая поплавковая АГП-Ф-200	229
95	Автопоилка групповая с электроподогревом АГК-4А	23I
96	Автопоилка групповая передвижная ВУК-3А	232
97	Автопоилка групповая для крупного рогатого скота АКГ-I2	233
98	Водонагреватель электрический ВЭП-600	235
99	Водонагреватель электрический ВЭП-600. Электрооборудование	237

Инв.№подл. | Подпись и дата | Взам.инв.№

Выпуск I/89 часть 1

Выпуск I/89 "Установочные чертежи машин и механизмов для ферм крупного рогатого скота" серии 4.800-3 "Установочные чертежи машин и механизмов для животноводческих и птицеводческих ферм и зданий" разработан с целью использования при проектировании новых и реконструкции существующих зданий, ферм и комплексов крупного рогатого скота.

В альбом включено оборудование, выпускаемое серийно и вновь осваиваемое в настоящее время: установки для доения коров, приема, транспортировки, первичной обработки и хранения молока на фермах (часть I), автопоилки, установки по приготовлению кормовых смесей для выпойки телят, стационарные кормораздаточные транспортеры и установки, клетки для содержания телят и другое оборудование вспомогательного назначения (часть 2).

По каждому типу оборудования в выпуске даны чертежи общих видов, установочные размеры, назначение, техническая характеристика, основные узлы, комплектность, особенности монтажа, электрические схемы управления и подключения. Указаны места подводки энергетических мощностей (воды, электроэнергии и др.), их входные параметры (давление, расход, мощность и т.д.), задание на разработку фундаментов под оборудование, цена, код ОКП, предприятие-изготовитель.

Информация по оборудованию дана в соответствии с технической документацией предприятий-изготовителей или конструкторских бюро.

В процессе освоения и серийного выпуска оборудования возможны изменения, вносимые в техдокументацию предприятием-изготовителем при поставке оборудования заказчику.

Стоимостные показатели взяты из действующих ценников, справочников-каталогов для заказа оборудования и номенклатурных перечней оборудования, выпускаемого предприятиями и являются ориентировочными.

ПРОИЗВОДСТВО МОНТАЖНЫХ РАБОТ

Монтаж оборудования и фундаменты под него выполнять в соответствии с инструкцией или указаниями по монтажу, поставляемыми предприятием-изготовителем вместе с оборудованием.

Фундаменты под оборудование следует выполнять в соответствии с требованиями СНиП 3.03.01-87 "Несущие и ограждающие конструкции". Фундаментные болты рекомендуется закладывать при выполнении фундаментов под оборудование с помощью шаблонов или предусматривать для них колодцы (гнезда). Деревянные пробки для изготовления колодцев смазывать маслом по контуру не допускается.

Оборудование, поступившее непосредственно с предприятия-изготовителя, окрашивается после окончания монтажа, как исключение, только при повреждении окраски.

АДРЕСА ЗАВОДОВ-ИЗГОТОВИТЕЛЕЙ

Барнаульский станкоинструментальный завод,	г.Барнаул, 656000
ПО "Восток"	659303, Алтайский край, г.Бийск,
"Бийскпродмаш"	ул.Петра Мерлина, 51
ВПО "Союзмясомолмаш"	141090, Московская обл., г.Бол-
Болшевский машиностроительный завод	шево, ул.Советская 73
Боровичский опытный специализированный завод	174400, Новгородская обл., г.Боровичи, ул.Подбельского, 3

			4.800-3 Выпуск I/89			
ГИП	Подлосинский		Общие указания	Стадия	Лист	Листов
Н.отд.	Иванеко			Р	I	3
Н.контр.	Королева			ГИПРОНИСЕЛЬХОЗ		
Гл.спец.	Орлов					
Ст.инж.	Козина					

Инв.№подл. | Подпись и дата | Взам.инв.№

23770-01 6

Формат А3

Брацлавский опытный специализированный завод	287230, Винницкая обл., Немировский р-н, п.Брацлав, ул.Ленина, II4
Вологодский завод "Мясомолмаш"	I60600, г.Вологда, ул.Клубова,5
Галещинский машзавод	3I5284, Полтавская обл., Козельщинский р-н, ПГТ Новая Галещина
ВПО "Союзмясомолмаш"	64I730, Курганская обл.,
Далматовский завод "Молмашстрой"	г.Далматово, ул.Рукмaниса,3I
Донецкий завод "Продмаш"	340038, г.Донецк, ул.Электровозная, 25
Завод "Зооветинструмент"	2II640 Витебская обл., пос.Бигосово
Объединение "Карловкапищемаш"	Полтавская обл., г.Карловка
Краснинский опытный специализированный завод	2I6I00, Смоленская обл. Краснинский р-н, пос.Радищево
Краснодарский компрессорный завод	359761, г.Краснодар, Ростовское шоссе, 9 км
Краснодарский завод тензометрических приборов	350720, г.Краснодар, ГСП ул.Калинина, 327
ПО "Кургансельмаш"	640623, Курганская обл., г.Курган, ул.Куйбышева,I44
Мамлютский машзавод	643OI0, Североказахстанская обл., г.Мамлютка
Завод "Манкентживмаш"	487870, Чимкентская обл., Сойрамский р-н, с.Белые Воды, ул.Абая, 50
Махачкалинский завод сепараторов	367OI4 ДАССР г.Махачкала, Буйнакское шоссе, 9 км
Мингечаурский опытный специализированный завод	374311, Азербайджанская ССР, г.Мингечаур, ул.Нариманова, 3
Московский машиностроительный завод молочного оборудования	I27254 г.Москва, ул.Добролюбова,8а
Московский завод "Пищемаш"	I07082 г.Москва, ул.Б.Почтовая,30
Одесский мехзавод продоборудования	270005, г.Одесса, ул.Хворостина,40
Пирятинский опытный специализированный завод	3I54I0, Полтавская обл. г.Пирятин, ул.Красноармейская,69
Плавский машиностроительный завод "Смычка"	30I050, Тульская обл., г.Плавск
Полоцкое литейно-механическое ПО	2II404, Витебская обл., г.Полоцк, ул.Октябрьская, 47
"Приморскферммаш"	692230, Приморский край, Черниговский р-н, пос.Сибирцево, ул.Заводская, I
Пярнуский завод продовольственного машиностроения	203600 Эстонская ССР,г. Пярну, ул.Теестусе, I7
Резекненский завод доильных установок	228I00, Латвийская ССР, г.Резекне, Рабочий пер., 5
Завод "Ровносельмаш"	265204, Ровенская обл., г.Квасилов
"Рожищеферммаш"	264300, Волынская обл., г. Рожище, ул.Селянская, 46

Инв.№подл. | Подпись и дата | Взам.инв.№

Ростовский-на-Дону машиностроительный завод "Ростпродмаш"	344703, г.Ростов-на-Дону, ГСП-3, ул.Ченцова, 95
Сариасийский опытный специализированный завод	733600, Сурхандарьинская обл., Сариасийский р-н, пос.Узун
Слуцкое ПО металлоизделий	223640, Минская обл., Слуцкий р-н, пос.Радищево
Сорокинский завод технологического оборудования	279900, Молдавская ССР, г.Сороки, ул.Егорова, I
Успенский опытно-экспериментальный завод пластмассовых изделий	I43030, Московская обл., Одинцовский р-н, п/о Успенское
Учреждение ЮА 45/85	255720, Киевская обл., Ирпенский р-н, г.Буча
То же Ю/Е 3I2/28	343740, Донецкая обл.,г.Торез
-"- УХ I6/5	г.Омск, 644000
Предприятие п/я 7673	602200, Владимирская обл., г.Муром
То же п/я А-7864	г.Красноярск, 660000
-"- п/я М-5095	I43392, Московская обл., п.Селятино
-"- п/я Р-62422	630075, г.Новосибирск
Чадыр-Лунгский опытно-экспериментальный завод "Челябинскживмаш"	278700, Молдавская ССР г.Чадыр-Лунга, ул.Жданова,2I0
	454I06, г.Челябинск, Свердловский проспект, 8
Челно-Вершинский машзавод	446840, Куйбышевская обл., г.Челно-Вершины
Шумихинский машзавод	64II00, Курганская обл., г.Шумиха, ул.Ленина, I
Завод "Яккатутсельмаш"	7I3II5, Ферганская обл., г.Яккатут
ГСКБ г.Рига	229003 Латвийская ССР, Рижский р-н п/о "Рамава"

Инв.№подл. | Подпись и дата | Взам.инв.№

Агрегат доильный АД-100Б предназначен для машинного доения коров в переносные доильные ведра при привязном содержании коров.

ТЕХНИЧЕСКАЯ ХАРАКТЕРИСТИКА

Тип	Стационарный
Величина обслуживаемого стада, коров	100
Пропускная способность за 1 час основного времени, не менее, короводоек/час	60
Число дояров, не более, чел.	4
Число доильных аппаратов, шт.	9
Установленная мощность, кВт	3
Масса, кг	720

ОСНОВНЫЕ УЗЛЫ

1 – вакуумпровод Ду-25; 2 – магистральный вакуумпровод Ду-40;, 3 – доильный аппарат; 4 – доильное ведро; 5 – устройство промывки; 6 – шкаф запасных частей; 7 – вакуумная установка; 8 – тележка для перевозки бидонов; 9 – вакуумный баллон; 10 – вакуумный регулятор; 11 – электрическая изоляционная вставка; 12 – предохранительный клапан; 13 – глушитель.

КОМПЛЕКТНОСТЬ

Вакуумпровод ДВ.32.000 – трубопровод оцинкованный, условный проход 25 мм и 40 мм	– 1
Тележка ДПР.03.000 – для перевозки фляг	– 2
Ведро доильное ДВ.31.010 – емкость 19 л	– 9
Устройство промывки ДПР.35.000 – тип циркуляционный, под вакуумом	– 1
Количество одновременно подключаемых доильных аппаратов с крышками доильных ведер	– 9
Шкаф запасных частей ДПР.07.000-01 – для размещения одного комплекта запасных частей	– 1
Аппарат доильный "Волга" (с пульсатором АДУ.02.000)	– 9
Установка вакуумная унифицированная УВУ-60/45А, производительность 45 м3/ч, N = 3 кВт	– 1
Комплект запасных частей	– 1
Комплект инструмента и принадлежностей	– 1

ОСОБЕННОСТИ ЭКСПЛУАТАЦИИ

Агрегат доильный предназначен для эксплуатации в следующих условиях:
- высота над уровнем моря не более 1000 м;
- колебания напряжения в сети +5% ... -10%;
- в помещении вакуумнасосной температура окружающей среды от +5°С до +28°С, относительная влажность не более 75%.

ОСОБЕННОСТИ МОНТАЖА

Перед монтажом доильного агрегата необходимо подготовить фундамент для вакуумной установки и монтажное место в стене для установки устройства промывки.

Вакуумный насос установить вблизи наружной стены. В помещении должен быть трап для удаления воды из вакуум-баллона в канализацию. Для обслуживания установки предусмотреть проходы шириной не менее 1000 мм. Раму вакуумного насоса крепят фундаментными болтами. Выхлопную трубу глушителя выводят наружу. Глушитель опускают в приямок объемом около 1 м3.

Цена, руб. 870

Код ОКП 4741411571

Изготовитель: Челно-Вершинский машиностроительный завод оборудования животноводческих ферм ПО "Кургансельмаш"

Инв.№подл. | Подпись и дата | Взам.инв.№

				4.800-3 Выпуск 1/89		
ГИП	Подлосинский			Агрегат доильный АД-100Б	Стадия	Лист	Листов
Н.отд.	Иванеко				Р	1	4
Н.контр.	Королева				ГИПРОНИСЕЛЬХОЗ	
Гл.спец.	Орлов					
Ст.инж.	Самойленко					

Формат А3

План

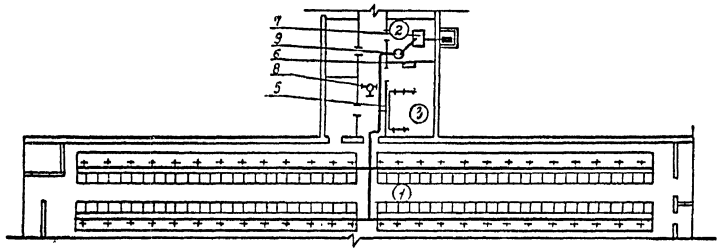

Схема вакуумпровода

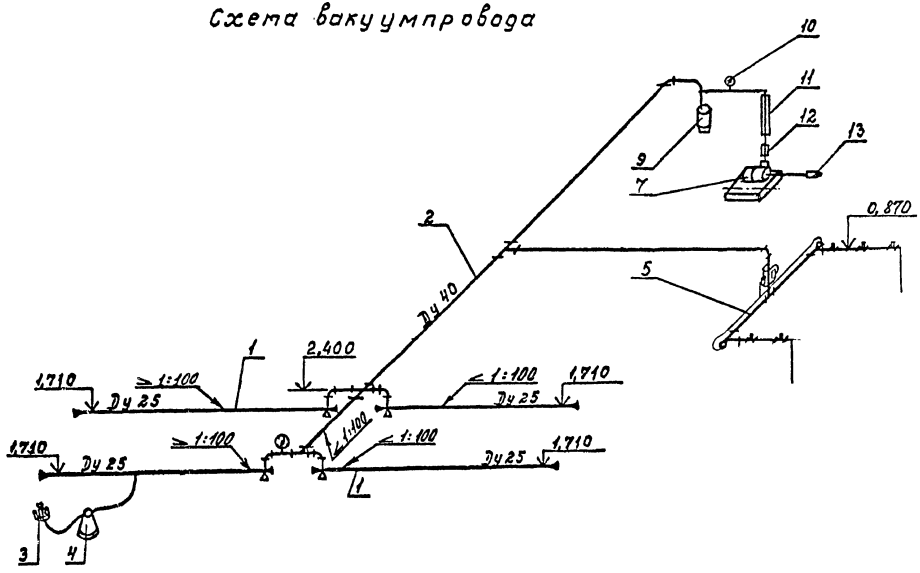

Перечень помещений

1. Стойловое помещение.
2. Вакуум-насосная.
3. Молочная

Условные обозначения

▼ Пробка

▽ Клапан спуска конденсата

—— Вакуумпровод

Устройство промывки

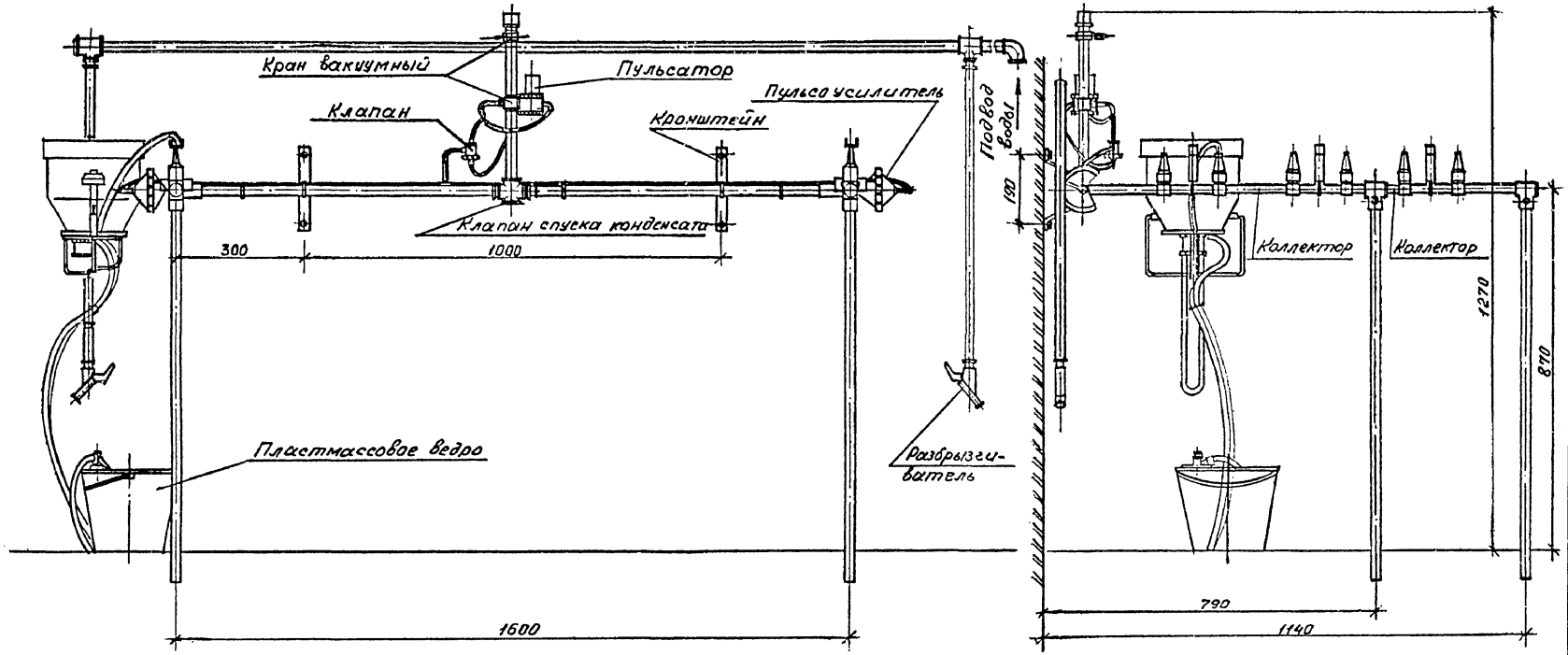

Размещение отверстий для крепления устройства промывки

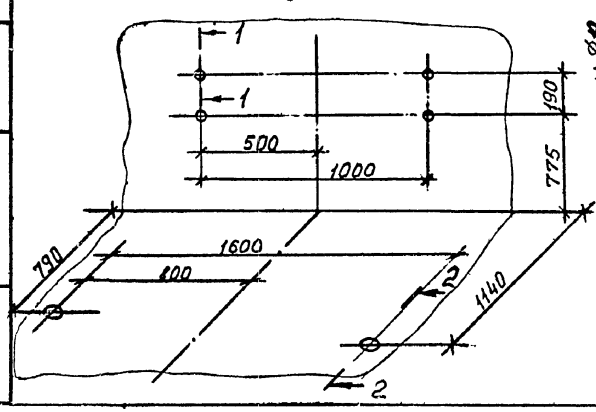

Разрез 1-1

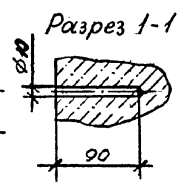

Разрез 2-2

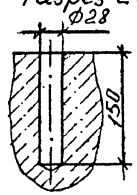

Вариант крепления вакуумпровода на опорах

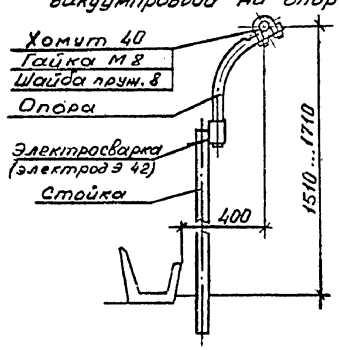

Опора крепления вакуумпровода повернуто

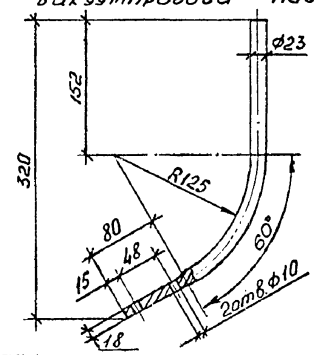

Инв.№подл. | Подпись и дата | Взам.инв.№

Вакуумная установка УВУ-60/45

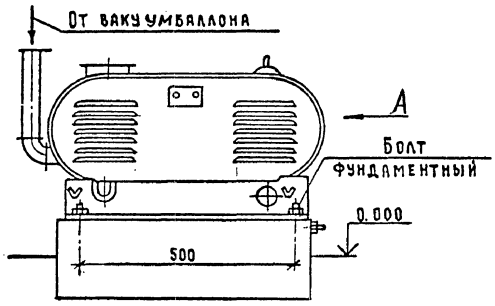

Вид А

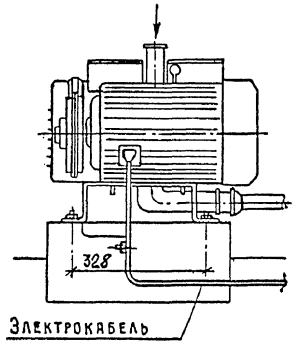

План вакуум-насосной

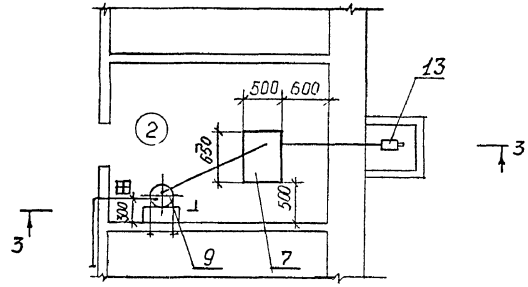

Фундамент

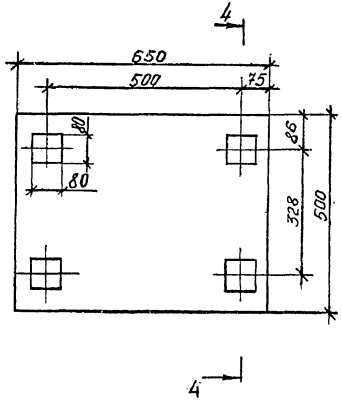

Разрез 4-4

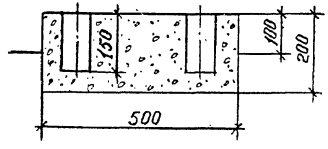

Разрез 3-3

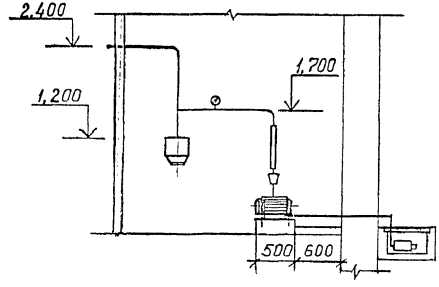

Наименование оборудования	Агрегат доильный
Марка	АД-I00Б
Установленная мощность, кВт	3,0
Напряжение, В	380/220
Фазность, $Cos\varphi$; ℓ	3Ф + 0; 0,84 ; 0,84
Номинальный ток, А	6,5
Пусковой ток	45,5
Схема электрическая принципиальная	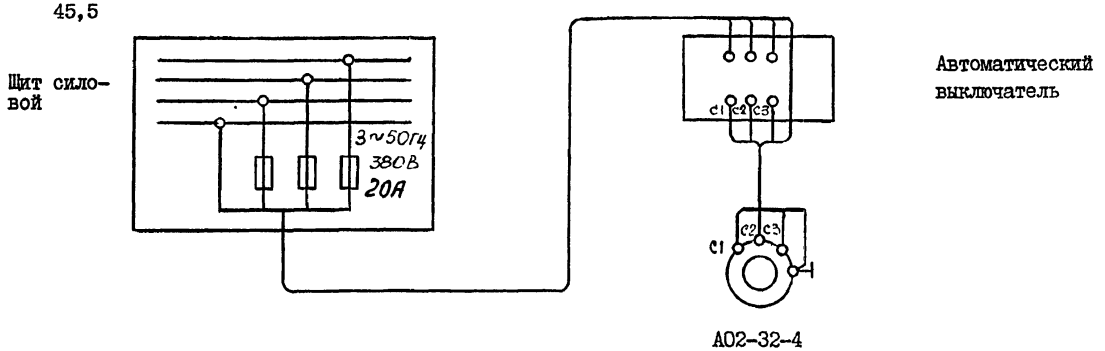
Примечания	В комплект электрооборудования входит: I. Выключатель автоматический АЕ-2036-I0Р-IР54-У2-А, 6А или АЕ2046-I0Р.54-У2-А, 6,3А 2. Кабель ВРГ3хI,5 + IхI - 660 ГОСТ 433-73 , ℓ = 3 м

Инв. № подл. | Подпись и дата | Взам. инв. №

Агрегат доильный ДАС-2В предназначен для машинного доения коров в переносные доильные ведра при привязном содержании коров.

ТЕХНИЧЕСКАЯ ХАРАКТЕРИСТИКА

Тип	Стационарный
Номинальная величина обслуживаемого стада, коров	I00
Количество дояров, чел.	3
Пропускная способность за I ч основного времени, не менее, короводоек/час	70
Количество доильных аппаратов на один агрегат, шт.	9
Рабочий вакуум, кгс/см2	0,47
Установленная мощность, кВт	4
Масса, кг	725

ОСНОВНЫЕ УЗЛЫ

I – вакуумпровод Ду-25; 2 – коллекторный вакуумпровод Ду-40; 3 – доильный аппарат; 4 – доильное ведро; 5 – устройство промывки; 6 – шкаф запасных частей; 7 – вакуумная установка; 8 – тележка для перевозки фляг; 9 – вакуумный баллон; I0 – вакуумный регулятор; II – электрическая изоляционная вставка; I2 – предохранительный клапан; I3 – глушитель.

КОМПЛЕКТНОСТЬ

Доильная аппаратура ДПР.3I.000 – доильный аппарат двухтактный с ведром ДДУ-I. Число пульсаций 65 ± 5 пульс/мин – 9

Соотношение длительности тактов пульсаций – 2:I

Вакуумпровод ДПР.32.000 – трубопровод оцинкованный, условный проход 25 мм и 40 мм – I

Ведро доильное ДПР.3I.0I0 – емкость I9 л – 9

Устройство промывки ДПР.35.000 – тип циркуляционный с поступательно-возвратным движением жидкости, промывает молокопроводящие пути доильного аппарата, крышку и доильное ведро, частота пульсации 2-0,5 пуль/мин – I

Шкаф запасных частей ДПР.06.000-0I – для размещения одного комплекта запасных частей – I

Тележка ДПР.03.000 – для перевозки фляг – 2

Установка вакуумная унифицированная УВУ-60/45А – производительность 60 м3/ч, N= 4 кВт – I

Комплект монтажных частей ДПР.4I.030 – I

Комплект запасных частей ДПР.4I.0I0 – I

ОСОБЕННОСТИ ЭКСПЛУАТАЦИИ

Доильный агрегат предназначен для эксплуатации в следующих условиях:

- высота над уровнем моря не более I000 м;
- колебания напряжения в сети +5% – +I0%;
- в помещении вакуум-насосной температура окружающей среды от +5°С до +28°С, относительная влажность не более 75%.

ОСОБЕННОСТИ МОНТАЖА

Перед монтажом доильного агрегата необходимо подготовить фундамент для вакуумной установки и монтажное место в стене для установки устройства промывки.

Вакуумный насос установить вблизи наружной стены, в помещении должен быть трап для удаления воды из вакуум-баллона в канализацию. Для обслуживания установки предусмотреть проходы шириной не менее I000 мм. Раму вакуумного насоса крепят фундаментными болтами, которые бетонируют в фундамент. Выхлопную трубу глушителя выводят наружу. Глушитель опускают в яму объемом около I м3.

Цена, руб.	770
Код ОКП	474I4II54I
Изготовитель:	Резекненский завод доильных установок

Инв.№подл. | Подпись и дата | Взам.инв.№

ГИП	Подлосинский	4.800-3 Выпуск I/89	
Н.отд.	Иванеко	Доильный агрегат стационарный ДАС-2В	Стадия Р; Лист I; Листов 4
Н.контр.	Королева		ГИПРОНИСЕЛЬХОЗ
Гл.спец.	Орлов		
Ст.инж.	Самойленко		

Формат А3

План

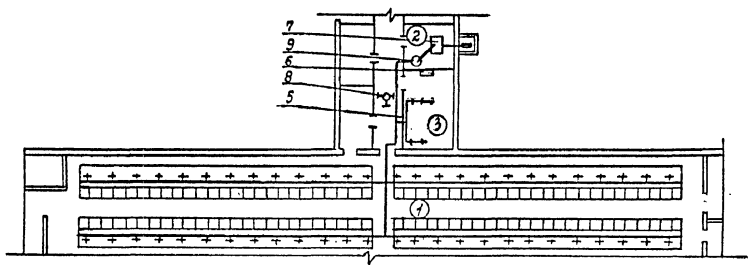

Перечень помещений

1. Стойловое помещение.
2. Вакуумнасосная
3. Молочная

Схема вакуумпровода

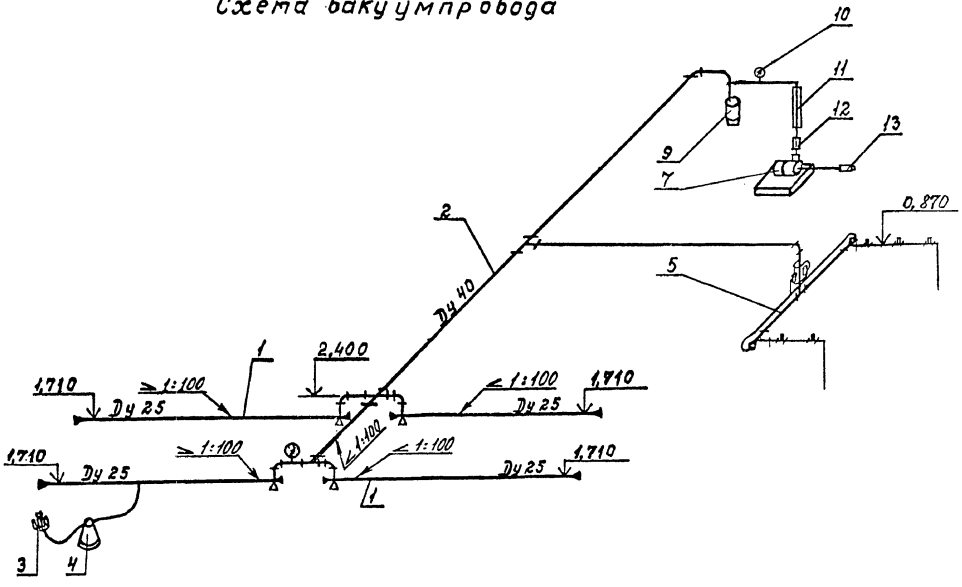

Условные обозначения

- Пробка
- Клапан спуска конденсата
- Вакуумпровод

Устройство промывки

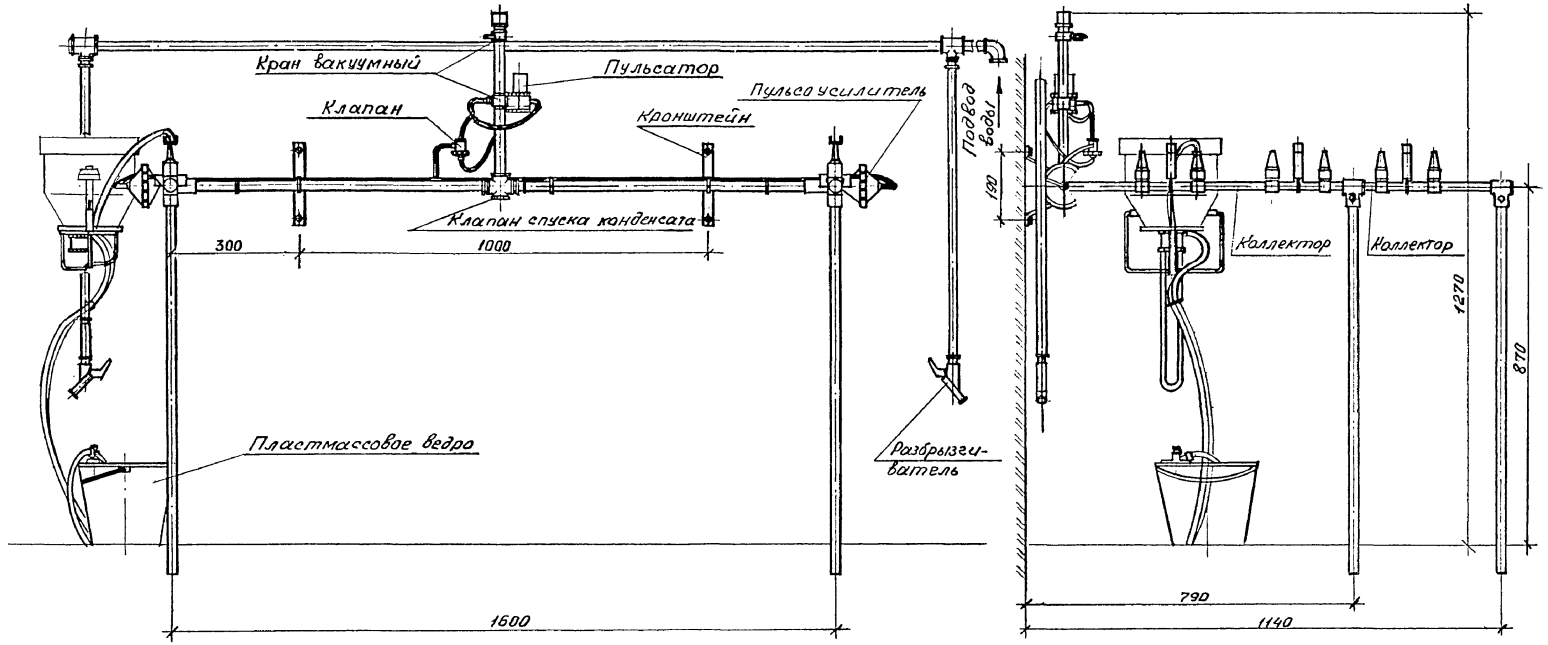

Размещение отверстий для крепления устройства промывки

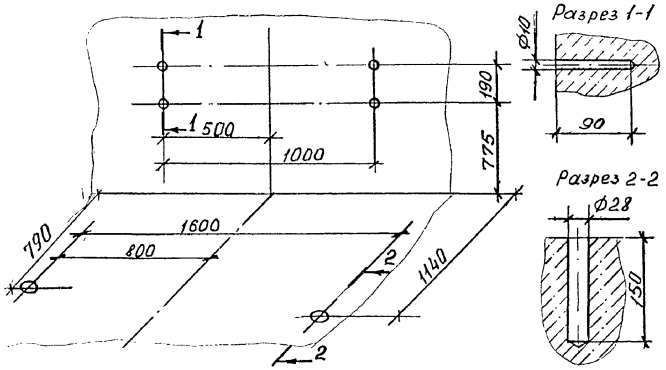

Разрез 1-1

Разрез 2-2

Вариант крепления вакуумпровода на опорах

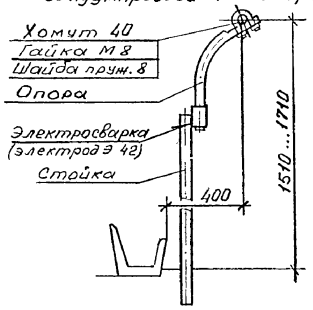

Опора крепления вакуумпровода повернуто

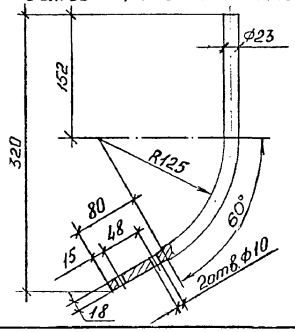

Инв.№подл. | Подпись и дата | Взам.инв.№

Вакуумная установка УВУ-60/45

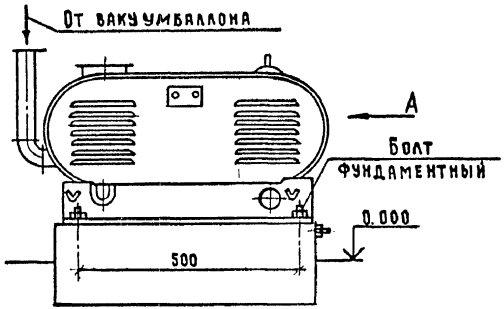

Вид А

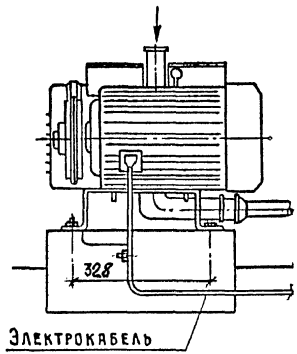

План вакуум-насосной

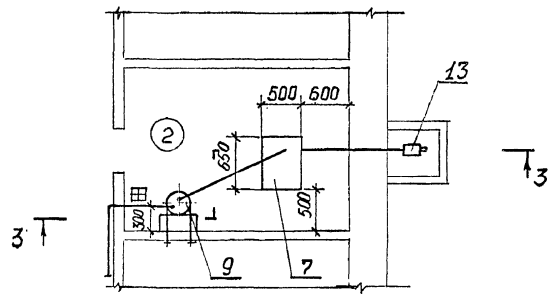

Фундамент

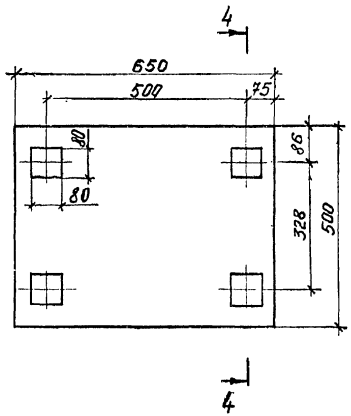

Разрез 4 - 4

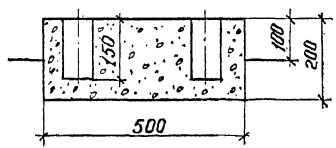

Разрез 3-3

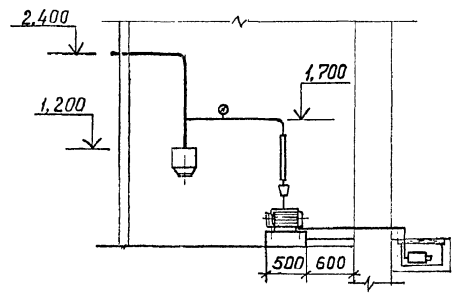

Инв.№подл. | Подпись и дата | Взам.инв.№

Наименование оборудования	Агрегат доильный стационарный
Марка	ДАС-2В
Установленная мощность, кВт	4,0
Напряжение, В	380/220
Фазность, $\cos\varphi$; η	3Ф + 0; 0,85; 0,86
Номинальный ток, А	8,3
Пусковой ток, А	58,I
Схема электрическая принципиальная	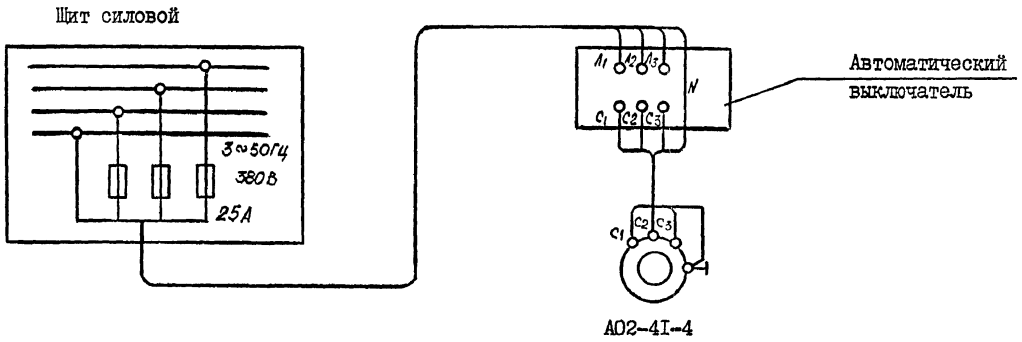
Примечание	В комплект электрооборудования входит: I. Выключатель автоматический АЕ2036-IOР-IP54-У2-А, IOА или АЕ2046-IOPIP54-У2А,IOА 2. Кабель ВРГ 3хI,5 + IхI – 660 ГОСТ 433-73, L = 3 м

ГИП	Подлосинский	
Н.отд.	Выборный	
Зам.н.о.	Быстров	
Н.контр.	Ткачев	
Гл.спец.	Дементьева	
Ст.инж.	Мустафаева	

4.800-3 Выпуск I/89.

Доильный агрегат стационарный ДАС-2В
Электрооборудование

Стадия	Лист	Листов
Р		I

ГИПРОНИСЕЛЬХОЗ

Формат А3

Инв.№подл. | Подпись и дата | Взам.инв.№

Агрегат доильный АДМ-8 предназначен для машинного доения коров в стойлах, транспортирования выдоенного молока в молочное помещение, группового учета выдоенного молока от 50 коров, фильтрации, охлаждения и сбора его в емкости для хранения. Доильный агрегат выпускается в двух исполнениях: АДМ-8А-I - для комплектации на I00 коров; АДМ-8А-2 - для комплектации на 200 коров.

ТЕХНИЧЕСКАЯ ХАРАКТЕРИСТИКА

Марка	АДМ-8А-2	АДМ-8А-I
Производительность одного дояра при работе с тремя доильными аппаратами, коров/ч	26...29	26...29
Максимальное количество одновременно доящихся коров, шт.	I2	6
Максимальное количество мест подключения доильных аппаратов	I04	52
Общая подключенная мощность, кВт	2I	5,I
Норма расхода электроэнергии, кВт/ч	9,0	5,0
Обслуживающий персонал (при работе одного дояра с 3 аппаратами), чел.	4	2
Общая масса, не более, кг	3075	I583
Цена, руб.	36I0	2475
Код ОКП	474I4II023	474I4II0I9

ОСНОВНЫЕ УЗЛЫ

I - молокопровод; 2 - вакуумпровод; 3 - доильная аппаратура; 4 - молокоприемник; 5 - устройство промывки; 6 - фильтр; 7 - автомат промывки; 8 - охладитель молока; 9 - насос; I0 - дозатор молока; II - устройство зоотехнического учета молока; I2 - шкаф запасных частей; I3 - установка вакуумная унифицированная.

КОМПЛЕКТНОСТЬ

Марка	АДМ-8А-2	АДМ-8А-I
Молокопровод АДМ.0I.000 - диаметр стеклянных труб 45 мм	I	-
АДМ.0I.000-0I	-	I
Вакуумпровод АДМ.53.000 - диаметр труб 25 мм и 40 мм	I	-
АДМ.55.000	-	I
Доильная аппаратура АДМ.03.000 - двухтактный, соотношение длительности тактов 2:I (сосание, сжатие)	I6	8
Устройство промывки АДМ.20.000 - тип - вакуумный, циркуляционный	2	I
Молокоприемник АДМ.24.000 - емкость 50 л, откачка молока автоматическая	I	I
Переключатель АДМ.50.0I0	2	I
Фильтр АДМ.09.200	I	I
Охладитель молока АДМ.33.000-02, ОМI500-Ф-3 ГОСТ 23446-79, тип - пластинчатый двухпакетный; производительность I000 л/ч, температура охлаждения молока на 3°С выше охлаждающей воды	I	I
Автомат промывки АДМ.23.000	I	I
Шкаф запасных частей ДПР.06.000-0I - габарит 960 х 304 х 890 (h)	2	I
Устройство подъема молокопровода АДМ.I8.000-03- высота подъема 2600 мм	I2	4
Насос молочный универсальный - НМУ-6-УЗ НМУ.00.000 - тип-центробежный,одноступенчатый, N = 0,75 кВт	I	I
Дозатор молока АДМ.52.000 - измеряемый расход молока от I до 9 кг/мин	2	I
Установка вакуумная, унифицированная УВУ-60/45А, производительность 60 м3/ч, N = 4,0 кВт	2	I
Устройство учета АДМ.54.000	8	6

ОСОБЕННОСТИ ЭКСПЛУАТАЦИИ

Агрегат доильный предназначен для работы в следующих условиях:

- высота над уровнем моря не более I000 м;
- колебания напряжения в сети +5%...-I0%;
- в помещении, где работает молочный насос, необходимо поддерживать температуру от 0°С до +35°С и относительную влажность не более 96%;
- в помещении вакуум-насосной температура окружающей среды от +5°С до +28°С, относительная влажность не более 75%.

ОСОБЕННОСТИ МОНТАЖА

Агрегат доильный может быть смонтирован как с боковым расположением молочного блока, так и с расположением его в торце. Помещение молочной оборудовать трапом, водопроводом холодной и теплой воды и вентиляцией. Вакуумную установку монтируют вблизи наружной стены на раме и крепят фундаментными болтами. Выхлопную трубу глушителя выводят наружу. Глушитель опускают в яму объемом около I,0 м3.

Изготовитель: Резекненский завод доильных установок.

		4.800-3 Выпуск I/89	
ГИП Подлосинский			
Н.отд. Иванеко		Агрегат доильный с молокопроводом АДМ-8А	Стадия Р | Лист I | Листов 6
Н.контр. Королева			
Гл.спец. Орлов			ГИПРОНИСЕЛЬХОЗ
Ст.инж. Самойленко			
Инж. Старостин			

Формат А3

Инв.№подл. | Подпись и дата | Взам.инв.№

План
расположения установки АДМ-8А-2

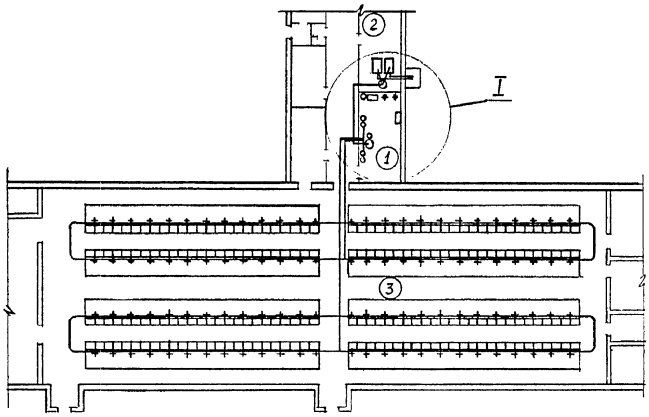

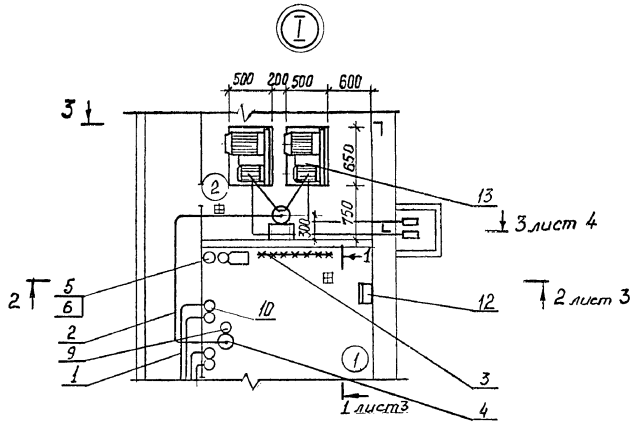

План
расположения установки АДМ-8А-1

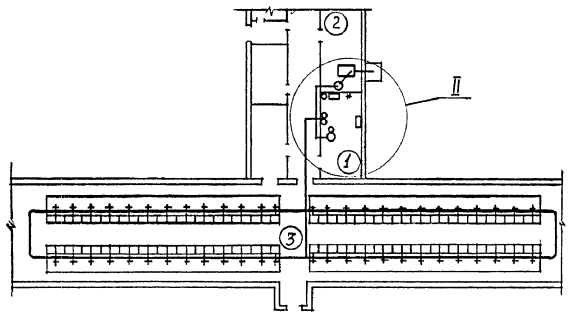

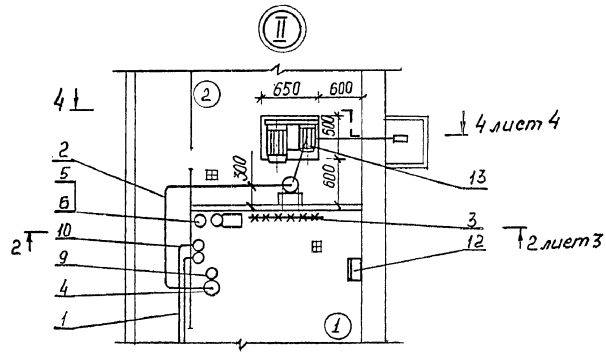

Перечень помещений

1 – молочная
2 – вакуумнасосная
3 – стойловое помещение

Инв.№ подл. | Подпись и дата | Взам.инв.№

Разрез 1-1

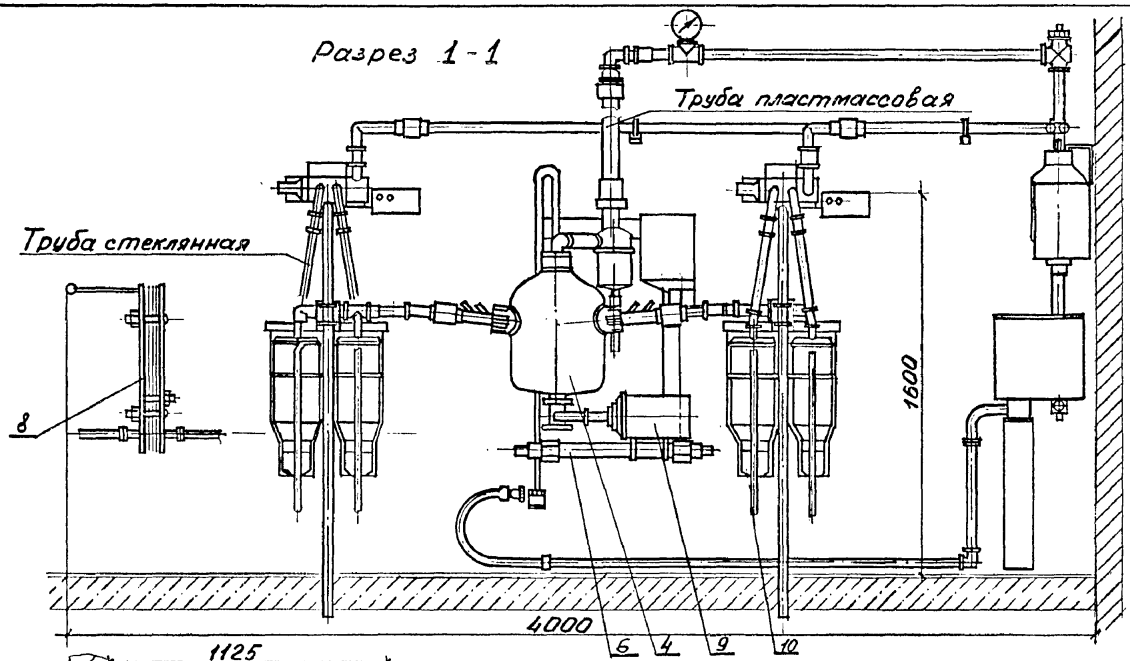

1. Хомут
2. Гайка
3. Шайба
4. Опора
5. Корпус опоры
6. Стойка

Вариант крепления вакуумпровода на опорах

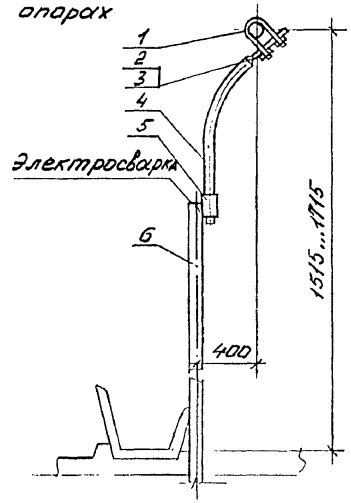

Разрез 2-2

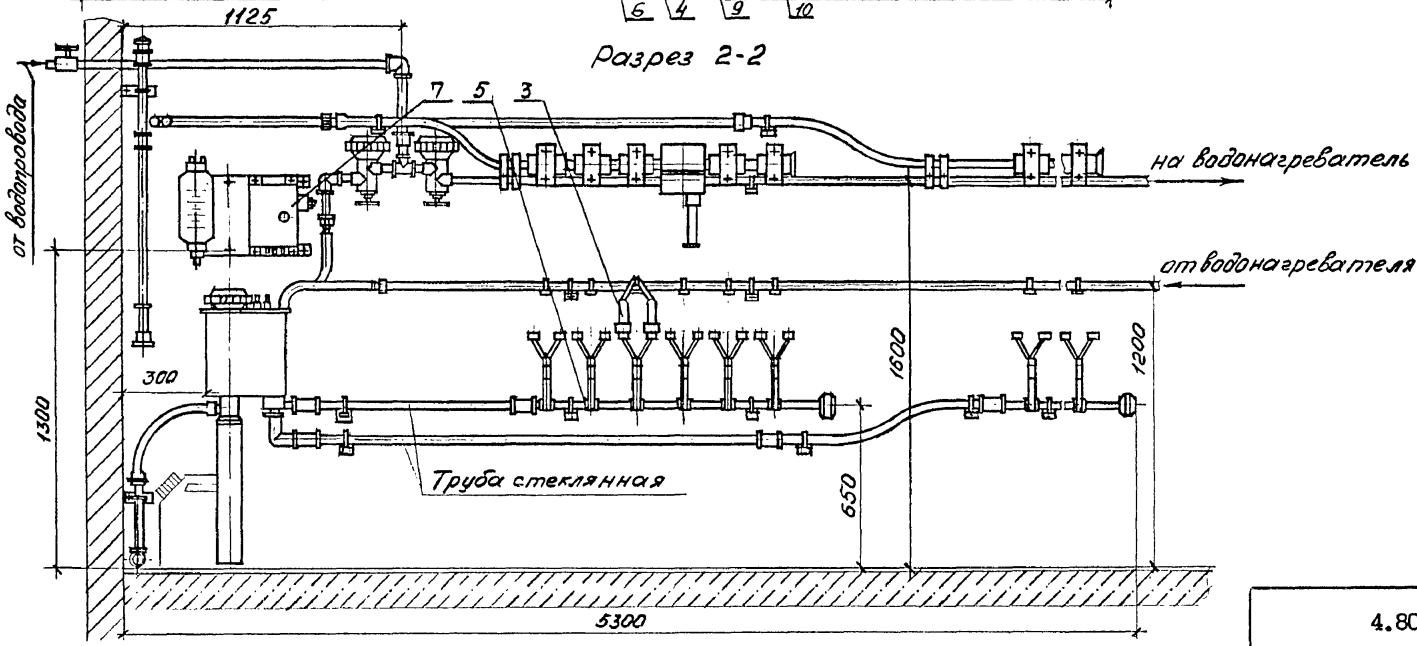

Опора крепления вакуумпровода повернуто

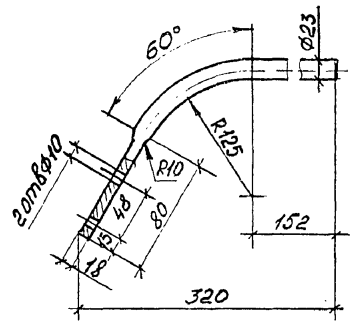

Инв.№ подл. | Подпись и дата | Взам.инв.№

Вакуумная установка УВУ-60/45

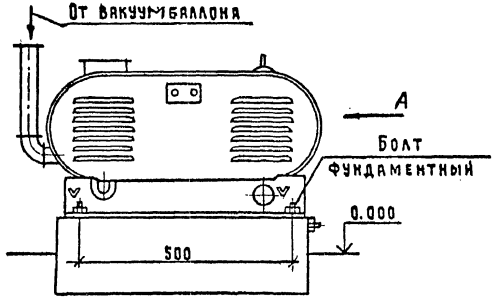

Вид А

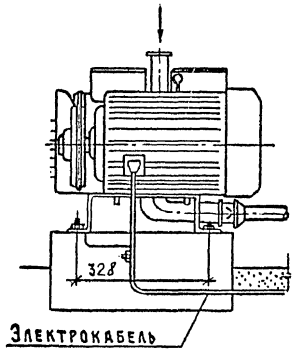

Разрез 3-3

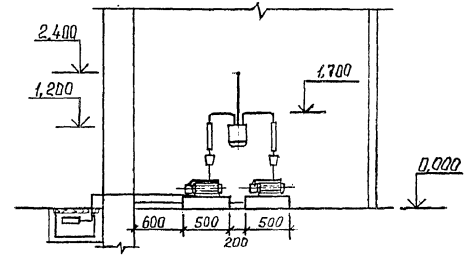

Разрез 4-4

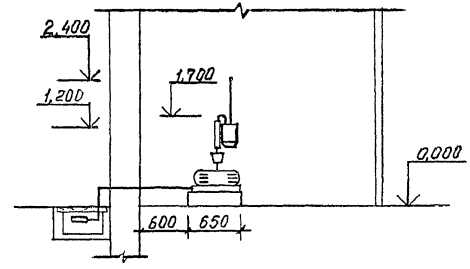

Фундамент

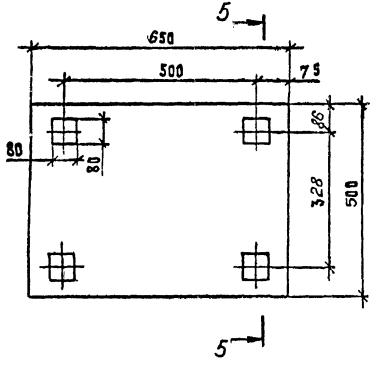

Разрез 5-5

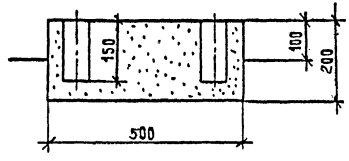

Разрез 6-6

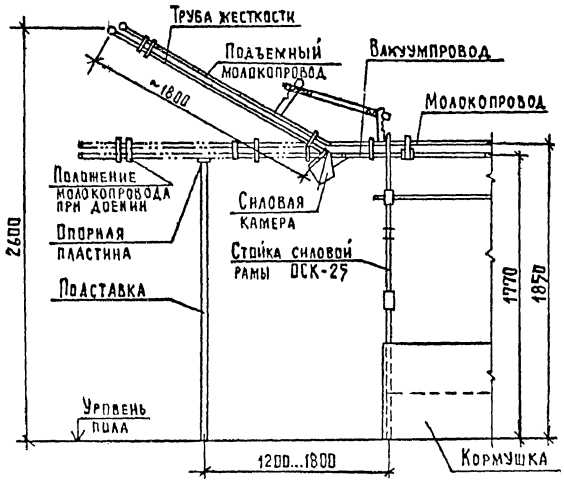

Схема размещения подъемов молокопровода

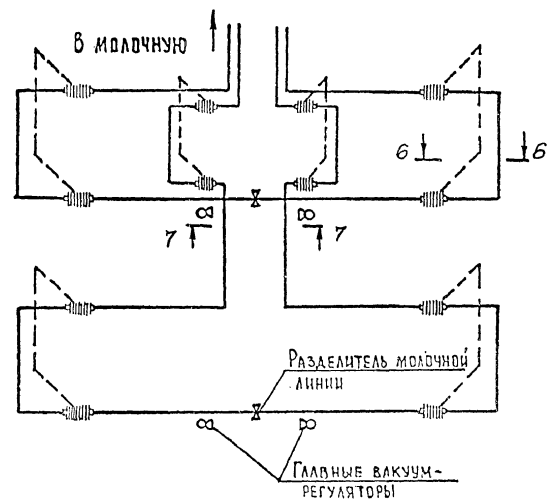

Главные вакуум-регуляторы

Разрез 7-7

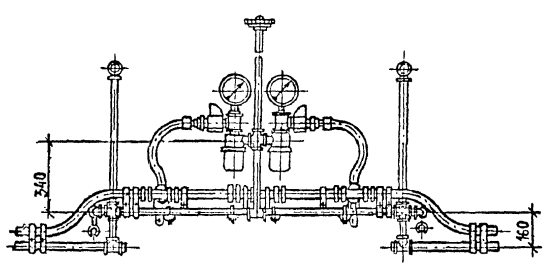

Принципиальная схема работы доильного агрегата АДМ-8А-2

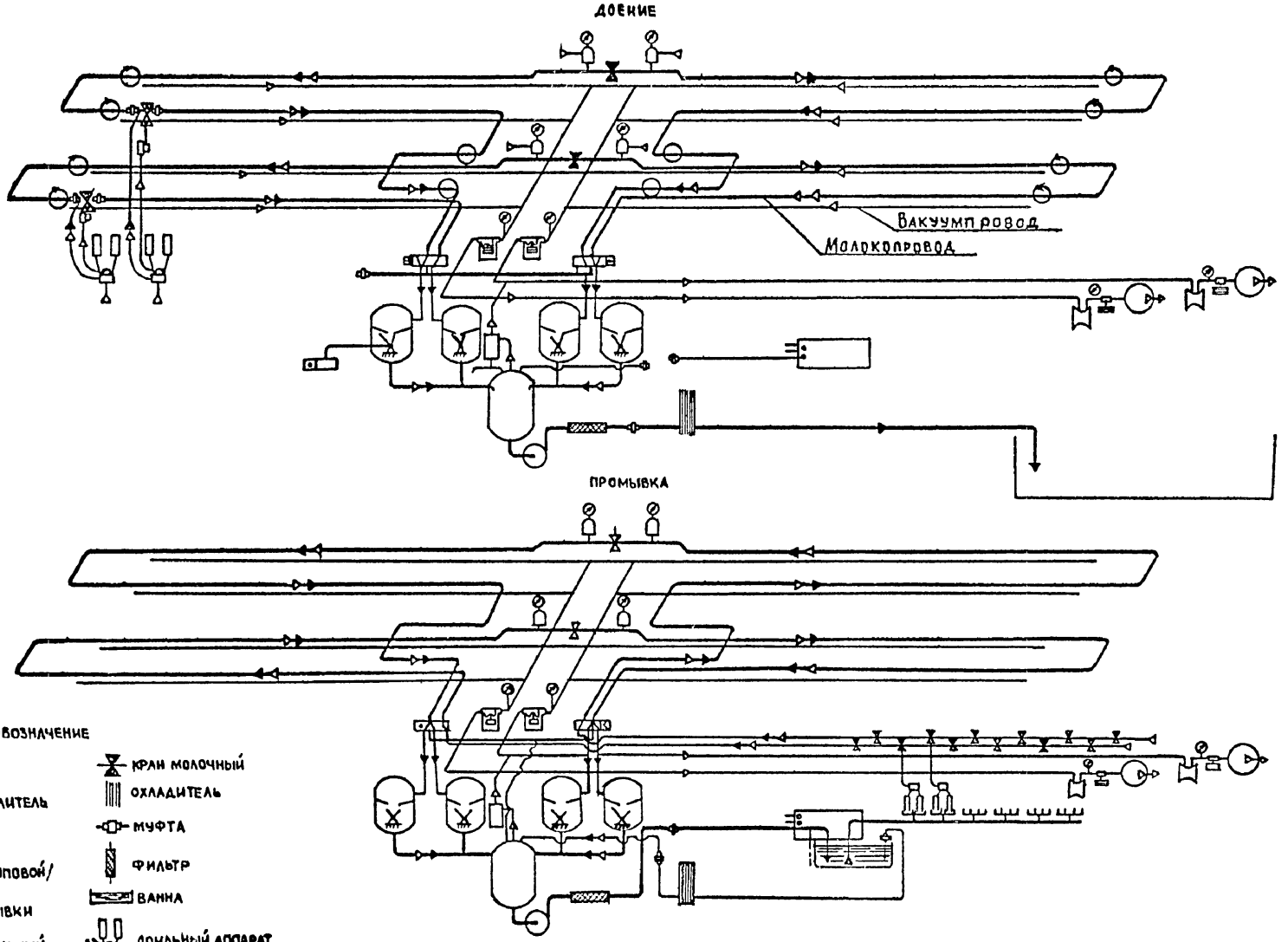

Инв.№подл. | Подпись и дата | Взам.инв.№

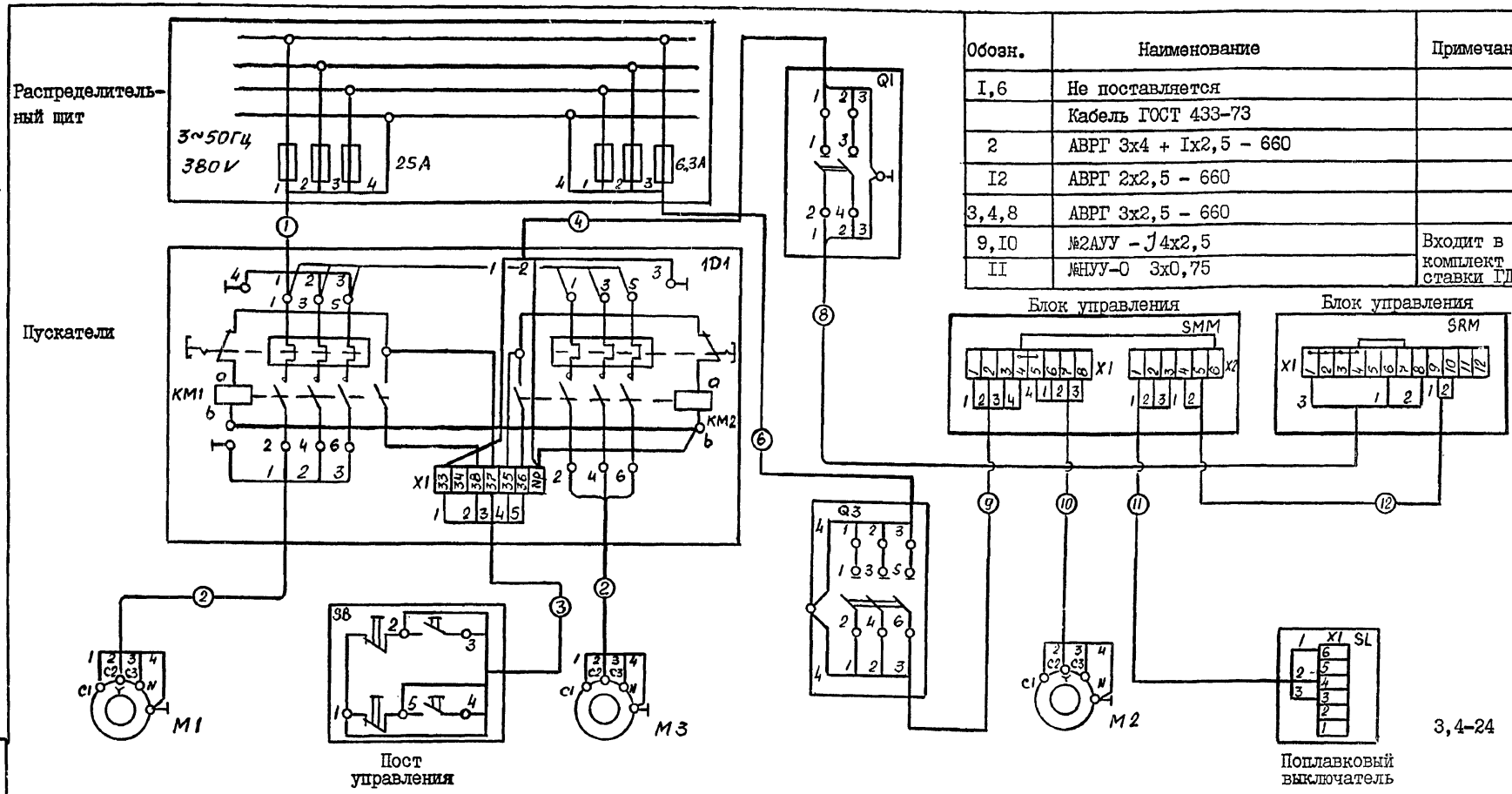

Обозн.	Наименование	Примечание
I,6	Не поставляется	
	Кабель ГОСТ 433-73	
2	АВРГ 3х4 + Iх2,5 - 660	
I2	АВРГ 2х2,5 - 660	
3,4,8	АВРГ 3х2,5 - 660	
9,I0	№2АУУ - J4х2,5	Входит в комплект поставки ГДР
II	№НУУ-О 3х0,75	

В состав электрооборудования агрегата доильного с молокопроводом АДМ-8А-2 входит: блоки управления автоматом промывки, монтируемые на стене помещения молочной в непосредственной близости от воздухораспределителя, блок пускателей и пост управления вакуумными насосами, поплавковый выключатель, электроприводы молочного насоса и двух вакуумнасосов.

ГИП	Подлосинский	
Н.отд.	Выборный	
Зам.н.р.	Быстрон	
Н.контр.	Ткачев	
Гл.спец.	Литвинов	
Гл.спец.	Дементнева	
Инженер	Мустафаева	

4.800-3 Выпуск I/89

Агрегат доильный с молокопроводом АДМ-8А-2
Электрооборудование

Стадия	Лист	Листов
Р	I	2

ГИПРОНИСЕЛЬХОЗ

Формат А3

Взам. инв. № | Подпись и дата | Инв. № подл.

Наименование оборудования	Агрегат доильный с молокопроводом		
Тип оборудования	АДМ-8А-2		
Установленная мощность, кВт	9,I		
Напряжение, В	380/220В		
Фазность	3Ф + 0		
Номинальный ток, А	I9,2		
Схема электрическая подключений	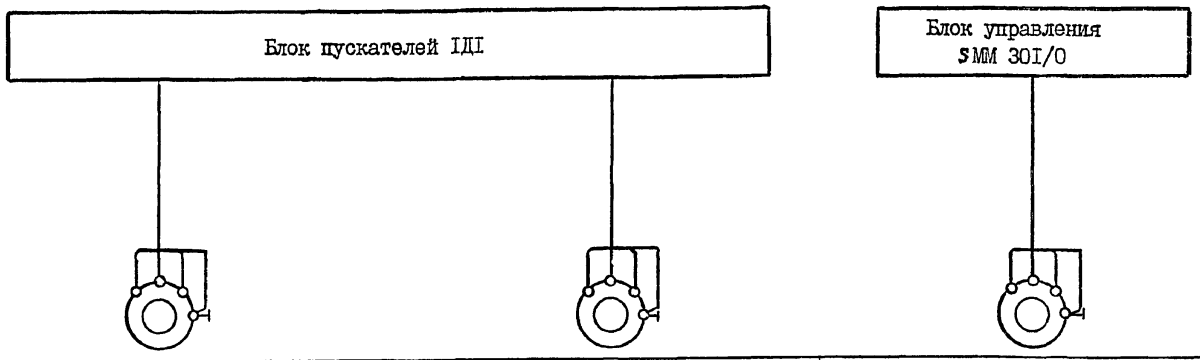		
	Вакуумный насос УВУ 60/45А	Вакуумнй насос УВУ 60/45А	Молочный насос
	АО2-4I-4	АО2-4I-4	4А7IВ2У2
	4,0 кВт	4,0 кВт	I,I кВт
	Iн - 8,3А	Iн - 8,3А	Iн - 2,5А
	Iп - 58,IА	Iп - 58,IА	Iп - I3,75А
Примечания	В комплект поставки входит: I. Электропривод насоса молочного универсального НМУ-6 - Iшт. 2. Электропривод установки вакуумной унифицированной УВУ-60/45 - 2 шт. 3. Блок пускателей IДI - I шт. 4. Блок управления SRM42I - I шт. 5. Блок управления SMM30I - I шт. 6. Пост управления SB - I шт. 7. Поплавковый выключатель - I шт. 8. Кабели ГОСТ 433-73 8.I. АВРГ-660 2х2,5 мм2 - 6 м 8.2. АВРГ-660 3х2,5 мм2 - 20 м 8.3. АВРГ-660 3х4+Iх2,5 мм2 - 6 м		

Инв. № подл. | Подпись и дата | Взам. инв. №

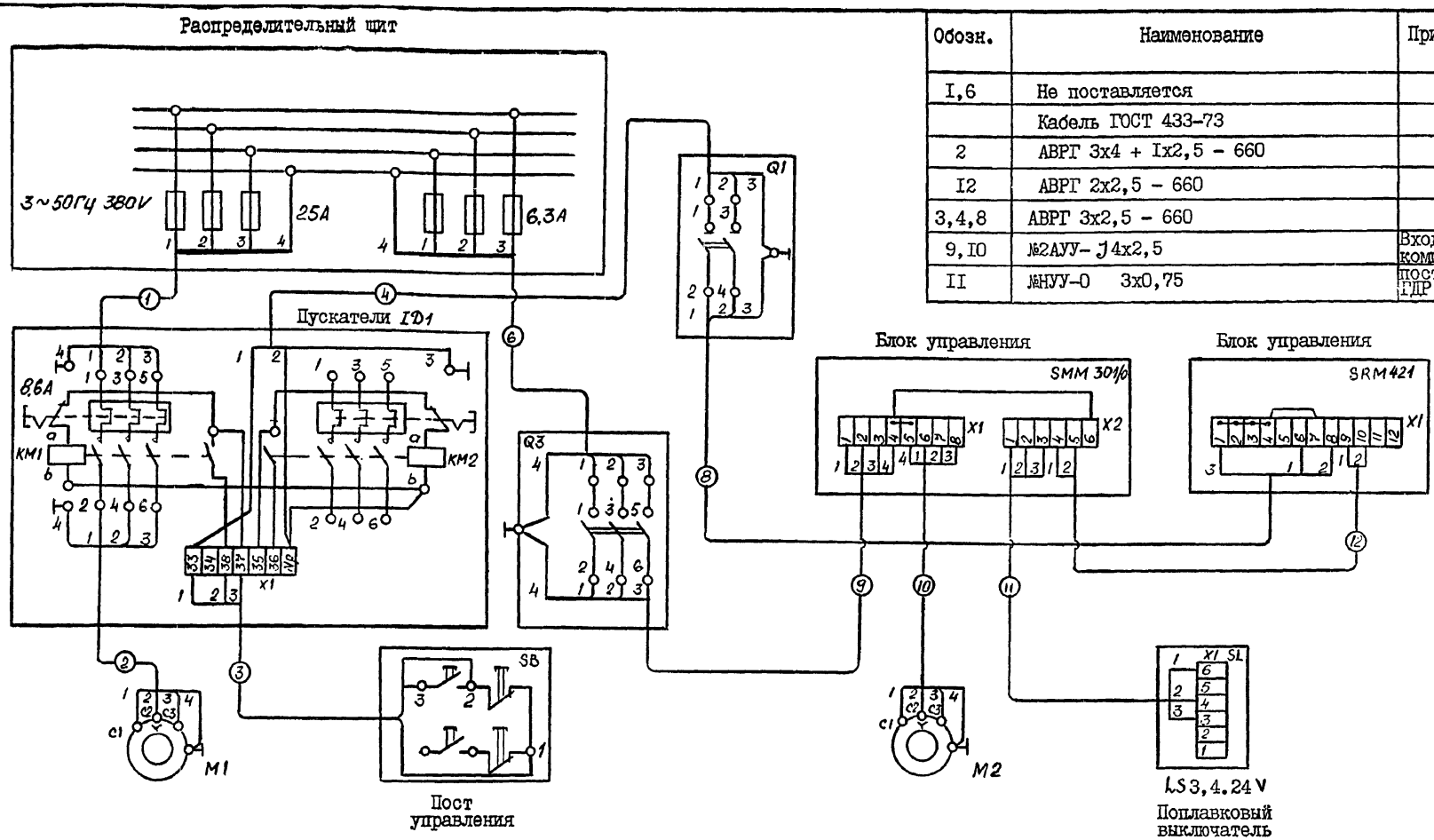

Обозн.	Наименование	Примечание
1,6	Не поставляется	
	Кабель ГОСТ 433-73	
2	АВРГ 3х4 + 1х2,5 - 660	
12	АВРГ 2х2,5 - 660	
3,4,8	АВРГ 3х2,5 - 660	
9,10	№2АУУ- J 4х2,5	Входит в комплект поставки ГДР
11	№НУУ-О 3х0,75	

В состав электрооборудования агрегата доильного с молокопроводом АДМ-8А-I входит: блоки управления автоматом промывки, монтируемые на стене помещения молочной в непосредственной близости от воздухораспределителя, блок пускателей и пост управления вакуумными насосами, поплавковый выключатель, электроприводы молочного насоса и вакуумнасоса.

ГИП	Подлосинский	
Н.отд.	Выборный	
Зам.н.о.	Быстров	
Н.контр.	Ткачев	
Гл.спец.	Литвинов	
Гл.спец.	Дементнева	
Инженер	Мустафаева	

4.800-3 Выпуск I/89

Агрегат доильный с молокопроводом АДМ-8А-I
Электрооборудование

Стадия	Лист	Листов
Р	I	2

ГИПРОНИСЕЛЬХОЗ

Формат А3

Инв. № подл. | Подпись и дата | Взам. инв. №

Наименование оборудования	Агрегат доильный с молокопроводом
Тип оборудования	АДМ-8А-I
Установленная мощность, кВт	5,I
Напряжение, В	380/220
Фазность	3Ф + 0
Номинальный ток, А	I0,5
Схема электрическая	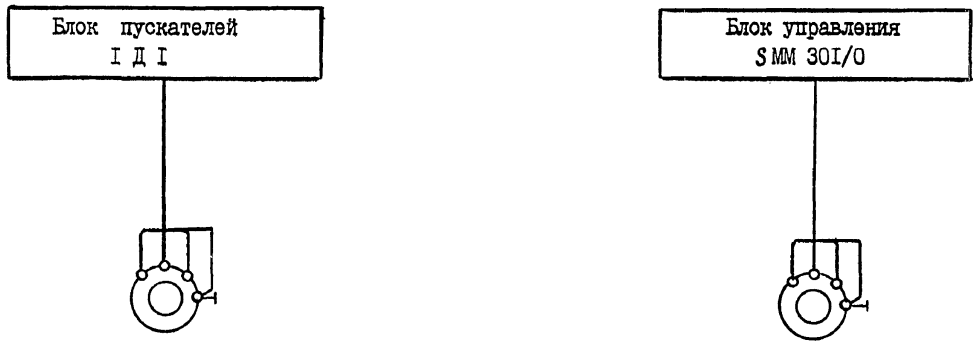

Вакуумный насос УВУ-60/45	Молочный насос НМУ - 6
А02-4I-4	4А7IВ2У3
4 кВт	I,I кВт
Iн - 8,3А	I н - 2,5А
Iп - 58,IА	Iп - I3,75А

Примечания

В комплект поставки входит:

I. Электропривод насоса молочного универсального НМУ - 6 - I шт.
2. Электропривод установки вакуумной унифицированной УВУ-60/45 - I шт.
3. Блок пускателей IДI - I шт.
4. Блок управления СРМ42I - I шт.
5. Блок управления СММ30I - I шт.
6. Пост управления - I шт.
7. Поплавковый выключатель - I шт.
8. Кабели ГОСТ 433-73
   8.I. АВРГ-660 2х2,5 мм2 - 6 м
   8.2. АВРГ-660 3х2,5 мм2 - 20 м
   8.3. АВРГ-660 3х4+Iх2,5 мм2 - 3 м

Взам. инв. №

Подпись и дата

Инв. № подл.

Установка доильная автоматизированная "Тандем-Автомат" УДА-8А предназначена для машинного доения коров в индивидуальных доильных станках и первичной обработки молока.

ТЕХНИЧЕСКАЯ ХАРАКТЕРИСТИКА

Тип доильной установки	Автоматизированная стационарная со станками типа "Тандем-Автомат"
Размер обслуживаемого стада, голов	400
Пропускная способность в основное время доения, короводоек/ч	70
Обслуживающий персонал, оператор, чел.	I
Количество скотомест, шт.	2 ряда по 4
Количество манипуляторов для доения, шт.	8
Вакуумметрическое давление в молокопроводе, кПа	47 ± I
Установленная мощность, кВт	I9,5
Масса общая, кг	25I5

ОСНОВНЫЕ УЗЛЫ

I – шкаф запасных частей; 2 – оборудование молочной; 3 – оборудование промывки; 4 – линия вакуумная; 5 – станки; 6 – привод ворот.

КОМПЛЕКТНОСТЬ

Станки УДБ.I0I.000 – сборные, типа "Тандем", количество секций – 2; число скотомест в каждой секции – 4 – I

Линия технологическая УДБ.I03.000 – I

в том числе:

молокопровод – трубы стеклянные Ду – 40 мм
вакуумпровод – трубы водогазопроводные Ду – 32 мм

Линия промывки УДБ.I04.000 – трубы стеклянные Ду – 40 мм – I

Оборудование молочной УДА-I05.000 – I

в том числе:

насос молочный универсальный НМУ-6 НМУ.00.000-03 – центробежный одноступенчатый, производительность 5000-6000 л/ч; N = I,I кВт – 2

Охладитель молока ОМI500-Ф-УЗ. АДМ.33.000-02 – I

Фильтр АДМ.09.000-0I – цилиндрический, разборный – I

Молокоопорожнитель М92I – стеклянная емкость 50 л, поплавковый выключатель с электромагнитными контактами. Камера предохранительная с клапаном поплавкового типа. Электрический блок управления молочными насосами (изделие ГДР) – I

Оборудование промывки УДА.I06.000 – I

в том числе:

блок управления, электропневматический с программным устройством (изделие ГДР) – I

бак, емкость 40 л с поплавковым выключателем уровня жидкости (изделие ГДР) – I

подогреватель УДА.I06.0I0, электрический проточного типа, N = I0,5 кВт – I

		4.800-3 Выпуск I/89	
ГИП	Подлосинский	Установка доильная автоматизированная "Тандем-Автомат" УДА-8А	Стадия Р; Лист I; Листов 7
Н.отд.	Иванеко		
Н.контр.	Королева		ГИПРОНИСЕЛЬХОЗ
Гл.спец.	Орлов		
Инж.	Старостин		

Формат А3

Инв.№подл. | Подпись и дата | Взам.инв.№

Шкаф управления УДА.I06.400, электрический командный аппарат регулировки температуры воды и моечной жидкости		- I
Линия вакуумная УДА.I07.000-0I, трубы водогазопроводные Ду I5, 32, 40, 50 мм		- I
в том числе:		
установка вакуумная унифицированная УВУ-60/45А (в режиме 45 м3/ч) УВД.00.000-0I, производительность 60 м3/ч, N = 4,0 кВт		- 2
Линия обмыва УДА.I08.000-0I, трубы водогазопроводные, Ду - I5 мм		- I
в том числе:		
разбрызгиватель УД.38.040, клапанного типа с изменяемым углом распыления жидкости		- 4
Привод ворот УДБ.I09.000, управление воротами дистанционное с рабочего места оператора		- I
в том числе:		
цилиндр УДА.I0I.I30, двухстороннего действия с рычажным механизмом передачи движения		- 2
переключатель УДТ.3I.I30, пневматический, с поворотным диском -0I; -02		- 2
Счетчик УДБ.I2.000, для зоотехнического учета молока		- 8
в том числе:		
устройство зоотехнического учета молока УЗМ-IА	УЗМ-IА.00.000	- 8
Манипулятор для доения МД-Ф-I	МДФ.00.000	- 8
	МДФ.00.000-0I	- 8
Шкаф запасных частей ДПР.07.000-0I, металлический настенный		- 2

ОСОБЕННОСТИ ЭКСПЛУАТАЦИИ И МОНТАЖА

Доильная установка УДА-8А предназначена для эксплуатации в следующих условиях:

- высота над уровнем моря не более I000 м;
- колебания напряжения в сети +5%...-I0%;
- давление в водопроводе I00...250 кПа (I...2,5 кгс/см2);
- температура в доильном зале +I0...+40°С;
- относительная влажность воздуха не более 80% при 20°С.

Монтаж доильных установок УДА-8А вести в строгом соответствии с документацией, поставляемой заводом-изготовителем.

Цена, руб.	4380
Код ОКП	474I4II620
Изготовитель:	производственное объединение "Кургансельмаш"

Инв.№подл | Подпись и дата | Взам.инв.№

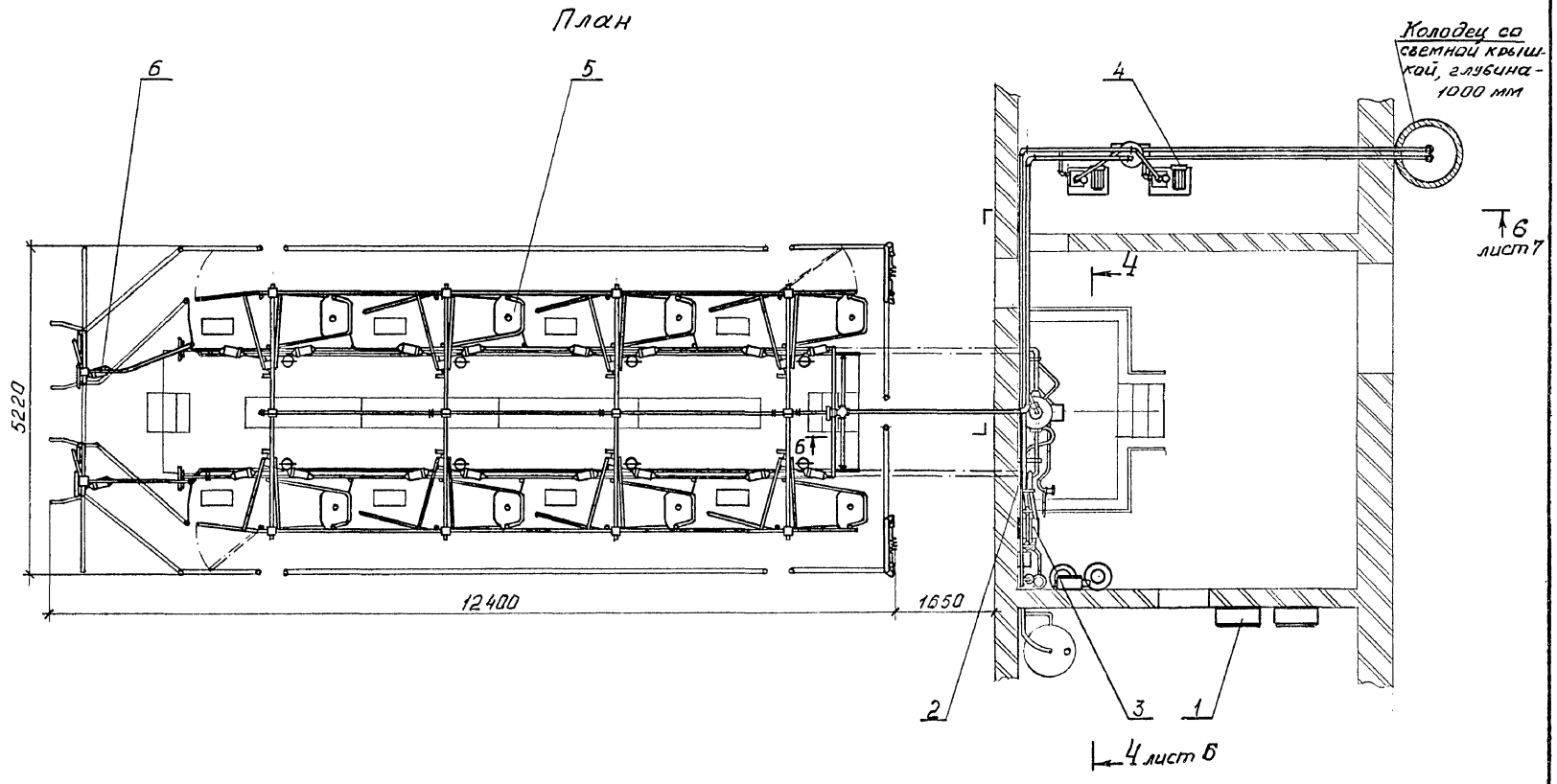
План
6
5
4
Колодец со
съемной крышкой, глубина-
1000 мм
6
лист 7
4
5220
6
12400
1650
2
3
1
4 лист 6

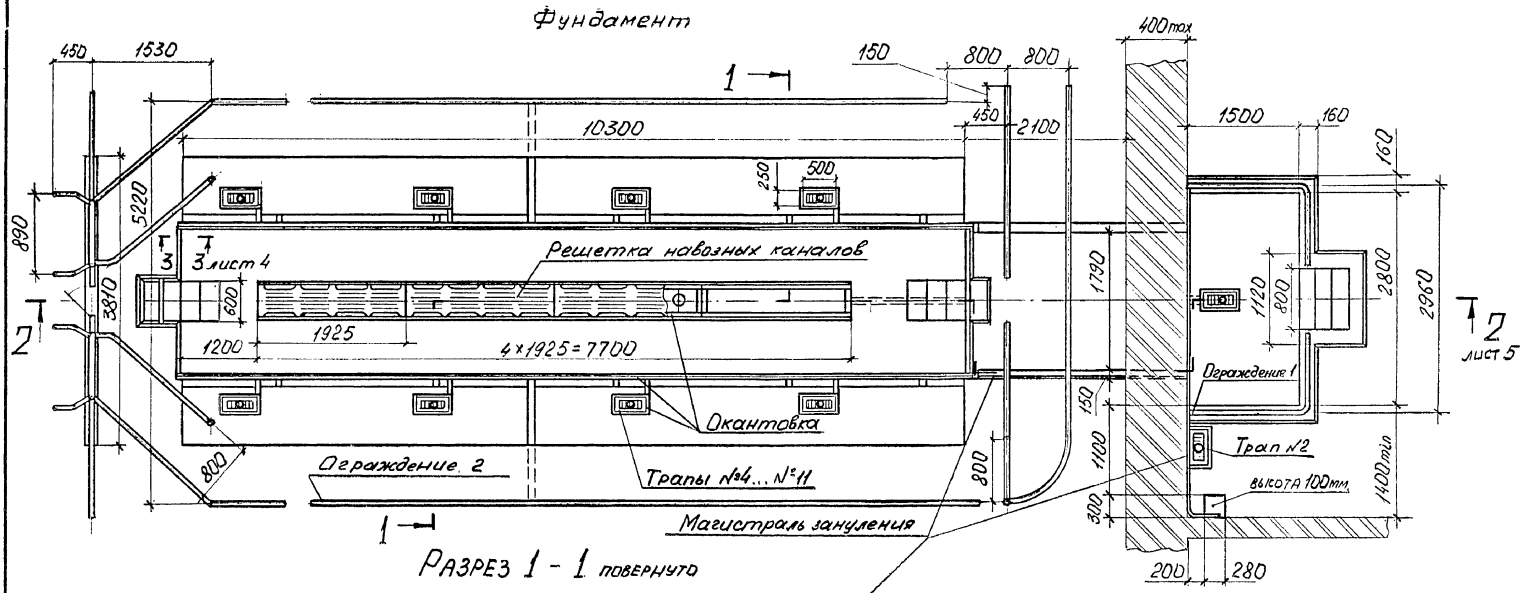

Разрез 1 - 1 повернуто

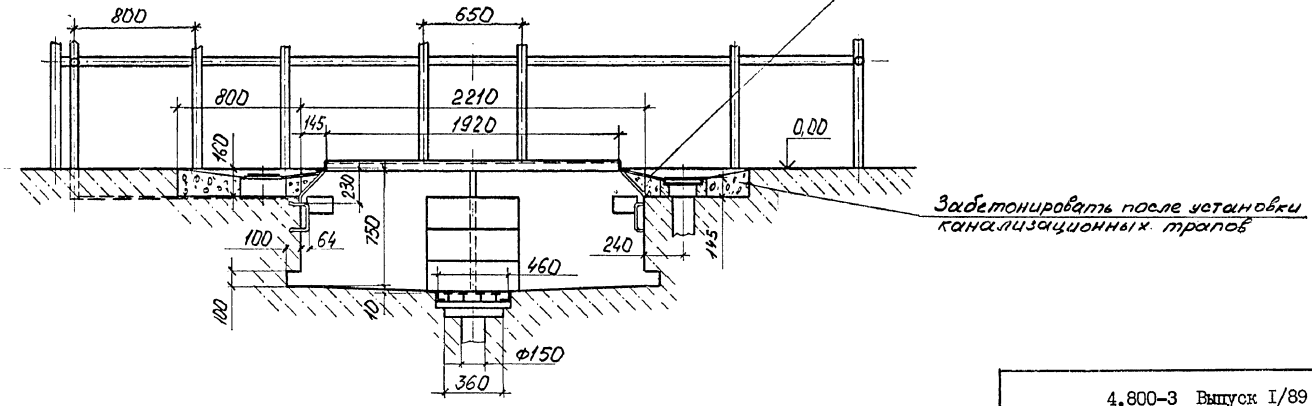

Забетонировать после установки канализационных трапов

Разрез 2-2

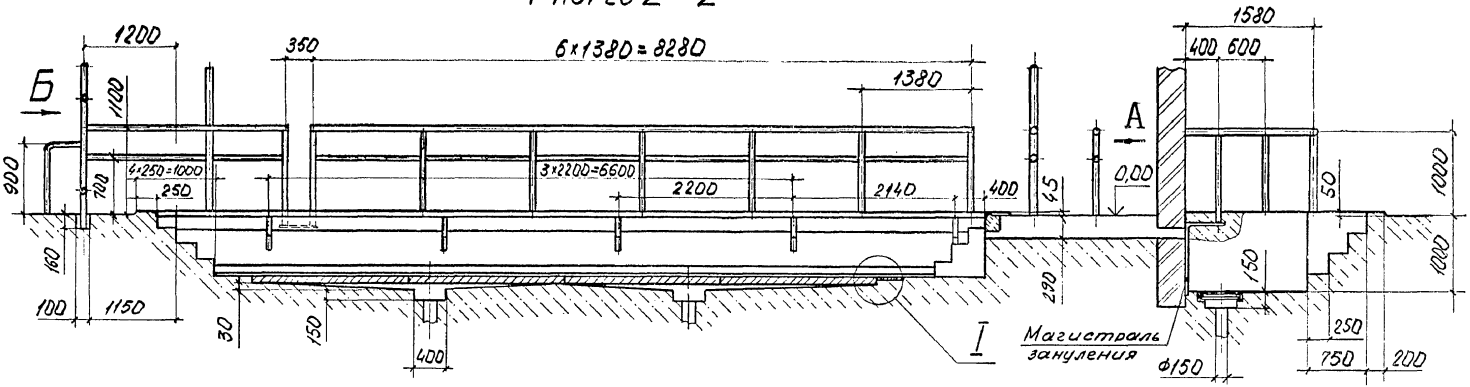

Вид Б

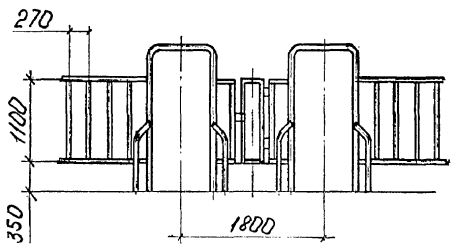

Вид А

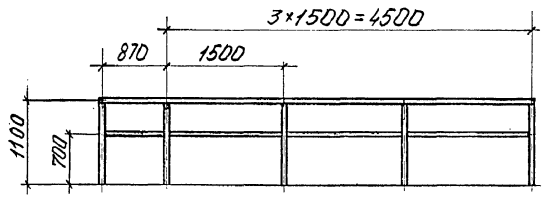

Разрез 3-3

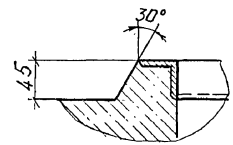

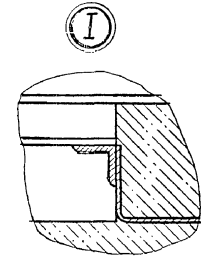

Перечень применяемых материалов, не входящих в комплект поставки доильной установки

Наименование	Обозначение материала	Общая длина, количество-шт	Общая масса, кг
Окантовка	Уголок $\frac{Б\text{-}30\times50\times5\ ГОСТ\ 8509\text{-}86}{В\ Ст\ 3пс\text{-}2\text{-}I\ ГОСТ\ 535\text{-}86}$	65000	245
Ограждение 1	Ц-25×2,8 ГОСТ 3262-75	20000	42
Ограждение 2	Труба Ц-40×3,0 ГОСТ 3262-75	100000	333
Магистраль зануления	Полоса $\frac{Б\text{-}2\text{-}4\times30\ ГОСТ\ 103\text{-}76}{В\ Ст\ 3пс\text{-}2\text{-}I\ ГОСТ\ 535\text{-}86}$	40000	38
Решетка навозных каналов	СТП 653.1.03-73, ГСКБ. Решетка для навозных каналов	4 шт	384
Трап	Решетка канализационная	11 шт	85

Инв.№ подл. | Подпись и дата | Взам.инв.№

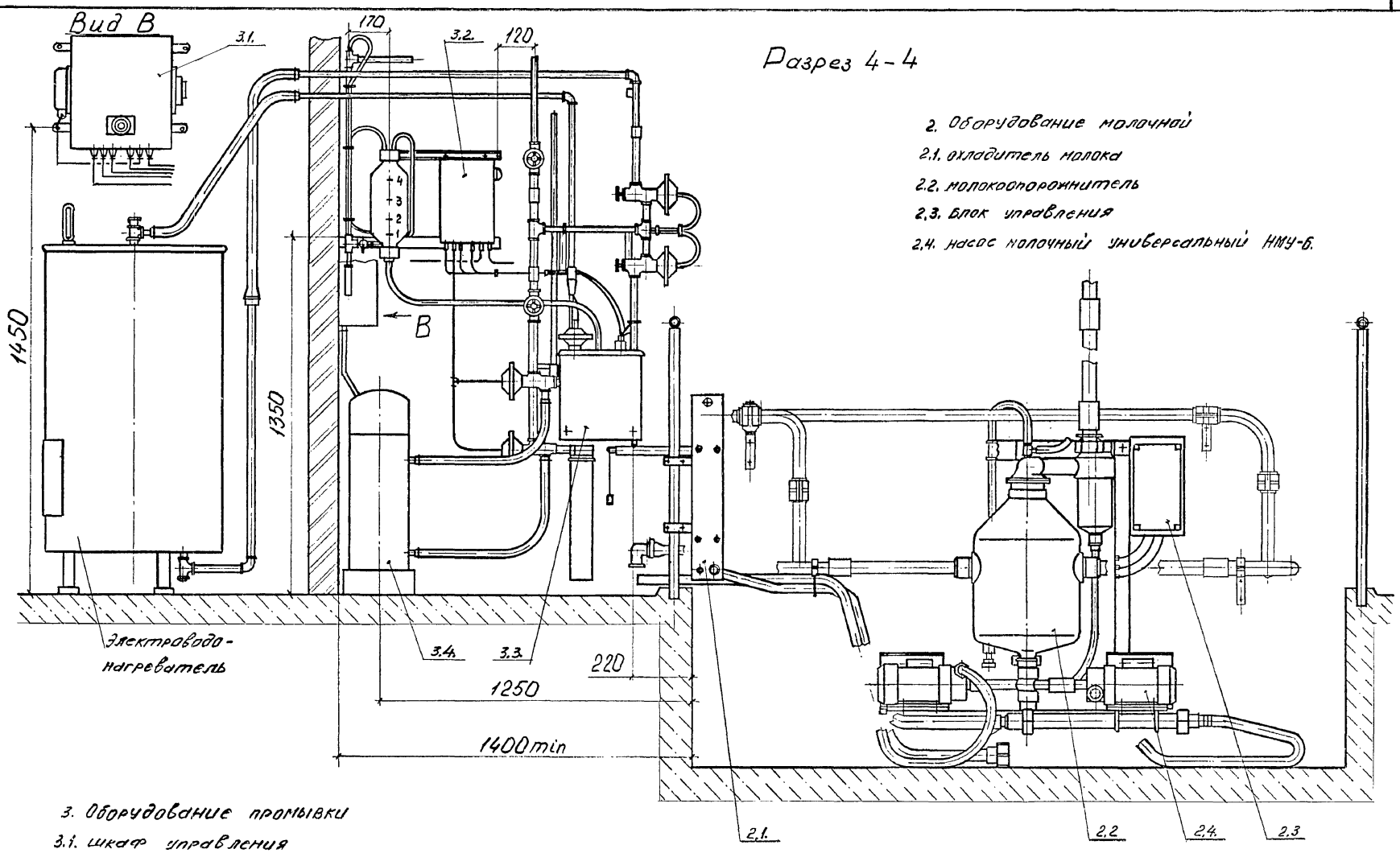
Вид В
3.1.
170
3.2.
120
Разрез 4-4
2. Оборудование молочной
2.1. охладитель молока
2.2. молокоопорожнитель
2.3. блок управления
2.4. насос молочный универсальный НМУ-6.
1450
1350
В
+4
+3
+2
+1
Электровода-
нагреватель
3.4.
3.3.
220
1250
1400 min
2.1.
2.2.
2.4.
2.3.
3. Оборудование промывки
3.1. шкаф управления
3.2. блок управления
3.3. бак
3.4. подогреватель

Разрез 6-6

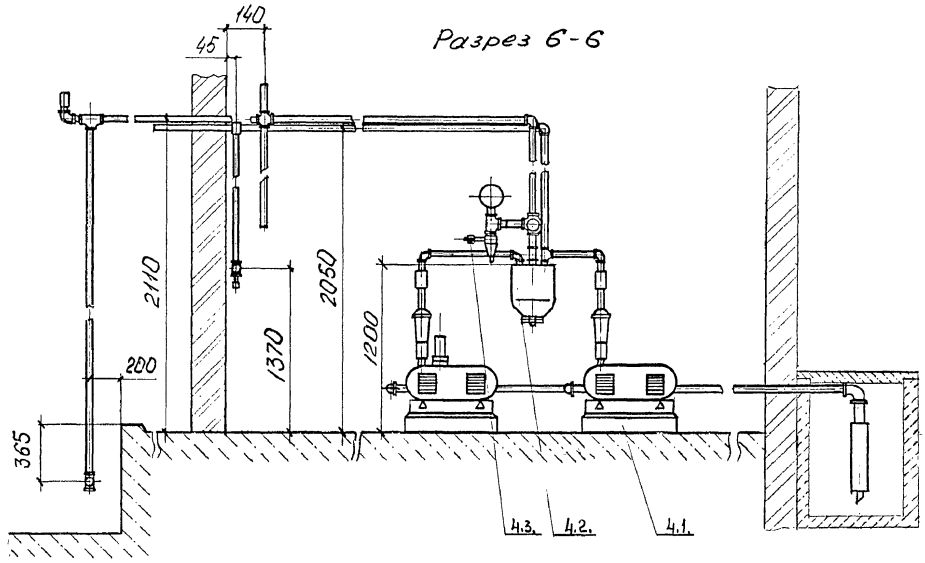

Фундамент

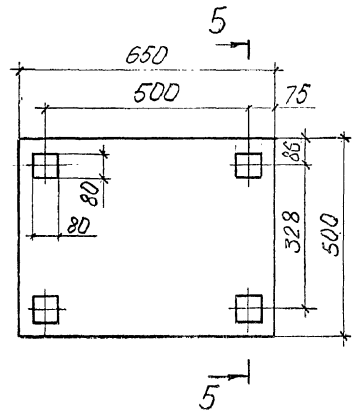

Разрез 5-5 повернуто

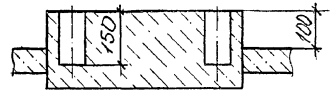

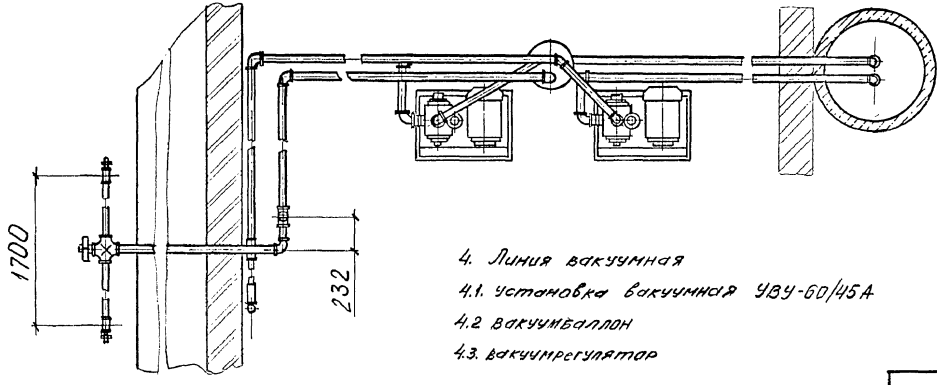

4. Линия вакуумная

4.1. установка вакуумная УВУ-60/45А

4.2 вакуумбаллон

4.3. вакуумрегулятор

Инв.№подл. | Подпись и дата | Взам.инв.№

Установка доильная автоматизированная УДА-I6А предназначена для машинного доения коров в групповых станках типа "Елочка" и первичной обработки молока.

ТЕХНИЧЕСКАЯ ХАРАКТЕРИСТИКА

Тип доильной установки	Автоматизированная стационарная со станками типа "Елочка-Автомат"
Размер обслуживаемого стада, голов	до 600
Пропускная способность в основное время доения, короводоек/ч	78
Обслуживающий персонал, оператор, чел.	I
Количество скотомест, шт.	2 ряда по 8
Количество манипуляторов для доения, шт.	I6
Вакуумметрическое давление в молокопроводе и вакуумпроводе, кПа	47 ± I
Перепад температур между охлажденным молоком и охлаждающей водой при подаче воды через охладитель не менее 3 м3/ч с начальной температурой 7...9°С, не более , град.	3
Установленная мощность, кВт	20,I
Масса общая, кг	2820

ОСНОВНЫЕ УЗЛЫ

I - станки; 2 - линия технологическая; 3 - линия промывки; 4 - оборудование молочной; 5 - оборудование промывки; 6 - линия вакуумная; 7 - линия обмыва; 8 - привод ворот; 9 - линия кормушек; I0 - счетчик; II - манипулятор для доения; I2 - шкаф запасных частей.

КОМПЛЕКТНОСТЬ

Станки УДА.I0I.000 - сборные групповые типа "Елочка". Количество секций - 2, число скотомест - 2, число скотомест в каждой секции - 8 - I

Линия технологическая УДА.I03.000 - I

в том числе:

молокопровод - трубы стеклянные Ду-40, трубы водогазопроводные Ду-32

Линия промывки УДА.I04.000 - трубы стеклянные Ду-40. Трубопровод соединяет автомат промывки с моющими головками - I

Оборудование молочной УДА.I05.000 - I

в том числе:

насос молочный универсальный НМУ-6, НМУ.00.000-03 - центробежный одноступенчатый, производительность 5000-6000 л/ч, N = I,I кВт - 2

Охладитель молока ОМI500-Ф-УЗ АДМ.33.000-02 - I

Фильтр АДМ.09.000-0I, цилиндрический, разборный - I

Молокоопорожнитель М92I, стеклянная емкость 50 л; поплавковый выключатель с электромагнитными контактами. Камера предохранительная с клапаном поплавкового типа. Электрический блок управления молочными насосами (изделие ГДР) - I

Оборудование промывки УДА.I06.000 - I

в том числе:

блок управления, электропневматический с программным устройством (изделие ГДР) - I

		4.800-3 Выпуск I/89	
ГИП	Подлосинский	Установка доильная автоматизированная "Елочка-Автомат" УДА-I6А	Стадия Р; Лист I; Листов 7
Н.отд.	Иванеко		
Н.контр.	Королева		
Гл.спец.	Орлов		ГИПРОНИСЕЛЬХОЗ
Ст.инж.	Ермолаева		

Формат А3

Инв.№ подл. | Подпись и дата | Взам.инв.№

Бак, емкость 40 л с поплавковым выключателем уровня жидкости (изделие ГДР) – I

Подогреватель УДА.I06.0I0, электрический проточного типа, N = I0,5 кВт – I

Шкаф управления УДА.I06.400, электрический командный аппарат регулировки температуры воды и моечной жидкости – I

Линия вакуумная УДА.I07.000, трубы водогазопроводные Ду – I5, 32, 40, 50 – I

в том числе:

установка вакуумная унифицированная УВУ-60/45А (в режиме 60 м3/ч), УВД.00.000, производительность 60 м3/ч, N = 4,0 кВт – 2

Линия обмыва УДА.I08.000, трубы водогазопроводные, Ду-I5 – I

в том числе:

разбрызгиватель УД.38.040, клапанного типа с изменяемым углом распыления жидкости – 4

Привод ворот УДА.I09.000, управление воротами дистанционное с рабочего места оператора – I

в том числе:

цилиндр УДА.I0I.I30 двухстороннего действия с рычажным механизмом передачи движения – 6

переключатель УДТ.3I.I30, пневматический, с поворотным диском – 6

Линия кормушек УДА.III.000, алюминиевые кормушки, закрепленные в стальном каркасе – I

Счетчик УДБ.I2.000, для зоотехнического учета молока – I6

в том числе:

устройство зоотехнического учета молока УЗМ-IА, УЗМ-IА.00.000 – I6

Манипулятор для доения МД-Ф-I, МДФ.00.000 – 8

МДФ.00.000-0I – 8

Шкаф запасных частей ДПР.07.000-0I, металлический настенный – 2

ОСОБЕННОСТИ ЭКСПЛУАТАЦИИ И МОНТАЖА

Доильная установка УДА-I6А предназначена для эксплуатации в следующих условиях:

- высота над уровнем моря не более I000 м;
- колебания напряжения в сети +5%...-I0%;
- давление в водопроводе I00...250 кПа (I...2,5 кгс/см2);
- температура в доильном зале +I0...+40°С;
- относительная влажность воздуха не более 80% при 20°С.

Монтаж доильных установок УДА-I6А вести в строгом соответствии с документацией, поставляемой заводом-изготовителем.

Цена, руб. 5430

Код ОКП 474I4II640

Изготовитель: производственное объединение "Кургансельмаш"

Инв.№подл. | Подпись и дата | Взам.инв.№

План

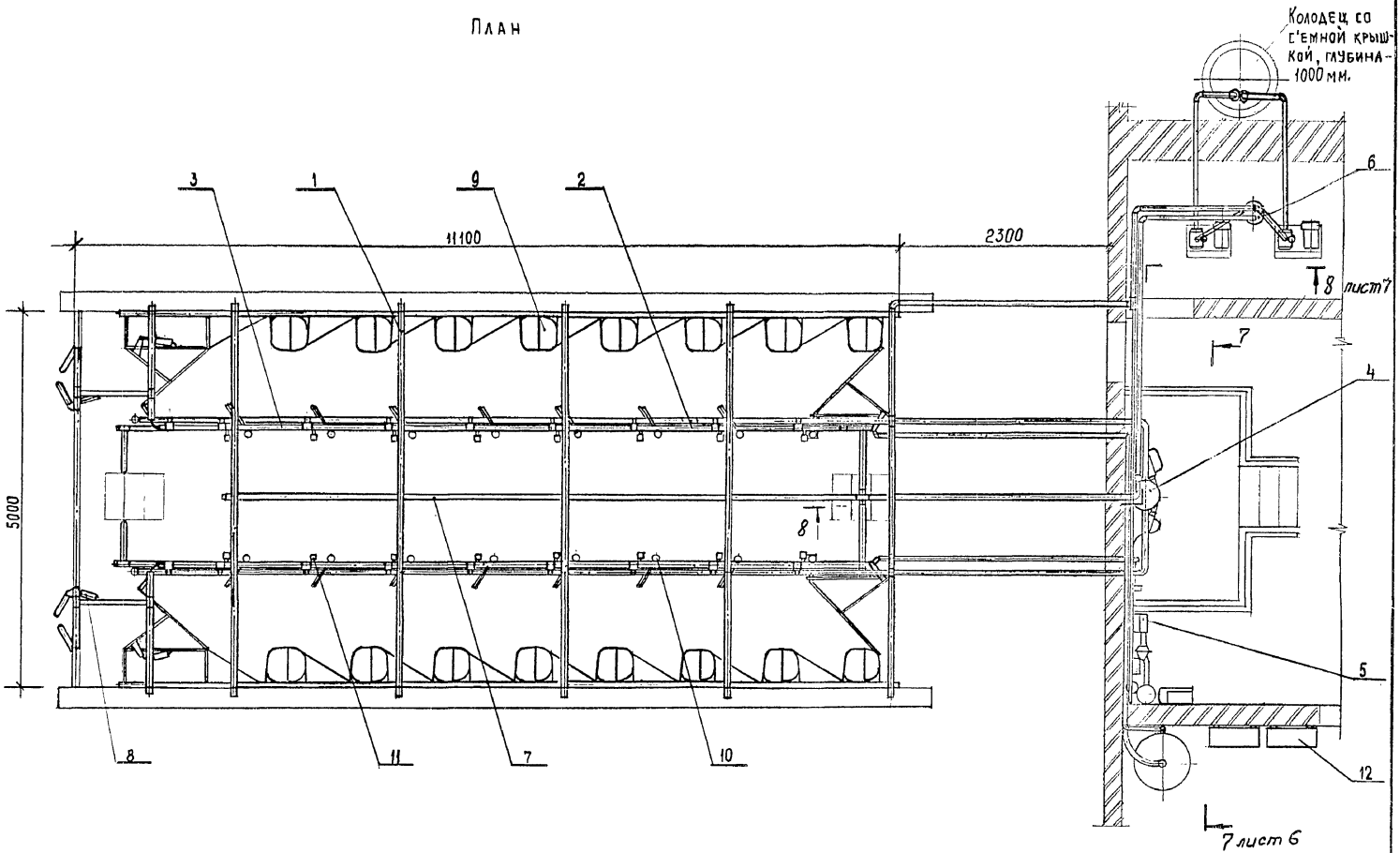

Инв.№подл. | Подпись и дата | Взам.инв.№

Разрез 1-1

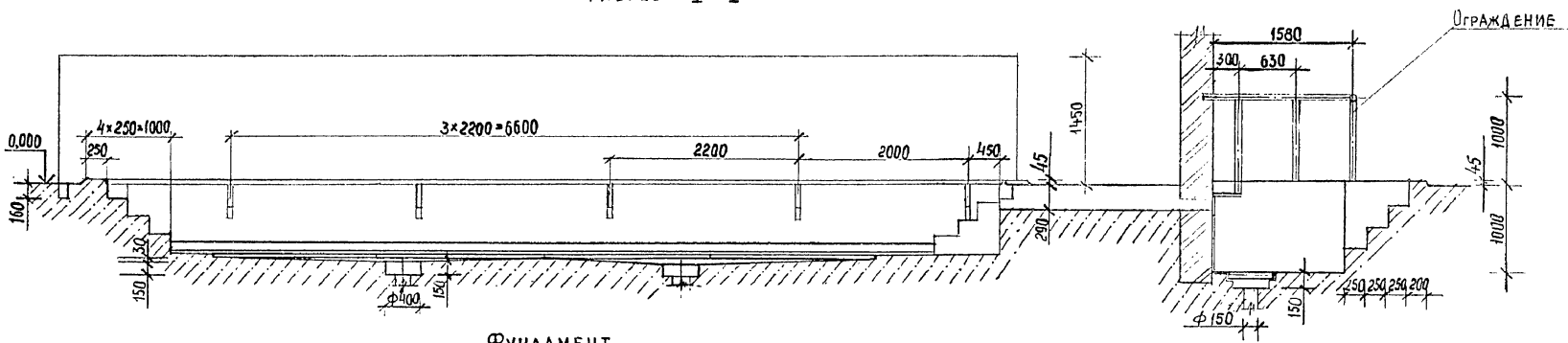

Фундамент

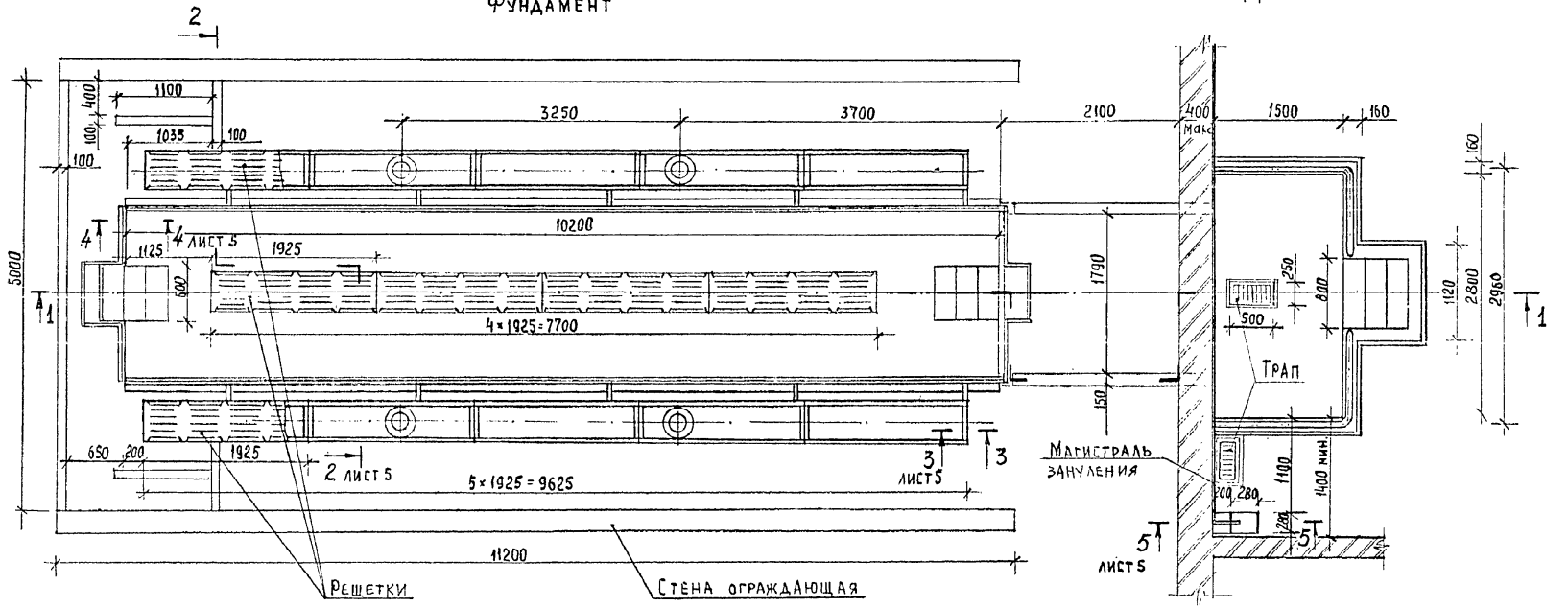

Инв.№ подл.	Подпись и дата	Взам.инв.№

Разрез 2-2

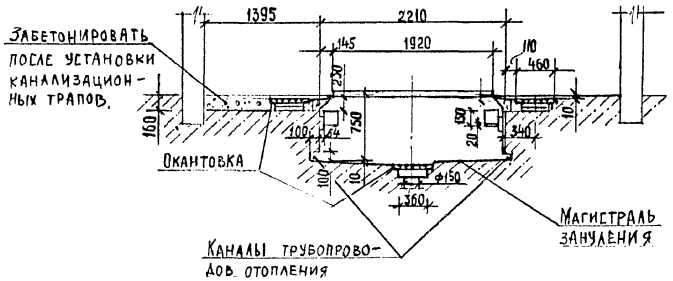

Разрез 3-3

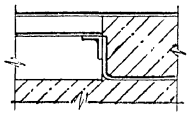

Разрез 4-4

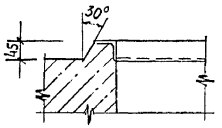

Фундамент под вакуумную установку УВУ-60/45А

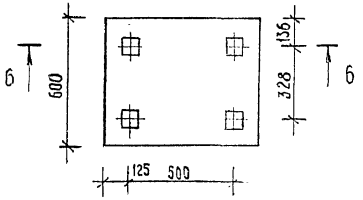

Разрез 6-6

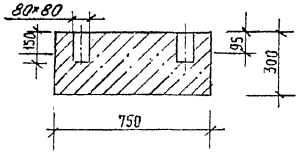

Разрез 5-5

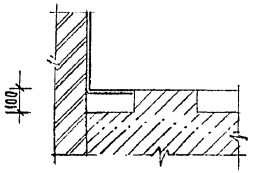

Перечень применяемых материалов, не входящих в комплект поставки доильной установки

Наименование	Обозначение материала	Общая длина-мм, количество-шт	Общая масса-кг
Окантовка	Уголок $\frac{Б-50\times50\times5\ ГОСТ\ 8509-86}{Вст3пс-2-I\ ГОСТ\ 535-86}$	96500	364,0
Ограждение	Труба Ц-25×2,8 ГОСТ 3262-75	14000	29,7
Магистраль зануления	Полоса $\frac{Б-2\ 4\times30\ ГОСТ\ 103-76}{Вст3пс-2-I\ ГОСТ\ 535-86}$	20000	19,2
Решетка навозных каналов	СТП 6.53.1.3-73 ГСКБ Решетка для навозных каналов	14 шт	1350,0
Трап	Решетка канализационная	2 шт	15,3

Инв.№подл. | Подпись и дата | Взам.инв.№

Разрез 7-7

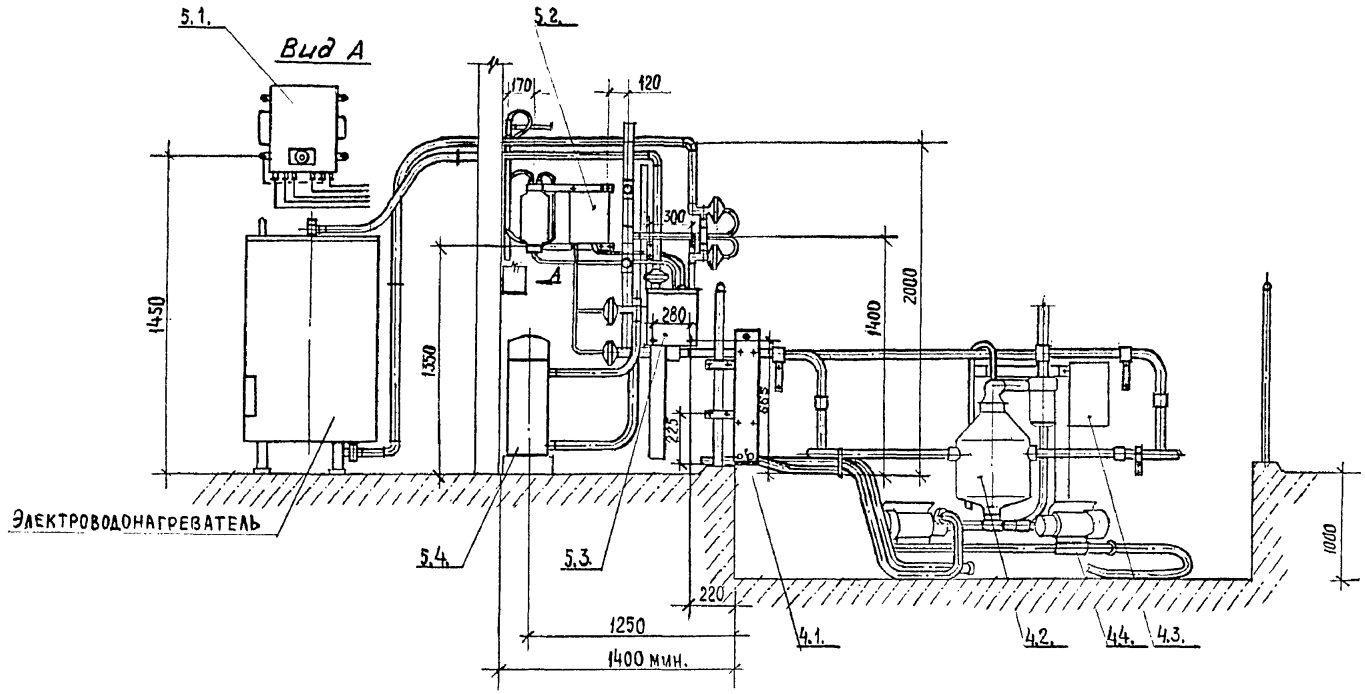

5. Оборудование промывки

5.1. Шкаф управления

5.2. Блок управления

5.3. Бак

5.4. Подогреватель

4. Оборудование молочной

4.1. Охладитель молока

4.2. Молокоопорожнитель

4.3. Блок управления

4.4. Насос молочный универсальный НМУ-6

Разрез 8-8

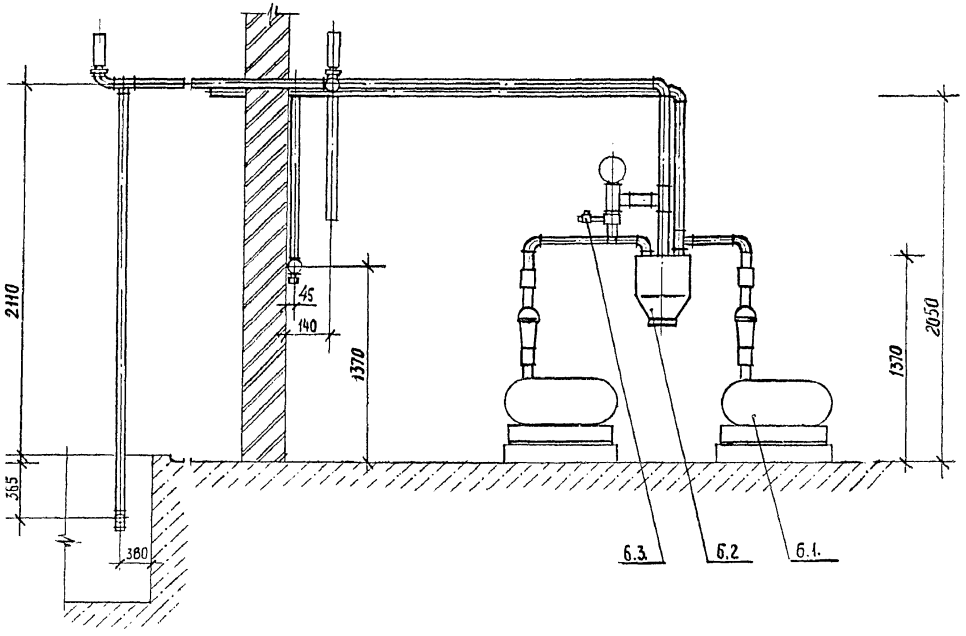

6. Линия вакуумная

6.1 установка вакуумная УВУ-60/45А

6.2. вакуумбаллон

6.3. вакуумрегулятор

Инв.№подл. | Подпись и дата | Взам.инв.№

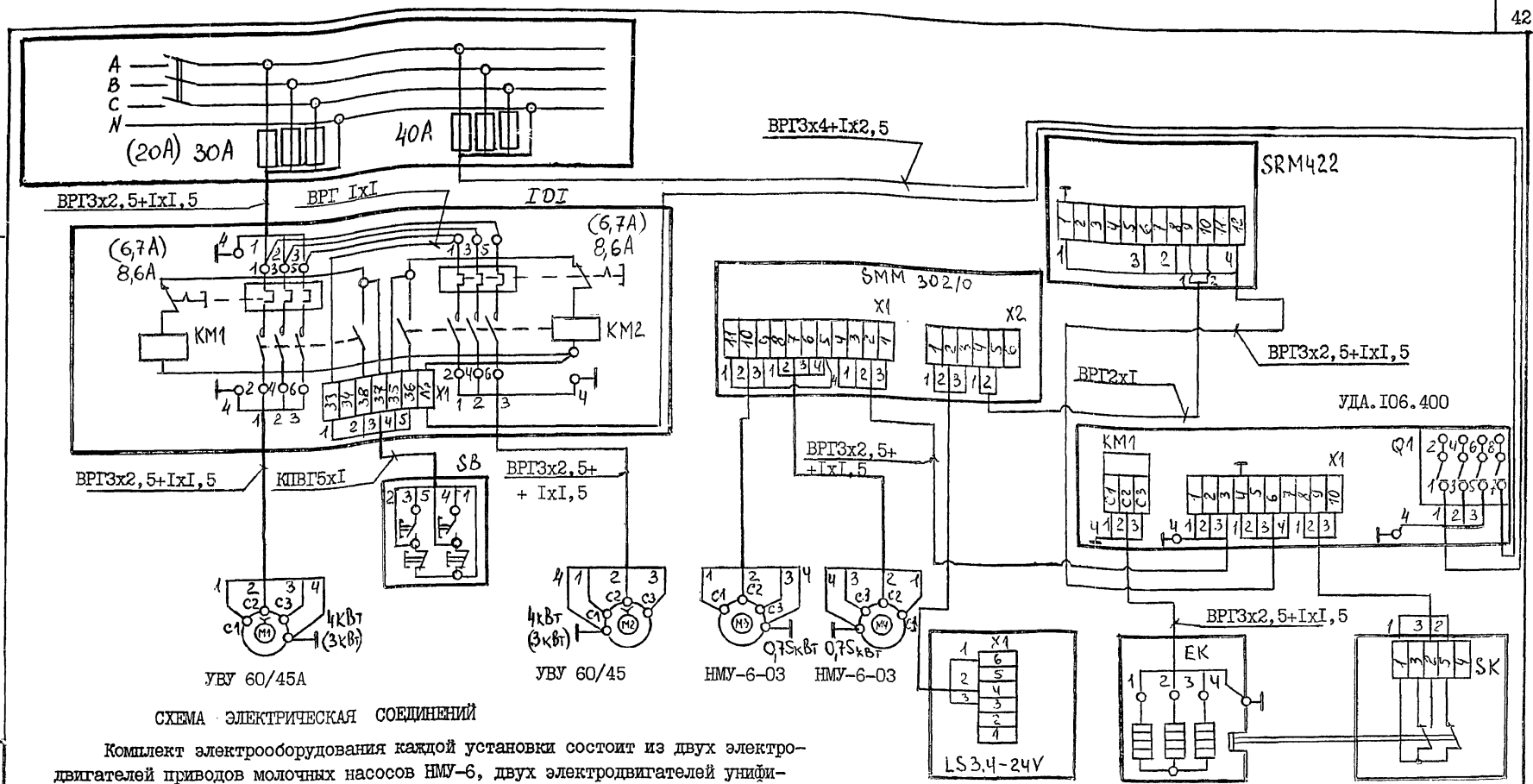

СХЕМА ЭЛЕКТРИЧЕСКАЯ СОЕДИНЕНИЙ

Комплект электрооборудования каждой установки состоит из двух электродвигателей приводов молочных насосов НМУ-6, двух электродвигателей унифицированных вакуумных установок УВУ-60/45А, молокоопорожнителя с поплавковым выключателем LS3,4-24V с электромагнитными контактами, электрического блока управления молочными насосами SMM 302I0 (ГДР), блока управления промывки электропневматического с программным устройством SRM422 (ГДР), подогревателя электрического ЕК проточного типа УДА-I06.0I0, ящика пускателей ЦДI, поста управления, шкафа управления УДА.I06.400. Шкаф управления подвешивается к стене в молочной; термометр крепится к ШУ; подогреватель устанавливается на фундаменте в молочной; ящик пускателей и пост управления устанавливаются в помещении, где смонтированы вакуумные установки.

ГИП	Подлосинский	4.800-3 Выпуск I/89	
Н.отд.	Выборный		
Зам.н.ф.	Быстров	Установка доильная "Тандем" УДА-8А; "Елочка" УДА-I6А без корморазда-чиков Электрооборудование	Стадия Р; Лист I; Листов 2
Н.контр.	Ткачев		
Гл.спец.	Лементьева		
Гл.спец.	Литвинов		ГИПРОНИСЕЛЬХОЗ
Инженер	Мустафаев		

23770-01 43

Формат А3

Инв.№подл. | Подпись и дата | Взам.инв.№

Наименование оборудования	Установка доильная "Елочка" (без кормораздатчика)			Установка доильная "Тандем" (без кормораздатчика)		
Тип оборудования	УДА-I6А			УДА-8А		
Установленная мощность, кВт	20,I			I8,I		
Напряжение, В	380/220			380/220		
Фазность,	3Ф + 0			3Ф + 0		
Номинальный ток, А	36,5			32,9		
Пусковой ток, А	-			-		
Схема электрическая подключения	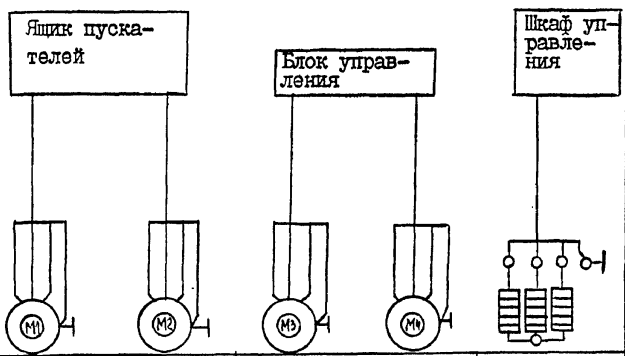			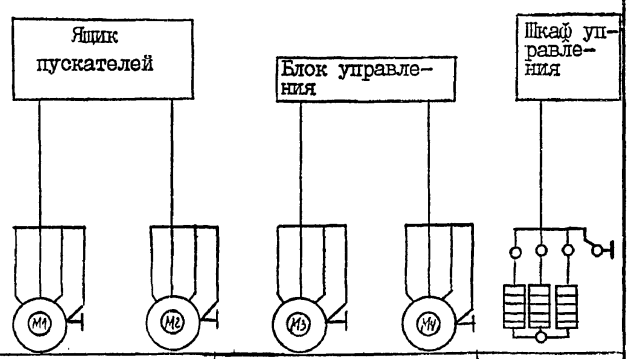		
	УВУ-60/45А УВУ-60/45А	НМУ-6-03 НМУ-6-03	ТЭН-I00В	УВУ-60/45А УВУ-60/45А	НМУ-6-03 НМУ-6-03	ТЭН-I00В
	АО2-4I-4 ВМС	4А7IА2У3IМ2I8I	I3/3,5П220	АОЛ2-32-4	4А7IА2У3IМ2I8I	I3/3,5П220
	4 кВт	0,75 кВт	I0,6 кВт	3 кВт	0,75 кВт	I0,5 кВт
	8,3А	I,7 кВт	I6,5 А	6,5 А	I,7 А	I6,5 А
Примечания	В комплект поставки электрооборудования входят: - электродвигатель насоса молочного универсального НМУ-6 - 2 шт. - электродвигатель установки вакуумной УВУ-60/45А- - 2 шт. - ящик пускателей ИДI - I шт. - пост управления - I шт. - шкаф управления УДА.I06.400 - I шт. - подогреватель - I шт. - термометр - I шт. - блок управления SRM422 - I шт. - блок управления SMM302/0 - I шт. Кабели ГОСТ 433-73: ВРГ IxI-660 L = 30 м ВРГ 2xI L = 5 м ВРГ 3xI,5 + IxI L = I5 м ВРГ 3x2,5 + IxI,5 - 660 L = 5 м Кабель ГОСТ I508-78 КПВГ 5xI L = 5 м Кабель ГОСТ 7399-7I ПВС 3x0,75 L = I м					

Инв.№ подл. | Подпись и дата | Взам.инв.№

Кормораздатчик УДА.I02.000 предназначен для транспортирования и дозированной выдачи сухих, сыпучих комбикормов (мукообразных и гранулированных с величиной комков и гранул не более I4 мм) группе коров на доильной установке "Елочка-Автомат" УДА-I6А и каждой корове на доильной установке "Тандем-Автомат" УДА-8А. Кормораздатчик изготавливается в двух исполнениях: УДА.I02.000-00 - предназначен для работы с автоматизированной установкой "Елочка-Автомат" УДА-I6А; УДА.I02.000-0I - для работы с автоматизированной установкой "Тандем-Автомат" УДА-8А.

ТЕХНИЧЕСКАЯ ХАРАКТЕРИСТИКА

Марка	УДА.I02.000-00	УДА.I02.000-0I
Тип	Стационарный	
Количество дозаторов, шт.	I6	8
Производительность, кг/ч	350	350
Установленная мощность, кВт	I,I	I,I
Масса кормораздатчика, кг	690	650
Цена (ориентировочно), руб.	I000	600
Код ОКП	4777415067	4777415067

ОСНОВНЫЕ УЗЛЫ

I - пульсатор; 2 - цепь; 3 - пульт; 4 - отвод; 5 - гнездо; 6 - ролик; 7 - кронштейн; 8 - привод; 9 - дозатор.

КОМПЛЕКТНОСТЬ

Марка	УДА.I02.000-00	УДА.I02.000-0I
Привод УДА.I02.I20 - для привода цепного шайбового транспортера электродвигатель N = I,I кВт	I	I
Дозатор УДА.I02.300 - пневматический рабочий орган лотковый	I6	8
Пульсатор УД.32.I00 - пневматический нерегулируемый. Частота пульсации 5...8 пульсов/мин	2	8
Пульсоусилитель УД.32.II0 - пневматический	2	-
Пульт УД.32.I30 - пневматический	2	-
УД.32.I30-0I - с храповым диском, 26 зубьев	-	8

ОСОБЕННОСТИ МОНТАЖА

Трубопровод транспортера с дозаторами устанавливается на металлическом каркасе доильных установок. Привод транспортера крепить на заранее подготовленном фундаменте.

Изготовитель: ПО "Кургансельмаш".

Инв.№подл | Подпись и дата | Взам.инв.№

		4.800-3 Выпуск I/89	
ГИП	Подлосинский	Кормораздатчик доильных установок УДА-8А; УДА-I6А УДА.I02.000	Стадия: Р; Лист: I; Листов: 3
Н.отд.	Иванеко		
Н.контр.	Королева		
Гл.спец.	Орлов		ГИПРОНИСЕЛЬХОЗ
Инж.	Старостин		

Формат А3

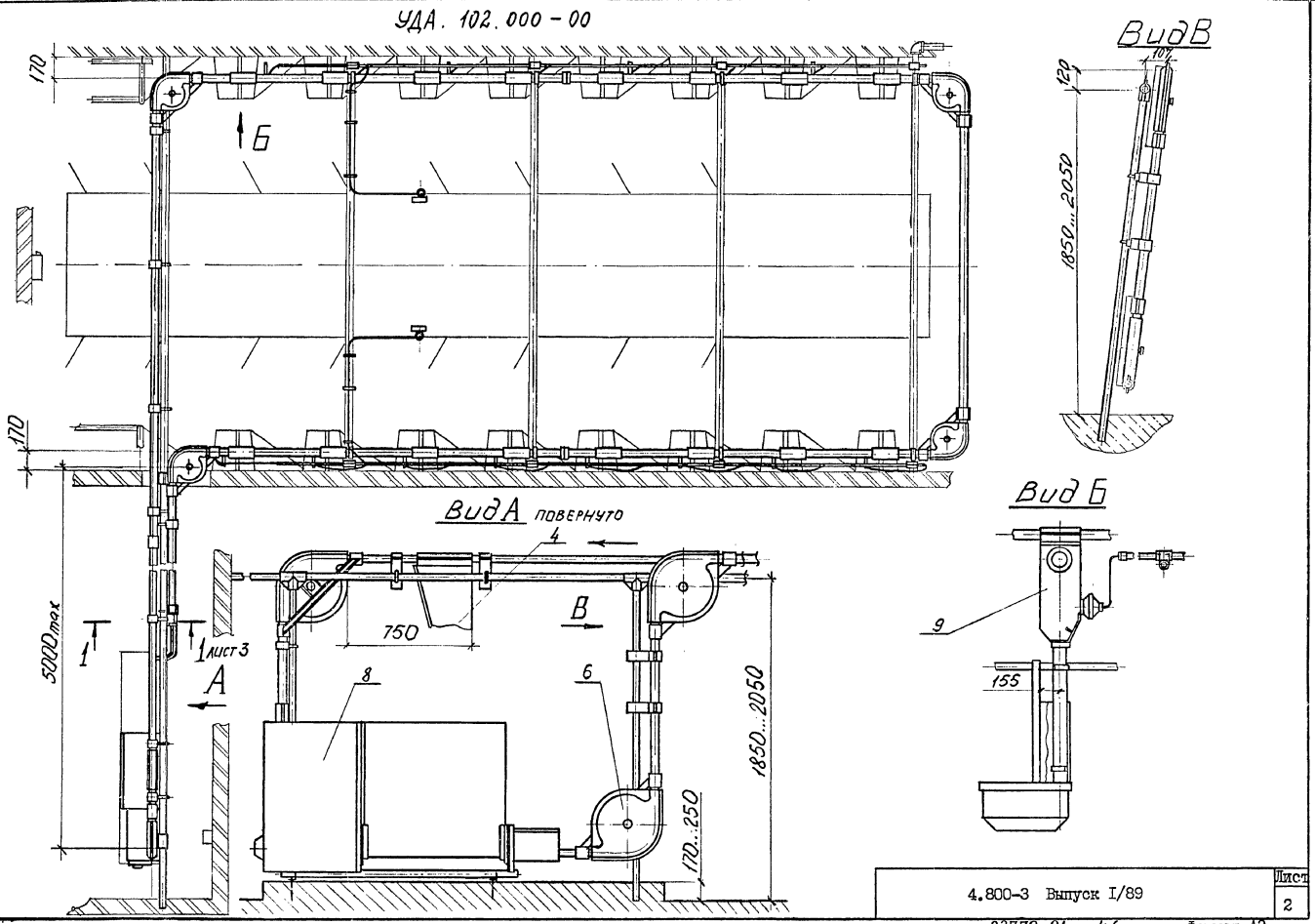

Инв.№ подл. | Подпись и дата | Взам. инв.№

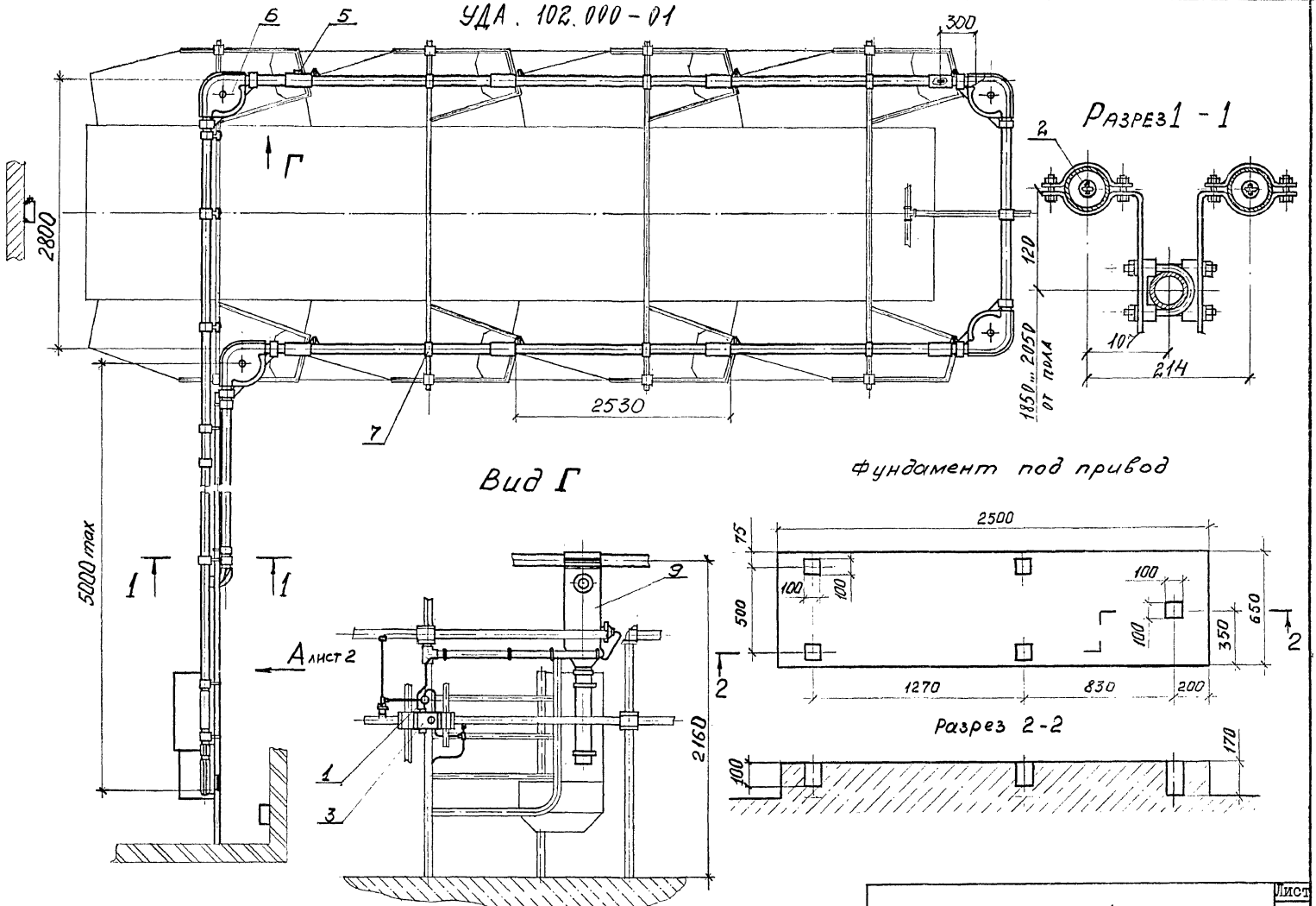
УДА. 102.000-01
6
5
300
Г
2800
2530
7
Разрез 1 - 1
2
120
1850...2050
от пола
107
214
Вид Г
5000 max
1
1
А лист 2
9
1
3
2160
Фундамент под привод
2500
75
500
100
100
100
100
650
350
2
2
1270
830
200
Разрез 2-2
100
170

Наименование оборудования	Кормораздатчик доильных установок УДА-I6А ; УДА-8А
Марка	УДА-I6А"00" УДА-8А"0I"
Установленная мощность, кВт	I,I
Напряжение, В	380/220
Фазность, $\cos\varphi$; η	3Ф + 0; 0,8I; 0,75
Номинальный ток, А	2,76
Пусковой ток, А	I3,8

Схема электрическая подключения

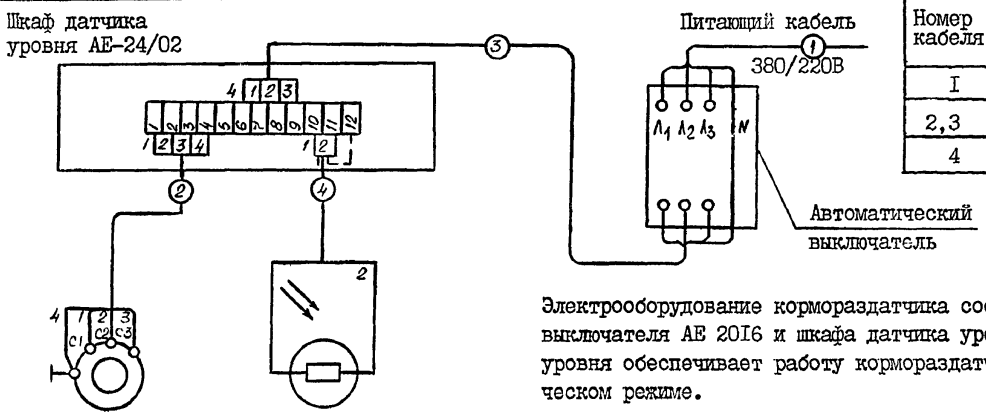

Номер кабеля	Наименование
I	Завод не поставляет
2,3	ВРГ 3х2,5 + IхI
4	НВКЭ 2х0,35

Электрооборудование кормораздатчика состоит из автоматического выключателя АЕ 20I6 и шкафа датчика уровня АЕ 24/02. Шкаф датчика уровня обеспечивает работу кормораздатчика в ручном или автоматическом режиме.

Привод кормораздатчика	Сигнализатор уровня
4А80А4Ю3	
I,I кВт	
2,76 А	

Комплектность поставки оборудования:

I. Выключатель АЕ20I6НуI, 380 В, 2,5 А IP54 ТУ I6.522.064-75 – I шт.
2. Шкаф датчика уровня АЕ-24/02 в комплекте с кабелем НКВ92х0,35 – I шт. (поставка ГДР)
3. Кабель ВРГ 3х2,5+IхI ГОСТ 433-77 – 25 м

ГИП	Подлосинский	
Н.отд.	Выборный	
Зам.н.о.	Быстров	
Н.контр.	Ткачев	
Гл.спец.	Литвинов	
Инж.	Мустафаева	

4.800-3 Выпуск I/89

Кормораздатчик доильных установок УДА-8А, УДА-I6А
Электрооборудование

Стадия	Лист	Листов
Р	I	I

ГИПРОНИСЕЛЬХОЗ

Формат А3

Инв. № подл. | Подпись и дата | Взам. инв. №

Установка доильная автоматизированная "Карусель" УДА-100 предназначена для доения коров на молочно-товарных фермах и комплексах промышленного типа в доильном зале на конвейере карусельного типа, транспортирования выдоенного молока в молочное помещение, фильтрации, охлаждения его и подачи к емкости для хранения. Одновременно с доением на доильной установке производится скармливание сухих кормосмесей. Наилучшими условиями для применения автоматизированной доильной установки является ферма с беспривязным содержанием коров. Для обеспечения эффективного использования доильной установки при привязном содержании необходимо применять групповые привязи, например, ОСК-25А.

ТЕХНИЧЕСКАЯ ХАРАКТЕРИСТИКА

Тип доильной установки	Автоматизированная, стационарная, конвейерная типа "Карусель"
Размер обслуживаемого стада, голов	300...600
Производительность установки при доении, коров/ч	100
Обслуживающий персонал, доярр	I
Количество оборудования:	
доильных станков на конвейере, шт.	I6
станков санобработки, шт.	I
доильных автоматов, шт.	I6
Установленная мощность, кВт	25
Нормальный вакуум в месте подключения вакуумметра, кПа (кгс/см2)	44,0 (0,45)
Производительность вакуум-насоса, м3/ч	60
Производительность молочного насоса, м3/ч	2
Перепад температур между охлажденным молоком и охлаждающей водой (при подаче воды через охладитель не менее 3 м3/ч с начальной температурой не более 9°С), °С	3

КОМПЛЕКТНОСТЬ

Платформа – сварные секции со сборным рельсом и доильными станками	– I
Кормораздатчик – лоткового типа с 4 скребками, объем лотка – 4,0 м3. Дозаторы шнековые с пневмоприводом	– I
Привод платформы – фрикционного типа с опорными катками. Электродвигатель 4АХ80В6У3, N = I,I кВт, n = 920 об/мин. Время прохождения полного оборота платформой – 6,5 мин.	– I
Автомат управления – пневматического действия, поплавковый с переменным дросселем	– I6
Манипулятор – рычажный, пневматического действия	– I6
Молокопровод	– I
в том числе:	
молочный насос, универсальный НМУ-6, тип-центробежный одноступенчатый, производительность 5-6 тыс. л/ч, N = I,I кВт	– 3
охладитель молока, тип – пластинчатый двухпакетный, температура охлаждения молока на 3°С выше температуры охлаждающей воды с начальной температурой 7...9°С при интенсивности прохождения воды через охладитель – 3000 дм3/ч	– I
молокоприемник – стеклянная емкость 50 л (ГДР)	– I
выключатель-поплавкового типа с электромагнитными контактами (ГДР)	– I
пульт управления – электрического типа для управления насосами НМУ-6 (ГДР)	– 2

		4.800-3 Выпуск I/89	
ГИП	Подлосинский		
Н.отд.	Иванеко	Установка доильная автоматизированная "Карусель" УДА-100	Стадия Р; Лист I; Листов 6
Н.контр.	Королева		
Гл.спец.	Орлов		ГИПРОНИСЕЛЬХОЗ
Ст.инж.	Самойленко		

Формат А3

Инв.№ подл. | Подпись и дата | Взам.инв.№

камера предохранительная – разборная, поплавковая (ГДР)	– I
молокопровод сбора молока – труба стеклянная 40 ГОСТ 8894-77	– I6
молокопровод транспортировки молока,– труба 38х2 ГОСТ 994I-72	– 7
Система промывки	– I
в том числе:	
командный пункт, тип–электропневматический, длительность одного цикла 60 мин. (ГДР)	– I
дозатор моющих средств – стеклянный сосуд с поплавковым клапаном (ГДР)	– 2
ванна – емкостью 40 л	– I
выключатель – поплавкового типа (ГДР)	– I
водонагреватель – электрический, проточного типа N = I0,5кВт	– I
шкаф управления – предназначен для управления электрическими цепями насоса промывки и проточного водонагревателя	– I
трубопровод промывки – труба стеклянная 40 ГОСТ 8894-77 Ду I5, 32, 40, 50 мм	– I
электрический водонагреватель ВЭТ-400	– I
Установка вакуумная унифицированная УВУ 60/45 (Q=60 м^3/ч) – производительность 60 м3/ч, N = 4 кВт	– 2
Автомат санобработки – управление автоматическое от датчиков платформы при помощи электронного блока управления	– I
санпункт УДБ.I2.000	– I
датчик – выключатель конечный бесконтрольный	– 4
Шкаф запасных частей – настенный металлический	– 2
Устройство зоотехнического учета молока – пропускная способность 0,2...6 л/мин	– I6
Электрооборудование – электронного типа для автоматического управления платформой конвейера и автоматом санобработки	

Для совместной работы с автоматизированной доильной установкой рекомендуется следующее оборудование:

а) резервуары–охладители для сбора и хранения молока;

б) холодильные установки – для получения охлаждающей воды;

в) ванна для мойки деталей;

г) бункер хранения сухих кормов емкостью I0 м3 и производительностью транспортера выгрузки 2 т/ч.

Указанное оборудование не входит в комплект доильной установки.

ОСОБЕННОСТИ ЭКСПЛУАТАЦИИ И МОНТАЖА

Доильная установка предназначена для эксплуатации в следующих условиях:

- высота над уровнем моря не более I000 м;
- колебания напряжения в сети +5...-I0%;
- относительная влажность воздуха не более 80%.

Монтаж доильной установки вести в строгом соответствии с документацией, поставляемой заводом-изготовителем.

Разработчик: ГСКБ г.Рига

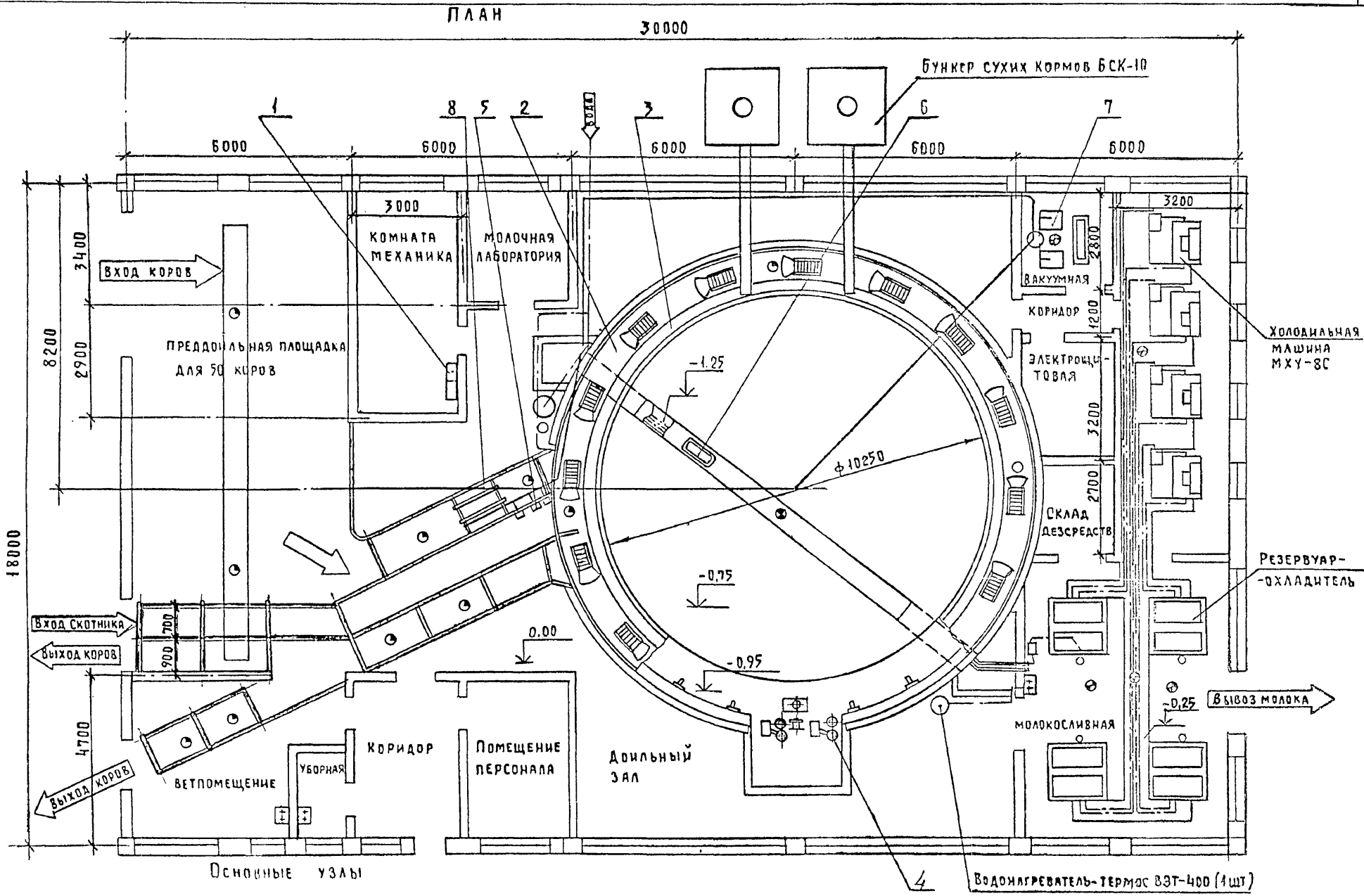

1- Автомат управления; 2- платформа; 3- кормораздатчик; 4- привод платформы;
5- электрооборудование; 6- система промывки; 7- вакуум-насос;
8- автомат санобработки.

Инв.№подл | Подпись и дата | Взам.инв.№

План фундаментов

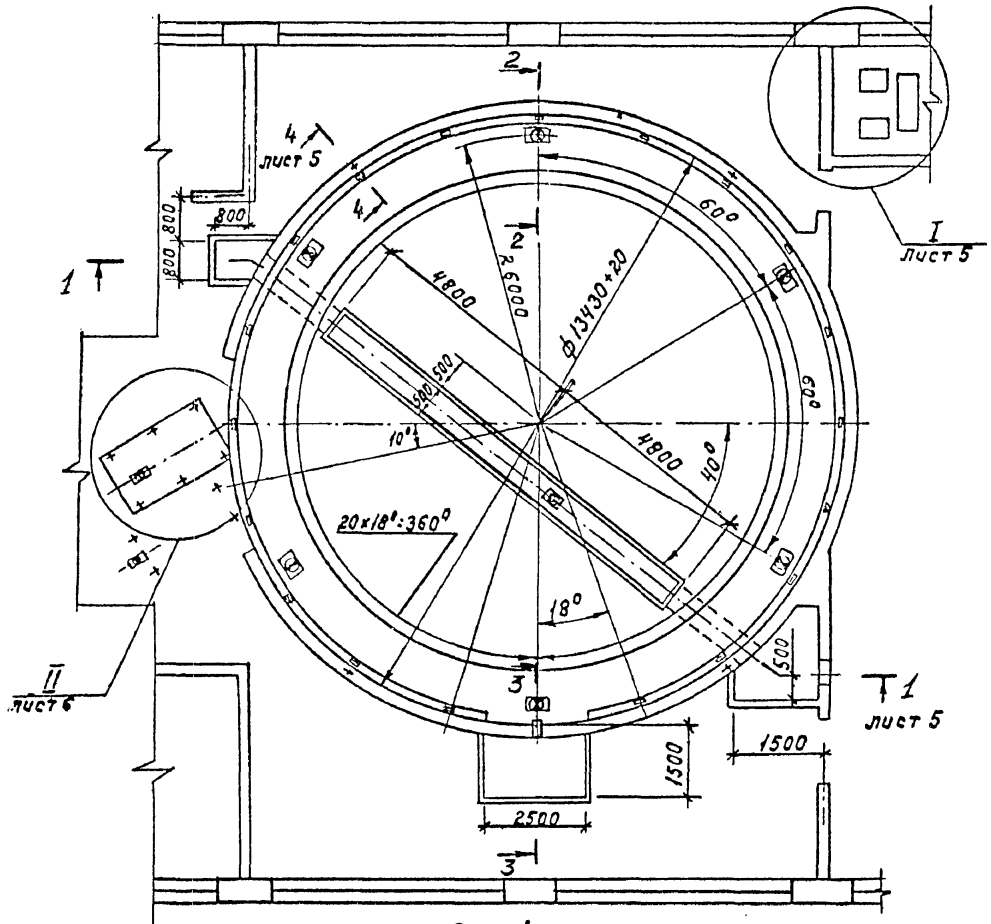

Разрез 2 - 2

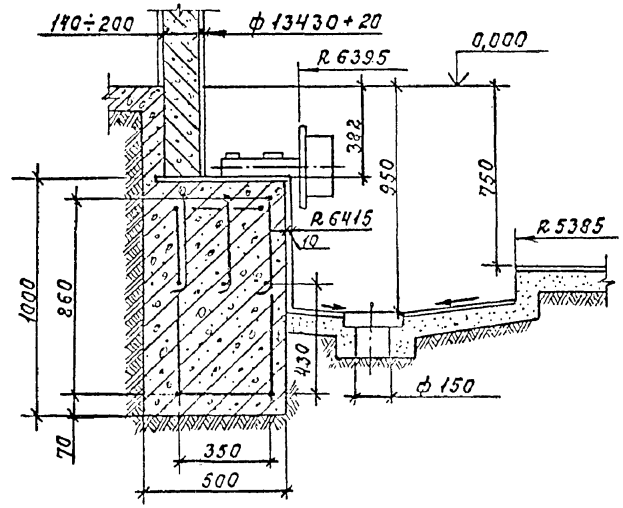

Разрез 3 - 3

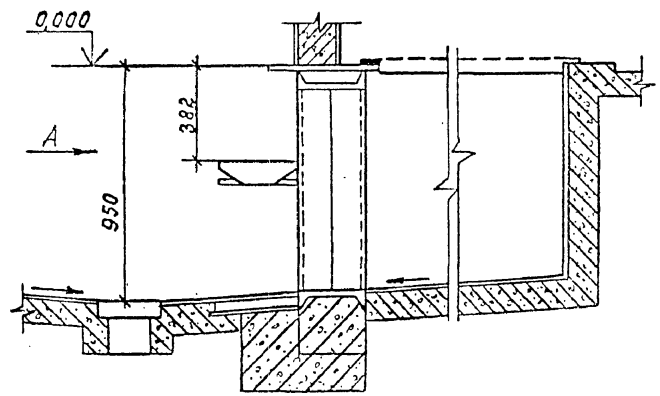

Вид А

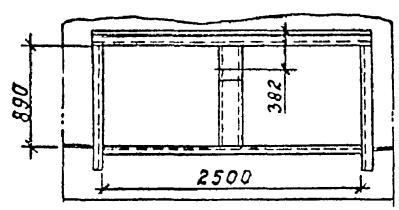

Инв.№подл. | Подпись и дата | Взам.инв.№

Разрез 1-1

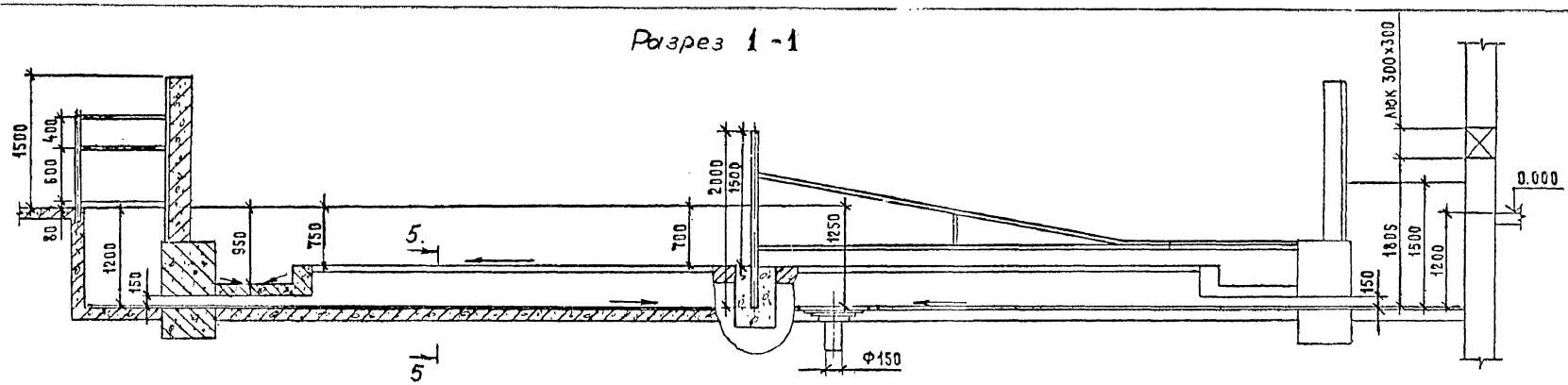

Разрез 4-4

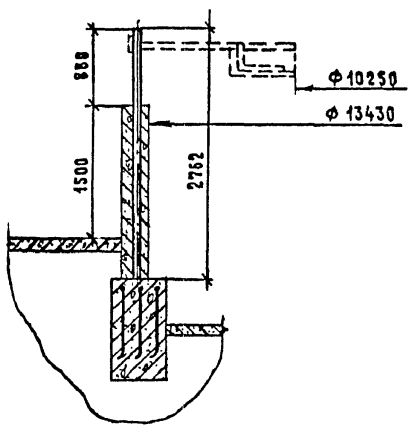

Разрез 5-5

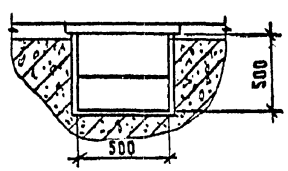

I

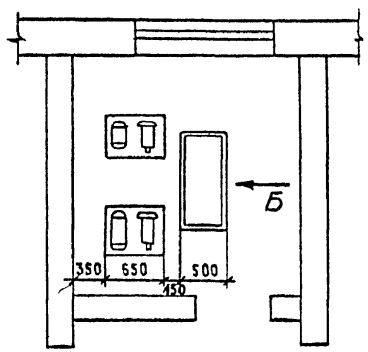

Вид Б

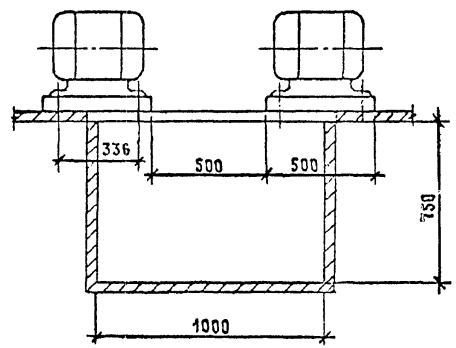

Инв.№подл. | Подпись и дата | Взам.инв.№

4.800-3 Выпуск I/89	Лист 5

Разрез 6-6

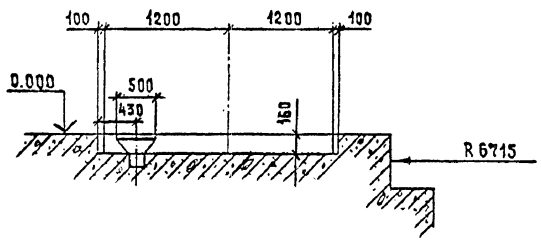

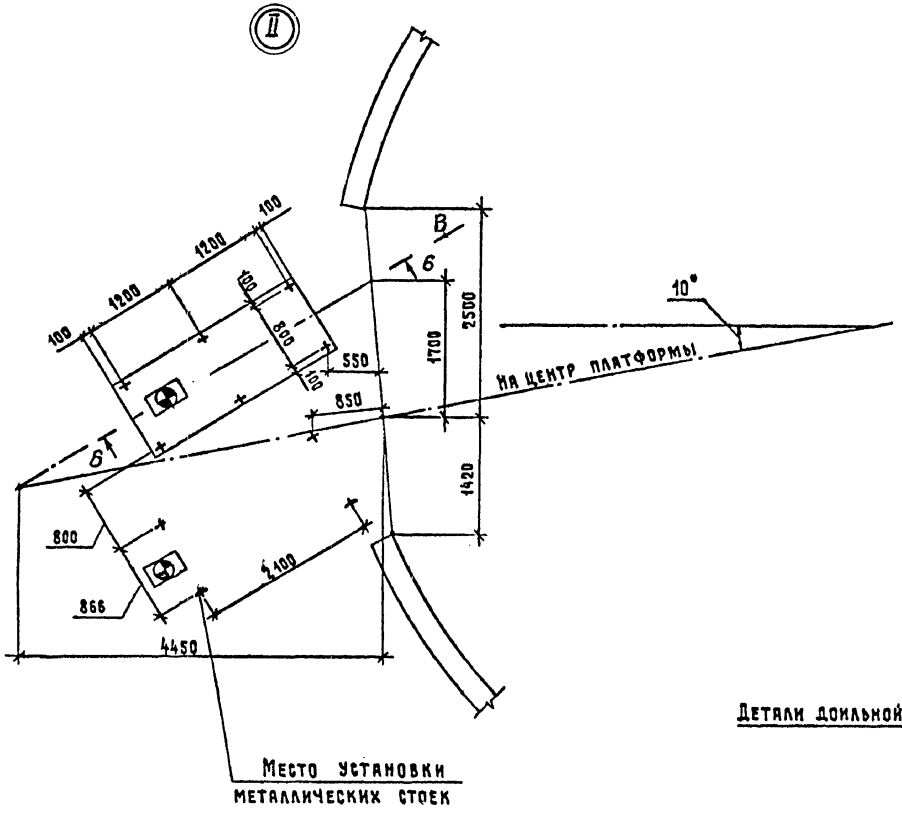

Вид В

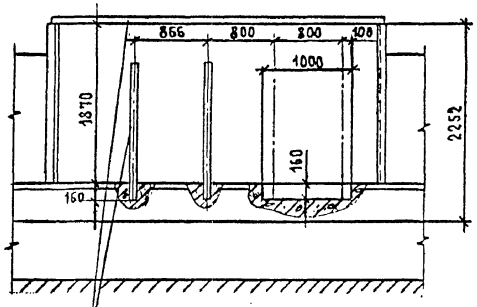

Детали донной установки

Инв.№подл | Подпись и дата | Взам.инв.№

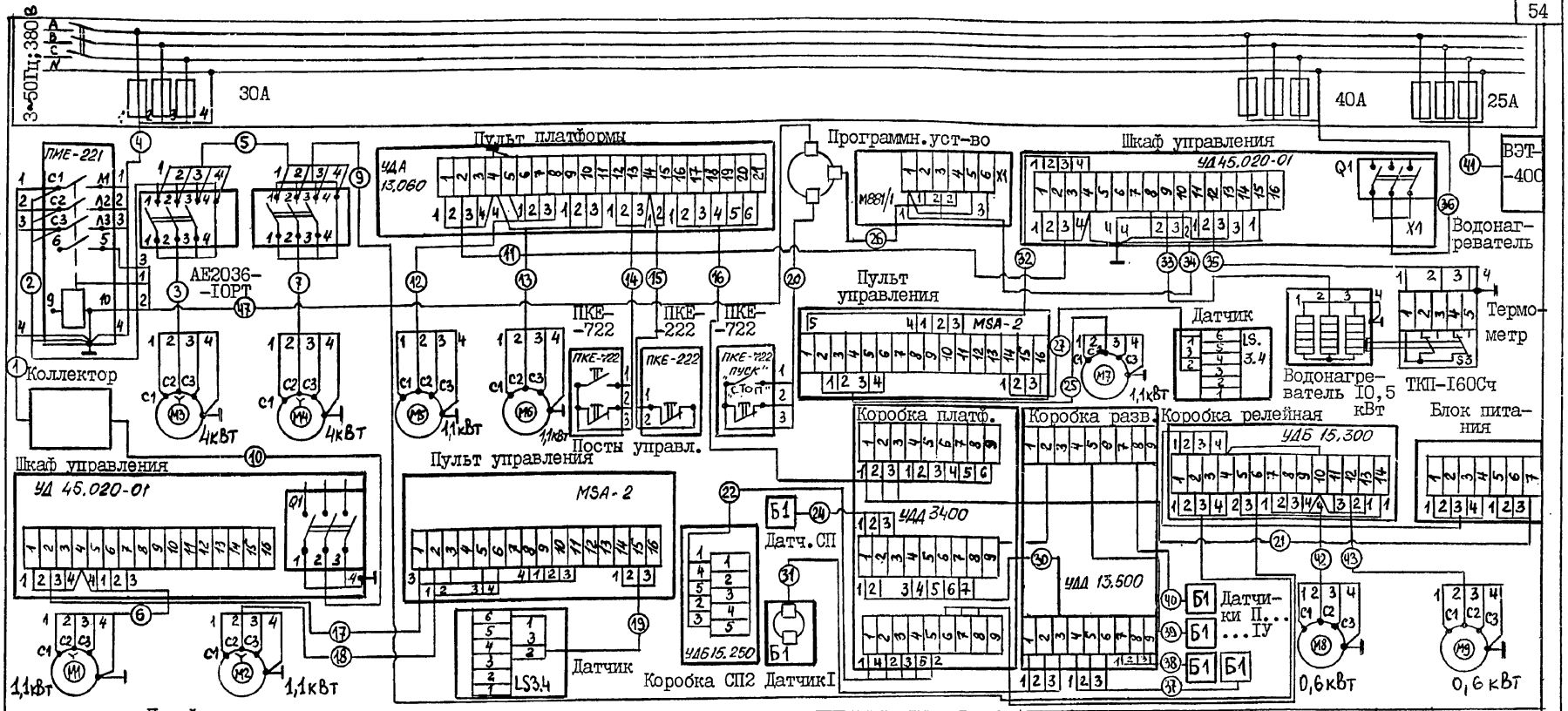

Обозначение кабеля	Наименование	Примечание
I,2,3,5,6,7,9,I0,II,I2	АВРГ 3х4 + Iх2,5	
I3,I8,25,32,33,45,46	АВРГ 3х4 + Iх2,5	
4,36,4I	АВРГ 3х6 + Iх4	Не комплектуется
I4,20,2I,34,47,23	АВРГ 3х2,5	
I5,26	АВРГ 2х2,5	
I7, 22	АКВПГ 5х2,5	
I6, 30	АКВПГ 7х2,5	
I9,24,27,3I,37,38,39,40	ВРГ 3хI	
35, 42, 43	КРПТ 3хI + IхI	

СХЕМА ЭЛЕКТРИЧЕСКАЯ СОЕДИНЕНИЙ

В состав электрооборудования установки доильной УДА-I00 входит 2 шкафа управления, коробка СП-2, коробка релейная, пульт платформы, коробка платформы, коробка разветвления, блок питания, 2 пульта управления молочным насосом MSA 2/I, программное устройство, 2 датчика уровня LS 33-24V, водонагреватель-термос ВЭТ-400, 2 выключателя автоматических АЕ2036-I0РТ, посты управления ПКЕ-222, ПКЕ-722, термометр ТКП-I60, пускатель ПМЕ-22I, электродвигатели вакуумнасосов, молочных насосов, приводов платформы, насоса перекачки, приводов щеток, кабели силовые и контрольные.

ГИП	Подлосинский	
Н.отд.	Выборный	
Зам.н.о.	Быстров	
Н.контр.	Ткачев	
Гл.спец.	Дементьева	
Гл.спец.	Литвинов	
Инж.	Мустафаев	

4.800-3 Выпуск I/89

Установка доильная автоматизированная "Карусель" УДА-I00
Электрооборудование

Стадия	Лист	Листов
Р	I	2

ГИПРОНИСЕЛЬХОЗ

Формат А3

Инв.№подл. | Подпись и дата | Взам.инв.№

Наименование оборудования	Установка конвейерная
Марка	УДА-100
Установленная мощность, кВт	25 + (10,5) ВЭТ-400
Напряжение, В	380
Фазность, $\cos\varphi$, КПД	3Ф + 0; 0,86; 0,84
Номинальный ток, А	51,18

Схема электрическая подключения

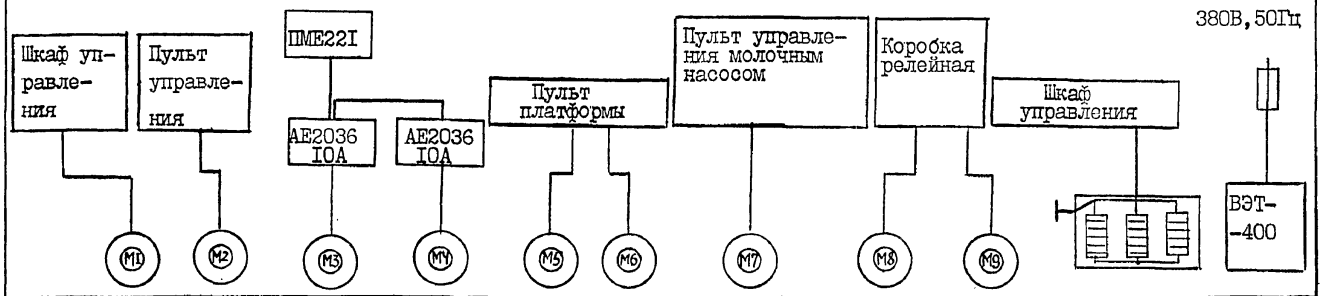

Электродвигатели:

Молочных насосов	Вакуумных насосов	Привода платформы	Молочного насоса	Привода щеток	Установка обработки вымени с подогревателем воды	Водонагреватель ВЭТ-400
	УВУ 60/45					
4А7IВ2У3	А02-4I-4 ВМС	4А80В6У3	4А7IВ2У3	4АС7IАЧУ3	УОВ-Ф-I-02	I0,5 кВт
I,I кВт	4 кВт	I,I кВт	I,I кВт	0,6 кВт	I6,5 А	
2,5 А	8,3 А	3,05 А	2,5 А	I,8 А	I0,5 кВт	
					I6,5 А	

Примечания

В комплект поставки входят:

I. Шкаф управления – 2 шт.
2. Коробка СП-2 – I шт.
3. Коробка релейная – I шт.
4. Пульт платформы – I шт.
5. Коробка платформы – I шт.
6. Коробка разветвления – I шт.
7. Блок питания – I шт.
8. Пульт управления молочным насосом – 2 шт.
9. Программное устройство – I шт.
I0. Датчик уровня LS 3.3-24V – 2 шт.
II. Водонагреватель-термос ВЭТ-400 – I шт.

Инв. № подл. | Подпись и дата | Взам. инв. №

Универсальная доильная станция УДС-3Б предназначена для доения коров на пастбищах и в доильных залах коровников и первичной обработки молока.

ТЕХНИЧЕСКАЯ ХАРАКТЕРИСТИКА

Тип		Передвижная, с параллельно-проходными станками
Производительность, коров/ч:		
при доении 3-х-тактными доильными аппаратами		50
при доении доильными аппаратами АДУ-I исп.03		55
Количество станков, шт.		**8**
Количество доильных аппаратов, шт.		**8**
Обслуживающий персонал, дояр		2
Площадь, необходимая для установки станции, м:	длина	I8
	ширина	6
Установленная мощность:		
электродвигателя, кВт		5,5
бензодвигателя УД-25С (УД2С-МI), л.с.		8
Масса, кг		2000

ОСНОВНЫЕ УЗЛЫ

I - агрегат силовой; 2 - ящик охладительный; 3 - трубопровод; 4 - устройство промывки; 5 - кормораздатчик; 6 - молокопровод; 7 - агрегат водоснабжения; 8 - шкаф запасных частей; 9 - водопровод с насосом-смесителем; I0 - станок; II - доильная аппаратура; I2 - насос молочный; I3 - фильтр охладитель.

КОМПЛЕКТНОСТЬ

Молокопровод УДГ.4I.000 - труба нержавеющая сталь Ду = 38 мм	- I
Доильная аппаратура УДГ.42.000 - доильный аппарат 3-х-тактный	- 8
или УДГ.42.000-0I - доильный аппарат унифицированный АДУ-I исп.03	- 8
Устройство промывки УДГ.03.000 - циркуляционное	- I
Фильтр-охладитель УДГ.04.000 - вакуумный	- I
Станки УДГ.45.000 - параллельно-проходные	- I
Кормораздатчик УДГ.46.000 - спиральношнековый	- 4
Трубопровод УДГ.08.000 - полиэтиленовый Ду=32 и Ду=48	- I
Агрегат водоснабжения УДГ.09.000	- I
Ящик охладительный - УДГ.I0.000 - каркасный	- I
Насос молочный УДГ.5I.000 - диафрагменный	- I
Водопровод с насосом-смесителем УДГ.52.000	- I
Осветительное оборудование УДГ.I3.000	- I
Агрегат силовой УДГ.54.000	- I
Трубопровод промывки УДГ.55.000 - полиэтиленовый Ду=32	- I
Шкаф запасных частей ДПР.07.000-0I	- I

ОСОБЕННОСТИ ЭКСПЛУАТАЦИИ

Доильная станция предназначена для эксплуатации в следующих условиях :

- высота над уровнем моря не более I000 м;
- колебания напряжения в сети +5...-I0%;
- температура окружающей среды не ниже +5°С.
- может работать от сети 220/380 В.

ОСОБЕННОСТИ МОНТАЖА

На пастбищах монтаж доильной станции производить на ровной площадке, желательно вблизи источников воды. С целью предотвращения опрокидывания станков необходимо выбрать место, наиболее защищенное от ветра, а также произвести крепление полозьев станков к грунту или к настилу доильной площадки.

Цена, руб.	2I70
Код ОКП	474I4II660
Изготовитель:	ПО "Кургансельмаш"

			4.800-3 Выпуск I/89
ГИП	Подлосинский		Универсальная доильная станция УДС-3Б
Н.отд.	Иваненко		
Н.контр.	Королева		
Гл.спец.	Орлов		
Ст.инж.	Королева		

Стадия	Лист	Листов
Р	I	5

ГИПРОНИСЕЛЬХОЗ

Формат А3

Инв. № подл. | Подпись и дата | Взам. инв. №

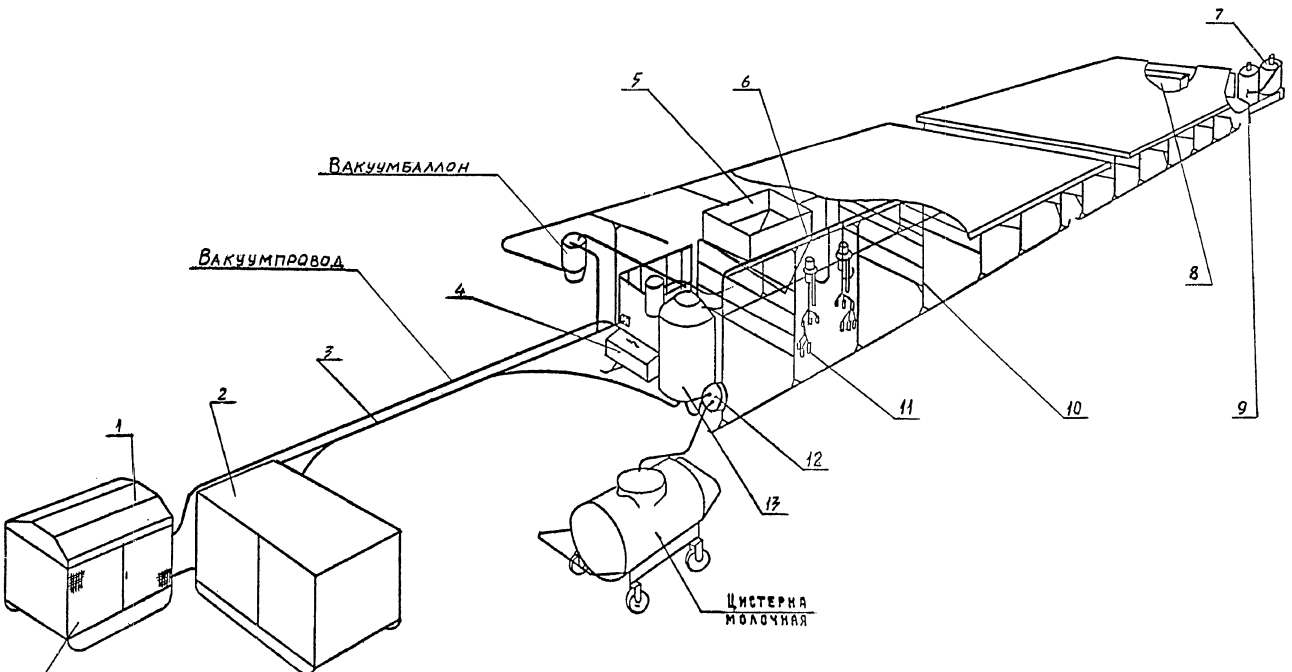

1. Насос вакуумный УДГ.54.090
2. Генератор
3. Бензодвигатель УД-25С или УД2С-М1
4. Насос водяной УДГ.54.020
5. Двигатель 4А112М4У3

Доильные станки УДГ.45.000

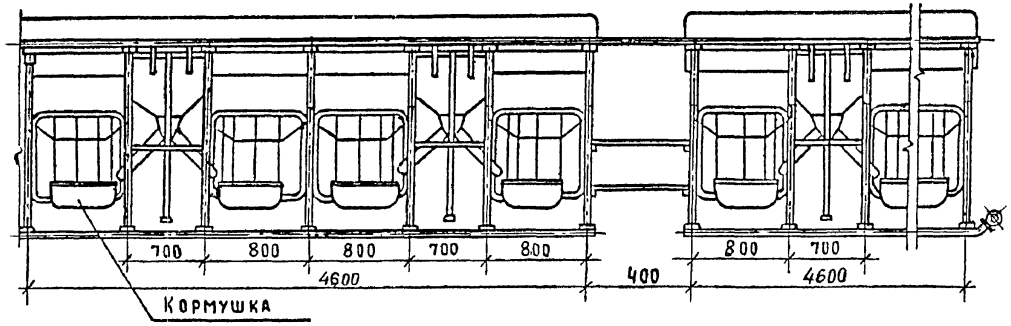

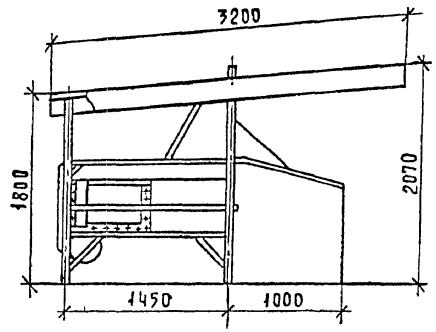

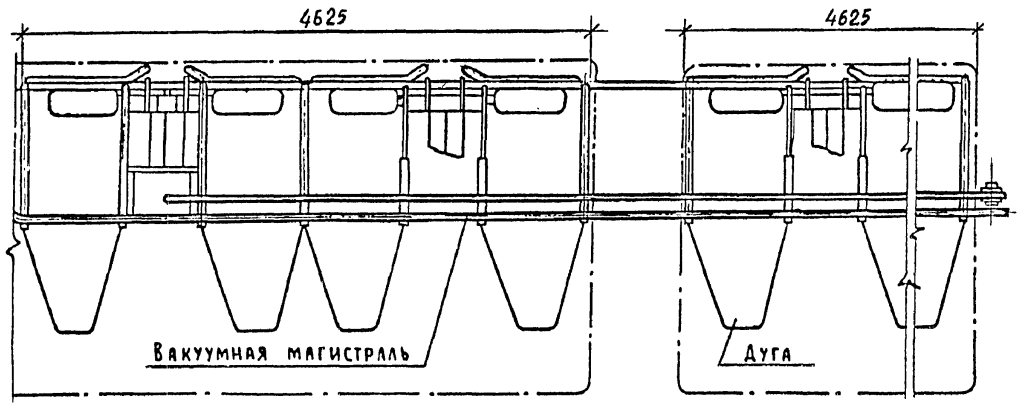

ТЕХНИЧЕСКАЯ ХАРАКТЕРИСТИКА

Тип станков	Параллельные
Общее количество станков, стойл, шт.	8
Количество секций, шт.	2
Тип крыши	Брезентовые тенты
Тип дозаторов	Шнековые с ручным приводом
Смеситель	Вакуумный
Количество разбрызгивателей, шт.	4
Тип разбрызгивателей	Нажимные с пружинным затвором
Масса, кг	792

Инв. № подл. | Подпись и дата | Взам. инв. №

Охладительный ящик УДГ.10.000

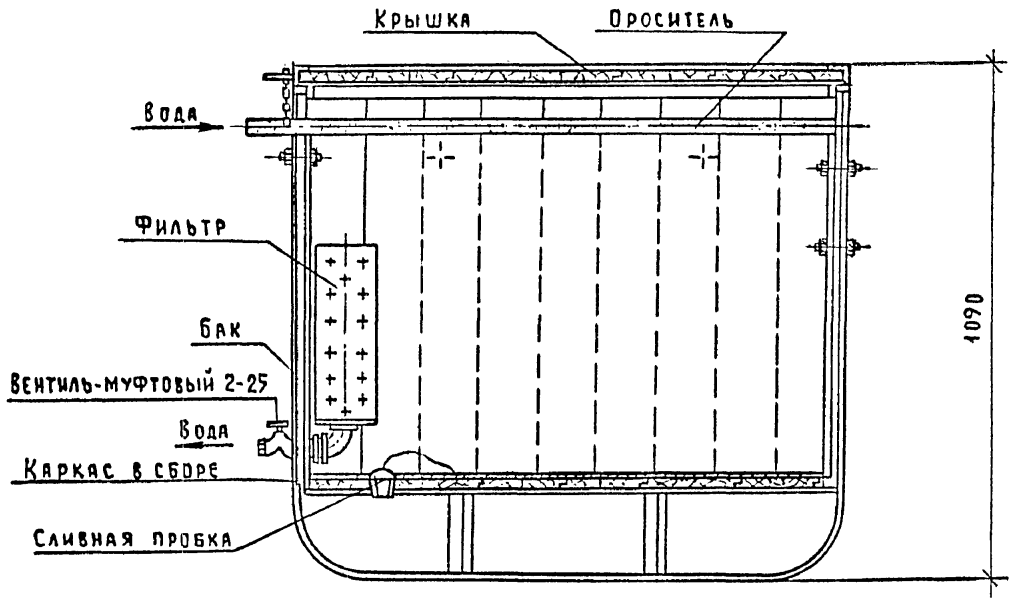

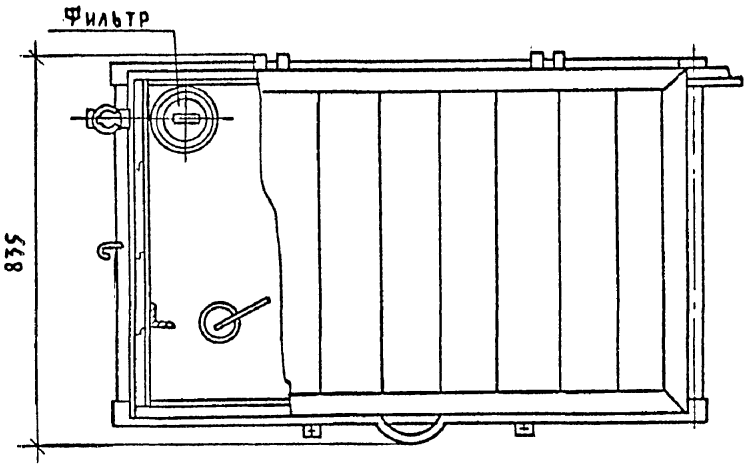

ТЕХНИЧЕСКАЯ ХАРАКТЕРИСТИКА

Емкость, м3	0,6
Масса, кг	I65
Потребное количество льда для охлаждения I ц молока до t = +8°С, не более, кг	45

ОСОБЕННОСТИ МОНТАЖА

Агрегат устанавливается на земле (полу) без крепления.

Агрегат водоснабжения УДГ.09.000

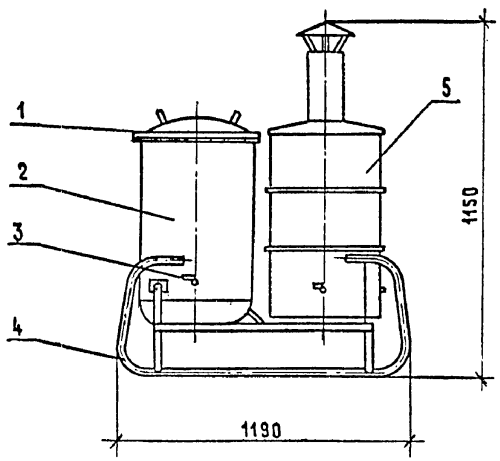

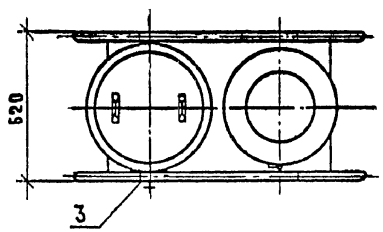

Агрегат водоснабжения предназначен для получения теплой воды, необходимой для обмывания вымени коров перед доением, промывки доильного оборудования и молокопроводных магистралей, а также для хранения холодной воды.

ТЕХНИЧЕСКАЯ ХАРАКТЕРИСТИКА

Тип нагревателя	Котел, работающий на твердом топливе
Емкость водонагревателя, м3	0,075
Время нагрева воды от I0°С до I00°С, не более, мин.	35
Емкость водяного бака, м3	0,I5
Масса, кг	I05

ОСНОВНЫЕ УЗЛЫ

I -крышка; 2 - бак; 3 - кран водоразборный; 4 - рама; 5 - котел водогрейный Сб.25А.

Инв. № подл. | Подпись и дата | Взам. инв. №

Доильные установки УДЛ-Ф-I2 и УДЛ-Ф-I2-I предназначены для машинного доения коров в индивидуальных доильных станках на летних лагерях и пастбищных центрах и для первичной обработки молока.

Исполнение УДЛ-Ф-I2-02 доильной установки УДЛ-Ф-I2 используется в составе комплекта оборудования блочного исполнения для летних лагерей на 200 коров.

ТЕХНИЧЕСКАЯ ХАРАКТЕРИСТИКА

Марка	УДЛ-Ф-I2	УДЛ-Ф-I2-02	УДЛ-Ф-I2-I
Тип	Стационарная, "параллельно-проходная" для доения в молочный трубопровод		
Номинальная величина обслуживаемого стада, коров	200	200	200
Пропускная способность за I час основного времени, короводоек/ч	I00	I00	I00
Число дояров, чел.	4	4	4
Число доильных аппаратов, шт.	I2	I2	I2
Число скотомест, шт.	I2	I2	I2
Установленная мощность, кВт	I7,25	I9,25	I9,25
Масса установки, кг	I800	I850	I8I6
Цена, руб.			
Код ОКП			

ОСНОВНЫЕ УЗЛЫ

I - кормораздатчик; 2 - станки; 3 - линия технологическая; 4 - линия вакуумная; 5 - оборудование молочной; 6 - линия промывки; 7 - линия обмыва; 8 - доильная аппаратура; 9 - переходник; I0 - блок станков.

КОМПЛЕКТНОСТЬ

Марка	УДЛ-Ф-I2	УДЛ-Ф-I2-02	УДЛ-Ф-I2-I
Станки УДЛ.0I.000- параллельно-проходные разборные	I	-	I
Кормораздатчик УДГ.46.000-дозатор спирально-шнековый, емкость одного бункера 0,I6 м3	6	-	6
Линия технологическая УДЛ.03.000-трубы из нержавеющей стали Ду=38мм	I	-	I
Линия вакуумная УДЛ.04.000 - трубы водогазопроводные	I	-	-
УДЛ.04.000-0I Ду: 50,32,I5мм	-	-	I
УДЛ.04.000-02	-	I	-
Оборудование молочной УДЛ.05.000	I	-	I
УДЛ.05.000-0I	-	I	-
в т.ч.:			
- насос молочный универсальный НМУ-6 - НМУ.00.000-03	I	I	I
- охладитель молока ОМI500-Ф-УЗ	I	I	I
- фильтр АДМ.09.000-0I, разборный	I	I	I
- переключатель АДМ.50.0I0	2	2	2
- молокоприемник АДМ.24.000 (М9I9), емкость 50л	I	I	I
- дозатор молока АДМ.52.000, пневмогидравлический	2	2	2
Линия промывки УДА.I06.000	I	-	I
УДА.I06.000-0I	-	I	-
в т.ч.:			
- пульт электропневматический (изделие ГДР)	I	I	I
- бак, емкость 40 л (изделие ГДР)	I	I	I
- подогреватель УДА.I06.0I0, электрический проточного типа, N = I0,5 кВт	I	I	I
- шкаф управления УДА.I06.400	I	I	I
Линия обмыва УДЛ.07.000, трубы водогазопроводные Ду= I5 мм	I	-	I
Доильная аппаратура УДЛ.08.000	I2	-	-
УДЛ.08.000-0I	-	-	I2
- доильный аппарат унифицированный			
Переходник УДЛ.09.000, трубы стальные оцинкованные Ду= 32 мм; Ду = I5 мм; трубы полиэтиленовые Ду=44,3 мм		I	
Блок станков УДЛ.I0.000	-	I	-
УДЛ.I0.000-0I	-	I	-
- станки параллельно-проходные, разборные, количество скотомест - 6.			

ОСОБЕННОСТИ ЭКСПЛУАТАЦИИ

Доильные установки предназначены для эксплуатации в следующих условиях:

а) УДЛ-Ф-I2 и УДЛ-Ф-I2-02 - при высоте над уровнем моря не более I000 м; УДЛ-Ф-I2-I - при высоте над уровнем моря I000...3000 м;

б) колебания напряжения в сети +5...-I0%;

в) температура окружающей среды не ниже +5°С;

г) давление в водопроводе I00...250 кПа (I...2,5 кгс/см2).

ОСОБЕННОСТИ МОНТАЖА

На пастбищах монтаж доильной установки производить на ровной бетонированной площадке, вблизи источников воды и электроэнергии.

Изготовитель: ПО "Кургансельмаш"

				4.800-3 Выпуск I/89	
ГИП	Подлосинский			Установки доильные лагерные УДЛ-Ф-I2 и УДЛ-Ф-I2-I	Стадия: Р; Лист: I; Листов: 5
Н.отд.	Иванеко				ГИПРОНИСЕЛЬХОЗ
Н.контр.	Королева				
Гл.спец.	Орлов				
Ст.инж.	Самойленко				

Формат А3

Инв.№подл. | Подпись и дата | Взам.инв.№

Разрез 1-1

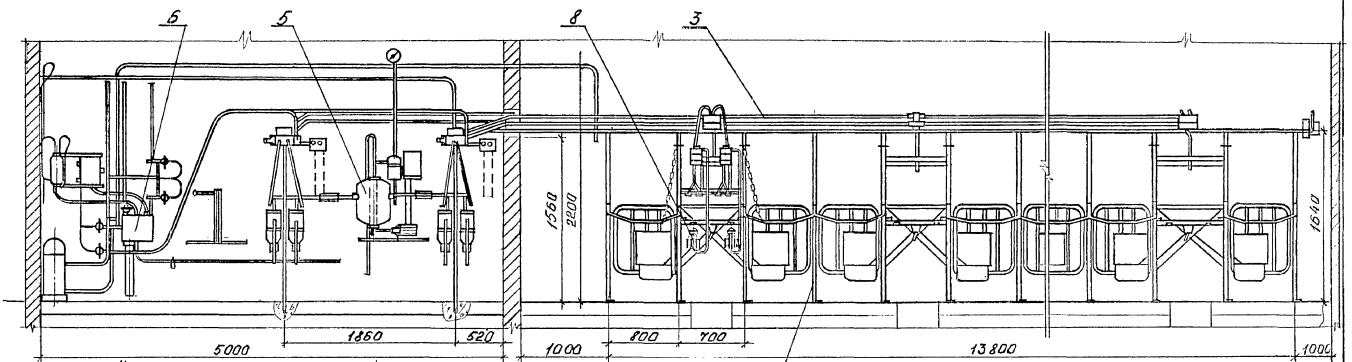

План УДЛ-Ф-12

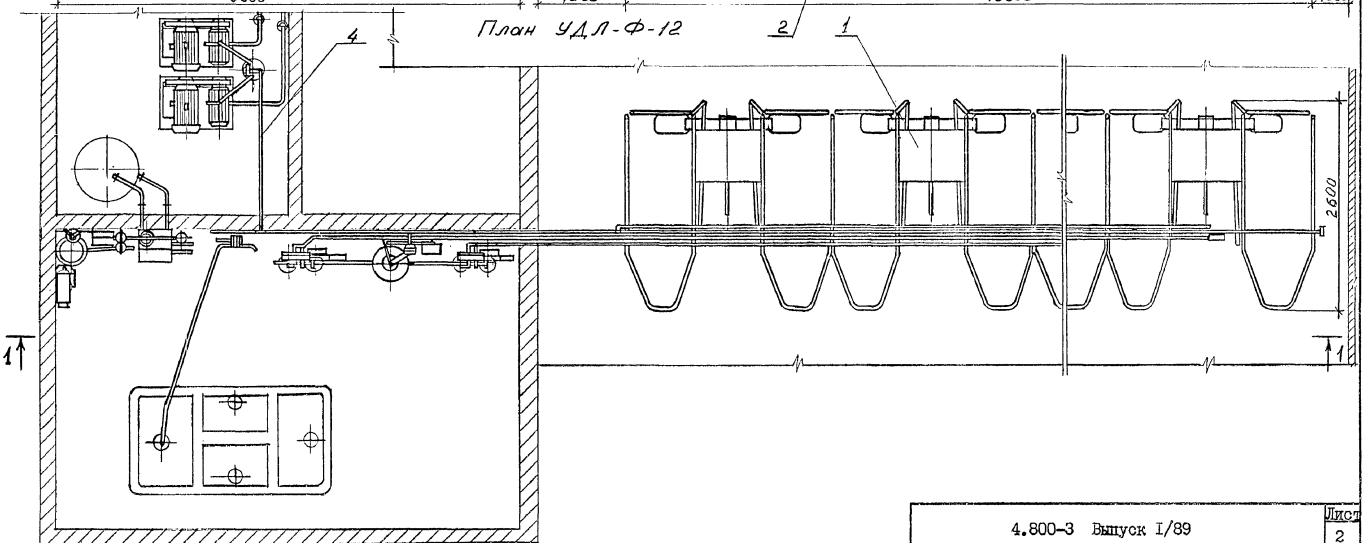

План УДЛ-Ф-12-02

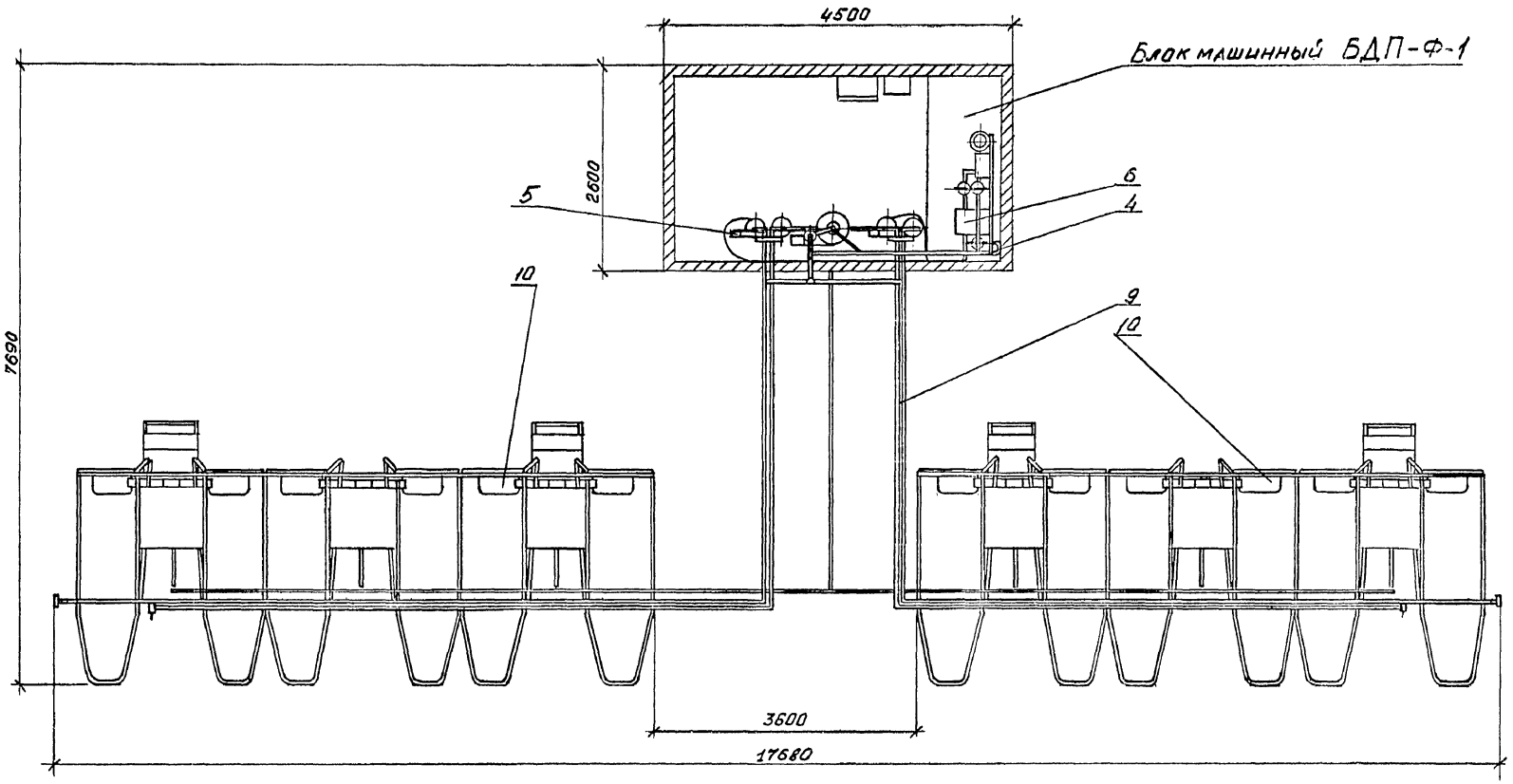

Инв.№ подл. | Подпись и дата | Взам.инв.№

Разрез 2-2

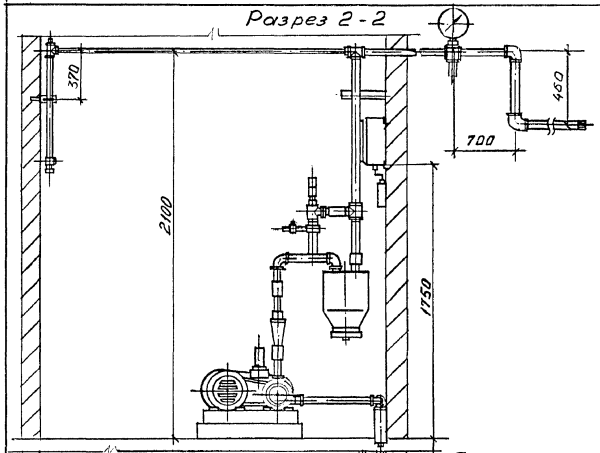

Разрез 3-3

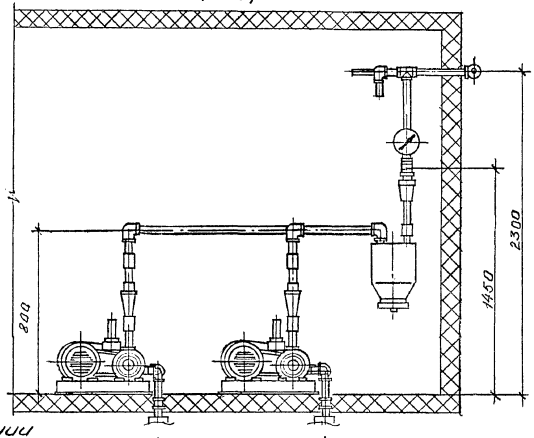

План монтажа вакуумной линии

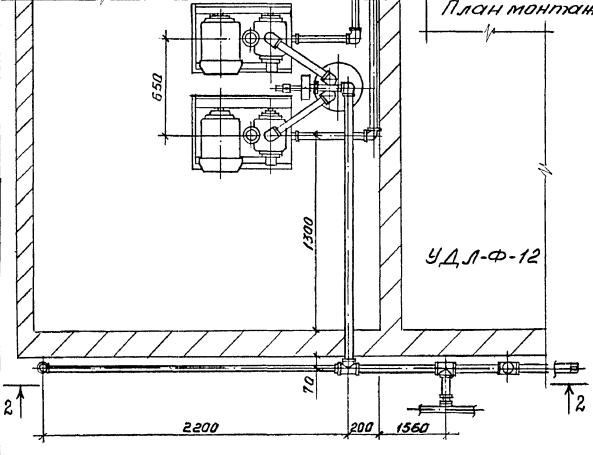

УДЛ-Ф-12

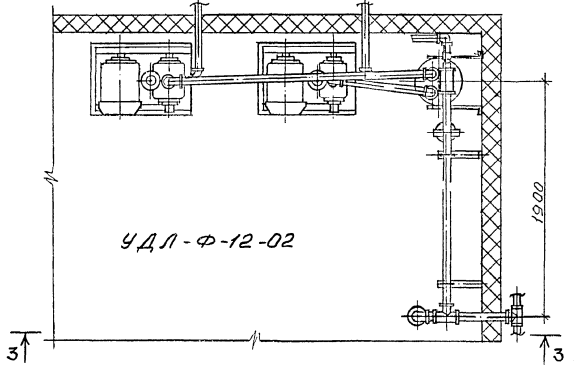

УДЛ-Ф-12-02

Монтажный план доильной установки УДЛ-Ф-12

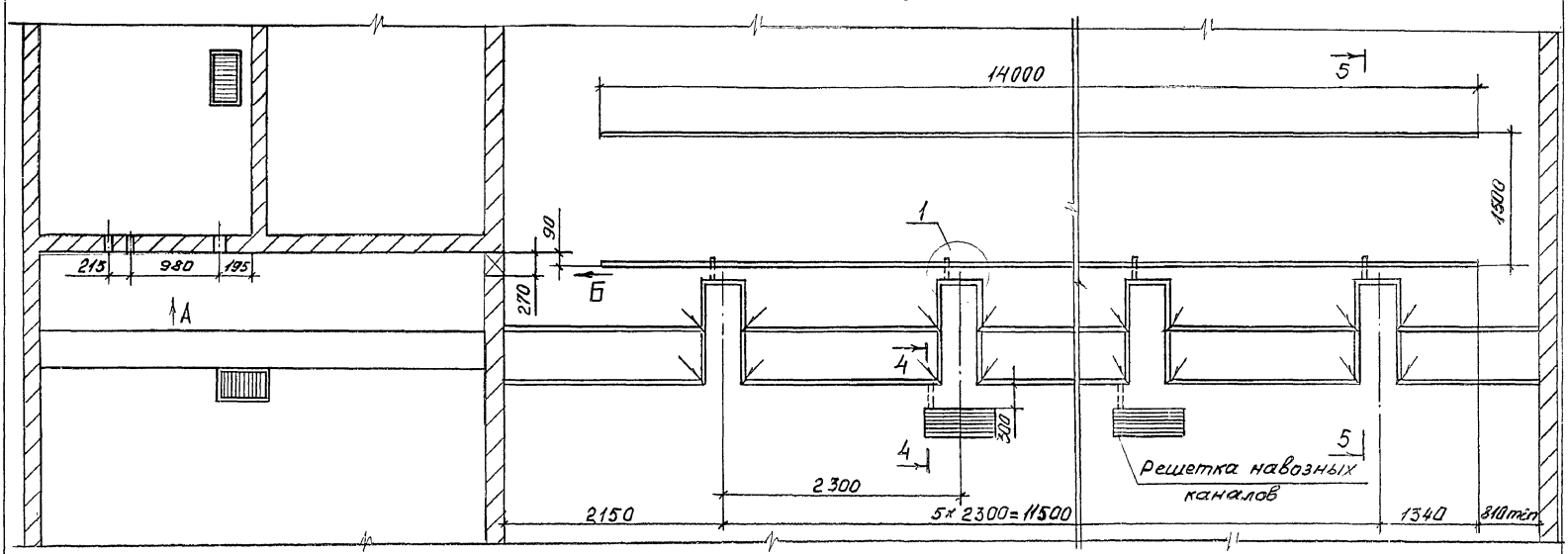

Вид А

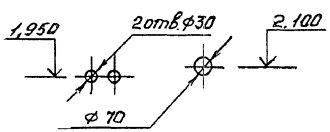

Вид Б

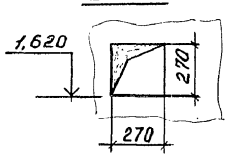

Разрез 4-4

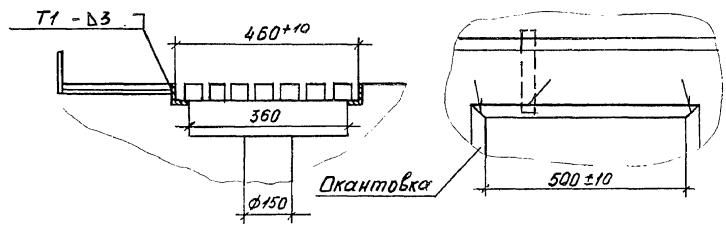

Разрез 5-5

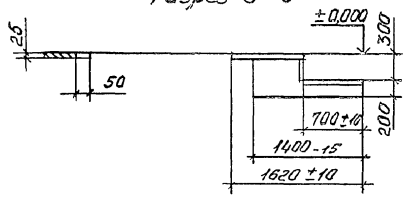

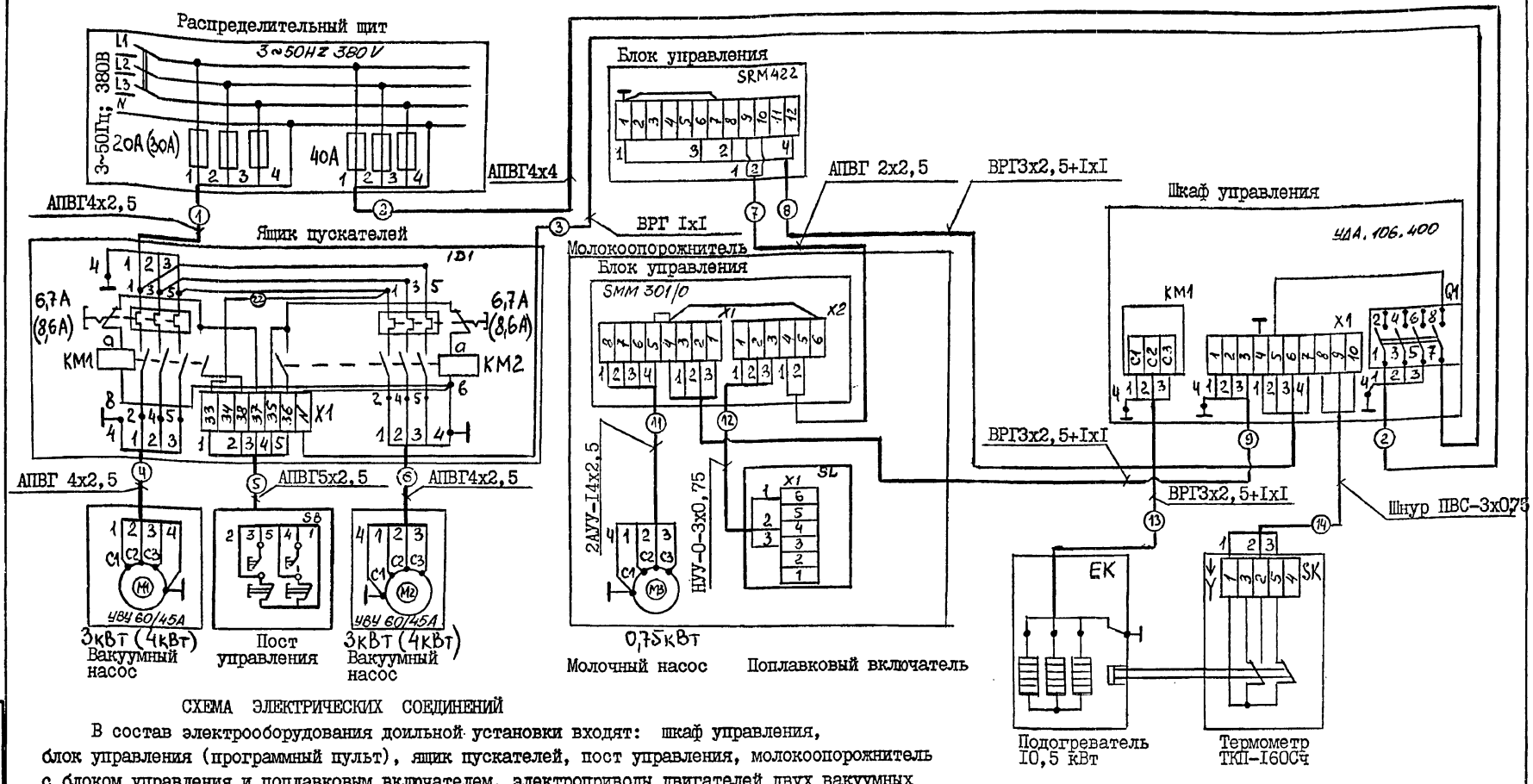

СХЕМА ЭЛЕКТРИЧЕСКИХ СОЕДИНЕНИЙ

В состав электрооборудования доильной установки входят: шкаф управления, блок управления (программный пульт), ящик пускателей, пост управления, молокоопорожнитель с блоком управления и поплавковым включателем, электроприводы двигателей двух вакуумных насосов, молочного насоса, подогреватель с термометром ТКП-160Сч. Шкаф управления, рамка с программным пультом устанавливаются на стене в молочной. Сигнализирующее устройство термометра устанавливается на стене молочной или на боковине ШУ. Ящик пускателей и пост управления монтируются в помещении вакуумных установок. Электроводонагреватель устанавливается на расстоянии не более 10 м от автомата промывки. Магистральная линия заземления выполняется стальной полосой 4х30. Каждый заземляемый элемент установки присоединить проводом М4 к заземляющей магистрали посредством отдельного ответвления.

Цифры в скобках относятся к установке марки УДЛ-Ф-12-1.

ГИП	Подлосинский	
Н.отд.	Выборный	
Зам.н.о.	Быстров	
Н.контр.	Ткачев	
Гл.спец.	Дементьева	
Гл.спец.	Литвинов	
Инж.	Мустафаев	

4.800-3 Выпуск 1/89

Установки доильные лагерные УДЛ-Ф-12; УДЛ-Ф-12-1

Электрооборудование

Стадия	Лист	Листов
Р	1	2

ГИПРОНИСЕЛЬХОЗ

23770-01 67

Формат А3

Инв.№подл. | Подпись и дата | Взам.инв.№

Наименование оборудования	Установка доильная для летних лагерей и пастбищных центров	
Марка	УДЛ-Ф-I2	УДЛ-Ф-I2-I
Установленная мощность, кВт	I7,25 (с электронагревом)	I9,25 (с электронагревом)
Напряжение, В	380/220	380/220
Фазность, Cos φ	3Ф + 0; 0,86	3Ф + 0
Номинальный ток, А	30,6	34,2

Схема электрическая подключения

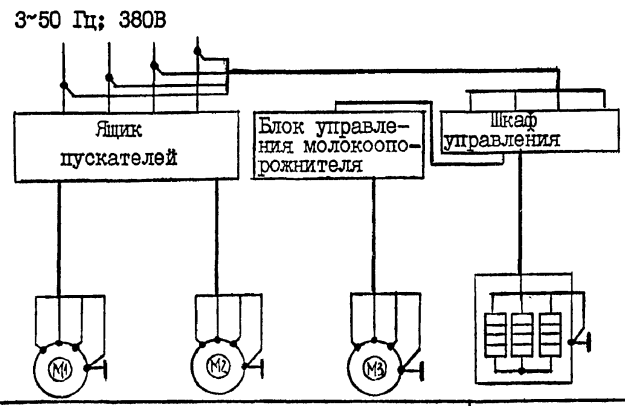

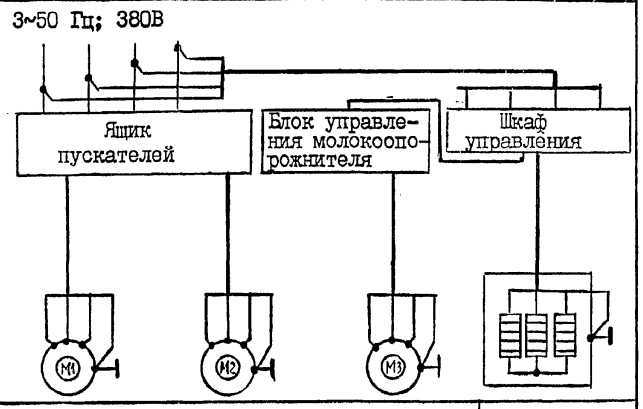

Электродвигатели			Подогреватель	Электродвигатели			Подогреватель
Вакуумного насоса	Вакуумного насоса	Молочного насоса	УДА.I06.0I0	Вакуумного насоса	Вакуумного насоса	Молочного насоса	УДА.I06.0I0
УВУ 60/45 А	УВУ 60/45 А	НМУ - 6 - 03	I0,5 кВт	УВУ 60/45 А	УВУ 60/45 А	НМУ - 6 - 03	I0,5 кВт
АОЛ2-32-4	АОЛ2-32-4	4А7IА2У3	I5,9 А	А02-4I-4	А02-4I-4	4А7IА2У3	I5,9 А
3 кВт;6,5 А	3 кВт; 6,5 А	0,75кВт;I,7А		4 кВт;8,3 А	4 кВт;8,3 А	0,75кВт;I,7А	

Примечания

В комплект поставки входит:

I. Шкаф управления подогревателем – I шт.
2. Подогреватель с термометром – I шт.
3. Блок управления молочным насосом – I шт.
4. Программный пульт управления – I шт.
5. Поплавковый выключатель – I шт.
6. Пост управления – I шт.
7. Ящик пускателей – I шт.
8. Привод вакуумных установок – 2 шт.
9. Привод молочного насоса – I шт.

Взам. инв. №

Подпись и дата

Инв. № подл.

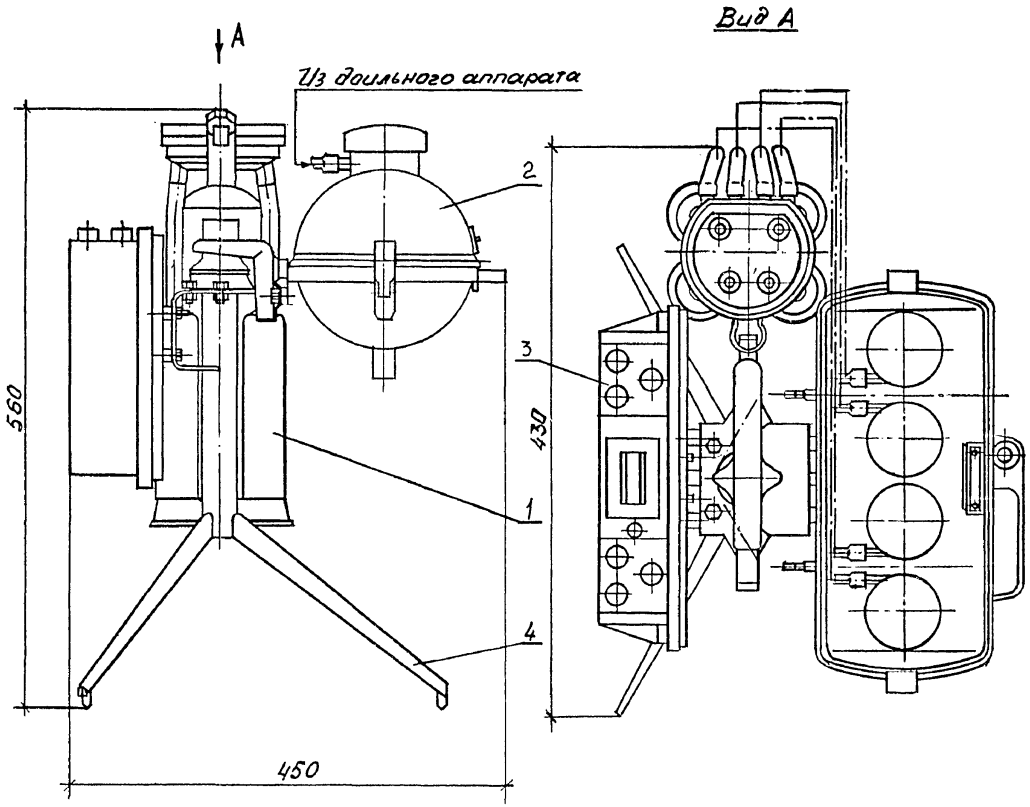

Доильный аппарат четвертной ДАЧ-I предназначен для подбора стада по пригодности к машинному доению и селекционной работы.

ТЕХНИЧЕСКАЯ ХАРАКТЕРИСТИКА

Предел измерения разового удоя (по каждой четверти), г	от 50 до 9950
Цена деления отсчета удоя, г	50
Цена деления отсчета времени доения, с	5
Источник питания	батарея плоская 3336 или Планета I или Рубин I
Напряжение батареи, В	4,5
Количество батарей, шт.	2
Масса, не более, кг	I5

ОСНОВНЫЕ УЗЛЫ

I – подвесная часть; 2 – измеритель; 3 – пульт доильного аппарата четвертного; 4 – кронштейн.

КОМПЛЕКТНОСТЬ

Аппарат поставляется в комплекте основных узлов.

ОСОБЕННОСТИ МОНТАЖА

Аппарат устанавливается на полу вблизи коровы без крепления.

Цена, руб.	460
Код ОКП	4741420001
Изготовитель:	Резекненский завод доильных установок

Инв.№подл. | Подпись и дата | Взам.инв.№

ГИП	Подлосинский		
Н.отд.	Иваненко		
Н.контр.	Королева		
Гл.спец.	Орлов		
Ст.инж.	Самойленко		

4.800-3 Выпуск I/89

Доильный аппарат четвертной ДАЧ-I

Стадия	Лист	Листов
Р		I

ГИПРОНИСЕЛЬХОЗ

Формат А3

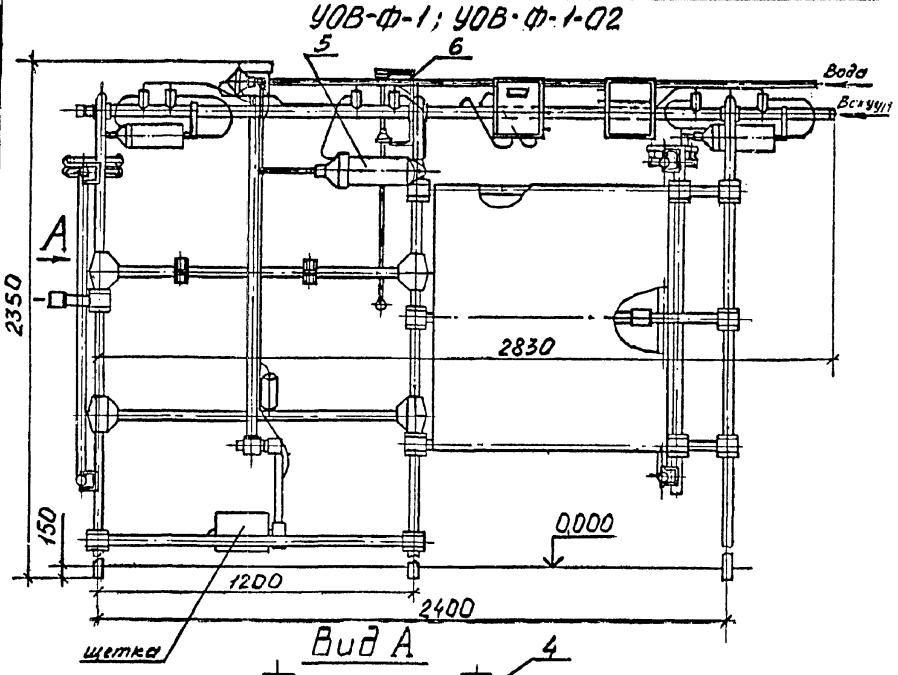

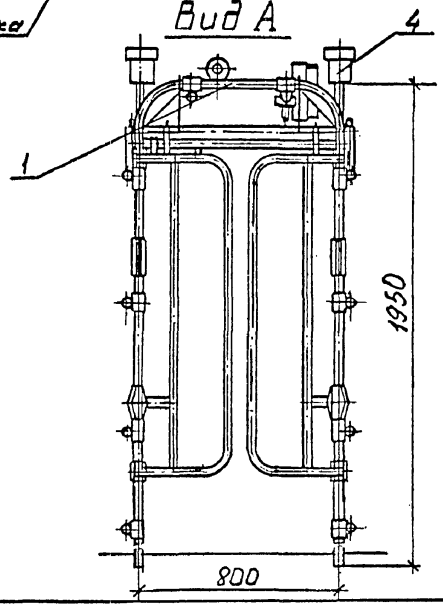

Установка УОВ-Ф-I предназначена для автоматизированной очистки вымени коров перед доением на доильных установках в доильных залах молочно-товарных ферм. Установка выпускается в трех исполнениях:

УОВ-Ф-I - для работы с доильными установками типа "Елочка" (УДЕ-8А, УДА-I6, УДА-I6А);

УОВ-Ф-I-0I - для работы с доильными установками типа "Тандем" (УДТ-8, УДА-8, УДА-8А);

УОВ-Ф-I-02 - для работы с доильной установкой типа "Карусель".

ТЕХНИЧЕСКАЯ ХАРАКТЕРИСТИКА

Марка	УОВ-Ф-I	УОВ-Ф-I-0I	УОВ-Ф-I-02
Технологические операции:			
очистка вымени коров перед доением	+	+	+
распределение коров по секциям доильной установки	-	+	+
выделение группы из 8 коров	+	-	-
Продолжительность очистки вымени одной коровы, с	I7-2	20-2	I5+2
Расход воды на одну корову (при давлении в водопроводе I00±20 кПа), л	3-I	3±I	2+I
Затраты труда на очистку вымени, не более, чел.-ч/обработку	0,00I	0,00I	0,00I
Размер обслуживаемого стада, коров	600	400	800
Установленная мощность, кВт	II,I	0,6	II,I
Масса, кг	345	365	350
Цена, руб.	666	63I	63I
Код ОКП	4749914331	4749914332	4749914333

ОСНОВНЫЕ УЗЛЫ

I - станок; 2 - устройство подогрева воды; 3 - коробка клапанная; 4 - устройство обмыва вымени; 5 - цилиндр; 6 - индикатор; 7 - блок управления.

КОМПЛЕКТНОСТЬ

Установка поставляется в комплекте основных узлов.

ОСОБЕННОСТИ ЭКСПЛУАТАЦИИ

Установка должна эксплуатироваться при вакуумметрическом давлении 47±I кПа и постоянном давлении в водопроводе не менее I00 кПа.

Управление дверями раздельное и осуществляется автоматически или по сигналу доильной установки.

Изготовитель: ПО "Кургансельмаш"

ГИП	Подлосинский		
Н.отд.	Иваненко		
Н.контр.	Королева		
Гл.спец.	Орлов		
Инж.	Старостин		

4.800-3 Выпуск I/89

Установка обработки вымени УОВ-Ф-I

Стадия	Лист	Листов
Р	I	4

ГИПРОНИСЕЛЬХОЗ

Формат А3

Инв.№подл. | Подпись и дата | Взам.инв.№

УОВ-Ф-1-01

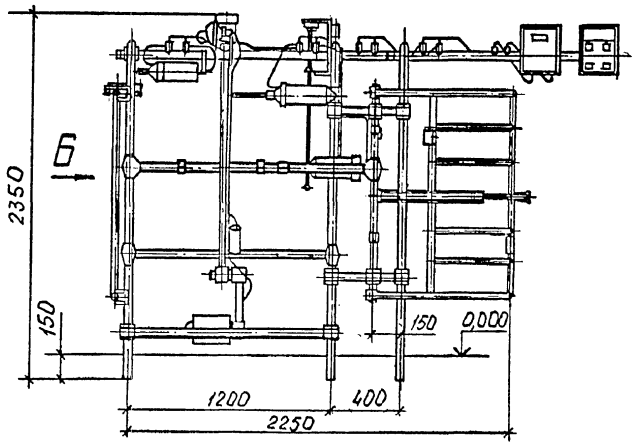

Вид Б

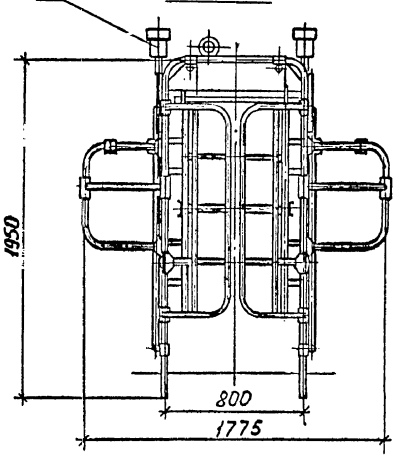

Схема подключения исполнительных органов установки

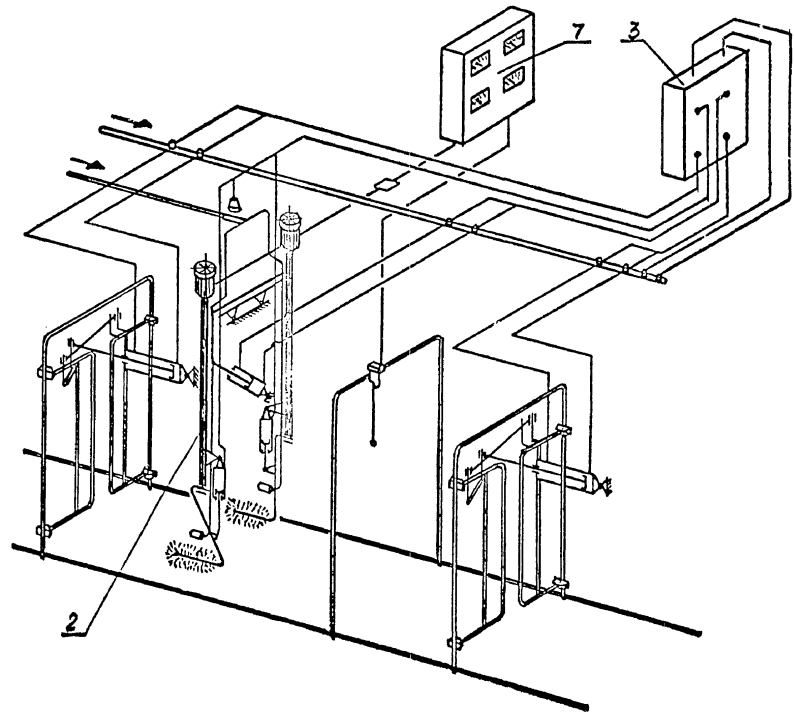

Инв.№подл. | Подпись и дата | Взам.инв.№

Монтаж установки УОВ-Ф-1

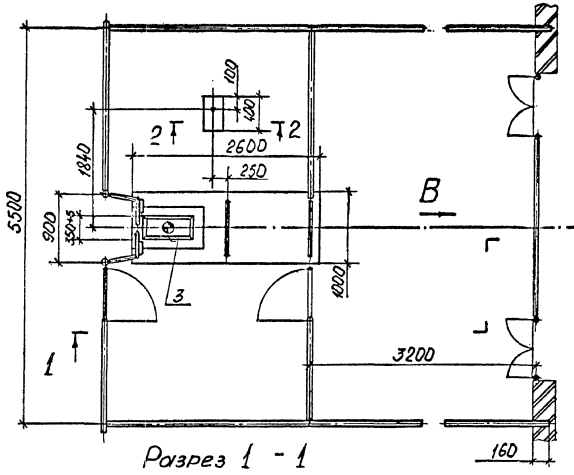

Разрез 2-2

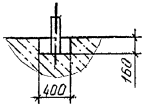

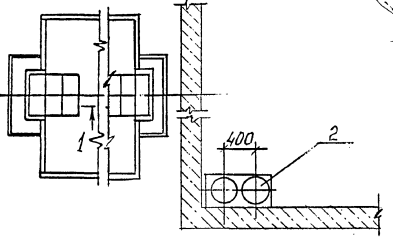

Разрез 1 - 1

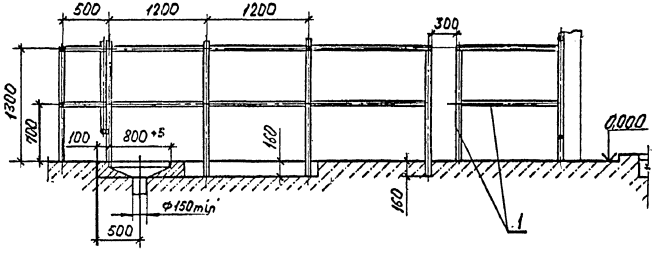

Вид В

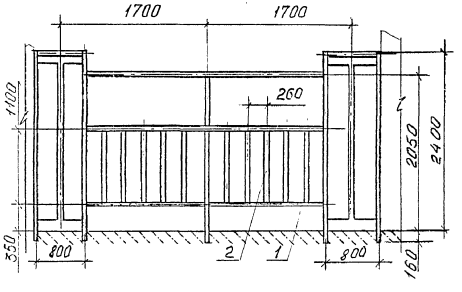

Инв.№подл. | Подпись и дата | Взам.инв.№

Монтаж установки УОВ-Ф-1-01

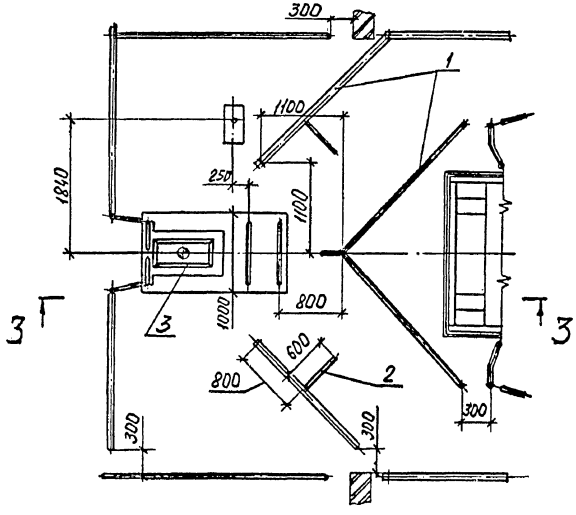

Разрез 3 - 3

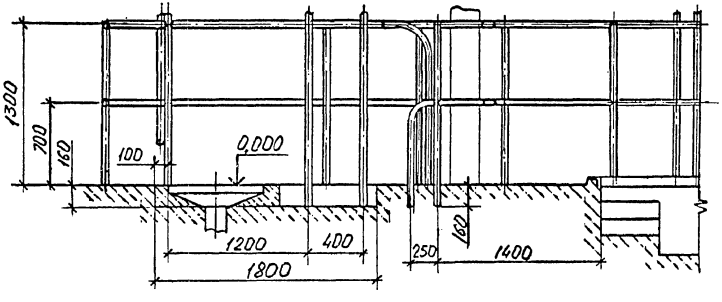

Монтаж установки УОВ-Ф-1-02

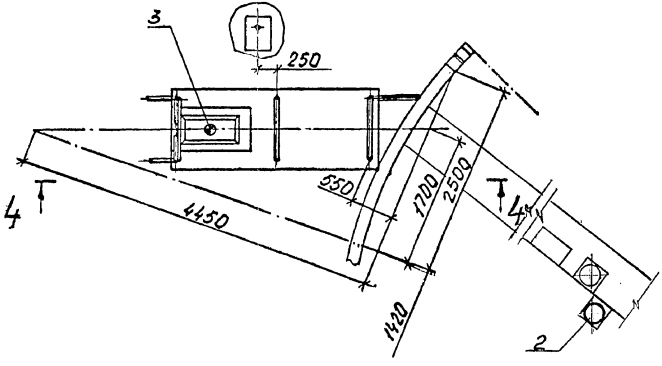

Разрез 4 - 4

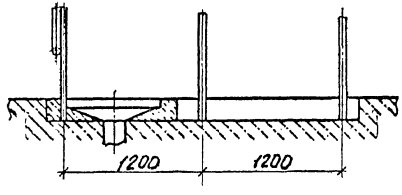

Инв.№подл. | Подпись и дата | Взам.инв.№

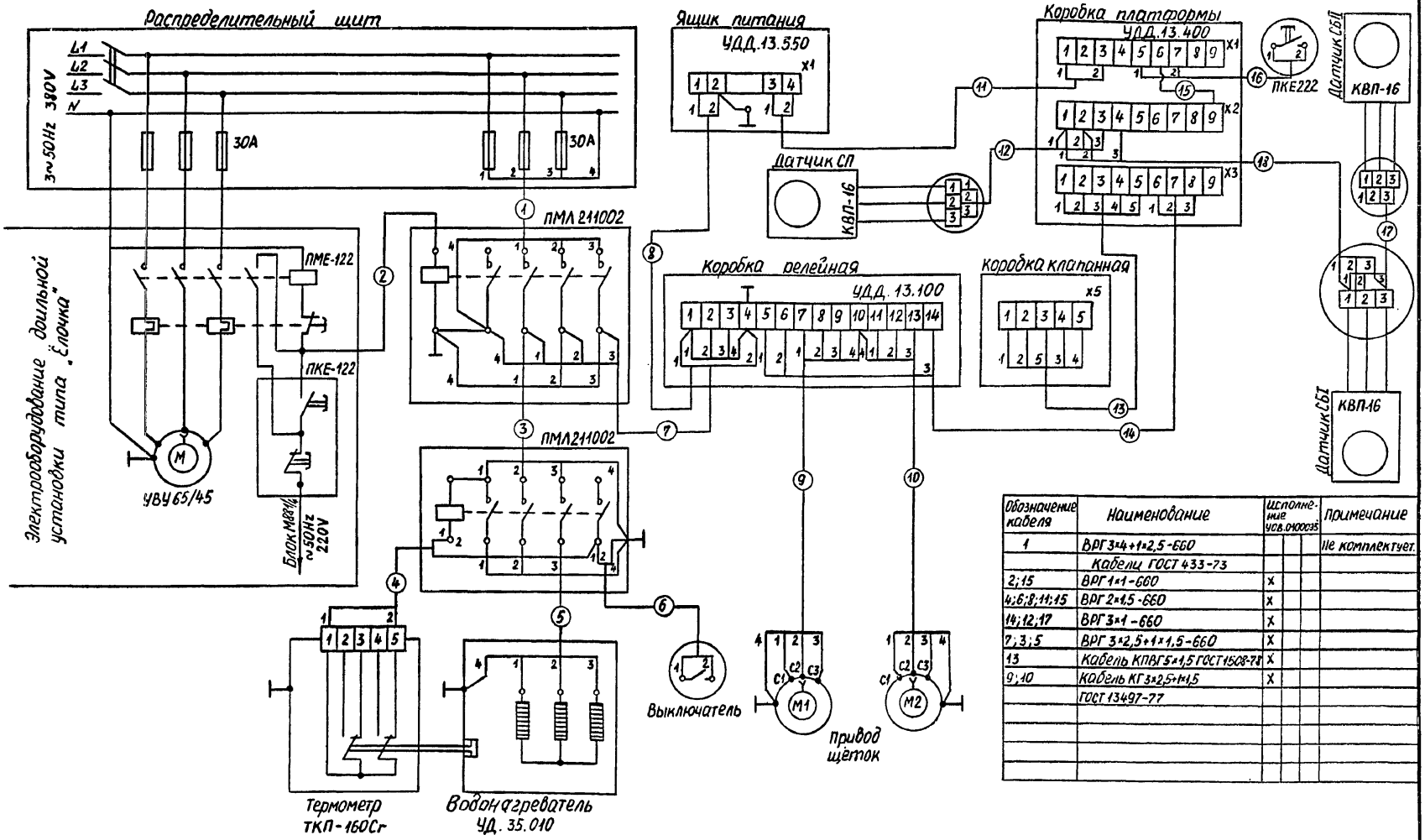

Обозначение кабеля	Наименование	Исполнение УСВ.040035			Примечание
1	ВРГ 3×4+1×2,5-660				Не комплектует.
	Кабель ГОСТ 433-73				
2;15	ВРГ 1×1-660	X			
4;6;8;11;15	ВРГ 2×1,5-660	X			
14;12;17	ВРГ 3×1-660	X			
7;3;5	ВРГ 3×2,5+1×1,5-660	X			
13	Кабель КПВГБ 5×1,5 ГОСТ 1508-78	X			
9;10	Кабель КГ 3×2,5+1×1,5	X			
	ГОСТ 13497-77				

СХЕМА ЭЛЕКТРИЧЕСКАЯ ПОДКЛЮЧЕНИЙ УСТАНОВКИ ОБРАБОТКИ ВЫМЕНИ УОВ-Ф-I

ГИП	Подлосинский	
Н.отд.	Выборный	
Зам.н.о.	Быстров	
Н.контр.	Ткачев	
Гл.спец.	Дементьева	
Гл.спец.	Литвинов	
Инженер	Мустафаева	
Инженер	Полякова	

4.800-3 Выпуск I/89

Установка обработки вымени УОВ-Ф-I
Электрооборудование

Стадия	Лист	Листов
Р	I	3

ГИПРОНИСЕЛЬХОЗ

Инв. № подл. | Подпись и дата | Взам. инв. №

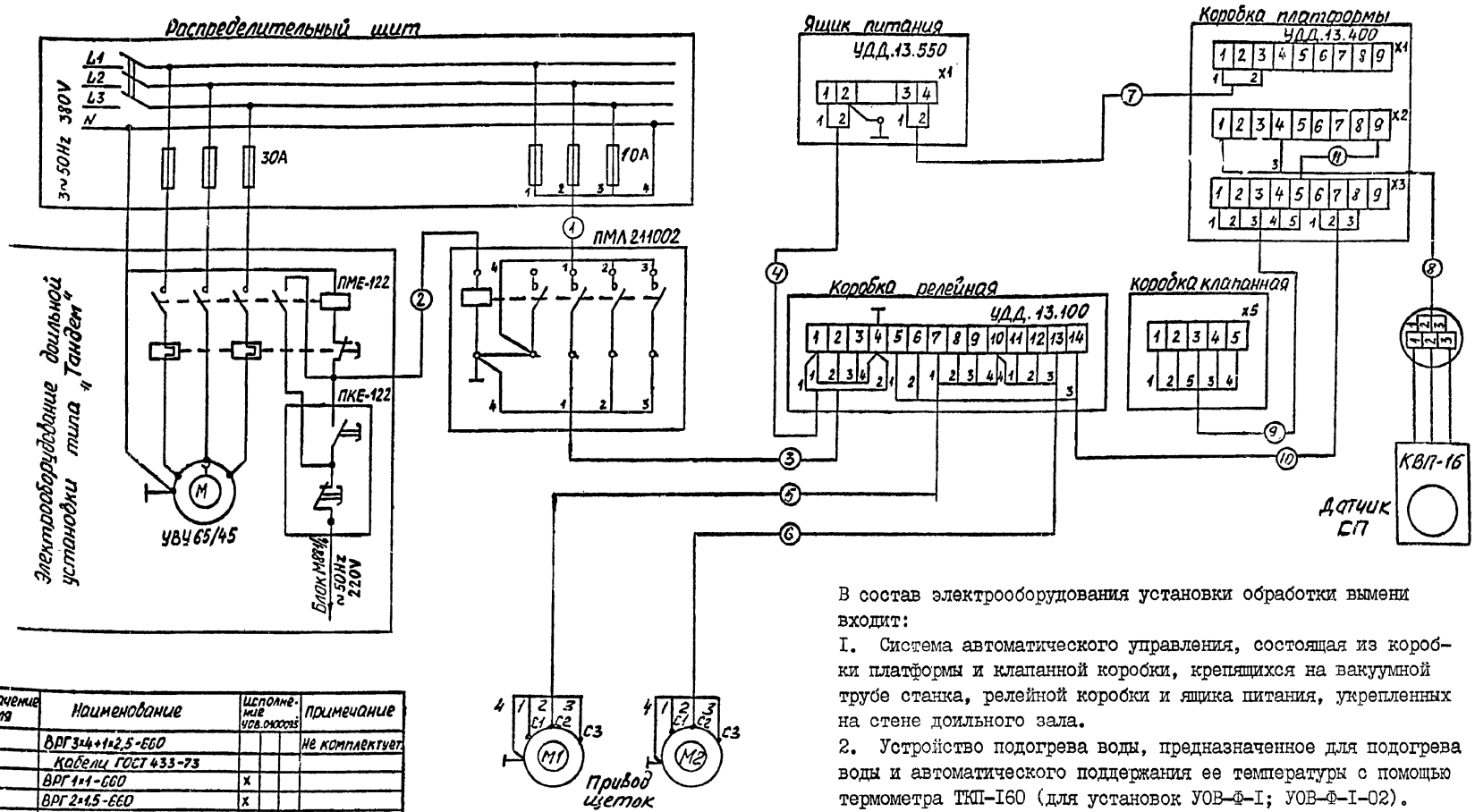

Обозначение кабеля	Наименование	Исполнение УОВ.000035			Примечание
1	ВРГ 3×4+1×2,5-660				Не комплектует
	Кабель ГОСТ 433-73				
2;11	ВРГ 1×1-660	х			
4;7	ВРГ 2×1,5-660	х			
8;10	ВРГ 3×1-660	х			
3;	ВРГ 3×2,5+1×1,5-660	х			
9	Кабель КПВГ 5×1,5 ГОСТ 15543-78	х			
5;6	Кабель КГ 3×2,5+1×1,5	х			
	ГОСТ 13497-77				

В состав электрооборудования установки обработки вымени входит:

1. Система автоматического управления, состоящая из коробки платформы и клапанной коробки, крепящихся на вакуумной трубе станка, релейной коробки и ящика питания, укрепленных на стене доильного зала.
2. Устройство подогрева воды, предназначенное для подогрева воды и автоматического поддержания ее температуры с помощью термометра ТКП-160 (для установок УОВ-Ф-1; УОВ-Ф-1-02).
3. Электродвигатели щеток.

СХЕМА ЭЛЕКТРИЧЕСКАЯ ПОДКЛЮЧЕНИЙ УСТАНОВКИ ОБРАБОТКИ ВЫМЕНИ УОВ-Ф-1-01

Инв. № подл. | Подпись и дата | Взам. инв. №

Наименование оборудования	Установка обработки вымени	
Марка	УОВ-Ф-I; УОВ-Ф-I-02	УОВ-Ф-I-0I
Установленная мощность, кВт	II,I	0,6
Напряжение, В	380/220	380/220
Фазность	3Ф + 0	3Ф + 0
Номинальный ток, А	I7,3	I,3
Пусковой ток, А	-	4,6

Схема электрическая с подключением

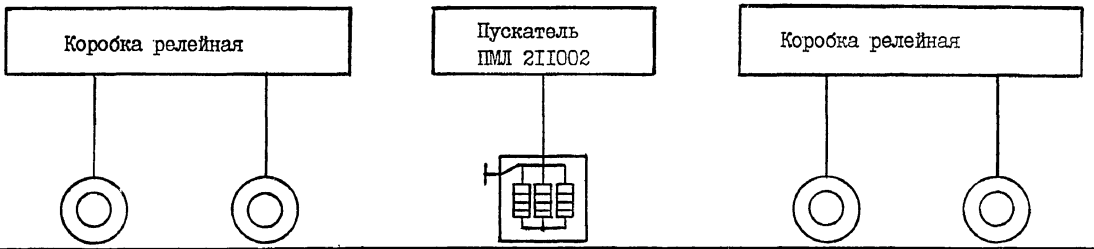

Электродвигатели щеток		Водонагреватели	Электродвигатели щеток	
4АА56В4У3	4АА56В4У3	I0,5 кВт	4АА56В4У3	4АА56В4У3
0,I8 кВт	0,I8 кВт	I6 А	0,I8 кВт	0,I8 кВт
0,66 А	0,66 А		0,66 А	0,66 А

Примечания

Комплектность поставки электрооборудования

Наименование	УОВ-Ф-I	УОВ-Ф-I-0I	УОВ-Ф-I-02
Коробка релейная	I	I	I
Коробка платформы	I	I	I
Коробка клапанная	I	I	I
Ящик питания	I	I	I
Пускатель магнитный ПМЛ 2II002	2	I	2
Термометр сопротивления ТКП-I60	I	-	I
Кабели ГОСТ 433-73:			
ВРГ IxI,0	25 м	25 м	25 м
ВРГ 2xI,5	29 м	I5 м	I9 м
ВРГ 3xI,0	33 м	I6 м	I6 м
ВРГ 3x2,5 + IxI,5	67 м	40 м	40 м
Кабель КПВГ 5xI,5 ГОСТ I508-78	I,5 м	I,5 м	I,5 м
Кабель КГ 3x2,5 + IxI,5 ГОСТ I3497-78	33 м	33 м	33 м
Водонагреватель	I	-	I

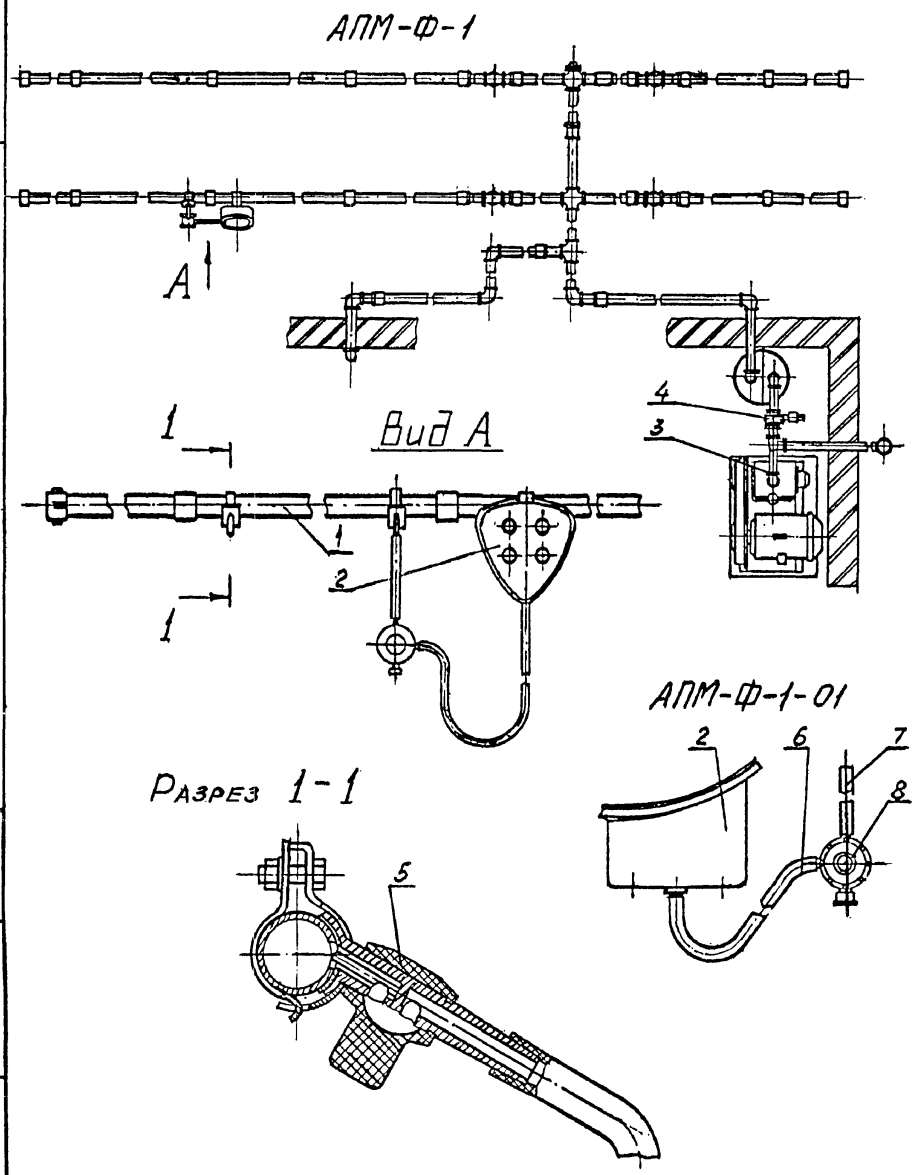

Агрегат АПМ-Ф-I предназначен для пневмомассажа вымени нетелей с целью предварительной их адаптации к машинному доению и последующему раздою первотелок.

ТЕХНИЧЕСКАЯ ХАРАКТЕРИСТИКА

Марка	АПМ-Ф-I	АПМ-Ф-I-0I
Номинальная величина обслуживаемого стада нетелей, голов	I00	I00
Пропускная способность, гол/ч	90	90
Число аппаратов для пневмомассажа, шт.	I0	I0
Установленная мощность, не более, кВт	4	-
Вакуумметрическое давление номинальное, кПа	48	48
Масса, не более, кг	590	2I
Цена, руб.	485	86
Код ОКП	474I4I305I	474I4I3052

ОСНОВНЫЕ УЗЛЫ

I - вакуумпровод; 2 - аппарат пневмомассажа; 3 - установка вакуумная; 4 - вакуумрегулятор; 5 - кран вакуумный; 6 - шланг переменного вакуума; 7 - трубка; 8 - пульсатор.

КОМПЛЕКТНОСТЬ

Агрегат поставляется в комплекте основных узлов без пускозащитной аппаратуры.

ОСОБЕННОСТИ ЭКСПЛУАТАЦИИ

Агрегат предназначен для эксплуатации в следующих условиях:
высота над уровнем моря не более I000 м;
температура окружающей среды не ниже + 5°С.

ОСОБЕННОСТИ МОНТАЖА

Монтаж вакуумной установки и требования к помещению вакуумнасосной - согласно паспорта на вакуумную установку УВУ-60/45А. Ветви вакуумпровода устанавливать прямолинейно на опорах. Уклон ветвей осуществлять в направлении к магистральному вакуумпроводу. Магистральный вакуумпровод монтировать с минимальным количеством поворотов из труб I I/2". Уклон вакуумпровода I:I00 в направлении к вакуумной установке. Изготовитель: ПО "Кургансельмаш"

		4.800-3 Выпуск I/89	
ГИП	Подлосинский	Агрегат для пневмомассажа вымени нетелей АПМ-Ф-I	Стадия: Р; Лист: ; Листов: I
Н.отд.	Иванеко		
Н.контр.	Королева		
Гл.спец.	Орлов		ГИПРОНИСЕЛЬХОЗ
Инж.	Старостин		

Формат А3

Инв.№подл. | Подпись и дата | Взам.инв.№

Электронасосы 36-ПЦ.8-I2 предназначены для перекачки молока и жидких молочных продуктов с температурой не выше 90°С.

ТЕХНИЧЕСКАЯ ХАРАКТЕРИСТИКА

Марка электронасоса	36МЦ6-I2	I2-0ПА
Подача, л/с	I,8	I,8
м3/ч	6,3	6,3
Напор, МПа	0,I25	0,I25
Допускаемый кавитационный запас, не более, м	4,8	4,8
КПД, не более, %	55	55
Диаметр входного и выходного патрубков, мм	36	36
Электродвигатель: тип	АОЛ22-2	4А7IА2У3
мощность,кВт	0,6	0,75
масса,кг	I7	23
Цена, руб.	54	I50
Код ОКП	5I3226I00I	5I32265005

ОСНОВНЫЕ УЗЛЫ

I - электродвигатель; 2 - насос; 3 - штуцер; 4 - гайка накидная; 5 - ножка.

КОМПЛЕКТНОСТЬ

Электронасос поставляется в комплекте основных узлов без пускозащитной аппаратуры.

ОСОБЕННОСТИ МОНТАЖА

I. Насос устанавливается на пол без крепления.
2. Пуско-защитная аппаратура выбирается в соответствии с условиями эксплуатации и крепится на строительных конструкциях. При работе насоса в комплекте автоматизированных пастеризационно-охладительных установок пуско-защитная аппаратура размещена в пульте управления установки.

Изготовитель: ПО "Восток".

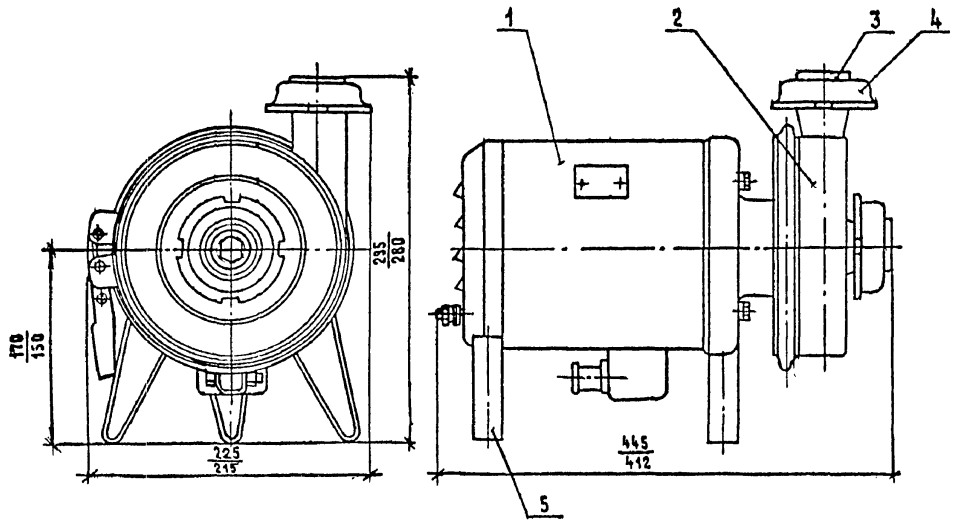

Размеры в числителе для электронасоса марки I2-0ПА, в знаменателе - для электронасоса марки 36МЦ6-I2.

		4.800-3 Выпуск I/89	
ГИП	Подлосинский	Электронасосы центробежные для жидких молочных продуктов типа 36-ПЦ.8-I2 (36МЦ6-I2; I2-0ПА)	Стадия: Р; Лист: ; Листов: I
Н.отд.	Иванеко		
Н.контр.	Королева		
Гл.спец.	Орлов		ГИПРОНИСЕЛЬХОЗ
Ст.инж.	Самойленко		

Формат А3

Инв.№подл | Подпись и дата | Взам.инв.№

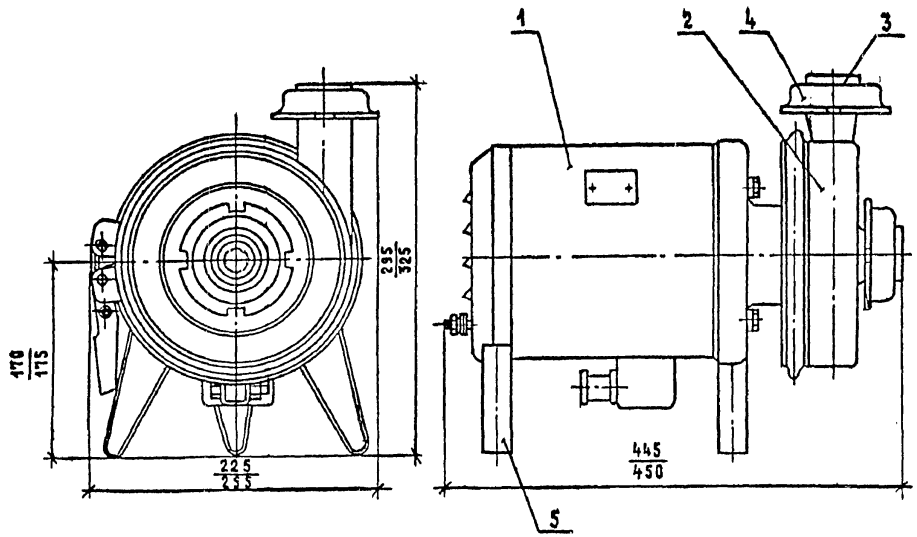

Размеры в числителе – для электронасоса марки Г2-ОПБ,
в знаменателе – для электронасоса марки 36МЦ10-20.

Электронасосы 36-ЦЦ2.8-20 предназначены для перекачки молока и жидких молочных продуктов с температурой не выше 90°С.

ТЕХНИЧЕСКАЯ ХАРАКТЕРИСТИКА

Марка электронасоса	36МЦ10-20	Г2-ОПБ
Подача, л/с	2,8	2,8
м3/ч	10	10
Напор, МПа	0,2	0,2
Допускаемый кавитационный запас, не более, м	5,1	5,1
КПД, не менее, %	50	50
Диаметр входного и выходного патрубков, мм	36	36
Электродвигатель: тип	4А80А2У3	
мощность, кВт	1,5	1,5
масса, кг	26	25
Цена, руб.	70	170
Код ОКП	5132261005	5132265007

ОСНОВНЫЕ УЗЛЫ

1 – электродвигатель; 2 – насос; 3 – штуцер; 4 – гайка накидная; 5 – ножка.

КОМПЛЕКТНОСТЬ

Электронасос поставляется в комплекте основных узлов без пускозащитной аппаратуры.

ОСОБЕННОСТИ МОНТАЖА

1. Насос устанавливается на пол без крепления.
2. Пуско-защитная аппаратура выбирается в соответствии с условиями эксплуатации и крепится на строительных конструкциях. При работе насоса в комплекте автоматизированных пастеризационно-охладительных установок пуско-защитная аппаратура размещена в пульте управления установки.

Изготовитель: ПО "Восток"

Инв.№подл | Подпись и дата | Взам.инв.№

		4.800-3 Выпуск I/89	
ГИП	Подлосинский	Электронасосы центробежные для жидких молочных продуктов типа 36-ЦЦ2.8-20 (36МЦ10-20; Г2-ОПБ)	Стадия Р; Лист; Листов I
Н.отд.	Иванеко		
Н.контр.	Королева		
Гл.спец.	Орлов		
Ст.инж.	Самойленко		ГИПРОНИСЕЛЬХОЗ

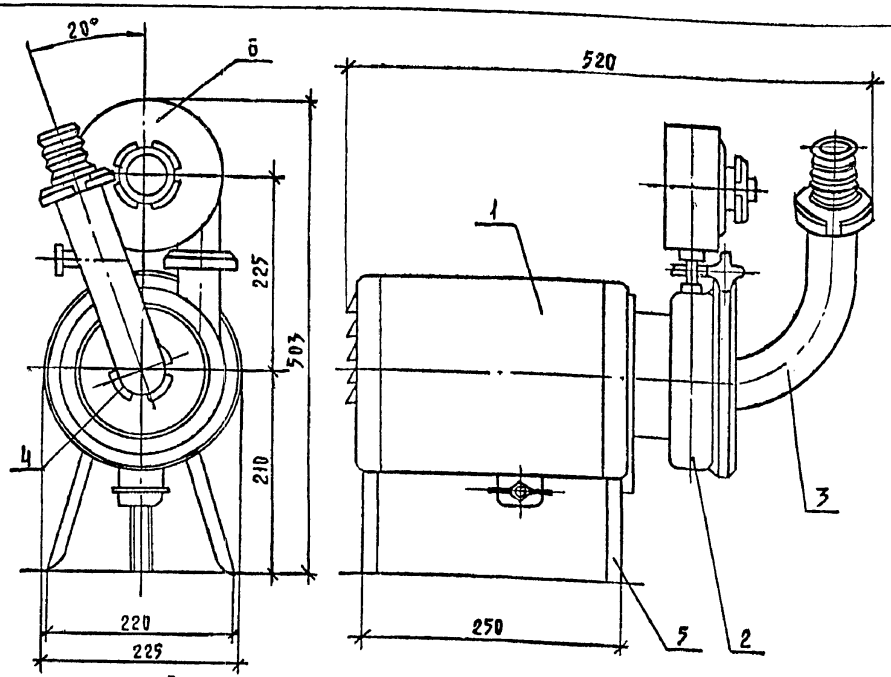

Схема монтажа электронасоса

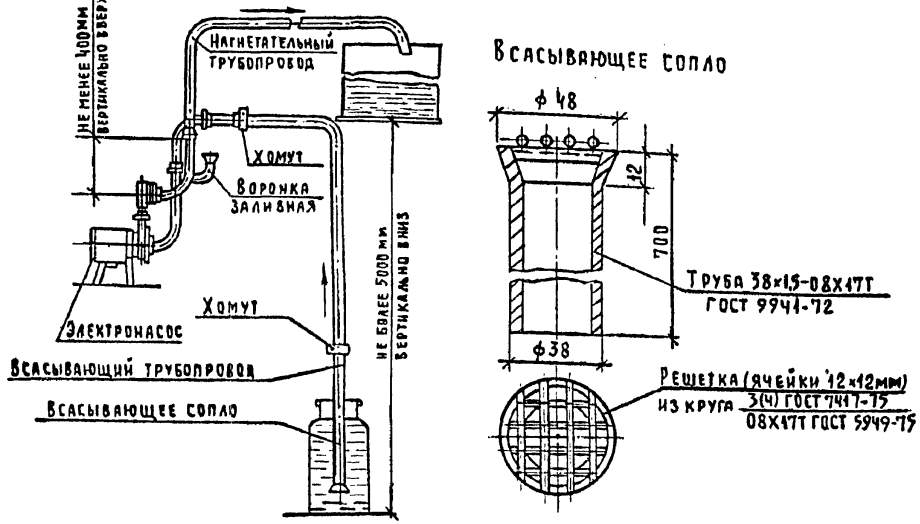

Всасывающее сопло

Электронасос 36-ЗЦ3,5-10 предназначен для перекачки молока и жидких молочных продуктов с температурой не выше 90°С.

ТЕХНИЧЕСКАЯ ХАРАКТЕРИСТИКА

Подача, л/с		3,5
м3/ч		13
Напор, МПа		1,0
Допускаемый кавитационный запас, не более, м		5
КПД, не менее, %		40
Диаметр входного и выходного патрубков, мм		36
Электродвигатель:	тип	АОЛ2-12-2 или 4А80В2К2 или 4А71В (4АХ71В)
	мощность, кВт	1,1
	масса, кг	21

ОСНОВНЫЕ УЗЛЫ

1 - электродвигатель; 2 - насос; 3 - патрубок всасывающий; 4 - гайка накидная; 5 - ножка; 6 - воздухоотделитель.

КОМПЛЕКТНОСТЬ

Электронасос поставляется в комплекте основных узлов без пуско-защитной аппаратуры.

ОСОБЕННОСТИ МОНТАЖА

1. Насос устанавливается на пол без крепления.

2. Пуско-защитная аппаратура выбирается в соответствии с условиями эксплуатации и крепится на строительных конструкциях. При работе насоса в комплекте автоматизированных пастеризационно-охладительных установок пуско-защитная аппаратура размещена в пульте управления установки.

Цена, руб.	110
Код ОКП	5132261008
Изготовитель:	Ростовский-на-Дону машиностроительный завод

		4.800-3 Выпуск 1/89	
ГИП	Подлосинский	Электронасос центробежный самовсасывающий для молока 36-ЗЦ3,5-10	Стадия: Р; Лист: ; Листов: 1
Н.отд.	Иваненко		
Н.контр.	Королева		
Гл.спец.	Орлов		ГИПРОНИСЕЛЬХОЗ
Ст.инж.	Самойленко		

Инв.№ подл. | Подпись и дата | Взам.инв.№

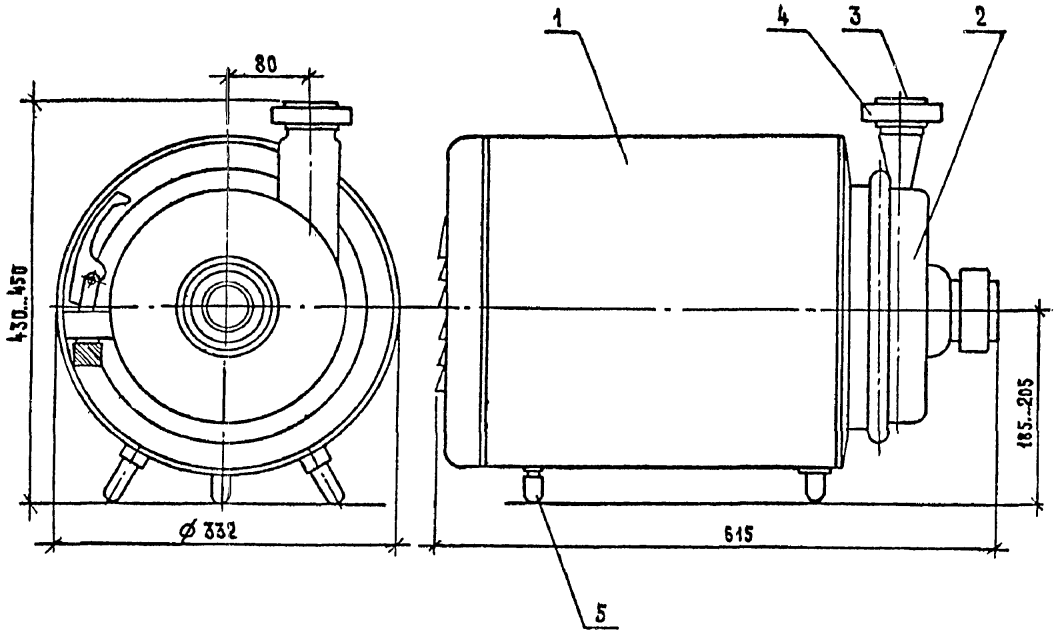

Электронасос 50-ЦЦ7,I-3I предназначен для перекачки молока и жидких молочных продуктов с температурой не выше 90°С.

ТЕХНИЧЕСКАЯ ХАРАКТЕРИСТИКА

Подача, л/с	7,I
м3/ч	25
Напор, МПа	0,3I
Допускаемый кавитационный запас, не более, м	4
КПД, не менее, %	40
Диаметр входного и выходного патрубков, мм	50
Электродвигатель: тип	4АI00L2
мощность, кВт	5,5
масса, кг	75

ОСНОВНЫЕ УЗЛЫ

I - электродвигатель; 2 - насос; 3 - штуцер; 4 - гайка накидная; 5 - ножка.

КОМПЛЕКТНОСТЬ

Электронасос поставляется в комплекте основных узлов без пускозащитной аппаратуры.

ОСОБЕННОСТИ МОНТАЖА

I. Насос устанавливается на пол без крепления.
2. Пуско-защитная аппаратура выбирается в соответствии с условиями эксплуатации и крепится на строительных конструкциях. При работе насоса в комплекте автоматизированных пастеризационно-охладительных установок пуско-защитная аппаратура размещена в пульте управления установки.

Цена, руб.	220
Код ОКП	5I3226I0I4
Изготовитель:	Московский машиностроительный завод молочного оборудования

Инв.№подл | Подпись и дата | Взам.инв.№

ГИП Подлосинский		
Н.отд. Иванеко		
Н.контр. Королева		
Гл.спец. Орлов		
Ст.инж. Самойленко		

4.800-3 Выпуск I/89

Электронасос центробежный для жидких молочных продуктов типа 50-ЦЦ7.I-3I

Стадия	Лист	Листов
Р		I

ГИПРОНИСЕЛЬХОЗ

Формат А3

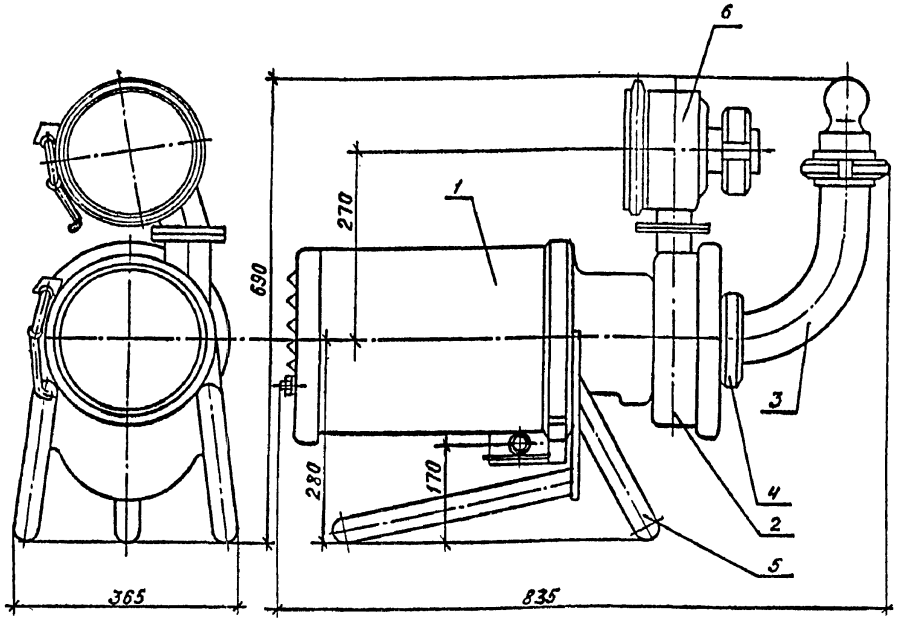

Электронасос 50-3Ц7,I-20 предназначен для перекачки молока и жидких молочных продуктов с температурой не выше 50°С.

ТЕХНИЧЕСКАЯ ХАРАКТЕРИСТИКА

Подача, м3/ч		25
Напор, МПа		0,2
Допускаемый кавитационный запас, не более, м		2,8
КПД, не менее, %		30
Диаметр входного и выходного патрубков, мм		50
Электродвигатель:	тип	4АI00L2У3
	мощность, кВт	5,5
	масса, кг	II5

ОСНОВНЫЕ УЗЛЫ

I - электродвигатель; 2 - насос; 3 - труба всасывающая; 4 - гайка накидная; 5 - ножка; 6 - воздухоотделитель; 7 - рукав резиновый; 8 - сопло всасывающее.

КОМПЛЕКТНОСТЬ

Электронасос поставляется в комплекте основных узлов без пускозащитной аппаратуры.

ОСОБЕННОСТИ МОНТАЖА

I. Насос устанавливается на пол без крепления.

2. Пуско-защитная аппаратура выбирается в соответствии с условиями эксплуатации и крепится на строительных конструкциях. При работе насоса в комплекте автоматизированных пастеризационно-охладительных установок пуско-защитная аппаратура размещена в пульте управления установки.

Цена, руб.	330
Код ОКП	5I3226I030
Изготовитель:	ПО "Восток"

Схема монтажа электронасоса

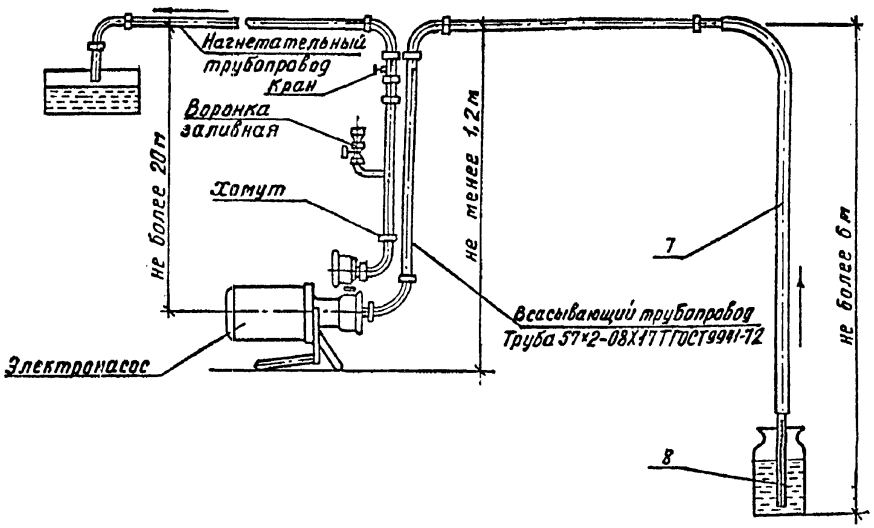

			4.800-3 Выпуск I/89	
ГИП	Подлосинский			
Н.отд.	Иванеко		Электронасос центробежный самовсасывающий для молока 50-3Ц7,I-20 (Г2-ОПД)	Стадия: Р; Лист: ; Листов: I
Н.контр.	Королева			
Гл.спец.	Орлов			ГИПРОНИСЕЛЬХОЗ
Ст.инж.	Самойленко			

Формат А3

Инв.№подл. | Подпись и дата | Взам.инв.№

Насос НРМ-2 предназначен для перекачки молока и жидких молочных продуктов с температурой не выше 60°С.

ТЕХНИЧЕСКАЯ ХАРАКТЕРИСТИКА

Подача, м3/ч		0,25...2
Напор, МПа		0,2
Диаметр входного и выходного патрубков, мм		36
Электродвигатель:	тип	4А80В6
	мощность,кВт	I,I
	масса, кг	3,5

ОСНОВНЫЕ УЗЛЫ

I - электродвигатель; 2- насос; 3 - кронштейн; 4 - штуцер; 5 - гайка накидная.

КОМПЛЕКТНОСТЬ

Насос поставляется в комплекте основных узлов без пуско-защитной аппаратуры.

ОСОБЕННОСТИ МОНТАЖА

I. Насос устанавливается на бетонном или кирпичном фундаменте и крепится 4-мя болтами МI2хI50 мм.

2. Пуско-защитная аппаратура выбирается в соответствии с условиями эксплуатации и крепится на строительных конструкциях. При работе насоса в комплекте автоматизированных пастеризационно-охладительных установок пуско-защитная аппаратура размещается в пульте управления установки.

Цена, руб.	I20
Код ОКП	5I3226200I
Изготовитель:	Московский машиностроительный завод молочного оборудования

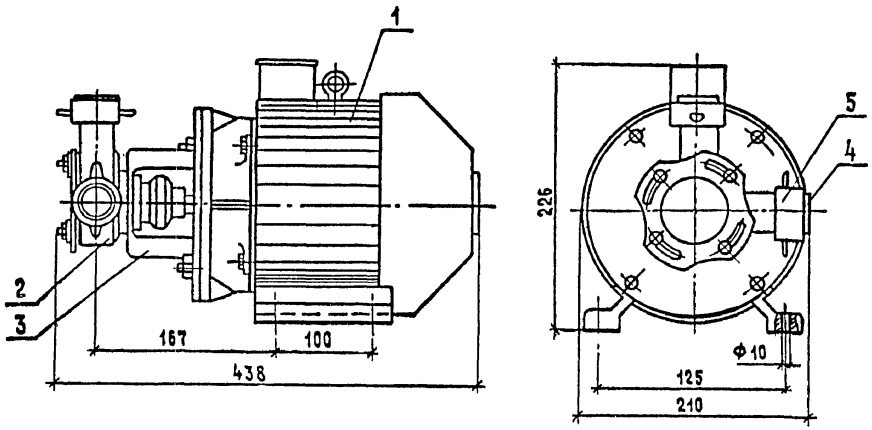

ФУНДАМЕНТ

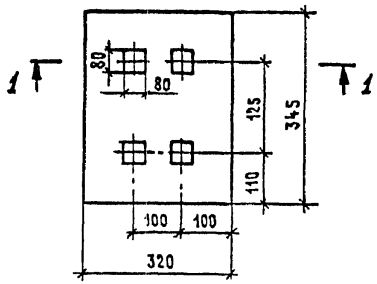

Разрез 1-1

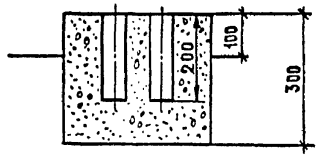

		4.800-3 Выпуск I/89	
ГИП Подлосинский		Насос ротационный молочный НРМ-2	Стадия: Р; Лист: ; Листов: I
Н.отд. Иванеко			ГИПРОНИСЕЛЬХОЗ
Н.контр. Королева			
Гл.спец. Орлов			
Инж. Старостин			

23770-01 83 Формат А3

Инв.№подл | Подпись и дата | Взам.инв.№

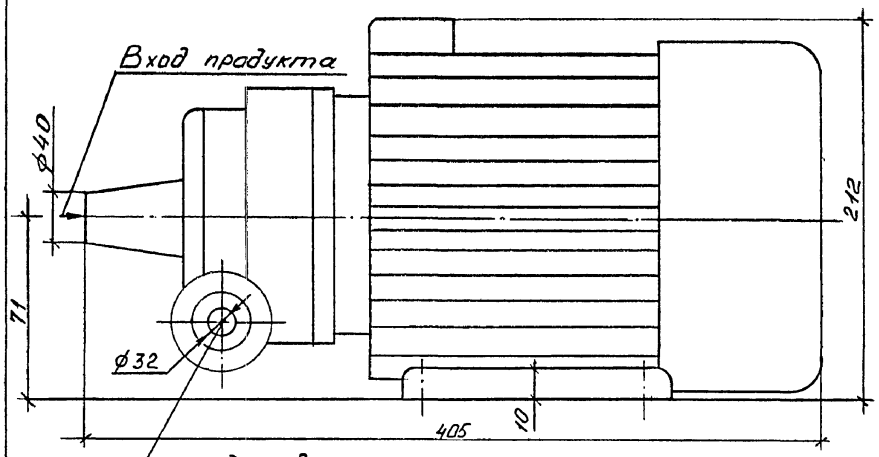

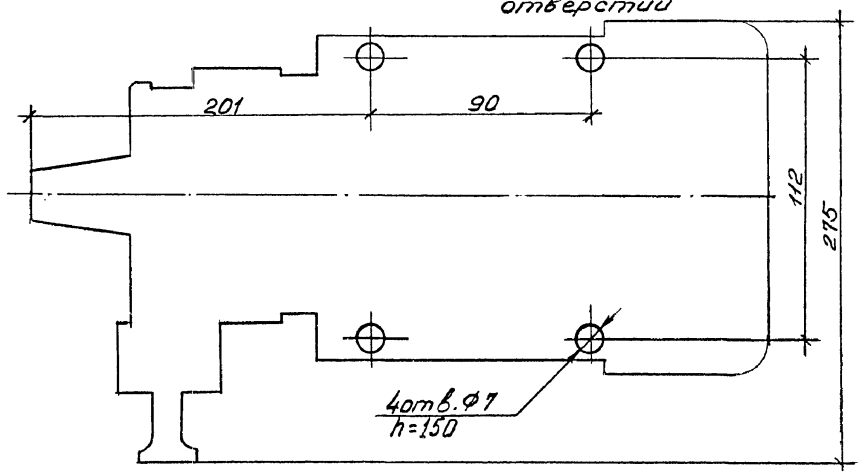

Насос молочный НМУ-6 предназначен для перекачивания молока, воды, моющих и дезинфицирующих жидкостей на доильных установках.

ТЕХНИЧЕСКАЯ ХАРАКТЕРИСТИКА

Тип		Центробежный, одноступенчатый
Производительность, л/ч:		
при откачивании из вакуумированной емкости		3000
при откачивании из открытой емкости		6000
Электродвигатель:	тип	4А71А2У3 (исп.09)
	мощность, кВт	0,75
	масса, кг	17,6

ОСНОВНЫЕ УЗЛЫ

1 – привод; 2 – фланец; 3 – корпус; 4 – патрубок;

КОМПЛЕКТНОСТЬ

Насос поставляется в собранном виде без пускозащитной аппаратуры.

ОСОБЕННОСТИ МОНТАЖА

Центр оси насоса должен находиться на уровне или ниже центра сливного патрубка той емкости, из которой происходит откачивание жидкости.

Цена, руб.	50
Код ОКП	4741440001
Изготовитель:	Резекненский завод доильных установок

		4.800-3 Выпуск 1/89	
ГИП	Подлосинский	Насос молочный универсальный НМУ-6	Стадия: I; Лист: ; Листов: I
Н.отд.	Иваненко		
Н.контр.	Королева		
Гл.спец.	Орлов		
Ст.инж.	Самойленко		ГИПРОНИСЕЛЬХОЗ

Формат А3

Инв.№подл. | Подпись и дата | Взам.инв.№

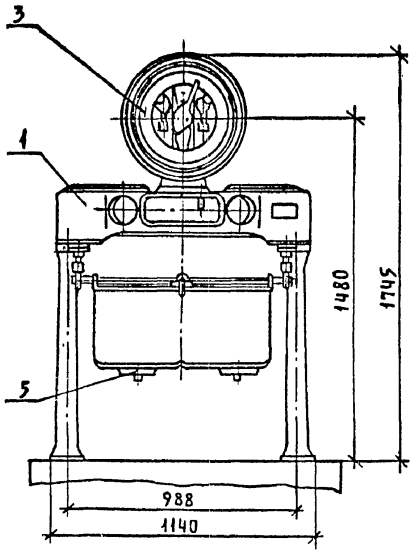

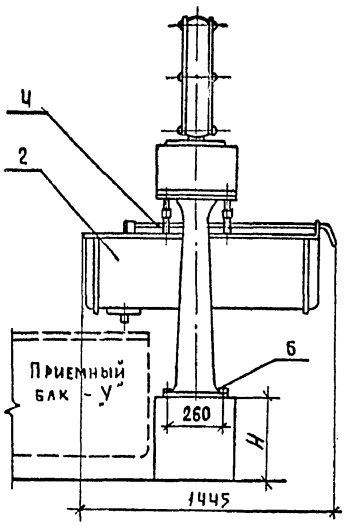

Весы стационарные СМИ-500М предназначены для взвешивания молока.

ТЕХНИЧЕСКАЯ ХАРАКТЕРИСТИКА

Предельная нагрузка взвешивания, кг	500
Наименьшая нагрузка взвешивания, кг	25
Погрешность показаний от НПВ, %	± I
Объем грузоподъемного бака, л	2х265=530
Цена деления шкалы циферблата, кг	0,5
Масса, кг	300

ОСНОВНЫЕ УЗЛЫ

I - весовой механизм; 2 - грузоподъемный бак; 3 - циферблатный указатель; 4 - механизм управления клапанами; 5 - клапан выпускной; 6 - болт анкерный.

КОМПЛЕКТНОСТЬ

Весы поставляются в комплекте основных узлов.

ОСОБЕННОСТИ МОНТАЖА

Зависимость высоты фундамента "Н" от емкости приемного бака " V ".

V , л	500	I000	2000
H , мм	455	485	580

Фундамент

Разрез 1-1

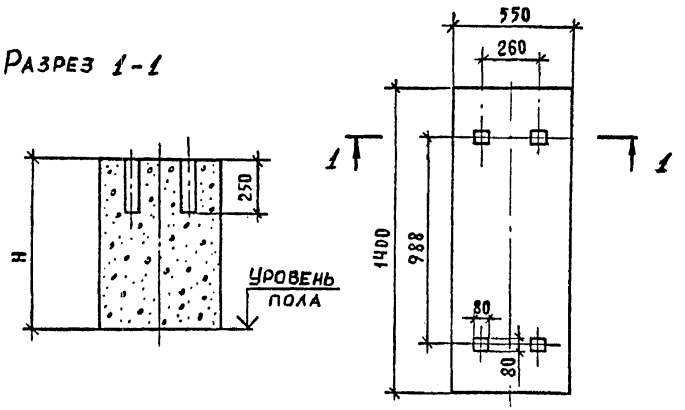

Цена, руб. 385
Код ОКП 4274380006
Изготовитель: Краснодарский завод тензометрических приборов

ГИП	Подлосинский		
Н.отд.	Иванеко		
Н.контр.	Королева		
Гл.спец.	Орлов		
Ст.инж.	Самойленко		
Инж.	Старостин		

4.800-3 Выпуск I/89

Весы стационарные для взвешивания молока СМИ-500 М

Стадия	Лист	Листов
Р		I

ГИПРОНИСЕЛЬХОЗ

23770-01 85

Формат А3

Инв.№подл. | Подпись и дата | Взам.инв.№

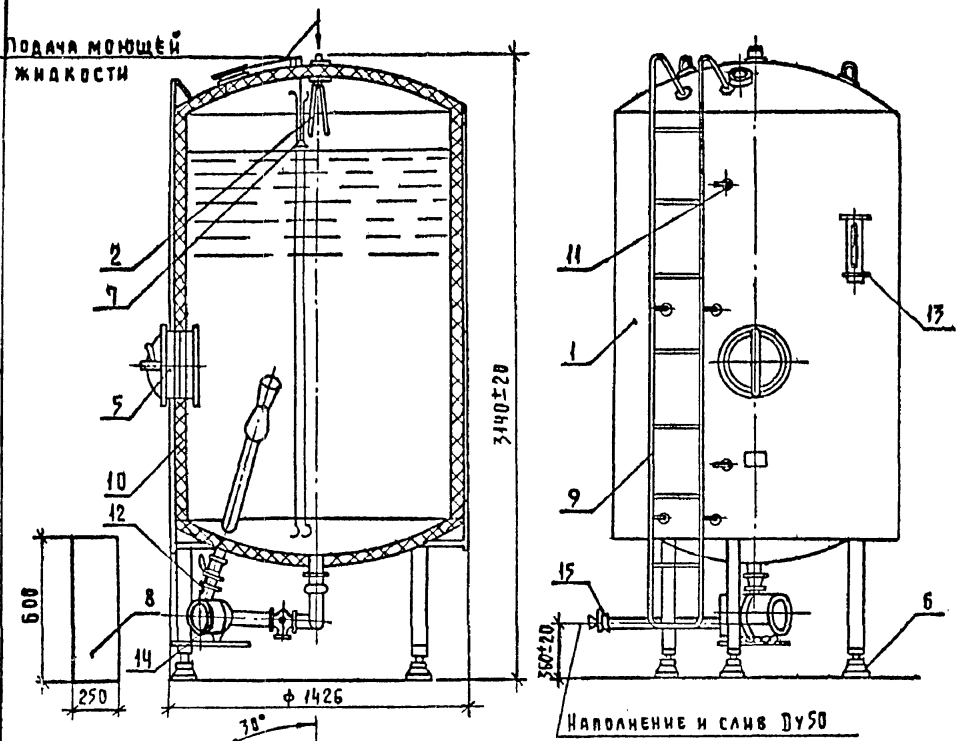

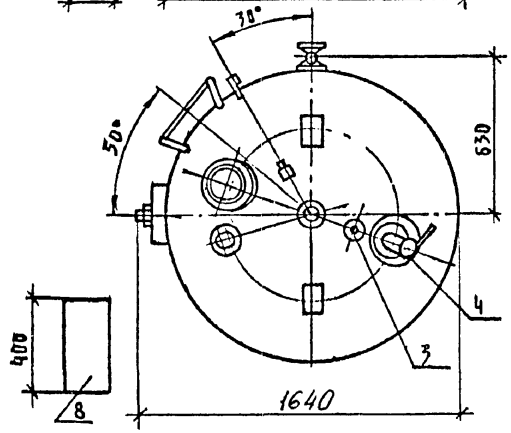

Резервуар В2-ОМВ-2,5 предназначен для хранения охлажденного молока.

ТЕХНИЧЕСКАЯ ХАРАКТЕРИСТИКА

Геометрическая емкость, л	2750
Рабочая емкость, л	2500
Напор воды в моющей магистрали, МПа	0,3
Время перемешивания молока после 4-х часов отстоя, мин.	I5
Повышение температуры молока за 24 часа при разности температуры молока и окружающего воздуха 20°С, град.	2
Установленная мощность, кВт	I,0
Масса, кг	620

ОСНОВНЫЕ УЗЛЫ

I – корпус; 2 – моечное устройство; 3 – датчик верхнего уровня; 4 – светильник; 5 – люк; 6 – опора; 7 – указатель уровня молока; 8 – электрошкаф; 9 – лестница; I0 – изоляция; II – лабораторный кран; I2 – устройство перемешивающее; I3 – термометр; I4 – электронасос; I5 – кран трехходовой.

КОМПЛЕКТНОСТЬ

Резервуар поставляется в собранном виде в комплекте с контрольно-измерительными приборами, системой сигнализации, электропроводкой и инструментом.

ОСОБЕННОСТИ МОНТАЖА

I. Резервуар устанавливается на пол без фундамента в строго вертикальном положении. Электрошкаф устанавливается в строго вертикальном положении в удобном для эксплуатации месте.

2. Обеспечить свободный доступ со всех сторон для удобства обслуживания. Расстояние между габаритными размерами и стенкой должно быть не менее 0,8 м.

Цена, руб.	I000
Код ОКП	5I322I6021
Изготовитель:	объединение "Карловкапищемаш", п/я А-7864

		4.800-3 Выпуск I/89	
ГИП Подлосинский		Резервуар для хранения молока В2-ОМВ-2,5	Стадия: Р; Лист: ; Листов: I
Н.отд. Иванеко			
Н.контр. Королева			ГИПРОНИСЕЛЬХОЗ
Гл.спец. Орлов			
Ст.инж. Самойленко			

23770-01 86

Формат А3

Инв.№подл. | Подпись и дата | Взам.инв.№

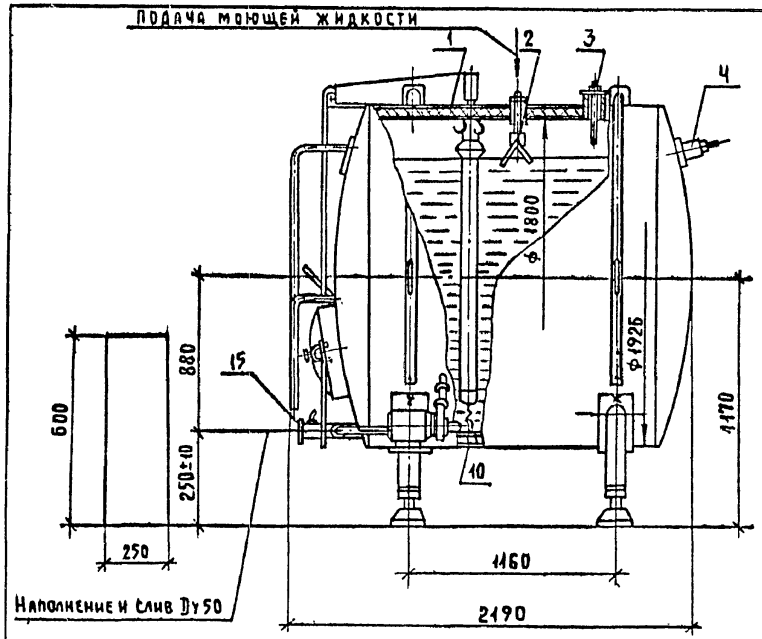

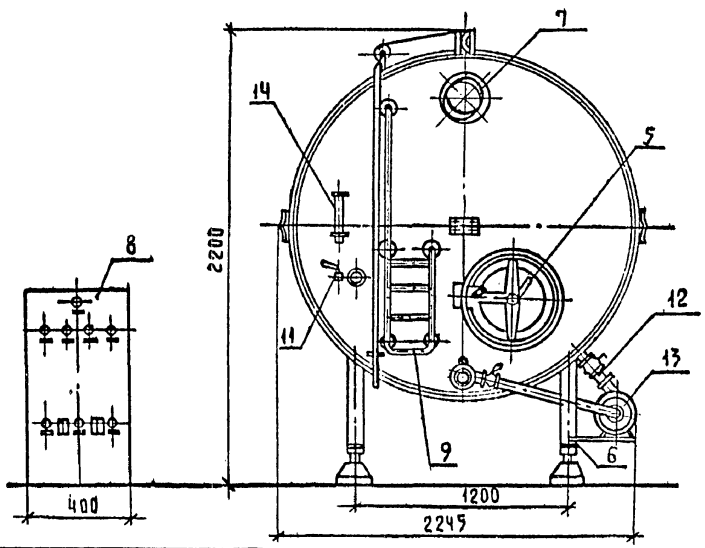

Резервуар В2-ОМГ-4 предназначен для хранения охлажденного молока.

ТЕХНИЧЕСКАЯ ХАРАКТЕРИСТИКА

Геометрическая емкость, л	4400
Рабочая емкость, л	4000
Напор воды в моющей магистрали, МПа	0,3
Время перемешивания молока после 4-х часов отстоя, мин.	I5
Повышение температуры молока за 24 часа при разности температуры молока и окружающего воздуха 20°С, град.	2
Установленная мощность, кВт	I,0
Масса, кг	990

ОСНОВНЫЕ УЗЛЫ

I - корпус; 2 - моющее устройство; 3 - датчик верхнего уровня; 4 - светильник; 5 - люк; 6 - опора; 7 - смотровое окно; 8 - электрошкаф; 9 - лестница; I0 - изоляция; II - лабораторный кран; I2 - устройство перемешивающее; I3 - электронасос; I4 - термометр; I5 - кран трехходовой.

КОМПЛЕКТНОСТЬ

Резервуар поставляется в собранном виде в комплекте с контрольно-измерительными приборами, системой сигнализации, электропроводкой и инструментом.

ОСОБЕННОСТИ МОНТАЖА

I. Резервуар устанавливается на пол без фундамента с углом наклона I,5 градуса в сторону патрубка наполнения-опорожнения. Электрошкаф устанавливается в строго вертикальном положении, в удобном для эксплуатации месте.

2. Обеспечить свободный доступ со всех сторон удобства обслуживания. Расстояние между габаритными размерами и стенкой должно быть не менее 0,8 метра.

Цена, руб.	II00
Код ОКП	5I322I6031
Изготовитель:	Объединение "Карловкапищемаш", п/я М-5095

		4.800-3 Выпуск I/89	
ГИП Подлосинский		Резервуар для хранения молока В2-ОМГ-4	Стадия: Р; Лист: —; Листов: I
Н.отд. Иваненко			ГИПРОНИСЕЛЬХОЗ
Н.контр. Королева			
Гл.спец. Орлов			
Ст.инж. Самойленко			

Инв.№подл. | Подпись и дата | Взам.инв.№

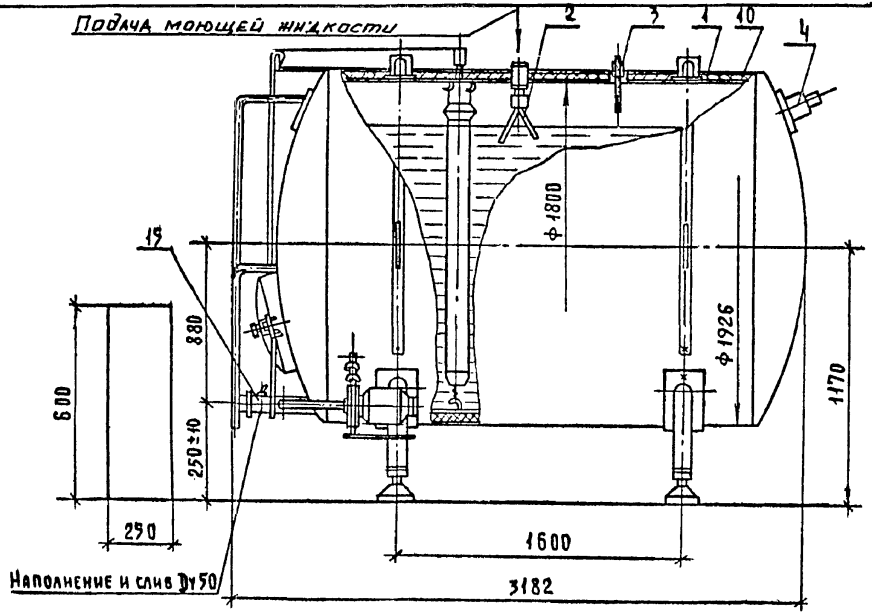

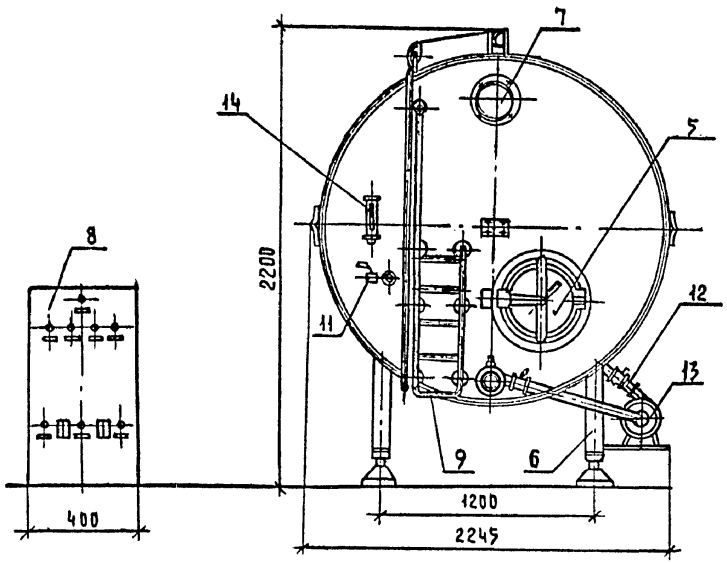

Резервуар В2-ОМГ-6,3 предназначен для хранения охлажденного молока.

ТЕХНИЧЕСКАЯ ХАРАКТЕРИСТИКА

Геометрическая емкость, л	6930
Рабочая емкость, л	6300
Напор воды в моющей магистрали, МПа	0,3
Время перемешивания молока после 4-х часов отстоя, мин.	I5
Повышение температуры молока за 24 часа при разности температуры молока и окружающего воздуха 20°, град.	2
Установленная мощность, кВт	I,0
Масса, кг	I200

ОСНОВНЫЕ УЗЛЫ

I - корпус; 2 - моющее устройство; 3 - датчик верхнего уровня; 4 - светильник; 5 - люк; 6 - опора; 7 - смотровое окно; 8 - электрошкаф; 9 - лестница; I0 - изоляция; II - лабораторный кран; I2 - устройство перемешивающее; I3 - электронасос; I4 - термометр; I5 - кран трехходовой.

КОМПЛЕКТНОСТЬ

Резервуар поставляется в собранном виде в комплекте с контрольно-измерительными приборами, системой сигнализации, электропроводкой и инструментом.

ОСОБЕННОСТИ МОНТАЖА

I. Резервуар устанавливается на пол без фундамента с углом наклона I,5 градуса в сторону патрубка наполнения-опорожнения. Электрошкаф устанавливается в строго вертикальном положении в удобном для эксплуатации месте.

2. Обеспечить свободный доступ со всех сторон для удобства обслуживания. Расстояние между габаритными размерами и стенкой должно быть не менее 0,8 метра.

Цена, руб.	I220
Код ОКП	5I322I6035
Изготовитель:	Объединение "Карловкапищемаш", п/я Р-62422

		4.800-3 Выпуск I/89
ГИП	Подлосинский	
Н.отд.	Иванеко	Резервуар для хранения молока В2-ОМГ-6,3
Н.контр.	Королева	Стадия: Р; Лист: ; Листов: I
Гл.спец.	Орлов	ГИПРОНИСЕЛЬХОЗ
Ст.инж.	Самойленко	

Формат А3

Инв.№подл | Подпись и дата | Взам.инв.№

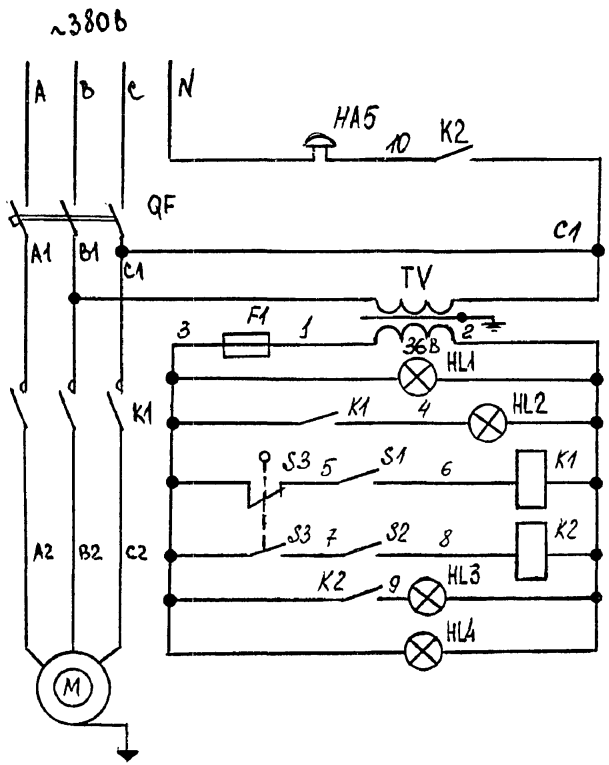

Звуковая сигнализация положения крышки люка
Контроль включения электрошкафа
Работа перемешивающего устройства
Управление и сигнализация положения крышки люка
Освещение

Обозначение	Наименование	Кол.	Примечание
FI	Предохранитель Б-27 ПФ2УЗ	I	
QF	Выключатель автоматический АЕ20I6-I0		
	с электромагнитным и тепловым расцепителем 6,3А	I	
S1, S2	Тумблер ВТI-2	2	
KI	Пускатель магнитный ПМЕ-III УЗ, 36В	I	
К2	Реле промежуточное РПУ-I-065, 36В	I	
М	Электронасос 36-МII,8-I2	I	
HL1...HL3	Лампа коммутаторная КМ 48-50	3	
HL4	Лампа местного освещения МО36-60	I	
HA5	Звонок громкого боя МЗ-I, 220В	I	
TV	Трансформатор понижающий		
	ОСО-0,25-380/ 36В	I	
S3	Выключатель путевой ВПК-IIIОУ4	I	

СХЕМА ЭЛЕКТРИЧЕСКАЯ ПРИНЦИПИАЛЬНАЯ

В состав электрооборудования резервуаров хранения молока входит шкаф управления размером 800х624х380, устанавливаемый на стене, электропривод насоса, конечный выключатель и светильник местного освещения.

ГИП	Подлосинский	
Н.отд.	Выборный	
Зам.н.ф.	Быстров	
Н.контр.	Ткачев	
Гл.спец.	Дементьева	
Гл.спец.	Литвинов	
Инж.	Мустафаев	

4.800-3 Выпуск I/89

Резервуар для хранения молока В2-ОМВ-2,5; В2-ОМГ-4,0; В2-ОМГ-6,3
Электрооборудование

Стадия	Лист	Листов
Р	I	2

ГИПРОНИСЕЛЬХОЗ

23770-01 89

Формат А3

Инв.№подл. | Подпись и дата | Взам.инв.№

Наименование оборудования	Резервуар для хранения молока		
Марка	В2-ОМВ-2,5	В2-ОМГ-4,0	В2-ОМГ-6,3
Установленная мощность, кВт	0,75 + 0,25		
Напряжение, В	380/220		
Фазность, $Cos\ \varphi$, КПД	3Ф + 0; 0,87; 0,77		
Номинальный ток, А	2,3		
Пусковой ток, А	9,35		
Схема электрическая подключения	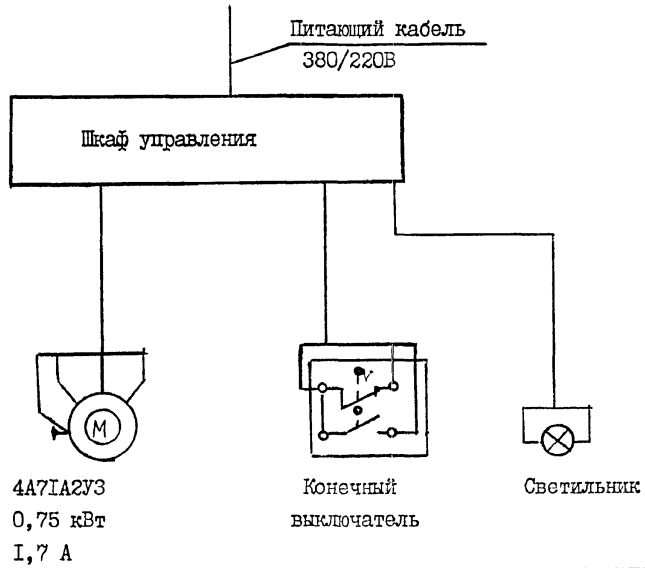		
Примечания	В комплект поставки электрооборудования входит: 1. Шкаф управления – 1 шт. 2. Провод ПГВ 1х1,5, 380В ГОСТ 6323-79 – 15 м 3. Провод ПВ1х1,5, 380В ГОСТ 6323-79 – 15 м 4. Светильник СГС-1 или НКС-1 – 1 шт.		

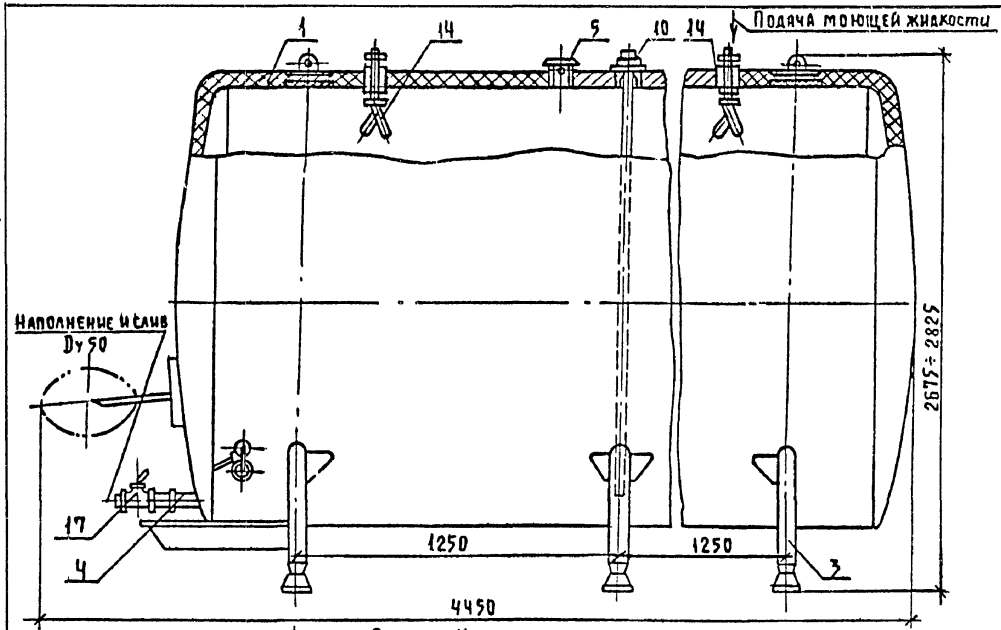

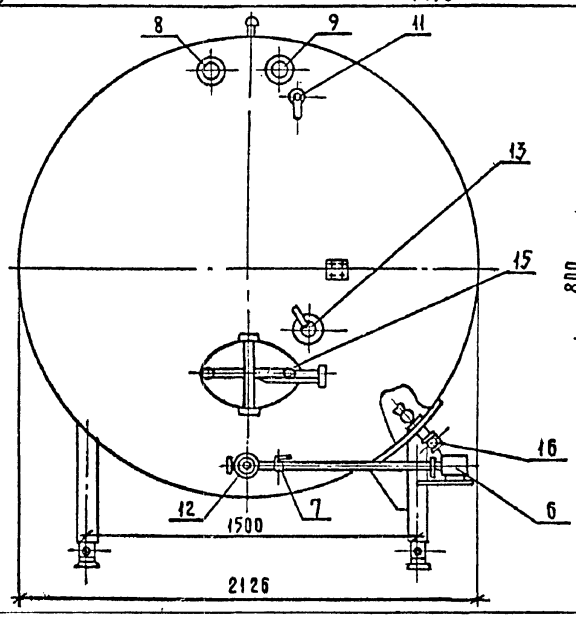

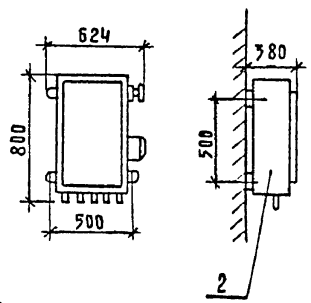

Резервуар В2-ОМГ-10 предназначен для хранения охлажденного молока.

ТЕХНИЧЕСКАЯ ХАРАКТЕРИСТИКА

Геометрическая емкость, л	11000
Рабочая емкость, л	10000
Напор воды в моющей магистрали, МПа	3
Марка электронасоса	36МЦ6-12
Время перемешивания молока после 2-х часов отстоя, мин.	10
Масса: резервуара, кг	2200
электрошкафа, кг	55

ОСНОВНЫЕ УЗЛЫ

1 – резервуар ; 2 – электрошкаф; 3 – опора; 4 – патрубок сливной; 5 – фильтр; 6 – электронасос; 7 – кран; 8 – окно смотровое; 9 – светильник; 10 – датчик; 11 – датчик верхнего предельного уровня; 12 – датчик нижнего предельного уровня; 13 – датчик термометра; 14 – головка моечная; 12 – крышка люка; 16 – устройство перемешивающее; 17 – кран трехходовой.

КОМПЛЕКТНОСТЬ

Резервуар поставляется в собранном виде в комплекте с контрольно-измерительными приборами, системой сигнализации, электропроводкой и инструментом.

ОСОБЕННОСТИ МОНТАЖА

Резервуар устанавливается на полу или на специальную эстакаду с уклоном в сторону сливного патрубка с перепадом между передней и задней опорами в пределах 100-150 мм. Электрошкаф закрепить на стене или на специальной подставке.

Цена, руб.	2130
Код ОКП	5132216039
Изготовитель:	Вологодский завод "Мясомолмаш"

Инв.№подл. | Подпись и дата | Взам.инв.№

ГИП	Подлосинский		4.800-3 Выпуск 1/89
Н.отд.	Иванеко		Резервуар для хранения молока В2-ОМГ-10
Н.контр.	Королева		Стадия Р; Лист; Листов 1
Гл.спец.	Орлов		ГИПРОНИСЕЛЬХОЗ
Ст.инж.	Самойленко		

23770-01 91

Формат А3

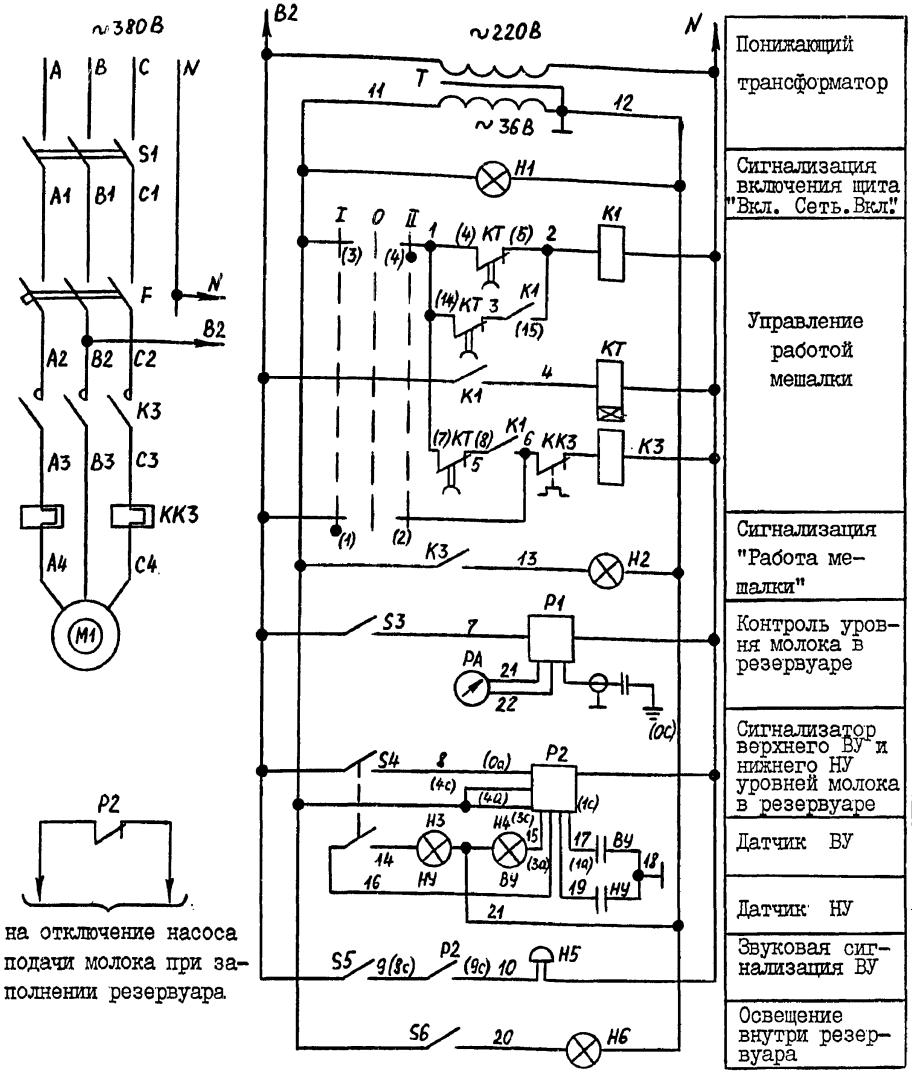

СХЕМА ЭЛЕКТРИЧЕСКАЯ ПРИНЦИПИАЛЬНАЯ

на отключение насоса подачи молока при заполнении резервуара

Понижающий трансформатор	
Сигнализация включения щита "Вкл. Сеть. Вкл."	
Управление работой мешалки	
Сигнализация "Работа мешалки"	
Контроль уровня молока в резервуаре	
Сигнализатор верхнего ВУ и нижнего НУ уровней молока в резервуаре	
Датчик ВУ	
Датчик НУ	
Звуковая сигнализация ВУ	
Освещение внутри резервуара	

Обозначение	Наименование	Кол	Примечание
S3–S6	Переключатель ТВI-2 с протектором		
	УСО-360-049 ТУ	4	
T	Трансформатор понижающий ОСО-0,25-220/36В	I	
F	Выключатель автоматический АСТ-3,7; ток		
	расцепителя 2,0А, ТУ I6-526-009-7I	I	
HI –H4	Лампа коммутаторная КМ48-50,		
	ГОСТ 6940-74	4	
H5	Сирена сигнальная СС-I,220В, 50Гц		
	ТУ 25-05-I086-7I	I	
H6	Лампа местного освещения МО36-60,		
	ГОСТ II82-72	I	
KI	Реле промежуточное ПЭ-2I-Т, 36В, 50Гц		
	ТУ I6-523-457-74	I	
KT	Реле времени ВС-I0-36У4, 220В, 50Гц		
	ТУ I6-523-I04-68	I	
K3	Пускатель магнитный ПМЕ-II2, 36В, 50Гц		
	РТ на I,6А, ОСТ I60.536.00I-76	I	
PI, PA	Электронный индикатор уровня ЭИУ-2 с		
	датчиком стержневого типа, L = 2,5 м		
	ТУ 25-03-I570-70	I	
P2	Электронный регулятор-сигнализатор уров-		
	ня ЭРСУ-3, ТУ 25-02-678-73	I	
S1	Переключатель пакетно-кулачковый		
	ПКУ3-54С 2073 с надписью на панели №II	I	
S2	Переключатель пакетно-кулачковый		
	ПКУ3-54С 2004 с надписью на панели №I3	I	

ГИП	Подлосинский	
Н.отд.	Выборный	
Зам.н.ф.	Быстров	
Гл.спец.	Дементьева	
Гл.спец.	Литвинов	
Инж.	Полякова	

4.800-3 Выпуск I/89

Резервуар для хранения молока В2-ОМГ-I0
Электрооборудование

Стадия	Лист	Листов
Р	I	2

ГИПРОНИСЕЛЬХОЗ

23770-01 92

Формат А3

Инв. № подл. | Подпись и дата | Взам. инв. №

Наименование оборудования	Резервуар для хранения молока
Марка	В2-ОМГ-10
Установленная мощность, кВт	0,6 + 0,25
Напряжение, В	380/220
Фазность, $\cos\varphi$, КПД	3Ф + 0; 0,73; 0,68
Номинальный ток, А	I,8
Пусковой ток, А	8,I

Схема электрическая подключения

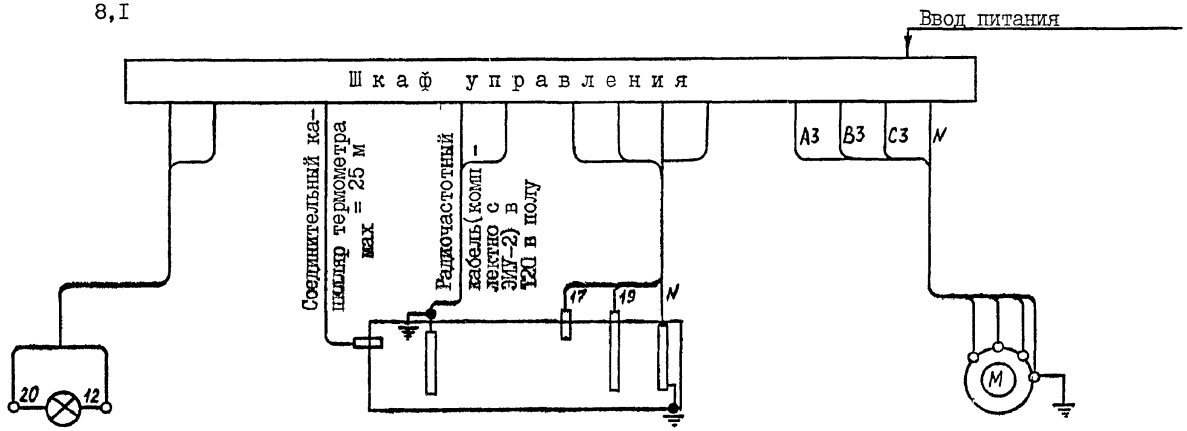

Светильник местного освещения	Датчик температуры	Датчик уровня прибора ЭИУ-2	Датчики верхнего и нижнего уровня прибора ЭРСУ-3	Электродвигатель
				АОЛ22-2
				0,6 кВт
				I,43 А

Примечания	В комплект поставки электрооборудования входит: I. Шкаф управления (800 х 624 х 380) 2. Светильник местного освещения

Инв. № подл. | Подпись и дата | Взам. инв. №

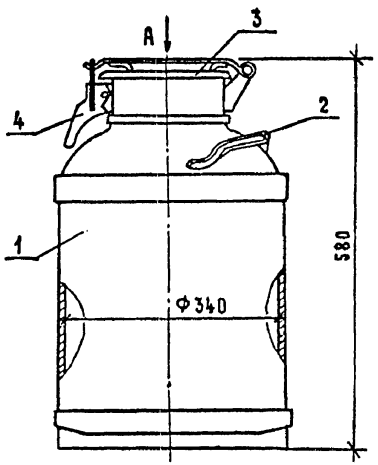

Вид А

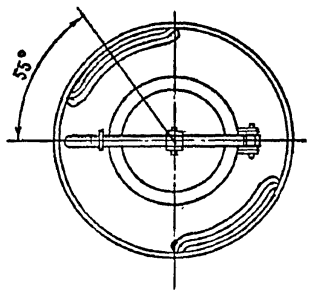

Фляга ФА-38 предназначена для транспортировки, хранения молока и других молочных продуктов.

ТЕХНИЧЕСКАЯ ХАРАКТЕРИСТИКА

Емкость, л	38
Материал корпуса	алюминий
Масса, кг	8,5

ОСНОВНЫЕ УЗЛЫ

I - корпус; 2 - ручка; 3 - крышка; 4 - запор специальный.

Цена, руб.	9,6
Код ОКП	5I324I0001
Изготовитель:	учреждение УЕ-394/I3; объединение "Бийскпродмаш"

Инв.№подл. | Подпись и дата | Взам.инв.№

			4.800-3 Выпуск I/89
ГИП	Подлосинский		Фляга для молока ФА-38
Н.отд.	Иванеко		
Н.контр.	Королева		
Гл.спец.	Орлов		
Ст.инж.	Самойленко		

Стадия	Лист	Листов
Р		I

ГИПРОНИСЕЛЬХОЗ

23770-01 94

Формат А3

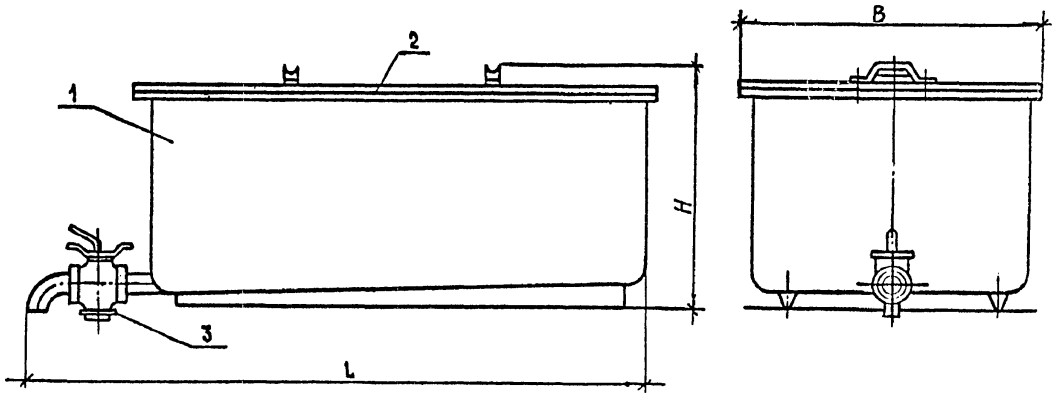

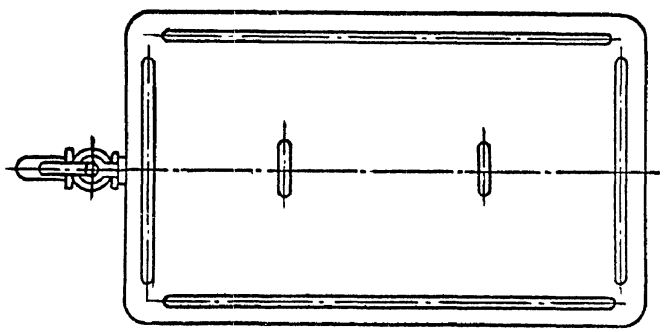

Резервуары молокоприемные П6-ОРМ предназначены для приема и кратковременного хранения молока, сливок и других жидких молочных продуктов.

ТЕХНИЧЕСКАЯ ХАРАКТЕРИСТИКА

Марка	П5-ОРМ-0,5	П6-ОРМ-I,0	П6-ОРМ-2,0
Рабочая емкость, л	500	I000	2000
Габаритные размеры,мм:			
L	I900	2280	2850
B	800	I260	I570
H	600	635	7I5
Масса, кг	55	I05	I80
Цена, руб.	87	I52	247
Код ОКП	5I322I6005	5I322I6008	5I322I60I5

ОСНОВНЫЕ УЗЛЫ

I – корпус; 2– крышка; 3 – кран сливной.

КОМПЛЕКТНОСТЬ

Молокоприемные резервуары поставляются в комплекте основных узлов.

ОСОБЕННОСТИ МОНТАЖА

Резервуар молокоприемный устанавливается на горизонтальную площадку.

Изготовитель: учреждение ЮЕ 3I2/28

Взам.инв.№ | Подпись и дата | Инв.№подл

ГИП	Подлосинский		4.800-3 Выпуск I/89
Н.отд.	Иванеко		
Н.контр.	Королева		Резервуары молокоприемные П6-ОРМ
Гл.спец.	Орлов		Стадия Р; Лист; Листов I
Инж.	Старостин		ГИПРОНИСЕЛЬХОЗ
Ст.инж.	Самойленко		

23770-01 95

Формат А3

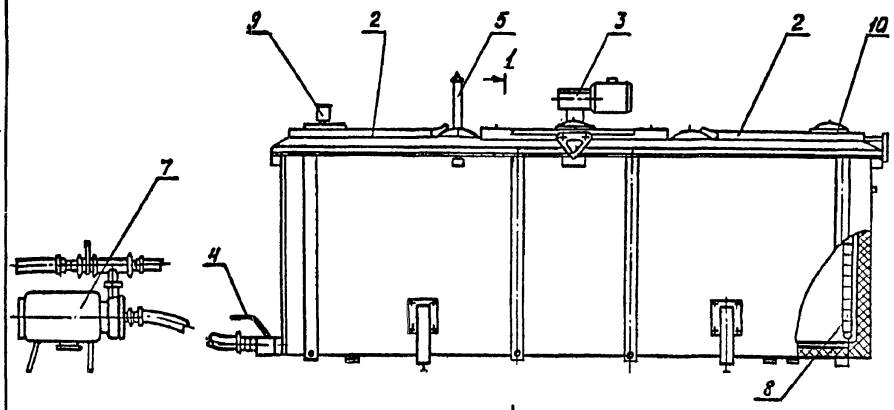

Разрез 1-1

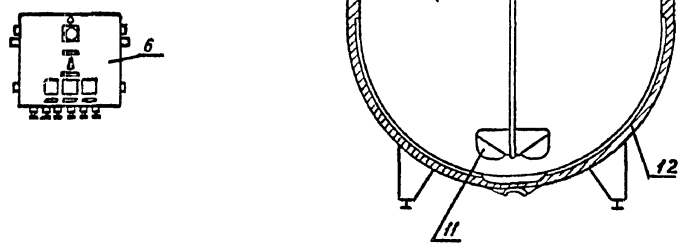

Продолжительность (цикл) охлаждения молока от начальной температуры 30° до конечной 4 ± 1°С, заполненного на 50% рабочей вместимости, ч		3	3
Автоматически поддерживаемая температура молока при хранении, °С		4±1	4±1
Относительная погрешность измерения количества молока, %		±2	±2
Минимальный объем молока качественно перемешиваемой мешалкой, л		320	500
Установленная мощность, кВт		1,28	1,28
Центробежный насос		36-ЗЦ3,5-10	
Габаритные размеры; мм:	длина	2090	3000
	ширина	1600	1610
	высота	1450	1450
Масса, кг		400	550
Цена, руб.		1500	1800
Код ОКП		4741510012	4741510013
Для охлаждения молока необходима водоохлаждающая установка, обеспечивающая за 3 часа работы,	МДж	120	170
	(ккал)	(28000)	(40000)

ОСНОВНЫЕ УЗЛЫ

1 – молочная ванна; 2 – крышка резервуара; 3 – редуктор; 4 – кран сливной; 5 – прибор термометрический; 6 – шкаф управления; 7 – электронасос; 8 – линейка для определения количества молока; 9 – сбрасыватель; 10 – крышка люка; 11 – мешалка; 12 – теплоизоляционный материал.

КОМПЛЕКТНОСТЬ

Резервуар поставляется в комплекте основных узлов.

Изготовитель: Пярнусский завод продовольственного машиностроения;

Резервуары с промежуточным хладоносителем РПО-1,6-1 и РПО-2,5-1 предназначены для охлаждения и кратковременного хранения (до 24 часов) молока на молочно-товарных фермах.

ТЕХНИЧЕСКАЯ ХАРАКТЕРИСТИКА

Марка	РПО-1,6-1	РПО-2,5-1
Вместимость рабочая, л	1600	2500
Емкость герметическая, л	1680	2625
Минимальная температура охлаждения молока, °С	3	3

			4.800-3 Выпуск 1/89	
ГИП	Подлосинский			
Н.отд.	Иванеко		Резервуары с промежуточным хладоносителем РПО-1,6-1 и РПО-2,5-1	Стадия: Р; Лист: 1; Листов: 2
Н.контр.	Королева			
Гл.спец.	Орлов			ГИПРОНИСЕЛЬХОЗ
Инж.	Старостин			

23770-01 96

Формат А3

Инв.№подл. | Подпись и дата | Взам.инв.№

Схема соединения резервуара с водоохлаждающей установкой

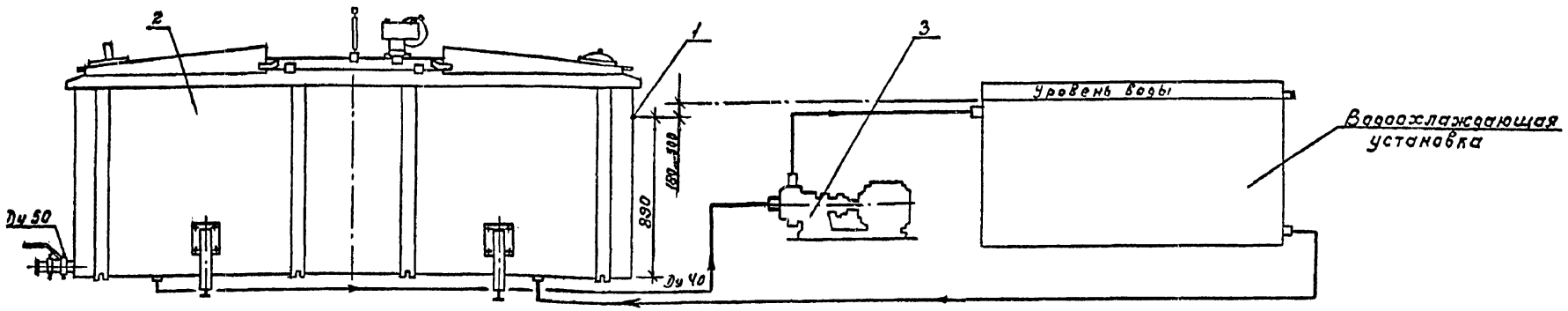

1- патрубок для выпуска воздуха из полости охлаждения;
2- резервуар;
3- электронасос.

Схема моющего устройства

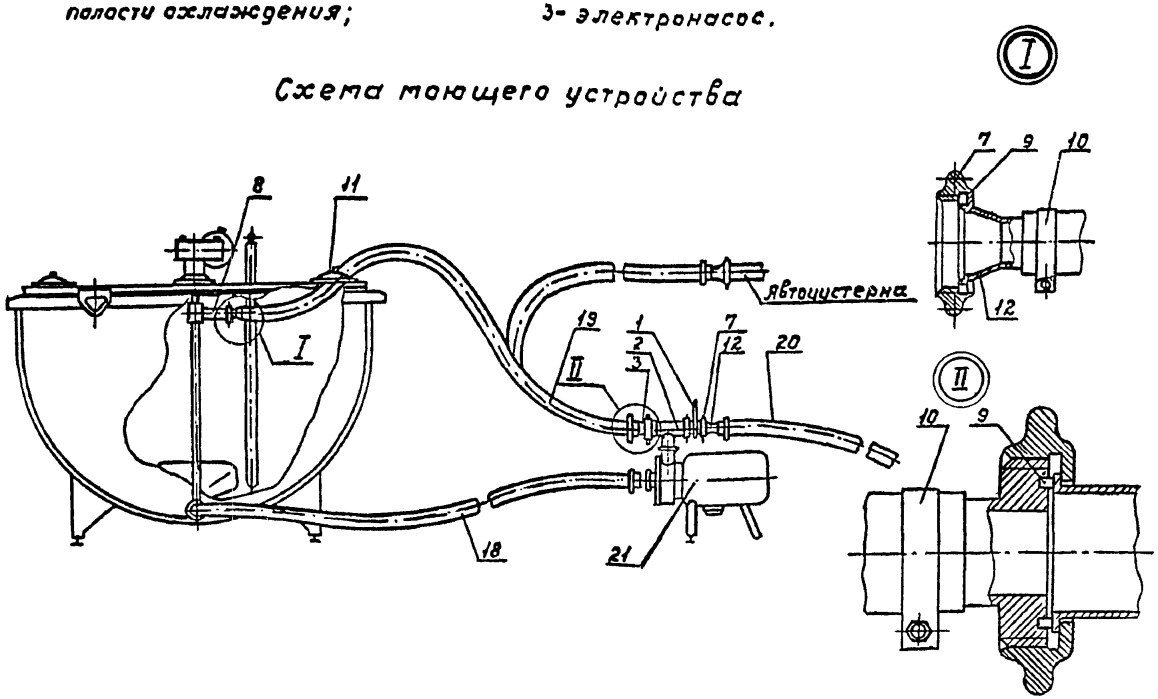

ОСНОВНЫЕ УЗЛЫ

I – кран; 2 – тройник; 3 – штуцер; 7 – гайка накидная; 8 – патрубок моечного устройства; 9 – кольцо; I0 – хомут; II – крышка люка с прорезью; I2 – патрубок; I8 – рукав; I9 – рукав; 20 – рукав; 2I – электронасос.

ОСОБЕННОСТИ МОНТАЖА

I. Горизонтальное перемещение резервуара следует осуществлять, не снимая резервуар с салазок.

2. Резервуар устанавливают на подготовительный пол так, чтобы образовался достаточный уклон для слива молока и моющих жидкостей.

3. С помощью трубопроводов Ду-40 резервуар соединяется с водоохлаждающей установкой. При подсоединении насоса следить, чтобы последний отсасывал хладоноситель из полости охлаждения резервуара.

Водоохлаждающую установку устанавливать в отдельном помещении так, чтобы уровень воды в установке был выше пробок патрубка – I.

4. Шкаф управления крепится к стене на высоте ~I200 мм.

5. Термометрический прибор крепится к штуцеру на траверсе резервуара и подключается к соединительной коробке.

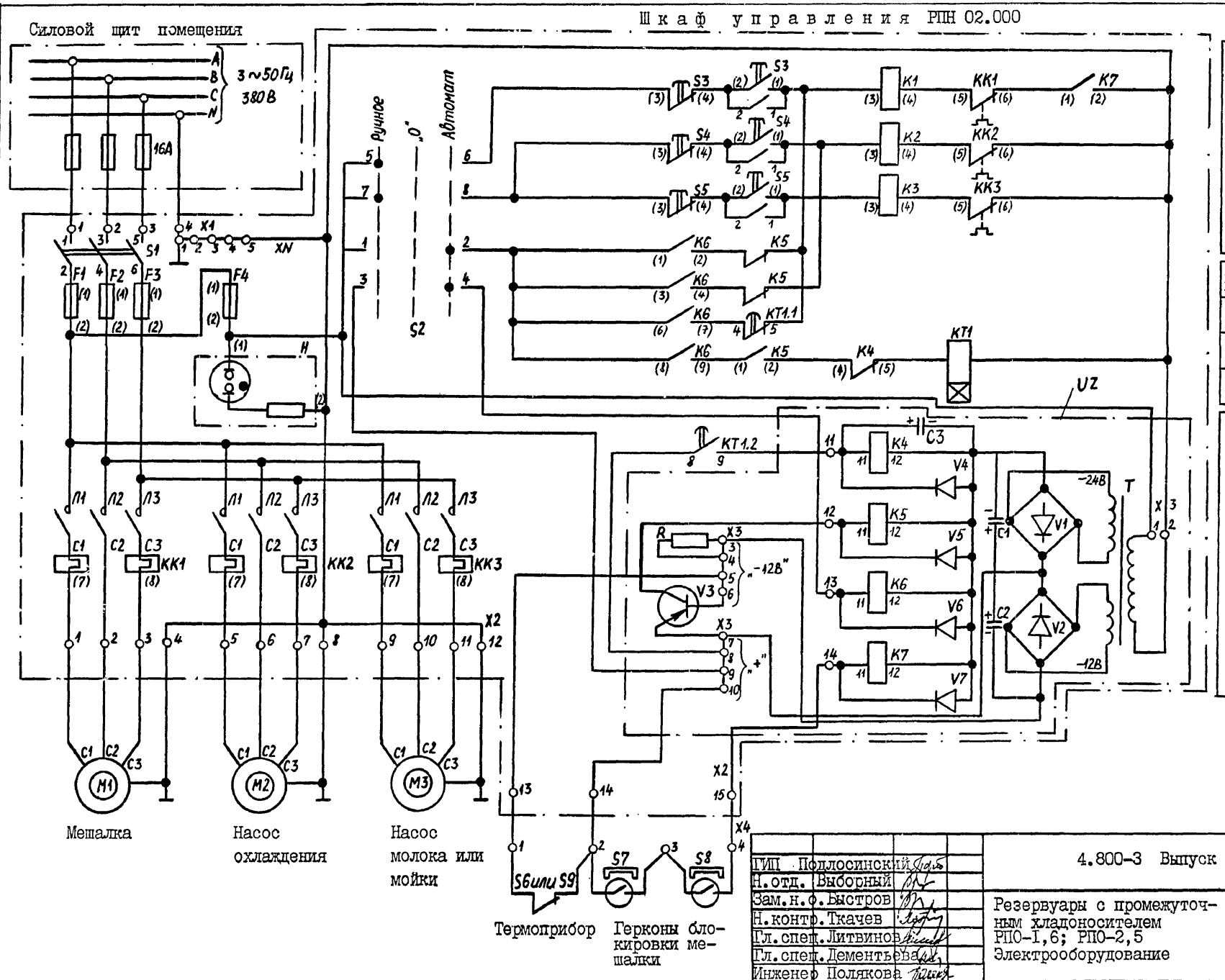

Ручное включение
- Мешалки
- Насоса охлаждения
- Насоса молока или мойки

- Автоматическое включ. мешалки
- Автоматич. включен. насоса охлаждения
- Включение мешалки от реле времени
- Управление реле времени

Реле
- Управление реле времени
- Автоматического включения охлаждения
- Подачи напряж. управления при автоматическом режиме
- Блокировки мешалки при открывании крышек

ГИП	Подлосинский	
Н.отд.	Выборный	
Зам.н.ф.	Быстров	
Н.контр.	Ткачев	
Гл.спец.	Литвинов	
Гл.спец.	Дементьева	
Инженер	Полякова	

4.800-3 Выпуск I/89

Резервуары с промежуточным хладоносителем РПО-1,6; РПО-2,5
Электрооборудование

Стадия	Лист	Листов
Р	1	3

ГИПРОНИСЕЛЬХОЗ

23770-01 98

Формат А3

Инв. № подл. | Подпись и дата | Взам. инв. №

Ящик управления комплектной поставки типа ЯОА540I-2874УХЛ3 устанавливается на стене на высоте около I200 мм (низ ящика), термометрический прибор смонтирован в штуцере на траверсе резервуара. В торцах крышек резервуара закреплены магниты, которые своей магнитной силой воздействуют на контакты герконов, исключая возможность ошибочного включения мешалки при открытых крышках резервуара. Выводы герконов и термоконтактора через переходной клеммник Х4, расположенный под люком в центральной части коробки, укрепленной на траверсе резервуара, подключены к клеммнику ящика управления.

Обознач	Наименование	Кол	Примечание
UZ	Прибор Д-3М	I	
KI	Пускатель магнитный ПМЕ-0I2,		
	220В; 0,63А	I	
К2	Пускатель магнитный ПМЕ-0I2,		
	220В; 3,2А	I	
К3	Пускатель магнитный ПМЕ-0I2,		
	220В; 2,5А	I	
SI	Переключатель ПКУ-3-I4Н2037УЗ	I	
S2	Переключатель ПКУ-3-I4С200IУЗ	I	
S3...S5	Пост ПКЕ 622-2УЗ	3	
S6	Термоконтактор ПП-4-I50-2	I	
S7, S8	Контакт магнитоуправляемый КЗМ-2А	2	
R	Резистор МЛТ-0,5 I0 кОм ± I0%	I	
КТI	Реле времени ВЛ-34У4, 220В I-I00 мин	I	
Н	Арматура АСЛ IIУ2	I	
FI...F3	Плавкая вставка Е 27 В2-I0/380, УЗ	3	
F4	Плавкая вставка Е 27 В2-6,3/380, УЗ	I	
S9	Термометр ТЗК-2П-633	I	

Инв. № подл. | Подпись и дата | Взам. инв. №

Наименование оборудования	Резервуары с промежуточным хладоносителем	
Марка	РПО-I,6	РПО-2,5
Установленная мощность, кВт	I,28 + I,5	
Напряжение, В	380/220В	
Фазность	3Ф + 0	
Номинальный ток, А	3,96	

Схема электрическая подключения

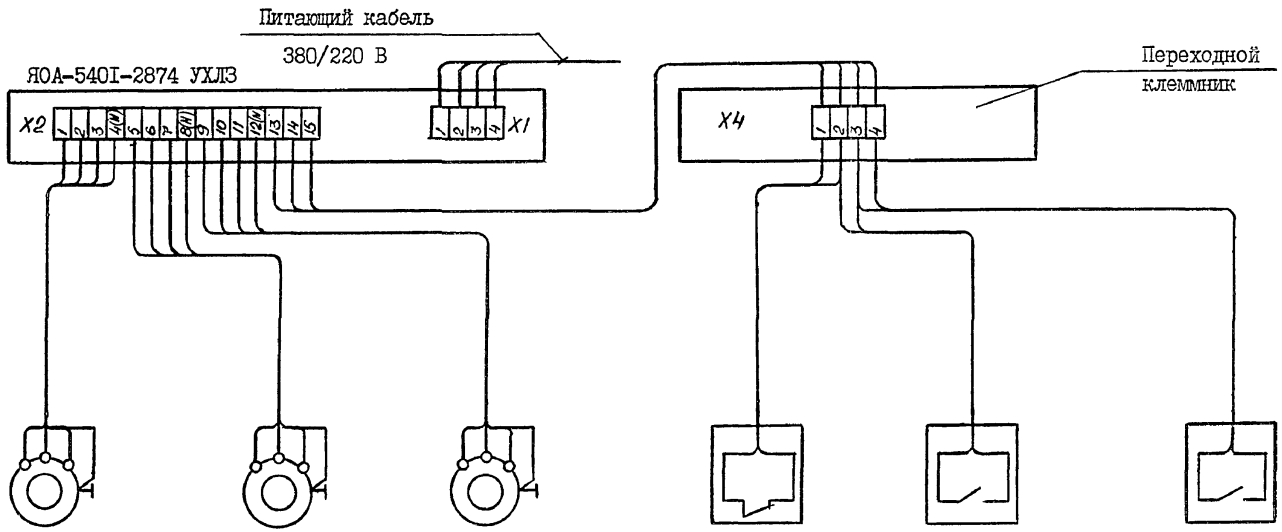

Мешалка	Насос охлаждения	Насос мойки	Термоприбор	Герконы блокировки мешалки	Герконы блокировки мешалки
4АА56В4У3	4А80А2У3	АОЛ2-I2-2			
0,I8 кВт	I,5 кВт	I,I кВт			
0,66А	3,3А	3,2А			

Примечания

В комплект поставки электрооборудования входит:

I. Ящик управления ЯОА-540I-2874АУХЛ3 – I шт.

2. Термоприбор (термоконтактор ПП-4-I50-2 или термометр ТЗК-2П-633) – I шт.

Инв. № подл. | Подпись и дата | Взам. инв. №

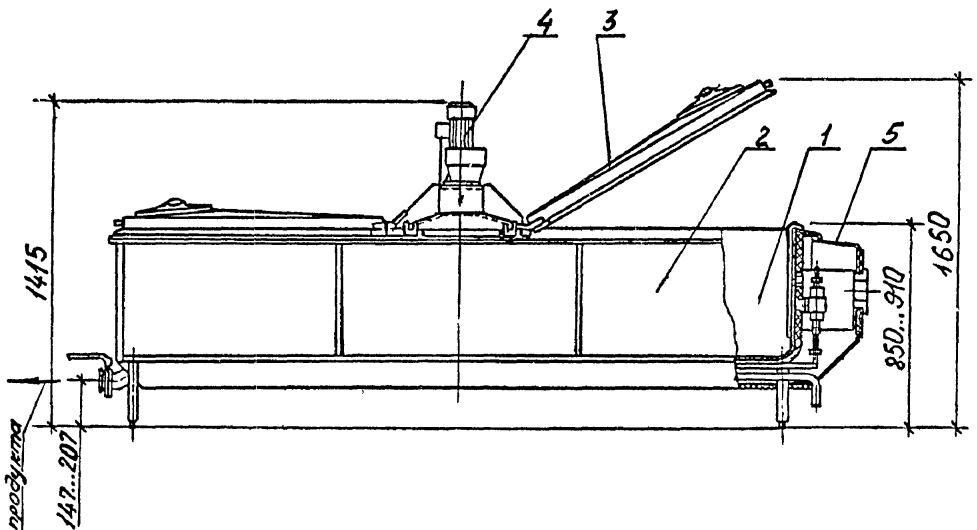

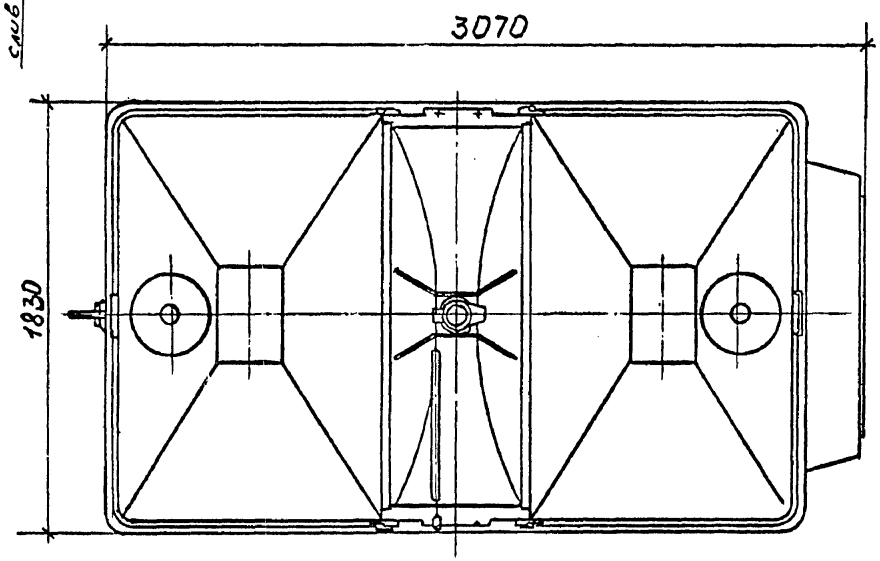

Резервуар МКА-2000Л-2А предназначен для сбора, охлаждения и хранения молока на животноводческих фермах.

ТЕХНИЧЕСКАЯ ХАРАКТЕРИСТИКА

Вместимость номинальная, л	2000
Вместимость геометрическая, л	2130
Время охлаждения молока при заполнении резервуара на 50% номинальной вместимости с 32 до 4-I°С при температуре окружающей среды 32°С, не более, ч	3
Повышение температуры охлажденного до 4-I°С молока при хранении номинального объема при выключенном агрегате и мешалке, в течение I2 часов при температуре окружающей среды 32°С, не более, °С	3
Установленная мощность, кВт	6,5
Источник холода	компрессорно-конденсаторный агрегат ДН2-28-058/00
Холодопроизводительность при температуре воздуха на входе в конденсатор 25°С, кВт (ккал/ч)	II,6 (I0000)
Масса резервуара (с агрегатом), не более, кг	650
в т.ч. масса молочной ванны, не более, кг	420
Цена, руб.	3680

ОСНОВНЫЕ УЗЛЫ

I - внутренняя ванна; 2 - наружная облицовка; 3 - крышка; 4 - привод мешалки; 5 - ящик управления.

КОМПЛЕКТНОСТЬ

Резервуар поставляется в комплекте основных узлов с компрессорно-конденсаторным агрегатом, трубопроводами, шкафом распределительным и насосом молочным 36-3Ц3,5-I0.

ОСОБЕННОСТИ МОНТАЖА

I. Молочная ванна устанавливается в молочном отделении, агрегат - в машинном. Допускается устанавливать агрегат в молочном отделении. Рекомендуемое расстояние между молочной ванной и агрегатом 4-5 м. Для молочной ванны специальный фундамент не требуется.

2. Агрегат устанавливать в машинном отделении вдали от источников тепла.

3. В машинном отделении должны быть предусмотрены отверстия для подачи холодного воздуха и выброса согревшегося. Отверстие для выброса согревшегося воздуха должно быть на 50% больше, чем отверстие для подачи холодного воздуха. Для регулировки потока воздуха необходимо установить регулируемые жалюзи. Агрегат устанавливать на расстоянии 50 мм между стеной и конденсатором. Дверь машинного отделения должна открываться наружу.

4. Трубопроводы укладываются в каналы. Канал должен иметь прямой участок длиной не менее 2 м для укладки теплообменника (двух спаянных между собой трубопроводов диаметрами 22 и I2 мм). После монтажа каналы трубопроводов закрыть щитами.

Код ОКП - 4741450020 Изготовитель: ПО "Кургансельмаш"

		4.800-3 Выпуск I/89	
ГИП	Подлосинский	Резервуар непосредственного охлаждения МКА 2000Л-2А	Стадия Р; Лист I; Листов 3
Н.отд.	Иванеко		
Н.контр.	Королева		
Гл.спец.	Орлов		ГИПРОНИСЕЛЬХОЗ
Инж.	Старостин		

23770-01 101

Формат А3

Инв.№подл | Подпись и дата | Взам.инв.№

Агрегат ДН2-28-058/00

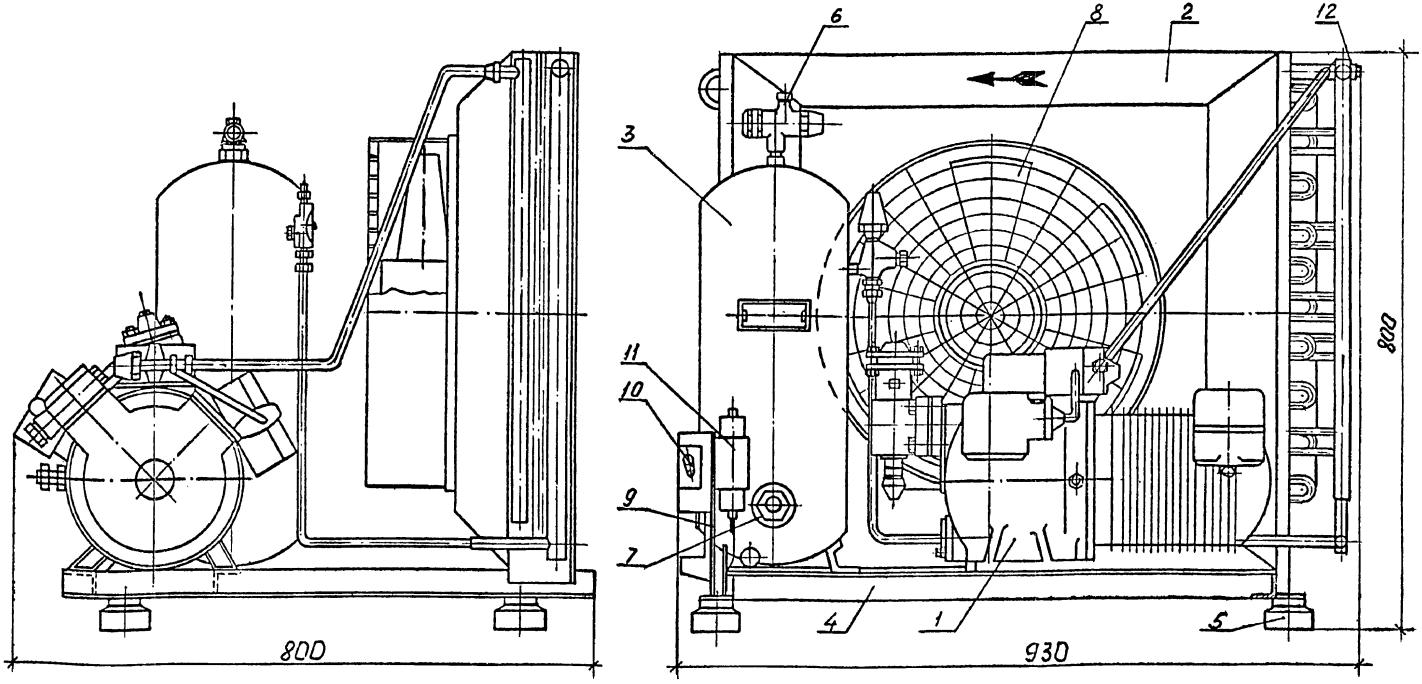

Особенности эксплуатации

1. Молочная ванна работоспособна в условиях молочного отделения при температуре окружающего воздуха от 5 до 38°С, агрегат – в условиях машинного отделения при температурах от минус 10 до плюс 38°С.
2. Хранение молока осуществляется в автоматическом режиме.

1- компрессор; 2- конденсатор воздушного охлаждения; 3- ресивер; 4- рама; 5- амортизатор; 6- запорный вентиль на ресивере; 7- смотровое стекло; 8- вентилятор; 9- приборная доска; 10- реле высокого давления; 11- реле контроля смазки; 12- штуцер для выпуска воздуха.

Схема принципиальная

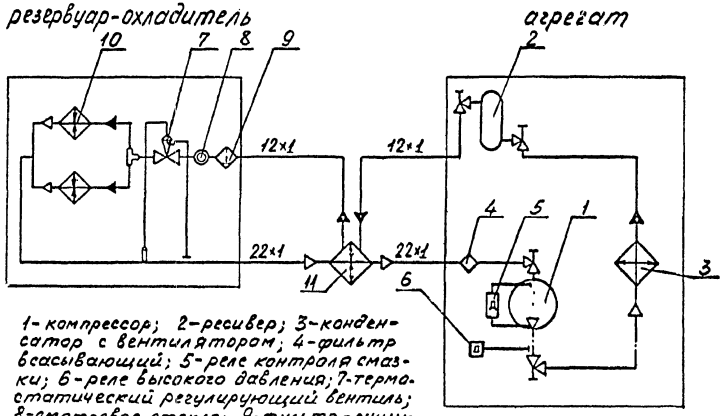

1- компрессор; 2-ресивер; 3-конденсатор с вентилятором; 4-фильтр всасывающий; 5-реле контроля смазки; 6-реле высокого давления; 7-термостатический регулирующий вентиль; 8-смотровое стекло; 9-фильтр-сушитель; 10-испаритель; 11-теплообменник.

Схема установки агрегата

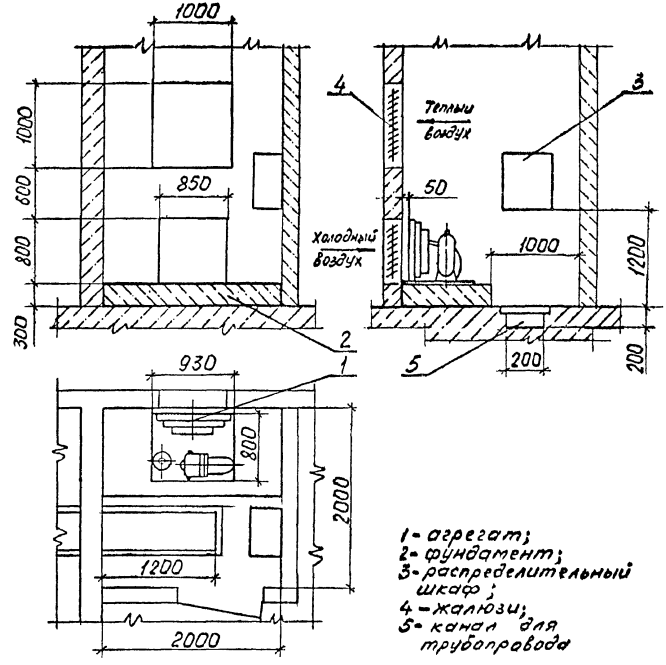

1- агрегат;
2- фундамент;
3- распределительный шкаф;
4- жалюзи;
5- канал для трубопровода

Инв.№подл | Подпись и дата | Взам.инв.№

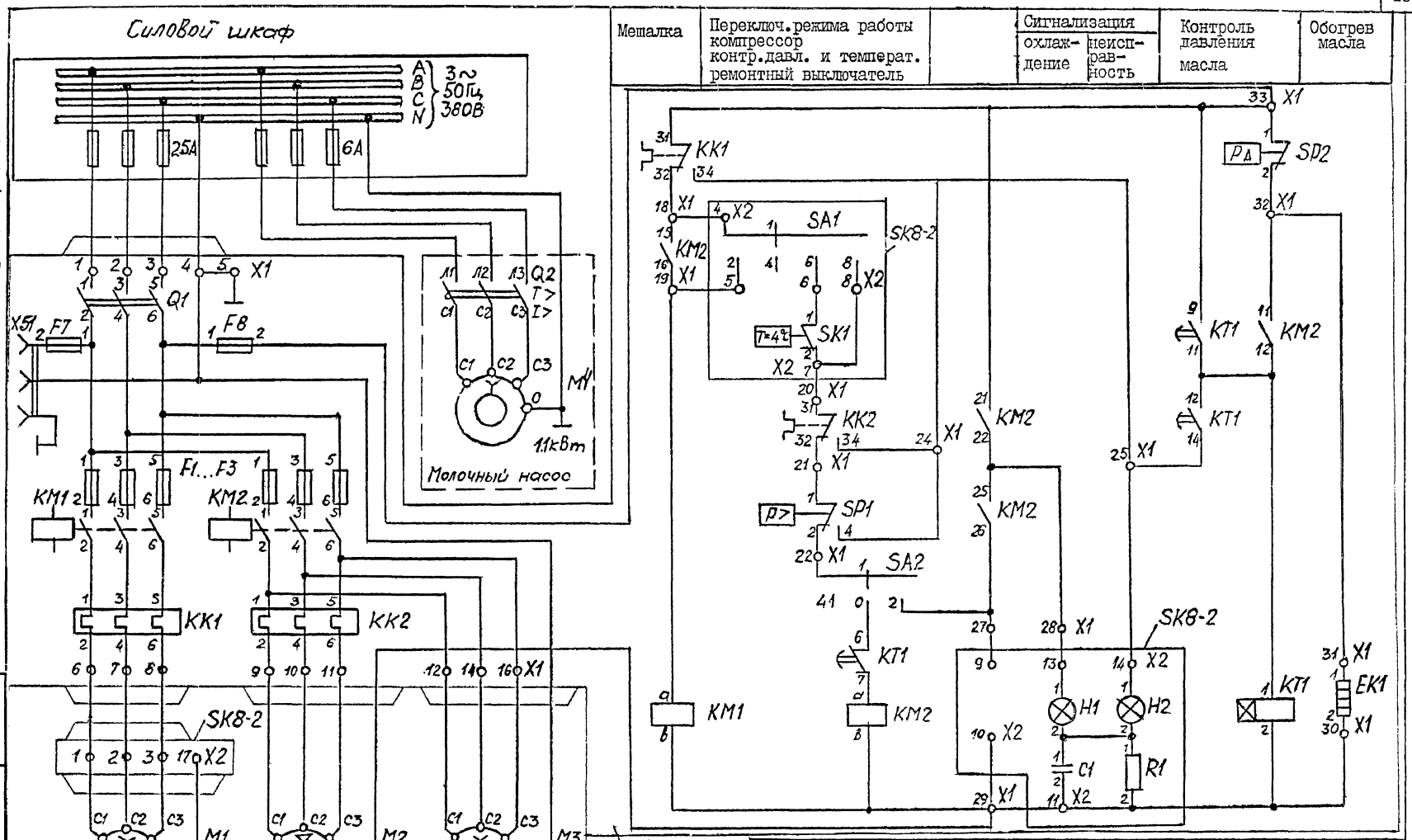

СХЕМА ЭЛЕКТРИЧЕСКАЯ ПРИНЦИПИАЛЬНАЯ

ГИП	Подлосинский	
Н.отд.	Выборный	
Зам.н.о.	Быстров	
Н.контр.	Ткачев	
Гл.спец.	Дементьева	
Гл.спец.	Литвинов	
Инж.	Мустафаев	

4.800-3 Выпуск I/89

Резервуар непосредственного охлаждения МКА 2000Л-2А

Электрооборудование

Стадия	Лист	Листов
Р	1	4

ГИПРОНИСЕЛЬХОЗ

23770-01 104

Формат А3

Инв.№ подл. | Подпись и дата | Взам.инв.№

Выпуск 1/89 часть 1

Обозн.	Наименование	Кол.	Примечание
КК2	Реле электротепловое JR IВт (6,4-I0,5А)	I	
КМI	Магнитный пускатель JДI-IS/I0,		
	220В, 50 Гц	I	
КМ2	Магнитный пускатель JДI-4S/20,		
	220В, 50 Гц	I	
Q I	Трехполюсный выключатель, 25А	I	
SAI	Четырехпозиционный переключатель		
	однополюсный, I6А	I	
SA2	Трехпозиционный переключатель		
	однополюсный, I6А	I	
SKI	Реле температуры типа 605.75 (0°- +I0°С)	I	
SPI	Реле высокого давления 6I3.09	I	
SP2	Реле контроля смазки 665.I0	I	
XI	Клеммный блок	I	
X2	Клеммный блок	I	
ЕКI	Нагревательный элемент	I	
FI,F2,	Плавкая вставка Е 27/IfLTeL 0-49360	3	
F3			
F4,F5,F6	Плавкая вставка Е 27/20tr TGL 57-482	3	
F7, F8	Плавкая вставка Е 27/6tr TGL 0-49360	2	
HI, H2	Лампа накала 24В, 2 Вт	2	
ККI	Реле электротепловое JR I Вт (0,64-		
	-I,IА)	I	
КТI	Реле времени R7w , 220В, 50 Гц		
	0,5-6 мин/3 переключ. контакта	I	
Q2	Выключатель АЕ 2036-I0 У3; 380В,		
	2,5А; JR54 ТУ I6.522.064-75	I	

Примечание: все элементы производства ГДР, кроме Q2.

В состав электрооборудования резервуара непосредственного охлаждения МКА 2000Л-2А входит распределительный шкаф SK8-I, устанавливаемый на стене машинного отделения, ящик управления SK8-2 с четырехпозиционным переключателем режимов работ и показывающий термометр для определения температуры молока, расположенные на торце молочной ванны, реле контроля смазки и реле высокого давления, установленные на приборной доске компрессорного агрегата, электроподогреватель масла, расположенный в картере компрессора; приводы компрессора, вентилятора, мешалки и молочного насоса.

Инв. № подл. | Подпись и дата | Взам. инв. №

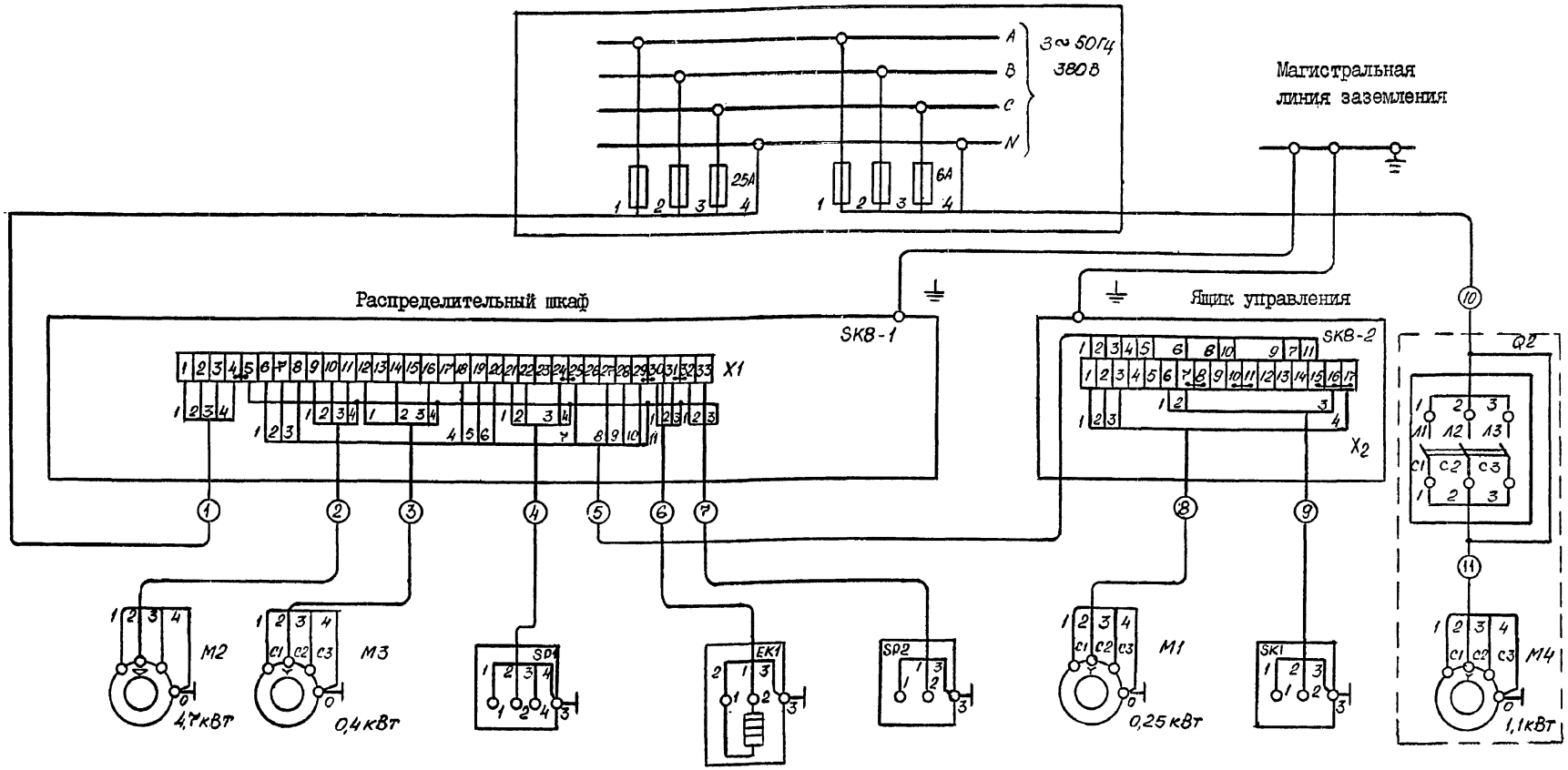

Компрессор | Вентилятор | Реле высокого давления | Обогрев масла | Реле давления масла | Мешалка | Реле температуры | Молочный насос

СХЕМА ЭЛЕКТРИЧЕСКАЯ ПОДКЛЮЧЕНИЙ

Молочный насос подключать при необходимости

Кабели кроме 8, 9 предприятием-изготовителем не поставляются.

Провода, соединяющие распределительный шкаф SK8-I и ящик управления SK8-2 с магистральной линией заземления, должны иметь сечение не менее 4 мм2 по меди.

Перечень кабелей схемы электрической подключений

Номера кабелей	Марки кабелей рекомендуемые
6, 7, 9	Кабель ГОСТ 433-73 ВРГ 3хI
3, 4, I0, II	Кабель ГОСТ 433-73 ВРГ 3хI + IхI
2, 8	Кабель ГОСТ 433-73 ВРГ 3х2,5 + IхI
I	Кабель ГОСТ 433-73 ВРГ 3х2,5 + IхI,5
5	Кабель ГОСТ I508-78 КРВГ I4хI

Взам. инв. №

Подпись и дата

Инв. № подл.

Наименование оборудования	Резервуар непосредственного охлаждения
Тип оборудования	МКА-2000Л
Установленная мощность, кВт	6,5
Напряжение, В	220/380
Фазность	3Ф + 0
Номинальный ток, А	I5,5

Схема электрическая подключения (совместно с листом 3)

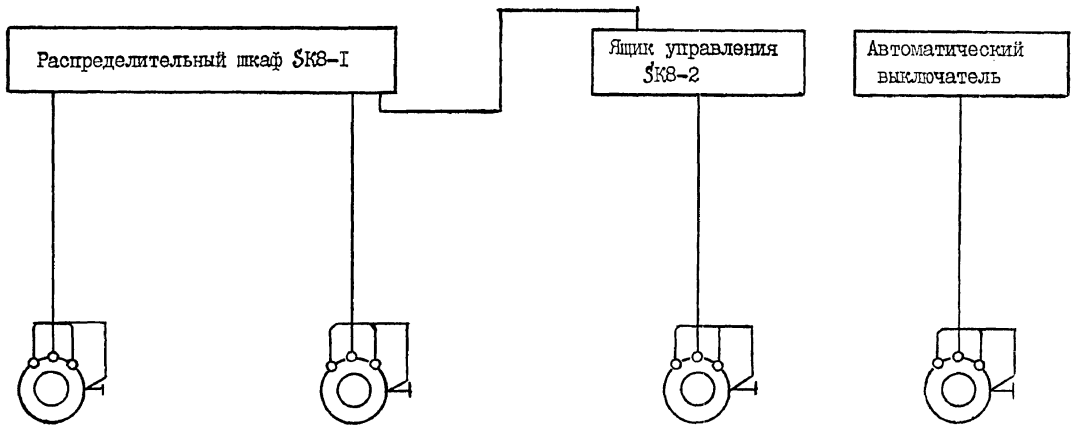

Компрессор КР II2	Вентилятор	Мешалка	Молочный насос
Встроенный электродвигатель	Электродвигатель с наружным ротором	ZG-IKMR63KИ	4A7IA2CУI
4,7 кВт	0,4 кВт	0,25 кВт	0,75 кВт, I,7 А

Примечания

В комплект поставки электрооборудования входит:

I. Распределительный шкаф
2 .Кабель ВРГ 3хI,5 + IхI ГОСТ 433-73 L = 4 м
3. Кабель ВРГ 3хI ГОСТ 433-73 L = 0,6 м

Взам. инв. № | Подпись и дата | Инв. № подл.

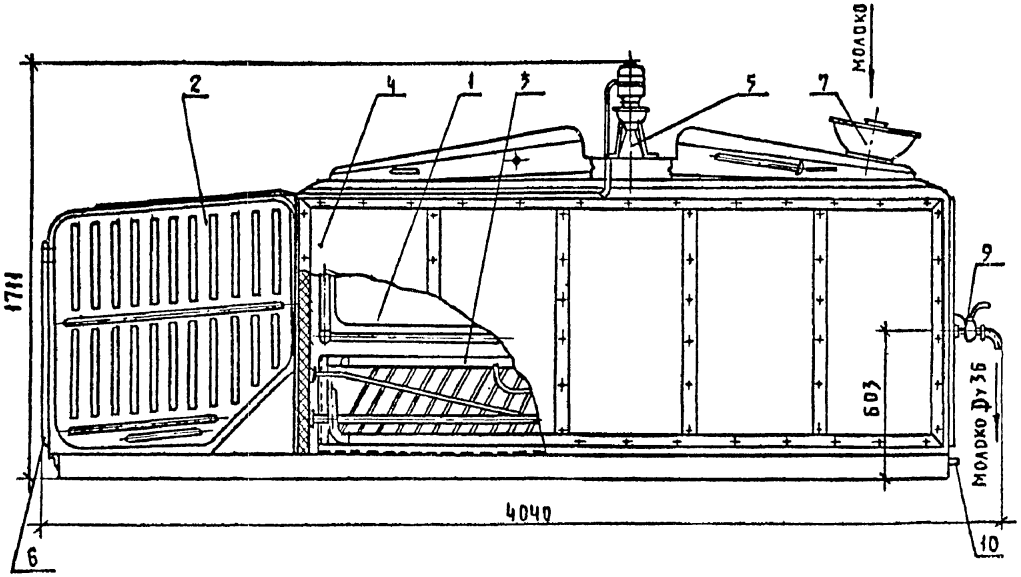

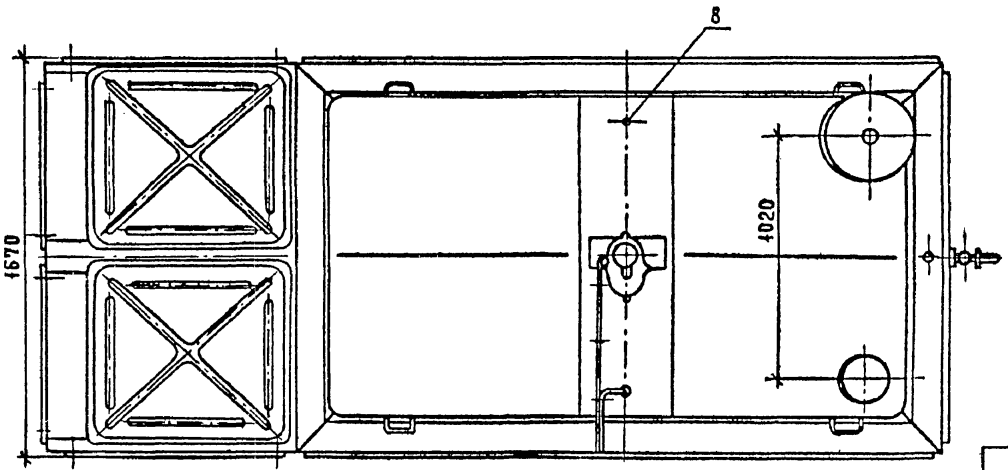

Танк для охлаждения молока ТОМ-2.0А предназначен для сбора, охлаждения и хранения молока на молочно-товарных фермах и молокоперерабатывающих предприятиях.

ТЕХНИЧЕСКАЯ ХАРАКТЕРИСТИКА

Тип	Стационарный с промежуточным хладоносителем – водой
Геометрическая емкость ванны, л	2000
Рабочая емкость ванны, л	1800
Время аккумуляции холода, ч	4 +0,5
Температура охлажденного молока, °С	6+1
Время охлаждения молока, ч	2,5 +0,25
Температура поступающего молока, °С	36
Холодильная машина	МХУ-12Т
Тип	Хладоновая, одноступенчатая с воздушным конденсатором и погружным панельным испарителем
Холодопроизводительность компрессора, ст.ккал/ч	8500
Установленная мощность, кВт	11,98
Масса, кг	1872

ОСНОВНЫЕ УЗЛЫ

1 – ванна молочная; 2 – агрегат холодильный; 3 – испаритель панельный; 4 – корпус; 5 – редуктор с мешалкой; 6 – шкаф управления; 7 – фильтр молочный; 8 – мерная линейка; 9 – кран молочный; 10 – патрубок слива воды.

КОМПЛЕКТНОСТЬ

Танк поставляется в комплекте с электрооборудованием, пускозащитной аппаратурой и приборами автоматики, смонтированными в общем агрегате, приспособлением для механической мойки молочной ванны.

Цена, руб.	3970
Код ОКП	4741510008
Изготовитель:	Краснодарский компрессорный завод

ГИП Подлосинский		4.800-3 Выпуск 1/89	
Н.отд. Иванеко		Танк для охлаждения молока ТОМ-2.0А	Стадия: Р; Лист: 1; Листов: 2
Н.контр. Королева			ГИПРОНИСЕЛЬХОЗ
Гл.спец. Орлов			
Ст.инж. Самойленко			

Инв.№подл. | Подпись и дата | Взам.инв.№

Мойка механическая

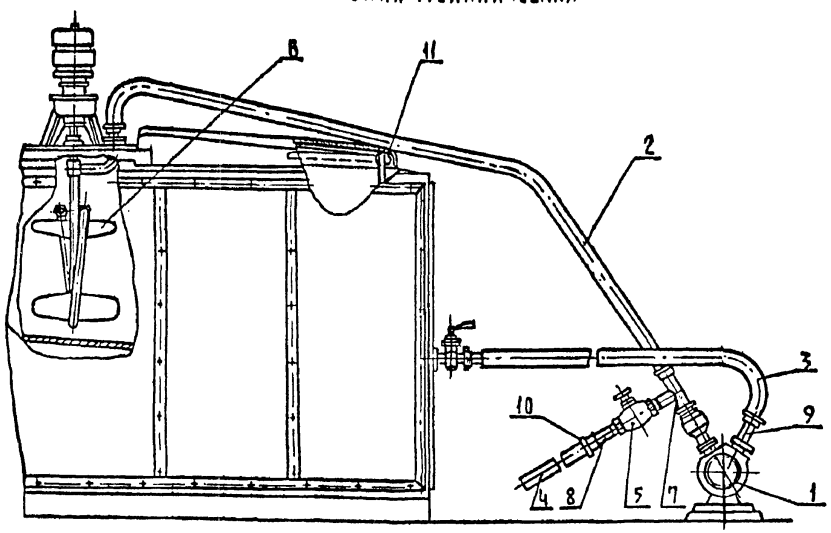

ОСНОВНЫЕ УЗЛЫ

I – насос вихревой самовсасывающий ВКС-2/26; 2 – нагнетательный рукав ∅ 25; 3 – всасывающий рукав ∅ 38; 4 – сливной рукав ∅ 38; 5 – вентиль Ц-25-I6 ГОСТ I8I6I-72; 6 – мешалка с моющим устройством; 7 – тройник; 8 – патрубок; 9 – ниппель; I0 – хомут; II – трубка (устанавливается в период действия мойки).

ОСОБЕННОСТИ ЭКСПЛУАТАЦИИ

I. Танк работает в автоматическом режиме при температуре окружающего воздуха не выше 35°С и в ручном режиме при температуре окружающего воздуха 40°С.

2. Помещение молочной оборудовать приточно-вытяжной вентиляцией для циркуляции воздуха, обеспечивающей выброс воздуха от вентилятора-конденсатора за пределы помещения. Производительность вентилятора-конденсатора – 7000 м3/ч.

3. Высота помещения должна быть не менее 3 м, ширина двери не менее 2 м.

ОСОБЕННОСТИ МОНТАЖА

I. Танк устанавливается на пол без крепления.

2. Подводку электрической энергии от сети к шкафу управления осуществить в трубе. Подключение электродвигателя моечного насоса осуществить проводами ПТВ-I,5-500 ГОСТ 6323-79 в металлорукаве.

3. Насос ВКС-2/26 устанавливается на бетонном или кирпичном фундаменте и крепится 4-мя болтами М12хI50 мм.

План расположения танка в молочной

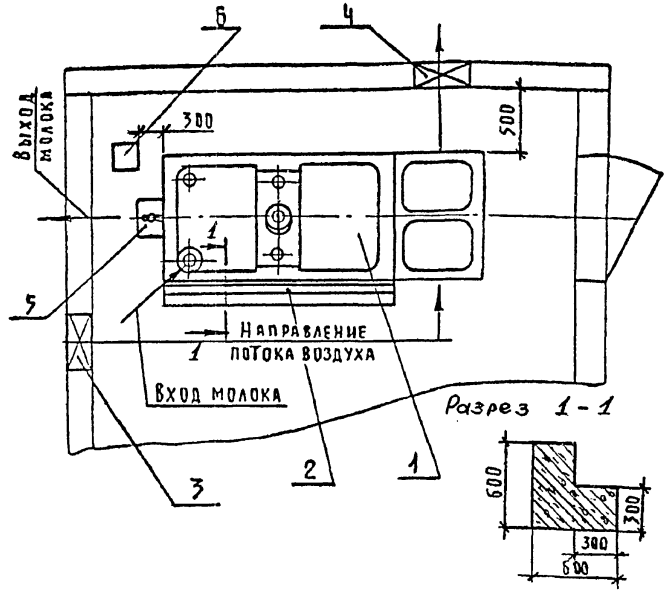

I – танк; 2 – площадка для обслуживания; 3 – приточный вентилятор; 4 – окно для отвода воздуха от конденсатора и установки вытяжного вентилятора (I000хI000); 5 – воронка канализационная; 6 – место установки насоса ВКС-2/26.

Фундамент насоса ВКС-2/26

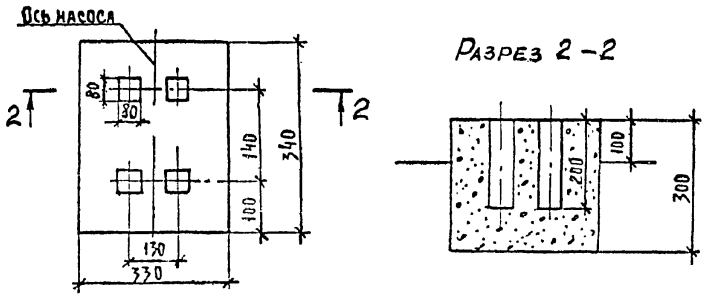

Инв.№подл. | Подпись и дата | Взам.инв.№

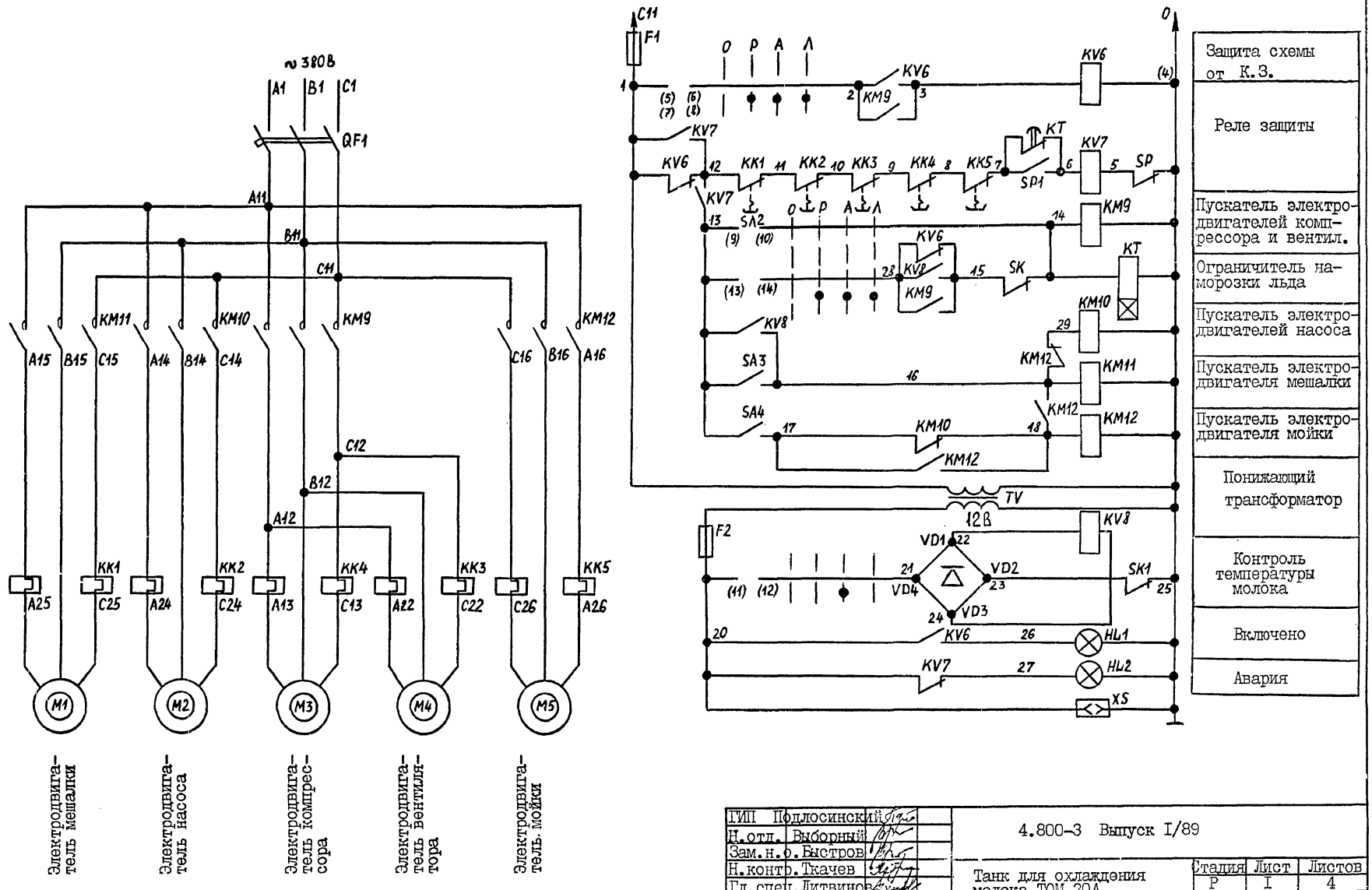

СХЕМА ЭЛЕКТРИЧЕСКАЯ ПРИНЦИПИАЛЬНАЯ

ГИП	Подлосинский	
Н.отд.	Выборный	
Зам.н.ф.	Быстров	
Н.контр.	Ткачев	
Гл.спец.	Литвинов	
Гл.спец.	Дементьева	
Инженер	Полякова	
Инженер	Мустафаева	

4.800-3 Выпуск I/89

Танк для охлаждения молока ТОМ-2ДА

Электрооборудование

Стадия	Лист	Листов
Р	I	4

ГИПРОНИСЕЛЬХОЗ

23770-01 110

Формат А3

Инв. № подл. | Подпись и дата | Взам. инв. №

Обозн.	Наименование	Кол	Примечание
QFI	Выключатель автоматический АП50-3МТ		
	ТУ I6-522.066-70	I	
SA2	Переключатель ПКП-I0-I-89-П		
	МРТУ I6.526.0I3-65	I	
SA3, SA4	Выключатель ТВ-2I УСО 360.049 ТУ	2	
VДI, VД4	Диод полупроводниковый Д226-ДТУIЩ63.362	4	
HL1, HL2	Лампа накаливания МНI3.5-0,I6-IТУI6-		
	-535-7I	2	
FI	Предохранитель ПН50-I ГОСТ 50I0-53	I	
F2	Предохранитель ПН50-3 ГОСТ 50I0-53	I	
XS	Розетка штепсельная 47к ТУ 526-070	I	
KKI, KK3	Реле тепловое ТРН-I0 ОСТ I6-0523-004-72	3	
KK4, KK5	Реле тепловое ТРН-25 МРТУI6-523-004-72	2	
KV6, KV7	Реле электромагнитное МКУ 48 220В	I	
KV8	Реле электромагнитное МКУ 48 I2В	I	
KM9, KMI2	Пускатель магнитный ПМЕ 2II 220В		
	2Н.0 + 2Н.3 МРТУ I6-529-008-65	2	
KMI0	Пускатель магнитный ПМЕ-III 220В		
	2Н.0 + 2Н.3 МРТУ I6-529-008-65	I	
KMII	Пускатель магнитный ПМЕ-07I 220В		
	МРТУ I6.529-008-65	I	
KT	Реле времени пневматическое РВП223I2I-		
	-00УI, 220В ТУ I652-II4-72	I	
SP	Реле давления РД-3-0I ТУ25-02-39I-7I	I	
SPI	Реле контроля смазки РКС-I	I	
TV	Трансформатор ТБС-30.063-УЗ 220/I4В	I	
SKI	Термоконтактор ТК-52а, t зим+7°С±0,5°С	I	
SK	Термореле ТР-I-02Х ТУ 25-03-332-70	I	

В состав электрооборудования танка для охлаждения молока входят:

- электроприводы компрессора, вентилятора, мешалки, насосов охлаждения и мойки;

- шкаф управления с органами управления и контроля, устанавливаемый на стене или на стойках в помещении, где смонтирован танк;

- реле давления, защищающее компрессор от недопустимого понижения давления всасывания и повышения давления нагнетания;

- термореле, предназначенное для автоматического выключения компрессора и вентилятора при наморозке льда на панелях испарителя 400 кг;

- реле контроля смазки, осуществляющее контроль разности давлений между давлением масла в масляной системе и давлением всасывания компрессора;

- термоконтактор, предназначенный для автоматического включения и отключения водяного насоса и мешалки, с целью поддержания температуры молока в ванне в пределах +6...+7°С.

Реле давления, термореле, реле контроля смазки и термоконтактор смонтированы на танке заводом-изготовителем.

Взам. инв. №

Подпись и дата

Инв. № подл.

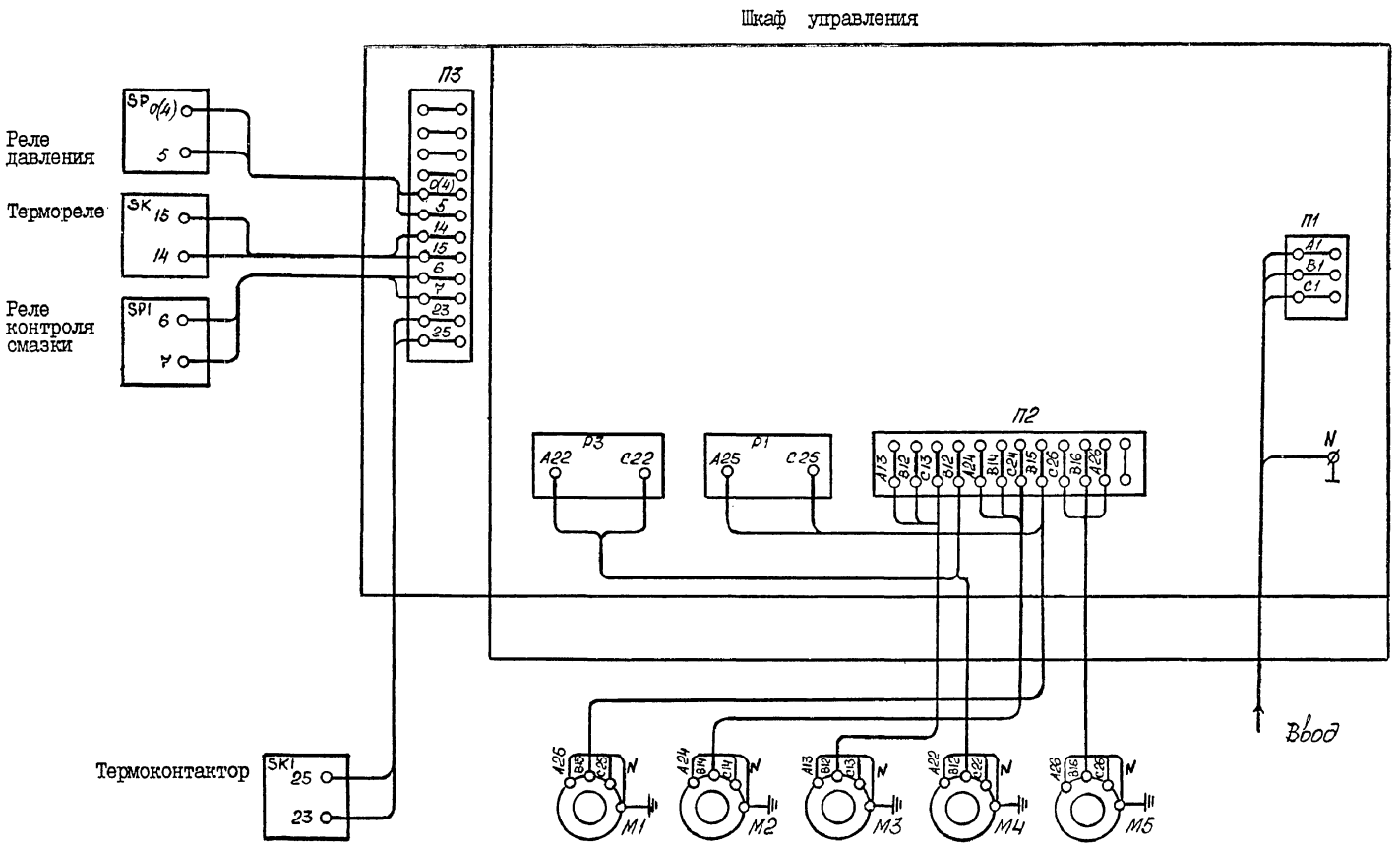
Шкаф управления
П3
SP 0(4) 5
Реле давления
SK 15 14
Термореле
SP1 6 7
Реле контроля смазки
SK1 25 23
Термоконтактор
0(4) 5 14 15 6 7 23 25
П3
A22 C22
P3
A25 C25
P1
П2
A13 B12 C13 B12 A24 B14 C24 B15 C26 B16 A26
П1
A1 B1 C1
N
Ввод
A25 B26 C25 N M1
A24 B24 C24 N M2
A13 B12 C13 N M3
A22 B22 C22 N M4
A26 B26 C26 N M5

Наименование оборудования	Танк для охлаждения молока
Марка	ТОМ-2А
Установленная мощность, кВт	I2,07
Напряжение, В	380/220
Номинальный ток, А	25,8

Схема электрическая подключения (совместно с листом 3)

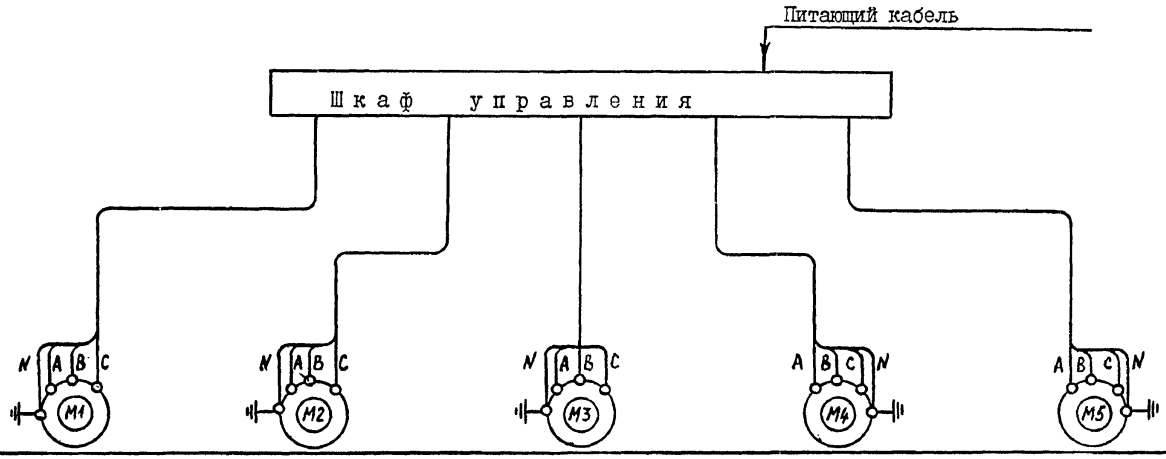

Электродвигатели:

Мешалки	Насоса	Компрессора	Вентилятора	Мойки
АОЛ-2I-4	АОЛ2-I2-2	АО2-4I-2	АОЛ2-I2-4	АО2-4I-4
0,27 кВт	I,5 кВт	5,5 кВт	0,8 кВт	4 кВт
0,83 А	2,4 А	I0,9 А	2,I А	8,3 А

Примечания

В комплект поставки электрооборудования входит:

I. Шкаф управления – I шт.

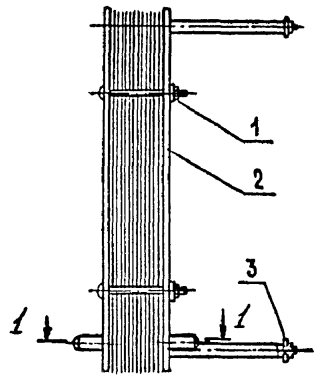

Разрез 1-1

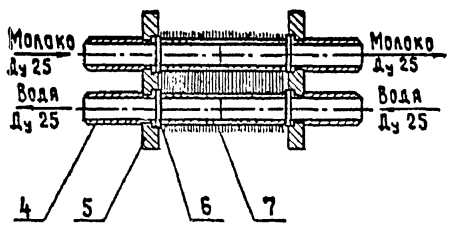

Охладители пластинчатые предназначены для быстрого тонкослойного охлаждения молока в закрытом потоке.

ТЕХНИЧЕСКАЯ ХАРАКТЕРИСТИКА

Марка		ОМ I000-УЗ	ОМ I500-УЗ
Производительность, л/ч		I000	I500
Хладоноситель		вода	вода
Расход охлаждающей воды по отношению к подаче молока		Трехкратный	
Перепад температур между охлажденным молоком и входящей охлаждающей водой при трехкратном расходе воды и начальной температуре охлаждающей воды +7°С, не более, °С		3	3
Габаритные размеры, мм:	длина	429	429
	ширина	I30	I30
	высота	646	646
Масса, кг		3I	33,7

ОСНОВНЫЕ УЗЛЫ

I -болт стяжной; 2 - плита прижимная; 3 - штанга направляющая; 4 - штуцер; 5 - плита упорная; 6 - кольцо; 7 - пластина.

КОМПЛЕКТНОСТЬ

Охладители поставляются в комплекте основных узлов.

ОСОБЕННОСТИ МОНТАЖА

Охладители крепятся к стене помещения при помощи кронштейна, который не входит в комплект поставки.

Цена, руб. 65

Код ОКП 474I5I00II

Изготовитель: Болшевский машиностроительный завод

Инв.№ подл. | Подпись и дата | Взам.инв.№

		4.800-3 Выпуск I/89	
ГИП Подлосинский		Охладители пластинчатые для молока ОМ I000-УЗ, ОМ I500-УЗ	Стадия Р / Лист / Листов I
Н.отд. Иванеко			
Н.контр. Королева			ГИПРОНИСЕЛЬХОЗ
Гл.спец. Орлов			
Ст.инж. Самойленко			

Формат А3

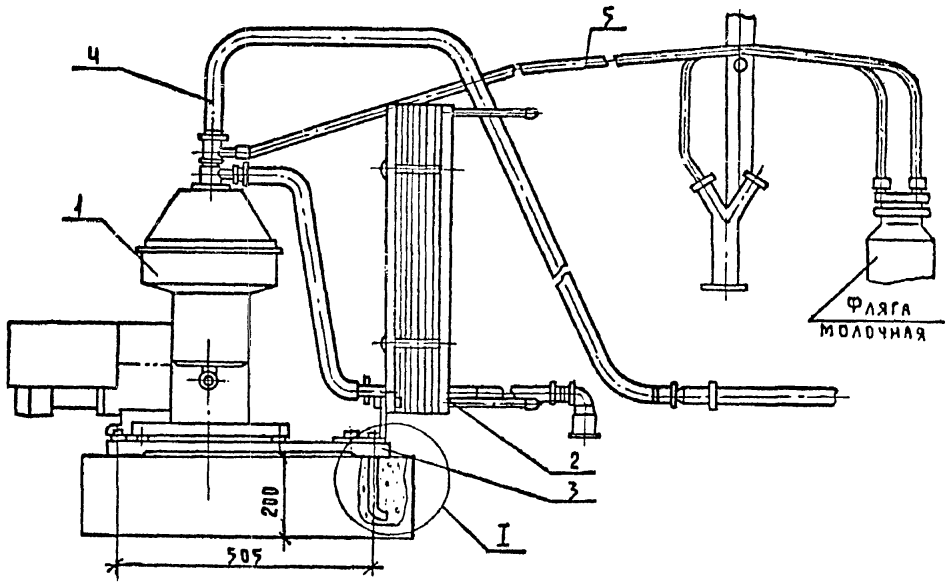

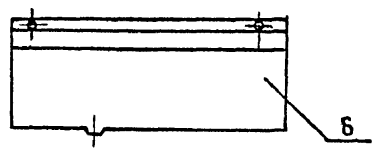

Очиститель-охладитель молока ОМ-IA предназначен для центробежной очистки и охлаждения молока на молочных фермах.

ТЕХНИЧЕСКАЯ ХАРАКТЕРИСТИКА

Производительность, л/ч		I200
Начальная температура очищаемого молока, °С		24...36
Перепад температур между охлажденным молоком и входящей охлаждающей водой, не более, °С		2
Холодоноситель-вода из холодильной установки		
Электродвигатель центрифуги:		
тип		4АХ80В4
мощность, кВт		I,5
Габаритные размеры, мм:	длина	I200
	ширина	290
	высота	930
Масса, кг		I6I

ОСНОВНЫЕ УЗЛЫ

I - центрифуга; 2 - охладитель молока; 3 - плита; 4, 5 - шланги соединительные; 6 - ванна.

КОМПЛЕКТНОСТЬ

Поставляется в комплекте основных узлов.

ОСОБЕННОСТИ ЭКСПЛУАТАЦИИ

Агрегатируется с доильными установками, имеющими молокопровод с молочным насосом НМУ-6, а также с доильными установками, предназначенными для доения в переносные фляги.

ОСОБЕННОСТИ МОНТАЖА

Очиститель-охладитель установить в месте, обеспечивающем свободный доступ. Ванну крепить к стене помещения.

Цена, руб. 600

Код ОКП 4741510003

Изготовитель: Плавский машиностроительный завод "Смычка"

Расположение фундаментных болтов

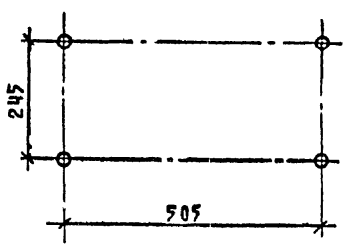

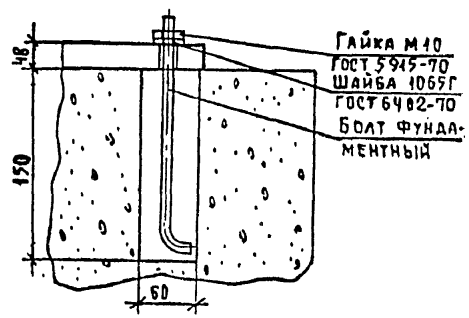

		4.800-3 Выпуск I/89	
ГИП Подлосинский		Очиститель-охладитель молока ОМ-IA	Стадия Р / Лист / Листов I
Н.отд. Иванеко			ГИПРОНИСЕЛЬХОЗ
Н.контр. Королева			
Гл.спец. Орлов			
Ст.инж. Самойленко			

Формат А3

Инв.№подл. | Подпись и дата | Взам.инв.№

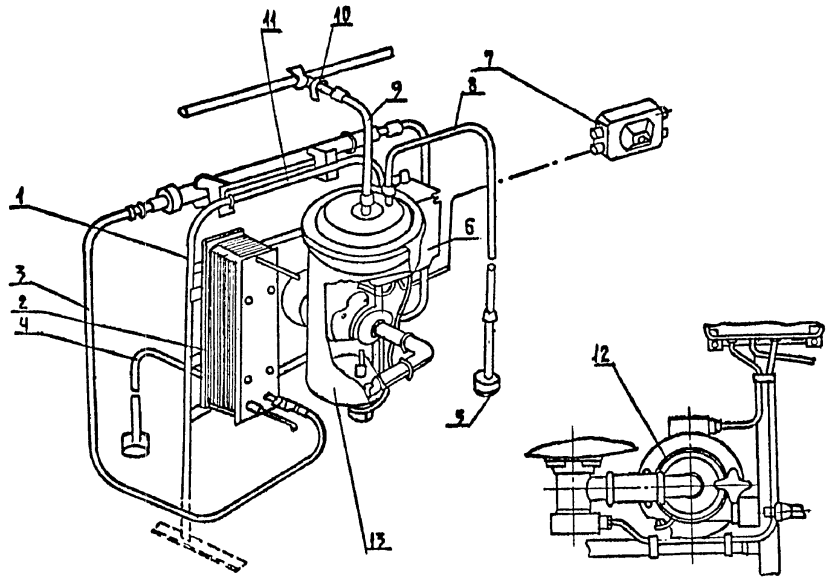

Очиститель-охладитель молока ОМ-I50.000 предназначен для фильтрации и охлаждения молока на молочных фермах. Агрегатируется с доильными установками АД-I00А, ДАС-2Б, предназначенными для доения в переносные фляги.

ТЕХНИЧЕСКАЯ ХАРАКТЕРИСТИКА

Производительность, л/ч		600..800
Начальная температура поступающего молока, °С		24...36
Перепад температур между охлажденным молоком и входящей охлаждающей водой при трехкратном расходе последней и при ее температуре 7...9°С, °С		2
Холодоноситель		вода
Расход охлаждающей воды		Трехкратный по отношению к подаче молока
Электродвигатель:	тип	4А7IВ2СУI
	мощность, кВт	I,I
Габаритные размеры, мм:	длина	9I0
	ширина	700
	высота	I325
Масса, кг		I00

ОСНОВНЫЕ УЗЛЫ

I - рама; 2 - охладитель молока ОМ-I000; 3,4,8,9 - шланг; 5 - клапан; 6 - блок управления; 7 - выключатель ПКУ; I0 - кран вакуумный; II - фильтр; I2 - насос молочный НМУ-6; I3 - приемный бачок.

КОМПЛЕКТНОСТЬ

Очиститель-охладитель поставляется в комплекте основных узлов с пускозащитной аппаратурой и кабельной разводкой.

Цена, руб. 495

Код ОКП 474I5I0020

Изготовитель: Резекненский завод доильных установок

Инв.№подл | Подпись и дата | Взам.инв.№

		4.800-3 Выпуск I/89	
ГИП Подлосинский			
Н.отд. Иванеко		Очиститель-охладитель молока ОМ-I.50.000	Стадия Р | Лист I | Листов 2
Н.контр. Королева			ГИПРОНИСЕЛЬХОЗ
Гл.спец. Орлов			
Ст.инж. Самойленко			

Формат А3

Фильтрация и охлаждение молока

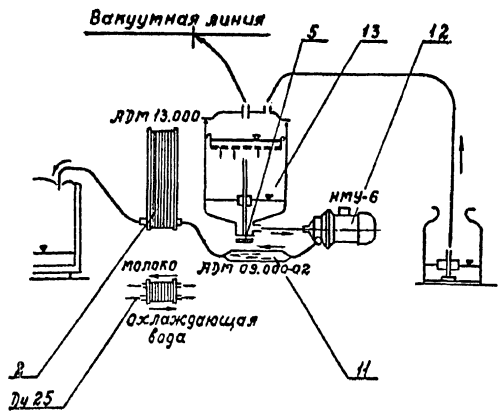

Промывка

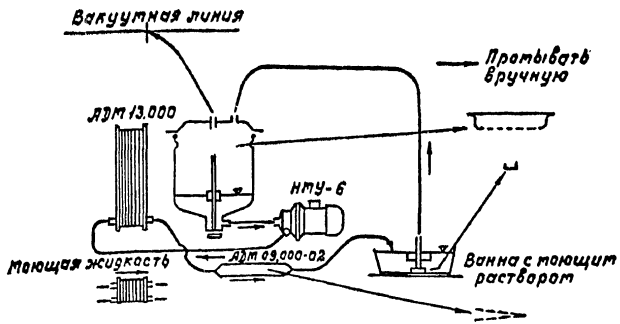

Особенности монтажа

1. Очиститель-охладитель молока установить на расстоянии 0,8 м от стены или другого оборудования, ножки рамы забетонировать на глубину 150...200мм.
2. Выключатель закрепить на стене в легкодоступном месте.

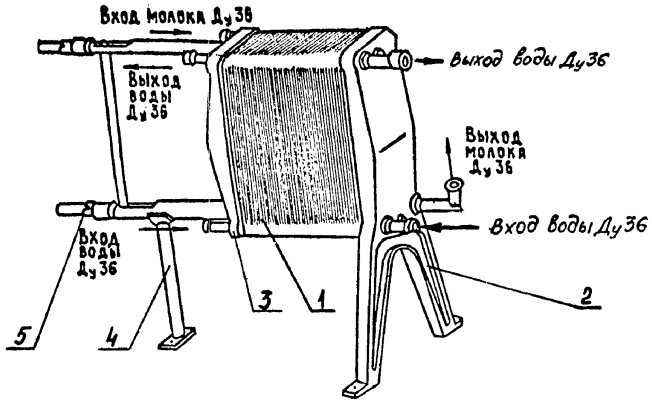

Установки АI-00Л-3 и АI-00Л-5 предназначены для быстрого тонкослойного охлаждения молока.

ТЕХНИЧЕСКАЯ ХАРАКТЕРИСТИКА

Марка	АI-00Л-3	АI-00Л-5
Тип	Стационарный	
Производительность, л/ч	3000	5000
Начальная температура молока, °С	30...35	30...35
Температура охлаждения молока, °С	2...6	2...6
Температура хладоносителя – ледяной воды, °С	0...I	0...I
Рабочее давление в аппарате, не более, кПа	250	250
Габаритные размеры охладителя, мм:		
длина	900	900
ширина	400	400
высота	900	900
Масса, кг	I90	230
Цена, руб. (ориент.)	I000	I200
Код ОКП	–	–

ОСНОВНЫЕ УЗЛЫ

I – теплообменные пластины; 2 – станина; 3 – нажимная плита; 4 – ножка; 5 – зажимное устройство.

КОМПЛЕКТНОСТЬ

Поставляется в комплекте основных узлов.

ОСОБЕННОСТИ МОНТАЖА

I. Охладитель установить на ровной площадке и закрепить фундаментными болтами.

2. Монтаж молочных и водяных трубопроводов произвести согласно действующим санитарно-техническим нормам и правилам техники безопасности.

Изготовитель: Барнаульский станкостроительный завод

		4.800-3 Выпуск I/89	
ГИП	Подлосинский	Охладительные установки АI-00Л-3, АI-00Л-5	Стадия Р; Лист; Листов I
Н.отд.	Иванеко		
Н.контр.	Королева		
Гл.спец.	Орлов		ГИПРОНИСЕЛЬХОЗ
Ст.инж.	Самойленко		

Инв.№ подл. | Подпись и дата | Взам.инв.№

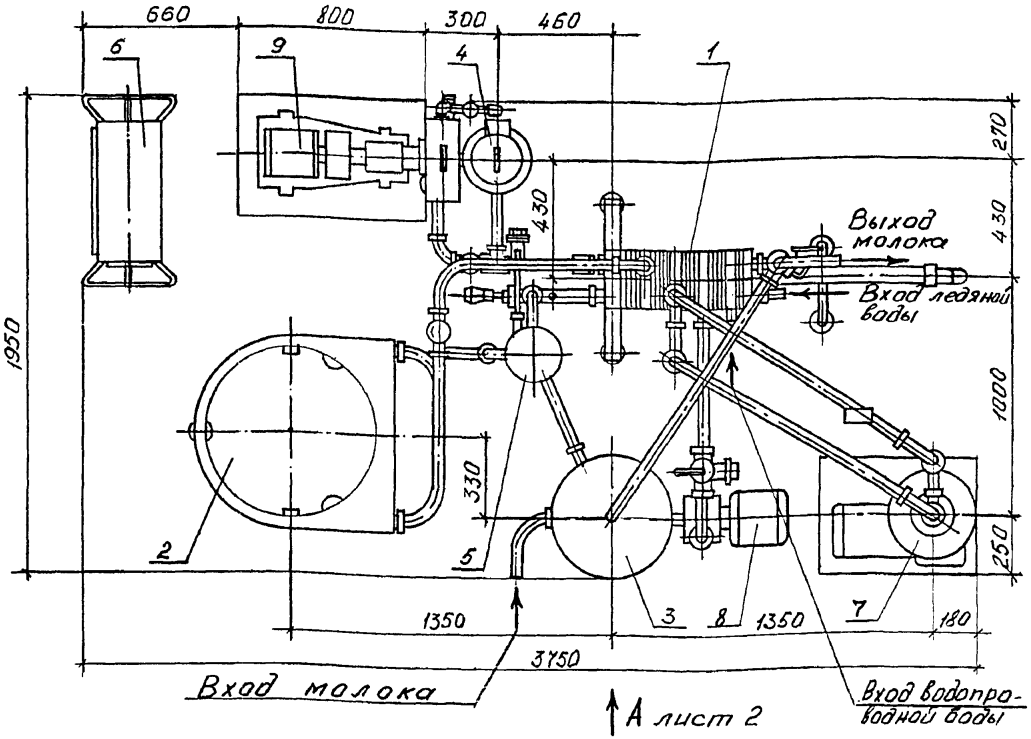

Установка ОП2-Ф-I предназначена для центробежной очистки, пастеризации, выдержки и охлаждения молока в закрытом потоке.

При отсутствии необходимости пастеризации установка может быть использована как пластинчатый охладитель молока.

ТЕХНИЧЕСКАЯ ХАРАКТЕРИСТИКА

Производительность, $дм^3/ч$		I000
Температура, °С:	исходного молока	I0...35
	пастеризации	92±I ; 73±I
	водопроводной воды, не более	20
	теплоносителя	96 ; 76
	ледяной воды, не более	3
Длительность выдержки, с:		
	при $t_п$ = 73±I0°С	25...30
	при $t_п$ = 92± I°С	300
Интенсивность подачи, м3/ч:		
	теплоносителя	I0
	хладоносителя, не менее	3
Расход водопроводной воды, не менее, м3/ч		2
Установленная мощность, кВт:		
	электронагревателей	30
	электродвигателей	4,25
Рабочее давление, кПа:		
	в линии подачи молока	250
	в линии теплоносителя	I80...200
Масса, не более, кг		I050

ОСНОВНЫЕ УЗЛЫ

I - пастеризационно-охладительная установка; 2 - выдерживатель; 3 - бак уравнительный; 4 - бойлер; 5 - клапан пропускной; 6 - пульт управления; 7 - сепаратор-очиститель; 8 - насос для молока; 9 - центробежный насос.

КОМПЛЕКТНОСТЬ

Установка поставляется в комплекте основных узлов с пускозащитной аппаратурой.

Цена, руб.

Код ОКП

Изготовитель: Ростовский-на-Дону машиностроительный завод

ГИП	Подлосинский		
Н.отд.	Иванеко		
Н.контр.	Королева		
Гл.спец.	Орлов		
Ст.инж.	Самойленко		

4.800-3 Выпуск I/89

Автоматизированная пластинчатая пастеризационно-охладительная установка для молока ОП2-Ф-I

Стадия	Лист	Листов
Р	I	2

ГИПРОНИСЕЛЬХОЗ

Формат А3

Инв.№подл. | Подпись и дата | Взам.инв.№

Вид А

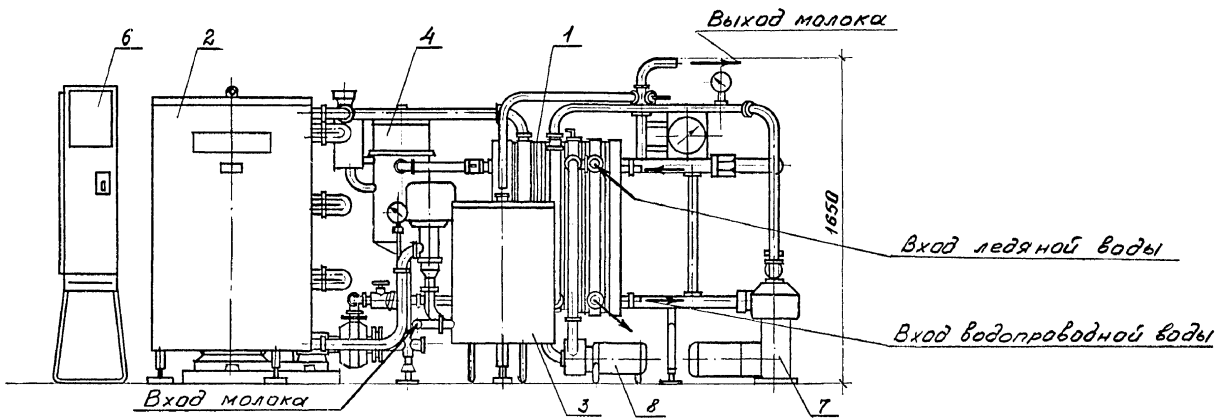

Расположение фундаментных болтов для крепления центробежного насоса К-20/18

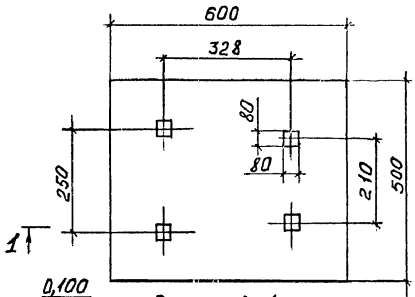

Расположение фундаментных болтов для крепления сепаратора-очистителя ОМ-1

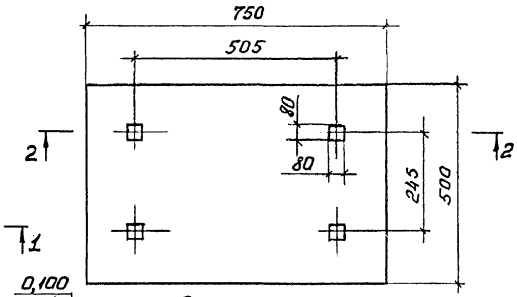

Инв.№подл. | Подпись и дата | Взам.инв.№

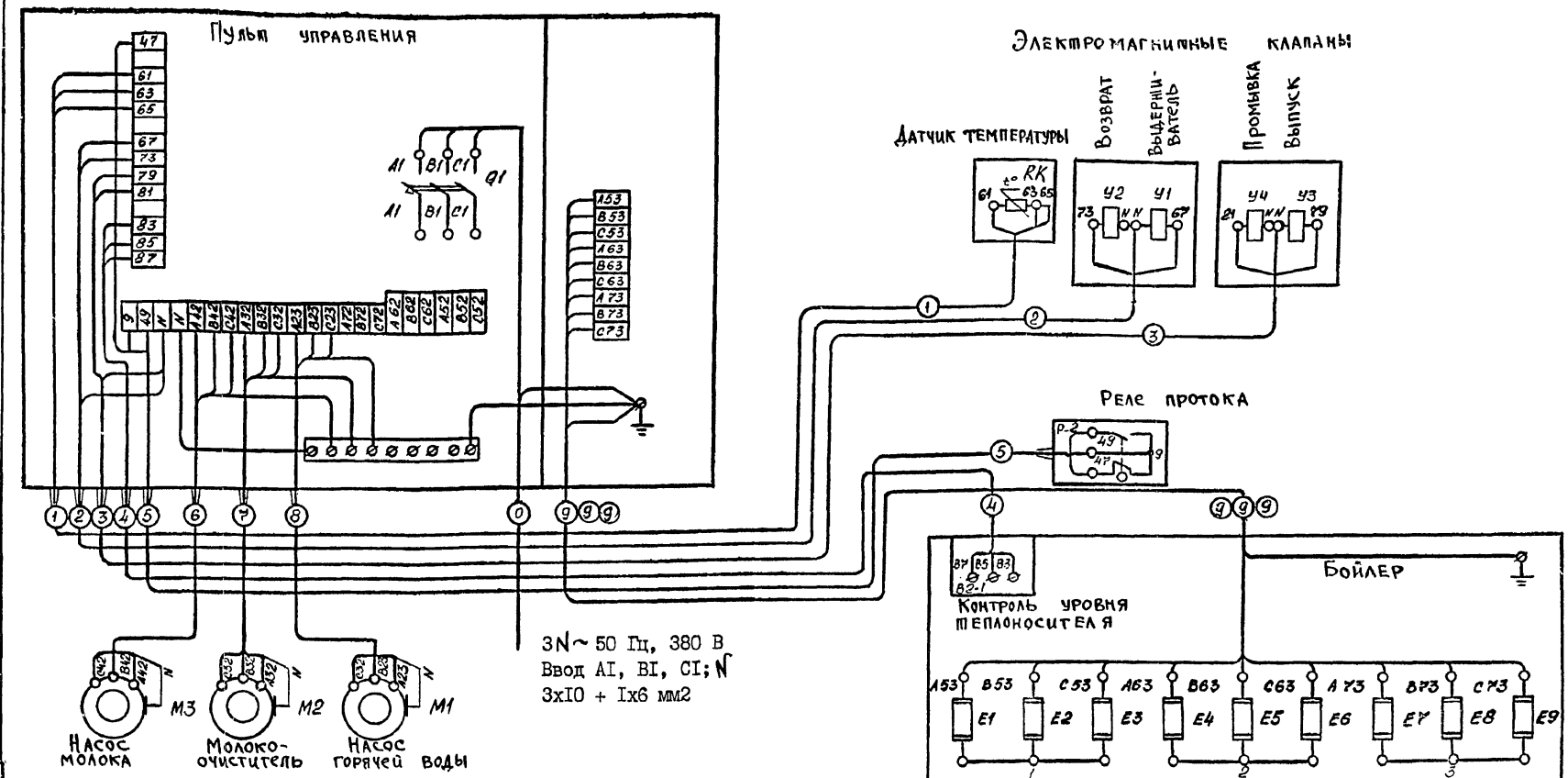

СХЕМА ЭЛЕКТРИЧЕСКАЯ ПОДКЛЮЧЕНИЯ

В состав электрооборудования установки ОП2-Ф-I входят: пульт управления, электродвигатели насосов подачи горячей воды и молока, молокоочистителя, 9 нагревательных элементов бойлера, перепускной электрогидравлический клапан, термопреобразователь сопротивления, сигнализатор уровня воды в бойлере. На правой панели пульта установлены устройства защитного отключения ЗОУП-25 по одному на каждую группу нагревательных элементов.

ГИП	Поплосинский	
Н.отд.	Выборный	
Зам.н.о.	Быстров	
Н.контр.	Ткачев	
Гл.спец.	Лементьева	
Гл.спец.	Литвинов	
Инженер	Мустафаев	
Инженер	Мустафаева	

4.800-3 Выпуск I/89

Автоматизированная пластинчатая пастеризационно-охладительная установка ОП2-Ф-I

Электрооборудование

Стадия	Лист	Листов
Р	I	2

ГИПРОНИСЕЛЬХОЗ

Инв. № подл. | Подпись и дата | Взам. инв. №

Наименование оборудования	Автоматизированная пластинчатая пастеризационно-охладительная установка
Марка	ОП2-Ф-I
Установленная мощность, кВт	34,25
Напряжение, В	380/220
Фазность, $\cos\varphi$	3Ф + 0; 0,99
Номинальный ток, А	
Пусковой ток, А	

Схема электрическая подключения (совместно с листом I)

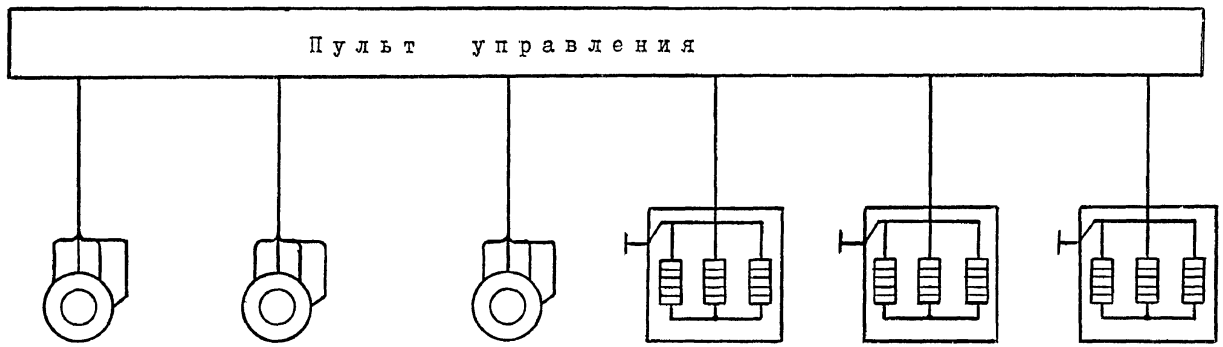

Электродвигатели			Группы нагревателей		
Насос горячей воды	Молокоочиститель	Насос молока	Основная	Регулировочная	Разгонная
4А80В2З	4А7IА4УЗ	4А80А2УЗ	ТЭН	ТЭН	ТЭН
2,2 кВт	0,55 кВт	I,5 кВт	4,0х3 = I2 кВт	4,0х3 = I2 кВт	2,0х3 = 6 кВт
4,7 А	I,7 А	3,3 А	I8,3 А	I8,3 А	9,I А

Примечания

В комплект поставки электрооборудования установки входит:

I. Пульт управления (800 х 600 х I500 мм) – I шт.
2. Термопреобразователь сопротивления – I шт.
3. Сигнализатор уровня воды в бойлере – I шт.
4. Реле протоки РП-40 – I шт.

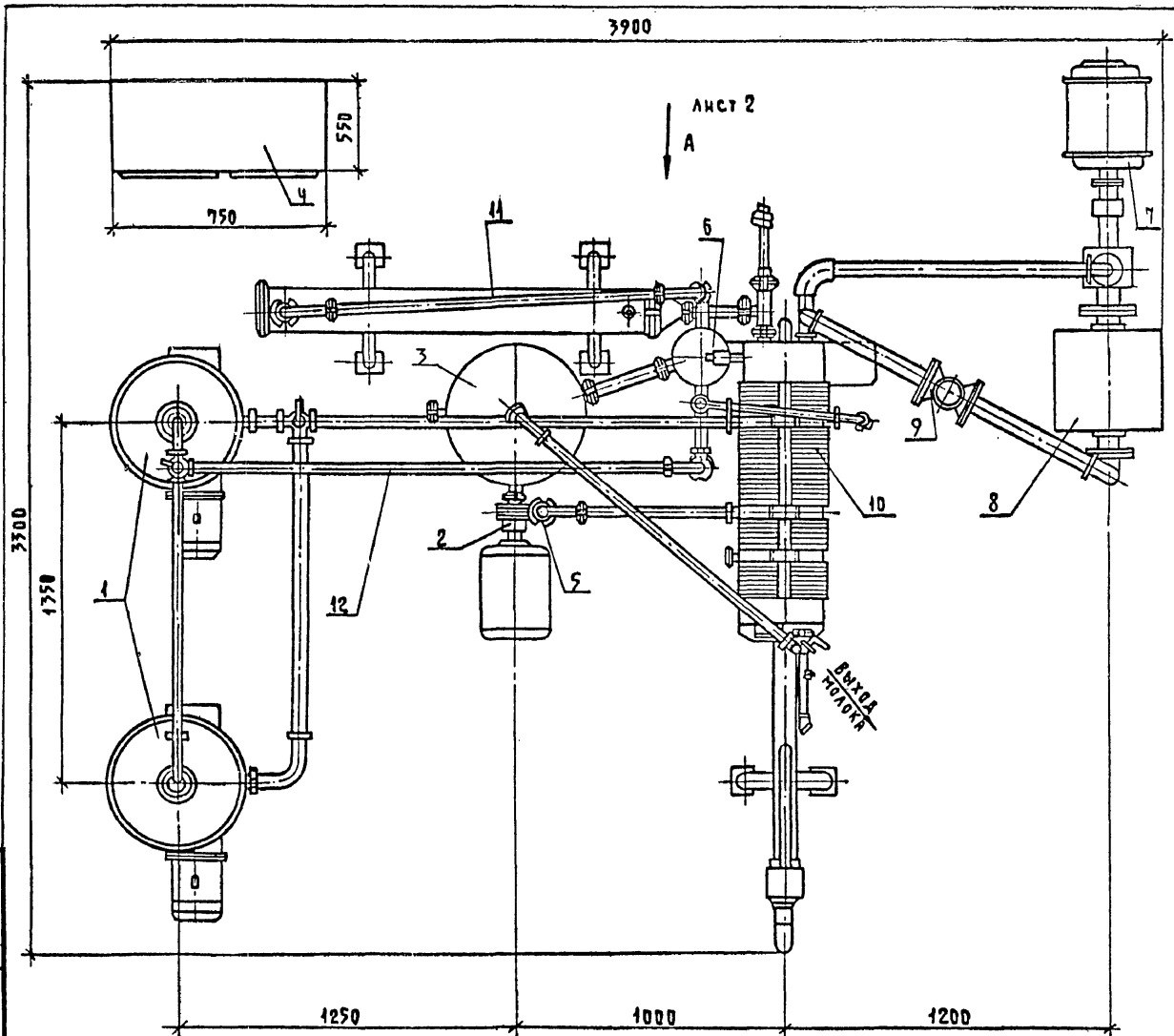

ТЕХНИЧЕСКАЯ ХАРАКТЕРИСТИКА

Производительность, м3/ч	5
Температура молока, °С:	
поступающего в аппарат	5...10
пастеризованного	76...80
охлажденного	2...6
Время выдержки молока при температуре пастеризации, с	20
Коэффициент регенерации тепла, %	82
Вид теплоносителя: первичный – пар давлением в магистрали, не менее, МПа	0,3
вторичный – вода горячая с температурой, °С	79...85
Расход пара (на 1000 л), кг/ч	24
Вид хладоносителя:	
вода холодная с температурой, °С	12
вода ледяная с температурой, °С	1
рассол с температурой, °С	-5
Расход хладоносителей, м3/ч:	
вода холодная	15
вода ледяная	10
рассол	10
Рабочее давление в аппарате, МПа	0,3
Установленная мощность, кВт	15,2
Масса, кг	2830

ОСНОВНЫЕ УЗЛЫ

1 – сепаратор-молокоочиститель Г9-ОМА; 2 – насос молочный 3ОМШО-20; 3 – бак уравнительный; 4 – пульт управления; 5 – регулятор равномерности потока; 6 – автоматический перепускной клапан; 7 – насос для горячей воды К45/30; 8 – бойлер; 9 – инжектор; 10 – пастеризатор пластинчатый; 11 – выдерживатель; 12 – внутренние коммуникации трубопроводов.

КОМПЛЕКТНОСТЬ

Поставляется в комплекте основных узлов с пуско-защитной аппаратурой.

Цена, руб.	6800
Код ОКП	5I322I5089
Изготовитель:	Болшевский машиностроительный завод

Установка ОП2-У5 предназначена для быстрой тонкослойной пастеризации молока в закрытом потоке с последующим охлаждением после кратковременной выдержки.

ГИП	Подлосинский		
Н.отд.	Иванеко		
Н.контр.	Королева		
Гл.спец.	Орлов		
Ст.инж.	Самойленко		

4.800-3 Выпуск I/89

Автоматизированная пластинчатая пастеризационно-охладительная установка ОП2-У5

Стадия	Лист	Листов
Р	I	4

ГИПРОНИСЕЛЬХОЗ

23770-01 123

Формат А3

Инв.№ подл. | Подпись и дата | Взам.инв.№

Вид А

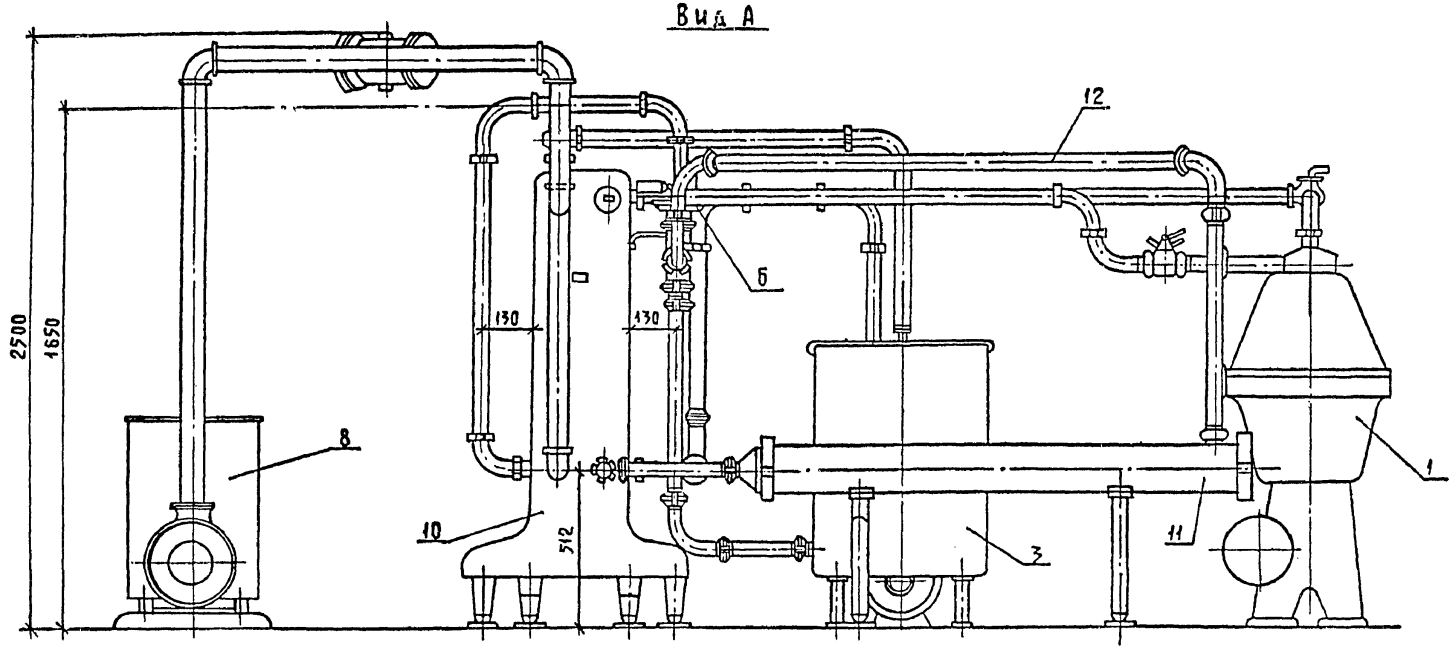

Обвязка регулирующего клапана на паропроводе

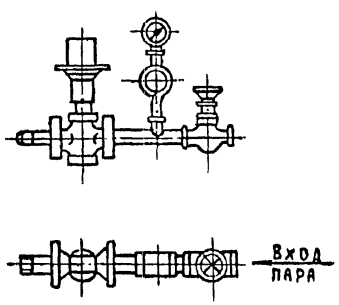

Обвязка регулирующего клапана на рассолопроводе

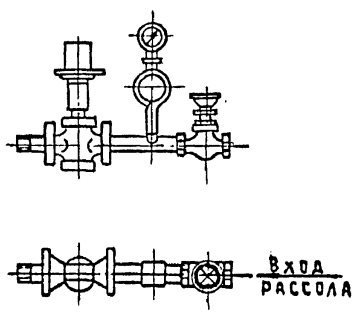

План разбивки отверстий под фундаментные болты насоса К 45/30

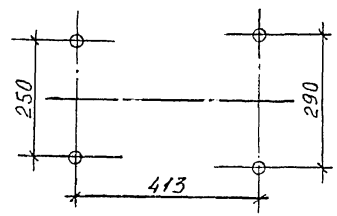

План фундамента сепаратора смотри лист 142

Инв.№подл. | Подпись и дата | Взам.инв.№

Технологическая схема

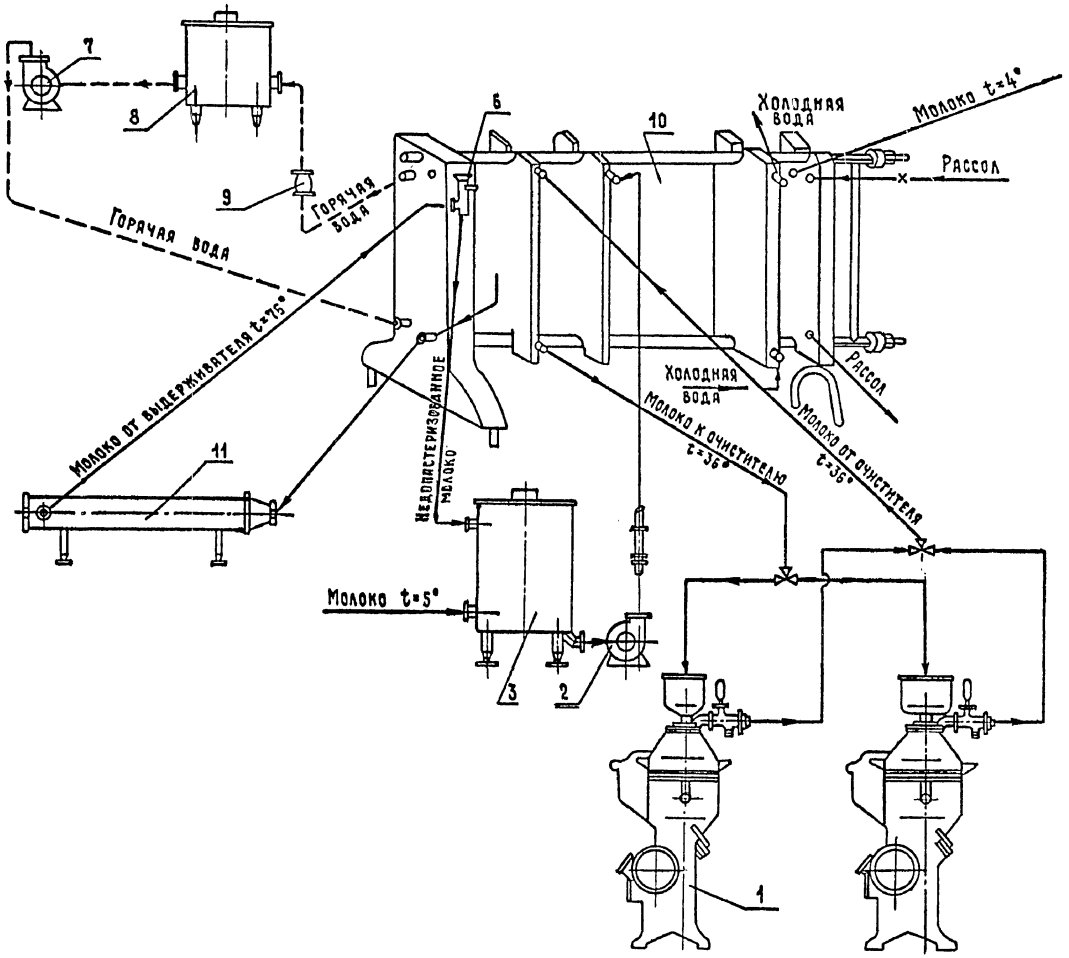

Условные обозначения

- Молоко
- Вода горячая
- Вода холодная
- Рассол

Инв.№подл. | Подпись и дата | Взам.инв.№

Пастеризатор

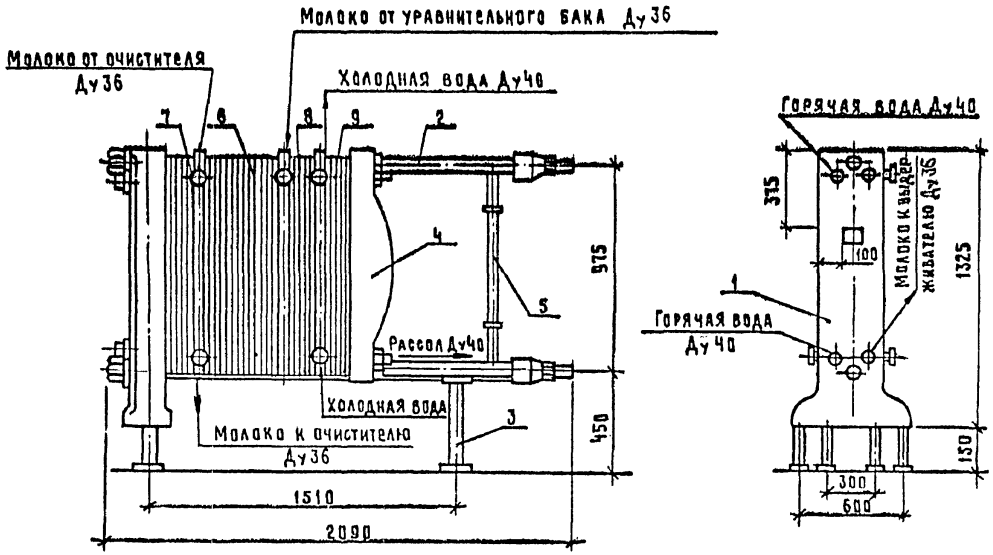

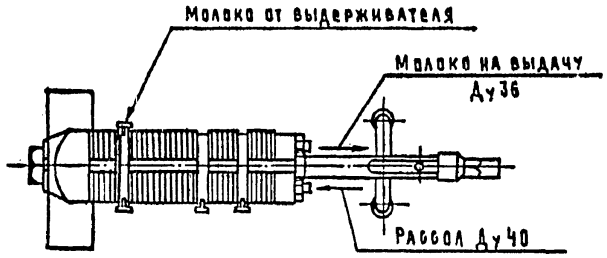

Пастеризатор предназначен для тепловой обработки молока.

ТЕХНИЧЕСКАЯ ХАРАКТЕРИСТИКА

Производительность, м3/ч	5
Поверхность теплообмена пластины, м2	0,I98
Количество теплообменных пластин, шт.	I32
Габаритные размеры пластины, мм:	
высота	I025
ширина	3I5
толщина	I,2
Масса, кг	II47

ОСНОВНЫЕ УЗЛЫ

I – станина; 2 – стержень; 3 – опора; 4 – нажимная плита; 5 – поддерживающая стойка; 6 – секция регенерации; 7 – секция пастеризации; 8 – секция водяного охлаждения; 9 – секция рассольного охлаждения.

ОСОБЕННОСТИ МОНТАЖА

Пастеризатор устанавливается строго по уровню на пол без крепления.

Соединяется с другими аппаратами установки ОП2-У5 системой трубопроводов, поставляемых комплектно.

Инв.№ подл. | Подпись и дата | Взам.инв.№

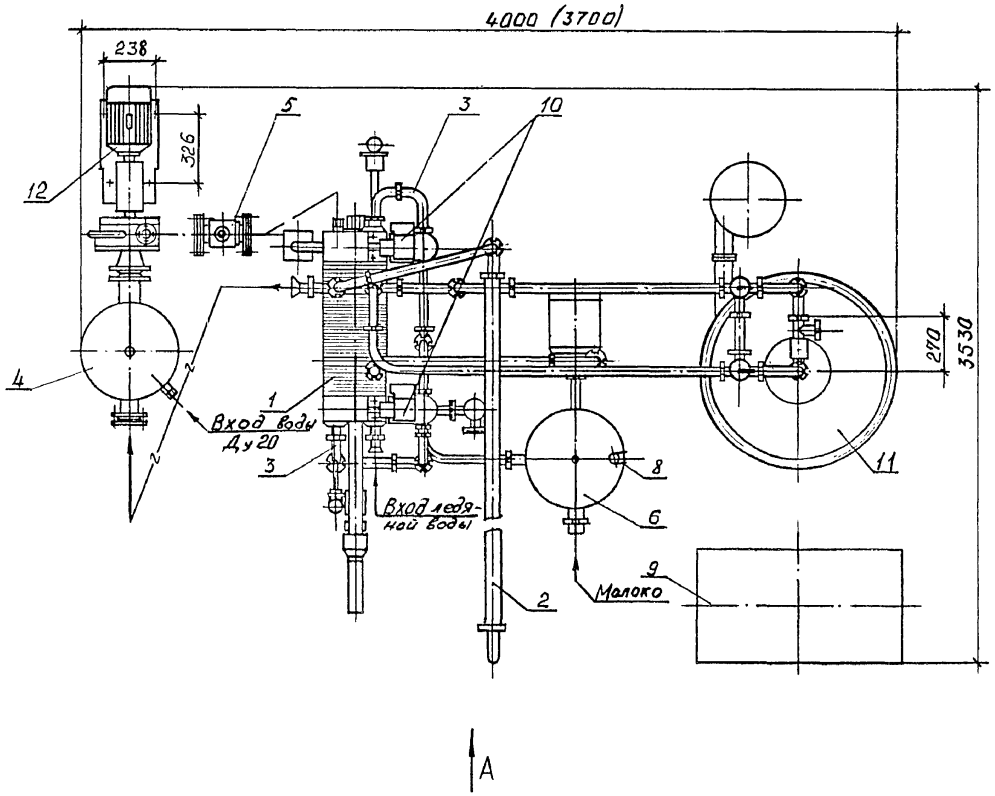

Установки ОКЛ-3 и АI-ОК2Л-5 предназначены для очистки, пастеризации и охлаждения молока в непрерывном тонкослойном закрытом потоке при автоматическом контроле и регулировании технологического процесса.

ТЕХНИЧЕСКАЯ ХАРАКТЕРИСТИКА

Марка	ОКЛ-3	АI-ОК2Л-5
Производительность, л/ч	3000	5000
Температура молока, °С:		
начальная	5...10	5...10
нагрева (пастеризации)	76...80	76...80
охлаждения	2...6	2...6
Коэффициент регенерации тепла	0,85	0,88
Время выдержки молока при температуре пастеризации, с	25	25
Хладоноситель – ледяная вода, температура, °С	+1	0-1
Давление греющего пара, не менее, кПа	300	300
Расход пара, не более, кг/ч	45	80
Установленная мощность, кВт	9	10
Масса установки, кг	2440	2640

ОСНОВНЫЕ УЗЛЫ

1– аппарат пластинчатый; 2 – труба выдерживателя; 3 – узел крепления термопреобразователя; 4 – бак конвекционный; 5 – инжектор; 6 – бак приемный; 7 – регулятор потока; 8 – сигнализатор уровня; 9 – щит управления; 10 – клапан переключающий с исполнительным механизмом.; 11 – сепаратор – молокоочиститель; 12 – электронасосный агрегат.

КОМПЛЕКТНОСТЬ

Поставляется в комплекте основных узлов с пускозащитной аппаратурой.

Цена, руб. –

Код ОКП –

Изготовитель: Болшевский машиностроительный завод

Размеры в скобках для установки А1-ОК2Л-5

ГИП	Подлосинский		
Н.отд.	Иванеко		
Н.контр.	Королева		
Гл.спец.	Орлов		
Ст.инж.	Самойленко		

4.800-3 Выпуск 1/89

Автоматизированные пластинчатые пастеризационно-охладительные установки для молока ОКЛ-3; АI-ОК2Л-5

Стадия	Лист	Листов
Р	1	2

ГИПРОНИСЕЛЬХОЗ

23770-01 127

Формат А3

Инв.№подл. | Подпись и дата | Взам.инв.№

Вид А

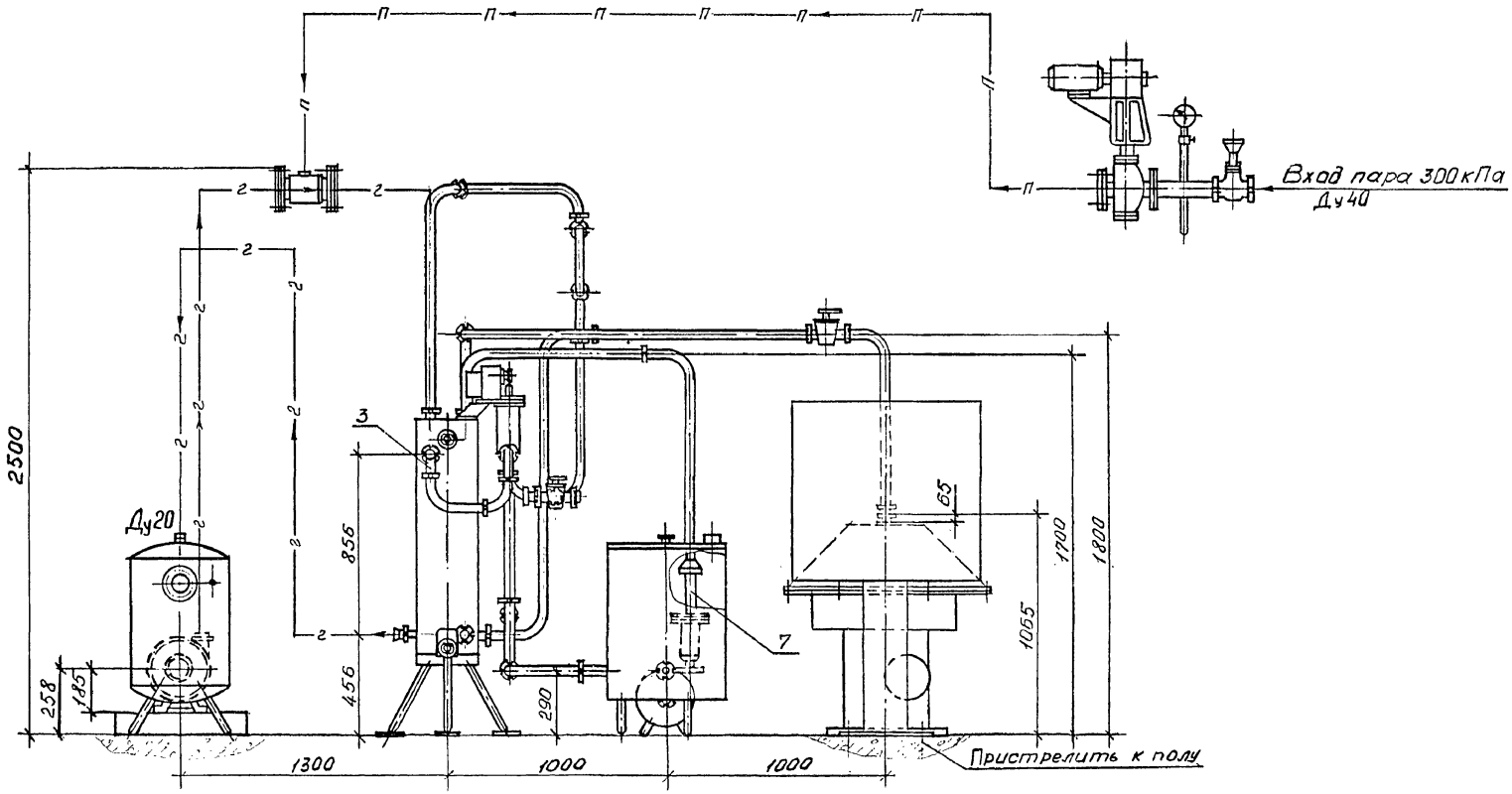

План расположения отверстий под фундаментные болты насоса

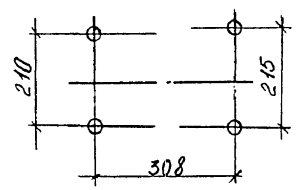

План расположения отверстий под фундаментные болты сепаратора

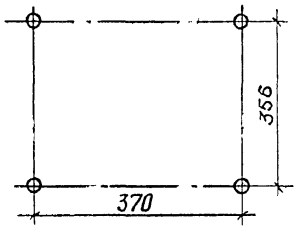

— г — горячая вода
— п — пар

Инв.№подл. | Подпись и дата | Взам.инв.№

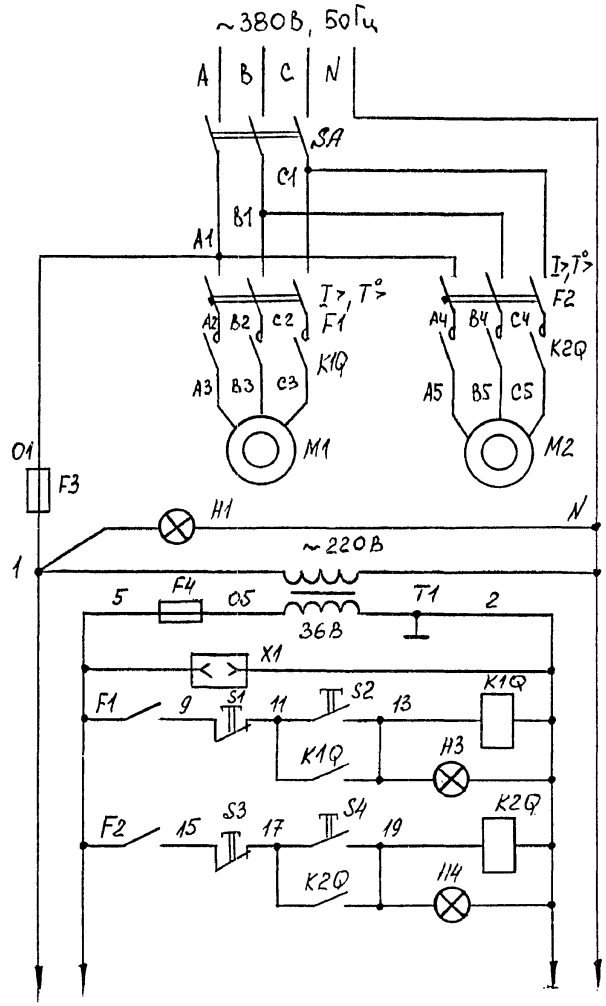

Подача питания на щит управления и включение местного освещения

Управление насосом продукта

Управление насосом горячей воды

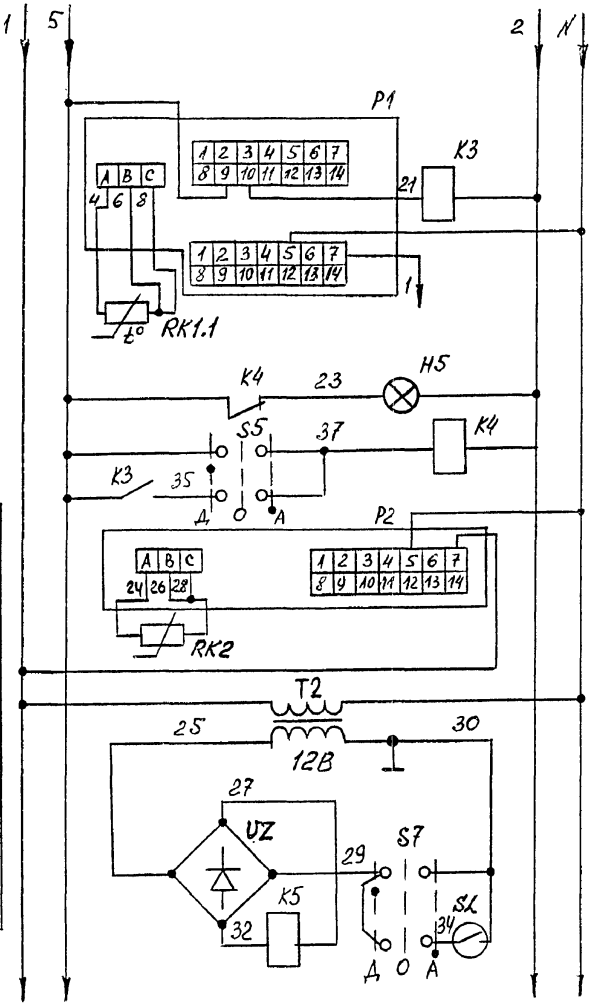

Контроль и запись температуры пастеризации

Управление клапаном возврата недопастеризованного продукта

Световая сигнализация понижения температуры ниже заданной

Управление клапаном возврата недопастеризованного продукта

Контроль и запись температуры охлаждения

Контроль уровня продукта в уравнительном баке и управление клапаном охлажденного продукта

СХЕМА ЭЛЕКТРИЧЕСКАЯ ПРИНЦИПИАЛЬНАЯ

ГИП	Подлосинский	
Н.отд.	Выборный	
Зам.н.о.	Быстров	
Н.контр.	Ткачев	
Гл.спец.	Дементьева	
Гл.спец.	Литвинов	
Инженер	Мустафаев	
Инженер	Полякова	

4.800-3 Выпуск I/89

Автоматизированная пластинчатая пастеризационно-охладительные установки для молока ОКЛ-3 и АI--ОК2Л-5. Электрооборудование

Стадия	Лист	Листов
Р	I	6

ГИПРОНИСЕЛЬХОЗ

Формат А3

Инв.№подл. | Подпись и дата | Взам.инв.№

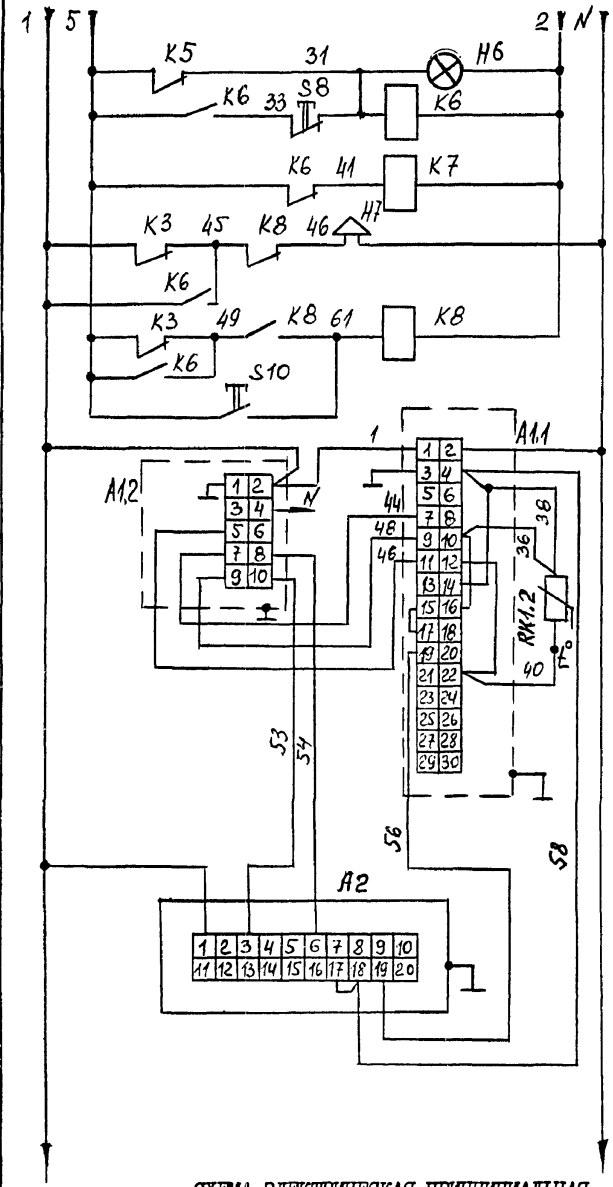

Управление клапаном охлажденного продукта

Звуковая сигнализация о падении температуры пастеризации ниже заданной уровня продукта в приемном баке ниже заданного

Регулирование температуры пастеризации

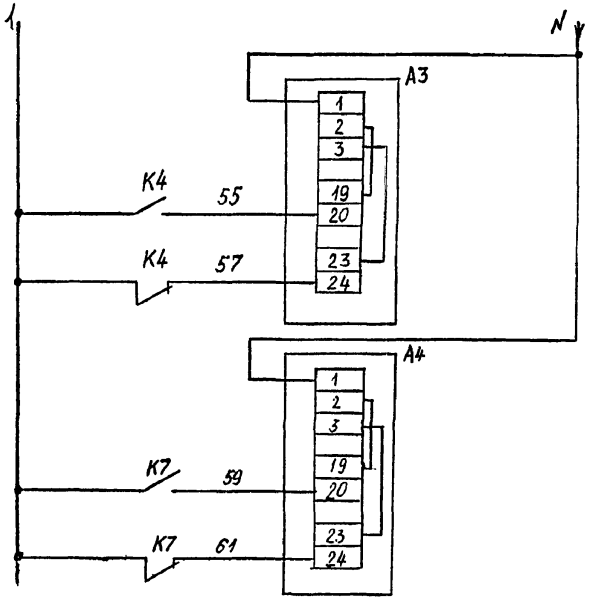

Электропривод клапана возврата недопастеризованного продукта

Электропривод клапана возврата охлажденного продукта

В состав электрооборудования установок пастеризационно-охладительных пластинчатых автоматизированных для молока ОКЛ-3 и АІ-ОК2Л-5 входят: щит управления, устанавливаемый в удобном для обслуживания и защищенном от попадания влаги месте; клапан регулирующий с электрическим исполнительным механизмом, устанавливается на паропроводе; клапан, переключающий молоко на повторный подогрев; клапан, переключающий поток молока в приемный бак при временном прекращении подачи молока; датчик уровня, установленный в приемном баке; датчики температуры: один установлен на трубопроводе выхода продукта из аппарата, а другой – на трубопроводе выхода продукта из секции пастеризации; электродвигатели насосов для подачи молока и горячей воды, электродвигатель сепаратора-очистителя с ящиком управления и пуско-защитной аппаратурой.

СХЕМА ЭЛЕКТРИЧЕСКАЯ ПРИНЦИПИАЛЬНАЯ

Обозн.	Наименование	Кол	Примечание
SA	Выключатель пакетный ПВ3-25 исп.I		
	ГОСТ I6.0.526.00I-77	I	
S5, S7	Переключатель ПЕ-03I исп.I		
	ТУ I6-526.408-82	2	
FI	Выключатель автоматический АЕ2036-20		
	Iн=4А ТУ I6.522.I48.80	I	
F2	Выключатель автоматический типа АЕ2046-		
	-20Р, Iн=8,0А ТУ I6-522.I48-80	I	
F3	Предохранитель типа Пр-IМ с плавкой		
	вставкой на 4А ТУ 208 УССР 297-73	I	
F4	Предохранитель типа Пр-IМ с плавкой		
	вставкой на 6А ТУ 208 УССР 297-73	I	
HI	Лампа Ц220-I0 ГОСТ 50II-83	I	
H3... H6	Лампа КМ 48-50 ГОСТ 6940-74	5	
KIQ...	Пускатель магнитный типа ПМЕ-2II с ка-		
...K2Q	тушкой на 36В ОСТ I6.0.536.00I-77	2	
K3,K4,	Реле типа РП 2I-003, 36В, 50 Гц		
K6K7K8	ТУ I6.523.593-80	5	
K5	Реле типа РКМ-I, РС4, 500, 937		
	Сп. НИО 450 005	I	
PI	Мост КСМ3-П Модель I00I, шк. +50÷+I50°С		
	град.50П, ГОСТ 7I64-78	I	
RKI,RK2	Термометр сопротивления ТСП-0879 БЦ2.82I.		
	430-I5 ТУ 25.02.7У2288-80	2	
TI	Трансформатор типа ОСО-0,25 220/36В		
	ТУ I6-5I7.729-78	I	
T2	Трансформатор типа ОСМ-0,063 220/I2В		
	ТУ I6.7I7.I37-83	I	
SI,S3,	Кнопка КЕ-0II, исп.5, красная		
S8	ТУ I6-642,0I5-84	3	

Обозн.	Наименование	Кол	Примечание
S2, S4,	Кнопка КЕ-0II, исп.4, черная		
SI0	ТУ I6-642.0I5-84	3	
VZ	Выпрямитель КЦ-402Д ТУ 0.336.006	I	
SL	Датчик уровня	I	
H7	Сирена сигнальная СС-I, 220В, 50 Гц		
	ТУ 25.05.I044-76	I	
P2	Мост КСМ3-П Модель I000, шк. -70÷+I80°С		
	град 50П ГОСТ 7I64-78	I	
SII	Тумблер ТП-2, 220В, 2А	I	
XI	Розетка штепсельная РШ-Ц-2-0-6/220		
	ГОСТ 7396-76	I	
AI.I	Прибор регулирующий РС 29.2.22		
	ТУ 25.0205.I38-85	I	
AI.2	Усилитель трехпозиционный У29.2		
	ТУ 25.0205.I39-85	I	
A2	Исполнительный механизм 220В, 50 Гц	I	Входит в комплект
			клапана 25ч939нж
A3,A4	Исполнительный механизм типа МЭО I6/I0-		Настройка I0 сек
	-0,25-82 ТУ 25-02,I9I40I-8I	2	
	220В, 50 Гц		

Инв.№подл | Подпись и дата | Взам.инв.№

СХЕМА ЭЛЕКТРИЧЕСКАЯ ПРИНЦИПИАЛЬНАЯ

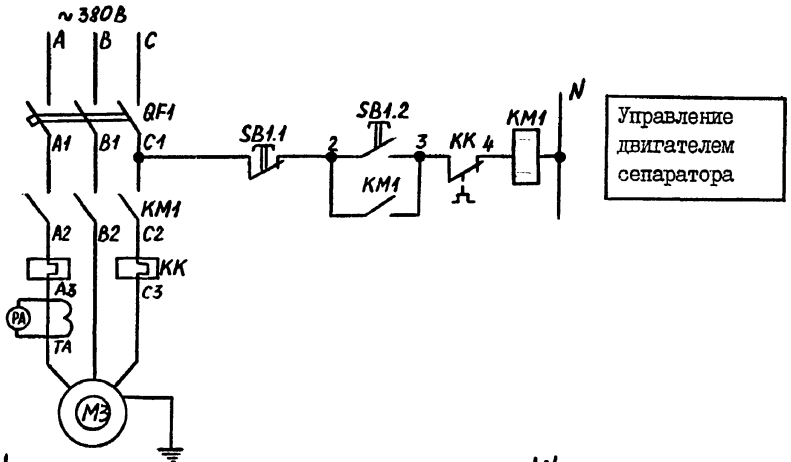

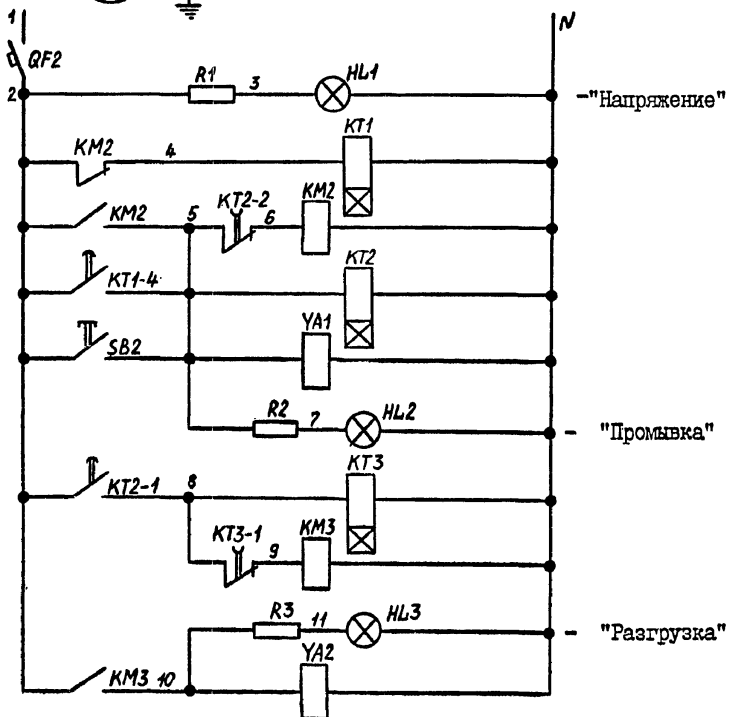

Обозн.	Наименование	Кол	Примечание
HL1 -	Сигнальные лампы	3	
- HL3			
KT3	Реле времени ВЛ-48	1	
SB2	Пост управления ПКЕ-122-1	1	
QF2	Выключатель автоматический А63-М	1	
KM2, KM3	Пускатель магнитный ПМЕ-111	2	
KT2	Реле времени ВС-10-33	1	
KT1	Реле времени ВС-33	1	
PA	Амперметр	1	
TA	Трансформатор тока ТК 20-0,5-0,66-20/5	1	
QF1	Выключатель АП-50Б-3М	1	
KM1	Пускатель ПМЕ-222У3	1	
SB1	Пост кнопочный ПКЕ-722-2У2	1	
YA1, YA2	Электромагнитные вентили	2	
R1, R2,	Резисторы добавочные	3	
R3			

В состав электрооборудования сепаратора входят: ящик управления автоматикой, автоматический выключатель, магнитный пускатель, кнопочный пост управления, трансформатор тока, которые монтируются на стене по месту установки сепаратора, электромагнитные вентили подачи буферной воды и разгрузки осадка.

СХЕМА ПРИНЦИПИАЛЬНАЯ ЭЛЕКТРИЧЕСКАЯ СЕПАРАТОРА АI-ОШМ-5

Инв. № подл. | Подпись и дата | Взам. инв. №

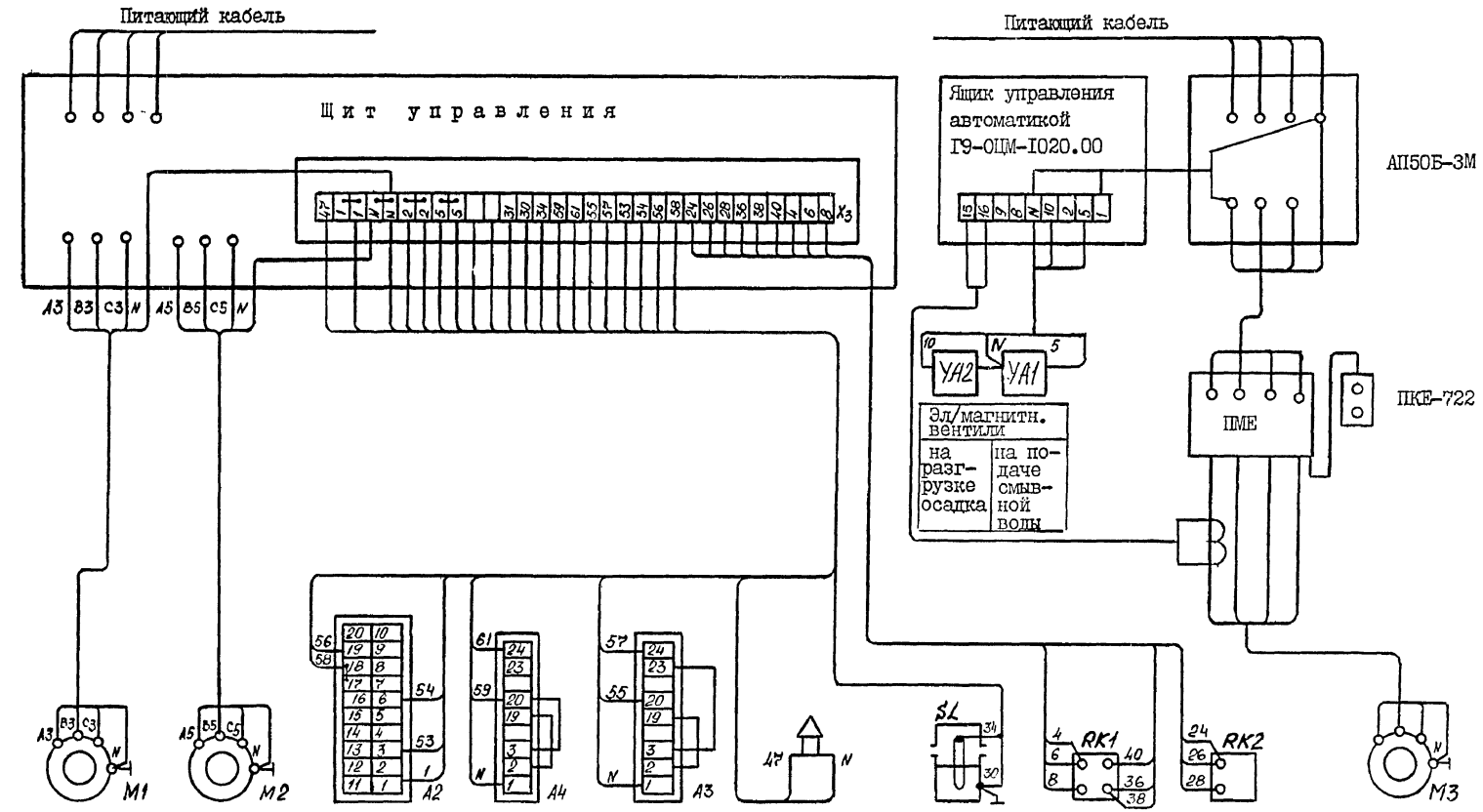

Инв. № подл. | Подпись и дата | Взам. инв. №

Наименование оборудования	Автоматизированная пластинчатая пастеризационно-охладительная установка	
Тип оборудования	АI-ОК2Л-5 (ОК2Л5)	АI-ОКЛ-3
Установленная мощность, кВт	I3,I	II,3
Напряжение, В	380/220	380/220
Фазность	3Ф	3Ф
Номинальный ток, А	22,6	I9,5

Схема электрическая подключения (совместно с листом 5)

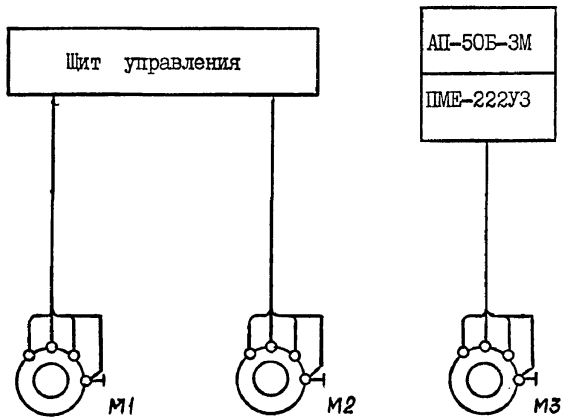

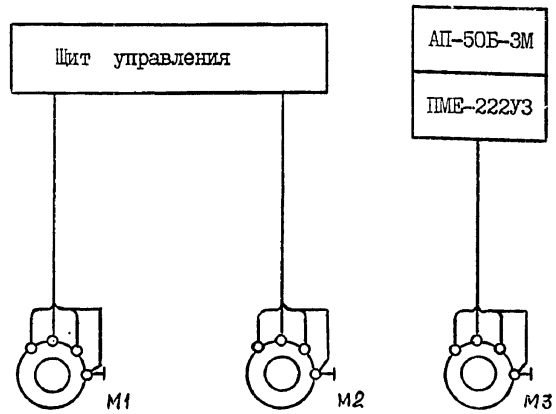

Насос молока	Насос горяч. воды	Сепаратор	Насос молока	Насос горяч.воды	Сепаратор
4А80А2У3	4АI00S2У3	4АII2М	4А80А2У3	4А80В2У3	4АII2М4
I,5 кВт	4,0 кВт	5,5 кВт	I,5 кВт	2,2 кВт	5,5 кВт
3,3 А	7,8 А	II,5 А	3,3 А	4,7 А	II,5 А

Примечания

Комплектность поставки электрооборудования установки ОКЛ-3 и АI-ОК2Л-5:

I. Щит управления – I шт.
2. Клапан переключающий – 2 шт.
3. Датчик уровня – I шт.
4. Клапан регулирующий – I шт.
3. Пост кнопочный ПКЕ-722-2У2 – I шт.
4. Пускатель ПМЕ-222У3 – I шт.
5. Трансформатор тока ТК 20-0,5-0,66-20/5 – I шт.
6. Электромагнитные вентили, входящие в состав гидросистемы ОЦМ06.000 – 2 шт.

и электрооборудование сепаратора в составе:

I. Ящик управления автоматикой I9-ОЦМ-I020.00 – I шт.
2. Выключатель АП-50-3М – I шт.

Взам. инв. №
Подпись и дата
Инв. № подл.

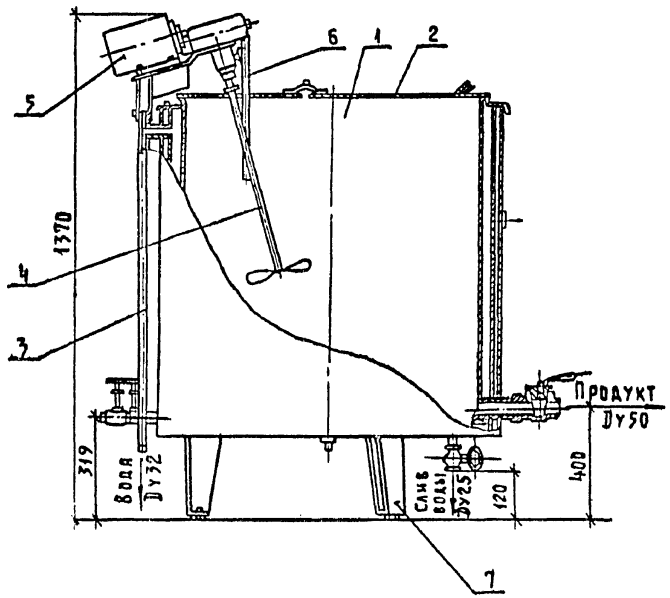

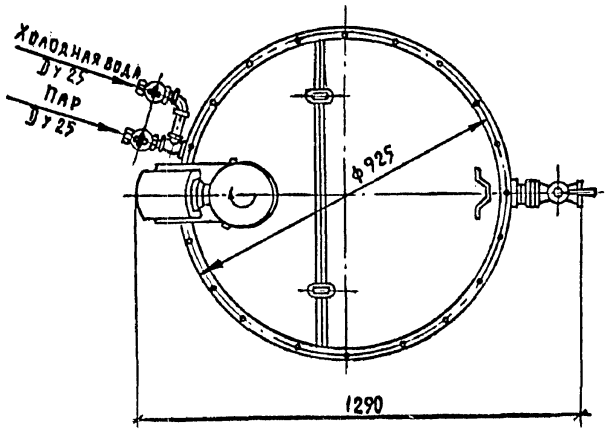

Ванна длительной пастеризации ВДП-300 предназначена для пастеризации молока, приготовления кефира и других молочных продуктов.

ТЕХНИЧЕСКАЯ ХАРАКТЕРИСТИКА

Емкость ванны, л :	геометрическая	360 ± 5
	рабочая	300 ± 5
Давление пара в трубопроводе, МПа		0,0I...0,03
Поверхность теплообмена, м2		2
Температура пастеризации и выдержки, °С		95
Температура ледяной воды, °С		2...3
Частота вращения мешалки, $с^{-I}$		2,6...2,7
Мощность электродвигателя, кВт		0,6
Масса, кг		I65

ОСНОВНЫЕ УЗЛЫ

I – корпус; 2 – крышка ванны; 3 – переливная труба; 4 – мешалка; 5 – привод мешалки; 6 – термометр; 7 – опора.

КОМПЛЕКТНОСТЬ

Ванна поставляется в комплекте основных узлов с пускателем ПНВ.

ОСОБЕННОСТИ МОНТАЖА

I. Ванна устанавливается на подготовленный пол без крепления на расстоянии не менее 0,5 м от стены.

2. Сливной патрубок и переливную трубу присоединить к канализационной сети посредством воронок.

Цена, руб.	250
Код ОКП	5I322I500I
Изготовитель:	Вологодский завод "Мясомолмаш"

		4.800-3 Выпуск I/89	
ГИП Подлосинский		Ванна длительной пастеризации молока ВДП-300	Стадия Р | Лист | Листов I
Н.отд. Иванеко			
Н.контр. Королева			ГИПРОНИСЕЛЬХОЗ
Гл.спец. Орлов			
Ст.инж. Самойленко			

Формат А3

Инв.№ подл. | Подпись и дата | Взам.инв.№

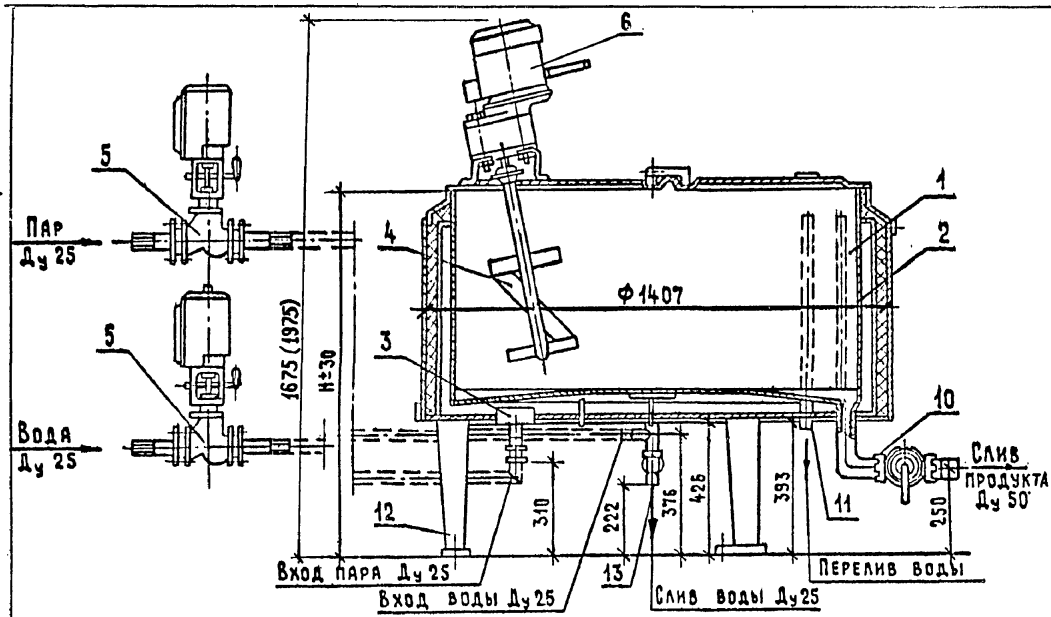

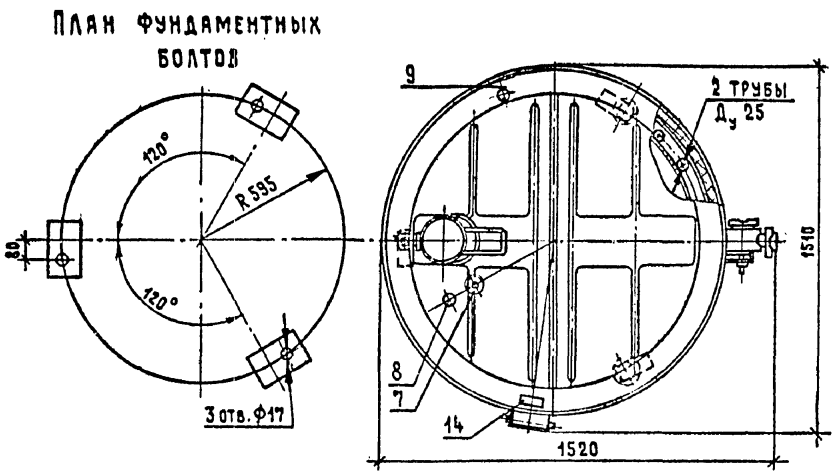

Ванны пастеризационные Г6-ОПА-600, Г6-ОПБ-1000 предназначены для пастеризации молока, приготовления кисломолочных продуктов и производственных заквасок.

ТЕХНИЧЕСКАЯ ХАРАКТЕРИСТИКА

Марка	Г6-ОПА-600	Г6-ОПБ-1000
Емкость рабочая, л	600	1000
Емкость геометрическая, л	720	1180
Поверхность теплообмена, м2	3,5	5,1
Расход пара, кг/ч	80	100
Расход воды на охлаждение продукта, л/ч	3000	5000
Время автоматического поддержания температуры пастеризации 95°С, не более, с	5400	5400
Мощность привода мешалки, кВт	0,8	0,8
Температура хладогента, °С	2...3	2...3
Высота загрузки продукта, Н, мм	1130	1475
Масса общая, кг	530	690
в т.ч. шкафа управления, кг	55	55
Цена, руб.	1650	1850
Код ОКП	5132215007	5132215012

ОСНОВНЫЕ УЗЛЫ

1 - ванна; 2 - корпус; 3 - пароораспределитель; 4 - мешалка; 5 - электромагнитный вентиль; 6 - привод мешалки; 7 - сигнализатор уровня; 8, 9 - термометры; 10 - кран; 11 - переливная труба; 12 - опора; 13 - вентиль; 14 - выключатель конечный.

КОМПЛЕКТНОСТЬ

Пастеризационная ванна поставляется в комплекте основных узлов со шкафом управления.

ОСОБЕННОСТИ МОНТАЖА

1. Ванна устанавливается на фундамент или на бетонный пол и крепится фундаментными болтами.
2. Шкаф управления устанавливается в удобном для эксплуатации месте.
3. Электромагнитные вентили устанавливаются перед ванной в удобном месте в системе подвода воды и пара.
4. Перед вентилями должны быть установлены фильтры, препятствующие попаданию с паром и водой твердых примесей размерами более 70 мкм.
5. Переливные трубы должны иметь свободный слив отработанного теплоносителя в приемные воронки.

Изготовитель: объединение "Бийскпродмаш"

ГИП	Подлосинский	
Н.отд.	Иванеко	
Н.контр.	Королева	
Гл.спец.	Орлов	
Ст.инж.	Самойленко	

4.800-3 Выпуск 1/89

Ванны пастеризационные Г6-ОПА-600; Г6-ОПБ-1000

Стадия	Лист	Листов
Р		1

ГИПРОНИСЕЛЬХОЗ

23770-01 136

Формат А3

Инв.№подл | Подпись и дата | Взам.инв.№

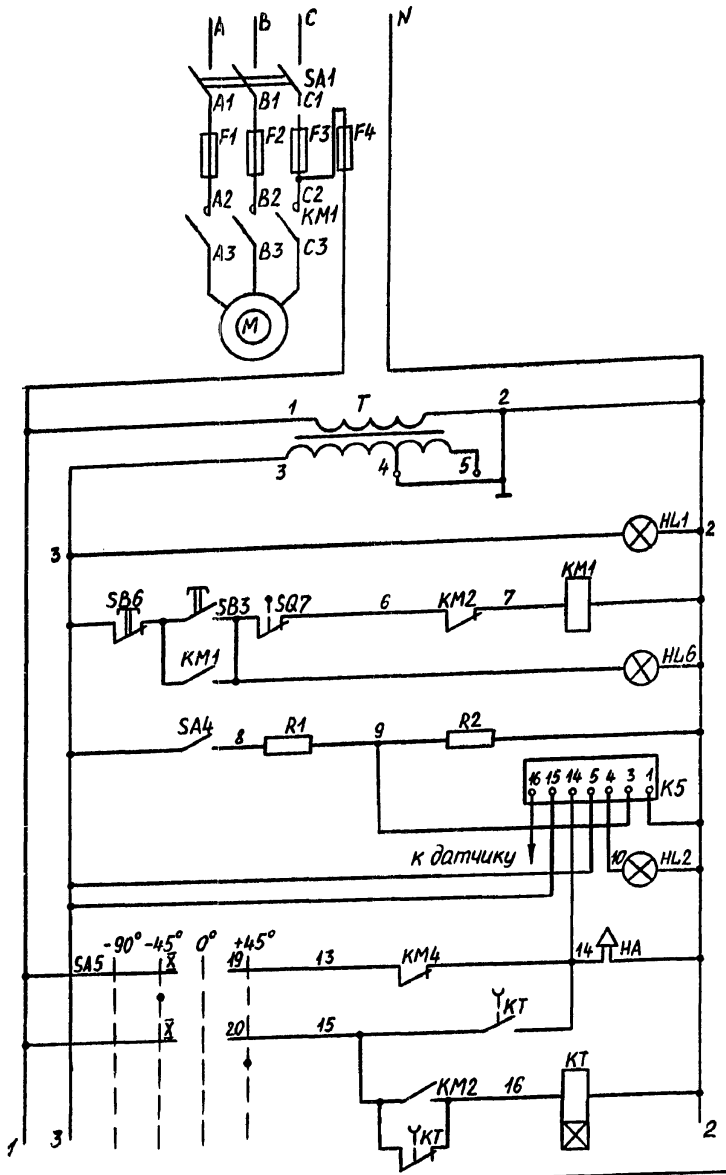

Обозн.	Наименование	Кол	Примечание
FI–F3	Предохранитель ПР–IM с ПВД–6А	3	
F4	Предохранитель ПР–IM с ПВД–2А	I	
SAI	Пакетный выключатель ПВМ3хIO, исп. I	I	
SA2, SA4	Переключатель ТВ2–I типа "Тумблер"	2	
SB3, SB6	Пост управления ПКЕ–6I2–2У3	2	
SA5	Переключатель универсальный УП53I5 Л355		
	или УП53I6 Ø 456	I	
SQ7	Выключатель путевой ВПК–2II0	I	
T	Трансформатор понижающий ОСМ–0,I6У3–		
	–220/5–42	I	
YI, Y2	Электромагнитный вентиль I5кч892п3	2	
VI, V2	Диод выпрямительный	4	
HA	Сирена СС–I, 220В, 50 Гц	I	
KMI, KM2	Пускатель магнитный ПМЕ–III		
KM4	$U_{кат}$ = 36В	3	
KT	Реле времени РВ4–5	I	
K5	Сигнализатор уровня	I	
K6	Электронный мост КВМI–503, Гр.23,		
	0...I00°С	I	
M	Мотор–редуктор	I	
HLI–	Лампа коммутаторная		
–HL6	КМ 48–50	6	
RK	Термопреобразователь сопротивления		
	ТСМ507I, Гр.23	I	

Электродвигатель мешалки

Понижающий трансформатор

Сигнализация о включении шкафа управления

Управление работой мешалки

Сигнализатор предельного уровня

Сигнализация световая предельного уровня

Сигнализация звуковая

Реле выдержки времени при пастеризации

ГИП	Подлосинский	
Н.отд.	Выборный	
Зам.н.ф.	Быстров	
Н.контр.	Ткачев	
Гл.спец.	Дементьева	
Гл.спец.	Литвинов	
Инж.	Мустафаев	
Инж.	Полякова	

4.800-3 Выпуск I/89

Ванны пастеризационные Г6-ОПА-600; Г6-ОПБ-I000
Электрооборудование

Стадия	Лист	Листов
Р	I	3

ГИПРОНИСЕЛЬХОЗ

23770-01 137

Формат А3

Взам. инв. №

Подпись и дата

Инв. № подл.

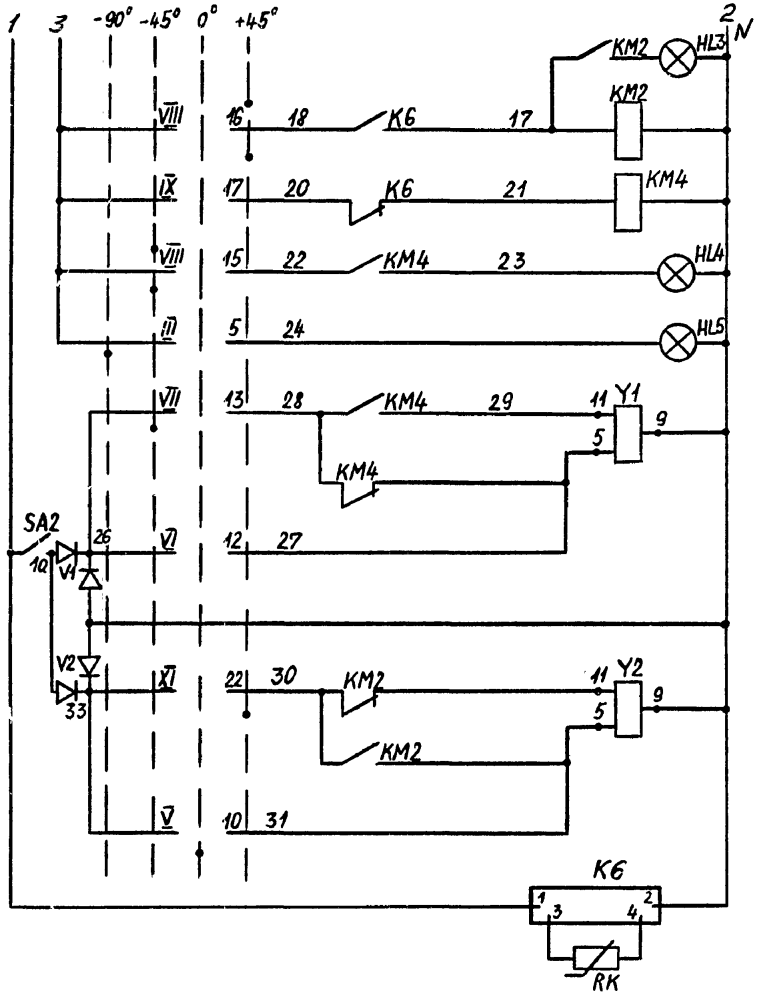

KM2	Реле подачи пара и световая сигнализация режима пастеризации
KM4	Реле подачи холодной воды
HL4	Сигнализация охлаждения
HL5	Сигнализация режима сквашивания
Y1	Электромагнитный вентиль подачи холодной воды
Y2	Электромагнитный вентиль подачи пара
K6	Электронный автоматический мост
RK	Термометр сопротивления

Шкаф управления устанавливается в удобном для эксплуатации месте с относительной влажностью воздуха не более 80%.

Конечный выключатель смонтирован на крышке ванны и отключает электродвигатель мешалки при подъеме крышки.

Электромагнитные вентили установлены на трубопроводах подачи воды и пара.

Термопреобразователь сопротивления и датчик предельного уровня смонтированы в корпусе ванны.

Наименование оборудования	Ванна длительной пастеризации
Тип оборудования	Г6-ОПА-600 Г6-ОПБ-1000
Установленная мощность, кВт	0,75
Напряжение, В	380
Фазность, $\cos\varphi$, КПД	3Ф + 0; -

Схема электрическая подключения

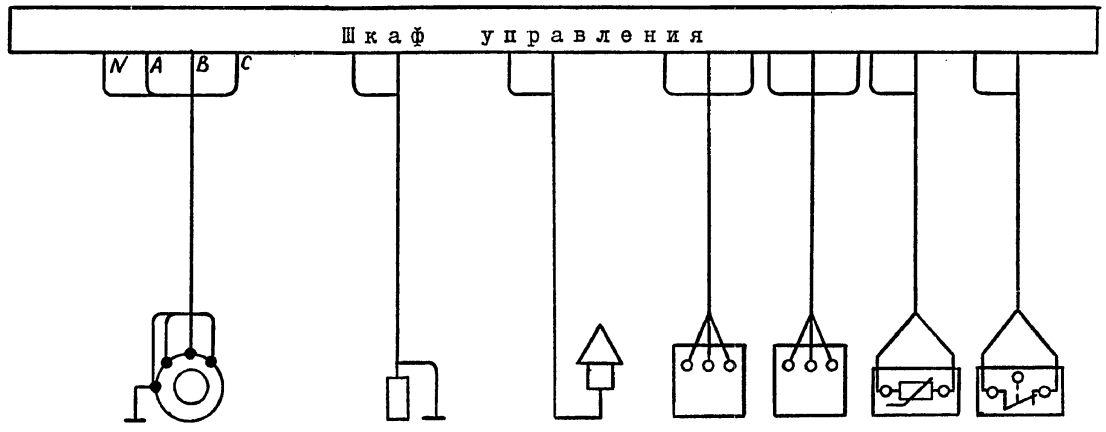

Мешалка	Датчик предельного уровня	Сирена сигнальная	Электромагнитные вентили	Термометр сопротивления	Конечный выключатель
0,75					

Примечания

В комплект поставки входит следующее электрооборудование:
1. Шкаф управления - 1 шт.
2. Выключатель путевой ВПК-2110 - 1 шт.
3. Термопреобразователь сопротивления ТСМ5071 - 1 шт.
4. Электромагнитные вентили 15кч892п3 с патрубками - 2 шт.
5. Сирена сигнальная СС-1 - 1 шт.
6. Датчик сигнализатора уровня - 1 шт.

Инв. № подл. | Подпись и дата | Взам. инв. №

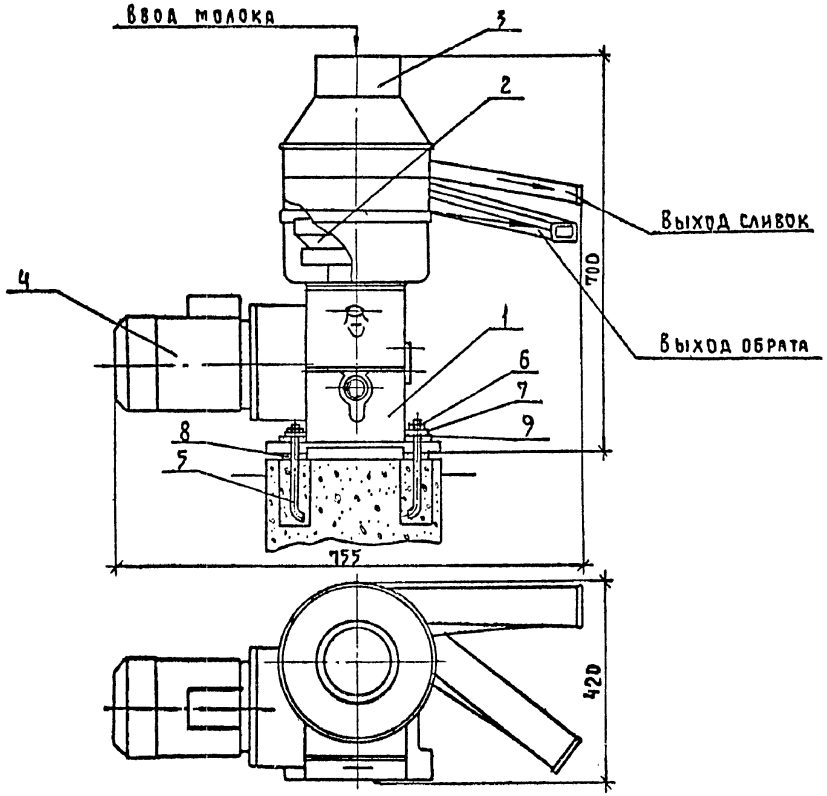

Фундамент

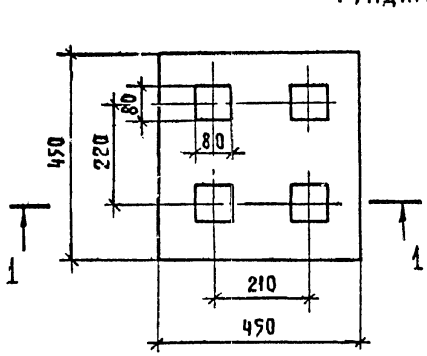

Разрез 1 - 1

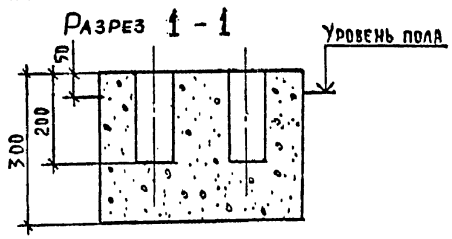

Сепаратор ОСБ предназначен для разделения цельного молока на сливки и обезжиренное молоко и для одновременной очистки их от загрязнения.

ТЕХНИЧЕСКАЯ ХАРАКТЕРИСТИКА

Тип сепаратора		Открытый с ручной выгрузкой осадка
Производительность, л/ч		I000
Содержание жира в обрате, %		0,04
Регулирование объемных отношений сливок к обрату в пределах		от I:4 до I:I2
Непрерывная работа сепаратора, ч		I
Температура сепарируемого молока, °С		35...40
Электродвигатель:	тип	4А7IА4
	мощность, кВт	0,55
Масса, кг		98

ОСНОВНЫЕ УЗЛЫ

I - приводной механизм; 2 - барабан; 3 -приемно-выводное устройство; 4 - электродвигатель; 5 - фундаментный болт; 6 - гайка; 7 - шайба; 8 - буфер; 9 - чашка.

КОМПЛЕКТНОСТЬ

Сепаратор поставляется в комплекте основных узлов.

ОСОБЕННОСТИ МОНТАЖА

Сепаратор устанавливается на фундамент в строго вертикальном положении и крепится к нему четырьмя болтами.

Цена, руб.	200
Код ОКП	5I322I3067
Изготовитель:	Плавский машиностроительный завод "Смычка"

		4.800-3 Выпуск I/89	
ГИП Подлосинский			
Н.отд. Иванеко		Сепаратор-сливкоотделитель ОСБ	Стадия Р; Лист; Листов I
Н.контр. Королева			ГИПРОНИСЕЛЬХОЗ
Гл.спец. Орлов			
Ст.инж. Самойленко			

Формат А3

Инв.№ подл. | Подпись и дата | Взам.инв.№

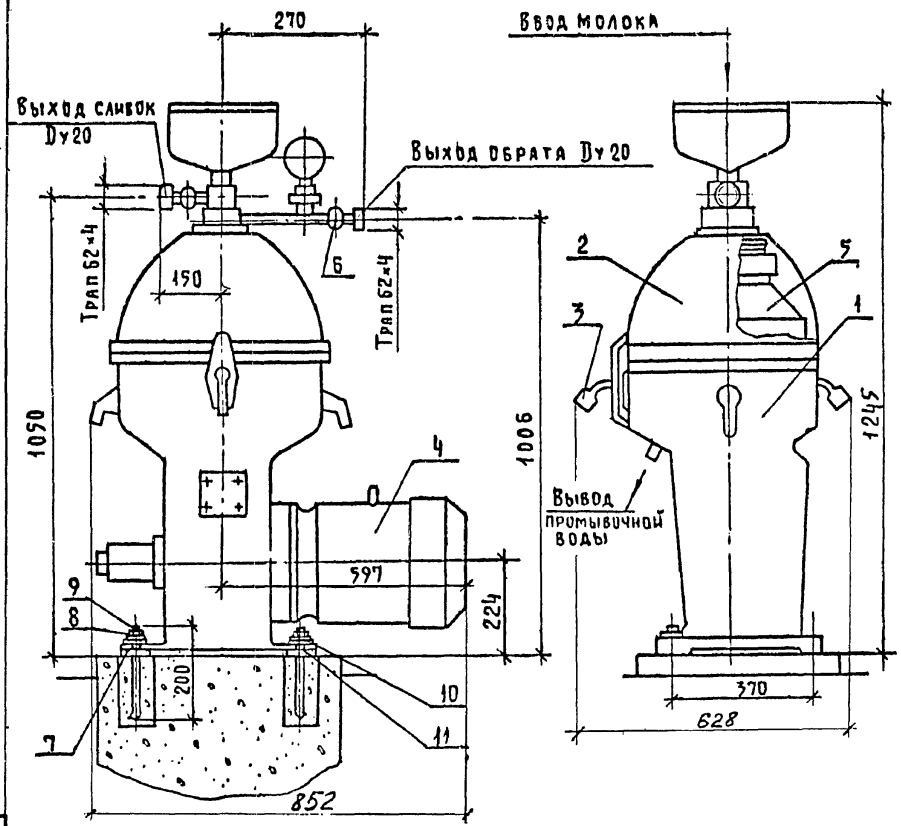

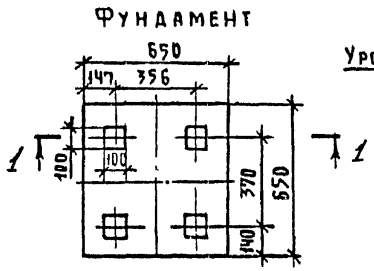

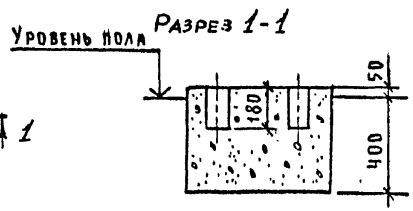

Сепаратор Г9-ОСП предназначен для разделения цельного молока на сливки и обрат с одновременной очисткой их от загрязнения.

ТЕХНИЧЕСКАЯ ХАРАКТЕРИСТИКА

Тип – полугерметичный: поступление молока – открытое, самотеком, вывод сливок и обрата – под давлением

Производительность, л/ч		3000
Давление на выходе, МПа:	обрата	0,25...0,3
	сливок	0,25
Непрерывная работа сепаратора, ч		2...2,5
Температура сепарируемого молока, °С		35...40
Электродвигатель:	тип	4АI00L 4У3
	мощность, кВт	4
Масса, кг		47I

ОСНОВНЫЕ УЗЛЫ

I – станина; 2 – крышка сепаратора; 3 – тормоз; 4 – электродвигатель; 5 – барабан; 6 – приемно-отводящее устройство; 7 – прокладка; 8 – гайка; 9 – фундаментный болт; I0 – колпачок; II – амортизатор.

КОМПЛЕКТНОСТЬ

Сепаратор поставляется в комплекте основных узлов с тахометром и манометром.

ОСОБЕННОСТИ МОНТАЖА

Сепаратор устанавливается на фундамент в строго вертикальном положении и крепится 4-мя болтами.

Цена, руб.	I200
Код ОКП	5I322I3050
Изготовитель:	Махачкалинский завод сепараторов

		4.800-3 Выпуск I/89	
ГИП Подлосинский		Сепаратор-сливкоотделитель Г9-ОСП	Стадия Р / Лист / Листов I
Н.отд. Иванеко			
Н.контр. Королева			ГИПРОНИСЕЛЬХОЗ
Гл.спец. Орлов			
Ст.инж. Самойленко			

Формат А3

Инв.№подл. | Подпись и дата | Взам.инв.№

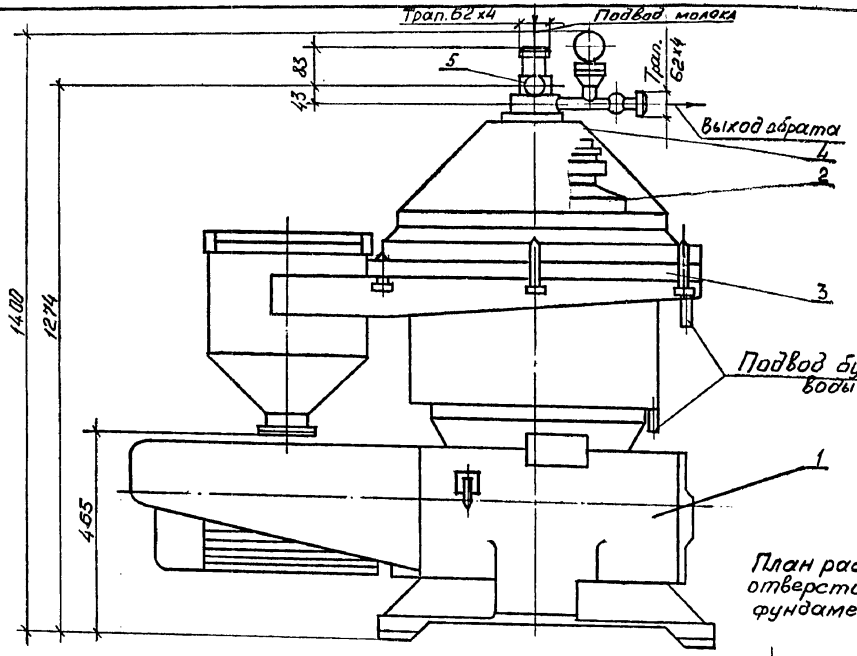

План расположения отверстий под фундаментные болты

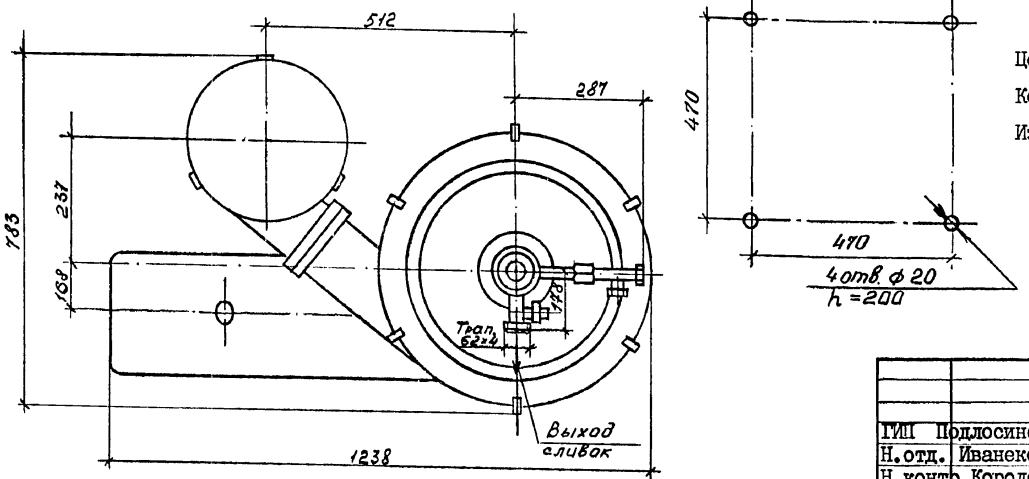

Сепаратор АI-ОЦР-5 предназначен для разделения молока на сливки и обрат с одновременной очисткой их от загрязнений.

ТЕХНИЧЕСКАЯ ХАРАКТЕРИСТИКА

Тип		Полугерметичный
Производительность, л/ч		5000
Давление на выходе обрата, кгс/см2		2,5
Температура сепарирования, °С		35...40
Электродвигатель:	тип	4АI32М4У3
	мощность, кВт	II
Масса, кг		945

ОСНОВНЫЕ УЗЛЫ

I - станина; 2 - барабан; 3 - приемник осадка; 4 - крышка сепаратора; 5 - приемно-отводное устройство.

КОМПЛЕКТНОСТЬ

Сепаратор поставляется в комплекте основных узлов с тахометром и манометром.

ОСОБЕННОСТИ МОНТАЖА

Сепаратор устанавливается на фундамент в строго вертикальном положении и крепится 4-мя болтами М16.

Цена, руб.	7800
Код ОКП	5I322I3068
Изготовитель:	Махачкалинский завод сепараторов

		4.800-3 Выпуск I/89	
ГИП	Подлосинский		
Н.отд.	Иванеко	Сепаратор АI-ОЦР-5	Стадия: Р; Лист: ; Листов: I
Н.контр.	Королева		
Гл.спец.	Орлов		ГИПРОНИСЕЛЬХОЗ
Ст.инж.	Самойленко		

23770-01 142

Формат А3

Инв.№ подл. | Подпись и дата | Взам.инв.№

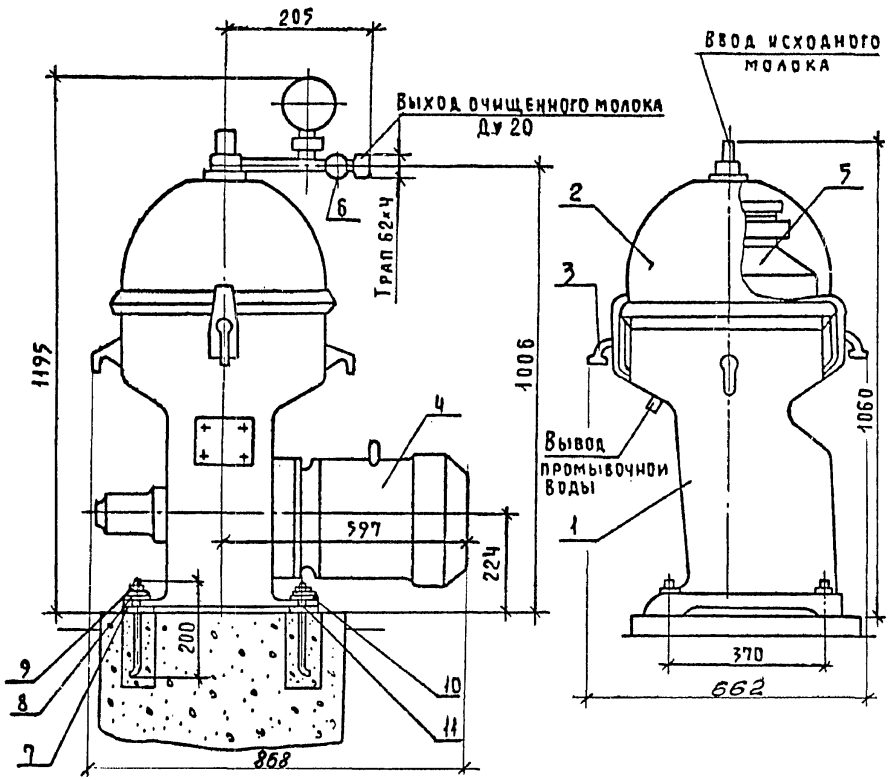

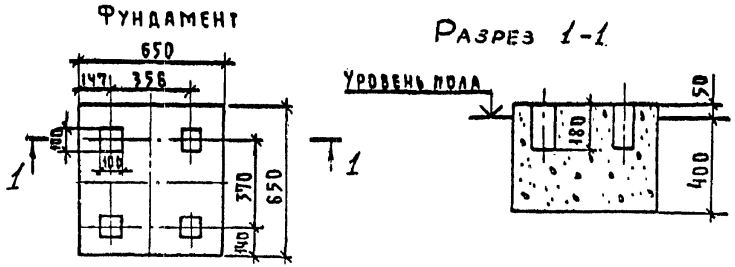

Сепаратор-молокоочиститель I9-ОМА предназначен для очистки молока от механических примесей.

ТЕХНИЧЕСКАЯ ХАРАКТЕРИСТИКА

Тип – полугерметичный: поступление молока – открытое, самотеком, вывод молока – под давлением

Производительность, л/ч		5000
Непрерывная работа сепаратора, ч		2...3
Давление на выходе молока, МПа		0,25...0,3
Температура сепарируемого молока, °С		35...40
Электродвигатель:	тип	4АI00L4УЗ
	мощность, кВт	4
Масса, кг		433

ОСНОВНЫЕ УЗЛЫ

I – станина; 2 – крышка сепаратора; 3 – тормоз; 4 – электродвигатель; 5 – барабан; 6 – приемно-отводящее устройство; 7 – прокладка; 8 – гайка; 9 – фундаментный болт; I0 – колпачок; II – амортизатор.

КОМПЛЕКТНОСТЬ

Сепаратор поставляется в комплекте основных узлов с тахометром и манометром.

ОСОБЕННОСТИ МОНТАЖА

Сепаратор устанавливается на фундамент в строго вертикальном положении и крепится четырьмя болтами.

Цена, руб.	I000
Код ОКП	5I322I30I3
Изготовитель:	Махачкалинский завод сепараторов

ГИП Подлосинский		4.800-3 Выпуск I/89	
Н.отд. Иваненко			
Н.контр. Королева		Сепаратор-молокоочиститель I9-ОМА	Стадия Р; Лист; Листов I
Гл.спец. Орлов			ГИПРОНИСЕЛЬХОЗ
Ст.инж. Самойленко			

Инв.№подл | Подпись и дата | Взам.инв.№

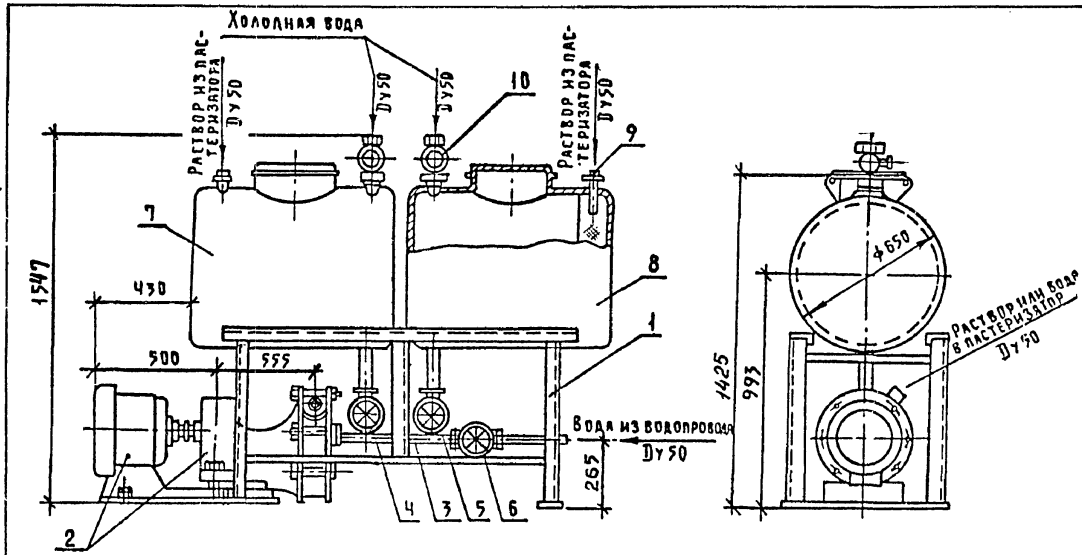

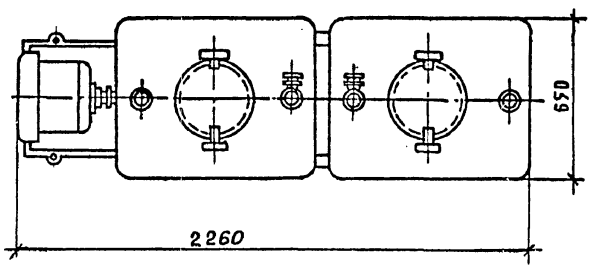

ФУНДАМЕНТ

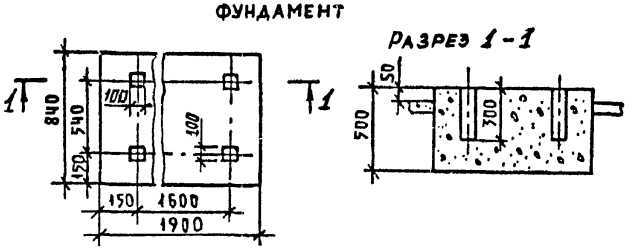

РАЗРЕЗ 1-1

Установка Д7-ОМГ предназначена для мойки пластинчатых пастеризаторов без разбора пластин и очистки их вручную растворами азотной кислоты и каустической соды.

ТЕХНИЧЕСКАЯ ХАРАКТЕРИСТИКА

Количество бачков, шт.		2
Емкость геометрическая каждого бачка, л		300
Насос центробежный 3Х-9К:		
производительность, м3/ч		29...54
напор, м		27...35
Электродвигатель:	тип	А-52-2
	мощность, кВт	I0
Масса, кг		580

ОСНОВНЫЕ УЗЛЫ

I - каркас; 2 - электродвигатель с насосом; 3 - трубопровод; 4,5,6 - гуммированные краны; 7 - бачок для раствора азотной кислоты; 8 - бачок для раствора каустической соды; 9 - фильтр съемный; I0 - вентиль

КОМПЛЕКТНОСТЬ

Установка поставляется в комплекте основных узлов с анкерными болтами М20х250, трубопроводной арматурой и запасными частями без пускозащитной аппаратуры.

Цена, руб. 820
Код ОКП 5I322I7040
Изготовитель: Московский завод "Пищемаш"

Инв.№подл. | Подпись и дата | Взам.инв.№

ГИП	Подлосинский		4.800-3 Выпуск I/89
Н.отд.	Иванеко		
Н.контр.	Королева		Установка для безразборной мойки пластинчатых пастеризаторов Д7-ОМГ (П-548)
Гл.спец.	Орлов		Стадия: Р; Лист: ; Листов: I
Ст.инж.	Самойленко		ГИПРОНИСЕЛЬХОЗ
Инж.	Старостин		

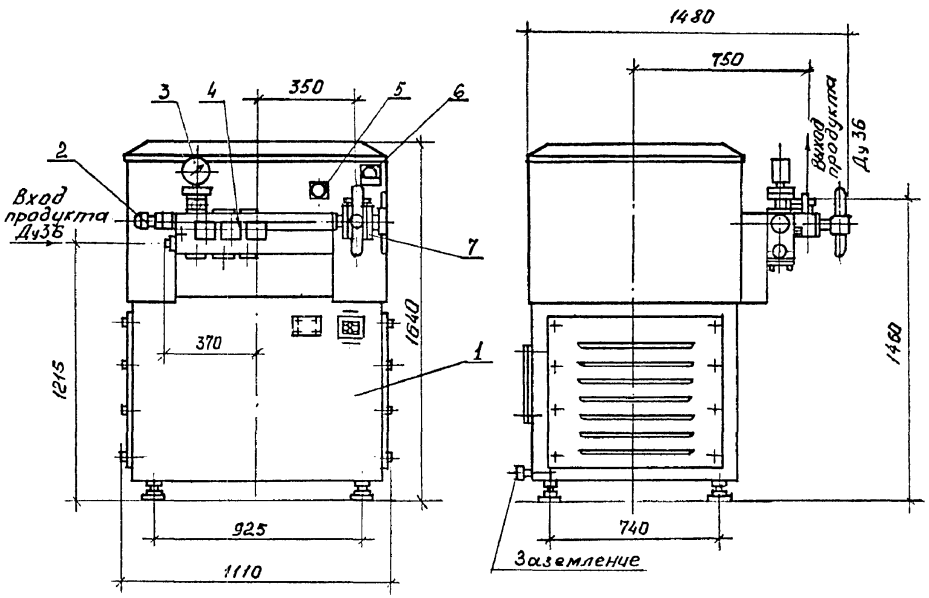

Гомогенизатор АI-0IM предназначен для диспергирования жировой фазы и изменения физико-химических свойств молока и молочных продуктов.

ТЕХНИЧЕСКАЯ ХАРАКТЕРИСТИКА

Производительность, л/ч	5000
Рабочее давление гомогенизации, МПа (кгс/см2)	20 (200)
Температура продукта, поступающего на гомогенизацию, °С	45...85
Установленная мощность, кВт	32,27
Масса, кг	I7I0

ОСНОВНЫЕ УЗЛЫ

I – станина; 2 – предохранительный клапан; 3 – манометрическая головка; 4 – плунжерный блок; 5 – манометр системы смазки; 6 – амперметр; 7 – гомогенизирующая головка.

КОМПЛЕКТНОСТЬ

Гомогенизатор поставляется в комплекте основных узлов с пускозащитной аппаратурой.

Цена, руб.	4320
Код ОКП	5I322II004
Изготовитель:	Одесский механический завод продовольственного оборудования

Инв.№подл. | Подпись и дата | Взам.инв.№

		4.800-3 Выпуск I/89	
ГИП Подлосинский			
Н.отд. Иванеко		Гомогенизатор АI-0IM	Стадия: Р; Лист: ; Листов: I
Н.контр. Королева			ГИПРОНИСЕЛЬХОЗ
Гл.спец. Орлов			
Ст.инж. Самойленко			

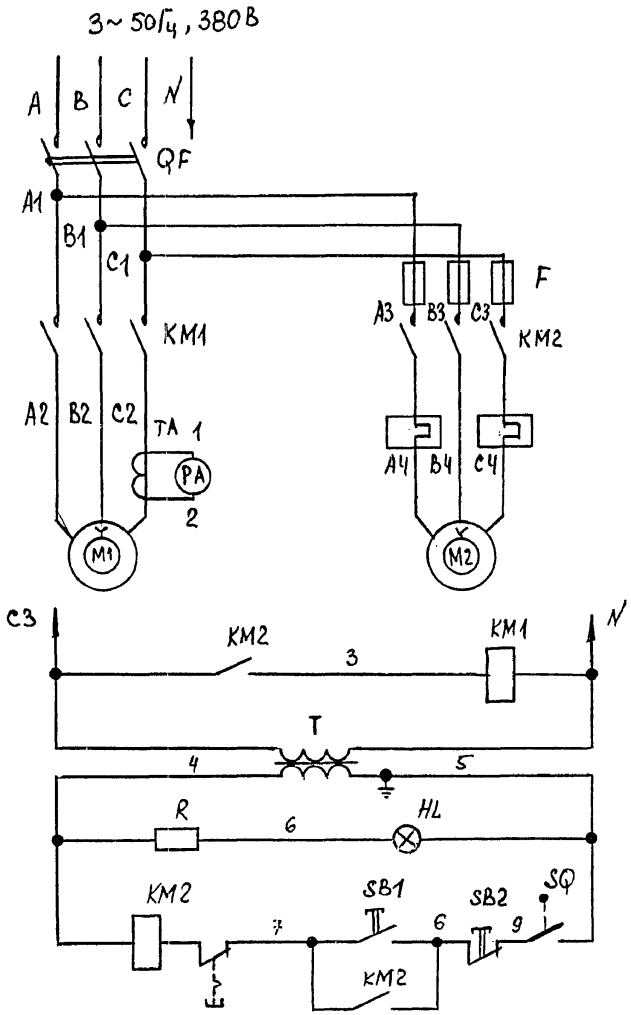

Обознач.	Наименование	Кол	Примечание
F	Предохранитель ПРС-6-УЗП с плавкой		
	вставкой ПВДИ-4УЗ, ТУ I6-522.II2-74	3	
HL	Арматура светосигнальная АМЕ-32322У2		
	ТУ I6-535-582-76	I	
КМI	Пускатель магнитный ПМА-5I00УЗ, 220В,		
	ТУ I6-526-39I-75	I	
КМ2	Пускатель магнитный ПМЕ-II2УЗ (36/50)-0,8		
	ОСТ I6-0-536-00I-22	I	
PA	Амперметр Э8026, I00А, 45-65 Гц		
	ТУ 25-04-2357-74	I	
QF	Выключатель автоматический А37I6ФУЗ,		
	80А, 380В, 50Гц, ТУ I6-522-028-74	I	
R	Резистор ПЭВ-7,5, I80Ом ± 5%,		
	ГОСТ 65I3-75	I	
SB	Пост ПКЕ-I22-2У2, ТУ I6-526-2I6-78	I	
SQ	Выключатель конечный ВПК-2II0У2		
	ТУ I6-526-433-78	I	
T	Трансформатор ОСМ-0,063УЗ-220/36		
	ГОСТ I67I0-76	I	
TA	Трансформатор тока ТК-20УЗ-I00/5		
	ТУ I6-5I7-764-74	I	

ГИП	Подлосинский	
Н.отд.	Выборный	
Зам.н.о.	Быстров	
Н.контр.	Ткачев	
Гл.спец.	Дементьева	
Гл.спец.	Литвинов	
Инженер	Мустафаев	

4.800-3 Выпуск I/89

Гомогенизатор АI-0IМ
Электрооборудование

Стадия	Лист	Листов
Р	I	2

ГИПРОНИСЕЛЬХОЗ

Формат А3

Инв.№подл. | Подпись и дата | Взам.инв.№

Наименование оборудования	Гомогенизатор
Марка	АI-0IМ
Установленная мощность, кВт	37,27
Напряжение, В	380/220
Фазность, $\cos\varphi$	3Ф + 0; 0,89
Номинальный ток, А	70,2
Пусковой ток, А	45I,I
Схема электрическая подключения	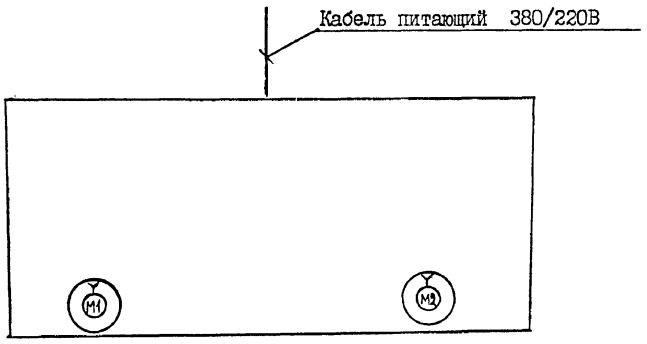
Примечания	Гомогенизатор АI-0IМ поставляется в комплекте с пуско-защитной аппаратурой электроприводов гомогенизатора и маслонасоса.

Электродвигатели:	
привода гомогенизатора	привода маслонасоса
4А225М6У3	-
37 кВт	0,27 кВт
69,4 А	0,8 А

Взам. инв. №

Подпись и дата

Инв. № подл.

Ванна для калье ВК-2,5

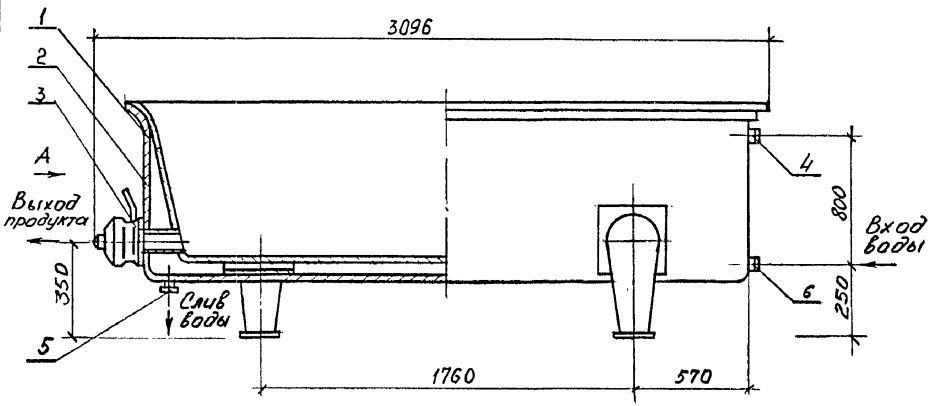

Вид А

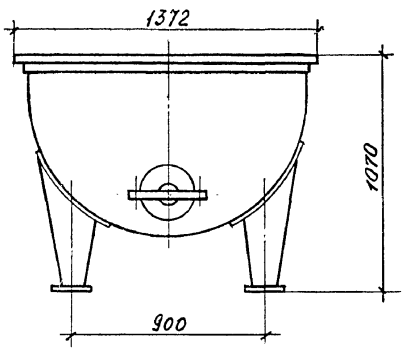

Комплект творожного оборудования ТО-2,5 предназначен для производства творога. Комплект состоит из ванны ВК-2,5 и ванны самопрессования ВС-2,5.

ТЕХНИЧЕСКАЯ ХАРАКТЕРИСТИКА

Масса, кг	435
Цена, руб.	410
Код ОКП	5I322I2033
Изготовитель:	Далматовский завод "Молмашстрой"

ВАННА ДЛЯ КАЛЬЕ ВК-2,5

Ванна предназначена для сквашивания молока с целью получения калье.

ТЕХНИЧЕСКАЯ ХАРАКТЕРИСТИКА

Рабочая емкость, л	2500
Диаметр проходного отверстия шиберного крана, мм	I20
Способ обогрева (охлаждения) продукта	наполнение рубашки горячей (холодной) водой
Масса, кг	330

ОСНОВНЫЕ УЗЛЫ

I - корпус внутренний; 2 - корпус наружный; 3 - кран; 4 - патрубок контрольный; 5 - патрубок сливной; 6 - паструбок наполнения.

Инв.№подл. | Подпись и дата | Взам.инв.№

		4.800-3 Выпуск I/89	
ГИП	Поплосинский		
Н.отд.	Иванеко	Оборудование творожное ТО-2,5	Стадия Р; Лист I; Листов 2
Н.контр.	Королева		
Гл.спец.	Орлов		ГИПРОНИСЕЛЬХОЗ
Ст.инж.	Самойленко		

Формат А3

Ванна самопрессования ВС-2,5

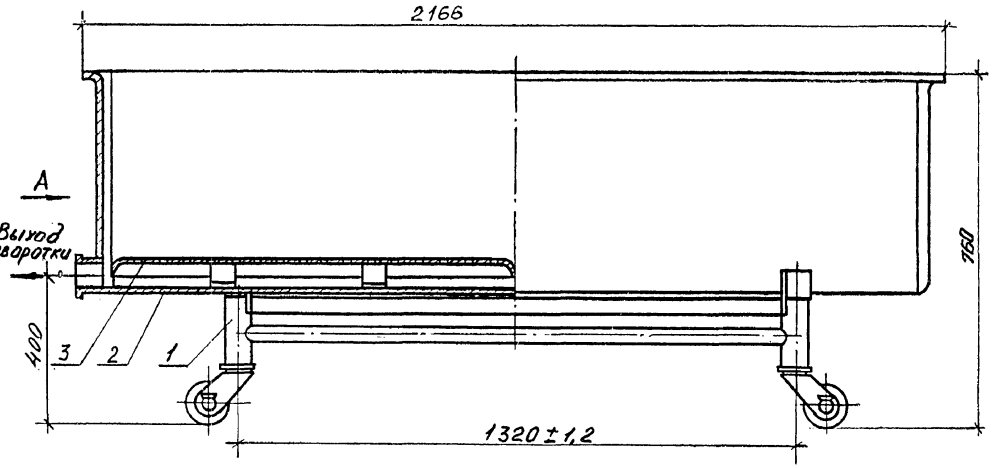

Вид А

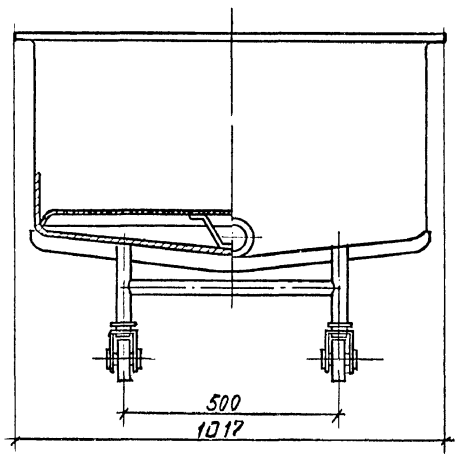

Ванна самопрессования ВС-2,5 предназначена для отделения сыворотки от творожной массы.

ТЕХНИЧЕСКАЯ ХАРАКТЕРИСТИКА

Рабочая емкость, л	700
Диаметр отверстия, мм	50
Масса, кг	I05
Цена, руб.	I40

ОСНОВНЫЕ УЗЛЫ

I – ванна алюминиевая; 2– тележка; 3 – решетка.

Комплект творожного оборудования ТО-I предназначен для производства творога. Комплект состоит из ванны для калье ВК-I и пресс-тележки ПТ-I.

ТЕХНИЧЕСКАЯ ХАРАКТЕРИСТИКА

Масса, кг	335
Цена, руб.	400
Код ОКП	5I322I2030
Изготовитель:	Далматовский завод "Молмашстрой"

ВАННА ДЛЯ КАЛЬЕ ВК-I

Ванна предназначена для сквашивания молока с целью получения калье.

ТЕХНИЧЕСКАЯ ХАРАКТЕРИСТИКА

Рабочая емкость, л	I000
Диаметр проходного отверстия шиберного крана, мм	I20
Способ обогрева (охлаждения) продукта	наполнение рубашки горячей (холодной) водой
Масса, кг	I78

ОСНОВНЫЕ УЗЛЫ

I – корпус внутренний; 2 – корпус наружный; 3 – кран; 4 – патрубок контрольный; 5 – патрубок сливной; 6 – патрубок наполнения.

Ванна для калье ВК-1

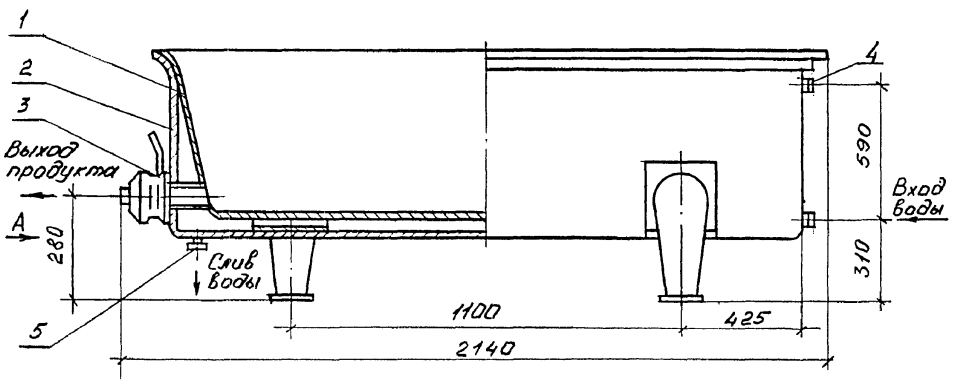

Вид А

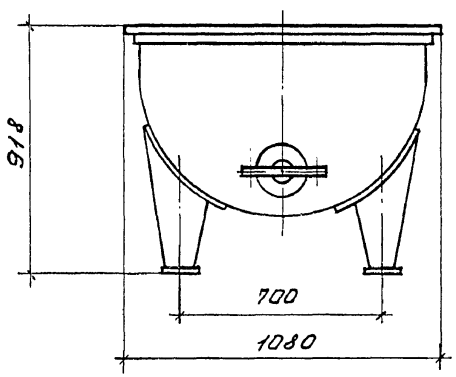

ГИП	Подлосинский		
Н.отд.	Иванеко		
Н.контр.	Королева		
Гл.спец.	Орлов		
Ст.инж.	Самойленко		

4.800-3 Выпуск I/89

Оборудование творожное ТО-I,0

Стадия	Лист	Листов
Р	1	2

ГИПРОНИСЕЛЬХОЗ

Формат А3

Инв.№ подл. | Подпись и дата | Взам.инв.№

Пресс-тележка ПТ-1

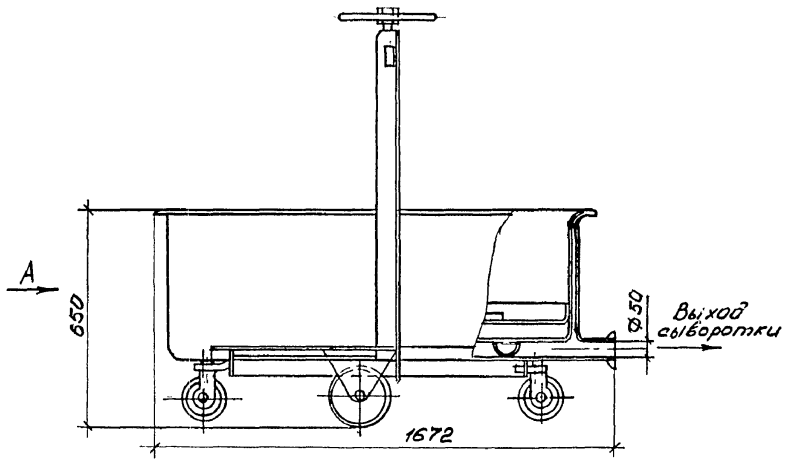

Вид А

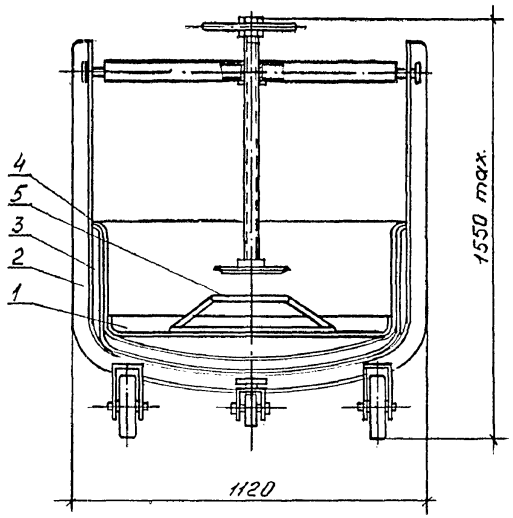

Пресс-тележка ПТ-I предназначена для отделения сыворотки от творожной массы. Ванна пресса устанавливается под выпускным краном ванны для приготовления калье.

ТЕХНИЧЕСКАЯ ХАРАКТЕРИСТИКА

Рабочая емкость, л	460
Привод	винтовой, ручной
Диаметр отверстия, мм	50
Масса, кг	I57

ОСНОВНЫЕ УЗЛЫ

I – тележка с винтом; 2 – ванна; 3 – полуванна; 4 – нажимная плита; 5 – трубчатая ванна.

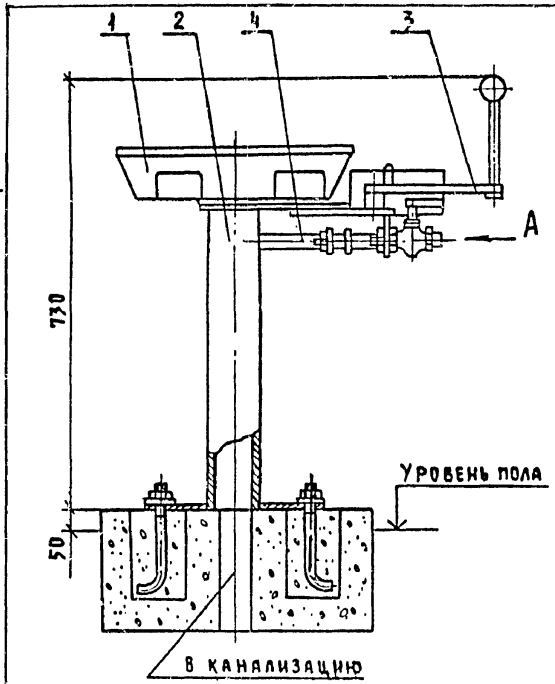

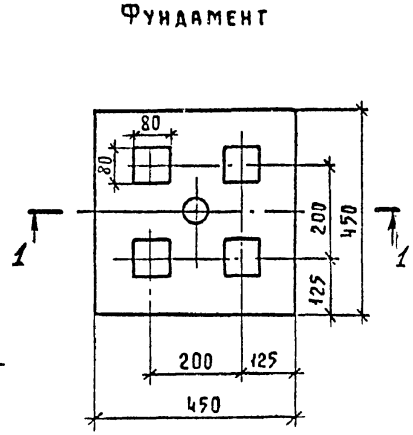

Разрез 1-1

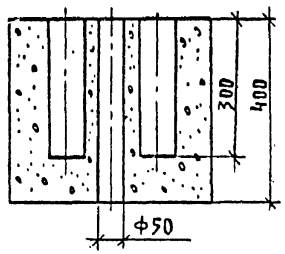

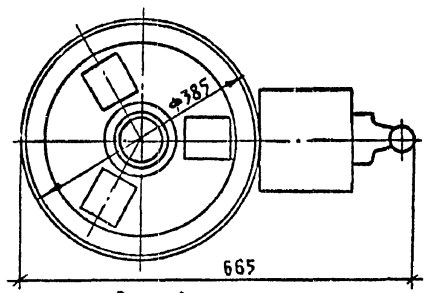

Вида А

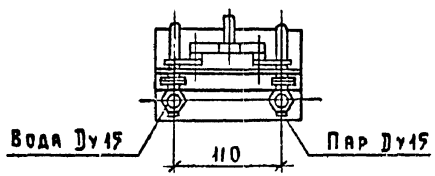

Пропариватель для ПФ-М предназначен для ополаскивания холодной водой и пропаривания паром молочных фляг.

ТЕХНИЧЕСКАЯ ХАРАКТЕРИСТИКА

Производительность, фляг/ч	до 90
Расход воды на ополаскивание одной фляги, л	3,5...4,5
Расход пара на прополаскивание и пропаривание одной фляги, кг	0,1...0,2
Давление острого пара, МПа	0,03
Подвод воды,	из водопровода
Диаметр парового сопла, мм	6
Масса, кг	17

ОСНОВНЫЕ УЗЛЫ

1 – чаша; 2 – станина; 3 – рычаг; 4 – распределитель.

КОМПЛЕКТНОСТЬ

Пропариватель фляг поставляется в комплекте основных узлов.

ОСОБЕННОСТИ МОНТАЖА

Пропариватель устанавливается на бетонном или каменном фундаменте и крепится четырьмя болтами М16х150.

Цена, руб.	30
Код ОКП	5132217020
Изготовитель:	Полтавский машиностроительный завод мясного обсрудования, Дснецкий завод "Продмаш"

ГИП	Подлосинский		4.800-3 Выпуск 1/89
Н.отд.	Иванеко		
Н.контр.	Королева		Пропариватель фляг ПФ-М
Гл.спец.	Орлов		Стадия: Р; Лист: ; Листов: 1
Ст.инж.	Самойленко		ГИПРОНИСЕЛЬХОЗ

Формат А3

Инв.№ подл. | Подпись и дата | Взам.инв.№

НАЗНАЧЕНИЕ

Арматура для молокопроводов предназначена для монтажа молокопроводов и комплектации технологического оборудования молочной промышленности.

ТЕХНИЧЕСКАЯ ХАРАКТЕРИСТИКА

		Условный проход	Размеры, мм А	Б	В	Г	Д	Е	Масса компл. кг	Цена, руб.	Код ОКП
I	Кран проходной										
	АМ-КП-36К	36	I00	II5	I58	I00	38,5	I8	3,9	5	5I322I920I
	АМ-КП-50К	50	I00	I36	I85	II5	53,7	20	4,6	7-60	5I322I930I
	АМ-КП-75К	75	I63	I43	250	I50	76	22	I3,8	2I-70	5I322I940I
2	Кран трехходовой										
	АМ-КТ-36Т	36	I00	II5	I58	I00	38,5	I8	3,3	6-40	5I322I9202
	АМ-КТ-50К	50	I00	I36	I85	II5	53,7	20	5,4	8-60	5I322I9302
	АМ-КТ-75К	75	I63	I43	250	I50	76	22	I5,7	25	5I322I9402
3	Тройник прямой двухмуфтовый										
	АМ-ТП-2-36К	36	58	76	I36	I00	38,5	I8	I	2-80	5I322I9205
	АМ-ТП-2-50К	50	64	92	I60	II6	53,7	20	I,4	3	5I322I9305
	АМ-ТП-2-75К	75	I00	I00	220	I50	76	2I	4,5	7	5I322I9405
4	Муфта соединительная										
	АМ-М-36К	36		I00	52		38,5	I8	0,5	0-95	5I322I9206
	АМ-М-50К	50		II5	55		53,7	20	0,6	I-30	5I322I9306
	АМ-М-75К	75		I50	65		76	22	I,4	25	5I322I9406
5	Отвод одномуфтовый										
	АМ-0I-36К	36		94	64		38,5	I8	0,9	I-70	5I322I9203
	АМ-0I-50М	50		I07	74		53,7	I9	I,3	2-20	5I322I9303
	АМ-0I-75К	75		I2I	I05		76	2I	2,7	4-20	5I322I9403
6											
	АМ-3-36	36	54	-	8	-	-	-	0,I	0-30	5I322I9207
	АМ-3-50	50	69	-	8	-	-	-	0,I2	0-35	5I322I9307
	АМ-3-75К	75	I00	-	8	-	-	-	0,3	0-55	5I322I9407

1. Кран проходной

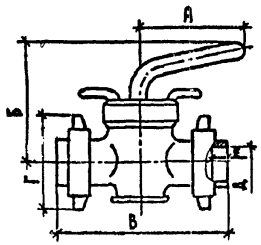

2. Кран трехходовой

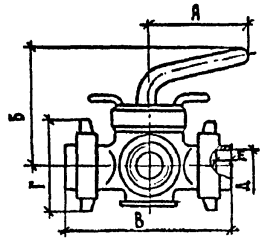

3. Тройник прямой двухмуфтовый

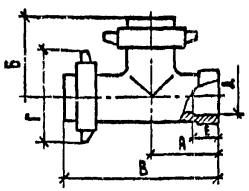

4. Муфта соединительная

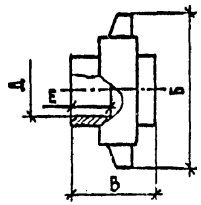

5. Отвод одномуфтовый

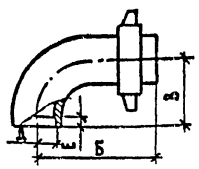

6. Заглушка

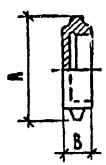

Изготовитель: организация п/я УХ I6/5

				4.800-3 Выпуск I/89	
ГИП	Подлосинский				
Н.отд.	Иваненко			Арматура для молокопроводов	Стадия: Р; Лист: I; Листов: I
Н.контр.	Королева				
Гл.спец.	Орлов				ГИПРОНИСЕЛЬХОЗ
Инж.	Старостин				

Инв.№ | Подпись и дата | Взам.инв.№

gost.e-ecolog.ru