типовой проект
805-9-18.86

Склад подстилки на 320 м³ в полносборных конструкциях

Альбом I

Общая пояснительная записка.

Архитектурно-строительные, электротехнические чертежи

и спецификация оборудования

КФ ЦИТП инв. N 9485/1

9485/1

привязан

инв.№

gost.e-ecolog.ru

типовой проект
805-9-18.86

Склад подстилки на 320м³ в полносборных конструкциях

Альбом I

Состав проекта:

Альбом I Общая пояснительная записка.
Архитектурно-строительные, электротехнические чертежи и спецификация оборудования.
Альбом II Сметы. Ведомости потребности материалов
Альбом III Изделия заводского изготовления и узлы (из т.п. 805-9-17.86)

Разработан институтом
ЦНИИЭПптицепром
Главный инженер института Селин
Главный инженер проекта Безродный

Утвержден МСХ СССР
Приказ №60-ЭГ от 24.07.84г.
Введен в действие институтом
ЦНИИЭПптицепром
Приказ № 66 от 22.07.85г.

9485/1

© Госагропром СССР 1988

					Привязан
ЦНИИЭП					

Альбом I

Типовой проект

Ведомость рабочих чертежей комплектов альбома

Лист	Наименование	Стр.
1÷3	Пояснительная записка	2÷4
	Комплект АР	
1	Общие данные (начало)	5
2	Общие данные (окончание)	6
3	Фасады. План на отм. 0.000. Разрез 1-1	7
4	План кровли. Схемы расположения асбестоцементных листов.	8
	Комплект КЖ	
1	Общие данные	9
2	Схема расположения фундаментов и фундаментных балок	10
3	Схемы расположения полурам, колон, прогонов и стеновых панелей	11
	Комплект КМ	
1	Общие данные. Схема расположения, горизонтальных связей.	12
		13
2	Техническая спецификация металла. Схема расположения фахверка по осям 1и3	
	Комплект ЭС.СО	
1	Общие данные. Схема принципиальная питающей и распределительной сети - 380В	14
2	План сетей силового электрооборудования и освещения	15
	Ведомость объемов работ	
3	Спецификация оборудования	16

Типовой проект разработан в соответствии с действующими нормами и правилами и предусматривает мероприятия, обеспечивающие взрывную, взрывопожарную и пожарную безопасность при эксплуатации здания.

Главный инженер проекта Безродный

Ведомость основных комплектов чертежей

Обозначение	Наименование	Примечание
АР	Архитектурные решения	
КЖ	Конструкции железобетонные	
КМ	Конструкции металлические	
ЭС	Силовое электрооборудование и электрическое освещение	

Общая часть

Типовой проект склада подстилки на 320м³ разработан на основании плана типового проектирования института на 1988 год, раздел VI, поз VI, 1.9, плана мероприятий по ускоренному внедрению полносборных зданий в сельскохозяйственном строительстве и задания на проектирование №97т, утвержденного МСХ СССР 23 марта 1982 года

Назначение склада - хранение запаса подстилки для птичников родительского стада.

Область применения проекта.

Типовой проект разработан для применения в районах, характеризующихся следующими природно-климатическими условиями: расчетная температура наружного воздуха в холодный период - минус 30°С, в теплый период - плюс 22°С; вес снегового покрова 70 и 100 кгс/м² (основное решение), скоростной напор ветра - 27 кгс/м², сейсмичность не более 6 баллов. Грунты в основании фундаментов непучинистые, непросадочные с характеристиками: $\varphi_н = 0.49$ рад или 28°, $C_н = 2$ кПа (0,02 кгс/см²), $E = 14,7$ мПа (150 кгс/см²) $\gamma = 1,8$ т/м³

Технологическая часть

Подстилка в здание склада доставляется автомобилем-самосвалом типа ГАЗ-53Б, где её складирует бульдозер типа Д-579 (ПБ-35) Из склада подстилка машиной МВС-4 (МГУ) погружается в автомобиль-самосвал или транспортную тележку.

Архитектурно-строительная часть

Объемно-планировочное решение

Объемно-планировочные решения здания приняты с учетом требований габаритных схем и параметров сельскохозяйственных зданий, ГОСТ 23839-79 и ГОСТ 23840-79 и противопожарных норм СНиП II-2-80.

Здание запроектировано в плане с размерами 18,0×12,0м, однопролетное с несущим каркасом из сборных железобетонных рам с шагом 6м

Минимальная высота здания у наружных стен до низа выступающих конструкций 2,200м

Освещение в здании - искусственное

За относительную отметку 0.000 принята отметка чистого пола склада, что соответствует абсолютной отметке

Конструктивное решение

Здание склада решено с несущим каркасом из сборных железобетонных рам и покрытием из асбестоцементных листов по сборным железобетонным и металлическим прогонам.

Фундаменты под полурамы и колонны - сборные железобетонные, под стеновые панели - фундаментные балки.

Пространственная жесткость здания обеспечивается горизонтальными металлическими связями.

Продольные и торцовые стены выполняются - сборные железобетонные панели из тяжелого бетона М200 полной заводской готовности.

Торцовые стены выше отм. 3,000 м зашиваются асбестоцементными волнистыми листами унифицированного профиля УВ.

Кровля - асбестоцементные волнистые листы унифицированного профиля УВ

Полы - бетонные

Ворота - деревянные.

Конструкции и изделия приняты по действующим сериям и ГОСТ, а так же индустриального изготовления.

Защита строительных конструкций

Все деревянные конструкции и изделия должны быть защищены от гниения, поражения дереворазрушающими насекомыми и возгорания путем двукратного нанесения на поверхность препарата ББК-3, ГОСТ 23787.6-79, представляющего собой смесь буры технической и борной кислоты

Соединительные элементы из углеродистой стали следует защищать цинковым покрытием. Толщину цинковых металлических покрытий следует принимать 120÷180 мкм, а наносимых горячим цинкованием 50÷60 мкм.

Согласовано: Гл. спец. Эм. Ступакова

Инв.№ подл. | Подпись и дата | Взам. инв.№

2
9485/1

Привязан:

Инв.№

Исполн.	Чукан		04.85
Пров.	Колединцева		04.85
Рук.гр.	Скороходу		04.85
Гл.спец.	Ющенко		04.85
Нач.отд.	Шевцов		05.85
ГИП	Безродный		05.85
Н.контр.	Ющенко		04.85

ТП 805-9-18.86

Склад подстилки на 320м³ в полносборных конструкциях

Стадия	Лист	Листов
Р	1	3

Пояснительная записка (начало)

МСХ СССР Главсельстройпроект ЦНИИЭПтицепром г. Ростов-на-Дону

Копировал: Белая

Формат 22г

Альбом I

Типовой проект

Антикоррозионные покрытия, нарушенные при сварке на монтаже необходимо восстановить методом металлизации. Металлические изделия защитить от коррозии лакокрасочными антикоррозионными материалами типа ЭЛ-773.

Электроснабжение и электрооборудование

По степени надежности электроснабжения склад подстилки относится к потребителям третьей категории:

Электроснабжение склада подстилки запроектировано на напряжении 0,4 кВ, система напряжения ~ 380/220 В с глухозаземленной нейтралью трансформатора.

Присоединение склада подстилки к наружным электрическим сетям решается при привязке проекта.

Основные технико-экономические показатели

N п/п	Наименование технико-экономических показателей	Ед. изм.	Величина
1	Установленная мощность		
1.1	Силовое электрооборудование	кВт	4,0
1.2	Электрическое освещение	кВт	0,72
	Итого	кВт	4,72
2	Коэффициент спроса		
2.1	Силовое электрооборудование		1
2.2	Электрическое освещение		0,64
3	Потребляемая мощность	кВт	4,46
4	Годовое потребление электроэнергии	мВт.час	3,12
5	Напряжение сети	В	~ 380/220
6	Коэффициент мощности	cos φ	0,78
7	Ток фидера	А	11

Силовая распределительная сеть и сеть освещения выполняется кабелем марки АВРГ открыто по стенам и железобетонным прогонам.

Проектом предусмотрено рабочее освещение.

Управление освещением осуществляется с ящика однолинейного типа ЯВП 2-15.

Для заземления корпусов пусковой аппаратуры используется нулевая жила питающего кабеля, для зануления металлических корпусов светильников – нулевой провод сети освещения. Необходимо обеспечить прочную электрическую связь с контуром заземления питающей подстанции через нулевую жилу питающего кабеля.

В соответствии с СН 305-77 (таблица 1, пункт) для склада подстилки II степени огнестойкости, который по ПУЭ относится к классу П-IIа, молниезащита не предусматривается, т.к. в местностях с грозовой деятельностью 20 и более часов в год ожидаемое количество поражений молнией в год склада подстилки составляет менее 0,1.

Мероприятия по технике безопасности

Установка электрооборудования, монтаж электропроводок эксплуатация и ремонт должны проводиться в соответствии с „Правилами устройства электроустановок", „Правилами технической эксплуатации электроустановок потребителей" и „Правилами техники безопасности при эксплуатации электроустановок потребителей."

В целях предотвращения несчастных случаев с обслуживающим персоналом при эксплуатации и ремонте электрооборудования предусматривается выполнение следующих мероприятий

1. Систематический инструктаж и проведение плановых занятий по правилам устройств и эксплуатации электроустановок с выдачей персоналу удостоверений установленного образца.

2. Организация планомерной проверки состояния электрооборудования и электрических сетей на их соответствие правилам технической эксплуатации.

3. Обеспечение обслуживания электрооборудования персоналом, имеющим соответствующую квалификационную группу.

4. Проведение ремонтных работ при обязательном отключении электроустановок и вывешивании предупредительного плаката на вводном ящике.

5. Применение электротехнических аппаратов в закрытом и защищенном исполнении.

6. Размещение незащищенных электрических проводок в местах, недоступных для прикосновения.

7. Устройство заземления электроустановок согласно требованиям ПУЭ.

Краткие рекомендации по производству работ

Склад подстилки запроектирован в полносборном каркасе: железобетонные полурамы:

Общее направление монтажа конструкций склада подстилки от одного конца здания к другому, навстречу подаче конструкций.

Монтажные работы производятся в следующей последовательности:

а) земляные работы; б) монтаж фундаментов; в) монтаж полурам; г) монтаж элементов покрытия; д) установка панелей.

Земляные работы включают следующие рабочие процессы: разработку котлована, транспортирование грунта, планировку дна котлована, обратную засыпку пазух между стенами фундамента и котлованом с разравниванием и уплотнением грунта.

Подготовка оснований под фундаменты состоит из ряда процессов, целью которых является: обеспечение на заданной отметке контакта основания с подошвой фундамента по всей его поверхности, доведение несущей способности грунта основания до проектной.

После устройства оснований под фундаменты, устанавливают сборные железобетонные фундаменты. Фундаменты стропят за монтажные петли, выпущенные из них.

Монтаж каркаса ведется одним краном К-162, расположенным внутри склада, в следующей последовательности:

3

9485/1

Исполн.	Брюм		04.83
Исполн.	Чукан		04.83
Рук.гр.	Сковорода		04.83
Гл.спец.	Ющенко		04.83
Нач.отд.	Жевнеров		05.83
ГИП	Безродный		05.83
Н.контр.	Панащенко		04.85

ТП 805-9-18.86

Привязан:

Инв.№ подл. | Подпись и дата | Взам.инв.№

Склад подстилки на 320 м³ в полносборных конструкциях

Стадия	Лист	Листов
Р	2	

Пояснительная записка (продолжение)

МСХ СССР Главсельстройпроект ЦНИИЭПптицепром г. Ростов-на-Дону

Копировал: Белая

формат 22 г

- устанавливается одна полурама и опирается на монтажную вышку, приводится в проектное положение, устанавливаются временные расчалки и освобождается кран;
- устанавливается вторая полурама, опирается на монтажную вышку, выполняется стык; устанавливаются остальные расчалки и освобождается кран и монтажная вышка;
- устанавливается вторая пара полурам, временно закрепляются в проектном положении и на монтажной вышке и временной распоркой;
- монтируются постоянные связи
- монтируются прогоны

После окончания монтажа несущего каркаса здания начинают монтировать стеновые панели. Стеновые панели стропят траверсами с тросовыми стропами за монтажные петли. Рекомендуется на траверсах применять захваты с дистанционной расстроповкой. Панели выверяют и окончательно закрепляют сразу же после установки, затем снимают стропы.

Монтируют стеновые ограждения с приставных или навесных подмостей, положение которых изменяется по высоте.

При покрытии кровли асбестоцементными листами унифицированного профиля их смещают на одну волну или обрезают углы, крепят специальными крюками, на которые навинчивают гайки с шайбами на мягких прокладках.

Для герметизации кровли, зазоры между листами и деталями заделывают цементно-известковым раствором с добавкой волокнистых материалов.

Все строительно-монтажные работы должны производиться со строгим соблюдением правил техники безопасности по СНиП III-4-80

Технико-экономические показатели.

N	Наименование показателей	Ед. изм	Кол. по проекту	Кол. Аналог ТПМ № 817-162
1	Технико-экономические характеристики			
1.1	Объем строительный здания	м3	—	—
1.2	Объем строительный здания на расчетную единицу.	"	—	—
1.3	Площадь здания			
	- застройки	м2	217,92	239,38
	- общая	"	218,4	215,6
1.4	Площадь общая здания на расчетную единицу	"	663,75	431,2
2	Сметная стоимость			
2.1	Стоимость общая	тыс.руб.	10,46	11,71
	В том числе:			
	- строительно-монтажных работ	"	10,46	11,71
	- оборудования	"	—	—
	- прочие	"	—	—
2.2	Стоимость строительно-монтажных работ на 1 м2 общей площади	руб.	49,25	54,31
2.3	Стоимость строительно-монтажных работ на 1 м3 строительного объема	"	—	—
2.4	Стоимость общая на расчетную единицу	тыс.руб	32,69	23,42
3	Трудоемкость			
3.1	Подготовительные трудовые затраты	чел.-дн.	183,49	206,28
3.2	То же на 1 м2 общей площади	"	0,86	0,96
3.3	То же, на 1 м3 строительного объема	"	—	—
3.4	То же, на расчетную единицу	"	573,41	412,56
4	Расход строительных материалов			
4.1	Цемент	т	25,49	7,88
4.2	Цемент, приведенный к марке м 400	"	23,36	7,81
4.3	Цемент, приведенный, к марке м 400 на 1 м2 общей площади	кг	119,40	34,83
4.4	То же, на 1 м3 строительного объема	"	—	—
4.5	То же на расчетную единицу	т	79,25	15,76
4.6	Сталь, общий.	т	6,27	2,21
4.7	Сталь, приведенная к классам А-I и С 38/23	"	7,5	3,01
4.8	То же, на 1 м2 общей площади	кг	35,31	13,96
4.9	То же, на 1 м3 строительного объема	"	—	—
4.10	То же, на расчетную единицу	т	23,44	4,4
4.11	Бетон и железобетон, общий	м3	80,78	29,7
4.12	То же, на 1 м2 общей площади	"	0,38	0,14
4.13	То же, на 1 м3 строительного объема	"	—	—
4.14	То же, на расчетную единицу	"	252,43	59,4
4.15	Бетон и железобетон:			
	- монолитный	"	39,69	46,05
	- сборный тяжелый	"	22,85	13,35
	- сборный легкий	"	18,24	—
4.16	Лесоматериалы, общий	"	4,46	13,67
4.17	Лесоматериалы, приведенные к круглому лесу	"	6,69	20,51
4.18	То же, на 1 м2 общей площади	"	0,03	0,1
4.19	Кирпич, общий	тыс.шт.	—	5,6
5	Эксплуатационные расходы			
5.1	Потребная электрическая мощность	квт.ч.	3,18	5,5

1. За расчетную единицу принимается 1000 м3 подстилки
   расчетных единиц 0,32 (для аналога 0,5).
2. Сметная стоимость проекта - аналога пересчитана в цены 1984 года.

Испол.	Бабич		03.85
Испол.	Сорбионан		05.83
Рук.сект.	Отинов		05.83
Рук.сект.	Казанович		05.83
Гл.спец.	Струнова		05.85
Нач.отд.	Жевнеров		05.83
Н.контр.	Пинащенко		06.85
ГИП	Безродный		05.83

ТП 805-9-18.86

Склад подстилки на 380 м3 в полнозаборных конструкциях

Стадия	Лист	Листов
Р	3	

Пояснительная записка (окончание)

Минсельстройпроект СССР Главвельстройпроект ЦНИИЭПтицепром г. Ростов-на-Дону

Привязан:

Инв.№

Копировал: Белая

Формат А2Г

Инв.№ подл. | Подпись и дата | Взам. инв.№

Альбом I

Типовой проект

Ведомость рабочих чертежей основного комплекта АР

Лист	Наименование	Примечание
1	Общие данные (начало)	
2	Общие данные (окончание)	
3	Фасады. План на отм. 0,000. Разрез 1-1.	
4	План кровли. Схемы расположения элементов кровли и стен	

Ведомость спецификаций

Лист	Наименование	Примечание
3	Спецификация элементов заполнения проемов	
4	Спецификация перемычек	
4	Спецификация к схемам расположения элементов кровли и стен	

Ведомость ссылочных и прилагаемых документов

Обозначение	Наименование	Примечание
	Ссылочные документы	
ГОСТ 18853-73	Ворота деревянные распашные для животноводческих и птицеводческих зданий	
2.860-5	Узлы покрытий из асбестоцементных волнистых листов по железобетонным прогонам неотапливаемых сельскохозяйственных зданий	
ГОСТ 16233-77*	Листы асбестоцементные волнистые унифицированного профиля и детали к ним.	
1.138-10, вып.1	Перемычки железобетонные для зданий с кирпичными стенами	
2.430-3, вып.1	Типовые архитектурно-строительные детали промышленных зданий с кирпичными стенами	
2.460-1, вып.1	Типовые архитектурно-строительные детали одноэтажных промышленных неотапливаемых зданий с покрытиями из асбестоцементных волнистых листов	

Общие указания

В здании склада предусмотрено электроснабжение от наружных сетей.

Степень огнестойкости склада подстилки-II, класс-II, степень долговечности-II, категория производства по пожарной опасности-в

Характеристика стеновых материалов

Наружные стены здания приняты из железобетонных панелей индустриального изготовления. Торцы здания выше отм. 3.000 м зашиваются волнистыми асбестоцементными листами УВ.

Указания по устройству гидроизоляции и отмостки

Горизонтальную гидроизоляцию выполнять на отм. -0,020 из цементного раствора М200, толщиной 20 мм с гидрофобными добавками.

Вокруг здания устраивается асфальтобетонная отмостка шириной 700 мм по щебеночному основанию.

Наружная отделка здания

Заделку стыков и швов стеновых панелей выполнять из цементного раствора. Откосы проемов выполнять высококачественной штукатуркой цементно-известковым раствором согласно СН 290-74. Заполнения проемов окрасить масляной краской за 2 раза в соответствии с главой СНиП III-21-73*

Проект разработан для производства работ в летнее время. При производстве работ в зимнее время необходимо руководствоваться нижеприведенными указаниями.

Указания о мероприятиях при производстве работ в зимнее время

Настоящие указания не являются проектом производства работ в зимних условиях и содержат рекомендации для привязывающей проект организации об общих мероприятиях при строительстве здания в зимнее время.

Строительные работы в зимнее время производить с соблюдением требований глав СНиП III-15-76, СНиП III-16-80.

Рабочие чертежи, предназначенные для производства работ в зимнее время, должны иметь указания проектной организации, выполнившей привязку проекта к местным условиям, о произведенной проверке конструкций и возможности их применения в зимних условиях. По проектам, не имеющим такой надписи производства работ в зимних условиях запрещается.

Согласовано:

Гл.спец. ТМ	Индивиченко	
Гл.спец. ЭЛ	Супрунова	

Инв.№ подл. | Подпись и дата | Взам.инв.№

Типовой проект разработан в соответствии с действующими нормами и правилами и предусматривает мероприятия, обеспечивающие взрывную, взрывопожарную и пожарную безопасность при эксплуатации здания.

Главный инженер проекта Безродный

5
9485/1

Инв.№			
Исполн.	Срабионян		04.83
Пров.	Колединцева		04.83
Рук.гр.	Сковорода		04.83
Рук.сект.	Хотинов		04.83
Нач.отд.	Жевнеров		05.83
Н.контр.	Панащенко		04.85
ГИП	Безродный		05.83

Привязан:

ТП 805-9-18.86 АР

Склад подстилки на 320 м³ в полносборных конструкциях

Стадия	Лист	Листов
Р	1	4

Общие данные (начало)

МСХ СССР Главсельстройпроект ЦНИИЭПптицепром г. Ростов-на-Дону

Копировал: Белая

формат 22г

Земляные работы

Грунты основания котлованов, разрабатываемых в зимнее время, должны предохраняться от промерзания путем недобора или укрытия утеплителями. Зачистку оснований следует производить непосредственно перед возведением фундаментов. Обратную засыпку траншей следует производить соблюдая следующие требования:

Количество мерзлых комьев в грунте, которым засыпаются пазухи между стенками траншей и возведенным в них зданием не должно превышать 15% общего объема засыпки;

при засыпке пазух внутри здания применение мерзлого грунта не допускается.

Для защиты грунтов основания от увлажнения, застраиваемая площадка под зданием должна быть до устройства фундаментов ограждена нагорными канавами и тщательно спланирована с устройством поверхностных лотков и канав.

Монолитные бетонные работы

Проект производства работ, предусматривающий выполнение бетонных работ в зимних условиях, должен включать обоснованные технологическими расчетами следующие данные:

способы и температурно-влажностные режимы выдерживания и подогрева бетона;

способы утепления опалубки и открытых поверхностей конструкций и укрытия последних влагонепроницаемыми материалами;

данные об ожидаемом нарастании прочности бетона при принятых температурах и условиях выдерживания;

сроки и порядок распалубки и загружения конструкций.

Прочность бетона монолитных конструкций к моменту возможного замерзания должна быть указана в проекте производства работ и составлять не менее 50% проектной прочности при проектной марке бетона до 150, 40% - для бетона м300.

Монтаж сборных железобетонных конструкций.

В зимнее время работы по устройству фундаментов под сборные железобетонные рамы не производить.

Укладка фундаментных башмаков под колонны на замерзшее основание допускается только при непучинистых грунтах (сухие пески, галечник и т.п.) При пучинистых грунтах фундаменты разрешается возводить только на непромерзшем основании с защитой его от промерзания как во время производства работ, так и по окончании в течение всей зимы.

Заделка стыков в зависимости от характера воспринимаемых усилий должна осуществляться следующим образом:

стыков, воспринимающих расчетные усилия, - бетоном или раствором с предварительным обогревом стыкуемых поверхностей до положительной температуры непосредственно перед замоноличиванием и последующим прогревом или обогревом замоноличенного стыка;

стыков, не воспринимающих расчетных усилий - бетоном или раствором с противоморозными добавками без обогрева стыкуемых поверхностей и замоноличенного стыка.

Марки бетона и раствора для заделки стыков и швов подвергающихся прогреву или обогреву должны повышаться на одну ступень по сравнению с марками требуемыми по проекту. Стыкуемые поверхности перед замоноличиванием должны быть очищены от снега и наледи. Наледь удаляют путем обогрева с последующим удалением воды скребками, щетками и т.п. Снимать наледь с помощью струи пара и горячей воды запрещается.

При монтаже конструкций на растворе, укладку и разравнивание раствора производить непосредственно перед посадкой конструкции на место. Посадка конструкций на слой замерзшего раствора запрещается.

Сварка при отрицательной температуре окружающего воздуха должна производиться на повышенном токе. Так следует повышать так, чтобы при температуре наружного воздуха -30°С сила тока была повышена на 10%.

Кровельные работы, полы.

Кровельное покрытие должно выполняться при отсутствии тумана, гололедицы, атмосферных осадков.

Устройство полов на мерзлых грунтах не допускается.

Ведомость отделки помещений

Наименование или номер помещения	Потолок		Стены или перегородки		Низ стены или перегородок (панель)			Примечание
	Площадь	Вид отделки	Площадь	Вид отделки	Площадь	Вид отделки	Высота, мм	
Склад подстилки	340,0	Известковая		Расшивка	—	—	—	
		окраска		швов				
			240,0	Известковая				
				окраска				

Изготовил	Сердюкин		04.83	ТП 805-9-18.86 АР		
Пров.	Колесниченко		04.83			
Рук. гр.	Скворода		04.83			
Рук. сект.	Хотинов		04.83			
Нач. отд.	Ксенверов		05.83			
Н. контр.	Пономаренко		04.85	Склад подстилки на 320 м³ в полносборных конструкциях	Стадия: Р	Лист: 2
ГИП	Безродный		05.83			Листов:
Привязан:				Общие данные (окончание)	Госстрой СССР Главспецстройпроект Цнипромтрубпроект г. Ростов-на-Дону	

Инв. №

Копировал: Белая Формат А2г

Инв. № подл. | Подпись и дата | Взам. инв. №

6
9485
11

Альбом I

Типовой проект

Фасады 1-3, 3-1

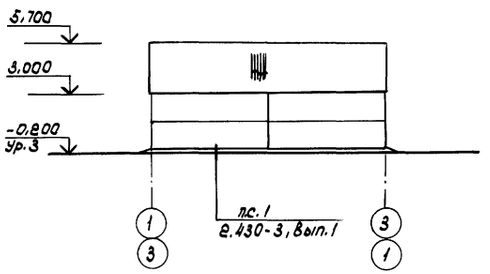

Фасады А-Б, Б-А

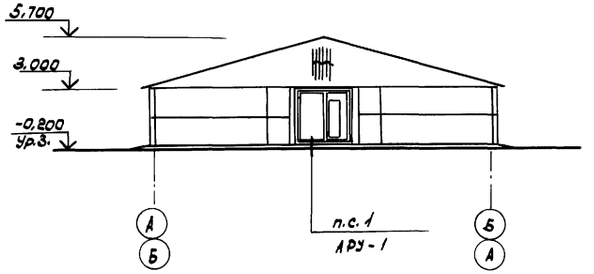

План на отм. 0.000

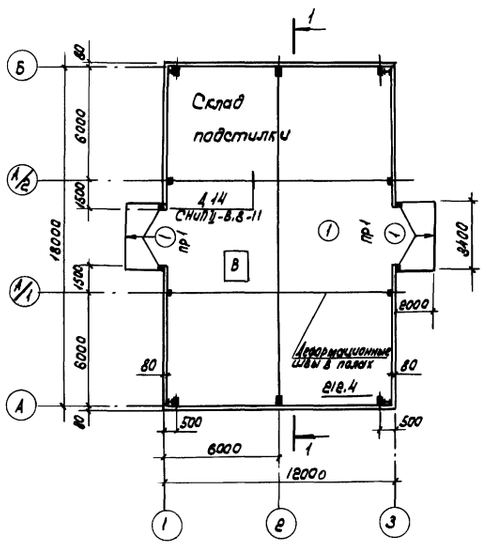

1-1

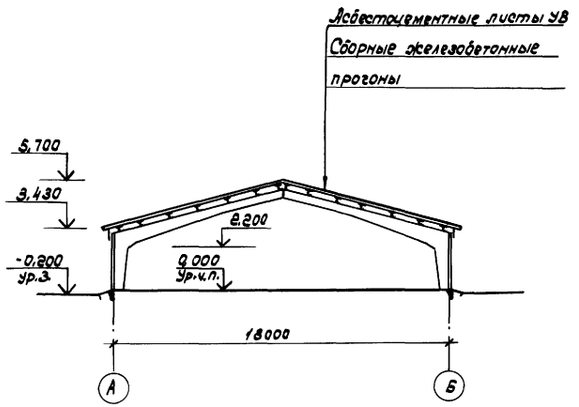

Спецификация элементов заполнения проемов

Марка поз.	Обозначение	Наименование	Кол.	Масса ед.кг.	Примечание
1	ГОСТ 18853-73	Ворота ВРК 30-30	2		

Экспликация полов

Наименование или номер помещения по проекту	Тип пола по проекту	Схема пола или номер узла по серии	Элементы пола и их толщина	Площадь пола, м²
Склад подстилки	1	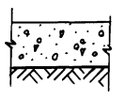	Бетон М300 -180 Утрамбованный со щебнем грунт	218.4

1. Деталь обрамления ворот см. альбом III, АРУ-2
2. Перемычки ПР1 даны в спецификации на листе 4

7
9485/1

Испол.	Ветян		04.83	ТП 805-9-18.86 АР
Пров.	Колодинцева		04.83	
Рук.гр.	Скворода		04.83	
Рук.сект.	Хотинов		04.83	
Нач.отд.	Жевнеров		05.83	
Н.контр.	Панащенко		04.85	Склад подстилки на 360 м³ в полносборных конструкциях
ГИП	Безродный		05.83	

Стадия	Лист	Листов
Р	3	

Фасады. План на отм. 0.000
Разрез 1-1

МСХ СССР Главсельстройпроект ЦНИИЭПтицепром г.Ростов-на-Дону

Привязан:

Инв.№

Копировал: Белая

Формат А2г

Инв.№ подл. | Подпись и дата | Взам. инв.№

Альбом I

Типовой проект

Схема расположения элементов кровли

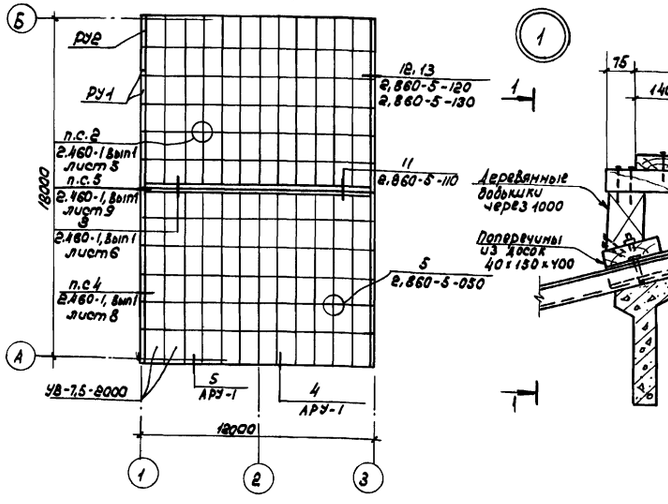

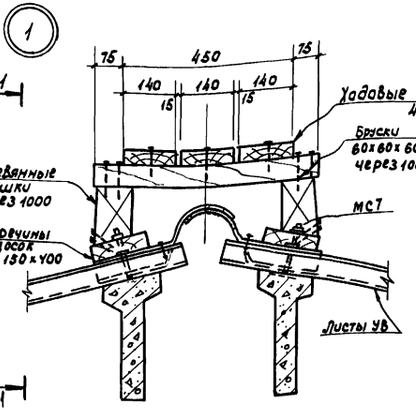

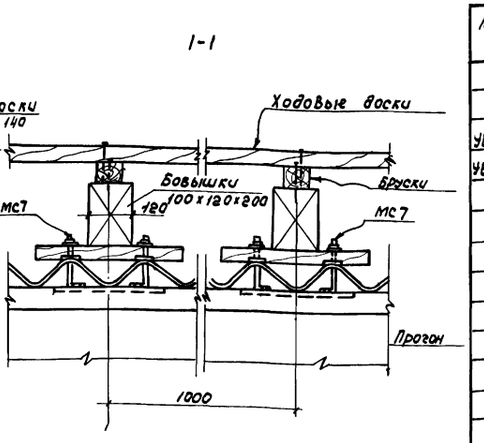

План кровли

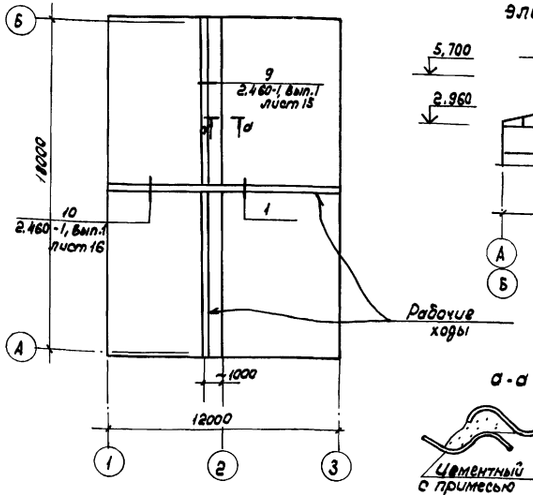

Схема расположения элементов стен по оси 1 и 3

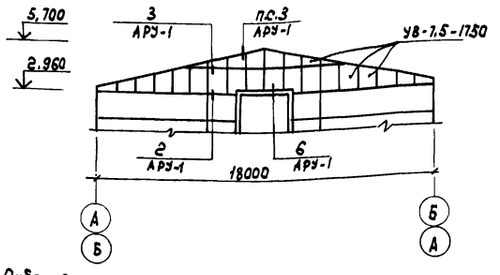

Ведомость перемычек

Марка, поз	Схема сечения
пр1	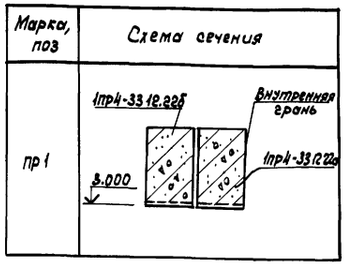

а-а

Спецификация к схемам расположения элементов кровли и стен

Марка, поз	Обозначение	Наименование	Кол.	Масса ед. кг	Примечание
	Схема раскладки асбестоцементных листов кровли				
		Листы асбестоцементные			
УВ-7,5-1750	ГОСТ 16233-77*	УВ-7,5-1750	144	85,0	
УВ-7,5-2000	ГОСТ 16233-77*	УВ-7,5-2000	36	40,0	
		Угловые детали			
РУ-1	ГОСТ 16233-77*	РУ-1	20	14,7	
РУ-2	ГОСТ 16233-77*	РУ-2	4	16,8	
		Коньковые детали			
КУ-1	ГОСТ 16233-77*	КУ-1	12	8,0	
КУ-2	ГОСТ 16233-77*	КУ-2	12	8,0	
		Изделия стальные			
ГС1	2.860-1-3-010	ГС	24	2,1	h=400мм
		Детали крепежные			
МБ1	2.860-5-240	МБ1	98	0,2	
МВ2	2.460-1, вып.1	МВ2	6	—	
МС1	ТП 805-9-17.86 АРУ-МС1	МС1	96	0,1	
МС2	ТП —"— АРУ-МС2,МС3	МС2	14	1,9	
МС3	ТП —"— АРУ-МС2 МС3	МС3	12	0,6	
МС4	ТП —"— АРУ-МС4÷МС6	МС4	98	0,2	
МС5	ТП —"— АРУ-МС4÷МС6	МС5	28	0,2	
МС6	ТП —"— АРУ-МС4÷МС6	МС6	28	0,2	
МС7	ТП —"— АРУ-МС7	МС7	24	0,1	
М8	2.460-1, вып.1	М8	24	—	
МС1	2.860-5-230	МС1	14	0,2	
—	ГОСТ 7798-70*	Болт М12х100	12	0,1	
		Детали деревянные			
	ГОСТ 8486-86**	Брусок 60х200	24		м
	ГОСТ 8486-86**	Брусок 60х60х600	13		0,002м³
	ГОСТ 8486-86**	Доска 40х150х400	26		0,002м³
	ГОСТ 8486-86**	Доска 8=40	0,56		м³
	ГОСТ 8486-86**	Бобышка 100х120х200	26		0,002м³
	ГОСТ 8486-86**	Доска 40х150х700	14		0,004м³
	ГОСТ 8486-86**	Рейки 30х50х450	40		0,001м³
	ГОСТ 8486-86**	Брусок 50х50	38		м

Спецификация перемычек

Марка, поз.	Обозначение	Наименование	Кол.	Масса ед. кг	Примечание
пр1	ТП 805-1-1пр4-33.12.22а.86	1пр4-33.12.22а	1	225	
	ТП 805-1-1пр4.33.12.22б.86	1пр4-33.12.22б	1	225	

1. Для укладки кровли и стен необходимо применять асбестоцементные листы только со срезанными углами, согласно СНиП II-26-76, п. 3.4.

2. Для уменьшения деформации усадки и коробления следует предусмотреть гидрофобизацию наружной стороны асбестоцементных листов кремнийорганической жидкостью ГКЖ-94, ГОСТ 10834-76.

3. Изделие соединительное МС2 применять для крепления рабочих ходов, по узлу 9 (см. план кровли)

4. Изделия МС4, МС5, МС6 применять взамен соответственно М1, М3, М8 серии 2.460-1, вып 1 в узлах элементов кровли.

5. Сварку производить электродами Э42, ГОСТ 9467-75, h_w=6мм

6. На схеме расположения элементов стен незамаркированные асбестоцементные листы выполнять из листов УВ-7,5-2000

Привязан:

Инв.№

Испол.	Срабионян		04.85
Пров.	Колединчева		04.85
Рук.гр.	Сковорода		04.85
Рук.сект.	Хотинов		04.85
Нач.отд.	Невнеров		05.85
Н.контр.	Лапищенко		04.85
ГИП	Безродный		05.85

8
9485/1

ТП 805-9-18.86 АР

Стадия	Лист	Листов:
Р	4	

Склад подстилки на 320 м³ в полносборных конструкциях

План кровли. Схемы расположения элементов кровли и стен

МСК СССР Главвельстройпроект ЦНИИЭПтяжпром г. Ростов-на-Дону

Копировал Белая

Формат А2г

Инв.№ подл. | Подпись и дата | Взам. инв.№

Альбом I

Типовой проект

Ведомость рабочих чертежей основного комплекта КЖ

Лист	Наименование	Примечание
1	Общие данные	
2	Схема расположения элементов фундаментов	
3	Схемы расположения элементов каркаса и стеновых панелей	

Ведомость спецификаций.

Лист	Наименование	Примечание
2	Спецификация к схеме расположения элементов фундаментов	
3	Спецификация к схемам расположения элементов каркаса и стеновых панелей	

Виды арматурных сталей для применения в железобетонных конструкциях

Вид арматуры	Класс арматуры	Марка стали
Стержневая горячекатанная гладкая ГОСТ 5781-82	A I	Ст3кп2
Стержневая горячекатанная периодического профиля ГОСТ 5781-82	A II A III A IV	Ст3пс2 25Г2С 20ХГ2Ц

Для закладных деталей железобетонных конструкций применять углеродистую сталь марки Ст3кп2 по ГОСТ 380-71*.

Типовой проект разработан в соответствии с действующими нормами и правилами и предусматривает мероприятия, обеспечивающие Взрывную, Взрывопожарную и пожарную безопасность при эксплуатации здания.

Главный инженер проекта Безродный

Ведомость ссылочных и прилагаемых документов

Обозначение	Наименование	Примечание
	Ссылочные документы	
ГОСТ 24022-80	Фундаменты железобетонные сборные под колонны сельскохозяйственных зданий	
1.415-1, Вып 1	Железобетонные фундаментные балки для производственных зданий	
1.810-2, Вып. 0, 1, 2	Железобетонные фундаменты под трехшарнирные железобетонные рамы для однопролетных сельскохозяйственных зданий.	
1.822-2, Вып. 3, 4	Железобетонные рамы для однопролетных сельскохозяйственных зданий с уклоном кровли 1:4	
1.823-1, Вып 1	Железобетонные колонны для производственных зданий сельского хозяйства	
1.462-14, Вып. 2	Железобетонные прогоны для покрытий зданий	
2.860-4	Узлы сельскохозяйственных зданий с каркасом из железобетонных рам серии 1.822-2	
2.860-5	Узлы покрытий из асбестоцементных волнистых листов по железобетонным прогонам неотапливаемых сельскохозяйственных зданий	

Ведомость объемов сборных бетонных и железобетонных конструкций по рабочим чертежам основных комплектов марок АР и КЖ

	Наименование группы элементов конструкции	Код	Кол, м3	Примечание
1	Фундаменты	5812000000	8,08	
2	Фундаментные балки	5824000000	2,56	
3	Полурамы	5827000000	7,50	
4	Колонны	5821000000	1,34	
5	Прогоны	5825000000	2,24	
6	Панели стеновые	5831000000	12,84	
7	Перемычки	5828000000	0,18	
	Всего бетона и железобетона		34,54	

Материалы на изготовление сборных бетонных и железобетонных конструкций учтены в ведомости потребности в материалах и отдельно не учитываются.

9

9485/1

Привязан:

Инв.№

Исполн.	Чукан		04.83
Пров.	Кравцова		05.83
Рук.гр.	Колединцева		05.83
Гл.спец.	Ющенко		05.83
Нач.отд.	Жевнеров		05.83
Н.контр.	Панащенко		04.83
ГИП	Безродный		05.83

ТП 805-9-18.86 КЖ

Склад пшеницы на 320 м³ в полносборных конструкциях

Стадия	Лист	Листов
Р	1	3

Общие данные

МСХ СССР Главсельстройпроект ЦНИИЭПтицепром г. Ростов-на-Дону

Копировал: Белая Формат А2Г

Согласовано:

Гл.спец. ТМ	Инструмент. Стариков	
Гл.спец. ОВ	Гл.спец. ОВ	
Взам.инв.№		
Подпись и дата		
Инв.№подл.		

Альбом I

Типовой проект

Схема расположения элементов фундаментов

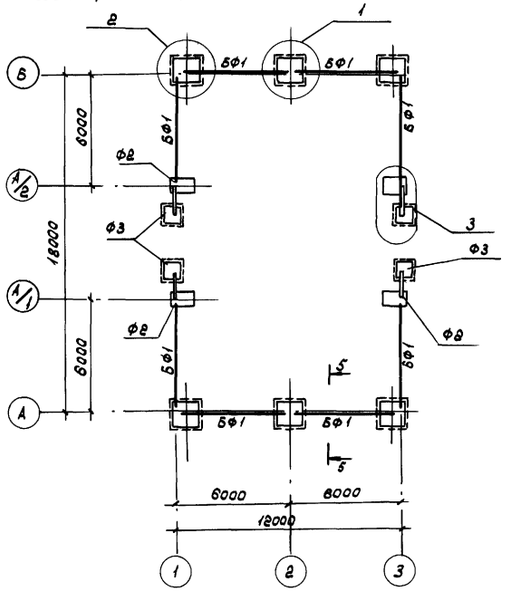

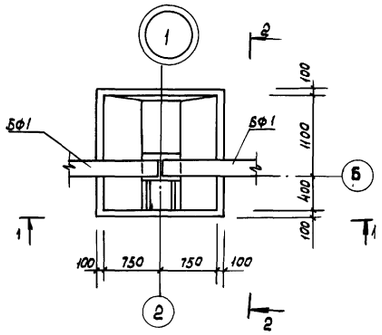

1-1

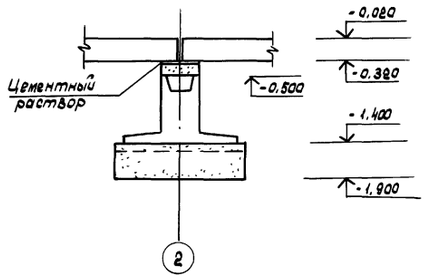

2-2

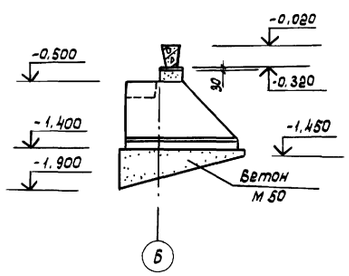

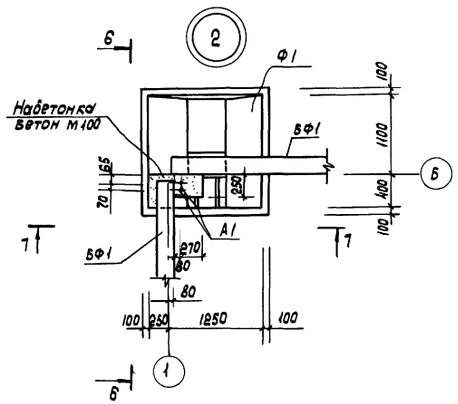

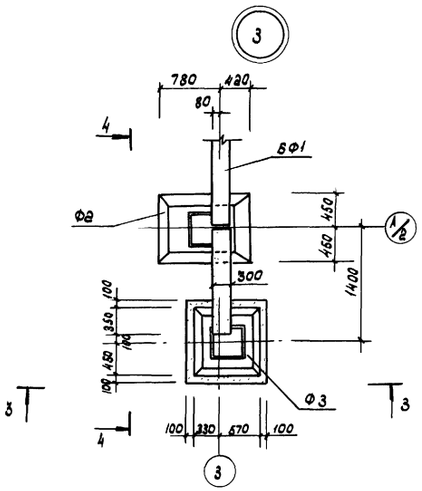

3-3

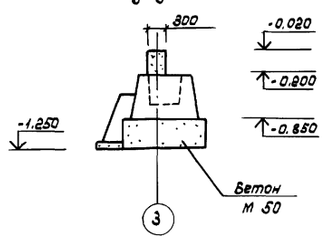

6-6

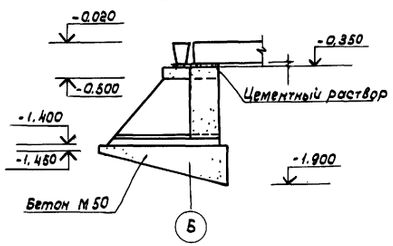

4-4

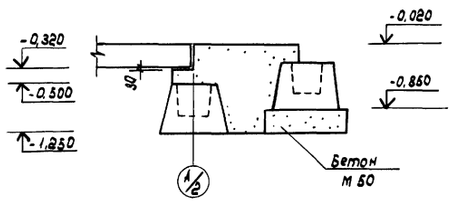

5-5

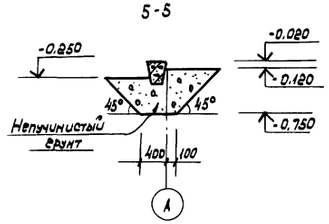

7-7

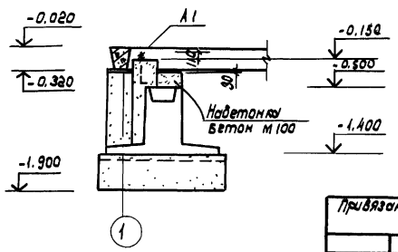

Спецификация к схеме расположения элементов фундаментов

Марка, поз.	Обозначение	Наименование	Кол.	Масса ед.кг	Примечание
		Фундаменты			
Ф1	1.810-2, Вып.1	Ф15-9-3	6	1950	
Ф2	ГОСТ 24022-80	1Ф12.9-2	4	1200	
Ф3	ГОСТ 24022-80	1Ф9.9-1	4	900	
		Фундаментная балка			
БФ1	1.415-1, Вып.1	БФ6-40	8	800	
А1	ТП КЖИ-А1	Анкер А1	8	0.3	

Схемы нагрузок на верхнем обрезе фундаментов

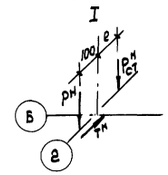

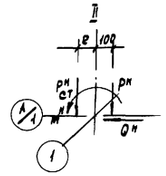

Таблица нормативных нагрузок на верхнем обрезе фундаментов

Номер схемы	Нагрузки					e, мм
	$P^н$ (тс)	$P^н_{ст}$ (тс)	$M^н$ (тсм)	$Q^н$ (тс)	$T^н$ (тс)	
I	10.86(12.0)	6.7(6.7)	—	—	7.33(8.39)	100
II	5.21(5.21)	4.76(4.76)	1.23(1.23)	0.44(0.44)	—	100

1. Рельеф территории спокойный, грунтовые воды отсутствуют, грунты непучинистые, непросадочные со следующими нормативными характеристиками: нормативный угол внутреннего трения $\varphi^н = 0{,}49$ рад или 28°, нормативное удельное сцепление $C^н = 2$ кПа (0.02 кгс/см²), модуль деформации нескальных грунтов $E = 14{,}7$ мПа (150 кгс/см²), плотность грунта $\gamma = 1{,}8$ тс/м³, коэффициент безопасности по грунту $K_г = 1$.
2. Глубина заложения фундаментов назначена в соответствии с главой СНиП II-15-74. При других грунтовых условиях размеры и глубина заложения фундаментов должны уточняться в соответствии с нормами проектирования оснований зданий и сооружений главы СНиП II-15-74.
3. Доработку грунта под наклонную грань подбетонок вести вручную
4. Набетонки выполнять из бетона М 100.
5. Под фундаментные башмаки устроить песчаную подготовку толщиной 100 мм.
6. Незамаркированные фундаменты - марки Ф1
7. Данные в скобках - для нормативной снеговой нагрузки 100 кгс/м²

10
9485/1

Исполн.	Сробионян		01.83
Пров.	Кравцова		05.83
Рук.гр.	Колединцева		05.83
Гл.спец.	Ющенко		05.83
Нач.отд.	Жевнеров		05.83
Н.контр.	Панащенко		04.85
ГИП	Безродный		05.83

ТП 805-9-18.86 КЖ

Склад подстилки на 320 м³ в полносборных конструкциях

Стадия	Лист	Листов:
Р	2	

Схема расположения элементов фундаментов

МСХ СССР Главсельстройпроект ЦНИИЭПптицепром г. Ростов-на-Дону

Привязан:

Инв №

Копировал

Формат 22г

Инв.№ подл. | Подпись и дата | Взам.инв.№

Альбом I

Типовой проект

Схема расположения элементов каркаса

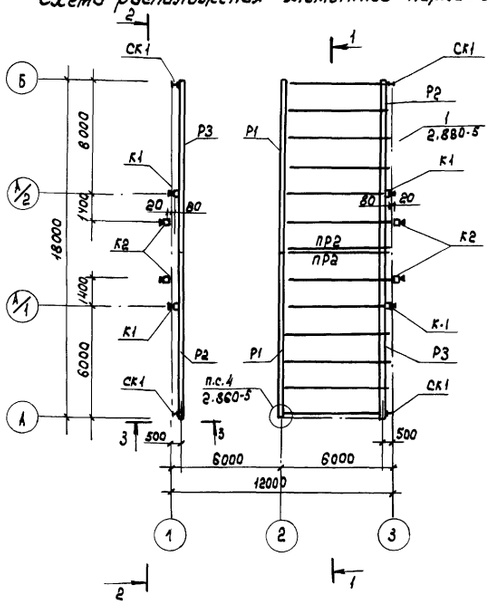

Схема расположения стеновых панелей по осям А, Б

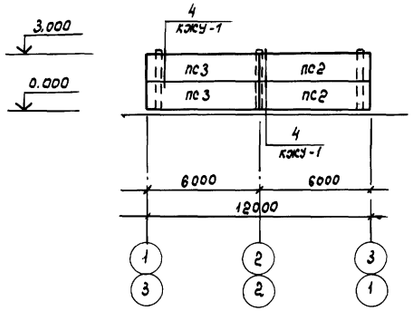

Схема расположения стеновых панелей по осям 1, 3

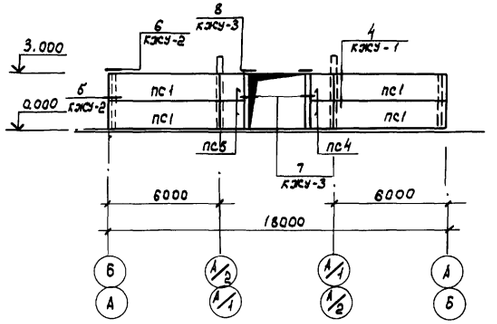

1 - 1

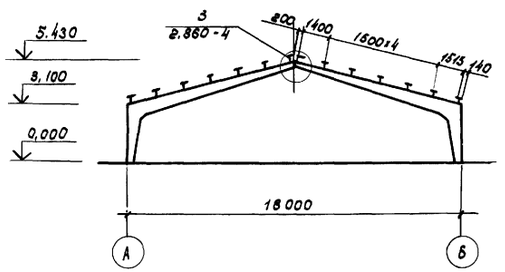

2 - 2

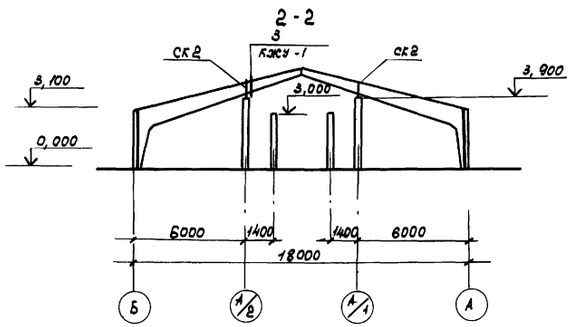

3 - 3

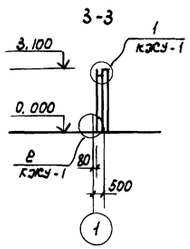

1. Незамаркированные прогоны - марки ПР1.
2. Монтаж колонн вести по знаку ориентации ▼.

Спецификация к схемам расположения элементов каркаса и стеновых панелей

Марка, поз.	Обозначение	Наименование	Кол.	Масса ед.кг.	Примечание
	Схема расположения элементов каркаса				
		Полурамы			
Р1	ТП 805-9-17.86 КЖИ-ПР18-1-1а СБ	1ПР18 - 1 - 1а	2	3100	
Р2	ТП —"— КЖИ-ПР18-1-12г СБ	ПР18 - 1 - 1г	2	3100	
Р3	ТП —"— КЖИ-ПР18-1-1д СБ	ПР18 - 1 - 1д	2	3100	
		Колонны			
К1	ТП —"— КЖИ-СК2-48-1а,				
	СК2-36-18а СБ	СК2-48-1а	4	480	
К2	ТП —"— КЖИ-СК2-48-1а,				
	СК2-36-18а СБ	СК2-36-18а	4	360	
		Стойки металлические			
СК1	ТП —"— КЖИ-СК1	СК1	4	39,5	
СК2	1.831-1, Вып.1	СК1	4	4,4	l=760
		Прогоны			
ПР1	1.462-14, Вып.2	4ПР-1А III	12	400	
ПР2	ТП 805-9-17.86 КЖИ-4ПР-1А III-а СБ	4ПР-1А III-а	2	400	
		Изделия соединительные			
МС1	2.860-4	МС1	6	2,5	
МС3	2.860-4	МС3	3	1,4	
МС1	ТП 805-9-17.86 КЖИ-МС1÷МС3	МС1	8	1,6	
МС2	ТП —"— КЖИ-МС1÷МС3	МС2	4	1,0	
МС3	ТП —"— КЖИ-МС1÷МС3	МС3	4	0,4	
—		ф16А I ГОСТ 5781-82, l=180	28	0,28	
	Схемы расположения стеновых панелей				
		Панели стеновые			
ПС1	ТП 805-9-17.86 КЖИ-ПС60.15-Т,				
	ПС60.15-Т-2СБ	ПС60.15-Т	8	1780	
ПС2	КЖИ-ПС60.15-Т-1СБ	ПС60.15-Т-1	4	1780	
ПС3	ТП —"— КЖИ-ПС60.15-Т-1н СБ	ПС60.15-Т-1н	4	1780	
ПС4	ТП —"— КЖИ-ПС15.15-Т-1,				
	ПС15.15-Т-1н СБ	ПС15.15-Т-1	4	450	
ПС5	ТП —"— КЖИ-ПС15.15-Т-1				
	ПС15.15-Т-1н СБ	ПС15.15-Т-1н	4	450	
		Изделия соединительные			
МС4	ТП 805-9-17.86 КЖИ-МС4	МС4	12	0,6	
МС5	ТП —"— КЖИ-МС5	МС5	8	0,6	
МС6	ТП —"— КЖИ-МС6	МС6	20	0,9	

11 9485/1

Исполн.	Срабионян	[подпись]	04.83
Пров.	Кравцова	[подпись]	05.83
Рук.гр.	Колединцева	[подпись]	05.83
Гл.спец.	Ющенко	[подпись]	05.83
Нач.отд.	Жевнеров	[подпись]	05.83
Н.контр.	Панащенко	[подпись]	04.85
ГИП	Безродный	[подпись]	05.83

ТП 805-9-18.86 КЖ

Склад подстилки на 320м³ в полносборных конструкциях

Стадия	Лист	Листов
Р	3	

Схемы расположения элементов каркаса и стеновых панелей

МСХ СССР Главсельстройпроект ЦНИИЭПТИЦЕПРОМ г.Ростов-на-Дону

Привязан

Инв.№

Копировал Белая

Формат 22г

Инв.№ подл. | Подпись и дата | Взам.инв.№

Альбом I

Типовой проект

Ведомость рабочих чертежей основного комплекта КМ

Лист	Наименование	Примечание
1	Общие данные. Схема расположения горизонтальных связей.	
2	Техническая спецификация металла. Схема расположения фахверка по осям 1 и 3.	

Ведомость ссылочных и прилагаемых документов

Обозначение	Наименование	Примечание
	Ссылочные документы	
1.831-1, вып.1	Перегородки сборные одноэтажных сельскохозяйственных зданий	
	Чертежи КМ.	

Ведомость элементов

Марка	Сечения: Эскиз	Поз.	Состав	Опорные усилия: M тсм	N тс	Q тс	Группа констр.	Марка металла	Примечание
Схема расположения горизонтальных связей									
а	[	1	[18	1.08		0.711	VI	ВСт3кп2	
б	L	2	L 83х5	по гибкости λ=200			VI	ВСт3кп2	

Ведомость металлоконструкций по видам профилей

Наименование конструкций по номенклатуре Прейскуранта №01-08	Позиции по Прейскуранту №01-08	№ п.п.	Код конструкций	Масса конструкций: Всего стали повышенной и высокой точности	по видам профилей: Балки и швеллеры	Фрезерованная сталь	Сферонаправленная сталь	Мелкосортная сталь	Толстолистовая сталь	Универсальная сталь	Тонколистовая сталь	Гнутые и гнутосварные	Трубы	прочие	Всего	Количество, шт.	Серия типовых конструкций
1	2	3	4	5	6	7	8	9	10	11	12	13	14	15	16	17	18
Типовые конструкции здания																	
Балки покрытия		1	526153		1,37										1,37		
Связи покрытия		2	526164			0,450									0,450		
Элементы фахверка		3	526112			0,534			0,014						0,548		
Итого		4			1,37	0,984			0,014						2,368		
Контрольная сумма																	

Схема расположения горизонтальных связей

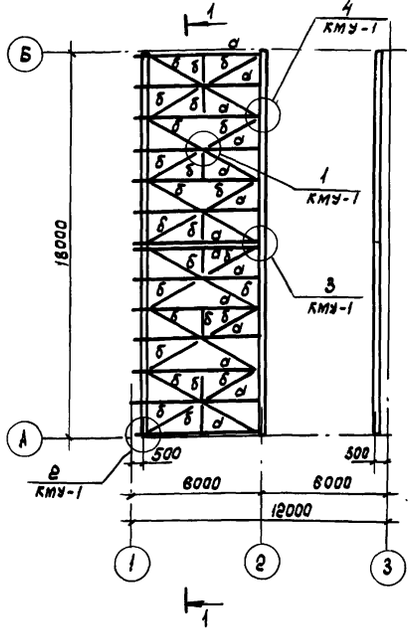

1-1

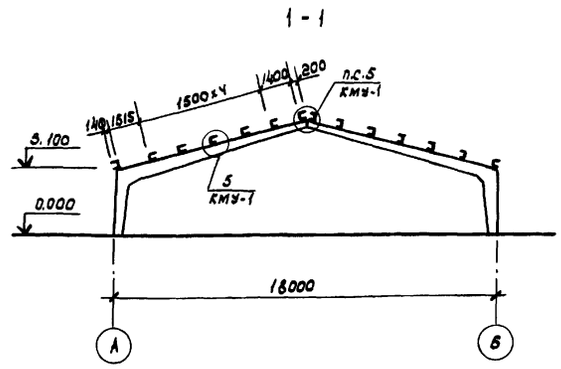

1. Размеры сварных швов, количество и диаметры болтов определять при разработке чертежей КМД по усилиям, указанным в таблице сечений. Минимальное расчетное усилие принимать 3т.

2. Изготовление и монтаж конструкций должны производиться согласно СНиП III-18-75.

3. Стальные конструкции должны быть огрунтованы грунтовкой ГФ-020 на заводе изготовителе и покрыты при монтаже лаком ПФ-170 с добавкой 10-15% алюминиевой пудры за 2 раза.

Типовой проект разработан в соответствии с действующими нормами и правилами и предусматривает мероприятия, обеспечивающие взрывную, взрывопожарную и пожарную безопасность при эксплуатации здания.

Главный инженер проекта Безродный

Согласовано: Гл.спец.ЭО Стрижова; Гл.спец.ВиК Гдн; Инв.№подл. | Подпись и дата | Взам.инв.№

Инв.№			
Исполн.	Сравионан		04.83
Пров.	Кравцова		05.83
Рук.гр.	Колединцева		05.83
Гл.спец.	Ющенко		05.83
Нач.отд.	Жевнеров		05.83
Н.контр.	Панащенко		04.85
ГИП	Безродный		05.83

Привязан:

ТП 805-9-18.86 КМ

Склад подстилки на 320м³ в полносборных конструкциях

Стадия	Лист	Листов
Р	1	2

Общие данные. Схема расположения горизонтальных связей

МСК СССР Главсельстройпроект ЦНИИЭПтицепром г.Ростов-на-Дону

Копировал: Белая Формат А2г

12
9485/1

Альбом I

Типовой проект

Ведомость рабочих чертежей основного комплекта ЭС

Лист	Наименование	Примечание
1	Общие данные. Схема принципиальная питающей и распределительной сети ~380/220 В	
2	План сетей силового электрооборудования и освещения	
	Ведомость объемов работ	

Ведомость ссылочных и прилагаемых документов

Обозначение	Наименование	Примечания
	Ссылочные документы	
ПУЭ-76	Правила устройства электроустановок	
ВСН-381-77/мм сс СССР	Инструкция о составе и оформлении электротехнических рабочих чертежей для промышленного строительства	
ВСН Минсельхоза СССР, 1978г	Отраслевые нормы освещения сельскохозяйственных предприятий, зданий и сооружений.	
4.407-36/70	Детали и узлы внутренних электропроводок в сельскохозяйственных производственных помещениях.	
Нормаль Н200-78	Внутреннее электрическое освещение промышленных предприятий.	
ГОСТ 2.754-72	Обозначения условные графические электрического оборудования и проводок на планах	
	Прилагаемые документы	
ТП 90 СО	Спецификация оборудования	Альбом I
ТП 90 ВП	Ведомость потребности в материалах	Альбом II
ТП 90 ВМ	Ведомость потребности в электромонтажных изделиях.	Альбом II

Согласовано:

Гл.спец.эн.отд.	Кишиневский	02.83
Рук.сект. ЭС	Хотинов	02.83
Гл.спец. ТМ	Мурашевич	02.83

Взам.инв.№ | Подпись и дата | Инв.№ подл.

Типовой проект разработан в соответствии с действующими нормами и правилами и предусматривает мероприятия, обеспечивающие взрывную, взрывопожарную и пожарную безопасность при эксплуатации здания

Главный инженер проекта Безродный

Схема принципиальная питающей и распределительной сети ~ 380 В

Данные питающей сети		
Шинопровод Распред. пункт	Тип Iн, А Расцепитель, А	
	Тип, напряжение, сечение (шинопровода) Расчетный ток, А Устан. мощность, кВт	
Аппарат отходящих линий	Тип Iн, А Расцепитель или плавкая вставка, А	
Марка и сечение проводника	Маркировка или длина участка сети	
Шкаф управления. Условное обозначение, тип		
Марка и сечение проводника	Маркировка или длина участка сети	
Соединительная коробка. Условное обозначение, тип		
Марка и сечение проводника	Маркировка или длина участка сети	
Пусковой аппарат	Iип Iн, А Расцепитель автомата уставка, А Нагревательный элемент теплового реле Т-тепловой, уставка, А	
Марка и сечение проводника	Маркировка или длина участка сети	
Электроприемник	Условное обозначение на плане	
	Номер по плану	1
	Тип	
	Pн, кВт	0.72	4
	Ток, А: Iч	2.0	9
	Ток, А: Iп	—	63
	Наименование механизма по плану	Рабочее освещение	Ленточный транспортер ЛТ-10

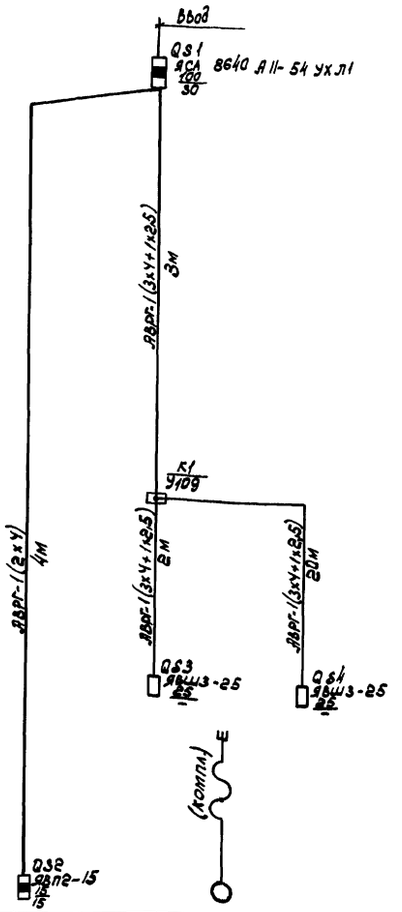

Условные графические изображения обозначения, не установленные стандартами

- Ящик силовой
- Ящик с рубильником и штепсельным разъемом
- Выключатель брызгозащищенного исполнения
- К - коробка ответвительная

14
9485/

Инв.№			
Исполн.	Степанова		02.83
Пров.	Брюм		02.83
Рук.гр.	Брюм		02.83
Гл.спец.	Супрунова		02.83
Нач.отд.	Жевнеров		02.83
ГИП	Безродный		02.83
Н.контр.	Панина		01.83

Привязан:

ТП 805-9-18.86 ЭС

Склад подстилки на 320 м³ в полносборных конструкциях

Стадия	Лист	Листов
Р	1	2

Общие данные. Схема принципиальная питающей и распределительной сети ~ 380 В.

МСХ СССР Главсельстройпроект ЦНИИЭПптицепром г. Ростов-на-Дону

Копировал: Белая Формат: 22г

Альбом I

Типовой проект

Техническая спецификация металла

Вид профиля и ГОСТ, ТУ	Марка металла, ГОСТ	Обозначение и размер профиля	№ п.п.	Код: Марки металла	Код: Вида профиля	Код: размера профиля	Количество шт	Длина, мм	Масса металла по элементам конструкций, т: Балки покрытия (Код элемента конструкций)	Связи покрытия	Фахверк	Общая масса т	Масса потребности в металле по кварталам (заполняется изготовителем), т: I	II	III	IV	Заполняется ВЦ
1	2	3	4	5	6	7	8	9	526153	526164	526112						
Сталь горячекатаная Швеллеры ГОСТ 8240-72*	ВСт3кп2	[18	1		26108	26158			1,37			1,37					
	ГОСТ 380-71*																
	Итого		2	11240					1,37			1,37					
Всего профиля			3						1,37			1,37					
Сталь прокатная Угловая равнополочная ГОСТ 8509-72*	ВСт3кп2	L 63×5	4		21113					0,450		0,45					
	ГОСТ 380-71*																
	Итого		5	11240						0,450		0,45					
Всего профиля			6							0,450		0,45					
Швеллеры стальные гнутые равнополочные ГОСТ 8278-83	ВСт3кп2	ГН [100×50×4	7		73007						0,507	0,507					
	ГОСТ 380-71*		8														
	Итого		9	11240							0,507	0,507					
Всего профиля			10								0,507	0,507					
Уголки стальные гнутые неравнополочные ГОСТ 19772-74*	ВСт3кп2	ГН L 50×36×4	11		75205						0,019	0,019					
	ГОСТ 380-71*	ГН L 120×100×6	12		75205						0,008	0,008					
	Итого		13	11240							0,027	0,027					
Всего профиля			14								0,027	0,027					
Сталь листовая горячекатаная ГОСТ 19903-74*	ВСт3кп2	-8=4	15		71110						0,014	0,014					
	ГОСТ 380-71*																
	Итого		16	11240							0,014	0,014					
Всего профиля			17								0,014	0,014					
Всего масса металла			18						1,37	0,450	0,548	2,368					
В том числе по маркам	ВСт3кп2		19						1,37	0,450	0,548	2,368					
Масса поставки элементов по кварталам (заполняется заказчиком)		I															
		II															
		III															
		IV															

Схема расположения фахверка по осям 1 и 3

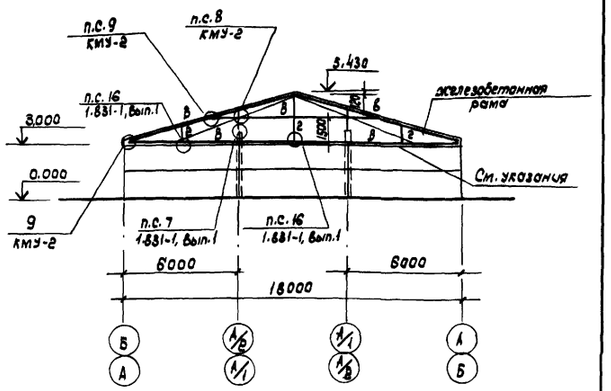

Ведомость элементов

Марка	Сечения: Эскиз	Поз.	Сечения	Опорные усилия: M тсм	N тс	Q тс	Группа констр.	Марка металла	Примечание
Схема расположения фахверка									
в	⊔	3	ГН [100×50×4	1.831-1, Вып.1			VI	ВСт3кп2	
г	∟	4	ГН ⊥ 50×36×4	1.831-1, Вып.1			VI	ВСт3кп2	

Элемент „в" закрепить по всей длине к стеновым панелям шурупами, шагом 600 мм

13
9485/1

Исполн.	Срабионян		04.83
Пров.	Кравцова		05.83
Рук.гр.	Колединцева		05.83
Гл.спец.	Ющенко		05.83
Нач.отд.	Жевнеров		05.83
Н.контр.	Панащенко		04.85
ГИП	Безродный		05.83

ТП 805-9-18.86 КМ

Привязан:

Инв.№

Склад подстилки на 320м³ в полносборных конструкциях

Стадия	Лист	Листов:
Р	2	

Техническая спецификация металла. Схема расположения фахверка по осям 1 и 3.

МСХ СССР Главсельстройпроект ЦНИИЭПптицепром г.Ростов-на-Дону

Копировал Белая

Формат 22г

Инв.№ подл. | Подпись и дата | Взам. инв.№

Альбом I

Типовой проект

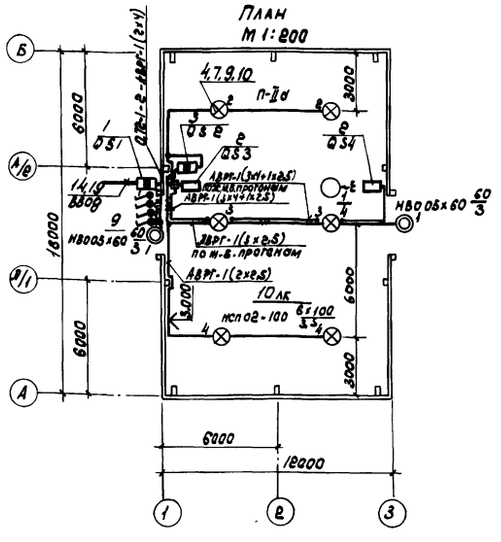

Поз.	Обозначение или тип изделия	Наименование	Кол.	Примечание
		Материалы		
		Кабель АВРГ, 660В, сеч:		Круглый
15		2х2,5 кв. мм	40	м
16		3х2,5 кв. мм	20	м
17		2х4 кв. мм	10	м
18		3х4+1х2,5 кв. мм	30	м
19		Уголок Б40х40х4 ГОСТ 8509-72 / Вст 3пс ГОСТ 535-79	2	м

Ведомость объемов электромонтажных и строительных работ

№ п.п.	Наименование работ	Ед. изм.	Кол.	Примечание
	Электромтажные работы			
1	Установка на стене ящиков ЯСА, ЯВШЗ, ЯВП.	шт	4	
2	Установка открытая выключателей инд. 02620	шт	5	
3	Крепление светильников подвесных НСП02-100	шт	6	
4	То же, настенных НБ005х60	шт	2	
	Крепление кабеля АВРГ скобами			Круглый
5	2х2,5 кв. мм	м	40	
6	3х2,5 кв. мм	м	20	
7	2х4 кв. мм	м	10	
8	3х4+1х2,5 кв. мм	м	30	
9	Крепление уголка к стене	м	2	

Поз.	Обозначение или тип изделия	Наименование	Кол.	Примечание
		Электрооборудование		
1	ЯСА 8640 А11-54 УХЛ1	Ящик силовой	1	
2	ЯВШЗ-25	Ящик со штепсельным разъемом	2	
3	ЯВП 2-15	Ящик однолинейный	1	
4	НСП02-100/Р51-03	Светильник для ламп накаливания	6	
5	НБ005х60	То же	2	степень защиты IP54
6	Б220-235-60	Лампа накаливания	2	
7	Б220-235-100	То же	6	
8	инд. 02620	Выключатель однополюсный	4	
9	У109	Коробка ответвительная	7	
10	5.407-19, лист 37	Установка осветительника на крюке, на подвесе, на ответвительной коробке		
		Исполнение 2	6	
11	4.407-36/70, лист 11.60	Крепление проводов АПВ, АППВ, АПН АПРВ и кабелей АВРГ, АНРГ, АПВТ, АВВГ, АВП и АВВ скобами	100	м
12	4.407-36/70, лист 24,10	Крепление распределительных пунктов серии ПР-9000, щитков типов ОП-6, ОПВ-6 и ящиков типа ЯРВ	4	
13	4.407-36/70, лист 25,20	Крепление выключателей и розеток к различным основаниям при открытой проводке	2	
14	3.407-82, лист 50	Вывод кабеля из траншеи на стену здания. Исполнение 1	1	

1. Сеть освещения выполняется кабелем АВРГ, прокладываемым по стенам и железобетонным прогонам.
Кабель, прокладываемый на вводе ниже отметки 2м, защитить уголком.
2. Показатели осветительной установки:
Освещаемая площадь - 216 м²
Установленная мощность рабочего освещения - 0,72 квт
Число светильников - 8 шт
3. Ящик Q51 защитить навесом от атмосферных осадков.

9485/1 15

Испол.	Степанова		02.83
Пров.	Брюм		02.83
Рук.гр.	Брюм		02.83
Гл.спец.	Супрунова		02.83
Нач.отд.	Жевнеров		02.83
ГИП	Безродный		02.83
Н.контр.	Панина		01.85

ТП 805-9-18.86 ЭС

Привязан:

Инв. №

Склад подстилки на 320 м³ в полносборных конструкциях.

Стадия	Лист	Листов
Р	2	2

План сетей силового электрооборудования и освещения ведомость объемов работ

МСХ СССР Главсельстройпроект Цниипптицепром г. Ростов-на-Дону

Копировал: Белая Формат 22 г

Взам. инв. №

Подпись и дата

Инв. № подл.

Альбом I

Типовой проект

Позиция	Наименование и техническая характеристика с оборудования и материалов Завод-изготовитель (для импортного оборудования - страна, фирма)	Тип, марка оборудования Обозначение документа и N опросного листа	Единица измерения: Наименование	Единица измерения: Код	Код завода-изготовителя	Код оборудования материала	Цена единицы тыс. руб.	Количество	Масса единицы оборудования кг
1	2	3	4	5	6	7	8	9	10
	Оборудование, и материалы, поставляемые заказчиком								
1	Ящик силовой однофидерный с блоком рубильник-предохранитель, на 100А, 380 В. брызгозащищенного исполнения. Плавкие вставки на 30А. Степень защиты IP54.	ЯСА8640А11-54УЛ1	шт	796		343420		1	15
2	Ящик однофидерный с трехполюсным рубильником на 25А, 380 В, со штепсельным разъемом	ЯВШ 3-25	шт	796		343422		2	10
3	Ящик однолинейный закрытого исполнения 380В, 15А с 2х полюсным пакетным выключателем и 2мя предохранителями ПР-2 Плавкие вставки 15А.	ЯВП 2-15	шт	796		343422		1	1,9
4	Светильник подвесной для ламп накаливания, до 100 Вт, полностью пылезащищенный	НСПО2-100/Р51-03	шт	796		346111		6	2,2
5	Светильник настенный, влагозащищенный до 60 Вт, степень защиты IP54	НБ005×60	шт	796		346111		2	1,3
6	Лампа накаливания общего назначения 60 Вт	Б220-235-60	шт	796		346613		2	0,05
7	То же, 100 Вт	Б220-235-100	шт	796		346613		6	0,05
	Кабель силовой, круглый, с алюминиевыми жилами с резиновой изоляцией, в поливинилхлоридной оболочке ГОСТ 433-73*, 660 В с сечением								
8	2×2,5 кв.мм	АВРГ	км	008		352230		0,04	94
9	3×2,5 кв мм	АВРГ	км	008		352230		0,02	147
10	2×4 кв.мм	АВРГ	км	008		352230		0,01	113
11	3×4+1×2,5 кв.мм	АВРГ	км	008		352230		0,03	209

Взам. инв. №

Подпись и дата

Инв. № подл.

gost.e-ecolog.ru

16

9485/1

Исполн.	Степанова		02.83
Провер.	Брюм		02.83
Рук. гр.	Брюм		02.83
Гл. спец.	Супрукова		02.83
Нач. отд.	Жевнеров		02.83
ГИП	Безродный		02.83
Н. контр.	Панина		02.83
			01.85

ТП 805-9-18.86 ЭС.СО

Склад подстилки на 320 м³ в полносборных конструкциях

Стадия	Лист	Листов
Р	1	1

Спецификация оборудования

МСХ СССР Главсельстройпроект ЦНИИЭПптицепром г. Ростов-на-Дону