Типовой проект

813-6-7.84

Склад пожаровзрывобезопасных минеральных удобрений вместимостью 1200 тонн

Альбом II

Строительные изделия

19669-02
Цена 0-91

				Привязан
Инв.№				

gost.e-ecolog.ru

ЦЕНТРАЛЬНЫЙ ИНСТИТУТ ТИПОВОГО ПРОЕКТИРОВАНИЯ
ГОССТРОЯ СССР
Москва, А-445, Смольная ул., 22
Сдано в печать VII 1935 г.
Заказ № 7694 Тираж 350 экз.

Типовой проект

813-6-7.84

Склад пожаровзрывобезопасных минеральных удобрений вместимостью 1200 тонн

Состав проекта:

Альбом I - Пояснительная записка. Технология производства. Архитектурные решения. Конструкции железобетонные. Вентиляция. Силовое электрооборудование.
Альбом II - Строительные изделия
Альбом III - Спецификации оборудования
Альбом IV - Сметы
Альбом V - Ведомости потребности в материалах

Альбом II

Разработан проектным институтом „ЦИТЭПсельхоз"

Утвержден Главсельстройпроектом МСХ СССР
Приказ №1 от 17.01.84г.
Введен в действие ЦИТЭПсельхозом
Приказ № 112 от 19.06.84г.

Главный инженер института (Болонкин)
Главный инженер проекта (Трынов)

Привязан:

Инв. №

Содержание альбома

NN п.п.	Обозначение	Наименование	Страница	Примечание
1		Содержание	2	
2	КЖИ-01.00	Колонна (К1, К3)	3	
3	КЖИ-02.00	Колонна (К2, К4)	4	
4	КЖИ-03.00	Колонна (К5, К6)	5	
5	КЖИ-04.00	Свая-колонна (СВ1, СВ3)	6	
6	КЖИ-05.00	Свая-колонна (СВ2, СВ4)	7	
7	КЖИ-06.00	Свая-колонна (СВ5, СВ6)	8	
8	КЖИ-07.00	Ферма ФС1	9	
9	КЖИ-08.00	Ферма (ФС2, ФС3)	10	
10	КЖИ-09.00	Прогон (Б2, Б3)	11	
11	КЖИ-10.00	Панель стеновая (ПС2, ПС3, ПС4)	12	
12	КЖИ-11.00	Элемент соединительный	13	
		(МС2, МС3, МС4)		
13	КЖИ-12.00	Ригель ветровой (Р1, Р2)	13	
14	КДИ-01.00	Щит (Щ20-5, Щ20-4, Щ20-3)	14	
15	КДИ-02.00	Щит (Щ25-5, Щ25-4, Щ25-3)	15	
16	КДИ-03.00	Щит (Щ27-5, Щ27-3, Щ27-4)	16	
17	КДИ-04.00	Щит (Щ20-5-1, Щ20-4-1, Щ20-3-1)	17	
18	КДИ-05.00	Щит (Щ40-5, Щ40-3, Щ40-5у)	18	
19	КДИ-06.00	Щит (Щ27-5-1, Щ27-4-1, Щ27-3-1)	19	
20	КДИ-07.00	Щит (Щ46-5, Щ46-3, Щ46-5у)	20	
21	КДИ-08.00	Щит (Щ40-3-1, Щ40-5-1, Щ40-5у-1)	21	
22	КДИ-09.00	Щит (Щ40-5-2, Щ40-3-2)	22	

Рис.1

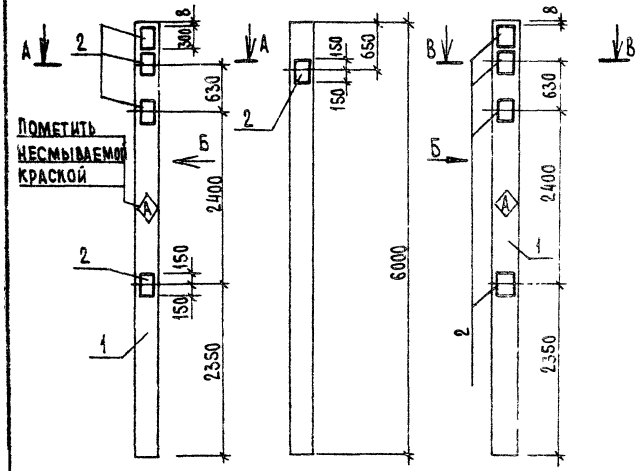

Вид Б

Рис 2

А-А

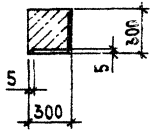

В-В

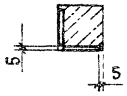

Формат	Зона	Поз	Обозначение	Наименование	Кол.	Примечание
				Документация		
			1.823-1, вып. 2	Ж.-б. колонны для производственных зданий сельского хозяйства		
				Сборочные единицы		
		1	1.823-1, вып. 2	Колонна КЖ3-60-2		
				Изделие закладное		
		2	1.400-6/76, вып.1	МО-1-2	5	
			Различия исполнений КЖИ-01.00 и КЖИ-01.00-01 по сборочному чертежу.			

Ведомость расхода стали на дополнительные закладные изделия, кг

Марка элемента	Изделия закладные										Общий расход
	Арматура класса А-III ГОСТ 5781-82					Прокат марки ВСт3кп2 ГОСТ 19903-74*					
	Ф10				Итого	-8÷290				Итого	
К1, К3	3,5				3,5	29,5				29,5	33,0

1. Закладные изделия покрыть слоем Мет. А250.
2. Колонны выполнить из бетона повышенной плотности марки В6 по водонепроницаемости.

Обозначение	Марка	Рис.	Масса кг
КЖИ-01.00	К1	1	1350
-01	К3	2	1350

Гип.	Трынов		
Н. контр.	Козлов		
Нач. отд.	Крылов		
Гл. спец.	Пугачев		
Рук. гр.	Фаворова		
Инж.	Сенаторов		

Т.п.813-6-7.84 КЖИ-01.00

Колонна (К1, К3)

Стадия	Масса	Масштаб
Р	см. табл.	1:50
Лист	Листов 1	

ЦИТЭПСЕЛЬХОЗ Владимир

Копировал Формат А3 19669-02 4

Альбом II

Типовой проект

Рис. 1

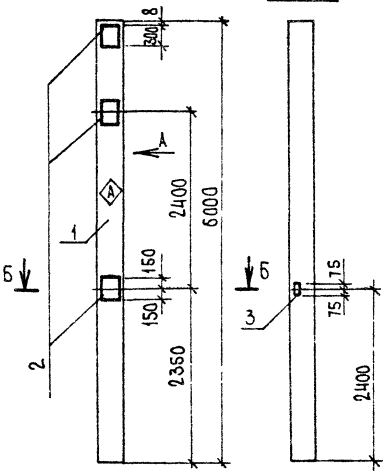

Рис. 2

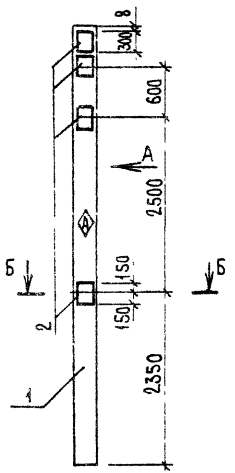

Б-Б

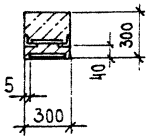

Формат	Зона	Поз.	Обозначение	Наименование	Кол. на исп. КЖИ-02.00- –	Кол. на исп. КЖИ-02.00- 01	Примечание
				Документация			
			1.823-1, вып.2	Ж.-б. колонны для производственных зданий сельского хозяйства			
				Сборочные единицы			
		1	1.823-1, вып.2	Колонна СК3-60-2			
				Изделие закладное			
		2	1.400-6/76, вып.1	МО-1-2	3	4	
		3	1.400-6/76, вып.1	М1-13	1	1	

Ведомость расхода стали на дополнительные закладные изделия, кг

Марка элемента	Изделия закладные										Общий расход
	Арматура класса А-III ГОСТ 5781-82					Прокат марки Вст3кп2 ГОСТ 19903-74*		ГОСТ 8509-72*			
	Ф10	Ф12			Итого	-8×290	Итого	L63×5		Итого	
К2	2,1	0,2			2,3	17,7	17,7	1,5		1,5	21,5
К4	2,8	0,2			3,0	23,6	23,6	1,5		1,5	28,1

1. Закладные изделия покрыть слоем Мет. А250.
2. Колонны выполнить из бетона повышенной плотности марки В6 по водонепроницаемости.

3. Знак ориентации Ⓐ нанести несмываемой краской

Обозначение	Марка	Рис.	Масса кг
КЖИ-02.00	К2	1	1350
-01	К4	2	1350

ГИП	Трынов		24.88
Н. контр.	Козлов		12.88
Нач. отд.	Крылов		12.88
Гл. спец.	Пугачев		12.88
Рук. гр.	Фаворова		12.88
Инж.	Сенаторов		12.88

Т.п.813-6-7.84 КЖИ-02.00

Колонна (К2, К4)

Стадия	Масса	Масштаб
Р	См. табл.	1:50
Лист 1	Листов 1	

ЦИТЭПсельхоз Владимир

Копировал К Формат А3 19669-02 5

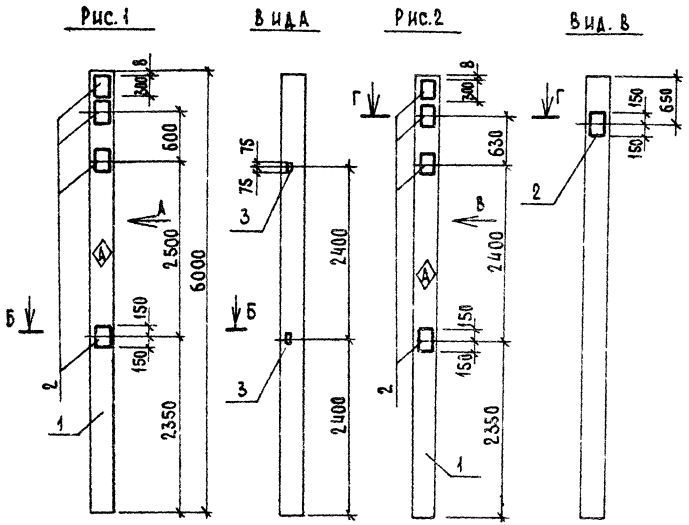

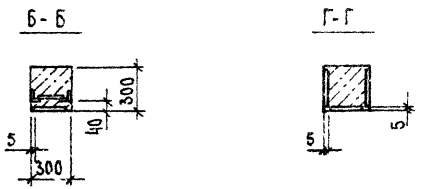

Формат	Зона	Поз.	Обозначение	Наименование	Кол. на исп. КШИ-03.00 -	01	Примечание
				Документация			
			1.823-1, вып.2	Ж.-Б. колонны для производ-	X	X	
				ственных зданий сельского			
				хозяйства			
				Сборочные единицы			
		1	1.823-1, вып.2	Колонна СК3-60-2	X	X	
				Изделие закладное			
		2	1.400-6/76, вып.1	М0-1-2	4	6	
		3	1.400-6/76, вып.1	М1-13	2		

Ведомость расхода стали на дополнительные закладные изделия, кг.

Марка элемента	Изделия закладные										Общий расход
	Арматура класса					Прокат марки					
	А-III					ВСт3кп2					
	ГОСТ 5781-82					ГОСТ 19903-74*		ГОСТ 8509-72*			
	Ф10	Ф12			Итого	-8×290	Итого	L63×5		Итого	
К6	2,8	0,4			3,2	23,6	23,6	3,0		3,0	29,8
К5	4,2				4,2	35,4	35,4				39,6

1 Закладные изделия покрыть слоем Мет. А250.
2 Колонны выполнить из бетона повышенной плотности марки В6 по водонепроницаемости.

3. Знак ориентации ◈ нанести несмываемой краской.

Обозначение	Марка	Рис.	Масса кг
КШИ-03.00	К6	1	1350
-01	К5	2	1350

ГИП	Трынов	[illegible]	[illegible]
Н. контр.	Козлов	[illegible]	[illegible]
Нач. отд.	Крылов	[illegible]	[illegible]
Гл. спец.	Пугачев	[illegible]	[illegible]
Рук. гр.	Фаворова	[illegible]	[illegible]
Инж.	Сенаторов	[illegible]	[illegible]

Т.п. 813-6-784 КШИ-03.00

Колонна (К5, К6)

Стадия	Масса	Масштаб
Р	См. табл.	1:50

Лист | Листов 1

Цитэпсельхоз Владимир

Копировал [illegible] Формат А3 19669-02 6

Альбом II

Типовой проект

Рис 1

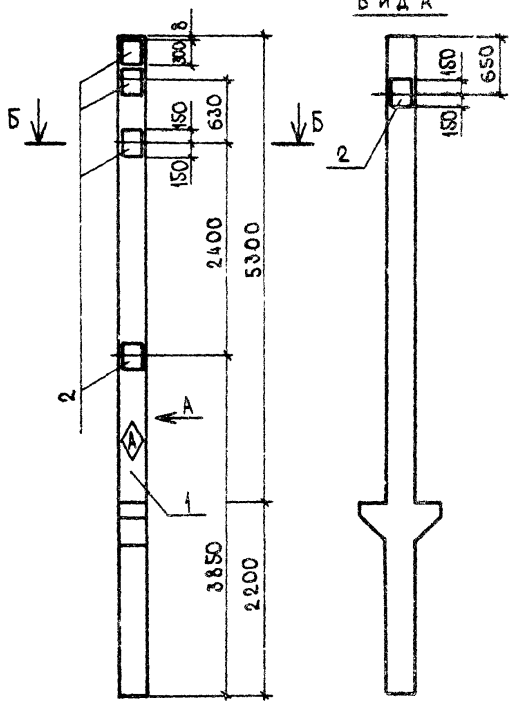

Вид А

Рис 2

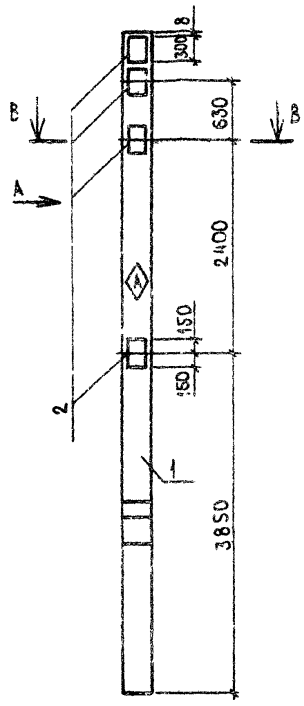

Формат	Зона	Поз.	Обозначение	Наименование	Кол.	Примечание
				Документация		
			ГОСТ 19804.7-83	Технические требования		
				Сборочные единицы		
				Свая-колонна		
		1	ГОСТ 19804.7-83 1.0.0.00-71	1СД75.53.30-4-П		
				Изделие закладное		
		2	1.400-6/76, вып.1	МО-1-2	5	
Различия исполнений КЖИ-0400 и КЖИ-0400-01 по сборочному чертежу						

Ведомость расхода стали на дополнительные закладные изделия, кг

Марка элемента	Изделия закладные										Общий расход
	Арматура класса					Прокат марки					
	А-III					ВСт3кп2					
	ГОСТ 5781-82					ГОСТ 19903-74*					
	Ф10				Итого	-8×290				Итого	
СВ1, СВ3	3,5				3,5	29,5				29,5	33,0

Б-Б

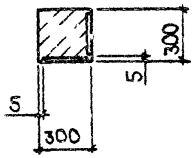

В-В

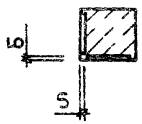

1. Закладные изделия покрыть слоем Мет. А250.
2. Знак ориентации ◈ нанести несмываемой краской.

Обозначение	Марка	Рис	Масса, кг
КЖИ 0400	СВ1	1	1820
-01	СВ3	2	1820

ГИП	Трынов		
Н.контр.	Козлов		
Нач.отд.	Крылов		
Гл.спец.	Пугачев		
Рук.гр.	Фаворова		
Инж.	Сенаторов		

Т.п. 813-6-7.84 КЖИ-04.00

Свая-колонна (СВ1, СВ3)

Стадия	Масса	Масштаб
Р	см. табл.	1:50
Лист	Листов 1	

ЦИТЭП сельхоз Владимир

19669-02 7

Копировал Завьялова Формат А3

Рис.1

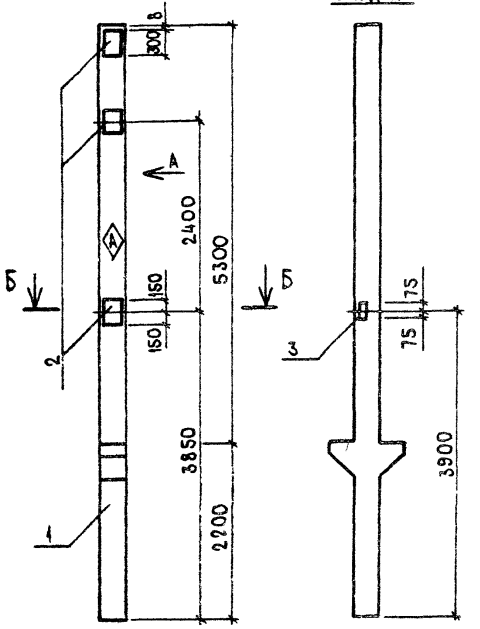

Рис.2

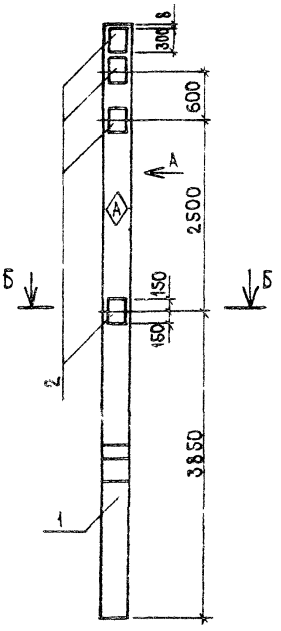

Формат	Зона	Поз.	Обозначение	Наименование	Кол. на изд. КЖИ-05.00- —	Кол. на изд. КЖИ-05.00- 01	Примечание
				Документация			
			ГОСТ 19804.7-83	Технические требования	X	X	
				Сборочные единицы			
				Свая-колонна			
		1	ГОСТ 19804.7-83 1.0.0.00-71	1СД75.53.30-4-П	X	X	
				Изделие закладное			
		2	1.400-6/76, вып.1	МО-1-2	3	4	
		3	1.400-6/76, вып.1	М1-13	1	1	

Ведомость расхода стали на дополнительные закладные изделия, кг

Марка элемента	Изделия закладные: Арматура класса А-III ГОСТ 5781-82 Ф10	Ф12			Итого	Прокат марки ВСт3кп2 ГОСТ 19903-74* 8×290	Итого	ГОСТ 8509-72* L63×5		Итого	Общий расход
СВ2	2,1	0,2			2,3	17,7	17,7	1,5		1,5	21,5
СВ4	2,8	0,2			3,0	23,6	23,6	1,5		1,5	28,1

Б-Б

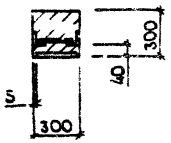

1. Закладные изделия покрыть слоем Мет. А250.
2. Знак ориентации Ⓐ нанести несмываемой краской.

Обозначение	Марка	Рис.	Масса, кг
КЖИ-05.00	СВ2	1	1820
-01	СВ4	2	1820

ГИП	Трынов		07.84
Н.контр.	Козлов		07.84
Начотд.	Крылов		07.84
Гл.спец.	Пугачев		07.84
Рук.гр.	Фаворова		07.84
Инж.	Сенаторов		

Т.п 813-6-7.84 КЖИ-05.00

Свая-колонна (СВ2, СВ4)

Стадия	Масса	Масштаб
Р	см. табл.	1:50
Лист	Листов 1	

ЦИТЭПсельхоз Владимир

Копировал Завьялова Формат А3 19669-02 8

Альбом II

Типовой проект

Рис. 1

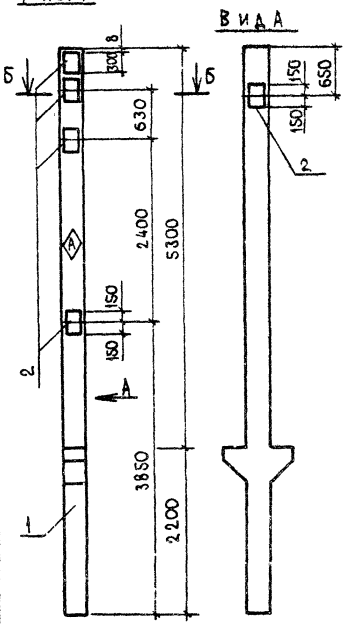

Рис. 2

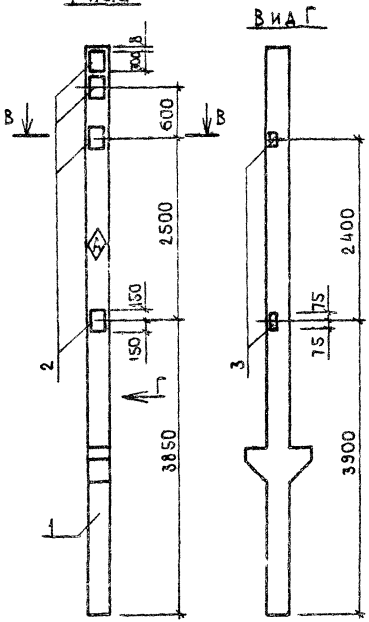

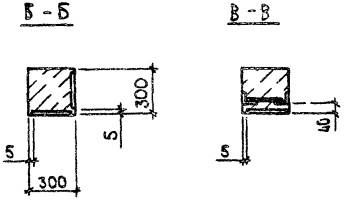

Формат	Зона	Поз.	Обозначение	Наименование	Кол. на изд. КЖИ-06.00- —	Кол. на изд. КЖИ-06.00- 01	Примечание
				Документация			
			ГОСТ 19804.7-83	Технические требования	X	X	
				Сборочные единицы			
				Свая-колонна			
		1	ГОСТ 19804.7-83 1.0.0.00-71	1СД 75.53.30-4-П	X	X	
				Изделие закладное			
		2	1.400-6/76, вып. 1	МО-1-2	6	4	
		3	1.400-6/76, вып. 1	М1-13	—	2	

Ведомость расхода стали на дополнительные закладные изделия, кг

Марка элемента	Изделия закладные										Общий расход
	Арматура класса А-III					Прокат марки ВСт3кп2					
	ГОСТ 5781-82					ГОСТ 19903-74*		ГОСТ 8509-72*			
	Ф10	Ф12			Итого	-8×290	Итого	L63×5		Итого	
СВ5	4,2				4,2	35,4	35,4				39,6
СВ6	2,8	0,4			3,2	23,6	23,6	3,0		3,0	29,8

1. Закладные изделия покрыть слоем Мет. А250.
2. Знак ориентации Ⓐ нанести несмываемой краской.

Обозначение	Марка	Рис.	Масса кг
КЖИ-06.00	СВ5	1	1820
-01	СВ6	2	1820

ГИП	Трынов		
Н. контр.	Козлов		13.11
Нач. отд.	Крылов		13.11
Гл. спец.	Пугачев		13.11
Рук. гр.	Фаворова		13.11
Инж.	Сенаторов		13.11

Т.п. 813-6-7.84 КЖИ-06.00

Свая-колонна (СВ5, СВ6)

Стадия	Масса	Масштаб
Р	см. табл.	1:50
Лист	Листов 1	

ЦИТЭПсельхоз Владимир

19669-02 9

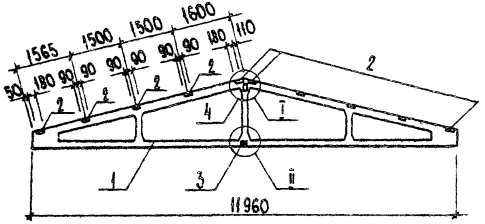

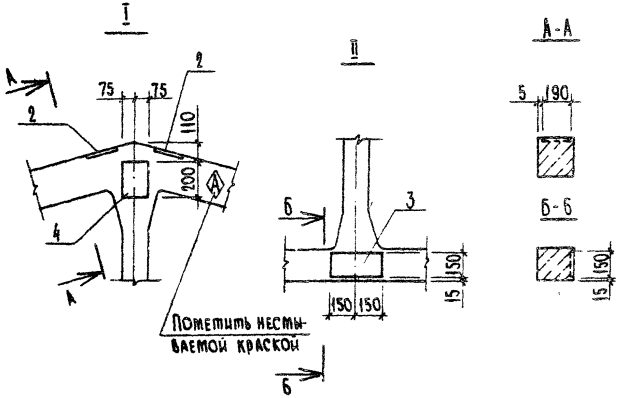

Формат	Зона	Поз.	Обозначение	Наименование	Кол.	Примечание
				Сборочные единицы		
		1	1.063.1-1.01-3-21	Ферма 1ФТ12-3АIVт-п		
				Изделие закладное		
		2	1.063.1-1.02-0170-01	М4	10	
		3	1.063.1-1.02-0180	М6	1	
		4	-01	М7	1	

Ведомость расхода стали на дополнительные закладные изделия, кг

Марка элемента	Изделия закладные										Общий расход
	Арматура класса					прокат марки					
	А-III					ВСт3кп2		ВСт3пс6			
	ГОСТ 5781-82					ГОСТ 103-76					
	Ф12	Ф14			Итого	-8х300	Итого	-10х150		Итого	
ФС1	5,30	1,32			6,62	24,80	24,80	2,40		2,40	33,82

Закладные изделия покрыть слоем Мет. А250

				Т.п.813-6-7.84	КЖИ-0100		
				Ферма ФС1	Стадия	Масса	Масштаб
ГИП	Трынов				Р	2700	1:100
Н.контр.	Козлов				Лист	Листов	
Нач.отд.	Крылов				ЦИТЭП сельхоз Владимир		
Гл.спец.	Пугачев						
Рук.гр.	Фаворова						
Инж.	Сенаторов						

Копировал Балахчева Формат А3 19669-02 10

Альбом II

Типовой проект

Рис. 1

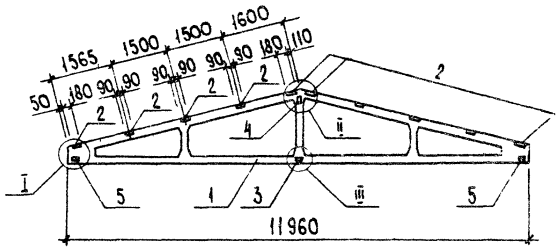

А-А

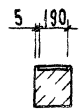

Рис. 2

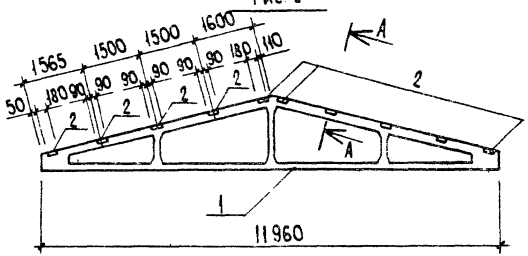

III

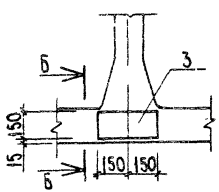

I

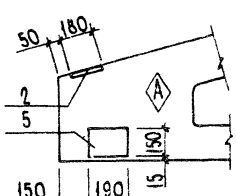

II

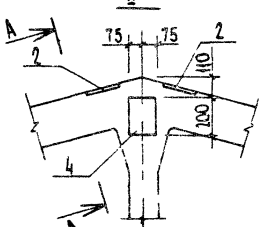

Б-Б

Формат	Зона	Поз.	Обозначение	Наименование	Кол. на исп. КЖИ-08.00 -	Кол. на исп. КЖИ-08.00 -01	Примечание
				Сборочные единицы			
		1	1.063.1-1.01-3-21	Ферма 1ФТ12-3АIV т-п	X	X	
				Изделие закладное			
		2	1.063.1-1.02-0170-01	М4	10	10	
		3	1.063.1-1.02-0180	М6	1		
		4	-01	М7	1		
		5	1.400-6/76 вып. 1	М4-29	2		

Ведомость расхода стали на дополнительные закладные изделия, кг

Марка элемента	Изделия закладные										Общий расход
	Арматура класса					Прокат марки					
	А-III					ВСт3кп2		ВСт3пс6			
	ГОСТ 5781-82					ГОСТ 103-76					
	Ф12	Ф14			Итого	-8х180	Итого	-8х150	-10х150	Итого	
ФС2	5,9	1,32			7,22	25,6	25,6	2,8	2,4	5,2	38,02
ФС3	4,4				4,4	22,0	22,0				26,4

1 Закладные изделия покрыть слоем Мет. А250.
2 Знак ориентации ⟨3⟩ нанести нестываемой краской.

Обозначение	Марка	Рис	Масса, кг
КЖИ-08.00	ФС2	1	2700
-01	ФС3	2	2700

ГИП	Трынов		26.3.84
Н.контр.	Козлов		14.3.84
Нач.отд.	Крылов		14.3
Гл.спец.	Пугачев		14.3.84
Рук.гр.	Фаворова		14.3.84
Инж.	Сенаторов		13.03.84

Т.п. 813-6-7.84 КЖИ-08.00

Ферма (ФС2, ФС3)

Стадия	Масса	Масштаб
Р	см. табл.	1:100
Лист	Листов 1	

ЦИТЭПСельхоз Владимир

Копировал Балакирева Формат А3 19669-02 11

Рис. 1

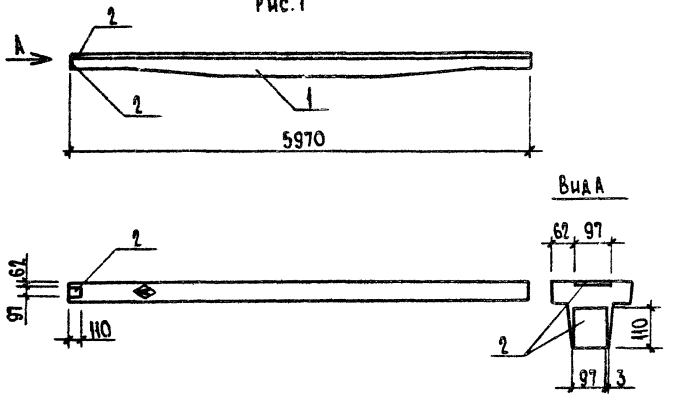

Формат	Зона	Поз.	Обозначение	Наименование	Кол. на изд. КЖИ-0900 -	Кол. на изд. КЖИ-0900 01	Примечание
				Сборочные единицы			
		1	1.462-14.01-1000	Прогон 1пр-1-п			
				Изделие закладное			
		2	1.462-14.01-0010	М1	2	1	

Рис 2

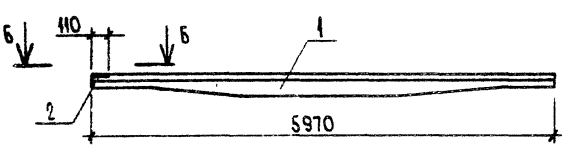

Ведомость расхода стали на дополнительные закладные изделия, кг

Марка элемента	Изделия закладные: Арматура класса А-III ГОСТ 5781-82 Ф8				Итого	Прокат марки ВСт3кп2 ГОСТ 103-76 -6х97				Итого	Общий расход
Б2	0,48				0,48	1,0				1,0	1,48
Б3	0,24				0,24	0,5				0,5	0,74

Закладные изделия покрыть слоем Мет А250

Б-Б

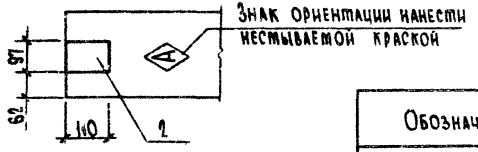

Обозначение	Марка	Рис.	Масса кг
КЖИ-0900	Б2	1	500
-01	Б3	2	500

ГИП	Трынов		
Н.контр.	Козлов		
Нач.отд.	Крылов		
Гл.спец.	Пугачев		
Рук.гр.	Фавосова		
Инж.	Сенаторов		

Т.п. 813-6-7.84 КЖИ-0900

Прогон (Б2, Б3)

Стадия	Масса	Масштаб
Р	см. табл.	1:50
Лист	Листов 1	

ЦИТП Сельхоз Владимир

Копировал Балакирева Формат А3 19669-02 12

Альбом III

Типовой проект

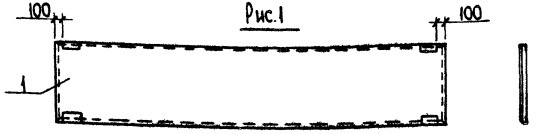

Рис.1

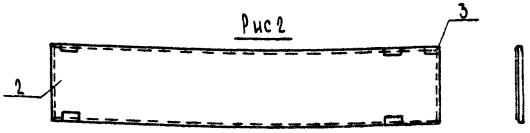

Рис 2

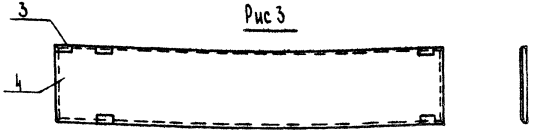

Рис 3

Ведомость расхода стали на дополнительные закладные изделия, кг

Марка элемента	Изделия закладные. Арматура класса А-III ГОСТ 5781-82				Прокат марки Вст.3кп2 ГОСТ 8509-72*				Общий расход
	Ф10			Итого	L56×5			Итого	
ПС4, ПС3	0,75			0,75	1,02			1,02	1,77

Формат	Зона	Поз	Обозначение	Наименование	Кол	Примечание
				Документация		
				Стеновые панели неотапли-		
			1.432-15, вып 1.2	ваемых производственных		
				зданий с шагом колонн 6м		
			Переменные данные	для исполнений:		
				КЖИ-10.00		
				Сборочные единицы		
		1	1.432-15, вып.1	ПС 610.12-1 АIу-т-11	1	
				КЖИ-10 00-01		
				Сборочные единицы		
		2	1.432-15, вып.1	ПС 600.12-1 АIу-т-11	1	
				Изделие закладное		
		3	1.432-15, вып.2	М1	1	
				КЖИ-10.00-02		
				Сборочные единицы		
		4	1.432-15, вып.1	ПС 600 12 АIу-т-12	1	
				Изделие закладное		
		3	1.432-15, вып.2	М1	1	

Закладные детали покрыть слоем Мет. А 250

Обозначение	Марка	Рис.	Масса кг
КЖИ-10 00	ПС2	1	1250
-01	ПС3	2	1220
-02	ПС4	3	1220

ГИП	Трынов		
Н.контр.	Козлов		
Нач.отд.	Крылов		
Гл.спец.	Пугачев		
Рук.гр.	Фаворова		
Ст.инж.	Фролова		

Т.п 813-6-7.84 КЖИ-10.00

Панель (ПС 2, ПС3, ПС4)

Стадия	Масса	Масштаб
Р		1:50
Лист	Листов 1	

ЦИТЭП сельхоз Владимир

Копировал Балакирева Формат А3 19669-02 13

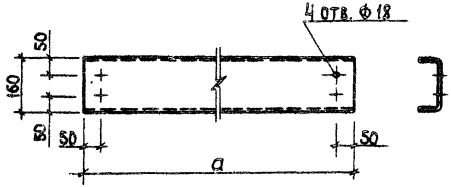

Размеры в мм

Обозначение	Марка	a	Масса, кг
КЖИ-12.00	Р1	5560	57,30
-01	Р2	5060	52,10

Т.п 813-6-7.84		КЖИ-12.00			
ГИП	Трынов	Ригель ветровой (Р1, Р2)	Стадия	Масса	Масштаб
Н.контр.	Козлов		Р	см. табл.	1:10
Нач.отд.	Крылов		Лист	Листов 1	
Гл.спец.	Пугачев				
Рук.гр.	Фаворова	Швеллер ГНЕ 160×60×5 ГОСТ 8278-75* Вст3кп2 ГОСТ 535-79	ЦИТЭПсельхоз Владимир		
Инж.	Сенаторов				

Копировал Ящук Формат А4

Альбом II

Типовой проект

Инв. № подл. | Подпись и дата | Взам. инв. №

Рис. 1

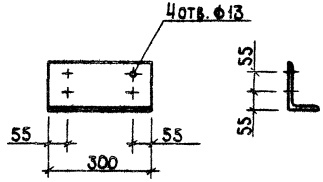

Рис. 2

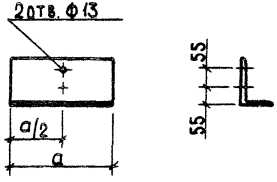

Размеры в мм

Обозначение	Марка	Рис.	a	Масса кг
КЖИ-11.00	МС2	1		4,23
-01	МС3	2	140	2,10
-02	МС4	2	300	4,23

Т.п 813-6-7.84		КЖИ-11.00			
ГИП	Трынов	Элемент соединительный (МС2, МС3, МС4)	Стадия	Масса	Масштаб
Н.контр.	Козлов		Р	см. табл.	1:10
Нач.отд.	Крылов		Лист	Листов 1	
Гл.спец.	Пугачев				
Рук.гр.	Фаворова	Уголок Б-140×90×8 ГОСТ 8510-72* Вст3кп2 ГОСТ 535-79	ЦИТЭПсельхоз Владимир		
Инж.	Сенаторов				

Копировал Ящук Формат А4

Альбом III

Типовой проект

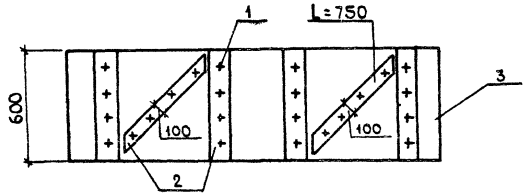

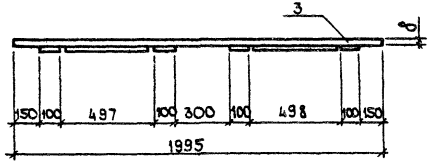

Формат	Зона	Поз	Обозначение	Наименование	Кол.	Примечание
				Стандартные изделия		
		1		Гвозди ГОСТ 4028-63*		
				К4×100	0,24	кг
				Материалы		
		2		Доски ГОСТ 8486-66**		
				δ=25	0,01	м³
			Переменные данные	для исполнений:		
				КДИ-01.00		
				Материалы		
		3		Доски ГОСТ 8486-66**		
				δ=50	0,06	м³
				КДИ-01.00-01		
				Материалы		
		3		Доски ГОСТ 8486-66**		
				δ=40	0,048	м³
				КДИ 01.00-02		
				Материал		
		3		Доски ГОСТ 8486-66**		
				δ=32	0,038	м³

Материал сосна или ель влажностью не более 20% для II категории элементов деревянных конструкций

Обозначение	Марка	δ мм
КДИ-01.00	Щ 20-5	50
-01	Щ 20-4	40
-02	Щ 20-3	32

ГИП	Трынов		12.03.84
Н.контр.	Козлов		12.03.84
Нач.отд.	Крылов		12.03.84
Гл.спец.	Пугачев		12.03.84
Рук.гр.	Фаворова		12.03.84
И.инж.	Сенаторов		12.03.84

Т.п. 813-6-7.84 КДИ-01.00

Щит (Щ 20-5, Щ 20-4, Щ 20-3)

Стадия	Масса	Масштаб
Р		1:20
Лист	Листов 1	

ЦИТЭПсельхоз Владимир

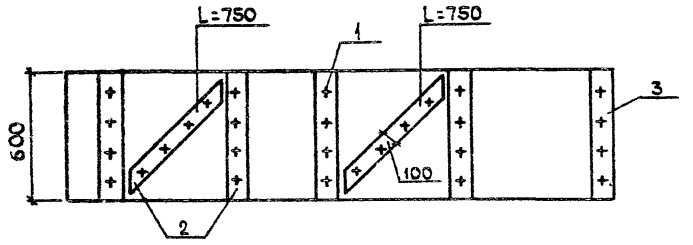

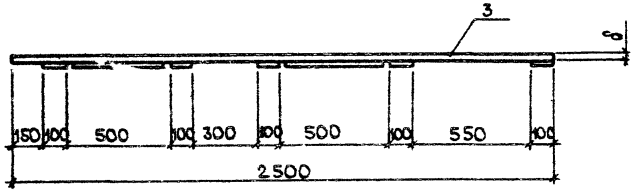

Формат	Зона	Поз.	Обозначение	Наименование	Кол	Примечание
				Стандартные изделия		
		1		Гвозди ГОСТ 4028-63*		
				К4×100	0,27	кг
				Материалы		
		2		Доски ГОСТ 8486-66**		
				δ=25	0,011	м³
			Переменные данные	для исполнений:		
				КДИ-02.00		
				Материалы		
		3		Доски ГОСТ 8486-66**		
				δ=50	0,075	м³
				КДИ-0200-01		
				Материалы		
		3		Доски ГОСТ 8486-66**		
				δ=40	0,060	м³
				КДИ-02.00-02		
				Материалы		
		3		Доски ГОСТ 8486-66**		
				δ=32	0,048	м³

Материал сосна или ель влажностью не более 20% для II категории элементов деревянных конструкций.

Обозначение	Марка	δ мм
КДИ-02.00	Щ25-5	50
-01	Щ25-4	40
-02	Щ25-3	32

ГИП	Трынов		03.84
Н.контр	Козлов		14.03
Нач.отд	Крылов		14.3
Гл.спец	Пугачев		14.3.84
Рук.гр	Фаворова		14.03.84
Инж	Сенаторов		14.03.84

Т.п.813-6-7.84 КДИ-02.00

Щит (Щ25-5, Щ25-4, Щ25-3)

Стадия	Масса	Масштаб
Р		1:20
Лист	Листов 1	

ЦИТЭП сельхоз г. Владимир

Альбом II

Типовой проект

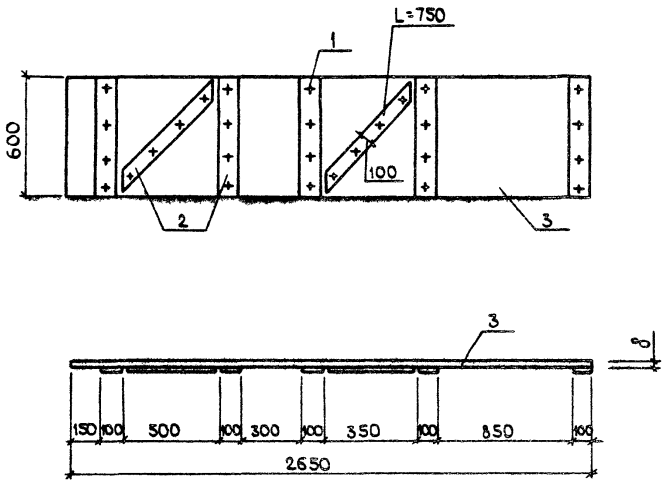

Формат	Зона	Поз	Обозначение	Наименование	Кол.	Примечание
				Стандартные изделия		
		1		Гвозди ГОСТ 4028-63*		
				К4×100	0,27	кг
		2		Материалы		
				Доски ГОСТ 8486-66**		
				δ=25	0,011	м³
			Переменные данные	для исполнений:		
				КДИ-03.00		
				Материалы		
		3		Доски ГОСТ 8486-66**		
				δ=50	0,080	м³
				КДИ-03.00-01		
				Материалы		
		3		Доски ГОСТ 8486-66**		
				δ=40	0,064	м³
				КДИ-03.00-02		
				Материалы		
		3		Доски ГОСТ 8486-66**		
				δ=32	0,038	м³

Материал сосна или ель влажностью не более 20% для II категории элементов деревянных конструкций.

Обозначение	Марка	δ мм
КДИ-03.00	Щ27-5	50
-01	Щ27-4	40
-02	Щ27-3	32

ГИП	Трынов		05.84
Н.контр.	Козлов		11.84
Нач.отд.	Крылов		11.84
Гл.спец.	Пугачев		11.84
Рук.гр.	Фаророва		11.84
Инж.	Сенаторов		11.84

Т п 813-6-7.84 КДИ-03.00

Щит (Щ27-5, Щ27-4, Щ27-3)

Стадия	Масса	Масштаб
Р		1:20
Лист	Листов 1	

ЦИТПсельхоз Владимир

19669-02 17

Копировал Завьялова Формат А3

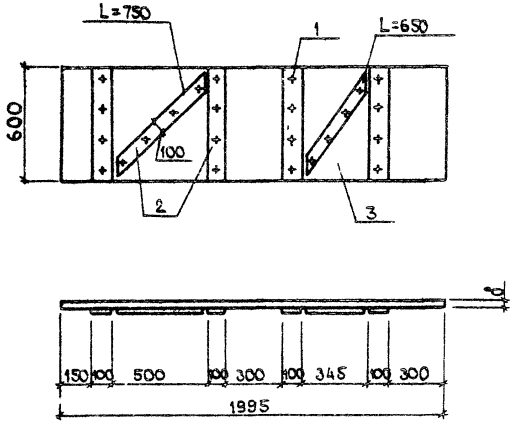

Формат	Зона	Поз	Обозначение	Наименование	Кол.	Примечание
				Стандартные изделия		
		1		Гвозди ГОСТ 4028-63*		
				К4×100	0,235	кг
				Материалы		
		2		Доски ГОСТ 8486-66**		
				δ=25	0,01	м³
			Переменные данные	для исполнений:		
				КДИ-0400		
				Материалы		
				Доски ГОСТ 8486-66**		
		3		δ=50	0,06	м³
				КДИ-0400-01		
				Материалы		
				Доски ГОСТ 8486-66**		
		3		δ=40	0,048	
				КДИ-0400-02		
				Материалы		
				Доски ГОСТ 8486-66**		
		3		δ=32	0,038	

Материал сосна или ель влажностью не более 20% для II категории элементов деревянных конструкций.

Обозначение	Марка	δ, мм
КДИ-0400-	Щ20-5-1	50
-01	Щ20-4-1	40
-02	Щ20-3-1	32

ГИП	Трынов		
Н.контр.	Козлов		
Начотд.	Крылов		
Гл.спец.	Пугачев		
Рук.гр.	Фаворова		
Ст.инж.	Фролова		

Т п 813-6-7.84 КДИ-0400

Щит (Щ20-5-1, Щ20-4-1, Щ20-3-1)

Стадия	Масса	Масштаб
Р		1:20
Лист	Листов 1	

ЦИТЭП [illegible]ыхоз Владимир

Альбом II

Типовой проект

Рис 1

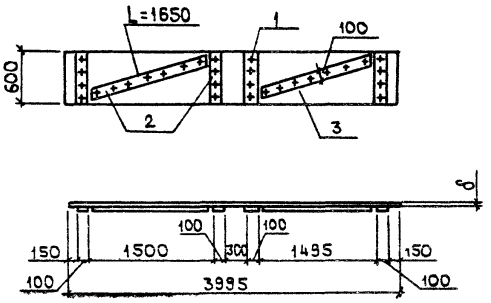

Рис 2

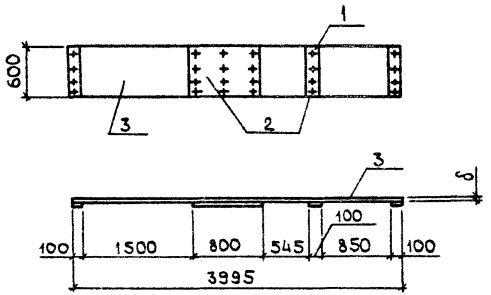

Материал сосна или ель влажностью не более 20% для II категории элементов деревянных конструкции

Формат	Зона	Поз.	Обозначение	Наименование	Кол.	Примечание
				КДИ-05.00		
				Стандартные изделия		
		1		Гвозди ГОСТ 4028-63*		
				К4×100	0,29	кг
				Материалы		
				Доски ГОСТ 8486-66**		
		2		δ=25	0,014	м³
		3		δ=50	0,120	м³
				КДИ-05.00-01		
				Стандартные изделия		
		1		Гвозди ГОСТ 4028-63*		
				К4×100	0,29	кг
				Материалы		
				Доски ГОСТ 8486-66**		
		2		δ=25	0,014	м³
		3		δ=32	0,076	м³
				КДИ-05.00-02		
				Стандартные изделия		
		1		Гвозди ГОСТ 4028-63*		
				К4×100	0,235	кг
				Материалы		
				Доски ГОСТ 8486-66**		
		2		δ=25	0,017	м³
		3		δ=50	0,120	м³

Обозначение	Марка	Рис	δ мм
КДИ-05.00	Щ40-5	1	50
-01	Щ40-3	1	32
-02	Щ40-5у	2	50

ГИП	Трынов		12.83
Н.контр.	Козлов		12.83
Нач.отд.	Крылов		12.83
Гл.спец.	Пугачев		12.83
Рук.гр.	Фаворова		12.83
Инж.	Сенаторов		12.83

Т.п 813-6-7.84 КДИ-05.00

Щит (Щ40-5, Щ40-3, Щ40-5у)

Стадия	Масса	Масштаб
Р		1:20
Лист	Листов 1	

ЦИТЭПсельхоз Владимир

19669-02 19

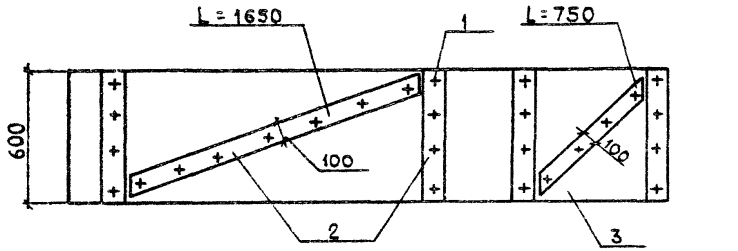

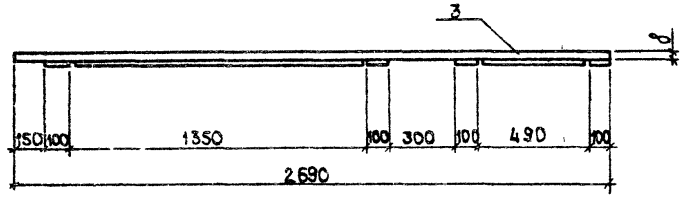

Формат	Зона	Поз	Обозначение	Наименование	Кол.	Примечание
				Стандартные изделия		
		1		Гвозди ГОСТ 4028-63*		
				К4×100	0,27	кг
				Материалы		
		2		Доски ГОСТ 8486-66**		
				δ = 25	0,012	м³
			Переменные данные	для исполнений:		
				КДИ-06.00		
				Материалы		
		3		Доски ГОСТ 8486-66**		
				δ=50	0,081	м³
				КДИ-0600-01		
				Материалы		
		3		Доски ГОСТ 8486-66**		
				δ=40	0,065	м³
				КДИ-0600-02		
				Материалы		
		3		Доски ГОСТ 8486-66**		
				δ=32	0,052	м³

Материал сосна или ель влажностью не более 20% для II категории элементов деревянных конструкций.

Обозначение	Марка	δ мм
КДИ-06.00-	Щ27-5-1	50
-01	Щ27-4-1	40
-02	Щ27-3-1	32

ГИП	Трынов		12.84
Н.контр.	Козлов		12.84
Нач.отд.	Крылов		12.84
Гл.спец.	Пугачев		12.84
Рук.гр.	Фазорова		12.84
Инж.	Сенаторов		12.84

Тп 813-6-7.84 КДИ-06.00

Щит (Щ27-5-1, Щ27-4-1, Щ27-3-1)

Стадия	Масса	Масштаб
Р		1:20
Лист	Листов 1	

ЦИТЭПсельхоз Владимир

19669-02 20

Копировал Завьялова Формат А3

Альбом III

Типовой проект

Рис 1

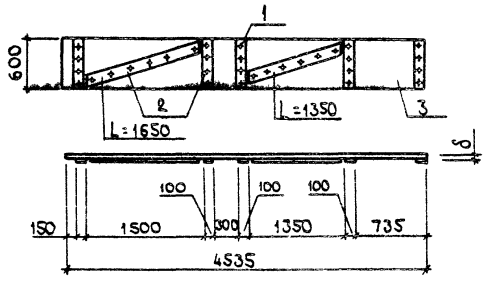

Рис 2

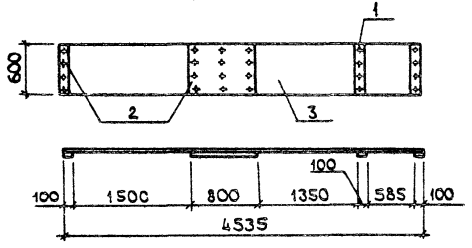

Формат	Зона	Поз	Обозначение	Наименование	Кол.	Примечание
				КДИ-07.00		
				Стандартные изделия		
		1		Гвозди ГОСТ 4028-63*		
				К4×100	0,323	кг
				Материалы		
				Доски ГОСТ 8486-66**		
		2		δ=25	0,015	м³
		3		δ=50	0,136	
				КДИ-07.00-01		
				Стандартные изделия		
		1		Гвозди ГОСТ 4028-63*		
				К4×100	0,323	кг
				Материалы		
				Доски ГОСТ 8486-66**		
		2		δ=25	0,016	м³
		3		δ=32	0,087	
				КДИ-07.00-02		
				Стандартные изделия		
		1		Гвозди ГОСТ 4028-63*		
				КУ×100	0,235	кг
				Материалы		
				Доски ГОСТ 8486-66**		
		2		δ=25	0,018	м³
		3		δ=50	0,136	

Материал сосна или ель влажностью не более 20% для II категории элементов деревянных конструкций

Обозначение	Марка	Рис	δ, мм
КДИ-0700-	Щ46-5	1	50
-01	Щ46-3	1	32
-02	Щ46-5ч	2	50

ГИП	Трынов		26.03.84
Н.контр.	Козлов		14.03.84
Нач.отд.	Крылов		14.03.84
Гл.спец.	Пугачев		14.03.84
Рук.гр.	Фаворова		14.03.84
Инж.	Сенаторов		14.03.84

Т.п. 813-6-7.84 КДИ-07.00

Щит (Щ46-5, Щ46-3, Щ46-5ч)

Стадия	Масса	Масштаб
Р		1:20
Лист	Листов 1	

ЦИТЭПсельхоз Владимир

Рис.1

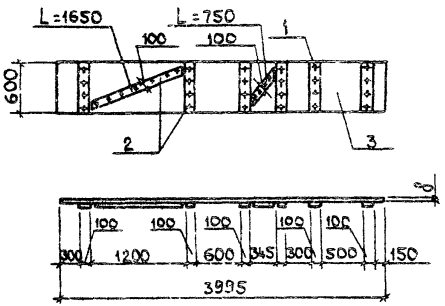

Рис.2

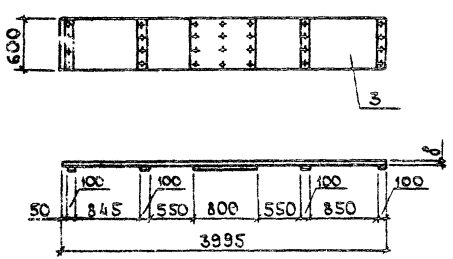

Формат	Зона	Поз.	Обозначение	Наименование	Кол.	Примечание
				КДИ-08.00		
				Стандартные изделия		
		1		Гвозди ГОСТ 4028-63*		
				К4×100	0,34	кг
				Материалы		
				Доски ГОСТ 8486-66**		
		2		δ=25	0,015	м³
		3		δ=32	0,076	
				КДИ-08.00-01		
				Стандартные изделия		
		1		Гвозди ГОСТ 4028-63*		
				К4×100	0,34	кг
				Материалы		
				Доски ГОСТ 8486-66**		
		2		δ=25	0,015	м³
		3		δ=50	0,12	
				КДИ-08.00-02		
				Стандартные изделия		
		1		Гвозди ГОСТ 4028-63*		
				К4×100	0,274	кг
				Материалы		
				Доски ГОСТ 8486-66**		
		2		δ=25	0,018	м³
		3		δ=50	0,12	

Материал сосна или ель влажностью не более 20% для II категории элементов деревянных конструкции.

Обозначение	Марка	Рис.	δ, мм
КДИ-0800-	Щ40-3-1	1	32
-01	Щ40-5-1	1	50
-02	Щ40-5у-1	2	50

ГИП	Трынов		12.84
Н.контр.	Козлов		12.84
Нач.отд.	Крылов		12.84
Гл.спец.	Пугачев		12.84
Рук.гр.	Фаворова		12.84
Инж.	Сенаторов		12.84

Т.п. 813-6-7.84 КДИ-08.00

Щит (Щ40-3-1, Щ40-5-1, Щ40-5у-1)

Стадия	Масса	Масштаб
Р		1:20
Лист	Листов 1	

ЦИТЭПсельхоз Владимир

Альбом III

Типовой проект

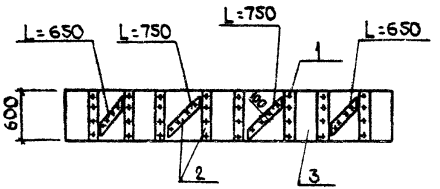

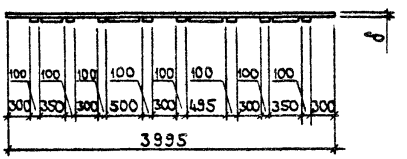

Формат	Зона	Поз	Обозначение	Наименование	Кол.	Примечание
				Стандартные изделия		
		1		Гвозди ГОСТ 4028-63*		
				К4х100	0,52	кг
				Материалы		
				Доски ГОСТ 8486-66**		
		2		δ=25	0,019	м³
			Переменные данные	для исполнений:		
				КДИ-09.00		
				Материалы		
		3		Доски ГОСТ 8486-66**		
				δ=50	0,120	м³
				КДИ-09.00-01		
				Материалы		
		3		Доски ГОСТ 8486-66**		
				δ=32	0,077	м³

Материал сосна или ель влажностью не более 20% для II категории элементов деревянных конструкций.

Обозначение	Марка	δ, мм
КДИ-09.00-	Щ40-5-2	50
-01	Щ40-3-2	32

ГИП	Трынов		26.3.84
Н.контр	Козлов		19.3.84
Нач.отд	Крылов		19.3.84
Гл.спец	Пугачев		19.3.84
Рук.гр	Фаворова		19.3.84
Инж.	Сенаторов		22.03.84

Т.п. 813-6-7.84 КДИ-09.00

Щит (Щ40-5-2, Щ40-3-2)

Стадия	Масса	Масштаб
Р		1:20
Лист	Листов 1	

ЦИТЭПсельхоз Владимир

19669-02 (23)

Копировал Завьялова Формат А3

gost.e-ecolog.ru