Типовой проект
705-1-200.86

Прирельсовый склад вместимостью 2400 т для хранения аммиачной селитры на стоечных поддонах

Альбом I

Пояснительная записка. Технология производства.
Архитектурно-строительные решения.
Конструкции железобетонные.
Силовое электрооборудование. Связь и сигнализация

21266-01

gost.e-ecolog.ru

				Привязан
				Инв.№

ЦЕНТРАЛЬНЫЙ ИНСТИТУТ ТИПОВОГО ПРОЕКТИРОВАНИЯ
Свердловский филиал
620062, г.Свердловск-62, ул.Чебышева,4
Заказ № 4331 Инв.№ 21206-01 тираж 200
Сдано в печать 28.12 1986 г цена 2-28

Типовой проект
705-1-200.86

Прирельсовый склад вместимостью 2400 т для хранения аммиачной селитры на стоечных поддонах

Состав проекта:

Альбом I – Пояснительная записка. Технология производства. Архитектурно-строительные решения. Конструкции железобетонные. Силовое электрооборудование. Связь и сигнализация

Альбом II – Строительные изделия. Из т. п. 705-1-199.86

Альбом III – Спецификации оборудования.

Альбом IV – Ведомости потребности в материалах

Альбом V – Сметы

Альбом VI – Показатели применения научно-технических достижений в строительных решениях проекта

Альбом I

Разработан
проектным институтом
„ЦИТЭПсельхоз"

Утвержден Минсельхозом СССР
приказ от 12.12.85 г. № 110-ЭГ
Введен в действие ЦИТЭПсельхозом
приказ от 16.04.86 г. № 206

Главный инженер института (Болонкин)
Главный инженер проекта (Трынов)

21266-01

				Привязан	
				Инв. №	

Типовой проект 705-1-200.86 Альбом I

Содержание альбома

NN п.п.	Наименование листов	Марка листа	№ стр.
1	Содержание альбома	лист	2
2	Пояснительная записка	ПЗ-1	3
3	Пояснительная записка	ПЗ-2	4
4	Пояснительная записка	ПЗ-3	5
5	Пояснительная записка	ПЗ-4	6
6	Общие данные. План на		
	отм. 1 200. Разрез 1-1	ТХ-1	7
7	Общие данные	АР-1	8
8	План на отм. 1, 200	АР-2	9
9	Разрезы 1-1, 2-2	АР-3	10
10	Фасады 1-13, 13-1, В-А	АР-4	11
11	План полов. План кровли	АР-5	12
12	Общие данные	КЖ-1	13
13	Схема расположения		
	фундаментов	КЖ-2	14
15	Узлы 1-7. Спецификация		
	к схеме расположения		
	фундаментов	КЖ-3	15
16	Схема расположения		
	фундаментов и лицевых		
	плит рампы	КЖ-4	16
17	Виды А-Г. Узел 9	КЖ-5	17
18	Фундаменты Фм1- Фм3	КЖ-6	18
19	Фундаменты Фм4- Фм6	КЖ-7	19
20	Схема расположения		
	колонн и балок	КЖ-8	20
21	Сечения 1-1 ÷ 4-4	КЖ-9	21
22	Схема расположения		
	плит покрытия. Сечения		
	5-5 ÷ 7-7. Узлы 13-14	КЖ-10	22
23	Схемы расположения		
	панелей стен по осям		
	А, В, 1 и 13	КЖ-11	23
24	Общие данные	ЭМ-1	24
25	Электрическое освещение		
	План на отм 0,000	ЭМ-2	25
26	Молниезащита	ЭМ-3	26
27	Ведомость изделий		
	мастерских электромонтаж-		
	ных заготовок МЭЗ	ЭМ.ВИ	27
28	Ведомость изделий и материа-		
	лов для изготовления изделий		
	МЭЗ	ЭМ,ВИМ	27
29	Ведомость объемов		
	строительных и монтажных		
	работ по чертежам	ЭМ ВР	27
30	Общие данные		
	План на отм. 1 200	СС-1	28

Инв. № подл. | Подпись и дата | Взам. инв. №

Альбом I

т.п. 705-1-200.86

1. Назначение и область применения

1.1. Типовой проект прирельсового склада вместимостью 2400 т. для хранения аммиачной селитры на поддонах разработан в соответствии с заданием на проектирование №13Т, утвержденным Министерством сельского хозяйства СССР 4 декабря 1983г.

1.2. Склад предназначен для приема с железнодорожного транспорта аммиачной селитры, затаренной в мешки, хранения и выдачи ее в автомобильный транспорт.

1.3. Строительство склада предусматривается осуществить на прирельсовых базах районного объединения „Сельхозхимия".

1.4. Область применения - I, III климатические районы с обычными геологическими условиями. Расчетная температура наружного воздуха -20°С, -30°С (основное решение), -40°С, нормативная снеговая нагрузка 0,98 кПа (100 кгс/м²), нормативный скоростной напор ветра 0,26 кПа (27 кгс/м²), сейсмичность - не более 6 баллов, рельеф местности спокойный; грунты в основаниях непучинистые, непросадочные, грунтовые воды отсутствуют, степень огнестойкости здания - II, коэффициент надежности по назначению γ_n - 0,9.

1.5. При разработке проекта использованы следующие нормативные документы:

Нормы технологического проектирования складов твердых минеральных удобрений и пестицидов для колхозов, совхозов и пунктов химизации (ВНТП 12-79), Минсельхоз СССР;

Санитарные правила по хранению, транспортировке и применению минеральных удобрений в сельском хозяйстве №1049-73 от 13 апреля 1973г.;

Правила по безопасному складированию, хранению, перевозке, подготовке и внесению аммиачной селитры, утвержденные МСХ СССР 12 июня 1972г.;

Склады сухих минеральных удобрений и химических средств защиты растений (СНиП II 108-78).

Перечень производств по взрывной, взрывопожарной и пожарной опасности для предприятий Министерства сельского хозяйства СССР, 1984г.

Рекомендации по технологии нанесения антикоррозионных защитных покрытий машин и оборудования, работающих в контакте с минеральными удобрениями, разработанные ВНИПИагрохим в 1978г.

При проектировании прирельсового склада для хранения аммиачной селитры консультативное участие принимал ВНИПИагрохим (г. Рязань)

2. Технико-экономические показатели

Наименование показателей	Показатели: по проекту	Показатели: по аналогу 705-1-88
Вместимость, т	2400	2400
Годовой грузооборот, т	12000	12000
Годовой товарооборот, тыс. руб.		
в ценах поступления	636.00	636.00
в ценах реализации	807.60	807.60
Численность работающих, чел.	6	13
Общая площадь, м²	2350,50	2016
Площадь застройки, м²	2425,80	2842
Строительный объем, м³	9959,30	13160
Общая сметная стоимость, тыс. руб.	320,64	326,32
из них: строительно-монтажных работ	138,57	173,58
оборудования	181,75	152,74
прочие	0,32	–
Сметная стоимость на расчетный показатель, руб.	133,60	135,97
Стоимость строительно-монтажных работ 1м² общей площади, руб.	58,95	86,10
Потребная электрическая мощность, кВт	3,03	30,2
Годовой расход электроэнергии, $\frac{\text{МВТЧ}}{\text{ГДН}}$	$\frac{2,12}{7,63}$	$\frac{73,4}{264,24}$
то же, на расчетный показатель	$\frac{0,001}{0,003}$	$\frac{0,03}{0,11}$
Годовой выпуск продукции на 1 работающ. т.р.	134,60	62,12
Трудозатраты построечные, чел.-дн.	2832,0	3047,3
то же, на расчетный показатель	1,18	1,27
то же, на 1 млн. руб. строительно-монтажных работ	20520	17560
Расход основных строительных материалов:		
цемента, т	391,32	417,31
металла, т	72,25	88,79
лесоматериалов, м³	26,02	16,76
то же, на расчетный показатель		
цемента, т	0,16	0,17
металла, т	0,03	0,04
лесоматериалов, м³	0,01	0,01
то же, на 1 млн. руб. строительно-монтажных работ		

Наименование показателей	Показатели: по проекту	Показатели: по аналогу 705-1-88
цемента, т	2836	2404
металла, т	523	511
лесоматериалов, м³	138	96
Годовые эксплуатационные затраты т.р.	48,87	59,16
Стоимость хранения 1т удобрений, руб.	4,07	4,93
Прибыль, тыс. руб.	122,73	112,44
Уровень рентабельности, %	38,2	34,4
Приведенные затраты на 1 тонну хранения аммиачной селитры, руб.	8,08	9,01
Срок окупаемости капвложений, лет	2,6	2,9
Уровень механизации и степень охвата рабочих механизированным трудом, %	95,0	

3. Основные решения по технологии производства.

3.1. Технологический процесс.

3.1.1. Прирельсовый склад представляет собой одноэтажное здание с размерами в плане 72×24м. высотой до низа строительных конструкций 5,4м. Пол поднят на отметку высоты рампы 1,2м.

3.1.2. Затаренная в мешки аммиачная селитра поступает на склад в крытых вагонах железнодорожным транспортом. С помощью маневрового тепловоза вагоны устанавливаются под разгрузку против соответствующих ворот склада.

Аммиачная селитра поступает с укладкой поштучно или готовыми пакетами (на поддонах). При беспакетном поступлении формирование пакетов на поддоне производится в разгружаемом вагоне. Готовый пакет электропогрузчиком транспортируется в склад.

3.1.3. Хранение селитры предусматривается штабелями на поддонах ПУТ-1, которые по высоте устанавливаются в три яруса, высота штабеля 3350мм. Проезд между штабелями - 3,7м.

Проект разработан в соответствии с действующими нормами и правилами и предусматривает мероприятия, обеспечивающие взрывобезопасность и пожаробезопасность при эксплуатации здания.

Главный инженер проекта (Трынов)

Привязан

Инв. №

ГИП	Трынов		21.04
Нач. МТО	Бузунов		21.04
Ст. инж.	Грецкая		21.04
Нач. АСО	Крылов		21.04
Гл. спец.	Троицкий		21.04
Нач. ОВ	Синева		21.04
Рук. гр.	Глуханюк		21.04

Т.п. 705-1-200.86 ПЗ

Пояснительная записка

Стадия	Лист	Листов
Р	1	4

ЦИТЭП сельхоз Владимир

Инв. № подл. | Подпись и дата | Взам. инв. №

Гл. инж. проекта Ковдяева
Гл. спец. Феськов
Рук. гр. пос. Деркач
Нач. сект. Кулагина
Ст. инж. Грецкая
Инж. Едаков
Нач. сект. Никонов

3.1.4. Погрузочно-разгрузочные работы осуществляются электропогрузчиком ЭПВ-1.25. Максимальная высота подъема электропогрузчика 2,7м, грузоподъемность 1,25т.

3.1.5. Отгрузка аммиачной селитры из склада производится тем же погрузчиком. Поддоны из склада вывозятся на рампу со стороны автомобильной дороги и устанавливаются на платформу автомашины.

3.1.6. Годовой грузооборот склада принят из расчета пятикратной оборачиваемости и составляет 12000тонн. При определении суточного грузооборота коэффициенты неравномерности поступления и отправки аммиачной селитры приняты следующие:
коэффициент неравномерности поступления Кпос.=2;
коэффициент неравномерности отправки Котпр.=1,5.

Расчетный суточный грузооборот по приему 34т, с учетом Кпост. 68т.

Расчетный суточный грузооборот по отправке 48т, с учетом Котпр.–72т.

3.1.7. Поступление удобрений на склад осуществляется железнодорожным транспортом. Перевозка аммиачной селитры в хозяйства производится автомобильным транспортом.

Наибольшее количество подвижного состава в сутки:
по прибытию вагонов – 1÷2,
по отправке автомобилей грузоподъемностью 4,0т-18, грузоподъемностью 8.0т-9

3.2. Организация производства

3.2.1. Аммиачная селитра поступает в затаренном виде в крытых универсальных железнодорожных вагонах общего назначения. Тепловозом вагон подается под разгрузку к воротам склада. Разгрузку осуществляет бригада, состоящая из водителя электропогрузчика и двух транспортных рабочих.

Транспортные рабочие осуществляют укладку мешков с селитрой на поддоны, установленные у дверей вагона. Груженые поддоны водитель отвозит в склад и штабелирует их.

3.2.2. Научная организация труда предусматривает технологические решения, обеспечивающие комплексную механизацию работ по приему, складской переработке и выдаче удобрений за счет применения в проекте оборудования с улучшенными характеристиками, а именно: поддоны промышленного изготовления для трехъярусного хранения аммиачной селитры и электропогрузчик ЭПВ-1.25 во взрывозащищенном исполнении, обеспечивающий установку поддонов в три яруса.

3.2.3. Технологическое оборудование в складе работает в особо неблагоприятных условиях, так как все виды удобрений агрессивны.

Надежность и долговечность оборудования зависят от антикоррозионного покрытия, в связи с этим электропогрузчик и поддоны должны подвергаться антикоррозионной защите согласно „Рекомендациям по технологии нанесения антикоррозионных защитных покрытий машин и оборудования, работающих в контакте с минеральными удобрениями," разработанными ВНИПИ агрохим (г. Рязань).

3.3. Режим работы и штаты

3.3.1. Режим работы склада принят следующий: прием аммиачной селитры с железнодорожного транспорта – 365 дней в году. Вне смен (в зависимости от поступления железнодорожных вагонов); отпуск аммиачной селитры потребителям – 253 дня в одну смену.

3.3.2. Состав и численность производственных рабочих приведены в следующей таблице.

Наименование	Разряд	Группа производственных процессов	Кол. чел.
Водитель электропогрузчика	IV	III б	2
Транспортный рабочий	I	III б	4
Итого:			6

Вспомогательные, ремонтные рабочие, ИТР и МОП входят в штат прирельсовой базы.

3.4. Охрана труда, техника безопасности, производственная санитария.

3.4.1. Эксплуатацию склада производить в соответствии со следующими нормативными документами:

Санитарные правила по хранению, транспортировке, и применению минеральных удобрений в сельском хозяйстве, утвержденные Главным санитарным врачом СССР 13 апреля 1973г. № 1049-73;

Инструкция по технике безопасности при обращении с твердыми минеральными удобрениями, утвержденная зам. председателя ВО „Союзсельхозтехника" 28 декабря 1971г.

3.4.2. В складе на видных местах вывешиваются правила по безопасной работе с селитрой и по оказанию первой доврачебной помощи.

3.4.3. К работе с аммиачной селитрой допускаются лица, прошедшие медицинскую комиссию и имеющие удостоверение о сдаче техминимума по технике безопасности.

3.4.4. Не реже одного раза в полугодие проводится повторный инструктаж по технике безопасности, о чем делаются соответствующие записи в специальном журнале.

3.4.5. При эксплуатации склада должны соблюдаться требования ГОСТ 12.1.010-76„ Взрывобезопасность".

3.4.6. Необходимо соблюдать установленные уставом железных дорог СССР правила выполнения грузовых операций.

3.4.6. Категорически запрещается:

Находиться посторонним лицам в помещении склада;

производить ремонтные работы на работающих механизмах в помещении склада;

накапливать в складе и около склада обрывки мешков, мусор и другие посторонние предметы;

перезатаривать селитру на загрязненной площадке склада;

ходить между стенкой и штабелем аммиачной селитры;

курить в помещении склада аммиачной селитры, а также применять открытое пламя;

занимать (хотя бы временно) склады аммиачной селитры другими товарами и материалами;

пользоваться в складе обогревательными приборами;

посыпать опилками пол;

использовать взрывчатые вещества для дробления аммиачной селитры, а также производить взрывы каких-либо материалов на расстоянии не менее 100м от склада;

Хранить аммиачную селитру совместно с горючими веществами, навалом или вне склада на открытой площадке.

3.4.7 Работающие с аммиачной селитрой обеспечиваются специальной рабочей одеждой и индивидуальными средствами защиты: хлопчатобумажными комбинезонами, пыленепроницаемыми шлемами, рукавицами марки КР, резиновыми сапогами, противопылевыми респираторами „Лепесток".

Рабочие склада пользуются бытовыми помещениями, расположенными в административно-бытовом корпусе, который входит в состав прирельсовой базы.

3.5. Противопожарные мероприятия.

3.5.1. В соответствии с „Типовыми правилами пожарной безопасности для объектов сельскохозяйственного производства", утвержденными МВД СССР 25 июня 1976г у наружной стены в осях А, 2-3 запроектировано место для установки пожарного щита с необходимым инвентарем: пенными огнетушителями в количестве 18 штук и ящиками с песком в количестве 18 штук.

3.5.2. В соответствии с п. 6.7 СНиП II-108-78 „Склады сухих минеральных удобрений и химических средств защиты растений. В складе проектом предусмотрена автоматическая пожарная сигнализация.

3.5.3. При тушении пожара необходимо руководствоваться следующими правилами:

немедленно вызвать пожарную команду;

не допускать к месту пожара посторонних лиц, не участвующих в тушении;

в случае возникновения пожара, отвести людей на расстояние не менее 500м;

применить воду в виде мощной струи, подавать ее непосредственно на очаг пожара, стараясь затопить его;

обеспечить наилучшие условия вентиляции в складе -открыть двери;

для предупреждения взрыва не допускать попадания расплавленной аммиачной селитры в канализацию;

при тушении горящей селитры необходимо пользоваться промышленными противогазами с коробкой марки „В" с фильтром для защиты от окислов азота, выделяющихся при горении.

Оборудование, примененное в проекте согласно каталога „Система машин для комплексной механизации сельскохозяйственного производства" будет серийно выпускаться промышленностью до 1990 года.

3.6. Электроснабжение

3.6.1. Электроснабжение электроприемников предусматривается от наружных сетей напряжением 380/220в.

Ввод в склад - воздушный.

По степени надежности электроснабжения электроприемники склада относятся к потребителям III категории по ПУЭ-85, п. 1-2-17.

Основные показатели электрического освещения:

Установленная мощность электроосвещения, квт - 5,05

Расчетная мощность электроосвещения, квт - 3,03

Годовой расход электроэнергии Гдм (Мвт.ч) - 7,63 (2,12)

Средневзвешенный $Cos\varphi$ - 0,95.

В проекте предусмотрено рабочее освещение на напряжение 220в. Согласно СНиП II-104-76 на грузовых платформах предусмотрены штепсельные розетки на напряжение 36в для подключения переносных светильников для освещения железнодорожных вагонов.

Электроосвещение запроектировано светильниками с лампами накаливания. Освещенность в помещении склада принята в соответствии с „Отраслевыми нормами освещения сельскохозяйственных предприятий, зданий, сооружений."

Питание светильников осуществляется от осветительного щитка типа ЯОУ. Групповая осветительная сеть выполняется кабелем марки АВВГ на скобах открыто.

3.6.2 Молниезащита здания предусматривается в соответствии с СН 305-77 при II степени огнестойкости по III категории.

3.6.3. Зануление

Для обеспечения безопасности обслуживающего персонала от поражения электрическим током, предусматривают зануление всех металлических частей электрического оборудования, нормально не находящихся под напряжением.

В качестве проводников зануления используется нулевая жила кабеля.

3.6.4. Связь и сигнализация.

Пожарная сигнализация.

Устанавливаются тепловые датчики ИП 105-2/1. Внутренняя сеть выполняется проводом ТРП - 2×0,5 Лучи пожарной сигнализации включаются в концентратор т. „Топаз", который устанавливается в бытовом корпусе базы. Сигнализация выполняется согласно ВМСН - 1Н-73.

4 Архитектурные решения.

4.1. Архитектурно-строительные решения.

4.1.1. Здание склада 2-пролетное с размерами в плане 72×24м, высотой до низа балок 4,2м, шагом колонн 6м

По периметру здания запроектирована рампа.

4.1.2. Здание каркасное

Фундаменты под колонны монолитные железобетонные, под стены рампы - сборные железобетонные.

Колонны, балки, стеновые панели - сборные железобетонные.

Кровля рулонная плоская из 3х слоев рубероида на битумной мастике с защитным слоем из гравия.

Склад входит в состав прирельсовых баз „Сельхозхимии". Бытовое обслуживание работающих на складе производится в бытовом корпусе базы.

4.1.3. Защита строительных конструкций от коррозии в проекте дана для нормальной зоны влажности территории по главе СНиП II-3-79* „Строительная теплотехника" и слабой степени агрессивного воздействия среды на конструкции.

4.1.4. Защита строительных конструкций от коррозии запроектирована на основании СНиП II-28-73* „Защита строительных конструкций от коррозии" и „Рекомендаций по проектированию защиты от коррозии строительных конструкций складов минеральных удобрений" НИИЖБ Госстроя СССР.

4.15 При привязке типового проекта к местным условиям возможна замена в фундаментах сеток серии 1410-2 на сетки по серии 1410-3.

Привязан

Инв.№

Тп. 705-1-200.86

Инв.№ подл. | Подпись и дата | Взам. инв.№

Альбом I

4.2. Водоснабжение и канализация

Согласно СНиП II-108-78 п.4.3 внутреннее пожаротушение не предусматривается.

Наружное пожаротушение при отсутствии централизованного водоснабжения выполняется передвижными автонасосами из проектируемых 2х резервуаров емкостью 50 м³ каждый и решается при привязке проекта.

Расчетный расход на наружное пожаротушение согласно СНиП II-31-74 п.3.17 табл. 13 составляет 10 л/с (здание склада имеет II степень огнестойкости, категорию по пожарной опасности Д, строительный объём 9959,3 м³).

4.3. Вентиляция

Проект выполнен в соответствии со СНиП II-104-76 „Складские здания и сооружения общего назначения". Нормы проектирования; с „Нормами технологического проектирования складов твёрдых минеральных удобрений и пестицидов для колхозов, совхозов и пунктов химизации".

Помещение склада неотапливаемое.

Для постоянного однократного проветривания склада в проекте предусмотрена установка жалюзийных решёток в оконных проёмах продольных стен по осям „А" и „Б".

4.4. Краткие рекомендации по организации строительства

4.4.1. Продолжительность строительства объекта принята 8 месяцев и включает время подготовительного периода 2 месяца.

4.4.2. До начала подготовительного периода заключается договор на строительство с генподрядной организацией, оформляется финансирование и решаются вопросы обеспечения строительства материалами, конструкциями, деталями, устанавливаются заказы на поставку оборудования, производится в натуре отвод территории для строительства.

4.4.3. В подготовительный период выполняются работы, обеспечивающие нормальное развитие строительства: создание заказчиком опорной геодезической сети, расчистка территории, устройство временных зданий и сооружений, первоочередные работы по планировке территории в объемах, обеспечивающих временный сток поверхностных вод, устройство постоянных или временных автомобильных дорог, сетей водоснабжения и энергоснабжения, устройство телефонной и радиосвязи.

4.4.4. Строительная площадка, во избежание доступа посторонних лиц, ограждается. Устанавливаются указатели проходов и проездов, а в зонах, опасных для движения, - хорошо видимые предупредительные знаки.

Траншеи, колодцы и шурфы ограждаются или закрываются. Территорию стройплощадки проходы к складам стройматериалов и участки работ в ночное время необходимо освещать. Должны быть обеспечены безопасная разгрузка и складирование стройдеталей и материалов.

4.4.5. Временные здания и сооружения должны в полной мере удовлетворять санитарно-гигиеническим требованиям.

4.4.6. Здание прирельсового склада вместимостью 2400 тонн для хранения аммиачной селитры - панельное, прямоугольное. Размеры в плане 24×72 метра. Высота 7,8 метра. Фундаменты сборные и монолитные. Наибольшая масса конструктивного элемента 4,5 тонны (балка).

4.4.7. Разработка траншей и котлованов осуществляется экскаватором - обратная лопата с ковшом емкостью 0,25 м³.

Планировочные работы, обратная засыпка пазух фундаментов производятся бульдозером мощностью 73,5 квт (100 л.с.) с доработкой вручную

Уплотнение грунта в пазухах фундаментов выполняется пневмотрамбовками.

4.4.8. Бетонная смесь для монолитных конструкций доставляется на строительную площадку в автомобилях-самосвалах и к месту укладки подается в бадьях емкостью 0,6÷0,8 м³ гусеничным краном.

Уплотнение ведется глубинными и площадочными вибраторами.

4.4.9. Монтаж сборных бетонных и железобетонных конструкций ведется гусеничным краном МКГ-25 с максимальной грузоподъемностью 25 тонн.

4.4.10. На подсобных погрузо-разгрузочных работах используется автокран.

4.4.11. При устройстве кровли применяется лёгкий кран типа „Пионер".

4.4.12. Отделочные работы ведутся с применением средств малой механизации на основе нормокомплектов.

4.4.13. При производстве основных видов строительно-монтажных работ в зимних условиях предусматривается производить разработку грунта методом предварительного рыхления дизель-молотом С-222 на тракторе-погрузчике С-107. Устройство монолитных конструкций с применением метода термоса, замоноличивание стыков - с применением электропрогрева.

4.4.14. Строительно-монтажные работы выполняются в соответствии с требованиями СНиП III-4-80 „Техника безопасности в строительстве и правилами пожарной безопасности".

5. Охрана окружающей среды

5.1. Ввиду того, что аммиачная селитра поставляется сельскому хозяйству только в затаренном виде, при погрузочно-разгрузочных работах и хранении, загрязнения окружающей среды не происходит.

Все транспортные операции с селитрой осуществляются аккумуляторным погрузчиком, который так же вредностей не выделяет.

5.2. Для обеспечения сбора ливневых стоков с прилегающей территории, на которой возможны просыпи удобрений в результате разрыва мешков, при привязке типового проекта склада аммиачной селитры, следует предусматривать специальные устройства: лотки, резервуары, пруды - отстойники и другие приспособления.

5.3. Собранные стоки используются в качестве жидких удобрений для полива культурных пастбищ.

5.4. Склады аммиачной селитры должны располагаться от водоемов на расстоянии не менее 2 км.

6. Научно-технические достижения

6.1. Аналогом разработанного проекта является типовой проект №705-1-82 вместимостью 2400 тонн аммиачной селитры.

6.2. Применение в проекте нового, более производительного оборудования и увеличения емкости одного штабеля (в соответствии с ВНТП 12-79) до 360 тонн вместо 220 тонн, принятых в тип. пр. 705-1-82, привело к уменьшению в проекте площади застройки склада на 14,6% и объёма на 24,3% против проекта - аналога.

Т.п 705-1-200.86 ПЗ

Лист 4

Привязан

Инв. №

Копировал Семахина Формат А2

Т.п. 705-1-200.86

Ведомость основных комплектов

Обозначение	Наименование	Примечание
ТХ	Технология производства	
АР	Архитектурные решения	
КЖ	Конструкции железобетонные	
ЭМ	Силовое электрооборудование	
СС	Связь и сигнализация	

Ведомость чертежей основного комплекта

Лист	Наименование	Примечание
1	Общие данные. План на отм. 1,200. Разрез 1-1	

Ведомость ссылочных и прилагаемых документов

Обозначение	Наименование	Примечание
	Прилагаемые документы	
Ал III ТХ. СО	Спецификация оборудования	

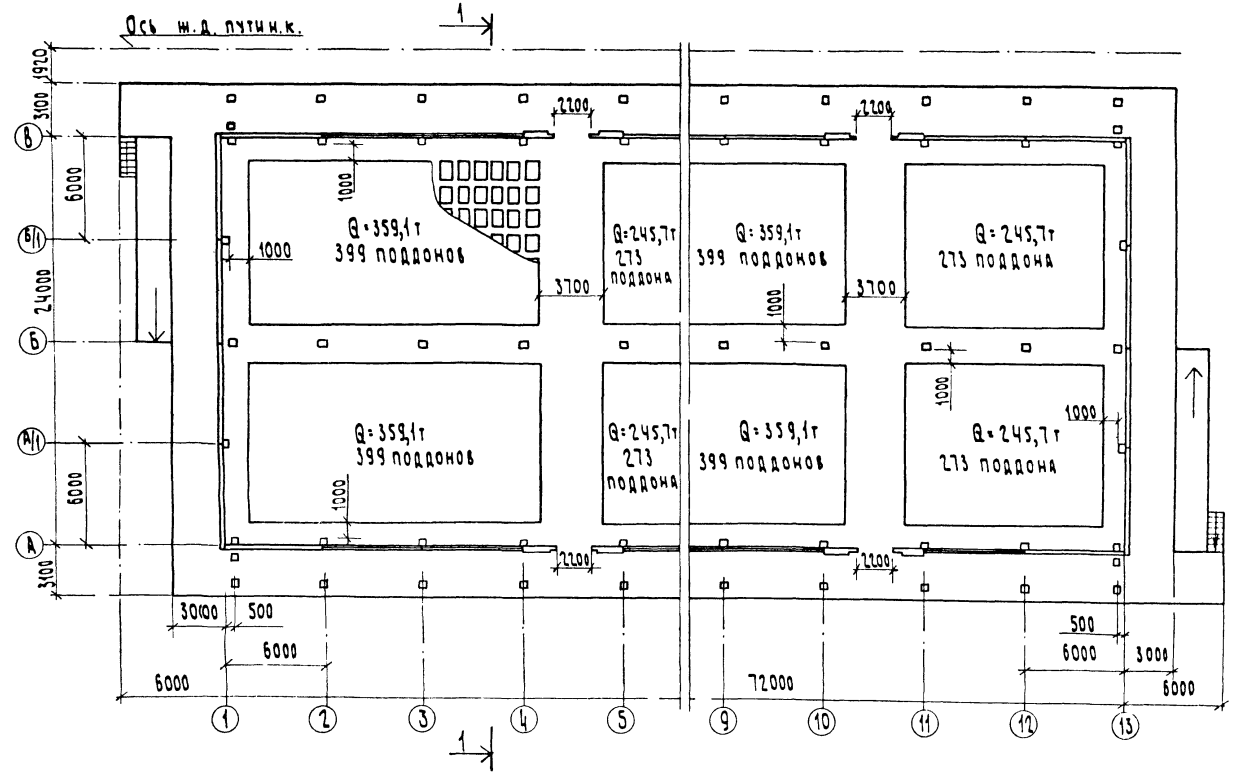

Разрез 1-1

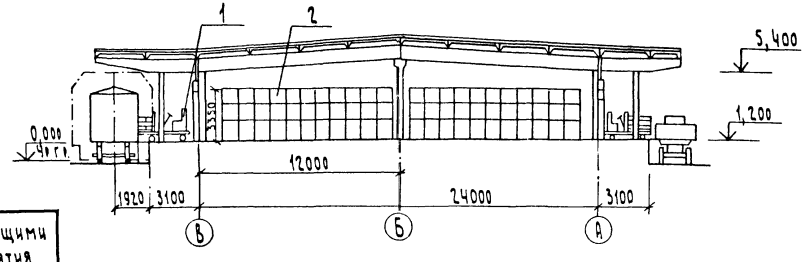

Проект разработан в соответствии с действующими нормами и правилами и предусматривает мероприятия обеспечивающие взрывобезопасность и пожаробезопасность при эксплуатации здания.

Главный инженер проекта (Трынов)

Т.п. 705-1-200.86 ТХ

ГИП	Трынов		02.86
Н.контр	Смирнов		02.86
Нач.отд	Бушуев		02.86
Гл.спец	Беляков		02.86
Рук.гр.	Смирнов		02.86
Ст.инж.	Русакова		02.86
Инж	Абрамова		02.86

Прирельсовый склад вместимостью 2400т для хранения аммиачной селитры

Стадия	Лист	Листов
Р		1

Общие данные. План на отм. 1,200. Разрез 1-1

ЦИТЭПсельхоз Владимир

Привязан

Инв. №

Копировал Семахина

Формат А2

Альбом I

Ведомость чертежей основного комплекта

Лист	Наименование	Примечание
1	Общие данные	
2	План на отм. 1,200	
3	Разрезы 1-1, 2-2	
4	Фасады 1-13, 13-1, В-А	
5	План полов. План кровли	

Ведомость спецификаций

Лист	Наименование	Примечание
2	Спецификация элементов крепления кирпичных вставок	
3	Спецификация элементов заполнения проемов	
3	Спецификация перемычек	
3	Спецификация древесины и ограждений лестниц	
4	Спецификация к схемам расположения	
	элементов заполнения оконных проёмов	
	и анкеров в проёме поз.1	
5	Спецификация элементов к планам	
	полов и кровли	

Ведомость ссылочных и прилагаемых документов

Обозначение	Наименование	Примечание
	Ссылочные документы	
1.138-10, вып.1	Перемычки железобетонные для	
	зданий с кирпичными стенами	
1.436.2-17, вып.1,3	Окна с переплетами из одинар-	
	ных труб и механизмы от-	
	крывания	
1.444-1, вып.1	Конструкции полов производ ст-	
	венных зданий автомобильной	
	промышленности	
2.435-6, вып.4	Противопожарные двери и воро-	
	та промышленных зданий	
2.436-13, вып.1	Узлы окон со стальными пере-	
	плетами по серии 1.436.2-17	
2.450-4, вып.1	Архитектурно-строительные	
	детали легкосбрасываемых	
	покрытий одноэтажных промыш-	
	ленных зданий со взрывоопас-	
	ными производствами	
3.019.1-1, вып.1,2	Рампы и навесы над ними	
1.439-2	Стальные изделия крепления панельных	
	стен одноэтажных производственных	
	зданий с железобетонным каркасом	
	Прилагаемые документы	
ал.IV АРВМ	Ведомости потребности в материалах	

Проект разработан в соответствии с действующими нормами и правилами и предусматривает мероприятия обеспечивающие взрывобезопасность и пожаробезопасность при эксплуатации здания

Главный инженер проекта [подпись] (Трынов)

Общие указания:

1. За отметку 0,000 принят уровень головки рельсов железнодорожного пути, соответствующий абсолютной отметке на местности [ ].
2. Степень огнестойкости здания - II.
3. Наружные стены - из сборных железобетонных панелей для неотапливаемых зданий, кирпичные вставки - из кирпича марки КР100/1650/25 ГОСТ 530-80 на растворе марки 100 из местных вяжущих с последующей штукатуркой с обеих сторон.
4. Горизонтальная гидроизоляция стен на отметке 1,170 из слоя цементно-песчаного раствора состава 1:2 толщиной 30 мм.
5. Кровля над рампой - из четырех слоев рубероида марки РКМ-350Б по ГОСТ 10923-82 на антисептированной битумной мастике по ГОСТ 2889-80.

Кровля над складом - из трех слоев рубероида марки РКМ-350Б по ГОСТ 10923-82 на битумной мастике по ГОСТ 2889-80.

6. Окна и ворота окрасить пятью слоями эмали ХВ-1100 (ГОСТ 6993-79) по слою грунта ХС-010 (ГОСТ 9355-81) общей толщиной 130 мкм.

Стены с наружной и внутренней стороны, наружные стены рампы и колонны до отметки 2,200 (h=1,0 от пола), покрыть эмалью ХВ-1100 по грунту ХВ-784 (ГОСТ 7313-75*), толщина покрывного слоя 150-200 мкм.

7. Выше отметки 2,200 стены, колонны и потолок побелить известью.

				Привязан			
				Т.п. 705-1-200.86 АР			
ГИП	Трынов	[подпись]	6.02.86	Прирельсовый склад вместимостью 2400т для хранения аммиачной селитры	Стадия	Лист	Листов
Нач отд.	Крылов	[подпись]	29.1		Р	1	5
Н. контр.	Фаворова	[подпись]	29.1.86				
Гл спец.	Троицкий	[подпись]	29.1.86	Общие данные	ЦИТЭП сельхоз Владимир		
Рук. гр.	Фаворова	[подпись]	29.1.86				
Ст инж.	Стародубова	[подпись]	17.1.86				

Копировал Семахина Формат А2

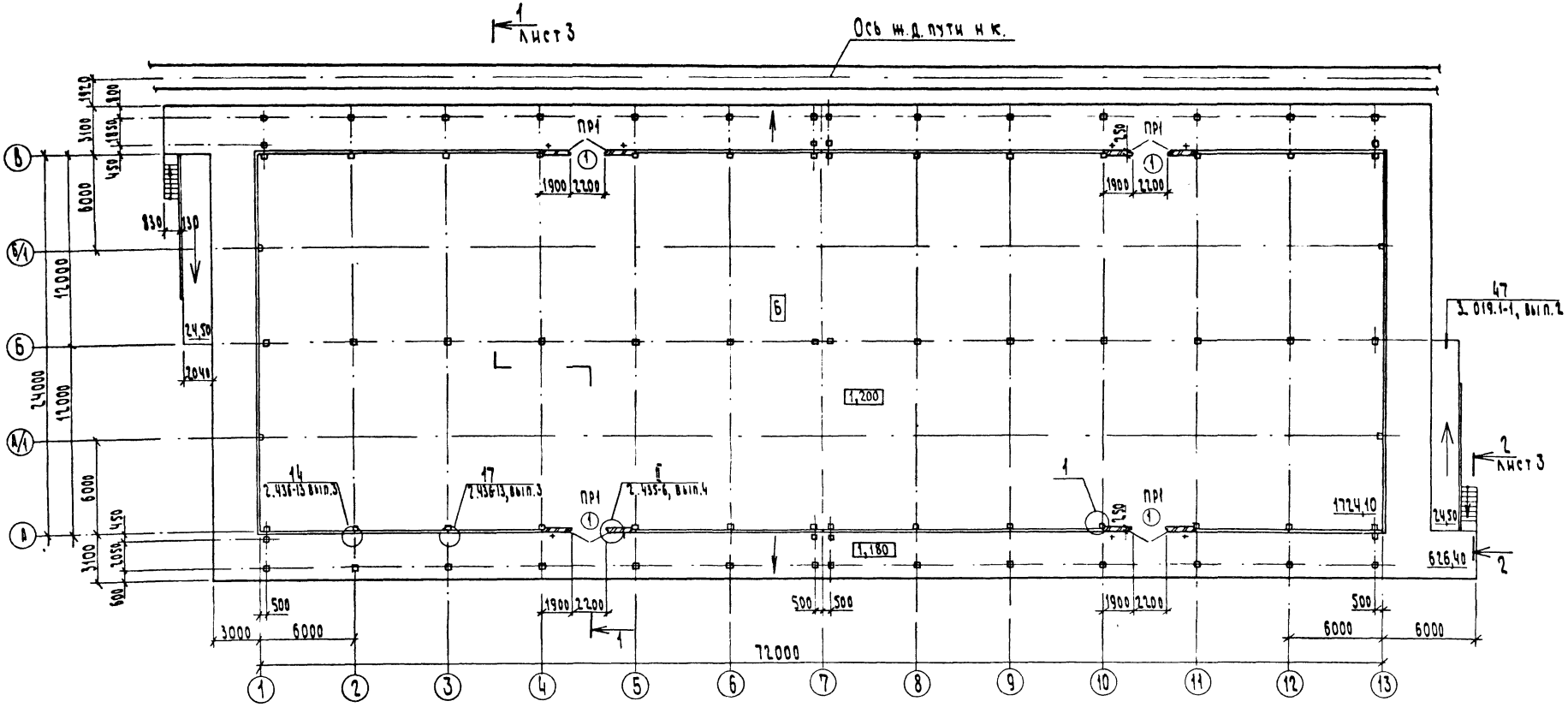

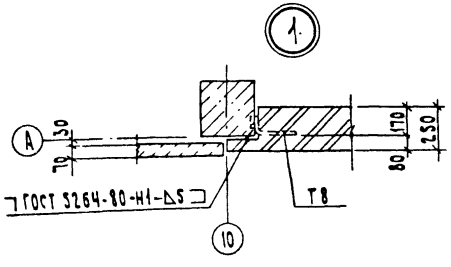

Ведомость перемычек

Марка, поз.	Схема сечения
ПР1	1ПР4-25.12.14

Ведомость проемов дверей

Марка, поз.	Размер проема в кладке
1	2330×2435

Спецификация элементов крепления кирпичных вставок

Марка, поз.	Обозначение	Наименование	Кол.	Масса ед.кг	Примечание
		Элемент крепления			
Т8	1.439-2	Т8	16	0,50	

Привязан

Инв. №

ГИП	Трынов		08.86
Нач.отд.	Крылов		08.86
Н. контр.	Фаворова		08.86
Гл. спец.	Троицкий		08.86
Рук. гр.	Фаворова		08.86
Ст. инж.	Полетаева		08.86

Т.п. 705-1-200.86 АР

Прирельсовый склад вместимостью 24000т для хранения аммиачной селитры

Стадия	Лист	Листов
Р	2	

План на отм. 1,200

ЦИТЭПсельхоз Владимир

т.п. 705-1-200.86

Разрез 1-1

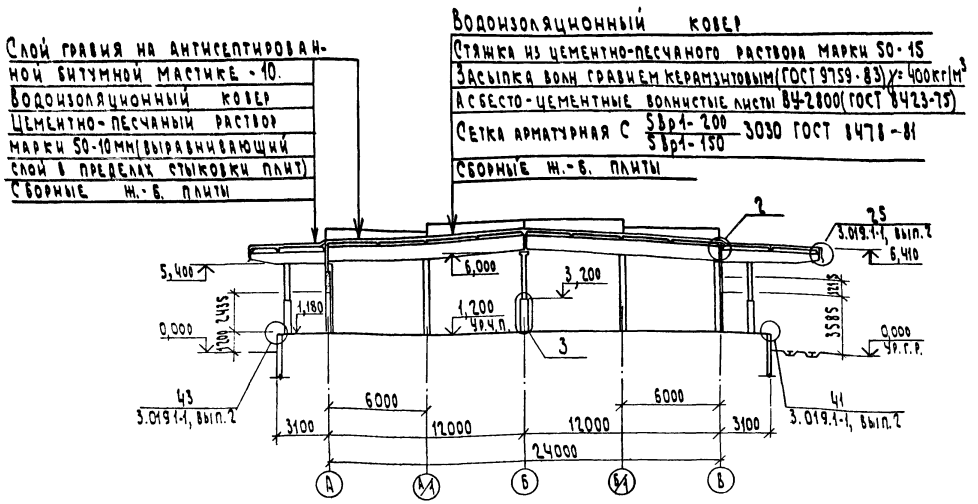

Спецификация элементов заполнения проемов

Марка, поз.	Обозначение	Наименование	Кол.	Масса ед.кг	Примечание
1	2.435-6, вып.4	Блок дверной ПДИ-7	4		
ОК1	1.436.2-17, вып.1	Окно 01Н 60.12-01	8		
ОК2	1.436.2-17, вып.1	Окно 01Н 60.12-01	8		

Спецификация перемычек

Марка, поз.	Обозначение	Наименование	Кол.	Масса ед.кг	Примечание
ПР1	1.138-10, вып.1	1 ПР4-25.12.14	8	100	

Спецификация древесины и ограждений лестниц

Марка, поз.	Обозначение	Наименование	Кол.	Масса ед.кг	Примечание
		Обшивка колонн			
	ГОСТ 8486-66**	Доски δ = 40 мм	6,70		м³
		Ограждение лестниц			
ОЛ1	3.019.1-1.1-ОЛ1.0	ОЛ1	2	22,80	

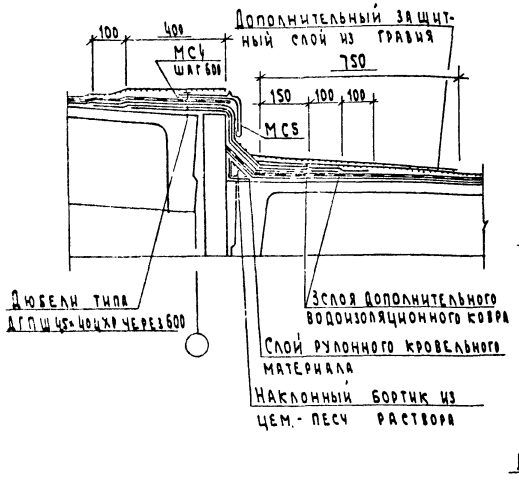

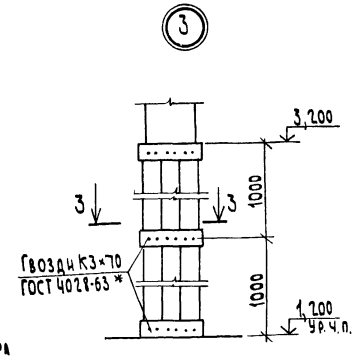

3-3

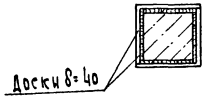

Разрез 2-2

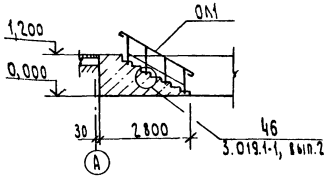

					Т.п. 705-1-200.86	АР
ГИП	Трынов			12.86	Прирельсовый склад вместимостью 24000т для хранения аммиачной селитры	Стадия: Р; Лист: 3; Листов:
Нач. отд.	Крылов			12.86		
Н. контр.	Фаворова			12.86		
Гл. спец.	Троицкий			12.86	Разрезы 1-1, 2-2	ЦИТЭП сельхоз Владимир
Рук. гр.	Фаворова			12.86		
Ст. инж.	Полетаева			12.86		

Привязан

Инв. №

Копировал Семахина Формат А2

Инв. № подл. | Подпись и дата | Взам. инв. №

Альбом I

т.п. 705-1-200.86

Фасад 1-13

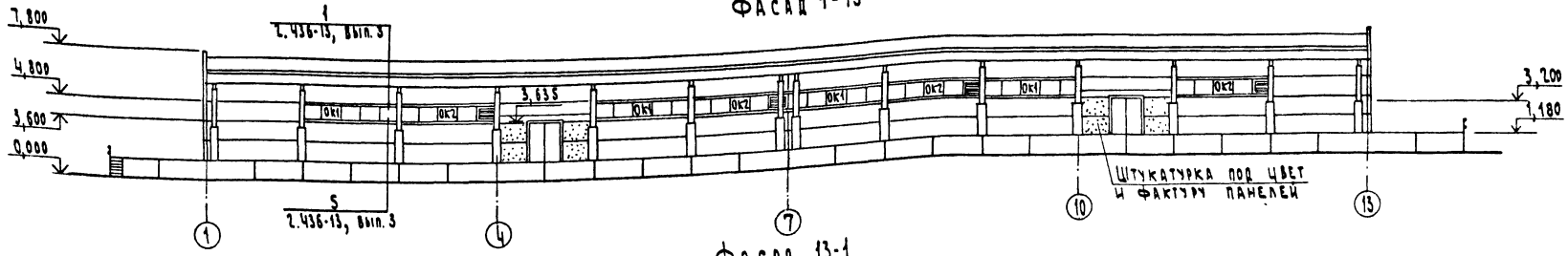

Фасад 13-1

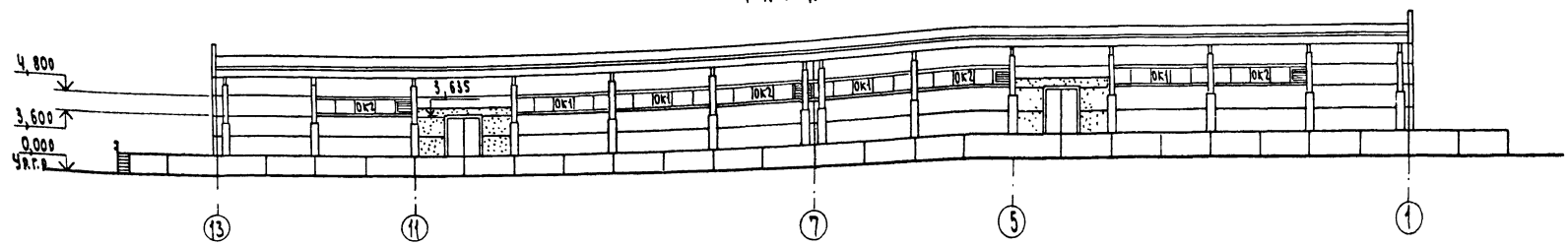

Фасад В-А

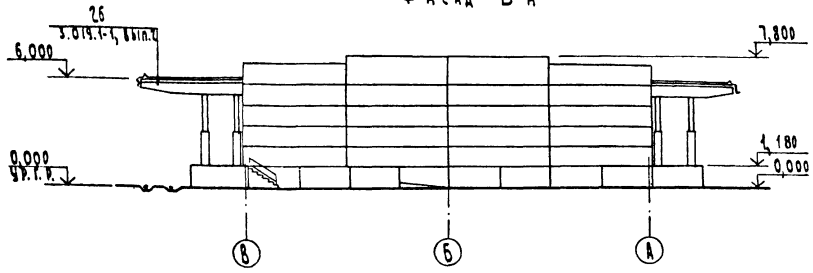

Схема расположения анкеров в проеме поз.1

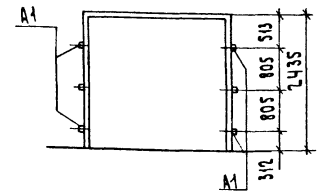

Спецификация к схемам расположения элементов заполнения оконных проемов и анкеров в проеме поз.1

Марка, поз.	Обозначение	Наименование	Кол.	Масса ед.кг	Примечание
		ОК1 шт.8			
1	1.436.2-17, вып.1	Окно 01Н60.12-01	1		
	1.436.2-17, вып.3	Слив СЛАН-60	1	3,190	
		ОК2 шт.8			
2	1.436.2-17, вып.1	Окно 01Н60.12-01	1		
	1.436.2-17, вып.3	Вставка жалюзийная ВЖ1	1		
	1.436.2-17, вып.3	Слив СЛАН-60	1	3,190	
		Проем поз.1			
	2.435-6, вып.4	Анкер А1	6	1,450	
	ГОСТ 5781-82	Ф6А-I L=130	30	0,029	
	ГОСТ 6727-80	Ф4ВрI Lобщ=7500		0,099	м

Схема расположения элементов заполнения проемов ОК1, ОК2

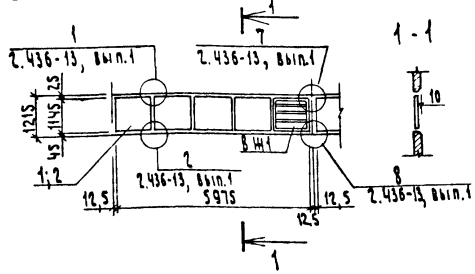

Привязан	ГИП	Трынов		6.02.86	Т.п. 705-1-200.86 АР
	НАЧ ОТД.	Крылов		28.1	Прирельсовый склад вместимостью 2400 т для хранения аммиачной селитры
	Н. контр.	Фаворова		29.1.86	
	Гл. спец.	Троицкий		21.1.86	Фасады 1-13, 13-1, В-А
	Рук гр.	Фаворова		29.1.86	
Инв. №	Ст. инж.	Полетаева		1.1.86	

Стадия	Лист	Листов
Р	4	

ЦИТЭП Сельхоз Владимир

Копировал Семахина

Формат А2

План кровли

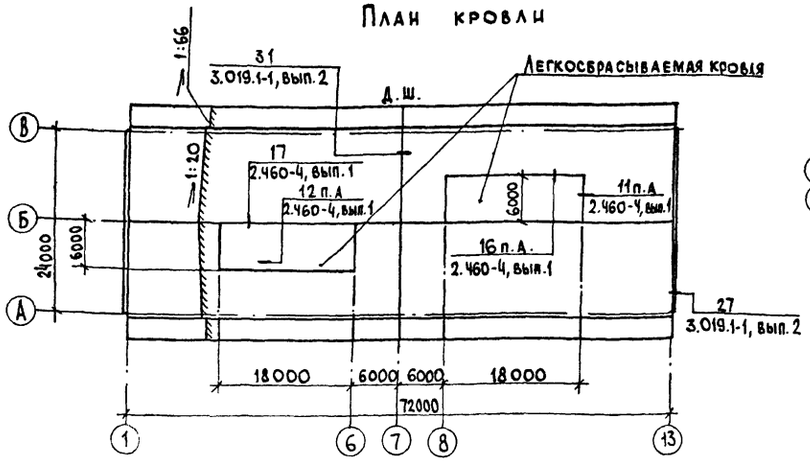

План полов

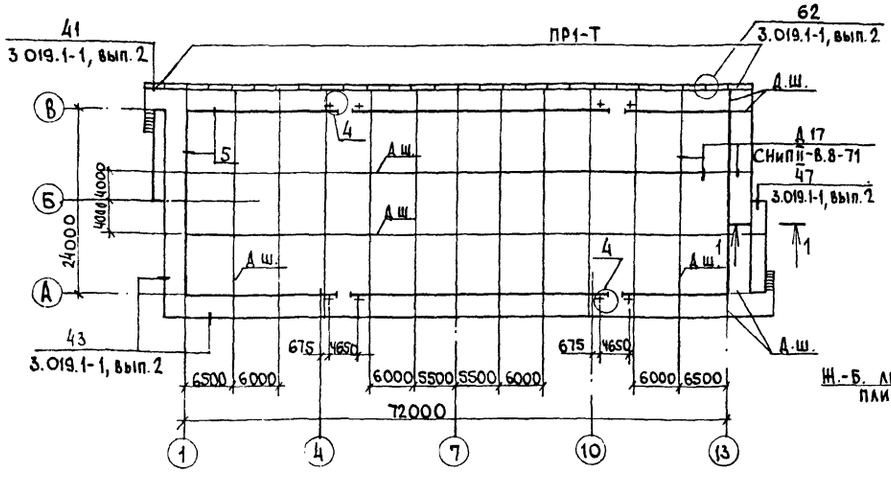

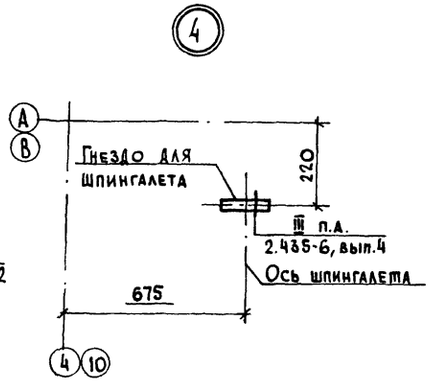

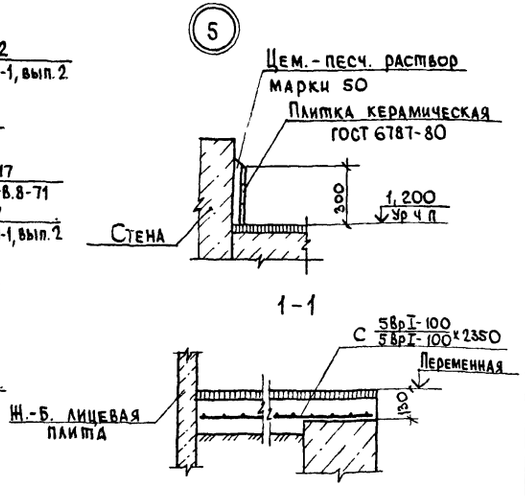

Экспликация полов

Наименование или номер помещения по проекту	Тип пола по проекту	Схема пола или номер узла по серии	Элементы пола и их толщина	Площадь пола м²
Склад, рампа, пандусы		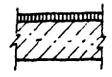	Покрытие - асфальтобетон - 40мм Гидроизоляция - обмазка горячим битумом за два раза по холодной грунтовке - 5 мм Подстилающий слой - бетон марки 300 - 200 мм Основание - уплотненный грунт с плотностью скелета до 1,6 т/м³ с втрамбованным в него слоем щебня или гравия	2392,10

Спецификация элементов к планам полов и кровли

Марка, поз.	Обозначение	Наименование	Кол	Масса ед. кг	Примечание
		Полы			
	3.019.1-1.1-ПР0.0.0	Плита рампы ПР1-Т	27	500	
МН13	1.444-1-КЖИ-МН1	Изделие закладное МН1	97	0,25	
МН15	1.444-1-КЖИ-МС4	Изделие соединительное МС4	2250	3,77	м
С11	3.019.1-1.1-С10	Сетка арматурная С11	450	5,30	м
	ГОСТ 5781-82*	Ф 12А-I	1816,0		кг
	2.435-6, вып. 2	Гнездо	8	0,362	
	ГОСТ 8478-81	С 5Вр I-100 / 5Вр I-100 х 2350	240	7,60	м
МС35	ГОСТ 5781-82*	Изделие соединительное фва-I L=500	52	0,198	
		Кровля			
МС1	3.019.1-1.1-МС01	Костыль МС1	266	0,60	
МС2	-МС02	Элемент фасонный МС2	120	4,95	
МС3	-МС03	Элемент фасонный МС3	10	3,50	
МС4	-МС04	Костыль МС4	266	0,60	
МС5	-МС05	Элемент фасонный МС5	130	4,50	
МС6	-МС06	Костыль МС6	4	0,45	
МС7	-МС07	Элемент фасонный МС7	4	0,43	
МС8	-МС08	Элемент фасонный МС8	4	1,20	
МС9	-МС09	Элемент фасонный МС9	40	2,80	
МС19	-МС19	Элемент фасонный МС19	20	3,40	

Продолжение

Марка, поз.	Обозначение	Наименование	Кол.	Масса, ед. кг	Примечание
	ГОСТ 103-76*	-4х40	48,0	1,26	м
Каркас	ГОСТ 8478-81	С 5Вр I-100 / 5Вр I-400 -200х6050 50/50	16	2,40	
	ГОСТ 8478-81	С 5Вр I-200 / 5Вр I-150 3030х74000	380,0		кг
1	2.460-4, вып. 1	Элемент фасонный поз. 1	24,0	3,28	м
4	2.460-4, вып. 1	Костыль поз. 4	88	0,126	
6	2.460-4, вып. 1	Балка металлическая поз. 6	72	13,75	
	ГОСТ 8423-75	АсБ-цем. в.л ВУ-2800	72		

1. Полы приняты по СНиП II-В. 8-71.
2. Для заполнения деформационных швов в полу принять битум нефтяной БН-IV.
3. Для обеспечения требования безыскровости покрытия пола в качестве заполнителей для него применить песок и щебень известняковые.
4. До устройства кровли по плитам покрытия уложить молниеприемную сетку по чертежам ЭМ.

Т.п. 705-1-200.86 АР

ГИП	Трынов		6.07.86
Нач.отд.	Крылов		6.07.86
Н.контр	Фаворова		27.11.86
Гл.спец	Троицкий		27.11.86
Рук.гр	Фаворова		27.11.86
Ст.инж	Полетаева		27.11.86

Прирельсовый склад вместимостью 2400 т для хранения аммиачной селитры

Стадия	Лист	Листов
Р	5	

План полов План кровли

ЦИТЭПсельхоз Владимир

Привязан

Инв. №

Инв. № подл. | Подпись и дата | Взам. инв. №

Альбом I

Т.п. 705-1-200.86

Ведомость чертежей основного комплекта

Лист	Наименование	Примечание
1	Общие данные	
2	Схема расположения фундаментов	
3	Узлы 1÷7. Спецификация к схеме	
	расположения фундаментов	
4	Схема расположения фундаментов и	
	лицевых плит рампы	
5	Виды А-Г. Узел 9	
6	Фундаменты Фм1-Фм3	
7	Фундаменты Фм4-Фм6	
8	Схема расположения колонн и балок	
9	Сечения 1-1÷4-4	
10	Схема расположения плит покрытия.	
	Сечения 5-5÷7-7. Узлы 13,14	
11	Схемы расположения панелей стен	
	по осям А,В,1 и 13	

Ведомость ссылочных и прилагаемых документов

Обозначение	Наименование	Примечание
	Ссылочные документы	
ГОСТ 22701.0-77	Плиты железобетонные ребристые	
ГОСТ 22701.1-77	предварительно напряженные	
ГОСТ 22701.3-77	размерами 6х3м для покрытий про-	
	изводственных зданий	
1.400-7	Стальные изделия для сопряжения	
	сборных железобетонных конструкций	
	одноэтажных промышленных	
	зданий	
1.410-2, вып.1	Унифицированные арматурные	
	изделия для монолитных железо-	
	бетонных конструкций	
1.412.1-4	Монолитные ж-б фундаменты на естест-	
	венном основании под ж-б стойки фахверка	

Проект разработан в соответствии с действующими нормами и правилами и предусматривает мероприятия, обеспечивающие взрывобезопасность и пожаробезопасность при эксплуатации здания

Главный инженер проекта (Трынов)

Продолжение

Обозначение	Наименование	Примечание
1.412-1/77, вып.1,2,3	Монолитные железобетонные фундаменты под типовые колонны прямоугольного сечения одноэтажных промышленных зданий	
1.415-1, вып.1	Железобетонные фундаментные балки для стен производственных зданий	
1.423-3, вып.1	Железобетонные колонны прямоугольного сечения для одноэтажных производственных зданий без мостовых кранов высотой до 9,6м	
1.427.1-3, вып.0-2	Колонны железобетонные прямоугольного сечения для продольного и торцового фахверка одноэтажных производственных зданий высотой 3,0-14,4м	
1.432-15, вып.1,2	Стеновые панели неотапливаемых производственных зданий с шагом колонн 6м	
1.439-2	Стальные изделия креплений панельных стен одноэтажных производственных зданий с железобетонным каркасом	
1.462.1-1/81, вып.1,2	Железобетонные предварительно напряженные балки пролетом 12м для покрытий зданий с плоской и скатной кровлей	
1.465-7, вып.3 ч.1	Сборные железобетонные предварительно напряженные плиты для покрытий производственных зданий размером 3х6 и 1,5х6м со стержневой, проволочной и прядевой арматурой	
2.432-2, вып.1	Монтажные узлы панельных стен неотапливаемых одноэтажных производственных зданий с железобетонным каркасом	
3.002.1-1, вып.1	Сборные железобетонные подпорные стены	
3.019.1-1, вып.1,2,3	Рампы и навесы над ними	
2.460-2, вып.1,2	Монтажные детали сборных железобетонных конструкций покрытий одноэтажных промышленных зданий	
	Прилагаемые документы	
Т.п.705-1-199.86 Ал II Ал IV КЖВМ	Строительные изделия Ведомость потребности в материалах	

Ведомость спецификаций

Лист	Наименование	Примечание
3	Спецификация к схеме расположения	
	фундаментов	
4	Спецификация к схеме расположения	
	фундаментов и лицевых плит рампы	
9	Спецификация к схеме расположения	
	колонн и балок	
10	Спецификация к схеме расположения	
	плит покрытия	
11	Спецификация к схемам расположения	
	панелей стен	

Ведомость объемов сборных бетонных и ж-б. конструкций по рабочим чертежам основного комплекта марки КЖ

№№	Наименование группы элементов конструкций	Код	Кол. м³	Примечание
1	Фундаметы	581200	95,34	
2	Колонны	582100	41,2	
3	Балки стропильные	582200	71,8	
4	Балки фундаментные	582400	8,4	
5	Перемычки	582800	0,32	
6	Панели стеновые	583100	61,9	
7	Плиты покрытия	584100	144,2	
8	Плиты рампы	584600	50,5	
	Итого:		473,66	

Общие указания.

1. Расчетная равномерно-распределенная нагрузка на покрытие - 3780 кН/м² (378 кгс/м²)

2. Величина нагрузки включает в себя собственный вес кровли, сборных железобетонных плит с заливкой швов, вес снегового покрова с коэффициэнтом С=1.

Привязан

Инв.№

Т.п. 705-1-200.86 КЖ

ГИП	Трынов		07.86
Нач.ОТА	Крылов		07.86
Н.контр	Фаворова		07.86
Гл.спец	Троицкий		07.86
Рук.гр	Фаворова		07.86
Ст.инж.	Стародубова		07.86

Прирельсовый склад вместимостью 2400т для хранения аммиачной селитры

Стадия	Лист	Листов
Р	1	11

Общие данные

ЦИТЭПсельхоз Владимир

Копировал

Формат А2

Альбом I

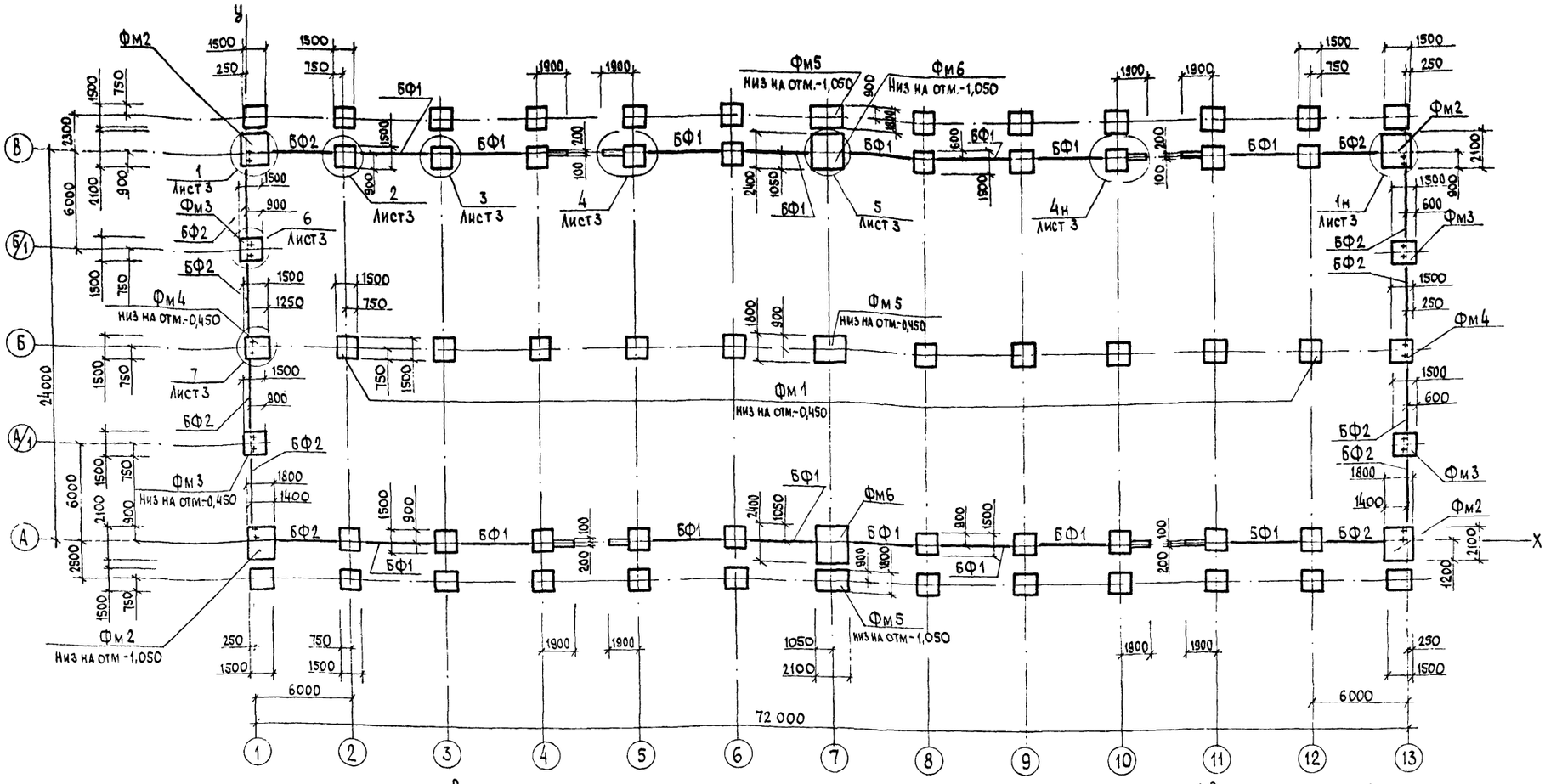

Все незамаркированные фундаменты марки Фм1 низ на отм -1,050

Таблица нормативных нагрузок на обрез фундамента

Схема нагрузок	Нагрузка		Оси А, В 1, 13	Оси А, В 2-6,8-12	Оси А, В 7	Оси Б 1, 13	Оси Б 2-6,8-12	Оси Б 7	Оси А/1, Б/1 1, 13
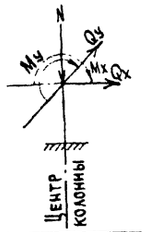	N	кН	172,0	202,0	280,0	237,0	278,0	330,0	102,0
		тс	17,2	20,2	28,0	23,7	27,8	33,0	10,2
	Mx	кНм	-22,0	16,0	17,0	-46,0	0,0	21,0	-10,0
		тсм	-2,2	1,6	1,7	-4,6	0,0	2,1	-1,0
	Qx	кН	0,0	10,0	0,0	-3,0	0,0	10,0	-1,0
		тс	0,0	1,0	0,0	-0,3	0,0	1,0	-0,1
	My	кНм	44,0	-21,0	69,0	0,0	9,0	0,0	0,0
		тсм	4,4	-2,1	6,9	0,0	0,9	0,0	0,0
	Qy	кН	4,0	-4,0	8,0	0,0	2,0	0,0	0,0
		тс	0,4	-0,4	0,8	0,0	0,2	0,0	0,0

Таблица нормативных нагрузок на подпорную стену

Схемы нагрузок на отм 0,000	Нагрузки		
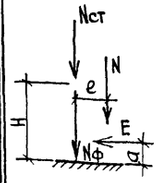	N	кН	23,40
		тс	2,34
	Nст	кН	5,00
		тс	0,50
	Nф	кН	19,00
		тс	1,90
	E	кН	23,90
		тс	2,39
	H	м	1,75
	a	м	0,78
	e	м	0,51

1. За условную отметку 0,000 принят уровень головки рельса, соответствующий абсолютной отметке ☐.

2. Фундаменты запроектированы для строительства на площадках со спокойным рельефом. Грунты в основаниях – непучинистые, непросадочные со следующими нормативными характеристиками: $\varphi^{н}$ = 0,49 рад (28°), $C^{н}$ = 2кПа (0,02кгс/см²), E = 14,7 МПа (150кгс/см²), γ = 1,8 т/м³, Кг = 1. Грунтовые воды отсутствуют

3. Набетонки на фундаменты выполнить из бетона марки 150

4. Монтаж фундаментных балок производить на цементно-песчаный раствор марки 150.

5. Фундаменты выполнять по выравненной песчаной подготовке толщиной 100 мм

6. Засыпку пазух фундаментов выполнять с послойным уплотнением и доведением плотности скелета грунта до 1,6т/м³

Т.п. 705-1-200.86 КЖ

Привязан:

Инв №

ГИП	Трынов		6.02.86
Нач отд	Крылов		2.91
Н контр	Фаворова		29.1.86
Гл спец	Троицкий		1.91.86
Рук гр	Фаворова		27.1.86
Инж	Сенаторов		21.01.86

Прирельсовый склад вместимостью 2400т для хранения аммиачной селитры

Стадия	Лист	Листов
Р	2	

Схема расположения фундаментов

ЦИТЭПсельхоз Владимир

Инв. № подл. | Подпись и дата | Взам. инв. №

Альбом I

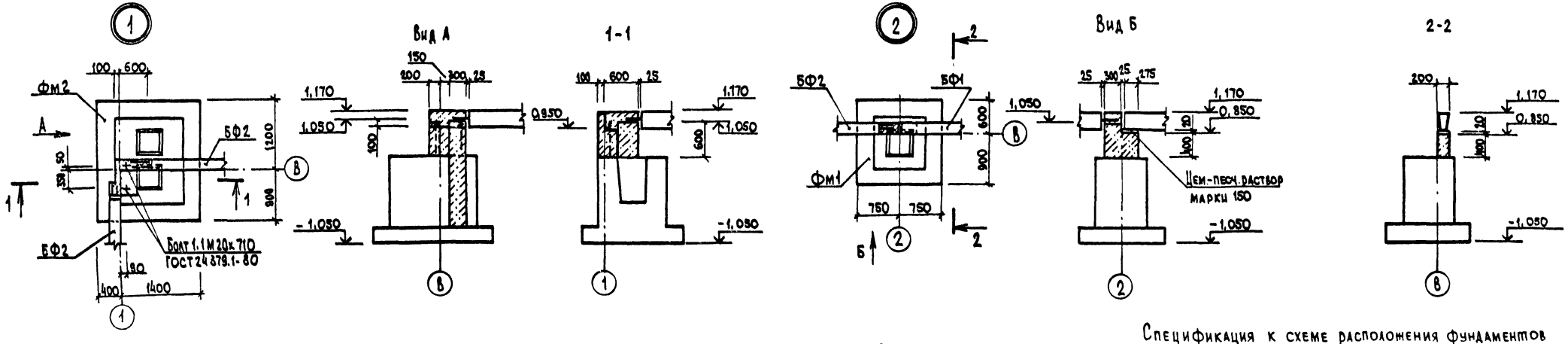

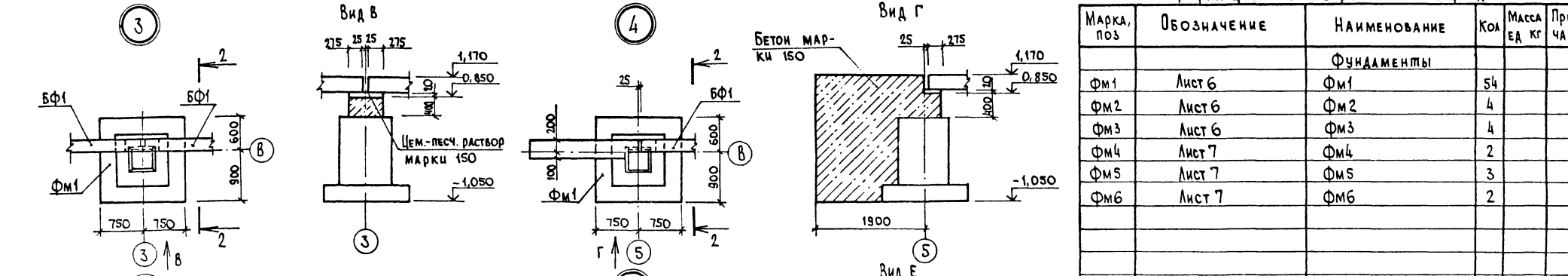

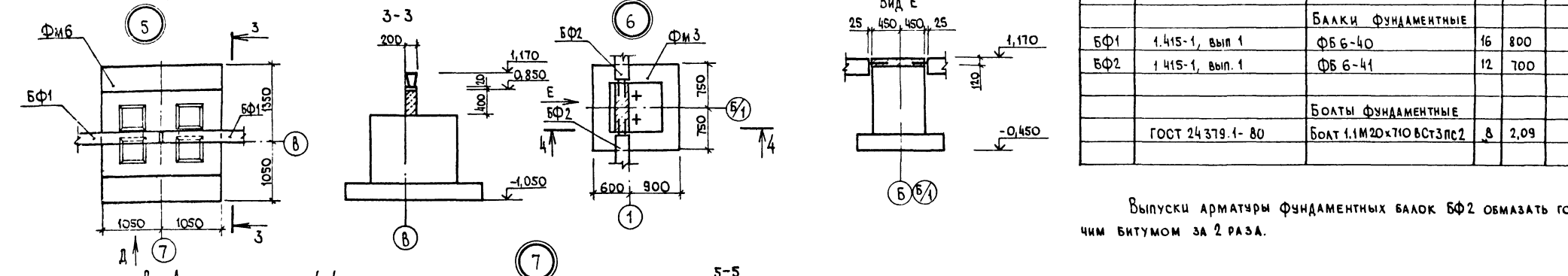

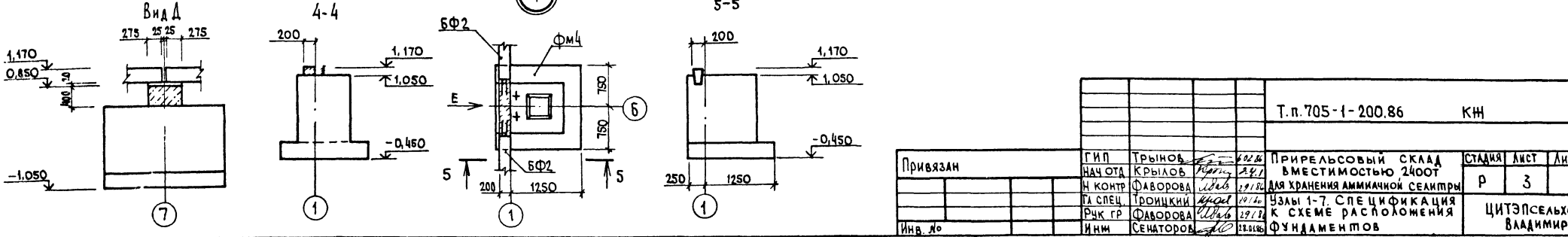

Спецификация к схеме расположения фундаментов

Марка, поз	Обозначение	Наименование	Кол	Масса ед кг	Примечание
		Фундаменты			
ФМ1	Лист 6	ФМ1	54		
ФМ2	Лист 6	ФМ2	4		
ФМ3	Лист 6	ФМ3	4		
ФМ4	Лист 7	ФМ4	2		
ФМ5	Лист 7	ФМ5	3		
ФМ6	Лист 7	ФМ6	2		
		Балки фундаментные			
БФ1	1.415-1, вып 1	ФБ 6-40	16	800	
БФ2	1.415-1, вып. 1	ФБ 6-41	12	700	
		Болты фундаментные			
	ГОСТ 24379.1-80	Болт 1.1М20х710 ВСт3пс2	8	2,09	

Выпуски арматуры фундаментных балок БФ2 обмазать горячим битумом за 2 раза.

Т.п.705-1-200.86 КЖ

ГИП	Трынов		6.02.86
Нач.отд	Крылов		29.01
Н.контр	Фаворова		29.01.86
Гл.спец.	Троицкий		30.01.86
Рук.гр	Фаворова		29.01.86
Инж.	Сенаторов		29.01.86

Прирельсовый склад вместимостью 2400т для хранения аммиачной селитры

Узлы 1-7. Спецификация к схеме расположения фундаментов

Стадия	Лист	Листов
Р	3	

ЦИТЭПсельхоз Владимир

Привязан

Инв. №

Копировал Шкоп

Формат А2

т.п. 705-1-200.86

Инв. № подл. | Подпись и дата | Взам. инв. №

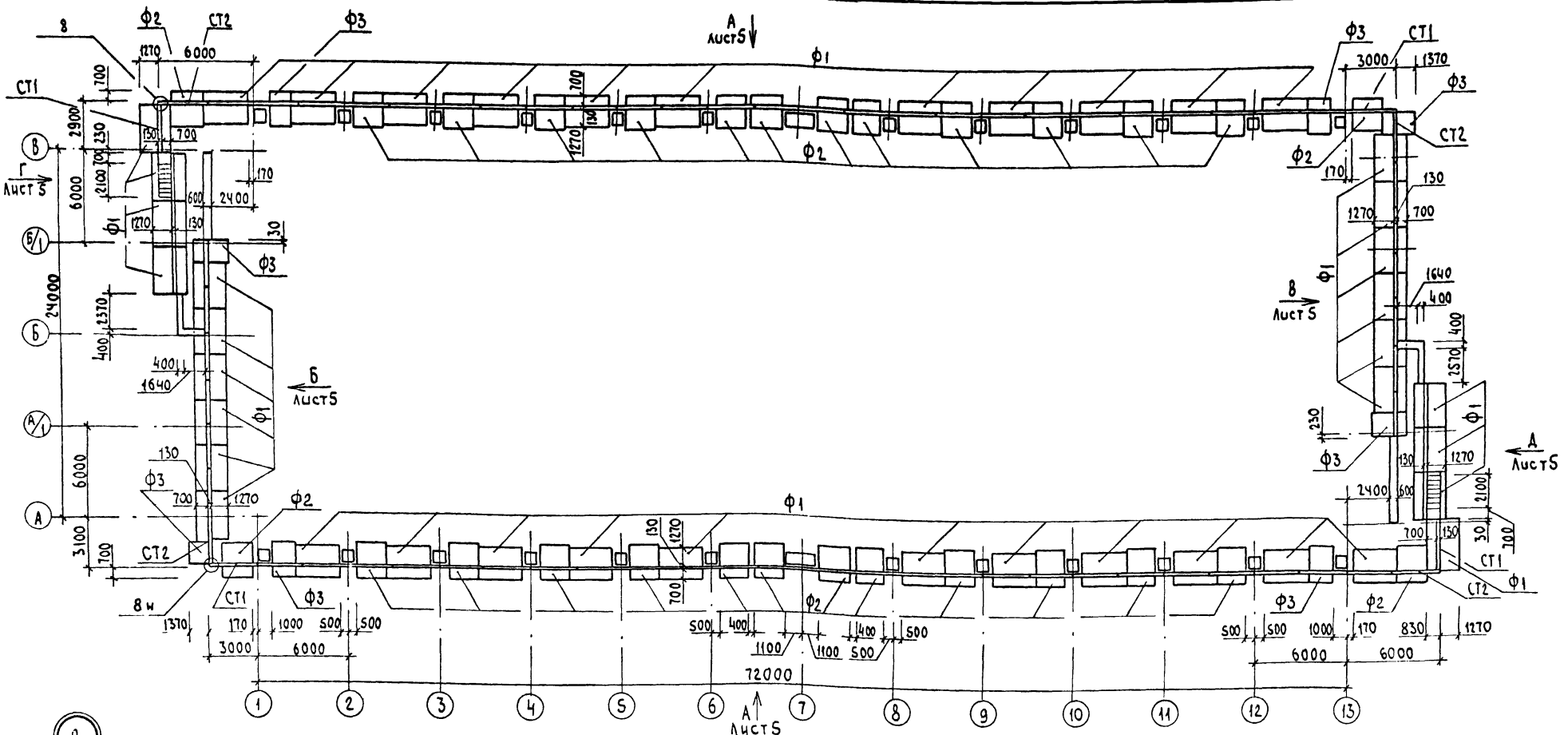

Все незамаркированные лицевые плиты подпорной стенки марки СТ3

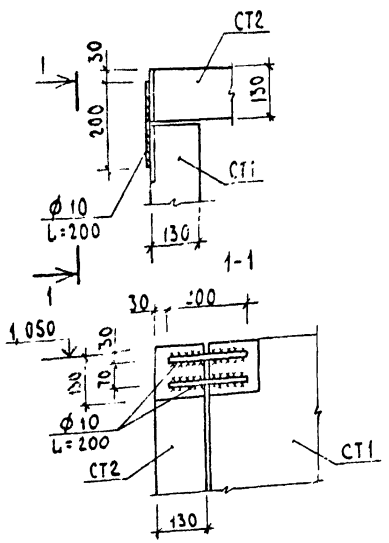

Спецификация к схеме расположения фундаментов и лицевых плит рампы

Марка, поз.	Обозначение	Наименование	Кол.	Масса ед. кг	Примечание
		Фундаменты			
Ф1	3.002.1-1.1-12	ПФ3-1	42	4000	
Ф2	3.019.1-1.1-пФ0.0.0	ПФ1А-1	28	2600	
Ф3	-01	ПФ1Б-1	8	2000	
		Плиты лицевые			
СТ1	КЖ.У.17.00	ПЛ1-1а	4	1500	
СТ2	КЖ.У.17.00-01	ПЛ1-1б	4	1500	
СТ3	3.002.1-1.1-01	ПЛ1-1	68	1500	
		Элементы крепежные			
	ГОСТ2590-71*	Ф 10 L = 200	16	0,16	
МН10	3.019.1-1.1-МН5.0	Изделие закладное МН10	16	44	

1. Под фундаментные плиты выполнить подготовку из щебня толщиной 100мм и пролитого цементным раствором. Подготовка должна выступать за грани подошвы на 150мм.
2. Внутренние поверхности стенок рампы, соприкасающиеся с грунтом, обмазать горячим битумом за 2 раза
3. Вертикальные швы между сборными элементами замонолитить цементным раствором марки 100, а щелевые стыки замонолитить бетоном марки 200 на мелком заполнителе.
4. Обратную засыпку произвести песчаным грунтом.

Привязан

Инв №

ГИП	Трынов		02.86
Нач. отд.	Крылов		12.86
Н. контр.	Фаворова		12.86
Гл. спец.	Троицкий		12.86
Рук. гр.	Фаворова		12.86
Инж.	Сенаторов		12.86

Т.п. 705-1-200.86 КЖС

Приприсовый склад вместимостью 2400т для хранения аммиачной селитры

Стадия	Лист	Листов
Р	4	

Схема расположения фундаментов и лицевых плит рампы

ЦИТЭП сельхоз Владимир

Альбом I

Вид А

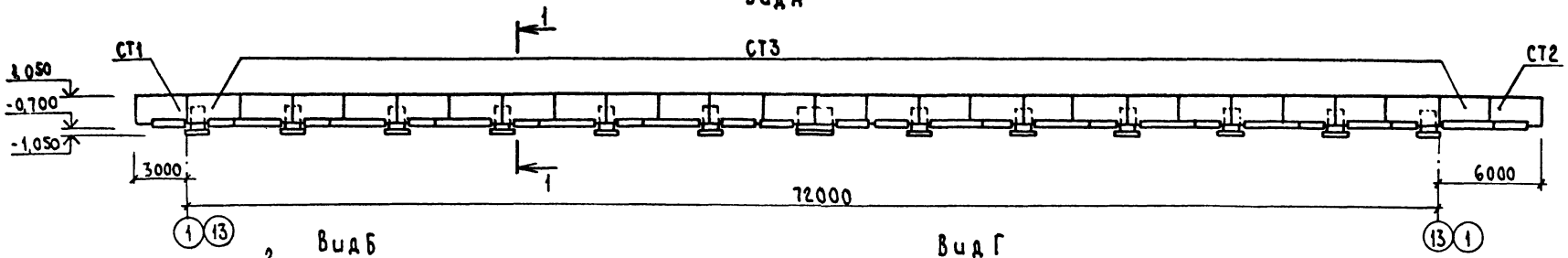

Вид Б

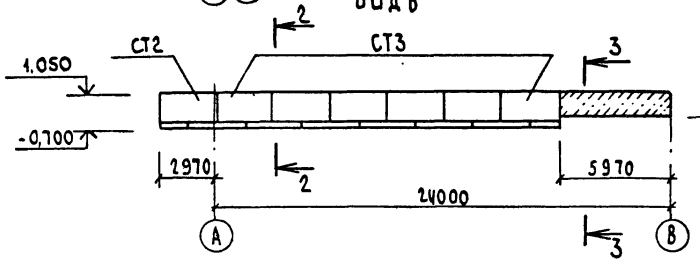

Вид Г

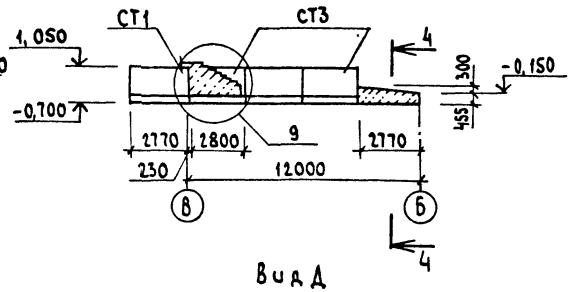

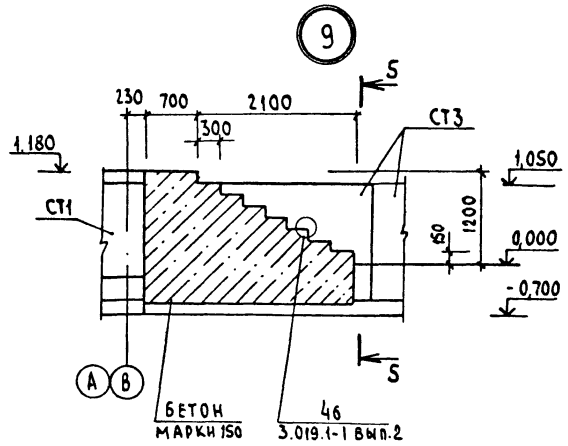

Вид В

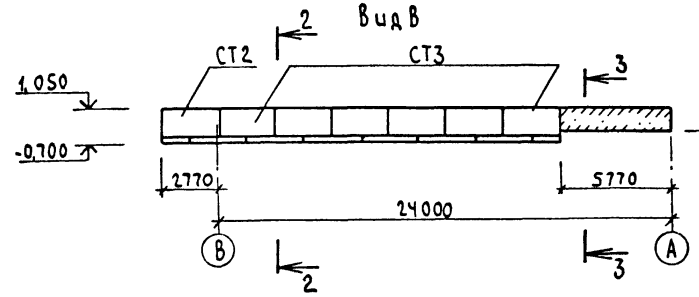

Вид Д

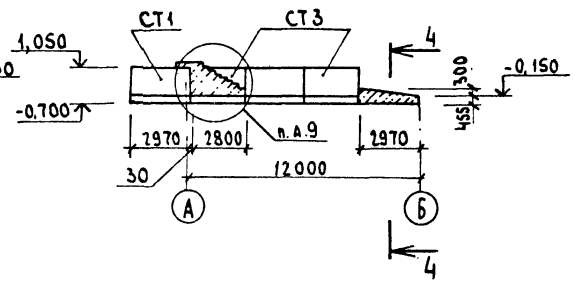

5-5

1-1

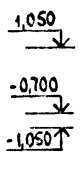

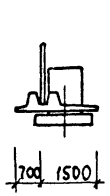

2-2

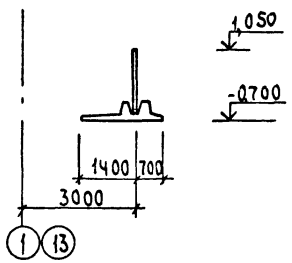

3-3

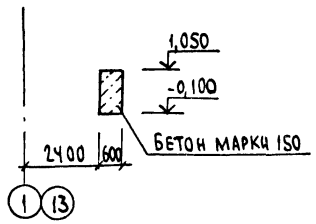

4-4

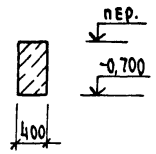

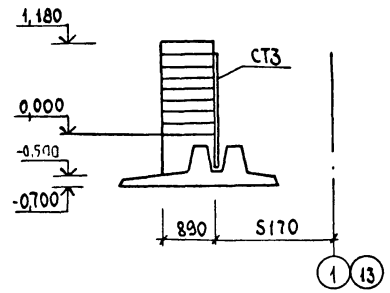

					Т.п.705-1-200.86 КЖС		
Привязан	ГИП	Трынов		02.86	Прирельсовый склад вместимостью 2400т для хранения аммиачной селитры	Стадия	Лист	Листов
	Нач.отд.	Крылов		1.86		Р	5	
	Н.контр.	Фаворова		29.1.86				
	Гл.спец.	Троицкий		5.1.86	Виды А-Г. Узел 9	ЦИТЭПсельхоз Владимир		
Инв. №	Рук.гр.	Фаворова		29.1.86				
	Инж.	Кенаторов		29.1.86				

Т.п. 705-1-200.86

Инв. № подл. | Подпись и дат | Взам. инв. №

Альбом I

Т.п. 705-1-200.86

Инв. № подл. | Подпись и дата | Взам. инв. №

Фм1

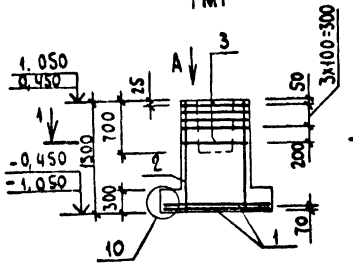

Фм2

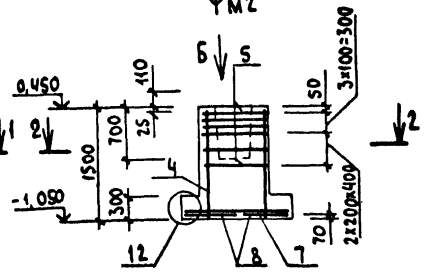

Фм3

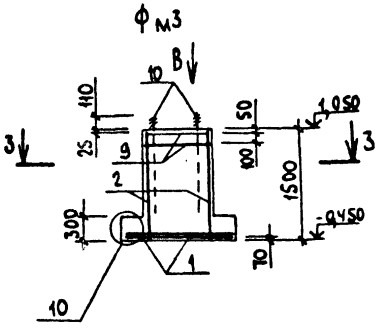

Вид А

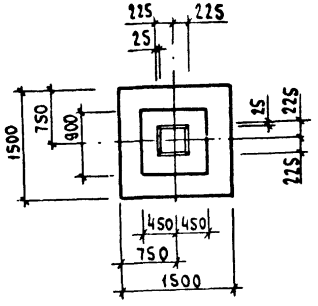

Вид Б

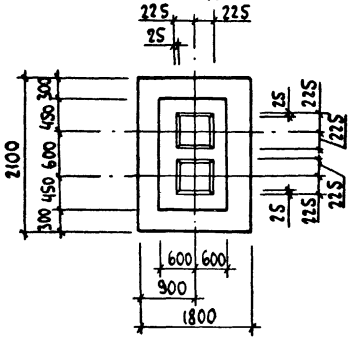

Вид В

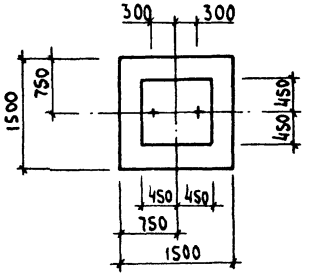

1-1

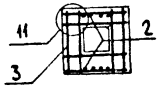

2-2

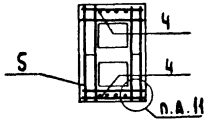

3-3

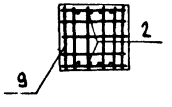

Схема раскладки сеток подошвы фундаментов

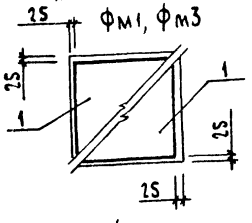

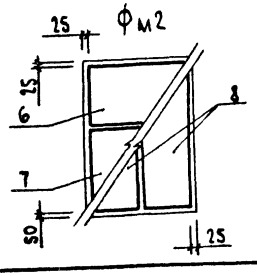

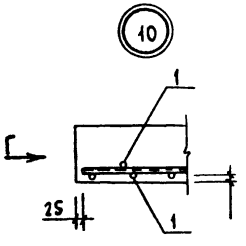

Вид Г

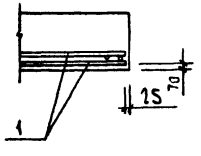

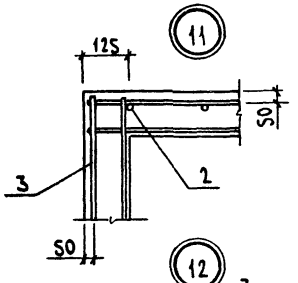

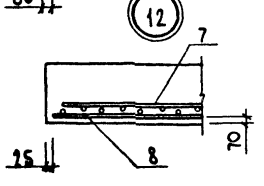

Спецификация элементов монолитной конструкции

Формат	Зона	Поз.	Обозначение	Наименование	Кол.	Примечание
				Фундаменты		
				Фм1		
				Сборочные единицы		
				Сетки арматурные		
		1	1.410-2, вып.1	С10 AIII - 14х15	2	
		2	1.412-1/77-8.3-100	СН12 AII - 6х15	2	
		3	1.412-1/77-8.3-020	СА - 8 AI	5	
				Материалы		
				Бетон марки 150	1,50	м³
				Фм2		
				Сборочные единицы		
				Сетки арматурные		
		4	1.412-1/77-8.3-110	СН12 AII - 10х15	2	
		5	1.412-1/77-8.3-060	СВ - 8 AI	6	
		6	1.410-2, вып.1	С(I)10 AIII - 8х18	1	
		7	1.410-2, вып.1	С10 AIII - 10х18	1	
		8	1.410-2, вып.1	С10 AIII - 8х21	2	
				Материалы		
				Бетон марки 150	3,04	м³
				Фм3		
				Сборочные единицы		
				Сетки арматурные		
		1	1.410-2, вып.1	С10 AIII - 14х15	2	
		2	1.412-1/77-8.3-100	СН12 AII - 6х15	2	
		9	1.412.1-4.050	СН - 6 AI	2	
			1.412.1-4.080	ММ1	4	
			1.412.1-4.080	ММ2	4	
			1.412.1-4.080	ММ3	4	
				Изделие закладное		
		10	ГОСТ-24379.1-80	Болт 1.1.М24х1000	2	
				Материалы		
				Бетон марки 150	1,65	м³

Схему сборки пространственного каркаса фундамента Фм3 см 1.412.1-4.070 схему 1.

Привязан

Инв. №

ГИП	Трынов		10.86
Нач.отд.	Крылов		10.86
Н.контр.	Фаворова		10.86
Гл.спец.	Троицкий		10.86
Рук.гр.	Фаворова		10.86
ИНЖ.	Сенаторов		23.01.86

Т.п. 705-1-200.86 КЖС

Прирельсовый склад вместимостью 2400т для хранения аммиачной селитры

Фундаменты Фм1-Фм3

Стадия	Лист	Листов
Р	6	

ЦИТЭПсельхоз Владимир

Альбом I

Т.п. 705-1-200.86

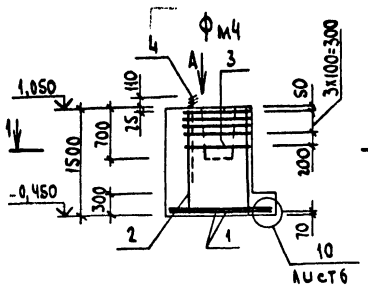

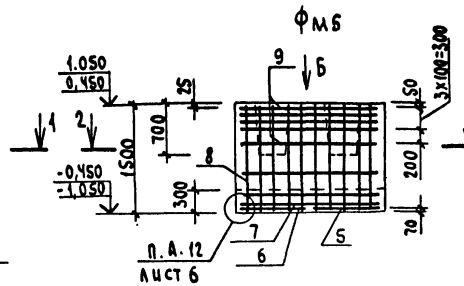

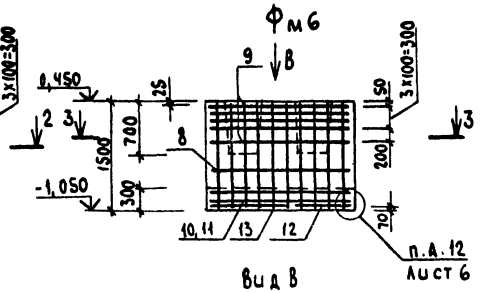

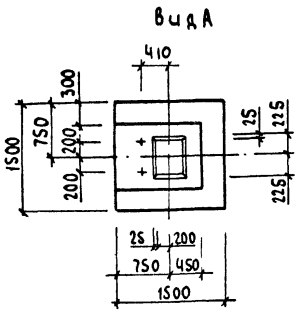

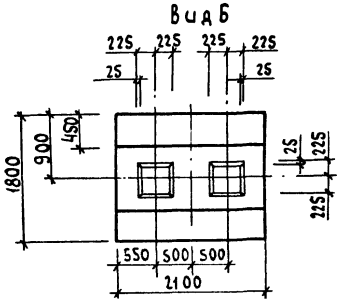

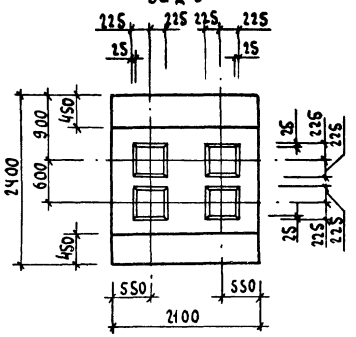

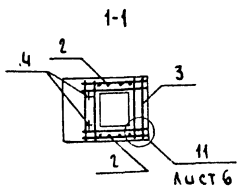

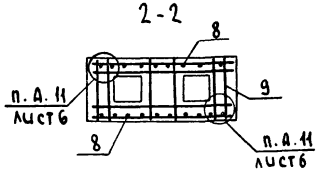

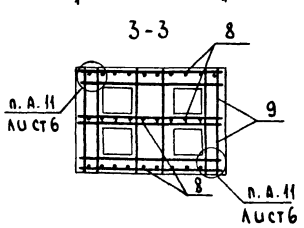

Схема раскладки сеток подошвы фундаментов

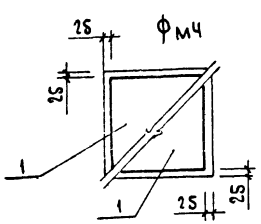

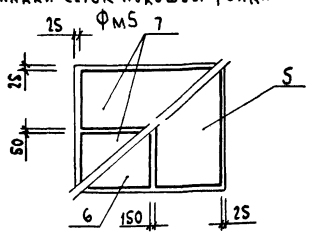

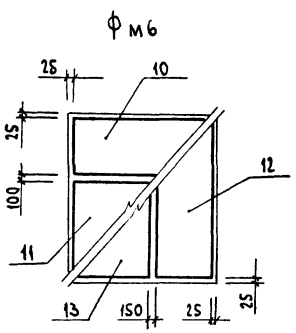

Спецификация элементов монолитной конструкции

Формат	Зона	Поз.	Обозначение	Наименование	Кол.	Примечание
				Фундаменты		
				ФМ4		
				Сборочные единицы		
				Сетки арматурные		
		1	1.410-2, вып.1	С10АIII-14х15	2	
		2	1.412-1/77-8.3-100	СН12АII-6х15	2	
		3	1.412-1/77-8.3-020	СА-8АI	5	
				Изделие закладное		
		4	ГОСТ 24379.1-80	Болт 1.1.М24х1000	2	
				Материалы		
				Бетон марки 150	1,85	м³
				ФМ5		
				Сборочные единицы		
				Сетки арматурные		
		5	1.410-2, вып.1	С(I)10АIII-8х18	1	
		6	1.410-2, вып.1	С(I)10АIII-10х18	1	
		7	1.410-2, вып.1	С10АIII-8х21	2	
		8	1.412-1/77-8.3-120	СН12АII-18х15	2	
		9	1.412-1/77-8.3-070	СА-8АI	5	
				Материалы		
				Бетон марки 150	3,15	м³
				ФМ6		
				Сборочные единицы		
				Сетки арматурные		
		8	1.412-1/77-8.3-120	СН12АII-18х15	4	
		9	1.412-1/77-8.3-070	СА-8АI	10	
		10	1.410-2, вып.1	С10АIII-8х21	1	
		11	1.410-2, вып.1	С10АIII-14х21	1	
		12	1.410-2, вып.1	С(I)10АIII-8х24	1	
		13	1.410-2, вып.1	С(I)10АIII-10х24	1	
				Материалы		
				Бетон марки 150	4,8	м³

Ведомость расхода стали на элемент, кг

Марка элемента	Изделия арматурные									Изделия закладные						Общий расход
	Арматура класса									Прокат марки						
	А-I				А-II		А-III		Всего	Вст3пс6					Всего	
	ГОСТ 5781-82*									ГОСТ 24379.1-80			ГОСТ 5915-70			
	ф6	ф8	ф10	Итого	ф12	Итого	ф10	Итого		Шпилька IМ24х100	Шайба М24	Итого	Гайка М24	Итого		
ФМ1	1,94	15,10		17,04	10,40	10,40	14,32	14,32	41,76							41,76
ФМ2	2,77	28,20		30,97	15,40	15,40	24,52	24,52	70,89							70,89
ФМ3	1,94	4,30	8,40	14,64	10,40	10,40	14,32	14,32	39,36	7,60	0,24	7,84	0,42	0,42	8,26	47,62
ФМ4	1,94	15,10		17,04	10,40	10,40	14,32	14,32	41,76	7,60	0,24	7,84	0,42	0,42	8,26	50,02
ФМ5	3,60	30,40		34,00	25,80	25,80	24,52	24,52	84,32							84,32
ФМ6	4,56	60,80		65,36	51,60	51,60	32,39	32,39	149,35							149,35

Инв. № подл. | Подпись и дата | Взам. инв. №

Привязан

Инв. №

ГИП	Трынов		07.86
Нач. отд.	Крылов		09.86
Н. контр.	Фаворова		09.86
Гл. спец.	Троицкий		09.86
Рук. гр.	Фаворова		09.86
Инж.	Сенаторов		09.86

Т.п. 705-1-200.86 КЖ

Прирельсовый склад вместимостью 2400 т для хранения аммиачной селитры

Фундаменты ФМ4-ФМ6

Стадия	Лист	Листов
Р	7	

ЦИТЭП сельхоз Владимир

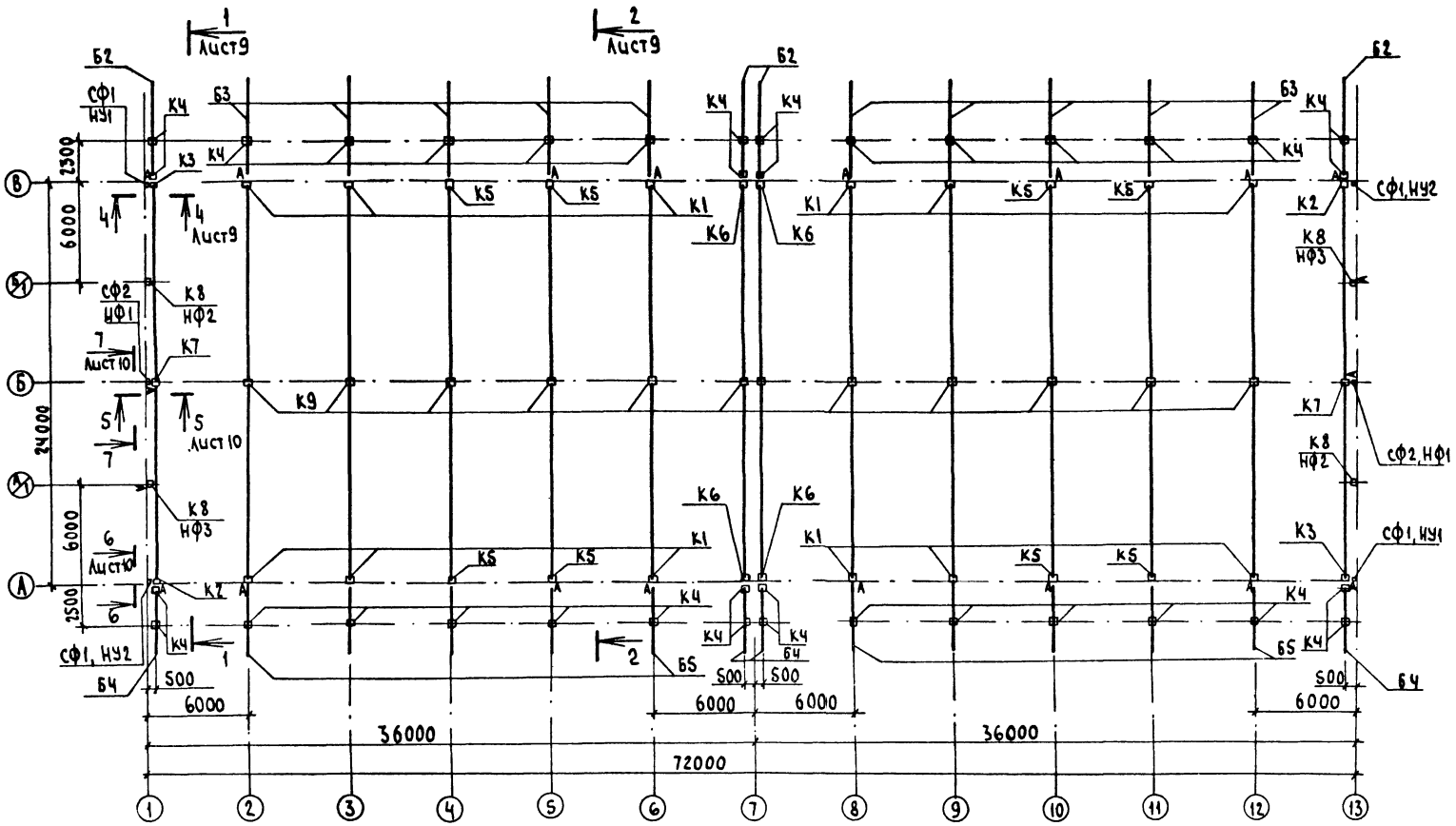

Все незамаркированные балки марки- Б1

1. Знаком „А" на схеме показана ориентация закладных деталей по колоннам
2. Закладные детали и соединительные элементы защитить металлизационным слоем из цинка 150 мкм

3. Металлизационное покрытие, поврежденное при сварке в процессе монтажа конструкций, должны восстанавливаться методом металлизации.

4. Стойки фахверка, насадки, опорные столики защитить лакокрасочным покрытием из 5 слоев ХВ-1100 (ГОСТ 6993-79) по 1 слою грунта ХС-010 (ГОСТ 9355-81) общей толщиной 130 мкм.

Привязан				Т.п. 705-1-200.86		КЖС	
	ГИП	Трынов	6.02.86	Приреальсовый склад вместимостью 2400т для хранения аммиачной селитры	Стадия	Лист	Листов
	Нач. отд.	Крылов	2.91		Р	8	
	Н. контр.	Фаворова	29.12.85				
	Гл. спец.	Троицкий	01.86	Схема расположения колонн и балок	ЦИТЭПсельхоз Владимир		
Инв. №	Рук. гр.	Фаворова	29.12.85				
	Ст. инж.	Фролова	29.12.85				

Инв. № подл. | Подпись и дата | Взам. инв. №

т.п. 705-1-200.86

Альбом I

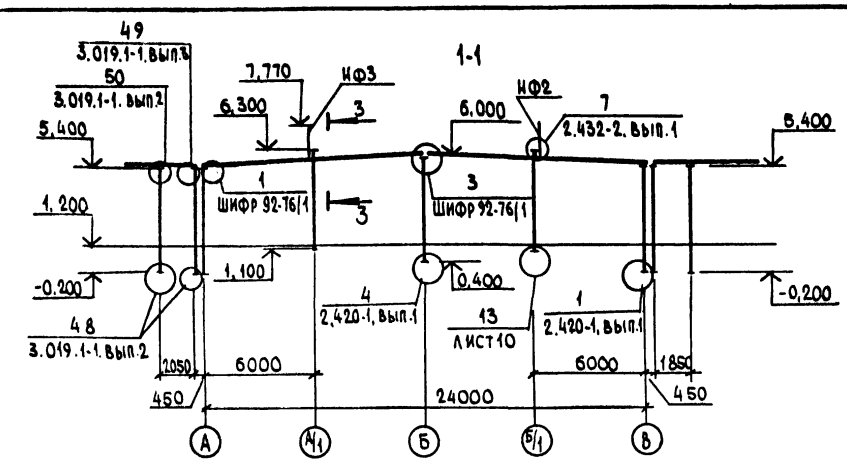

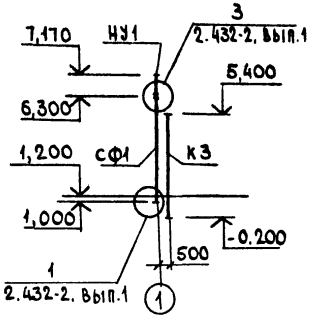

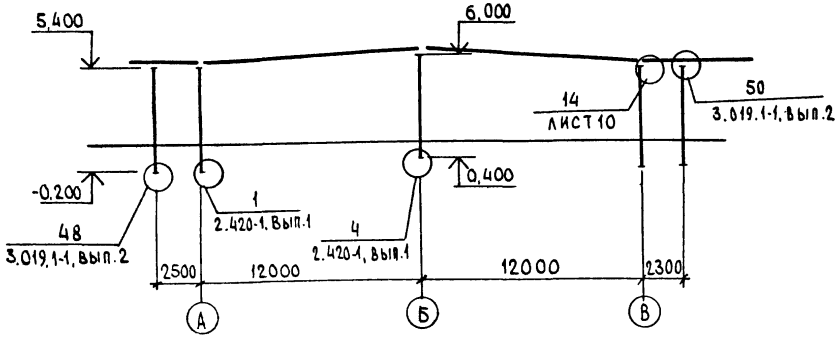

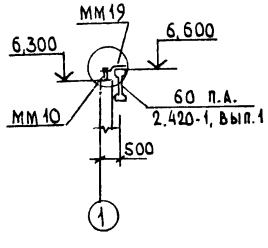

Спецификация элементов к схеме расположения колонн и балок

Марка, поз.	Обозначение	Наименование	Кол.	Масса ед. кг.	Примечание
		Колонны			
К1	КЖ.И.01.00	К48-1а	12	1300	
К2	КЖ.И.02.00	К48-1б	2	1300	
К3	-01	К48-1в	2	1300	
К4	3.019.1-1.1-КО-06	К48-1а	36	1300	
К5	КЖ.И.01.00-01	К48-1г	8	1300	
К6	КЖ.И.03.00	К48-1д	4	1300	
К7	КЖ.И.04.00	К48-24а	2	1300	
К8	КЖ.И.05.00	1КФ52-1а	4	1200	
К9	1.423-3, вып.1	К48-24	12	1300	
		Балки			
Б1	КЖ.И 06 00	3БС012-2АIVа	28	4600	
Б2	КЖ.И 07.00	2БН6-1а	4	2100	
Б3	-01	2БН6-1б	10	2100	
Б4	КЖ И. 08 00	1БН4.5-1а	4	1700	
Б5	-01	1БН4.5-1б	10	1700	
		Стойки фахверка			
СФ1	1.439-2	СФ1	4	284	
СФ1	1.439-2	СФ2	2	298.7	
		Насадки			
НУ1	КЖ.И.18.00	НУ1	2		
НУ2	-01	НУ2	2		
НФ1	1.439-2	НФ1	2		
НФ2	КЖ И. 20.00	НФ2	2		
НФ3	КЖ.И. 21.00	НФ3	2		
		Изделия стандартные			
	ГОСТ 5915-70*	Гайка М24	28		
	ГОСТ 11371-78*	Шайба М24	16		
	ГОСТ 7798-70*	Болт М12	12		
	ГОСТ 5915-70*	Гайка М12	12		
	ГОСТ 103-76*	-20×70 L=70		0,36кг	

Продолжение

Марка, поз.	Обозначение	Наименование	Кол.	Масса ед. кг	Примечание
		Изделия стальные			
ОП1	КЖ.И. 22.00	Опорный столик ОП1	20		
Т13	КЖ.И. 19.00	Т13	24		
ММ10	1.400-7	ММ10	4		
ММ19	1.400-7	ММ19	4		
МС1	КЖ.И.23.00	МС1	4		

Т.п.705-1-200.86 КЖ

ГИП	Трынов		10.86
Нач.ОТД	Крылов		10.86
Н.контр	Фаворова		10.86
Гл.спец.	Троицкий		10.86
Рук.гр.	Фаворова		10.86
Ст.инж.	Фролова		10.86

Прирельсовый склад вместимостью 2400т для хранения аммиачной селитры

Стадия Р | Лист 9 | Листов

Сечения 1-1 ÷ 4-4

ЦИТЭПсельхоз Владимир

Привязан

Инв.№

Инв.№подл. | Подпись и дата | Взам.инв.№

Т.п. 705-1-200.86

Копировал

Формат А2

Схема расположения плит покрытия

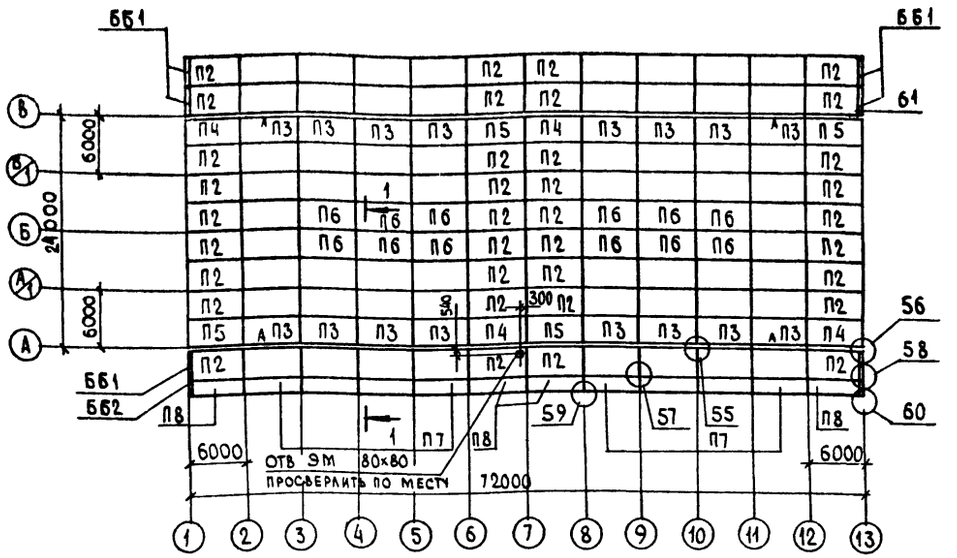

Все незамаркированные плиты марки П1

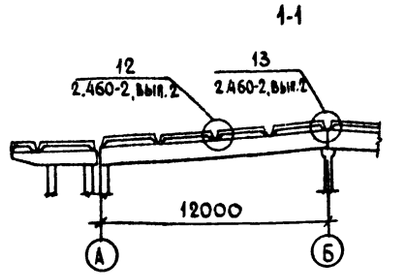

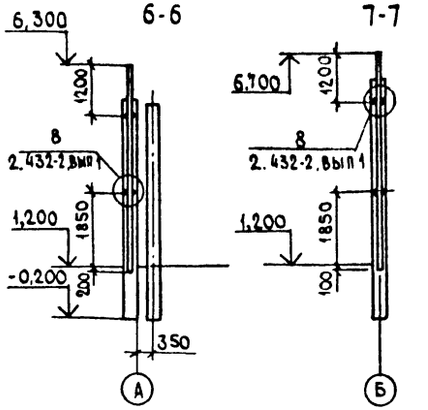

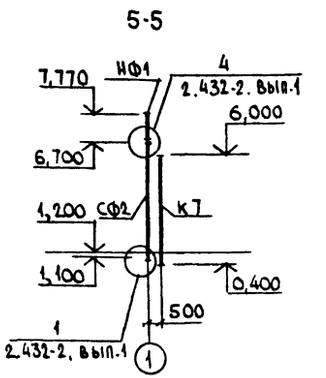

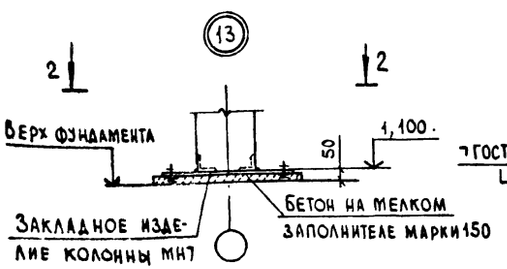

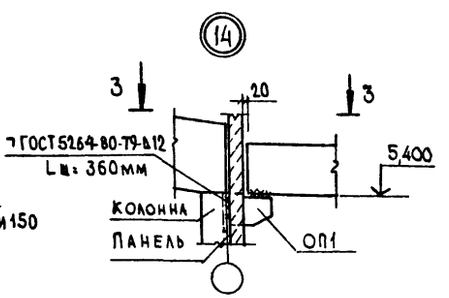

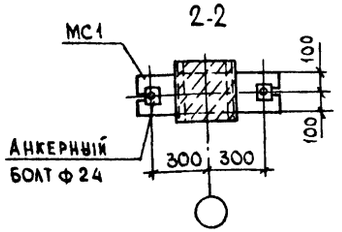

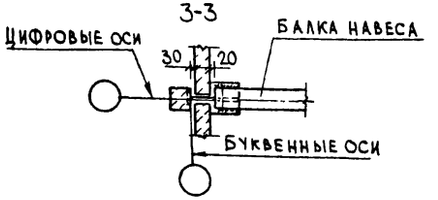

Спецификация к схеме расположения плит покрытия

Марка, поз.	Обозначение	Наименование	Кол.	Масса ед. кг.	Примечание
		Плиты покрытия			
П1	ГОСТ 22701 1-77*	ПГ-2АIVТ	60	2650	
П2	КЖ И 09 00	ПГ-2АIVТа	36	2650	
П3	-01	ПГ-2АIVТб	16	2650	
П4	КЖ.И.10.00	ПГ-2АIVТв	4	2650	
П5	-01	ПГ-21VТг	4	2650	
П6	ГОСТ 22701.3-77*	ПА-2АIVТ	12	1750	
П7	1.465-7, вып.3	ПАIV 1,5×6 -1	8	1500	
П8	1.465-7, вып 3	ПАIV 1,5×6 -1б	4	1500	
		Блок бортовой			
ББ1	3.019.1-1.1-ББН0.00	ББН1-П	6	180	
ББ2	3.019.1-1.1-ББН0.00	ББН1-Па	2	90	половина блока

1. Все узлы без ссылок приняты по серии 3.019.1-1.вып 2
2. Закладные детали в плитах защитить металлизационным слоем из цинка толщиной 150 мкм.

Т.п. 705-1-200.86 КЖ

ГИП	Трынов	06.86	Прирельсовый склад вместимостью 2400т для хранения аммиачной селитры
Нач.отд	Крылов	29.1	
Н.контр	Фаворова	29.1.86	
Гл.спец.	Троицкий	29.1.86	Схема расположения плит покрытия сечения 5-5 ÷ 7-7 узлы 13-14
Рук.гр	Фаворова	29.1.86	
Ст.инж.	Фролова	29.1.86	

Стадия	Лист	Листов
Р	10	

ЦИТЭПсельхоз Владимир

Привязан

Инв.№

Копировал

Формат А2

Альбом I

Т.п. 705-1-200.86

Инв.№ подл. | Подпись и дата | Взам. инв.№

Альбом I

По оси А

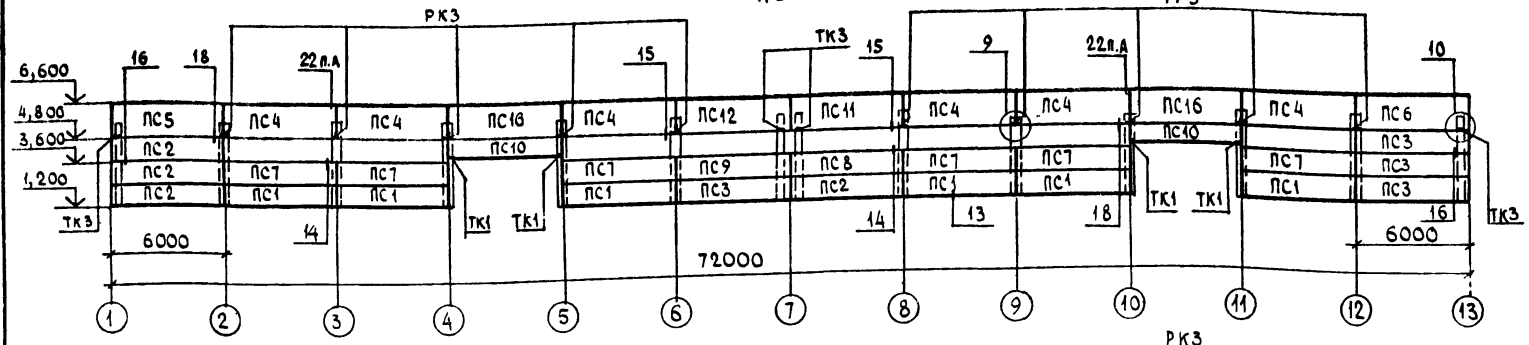

По осям 1 и 13

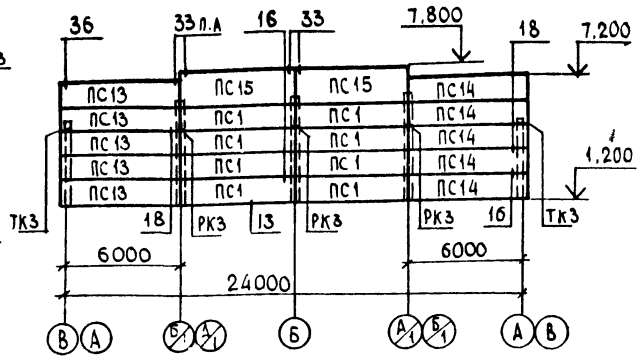

По оси В

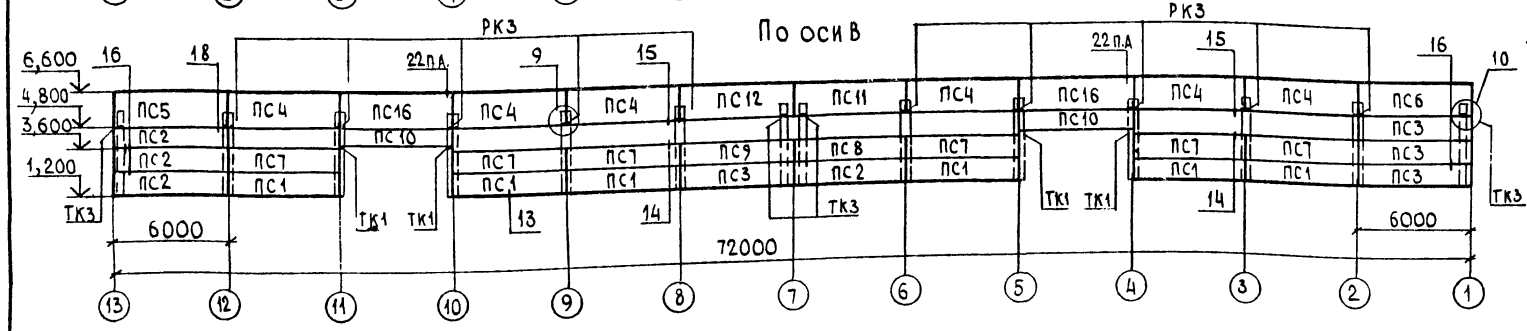

Спецификация к схемам расположения панелей стен

Марка, поз.	Обозначение	Наименование	Кол.	Масса ед. кг.	Примечание
		Панели			
ПС1	1.432-15, вып.1	ПС 600.12-1АIV-Т-1	28	1220	
ПС2	1.432-15, вып.1	ПС 600-12-1АIV-Т-11	8	1220	
ПС3	1.432-15, вып.1	ПС 600-12-1АIV-Т-12	8	1220	
ПС4	КЖ.И.11.00	ПС 600 18-7АIV-Т-1а	12	1870	
ПС5	1.432-15, вып.1	ПС 600-18-7АIV-Т-11	2	1870	
ПС6	1.432-15, вып.1	ПС 600-18-7АIV-Т-12	2	1780	
ПС7	КЖ.И.12.00	ПС 600-12-1АIV-Т-1а	12	1220	
ПС8	КЖ И 13.00	ПС 600-12-1АIV-Т-11а	2	1220	
ПС9	КЖ И 14.00	ПС 600-12-1АIV-Т-12а	2	1220	
ПС10	1.432-15, вып.1	ПС 600-9-1АIV-Т-1	4	920	
ПС11	КЖ И.15.00	ПС 600-18-7АIV-Т-11а	2	1870	
ПС12	КЖ.И.16.00	ПС 600-18-7АIV-Т-12а	2	1870	
ПС13	1.432-15, вып.1	ПС 610 12-1АIV-Т-11	10	1250	
ПС14	1.432-15, вып.1	ПС 610.12-1АIV-Т-12	10	1250	
ПС15	1.432-15, вып.1	ПС 600 18-1АIV-Т-1	4	1870	
ПС16	1.432-15, вып.1	ПС 600.18-7АIV-Т-1	4	1870	

Продолжение

Марка, поз.	Обозначение	Наименование	Кол.	Масса ед. кг	Примечание
		Консоли			
ТК1	ГОСТ 8509-72*	L125×125×9 L=150	8	2,60	
ТК3	1.439 2	ТК3	10		
РК3	1.439-2	РК3	26		
		Элементы соединительные			
Т1	1.439-2	Т1	128		
Т2	1.439-2	Т2	96		
Т5	1.439-2	Т5	96		
Т8	1.439-2	Т8	28		
Т32	1 439-2	Т32	48		

1. Все узлы, замаркированные на схемах приняты по серии 2.432-2, вып 1.
2. Соединительные элементы покрыть слоем Мет Ц 150.
3. Закладные детали покрыть слоем Мет Ц 150.

Т.п. 705-1-200.86

Привязан

Инв.№

ГИП	Трынов		11.86
Нач.отд	Крылов		11.86
Ц контр	Фаворова		11.86
Гл спец	Троицкий		11.86
Рук гр.	Фаворова		11.86
Ст инж	Фролова		11.86

Т.п. 705-1-200.86 КЖ

Прирельсовый склад вместимостью 2400т для хранения аммиачной селитры

Стадия	Лист	Листов
Р	11	

Схемы расположения панелей стен по осям А, В, 1 и 13

ЦИТЭПсельхоз Владимир

Копировал

Формат А4

Инв.№ подл. | Подпись и дата | Взам. инв.№

Альбом I

Ведомость чертежей основного комплекта

Лист	Наименование	Примечание
1	Общие данные	
2	Электрическое освещение. План на отм. 0,000	
3	Молниезащита	

Продолжение

Обозначение	Наименование	Примечание
	Прилагаемые документы	
Альбом IV эм. ВМ	Ведомость потребности в материалах. Электрооборудование	
Альбом III эм. СО	Спецификация оборудования	
Альбом I эм. ВИ	Ведомость изделий мастерских электромонтажных заготовок МЭЗ	
Альбом I эм. ВИМ	Ведомость изделий и материалов для изготовления изделий МЭЗ	
Альбом I эм. ВР	Ведомость объемов строительных и монтажных работ по чертежам	

Общие указания

1. Для отключения электроосвещения склада на вводе устанавливается ящик с рубильником, который при монтаже оборудовать приспособлением для опломбирования.

2. Металлические конструкции электрооборудования для предохранения от коррозии должны быть окрашены антикоррозионным составом из пяти слоев эмали ХВ-1100 ГОСТ 6993-79 по одному слою грунта ХС-010 ГОСТ 9355-81 общей толщиной 130 мкм.

3. Управление освещением склада производится со щитка.

4. Светильники у входов склада являются рабочим освещением. Наружное освещение решается при проектировании освещения территории базы.

Ведомость ссылочных и прилагаемых документов

Обозначение	Наименование	Примечание
	Ссылочные документы	
3.407-82	Вводы линий электропередачи до 1кв в здания	
4.407-36/70	Детали и узлы внутренних силовых и осветительных электропроводок в сельскохозяйственных производственных помещениях	
4.407-233	Прокладка осветительных электропроводок и установка светильников с лампами накаливания и ДРЛ на кронштейнах	
Серия 5.407-55	Установка одиночных ящиков с рубильником и предохранителями	

Основные показатели

Наименование	Ед. изм.	Кол.	Примечание
Напряжение сети	в	380	
Напряжение ламп	"	220	
Установленная мощность силового электрооборудования	кВт	—	
Установленная мощность электроосвещения	"	5,05	
Расчетная мощность силового электрооборудования	"	—	
Расчетная мощность электроосвещения	"	3,03	
Годовой расход электроэнергии	гдж.	7.63	(МВт.ч-2,12)
в т. ч. на электроосвещение	"	7.63	(МВт.ч-2,12)
Полезная площадь освещаемых помещений	м²	1728	
Количество светильников	шт.	22	

Условные обозначения

Кабель прокладываемый открыто

Группа кабелей прокладываемых открыто

10лк Нормируемая освещенность

П-II Класс пожароопасного помещения

Проект разработан в соответствии с действующими нормами и правилами и предусматривает мероприятия обеспечивающие взрывобезопасность и пожаробезопасность при эксплуатации здания

Главный инженер проекта (Трынов)

Согласовано: Гл. спец. МТО Еляков; Гл. спец. АСО Троицкий; Гл. спец. ТО Виноградов

Инв. № подл. | Подпись и дата | Взам. инв. №

Инв. №				Привязан
Гип	Трынов		6.02.86	Т.п. 705-1-200.86 ЭМ
Н. контр.	Толокнова		1.11.86	Прирельсовый склад вместимостью 2400т для хранения аммиачной селитры
Нач. отд.	Федоров		1.11.86	
Гл. спец.	Матвеев		1.11.86	Общие данные
Рук. гр.	Федорова		1.11.86	
Инв.	Толокнова		1.11.86	

Стадия	Лист	Листов
Р	1	3

ЦИТЭП сельхоз Владимир

Альбом I

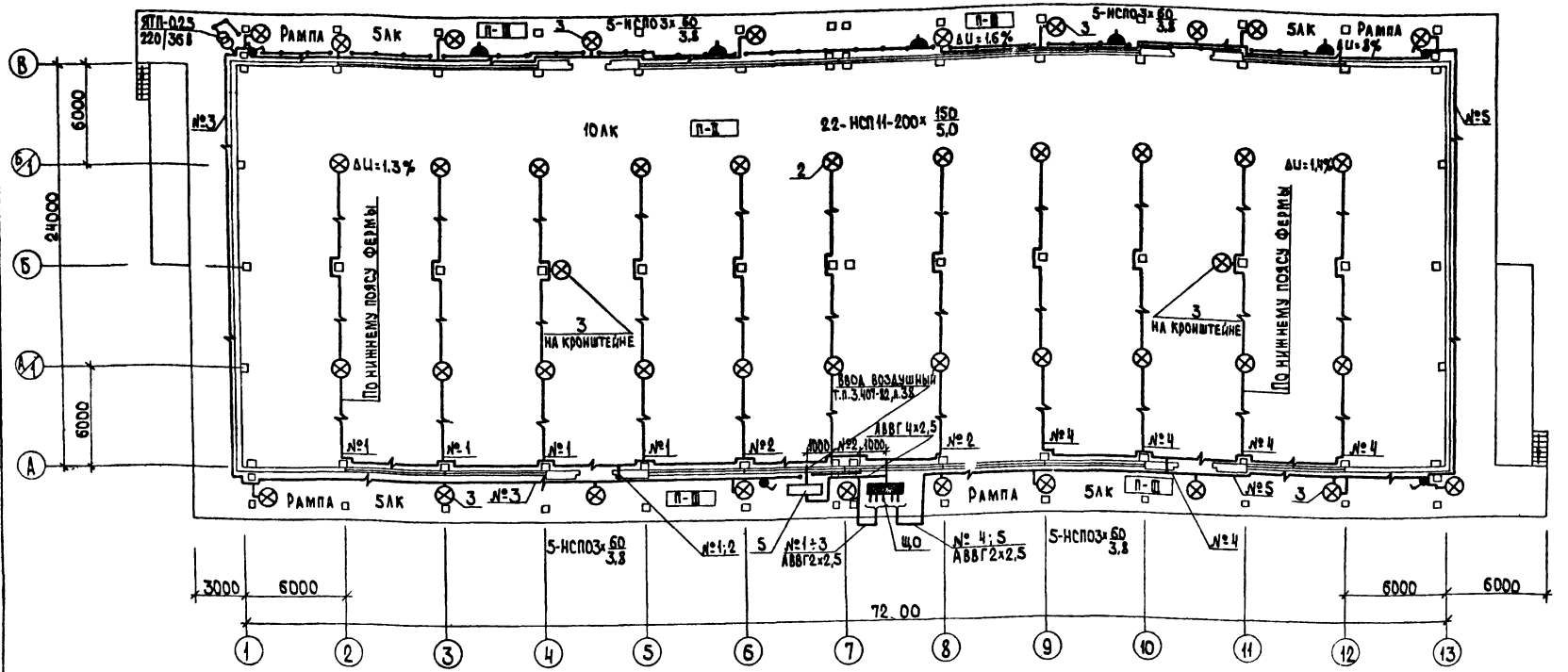

Ведомость узлов установки электрического оборудования на плане расположения

Поз.	Обозначение	Наименование	Кол.	Примеч.
1	3.407-82 лист 38	Общий вид устройства четырехпроводного ввода в здание через трубостойку типа Т-XII/2	1	
2	4.407-36/70 лист 16.61	Детали крепления светильников и промежуточных креплений тросов		
		Светильники типа НСП11×200-I Р 62	22	

Продолжение

Поз.	Обозначение	Наименование	Кол.	Примеч.
3	4.407-233-019 Исполнение 3	Кронштейн У116 со светильником для ламп накаливания		
		Светильники типа НСП03×60/I Р54	22	
4	5.407-55.1.70, 81	Ящик серии ЯТП-0,25 У3, Монтажный чертеж	1	
5	5.407-55.1.210, 81	Ящики серии ЯРП-11 Монтажный чертеж	1	

Данные о групповых щитках с автоматическими выключателями

Номер щитка	Тип	Установленная мощность кВт	Номера автоматических выключателей				Ток расцепителя, А	
			Однополюсные		Трехполюсные		На вводе	На линиях
			Занятые	Резервные	Занятые	Резервные		
ЩО	ЯОУ-8501	5,05	1÷5	6	—	—		6А

Привязан

Инв. №

ГИП	Трынов		
Н.контр.	Толокнова		
Нач.отд.	Гринкевич		
Гл.спец.	Матвеев		
Рук.гр.	Федорова		
Инж.	Толокнова		

Т.п. 705-1-200.86 ЭМ

Прирельсовый склад вместимостью 2400т для хранения аммиачной селитры

Электрическое освещение. План на отм. 1,200

Стадия	Лист	Листов
Р	2	

ЦИТЭПсельхоз Владимир

Т.п. 705-1-200.86

Инв.№подл. | Подпись и дата | Взам.инв.№

Альбом I

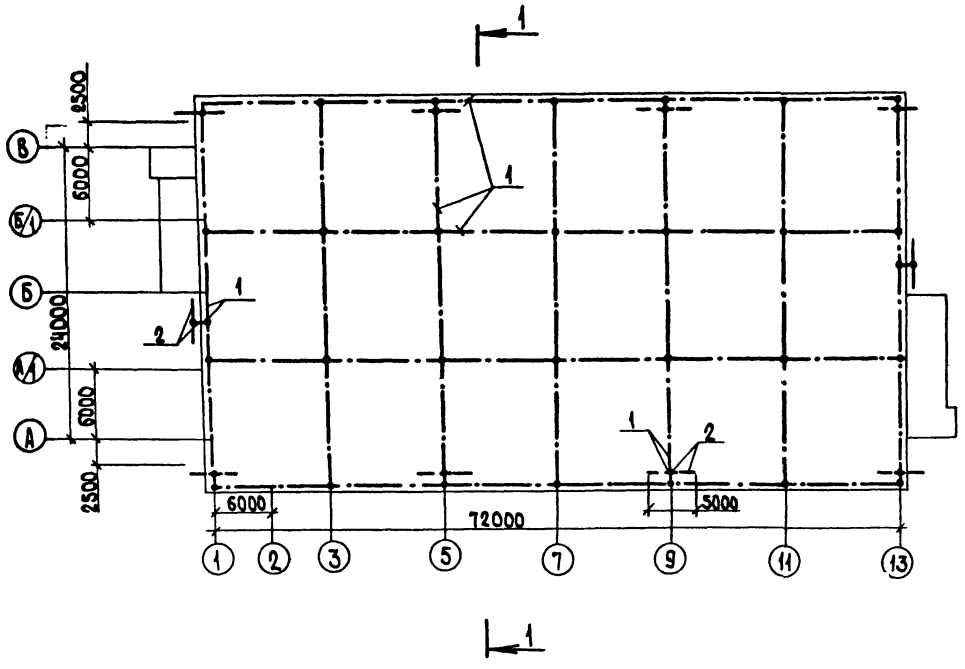

Разрез 1-1
(Увеличено)

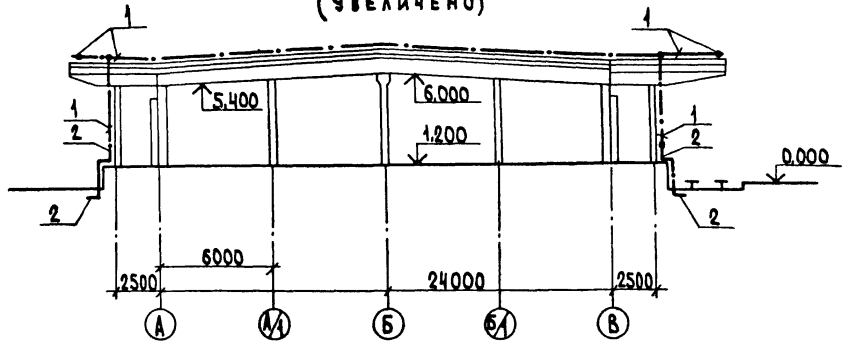

Спецификация

Марка, поз.	Обозначение	Наименование	Кол.	Масса ед. кг.	Примечание
		Материалы			
1		Круг Ф6 ГОСТ 2590-71*	600	0,22	м
2		Полоса ГОСТ 103-76			
		40×4	100	1,26	м

1. В соответствии с „Инструкцией по проектированию и устройству молниезащиты зданий и сооружений СН 305-77 табл. 1, п. 4 здания II степени огнестойкости, с производствами, помещения которых по ПУЭ относятся к классу П-II для районов с интенсивностью грозовой деятельности 20 и более часов в год, относятся к III категории устройства молниезащиты.

2. Молниезащита выполняется путем устройства молниеприемной сетки, с ячейками площадью не более 150 м² (≈12×12м), укладываемая на кровле под слой несгораемого утеплителя.

3. В качестве заземлителей используется стальная полоса 40×4 длиной 5м, прокладываемая в земляной траншее.

4. Спуски от молниеприемной сетки к заземлителю выполнить круглой сталью Ф6 и стальной полосой 40×4.

5. Все соединения молниеприемной сетки и сетки со спусками выполнить сваркой.

6. Величина сопротивления растеканию тока промышленной частоты каждого заземляющего устройства рассчитана для грунта с удельным сопротивлением 100 ом·м и равна 19 Ом (См. п. 2.27 и табл. 6 п. 3).

Величина импульсного сопротивления каждого заземлителя должна быть не более 200м.

Т.п. 705-1-200.86 ЭМ

Привязан	ГИП	Трынов		Прирельсовый склад вместимостью 2400т для хранения аммиачной селитры
	Н. контр.	Толокнова		
	Нач. отд.	Гринкевич		
	Гл. спец.	Матвеев		
	Рук. гр.	Федорова		Молниезащита
Инв. №	Вед. инж.	Яблоков		

Стадия	Лист	Листов
Р	3	

ЦИТЭПсельхоз Владимир

Т.п. 705-1-200.86

Инв. № подл. | Подпись и дата | Взам. инв. №

Альбом I

Обозначение чертежа	Наименование	Кол	Примечание
3.407-82 Лист 38	Общий вид устройства		
	четырехпроводного ввода		
	в здание через трубостойку		
	типа Т-XII/4. Детали	1	
4.407-36/70	Детали крепления		
Лист 16.61	светильников и промежу-		
	точных креплений тросов	22	
4.407-233-019	Кронштейн У116 со светильником		
Исполнение 3	для ламп накаливания	22	
5.407-55.1.70.81	Ящик серии ЯТП-0,25У3		
	Монтажный чертеж	1	
5.407-55.1.210.81	Ящики серии ЯРП-11		
	Монтажный чертеж	1	

Привязан

Инв. №

Т.п. 705-1-200.86 ЭМ.ВИ

ГИП	Трынов		6.07.86
Н.контр.	Толокнова		14.07.86
Нач.отд.	Гринкевич		21.07.86
Гл.спец.	Матвеев		21.07.86
Рук.гр.	Федорова		17.11.86
Инж.	Толокнова		17.11.86

Ведомость изделий мастерских электромонтажных заготовок МЭЗ

Стадия	Лист	Листов
Р		1

ЦИТЭПсельхоз Владимир

Инв. № подл. | Подпись и дата | Взам. инв. №

Альбом I

Привязан

Инв. №

Т.п. 705-1-200.86 ЭМ

Лист 2

Инв. № подл. | Подпись и дата | Взам. инв. №

Альбом I

№ п.п.	Наименование и техническая характеристика изделия, материала	Тип, марка	Ед. изм.	Потребность по проекту
1	Ящик с рубильником и			
	предохранителями	ЯРП11-30-1Р54-У1	шт.	1
2	Ящик с понижающим			
	трансформатором	ЯТП-0,25У3	шт.	1
3	Светильник подвесной до 60Вт	НСП03×60/Р54	шт.	22
4	То же до 200Вт	НСП11×200/Г62	шт.	22
5	Лента 3×30 ГОСТ 6009-74		кг	3,1
6	Полоса 4×25 ГОСТ 103-76		кг	1,2
7	4×40		кг	1,8
8	Круг ф6 ГОСТ 2590-71*		кг	1,3
9	Проволока ф5 ГОСТ 3282-74*		кг	10,0
10	Труба Н20 ГОСТ 3262-75*		кг	9,0
11	Кронштейн	У116	шт.	22
12	Закреп	К350 У2,5	шт.	2
13	Флажок	ф35У2,5	шт.	1
14	Профиль	К239 У2	шт.	1
15	Коробка ответвительная	У409	шт.	22
16	Полоса монтажная	К202	шт.	2
17	Кабель 3×2,5 ГОСТ 16442-80*	АВВГ-660	м	22
18	Провод 1×6 ГОСТ 6323-79*	АПВ-660	м	25

Т.п. 705-1-200.86

Привязан

Инв. №

Т.п. 705-1-200.86 ЭМ.ВИМ

ГИП	Трынов		6.07.86
Н.контр.	Толокнова		17.11.86
Нач.отд.	Гринкевич		17.11.86
Гл.спец.	Матвеев		17.11.86
Рук.гр.	Федорова		17.11.86
Инж.	Толокнова		17.11.86

Ведомость изделий и материалов для изготовления изделий МЭЗ

Стадия	Лист	Листов
Р		1

ЦИТЭПсельхоз Владимир

Инв. № подл. | Подпись и дата | Взам. инв. №

Альбом I

№	Наименование работ	Ед. изм	Кол.	Примечание
	Электрическое освещение			
1	Установка вводного ящика	шт.	1	
2	Установка осветительного щитка	шт.	1	
3	Установка светильников			
	с лампами накаливания	шт.	44	
4	Установка ящика ЯТП	шт.	1	
5	Прокладка кабеля до 16 мм²			
	на скобах	100м	11,85	

Привязан

Инв. №

Т.п. 705-1-200.86 ЭМ.ВР

ГИП	Трынов		6.07.86
Н.контр.	Толокнова		17.11.86
Нач.отд.	Гринкевич		17.11.86
Гл.спец.	Матвеев		17.11.86
Рук.гр.	Федорова		17.11.86
Инж.	Толокнова		17.11.86

Ведомость объемов строительных и монтажных работ по чертежам

Стадия	Лист	Листов
Р		1

ЦИТЭПсельхоз Владимир

Инв. № подл. | Подпись и дата | Взам. инв. №

Копировал Ящук

Альбом I

т.п. 705-1-200.86

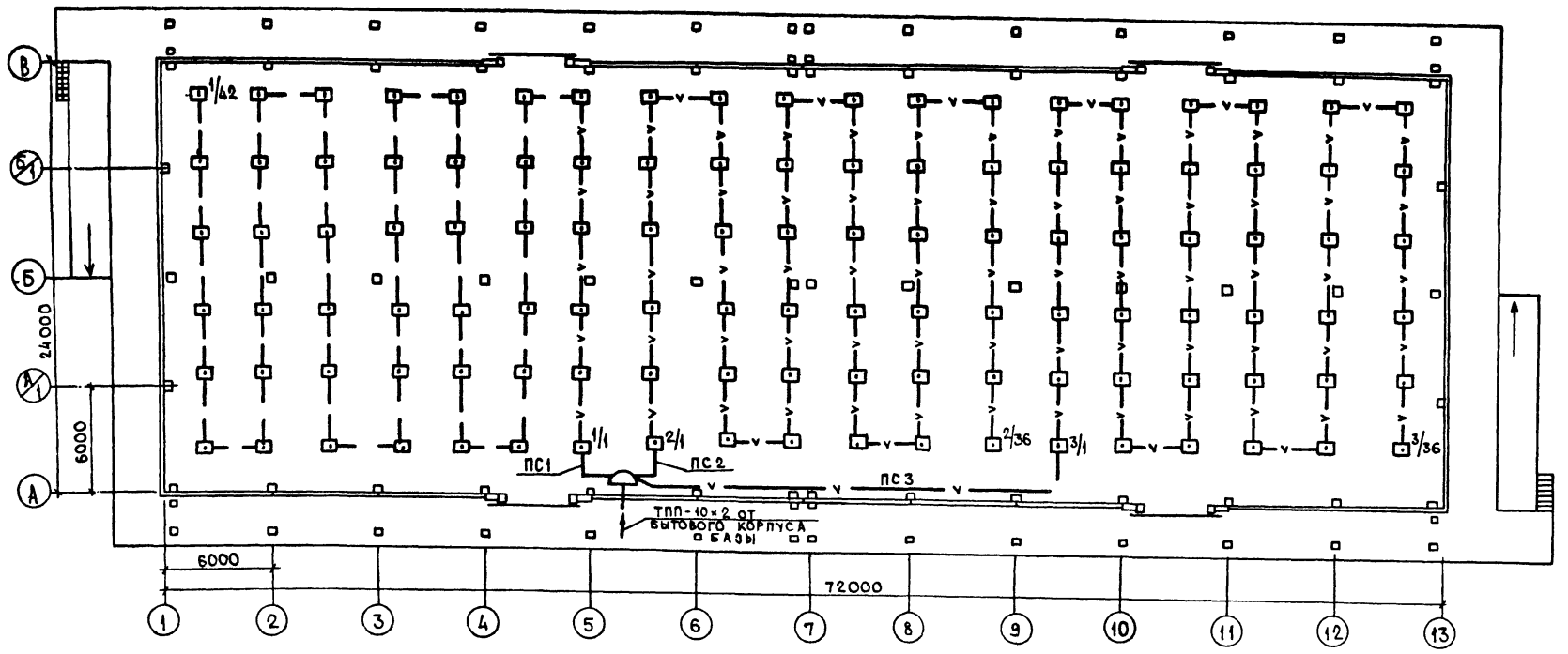

Общие указания

1 Датчики ИП105-2/1 установить после размещения светильников.

2 Внутреннюю сеть выполнить проводом ТРП-открыто.

3. Лучи ПС1,2,3 включить в концентратор приемо-контрольный т. „Топаз" (бытовой корпус базы).

4. Пожарную сигнализацию выполнить согласно ВМСН-14-73.

Ведомость ссылочных и прилагаемых документов

Обозначение	Наименование	Примечание
	Прилагаемые документы	
Ал. III СС СО	Спецификация оборудования	

Проект разработан в соответствии с действующими нормами и правилами и предусматривает мероприятия, [illegible]ие взрывобезопасность и пожаробезопасность при эксплуатации здания.

Главный инженер проекта (Трынов)

				Привязан			
Инв №							
				Т.п. 705-1-200.86 СС			
Гип	Трынов		6.02.86	Прирельсовый склад вместимостью 2400 тонн для хранения аммиачной селитры	Стадия	Лист	Листов
Н контр	Едаков		9.2.86		Р	1	1
Нач.отд	Федоров		4.2.86				
Рук гр	Едаков		3.2.86	Общие данные План на отм 1,200	ЦИТЭПсельхоз Владимир		
Вед инж	Зимулин		9.1.86				

Инв № подл. | Подпись и дата | Взам инв № | Гл спец МТО | Гл спец ДСО-2 | Беляков | Пугачев | 9.02.86 | 9.02.86

gost.e-ecolog.ru