ТИПОВОЙ ПРОЕКТ
816-1-79.86

# ПРОФИЛАКТОРИЙ ДЛЯ ГАРАЖА НА 60 АВТОМОБИЛЕЙ С ТЕПЛОЙ СТОЯНКОЙ НА 22 АВТОМОБИЛЯ

ПАНЕЛЬНЫЕ СТЕНЫ

## АЛЬБОМ 1

Общая пояснительная записка
Технология производства
Архитектурные решения
Конструкции железобетонные
Конструкции металлические

21013-01

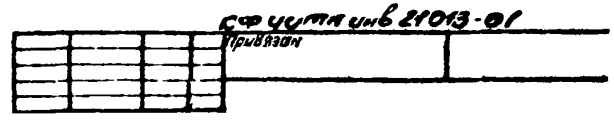


gost.e-ecolog.ru

ЦЕНТРАЛЬНЫЙ ИНСТИТУТ ТИПОВОГО ПРОЕКТИРОВАНИЯ
ГОССТРОЯ СССР
КИЕВСКИЙ ФИЛИАЛ
г. Киев 57 ул. Эжена Потье № 12

58/1
Заказ № 7598 Инв. № 21013-01 Тираж 850
Сдано в печать 22/9 1987 Цена 4-41

ТИПОВОЙ ПРОЕКТ
816-1-79.86

# Профилакторий для гаража на 60 автомобилей с теплой стоянкой на 22 автомобиля

## ПАНЕЛЬНЫЕ СТЕНЫ

## АЛЬБОМ 1

СОСТАВ ПРОЕКТА


АЛЬБОМ 1 - Общая пояснительная записка
Технология производства. Архитектурные решения. Конструкции железобетонные. Конструкции металлические
АЛЬБОМ 2 - Строительные изделия
АЛЬБОМ 3 - Внутренние водопровод и канализация
Отопление и вентиляция
Силовое электрооборудование
Автоматизация отопления и вентиляции
Связь и сигнализация
АЛЬБОМ 4 - Задание заводу на изготовление щитов
АЛЬБОМ 5 - Нестандартизированное оборудование
АЛЬБОМ 6 - Спецификации оборудования
АЛЬБОМ 7 - Ведомости потребности в материалах
АЛЬБОМ 8 - Сметы



РАЗРАБОТАН
проектным институтом
„ЦИТЭПсельхозпром"
г. Иваново

УТВЕРЖДЕН
Минсельхозом СССР
Приказ №62-эг от 11.09.85
ВВЕДЕН В ДЕЙСТВИЕ институтом
„ЦИТЭПсельхозпром"
приказ № 6 от 14.01.86


Директор института В.В.Баранов
Главный инженер проекта В.И. Глезин

2103-01

Привязан

Инв.№

Содержание


| Лист | Наименование | Стр. |
|---|---|---|
| 1-9 | Общая пояснительная записка. Расчеты показателей снижения сметной стоимости С.М.Р., затрат труда и расхода основных строительных материалов | 3-10 |
| | Технология производства | |
| 1 | Общие данные (начало) | 11 |
| 2 | Общие данные (окончание) | 12 |
| 3 | План расположения технологического оборудования на отм. 0,000 | 13 |
| 4 | План на отм. 0,000. Схема расположения трубопроводов сжатого воздуха | 14 |
| | Архитектурные решения | |
| 1 | Общие данные (начало) | 15 |
| 2 | Общие данные (продолжение) | 16 |
| 3 | Общие данные (окончание) | 17 |
| 4 | План на отм. 0,000 в осях 1-10. Разрезы | 18 |
| 5 | План на отм. 0,000 в осях 10-13 | |
| | Схема расположения душевых кабин | 19 |
| 6 | План на отм. 3,200 | 20 |
| 7 | План венткамеры в осях 5-7; А | 21 |
| 8 | Ведомость перемычек | |
| | Спецификация перемычек | 22 |
| 9 | Фасады 1-13; 13-1; А-Б; Б-А. Схемы расположения элементов заполнения оконных проемов | 23 |
| 10 | План лестницы в осях 5; Б | 24 |
| 11 | План кровли. Сечение | 25 |
| 12 | Схема расположения венткороба. Узлы | 26 |
| 13 | Планы полов на отм. 0,000; 3,200 | 27 |
| | Конструкции железобетонные | |
| 1 | Общие данные (начало) | 28 |
| 2 | Общие данные (окончание) | 29 |
| 3 | Схема расположения фундаментов | 30 |
| 4 | Сечения 1-1 - 6-6. Узлы 1-6 | 31 |
| 5 | Узлы 7-14 | 32 |
| 6 | Фундаменты ФА8-1а, ФА6-1а | 33 |
| 7 | Фундаменты ФА5-1а, ФА2-1а, ФА2-1е | 34 |
| 8 | Фундаменты ФА4-1а, ФАТБ-1а, ФАТБ-1б | 35 |
| 9 | Фундаменты ФА2-1, ФА2-1б, ФА2-1в, ФА2-1г, ФА2-1д | 36 |
| 10 | План подземного хозяйства. Фрагмент плана 1 | 37 |
| 11 | Фрагменты плана 2-4. Фундаменты ФО-1, ФО-2 | 38 |
| 12 | Схемы расположения колонн, насадок фахверка, балок покрытия | 39 |
| 13 | Узлы 1-3. | 40 |
| 14 | Схемы расположения стеновых панелей | 41 |
| 15 | Схема расположения плит перекрытия Монолитные участки УМ1-УМ3 | 42 |
| 16 | Монолитные участки УМ4, УМ5 | 43 |
| 17 | Схема расположения плит покрытия | 44 |
| 18 | План осмотровой канавы 1 на отм. 0,000. Сечения. Узлы | 45 |
| 19 | Планы осмотровой канавы 2,3 на отм. 0,000. Сечения. Узлы | 46 |
| 20 | Грязеотстойник. План. Разрезы | 47 |
| 21 | Колодец К1. План. Сечение 1-1 | 48 |
| 22 | Схема расположения сеток грязеотстойника | 48 |
| | Конструкции металлические | |
| 1 | Общие данные (начало) | 49 |
| 2 | Общие данные (продолжение) | 50 |
| 3 | Общие данные (продолжение) | 51 |
| 4 | Общие данные (продолжение) | 52 |
| 5 | Общие данные (окончание) | 53 |
| 6 | Лестница металлическая ЛМ1; ЛМ1$^{н}$ | 54 |
| 7 | Схема расположения путей для подвесных кранов | 54 |
| 8 | Лестница металлическая ЛМ2 | 55 |
| 9 | Схема расположения ворот, схема привязки рамы ворот | 55 |
| 10 | Лестница металлическая ЛМ3, ЛМ4 | 56 |

Альбом 1

## 1. Общая часть

Типовой проект профилактория для гаража на 60 автомобилей с теплой стоянкой на 22 автомобиля разработан на основании плана типового проектирования Госстроя СССР на 1984-1985гг и задания на проектирование, утвержденного Минсельхозом СССР 5 ноября 1983г

Типовой проект разработан для строительства в районах со следующими природно-климатическими условиями:

расчетная зимняя температура наружного воздуха минус 30°С; нагрузка ветровая-0,26кПа (27кгс/м²); нагрузка снеговая - 0,98 кПа (100 кгс/м²)

Рельеф территории-спокойный, грунтовые воды отсутствуют, грунты непучинистые, непросадочные со следующими нормативными характеристиками: $\varphi^н$=0,49 рад(28°); $C^н$=2кПа(0,02кгс/м²); E-14,7мПа (150кгс/см²); $\gamma$=1,8т/м².

Коэффициент безопасности по грунту Кг=1,0

## 2. Технология производства

### 2.1. Назначение

Профилакторий предназначен для технического обслуживания и текущего ремонта 60 грузовых и специальных автомобилей и 15 прицепов.

Строительство профилактория предусматривается в составе ремонтно-технической базы центральных усадеб хозяйств с парком 75-100 тракторов.

Производственная деятельность профилактория осуществляется в кооперации с центральной ремонтной мастерской хозяйства и специализированными предприятиями Госкомсельхозтехники.

Общий объем работ по техническому обслуживанию и ремонту автопарка составляет 21457чел.ч.

Производственная программа по ремонтно-обслуживающим работам выполняется производственными рабочими в количестве 14 чел, из которых 5 чел. - привлекаемые водители обслуживаемых автомобилей.

### 2.2. Охрана окружающей среды

Списанные машины, сборочные единицы и детали должны складироваться на специальной площадке и по мере накопления отправляться на утилизацию.

Все сточные воды отводятся в поселковые сети канализации и далее на очистные сооружения полной биологической очистки. Производственные сточные воды, содержащие значительные загрязнения по нефтепродуктам и взвешенным веществам перед сбросом в наружные сети канализации проходят местную очистку в грязеотстойнике с бензомаслоуловителем.

Источником загрязнения атмосферного воздуха являются вентиляционные выбросы содержащие окись углерода, окислы азота, альдегиды, аэрозоли свинца

Обеспечение допустимых концентраций вредностей в приземном слое предусматривается расчет рассеивания их в атмосфере воздуха.

При привязке проекта надлежит проверить расчетом обеспечение рассеивания с учетом местных условий и фоновой концентрации аналогичных вредностей

## 3. Архитектурно-строительные решения

### 3.1. Объемно-планировочное решение

Здание профилактория для гаража с теплой стоянкой прямоугольное в плане с размерами в осях 18,0×66,38м, со встроенными бытовыми помещениями. Высота до низа несущих конструкций - 5,4м, в помещении хранения автомобилей - 3,6 м. Степень огнестойкости II.

### 3.2. Противопожарные мероприятия

Для обеспечения успешной эвакуации автомобилей из помещений хранения, участка технического обслуживания и ремонта автомобилей в случае пожара, руководством хозяйства (колхоза, совхоза) должна быть разработана специальная инструкция и план эвакуации, в котором предусмотрено наличие необходимого количества тросов для буксировки, ключей от систем зажигания двигателей и место их хранения.

Инструкция и план должны быть согласованы с местными органами государственного пожарного надзора и объявлены всему водительскому составу. Не реже одного раза в год должна проводиться учебная тренировка по эвакуации автомобилей на случай пожара.

Все производственные и вспомогательные помещения должны быть обеспечены первичными средствами пожаротушения: пенными огнетушителями, ящиками с песком и совковыми лопатами, согласно норм положенности, предусмотренными „Типовыми правилами пожарной безопасности для объектов сельскохозяйственного производства"

Строительство профилактория для гаража на 60 автомобилей с теплой стоянкой на 14 автомобилей должно предусматриваться не далее 2км от расположения пожарного депо.

Венткамеры и воздуховоды выполнены из несгораемых материалов.

Для помещений категории В предусмотрено автоматическое отключение систем вентиляции при возникновении пожара.

Вытяжной вентилятор от шкафа для зарядки аккумуляторов принят в искрозащищенном исполнении, а электродвигатель-во взрывозащищенном исполнении

Вытяжной воздуховод от шкафа для зарядки аккумуляторов и вытяжной вентилятор должны быть заземлены в соответствии с требованиями ПУЭ.

Покровный слой трубопроводов для помещений категории В принят из стеклоткани.

## 4. Водоснабжение и канализация

### 4.1. Водоснабжение

Водоснабжение профилактория решается от сетей хозяйственно-питьевого производственно-противопожарного водопровода поселка. Качество воды должно удовлетворять требованиям ГОСТ 2874-82„Вода питьевая." Расчетный расход воды составляет 3,08 м³/сут.; 0,86 м³/ч; 1,3 л/с В том числе на бытовые нужды 1,58 м³/сут., 0,86м³/ч, 1,3л/с.

Внутреннее пожаротушение решается двумя струями от пожарных кранов, комплектуемых пожарными рукавами длиной 20м. Расчетный расход воды на внутреннее пожаротушение - 10,8 л/с. Потребный напор на вводе в здание-12м, при пожаре-23 м.

Для учета расхода воды предусматривается установка водомера. Обводная линия служит для пропуска пожарного расхода воды. Нормальное положение задвижки на обводной линии „Закрыто." Открытие задвижки на обводной линии предусматривается дистанционное, от каждого из пожарных кранов. Наружное пожаротушение здания должно решаться от наружной водопроводной сети. Расчетный расход воды 15л/с

Горячее водоснабжение профилактория - централизованное, расчетный расход воды на бытовые нужды составляет: 1,48 м³/сут.; 0,91 м³/ч; 1,3л/с. На технологические нужды подача горячей воды не предусматривается. Потребный напор на вводе в здание-13м.

### 4.2. Канализация

Сброс бытовых и производственных сточных вод предусматривается в одноименные сети канализации. Производственные сточные воды перед сбросом в на-

Инв.№ подл. | Подп. и дата | Взам. инв.№

Привязан

21013-01

| | | |
|---|---|---|
| Инв.№ | | |
| Нач.отд.ТХ | Виноградов | |
| Нач.отд.ЭП | Тигай | |
| Нач.отд.ВК | Шляпкин | |
| Нач.отд.ОВ | Польгун | |
| Нач.отд.ЭТ | Кутин | |
| ГИП | Глезин | |
| Н.контр. | Антонычева | |

ТП 816-1-79.86 – ПЗ

| Общая пояснительная записка. Расчеты показателей снижения сметной стоимости СМР, затрат труда и расхода основных стр. материалов | Стадия | Лист | Листов |
|---|---|---|---|
| | Р | 1 | 9 |
| | ЦИТЭПсельхозпром г. Иваново | | |

Копировал Иванова Формат А2

ружные сети канализации проходят локальную очистку в грязеотстойнике с бензомаслоуловителем. Грязеотстойник оборудуется волокнистым фильтром. Расчетный расход сточных вод составляет:

бытовых – 3,06 м³/сут; 1,77 м³/ч; 3,5 л/с

производственных – 1,5 м³/сут.; 0,73 м³/ч; 11 л/с

## 5. Отопление и вентиляция

### 5.1. Отопление

Данные о расходах тепла указаны на листе ОВ-2.

Удельный часовой расход тепла на отопление 1 м² общей площади профилактория для гаража на 60 автомобилей составляет 0,144 квт (123,6 ккал/ч).

Теплоснабжение профилактория предусмотрено от наружных тепловых сетей.

Теплоноситель вода с температурой 95-70°С

Отопление помещений профилактория рассчитано на поддержание внутренней температуры воздуха 16°С, помещения для хранения автомобилей – на 5°С, бытовых помещений – согласно СНиП II-92-76„Вспомогательные здания и помещения промышленных предприятий.

Схемой индивидуального теплового пункта предусмотрен учет расхода теплоносителя, контроль температуры и давления.

Необходимость установки приборов автоматического регулирования определяется при привязке проекта в соответствии с типовыми проектными решениями серии 903-04-13 альбом 1.2 „Автоматизированные индивидуальные тепловые пункты (ИТП) зданий жилищно-гражданского и производственного назначения."

Перепад давления на вводе тепловых сетей должен быть не менее 60000 Па (6000 кгс/м²).

### 5.2. Вентиляция

Вентиляция помещений профилактория запроектирована приточно-вытяжная с механическим и естественным побуждением.

Расчет воздухообмена помещения для хранения автомобилей принят из условия выезда и въезда 20 автомобилей в час по технологическому заданию.

Удаление вредностей выхлопных газов из помещения для хранения автомобилей осуществляется вытяжными крышными вентиляторами, а из участка технического обслуживания – вытяжными крышными вентиляторами и через гибкие шланги с трубой ВЕ1-ВЕ4 при регулировке двигателя автомобиля. Для локализации вредностей предусмотрены местные отсосы от вытяжного шкафа и панелей.

Количество воздуха, подаваемого приточными системами, компенсирует вытяжку и обеспечивает поддержание требуемых условий воздушной среды.

Работа приточной системы П2 предусмотрена во время выезда и въезда автомобилей и обеспечивает тепло на обогрев въезжающих машин и тепло на нагрев, поступающего через открытые ворота воздуха.

Работа приточных систем П1, П3, П4 предусмотрена в течение рабочего времени. Работа приточной системы П1 компенсирует теплопотери участка технического обслуживания и ремонта от 5 до 16°С тепло на обогрев въезжающей машины и тепло на нагрев врывающегося через открытые ворота воздуха.

Для доступа к оборудованию вытяжных систем В1-В7, В9÷В13 предусмотрена стационарная лестница.

Ремонт вентоборудования производится штатными слесарями хозяйства.

## 6. Электрооборудование

Электроснабжение осуществляется от внешних сетей напряжением 380/220 в по воздушному вводу. Электроприемники по надежности электроснабжения относятся к потребителям III категории.

Установленная мощность силового электрооборудования и электроосвещения составляет 111,96 квт, расчетная мощность – 48,14 квт.

Годовой расход электроэнергии 82,7 квтч.

## 7. Автоматизация

Проектом предусматривается автоматизация приточных систем П1-П4, оснащение контрольно-измерительными приборами индивидуального теплового пункта. Согласно СНиП II-33-75 ч. II гл. 33 в проекте предусмотрено централизованное отключение при возникновении пожара систем вентиляции, обслуживающих помещения с производствами категории В.

## 8. Связь и сигнализация

Проектом предусматривается телефонизация и радиофикация от наружных сетей по кабельному вводу.

Для переговоров оператора с водителями предусматривается симплексная громкоговорящая связь.

Пожарная сигнализация выполнена на основании требований СНиП II-93-74 „Предприятия по обслуживанию автомобилей."

## 9 Молниезащита

Здание профилактория молниезащите не подлежит согласно „Инструкции по проектированию и устройству молниезащиты зданий и сооружений" СН 305-77 (т.к. по расчету N=0,08, что при n=12 ниже 0,1 по таблице 1 п. 4)

## 10. Достижения науки и техники

Улучшение использования машинного парка должно осуществляться на базе научно-технического прогресса, позволяющим наиболее эффективно использовать капитальные вложения в сельское хозяйство.

Наиболее прогрессивной формой обеспечивающей безотказную работу автомобильного транспорта в колхозах и совхозах является система технического обслуживания, ремонта и хранения подвижного состава непосредственно в хозяйствах.

Принятым технологическим процессом в проекте профилактория предусмотрена деятельность его в кооперации с центральной ремонтной мастерской и предприятиями „Госкомсельхозтехники".

Для обеспечения необходимой загрузки технических средств снижения стоимости выполняемых работ в проекте профилактория для гаража учтена номенклатура и количество технических средств определенных „Табелем оборудования и оснастки гаражей с профилакториями колхозов и совхозов," разработанного институтом ВНИТИН г. Тамбов.

С целью наиболее рационального использования годового фонда времени рабочих, рабочих мест и оборудования, а также людских ресурсов, проектом предусматривается привлечение водителей автомобилей к выполнению работ по проведению технического обслуживания и ремонта подвижного состава. Это мероприятие позволяет при сохранении рабочих мест, иметь возможность сократить площади бытовых помещений и количество санитарно-технических приборов для рабочих-ремонтников

При разработке архитектурно-строительных решений в рабочем проекте были применены прогрессивные конструкции и решения:

- Уменьшена высота производственной части
- Максимально использован объем здания за счет встроенного этажа в производственной части здания.



21013-01

Привязан

Инв. №

ТП 816-1-79.86 – ПЗ

Лист 2

Копировал Иванова

Формат А2

Инв. № подл. | Подп. и дата | Взам. инв. №

Альбом I

– Предусмотрена тепловая защита здания за счет уменьшения площади остекления и увеличения сопротивления теплопередачи наружных стен.

– Конструкции каркаса приняты по новым сериям и ГОСТам.

Применение прогрессивных конструкций позволило снизить расход строительных материалов и сметную стоимость объекта. Применение прогрессивных технических решений позволило широко использовать типовые конструкции высокой заводской готовности, повысить сборность здания, укрупнить монтажные элементы, снизить затраты ручного труда в строительстве, применить наиболее совершенную организацию и технологию строительных работ, обеспечивающую повышение качества, сокращение сроков и стоимости строительства

При разработке санитарно-технической части проекта к достижениям науки и техники можно отнести:

– Применение однотрубной горизонтальной проточной системы отопления с тупиковым движением теплоносителя

– применение тонкостенных и пластмассовых труб

– использование типовых серий института „Сантехпроект"

– расчет систем отопления и вентиляции с применением ЭВМ

Все выше изложенные мероприятия дают возможность уменьшить сроки проектирования, выбрать наиболее оптимальный вариант технического решения, уменьшать трудоемкость монтажа и снизить сметную стоимость строительства.

В разработанной электротехнической части необходимо отметить, что электрооборудование, электроаппаратура, приборы контроля и регулирования, применяемые в проекте, отвечают современным требованиям передовых достижений. Так в проекте применено в основном люминисцентное освещение взамен ламп накаливания, причем, выбранные лампы меньше по мощности в сравнении с аналогами, но с нормируемой световой отдачей, что значительно сказывается на экономии электроэнергии.

Предусмотренный проектом индустриальный метод монтажных работ с заменой металлических труб на пластмассовые, дает не только снижение сметной стоимости, но и экономию материалов.

Технико-экономические показатели

| № п.п. | Наименование показателей | Ед. изм. | Показатели |
|---|---|---|---|
| 1 | Количество автомобилей | Ед. | 60 |
| 2. | Численность работающих | чел. | 78 |
| | в том числе: | | |
| | рабочих | | 9 |
| | водителей | | 68 |
| 3 | Общая площадь | м² | 1346,64 |
| | Площадь застройки | м² | 1236,35 |
| | Строительный объем | м³ | 7557,12 |
| 4 | Общая сметная стоимость | тыс.руб. | 155,60 |
| | в том числе: | | |
| | строительно-монтажные работы | тыс.руб. | 134,86 |
| | оборудование | тыс.руб | 20,74 |
| | На 1 автомобиль | тыс.руб. | 2,59 |
| 5 | Строительно-монтажных работ на 1м² общей площади | руб. | 100,15 |
| 6 | Расход тепла | ккал/ч | 558450 |
| 7 | Потребная электрическая мощность | квт | 48,0 |
| 8 | Трудозатраты построечные | чел.дн | 2426,75 |
| | на расчетную единицу (на 1м³ здания) | чел.дн. | 0,32 |
| | на 1 млн.руб.строительно-монтажных работ | чел.дн. | 17,99 |
| 9 | Расход основных строительных материалов: | | |
| | цемента приведенного к м. 400 | т | 201,2 |
| | стали, приведенной к классу А-I | т | 60,42 |
| | лесоматериалов, приведенных к круглому лесу | м³ | 45,38 |
| | кирпича | тыс.шт | 84,80 |
| | На расчетную единицу: | | |
| | цемента | т | 3,35 |
| | стали | т | 1,01 |
| | лесоматериалов | м³ | 0,76 |
| | кирпича | тыс.шт | 1,58 |
| | на 1 млн.руб.строительно-монтажных работ: | | |
| | цемента | т | 1491,9 |
| | стали | т | 450,0 |
| | лесоматериалов | м³ | 338,0 |
| | кирпича | тыс.шт. | 702,95 |



Инв. № подл. | Подп. и дата | Взам. инв. №

Альбом I

## Расчеты показателей изменения сметной стоимости с.м.р. затрат труда и расхода основных строительных материалов

Для определения показателей снижения сметной стоимости строительно-монтажных работ, затрат труда и расхода основных строительных материалов в качестве базисного проекта принят типовой проект № 503-290 „Гараж с профилакторием на 60 автомобилей".

Сравнение с базисным проектом выполнено по следующим конструктивным элементам зданий:

1. Лестницы
2. Ворота
3. Окна
4. Двери
5. Колонны
6. Перекрытие
7. Покрытие
8. Подпольные каналы
9. Наружная штукатурка

В результате проведенного анализа установлено, что новое техническое решение приводит к снижению:

1) Расхода стали в приведенном исчислении на 24,95т
2) Расхода цемента в приведенном исчислении на 15,92т
3) Сметной стоимости строительно-монтажных работ на 8,56 тыс. руб.

Форма 1

### Перечень сравниваемых конструктивных элементов здания, сооружения и видов работ для расчета основных показателей

Стройка

Объект: Профилакторий для гаража на 60 автомобилей с теплой стоянкой на 2.2 автомобиля (панельные стены)

| № п.п. | Наименование конструктивных элементов здания, сооружения и видов работ | Единица измерения | Объемы применения по проектным решениям: при базисном техническом уровне (БТУ) — Объем | при базисном техническом уровне (БТУ) — № проекта | Приновом техническом уровне (НТУ) |
|---|---|---|---|---|---|
| 1 | 2 | 3 | 4 | 5 | 6 |
| 1 | Лестницы<br>Укладка лестничных площадок по серии 1.450-1 вып.2 | шт./м³ | 6/0,99 | | — |
| | Укладка ж.б. ступеней по металлическим косоурам по серии 1.155-1 вып.1 марки ЛС15 | шт./м³ | 24/1,41 | | — |
| | Монтаж металлоконструкций по серии 1.450-1 вып.2 | т | 0,791 | 503-290 | — |
| | Устройство бетонной подготовки из бетона М-150 | м³ | 1,02 | | — |
| | Устройство набивных ступеней из бетона М-150 | м³ | 0,264 | | — |
| | Устройство бетонной подготовки из бетона М-100 | м³ | 0,558 | | — |
| 1а | Монтаж лестничных площадок по серии ИИ-65 марки ЛП24-14 | шт./м³ | — | | 2/0,6 |
| | Монтаж лестничных маршей ЛМ 15-12 по серии ИИ-65 | шт./м³ | — | | 2/1,32 |
| | Устройство металлического ограждения по серии ИИ-65 | т | — | | 0,098 |
| | Устройство бетонной подготовки из бетона М-200 | м³ | — | | 0,42 |
| 2 | Ворота по серии 2.435-6 Вып.3<br>Монтаж ж.б. ригелей ворот РВА-4 | шт./м³ | 10/28,0 | | — |
| | Монтаж ж.б. стоек СВА-2; СВА-2а | шт./м³ | 20/12,0 | 503-290 | — |
| | Установка металлических ворот | т | 4,49 | | — |
| | Установка анкерных болтов | т | 0,56 | | — |
| 2а | Ворота по серии 1.435.9-17 вып.4<br>Установка рам и полотен ворот | т | — | — | 5,293 |
| | Установка анкерных болтов | т | — | — | 0,098 |
| 3 | Окна<br>Установка оконных деревянных блоков по серии 1.136-3 | шт./м² | 12/24,42 | | |
| | Установка стеклопанелей по серии 1.436-8 вып.2 марки ПКП-5,9×1,75; ПКП-5,9×1,8 | шт./т | 17/2,734 | 503-290 | |
| | Установка стальных переплетов по серии ПР-05-50/73 вып.1 марки АО-115 | шт./т | 10/2,816 | | |
| 3а | Установка оконных деревянных блоков по ГОСТ 11214-78 и ГОСТ 12506-81 | шт./м² | — | — | 31/87,95 |
| 4 | Двери<br>Установка дверных блоков по ГОСТ 14624-69 | шт./м² | 32/63,36 | 503-290 | — |
| 4а | Установка дверных блоков по ГОСТ 11214-78, ГОСТ 14624-84, ГОСТ 6629-74 | шт./м² | — | — | 29/53,71 |
| 5 | Колонны<br>Монтаж колонн по серии КЭ-01-49 вып.2 | шт./м² | 22/18,88 | 503-290 | — |
| | Монтаж металлических стоек фахверка | т | 1,9 | | — |
| 5а | Монтаж колонн по серии 1.423-3 вып.3 | шт./м³ | — | — | 26/12,32 |
| 6 | Перекрытие<br>Устройство перекрытия из плит 1,5×6 (м) по серии ИИ 24-2/70 | шт./м³ | 20/17,9 | | — |
| | Установка опорных подушек по ИИ 03-02, альбом 108* | шт./м³ | 61/0,72 | 503-290 | — |
| | Устройство монолитных участков | м³ | 1,15 | | — |
| 6а | Монтаж плит перекрытия по серии 1.141-1 | шт./м³ | — | — | 17/17,9 |
| | Устройство монолитных участков | м³ | — | — | 6,24 |
| 7 | Покрытие<br>Монтаж плит покрытия по серии 1.465-7 вып.1 размерами 3×6 и 1,5×6м | шт./м³ | 69/73,14 | 503-290 | — |
| 7а | Монтаж плит покрытия по ГОСТ 22701.1-77 и 1.465-7 вып.3 размерами 3×6 и 1,5×6м | шт./м³ | — | — | 75/75,79 |
| 8 | Подпольные каналы<br>Сборные лотки по серии ИС-01-04 вып.2 | шт./м³ | 87/6,4 | | — |
| | Сборные плиты по серии ИС-01-04 вып.2,6 | шт./м³ | 36/5,28 | 503-290 | — |
| | Устройство монолитных ж.-б. лотков | м³ | 7,759 | | — |
| | Устройство монолитных бетонных лотков | м³ | 0,871 | | — |
| 8а | Устройство монолитных лотков | м³ | — | — | 21,0 |
| | Сборные плиты по серии 3.006-2/80 | шт./м³ | — | — | 113/3,14 |
| 9 | Высококачественная наружная штукатурка | м² | 245,07 | 503-290 | — |



Инв. № подл. | Подп. и дата | Взам. инв. №

Форма 3

# Объектная ведомость
## показателей изменения сметной стоимости строительно-монтажных работ и затрат труда

Объект: Профилакторий для гаража на 60 автомобилей с теплой стоянкой на 22 автомобиля (панельные стены)

Общая площадь Пг, м² 1346,64

Общая сметная стоимость Со, тыс. руб., 155,60

В том числе строительно-монтажных работ Ссм, тыс. руб., 134,86

Составлена в ценах на 1 января 1984г. Территориальный район I

| Локальная ведомость №(л.в. №) | Наименование сравниваемых основных конструктивных элементов и видов работ по базисному (БТУ) и новому (НТУ) техническому уровню | Единица измерения | Расчетный объем применения | | На единицу измерения: Сметная стоимость руб. | | На единицу измерения: Затраты труда чел.-дн. | | На расчетный объем применения: Сметная стоимость руб. | | На расчетный объем применения: Затраты труда чел.-дн. | | Изменение на объем применения по сравнению с базисным техническим уровнем [снижение (+) увеличение (-)]: Сметной стоимости (графа 10 минус графа 11), руб. | Затрат труда (графа 12 минус графа 13), чел.-дн. | Увеличение по социально-экономическим факторам (СЭФ): Сметной стоимости руб. | Затрат труда чел.-дн. |
|---|---|---|---|---|---|---|---|---|---|---|---|---|---|---|---|---|
| | | | БТУ | НТУ | БТУ | НТУ | БТУ | НТУ | БТУ (графа 4 х графу 6) | НТУ (графа 4 х графу 7) | БТУ (графа 4 х графу 8) | НТУ (графа 5 х графу 9) | | | | |
| 1 | 2 | 3 | 4 | 5 | 6 | 7 | 8 | 9 | 10 | 11 | 12 | 13 | 14 | 15 | 16 | 17 |
| 1 | Лестницы<br>Укладка лестничных площадок по серии 1.450-1 вып.2<br>Укладка ж.б. ступеней по металлическим косоурам по серии 1.155-1 вып.1 марки ЛС-15<br>Монтаж металлоконструкций по серии 1.450-1 вып.2<br>Устройство бетонной подготовки из бетона М-150<br>Устройство набивных ступеней из бетона М-150<br>Устройство бетонной подготовки из бетона М100 | шт.<br>м³<br>шт.<br>м³<br>т<br>м³<br>м³<br>м³ | 6<br>0,99<br>24<br>1,44<br>0,791<br>1,02<br>0,264<br>0,558 | | | | | | 754 | | | | | | | |
| 1а | Монтаж лестничных площадок по серии ИИ-65 марки ЛП24-14<br>Монтаж лестничных маршей ЛМ15-12 по серии ИИ-65<br>Устройство металлического ограждения по серии ИИ-65<br>Устройство бетонной подготовки из бетона М-200 | шт.<br>м³<br>шт.<br>м³<br>т<br>м³ | | 2<br>0,6<br>2<br>1,32<br>0,098<br>0,42 | | | | | 311 | | | | +443 | | | |
| 2 | Ворота по серии 2.435-6 вып.3<br>Монтаж ж.б. ригелей ворот РВА-4<br>Монтаж ж.б. стоек СВА-2; СВА-2а<br>Установка металлических ворот<br>Установка анкерных болтов | шт.<br>м³<br>шт.<br>м³<br>т<br>т | 10<br>28,0<br>20<br>12,0<br>4,49<br>0,56 | | | | | | 6782 | | | | | | | |

Относительные показатели изменения сметной стоимости, %

по объекту $Эс = \frac{\pm\Delta Ссм \cdot 100}{Со \pm \Delta Ссм} = \frac{8,546 \times 100}{155,60 + 8,546} = 5,20$

по строительно-монтажным работам $Эсм = \frac{\pm\Delta Ссм \cdot 100}{Ссм \pm \Delta Ссм} = \frac{8,546 \times 100}{134,86 + 8,546} = 5,96$

Главный инженер проекта В.И. Глезин

Удельные капитальные вложения по объекту, на единицу мощности (общей площади, емкости и т.д.)

при базисном техническом уровне $Уд_1 = \frac{Со \pm \Delta Ссм}{Пг} = \frac{155,60 + 8,546}{1346,64} = 121,9$ руб

при новом техническом уровне $Уд_2 = \frac{Со}{Пг} = \frac{115,60}{1346,64} = 115,55$

Сметная стоимость в ценах 1984г по БТУ переведена с помощью коэффициента 1.18

Составил Комаров

Проверил Зайцева

Привязан

Инв. №

21013-01 7

ТП 816-1-79.86 – ПЗ

Лист 5

Копировал Иванова

Формат А2

Инв. № подл. | Подп. и дата | Взам. инв. №

Альбом I

Форма 3

| Локальная ведомость № (п.в. №) | Наименование сравниваемых основных конструктивных элементов и видов работ по базисному (БТУ) и новому (НТУ) техническому уровню | Единица измерения | Расчетный объем применения | | На единицу измерения | | | | На расчетный объем применения | | | | Изменение на объем применения по сравнению с базисным техническим уровнем [снижение(-) увеличение (-)] | | Увеличение по социально-экономическим факторам (СЭФ) | |
|---|---|---|---|---|---|---|---|---|---|---|---|---|---|---|---|---|
| | | | | | Сметная стоимость руб. | | Затрат труда чел.-дн. | | Сметная стоимость руб. | | Затраты труда чел.-дн. | | | | | |
| | | | БТУ | НТУ | БТУ | НТУ | БТУ | НТУ | БТУ (графа 4 х графу 6) | НТУ (графа 4 х графу 7) | БТУ (графа 4 х графу 8) | НТУ (графа 5 х графа 9) | Сметной стоимости (графа 10 минус графа 11), руб. | Затрат труда (графа 12 минус графа 13), чел.-дн. | Сметной стоимости руб. | Затрат труда чел.-дн. |
| 1 | 2 | 3 | 4 | 5 | 6 | 7 | 8 | 9 | 10 | 11 | 12 | 13 | 14 | 15 | 16 | 17 |
| 2а | Ворота по серии 1.435.9-17 вып. 4<br>Установка рамы и полотен ворот<br>Установка анкерных болтов | т<br>т | | 5,293<br>0,048 | | | | | | 5029 | | | + 1753 | | | |
| 3 | Окна<br>Установка оконных деревянных блоков по серии 1.136-3<br>Установка стеклопанелей по серии 1.436-8 вып. 2 марки ПКП-5,9×1,75; ПКП-5,9×1,8<br>Установка стальных переплетов по серии ПР-05-50/73 вып. 1 марки АО-115 | шт.<br>м²<br>шт.<br>т<br>шт.<br>т | 12<br>21,42<br>17<br>2,734<br>10<br>2,316 | | | | | | 5855 | | | | | | | |
| 3а | Установка оконных деревянных блоков по ГОСТ 11214-78 и ГОСТ 12506-81 | шт.<br>м² | | 31<br>87,95 | | | | | | 1794 | | | + 4061 | | | |
| 4 | Двери<br>Установка дверных блоков по ГОСТ 14624-69 | шт.<br>м² | 32<br>63,36 | | | | | | 1261 | | | | | | | |
| 4а | Установка дверных блоков по ГОСТ 11214-78, ГОСТ 14624-84, ГОСТ 6629-74 | шт.<br>м² | | 29<br>53,71 | | | | | | 1152 | | | + 109 | | | |
| 5 | Колонны<br>Монтаж колонн по серии КЭ-01-49 вып. 2<br>Монтаж металлических стоек фахверка | шт.<br>м³<br>т | 22<br>18,88<br>1,9 | | | | | | 2511 | | | | | | | |
| 5а | Монтаж колонн по серии 1.423-3 вып. 3 | шт.<br>м³ | | 26<br>12,32 | | | | | | 2734 | | | - 223 | | | |
| 6 | Перекрытие<br>Устройство перекрытия из плит 1,5×6(м) по серии ИИ24-2/70.<br>Установка опорных подушек по ИИ03-02, альбом 108*<br>Устройство монолитных участков | шт.<br>м³<br>шт.<br>м³<br>м³ | 20<br>17,9<br>61<br>0,72<br>1,15 | | | | | | 2146 | | | | | | | |
| 6а | Монтаж плит перекрытия по серии 1.141-1<br>Устройство монолитных участков | шт.<br>м³<br>м³ | | 17<br>17,9<br>6,24 | | | | | | 2608 | | | - 462 | | | |
| 7 | Покрытие<br>Монтаж плит покрытия по серии 1.465-7 вып. 1 размеранч 3×6 и 1,5×6 м | шт.<br>м³ | 69<br>13,14 | | | | | | 8029 | | | | | | | |
| 7а | Монтаж плит покрытия по ГОСТ 22701.1-77 и 1.465-7 вып. 3 размеранч 3×6 и 1,5×6м | шт.<br>м³ | | 75<br>13,29 | | | | | | 8364 | | | - 335 | | | |
| 8 | Подпольные каналы<br>Сборные лотки по серии ИС-01-04 вып. 2<br>Сборные плиты по серии ИС-01-04 вып. 2,6<br>Устройство монолитных ж.б. лотков<br>Устройство монолитных бетонных лотков | шт.<br>м³<br>шт.<br>м³<br>м³<br>м³ | 87<br>6,1<br>36<br>5,28<br>7,759<br>0,871 | | | | | | 2550 | | | | | | | |
| 8а | Устройство монолитных лотков<br>Сборные плиты по серии 3.006-2/80 | м³<br>шт.<br>м³ | | 21,0<br>113<br>3,14 | | | | | | 1404 | | | + 1146 | | | |
| 9 | Высококачественная наружная штукатурка | м² | 245,07 | | | | | | 301 | | | | + 301 | | | |
| | Итого | 1 | | | | | | | 30189 | 23396 | | | Δ Ссн = 6793 × 1,165 × 1,08 = 8596 | | | |

Привязан

Инв. №

Инв. № подл. | Подп. и дата | Взам. инв. №

8

21013-01

ТП 816-1-79.86 – ПЗ

Лист 6

Копировал Лукичева Формат А2

Сравнительная ведомость показателей изменения расхода основных строительных материалов по проектируемому объекту

Объект: Профилакторий для гаража на 60 автомобилей с теплой стоянкой на 22 автомобиля (панельные стены)

| № позиции по форме 1 | Наименование конструктивных элементов по базисному (БТУ) и новому (НТУ) техническому уровню | Единица измерения | Расчетный объем применения | Расход материалов на расчетный объем применения: Сталь (кроме труб) Всего, т | | Стальные трубы, т | Цемент, т | | Лесоматериалы приведенные к круглому лесу, м³ |
|---|---|---|---|---|---|---|---|---|---|
| | | | | в натуральном исчислении | в приведенном исчислении | | в натуральном исчислении | в приведенном исчислении к марке 400 | |
| 1 | 2 | 3 | 4 | 5 | 6 | 7 | 8 | 9 | 10 |
| 1 | Лестницы<br>БТУ Укладка лестничных площадок по серии 1.450-1 вып.2 | шт./м³ | 6/0,99 | 0,03 | 0,04 | — | 0,381 | 0,381 | — |
| | БТУ Укладка ж.б. ступеней по металлическим косоурам по серии 1.155-1 вып.1 марки ЛС15 | шт./м³ | 24/1,4 | 0,037 | 0,046 | — | 0,42 | 0,42 | — |
| | БТУ Монтаж металлоконструкций по серии 1.450-1 вып.2 | т | 0,791 | 0,791 | 0,798 | — | — | — | — |
| | БТУ Устройство бетонной подготовки из бетона М-150 | м³ | 1,02 | — | — | — | 0,237 | 0,194 | — |
| | БТУ Устройство набивных ступеней из бетона М-150 | м³ | 0,264 | — | — | — | 0,055 | 0,049 | — |
| | БТУ Устройство бетонной подготовки из бетона М 100 | м³ | 0,558 | — | — | — | 0,098 | 0,088 | — |
| 1а | НТУ Монтаж лестничных площадок по серии 1.121-65 марки ЛП24-11Ц | шт./м³ | 2/0,6 | 0,044 | 0,056 | — | 0,176 | 0,176 | — |
| | НТУ Монтаж лестничных маршей ЛМ 15-12 по серии ИИ-65 | шт./м³ | 2/1,32 | 0,094 | 0,114 | — | 0,388 | 0,388 | — |
| | НТУ Устройство металлического ограждения по серии 1.121-65 | т | 0,098 | 0,098 | 0,101 | — | — | — | — |
| | НТУ Устройство бетонной подготовки из бетона М 200 | м³ | 0,42 | — | — | — | 0,094 | 0,094 | — |
| 2 | Ворота по серии 2.435-6 вып.3<br>БТУ Монтаж ж.б. ригелей ворот РВА-И | шт/м³ | 10/28,0 | 6,6 | 7,27 | — | 8,4 | 8,4 | — |
| | БТУ Монтаж ж.б. стоек СВА-2; СВА-2а | шт./м³ | 20/12,0 | 1,94 | 2,06 | — | 3,35 | 3,35 | — |
| | БТУ Установка металлических ворот | т | 4,49 | 4,49 | 4,653 | — | — | — | 2,23 |
| | БТУ Установка анкерных болтов | т | 0,56 | 0,56 | 0,565 | — | — | — | — |
| 2а | Ворота по серии 1.435.9-17 вып. 4<br>НТУ Установка рамы и полотен ворот | т | 5,293 | 5,293 | 5,488 | — | — | — | — |
| | НТУ Установка анкерных болтов | т | 0,048 | 0,048 | 0,049 | — | — | — | — |
| 3 | Окна<br>БТУ Установка оконных деревянных блоков по серии 1.136-3 | шт/м² | 12/24,42 | — | — | — | — | — | 4,74 |
| | БТУ Установка стеклопанелей по серии 1.436-8 вып.2 марки ПКП-5,9×1,75; ПКП-5,9×1,8 | шт/т | 17/2,734 | 2,734 | 2,835 | — | — | — | — |
| | БТУ Установка стальных переплетов по серии ПР-05-50/23 вып.1 марки ДО-115 | шт/т | 10/2,816 | 2,816 | 2,919 | — | — | — | — |
| 3а | НТУ Установка оконных деревянных блоков по ГОСТ 11214-78 и ГОСТ 12506-81 | шт./м² | 31/87,95 | — | — | — | — | — | 8,042 |
| 4 | Двери<br>БТУ Установка дверных блоков по ГОСТ 14624-69 | шт./м² | 32/63,36 | — | — | — | — | — | 11,498 |
| 4а | НТУ Установка дверных блоков по ГОСТ 11214-78, ГОСТ 14624-84, ГОСТ 6629-74 | шт/м² | 29/53,71 | — | — | — | — | — | 9,79 |
| 5 | Колонны<br>БТУ Монтаж колонн по серии КЭ-01-49 Вып.2 | шт./м² | 22/18,88 | 4,126 | 4,82 | — | 5,0 | 5,0 | — |
| | БТУ Монтаж металлических стоек фахверка | т | 1,9 | 1,9 | 1,92 | — | — | — | — |
| 5а | НТУ Монтаж колонн по серии 1.423-3 вып.3 | шт/м³ | 26/12,32 | 2,805 | 3,82 | — | 4,11 | 4,11 | — |
| 6 | Перекрытие<br>БТУ Устройство перекрытия из плит 1,5×6 (м) по серии 1.141-2/70 | шт./м³ | 20/17,9 | 1,913 | 2,841 | — | 7,34 | 7,34 | — |
| | БТУ Установка опорных подушек по 1.141-3-02, альбом 108* | шт./м³ | 61/0,72 | 0,173 | 0,189 | — | 0,21 | 0,21 | — |
| | БТУ Устройство монолитных участков | м³ | 1,15 | 0,564 | 0,712 | — | 0,279 | 0,251 | — |
| 6а | НТУ Монтаж плит перекрытия по серии 1.141-1 | шт/м³ | 17/17,9 | 0,79 | 1,398 | — | 4,79 | 4,79 | — |
| | НТУ Устройство монолитных участков | м³ | 6,24 | 1,36 | 1,862 | — | 1,78 | 1,78 | — |
| 7 | Покрытие<br>БТУ Монтаж плит покрытия по серии 1.465-7 вып. 1 размерами 3×6 и 1,5×6 м | шт/м³ | 69/73,14 | 8,08 | 12,05 | — | 29,68 | 29,68 | — |
| 7а | НТУ Монтаж плит покрытия по ГОСТ 22701.1-77 и 1.465-7 вып.3 размерами 3×6 и 1,5×6 м | шт./м³ | 75/75,79 | 6,263 | 8,546 | — | 29,75 | 30,0 | — |
| 8 | Подпольные каналы<br>БТУ Сборные лотки по серии ИС-01-04 вып.2 | шт./м³ | 87/6,4 | 0,821 | 1,102 | — | 2,24 | 2,24 | — |
| | БТУ сборные плиты по серии ИС-01-04 вып. 2,6 | шт./м³ | 36/5,28 | 0,95 | 1,256 | — | 1,85 | 1,85 | — |
| | БТУ Устройство монолитных ж.б. лотков | м³ | 7,759 | 0,512 | 0,547 | — | 2,02 | 2,02 | — |
| | БТУ Устройство монолитных бетонных лотков | м³ | 0,871 | — | — | — | 0,227 | 0,227 | — |
| 8а | НТУ Устройства монолитных лотков | м³ | 21,0 | — | — | — | 4,28 | 3,85 | — |
| | НТУ Сборные плиты по серии 3.006-2/80 | шт./м³ | 112/3,14 | 0,175 | 0,237 | — | 0,881 | 0,88 | — |
| 9 | БТУ Высококачественная наружная штукатурка | м² | 245,07 | — | — | — | 0,33 | 0,297 | — |
| | Всего (снижение +; увеличение -) | | | +22,067 | +24,952 | | +15,868 | +15,929 | +0,636 |

Главный инженер проекта Глезин

Составил рук.гр. Павликов

Проверил гл. спец. Пилипчук

Привязан

Инв. №

Взам. инв. №

Подп. и дата

Инв. № подл.

9

21013-01

ТП 816-1-79.86 -ПЗ

Лист 7

Копировал Леонтьева

Формат А2

Альбом 1

Форма 7

## Относительные показатели изменения расхода основных строительных материалов по проектируемому объекту

Объект: Профилакторий для гаража на 60 автомобилей с теплой стоянкой на 22 автомобиля (панельные стены)

Общая площадь $П_г$ м² 1346,64

Сметная стоимость строительно-монтажных работ $С_{см}$, тыс. руб. 134,86

Расход материалов по объекту $М_о$:

| | | | |
|---|---|---|---|
| стали (кроме труб) всего | т, 41,10 | цемента | т, 200,1 |
| стали приведенной | т, 60,42 | цемента приведенного | т, 201,2 |
| стальных труб | т – | лесоматериалов, приведенных к круглому лесу | м³, 45,38. |

| № п.п. | Наименование материалов в натуральном и приведенном исчислениях | Показатель расхода материала снижение, + увеличение, – % $\left(Э_м = \frac{\Sigma\Delta м \cdot 100}{М_о \pm \Sigma\Delta м}\right)$ | Показатели удельного расхода материалов, т. м³, на единицу общей площади. При базисном техническом уровне (БТУ) $\left(У_{м_1} = \frac{М_о \pm \Sigma\Delta м}{П_г}\right)$ | При новом техническом уровне (НТУ) $\left(У_{м_2} = \frac{М_о}{П_г}\right)$ | Показатели расхода материалов, т. м³ на 1 млн. руб. сметной стоимости строительно-монтажных работ. При базисном техническом уровне (БТУ) $\left(Р_{м_1} = \frac{М_о \pm \Sigma\Delta м}{С_{см} \pm \Sigma\Delta С_{см}}\right)$ | При новом техническом уровне (НТУ) $\left(Р_{м_2} = \frac{М_о}{С_{см}}\right)$ |
|---|---|---|---|---|---|---|
| 1 | 2 | 3 | 4 | 5 | 6 | 7 |
| 1 | Сталь в натуральном исчислении | $\frac{22,07 \times 100}{41,1+22,07} = 34,93$ | $\frac{41,1+22,07}{1346,64} = 0,05$ | $\frac{41,1}{1346,64} = 0,03$ | $\frac{41,1+22,07}{134,86+8,55} = 0,44$ | $\frac{41,1}{134,86} = 0,3$ |
| 2 | Сталь в приведенном исчислении | $\frac{24,95 \times 100}{60,42+24,95} = 29,22$ | $\frac{60,42+24,95}{1346,64} = 0,06$ | $\frac{60,42}{1346,64} = 0,04$ | $\frac{60,42+24,95}{134,86+8,55} = 0,59$ | $\frac{60,42}{134,86} = 0,45$ |
| 3 | Цемент в натуральном исчислении | $\frac{15,87 \times 100}{200,1+15,87} = 7,35$ | $\frac{200,1+15,87}{1346,64} = 0,16$ | $\frac{200,1}{1346,64} = 0,15$ | $\frac{200,1+15,87}{134,86+8,55} = 1,50$ | $\frac{200,1}{134,86} = 1,48$ |
| 4 | Цемент в приведенном исчислении к марке 400 | $\frac{15,93 \times 100}{201,2+15,93} = 7,33$ | $\frac{201,2+15,93}{1346,64} = 0,16$ | $\frac{201,2}{1346,64} = 0,15$ | $\frac{201,2+15,93}{134,86+8,55} = 1,51$ | $\frac{201,2}{134,86} = 1,49$ |
| 5 | Лесоматериалы приведенные к круглому лесу | $\frac{0,64 \times 100}{45,38+0,64} = 1,39$ | $\frac{45,38+0,64}{1346,64} = 0,03$ | $\frac{45,38}{1346,64} = 0,03$ | $\frac{45,38+0,64}{134,86+8,55} = 0,32$ | $\frac{45,38}{134,86} = 0,33$ |
| 6 | Стальные трубы | — | — | — | — | — |

Главный инженер проекта Глезин

Составил Конаров Е.А.

Проверил Зайцева Л.И.

Привязан

Инв. №

ТП 816-1-79.86-ПЗ

Лист 8

Копировал Леонтьева

Формат А3

Инв. № подл. | Подпись и дата | Взам. инв. №



Форма 8

## Сводная ведомость показателей изменения сметной стоимости строительно-монтажных работ, затрат труда и расхода основных строительных материалов по стройке

Стройка (очередь строительства)

Общая площадь $П_г$, м² 1346,64

Общая сметная стоимость стройки (очереди) $С_о$, тыс. руб. 155,60

В том числе строительно-монтажных работ $С_{см}$, тыс. руб. 134,86

Составлена в ценах на 1 января 1984 г Территориальный район I

| № п.п. | Наименование проектных организаций-разработчиков и их ведомственная подчиненность | Наименование объектов | Снижение „+", Увеличение „-": Сметной стоимости строительно-монтажных работ, тыс. руб. | Затраты труда, чел.-дн. | Стали (кроме труб), т: в натуральном исчислении | в приведенном исчислении | Стальных труб, т | Цемента, т: в натуральном исчислении | в приведенном исчислении | Лесоматериалов, приведенных к круглому лесу, м³ |
|---|---|---|---|---|---|---|---|---|---|---|
| 1 | 2 | 3 | 4 | 5 | 6 | 7 | 8 | 9 | 10 | 11 |
| | институт ЦИТЭПсельхозпром | Профилакторий для гаража на 60 автомобилей с теплой стоянкой на 22 автомобиля (панельные стены) | +8,546 | | +22,067 | +24,952 | – | +15,868 | +15,929 | +0,636 |

Относительные показатели изменения сметной стоимости, %:

по стройке (очереди строительства)

$$Э_с = \frac{\Sigma\Delta С_{см} \cdot 100}{С_о \pm \Sigma\Delta С_{см}} = \frac{8,546 \times 100}{155,60+8,546} = 5,2$$

по строительно-монтажным работам

$$Э_{см} = \frac{\Sigma\Delta С_{см} \cdot 100}{С_{см} \pm \Sigma\Delta С_{см}} = \frac{8,546 \times 100}{134,25+8,546} = 5,96$$

Удельные капитальные вложения по стройке (очереди строительства), на единицу мощности (общей площади, емкости и т.д.):

при базисном техническом уровне

$$У_{к_1} = \frac{С_о + \Sigma\Delta С_{см}}{П_г} = \frac{155,60+8,546}{1346,64} = 121,9 \text{ руб.}$$

при новом техническом уровне

$$У_{к_2} = \frac{С_о}{П_г} = \frac{155,60}{1346,64} = 115,55 \text{ руб}$$

Главный инженер проекта Глезин

Составил рук.гр. Павлинов

Проверил гл.спец. Пилипчук

Привязан

Инв. №

10

21013-01

ТП 816-1-79.86-ПЗ

Лист 9

Копировал Леонтьева

Формат А3

Инв. № подл. | Подпись и дата | Взам. инв. №

Альбом 1

Ведомость рабочих чертежей основного комплекта

| Лист | Наименование | Примечание |
|---|---|---|
| 1 | Общие данные (начало) | |
| 2 | Общие данные (окончание) | |
| 3 | План расположения технологического оборудования на отм. 0,000 | |
| 4 | План на отм. 0,000. Схема расположения трубопроводов сжатого воздуха | |

Ведомость основных комплектов рабочих чертежей

| Обозначение | Наименование | Примечание |
|---|---|---|
| | | |
| -ТХ | Технология производства | |
| -АР | Архитектурные решения | |
| -КЖ | Конструкции железобетонные | |
| -КМ | Конструкции металлические | |
| -ВК | Внутренние водопровод и канализация | |
| -ОВ | Отопление и вентиляция | |
| -ЭМ | Силовое электрооборудование | |
| -АОВ | Автоматизация отопления и вентиляции | |
| -СС | Связь и сигнализация | |

Условные обозначения:

- ⊏ ⊐ — передвижное оборудование
- ○ — подвод холодной воды
- ◘ — местный вентиляционный отсос
- ● — рабочее место
- △ — подвод сжатого воздуха
- ⌁ — подвод электроэнергии
- ⊖ — отвод в канализацию

Типовой проект разработан в соответствии с действующими нормами и правилами и предусматривает мероприятия, обеспечивающие взрывную, взрывопожарную и пожарную безопасность при эксплуатации здания.

Главный инженер проекта В.И. Глезин

Ведомость ссылочных и прилагаемых документов

| Обозначение | Наименование | Примечание |
|---|---|---|
| | Ссылочные документы | |
| 5.800-1 | Чертежи оборудования и оснастки для ремонта сельскохозяйственной техники | |
| Выпуск 1 | Верстаки | |
| 0103 | Верстак для ремонта шин | |
| 0104 | Верстак для ремонта карбюраторов | |
| 0107 | Верстак аккумуляторщика | |
| | | |
| Выпуск 3 | Шкафы, лари, ящики, подставки | |
| 0202 | Шкаф для инструмента и монтажных принадлежностей | |
| 0205 | Шкаф сварщика | |
| 0207 | Шкаф для хранения электролита | |
| 0304 | Ящик для песка | |
| 0305 | Подставка под оборудование | |
| 0314 | Ларь для обтирочных материалов | |
| | | |
| Выпуск 4 | Стеллажи | |
| 0402 | Стеллаж для хранения деталей и узлов топливной аппаратуры | |
| 0403 | Секция стеллажа | |
| 0404 | Секция стеллажа | |
| 0405 | Секция стеллажа | |
| | | |
| Выпуск 6 | Подъемно-транспортное оборудование | |
| 477.060.06 | Тележка для перевозки аккумуляторных батарей | |
| 477.060.07 | Тележка для перевозки ГСМ | |
| Выпуск 7 | Разное оборудование | |
| 0901 | Вешалка для камер настенная | |
| 0902 | Клеть предохранительная | |
| 4.904-69 | Детали крепления санитарно-технических приборов и трубопроводов | |
| | Прилагаемые документы | |
| -ТХ.СО | Спецификация оборудования | |

1. Назначение профилактория

Профилакторий предназначен для проведения технических обслуживаний (ТО-1 и ТО-2), диагностики и текущего ремонта (ТР) автомобилей. Межсменное хранение автомобилей и прицепов предусматривается в отапливаемом помещении и на открытых площадках.

Производственная деятельность профилактория осуществляется в кооперации с центральной ремонтной мастерской хозяйства.

2. Производственная программа

Состав парка профилактория и объем работ по техническому обслуживанию и текущему ремонту приведены в таблице 1.

Таблица 1

| Марка автомобиля | Кол. | Пробег, тыс. км | Трудоёмкость ТО | | Трудоемкость ТР | |
|---|---|---|---|---|---|---|
| | | | Суммарная трудоемк-ть, чел.ч/1000 км пробега | Суммарная трудоемк., чел. ч | Суммарная трудоемкость, чел.ч/1000 км пробега | Суммарная трудоемкость, чел. ч |
| ЗИЛ-130 | 8 | 40 | 4,6 | 1472 | 10,4 | 3328 |
| ГАЗ-52-04 | 19 | 40 | 4,3 | 3268 | 8,6 | 6536 |
| ГАЗ-53А | 9 | 40 | 4,4 | 1584 | 9,6 | 3456 |
| ЗИЛ-ММЗ-555 | 8 | 40 | 7,7 | 2464 | 12,0 | 3840 |
| Специальные ЗИЛ/ГАЗ | 4 | 40 | 4,6 | 736 | 10,4 | 1664 |
| УАЗ-469 | 2 | | 3,7 | 296 | 13,0 | 1040 |
| КамАЗ-5320 | 10 | 40 | 4,7 | 1880 | 16,0 | 6400 |
| Итого: | 60 | | | | | |
| Прицепы | 15 | | 2,2 | 1320 | 3,1 | 1860 |
| Всего: | 75 | | | 13020 | | 28124 |
| | | | | | | |

30% от суммарной трудоемкости ТР — 8437
Общая трудоёмкость 21457 чел.ч

Трудоёмкости технического обслуживания и текущего ремонта принять согласно „Временным нормативам для планирования объемов работ по техническому обслуживанию и ремонту машин и оборудования, используемых в сельском хозяйстве на 1981-1985 гг."

11
21013-01

| | | | | |
|---|---|---|---|---|
| Инв. № | | | | Привязан |
| Ст.инж. | Верхоглядова | | 5.11.85 | ТП 816-1-79.86-ТХ |
| Рук.гр. | Селиверстов | | 5.11.85 | |
| Гл.спец. | Гороховацкий | | 5.11.85 | |
| Нач.отд. | Виноградов | | 5.11.85 | |
| Н.контр. | Антонычева | | 10.11.85 | |
| ГИП | Глезин | | | Профилакторий для гаража на 60 автомобилей с теплой стоянкой на 22 автомобиля — Стадия: Р; Лист: 1; Листов: 4 |
| | | | | Общие данные (начало) — ЦИТЭП сельхозпром г. Иваново |

Инв. № подл. | Подп. и дата | Взам. инв. №

Копировал: Бурчилова Формат А2

Альбом 1

### 3. Режим работы и штаты

Режим работы профилактория - односменный при 41 часовой рабочей неделе и 306 рабочих днях в году. Штаты приведены в таблице 2.

Таблица 2

| Наименование | Кол. | Годовой фонд времени, ч | Группа производственного процесса |
|---|---|---|---|
| 1. Слесарь по ремонту автомобилей, в том числе привлекаемые водители | 10<br>5 | 1840 | IВ<br>IВ |
| 2. Слесарь по ремонту агрегатов и узлов | 2 | 1840 | IВ |
| 3. Слесарь по ремонту электрооборудования и приборов питания | 1 | 1840 | Iб |
| 4. Слесарь - сварщик | 1 | 1820 | IВ |
| Итого: | 14 | | |
| 5. Зав. гаражом | 1 | | |
| 6. Инженер | 1 | | |
| 7. Диспетчер | 1 | | |
| 8. Водители | 66 | | IВ |

Младший обслуживающий персонал входит в штаты ремонтно-технической базы хозяйства.

### 4. Производственный процесс

Перед установкой на хранение автомобили и прицепы, возвратившиеся из рейсов подвергаются наружной мойке на специальной площадке производственной базы или на участке мойки и уборки профилактория.

Двадцать два автомобиля устанавливаются в помещении хранения, остальные автомобили и прицепы на открытых площадках. Площадка для хранения автомобилей оборудуется устройством для обогрева двигателей в холодное время года от сети производственной базы.

Ежедневное техническое обслуживание проводится водителями на местах стоянки подвижного состава.

ТО-1 и ТО-2 проводятся по графику, ТР - по потребности. Для проведения этих работ в здании профилактория предусмотрен участок технического обслуживания и ремонта автомобилей с универсальным и постами для ТО-1, ТО-2 и ТР. Посты оборудованы осмотровыми канавами с гидравлическими подъёмниками.

Диагностика автомобилей проводится перед проведением ТО-1 и ТО-2 на тех же постах с помощью переносных диагностических приборов.

Для проведения технического обслуживания и зарядки аккумуляторов, технического обслуживания и ремонта приборов питания и электрооборудования, проведения сварочных работ предусмотрены специальные участки, размещенные в изолированных помещениях.

Текущий ремонт автомобилей выполняется агрегатным методом. В профилактории выполняются работы по смене агрегатов, узлов и отдельных деталей, а также регулировочные, крепежные и разборочно-сборочные работы. Трудоёмкость перечисленных работ принята в размере 30% от трудоёмкости ТР. Остальные 70% работ выполняются в центральной ремонтной мастерской хозяйства.

Капитальный ремонт автомобилей производится на специализированных ремонтных предприятиях Госкомсельхозтехники.

Профилакторий оснащен современным технологическим оборудованием согласно „Табелю оборудования и оснастки гаражей с профилакториями колхозов и совхозов", утвержденному Главным управлением механизации и электрификации сельского хозяйства МСХ СССР. 10 июня 1983г.

### 5. Мероприятия по организации приема хранения и выдачи свежих и отработанных нефтепродуктов

Сбор и хранение отработанных нефтепродуктов осуществляется согласно требованиям ГОСТ 21046-81 „Нефтепродукты отработанные" раздельно по группам:
- ММО - масла моторные отработанные;
- СНО - смесь нефтепродуктов отработанных

Отработанные масла сливаются в передвижную тележку для слива и перевозки ГСМ, а затем раздельно перекачиваются в ёмкости установки для смазки и заправки 03-4967М. По мере заполнения емкостей масла перекачивают в металлические бочки и направляют на центральный пункт сбора отработанных нефтепродуктов.

Годовой сбор отработанных масел составляет: ММО - 3700,0кг ; СНО - 1600кг.

Заправка машин свежими маслами осуществляется от установки 03-4967М.

### 6. Техника безопасности и охрана труда

Безопасные условия труда работающих обеспечиваются принятыми в проекте объёмно-планировочными и конструктивными решениями здания, организацией технологического процесса, системами вентиляции, отопления и освещения.

Автомобили перед установкой на техническое обслуживание и ремонт проходят наружную мойку в специальном изолированном помещении.

В холодное время года в помещениях профилактория поддерживается температура, заданная действующими нормами.

Осмотровые канавы оборудованы колесоотбойными брусами, основным сходом и запасным выходом, вентиляцией, электрическим освещением - стационарным и с помощью переносных ламп.

Зарядка аккумуляторов производится в вытяжном шкафу. Для монтажа и демонтажа шин предусмотрен специальный стенд.

С целью снижения шума компрессор размещен в отдельном помещении.

Для перемещения тяжеловесных грузов на участке технического обслуживания и ремонта автомобилей предусмотрен подвесной кран грузоподъёмностью 1,0т

Мойка автомобилей, прицепов, их узлов и деталей проводится пожаровзрывобезопасными нетоксичными жидкостями.

Хранение автомобилей, перевозящих пожаровзрывоопасные и фекальные жидкости, предусматривается на открытых площадках.

Проектом учтены „Правила техники безопасности при выполнении ремонтных работ в государственных предприятиях и организациях Министерства сельского хозяйства СССР и колхозах", утвержденные Министерством сельского хозяйства СССР и ЦК профсоюза рабочих и служащих сельского хозяйства и заготовок 8 июля 1970г., а также „Типовых правил пожарной безопасности для объектов сельскохозяйственного производства," 1976г.



21013-01

Привязан

Инв. №

Инв. № подл. | Подп. и дата | Взам. инв. №

| | | | |
|---|---|---|---|
| Ст. инж. | Верхоглядова | | 4.1085 |
| Рук. гр. | Сепиверстов | | 5.1085 |
| Гл. спец. | Гороховацкий | | 5.11.85 |
| Нач. отд. | Виноградов | | 5.11.85 |
| Н. контр. | Янтаничева | | 4.11.85 |
| ГИП | Глезин | | |

ТП 816-1-79.86 - ТХ

| Профилакторий для гаража на 6 автомобилей с теплой стоянкой на 22 автомобиля | Стадия | Лист | Листов |
|---|---|---|---|
| | Р | 2 | |
| Общие данные (окончание) | ЦИТП Сельхозпром г. Иваново | | |

Копировал Леонтьева Формат А2

Альбом 1

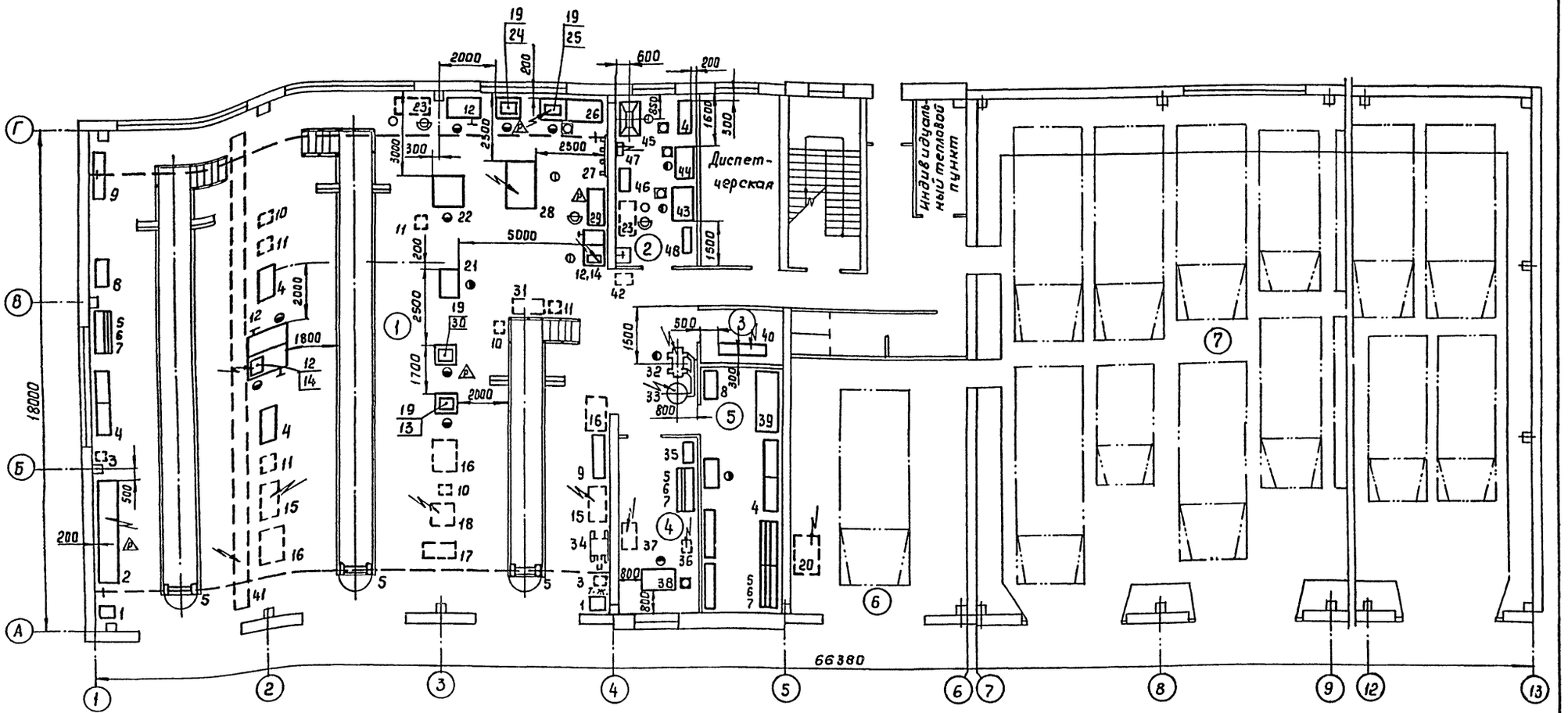


Экспликация помещений

| Номер по плану | Наименование | Категория производств по взрывной, взрывопожарной и пожарной опасности |
|---|---|---|
| 1 | Участок технического обслуживания и ремонта автомобилей | В |
| 2 | Участок технического обслуживания и ремонта электрооборудования и приборов питания | Д |
| 3 | Компрессорная | Д |
| 4 | Сварочный участок | Г |
| 5 | Кладовая зап. частей и инструмента | В |
| 6 | Участок мойки и уборки | Д |
| 7 | Помещение хранения автомобилей | В |

Категория производств принята в соответствии с „Перечнем производств по взрывной, взрывопожарной и пожарной опасности для предприятий МСХ СССР", утвержденным Министерством сельского хозяйства СССР 13.05.81 г.

13

21013-01

Привязан

Инв. №

| | | | |
|---|---|---|---|
| Ст. инж. | Верхоглядов | | 4.10.85 |
| Рук. гр. | Селиверстов | | 5.11.85 |
| Гл. спец. | Гороховацкий | | 5.11.85 |
| Нач. отд. | Виноградов | | 5.11.85 |
| ГИП | Глезин | | |
| Н. контр. | Антонычева | | |

ТП 816-1-79.86 -ТХ

Профилакторий для гаража на 60 автомобилей с теплой стоянкой на 22 автомобиля

| Стадия | Лист | Листов |
|---|---|---|
| Р | 3 | |

План расположения технологического оборудования на отм. 0,000

ЦИТЭП сельхозпром г. Иванова

Копировал Леонтьева

Формат А2

Инв. № подл. | Подп. и дата | Взам. инв. №

Гл. спец. тех. отд. Шконда | Нач. отд. ТЭП Тигай | Нач. отд. ТТ Полягин | Нач. отд. ВК Шляпкин | Нач. отд. ЭТ Кутин | Гл. спец. тех. отд. Загоровский

## План на отм 0,000

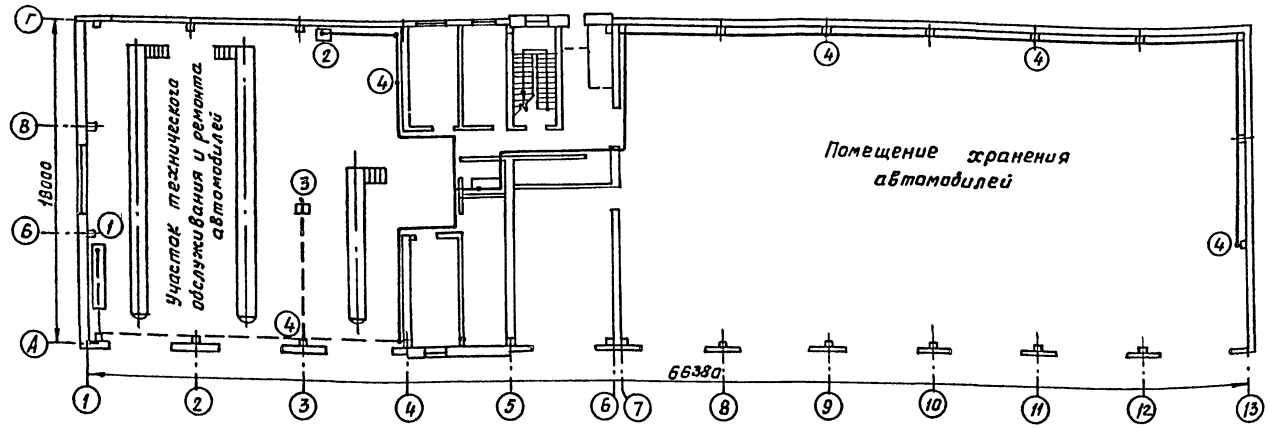


## Таблица расхода сжатого воздуха

| Точки подвода | Поз. | Наименование потребителей | Кол-во потребителей | Давление, Па | Расход, м³/ч ед. | Расход, м³/ч общ. | Ду, мм | Примечание |
|---|---|---|---|---|---|---|---|---|
| 1 | 2 | Установка для смазки и | 1 | $6\cdot10^5$ | 0,01 | 0,01 | 15 | |
| | | заправки 03-4967м | | | | | | |
| 2 | 24 | Пресс Р335 | 1 | $4\cdot10^5$ | 0,10 | 0,10 | 15 | |
| 3 | 30 | Стенд для разборки, сбор- | 1 | $4\cdot10^5$ | 0,10 | 0,10 | 15 | |
| | | ки регулировки сцеп- | | | | | | |
| | | лений карбюраторных | | | | | | |
| | | автомобилей Р-207 | | | | | | |
| 4 | | Кран общего разбора | 5 | $6\cdot10^5$ | 0,03 | 0,15 | 15 | |

## Узел подсоединения ответвления к магистральному трубопроводу

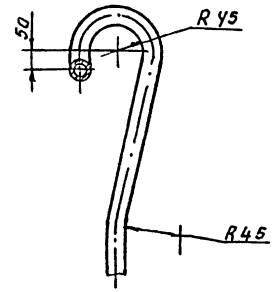


## Схема расположения трубопроводов сжатого воздуха

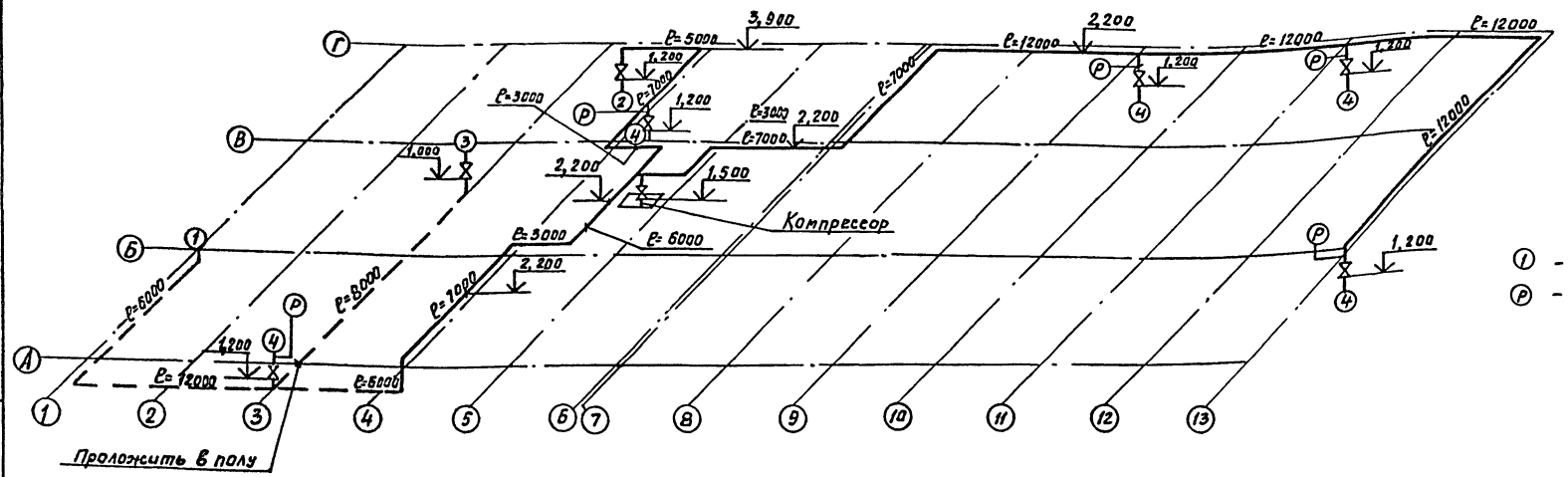


## Условные обозначения:

① - номер потребителя

Ⓟ - манометр

1. Монтаж, испытания, промывку и продувку трубопроводов производить в соответствии СНиП 3.05.05-84, часть III, глава 31.
2. Трубопроводы проложить с уклоном 0,003 в сторону компрессора
3. Трубопроводы покрыть грунтовкой ХС-010 ГОСТ 9355-81 в два слоя, голубой эмалью ХВ-785 ГОСТ 7313-75 в три слоя

14

21013-01

| | | | |
|---|---|---|---|
| ст. инж. | Верхоглядов | | 5.11.86 |
| Рук. гр. | Селиверстов | | 5.11.86 |
| Гл. спец. | Горловский | | 5.11.86 |
| Нач. отд. | Викторов | | 5.11.86 |
| Н. контр. | Антонычев | | 5.11.86 |
| ГИП | Глезин | | 5.11.86 |

ТП 816-1-79.86 -ТХ

Профилакторий для гаража на 80 автомобилей с теплой стоянкой на 22 автомобиля

| Стадия | Лист | Листов |
|---|---|---|
| Р | 4 | |

План на отм. 0,000. Схема расположения трубопроводов сжатого воздуха

ЦИТЭПсельхозпроект г. Иваново

Привязан

Инв. №

Инв. № подл. | Подп. и дата | Взам. инв. №

Копировал Курочкина

Формат А2

Альбом 1

## Ведомость рабочих чертежей основного комплекта

| Лист | Наименование | Примеч. |
|---|---|---|
| 1 | Общие данные (начало) | |
| 2 | Общие данные (продолжение) | |
| 3 | Общие данные (окончание) | |
| 4 | План на отм. 0,000 в осях 1-10. Разрезы | |
| 5 | План на отм. 0,000 в осях 10-13. Схема расположения душевых кабин | |
| 6 | План на отм. 3,200 | |
| 7 | План венткамеры в осях 5-7; А | |
| 8 | Ведомость перемычек. Спецификация перемычек | |
| 9 | Фасады 1-13; 13-1; А-Б; Б-А. Схемы расположения элементов заполнения оконных проемов | |
| 10 | План лестницы в осях 5; Б | |
| 11 | План кровли. Сечение | |
| 12 | Схема расположения венткороба. Узлы | |
| 13 | Планы полов на отм. 0,000; 3,200 | |

## Ведомость ссылочных и прилагаемых документов

| Обозначение | Наименование | Примеч. |
|---|---|---|
| | Ссылочные документы | |
| ГОСТ 6629-74 | Двери деревянные внутренние для жилых и общественных зданий | |
| ГОСТ 11214-78 | Окна и балконные двери деревянные с двойным остеклением для жилых и общественных зданий | |
| ГОСТ 12506-81 | Окна деревянные для производственных зданий | |
| 1.435.9-17 Вып. 0 | Ворота распашные - материалы для проектирования | |
| Вып. 2 | - Ворота из панели типа „Сендвич" Рабочие чертежи | |
| Вып. 4 | - рама. Петля. Приборы для открывания. Рабочие чертежи | |
| ГОСТ 14624-84 | Двери деревянные для производственных зданий | |
| 1.488.9-2 | Кабины душевых помещений вспомогательных зданий промышленных предприятий | |
| Вып. 1 | - материалы для проектирования и узлы | |
| Вып. 2 | - изделия. Рабочие чертежи | |
| 1.138-10 | Перемычки железобетонные для зданий с кирпичными стенами | |
| Вып. 1 | - перемычки брусковые Рабочие чертежи | |
| КЭ-01-58 | Сборные железобетонные обвязочные балки и перемычки для промышленных зданий | |
| Вып. 2 | - перемычки | |
| 1.225-2 | Железобетонные прогоны | |
| Вып. 11 | Прогоны прямоугольного сечения длиной 598, 358, 318 и 278 см, армированные сварными каркасами из стали класса А-III и Ат-III и предварительно напряженный прогон длиной 598 см. Армированный стержнями из стали класса Ат-V. Метод натяжения электротермический | |
| | Опорные плиты. Рабочие чертежи | |
| ИИ-65 | Лестницы промышленных зданий | |
| 1.136-2 | Доски подоконные деревянные | |
| 2.436-14 Вып. 0 | Узлы окон с деревянными переплетами по ГОСТ 12506-81 - материалы для проектирования | |
| Вып. 1 | - рабочие чертежи | |
| 2.430-3 | Типовые архитектурно-строительные детали промышленных зданий с кирпичными стенами | |
| Вып. 2 | - детали парапетов, карнизов и стен в местах перепадов - детали сопряжений кирпичных стен с конструкциями зданий | |
| 2.460-14 | Типовые узлы покрытий промышленных зданий в местах пропуска вентиляционных шахт | |
| Вып. 1 | - рабочие чертежи типовых узлов | |
| 2.460-15 | Типовые узлы покрытий промышленных зданий в местах установки крышных вентиляторов | |
| Вып. 1 | - рабочие чертежи типовых узлов | |
| | Прилагаемые документы | |
| АРВМ | Ведомость потребности в материалах | |

Типовой проект разработан в соответствии с действующими нормами и правилами и предусматривает мероприятия, обеспечивающие взрывную, взрывопожарную и пожарную, безопасность при эксплуатации здания

Главный инженер проекта В.И. Глезин

Инв. № подл. | Подпись и дата | Взам. инв. №

15

21013-01

Привязан

Инв. №

| | | |
|---|---|---|
| Гл. инж. | Чистяков | |
| Рук. гр. | Павлинов | |
| Гл. спец. | Пилипчук | |
| Нач. отд. | Тигай | |
| ГИП | Глезин | |
| Н. контр. | Антонычева | |

ТП 816-1-79.86 -АР

Профилакторий для гаража на 60 автомобилей с теплой стоянкой на 22 автомобиля

| Стадия | Лист | Листов |
|---|---|---|
| Р | 1 | 13 |

Общие данные (начало)

ЦИТЭПсельхозпром г. Иваново

Копировал Крайнова

Формат А2

## Ведомость спецификаций

| Лист | Наименование | Примечание |
|---|---|---|
| 5 | Спецификация к схеме расположения душевых кабин. | |
| | Спецификация изделий к планам на отм. 0,000; 3200 | |
| 6 | Спецификация элементов заполнения проемов | |
| | Спецификация гардеробного оборудования | |
| 8 | Спецификация перемычек | |
| 10 | Спецификация элементов лестницы. | |
| 11 | Спецификация элементов крепления вентшахт | |
| 12 | Спецификация к схеме расположения венткороба | |

1. Кладку кирпичных стен с наружной стороны выполнить с расшивкой швов. Перегородки и наружные стены с внутренней стороны в производственных помещениях выполнить в подрезку швов, в бытовых помещениях выполнить в пустошовку.

2. Внутренняя отделка помещений приведена в ведомости отделки помещений

3. Дверные откосы оштукатурить цементным раствором и окрасить известковой краской. Оконные откосы в кирпичных стенах бытовых помещений с внутренней стороны оштукатурить цементным раствором

4. Столярные изделия должны иметь законченное непрозрачное покрытие эмалями.

5. Двери в помещениях с категорией производства В обить кровельной сталью в замок по асбестовому картону с уплотнением в притворах.

6. Монтажные и соединительные элементы должны быть покрыты антикоррозионным металлизационным слоем (цинком) толщиной 0,12- 0,15 мм

7. Сварные швы и участки изделий с нарушенным в результате сварки защитным покрытием, должны быть дополнительно металлизированы.

8. Металлоконструкции открытые покрыть масляной краской 2 раза.

9. Бытовые помещения разработаны в соответствии со СНиП II-92-76. Состав бытовых помещений приведен в экспликации помещений

| Группа производственного процесса | Общее количество работающих | LTP | Шкафы гардеробные: Запираемые 33×50 см | Шкафы гардеробные: - | Шкафы гардеробные: | Душевые сетки | Умывальники | Унитазы | Писсуары | Ножные ванны |
|---|---|---|---|---|---|---|---|---|---|---|
| 1б | 1 | | 1 | | | 0,066 | 0,1 | 0,066 | | |
| 1в | 66 | | 66 | | | 1,88 | 1,32 | 0,88 | | |
| 1в | 8 | | 8 | | | 1,14 | 0,8 | 0,53 | | |
| | | | | | | | | | | |
| | | 3 | | | | | | | | |
| | 75 | 3 | 75 | | | 3,08 | 2,22 | 1,47 | 1 | 1,0 |

10. Проектом предусмотрено производство строительно-монтажных работ в летних условиях в соответствии с действующими нормативными документами по производству работ.

Устройство монолитных фундаментов должно выполняться в соответствии со СНиП III-15-76. „Бетонные и железобетонные конструкции монолитные."

Монтаж сборных железобетонных конструкций должен производиться в соответствии со СНиП III-16-80 „Бетонные и железобетонные конструкции сборные."

Монтаж стальных конструкций выполнять в соответствии со СНиП III-18-75 „Металлические конструкции".

Кладку стен выполнять в соответствии со СНиП III-17-78 „Каменные конструкции".

Кровельные работы выполнять в соответствии со СНиП III-20-74 „Кровли, гидроизоляция, пароизоляция и теплоизоляция."

Работы по устройству полов должны производиться в соответствии со СНиП III-В.14-72 „Полы. Правила производства и приемки работ".

Антикоррозионную защиту конструкций выполнять в соответствии со СНиП II-28-73 „Защита строительных конструкций от коррозии".

Производство работ выполнять в соответствии со СНиП III-4-80„ Техника безопасности в строительстве".

При выполнении строительно-монтажных работ необходимо установить контроль за выполнением правил пожарной безопасности и правил техники безопасности в строительстве.

11. При производстве всех видов работ в зимних условиях руководствоваться требованиями соответствующих разделов СНиП II-22-81; СНиП III-15-76; СНиП III-17-78; СНиП III-16-80; СНиП III-20-74.

12. Проектная организация производящая привязки должна в соответствии с местными климатическими условиями внести в чертежи данного типового проекта необходимые коррективы и дополнения.

13. Производство работ в зимних условиях по чертежам, не имеющих корректив, не допускается.

Все работы должны вестись в соответствии с „Проектом производства работ в зимних условиях"

Лица, отвечающие за производство работ в зимнее время, должны быть ознакомлены с перечисленными СНиП и дополнительными указаниями организации, выполнившей привязку проекта к местным условиям.

Так же необходимо соблюдение следующих мероприятий согласно СНиП II-22-81:

- выполнение зимней кладки предусматривать на растворах не ниже марки 50, с противоморозными химическими добавками, не вызывающих коррозии материалов кладки и твердеющих на морозе без обогрева;
- не допускается непосредственный контакт растворов с химическими добавками с оцинкованными закладными деталями без предварительной защиты их протекторными покрытиями;

16

21013-01

| | | | |
|---|---|---|---|
| Ст. инж. | Чистяков | | ТП 816-1-79.86 – АР |
| Рук. гр. | Павлинов | | |
| Гл. спец. | Пилипчук | | |
| Нач. отд. | Тигай | | |
| ГИП | Глезин | | |
| Н. контр. | Антонычев | | Профилакторий для гаража на 60 автомобилей с теплой стоянкой на 22 автомобиля |

| Стадия | Лист | Листов |
|---|---|---|
| Р | 2 | |

Общие данные (продолжение)

ЦИТЭПсельхозпром г. Иваново

Привязан

Инв. №

Инв. № подл. | Подп. и дата | Взам. инв. №

Копировал Курочкина

Формат А2

Альбом 1

- вид химической добавки указывается в конкретном проекте при привязке;
- при привязке проекта для производства работ в зимних условиях, привязывающей организации необходимо выполнить дополнительный расчет кирпичных стен с учетом п.п. 7.2; 7.4; 7.5 СНиП II-22-81
14. В проекте производства работ на возведение кирпичных стен в зимних условиях должны быть приведены мероприятия обеспечивающие устойчивость положения стен согласно СНиП III-17-78

Ведомость отделки помещений

Площадь, м²

| Наименование или номер помещения | Потолок | | Стены или перегородки | | Низ стен или перегородок /панель/ | | | Колонны | | Балки | | Примечание |
|---|---|---|---|---|---|---|---|---|---|---|---|---|
| | Площадь | Вид отделки | Площадь | Вид отделки | Площадь | Вид отделки | Высота, мм | Площадь | Вид отделки | Площадь | Вид отделки | |
| 1-5; 7; 8; 18; 19. | 1733,7<br>1733,7 | Затирка швов<br>Окраска известковой краской | 35,0<br>1438,7 | Штукатурка<br>Окраска известковой краской | — | — | — | 113,4 | Окраска известковой краской | 450,0 | Окраска известковой краской | Штукатурки в помещении венткамер в воздухозаборе |
| 6 | 51,03<br>51,03 | Затирка швов<br>Покрытие: Лак ПФ-170-1сл Эмаль ПФ-133-2сл | 84,51 | Штукатурка<br>Покрытие лак ПФ-170-1сл | 92,91 | Плитки керамические ГОСТ 6141-82 | 3700 | — | — | — | — | Лак ПФ-170 ГОСТ 15907-70<br>Эмаль ПФ-133 ГОСТ 926-82 |
| 10 | 9,33<br>9,33 | Затирка швов<br>Окраска клеевой краской | 47,26<br>26,41 | Штукатурка<br>Окраска клеевой краской | 20,85 | Плитки керамические ГОСТ 6141-82 | 1500 | — | — | — | — | |
| 13 - 16 | 115,27<br>8,21<br>107,06 | Затирка швов<br>Окраска масляной краской<br>Окраска клеевой краской | 160,6<br>55,04 | Штукатурка<br>Окраска клеевой краской | 15,56<br>90,0 | Плитки керамические ГОСТ 6141-82 | 1800<br>1500 | — | — | — | — | В душевых панель на H=1800 мм в остальных помещениях H=1500мм<br>Потолок-масляная окраска в пом. 14 |
| 11; 12; 21<br>Лестничная клетка | 102,71<br>102,71 | Затирка швов<br>Улучшенная окраска клеевой краской | 323,1<br>251,1 | Штукатурка<br>Улучшенная окраска клеевой краской | | | | — | — | — | — | |
| 9; 17; 20 | 65,4<br>65,4 | Затирка швов<br>улучшенная окраска клеевой краской | 128,13<br>128,13 | Штукатурка<br>улучшенная<br>Окраска клеевой краской | — | — | — | — | — | — | — | |

17

21013-01

| | | | |
|---|---|---|---|
| Гл. инж. | Чистяков | | ТП 816-1-79.86 — АР |
| Рук. гр. | Павлинов | | |
| Гл. спец. | Пилипчук | | |
| Нач. отд. | Титов | | |
| ГИП | Глевин | | |
| Н. контр. | | | Профилакторий для гаража на 60 автомобилей с теплой стоянкой на 22 автомобиля — Стадия: Р; Лист: 3; Листов: |
| | | | Общие данные (окончание) — ЦИТЭПсельхозпром г. Иваново |

Привязан

Инв. №

Инв. № подл. | Подпись и дата | Взам. инв. №

Копировал Крайнова

Формат А2

Альбом 1

## План на отм. 0,000 в осях 1-10

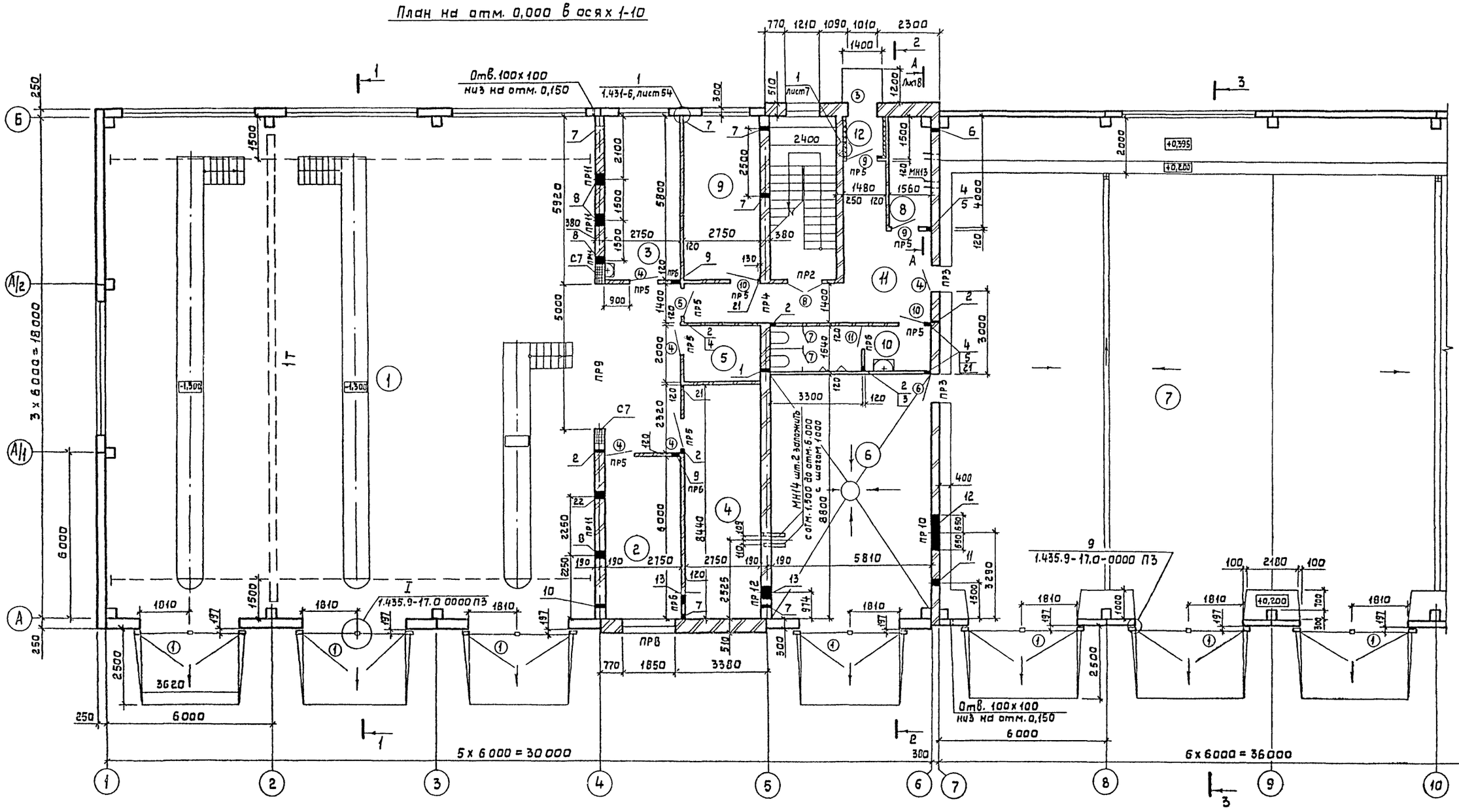


1. Примечание см. листы 5,6
2. Уклоны полов указаны на листе 13

21013-01

Привязан

Инв. №

| | | | |
|---|---|---|---|
| Рук.гр. | Павлинов | | ТП 816-1-79.86 – АР |
| Гл.спец. | Пилипчук | | |
| Нач.отд. | Титай | | |
| ГИП | Гладин | | |
| Н.контр. | Антонычева | | |

| | | | |
|---|---|---|---|
| Профилакторий для гаража на 60 автомобилей с теплой стоянкой на 22 автомобиля | Стадия | Лист | Листов |
| | Р | 4 | |
| План на отм. 0,000 в осях 1-10. Разрезы | ЦИТЭПсельхозпром г. Иваново | | |

Копировал Крайнова

Формат А2

Альбом 1

## План на отм. 0,000 в осях 10-13

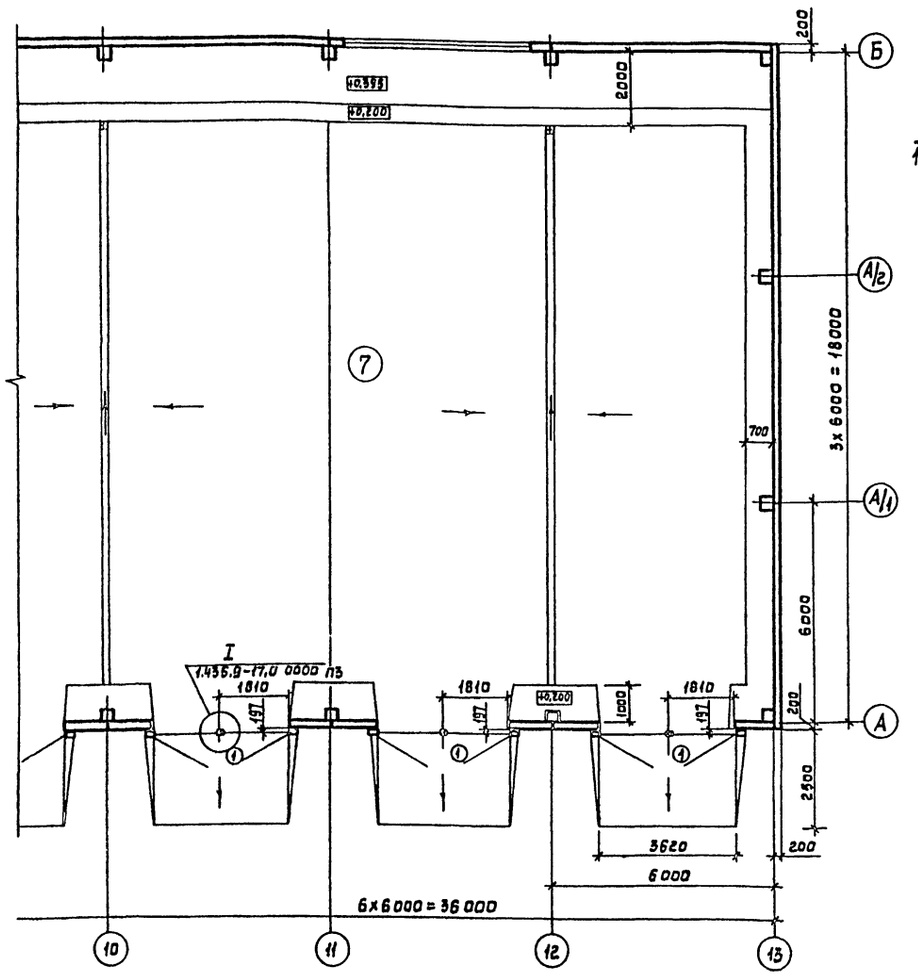


## Схема расположения душевых кабин

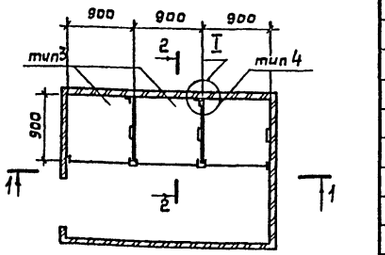


### 1-1

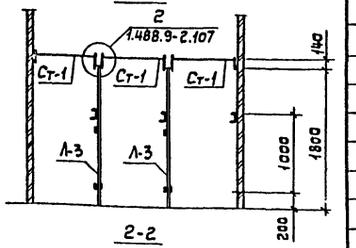


### 2-2

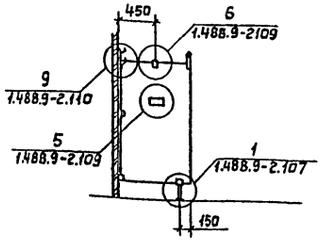


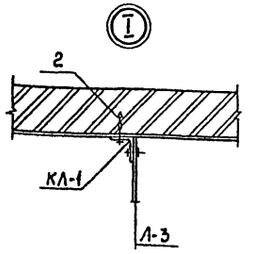


## Спецификация к схеме расположения душевых кабин

| Марка, поз. | Обозначение | Наименование | Кол. | Масса ед, кг | Примеч. |
|---|---|---|---|---|---|
| Н-1 | 1.488.9-2.2100 | Ножка Н-1 | 2 | 0,47 | |
| К-1 | 1.488.9-2.2001 | Кронштейн К-1 | 3 | 2,1 | |
| К-2 | 1.488.9-2.2002 | Кронштейн К-2 | 3 | 0,17 | |
| К-4 | 1.488.9-2.2400 | Кронштейн К-4 | 2 | 0,91 | |
| КЛ-1 | 1.488.9-2.2003 | Клипса КЛ-1 | 4 | 0,31 | |
| Ст-1 | 1.488.9-2.2300 | Стяжка Ст-1 | 3 | 1,46 | |
| В-1 | 1.488.9-2.2004 | Винт В-1 | 32 | 0,01 | |
| Вт-1 | 1.488.9-2.2005 | Втулка Вт-1 | 32 | 0,013 | |
| Вт-2 | 1.488.9-2.2006 | Втулка Вт-2 | 4 | 0,01 | |
| Р-1 | 1.488.9-2.2900 | Решетка Р-1 | 3 | 3,18 | |
| П-1 | 1.488.9-2.2007 | Прокладка П-1 | 2 | 0,008 | |
| П-2 | 1.488.9-2.2008 | Прокладка П-2 | 20 | 0,001 | |
| П-3 | 1.488.9-2.2009 | Прокладка П-3 | 6 | 0,006 | |
| П-4 | 1.488.9-2.2011 | Прокладка П-4 | 12 | 0,008 | |
| П-5 | 1.488.9-2.2012 | Прокладка П-5 | 3 | 0,03 | |
| П-6 | 1.488.9-2.2013 | Прокладка П-6 | 3 | 0,003 | |
| П-7 | 1.488.9-2.2014 | Прокладка П-7 | 32 | 0,001 | |
| Л-3 | 1.488.9-2.2024 | Лист Л-3 | 2 | 25,2 | |
| Вт-3 | 1.488.9-2.2015 | Втулка Вт-3 | 2 | 0,02 | |
| | | | | | |
| 1 | | Винт ВМ6-8д×8.46.11 ГОСТ 17473-80 | 2 | | |
| 2 | | Дюбель ДГП III 4,5×50 ТУ 14-4-794-77 | 8 | | |

## Спецификация изделий к планам на отм. 0,000; 3,200

| Марка, поз. | Обозначение | Наименование | Кол. | Масса ед, кг | Примеч. |
|---|---|---|---|---|---|
| С7 | КЖИ-С7 | Сетка арматурная С7 | 44 | 1,66 | |
| МС11 | 1.431-6 | Элемент соединительный МС11 | 80 | 0,24 | |
| МС12 | 1.431-6 | Элемент соединительный МС12 | 20 | 1,13 | |
| | | А-I-12-ГОСТ 5781-82 ℓ=17200 | | 15,3 | |
| МН 13 | | Швеллер 10 ГОСТ 8240-72 / Вст3кп2 ГОСТ 535-79 ℓ=850 | 4 | 7,30 | |
| МН 14 | | Уголок Б-63х63х5 ГОСТ 8509-72 / Вст3кп2 ГОСТ 535-79 ℓ=600 | 12 | 2,88 | |
| 1 | | Двутавр 10 ГОСТ 8239-72 / Вст3кп2 ГОСТ 535-79 ℓ=2890 | 1 | 27,34 | |
| 2 | | Двутавр 14 ГОСТ 8239-72 / Вст3кп2 ГОСТ 535-79 ℓ=2630 | 1 | 36,03 | |
| 3 | | Полоса 5-2 8х150 ГОСТ 103-76 / Вст3кп2 ГОСТ 535-79 ℓ=260 | 2 | 2,45 | |
| 4 | | Полоса 5-2 8х150 ГОСТ 103-76 / Вст3кп2 ГОСТ 535-79 ℓ=150 | 2 | 1,41 | |
| 5 | | А-I-20-ГОСТ 5781-82 ℓ=250 | 2 | 0,58 | |

1. За условную отметку 0,000 принята отметка чистого пола, что соответствует абсолютной отметке ▭
2. Кладку наружных и внутренних стен выполнять из кирпича КР 75/1660/25 ГОСТ 530-80 на цементном растворе марки 25; перегородок – из кирпича КР 75/1650/25 ГОСТ 530-80 на цементном растворе марки 50.
3. Перегородки толщиной 120 мм армировать 2ф5 В1 ГОСТ 6727-80 в горизонтальных швах через три ряда кладки по высоте, с заводкой в несущие стены не менее 250 мм.
4. При кладке кирпичных стен и перегородок в проемах окон и дверей заложить антисептированные деревянные пробки через 0,6 м по высоте, но не менее двух с каждой стороны проема. Гипсовые перегородки выполнять из гипсовых плит по ГОСТ 6428-83, при отпускной влажности плит 12% и объемной массе 900 кг/м³.
5. Для утепления стен в тамбуре принять плиты теплоизоляционные марки П5 по ГОСТ 9573-82. Для крепления теплоизоляционных плит по всей длине изолируемой поверхности венткамер и тамбуров установить при возведении перегородок штыри из проволоки 5,0-II ГОСТ 3282-74 с шагом 250 мм по горизонтали и 300 мм по вертикали в шахматном порядке.

19
21013-01

| | | | |
|---|---|---|---|
| Рук.гр. | Павлинов | | ТП 816-1-79.86 – АР |
| Гл.спец. | Пилипчук | | |
| Нач.отд. | Тигай | | |
| ГИП | Глазин | | |
| Н.контр | Антоничева | | |

| | | | |
|---|---|---|---|
| Профилакторий для гаража на 60 автомобилей с теплой стоянкой на 72 автомобиля | Стадия | Лист | Листов |
| | Р | 5 | |
| План на отм. 0,000 в осях 10-13. Схема расположения душевых кабин | ЦИТЭПсельхозпром г. Иваново | | |

Привязан

Инв. № подл. | Подпись и дата | Взам. инв. № | Гл.спец.ТО | Гл.спец.ТО | Гл.спец.ТО | Навиков | Шапталов | Заговеева | 6/11.84 | 6/11.84

Копировал Крайнова

Формат А2

Альбом 1

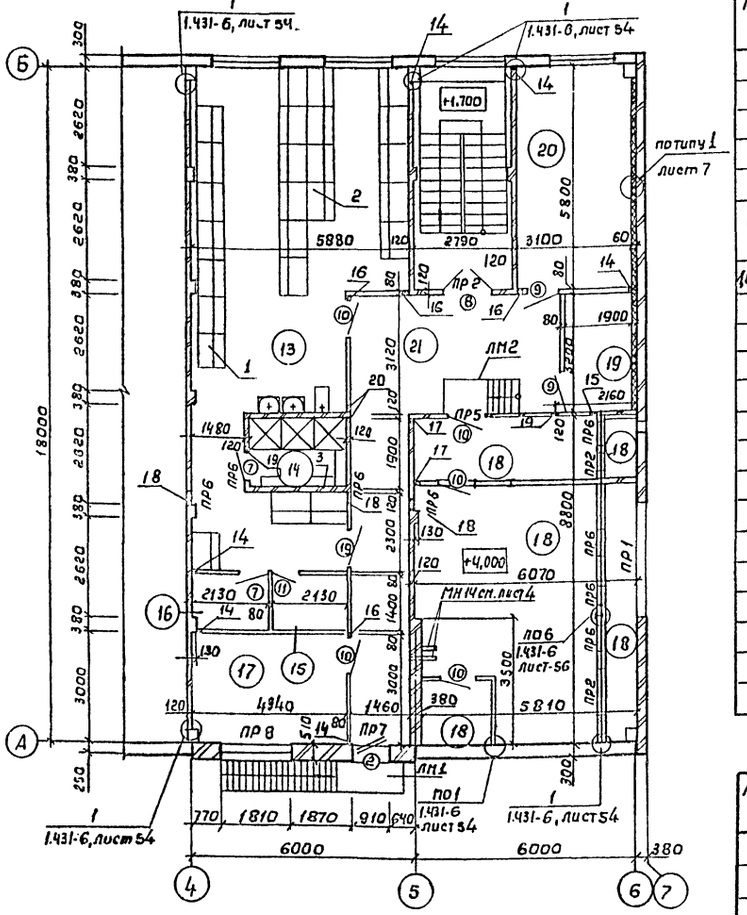


## Спецификация элементов заполнения проемов

| Марка, поз. | Обозначение | Наименование | Кол. на этаж 1эт | 2эт | Всего | Масса Ед. кг. | Примечание |
|---|---|---|---|---|---|---|---|
| ОК-1 | ГОСТ 11214-78 | Блок оконный ОС12-12В | 1 | – | 1 | | |
| ОК-2 | ГОСТ 12506-81 | Блок оконный ПНД 12-18.1 | 3 | – | 3 | | |
| ОК-3 | ГОСТ 11214-78 | Блок оконный ОС12-18В | – | 5 | 5 | | |
| ОК-4 | ГОСТ 12506-81 | Блок оконный ПНД 12-24.1 | 4 | – | 4 | | |
| ОК-5 | ГОСТ 12506-81 | Блок оконный ПНД 12-24.2 | 6 | – | 6 | | |
| ОК-6 | ГОСТ 12506-81 | Блок оконный ПНД 12-24.2 | 6 | – | 6 | | |
| | ГОСТ 12506-81 | Блок оконный ПНД 18-24.2 | 6 | – | 6 | | |
| ДО19-35 | 1.136-2 | Доска подоконная ДО19-35 | 1 | 5 | 6 | | |
| | | | – | – | – | | |
| ЗД1 | | Закрыватель дверной ЗД1 ГОСТ 5091-78 | 7 | – | 7 | | |
| 1 | 1.435.9-17.2-2000-01 | Ворота ВР36×36-С | 10 | – | 10 | | |
| 2 | ГОСТ 11214-78 | Блок дверной балконный ВС22-9 | – | 1 | 1 | | |
| | | Блоки дверные | | – | | | |
| 3 | ГОСТ 14624-84 | ДНГ21-10п | 1 | – | 1 | | |
| 4 | ГОСТ 141624-84 | ДВГ19-9п | 5 | – | 5 | | см. примечание п. 9 |
| 5 | ГОСТ 6629-74 | ДГ21-10лп | 1 | – | 1 | | см. примеч. п. 9 |
| 6 | ГОСТ 14624-84 | ДВГ19-9лп | 1 | – | 1 | | см. примеч. п. 9 |
| 7 | ГОСТ 6629-74 | ДГ21-7п | 2 | 2 | 4 | | |
| 8 | ГОСТ 6629-74 | ДО21-13 | 1 | 1 | 2 | | |
| 9 | ГОСТ 6629-74 | ДГ21-10п | 2 | 2 | 4 | | |
| 10 | ГОСТ 6629-74 | ДГ21-10лп | 2 | 6 | 8 | | |
| 11 | ГОСТ 6629-74 | ДГ21-7лп | 1 | 1 | 2 | | |

## Спецификация гардеробного оборудования

| Марка поз. | Обозначение | Наименование | Кол. | Масса Ед. кг | Примечание |
|---|---|---|---|---|---|
| | | Шкафы деревянные | | | |
| 1 | 1.479.5-1 ОН.1871.01.00.00.00-04 | ДД-33.3 | 17 | | со скамьей |
| 2 | -06 | 2ДД-33.3 | 4 | | со скамьей |
| 3 | 1.479.5-1 ОН.1871.01.09.00.00-03 | Скамейка | 3 | | |

## Экспликация помещений

| Номер по плану | Наименование | Площадь, м² | Категория производства по взрывной, взрыво пожарной и пожарной опасности |
|---|---|---|---|
| 1 | Участок технического обслуживания и ремонта автомобилей | 338,15 | В |
| 2 | Сварочный участок | 16,5 | Г |
| 3 | Участок технического обслуживания электрооборудования и приборов питания | 15,95 | Д |
| 4 | Кладовая зап. частей и инструмента | 23,21 | В |
| 5 | Компрессорная | 5,5 | Д |
| 6 | Участок мойки и уборки | 51,03 | Д |
| 7 | Помещение хранения автомобилей | 646,74 | В |
| 8 | Индивидуальный тепловой пункт | 6,15 | |
| 9 | Кабинет зав. гаражом и диспетчера | 15,95 | |
| 10 | Уборная | 9,33 | |
| 11 | Коридор | 26,31 | |
| 12 | Тамбур | 1,92 | |
| 13 | Гардероб улично-домашней и специальной одежды | 60,95 | |
| 14 | Душевая | 5,13 | |
| 15 | Кладовая грязной специальной одежды | 2,98 | |
| 16 | Кладовая чистой специальной одежды | 2,98 | |
| 17 | Комната приема пищи | 13,02 | |
| 18 | Венткамера | 50,98 | |
| 19 | Электрощитовая | 6,1 | |
| 20 | Кабинет по безопасности движения | 17,89 | |
| 21 | Коридор | 30,98 | |

20

6. Сетку С7 укладывать в каждом ряду на 1,2м под опорными плитами и через 3 ряда до отм. 0,000

7. Над отверстиями шириной до 300мм выполнить рядовые перемычки. В слой цементного раствора толщиной 25мм уложить по одному стержню на каждые 100мм толщины стены из арматуры А-III-10-ГОСТ5781-82с заводом её на 250мм от края отверстия

8. В период устройства кирпичной кладки установить кронштейны металлических лестниц обозначенных на листе КМ-6, КМ-10.

9. Двери (поз. 4-6) обить кровельной сталью S1мм в замок по асбестовому картону S5мм с уплотнением в притворах и установить закрыватель дверной ЗД1 ГОСТ5091-78 по одному на дверь

## Ведомость проемов ворот и дверей

| Марка, поз. | Размер проема в кладке, мм |
|---|---|
| 1 | 3620 × 3610 |
| 8 | 1310 × 2070 |
| 5,9,10 | 1010 × 2070 |
| 4,6,2 | 910 × 1870; 2210 |
| 7,11 | 710 × 2070 |
| 3 | 1010 × 2370 |

21013-01

| | | |
|---|---|---|
| Рук. гр. | Павлинов | |
| Гл. спец. | Пилипчук | |
| Нач. отд. | Тигай | |
| ГИП | Глезин | |
| Н. контр. | Антонычева | |

ТП 816-1-79.86 -АР

Привязан

Профилакторий для гаража на 60 автомобилей с теплой стоянкой на 2 автомобиля

| Стадия | Листов | Листов |
|---|---|---|
| Р | 6 | |

План на отм. 3.200

ЦИТЭП сельхозпром г. Иваново

Инв. №

Отдел ТХ | Отдел ОЗ | Отдел ВК | Отдел ЭТ | Гл. спец. ТО | Гл. спец. ТО | Гл. спец. ТО | Подп. и дата | Взам. инв. №

Копировал Леонтьева

формат А2

Альбом 1

## План венткамеры в осях 5-7; А

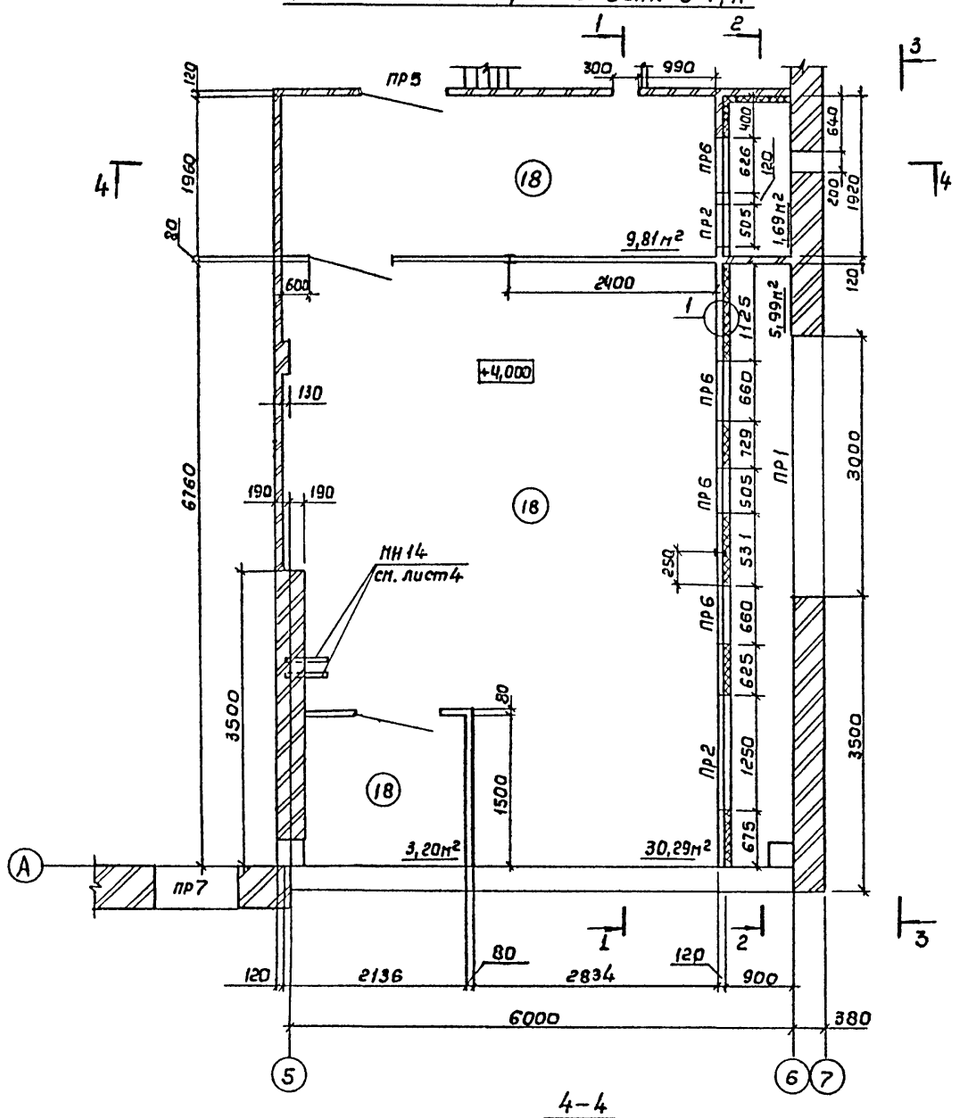


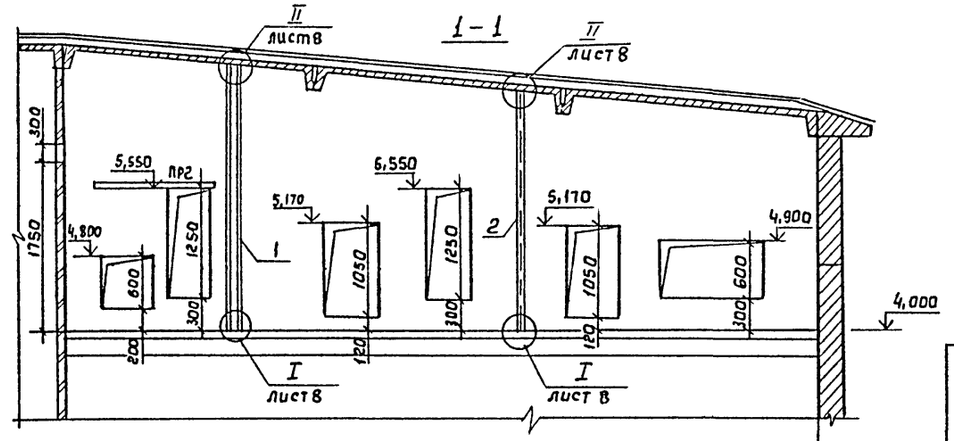


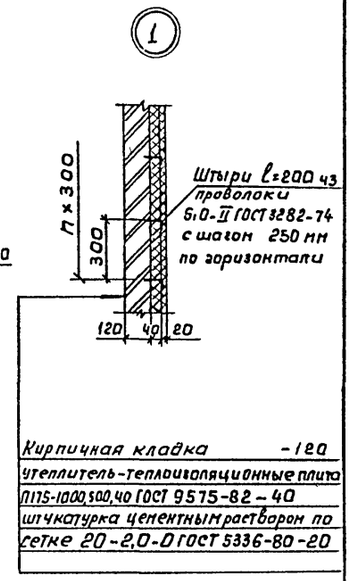


Кирпичная кладка -120
Утеплитель-теплоизоляционные плиты П175-1000×500×40 ГОСТ 9573-82 – 40
Штукатурка цементным раствором по сетке 20-2,0-0 ГОСТ 5336-80-20

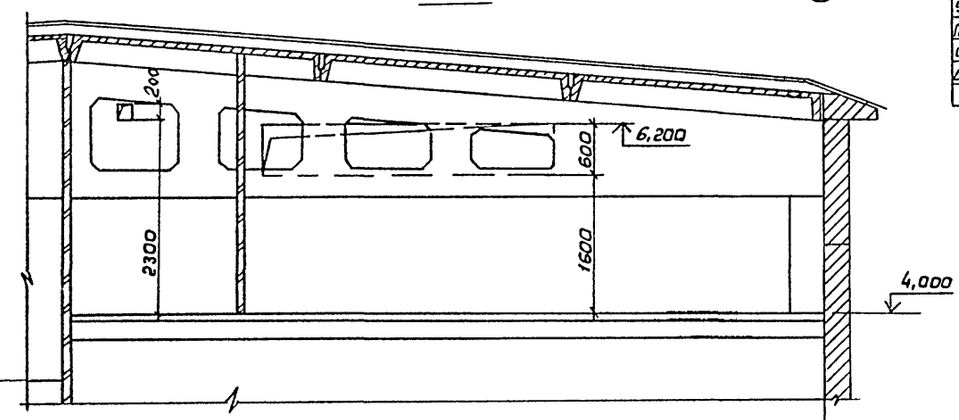


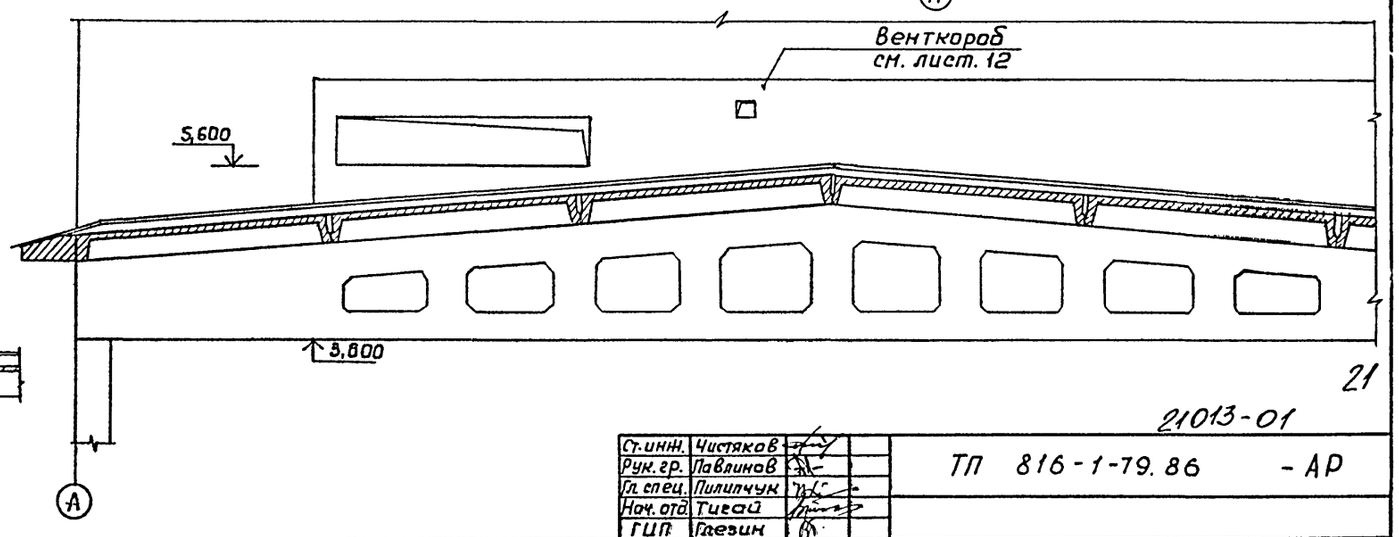


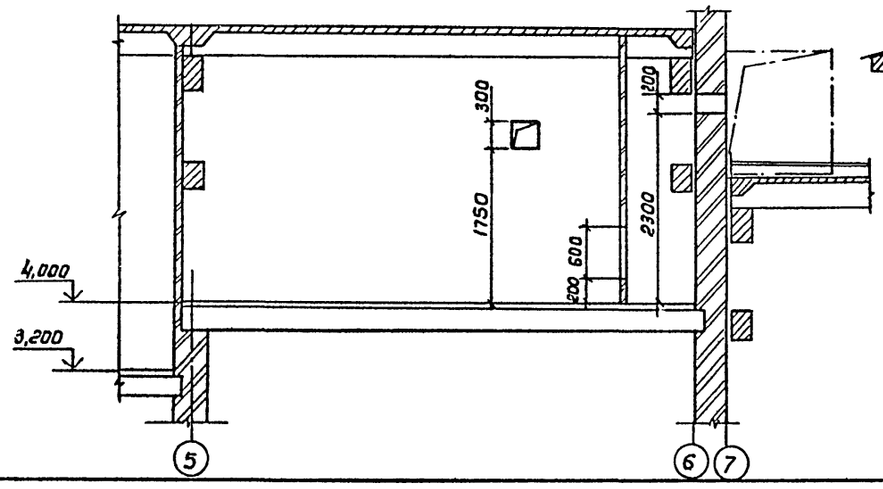


21

21013-01

| | | | |
|---|---|---|---|
| Ст. инж. | Чистяков | ТП 816-1-79.86 – АР | |
| Рук. гр. | Лавлинов | | |
| Гл. спец. | Пилипчук | | |
| Нач. отд. | Тисай | | |
| ГИП | Глезин | | |
| Н. контр. | Антонычева | Профилакторий для гравия на 60 автомобилей с теплой стоянкой на 22 автомобиля | Стадия Р; Лист 7; Листов |
| Привязан | | План венткамеры в осях 5-7; А | ЦИТЭПсельхозпром г. Иваново |
| Инв. № | | | |

Копировал Леонтьева

Формат А2

Инв. № подл. | Подпись и дата | Взам. инв. №

Отдел ОВ | Ползин

Альбом 1

## Спецификация перемычек

| Марка, поз. | Обозначение | Наименование | Кол. на этаж 1эт | 2эт | Всего | Масса Ед., кг | Примечание |
|---|---|---|---|---|---|---|---|
| ПР1 | КЭ-01-58 вып.2 | БП3-2 | – | 1 | 1 | 800 | |
| ПР2 | 1.138-10 вып. 1 | 1ПР2-15.12.14 | 1 | 3 | 4 | 75 | |
| ПР3 | 1.138-10 вып. 1 | 1ПР1-12.12.14 | 4 | – | 4 | 50 | |
| | 1.138-10 вып. 1 | 1ПР38-15.12.22У | 2 | – | 2 | 100 | |
| ПР4 | 1.138-10 вып. 1 | 1ПР38-18.12.22У | 3 | – | 3 | 125 | |
| ПР5 | 1.138-10 вып. 1 | 1ПР1-12.12.6 | 9 | 1 | 10 | 25 | |
| ПР6 | 1.138-10 вып. 1 | 1ПР1-10.12.6 | 4 | 7 | 11 | 25 | |
| ПР7 | 1.138-10 вып. 1 | 1ПР1-12.12.14 | – | 4 | 4 | 50 | |
| ПР8 | 1.138-10 вып. 1 | 1ПР3-22.12.14 | 4 | 4 | 8 | 100 | |
| ПР9 | 1.225-2 вып. 11 | ОП6.4-Т | 2 | – | 2 | 140 | |
| | 1.225-2 вып. 11 | ПРГ 60.2.5-4Т | 2 | – | 2 | 1500 | |
| ПР10 | 1.138-10 вып. 1 | 1ПР2-15.12.14 | 2 | – | 2 | 75 | |
| | 1.138-10 вып. 1 | 1ПР38-18.12.22У | 1 | – | 1 | 125 | |
| ПР11 | 1.138-10 вып. 1 | 1ПР38-12.12.22У | 8 | – | 8 | 75 | |
| | 1.138-10 вып. 1 | 1ПР1-10.12.14 | 4 | – | 4 | 50 | |
| ПР12 | 1.138-10 вып. 1 | 1ПР38-12.12.22У | 3 | – | 3 | 75 | |

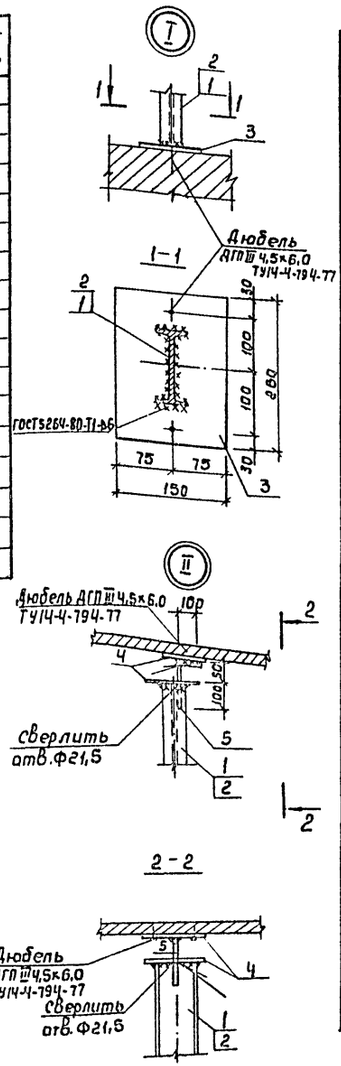


## Таблица отверстий

| Номер отв. | Размер B×h, мм | отм. низа отверстия | Номер отв. | Размер B×h, мм | отм. низа отверстия |
|---|---|---|---|---|---|
| 1 | 200×200 | 0,000 | 13 | 500×500 | 2,180 |
| 2 | 100×100 | 2,150 | 14 | 100×100 | 3,200 |
| 3 | 200×300 | 0,000 | 15 | 200×200 | 6,400 |
| 4 | 100×100 | 2,250 | 16 | 250×300 | 5,500 |
| 5 | 400×300 | 2,400 | 17 | 100×100 | 4,000 |
| 6 | 200×200 | 1.800 | 18 | 600×600 | 5,900 |
| 7 | 100×100 | 0,100 | 19 | 300×300 | 6.200 |
| 8 | 500×300 | 2,380 | 20 | 100×200 | 3,350 |
| 9 | 400×400 | 2,200 | 21 | 200×200 | 2,650 |
| 10 | 100×100 | 0,000 | 22 | 300×300 | 2,500 |
| 11 | 300×300 | 3,180 | | | |
| 12 | 1300×700 | 2,550 | | | |

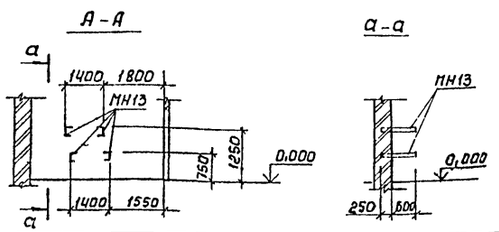


## Ведомость перемычек

| Марка, поз. | Схема сечения | Марка, поз. | Схема сечения | Марка, поз. | Схема сечения |
|---|---|---|---|---|---|
| ПР1 | БП3-2; 6,200; 6; 7 | ПР6 | 5,550; 6,500; 5,270; 5,170; 4,800; 2,600; 2,480; 2,070; 1ПР1-10.12.6 | ПР11 | 1ПР38-12.12.22У; 1ПР1-10.12.14; 2,680; 190; 190; 4; 5 |
| ПР2 | 5,550; 4,900; 5,270; 2,070; 1ПР2-15.12.14 | ПР7 | 1ПР1-12.12.14; 5,510; 510; А | ПР12 | 1ПР38-12.12.22У; 3,480; 190; 190; 5 |
| ПР3 | 1ПР38-15.12.22У; 1ПР1-12.12.14; 1.870; 380; 6; 7 | ПР8 | 5,420; 2,420; 1ПР3-22.12.14; 510; А | | |
| ПР4 | 1ПР38-18.12.22У; 2,100; 190; 190; 5 | ПР9 | ПРГ 60.2.5-4Т; 2,400; 2,180; 4; ОП6.4-Т | | |
| ПР5 | 1,870; 6,070; 2,070; 1ПР1-12.12.6 | ПР10 | 1ПР38-18.12.22У; 1ПР2-15.12.14; 3,480; 380; 6; 7 | | |

22

21013-01

| | | |
|---|---|---|
| Ст. инж. | Чистяков | |
| Рук. гр. | Павлинов | |
| Гл. спец. | Пилипчук | |
| Нач. отд. | Тигай | |
| ГИП | Глезин | |
| Н. контр. | Антонычева | |

ТП 816-1-79.86 – АР

Привязан

Инв. N

Профилакторий для гаража на 60 автомобилей с теплой стоянкой на 22 автомобиля

| Стадия | Лист | Листов |
|---|---|---|
| Р | 8 | |

Ведомость перемычек
Спецификация перемычек

ЦИТЭП сельхозпром г. Иваново

Инв. № подл. | Подпись и дата | Взам. инв. №

Копировал Леонтьева

формат А2

Альбом 1

## Фасад 1-13

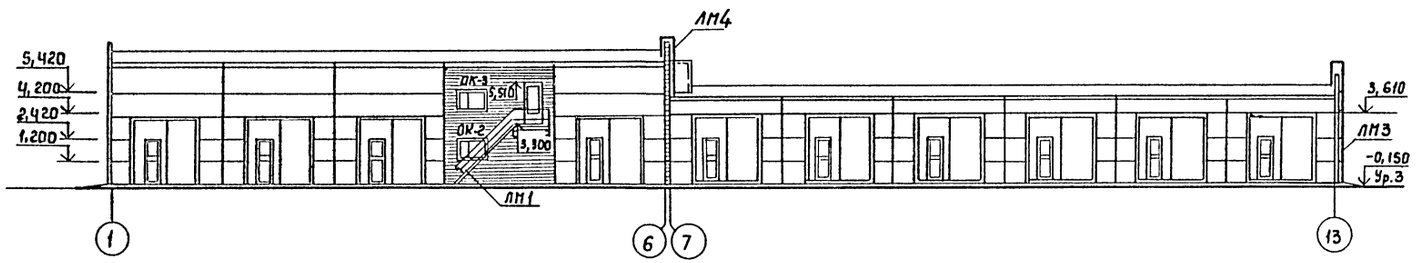


## Фасад Б-А

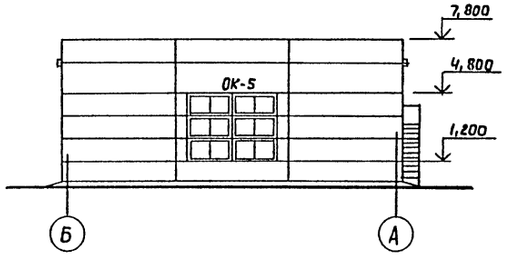


## ФАСАД 13-1

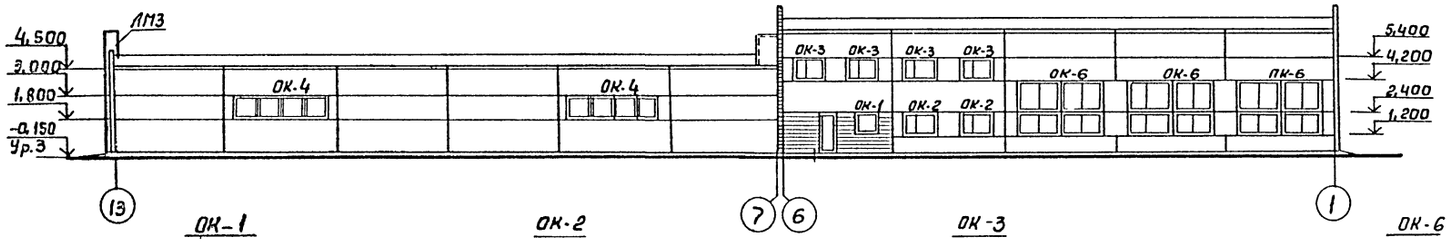


## Фасад А-Б

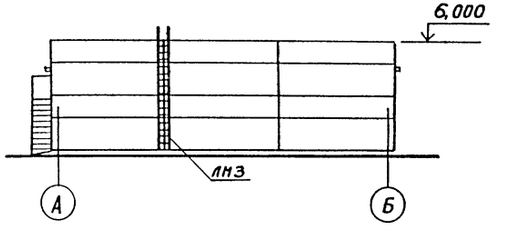


## ОК-1

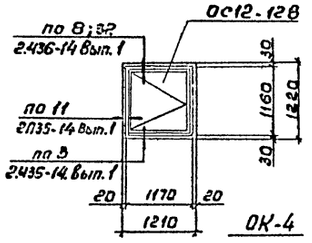


## ОК-2

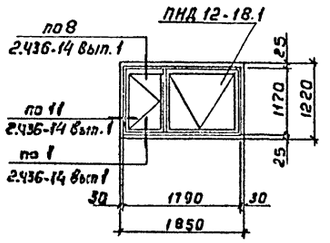


## ОК-3

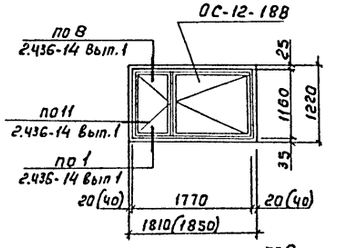


## ОК-6

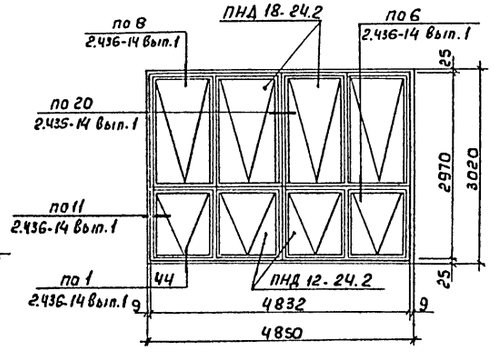


## ОК-4

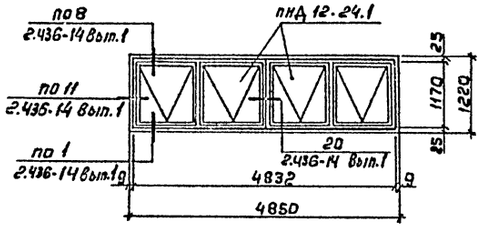


## ОК-5

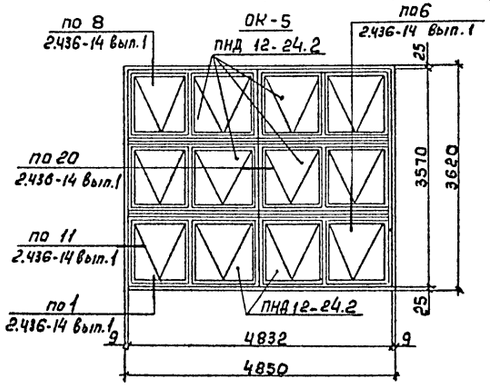


23

21013-01

| | |
|---|---|
| Привязан | |
| Инв. N | |

| | | |
|---|---|---|
| Рук. гр. | Павлинов | |
| Гл. спец. | Пилипчук | |
| Нач. отд. | Тигай | |
| ГИП | Глезин | |
| Н. контр. | Антоныцева | |

ТП 816-1-79.86 -АР

Профилакторий для гаража на 60 автомобилей с теплой стоянкой на 22 автомобиля

| Стадия | Лист | Листов |
|---|---|---|
| Р | 9 | |

Фасады 1-13, 13-1; А-Б, Б-А
Схемы расположения элементов
Заполнения оконных проемов

ЦИТЭПестехазпром г. Иванова

Копировал Леонтьева

Формат А2

Инв. № подл. | Подп. и дата | Взам. инв. №

Альбом 1

## 2-2

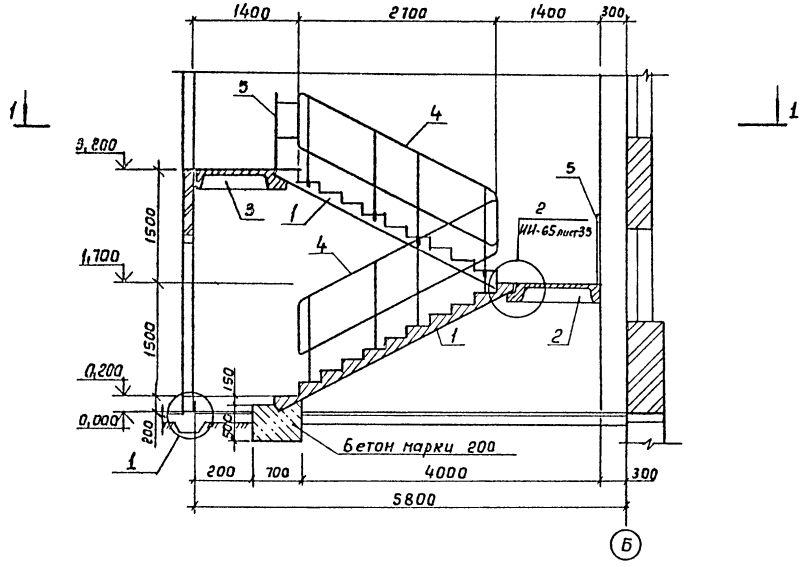


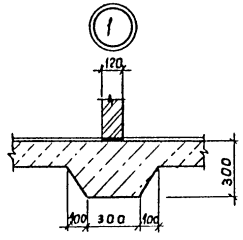


## Спецификация элементов лестницы

| Марка, поз. | Обозначение | Наименование | Кол. | Масса Ед, кг | Примечание |
|---|---|---|---|---|---|
| 1 | ИИ-65 | Марш лестничный ЛМ15-12 | 2 | 1650 | |
| 2 | ИИ-65 | Площадка лестницы ЛП24-14 | 1 | 780 | |
| 3 | ИИ-65 | Площадка лестницы ЛП24-14а | 1 | 780 | |
| 4 | ИИ-65 | Ограждение лестницы Л015 | 2 | 29 | |
| 5 | ИИ-65 | Ограждение площадки ЛОП12 | 3 | 13,4 | |
| | | Материалы | | | |
| | | Бетон марки 200 | 0,42 | | м3 |

## План лестницы в осях 5;Б

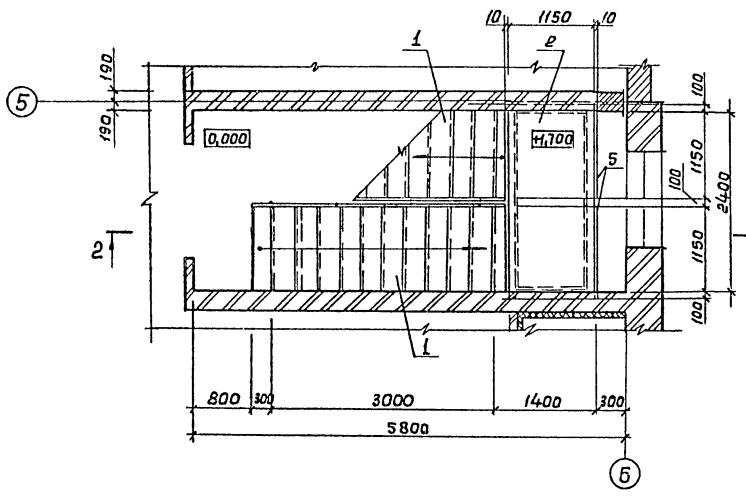


## 1-1

Сечение 4-4 ИИ-65 лист 8

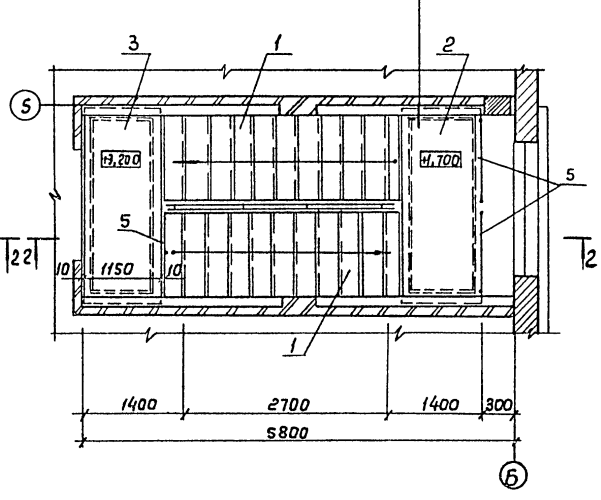


24

21013-01

Привязан

Инв. №

| | | | |
|---|---|---|---|
| Ст. инж. | Чистяков | | |
| Рук. гр. | Павлинов | | |
| Гл. спец. | Пилипчук | | |
| Нач. отд. | Тигай | | |
| ГИП | Глезин | | |
| Н. контр. | Антонычева | | |

ТП 816-1-79.86 -АР

Профилакторий для гаража на 60 автомобилей с теплой стоянкой на 22 автомобиля

| Стадия | Лист | Листов |
|---|---|---|
| Р | 10 | |

План лестницы в осях 5;Б

ЦИТЭП сельхозпром г. Иваново

Копировал Леонтьева.

Формат А2

Инв. № подл. | Подп. и дата | Взам. инв. №

Альбом 1

## План кровли

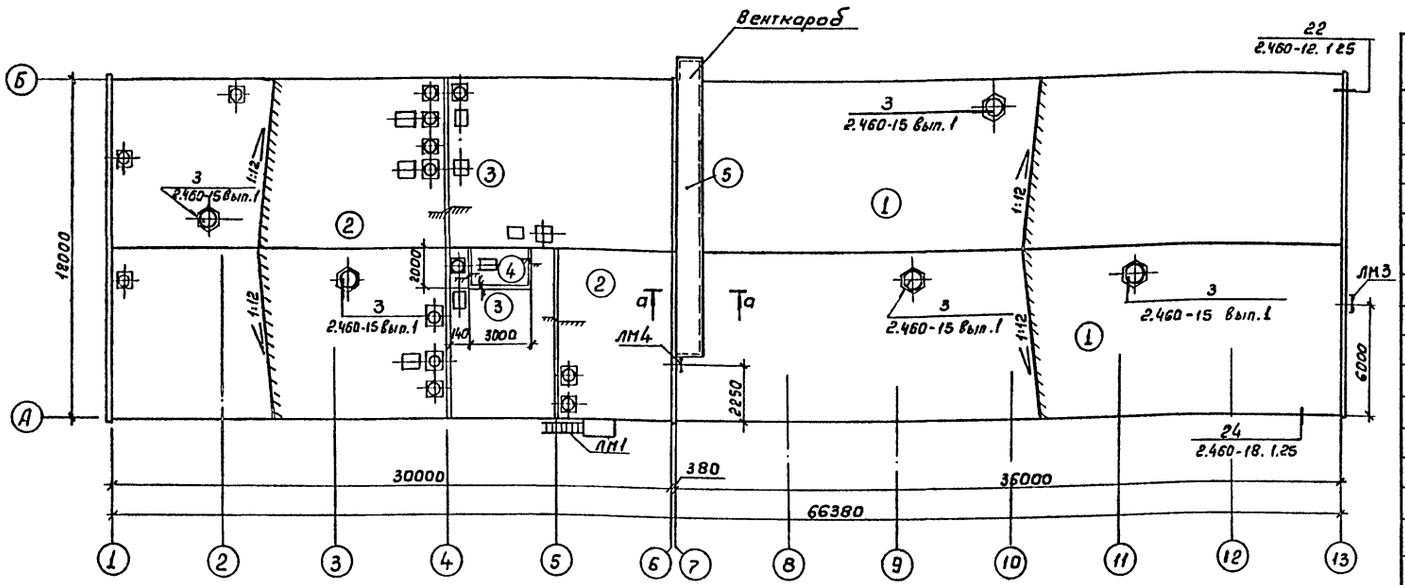


## Спецификация элементов крепления вентшахт

| Марка, поз. | Обозначение | Наименование | Кол. | Масса ед, кг | Примечание |
|---|---|---|---|---|---|
| Кр2 | 2.460-15 Вып.1 | Козырек стальной КР2 | 5 | 6,51 | |
| Фэ4 | 2.460-15 Вып.1 | Элемент фасонный Фэ4 | 6 | 9,50 | |
| ПП2 | 2.460-15 Вып.1 | Полоса прижимная ПП2 | 6 | 1,69 | |
| КС6 | 2.460-14 Вып.1 | Кольцо стяжное КС6 | 8 | 0,50 | |
| КС7 | 2.460-14 Вып.1 | Кольцо стяжное КС7 | 4 | 0,61 | |
| КС8 | 2.460-14 Вып.1 | Кольцо стяжное КС8 | 3 | 0,76 | |
| Кл1 | 2.460-14 Вып.1 | Колпак стальной Кл1 | 8 | 5,67 | |
| Кл2 | 2.460-14 Вып.1 | Колпак стальной Кл2 | 4 | 5,54 | |
| Кл3 | 2.460-14 Вып.1 | Колпак стальной Кл3 | 3 | 5,29 | |
| ПП1 | 2.460-14 Вып.1 | Полоса прижимная ПП1 | 15 | 1,08 | |
| Фэ3 | 2.460-14 Вып.1 | Элемент фасонный Фэ3 | 15 | 6,3 | |
| КФ1 | 2.460-14 Вып.1 | Кольцо-фланец КФ1 | 8 | 1,36 | |
| КФ2 | 2.460-14 Вып.1 | Кольцо-фланец КФ2 | 4 | 1,10 | |
| МС1 | 2.460-14 Вып.1 | Изделие соединительное МС1 | 80 | 0,4 | |
| КС9 | 2.460-14 Вып.1 | Кольцо стяжное КС9 | 1 | 0,94 | |
| Кл4 | 2.460-14 Вып.1 | Колпак стальной Кл4 | 1 | 10,9 | |
| КФ3 | 2.460-14 Вып.1 | Кольцо-фланец КФ3 | 1 | 4,38 | |
| МС54 | 2.460-18.323 | Рамка МС54 | 32 | 1,4 | |

1. В местах прохода стоек площадок под вентиляторы кровлю выполнять по типу узла 48 серии 2.460-18 Вып.1.
2. Неодозначенные узлы обделки вентшахт выполнить по узлу 2 серии 2.460-14 Вып.1

## Конструкция кровли

| Состав кровли | Тип кровли 1 | 2 | 3 | 4 | 5 | Примечание |
|---|---|---|---|---|---|---|
| Слой гравия крупностью 5-10мм ГОСТ 8268-82 втопленный в горячую битумную мастику МБК-Г-65 (МБК-Г-55) ГОСТ 2889-80 | + | + | + | + | | |
| 3 слоя рубероида марки РКП-350Б ГОСТ 10923-82 на антисептированной битумной мастике | + | + | + | + | | |
| 1 слой рубероида марки РКП-350Б ГОСТ 10923-82 на антисептированной битумной мастике | | | | | + | |
| Огрунтовка - раствор битума марки БН-Х в керосине в соотношении 1:2 | + | + | + | + | | |
| Стяжка из цементно-песчаного раствора марки 50 толщиной 15мм | + | + | + | + | | |
| Бетон ячеистый марки Б с объемной массой $\gamma$=400 кг/м³ ГОСТ 5742-76, мм | 80 | 120 | 160 | 280 | | |
| Пароизоляция - 1 слой рубероида наклеенный на горячем битуме | | | + | + | | |
| Огрунтовка - раствор битума марки БН-Х в керосине в соотношении 1:2 | | | + | + | | |
| Затирка - цементно-песчаный раствор М50, мм | | | 5 | 5 | | |

### а-а

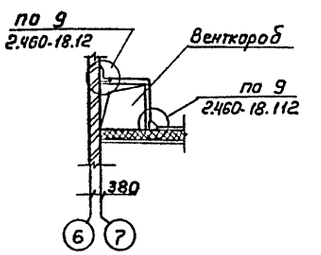


25

21013-01

| | | | |
|---|---|---|---|
| Ст. инж. | Чистяков | | ТП 816-1-79.86 -АР |
| Рук. гр. | Павлинов | | |
| Гл. спец. | Пилипчук | | |
| Нач. отд | Тисай | | |
| ГИП | Глезин | | |
| Привязан | Н. контр | Антонькина | Профилакторий для гаража на 60 автомобилей с теплой стоянкой на 22 автомобиля |

| Стадия | Лист | Листов |
|---|---|---|
| Р | 11 | |

План кровли. Сечение

ЦИТЭПсельхозпроект г. Иваново

Инв.№ подл. | Подпись и дата | Взам.инв.№

Инв.№

Копировал Леонтьева Формат А2

Альбом I

## Спецификация к схеме расположения венткороба А

| Марка, поз. | Обозначение | Наименование | Кол. | Масса ед. кг | Примечания |
|---|---|---|---|---|---|
| 1 | | Уголок $\frac{\text{Б }63\times63\times5\ \text{ГОСТ }8509\text{-}72}{\text{Вст3кп2 ГОСТ }535\text{-}79}$ $\ell$=1800 | 5 | 8,66 | |
| 2 | | Уголок $\frac{\text{Б }63\times63\times5\ \text{ГОСТ }8509\text{-}72}{\text{Вст3кп2 ГОСТ }535\text{-}79}$ $\ell$=1700 | 2 | 8,30 | |
| 3 | | Уголок $\frac{\text{Б }63\times63\times5\ \text{ГОСТ }8509\text{-}72}{\text{Вст3кп2 ГОСТ }535\text{-}79}$ $\ell$=1500 | 2 | 7,20 | |
| 4 | | Уголок $\frac{\text{Б }63\times63\times5\ \text{ГОСТ }8509\text{-}72}{\text{Вст3кп2 ГОСТ }535\text{-}79}$ $\ell$=1400 | 2 | 6,70 | |
| 5 | | Уголок $\frac{\text{Б }63\times63\times5\ \text{ГОСТ }8509\text{-}72}{\text{Вст3кп2 ГОСТ }535\text{-}79}$ $\ell$=1300 | 2 | 6,20 | |
| 6 | | Уголок $\frac{\text{Б }63\times63\times5\ \text{ГОСТ }8509\text{-}72}{\text{Вст3кп2 ГОСТ }535\text{-}79}$ $\ell$=1250 | 1 | 6,00 | |
| 7 | | Уголок $\frac{\text{Б }63\times63\times5\ \text{ГОСТ }8509\text{-}72}{\text{Вст3кп2 ГОСТ }535\text{-}79}$ $\ell$=17000 | 2 | 81,7 | |
| 8 | | Уголок $\frac{\text{Б }63\times63\times5\ \text{ГОСТ }8509\text{-}72}{\text{Вст3кп2 ГОСТ }535\text{-}79}$ $\ell$=2300 | 4 | 11,1 | |
| 9 | | Уголок $\frac{\text{Б }63\times63\times5\ \text{ГОСТ }8509\text{-}72}{\text{Вст3кп2 ГОСТ }535\text{-}79}$ $\ell$=3000 | 2 | 14,43 | |
| 10 | | Полоса $\frac{\text{б-2 }5\times100\ \text{ГОСТ }103\text{-}76}{\text{Вст3кп2 ГОСТ }535\text{-}79}$ $\ell$=200 | 10 | 0,78 | |
| 11 | | Уголок $\frac{\text{Б }63\times63\times5\ \text{ГОСТ }8509\text{-}72}{\text{Вст3кп2 ГОСТ }535\text{-}79}$ $\ell$=15700 | 1 | 75,5 | |
| 12 | | Уголок $\frac{\text{б-}50\times50\times5\ \text{ГОСТ }8509\text{-}78}{\text{Вст3кп2 ГОСТ }535\text{-}79}$ $\ell$=1000 | 37 | 3,77 | |
| 13 | | Болт М12-8g×60,58 ГОСТ 7798-70 | 224 | 0,07 | |
| 14 | | Гайка М12-1Н,5 ГОСТ 5915-70 | 224 | 0,008 | |
| 15 | | Шайба 12.01.015 ГОСТ 11371-78 | 224 | 0,006 | |
| 16 | | ДГП III 4,5×60 ТУ 14-4-794-77 | 55 | 0,03 | |
| | | *Материалы* | | | |
| 17 | | ЛП-П-2,5×1,5-6 ГОСТ 18124-75 | 9 | 44 | |
| 18 | | ЛП-П-3,0×1,2-10 ГОСТ 18124-75 | 6 | 70 | |

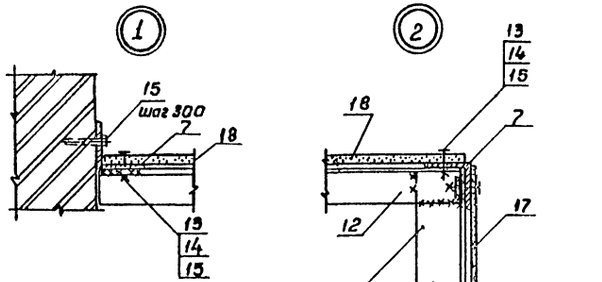





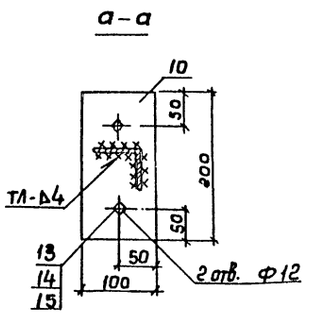


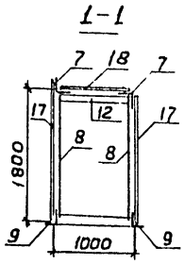


Схема расположения венткороба

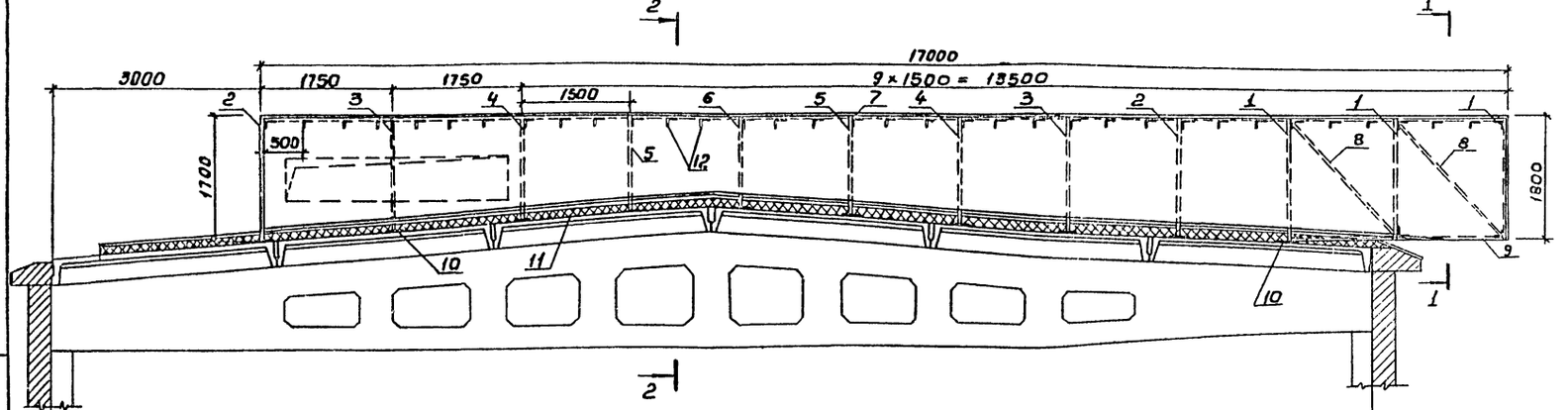


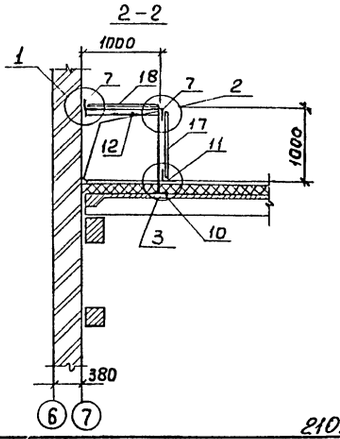


1. Металлические элементы венткороба соединять на сварке электродом Э42 по ГОСТ 9467-75. Сварные швы по ГОСТ 5264-80.
2. Стыки асбестоцементных листов оклеить технической тканью по ГОСТ 9858-75 и окрасить масляной краской 2 раза
3. Асбестоцементные листы уложить на мастике по ГОСТ 14791-79.
4. Отверстия ф12 под болты в асбестоцементных листах и элементах каркаса сверлить по месту с шагом 300 мм.

| | | | |
|---|---|---|---|
| Ст. инж. | Чистяков | | |
| Рук. гр. | Павлинов | | |
| Гл. спец. | Пилипчук | | |
| Нач. отд | Тигай | | |
| ГИП | Глезин | | |
| Н. контр. | Антончева | | |

ТП 816-1-79.86 -АР

| | | | |
|---|---|---|---|
| Профилакторий для гаража на 60 автомобилей с теплой стоянкой на 22 автомобиля | Стадия | Лист | Листов |
| | Р | 12 | |
| Схема расположения венткороба. Узлы | ЦИТЭПсельхозпром г. Иваново | | |

Привязан

Инв. N

Инв. № подл. | Подпись и дата | Взам. инв. №

Копировал Леонтьева Формат А2

26

21013-01

Альбом 1

## План полов на отм. 0,000

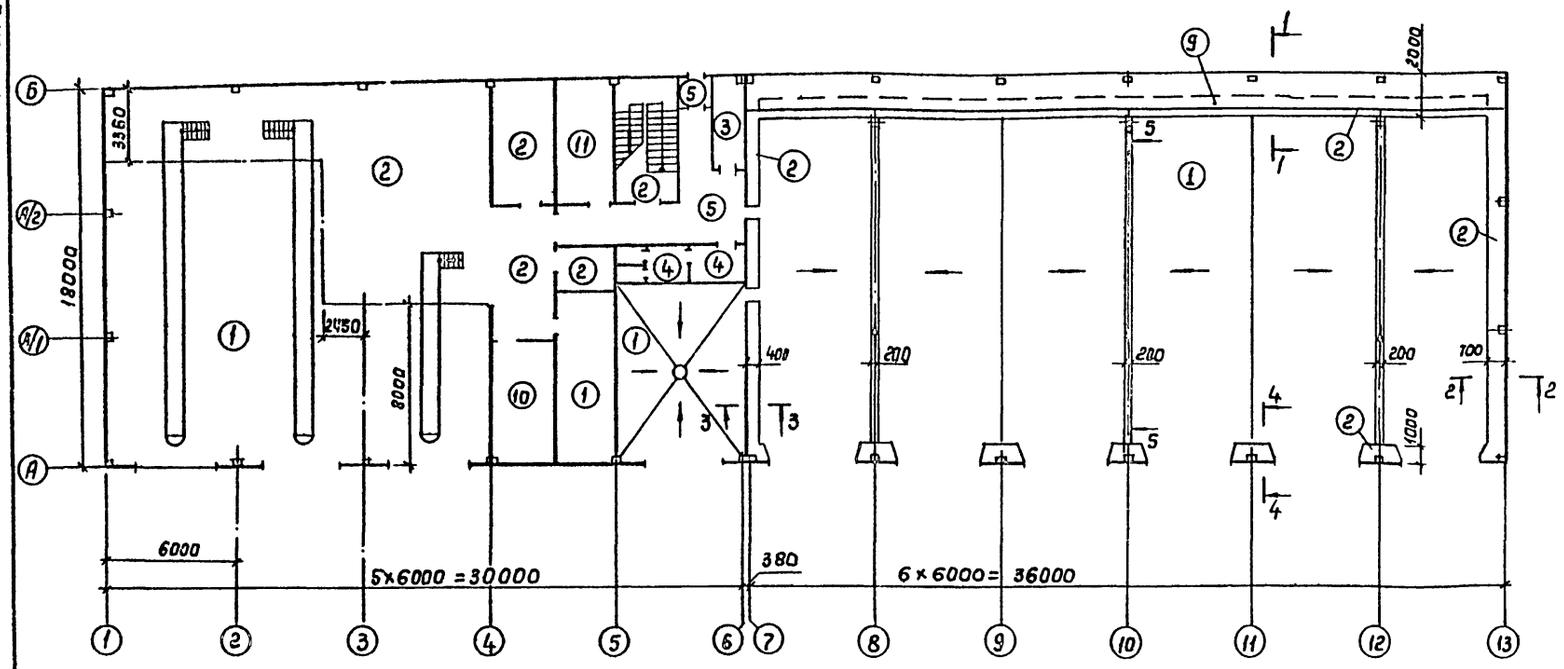


## План полов на отм. 3,200

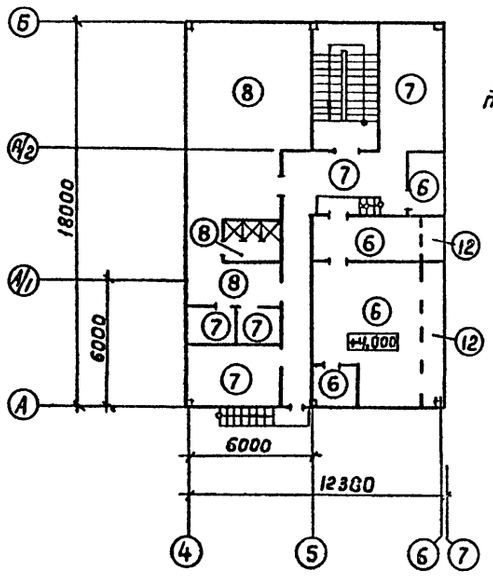


1-1

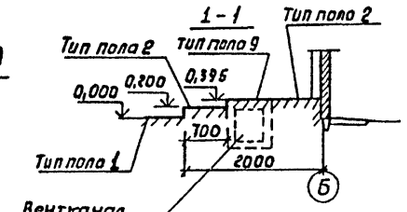


2-2

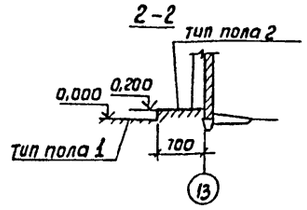


| Наименование или номер помещения по проекту | Тип пола по проекту | Схема пола или номер узла по серии | Элементы пола и их толщина, мм | Площадь пола, м² |
|---|---|---|---|---|
| 18 | 12 | 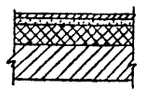 | Покрытие-бетон М200 -20<br>цем.-песч. раствор М150 -40<br>Бетон ячеистый $\gamma$=400 кг/м² ГОСТ 5742-76 -120<br>Основание-плита перекрытия -220 | 7,68 |

Уклоны полов принять $i = 0,010$

5-5

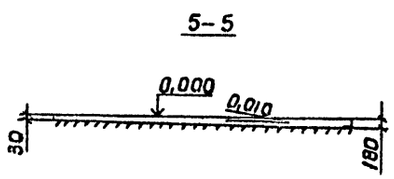


3-3

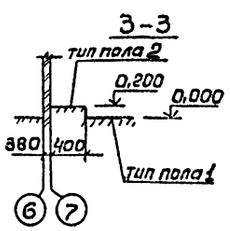


4-4

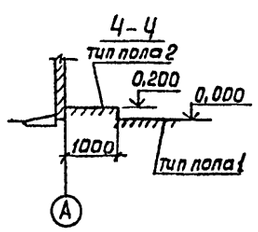


## Экспликация полов

| Наименование или номер помещения по проекту | Тип пола по проекту | Схема пола или номер узла по серии | Элементы пола и их толщина, мм | Площадь пола, м² |
|---|---|---|---|---|
| 1;6;7 | 1 | 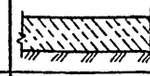 | Покрытие-бетон М300 -160<br>Основание-уплотненный щебнем грунт | 766,84 |
| 3;4;5;1 площадка л.к. 0,000 от бойных ферм | 2 | 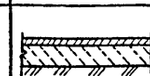 | Покрытие-бетон М200 -20<br>Подстилающий слой-бетон М100 -100<br>Основание-уплотненный щебнем грунт | 252,57 |
| 8 | 3 | 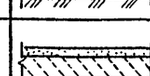 | Покрытие-цементно-песчаный раствор М200 -20<br>подстилающий слой-бетон М100 -100<br>Основание-уплотненный щебнем грунт | 6,15 |
| 10 | 4 | 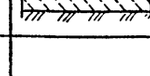 | Покрытие-плитки керамические ГОСТ 6787-80 -10<br>Дегтевая мастика -2<br>Толь на дегтевой мастике в 3 слоя<br>Подстилающий слой-бетон М100 -100<br>Основание-уплотненный щебнем грунт | 9,33 |
| 11;12 | 5 |  | Покрытие-мозаичные плитки -20<br>прослойка и заполнение швов из цементно-песчаного раствора М150 -15<br>Подстилающий слой-бетон М100 -100<br>Основание-уплотненный щебнем грунт | 28,23 |
| 18,19 | 6 | 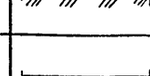 | Покрытие-бетон М200 -20<br>Основание-плита перекрытия -220 | 49,4 |
| 15;16;17 20;21 | 7 | 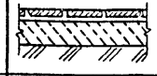 | Покрытие-линолеум ГОСТ 7251-77 -5<br>Прослойка из холодной мастики на водостойких вяжущих -1<br>стяжка из цементно-песчаного раствора М150 -20<br>Основание-плита перекрытия -220 | 67,94 |
| 13;14 | 8 |  | Покрытие-плитки керамические ГОСТ 6787-80 -10<br>Дегтевая мастика -2<br>Толь на дегтевой мастике 3 слоя<br>подстилающий слой-<br>-Бетон М100 -40<br>Бетон ячеистый М5 $\gamma$=400 кг/м³ ГОСТ 5742-76 -40<br>Основание-плита перекрытия -220 | 66,08 |
| 7 | 9 |  | Покрытие цементно-песчаный раствор марки 200 -20<br>Основание-плита перекрытия канала | 30,2 |
| 2 | 10 | 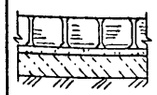 | Покрытие-камень брусчатый ГОСТ 23668-79 -130<br>Прослойка и заполнение швов из цементно-песчаного раствора М300 -15<br>Подстилающий слой-бетон М100 -100<br>Основание-уплотненный щебнем грунт | 16,5 |
| 9 | 11 | 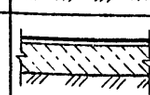 | Покрытие-линолеум ГОСТ 7251-77 -5<br>Прослойка из холодной мастики на водостойких вяжущих -1<br>Подстилающий слой-бетон М100 -100<br>Основание-уплотненный щебнем грунт. | 15,95 |



21013-01

| | | | |
|---|---|---|---|
| Ст. инж. | Чистяков | ТП 816-1-79.86 – АР | |
| Рук. гр. | Павликов | | |
| Гл. спец. | Пилипчук | | |
| Нач. отд. | Тугай | | |
| ГИП | Глезин | | |
| Н. контр. | Антонычев | Профилакторий для гаража на 60 автомобилей с теплой стоянкой на 22 автомобиля | Стадия: Р; Лист: 13; Листов: |
| Привязан | | Планы полов на отм. 0,000; 3,200 | ЦИТЭПсельхозпром г. Иваново |
| Инв. | | | |

Копировал Леонтьева Формат А2

Инв. № подл. | Подп. и дата | Взам. инв. №

Альбом I

## Ведомость рабочих чертежей основного комплекта

| Лист | Наименование | Примечание |
|---|---|---|
| 1 | Общие данные (начало) | |
| 2 | Общие данные (окончание) | |
| 3 | Схема расположения фундаментов | |
| 4 | Сечения 1-1 – 6-6. Узлы 1-6 | |
| 5 | Узлы 7-14 | |
| 6 | Фундаменты ФА8-1а, ФА6-1а | |
| 7 | Фундаменты ФА5-1а, ФА2-1а, ФА2-1е | |
| 8 | Фундаменты ФА4-1а, ФАТ6-1а, ФАТ6-1б | |
| 9 | Фундаменты ФА2-1, ФА2-1б, ФА2-1в, ФА2-1г, ФА2-1д | |
| 10 | План подземного хозяйства. Фрагмент плана 1 | |
| 11 | Фрагменты плана 2-4. Фрагменты ФО-1, ФО-2. | |
| 12 | Схемы расположения колонн, насадок фахверка, балок покрытия | |
| 13 | Узлы 1-3 | |
| 14 | Схемы расположения стеновых панелей | |
| 15 | Схема расположения плит перекрытия. Монолитные участки УМ1-УМ3 | |
| 16 | Монолитные участки УМ4, УМ5 | |
| 17 | Схема расположения плит покрытия | |
| 18 | План осмотровой канавы 1 на отм. 0.000. Сечения. Узлы. | |
| 19 | Планы осмотровой канавы 2,3 на отм. 0.000. Сечения. Узлы. | |
| 20 | Грязеотстойник. План. Разрезы | |
| 21 | Колодец К1. План. Сечение 1-1 | |
| 22 | Схема расположения сеток грязеотстойника | |

## Ведомость ссылочных и прилагаемых документов

| Обозначение | Наименование | Примечание |
|---|---|---|
| | Ссылочные документы | |
| ГОСТ 22701.0-77 | Плиты железобетонные ребристые предварительно-напряженные размерами 6×3м для покрытий производственных зданий – технические условия | |
| ГОСТ 22701.1-77 | Плиты железобетонные ребристые предварительно-напряженные размерами 6×3 м для покрытий производственных зданий – Плиты типа ПГ. Показатели и армирование | |
| ГОСТ 22701.2-77 | Плиты железобетонные ребристые предварительно-напряженные размерами 6×3 м для покрытий производственных зданий. – Плиты типа ПВ. Показатели и армирование | |
| 1.465-7<br>Вып. 3 | Сборные железобетонные предварительно-напряженные плиты для покрытий производственных зданий размером 3×6 и 1,5×6м со стержневой, проволочной и прядевой арматурой:<br>– плиты размером 1,5×6 м | |
| 1.494-24<br>Вып. 1 | Стаканы для крепления крышных вентиляторов, дефлекторов и зонтов:<br>- железобетонные стаканы с отверстиями диаметром 400, 700, 1000, 1200 и 1450 мм | |
| 2.460-2<br>Вып. 2 | Монтажные детали сборных железобетонных конструкций покрытий одноэтажных промышленных зданий:<br>- типовые монтажные детали плит и температурных швов | |
| 1.462.1-3/80<br>Вып. 0<br>Вып. 1<br>Вып. 3 | Железобетонные стропильные решетчатые балки для покрытий одноэтажных зданий:<br>– материалы для проектирования;<br>– балки пролетом 12 и 18 м. Рабочие чертежи;<br>– арматурные и закладные изделия для балок пролетом 18 м Рабочие чертежи | |
| 1.138-10<br>Вып. 1 | Перемычки железобетонные для зданий с кирпичными стенами:<br>– перемычки брусковые | |
| 1.141-1<br>Вып. 57 | Панели перекрытий железобетонные много пустотные:<br>– предварительно напряженные панели с круглыми пустотами длиной 628, 598, 568, 538, 508 и 478 см, шириной 179 см, армированные стержнями из термически упрочненной стали класса Ат-V (расчетная нагрузка 1000 кгс/м² – без учета собственной массы панели). Метод натяжения электротермический; | |
| Вып. 59 | – предварительно напряженные панели с круглыми пустотами длиной 6280, 5980, 5680, 5380, 5080 и 4780 мм шириной 1790, 1490, 1190 и 990 мм, армированные стержнями из стали класса А-IV. Метод натяжения электротермический. Рабочие чертежи; | |
| Вып. 60 | – панели с круглыми пустотами длиной 4180, 3580, 2980, 2680 и 2380 мм, шириной 1790, 1490, 1190 и 990 мм, армированные стержнями из стали класса А-III и Вр-I. Рабочие чертежи | |
| 2.240-1<br>Вып. 2 | Детали перекрытий общественных зданий:<br>– перекрытия кирпичных зданий | |
| 1.423-3<br>Вып. 0-1<br>Вып. 1<br>Вып. 2 | Железобетонные колонны прямоугольного сечения для одноэтажных производственных зданий без мостовых кранов высотой до 9,6 м:<br>– материалы для проектирования;<br>– рабочие чертежи колонн;<br>– арматурные и закладные изделия | |
| 1.410-3<br>Вып. 1 | Сетки сварные для армирования железобетонных конструкций Сетка с рабочей арматурой диаметром от 10 до 32 мм Рабочие чертежи | |

Типовой проект разработан в соответствии с действующими нормами и правилами и предусматривает мероприятия, обеспечивающие взрывную, взрывопожарную и пожарную безопасность при эксплуатации здания.
Главный инженер проекта Глезин В.Н.

Инв. № подл. | Подп. и дата | Взам. инв. №

Привязан

Инв. №

| | | |
|---|---|---|
| Вед. инж. | Мишанин | |
| Рук. гр. | Павликов | |
| Гл. спец. | Липинчук | |
| Нач. отд. | Гусев | |
| ГИП | Глезин | |
| Н. контр. | Антонычева | |

ТП 816-1-79.86 – КЖ

Профилакторий для гаража на 60 автомобилей с теплой стоянкой на 22 автомобиля

| Стадия | Лист | Листов |
|---|---|---|
| Р | 1 | 22 |

Общие данные (начало)

ЦИТЭ Госельхозпром г. Иваново

Копировал Леонтьева. формат А2

Альбом 1

## Ведомость ссылочных и прилагаемых документов (продолжение)

| Обозначение | Наименование | Примечание |
|---|---|---|
| 1.412-1/77<br>Вып.1<br>Вып.3 | Монолитные железобетонные фундаменты под типовые колонны прямоугольного сечения одноэтажных промышленных зданий:<br>– материалы для проектирования;<br>– арматурные изделия | |
| 1.412.1-4 | Монолитные железобетонные фундаменты на естественном основании под железобетонные стойки фахверка. Материалы для проектирования и рабочие чертежи | |
| 1.415-1<br>Вып.1 | Железобетонные фундаментные балки для стен производственных зданий:<br>– фундаментные балки для стен с шагом колонн 6 м | |
| 1.030.1-1<br>Вып.0-3<br>Вып.1-1<br>Вып.2-1<br>Вып.3-3<br>Вып.4-1 | Стены наружные из однослойных панелей для каркасных общественных зданий, производственных и вспомогательных зданий промышленных предприятий:<br>– материалы для проектирования стен одноэтажных производственных зданий. Рабочие чертежи;<br>– панели из легких и ячеистых бетонов. Рабочие чертежи;<br>– карнизные панели. Рабочие чертежи;<br>– монтажные узлы стен одноэтажных производственных зданий. Рабочие чертежи;<br>– изделия соединительные стальные. Рабочие чертежи | |
| 3.900-3<br>Вып.7 ч.1 | Сборные железобетонные конструкции емкостных сооружений для водоснабжения и канализации:<br>– изделия для круглых колодцев. Рабочие чертежи | |
| 5.900-2 | Сальники набивные Ду = 50-1400 мм для пропуска труб через стены | |

| Обозначение | Наименование | Примечание |
|---|---|---|
| 3.000.1-2/82<br>Вып.0<br>Вып.1-2 | Сборные железобетонные каналы и тоннели из лотковых элементов:<br>– материалы для проектирования;<br>– плиты, опорные подушки. Рабочие чертежи | |
| | Прилагаемые документы | |
| КЖВМ | Ведомость потребности в материалах | |

## Ведомость спецификаций

| Лист | Наименование | Примечание |
|---|---|---|
| 3 | Спецификация к схеме расположения фундаментов | |
| 6-9 | Спецификация элементов армирования фундаментов | |
| 10 | Спецификация к плану подземного хозяйства | |
| 11 | Спецификация к фрагменту плана 3 | |
| 12 | Спецификация к схемам расположения колонн, | |
| | насадок фахверка и балок покрытия. | |
| 14 | Спецификация к схемам расположения | |
| | стеновых панелей | |
| 15 | Спецификация к схеме расположения плит | |
| | перекрытия | |
| 16 | Спецификация к схеме расположения моно- | |
| | литных участков | |
| 17 | Спецификация к схеме расположения | |
| | плит покрытия. | |
| | Спецификация соединительных изделий к схемам | |
| | расположения стеновых панелей | |
| 18,19 | Спецификация элементов на одну осетровую канаву | |
| 20 | Спецификация элементов грязеотстойника | |
| 21 | Спецификация элементов колодца | |
| 22 | Спецификация к схеме расположения сеток | |
| | грязеотстойника | |

## Ведомость объемов сборных бетонных и железобетонных конструкций по рабочим чертежам основного комплекта марки КЖ

| № строки | Наименование группы элементов конструкций | Код | Кол., м³ | Примечание |
|---|---|---|---|---|
| 1 | Колонны | 582121 | 14,24 | |
| 2 | Балки стропильные и подстропильные | 582211 | 53,95 | |
| 3 | Балки фундаментные | 582411 | 6,0 | |
| 4 | Ригели и прогоны | 582521 | 1,2 | |
| 5 | Перемычки | 582821 | 3,8 | |
| 6 | Плиты покрытий | 584111 | 76,1 | |
| 7 | Плиты перекрытий | 584211 | 18,9 | |
| 8 | Детали смотровых колодцев | 585521 | 1,52 | |
| 9 | Элементы лестниц | 589121 | 1,94 | |
| 10 | Панели стеновые наружные | 583121 | 171,8 | |
| 11 | Конструкции каналов | 585811 | 3,43 | |
| 12 | Итого: | | 352,9 | |

Материалы на изготовление сборных бетонных и железобетонных конструкций учтены в ведомости потребности в материалах и отдельно не учитываются

29

21013-01

Привязан

Инв.№

| | | | |
|---|---|---|---|
| Гл.спец. | Пилипчук | | |
| Нач.отд | Гидай | | |
| ГИП | Глезин | | |
| Н.контр. | Янтарычева | | |

ТП 816-1-79.86 -НЖ

Профилакторий для гаража на 60 автомобилей с теплой стоянкой на 6 автомобилей

| Стадия | Лист | Листов |
|---|---|---|
| Р | 2 | |

Общие данные (окончание)

ЦИТЭПсельхозпром г. Иваново

Копировал Леонтьева

Формат А2

Инв.№ подл. | Подпись и дата | Взам. инв.№

Альбом 1

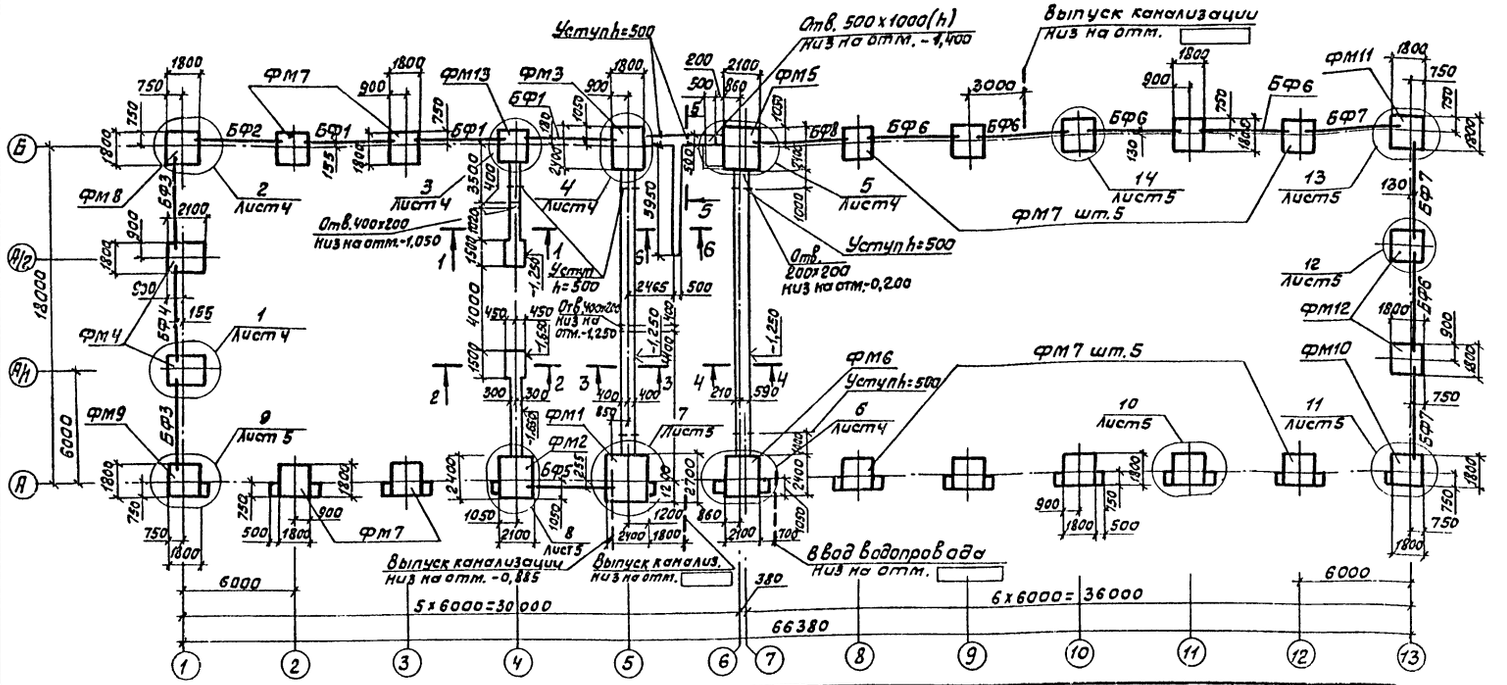


Таблица нормативных нагрузок

| Схема | Сечение, номер узла, оси | N Тс/кн | Mx Тс·м/кн·м | Qx Тс/кн | My Тс·м/кн·м | Qy Тс/кн | Примечание |
|---|---|---|---|---|---|---|---|
| 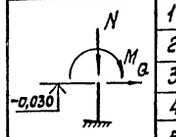 | 1-1 | 5,78 / 56,6 | — | — | — | — | |
| | 2-2 | 13,86 / 135,8 | — | — | — | — | |
| | 3-3 | 8,6 / 84,3 | — | — | — | — | |
| | 4-4 | 7,81 / 76,5 | — | — | — | — | |
| | 5-5 | 4,01 / 39,3 | — | — | — | — | |
| | 6-6 | 4,13 / 40,5 | — | — | — | — | |
| 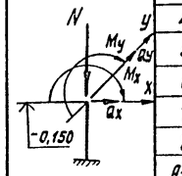 | 1 | 13,85 / 135,7 | 0,98 / 9,6 | — | 6,7 / 66,7 | 0,36 / 3,5 | |
| | 2 | 30,4 / 297,8 | 3,93 / 38,5 | 0,36 / 3,5 | 3,31 / 32,44 | 0,45 / 4,41 | |
| | Б-3 | 39,62 / 388,3 | 1,33 / 13,0 | 0,24 / 2,4 | 6,11 / 59,88 | 0,45 / 4,41 | |
| | 3 | 45,81 / 448,9 | 1,33 / 13,0 | 0,24 / 2,4 | 3,33 / 32,63 | 0,45 / 4,41 | |
| | 4 | 53,12 / 520,6 | 4,08 / 48,8 | 0,24 / 2,4 | 6,3 / 61,74 | 0,46 / 4,51 | |
| | 5 | 62,8 / 615,4 | 3,01 / 29,5 | — | 4,08 / 39,98 | 0,45 / 4,41 | |
| | 6 | 59,09 / 579,1 | 2,48 / 24,3 | — | 3,07 / 30,08 | 0,45 / 4,41 | |
| | 7 | 61,14 / 599,2 | 9,56 / 93,7 | — | 7,97 / 78,1 | 0,46 / 4,51 | |
| | 8 | 54,22 / 531,4 | 8,5 / 83,3 | — | 7,9 / 77,42 | 0,46 / 4,51 | |
| | А-2 | 39,41 / 386,2 | 1,33 / 13,0 | 0,24 / 2,4 | 5,42 / 53,11 | 0,46 / 4,51 | |
| | 9 | 30,6 / 299,9 | 3,93 / 38,5 | 0,36 / 3,5 | 3,31 / 32,44 | 0,45 / 4,41 | |
| | 10 | 32,65 / 320,0 | 0,48 / 4,7 | 0,13 / 1,3 | 4,39 / 43,05 | 0,36 / 3,53 | |
| | 11 | 23,77 / 232,9 | 1,43 / 14,0 | 0,33 / 3,2 | 2,1 / 20,6 | 0,5 / 4,9 | |
| | 12 | 10,4 / 101,9 | 3,4 / 33,3 | 0,33 / 3,2 | 0,85 / 8,3 | 0,23 / 2,3 | |
| | 13 | 25,89 / 253,7 | 1,43 / 14,0 | 0,33 / 3,2 | 2,56 / 25,11 | 0,5 / 4,9 | |
| | 14 | 38,4 / 376,3 | 0,48 / 4,7 | 0,13 / 1,3 | 4,39 / 43,05 | 0,36 / 3,53 | |

1. За отметку 0,000 принята отметка чистого пола, что соответствует абсолютной отметке на местности
2. Грунты в основании непучинистые непросадочные с нормативными значениями характеристик: $\varphi^{н}$=0,49 рад(28°); $C^{н}$=2 кПа(0,02 кгс/см²); $\gamma$=1,8 т/м³; E=14,7 мПа(150 кгс/см²). Грунтовые воды отсутствуют.
3. Ленточные фундаменты выполнить из бетона марки 100.
4. Опоры для фундаментных балок выполнить одновременно с устройством фундаментов из бетона М150.
5. Опоры под стойки ворот выполнить из бетона М100. Монтаж стоек рам ворот выполнять в соответствии с указаниями серии 1.435.9-17 вып.0
6. Отметка подошвы столбчатых фундаментов -1,650, кроме оговоренных на плане.
7. Под столбчатые фундаменты предусмотрено устройство подготовки из бетона марки 50 толщиной 100мм На схеме расположения условно не показана.
8. Гидроизоляцию под стены выполнять из слоя цементного раствора состава 1:2 толщиной 30мм на отметке -0,030.
9. Сечения 1-1-6-6 см. лист 4
10. При привязке проекта фундаменты необходимо откорректировать в соответствии с местными геологическими условиями.
11. В спецификации указан объем бетона на устройство набетонки.

| Марка, поз. | Обозначение | Наименование | Кол. | Масса ед., кг | Примечание |
|---|---|---|---|---|---|
| | | Фундаменты железобетонные монолитные | | | |
| ФМ1 | Лист 6 | ФА8-1а | 1 | | 3,52м³ |
| ФМ2 | Лист 6 | ФА6-1а | 1 | | 3,17м³ |
| ФМ3 | Лист 7 | ФА5-1а | 1 | | 2,35м³ |
| ФМ4 | Лист 8 | ФА4-1а | 2 | | 2,46м³ |
| ФМ5 | Лист 8 | ФАТ6-1б | 1 | | 4,0м³ |
| ФМ6 | Лист 8 | ФАТ6-1а | 1 | | 3,9м³ |
| ФМ7 | Лист 9 | ФА2-1 | 14 | | 1,82м³ |
| ФМ8 | Лист 7 | ФА2-1а | 1 | | 1,99м³ |
| ФМ9 | Лист 9 | ФА2-1б | 1 | | 1,94м³ |
| ФМ10 | Лист 9 | ФА2-1в | 1 | | 1,88м³ |
| ФМ11 | Лист 9 | ФА2-1г | 1 | | 1,93м³ |
| ФМ12 | Лист 9 | ФА2-1д | 2 | | 1,82м³ |
| ФМ13 | Лист 7 | ФА2-1е | 1 | | 1,82м³ |
| | | Изделия металлические | | | |
| 1 | -КЖИ-ЛН2 | Крышка приямка ЛН2 | 1 | 35,94 | |
| 2 | 1.400-15 вып.1 | Изделие закладное МН352 | 2,8 | 4,4 | м |
| 3 | 3.900-3 вып.7 4.2 | Изделие закладное МН-1 | 4 | 0,8 | |
| 4 | | Швеллер 8 ГОСТ 8240-70 / Ст3кп2 ГОСТ 535-79 е=1100 | 1 | 7,8 | |
| 5 | | А-III-10-ГОСТ 5781-82 е=1000 | 8 | 0,617 | |
| 6 | 1.435.9-17.4-5001 | Болт фундаментный | 80 | 0,6 | |
| | | Материалы | | | |
| | | Бетон марки 100 | 6,27 | | м³ |

Спецификация к схеме расположения фундаментов

| Марка, поз. | Обозначение | Наименование | Кол. | Масса ед., кг | Примечание |
|---|---|---|---|---|---|
| | | Балки фундаментные | | | |
| БФ1 | 1.415-1, вып.1 | ФБ6-46 | 3 | 900 | |
| БФ2 | 1.415-1, вып.1 | ФБ6-47 | 1 | 800 | |
| БФ3 | 1.415-1, вып.1 | ФБ6-3 | 2 | 1200 | |
| БФ4 | 1.415-1, вып.1 | ФБ6-2 | 1 | 1300 | |
| БФ5 | 1.415-1, вып.1 | ФБ6-29 | 1 | 1900 | |
| БФ6 | 1.415-1, вып.1 | ФБ6-41 | 5 | 700 | |
| БФ7 | 1.415-1, вып.1 | ФБ6-42 | 3 | 700 | |
| БФ8 | 1.415-1, вып.1 | ФБ6-43 | 1 | 600 | |

30

Привязан

21013-01 Инв.№

| | | |
|---|---|---|
| Вед.инж. | Мишанин | |
| Рук.гр. | Павлинов | |
| Гл.спец. | Пилипчук | |
| Нач.отд. | Тигай | |
| Тип | Глезин | |
| Н.контр. | Антонькова | |

ТП 816-1-79.86 - КЖ

| Профилакторий для гаража на 60 автомобилей с теплой стоянкой на 22 автомобиля | Стадия | Лист | Листов |
|---|---|---|---|
| | Р | 3 | |

Схема расположения фундаментов

ЦИТЭП сельхозпром г. Иваново

Отдел ВК | Шляпкин | Отдел ОВ | Полыгин | Взам.инв.№ | Подп. и дата | Инв.№ подл.

Копировал Иванова

Формат А2

Альбом 1

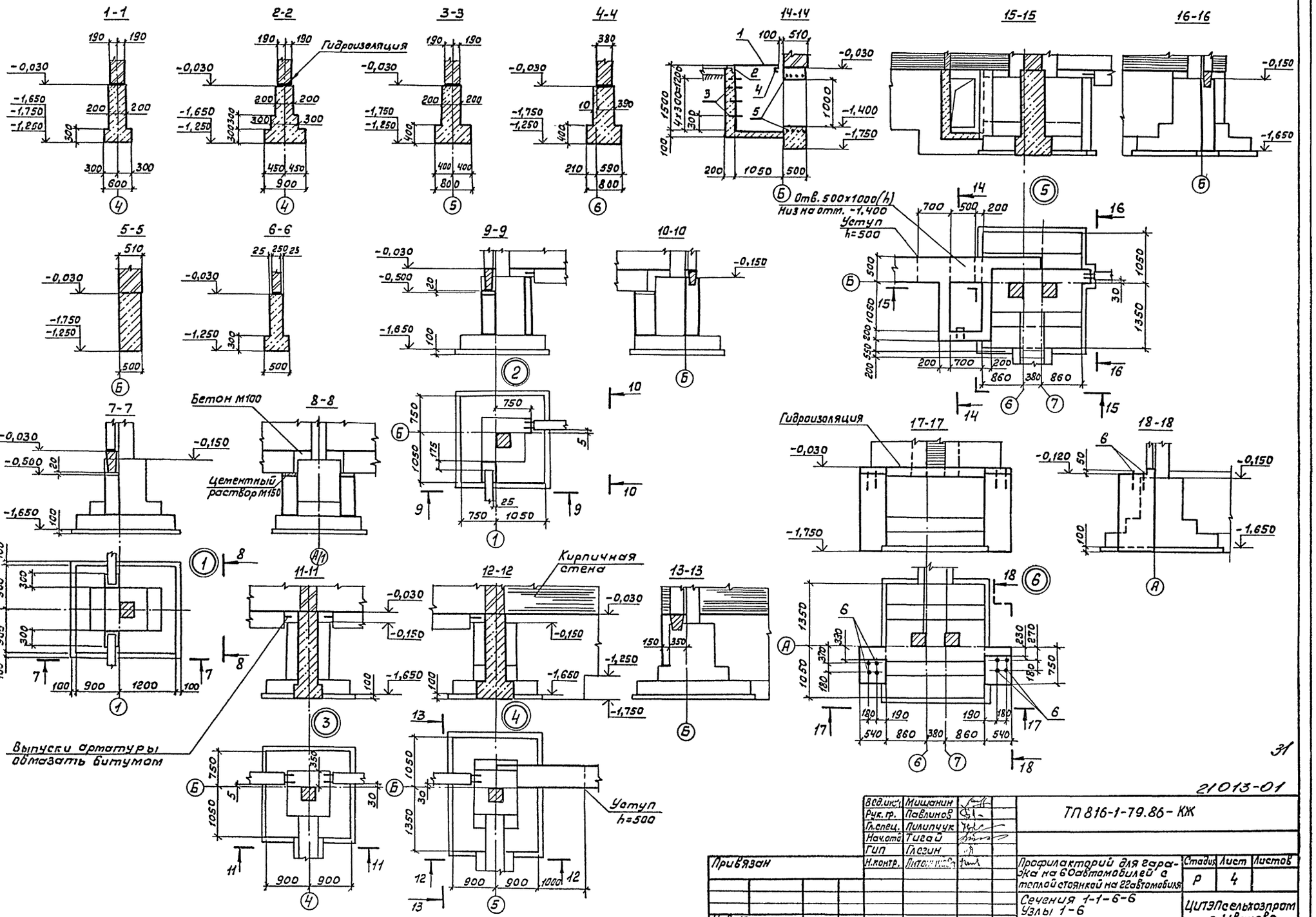


21013-01

| | | | |
|---|---|---|---|
| Вед.инж. | Мишанин | | ТП 816-1-79.86-КЖ |
| Рук.гр. | Павлинов | | |
| Гл.спец. | Пилипчук | | |
| Нач.отд. | Тигай | | |
| ГИП | Глезин | | |
| Н.контр. | Литовкина | | |

Привязан

Инв.№

| Стадия | Лист | Листов |
|---|---|---|
| Р | 4 | |

Профилакторий для гаража на 60 автомобилей с теплой стоянкой на 22 автомобиля

Сечения 1-1-6-6
Узлы 1-6

ЦИТЭПсельхозпром г. Иваново

Копировал Иванова

Формат А2

Инв.№ подл. | Подп. и дата | Взам.инв.№

Альбом 1

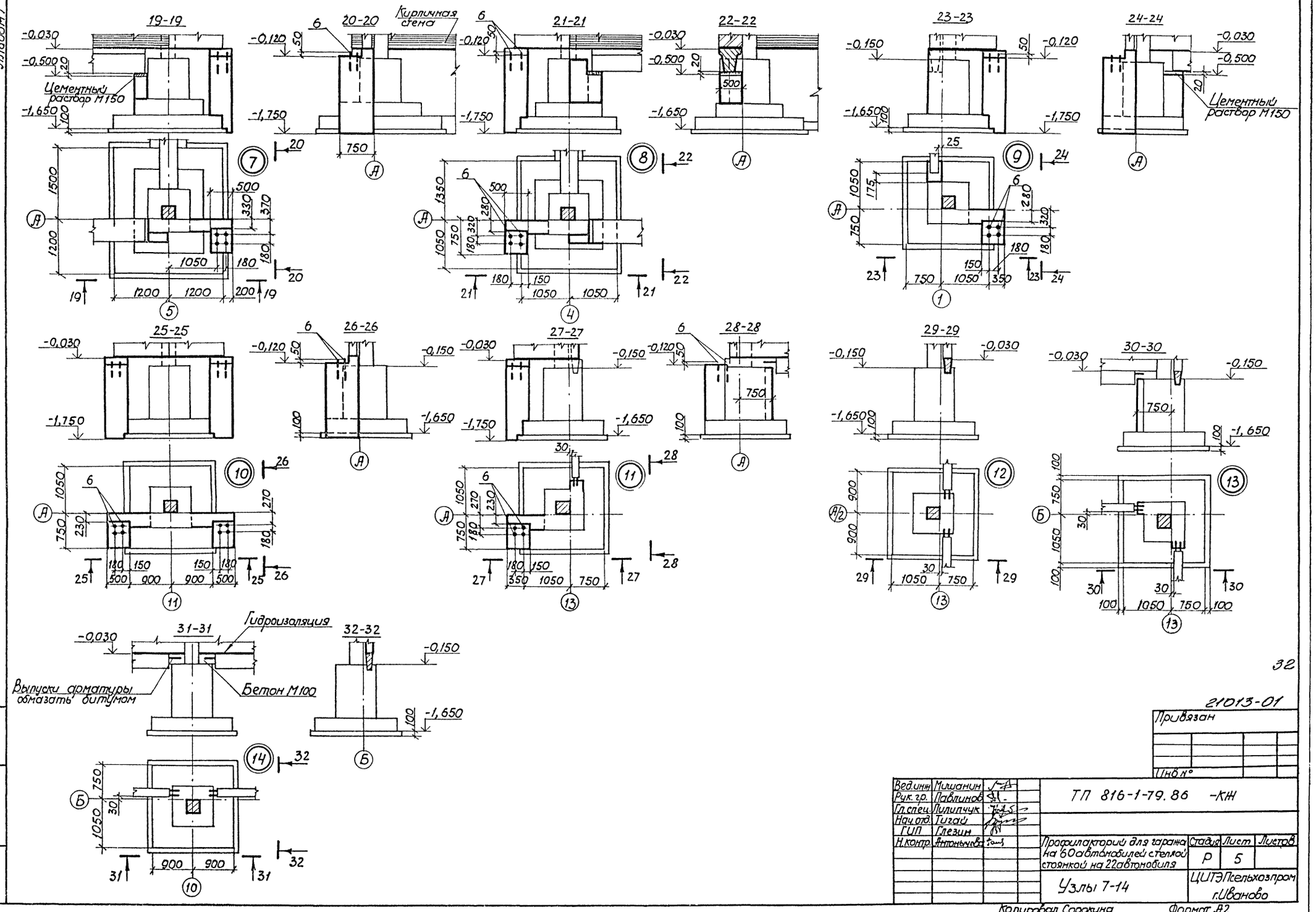


21013-01

Привязан

Инв.№

| | | | |
|---|---|---|---|
| Вед.инж. | Мишанин | | ТП 816-1-79.86 -КЖ |
| Рук.гр. | Павлинов | | |
| Гл.спец. | Лилипчук | | |
| Нач.отд. | Тигай | | |
| ГИП | Глезин | | |
| Н.контр. | Антонычева | | Профилакторий для гаража на 60 автомобилей с теплой стоянкой на 22 автомобиля |
| | | | Стадия: Р; Лист: 5; Листов: |
| | | | Узлы 7-14 |
| | | | ЦИТЭ Псельхозпром г.Иваново |

Копировал Сорокина

Формат А2

Инв.№ подл. | Подп. и дата | Взам.инв.№

Альбом I

1-1

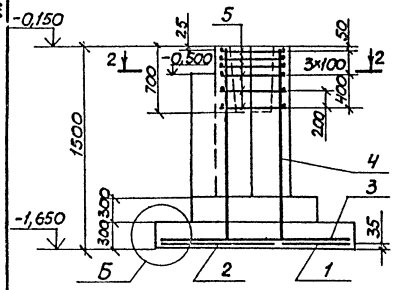


2-2

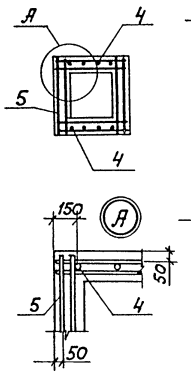


3-3

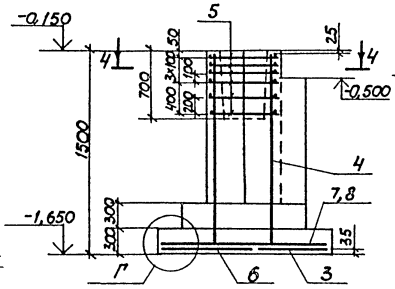


4-4

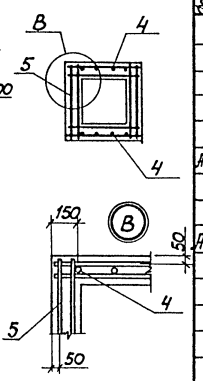


Спецификация элементов армирования фундаментов

| Формат | Зона | Поз. | Обозначение | Наименование | Кол. на испол. ФА8-1а | Кол. на испол. ФА6-1а | Примечание |
|---|---|---|---|---|---|---|---|
| | | | | | | | |
| | | | | Сборочные единицы | | | |
| | | | | Сетки арматурные | | | |
| | | 1 | 1.410-3.1-01 | 1С 10АIII/6АIII-85х265 | 1 | | 9,1 кг |
| | | 2 | 1.410-3.1-04 | 1С 10АIII/6АIII-145х265 | 1 | | 14,7 кг |
| А3 | | 3 | -КЖИ-С15-03 | 1С 10АIII/6АIII-85х235-1 | 3 | 1 | 8,5 кг |
| | | 4 | 1.412-1/77-8.3-100 | СН12АII-6х15 | 2 | 2 | 6,0 кг |
| | | 5 | 1.412-1/77-8.3-020 | СА-8АI | 6 | 6 | 2,7 кг |
| А3 | | 6 | -КЖИ-С15-04 | 1С 10АIII/6АIII-105х235-1 | | 1 | 10,1 кг |
| | | 7 | 1.410-3.1-01 | 1С 10АIII/6АIII-85х205 | | 1 | 7,1 кг |
| | | 8 | 1.410-3.1-04 | 1С 10АIII/6АIII-145х205 | | 1 | 11,4 кг |
| | | | | Материалы | | | |
| | | | | Бетон марки М150 | 3,52 | 3,17 | м³ |

ФА8-1а

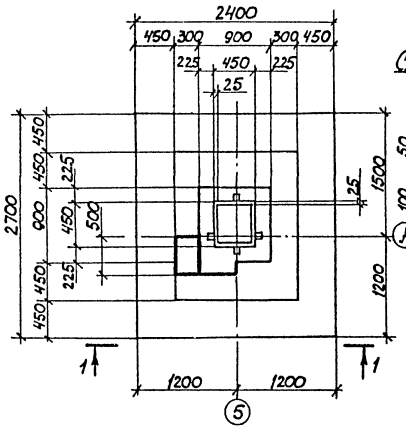


Схема раскладки сеток подошвы ФА8-1а

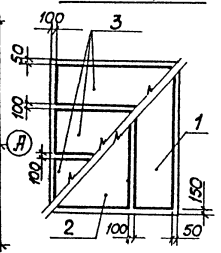


ФА6-1а

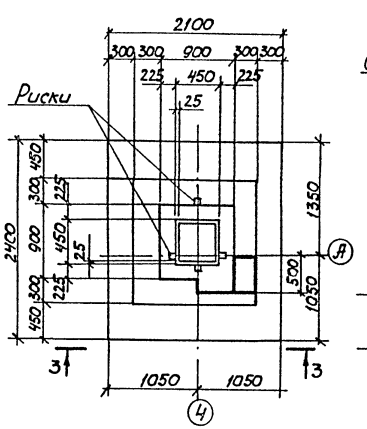


Схема раскладки сеток подошвы ФА6-1а

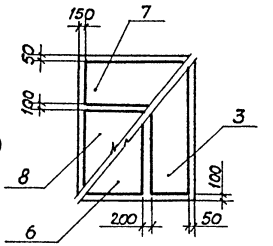


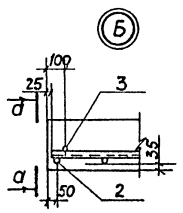


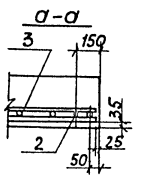


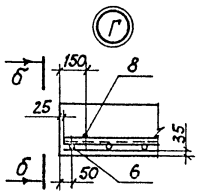


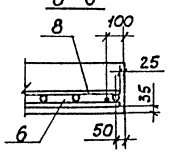


33

21013-01

Привязан

Инв. №

| | | | |
|---|---|---|---|
| Гл. инж. | Жиганин | | ТП 816-1-79.86 -КЖ |
| Рук. гр. | Павлинов | | |
| Гл. спец. | Пилипчук | | |
| Нач. отд. | Тугай | | |
| ГИП | Глезин | | |
| Н. контр. | Антончева | | |

Профилакторий для гаража на 160 автомобилей с теплой стоянкой на 22 автомобиля

| Стадия | Лист | Листов |
|---|---|---|
| Р | 6 | |

Фундаменты ФА8-1а, ФА6-1а

ЦИТЭПсельхозпром г. Иваново

Копировал Сорокина

Формат А2

Инв. № подл. | Подп. и дата | Взам. инв. №

Альбом 1

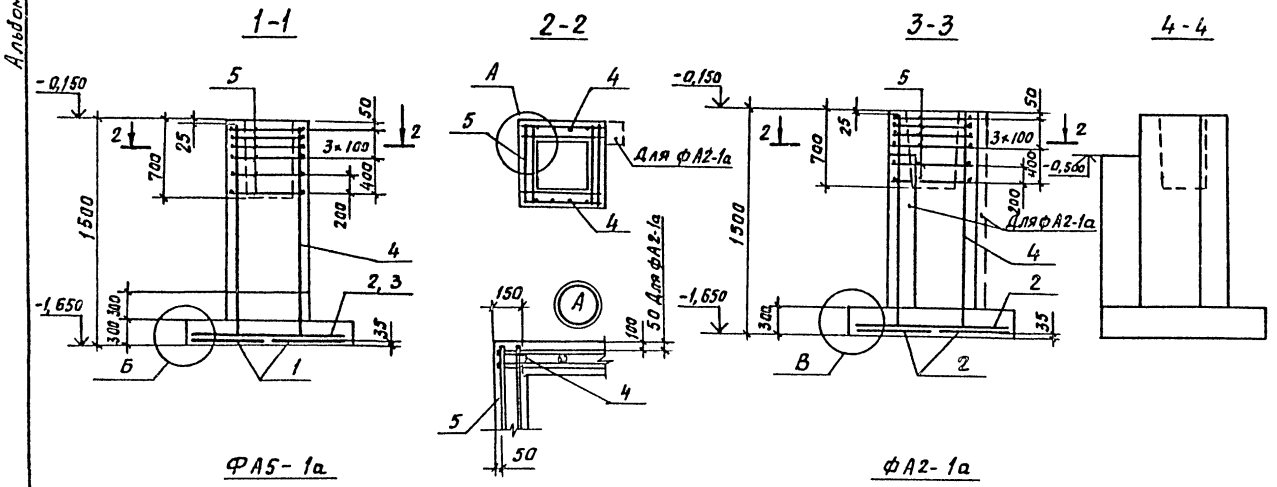


## Спецификация элементов армирования фундаментов

| Формат | Зона | Поз. | Обозначение | Наименование | Кол. на исполн. ФА5-1а | ФА2-1а | ФА2-1е | Примечание |
|---|---|---|---|---|---|---|---|---|
| | | | | Сборочные единицы | | | | |
| | | | | Сетки арматурные | | | | |
| А3 | | 1 | -КЖЦ-С15-03 | 1С $\frac{10А\,III}{6А\,III}$ 85×235-1 | 2 | | | 8,5 кг |
| А3 | | 2 | -КЖИ-С15 | 1С $\frac{10А\,III}{6А\,III}$ 85×175-1 | 1 | 4 | 4 | 6,4 кг |
| А3 | | 3 | -02 | 1С $\frac{10А\,III}{6А\,III}$ 145×175-1 | 1 | | | 10,2 кг |
| | | 4 | 1.412-1/77-В.3-100 | СН12А II-6×15 | 2 | 2 | 2 | 6,0 кг |
| | | 5 | 1.412-1/77-В.3-020 | СА-8А I | 6 | 6 | 6 | 2,7 кг |
| | | | | Материалы | | | | |
| | | | | Бетон марки М150 | 2,35 | 1,99 | 1,82 | м³ |

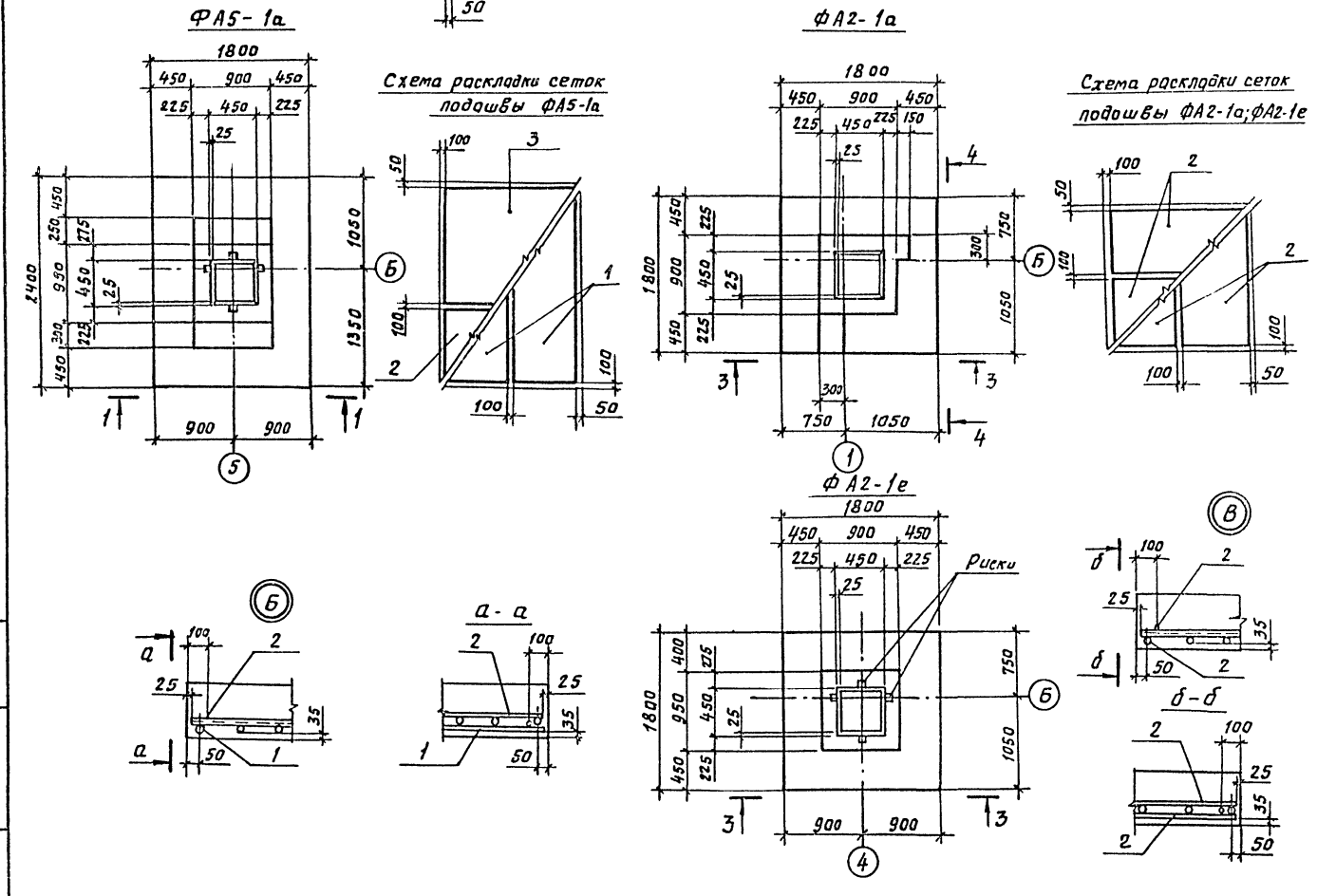


34

21013-01

Привязан

Инв. №

| | | |
|---|---|---|
| Вед. инж. | Мишанин | |
| Рук. гр. | Павлинов | |
| Гл. спец. | Пилипчук | |
| Нач. отд. | Тигай | |
| Гип | Глезин | |
| Н. контр. | Антонычева | |

ТП 816-1-79.86 -КЖ

Профилакторий для гаража на 60 автомобилей с теплой стоянкой на 22 автомобиля

| Стадия | Лист | Листов |
|---|---|---|
| Р | 7 | |

Фундаменты ФА5-1а, ФА2-1а, ФА2-1е

ЦИТЭП сельхозпром г. Иваново

Инв. № подл. | Подп. и дата | Взам. инв. №

Копировал Курочкина

Формат А2

Альбом 1

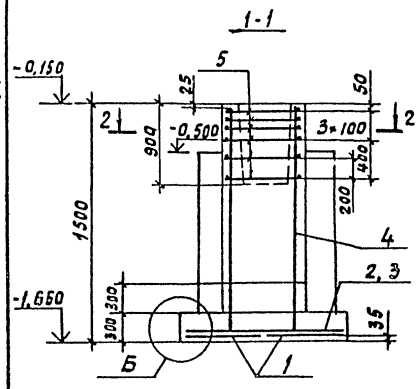


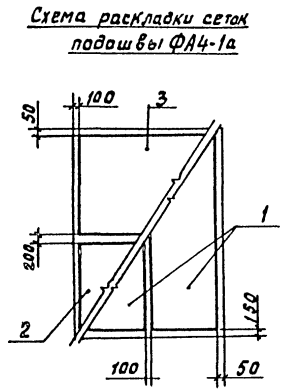


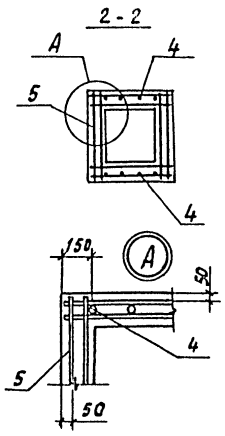


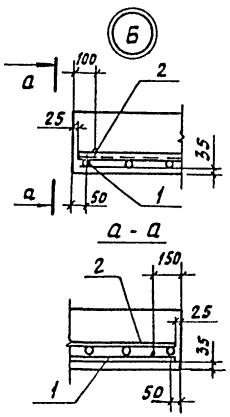


## Спецификация элементов армирования фундаментов

| Формат | Зона | Поз. | Обозначение | Наименование | Кол. на испол. ФА4-1а | Кол. на испол. ФАТ6-1а | Кол. на испол. ФАТ6-1б | Примечание |
|---|---|---|---|---|---|---|---|---|
| | | | | | | | | |
| | | | | Сборочные единицы | | | | |
| | | | | Сетки арматурные | | | | |
| | | 1 | 1.410-3.1-01 | 1С $\frac{10AIII}{6AIII}$ 85×205 | 2 | 1 | 1 | 7,1 кг |
| А3 | | 2 | -Кжи-С15 | 1С $\frac{10AIII}{6AIII}$ 85×175-1 | 1 | | | 6,4 кг |
| А3 | | 3 | -01 | 1С $\frac{10AIII}{6AIII}$ 105×175-1 | 1 | | | 7,7 кг |
| | | 4 | 1.412-1/77-8.3-100 | СН12А$\overline{II}$-6×15 | 2 | | | 6,0 кг |
| | | 5 | 1.412-1/77-8.3-020 | СА-8А$\overline{I}$ | 6 | | | 2,7 кг |
| А3 | | 6 | -Кжи-С15-03 | 1С $\frac{10AIII}{6AIII}$ 85×235-1 | | 1 | 1 | 8,5 кг |
| А3 | | 7 | -04 | 1С $\frac{10AIII}{6AIII}$ 105×235-1 | | 1 | 1 | 10,1 кг |
| | | 8 | 1.410-3.1-04 | 1С $\frac{10AIII}{6AIII}$ 145×205 | | 1 | 1 | 11,4 кг |
| | | 9 | 1.412-1/77-8.3-120 | СН12А$\overline{II}$-18×15 | | 2 | 2 | 15,1 кг |
| АУ | | 10 | -Кжи-САТ-8А$\overline{I}$-1 | САТ-8А$\overline{I}$-1 | | 6 | 6 | 5,2 кг |
| | | | | | | | | |
| | | | | | | | | |
| | | | | Материалы | | | | |
| | | | | Бетон марки М150 | 2,46 | 3,9 | 4,0 | м³ |

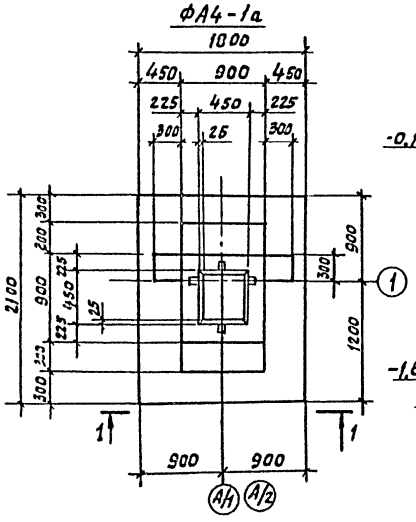


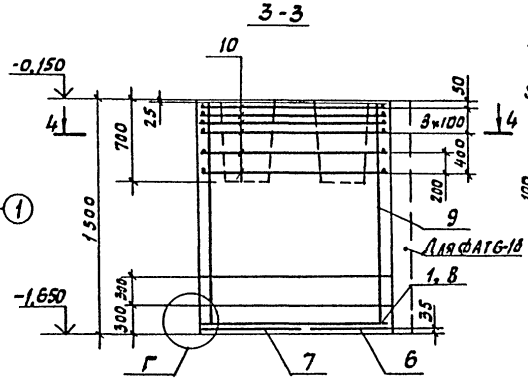


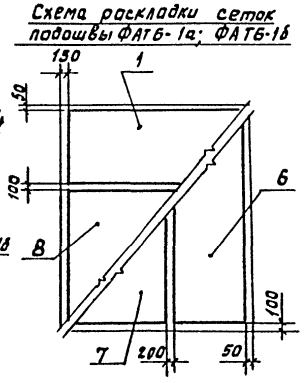


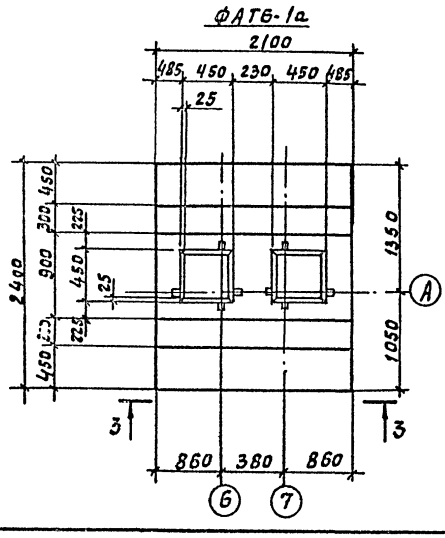


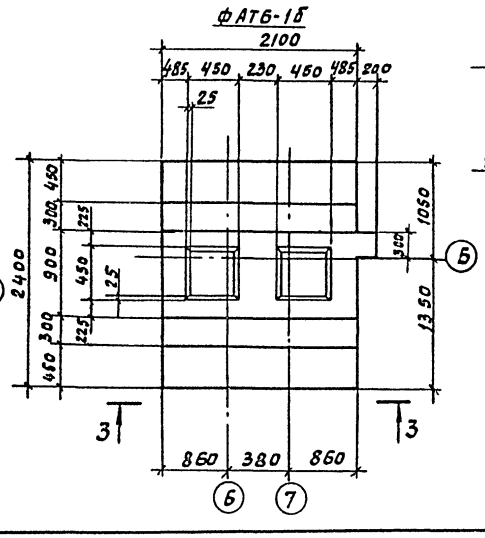


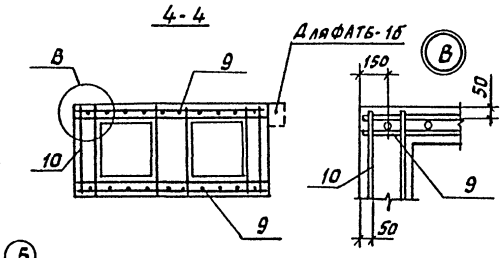


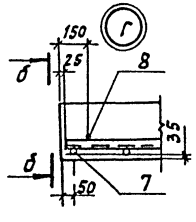


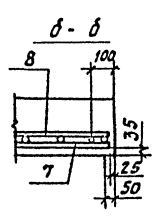


35

21013-01

Привязан

Инв. №

| | | | |
|---|---|---|---|
| Вед.инж. | Мищанин | | ТП 816-1-79.86 -КЖ |
| Рук. гр. | Павлинов | | |
| Гл.спец. | Пилипчук | | |
| Нач.отд. | Тигай | | Профилакторий для гаража на 60 автомобилей с теплой стоянкой на 22 автомобиля |
| ГИП | Глезин | | Фундаменты ФА4-1а, ФАТ6-1а, ФАТ6-1б |
| Н.контр. | Антончева | | |

| Стадия | Лист | Листов |
|---|---|---|
| Р | 8 | |

ЦИТЭПсельхозпроект г. Иваново

Копировал Курочкина

Формат А2

Инв.№ подл. | Подп. и дата | Взам. инв.№

Альбом 1

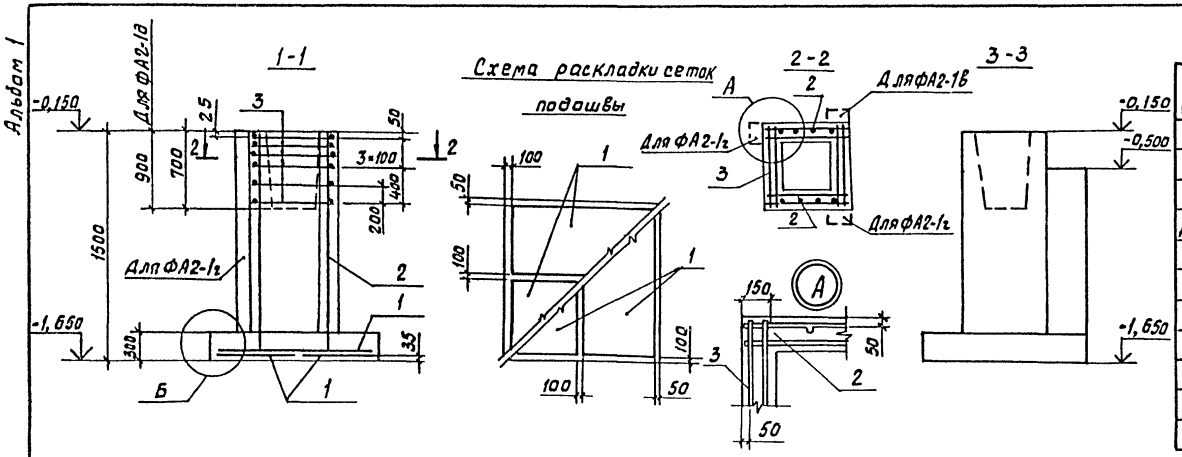


## Спецификация элементов армирования фундаментов

| Формат | Зона | Поз. | Обозначение | Наименование | Кол. на исполн. ФА2-1 | ФА2-1б | ФА2-1в | ФА2-1г | ФА2-1д | | Примечание |
|---|---|---|---|---|---|---|---|---|---|---|---|
| | | | | Сборочные единицы | | | | | | | |
| | | | | Сетки арматурные | | | | | | | |
| А3 | | 1 | -КЖИ- С15 | 1С $\frac{10А III}{6А III}$ 85×175-1 | 4 | 4 | 4 | 4 | 4 | | 6,4 кг |
| | | 2 | 1.412-1/77-В,3-100 | СН12А II-6×15 | 2 | 2 | 2 | 2 | 2 | | 6,0 кг |
| | | 3 | 1.412-1/77-В,3-020 | СА-8А I | 6 | 6 | 6 | 6 | 6 | | 2,7 кг |
| | | | | Материалы | | | | | | | |
| | | | | Бетон марки М150 | 1,82 | 1,94 | 1,88 | 1,93 | 1,82 | | м³ |

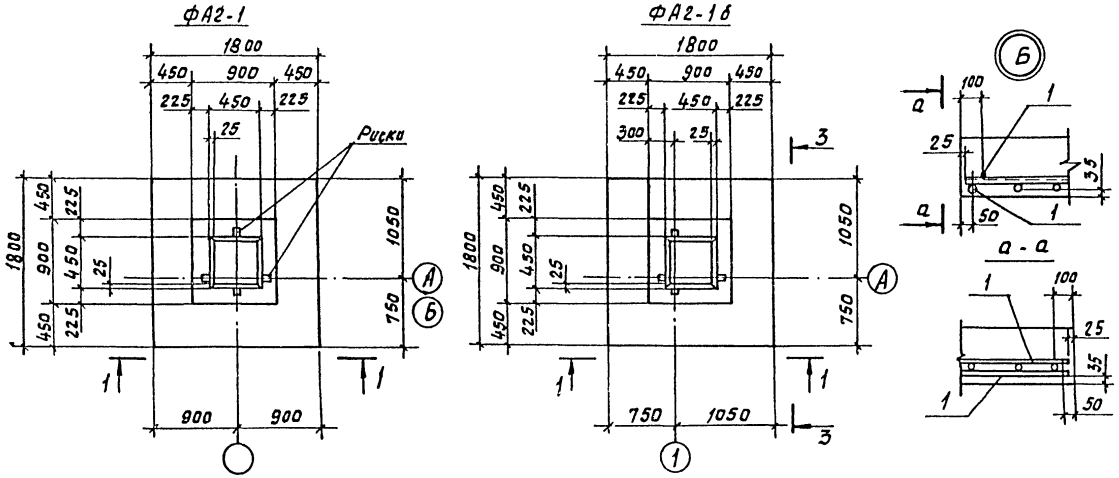


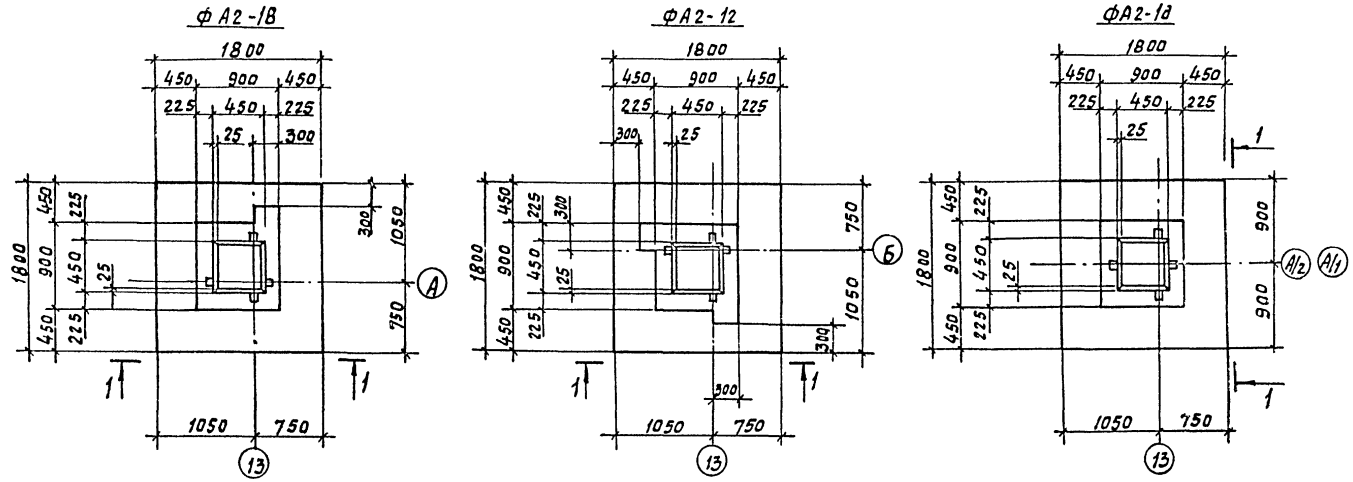


## Ведомость расхода стали на элемент, кг

| Марка элемента | Изделия арматурные. Арматура класса А-I ГОСТ 5781-82 ф6 | ф8 | ф10 | Итого | А-II ГОСТ 5781-82 ф12 | | Итого | А-III ГОСТ 5781-82 ф6 | ф10 | Итого | Всего |
|---|---|---|---|---|---|---|---|---|---|---|---|
| ФА8-1а | | 17,8 | | 17,8 | 10,4 | | 10,4 | 6,1 | 43,2 | 49,3 | 77,5 |
| ФА6-1а | | 17,8 | | 17,8 | 10,4 | | 10,4 | 4,7 | 32,4 | 37,1 | 65,3 |
| ФА5-1а | | 17,8 | | 17,8 | 10,4 | | 10,4 | 5,0 | 28,6 | 33,6 | 61,8 |
| ФА4-1а | | 17,8 | | 17,8 | 10,4 | | 10,4 | 3,8 | 24,5 | 28,3 | 56,5 |
| ФАТ6-1б | | 35,6 | | 35,6 | 25,8 | | 25,8 | 4,7 | 32,4 | 37,1 | 98,5 |
| ФАТ6-1а | | 35,6 | | 35,6 | 25,8 | | 25,8 | 4,7 | 32,4 | 37,1 | 98,5 |
| ФА2-1 | | 17,8 | | 17,8 | 10,4 | | 10,4 | 4,0 | 21,6 | 25,6 | 53,8 |
| ФА2-1а | | 17,8 | | 17,8 | 10,4 | | 10,4 | 4,0 | 21,6 | 25,6 | 53,8 |
| ФА2-1б | | 17,8 | | 17,8 | 10,4 | | 10,4 | 4,0 | 21,6 | 25,6 | 53,8 |
| ФА2-1в | | 17,8 | | 17,8 | 10,4 | | 10,4 | 4,0 | 21,6 | 25,6 | 53,8 |
| ФА2-1г | | 17,8 | | 17,8 | 10,4 | | 10,4 | 4,0 | 21,6 | 25,6 | 53,8 |
| ФА2-1д | | 17,8 | | 17,8 | 10,4 | | 10,4 | 4,0 | 21,6 | 25,6 | 53,8 |
| ФА2-1е | | 17,8 | | 17,8 | 10,4 | | 10,4 | 4,0 | 21,6 | 25,6 | 53,8 |

Привязан

36

21013-01

Инв. №

| | | |
|---|---|---|
| Вед.инж. | Мишанин | |
| Рук. гр. | Павлинов | |
| Гл.спец. | Пилипчук | |
| Нач.отд. | Тигай | |
| Гип | Глезин | |
| Н.контр. | Антонычев | |

ТП 816-1-79.86 – КЖ

Профилакторий для гаража на 60 автомобилей с теплой стоянкой на 22 автомобиля

Фундаменты ФА2-1, ФА2-1б, ФА2-1в, ФА2-1г, ФА2-1д

| Стадия | Лист | Листов |
|---|---|---|
| Р | 9 | |

ЦИТЭПсельхозпром г. Иваново

Инв. № подл. | Подп. и дата | Взам. инв. №

Копировал Курочкина

Формат А2

Альбом 1

## План подземного хозяйства

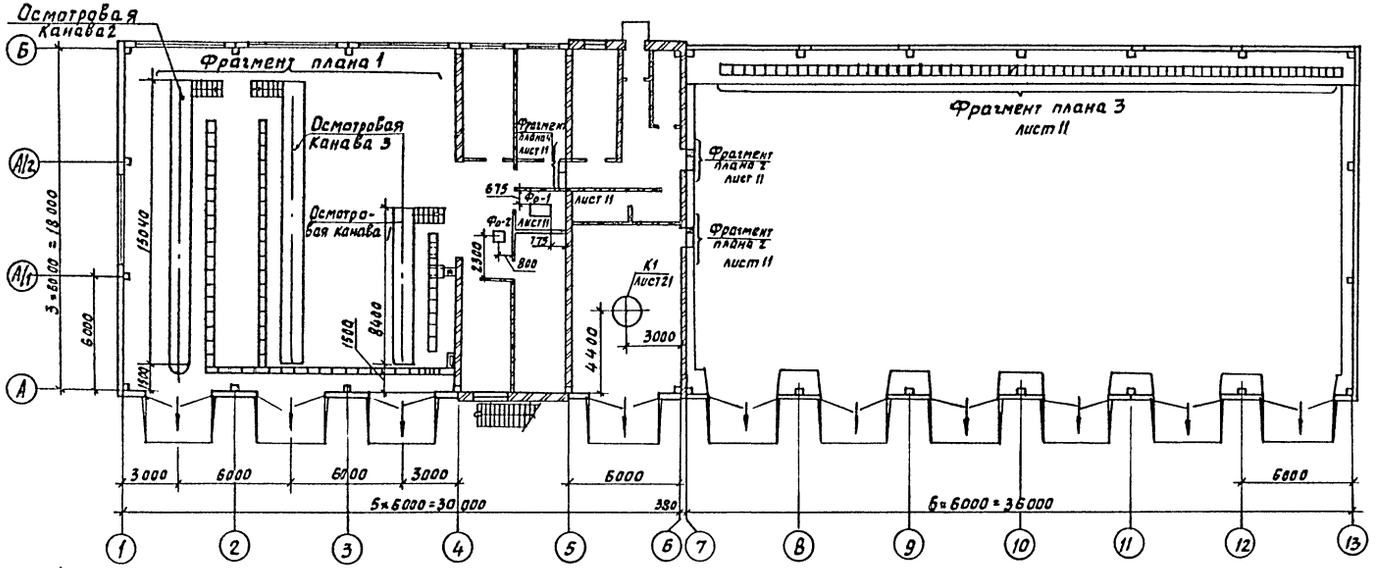


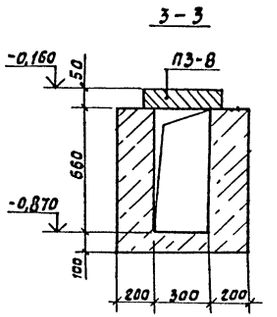


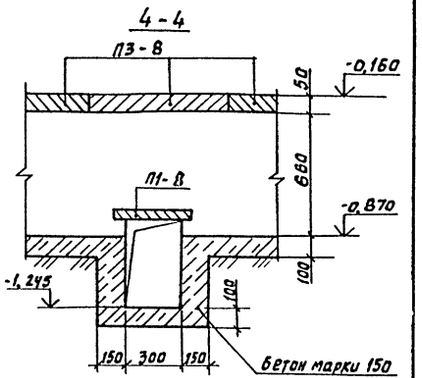


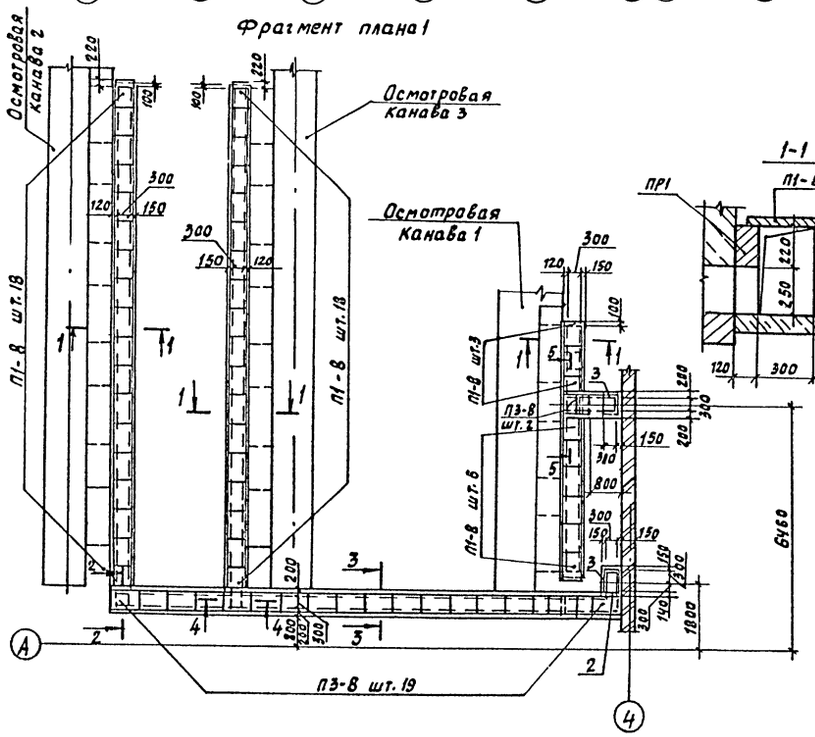


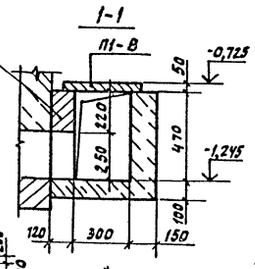


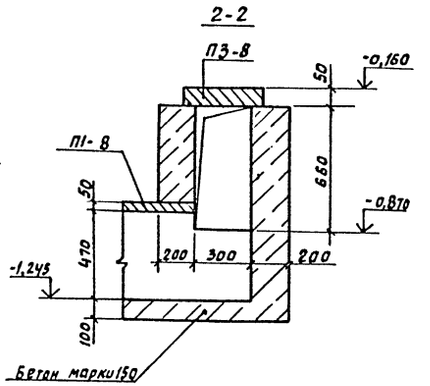


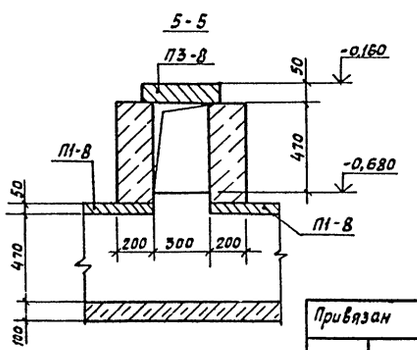


## Спецификация к плану подземного хозяйства

| Марка, поз. | Обозначение | Наименование | Кол. | Масса ед, кг | Примечание |
|---|---|---|---|---|---|
| | | | | | |
| ПР1 | 1.138-10 вып.1 | Перемычка 1ПР38-18.12.22У | 13 | 125 | |
| | | Плиты | | | |
| П1-5 | 3.006.1-2/82.1-2-1,0 | П1-5 | 3 | 40 | |
| П1-8 | -003 | П1-8 | 43 | 40 | |
| П3-8 | -010 | П3-8 | 21 | 50 | |
| 1 | | Лист ромб. К-ПУ-4,0 | | | |
| | | Б Ст3 сп ГОСТ 8568-77 | 2 | 4,51 | 270×500мм |
| 2 | | Лист ромб К-ПУ-4,0 | | | |
| | | Б Ст.3 сп ГОСТ 8568-77 | 1 | 9,18 | 500×550мм |
| 3 | 1.400-15 вып. 1 | Изделие закладное МН552 | 3 | 4,71 | м |
| | | | | | |
| | | Материалы | | | |
| | | Бетон марки 150 | 10,31 | | м³ |
| | | | | | |
| Фо-1 | лист 11 | Фундамент Фо-1 | 1 | | |
| | | Материалы | | | |
| | | Бетон марки 100 | 0,23 | | м³ |
| Фо-2 | лист 11 | Фундамент Фо-2 | 1 | | |
| | | Материалы | | | |
| | | Бетон марки 100 | 0,19 | | м³ |

37

21013-01

| | | |
|---|---|---|
| Инж. | Пылайкин | |
| Рук. гр. | Павлинов | |
| Гл. спец. | Пилипчук | |
| Нач. отд. | Тигай | |
| ГИП | Глезин | |
| Н. контр. | Антоньков | |

ТП 816-1-79.86 - КЖ

Профилакторий для гаража на 60 автомобилей с теплой стоянкой на 22 автомобиля

| Стадия | Лист | Листов |
|---|---|---|
| Р | 10 | |

План подземного хозяйства
Фрагмент плана 1

ЦИТЭПсельхозпром г. Иваново

Привязан

Инв. №

Нач. отд. ТХ Виноградов
Нач. отд. ТТ Польчин
Взам. инв. №
Подп. и дата
Инв. № подл.

Копировал Курочкина

Формат А2

Альбом 1

## Фрагмент плана 3

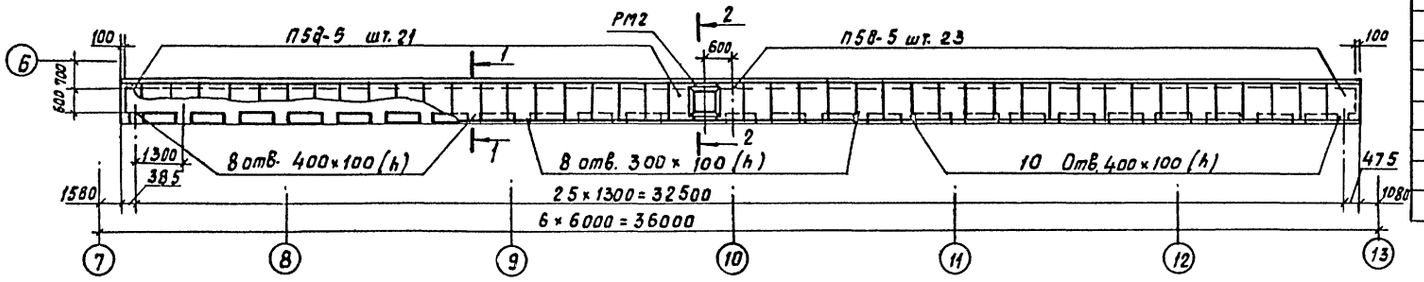


## Спецификация к фрагменту плана 3

| Марка, поз. | Обозначение | Наименование | Кол. | Масса ед., кг | Примечание |
|---|---|---|---|---|---|
| | | | | | |
| П5а-5 | 3.006.1-2/82.1-2-1,0-016 | Плита П5а-5 | 44 | 100 | |
| РМ2 | -КЖШ- РМ2 | Изделие закладное РМ2 | 1 | 14,08 | |
| 1 | | Уголок $\frac{\text{Б50×50×5 ГОСТ 8509-72}}{\text{Ст3кп2 ГОСТ 535-79}}$ L=700 | 26 | 2,64 | |
| 2 | | А-III-10 ГОСТ 5781-82 L=900 | 52 | 0,56 | |
| | | | | | |
| | | Материалы | | | |
| | | Бетон М150 | 10,69 | — | м³ |

## 1-1

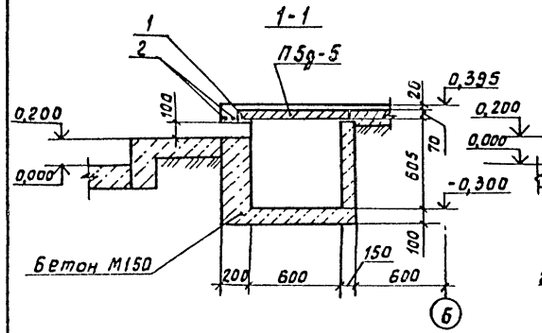


## 2-2

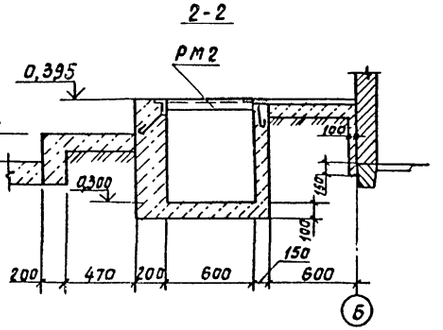


## Фрагмент плана 2

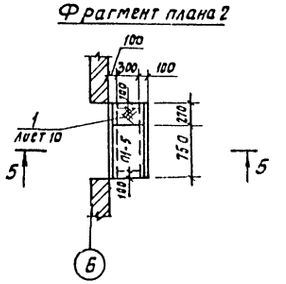


## Ф01

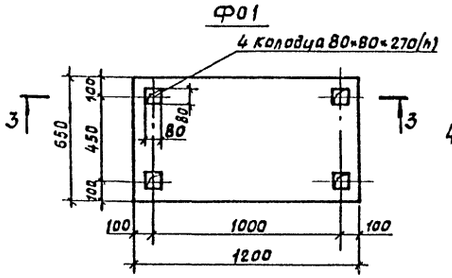


## Ф02

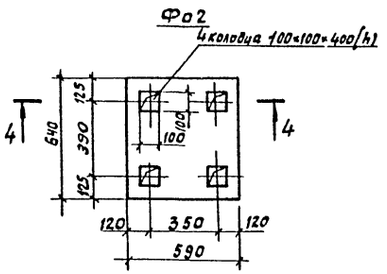


## 5-5

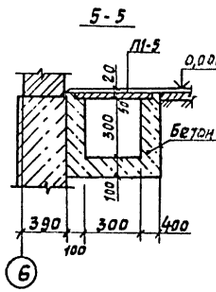


## Фрагмент плана 4

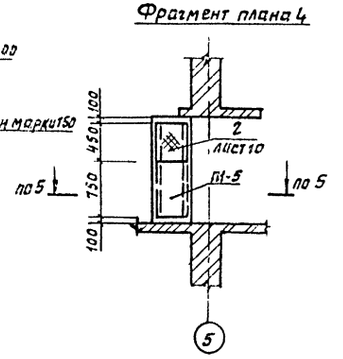


## 3-3

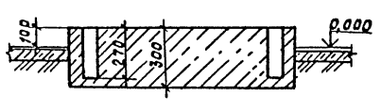


## 4-4

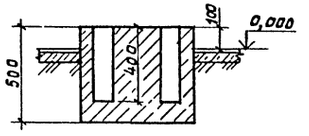




21013-01

| | | | | |
|---|---|---|---|---|
| Инж. | Пылайкин | | ТП 816-1-79.86 -КЖ | |
| Вед.инж. | Мишанин | | | |
| Рук. гр. | Павлинов | | | |
| Гл.спец. | Пилипчук | | | |
| Нач.отд. | Тигай | | | |
| ГИП | Глезин | | Профилакторий для гаража на 60 автомобилей с теплой стоянкой на 22 автомобилей | Стадия: Р; Лист: 11; Листов: |
| Н. контр. | Антонычев | | Фрагменты плана 2-4 Фундаменты Ф0-1, Ф0-2 | ЦИТЭПсельхозпром г. Иваново |

Привязан

Инв. №

Копировал Курочкина

Формат А2

Инв. № подл. | Подп. и дата | Взам. инв. №

Альбом 1

## Схема расположения колонн

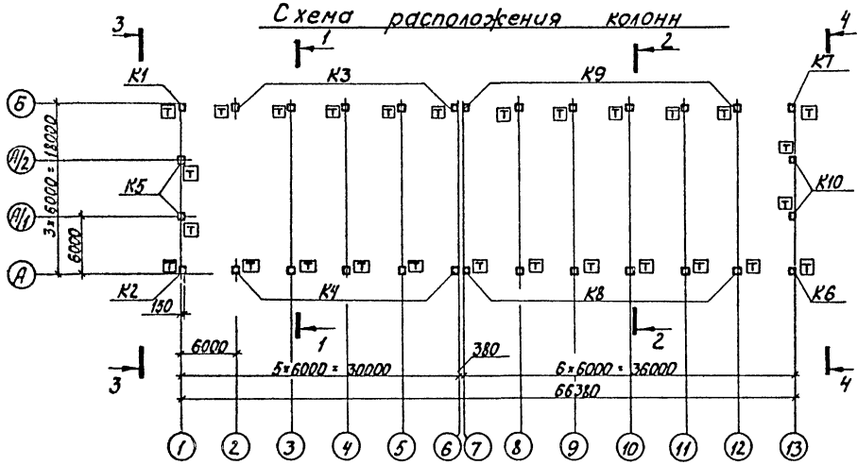


## 1-1

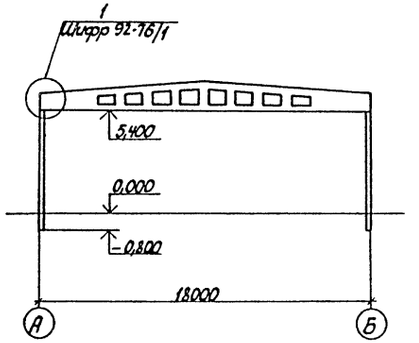


## Схема расположения балок покрытия

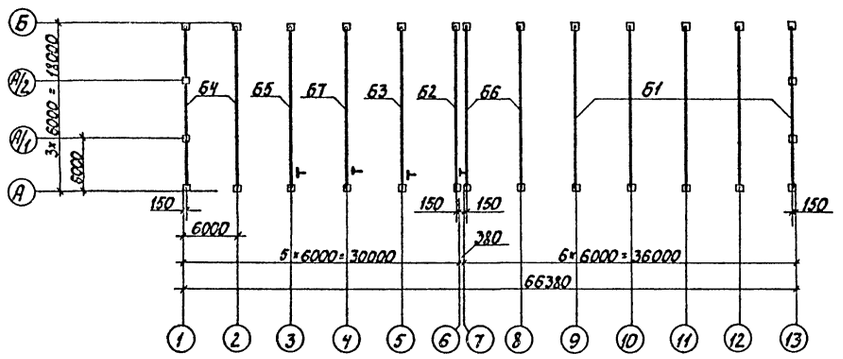


## 2-2

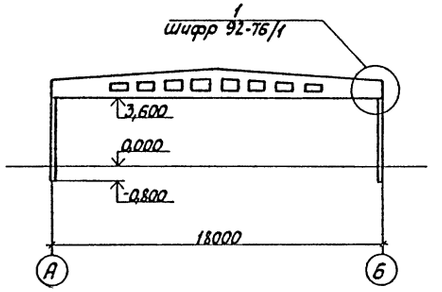


## 3-3

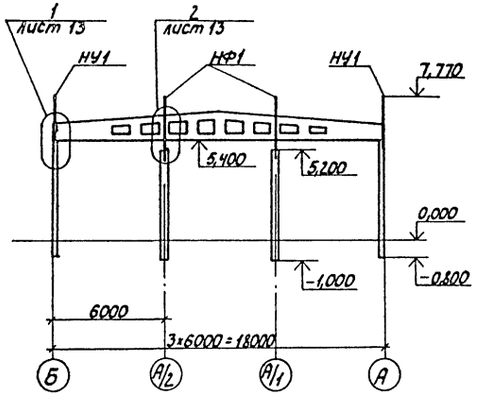


## 4-4

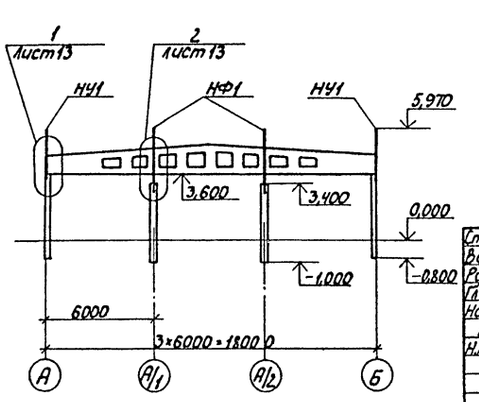


## Спецификация к схемам расположения колонн, насадок фахверка и балок покрытия

| Марка, поз. | Обозначение | Наименование | Кол. | Масса ед., кг | Примечание |
|---|---|---|---|---|---|
| | | | | | |
| | | Колонны | | | |
| К1 | -КЖИ-К54-8а | К54-8а | 1 | 1500 | |
| К2 | -К54-8б | К54-8б | 1 | 1500 | |
| К3 | -К54-8в | К54-8в | 5 | 1500 | |
| К4 | -К54-8г | К54-8г | 5 | 1500 | |
| К5 | -К54-1а | К54-1а | 2 | 1500 | |
| К6 | -К36-6а | К36-6а | 1 | 1000 | |
| К7 | -К36-6б | К36-6б | 1 | 1000 | |
| К8 | -К36-6в | К36-6в | 6 | 1000 | |
| К9 | -К36-6г | К36-6г | 6 | 1000 | |
| К10 | -К36-1а | К36-1а | 2 | 1000 | |
| | | | | | |
| | | Балки покрытия | | | |
| Б1 | -КЖИ-2БДР18-3АIVТ-а | 2БДР18-3АIVТ-а | 5 | 10400 | |
| Б2 | -2БДР18-3АIVТ-б | 2БДР18-3АIVТ-б | 1 | 10400 | |
| Б3 | -2БДР18-4АIVТ-а | 2БДР18-4АIVТ-а | 1 | 10400 | |
| Б4 | -2БДР18-4АIVТ-б | 2БДР18-4АIVТ-б | 2 | 10400 | |
| Б5 | -2БДР18-5АIVТ-а | 2БДР18-5АIVТ-а | 1 | 10400 | |
| Б6 | -2БДР18-5АIVТ-б | 2БДР18-5АIVТ-б | 2 | 10400 | |
| Б7 | -2БДР18-6АIVТ-а | 2БДР18-6АIVТ-а | 1 | 10400 | |
| | | | | | |
| | | Насадки фахверка | | | |
| НУ1 | | Уголок $\frac{Б\text{-}160\times100\times10\ ГОСТ\ 8510\text{-}72}{В\ ст\ 3кп2\ ГОСТ\ 535\text{-}79}$ в-265 | 4 | 52,5 | |
| НФ1 | -КЖИ-НФ1 | НФ1 | 4 | 117,1 | |
| | | | | | |
| | | Элементы соединительные | | | |
| МС2 | -КЖИ-МС2 | МС2 | 4 | 1,9 | |
| МС3 | | Полоса $\frac{Б\text{-}26\times150\ ГОСТ\ 103\text{-}76}{В\ ст\ 3кп2\ ГОСТ\ 535\text{-}79}$ в-200 | 4 | 1,41 | |
| МС1 Т | -КЖИ-МС1 Т | МС1 Т | 2 | 12,91 | |
| МС1 Н | -01 | МС1 Н | 2 | 12,91 | |

Знак Т означает ориентирование колонны при монтаже

39

21013-01

Привязан

Инв. №

| | | |
|---|---|---|
| Ст.инж. | Чистяков | |
| Вед.инж. | Мишанин | |
| Рук.гр. | Павлинов | |
| Гл.спец. | Пилипчук | |
| Нач.отд. | Тигай | |
| ГИП | Глезин | |
| Н.контр. | Антонычева | |

ТП 816-1-79.86 -КЖ

Профилакторий для гаража на 60 автомобилей с теплой стоянкой на 22 автомобиля

| Стадия | Лист | Листов |
|---|---|---|
| Р | 12 | |

Схемы расположения колонн, насадок фахверка, балок покрытия

ЦИТЭПсельхозпром г. Иваново

Копировал Лукичева

Формат А2

Инв. № подл. | Подпись и дата | Взам. инв. №

Альбом 1

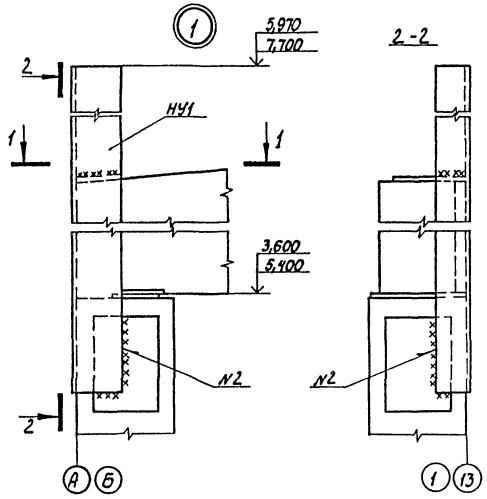





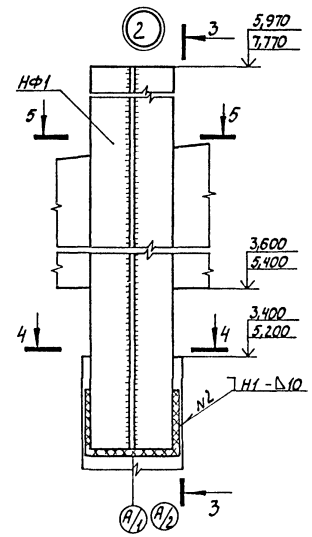


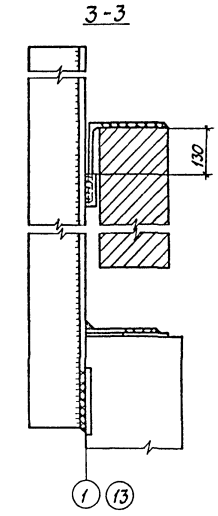


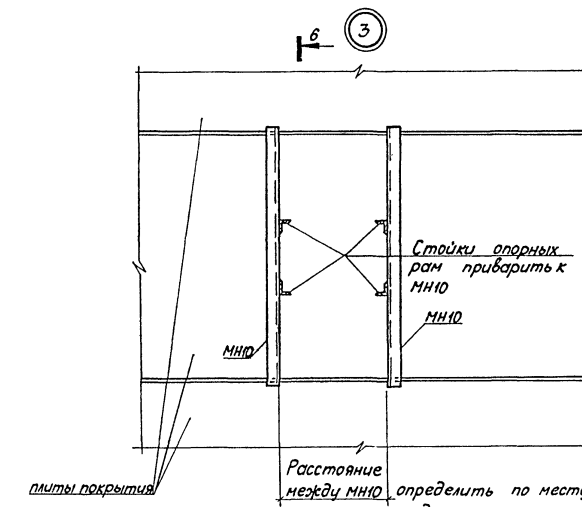


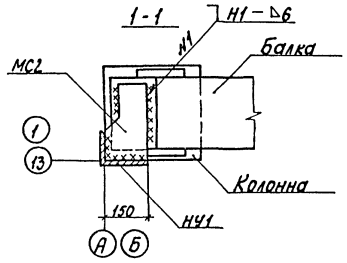


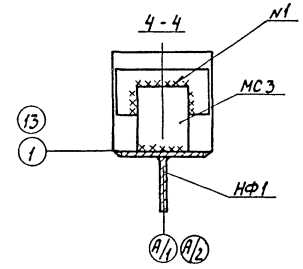


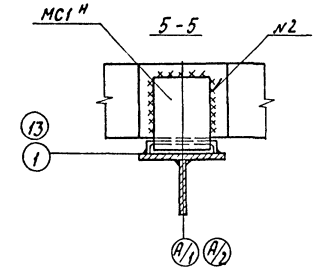


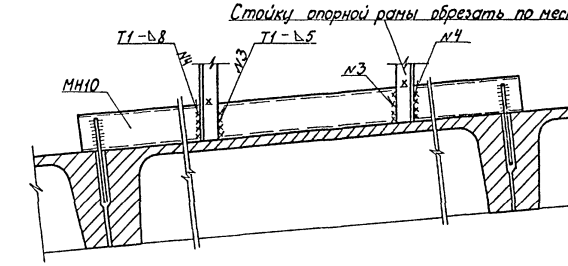


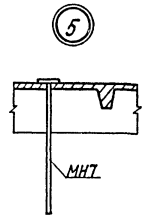


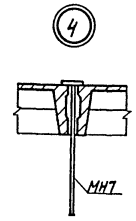


1. Сварку выполнить электродом Э42 по ГОСТ 9467-75
2. Сварные швы выполнить по ГОСТ 5264-80

40

21013-01

| | | | | |
|---|---|---|---|---|
| Вед.инж. | Чижанин | | ТП 816-1-79.86-КЖС | |
| Рук.гр. | Павлинов | | | |
| Гл.спец. | Пилипчук | | | |
| Нач.отд. | Пилай | | | |
| ГИП | Глезин | | | |
| Привязан | Н.контр. | Антонычева | Профилакторий для гаража на 60 автомобилей с теплой стоянкой на 22 автомобиля | Стадия: Р; Лист: 13; Листов: |
| | | | Узлы 1-3 | ЦИТЭПсельхозпром г. Иваново |

Инв. №

Копировал Лукичева

Формат А2

Инв. № подл. | Подп. и дата | Взам. инв. №

Альбом 1

## Схема расположения стеновых панелей по оси А

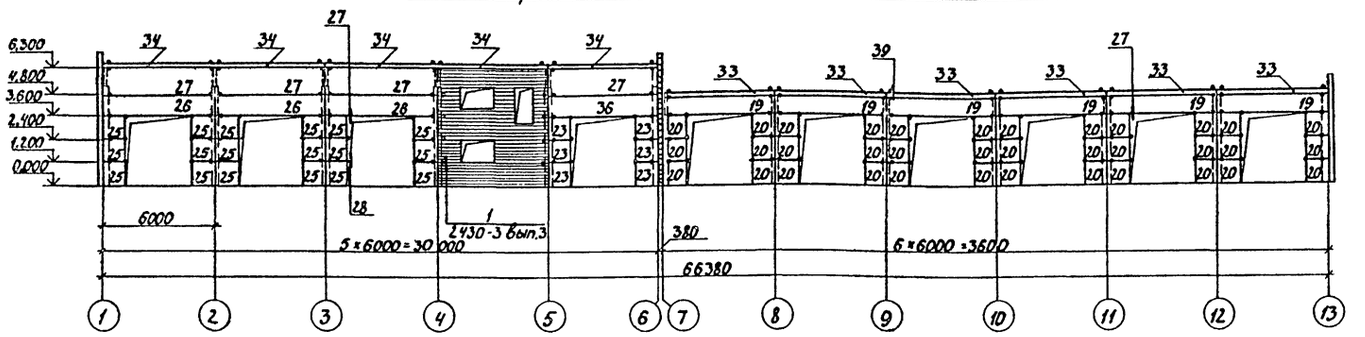


## Схема расположения стеновых панелей по оси Б

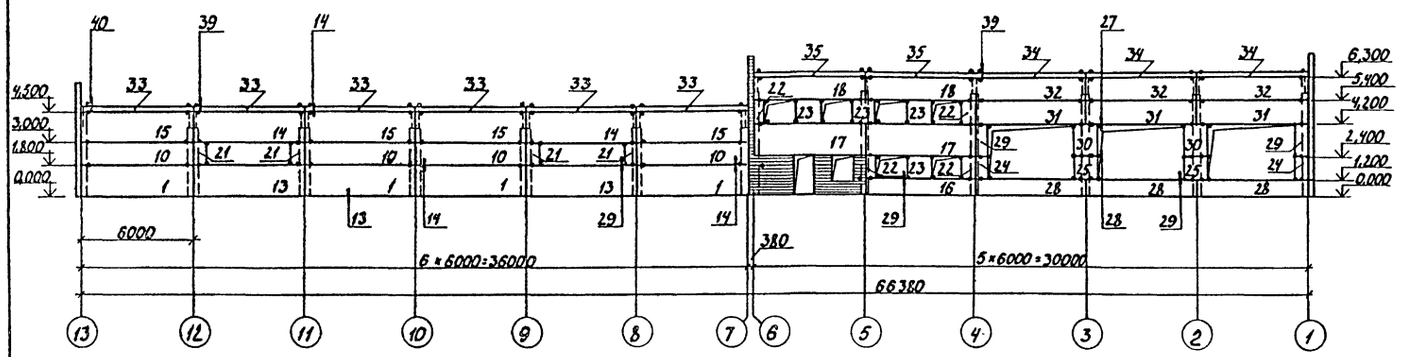


## Схема расположения стеновых панелей по оси 13

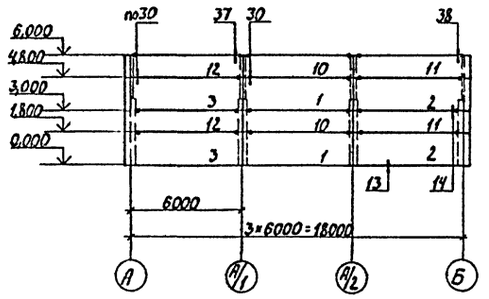


## Схема расположения стеновых панелей по оси 1

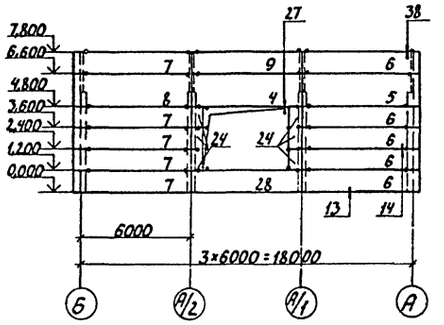


## Спецификация к схемам расположения стеновых панелей

| Марка, поз. | Обозначение | Наименование | Кол. | Масса ед., кг | Примечание |
|---|---|---|---|---|---|
| | | Панели стеновые | | | |
| 1 | 1.030.1-1.1-1.07 | ПС60.18.2,0-1л-1,31 | 6 | 2610 | |
| 2 | 1.030.1-1.1-1.15-06 | ПС62,5.18.2,0-1л-1,31 | 2 | 2720 | |
| 3 | 1.030.1-1.1-1.15-06 | ПС62,5.18.2,0-1л-2,31 | 2 | 2720 | |
| 4 | 1.030.1-1.1-1.07-06 | ПС60.18.2,5-4л-1,37 | 1 | 3210 | |
| 5 | 1.030.1-1.1-1.16-06 | ПС63.18.2,5-2л-1,31 | 1 | 3350 | |
| 6 | 1.030.1-1.1-1.16-03 | ПС63.12.2,5-3л-1,31 | 5 | 2230 | |
| 7 | 1.030.1-1.1-1.16-03 | ПС63.12.2,5-3л-2,31 | 5 | 2230 | |
| 8 | 1.030.1-1.1-1.16-06 | ПС63.18.2,5-2л-2,31 | 1 | 3350 | |
| 9 | 1.030.1-1.1-1.05-03 | ПС60.12.2,5-3л-1,31 | 1 | 2120 | |
| 10 | 1.030.1-1.1-1.05 | ПС60.12.2,0-2л-1,31 | 6 | 1740 | |
| 11 | 1.030.1-1.1-1.15-03 | ПС62,5.12.2,0-2л-1,31 | 2 | 1810 | |
| 12 | 1.030.1-1.1-1.15-03 | ПС62,5.12.2,0-2л-2,31 | 2 | 1810 | |
| 13 | 1.030.1-1.1-1.07-02 | ПС60.18.2,0-4л-1,36 | 2 | 2640 | |
| 14 | 1.030.1-1.1-1.06-02 | ПС60.15.2,0-4л-1,40 | 2 | 2200 | |
| 15 | 1.030.1-1.1-1.06 | ПС60.15.2,0-2л-1,35 | 4 | 2170 | |
| 16 | КЖИ-ПС60.12.3,0-6л-1,36А | ПС60.12.3,0-6л-1,36А | 1 | 2520 | |
| 17 | КЖИ-ПС60.18.3,0-2л-1,38А | ПС60.18.3,0-2л-1,38А | 2 | 3760 | |
| 18 | КЖИ-ПС60.9.3,0-6л-1,40А | ПС60.9.3,0-6л-1,40А | 2 | 1910 | |
| 19 | 1.030.1-1.1-1.04-06 | ПС60.9.2,0-4л-1,46 | 6 | 1330 | |
| 20 | 1.030.1-1.1-1.60 | 2ПС12.12.2,0-л-59 | 36 | 340 | |
| 21 | 1.030.1-1.1-1.58 | 2ПС6.12.2,0-л-60 | 4 | 170 | |
| 22 | 1.030.1-1.1-1.58-02 | 2ПС6.12.3,0-л-60 | 4 | 250 | |
| 23 | 1.030.1-1.1-1.60-02 | 2ПС12.12.3,0-л-59 | 10 | 500 | |
| 24 | 1.030.1-1.1-1.58-01 | 2ПС6.12.2,5-л-60 | 8 | 210 | |
| 25 | 1.030.1-1.1-1.60-01 | 2ПС12.12.2,5-л-59 | 20 | 420 | |
| 26 | 1.030.1-1.1-1.05-04 | ПС60.12.2,5-5л-1,42 | 3 | 2130 | |
| 27 | 1.030.1-1.1-1.06-05 | ПС60.15.2,5-5л-1,35 | 4 | 2670 | |
| 28 | 1.030.1-1.1-1.05-04 | ПС60.12.2,5-5л-1,36 | 4 | 2130 | |
| 29 | 1.030.1-1.1-1.59-01 | 2ПС6.12.2,5-л.60 | 2 | 320 | |
| 30 | 1.030.1-1.1-1.61-01 | 2ПС12.18.2,5-л.59 | 2 | 630 | |
| 31 | 1.030.1-1.1-1.05-04 | ПС60.12.2,5-5л.37 | 3 | 2130 | |
| 32 | 1.030.1-1.1-1.04-09 | ПС60.9.2,5-4л.35 | 3 | 1610 | |
| 36 | 1.030.1-1.1-1.05-07 | ПС60.12.3,0-6л-42 | 1 | 2520 | |
| | | Панели карнизные | | | |
| 33 | 1.030.1-1.2-1.6.0000 | ПК60.6,5-л | 12 | 1200 | |
| 34 | 1.030.1-1.2-1.6.0000-01 | ПК60.7-л | 8 | 1300 | |
| 35 | 1.030.1-1.2-1.6.0000-02 | ПК60.7,5-л | 2 | 1400 | |

1. Монтажные узлы приняты по серии 1.030.1-1 вып. 3-3
2. Спецификацию на соединительные изделия стеновых панелей, см. лист 17.
3. Стеновые панели приняты из легкого бетона с объемным весом $\gamma$ = 900 кг/м³

41

21013-01

| | | | |
|---|---|---|---|
| Ст.инж. | Чистяков | | ТП 816-1-79.86 – КЖ |
| Рук.гр. | Павлинов | | |
| Гл.спец. | Лимончук | | |
| Нач.отд. | Гилай | | |
| ГИП | Лезин | | |
| Н.контр. | Антоньичева | | |

Привязан

Инв.№

| Профилакторий для гаража на 60 автомобилей с теплой стоянкой на 22 автомобиля | Стадия | Лист | Листов |
|---|---|---|---|
| | Р | 14 | |
| Схемы расположения стеновых панелей | ЦИТЭПсельхозпром г. Иваново | | |

Копировал Лукичева

Формат А2

Инв.№ подл. | Подпись и дата | Взам.инв.№

Альбом 1

## Схема расположения плит перекрытия и монолитных участков

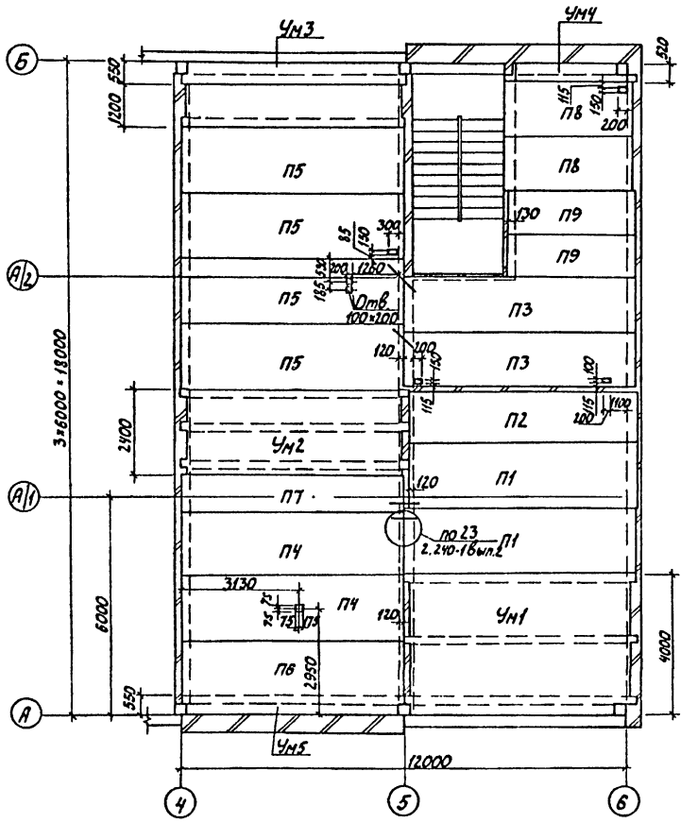


## Монолитный участок УМ1

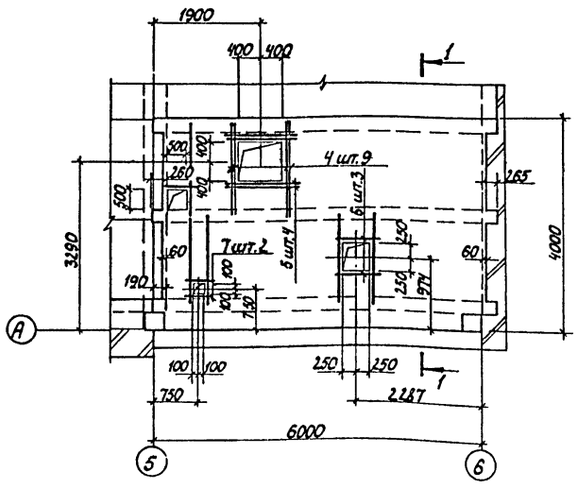


## Монолитный участок УМ2

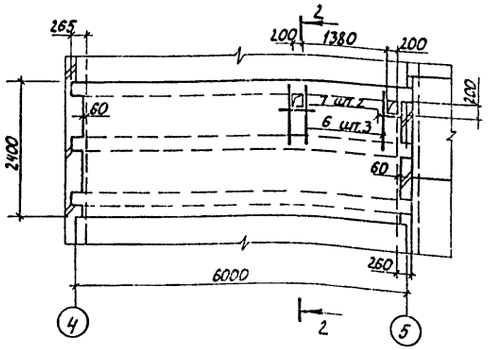


## Спецификация к схеме расположения плит перекрытия

| Марка, поз. | Обозначение | Наименование | Кол. | Масса ед., кг | Примечание |
|---|---|---|---|---|---|
| | | Плиты перекрытия | | | |
| П1 | 1.141-1 выпуск 57 | ПК 10-63.18а | 2 | 3400 | |
| П2 | 1.141-1.59.420000 | ПК 63.12-8АIVта | 1 | 2250 | |
| П3 | 1.141-1.59.270000 | ПК 63.15-6АIVта | 2 | 2975 | |
| П4 | 1.141-1 выпуск 57 | ПК 10-60.18 | 2 | 3185 | |
| П5 | 1.141-1.59.050000 | ПК 60.18-6АIVт | 4 | 3175 | |
| П6 | 1.141-1.59.280000 | ПК 60.15-6АIVт | 1 | 2800 | |
| П7 | 1.141-1.59.660000 | ПК 60.10-6АIVт | 1 | 1725 | |
| П8 | 1.141-1.60 2000-11 | ПК 36.15-4Та | 2 | 1745 | |
| П9 | 1.141-1.603000-06 | ПК 36.12-6Та | 2 | 1320 | |
| ММ11 | 2.240-1 выпуск 2 | Деталь металлическая ММ11 | 8 | 0,39 | ℓ=500мм |

1. Монтаж железобетонных конструкций выполнять согласно СНиП III-16-80 и указаний серий 1.141-1 вып. 57,59,60.
2. Швы между плитами должны быть заполнены бетоном марки 150.
3. Отверстия в плитах высверливать не нарушая несущих ребер.

## 1-1

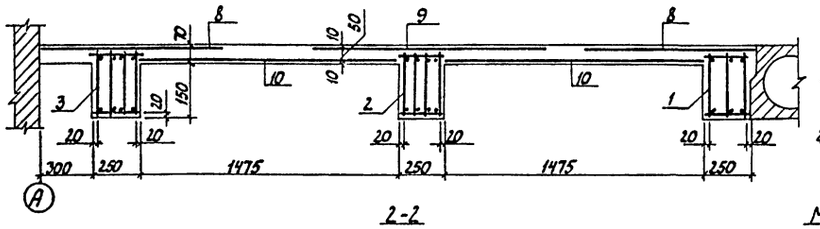


## 3-3

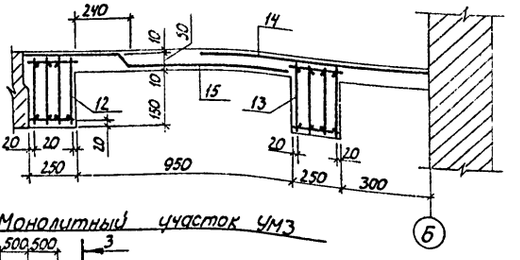


## 2-2

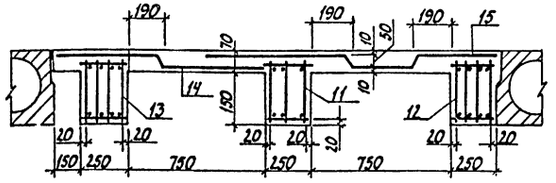


## Монолитный участок УМ3

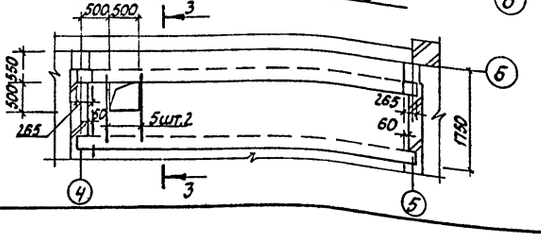


42

21013-01

Привязан

Инв. №

| | | | |
|---|---|---|---|
| Инж. | Пылайкин | | |
| Рук.гр. | Павлинов | | |
| Гл.спец. | Пилипчук | | |
| Нач.отд. | Тигай | | |
| ГИП | Глезин | | |
| Н.контр. | Антонычева | | |

ТП 816-1-79.86 - КЖ

| | Стадия | Лист | Листов |
|---|---|---|---|
| Профилакторий для гаража на 60 автомобилей с теплой стоянкой на 22 автомобиля | Р | 15 | |
| Схема расположения плит перекрытия. Монолитные участки УМ1-УМ3 | ЦИТЭПсельхозпром г. Иваново | | |

Копировал Лукичева

Формат А2

Нач.отдела ВК Шляпкин
Нач.отдела ТТ Польгин
Инв. № подл. | Подпись и дата | Взам. инв. №

Альбом 1

## Монолитный участок УМ5

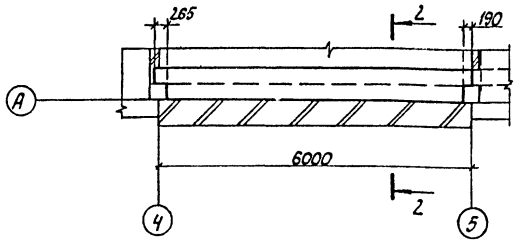


## Монолитный участок УМ4

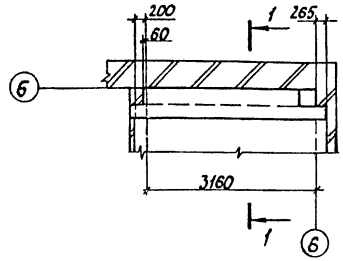


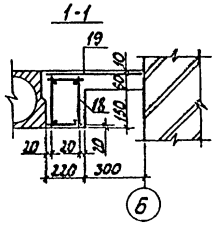


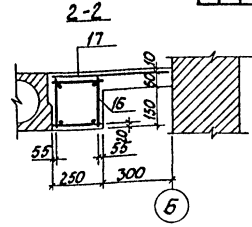


## Спецификация к схеме расположения монолитных участков

| Формат | Зона | Поз. | Обозначение | Наименование | Кол. | Примеч. |
|---|---|---|---|---|---|---|
| | | | | **Детали** | | |
| Б4 | | 5 | | А-III-10-ГОСТ 5781-82 ℓ=1300 | 2 | 0,8кг |
| | | | | **Материалы** | | |
| | | 14 | | С 5Вр1-100 / 5Вр1-100 1040 ГОСТ 8478-81 | 1 | ℓ=5720 |
| | | 15 | | С 5Вр1-100 / 5Вр1-100 1280 ГОСТ 8478-81 | 1 | ℓ=5720 |
| | | | | Бетон марки 200 | 1,18 | м³ |
| | | | | **УМ4 - шт. 1** | | |
| | | | | **Сборочные единицы** | | |
| А2 | | 18 | КЖИ-КП1-06 | Каркас пространственный КП7 | 1 | 12,63кг |
| | | | | **Материалы** | | |
| | | 19 | | С 5Вр1-100 / 5Вр1-100 1040 ГОСТ 8478-81 | 1 | ℓ=2910 |
| | | | | Бетон марки 200 | 0,26 | м³ |
| | | | | **УМ5 - шт. 1** | | |
| | | | | **Сборочные единицы** | | |
| А2 | | 16 | КЖИ-КП1-07 | Каркас пространственный К8 | 1 | 37,87кг Укоротить по месту |
| | | | | **Материалы** | | |
| | | 17 | | С 5Вр1-100 / 5Вр1-100 1040 ГОСТ 8478-81 | 1 | ℓ=5700 |
| | | | | Бетон марки 200 | 0,49 | м³ |

| Формат | Зона | Поз. | Обозначение | Наименование | Кол. | Примеч. |
|---|---|---|---|---|---|---|
| | | | | **УМ1 - шт. 1** | | |
| | | | | **Сборочные единицы** | | |
| | | | | **Каркасы пространственные** | | |
| А2 | | 1 | КЖИ-КП1 | КП1 | 1 | 94,97кг |
| А2 | | 2 | -01 | КП2 | 1 | 132,31кг |
| А2 | | 3 | -02 | КП3 | 1 | 131,25кг |
| | | | | **Детали** | | |
| | | | | А-III-10-ГОСТ 5781-82 | | |
| Б4 | | 4 | | ℓ = 1700 | 9 | 1,05кг |
| Б4 | | 5 | | ℓ = 1300 | 4 | 0,8кг |
| Б4 | | 6 | | ℓ = 1000 | 3 | 0,62кг |
| Б4 | | 7 | | ℓ = 700 | 2 | 0,43кг |
| | | | | **Материалы** | | |
| | | 8 | | С 5Вр1-100 / 5Вр1-100 1040 ГОСТ 8478-81 | 2 | ℓ=5910 |
| | | 9 | | С 5Вр1-100 / 5Вр1-100 1280 ГОСТ 8478-81 | 1 | ℓ=5910 |
| | | 10 | | С 5Вр1-100 / 5Вр1-100 1540 ГОСТ 8478-81 | 2 | ℓ=5910 |
| | | | | Бетон марки 200 | 2,49 | м³ |
| | | | | **УМ2 - шт. 1** | | |
| | | | | **Сборочные единицы** | | |
| | | | | **Каркасы пространственные** | | |
| А2 | | 11 | КЖСИ-КП1-03 | КП4 | 1 | 74,51кг |
| А2 | | 12 | -04 | КП5 | 1 | 162,45кг |
| А2 | | 13 | -05 | КП6 | 1 | 128,59кг |
| | | | | **Детали** | | |
| | | | | А-III-10-ГОСТ 5781-82 | | |
| Б4 | | 6 | | ℓ=1000 | 3 | 0,62кг |
| Б4 | | 7 | | ℓ=700 | 2 | 0,43кг |
| | | | | **Материалы** | | |
| | | 14 | | С 5Вр1-100 / 5Вр1-100 1280 ГОСТ 8478-81 | 1 | ℓ=5720 |
| | | 15 | | С 5Вр1-100 / 5Вр1-100 1540 ГОСТ 8478-81 | 1 | ℓ=5720 |
| | | | | Бетон марки 300 | 1,82 | м³ |
| | | | | **УМ3 - шт. 1** | | |
| | | | | **Сборочные единицы** | | |
| | | | | **Каркасы пространственные** | | |
| А2 | | 12 | КЖСИ-КП1-04 | КП5 | 1 | 162,45кг |
| А2 | | 13 | 05 | КП6 | 1 | 128,59кг |

43

## Ведомость расхода стали на элемент, кг

| Марка элемента | Изделия арматурные | | | | | | | | | | | | | | | | Всего | Общий расход |
|---|---|---|---|---|---|---|---|---|---|---|---|---|---|---|---|---|---|---|
| | Арматура класса | | | | | | | | | | | | | | | | | |
| | А-III ГОСТ 5781-82 | | | | | | | | | | А-I | | | Вр1 ГОСТ 8478-81 | | | | |
| | ф25 | ф22 | ф18 | ф16 | ф10 | | Итого | ф10 | ф8 | ф6 | | Итого | С 5Вр1-100/5Вр1-100 1040 | С 5Вр1-100/5Вр1-100 1280 | С 5Вр1-100/5Вр1-100 1540 | | Итого | | |
| УМ1 | 193,42 | 56,41 | | 29,91 | 15,37 | | 281,65 | 31,0 | 39,14 | 8,62 | | 78,76 | 40,19 | 24,73 | 59,52 | | 124,44 | 484,85 | 484,85 |
| УМ2 | 188,5 | 54,71 | 48,96 | | 2,72 | | 294,89 | 26,42 | 38,48 | 8,48 | | 73,38 | | 23,96 | 28,82 | | 52,78 | 421,05 | 421,05 |
| УМ3 | 188,5 | | 48,96 | | 1,6 | | 239,06 | 15,1 | 38,48 | | | 53,58 | 18,9 | | 28,83 | | 47,73 | 340,37 | 340,37 |
| УМ4 | | | | | 4,5 | | 4,5 | 4,5 | | 3,63 | | 8,13 | 4,95 | | | | 4,95 | 17,58 | 17,58 |
| УМ5 | | | 24,48 | | | | 24,48 | 7,55 | | 5,84 | | 13,39 | 10,25 | | | | 10,25 | 48,12 | 48,12 |

Привязан

Инв. №

Инв. № подл. | Подп. и дата | Взам. инв. №

21063-01

| | | | |
|---|---|---|---|
| Рук. гр | Павлинов | | ТП 816-1-79.86 - КЖ |
| Гл. спец. | Пимпчук | | |
| Нач. отд. | Тугай | | |
| ГИП | Глезин | | |
| Н. контр. | Антанычева | | |

| | | | |
|---|---|---|---|
| Профилакторий для гаража на 60 автомобилей с теплой стоянкой на 22 автомобиля | Стадия | Лист | Листов |
| | Р | 16 | |
| Монолитные участки УМ4 и УМ5 | ЦИТЭПсельхозпром г. Иваново | | |

Копировал Лукичева

Формат А2

Альбом 1

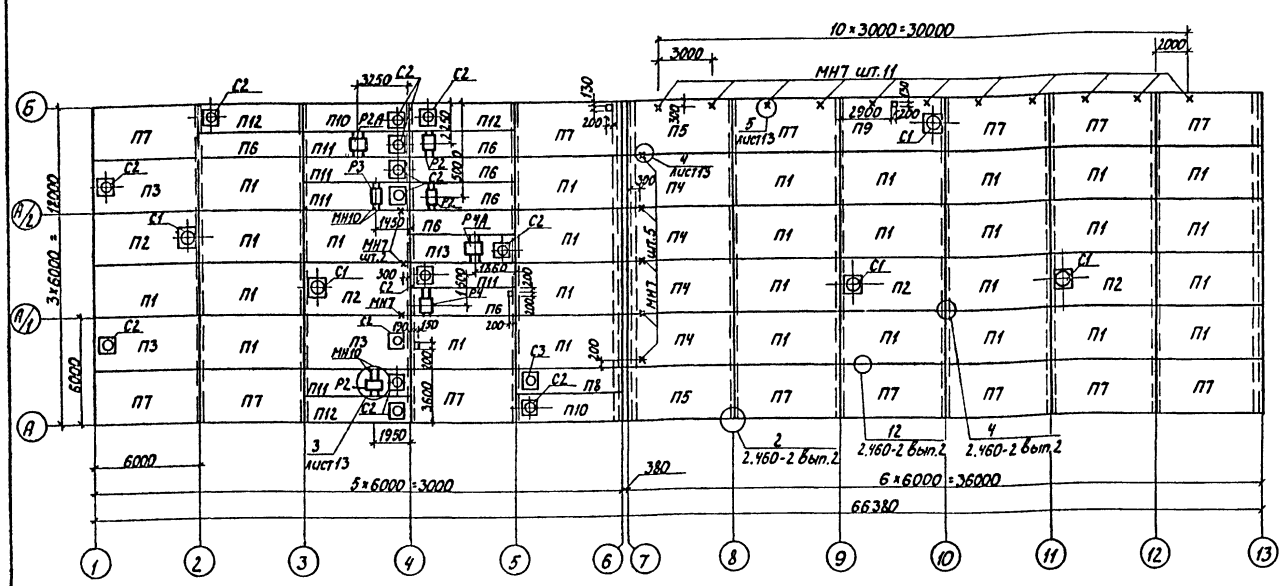


Спецификация соединительных изделий к схемам расположения стеновых панелей

| Марка, поз. | Обозначение | Наименование | Кол. | Масса ед., кг | Примечание |
|---|---|---|---|---|---|
| | | Изделия соединительные | | | |
| 1 | 1.030.1-1.4-1-120 | Т3 | 207 | 0,4 | |
| 20 | 1.030.1-1.4-1-140 | Т8 | 24 | 0,5 | |
| 26 | 1.030.1-1.4-1-150 | Т9 | 4 | 0,4 | |
| 27 | 1.030.1-1.4-1-150-01 | Т10 | 40 | 1,3 | |
| 19 | | Лист 8×80×140 ГОСТ 19903-74 | 68 | 0,07 | |
| 22 | | Лист 8×140×140 ГОСТ 19903-74 | 50 | 1,23 | |
| 29 | | Лист 6×60×250 ГОСТ 19903-74 | 4 | 0,71 | |
| МК-5 | 2.430-3 вып.3 | МК-5 | 10 | 0,46 | |
| А1 | 1.030.1-1.0-3-2401 | А1 | 42 | 0,7 | |
| А2 | 1.030.1-1.0-3-2402 | А2 | 38 | 1,2 | |
| А3 | 1.030.1-1.0-3-2403 | А3 | 63 | 0,4 | |
| А4 | 1.030.1-1.0-4-2404 | А4 | 4 | 1,5 | |

1. Приварку плит к закладным деталям балок покрытия выполнить не менее чем в трех точках для каждой плиты.
2. Швы между плитами должны быть заполнены раствором марки 200, при этом зазоры между торцами продольных ребер должны быть заделаны на всю высоту ребра.
3. Все металические детали в узлах сопряжений конструкций подвергнуть защите от коррозии по группе $I п-2$ $(55)^2$ приложения 10 табл. 48 СНиП II-28-73
4. Привязку закладных изделий МН7, МН10, Р2-Р4 уточнить по месту по рабочим чертежам основного комплекта марки ОВ
5. Отверстия в плитах высверлить не нарушая несущих ребер.

Спецификация к схеме расположения плит покрытия

| Марка, поз. | Обозначение | Наименование | Кол. | Масса ед., кг | Примечание |
|---|---|---|---|---|---|
| | | Плиты покрытия | | | |
| П1 | 22701.1-77 | ПГ-3АIVТ | 29 | 2650 | |
| П2 | 22701.2-77 | ПВТ-3АIVТ | 4 | 3200 | |
| П3 | 22701.2-77 | ПВ4-3АIVТ | 3 | 3300 | |
| П4 | 22701.1-77 | ПГ-5АIVТ | 4 | 2650 | |
| П5 | КЖСИ-ПГ-3АIVТ-1 | ПГ-5АIVТ-1 | 2 | 2650 | |
| П6 | 1.465-7 вып.3 | ПАIV/1,5×6 -2 | 6 | 1500 | |
| П7 | КЖСИ-ПГ-3АIVТ-1 | ПГ-3АIVТ-1 | 14 | 2650 | |
| П8 | 1.465-7 вып.3 | ПАIV-7/1,5×6 -3 | 1 | 1900 | |
| П9 | КЖСИ-ПВТ-3АIVТ-1 | ПВТ-3АIVТ-1 | 1 | 3200 | |
| П10 | КЖСИ-ПАIV-4/1,5×6 -2а | ПАIV-4/1,5×6 -2а | 2 | 1950 | |
| П11 | 1.465-7, вып.3 | ПАIV-4/1,5×6 -2 | 5 | 1950 | |
| П12 | КЖСИ-ПАIV-4/1,5×6 -2а-1 | ПАIV-4/1,5×6 -2а -1 | 3 | 1950 | |
| П13 | 1.465-7, вып.3 | ПАIV-4/1,5×6 -3 | 1 | 1950 | |
| | | | | | |
| | | Стаканы | | | |
| С1 | 1.494-24 вып.1 | СБ6Б-3 | 5 | 340 | |
| С2 | 1.494-24 вып.1 | СБ4Б-1 | 14 | 160 | |
| С3 | 1.494-24 вып.1 | СБ6Б-1 | 1 | 320 | |
| | | | | | |
| | | Изделия закладные | | | |
| Р2 | КЖСИ-Р2 | Р2 | 3 | 16,24 | |
| Р2А | КЖСИ-Р2 | Р2А | 1 | 16,24 | |
| Р3 | КЖСИ-Р3 | Р3 | 1 | 19,58 | |
| Р4 | КЖСИ-Р4 | Р4 | 1 | 14,42 | |
| Р4А | КЖСИ-Р4 | Р4А | 1 | 14,42 | |
| МН7 | КЖСИ-МН7 | МН7 | 19 | 0,78 | |
| МН10 | КЖСИ-МН10 | МН10 | 14 | 13,81 | |

44
21013-01

| | | |
|---|---|---|
| Рук.гр. | Павлинов | |
| Гл.спец. | Пилипчук | |
| Нач.отд. | Тигай | |
| ГИП | Глезин | |
| Н.контр. | Антонычева | |

ТП 816-1-79.86 - КЖС

Профилакторий для гаража на 60 автомобилей с теплой стоянкой на 22 автомобиля

| Стадия | Лист | Листов |
|---|---|---|
| Р | 17 | |

Схема расположения плит покрытия

ЦИТЭПсельхозпром г.Иваново

Привязан

Инв. №

Отдел ВК Шляпкин
Отдел ТТ Польгин

Инв. № подл. | Подпись и дата | Взам. инв. №

Копировал Лукичева

Формат А2

Альбом I

План осмотровой канавы 1 на отм.0.000

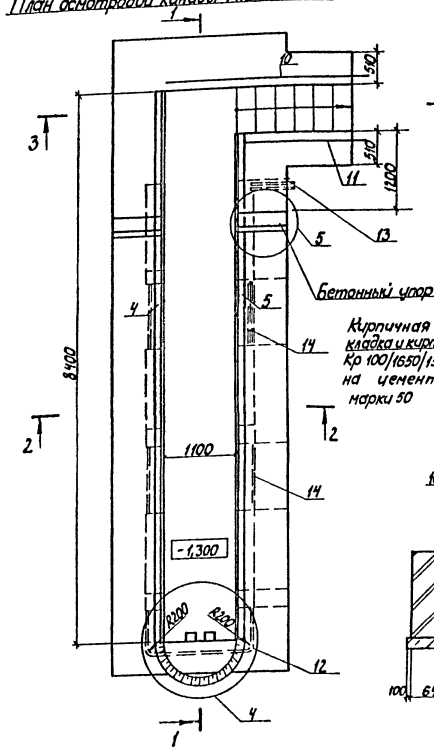


2-2

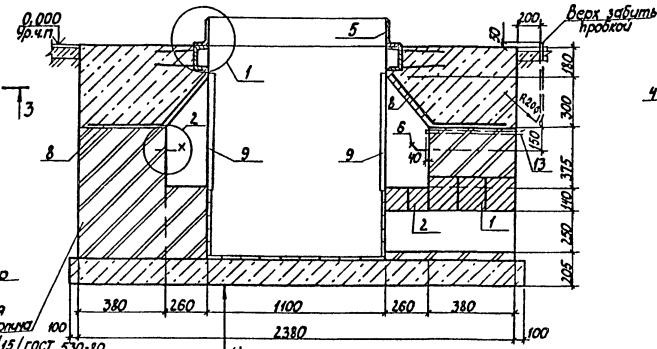


3-3

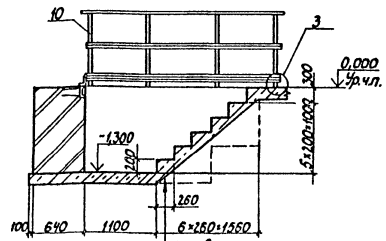


Бетон марки 150

4-4

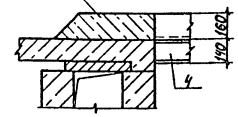


1-1

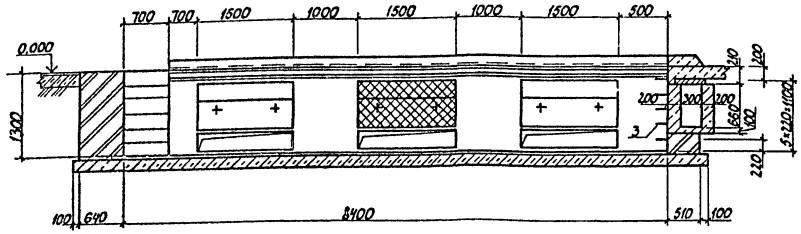


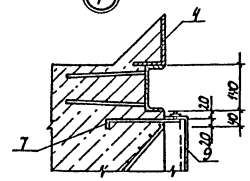


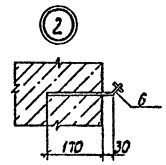


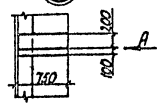


Вид А

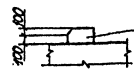


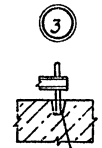


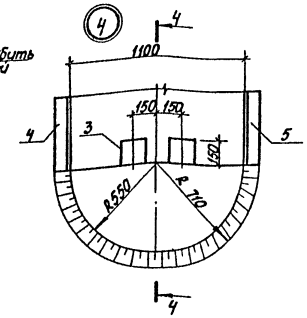


Разбивка закладных элементов в нише

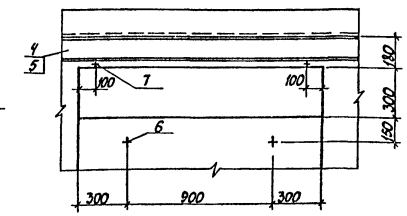


Спецификация элементов на одну осмотровую канаву

| Формат | Зона | Поз. | Обозначение | Наименование | Кол. | Примечание |
|---|---|---|---|---|---|---|
| | | | | Сборочные единицы | | |
| | | | | Перемычки | | |
| | | 1 | 1.138-10 вып.1 | 1ПР38-18.12.22у | 9 | 125кг |
| | | 2 | 1.138-10 вып.1 | 1ПР2-16.12.14 | 9 | 75кг |
| | | | | Изделия закладные | | |
| | | 3 | 3.900-3, вып.7 и 2 | МН1 | 5 | 0,80кг |
| Д3 | | 4 | КЖИ- МН1-04 | МН5 | 1 | 276,17кг |
| Д3 | | 5 | -05 | МН6 | 1 | 253,11кг |
| Д4 | | 6 | -МН8 | МН8 | 12 | 0,99кг |
| Д4 | | 7 | -МН9 | МН9 | 12 | 0,48кг |
| Д4 | | 8 | -С1 | Сетка С1 | 6 | 9,44кг |
| Д4 | | 9 | -РШ1 | Изделия закладное РШ1 | 6 | 19,34кг |
| | | 10 | 1.450.3-3 вып.1 ч.2 | Ограждение ОГПНХЭБ-10.30 | 1 | 29,0кг |
| | | 11 | 1.450.3-3 вып.1 ч.2 | Ограждение ОГПНХЭБ-10.18 | 1 | 18,7кг |
| | | | | Детали | | |
| Б4 | | 12 | | Труба 40×3,0 ГОСТ 3262-75 В=2640 | 1 | 8,8 кг |
| Б4 | | 13 | | Труба 40×3,0 ГОСТ 3262-75 В=1070 | 2 | 3,56кг |
| Б4 | | 14 | | Труба 40×3,0 ГОСТ 3262-75 В=1000 | 5 | 3,33кг |
| | | | | Материалы | | |
| | | | | Бетон марки 100 | 9,28 | м³ |
| | | | | Бетон марки 150 | 0,12 | м³ |

45

21013-01

| | | | |
|---|---|---|---|
| Инж. | Пыдайкин | | ТП 816-1-79.86-КЖ |
| Рук.гр. | Павлинов | | |
| Гл.спец. | Пилипчук | | |
| Нач.отд. | Тугай | | |
| ГИП | Глезина | | |
| Н.контр. | Антонычева | | |

Привязан

Инв.№ подл.

| Профилакторий для гаража на 60 автомобилей с теплой стоянкой на 12 автомобиля | Стадия | Лист | Листов |
|---|---|---|---|
| | Р | 18 | |
| План осмотровой канавы 1 на отм.0,000. Сечения. Узлы | УИТЭПсельхозпром г. Иваново | | |

Копировал Лукичева

Формат А2

Инв.№ подл. | Подп. и дата | Взам.инв.№ | Инв.№ дубл. | Подп. и дата

План осмотровой канавы 2 на отм. 0,000

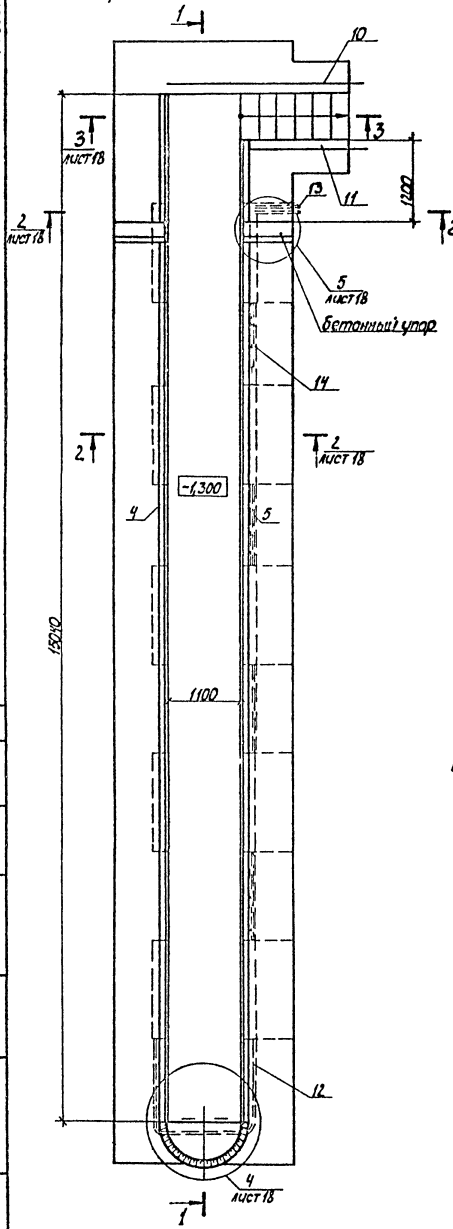


1-1

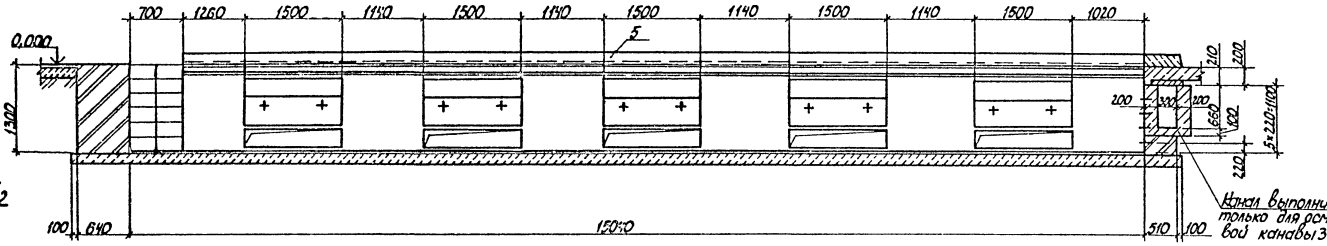


План осмотровой канавы 3 на отм. 0,000
(остальное см. осмотровую канаву 2)

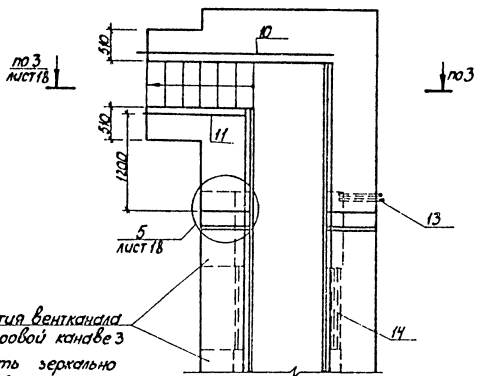


Разбивка закладных элементов в нише

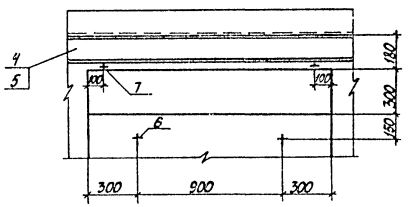


Спецификация элементов на одну осмотровую канаву

| Формат | Зона | Поз. | Обозначение | Наименование | Кол. | Примечание |
|---|---|---|---|---|---|---|
| | | | | Сборочные единицы | | |
| | | | | Перемычки | | |
| | | 1 | 1.138-10 Вып.1 | 1пр 38-18.12.22у | 15 | 125кг |
| | | 2 | 1.138-10 Вып.1 | 1пр 2-16.12.14 | 10 | 75кг |
| | | | | Изделия закладные | | |
| | | 3 | 3.900-3, Вып. 74.2 | МН1 | 5 | 0,80кг |
| А3 | | 4 | КЖИ - МН1 -02 | МН3 | 1 | 482,78кг |
| А3 | | 5 | -03 | МН4 | 1 | 460,31кг |
| А4 | | 6 | -МН8 | МН8 | 20 | 0,44кг |
| А4 | | 7 | -МН9 | МН9 | 20 | 0,48кг |
| А4 | | 8 | -С1 | Сетка С1 | 10 | 9,44кг |
| А4 | | 9 | -РШ1 | Изделие закладное РШ1 | 10 | 19,34кг |
| | | 10 | 1.450.3-3 Вып. 1 ч.2 | Ограждение ОГПНХЭБ-10.30 | 1 | 29,0кг |
| | | 11 | 1.450.3-3-3 Вып.1 ч.2 | Ограждение ОГПНХЭБ-10.18 | 1 | 18,7кг |
| | | | | Детали | | |
| Б4 | | 12 | | Труба 40×3,0 ГОСТ 3262-75 В=3680 | 1 | 12,26кг |
| Б4 | | 13 | | Труба 40×3,0 ГОСТ 3262-75 В=1170 | 2 | 3,56кг |
| Б4 | | 14 | | Труба 40×3,0 ГОСТ 3262-75 В=1140 | 12 | 3,8кг |
| | | | | Материалы | | |
| | | | | Бетон марки 100 | 15,39 | м³ |
| | | | | Бетон марки 150 | 0,12 | м³ |

46

21013-01

| | | | |
|---|---|---|---|
| Инж. | Пыладкин | | ТП 816-1-79.86 -КЖ |
| Рук.гр. | Павлинов | | |
| Гл.спец. | Пилипчук | | |
| Нач.отд. | Тихай | | |
| ГИП | Глезин | | |
| Н.контр. | Антонычева | | |

| | | | |
|---|---|---|---|
| Профилакторий для гаража на 50 автомобилей с теплой стоянкой на 22 автомобиля | Стадия | Лист | Листов |
| | Р | 19 | |
| Планы осмотровой канавы №2,3 на отм. 0,000. Сечения. Узлы | ЦИТЭПсельхозпром г. Иваново | | |

Привязан

Инв. №

Копировал Лукичева

Формат А2

Инв. № подл. | Подпись и дата | Взам. инв. №

Нач. отд. ТХ

План

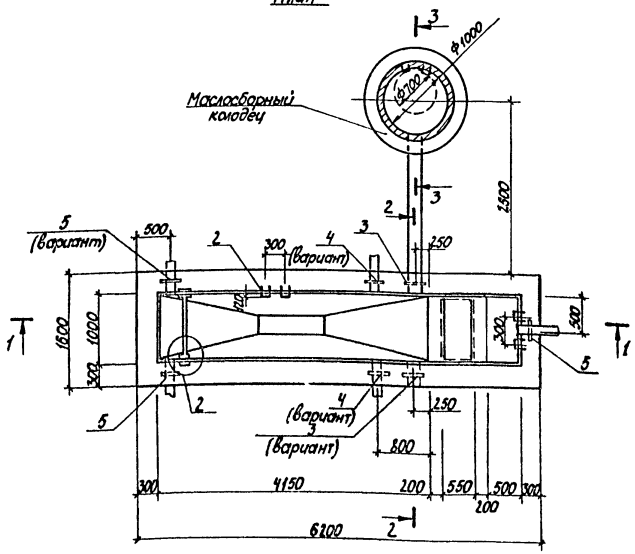


2-2

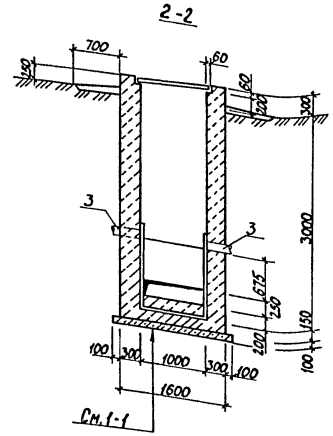


См. 1-1

3-3

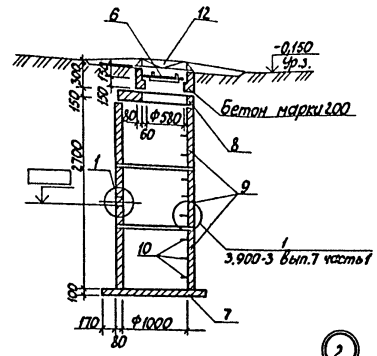


1-1

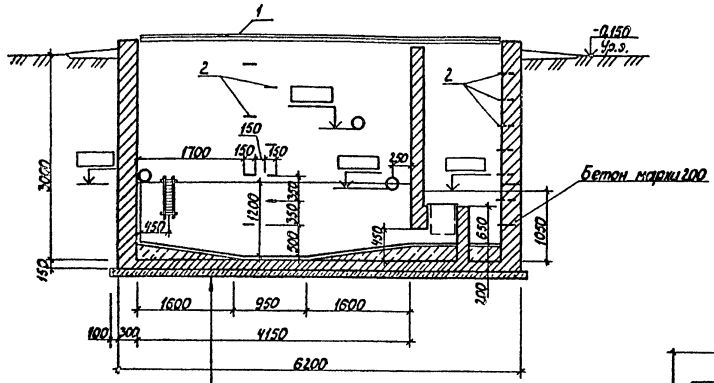


Цементный раствор с добавлением керезита-20
Бетон марки 50- по уклону
Ж-б. плита. Бетон марки 200-150
Бетонная подготовка марки 50-100
Утрамбованный грунт

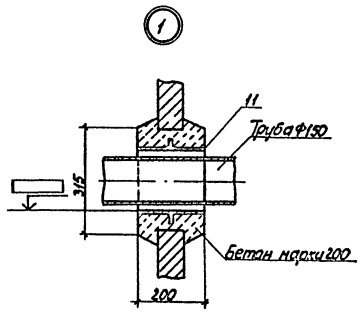


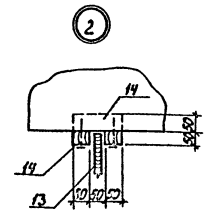


Спецификация элементов грязеотстойника

| Формат | Зона | Поз. | Обозначение | Наименование | Кол. | Примеч. |
|---|---|---|---|---|---|---|
| | | | | Грязеотстойник | | |
| | | | | Сборочные единицы | | |
| А3 | | 1 | -КЖИ-ШД1 | Щит деревянный ЩД1 | 3 | |
| | | 2 | 3.900-3, Вып.7, ч.2 | Изделие закладное МН1 | 14 | 0,8кг |
| | | 3 | 5.900-2; ТМ90-04 | Сальник Ду150, L=300 | 1 | 25,5кг |
| | | 4 | 5.900-2; ТМ90-02 | Сальник Ду100, L=300 | 2 | 10,4кг |
| | | 5 | 5.900-2; ТМ90-05 | Сальник Ду200, L=300 | 3 | 20,6кг |
| | | | | Колодец маслосборный | | |
| | | | | Сборочные единицы | | |
| А3 | | 6 | -КЖИ-КД1 | Крышка деревянная КД1 | 1 | |
| | | 7 | 3.900-3, Вып.7, ч.1 | Плита КЦД10 | 1 | 440кг |
| | | 8 | 3.900-3, Вып.7, ч.1 | Плита КЦП1-10-1 | 1 | 250кг |
| | | 9 | 3.900-3, Вып7, ч.1 | Кольцо стеновое КЦ-10-9 | 3 | 600кг |
| | | 10 | 3.900-3, Вып7, ч.2 | Изделие закладное МН1 | 9 | 0,8кг |
| | | 11 | 5.900-2; ТМ89-09 | Сальник Ду 150, L-200 | 1 | 20,3кг |
| | | | | Стандартные изделия | | |
| | | 12 | | Люк ЛВ ГОСТ 3634-79 | 1 | 65кг |
| | | | | Материалы | | |
| | | 13 | | Пиломатериал S20 ГОСТ 24454-80 | 0,003 | м³ |
| | | 14 | | Пиломатериал S50 ГОСТ 24454-80 | 0,004 | м³ |
| | | | | Бетон марки 50 | 1,66 | м³ |
| | | | | Бетон марки 200 | 16,35 | м³ |

1. Армирование стен и днища грязеотстойника см. лист 22.
2. Расположение отверстий труб по вертикали (от поверхности земли) уточняется по месту.
3. Заполнение грязеотстойника водой при испытании производить до отметки выходного патрубка.
4. Внутренние и наружные стенки колодца промазать горячим битумом 2 раза по огрунтовке.
5. Поз. 13 - дырчатая плавающая перегородка с отверстиями Ф30мм через 100мм в шахматном порядке.

47

21013-01

| | | | |
|---|---|---|---|
| Инж. | Пыладкин | | ТП 816-1-79.86 -КЖ |
| Рук.гр | Павлинов | | |
| Гл.спец | Лилипчук | | |
| Нач.отд | Тилай | | |
| ГИП | Глезин | | |
| Н.контр | Антонычева | | Профилакторий для гаража на 60 автомобилей с теплой стоянкой на 22 автомобиля. Грязеотстойник. План. Разрезы |

| Стадия | Лист | Листов |
|---|---|---|
| Р | 20 | |

ЦИТЭПсельхозпром г. Иваново

Привязан

Копировал Лукичева

Формат А2

План

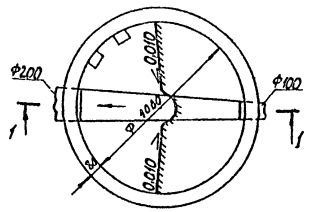


1-1

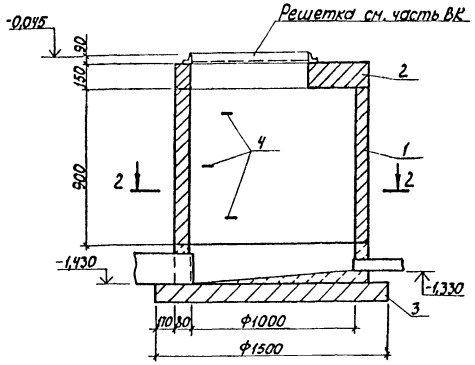


Спецификация элементов колодца

| Формат | Зона | Поз. | Обозначение | Наименование | Кол. | Примеч. |
|---|---|---|---|---|---|---|
| | | | | Сборочные единицы | | |
| | | 1 | 3.900-3 вып.7 | Кольцо стеновое КЦ10-9 | 1 | 600кг |
| | | 2 | 3.900-3 вып.7 | Плита перекрытия КЦП1-10-2 | 1 | 250кг |
| | | 3 | 3.900-3 вып.7 | Плита днища КЦД10 | 1 | 440кг |
| | | 4 | 3.900-3 вып.7, ч.2 | Изделие закладное МН1 | 3 | 0,8кг |
| | | | | Материалы | | |
| | | | | Бетон марки 150 | 0,24 | м³ |

Наружные поверхности колодца обмазать горячим битумом 2 раза

| | | | | |
|---|---|---|---|---|
| Инж. | Пыладкин | | ТП 816-1-79.86 -КЖ | |
| Рук.гр. | Павлинов | | | |
| Гл.спец. | Пилипчук | | | |
| Нач.отд | Тугай | | | |
| ГИП | Глезин | | | |
| Н.контр | Антонычева | | Профилакторий для гаража на 60 автомобилей с теплой стоянкой на 22 автомобиля | Стадия: Р; Лист: 21; Листов: |
| Привязан | | | Колодец К1 План. Сечение 1-1 | ЦИТЭПсельхозпром г.Иваново |

Инв.№ подл. | Подпись и дата | Взам.инв.№

Копировал Лихичева Формат А3





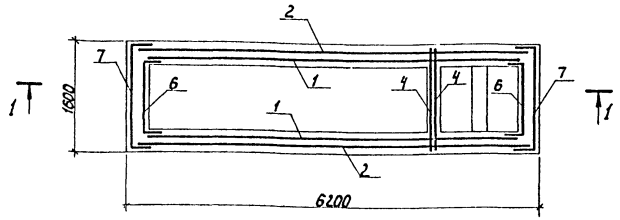


1-1

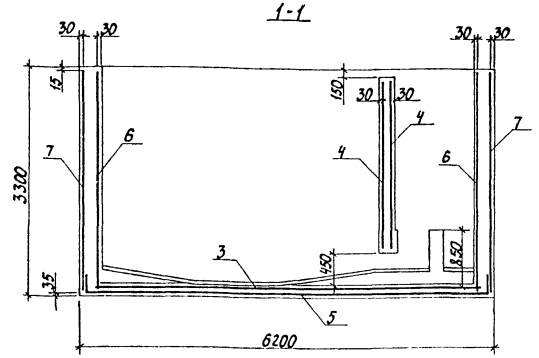


Ведомость расхода стали на элемент, кг

| Марка элемента | Изделия арматурные | | |
|---|---|---|---|
| | Арматура класса А-III ГОСТ 5781-82 | | Всего |
| | Ф12 | Итого | |
| Грязеотстойник | 943,6 | 943,6 | 943,6 |

Спецификация к схеме расположения сеток грязеотстойника

| Формат | Зона | Поз. | Обозначение | Наименование | Кол. | Примеч. |
|---|---|---|---|---|---|---|
| | | | | Сборочные единицы | | |
| | | | | Сетки арматурные | | |
| А3 | | 1 | -КЖСИ-С8 | С8 | 2 | 136,07кг |
| А3 | | 2 | -01 | С9 | 2 | 142,85кг |
| А3 | | 3 | -02 | С10 | 1 | 55,41кг |
| А3 | | 4 | -03 | С11 | 2 | 24,84кг |
| А3 | | 5 | -КЖСИ-С12 | С12 | 1 | 105,92кг |
| А3 | | 6 | -01 | С13 | 2 | 38,1кг |
| А3 | | 7 | -02 | С14 | 2 | 49,58кг |

48

21013-01

| | | | | |
|---|---|---|---|---|
| Инж. | Пыладкин | | ТП 816-1-79.86 -КЖ | |
| Рук.гр. | Павлинов | | | |
| Гл.спец. | Пилипчук | | | |
| Нач.отд | Тугай | | | |
| ГИП | Глезин | | | |
| Н.контр | Антонычева | | Профилакторий для гаража на 60 автомобилей с теплой стоянкой на 22 автомобиля | Стадия: Р; Лист: 22; Листов: |
| Привязан | | | Схема расположения сеток грязеотстойника | ЦИТЭПсельхозпром г.Иваново |

Инв.№ подл. | Подпись и дата | Взам.инв.№

Копировал Лукичева Формат А3

Альбом 1

## Ведомость рабочих чертежей основного комплекта

| Лист | Наименование | Примеч. |
|---|---|---|
| 1 | Общие данные (начало) | |
| 2 | Общие данные (продолжение) | |
| 3 | Общие данные (продолжение) | |
| 4 | Общие данные (продолжение) | |
| 5 | Общие данные (окончание) | |
| 6 | Лестница металлическая ЛМ1 | |
| 7 | Схема расположения путей для подвесных кранов | |
| 8 | Лестница металлическая ЛМ2 | |
| 9 | Схема расположения Ворот, схема привязки рамы Ворот | |
| 10 | Лестница металлическая ЛМ3; ЛМ4 | |

| Обозначение | Наименование | Примеч. |
|---|---|---|
| 1.450.3-3 | Стальные лестницы, площадки, стремянки и ограждения | |
| Вып.0 | – Материалы для проектирования | |
| Вып.1 часть1 | – Конструкции из холодногнутых профилей чертежи КМД стр. 1-99 | |
| Вып.1 часть2 | – Конструкции из холодногнутых профилей чертежи КМД стр.100-210 | |
| 1.426.2-3 | Стальные подкрановые балки | |
| Вып.2 | – Пути подвесного транспорта пролетом 3; 4 и 6 м чертежи КМ | |

## Ведомость ссылочных и прилагаемых документов

| Обозначение | Наименование | Примеч. |
|---|---|---|
| | Ссылочные документы | |
| 1.435.9-17 | Ворота распашные | |
| Вып. 0 | – Материалы для проектирования | |
| Вып. 2 | – Ворота из панели типа „Сендвич" Рабочие чертежи | |
| Вып.4 | – Рама. Петля. Приборы для открывания Рабочие чертежи | |

1. Изготовление и монтаж металлических конструкций производить согласно СНиП III-18-75 „Металлические конструкции. Организация, производство и приемка работ".

2. Сварку выполнять электродом типа Э42 ГОСТ 9467-75, сварные швы по ГОСТ 5264-80.

3. Все металлоконструкции окрасить двумя слоями эмали ПхВ по одному слою грунтовки ГФ-020 в соответствии с главой СНиП III-23-76, за исключением техконструкций, для которых окраска указана в сериях 1.435.9-17; 1.450.3-3; 1.462.2-3.

## Ведомость металлоконструкций по видам профилей

| Наименование конструкций по номенклатуре прейскуранта N 01-09 | Позиции по прейскуранту N 01-09 | № п.п. | Код конструкций | Масса конструкций, т | | | | | | | | | | | | Кол., шт | Серия типовых конструкций |
|---|---|---|---|---|---|---|---|---|---|---|---|---|---|---|---|---|---|
| | | | | Всего стали повышенной и высокой прочности | по видам профильной стали | | | | | | | | | | Всего | | |
| | | | | | Балки и швеллеры | Крупносортная сталь | Среднесортная сталь | Мелкосортная сталь | Толстолистовая сталь | Универсальная сталь | Тонколистовая сталь | Гнутые и гнутосварные | Трубы | прочие | | | |
| 1 | 2 | 3 | 4 | 5 | 6 | 7 | 8 | 9 | 10 | 11 | 12 | 13 | 14 | 15 | 16 | 17 | 18 |
| Подвесные пути | | 1 | | | 1,402 | 0,067 | | | 0,269 | | | 0,051 | | | 1,789 | | |
| Лестницы и площадки | | 2 | | | 0,033 | 0,009 | | 0,033 | 0,140 | | | 0,473 | | | 0,688 | | |
| Ворота | | 3 | | | | 2,14 | | 0,069 | 0,537 | | | 2,547 | | | 5,293 | | |
| Итого | | 4 | | | | | | | | | | | | | 7,770 | | |
| Контрольная сумма | | 5 | | | 1,435 | 2,216 | | 0,102 | 0,946 | | | 3,071 | | | 7,770 | | |

Типовой проект разработан в соответствии с действующими нормами и правилами и предусматривает мероприятия, обеспечивающие взрывную, взрывопожарную и пожарную безопасность при эксплуатации здания.

Главный инженер проекта В.И. Глезин

Инв.№ подл. | Подпись и дата | Взам. инв.№

Привязан

Инв.№

| | | |
|---|---|---|
| Гл.инж. | Чистяков | |
| Рук.гр. | Павлинов | |
| Гл.спец. | Липинчук | |
| Нач.отд. | Тигай | |
| ГИП | Глезин | |
| Н.контр. | Антонычева | |

ТП 816-1-79.86 -КМ

Профилакторий для гаража на 60 автомобилей с теплой стоянкой на 22 автомобиля

| Стадия | Лист | Листов |
|---|---|---|
| Р | 1 | 10 |

Общие данные (начало)

ЦИТЭПсельхозпром г. Иваново

Копировал Крайнова

Формат А2

Альбом 1

## Техническая спецификация металла

| Вид профиля и ГОСТ | Марка металла и ГОСТ | Обозначение и размер профиля, мм | N п.п. | Код: Марка металла | Код: Вид профиля | Код: Размер профиля | Кол., шт. | Длина, мм | Масса металла по элементам конструкций, т: Подвесные пути | Лестницы и площадки | Ворота | Общая масса, т | Масса потребности в металле по кварталам, т (заполняется изготовителем): I | II | III | IV | Заполняется ВЦ |
|---|---|---|---|---|---|---|---|---|---|---|---|---|---|---|---|---|---|
| | | | | | | | | | Код элемента констр. | | | | | | | | |
| 1 | 2 | 3 | 4 | 5 | 6 | 7 | 8 | 9 | | | | | | | | | |
| Подвесные пути | Лист 4 | | 1 | | | | | | 1,789 | | | 1,789 | | | | | |
| Лестницы и площадки | Лист 5 | | 2 | | | | | | | 0,688 | | 0,688 | | | | | |
| Ворота | Лист 3 | | 3 | | | | | | | | 5,293 | 5,293 | | | | | |
| Всего масса металла | | | 4 | | | | | | | | | 7,770 | | | | | |
| в том числе | Ст.3 ГОСТ 535-79 | | 5 | | | | | | | | | 0,189 | | | | | |
| по маркам | Ст.3кп ГОСТ 14474-76 | | 6 | | | | | | | | | 2,141 | | | | | |
| | ВСт3кп2 ГОСТ 14474-76 | | 7 | | | | | | | | | 0,859 | | | | | |
| | ВСт3кп2 ГОСТ 535-79 | | 8 | | | | | | | | | 2,235 | | | | | |
| | ВСт3пс2 ГОСТ 14637-79 | | 9 | | | | | | | | | 0,537 | | | | | |
| | ВСт3кп2 ГОСТ 16523-70 | | 10 | | | | | | | | | 0,020 | | | | | |
| | ВСт3кп2 ГОСТ 380-71 | | 11 | | | | | | | | | 0,068 | | | | | |
| | ВСт3Гпс5 ГОСТ 380-71 | | 12 | | | | | | | | | 1,402 | | | | | |
| | ВСт3Гпс 5-1 | | 13 | | | | | | | | | 0,319 | | | | | |
| | ТУ 14-1-3023-80 | | | | | | | | | | | | | | | | |
| Масса поставки элементов по кварталам, т (заполняется заказчиком) | | I | | | | | | | | | | | | | | | |
| | | II | | | | | | | | | | | | | | | |
| | | III | | | | | | | | | | | | | | | |
| | | IV | | | | | | | | | | | | | | | |

50

21013-01

Привязан

Инв. №

| | | | |
|---|---|---|---|
| Ст. инж. | Чистяков | | ТП 816-1-79.86 - КМ |
| Рук. гр. | Павлинов | | |
| Гл. спец. | Пилипчук | | |
| Нач. отд. | Тигай | | |
| ГИП | Глезин | | |
| Н. контр. | Антонычев | | |

Профилакторий для гаража на 60 автомобилей с теплой стоянкой на 72 автомобиля

| Стадия | Лист | Листов |
|---|---|---|
| Р | 2 | |

Общие данные (продолжение)

ЦИТЭ Сельхозпром г. Иванова

Копировал Крайнова

Формат А2

Инв. № подл. | Подпись и дата | Взам. инв. №

Альбом 1

# Техническая спецификация металла на одни Ворота

| Вид профиля и ГОСТ | Марка металла и ГОСТ | Обозначение и размер профиля, мм | № п.п. | Код: Марка металла | Код: Вид профиля | Код: Размеры профиля | Кол., шт | Длина, мм | Масса металла по элементам констр., т: Ворота | Масса металла по элементам констр., т: Код элемента | Общая масса, т | Масса потребности в металле по кварталам (заполняется изготовителем), т: I | II | III | IV | Заполняется ВЦ |
|---|---|---|---|---|---|---|---|---|---|---|---|---|---|---|---|---|
| 1 | 2 | 3 | 4 | 5 | 6 | 7 | 8 | 9 | | | | | | | | |
| Швеллеры стальные | Ст3кп | 60х32х3 | 1 | | | | | | 0,0291 | | | | | | | |
| гнутые ГОСТ 8278-83 | ГОСТ 11474-76 | | | | | | | | | | | | | | | |
| | Итого | | 2 | | | | | | 0,0291 | | 0,0291 | | | | | |
| Всего профиля | | | 3 | | | | | | | | | | | | | |
| Профиль прямоугольный | Ст.3кп | 120х60х6 | 4 | | | | | | 0,185 | | | | | | | |
| Молодечненского З.Л.К. | ГОСТ 11474-76 | | | | | | | | | | | | | | | |
| | Итого | | 5 | | | | | | 0,185 | | | | | | | |
| Всего профиля | | | 6 | | | | | | 0,185 | | 0,185 | | | | | |
| Уголок стальной гнутый | В Ст3кп2 | 50х36х4 | 7 | | | | | | 0,026 | | | | | | | |
| ГОСТ 19772-74 | ГОСТ 11474-76 | | | | | | | | | | | | | | | |
| | Итого | | 8 | | | | | | 0,026 | | | | | | | |
| Всего профиля | | | 9 | | | | | | 0,026 | | 0,026 | | | | | |
| Уголок стальной гнутый | В Ст3кп2 | 32х25х2,5 | 10 | | | | | | 0,0146 | | | | | | | |
| ГОСТ 19772-74 | ГОСТ 11474-76 | | | | | | | | | | | | | | | |
| | Итого | | 11 | | | | | | 0,0146 | | | | | | | |
| Всего профиля | | | 12 | | | | | | 0,0146 | | 0,0146 | | | | | |
| Сталь прокатная угловая | В Ст3кп2 | Б 50х32х4 | 13 | | | | | | 0,202 | | | | | | | |
| ГОСТ 8510-72 | ГОСТ 535-79 | | | | | | | | | | | | | | | |
| | Итого | | 14 | | | | | | 0,202 | | | | | | | |
| Всего профиля | | | 15 | | | | | | 0,202 | | 0,202 | | | | | |
| | | | | | | | | | | | | | | | | |
| Сталь листовая горячекатан- | В Ст3пс2 | g10 | 16 | | | | | | 0,01176 | | | | | | | |
| ная ГОСТ 19903-74 | ГОСТ 14637-79 | g6 | 17 | | | | | | 0,0098 | | | | | | | |
| | | g4 | 18 | | | | | | 0,0206 | | | | | | | |
| | | g1 | 19 | | | | | | 0,0116 | | | | | | | |
| | Итого | | 20 | | | | | | 0,0537 | | | | | | | |
| Всего профиля | | | 21 | | | | | | 0,0537 | | 0,0537 | | | | | |
| Сталь горячекатанная круг- | Ст.3 | ф56 | 22 | | | | | | 0,0084 | | | | | | | |
| лая ГОСТ 2590-71 | ГОСТ 535-79 | ф54 | 23 | | | | | | 0,00368 | | | | | | | |
| | | ф18 | 24 | | | | | | 0,0069 | | | | | | | |
| | Итого | | 25 | | | | | | 0,0189 | | | | | | | |
| Всего профиля | | | 26 | | | | | | 0,0189 | | 0,0189 | | | | | |
| Всего масса металла | | | 27 | | | | | | | | 0,5293 | | | | | |
| В том числе по | Ст.3 ГОСТ 535-79 | | 28 | | | | | | 0,0189 | | | | | | | |
| маркам | Ст3кп ГОСТ 11474-76 | | 29 | | | | | | 0,2141 | | | | | | | |
| | В Ст3кп2 ГОСТ 11474-76 | | 30 | | | | | | 0,0406 | | | | | | | |
| | В Ст3кп2 ГОСТ 535-79 | | 31 | | | | | | 0,202 | | | | | | | |
| | В Ст3пс2 ГОСТ 14637-79 | | 32 | | | | | | 0,0537 | | | | | | | |
| Масса поставки элементов по кварталам (заполняется заказчиком) | | I | | | | | | | | | | | | | | |
| | | II | | | | | | | | | | | | | | |
| | | III | | | | | | | | | | | | | | |
| | | IV | | | | | | | | | | | | | | |

Инв.№ подл. | Подпись и дата | Взам. инв.№

51

21013-01

Привязан

Инв.№

| | | | |
|---|---|---|---|
| Ст.инж. | Чистяков | | ТП 816-1-79.86 – КМ |
| Рук. гр. | Павлинов | | |
| Гл.спец. | Пилипчук | | |
| Нач.отд. | Титов | | |
| ГИП | Глезин | | Профилакторий для гаража на 60 автомобилей с теплой стоянкой на 12 автомобиля |
| Н.контр. | Антонычева | | Общие данные (продолжение) |

| Стадия | Лист | Листов |
|---|---|---|
| Р | 3 | |

цитэпсельхозпром г. Иваново

Копировал Крайнова

Формат А2

Альбом I

# Техническая спецификация металла на подвесные пути

| Вид профиля и ГОСТ, ТУ | Марка металла и ГОСТ | Обозначение и размер профиля | №№ п/п | Код: Марка металла | Код: Вид профиля | Код: Размер профиля | Кол., шт. | Длина, мм | Масса металла по элементам констр., т: Подвесные пути | Масса металла по элементам констр., т: Код эл конструкц. | Общая масса, т | Общая масса потребности в металле по кварталам (заполняется заказчиком): I | II | III | IV | Заполняется ВЦ |
|---|---|---|---|---|---|---|---|---|---|---|---|---|---|---|---|---|
| 1 | 2 | 3 | 4 | 5 | 6 | 7 | 8 | 9 | | | | | | | | |
| Балки двутавровые по ГОСТ 19426-74 и ТУ 14-2-427-80 | ВСт3Гпс5 ГОСТ 380-71 | | | | | | | | | | | | | | | |
| | | I 24М | 1 | | | | | 36600 | 1,402 | | | | | | | |
| | Итого | | 2 | | | | | | 1,402 | | | | | | | |
| Всего профиля | | | 3 | | | | | | | | 1,402 | | | | | |
| Сталь угловая равнополочная ГОСТ 8509-72 | ВСт3кп2 ГОСТ 380-71 | L 100 x 100x7 | 4 | | | | | | 0,013 | | | | | | | |
| | | L 63 x 63x5 | 5 | | | | | | 0,035 | | | | | | | |
| | | L 50 x 50x5 | 6 | | | | | | 0,019 | | | | | | | |
| | Итого | | 7 | | | | | | 0,067 | | | | | | | |
| Всего профиля | | | 8 | | | | | | | | 0,067 | | | | | |
| Швеллер гнутый ГОСТ 8278-83 | ВСт3Гпс5-1 ТУ 14-1-3023-80 | С 60 x 32 x 3 | 9 | | | | | | 0,051 | | | | | | | |
| | Итого | | 10 | | | | | | 0,051 | | | | | | | |
| Всего профиля | | | 11 | | | | | | | | 0,051 | | | | | |
| Сталь прокатная широкополосовая по ГОСТ 82-70 | ВСт3Гпс5-1 ТУ 14-1-3023-80 | S 6 | 12 | | | | | | 0,034 | | | | | | | |
| | | S 8 | 13 | | | | | | 0,068 | | | | | | | |
| | | S 10 | 14 | | | | | | 0,130 | | | | | | | |
| | | S 14 | 15 | | | | | | 0,036 | | | | | | | |
| | Итого | | 16 | | | | | | 0,268 | | | | | | | |
| Всего профиля | | | 17 | | | | | | | | 0,268 | | | | | |
| Сталь прокатная полосовая по ГОСТ 103-76 | ВСт3кп2 ГОСТ 380-71 | S 6 | 18 | | | | | | 0,001 | | | | | | | |
| | Итого | | 19 | | | | | | 0,001 | | | | | | | |
| Всего профиля | | | 20 | | | | | | | | 0,001 | | | | | |
| Всего масса металла | | | 21 | | | | | | | | 1,789 | | | | | |
| В том числе по маркам | ВСт3Гпс5 ГОСТ 380-71 | | 22 | | | | | | | | 1,402 | | | | | |
| | ВСт3Гпс5-1 ТУ 14-1-3023-80 | | 23 | | | | | | | | 0,319 | | | | | |
| | ВСт3кп2 ГОСТ 380-71 | | 24 | | | | | | | | 0,068 | | | | | |
| Масса поставки элементов по кварталам (заполняется заказчиком) | | I | | | | | | | | | | | | | | |
| | | II | | | | | | | | | | | | | | |
| | | III | | | | | | | | | | | | | | |
| | | IV | | | | | | | | | | | | | | |

52

Инв.№ подл. | Подпись и дата | Взам.инв.№

| | | | |
|---|---|---|---|
| Привязан | | | |
| Инв.№ | | | |

21013-01

| | | |
|---|---|---|
| Ст.инж. | Чистяков | |
| Рук.гр. | Павлинов | |
| Гл.спец. | Пилипчук | |
| Нач.отд. | Тигай | |
| ГИП | Глезин | |
| Н.контр | Актанычева | |

ТП 816-1-79.86 - КМ

| Профилакторий для гаража на 60 автомобилей с теплой стоянкой на 6 автомобиля | Стадия | Лист | Листов |
|---|---|---|---|
| | Р | 4 | |
| Общие данные (продолжение) | ЦИТЭПсельхозпром г. Иваново | | |

Копировал Крайнова

Формат А2

Альбом 1

## Техническая спецификация металла на лестницы

| Вид профиля и ГОСТ | Марка металла и ГОСТ | Обозначение и размер профиля, мм | N п.п. | Код: марка металла | Код: вид профиля | Код: размер профиля | Кол., шт. | Длина, мм | Масса металла по элементам конструкций, т: Лестница ЛМ1 | ЛМ2 | ЛМ3 | ЛМ4 | Общая масса, т | Масса потребности в металле по кварталам (заполняется изготовителем) т: I | II | III | IV | Заполняется ВЦ |
|---|---|---|---|---|---|---|---|---|---|---|---|---|---|---|---|---|---|---|
| | | | | | | | | | код элемента констр. | | | | | | | | | |
| 1 | 2 | 3 | 4 | 5 | 6 | 7 | 8 | 9 | | | | | | | | | | |
| Сталь горячекатанная | ВСт3кп2 | | | | | | | | | | | | | | | | | |
| швеллеры ГОСТ 8240-72 | ГОСТ 535-79 | С16 | 1 | | | | | | 0,033 | | | | | | | | | |
| | Итого | | 2 | | | | | | 0,033 | | | | | | | | | |
| Всего профиля | | | 3 | | | | | | | | | | 0,033 | | | | | |
| Швеллеры стальные гнутые | ВСт3кп2 | С180х50х4 | 4 | | | | | | 0,068 | 0,012 | | | | | | | | |
| ГОСТ 8278-83 | ГОСТ11474-76 | С160х50х4 | 5 | | | | | | 0,028 | 0,018 | | | | | | | | |
| | Итого | | 6 | | | | | | 0,096 | 0,030 | | | | | | | | |
| Всего профиля | | | 7 | | | | | | | | | | 0,126 | | | | | |
| Швеллеры стальные гнутые | ВСт3кп2 | С50х40х12х2,5 | 8 | | | | | | 0,047 | 0,013 | | | | | | | | |
| ГОСТ 8281-80 | ГОСТ11474-76 | | | | | | | | | | | | | | | | | |
| | Итого | | 9 | | | | | | 0,047 | 0,013 | | | | | | | | |
| Всего профиля | | | 10 | | | | | | | | | | 0,060 | | | | | |
| Сталь гнутая профиль | ВСт3кп2 | 90х30х25х3 | 11 | | | | | | 0,011 | 0,009 | | | | | | | | |
| ЧМТУ-130-70 | ГОСТ16523-70 | | | | | | | | | | | | | | | | | |
| | Итого | | | | | | | | 0,011 | 0,009 | | | | | | | | |
| Всего профиля | | | 12 | | | | | | | | | | 0,020 | | | | | |
| Уголки стальные гнутые | ВСт3кп2 | L25х25х2,5 | 13 | | | | | | 0,022 | 0,003 | | | | | | | | |
| ГОСТ 19771-74 | ГОСТ11474-76 | L80х80х5 | 14 | | | | | | 0,005 | 0,016 | 0,124 | 0,078 | | | | | | |
| | Итого | | 15 | | | | | | 0,027 | 0,019 | 0,124 | 0,078 | | | | | | |
| Всего профиля | | | 16 | | | | | | | | | | 0,248 | | | | | |
| Уголки стальные гнутые | ВСт3кп2 | L32х25х2,5 | 17 | | | | | | 0,009 | | | 0,010 | | | | | | |
| ГОСТ 19772-74 | ГОСТ11474-76 | | | | | | | | | | | | | | | | | |
| | Итого | | | | | | | | 0,009 | | | 0,010 | | | | | | |
| Всего профиля | | | 18 | | | | | | | | | | 0,019 | | | | | |
| Сталь прокатная угловая | ВСт3кп2 | L56х56х5 | 19 | | | | | | 0,003 | 0,006 | | | | | | | | |
| ГОСТ 8509-72 | ГОСТ 535-79 | | | | | | | | | | | | | | | | | |
| | Итого | | 20 | | | | | | 0,003 | 0,006 | | | | | | | | |
| Всего профиля | | | 21 | | | | | | | | | | 0,009 | | | | | |
| Полоса стальная горячекатанная ГОСТ 103-76 | ВСт3кп2 | 54 | 22 | | | | | | 0,020 | 0,002 | 0,043 | 0,015 | | | | | | |
| | ГОСТ 535-79 | 58 | 23 | | | | | | 0,015 | 0,015 | 0,015 | 0,015 | | | | | | |
| | Итого | | 24 | | | | | | 0,035 | 0,017 | 0,058 | 0,030 | | | | | | |
| Всего профиля | | | 25 | | | | | | | | | | 0,140 | | | | | |
| Сталь горячекатанная | ВСт3кп2 | ф18 | 26 | | | | | | | | 0,023 | 0,010 | | | | | | |
| круглая ГОСТ 2590-71 | ГОСТ 535-79 | | | | | | | | | | | | | | | | | |
| | Итого | | 27 | | | | | | | | 0,023 | 0,010 | | | | | | |
| Всего профиля | | | 28 | | | | | | | | | | 0,033 | | | | | |
| Всего масса металла | | | 29 | | | | | | | | | | 0,688 | | | | | |
| В том числе по маркам | ВСт3кп2 ГОСТ 535-79 | | 30 | | | | | | | | | | 0,215 | | | | | |
| | ВСт3кп2 ГОСТ 11474-76 | | 31 | | | | | | | | | | 0,453 | | | | | |
| | ВСт3кп2 ГОСТ 16523-70 | | 32 | | | | | | | | | | 0,020 | | | | | |
| Масса поставки элементов по кварталам, т (заполняется заказчиком) | | I | | | | | | | | | | | | | | | | |
| | | II | | | | | | | | | | | | | | | | |
| | | III | | | | | | | | | | | | | | | | |
| | | IV | | | | | | | | | | | | | | | | |

Инв.№подл. | Подпись и дата | Взам.инв.№

53

21013-01

Привязан

Инв.№

| | | |
|---|---|---|
| Гл.инж. | Чистяков | |
| Рук.гр. | Павлинов | |
| Гл.спец. | Пилипчук | |
| Нач.отд. | Тигай | |
| ГИП | Глевин | |
| Н.контр | Антонычева | |

ТП 816-1-79.86 — КМ

Профилакторий для гаража на 60 автомобилей с теплой стоянкой на 6 автомобиля

| Стадия | Лист | Листов |
|---|---|---|
| Р | 5 | |

Общие данные (окончание)

ЦИТП Сельховпром г. Иваново

Копировал Крайнова

Формат А2

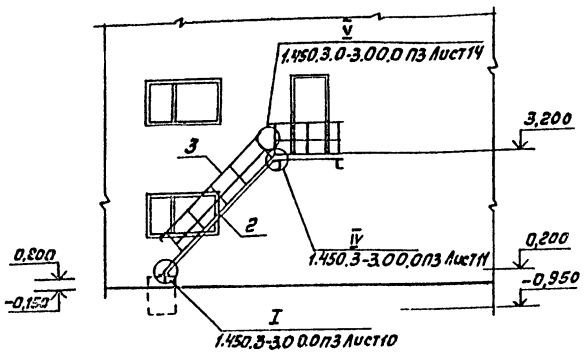


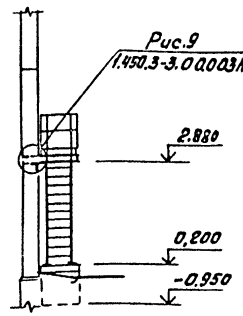


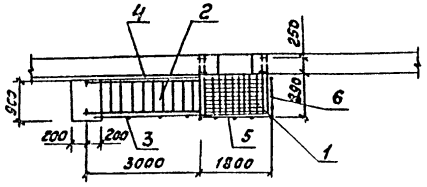


## Ведомость элементов

| Марка | Сечение: Эскиз | Поз. | Состав | Опорные усилия: M кН·м (тс·м) | N кН (тс) | Q кН (тс) | Группа констр. | Марка металла | Примечание |
|---|---|---|---|---|---|---|---|---|---|
| 1 | 1.450.3-3.1 | 2.1.2.0.0-11 | | ПМХРВ-18.8 | | | | | шт.1 |
| 2 | 1.450.3-3.1 | 1.1.3.0.0-13 | | МАХРВ45-30.8 | | | | | шт.1 |
| 3 | 1.450.3-3.1 | 4.1.1.1.0-03 | | ОГпМАХ45-10.30 | | | | | шт.1 |
| 4 | 1.450.3-3.1 | 4.1.1.1.0-09 | | ОГпМАХ45-10.30 | | | | | шт.1 |
| 5 | 1.450.3-3.1 | 5.1.0.1.0-04 | | ОГПМХЭБ-10.18 | | | | | шт.1 |
| 6 | 1.450.3-3.1 | 5.1.0.1.0 | | ОГПМХЭБ-10.9 | | | | | шт.1 |
| | 1.450.3-3.1 | 7.1.0.0.2 | | Дх4 | | | | | шт.1 |
| | 1.450.3-3.1 | 7.1.0.0.2-01 | | Дх5 | | | | | шт.1 |
| | 1.450.3-3.1 | 7.1.0.0.5-02 | | Дх16 | | | | | шт.1 |
| | 1.450.3-3.1 | 7.1.003 | | Дх8 | | | | | шт.1 |
| | 1.450.3-3.1 | 7.1.003-01 | | Дх9 | | | | | шт.1 |

Инв.№ подл. | Подп. и дата | Взам. инв.№

| | | | |
|---|---|---|---|
| Ст.инж. | Чистяков | | ТП 816-1-79.86 - КМ |
| Рук.гр. | Павлинов | | |
| Гл.спец. | Пилипчук | | |
| Нач.отд. | Тигай | | |
| ГИП | Глезин | | |
| Н.контр. | Антоничева | | |

Привязан

Инв.№

| Профилакторий для гаража на 6 автомобилей с теплой стоянкой на 2 автомобиля | Стадия | Лист | Листов |
|---|---|---|---|
| | Р | 6 | |
| Лестница металлическая ЛМ1 | ЦИТЭПсельхозпром г.Иваново | | |

Копировал Иванова — Формат А3



## Схема расположения путей подвесного крана

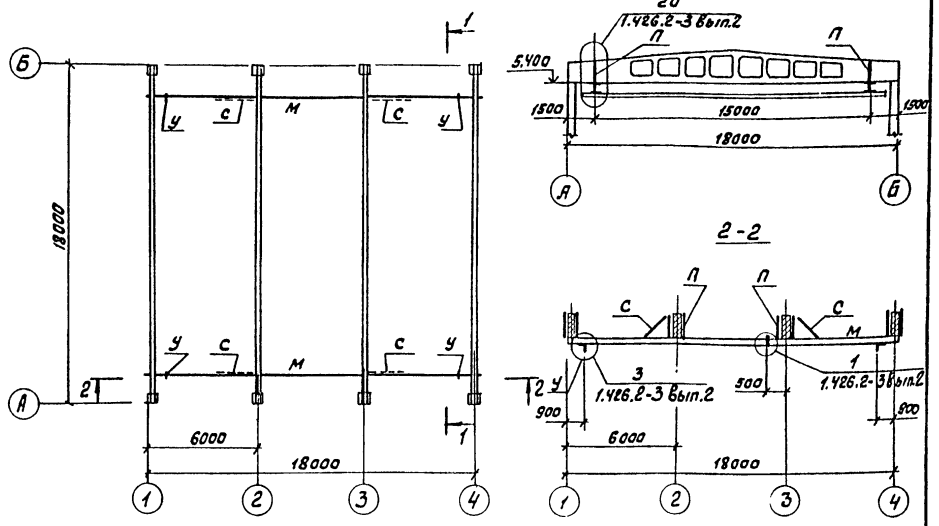


## Ведомость элементов

| Марка | Сечение: Эскиз | Поз. | Состав | Опорные усилия: M кН·м (тс·м) | N кН (тс) | Q кН (т·с) | Группа констр. | Марка металла | Примечание |
|---|---|---|---|---|---|---|---|---|---|
| М | 1, 2, 3 | 1 | 6болта М16 | | | | | | |
| | | 2 | S10 | | 26.0 (2.6) | | I | Вст3Гпс5-1 ТУ14-1-3023-80 Вст3Гпс5 ГОСТ 380-71 | |
| | | 3 | I 24М | | | | | | |
| П | 8+16 | 4 | гн. профиль 2 ⌐ 60х32х3 | 1.0 (0.1) | 26.0 (2.6) | | I | Вст3Гпс5-1 ТУ14-1-3023-80 | в-ширина верхнего пояса ж.в. балки |
| С | ∟ | 5 | ∟ 63х5 | по гибкости | | | II | Вст3кп2 ГОСТ 380-71 | |
| У | 6, 7, 8 | 6 | 2болта М16 | | | | IV | Вст3кп2 ГОСТ 380-71 | |
| | | 7 | S6 | | | | | | |
| | | 8 | ∟ 100х7 | | | | | Вст3кп2 ГОСТ 380-71 | |

Пути подвесного транспорта разработаны в соответствии с серией 1.426.2-3 Вып.2

54

21013-01

Инв.№ подл. | Подп. и дата | Взам. инв.№

| | | | |
|---|---|---|---|
| Ст.инж. | Чистяков | | ТП 816-1-79.86 - КМ |
| Рук.гр. | Павлинов | | |
| Гл.спец. | Пилипчук | | |
| Нач.отд. | Тигай | | |
| ГИП | Глезин | | |
| Н.контр. | Антоничева | | |

Привязан

Инв.№

| Профилакторий для гаража на 6 автомобилей с теплой стоянкой на 2 автомобиля | Стадия | Лист | Листов |
|---|---|---|---|
| | Р | 7 | |
| Схема расположения путей для подвесных кранов | ЦИТЭПсельхозпром г.Иваново | | |

Копировал Иванова — Формат А3

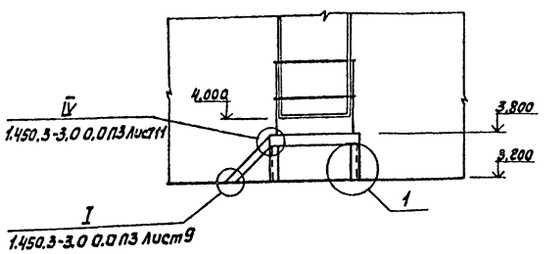


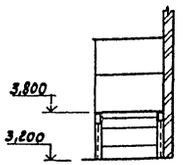


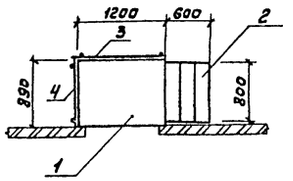


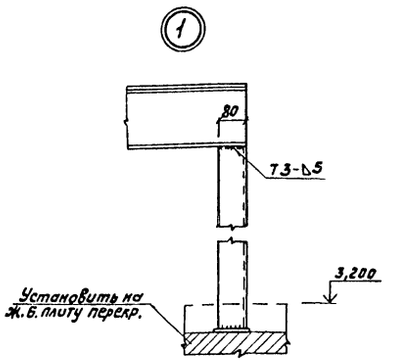


## Ведомость элементов

| Марка | Сечение: Эскиз | Поз. | Состав | Опорные усилия: M кН·м (тс·м) | N кН (тс) | Q кН (тс) | Группа констр. | Марка металла | Примечание |
|---|---|---|---|---|---|---|---|---|---|
| 1 | 1.450.3-3.1 | 2.1.1.0.0-04 | | ПМХШ-12.8 | | | | | шт 1 |
| 2 | 1.450.3-3.1 | 1.1.1.0.0-01 | | МЛХШ45-6.8 | | | | | шт 1 |
| 3 | 1.450.3-3.1 | 5.1.0.1.0-01 | | АГПМХЭБ-10.12 | | | | | шт 1 |
| 4 | 1.450.3-3.1 | 5.1.0.1.0 | | АГПМХЭБ-10.9 | | | | | шт 1 |

| | | | | | |
|---|---|---|---|---|---|
| Инж. | Пыдайкин | | ТП 816-1-79.86 - КМ | | |
| Рук.гр. | Павлинов | | | | |
| Гл.спец. | Пилипчук | | | | |
| Нач.отд. | Тигай | | | | |
| ГИП | Глезин | | | | |
| Н.контр. | Антонычева | | Профилакторий для гаража на 60 автомобилей с теплой стоянкой на 22 автомобиля | Стадия: Р | Лист: 8 | Листов: |
| Привязан | | | Лестница металлическая ЛМ2 | ЦИТЭПсельхозпром г. Иваново | | |
| Инв. № | | | | | | |

Формат А3





## Схема расположения Ворот

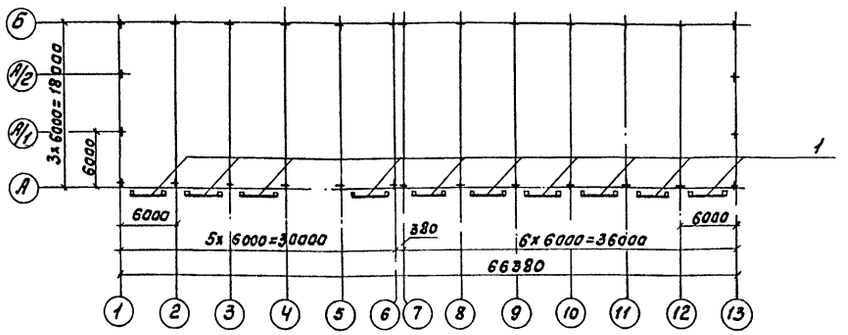


## Схема привязки рамы ворот

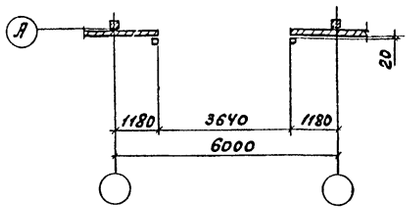


## Ведомость элементов

| Марка | Сечение: Эскиз | Поз. | Состав | Опорные усилия: M кН·м (тс·м) | N кН (тс) | Q кН (тс) | Группа констр. | Марка металла | Примечание |
|---|---|---|---|---|---|---|---|---|---|
| 1 | 1.435.9-17.0 | | | ВР 36х36-С | | | | | шт 10 |

55

21013-01

| | | | | | |
|---|---|---|---|---|---|
| Ст.инж. | Чистяков | | ТП 816-1-79.86 - КМ | | |
| Рук.гр. | Павлинов | | | | |
| Гл.спец. | Пилипчук | | | | |
| Нач.отд. | Тигай | | | | |
| ГИП | Глезин | | | | |
| Н.контр. | Антонычева | | Профилакторий для гаража на 60 автомобилей с теплой стоянкой на 22 автомобиля | Стадия: Р | Лист: 9 | Листов: |
| Привязан | | | Схема расположения Ворот. Схема привязки рамы ворот | ЦИТЭПсельхозпром г. Иваново | | |
| Инв. № | | | | | | |

Копировал Иванова

Формат А3

ЛМ3

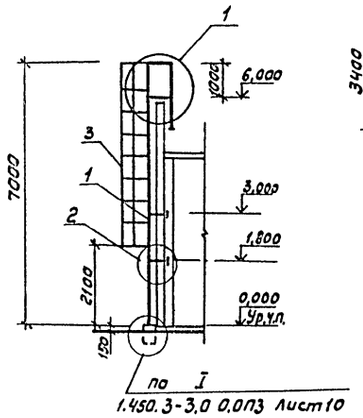


по I
1.450.3-3.0 0.0ПЗ лист10

2 ЛМ4

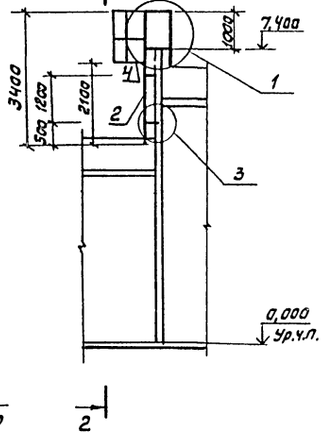


2

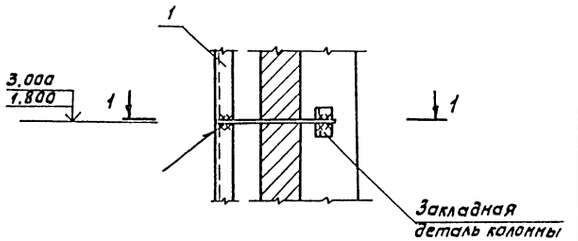


1-1

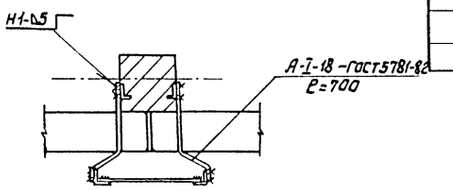


Ведомость элементов

| Марка | Сечение: Эскиз | Поз. | Состав | Опорные усилия: M (тс.м) кН-м | N (тс) кН | Q (тс) кН | Группа констр. | Марка металла | Примечание |
|---|---|---|---|---|---|---|---|---|---|
| 1 | 1.450.3-3.1 | 3.1.0.1.0-08 | | | СХ70 | | | | шт.1 |
| 2 | 1.450.3-3.1 | 3.1.0.1.0 | | | СХ34 | | | | шт.1 |
| 3 | 1.450.3-3.1 | 6.1.0.1.0-06 | | | ОГС48,4 | | | | шт.1 |
| 4 | 1.450.3 | 6.1.0.1.0 | | | ОГС12,4 | | | | шт.1 |

1

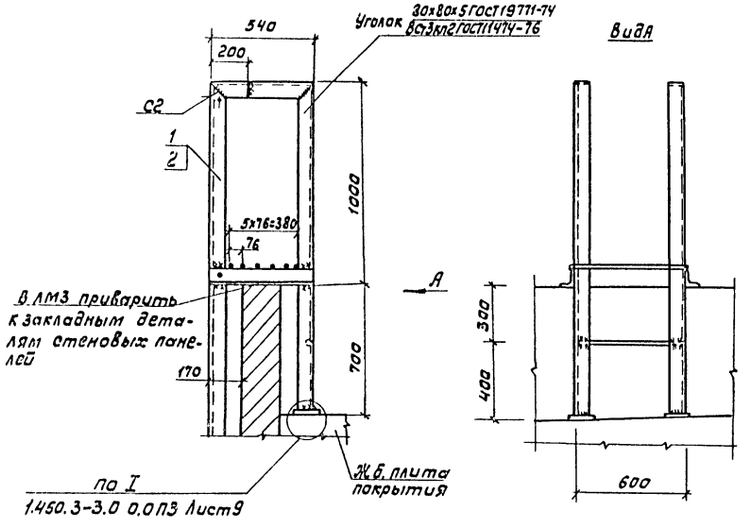


Вид А




3

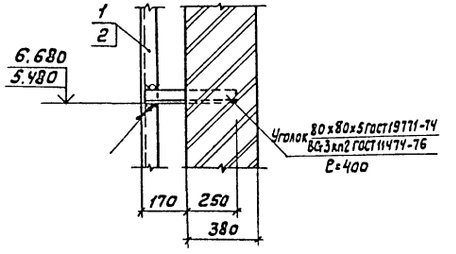


2-2

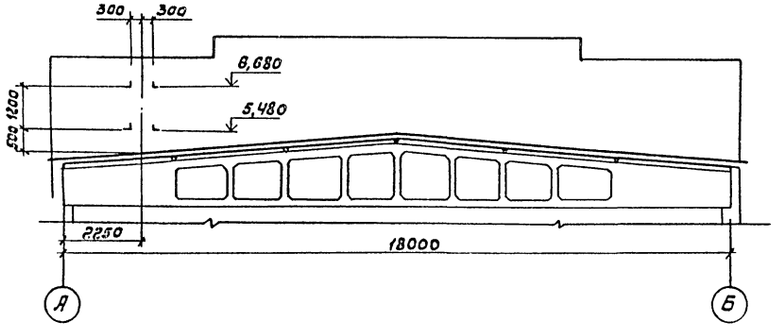


Узел I по серии 1.450.3-3.0 только для лестницы ЛМ3



21013-01

| | | | |
|---|---|---|---|
| Инж. | Пылайкин | | ТП 816-1-79.86-КМ |
| Рук. гр. | Павлинов | | |
| Ул.спец. | Пилипчук | | |
| Нач.отд. | Тигай | | |
| ГИП | Глезин | | |
| Н.контр. | Интенычева | | Профилакторий для гаража на 60 автомобилей с теплой стоянкой на 22 автомобиля |
| Привязан | | | Лестница металлическая ЛМ3, ЛМ4 |
| Инв.№ | | | ЦИТЭПсельхозпром г. Иваново |

| Стадия | Лист | Листов |
|---|---|---|
| Р | 10 | |

Копировал Иванова

Формат А2

Инв.№ подл. | Подп. и дата | Взам.инв.№

gost.e-ecolog.ru