ТИПОВОЙ ПРОЕКТ
407-3-503.88

ТРАНСФОРМАТОРНЫЕ ПОДСТАНЦИИ НАПРЯЖЕНИЕМ 10 (6)/0,4 кВ ВЫСОКОЙ ЗАВОДСКОЙ ГОТОВНОСТИ ИЗ ОБЪЕМНЫХ ЖЕЛЕЗОБЕТОННЫХ ЭЛЕМЕНТОВ ДЛЯ ЭЛЕКТРОСНАБЖЕНИЯ НАСЕЛЕННЫХ МЕСТ С ТРАНСФОРМАТОРАМИ МОЩНОСТЬЮ 250 И 400 кВ·А

Альбом III

ИЗДЕЛИЯ СТРОИТЕЛЬНЫЕ.

СФ ЦИТП 620062, г.Свердловск, ул. Чебышева, 4
Зак 6110 инв. 23114-03 тираж 1400
Сдано в печать 7.12 1988 г. Цена 1-71

Привязан

Инв.№

gost.e-ecolog.ru

ТИПОВОЙ ПРОЕКТ
407-3-503.88

ТРАНСФОРМАТОРНЫЕ ПОДСТАНЦИИ НАПРЯЖЕНИЕМ 10(6)/0,4 кВ ВЫСОКОЙ ЗАВОДСКОЙ ГОТОВНОСТИ ИЗ ОБЪЕМНЫХ ЖЕЛЕЗОБЕТОННЫХ ЭЛЕМЕНТОВ ДЛЯ ЭЛЕКТРОСНАБЖЕНИЯ НАСЕЛЕННЫХ МЕСТ С ТРАНСФОРМАТОРАМИ МОЩНОСТЬЮ 250 и 400 кВ·А

СОСТАВ ПРОЕКТА:

Альбом I Пояснительная записка.
Электротехническая и архитектурно-строительная части.
Спецификация оборудования. Ведомости потребности в материалах.

Альбом II Конструкторская документация электротехнической части.
Ведомости покупных изделий. Ведомости потребности в материалах.

Альбом III Изделия строительные.

Альбом IV Сметы.

25114-03

Альбом III

© ЕФ ЦИТП Госстроя СССР, 1988г.

Разработан
ЦНИИЭП инженерного оборудования

Главный инженер института /А.Б. Кетаев/

Главный инженер проекта /Ю.В. Постникова/

Утвержден Госгражданстроем
приказ № 168 от 27 мая 1985 г.

Привязан

Инв.№

Обозначение	Наименование	Стр.
ТУ	Технические условия	3
АСИ 1.00.000	Блок трансформаторной (БТ1÷БТ5)	4-6
АСИ-1.00.000 Д1	Узлы	7
АСИ 0.01.000	Панель стеновая ПС1	8
АСИ. 0.02.000	Панель стеновая ПС2	9
АСИ.0.03.000	Панель стеновая ПС3	10
АСИ. 0.04.000	Панель стеновая ПС4	11
АСИ. 0.05.000	Панель стеновая ПС5	12
АСИ 0.06.000	Панель стеновая ПС6	13
АСИ. 0.07.000	Панель стеновая ПС7	14
АСИ 0.08.000	Панель стеновая ПС8	15
АСИ. 0.09.000	Панель стеновая ПС9	16
АСИ 0.10.000	Панель стеновая ПС10	17
АСИ.0.11.000	Панель стеновая ПС11	18
АСИ.012.000	Панель стеновая ПС12	19
АСИ.013.000	Панель стеновая ПС13	20
АСИ.014.000	Панель стеновая ПС14	21
АСИ.015.000	Панель днища ПД1	22
АСИ.016.000	Панель днища ПД2	23
АСИ 0.17.000	Панель кровельная ПК1	24
АСИ 0.18.000	Панель кровельная ПК2	25
АСИ.019.000	Панель кровельная ПК3	26
АСИ-020.000	Панель кровельная ПК4	27
АСИ 021.000	Панель кровельная ПК5	28

Обозначение	Наименование	Стр.
АСИ.0.22.000	Кожух	29
АСИ. 0.23.000	Вентиляционная жалюзийная решетка ВЖ-1	30
АСИ. 0.24.000	Вентиляционная жалюзийная решетка ВЖ-2	31
АСИ. 0.00. 010	Изделие закладное МН-1	32
АСИ. 0.00. 020	Изделие закладное МН-2	
АСИ. 0.00. 030	Изделие закладное (МН3; МН4)	33
АСИ. 0.00. 040	Изделие закладное МН-5	
АСИ. 0.00. 050	Изделие закладное МН-6	34
АСИ. 0.00. 060	Изделие закладное МН-7	
АСИ. 0.00.070	Трубостойки (ТС1; ТС-2)	35
АСИ. 0.00.080	Изделие соединительное МС-1	
АСИ. ВМ1	Ведомость потребности в материалах. Блок БТ1.	36 37
АСИ. ВМ2	Ведомость потребности в материалах. Блок БТ2.	38
АСИ. ВМ3	Ведомость потребности в материалах. Блок БТ3.	39 40
АСИ. ВМ4	Ведомость потребности в материалах. Блок БТ4.	41
АСИ ВМ5	Ведомость потребности в материалах. Блок БТ5.	42 43

I Конструктивные решения.

Объемные блоки БТ1÷БТ5 монтируются на заводе из стеновых панелей марки ПС, кровельных панелей марки ПК и панелей днища ПД. Пространственная жесткость блоков БТ обеспечивается за счет соединения железобетонных панелей между собой закладными и накладными деталями на сварке.

II Указания по изготовлению сборных железобетонных элементов.

Изготовление плоских и уголковых панелей производить в металлической форме. Все уголковые элементы изготавливаются в одной форме и отличаются друг от друга количеством и расположением закладных деталей. Все плоские элементы изготавливаются в одной форме путем установки соответствующих вкладышей.

Для сборных железобетонных изделий в проекте приняты бетон по прочности класса В22,5, по морозостойкости марки F 15, по водонепроницаемости марки W2 (ГОСТ26633-85 „Бетон тяжелый").

Арматура класса Вр-I по ГОСТ 6727-80, Вр-II по ГОСТ 7348-81. Армирование производить сварными сетками по ГОСТ 23279-85.

Учитывая малую толщину изделий, при установке сеток обратить особое внимание на точное соблюдение размеров защитных слоев.

Качество поверхности панелей должно соответствовать категории А1 по ГОСТ 13015.0-83. Сборные железобетонные элементы должны быть приняты ОТК предприятия-изготавителя в соответствии с требованиями ГОСТ 13015.1-81.

Допуски на арматурные изделия устанавливаются в соответствии со СНиП III-16-80.

Размеры закладных деталей могут иметь отклонения от проектных не более ±5мм; смещение осей закладных деталей от проектного положения при установке их в изделие - не более ± 5 мм.

Закладные детали должны быть окрашены двумя слоями эмали ПФ-115 (ГОСТ 6465-76) по грунтовке ПФ-020 (ТУ6-10-1940-84).

После сварки закладных деталей все сварные швы, накладные детали и нарушенное сваркой антикоррозионное покрытие должна быть восстановлено способом газопламенного напыления.

При отправке блоков трансформаторной подстанции потребителю следует предусматреть комплект резиновых ковриков общей площадью 2 е м².

III. Складирование и транспортирование изделий.

При складировании и транспортировании изделий в пределах завода необходимо опирать их на деревянные подкладки, укладываемые в местах монтажных петель. Толщина подкладок должна быть не менее высоты петель.

Такелажные работы должны производиться с помощью специальных траверс и кондукторов, способствующих сохранению жесткости пространственного блока.

Для обеспечения доставки блоков без повреждения смонтированного в них оборудования и аппаратуры транспортировка должна производиться по специальной инструкции, разработанной заводам-изготовителем.

407-3-503.88 Альбом III

Инв.№ подл. | Подп. и дата | Взам.инв.№

Привязан	Провер.	Капустин	
	Ст. инж.	Куселева	
	Вед. инж.	Капустин	
	Гип	Письмон	
	Н. контр.	Зайцева	
Инв.№	Нач. отд.	Красавин	

407-3-503.88 АСН

Технические условия

Стадия	Лист	Листов
Р		1

ЦНИИЭП инженерного оборудования г. Москва

Копировал: Антипова Формат А3

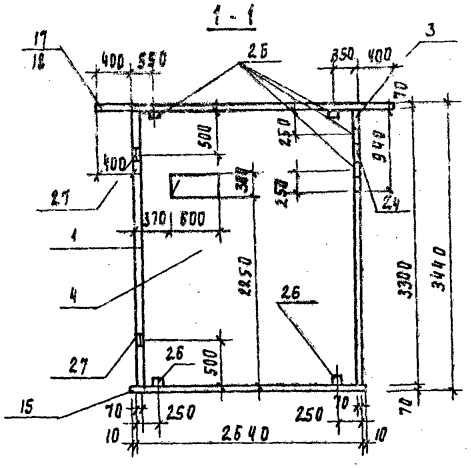

Рис. 1

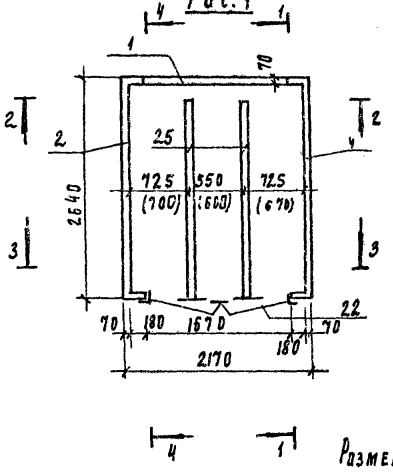

Формат	Зона	Поз	Обозначение	Наименование	Количество -	01	02	03	04			Примечание
				Документация								
А3			АСИ. ТУ	Технические условия	+	+	+	+	+			
А3			АСИ. 1.00.000 Д1	Узлы	+	+	+	+	+			
				Сборочные единицы								
А3		1	АСИ. 0.01.000	Панель стеновая ПС1	1	1	—	—	—			
А3		2	АСИ. 0.02.000	ПС2	1	—	—	—	—			
А3		3	АСИ. 0.03.000	ПС3	1	1	—	—	—			
А3		4	АСИ. 0.04.000	ПС4	1	1	—	—	—			
А3		5	АСИ. 0.05.000	ПС5	—	1	—	—	—			
А3		6	АСИ. 0.06.000	ПС6	—	—	1	—	—			
А3		7	АСИ. 0.07.000	ПС7	—	—	1	1	—			
А3		8	АСИ. 0.08.000	ПС8	—	—	1	1	—			
А3		9	АСИ. 0.09.000	ПС9	—	—	1		—			
А3		10	АСИ. 0.10.000	ПС10	—	—	—	1	—			
А3		11	АСИ. 0.11.000	ПС11	—	—	—	1	—			
А3		12	АСИ. 0.12.000	ПС12	—	—	—	—	2			
А3		13	АСИ. 0.13.000	ПС13	—	—	—	—	1			
А3		14	АСИ. 0.14.000	ПС14	—	—	—	—	1			
А3		15	АСИ. 0.15.000	Панель днища ПД1	1	1	—	—	—			
А3		16	АСИ. 0.16.000	ПД2	—	—	1	1	—			
А3		17	АСИ. 0.17.000	Панель кровельная ПК1	1	—	—	—	—			
А3		18	АСИ. 0.18.000	ПК2	—	1	—	—	—			
А3		19	АСИ. 0.19.000	ПК3	—	—	1	—	—			
А3		20	АСИ. 0.20.000	ПК4	—	—	—	1	—			
А3		21	АСИ. 0.21.000	ПК5	—	—	—	—	1			
		22	ГП 407-3-349.84 Ал. III	Ворота В-1	1	1	—	—	—			
		23		Дверной блок ДНГ24-10 ГОСТ 14624-84	—	—	1	1	—			
А3		24	АСИ. 0.23.000	Вентиляционная жалюзийная решетка ВЖ-1	1	1	—	—	—			Для 250 КВА
А4		25	АСИ. 0.00.080	Соединительные изделия МС1	2	2	—	—	—			
				Детали								
		26		Уголок 75×75×6 ГОСТ 8509-86 ВСТ 3 КП 2-7 ГОСТ 535-79 l=0.08 п.м	14	14	15	15	16			
		27		Полоса 62×80 ГОСТ 103-76 ВСТ 3 КП 2-7 ГОСТ 535-79 l=0.16 п.м.	8	8	7	7				
		28		Швеллер 20 ГОСТ 8240-72 ВСТ 3 КП 2-7 ГОСТ 535-79 l=1600 п.м	—	—	2	2				
А3		29	АСИ. 0.24.000	Вентиляционная жалюзийная решетка ВЖ-2	1	1	—	—	—			Для 400 КВА

Размеры в скобках для трансформаторной подстанции мощностью 400 кВА.

Обозначение	Марка	Рис
АСИ 1.00.000	БТ1	1

Привязан

Инв. №

Провер.	Капустин	
Ст. инж.	Киселева	
Вед. инж.	Капустин	
ПИП	Письман	
Н. контр.	Зайцева	
Нач. отд.	Красавин	

407-3-503.88 АСИ 1.00.000

Блок трансформаторной. (БТ1 ÷ БТ5)

Стадия	Масса	Масштаб
Р	см. таблицу	

Лист 1 Листов 3

ЦНИИЭП инженерного оборудования г. Москва

407-3-503.88 Альбом III

Отдел. зад. Постникова

Взам. инв. №

Подпись и дата

Инв. № подл.

2 - 2

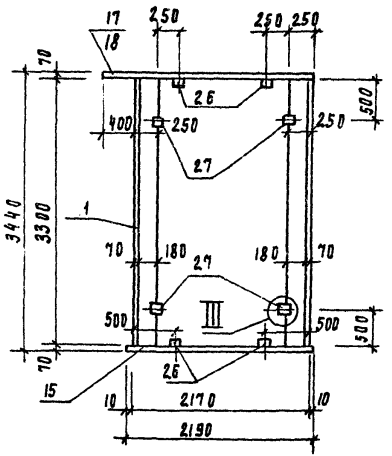

3 - 3

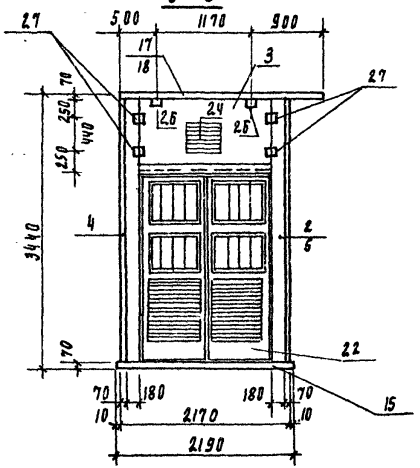

4 - 4

Рис. 1
Рис. 2

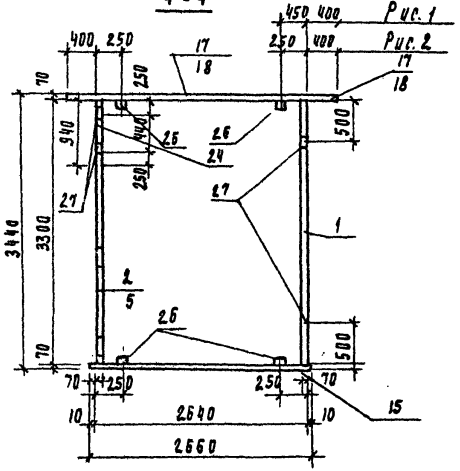

Рис. 2

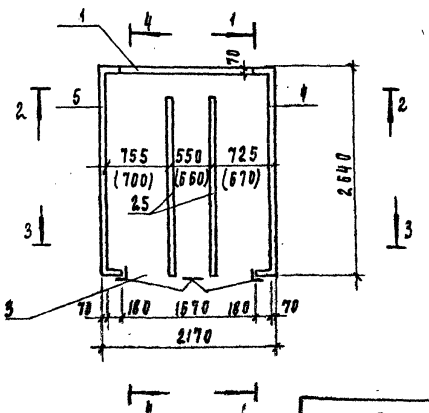

Рис. 3

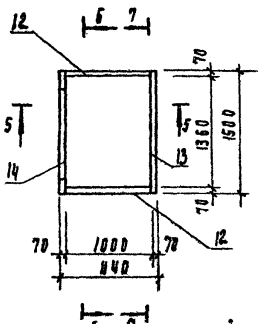

5 - 5

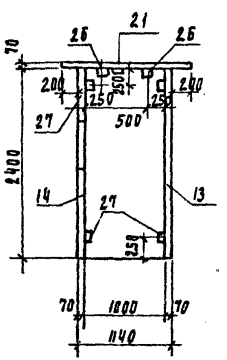

6 - 6

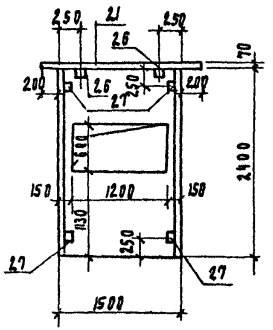

7 - 7

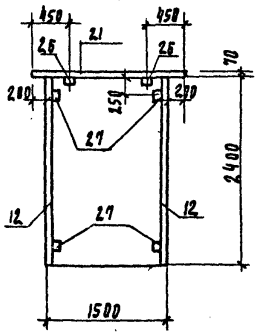

Обозначение	Марка	Рис.
АСН. 1.00.000-01	БТ2	2
04	БТ5	3

Размеры в скобках даны для трансформаторной подстанции мощностью 400 кВА.

Инв. № подл. | Подпись и дата | Взам. инв. №
Отдел 3А.А. Постникова

Инв. № подл. | Подпись и дата | Взам. инв. № | Инв. № дубл. | Подпись и дата

8 - 8

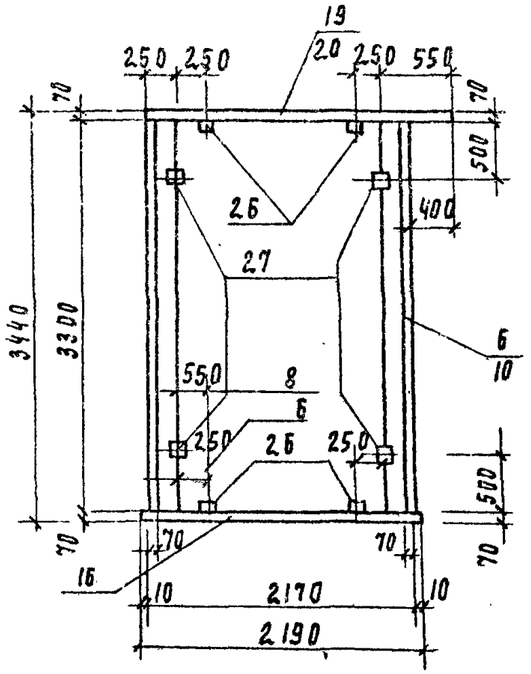

9 - 9

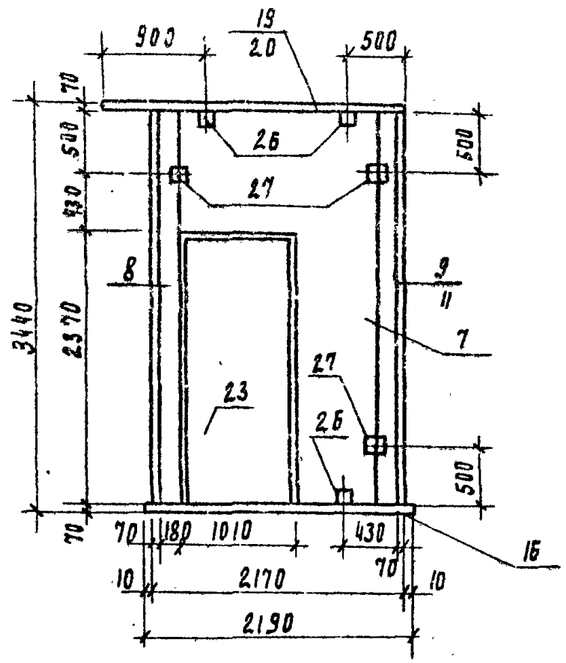

10 - 10

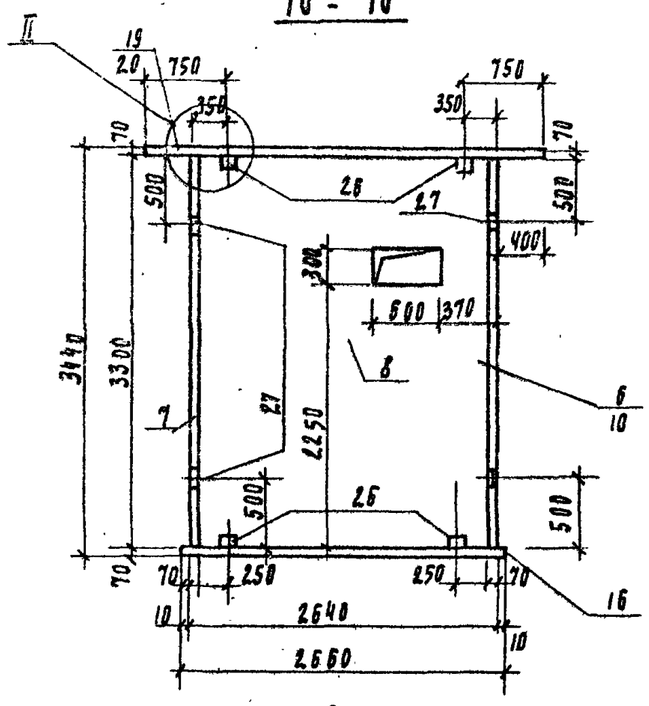

Рис. 4

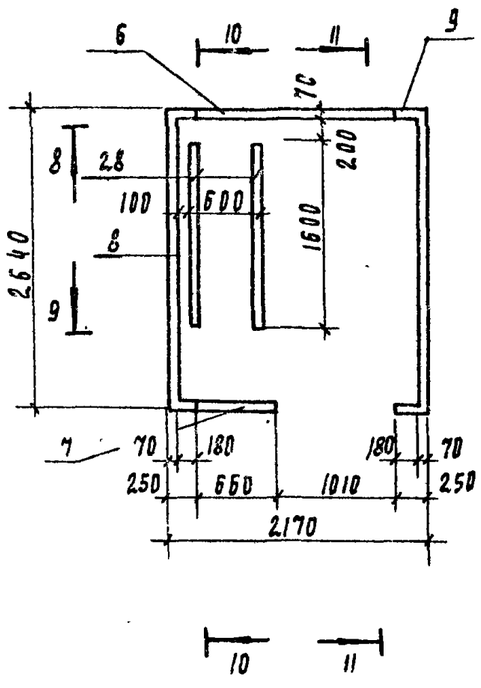

II - II

I

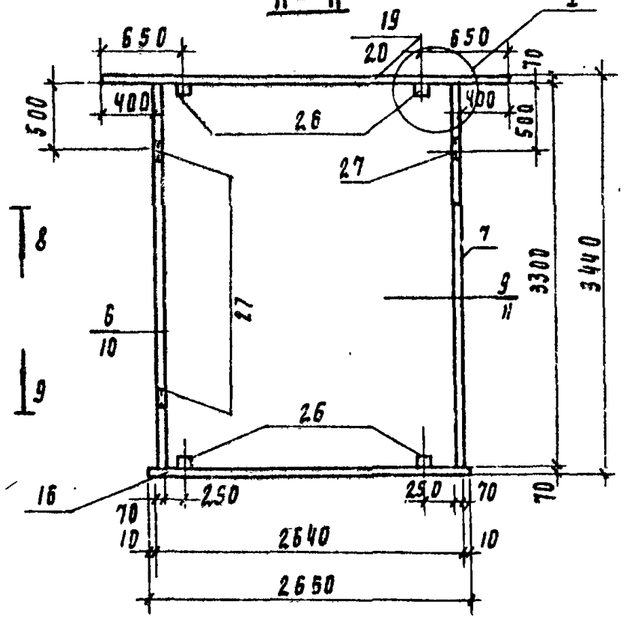

Рис. 5

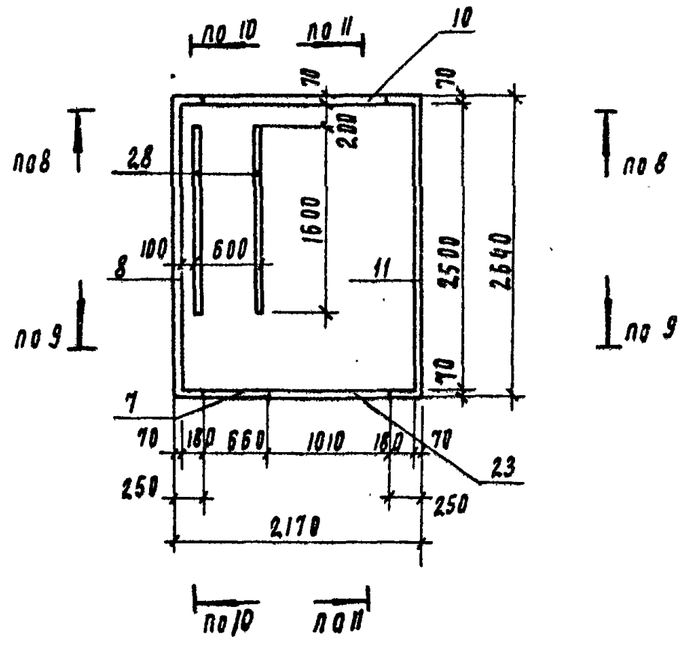

Обозначение	Марка	Рис
АСК.1.00.000-02	БТ3	4
-03	БТ4	5

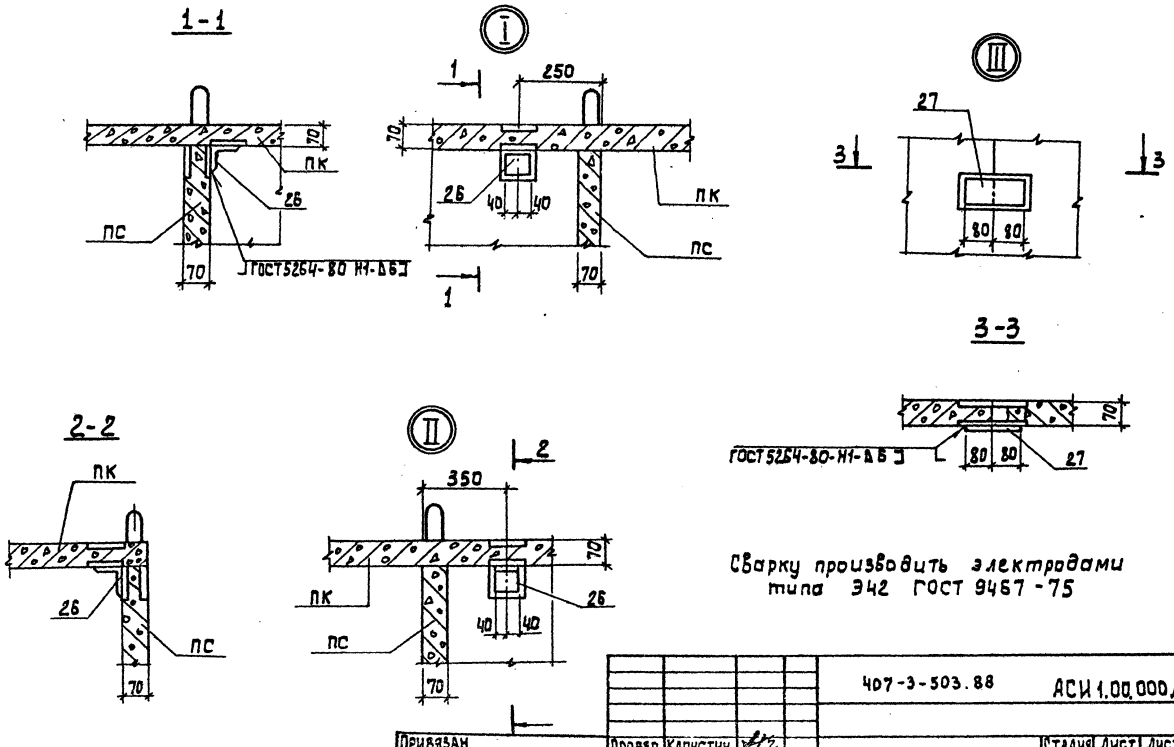

				407-3-503.88	АСИ 1.00.000Д	
Привязан	Провер	Капустин		Узлы	Стадия	Лист	Листов
	Вед.инж	Капустин			Р		1
	ГИП	Письман			ЦНИИЭП инженерного оборудования г. Москва		
	Н.конт.	Зайцева					
Инв.№	Нач.отд.	Красавин					

Альбом III

407-3-503.88

Инв.№ подл. | Подпись и дата | Взам.инв.№

Копировал: Алешникова

Согласовано Постникова
Инв.№подл. | Подпись и дата | Взам. инв.№

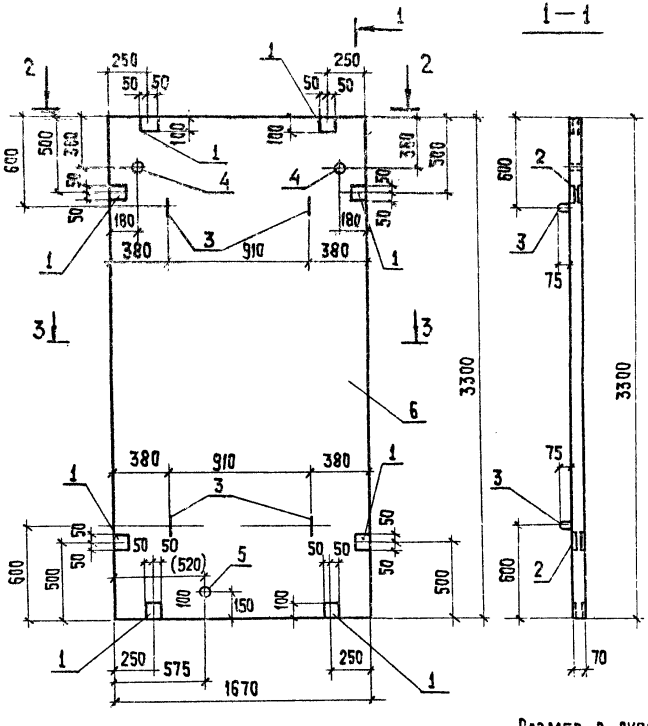

Размер в скобках - для трансформаторной подстанции 400 кВа.

Формат	Зона	Поз.	Обозначение	Наименование	Кол.	Примеч.
				Документация		
А3			ТУ	Технические условия		
				Сборочные единицы		
А4		1	АСИ.0.00.010	Изделие закладное МН1	8	
				Детали		
Б4		2	АСИ.0.01.001	4ср 5Вр1-100 165х328 40 ГОСТ 25 23279-85	1	16.97кг
			АСИ.0.00.030-01	Петля для подъема МН4	4	1.1кг
А4		4	АСИ.0.01.002	Труба ф32 ГОСТ 10704-76 δ=10	2	0.14кг
Б4		5	АСИ.0.01.003	Труба асбестоцементная Ф100, δ=10, ГОСТ 1839-80	1	0.48кг
				Материал		
		6		Бетон В22,5; F75	0.38	м³

Ведомость расхода стали на элемент, кг

Марка элемента	Изделия арматурные			Всего	Изделия закладные								Всего	Общий расход
	Арматура класса				Арматура класса				Прокат марки					
	Вр-I				А-I		А-II		Вст3пс6-1					
	ГОСТ 6727-80				ГОСТ 5781-82				ГОСТ 10704-76	ГОСТ 103-76				
	ф5		Итого		ф12	Итого	ф10	Итого	Труба d_1=32		-8-100	Итого		
пс1	16.97		16.97	16.97	4.4	4.4	8.32	8.32	0,28		12,56	12,56	25.50	42.57

Привязан				407-3-503.88	АСИ.0.01.000
	Провер.	Капустин		Панель стеновая пс1	Стадия: Р; Масса: 0.95; Масштаб: 1:25
	Гл. инж.	Киселева			Лист; Листов 1
	Вед. инж.	Капустин			ЦНИИЭП инженерного оборудования г. Москва
	ГИП	Письман			
	Н. контр.	Зайцева			
	Нач. отд.	Красавин			

Копировал: Хюппенен Формат А3

407-3-503.88 Альбом III

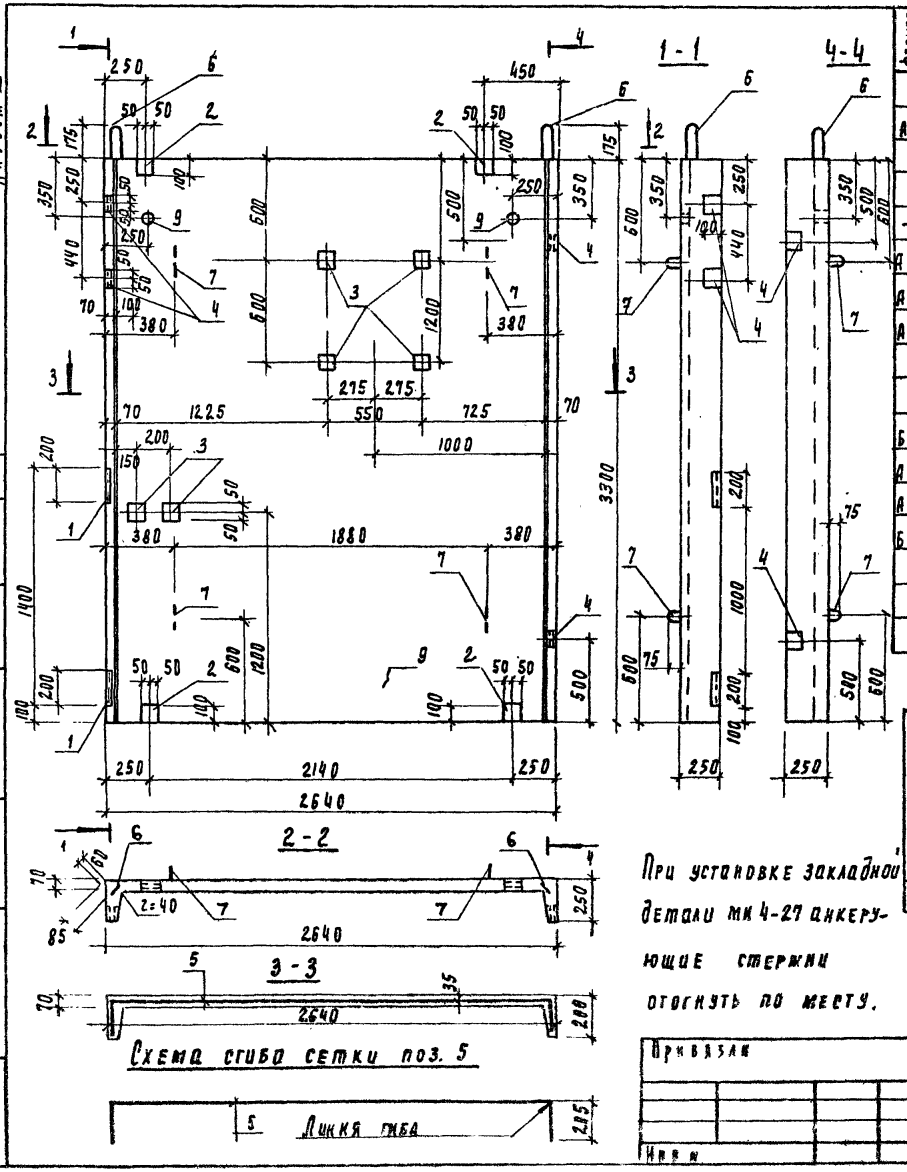

Схема сгиба сетки поз. 5

При установке закладной детали мн 4-27 анкерующие стержни отогнуть по месту.

Формат	Зона	Поз.	Обозначение	Наименование	Кол	Примеч
				Документация		
А3			ТУ	Технические условия		
				Сборочные изделия		
–		1	3.400 - 6/76	Изделие закладное мн4-27	2	
А4		2	АСИ. 0.00.010	Изделие закладное мн1	4	
А4		3	АСИ. 0.00.020	Изделие закладное мн2	6	
А4		4	АСИ. 0.00.050	Изделие закладное мн6	4	
				Детали		
Б4		5	АСИ. 0.02.001	4Ср $\frac{5Вр-1-100}{5Вр-1-100}$ 302×328 $\frac{4В}{10}$ ГОСТ 23279-85	1	28.79 кг
А4		6	АСИ. 0.00.030	Петля для подъема мн3	2	6.9 кг
А4		7	-01	Петля для подъема мн4	4	1.1 кг
Б4		8	АСИ. 0.02.002	Труба ф32 ГОСТ 10704-76 l=70	2	0.14 кг
				Материал		
		9		Бетон В22.5; F 75	0.72	$м^3$

Ведомость расхода стали на элемент, кг

Марка элемента	Изделия арматурные: Арматура класса Вр-1, ГОСТ 6727-80, ф5	Итого	Всего	Изделия закладные: Арматура класса А-I, ГОСТ 5781-82, ф22	ф12	А-II, ф10	А-III, ф8	Прокат марки Вст3пс6, ГОСТ 10704-76, Труба d_y=32	ГОСТ 103-76, -8×100	ГОСТ 8509-88, L63×6	Всего	Общий расход
пс2	28.79	28.79	28.79	13.8	4.4	19.28	0.8	0.28	20.36	2.2	61.12	89.91

Проверил	Капустин		
Ст. инж.	Киселева		
Вед. инж.	Капустин		
ГИП	Письман		
Н. контр.	Зайцева		
Нач. отд.	Красавин		

407-3-503.88 АСИ. 0.02.000

Панель стеновая пс2

Стадия	Масса	Масштаб
Р	1.8т	1:50

Лист | Листов 1

ЦНИИЭП инженерного оборудования г. Москва

Инв. № подл. | Подпись и дата | Взам. инв. №

Согласовано: Отдел ЭЛА Постникова

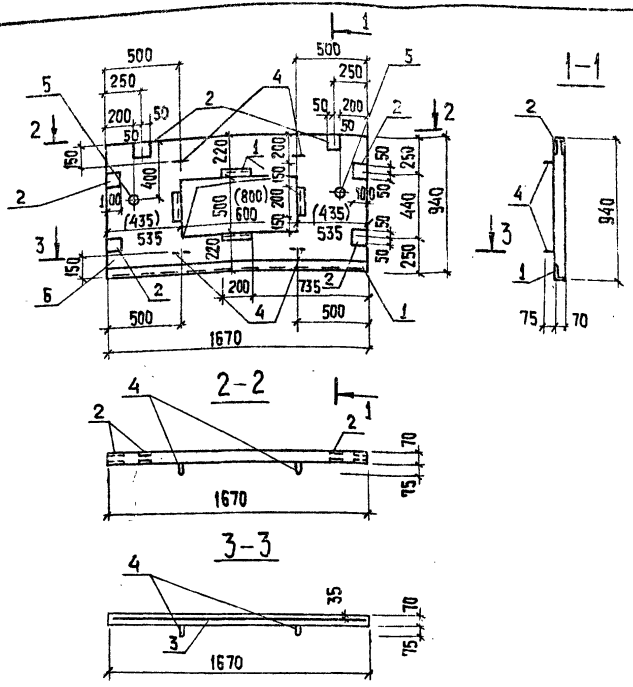

Формат	Зона	Поз.	Обозначение	Наименование	Кол.	Примеч.
				Документация		
А3			ТУ	Технические условия		
				Сборочные единицы		
		1	3.400-6/76	Изделие закладное Мн 4-46	247 п.м	4.4 кг/п.м
А4		2	АСИ.0.00.010	Изделие закладное МН1	6	
				Детали		
Б4		3	АСИ.0.03.001	4 ср 5Вр-I-100 5Вр-I-100 92х165-25 ГОСТ 10 23279-85	1	4.62 кг
А4		4	АСИ.0.00.030-01	Петля для подъема МН4	4	1.1 кг
Б4		5	АСИ.0.03.002	Труба ф32 ГОСТ10704-76 Р=70	2	0.14 кг
				Материалы		
		6		Бетон В22,5; F75	0,09	м³
					(0,08)	м³

Ведомость расхода стали на элемент, кг

Марка элемента	Изделия арматурные			Всего	Изделия закладные							Всего	Общий расход
	Арматура класса Вр-I ГОСТ 6727-80				Арматура класса A-I ГОСТ 5781-82			Прокат марки Вст3 пс6 ГОСТ 10704-76					
	ф5		Итого		ф12	ф10	ф8	Труба ф32	-8х100	∠50х5	Итого		
ПС3	4,62		4.62	4.62	4.4	6.24	1.49	0,28	9,42	9,39	19.09	31.22	35.84

1. При установке закладной детали МН4-46 анкерующие стержни отогнуть по месту.
2. Размеры в скобках даны для трансформаторной подстанции мощностью 400 кВА.

Провер.	Капустин	
Ст. инж.	Киселева	
Вед. инж.	Капустин	
ГИП	Пирьман	
Н. контр.	Зайцева	
Нач. отд.	Красавин	

407-3-503.88 АСИ 0.03.000

Панель стеновая ПС3

Стадия	Масса	Масштаб
Р	0,22т (0,20т)	1:25
Лист	Листов 1	

ЦНИИЭП инженерного оборудования г. Москва

Привязан

Инв. №

Согласовано: Постникова, Грачева

Инв. № подл. | Подпись и дата | Взам. инв. № | Альбом III | 407-3-503.88

Копировал: Хюппенен Формат А2

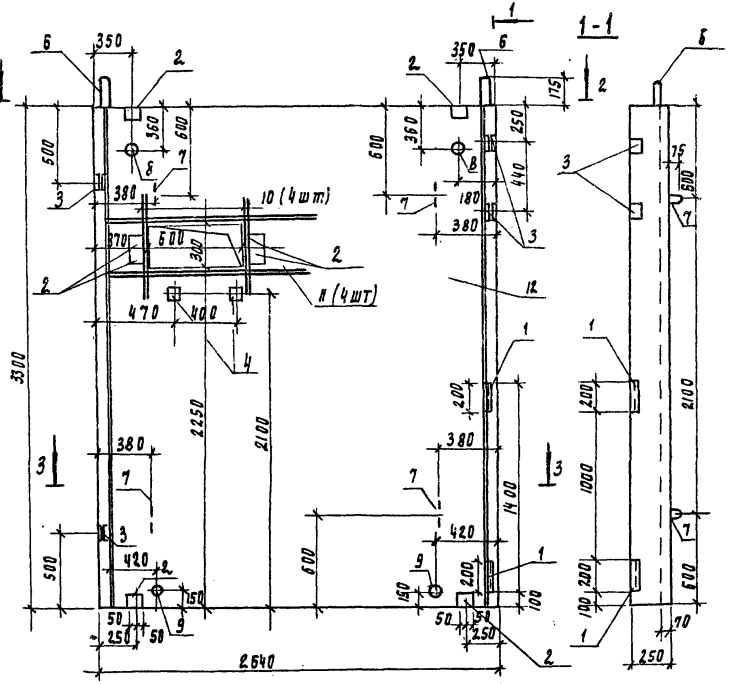

Формат	Зона	Поз	Обозначение	Наименование	Кол	Примеч
				Документация		
А3			ТУ	Технические условия		
				Сборочные единицы		
		1	3.400-6/76	Изделие закладное мн4-27	2	
А4		2	АСИ.0.00.010	Изделие закладное мн1	8	
А4		3	АСИ.0.00.050	Изделие закладное мн6	4	
		4	АСИ.0.00090	Изделие закладное мн5	2	
				Детали		
Б4		5	АСИ.0.04.001	40р 5Вр-I-100 302×328 40 ГОСТ 10 23279-85 5Вр-I-100	1	28.79 кг
А4		6	АСИ.0.00.030	Петля для подъема мн3	2	6.9 кг
А4		7	АСИ.0.00.030-01	Петля для подъема мн4	4	1.1 кг
Б4		8	АСИ.0.04.002	Труба ф32, ГОСТ 10704-76, ℓ=70	2	0.14 кг
Б4		9	АСИ.0.04.003	Труба асбестоцементная ф100 ℓ=70 ГОСТ 1839-80	2	0.48 кг
Б4		10	АСИ.0.04.004	А-II-10-ГОСТ 5781-82 ℓ=920	4	0.57 кг
Б4		11	АСИ.0.04.005	А-II-10-ГОСТ 5781-82 ℓ=1120	4	0.61 кг
				Материал		
		12		Бетон В 22.5; F 75	0.68	м³

Ведомость расхода стали на элемент, кг

Марка элемента	Изделия арматурные			Всего	Изделия закладные							Всего	Общий расход
	Арматура класса				Арматура класса			Прокат марки					
	Вр-I ГОСТ 6727-80	А-I ГОСТ 5781-82			А-I	А-II	А-III	Ст 3 пс 6 ГОСТ 5781-82					
	ф5	ф10	итого		ф12	ф22	ф10	ф8	ГОСТ 10704-76 Труба ду=32	ГОСТ 8509-86 L63×6	ГОСТ 103-76 -8×100		
пс4	28.79	4.72		33.51	4.4	13.8	14.24	0.4	0.28	2.20	21.16	56.48	89.99

Привязан			
Инв.№			

Проверил	Капустин	
Гл.инж.	Киселева	
Нач.инж.	Капустин	
Рук.	Письман	
Н.контр.	Зайцева	
Нач.отд.	Красавин	

407-3-503.88 АСИ 0.04.000

Панель стеновая пс4

Стадия	Масса	Масштаб
Р	1.72т	1:25

Листов 1

ЦНИИЭП инженерного оборудования г. Москва

Инв.№ подл. | Подпись и дата | Взам.инв.№

Согласовано: Отдел ЗАА Постникова

407-3-503.88 Альбом III

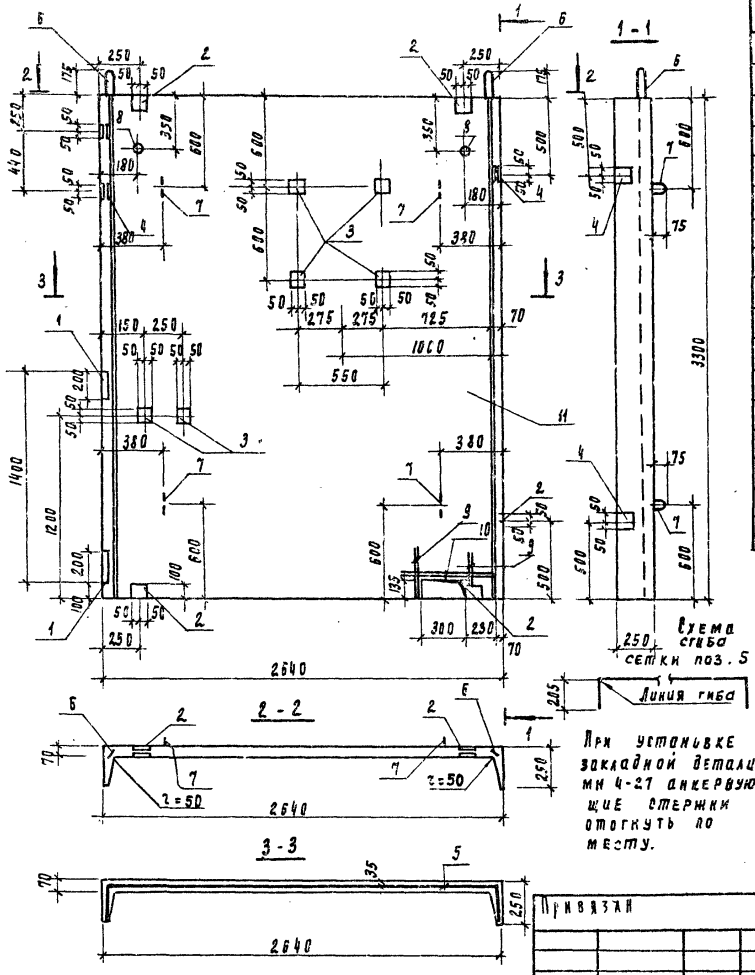

При установке закладной детали мн 4-27 анкерующие стержни отогнуть по месту.

Формат	Зона	Поз	Обозначение	Наименование	Кол	Примечан
				Документация		
А3			ТУ	Технические условия		
				Сборочные единицы		
А4		1	3.400-6/76	Изделие закладное мн 4-27	2	
А4		2	АСИ.0.00.010	Изделие закладное мн 1	4	
А4		3	АСИ.0.00.020	Изделие закладное мн 2	6	
А4		4	АСИ.0.00.050	Изделие закладное мн 6	4	
				Детали		
Б4		5	АСИ.0.05.001	4Ср $\frac{5Вр-1-100}{5Вр-1-100}$ 302×328 $\frac{40\ ГОСТ}{90\ 23279-85}$	1	28.79 кг
А4		6	АСИ.0.00.030	Петля для подъема мн 3	2	6.9 кг
А4		7	АСИ.0.00.030-01	Петля для подъема мн 4	4	1.1 кг
Б4		8	АСИ.0.05.002	Труба ф 32, ГОСТ 10704-76, ℓ=70	2	0.14 кг
Б4		9	3	А-II-10-ГОСТ 5781-82 ℓ=290	4	0.18 кг
Б4		10	4	А-II-10-ГОСТ 5781-82, ℓ=580	2	0.46 кг
				Материал		
		11		Бетон В 22.5; F 75	8.72	

Ведомость расхода стали на элемент, кг

Марка элемента	Изделия арматурные: Арматура класса Вр 1 ГОСТ 6727-83 ф 5	А-I ГОСТ 5781-82 ф 10		Всего	Изделия закладные: Арматура класса А-I ГОСТ 5781-82 ф 22	А-I ф 12	А-II ф 10	А-III ф 8	Прокат марки Вст 3 пс 6 ГОСТ 10704-76 Труба dy=32	ГОСТ 103-76 -8×100	ГОСТ 8509-86 ∠63×6		Всего	Общий расход
пс 5	28.73	2.56		31.35	13.8	4.4	19.28	0.8	0.28	20.35	2.2		61.12	92.47

Провер.	Капустин		
Ст. инж.	Киселева		
Вед. инж.	Капустин		
РИП	Письман		
Н. контр.	Зайцева		
Нач. отд.	Красавин		

Привязан

Инв. №

407-3-503.88 АСИ.0.05.000

Панель стеновая пс 5

Стадия	Масса	Масштаб
Р	1.8 т	1:25

Лист | Листов 1

ЦНИИЭП инженерного оборудования г. Москва

Согласовано: Отдел ЭЛА, Постникова

Инв. № подл. | Подпись и дата | Взам. инв. №

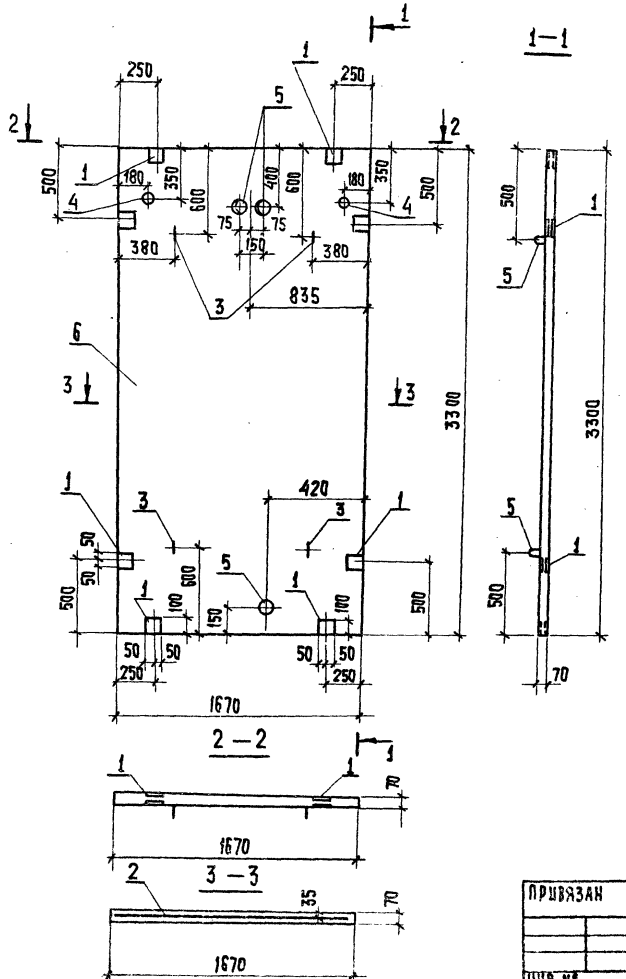

Формат	Зона	Поз.	Обозначение	Наименование	Кол.	Примеч.
				Документация		
А3			ТУ	Технические условия		
				Сборочные единицы		
А4		1	АСИ.0.00.010	Изделие закладное МН-1	8	
				Детали		
Б4		2	АСИ.0.06.001	4Ср $\frac{5Вр\text{-}1\text{-}100}{5Вр\text{-}1\text{-}100}$ 165х328 $\frac{40}{25}$ ГОСТ 23279-85	1	16,97кг
А4		3	АСИ.00.030 -01	Петля для подъема МН4	4	1,1кг
Б4		4	АСИ.0.06.002	Труба ф32 ГОСТ 10704-76 ℓ=70	2	0,14кг
Б4		5	АСИ.0.06.003	Труба асбестоцементная ф100, ℓ=70, ГОСТ 1839-80	3	0,48кг
				Материалы		
		6		Бетон В22,5; F75		0,38 м³

Ведомость расхода стали на элемент, кг

Марка элемента	Изделия арматурные: Арматура класса Вр-1, ГОСТ 6727-80				Всего	Изделия закладные: Арматура класса А-I, ГОСТ 5781-82		Арматура класса А-II, ГОСТ 5781-82		Прокат марки Вст3пс6, ГОСТ 10704-76		Прокат марки Вст3пс6, ГОСТ 103-76		Всего	Общий расход
	ф5			Итого		ф12	Итого	ф10	Итого	Труба $d_н$=32	Итого	-8х100	Итого		
ПС6	16,97			16,97	16,97	4,4	4,4	8,32	8,32	0,28	0,28	12,56	12,56	25,56	42,53

ПРОВЕР.	КАПУСТИН		
СТ. ИНЖ.	КИСЕЛЕВА		
ВЕД. ИНЖ.	КАПУСТИН		
ГИП	ПИСЬМАН		
Н. КОНТР.	ЗАЙЦЕВА		
НАЧ. ОТД.	КРАСАВИН		

ПРИВЯЗАН

ИНВ. №

407-3-503.88 АСИ.0.06.000

Панель стеновая ПС6

Стадия	Масса	Масштаб
Р	0,95т	1:25

Лист | Листов 1

ЦНИИЭП инженерного оборудования г. Москва

Копировал: Хюппенен

Формат А3

407-3-503.88 Альбом III

СОГЛАСОВАНО

ОТД ЗАД | Постникова

ИНВ. № ПОДЛ. | ПОДПИСЬ И ДАТА | ВЗАМ. ИНВ. №

Альбом III 407-3-503.88

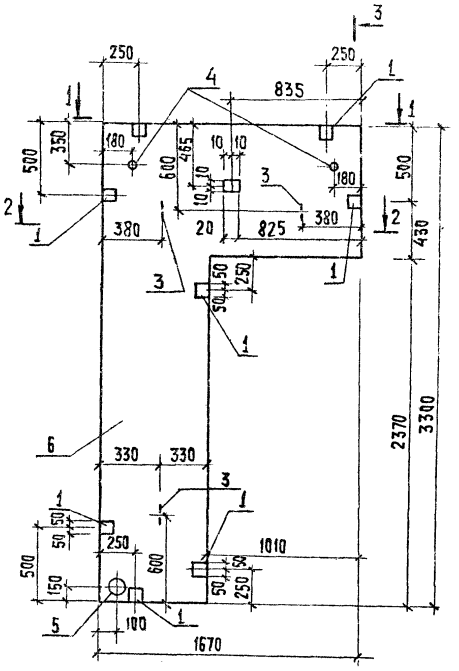

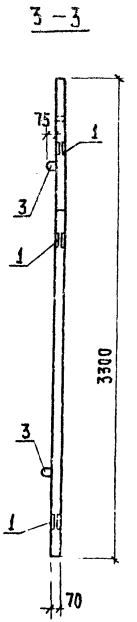

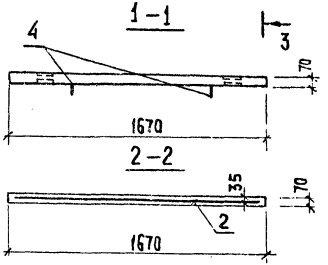

Формат	Зона	Поз.	Обозначение	Наименование	Кол.	Примеч.
				Документация		
А3			ТУ	Технические условия		
				Сборочные единицы		
А4		1	АСИ.0.00.010	Изделие закладное Мн 1	8	
				Детали		
Б4		2	АСИ.0.07.001	4Ср $\frac{58р\text{-}1\text{-}100}{58р\text{-}1\text{-}100}$ 165×328 $\frac{40}{25}$ ГОСТ 23279-85	1	8.8кг
Б4		3	АСИ.0.00.030-01	Петля для подъема МН-4	3	1,1 кг
Б4		4	АСИ.0.07.002	Труба $d_у$=32, ГОСТ 10704-76 ℓ=70	2	0,14кг
Б4		5	АСИ.0.07.003	Труба асбестоцементная ф100, ℓ=70, ГОСТ 1839-80	1	0,48кг
				Материал:		
		6		Бетон В 22,5; F75		0,21 м³

Ведомость расхода стали на элемент, кг.

Марка элемента	Изделия арматурная				Изделия закладные							Общий расход
	Арматура класса			Всего	Арматура класса				Прокат марки		Всего	
	Вр-1				А-I		А-II		Вст3пс6			
	ГОСТ 6727-80				ГОСТ 5781-82				ГОСТ 103-76			
	ф5		Итого		ф12	Итого	ф10	Итого	-8×100	Итого		
ПС7	8.8		8.8	8.8	3,3	3,3	8,32	8,32	12,56	12,56	24,18	32,98

Привязан	Пробер.	Капустин	
	Ст. инж.	Киселева	
	Вед. инж.	Капустин	
	Тип	Письман	
	Н. контр.	Зайцева	
Инв. №	Нач. отд.	Красавин	

407-3-503.88 АСИ.0.07.000

Панель стеновая ПС7

Стадия	Масса	Масштаб
Р	0,5т	1:25
Лист	Листов 1	

ЦНИИЭП инженерного оборудования г. Москва

Согласовано: Отд. ЭАД, Отд. ОТА, Постникова, Грачева

Инв. № подл. | Подпись и дата | Взам. инв. №

Копировал: Хюппенен

Формат А3

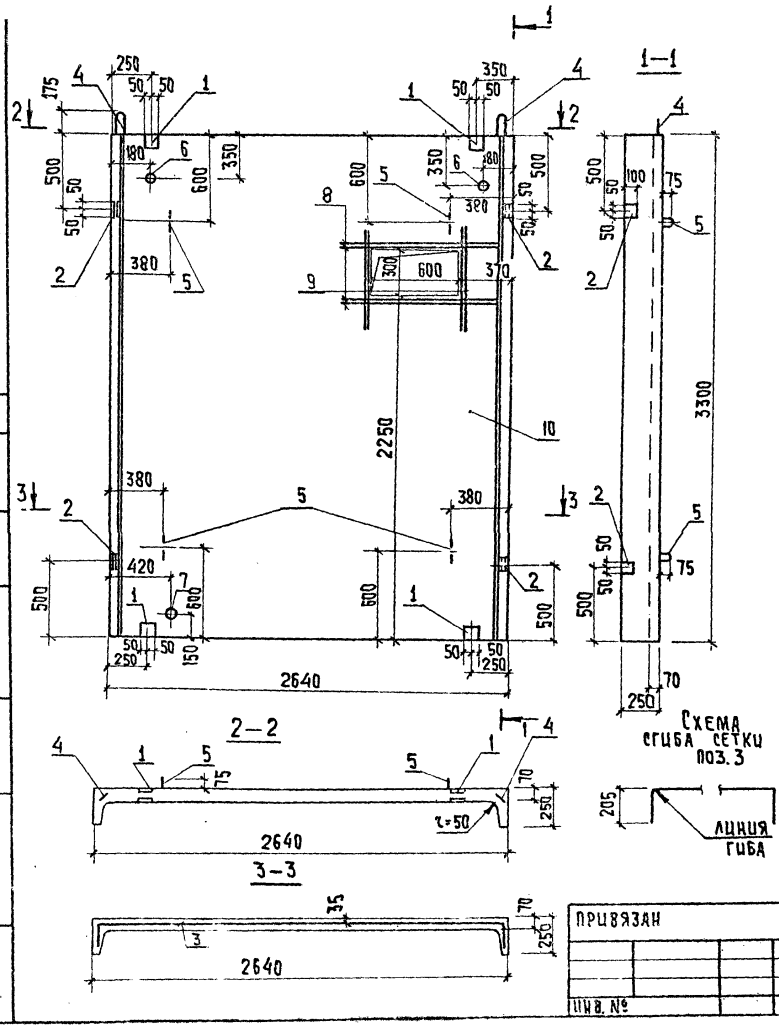

Формат	Зона	Поз.	Обозначение	Наименование	Кол.	Примеч
				Документация		
А3			ТУ	Технические условия		
				Сборочные единицы		
А4		1	АСИ.0.00.010	Изделие закладное МН1	4	
А4		2	АСИ.0.00.050	Изделие закладное МН6	4	
				Детали		
Б4		3	АСИ.0.08.001	4Ср 5Вр-I-100 / 5Вр-I-100 302х328 40 ГОСТ 10 23279-85	1	28,79кг
А4		4	АСИ.0.00.030	Петля для подъема МН3	2	6.9кг
А4		5	АСИ.0.00.030-01	Петля для подъема МН4	4	1.1кг
Б4		6	АСИ.0.08.002	Труба ф32 ГОСТ10704-76 ℓ=70	2	0,14кг
Б4		7	АСИ.0.08.003	Труба асбестоцементная $d_у$=100, ℓ=70, ГОСТ 1839-80	1	0,48кг
Б4		8	АСИ.0.08.004	А-II-10-ГОСТ 5781-82 ℓ=1220	4	0,75кг
Б4		9	АСИ.0.08.005	А-II-10-ГОСТ 5781-82 ℓ=920	4	0.57кг
				Материал		
		10		Бетон В 22.5; F75		0,69 м³

Ведомость расхода стали на элемент, кг

Марка элемента	Изделия арматурные: Арматура класса Вр-I ГОСТ 6727-80 Ø5	Арматура класса А-II ГОСТ 5781-82 Ø10	Всего	Изделия закладные: Арматура класса А-I ГОСТ 5781-82 Ø22	Ø12	Итого	А-II ГОСТ 5781-82 Ø10	Итого	Прокат марки Вст3пс6 ГОСТ 10704-76 Труба $d_у$=32	ГОСТ 103-76 -8х100	Итого	Всего	Общий расход
ПС8	28,79	5,32	34,11	13,8	4,4	18,3	10,16	10,16	0,28	12,02	12,30	40,76	74,87

Провер.	Капустин	
Гл. инж.	Киселева	
Вед. инж.	Капустин	
ГИП	Письман	
Н. контр.	Зайцева	
Нач. отд.	Красавин	

407-3-503.88 АСИ 0.08.000

Панель стеновая ПС8

Стадия	Масса	Масштаб
Р	1,72т	1:25
Лист	Листов 1	

ЦНИИЭП инженерного оборудования г. Москва

Привязан

Инв. №

Инв. № подл. | Подп. и дата | Взам. инв. №

Согласовано: ОТА. ЭАА. Постникова

407-3-503.88 Альбом III

Копировал: Хюппенен Формат А2

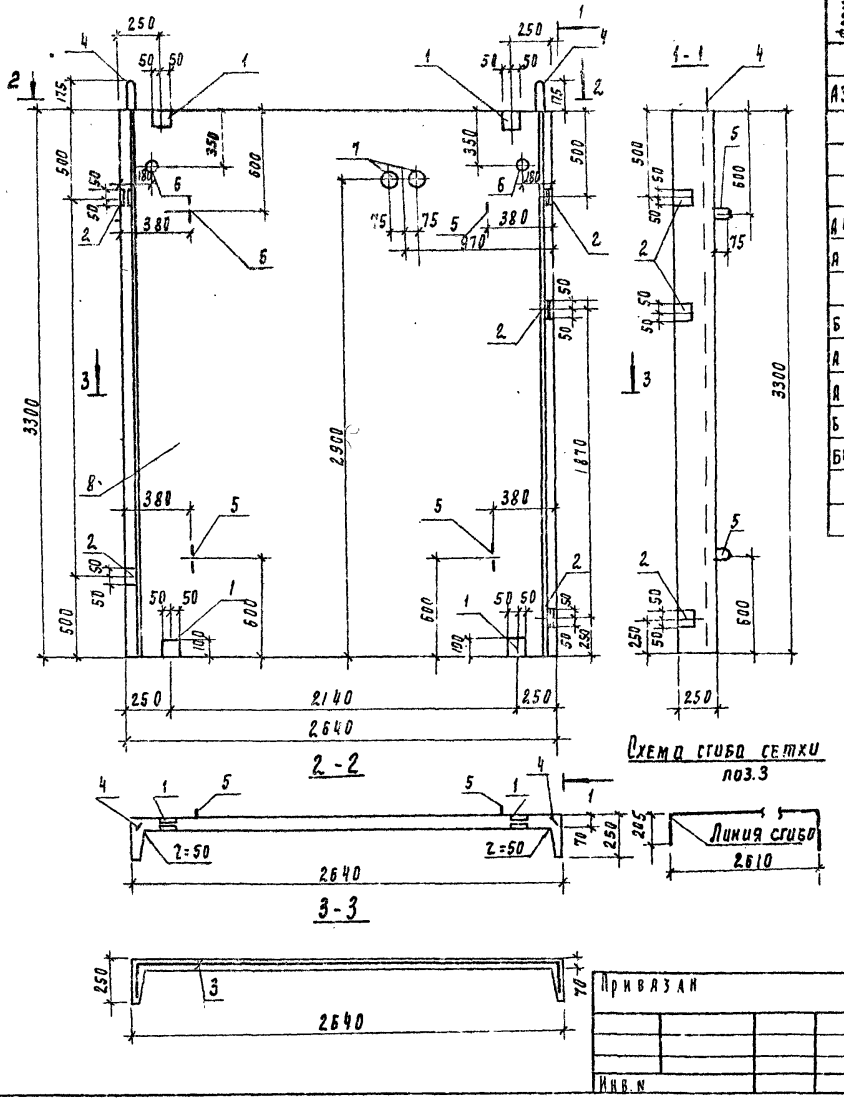

Формат	Зона	Поз	Обозначение	Наименование	Кол	Примеч
				Документация		
А3			ТУ	Технические условия		
				Сборочные единицы		
А4		1	АСИ.0.00.010	Изделие закладное МН1	4	
А4		2	АСИ.0.00.050	Изделие закладное МН6	5	
				Детали		
Б4		3	АСИ.0.11.001	4Ср $\frac{5Вр-1-100}{5Вр-1-100}$ 302×328 $\frac{40}{10}$ гост 23279-85	1	28.79кг
А4		4	АСИ.0.00.030	Петля для подъема МН3	2	6.9кг
А4		5	АСИ.0.00.030-01	Петля для подъема МН4	4	1.1кг
Б4		6	АСИ.0.11.002	Труба ф32 гост 10704-76 ℓ=70	2	0.14кг
Б4		7	3	Труба асбестоцементная ф100 ℓ=70 гост 1839-80	2	0.48кг
				Материал		
		8		Бетон В22.5 F75	0.72	м³

Ведомость расхода стали на элемент, кг

Марка элемента	Изделия арматурные				Изделия закладные										
	Арматура класса				Арматура класса				Прокат марки						Общий расход
	Вр-1			Всего	А-I		А-II		Вст 3 пс6					Всего	
	гост 6727-80				гост 5781-82				гост 10704-76		гост 103-76				
	ф5		Итого		ф22	ф12	ф10	Итого	Труба ф32	Итого	-8×100		Итого		
пс9	28.79		28.79	28.79	13.8	4.4	8.36	26.26	0.28	0.28	14.13		14.13	14.41	69.46

Привязан

Инв. №

Пробер.	Капустин	
Ст. инж.	Киселева	
Вед инж	Капустин	
РИП	Пигьман	
Н. контр.	Зайцева	
Нач. отд	Красавин	

407-3-503.88 АСИ.0.11.000

Панель стеновая пс9

Стадия	Масса	Масштаб
Р	1.8т	1:25

Лист | Листов 1

ЦНИИЭП инженерного оборудования г. Москва

Согласовано

Отдел зад | Постникова

Инв. № подл | Подпись и дата | Взам. инв. №

407-3-503.88 Альбом III

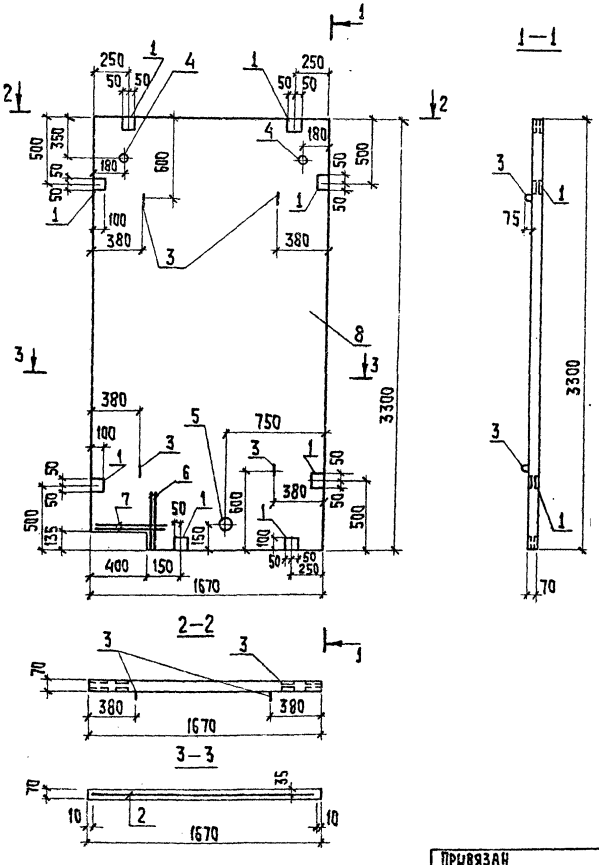

Формат	Зона	Поз.	Обозначение	Наименование	Кол.	Примеч.
				Документация		
А3			ТУ	Технические условия		
				Сборочные единицы		
А4		1	АСИ.0.00.010	Изделие закладное МН1	8	
				Детали		
Б4		2	АСИ.0.10.001	4Ср 5Вр1-100 / 5Вр1-100 165×328 40/25 ГОСТ 23219-85	1	16,97кг
А4		3	АСИ.0.00030-01	Петля для подъема МН4	4	1,1кг
Б4		4	АСИ.0.10.002	Труба ф32 ГОСТ 10704-76, ℓ=70	2	0,14кг
Б4		5	3	Труба асбестоцементная ф100 ГОСТ 1839-80 ℓ=70	1	0,48кг
Б4		6	4	А-II-10-ГОСТ 5781-82 ℓ=290	2	0,18кг
Б4		7	5	А-II-10-ГОСТ 5781-82 ℓ=580	2	0,46кг
				Материал		
		8		Бетон В22,5 F75	0,38	м³

Ведомость расхода стали на элемент, кг

Марка элемента	Изделия арматурные			Изделия закладные							Общий расход
	Арматура класса		Всего	Арматура класса				Прокат марки		Всего	
	Вр-I ГОСТ 6727-83	A-II ГОСТ 5781-82		A-I ГОСТ 5781-82		A-II ГОСТ 5781-82		Вст3пс6 ГОСТ 10704-76	Вст3пс6 ГОСТ 103-76		
	ф5	ф10	Итого	ф12	Итого	ф10	Итого	Труба d_y=32	-8×100	Итого	
ПС10	16,97	1,28	18,25	18,25	4,4	4,4	8,32	8,32	0,28	12,56	12,84	25,56	43,81

Привязан			
Инв. №			
Провер.	Капустин		
Ст. инж.	Киселева		
Нач. отд.	Капустин		
Гип	Письман		
Н. контр.	Зайцева		
Нач. ота	Красавин		

407-3-503.88 АСИ.0.10.000

Панель стеновая ПС10

Стадия	Масса	Масштаб
Р	0,95т	1:25
Лист	Листов 1	

ЦНИЭП инженерного оборудования г. Москва

Согласовано: Постникова

Инв. № подл. | Подпись и дата | Взам. инв. №

Копировал: Хюппенен Формат А3

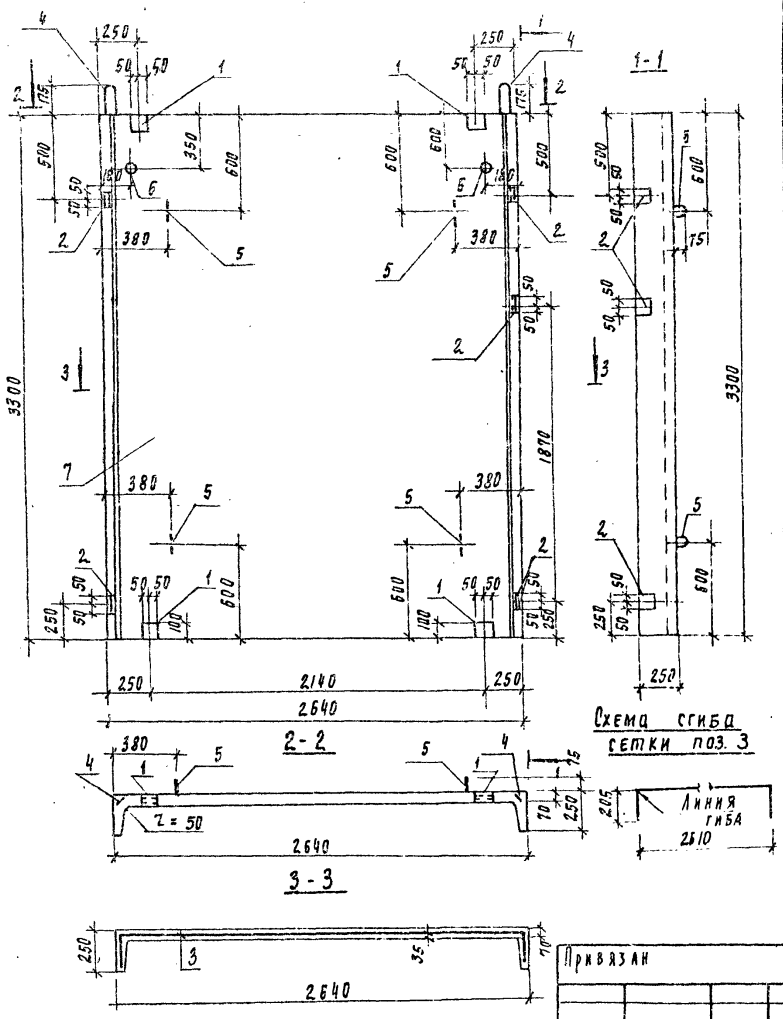

Формат	Зона	Поз	Обозначение	Наименование	Кол	Примеч
				Документация		
А3			ТУ	Технические условия		
				Сборочные единицы		
А4		1	АСИ.0.00.010	Изделие закладное мн1	4	
А4		2	АСИ.0.00.050	Изделие закладное мн6	5	
				Детали		
Б4		3	АСИ.0.00.001	4Ср $\frac{5Вр-1-100}{5Вр-1-100}$ 302×328 $\frac{40 гост}{10232 79 85}$	1	29.79 кг
А4		4	АСИ.0.00.030	Петля для подъема мн3	2	6.9 кг
А4		5	АСИ.0.00.030-01	Петля для подъема мн4	4	1.1 кг
Б4		6	АСИ.0.09.002	Труба ф32 гост 10704-76 ℓ=70	2	0.14 кг
				Материал		
				Бетон В22.5; F75		0.79 м³

Ведомость расхода стали на элемент, кг

Марка элемента	Изделия арматурные				Изделия закладные										Общий расход
	Арматура класса			Всего	Арматура класса				Прокат марки					Всего	
	Вр-1				А-I		А-II		Вст3 пс6						
	гост 6727-80				гост 5781-82				гост 10704-76		гост 103-76				
	ф5		Итого		ф22	ф12	ф10	Итого	Труба ф32	Итого	-8×100		Итого		
пс II	28.79		28.79	28.79	13.8	4.4	8.36	8.36	0.28	0.28	14.13		14.13	40.97	69.76

Привязан	Провер.	Капустин	
	Ст. инж.	Киселева	
	Вед. инж.	Капустин	
	РИГ	Письман	
	Н. контр.	Зайцева	
Инв. №	Нач. отд.	Красавин	

407-3-503.88 АСИ.0.09.000

Панель стеновая пс II

Стадия	Масса	Масштаб
Р	1.8 т	1:25

Лист | Листов 1

ЦНИИЭП инженерного оборудования г. Москва

Инв. № подл. | Подпись и дата | Взам. инв. № | Отд. | Эл. | Достинкова | Согласовано

407-3-503.88 Альбом III

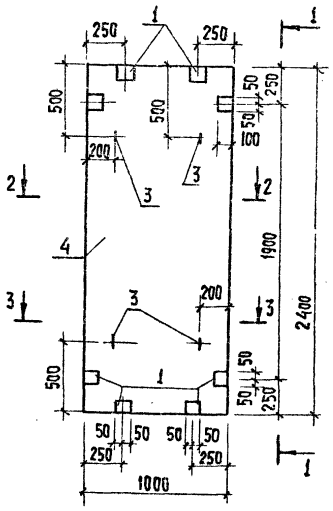

1 – 1

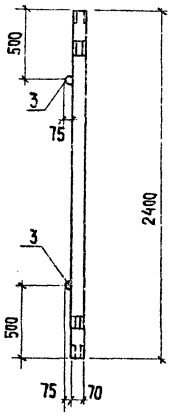

2 – 2

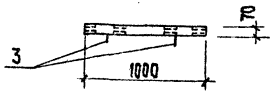

3 – 3

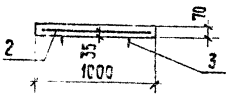

Формат	Зона	Поз.	Обозначение	Наименование	Кол.	Примеч.
				Документация		
А3			ТУ	Технические		
				условия		
				Сборочные единицы		
Б4		1	АСИ.0.00.010	Изделие закладное МН1	8	
				Детали		
Б4		2	АСИ. 0.12.001	$4Ср\frac{5Вр\text{-}1\text{-}100}{5Вр\text{-}1\text{-}100}98\times238\frac{40}{40}$ ГОСТ 23279-85	1	6,42кг
Б4		3	АСИ.0.00.030-01	Петля для подъема МН4	4	1.10кг
				Материал		
		4		Бетон В22,5; F75	0.17	$м^3$

Ведомость расхода стали на элемент, кг

Марка элемента	Изделия арматурные			Всего	Изделия закладные							Общий расход
	Арматура класса				Арматура класса				Прокат марки		Всего	
	Вр-1				А-I		А-II		Вст3пс6			
	ГОСТ 6727-80				ГОСТ 5781-82				ГОСТ 103-76			
	ф5		Итого		ф12	Итого	ф10	Итого	-8х100	Итого		
ПС12	6,42		6.42	6.42	4.4	4.4	8,32	8,32	12,56	12,56	25,28	31,7

Альбом III 407-3-503.88

Согласовано: Отд. ЭАД; Постникова

Инв. № подл.; Подпись и дата; Взам. инв. №

Привязан

Инв. №

Провер.	Капустин	
Ст. инж.	Киселева	
Вед. инж.	Капустин	
Гип	Письман	
Н. контр.	Зайцева	
Нач. отд.	Красавин	

407-3-503.88 АСИ. 0.12.000

Панель стеновая ПС12

Стадия	Масса	Масштаб
Р.	0,42т	1:25
Лист	Листов 1	

ЦНИИЭП инженерного оборудования г. Москва

Копировал: Хюппенен Формат А2

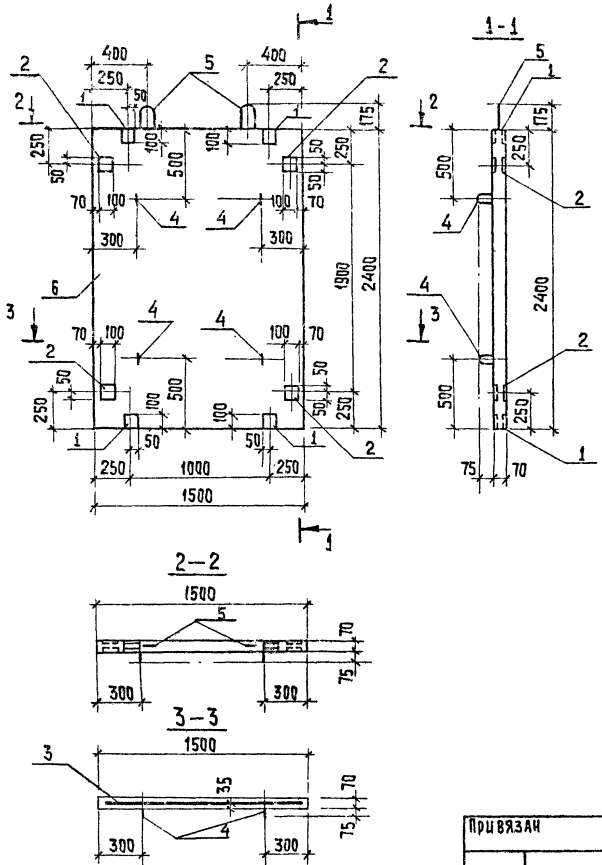

Формат	Зона	Поз.	Обозначение	Наименование	Кол.	Примеч.
				Документация		
А3			ТУ	Технические условия		
				Сборочные единицы		
А4		1	АСИ.0.00.010	Изделие закладное МН1	4	
А4		2	АСИ.0.00.040	Изделие закладное МН5	4	
				Детали		
Б4		3	АСИ.0.13.001	4Ср $\frac{5Вр1-100}{5Вр1-100}$ 148×238 $\frac{40}{40}$ ГОСТ 23279-85	1	10,9 кг
А4		4	АСИ.0.00.030-01	Петля для подъема МН-4	4	1,1 кг
А4		5	АСИ.0.00.070	Петля для подъема МН-7	2	6,9 кг
				Материалы		
		6		Бетон В22,5 F75	0,25	м³

Ведомость расхода стали на элемент, кг

Марка элемента	Изделия арматурные				Изделия закладные									Общий расход
	Арматура класса			Всего	Арматура класса					Прокат марки			Всего	
	Вр-1				А-I			А-II		Вст3пс6				
	ГОСТ 6727-80				ГОСТ 5781-82					ГОСТ 103-76				
	ф5		Итого		ф12	ф22	итого	ф10	итого	-8×100		итого		
ПС13	10.9		10,9	10,9	4.4	13,8	18.2	9,28	9.28	11,48		11,48	38,96	49,86

Альбом III

Согласовано: Отд. ЗАД, Постникова

Инв. № подл. | Подпись и дата | Взам. инв. №

Привязан

Инв. №

Провер.	Капустин	
Ст. инж.	Киселева	
Вед. инж.	Капустин	
Гип	Письман	
Н. контр.	Зайцева	
Нач. отд.	Красавин	

407-3-503.88 АСИ.0.13.000

Панель стеновая ПС13

Стадия	Масса	Масштаб
Р	0.62т	1:25

Лист | Листов 1

ЦНИИЭП инженерного оборудования г. Москва

Копировал: Хюппенен Формат А3

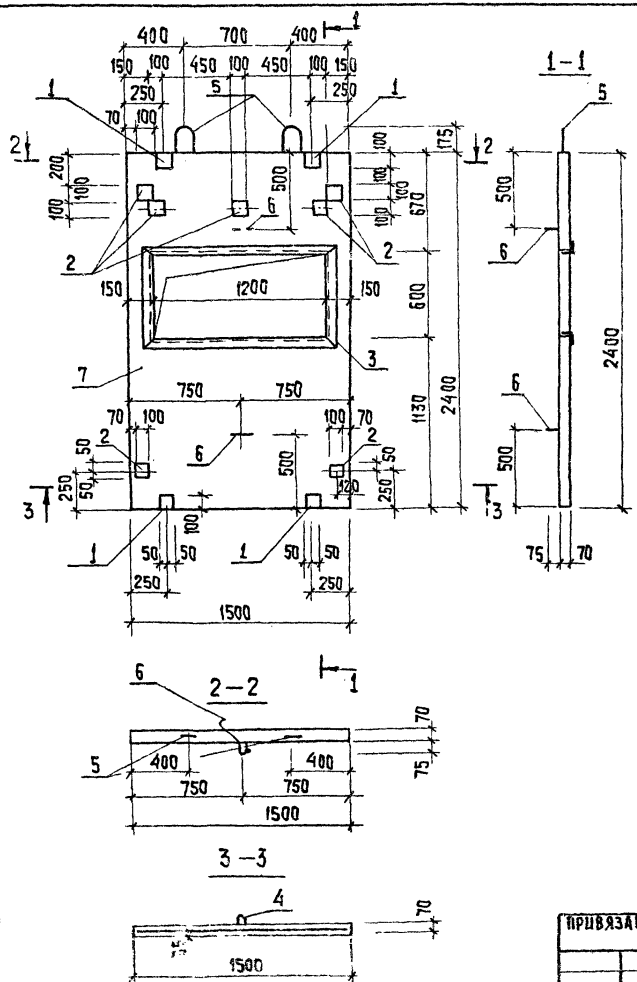

Формат	Зона	Поз.	Обозначение	Наименование	Кол.	Примечан.
				Документация		
А3			ТУ	Технические		
				условия		
				Сборочные единицы		
А4		1	АСИ.0.00.010	Изделие закладное МН1	4	
А4		2	АСИ 0.00.040	Изделие закладное МН5	7	
Б4		3	3.400-6/76	Изделие закладное МН4-46	3,8пм	4,4кг/п.м
				Детали		
Б4		4	АСИ.0.14.001.	4Ср $\frac{5Вр-1-100}{5Вр-1-100}$ 148х238 $\frac{40}{40}$ ГОСТ 23279-85	1	8.50кг
А4		5	АСИ.0.00.070	Петля для подъема Мн7	2	6.9кг
А4		6	АСИ.0 00.030-01	Петля для подъема Мн4	2	1,1кг
				Материал		
		7		Бетон В22,5 F75	0,2м³	

Ведомость расхода стали на элемент, кг.

Марка элемента	Изделия арматурные				Изделия закладные										Общий расход
	Арматура класса			Всего	Арматура класса					Прокат марки				Всего	
	Вр-1				А-I		А-II	А-III		Вст3пс6					
	ГОСТ 6727-80				ГОСТ 5781-82					ГОСТ 103-76	ГОСТ 8509-86				
	ф5		Итого		ф12	ф22	ф10	ф8	Итого	-8х100	∠50х5		Итого		
ПС14	8,50		8.50	8.50	2.2	13.8	13.1	2.4	31.5	15.38	14.44		29.82	61.32	69.82

Провер.	Капустин		
Ст. инж.	Киселева		
Вед.инж.	Капустин		
Гип	Письман		
Н. контр.	Зайцева		
Нач. отд.	Красавин		

Привязан

Инв. №

407-3-503.88 АСИ.0.14.000

Панель стеновая ПС14

Стадия	Масса	Масштаб
Р	0,50т	1:25

Лист | Листов 1

ЦНИИЭП инженерного оборудования г. Москва

Копировал: Хюппенен

Формат А3

407-3-503.88 Альбом III

Согласовано: Отд. зад. Постникова

Инв. № подл. | Подпись и дата | Взам. инв. №

Альбом III 407-3-503.88

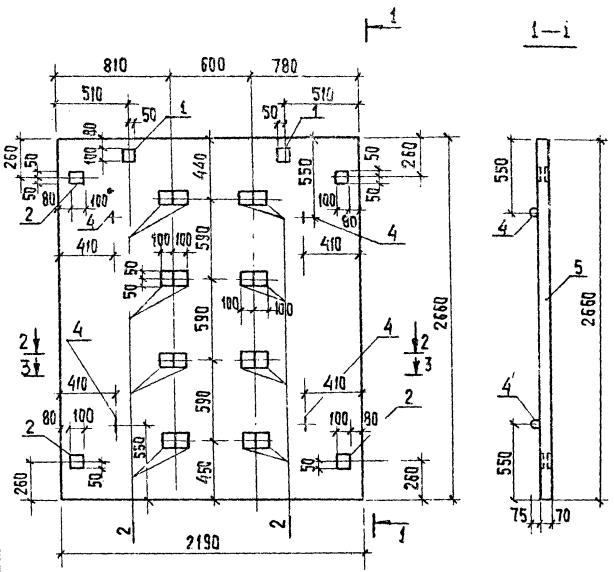

Формат	Зона	Поз	Обозначение	Наименование	Кол.	Примеч.
				Документация		
А3			ТУ	Технические условия		
				Сборочные изделия		
А4		1	АСИ.0.00.020	Изделие закладное МН2	2	
А4		2	АСИ.0.00.040	Изделие закладное МН5	20	
				Детали		
Б4		3	АСИ.0.15.001	4Ср $\frac{5ВР\text{-}I\text{-}100}{5ВР\text{-}I\text{-}100}$ 2174264 $\frac{20}{35}$ ГОСТ 23279-85	1	17,9 кг
А4		4	АСИ.0.00.030-01	Петля для подъема МН4	4	1,1 кг
				Материал		
		5		Бетон В22,5; F75	0,41	м³

Ведомость расхода стали на элемент, кг

Марка элемента	Изделия арматурн.			Изделия закладные						Общий расход
	Арматура класса		Всего	Арматура класса				Прокат марки	Всего	
	Вр-I			A-I		A-II		Вст3пс6		
	ГОСТ 6727-80			ГОСТ 5781-82				ГОСТ 103-76		
	ф5		Итого	ф12	Итого	ф10	Итого	-8×100	Итого	
ПД1	17,9		17,9	4,4	4,4	29,52	29,59	28,6	28,6	62,52	80,42

Привязан			
Инв.№			
Провер.	Капустин		
Гл.инж.	Киселева		
Вед.инж.	Капустин		
ГИП	Письман		
Н.контр.	Зайцева		
Нач.отд.	Красавин		

407-3-503.88 АСИ.0.15.000

Панель днища ПД-1

Стадия	Масса	Масштаб
Р	1,02т	1:25
Лист	Листов 1	

ЦНИИЭП инженерного оборудования г. Москва

Согласовано: Портнягова

Инв.№ подл. | Подпись и дата | Взам.инв.№ | Отд. зод

Копировал: Хюппенен Формат А3

Альбом III 407-3-503.88

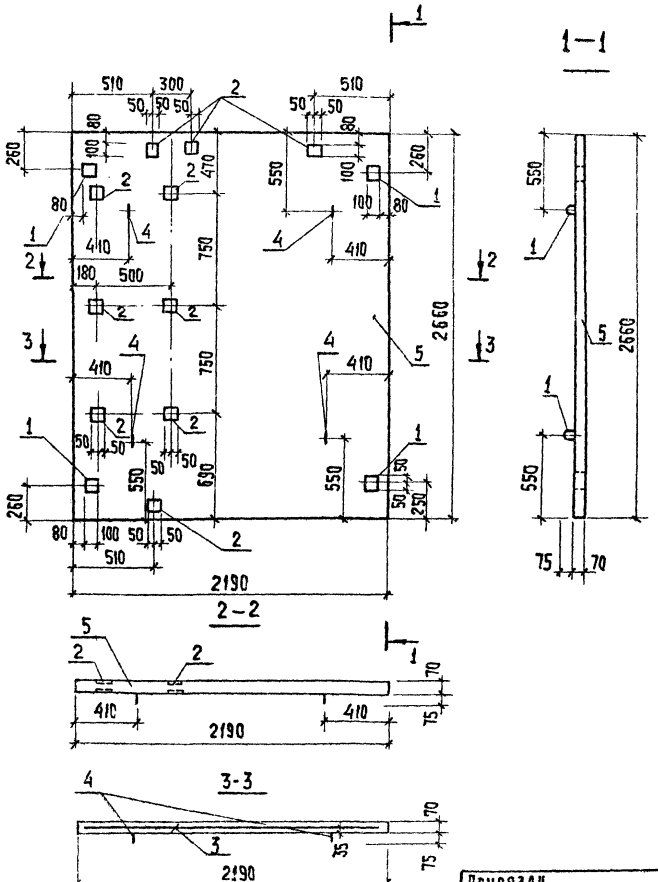

Формат	Зона	Поз.	Обозначение	Наименование	Кол.	Примеч.
				Документация		
А3			ТУ	Технические условия		
				Сборочные единицы		
А4		1	АСИ.0.00.040	Изделие закладное МН5	4	
А4		2	АСИ.0.00.020	Изделие закладное МН2	10	
				Детали		
Б4		3	АСИ.0.16.001	4ср $\frac{5Вр\text{-}I\text{-}100}{5Вр\text{-}I\text{-}100}$ 217×264 $\frac{20}{35}$ ГОСТ 23279-85	1	17,94 кг
А4		4	АСИ.0.00.030-01	Петля для подъема МН4	4	1,1 кг
				Материал		
		5		Бетон В22,5; F75	0,41	м³

Ведомость расхода стали на элемент, кг

Марка элемента	Изделия арматурные			Изделия закладные						Всего	Общий расход
	Арматура класса		Всего	Арматура класса			Прокат марки		Всего		
	Вр-I			А-I		А-II	Вст3пс6				
	ГОСТ 6727-80			ГОСТ 5781-82			ГОСТ 103-76				
	ф5	Итого		ф12	Итого	ф10	Итого	8×100	Итого		
ПД-2	17,94	17,94	17,94	4,4	4,4	22,76	22,76	16,90	16,90	44,06	62,00

Согласовано: Постникова, Отд. зав.

Инв. № подл. | Подпись и дата | Взам. инв. №

Привязан

Инв. №

Провер.	Капустин	
Ст. инж.	Киселева	
Вед. инж.	Капустин	
ГИП	Пуськман	
Н. контр.	Зайцева	
Нач. отд.	Красавин	

407-3-503.88 АСИ 0.16.000

Панель днища ПД-2

Стадия	Масса	Масштаб
Р	1,02т	1:25
Лист 1	Листов 1	

ЦНИИЭП инженерного оборудования г. Москва

Копировал: Хюппенен Формат А3

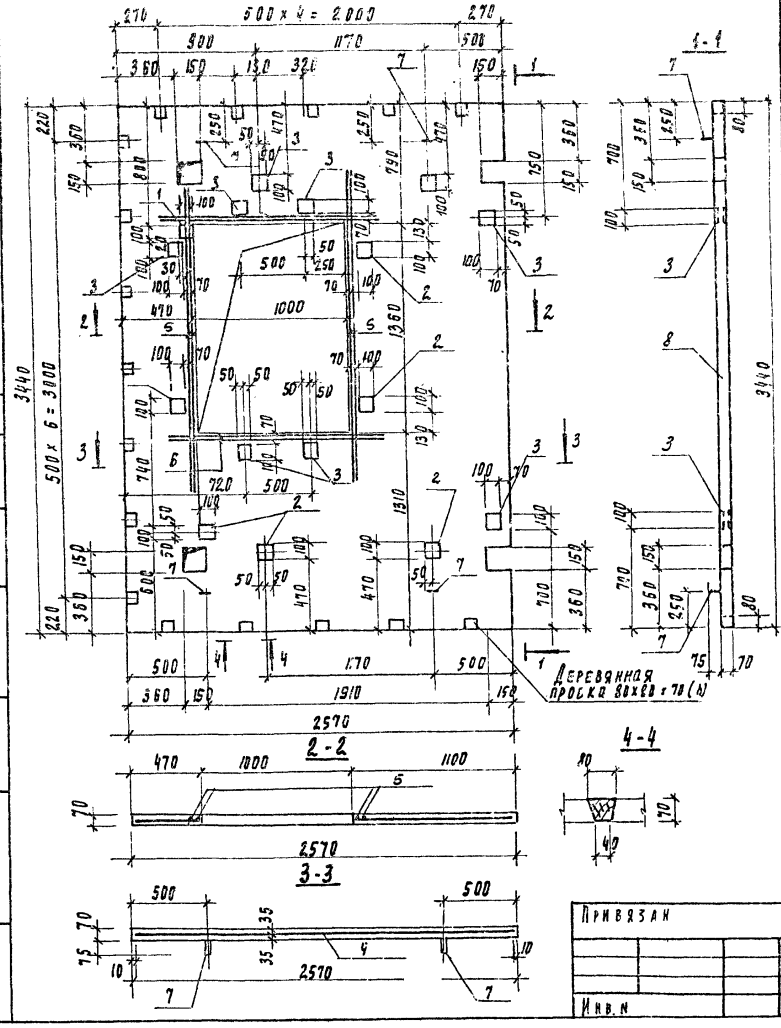

Формат	Зона	Поз	Обозначение	Наименование	Кол	Примеч.
				Документация		
А3			ТУ	Технические условия		
				Сборочные единицы		
А4		1	АСИ. 0. 00. 010	Изделие закладное мн1	1	
А4		2	АСИ. 0. 00. 020	Изделие закладное мн2	7	
А4		3	АСИ. 0. 00. 040	Изделие закладное мн5	8	
				Детали		
Б4		4	АСИ. 0. 17. 001	4Ср $\frac{5Вр\text{-}1\text{-}100}{5Вр\text{-}1\text{-}100}$ 255 × 343 $\frac{15}{25}$ $\frac{гост}{23279\text{-}85}$	1	26. 45 кг
Б4		5	2	А-II-10-ГОСТ 5781-82 l=1980	4	1.22 кг
Б4		6	3	А-II-10-ГОСТ 5781-82 l=1420	4	0.88 кг
А4		7	АСИ. 0. 00. 030-01	Петли для подъема мн-4	4	1.1 кг
				Материалы		
		8		Бетон В 22.5; F 75	0.52	м³

Ведомость расхода стали на элемент, кг

Марка элемента	Изделия арматурные					Изделия закладные									Общий расход
	Арматура класса				Всего	Арматура класса					Прокат марки			Всего	
	Вр-1		А-II			А-I		А-II			Вст 3 пс 6				
	ГОСТ 6727-80		ГОСТ 5781-82			ГОСТ 5781-82					ГОСТ 103-76				
	ф 5	Итого	ф 10	Итого		ф 12	Итого	ф 10		Итого	-8×100		Итого		
ПК1	26.45	26.45	8.4	8.4	34.85	4.4	4.4	25.6		25.6	20.5		20.5	50.5	85.35

Привязан

Инв. N

Провер.	Капустин	
Ст. инж.	Киселева	
Вед. инж.	Капустин	
ГИП	Письман	
Н. контр.	Зайцева	
Нач. отд.	Красавин	

407-3-503.88 АСИ. 0. 17. 000

Панель кровельная ПК1

Стадия	Масса	Масштаб
Р	1.3 т	1:25

Лист | Листов 1

ЦНИИЭП инженерного оборудования г. Москва

Согласовано: Отдел ЭЛД, Постникова

Взам. инв. №

Подпись и дата

Инв. N подл.

407-3-503.88 Альбом III

23114-03

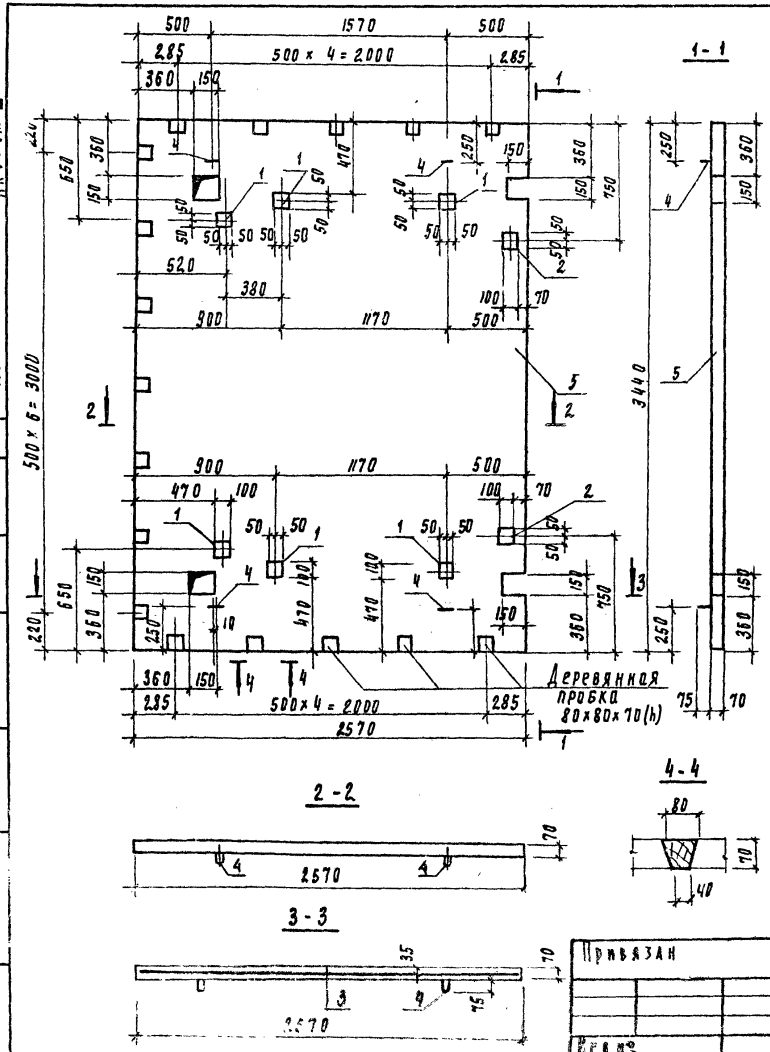

Формат	Зона	Поз	Обозначение	Наименование	Кол	Примеч
				Документация		
А3			ТУ	Технические условия		
				Сборочные единицы		
А4		1	АСИ. 0.00.020	Изделие закладное МН2	6	
А4		2	АСИ. 0.00.040	Изделие закладное МН5	2	
				Детали		
Б4		3	АСИ. 0.18.001	4 Ср $\frac{5Вр-1-100}{5Вр-1-100}$ 255×343 $\frac{15}{25}$ гост 23279-85	1	26.45 кг
А4		4	АСИ. 0.00.030-01	Петли для подъема МН-4	4	1.1 кг
				Материалы		
		5		Бетон В 22,5; F-75	0.61	м³

Расход стали на элемент, кг,

Марка элемента	Изделия арматурные: Арматура класса Вр-1 гост 6727-80 ф5	Итого	Всего	Изделия закладные: Арматура класса А-I гост 5781-82 ф12	Итого	А-II ф10	Итого	Прокат марки Вст 3 пс 6 гост 103-76 -8×100		Итого	Всего	Общий расход
ПК 2	26.45	26.45	26.45	4.4	4.4	14.32	14.32	10.4		10.4	29.12	55.57

Привязан

Инв. № подл. | Подпись и дата | Взам. инв. №

Проверил	Капустина	
Ст. инж.	Киселева	
Вед. инж.	Капустин	
РИП	Письман	
Н. контр.	Зайцева	
Нач. отд.	Красавин	

407-3-503.88 АСИ. 0.18.000

Панель кровельная ПК 2

Стадия	Масса	Масштаб
Р	1.53т	1:25

Лист | Листов 1

ЦНИИЭП инженерного оборудования г. Москва

Согласовано: Отдел. ЭДА Постникова

Инв. № подл. | Подпись и дата | Взам. инв. №

407-3-503.88 Альбом III

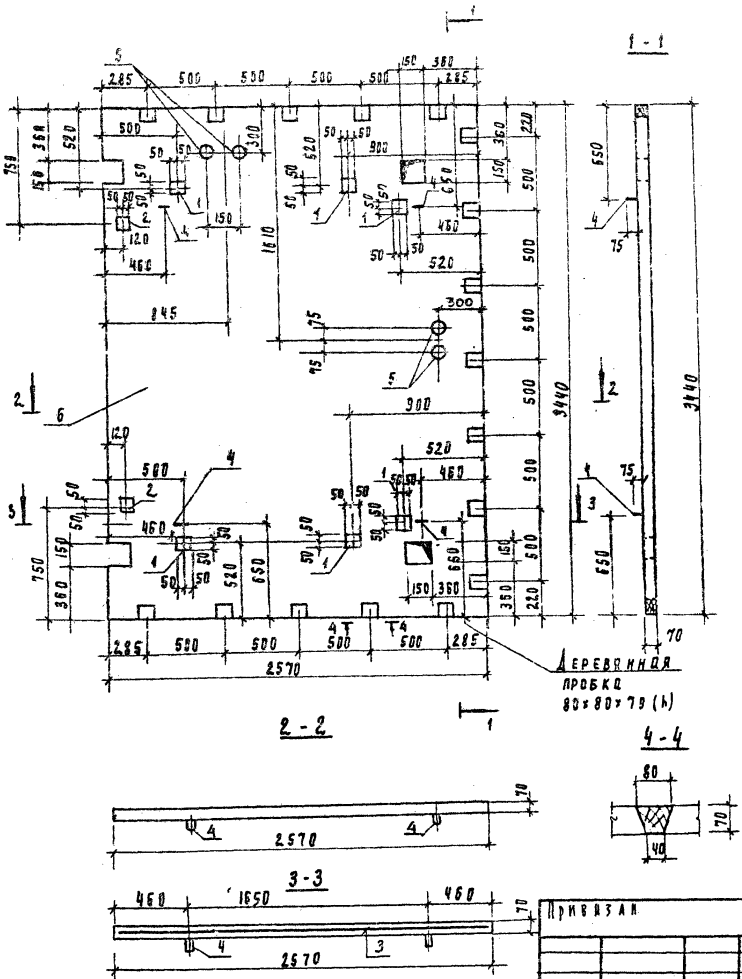

Формат	Зона	Поз	Обозначение	Наименование	Кол	Примеч.
				Документация		
А3			ТУ	Технические условия		
				Сборочные единицы		
А4		1	АСИ. 0.00.020	Изделие закладное МН2	6	
А4		2	АСИ. 0.00.040	Изделие закладное МН5	2	
				Детали		
Б4		3	АСИ. 0.19.001	4 Ср $\frac{5Вр.1-100}{5Вр-1-100}$ 253×343 ГОСТ 23279-85	1	26.45кг
А4		4	АСИ. 0.00.030-01	Петля для подъема МН4	4	1 кг
Б4		5	АСИ. 0.19.002	Труба асбестоцементная ГОСТ 1839-80: ф100, е=70	4	0.45кг
				Материал		
		6		Бетон В22.5 ; F 75	0.61	м³

Ведомость расхода стали на элемент, кг

Марка элемента	Изделия арматурные				Изделия закладные									Общий расход
	Арматура класса			Всего	Арматура класса					Прокат марки			Всего	
	Вр-1				А-I			А-II		Вст3пс6				
	ГОСТ 6727-80				ГОСТ 5781-82					ГОСТ 103-76				
	ф5		Итого			ф12	Итого	ф10	Итого	-8×100		Итого		
ПК 3	26.45		26.45	26.45		4.4	4.4	14.32	14.32	10.08		10.08	26.0	55.25

Привязан

Инв. №

Провер.	Капустин	
Ст. инж.	Киселева	
Вед. инж.	Капустин	
ГИП	Письман	
Н. контр.	Зайцева	
Нач. отд.	Красавин	

407-3-503.88 АСИ. 0.19.000

Панель кровельная ПК 3

Стадия	Масса	Масштаб
Р	1.53т	1:25

Лист | Листов 1

ЦНИИЭП инженерного оборудования г. Москва

Инв. № подл. | Подпись и дата | Взам. инв. №

Отдел ЭДА | Постникова

Согласовано:

407-3-503.88 Альбом III

23114-03

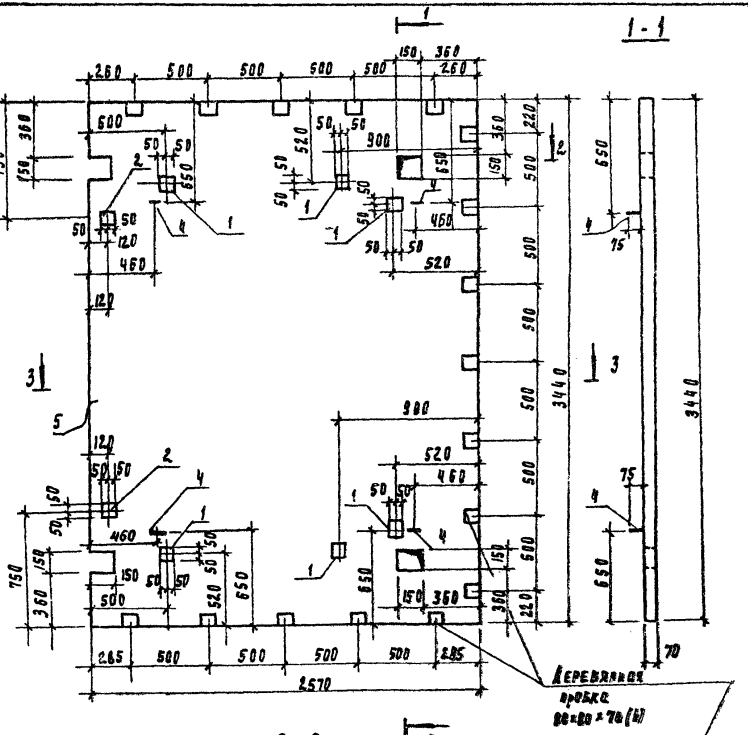

Формат	Зона	Поз	Обозначение	Наименование	Кол	Примеч
				Документация		
А3			ТУ	Технические условия		
				Сборочные единицы		
А4		1	АСИ. 0.00.020	Изделие закладное МН2	6	
А4		2	АСК. 0.00.040	Изделие закладное МН5	2	
				Детали		
Б4		3	АСИ. 0.20.001	4 Ср 5Вр-I-100 2555×345 15 ГОСТ 5Вр-I-100 15 23279-85	1	26.45 кг
А4		4	АСИ. 0.00.030-01	Петля для подъема МН4	4	1.1 кг
				Материал		
		5		Бетон В 22.5; F 75	0.61	м³

Ведомость расхода стали на элемент, кг

Марка элемента	Изделия арматурн.			Изделия закладные							Всего	Общий расход
	Арматура класса		Всего	Арматура класса				Прокат марки				
	Вр-I			A-I		A-II		Вст3пс6				
	ГОСТ 6727-80			ГОСТ 5781-82				ГОСТ 103-76				
	ф5	Итого		ф12	Итого	ф18	Итого	-8×100	Итого			
ПК4	26.45	26.45	26.45	4.4	4.4	14.32	14.32	10.08	10.08	28.80		55.25

Согласовано: Углел. ЭАО Постникова

Инв. № подл. | Подпись и дата | Взам. инв. №

Привязан

Инв. №

Провер.	Калугин	
Ст. инж.	Киселева	
Вед. инж.	Калугин	
РИП	Письман	
Н. контр.	Зайцева	
Нач. отд.	Красавин	

407-3-503.88 АСК. 0.20.000

Панель кровельная ПК4

Стадия	Масса	Масштаб
Р	1.55т	1:25

Лист | Листов 1

ЦНИИЭП инженерного оборудования г. Москва

Альбом III 407-3-503.88

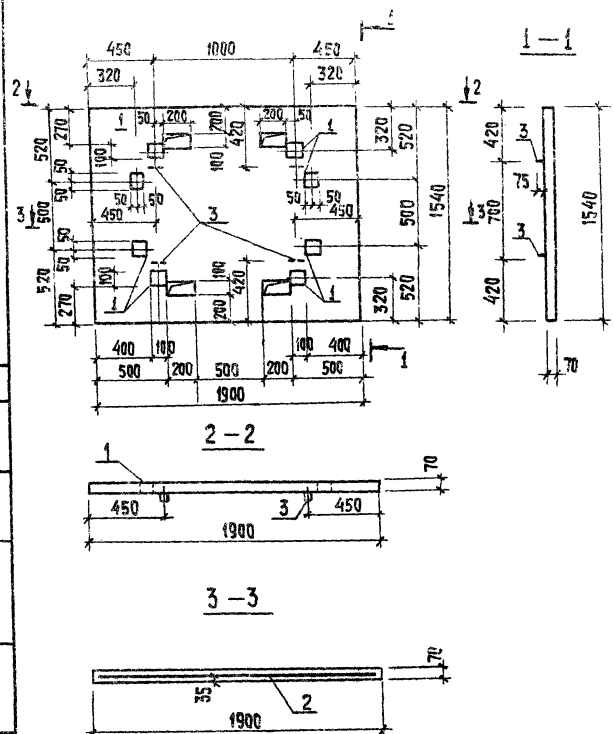

Формат	Зона	Поз.	Обозначение	Наименование	Кол.	Примеч.
				Документация		
А3			ТУ	Технические условия		
				Сборочные единицы		
А4		1	АСИ 0.00.040	Изделие закладное МН5	8	
				Детали		
Б4		2	АСИ.0.21.001	4Ср 5Вр-I-100 / 5Вр-I-100 188×153 15/40 ГОСТ 23279-85	1	8.30 кг
А4		3	АСИ 0.00.030-01	Петля для подъема МН4	4	1,1 кг
				Материал:		
		4		Бетон В 22,5; F=75		0,3 м³

Ведомость расхода стали на элемент, кг

Марка элемента	Изделия арматурные				Изделия закладные							Общий расход
	Арматура класса Вр-I ГОСТ 6727-80			Всего	Арматура класса А-I ГОСТ 5781-82		А-II		Прокат марки Вст 3пс6 ГОСТ 103-76		Всего	
	ф5		Итого		ф12	Итого	ф10	Итого	8×100	Итого		
ПК5	8,30		8,30	8,30	4,4	4,4	10,24	10,24	10,4	10,4	25,04	33,34

Привязан

Инв. №

Провер.	Капустин	
Гл. инж.	Киселева	
Нач. цех.	Капустин	
ГИП	Посьман	
Н. контр.	Защева	
Нач. отд.	Красавин	

407-3-503.88 АСИ 0.21.000

Панель кровельная ПК5

Стадия	Масса	Масштаб
Р	0,75т	1:25
Лист	Листов 1	

ЦНИИЭП инженерного оборудования г. Москва

Формат А3

Согласовано — Пестникова

Инв. № подл. | Подпись и дата | Взам. инв. № | Инв. № дубл. | Подпись и дата

407-3-503.88 Альбом III

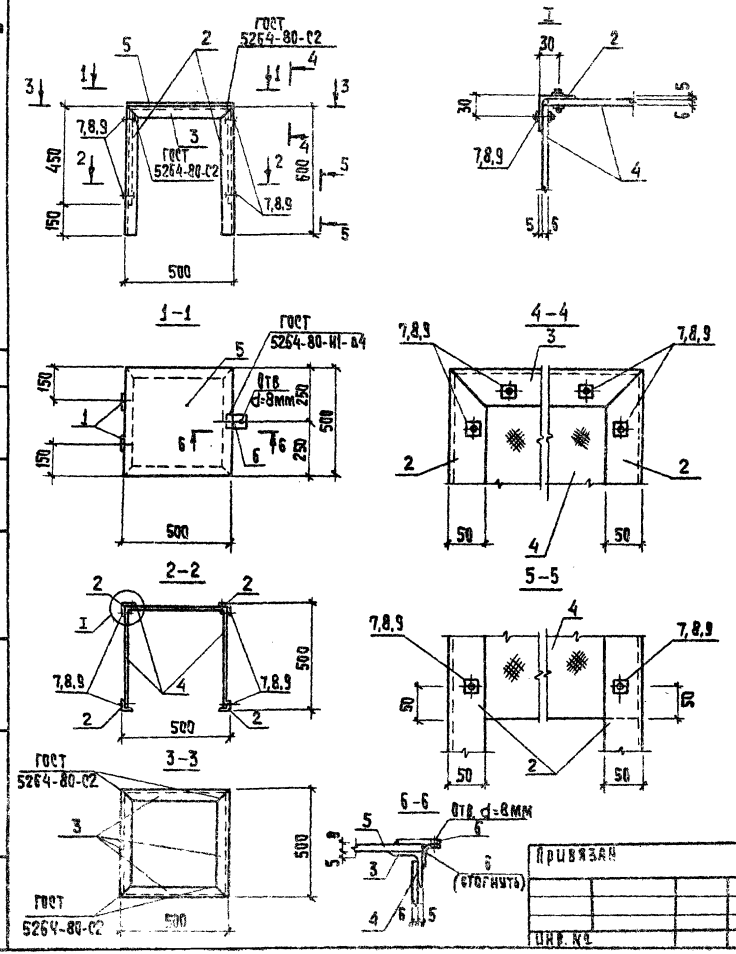

Формат	Зона	Поз.	Обозначение	Наименование	Кол.	Примеч.
				Документация		
А3			ТУ	Технические условия		
				Сборочные единицы		
		1		Петля ПН5-60 ГОСТ 5088-78	2	
				Детали		
Б4		2	АСИ 0.22.001	Уголок 50х50х5-В ГОСТ 8509-86 / Вст 3 СП 2-1 ГОСТ 535-79 ℓ=600	4	2,3 кг
Б4		3	2	Уголок 50х50х5-В ГОСТ 8509-72 / Вст 3 СП 2-1 ГОСТ 535-79 ℓ=500	4	1,9 кг
Б4		4	3	Лист асбестоцементный ЛП-П-0,45х0,5х6 ГОСТ 18124-75	3	3,0 кг
Б4		5	4	Полоса 6-2 В х 500 ГОСТ 103-76 / Вст 3 КП 2-1 ГОСТ 535-79 ℓ=500	1	15,7 кг
Б4		6	5	Полоса 6-2 4х46 ГОСТ 103-76 / Вст 3 КП 2-1 ГОСТ 535-79 ℓ=80	2	0,2 кг
				Стандартные изделия		
		7		Болт М6х25.58 ГОСТ 7796-70	18	
		8		Гайка М6,5 ГОСТ 5915-70	18	
		9		Шайба 2,6.01 ГОСТ 11371-78	18	

Привязан			
Инв. №			
Провер.	Капустин		
Ст. инж.	Киселева		
Вед. инж.	Капустин		
ГИП	Письман		
Н. контр.	Зайцева		
Нач. отд.	Красавин		

407-3-503.88 АСИ 0.22.000

Кожух

Стадия	Масса	Масштаб
Р	24 кг	1:25

Лист | Листов 1

ЦНИИЭП инженерного оборудования г. Москва

Согласовано: Отд. ЭАД, Постникова

Инв. № подл. | Подпись и дата | Взам. инв. №

Копировал: Хюппенен

Формат А3

Альбом III 407-3-503.88

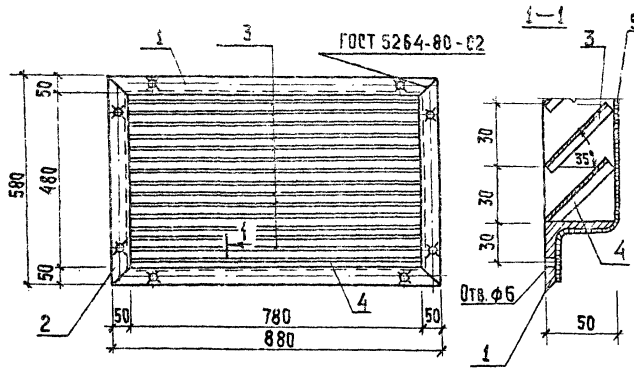

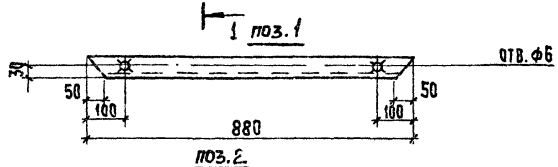

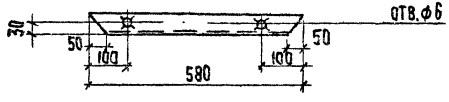

Развертка пера

Развертка нижнего пера

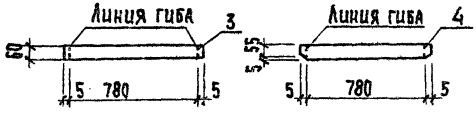

Формат	Зона	Поз.	Обозначение	Наименование	Кол.	Примечан.
				Документация		
А3			ТУ	Технические		
				условия		
				Детали		
		1	АСИ 0.23.001	Уголок 50х50х5В ГОСТ 8509-86 / Вст3кп2-1 ГОСТ 535-79 ρ=880	2	3,30 кг
		2	АСИ 0.23.002	Уголок 50х50х5 В ГОСТ 8509-86 / Вст3кп2-1 ГОСТ 535-79 ρ=580	2	2,20 кг
		3	АСИ 0.23.003	Полоса 6-2 4х60 ГОСТ 103-76 / Вст3кп2-1 ГОСТ 535-79 ρ=790	15	1,5 кг
		4	АСИ 0.23.004	То же	1	1,5 кг
Б4		5	АСИ 0.23.005	Сетка N10-1-1 ГОСТ 2715-75	1	6,5 кг

1. Отверстия ф6 - сверленые, раззенковать с одной стороны.
2. Сварные швы толщиной 4мм, за исключением перьев, которые привариваются швом толщиной 2мм.
3. Варить тонким электродом, соблюдая требования к сварке тонколистовых элементов.
4. Вся поверхность вентиляционной жалюзийной решетки зачищается, грунтуется и окрашивается масляной краской за 2 раза.
5. Крепление решетки на место см. установку закладных деталей в панели ПС3.

Привязан		Провер.	Капустин		407-3-503.88	АСИ. 0.23.000
		Ст. инж.	Киселева		Вентиляционная жалюзийная решетка ВЖ-1	Стадия: Р; Масса: 41,5 кг; Масштаб: 1:25
		Вед. инж.	Капустин			Лист; Листов 1
		Гип	Письман			ЦНИИЭП инженерного оборудования г. Москва
		Н. контр.	Зайцева			
Инв. №		Нач. отд.	Красавин			

Копировал: Хюппенен Формат А3

Согласовано: Отд. ОВ; Грачева

Инв. № подл.; Подпись и дата; Взам. инв. №

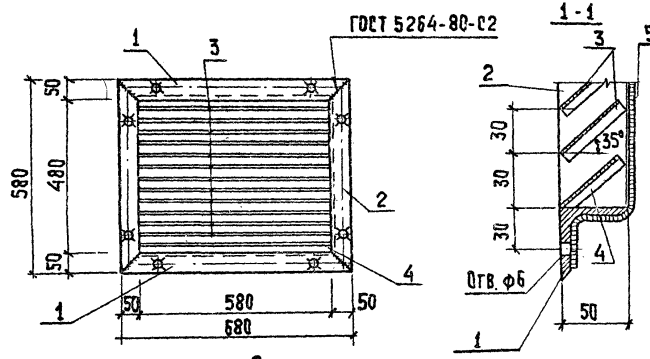

Формат	Зона	Поз.	Обозначение	Наименование	Кол.	Примеч.
				Документация		
А3			ТУ	Технические условия		
				Детали		
		1	АСИ 0.24.001	Уголок $\frac{50\times50\times5В\ ГОСТ 8509-86}{ВСТ 3КП2-I\ ГОСТ 535-79}$ ℓ=680	2	2,6 кг
		2	АСИ.0.24.002	Уголок $\frac{50\times50\times5В\ ГОСТ 8509-86}{ВСТ 3КП2-I\ ГОСТ 535-79}$ ℓ=580	2	2,2 кг
		3	АСИ.024.003	Полоса $\frac{6-2\ 4\times60\ ГОСТ 103-76}{ВСТ 3КП-2-I\ ГОСТ 535-79}$ ℓ=590	15	1,1 кг
		4	АСИ.024.004	То же	1	1,1 кг
БЧ		5	АСИ.024.005	Сетка N10-1-1 ГОСТ 2715-75	1	3,1 кг

поз.2

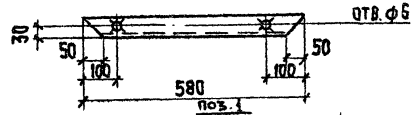

поз.1

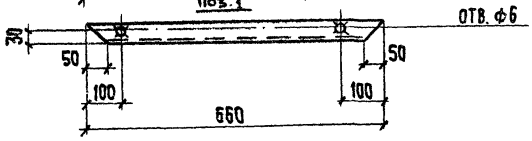

1. Отверстия ф6 - сверленые, раззенковать с одной стороны
2. Сварные швы толщиной 4мм, за исключением перьев, которые привариваются швом толщиной 2мм,
3. Варить тонким электродом; соблюдая требования к сварке тонколистовых элементов.
4. Вся поверхность вентиляционной жалюзийной решетки зачищается, грунтуется и окрашивается масляной краской за 2 раза.
5. Крепление решетки на место см. установку закладных деталей в панели ПС3.

Развертка пера

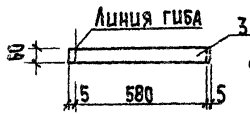

Развертка нижнего пера

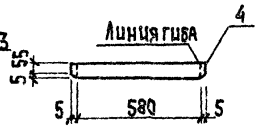

Привязан		Провер.	Капустин	407-3-503.88	АСИ. 0.24.000.
		Ст. инж.	Киселева	Вентиляционная жалюзийная решетка ВЖ-2	Стадия: Р; Масса: 30,3 кг; Масштаб: 1:25
		Вед. инж.	Капустин		Лист; Листов 1
		Гип	Письман		ЦНИИЭП инженерного оборудования г. Москва
		Н. контр.	Зайцева		
Инв. №		Нач. отд.	Красавин		

Копировал: Хюппенен Формат А3

Альбом III 407-3-503.88

Согласовано: Отд. ОВ; Грачева

Взам. инв. №; Подпись и дата; Инв. № подл.

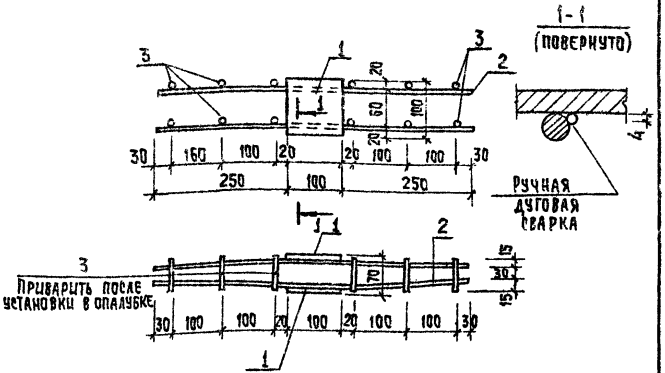

Формат	Зона	Поз.	Обозначение	Наименование	Кол.	Примеч.
				Документация		
А3			ТУ	Технические условия		
				Детали		
Б4		1	АСЦ 0.00. 021	Полоса Б-2-8х100 ГОСТ 103-76 Ст3кп-2-1 ГОСТ 535-79 ℓ=100	2	0,65 кг
Б4		2	2	А-II-10-ГОСТ 5781-82 ℓ=600	4	0,37 кг
Б4		3	3	А-II-10-ГОСТ 5781-82 ℓ=60	12	0,04 кг

Привязан

Инв. №

Инв. № подл. | Подпись и дата | Взам. инв. №

Провер.	Капустин		
Ст. инж.	Киселева		
Вед. инж.	Капустин		
ГИП	Письман		
Н. контр.	Зайцева		
Нач. отд.	Красавин		

АСЦ 0.00. 020

Изделие закладное МН2

Стадия	Масса	Масштаб
Р	3,26	1:25
Лист	Листов 1	

ЦНИИЭП инженерного оборудования г. Москва

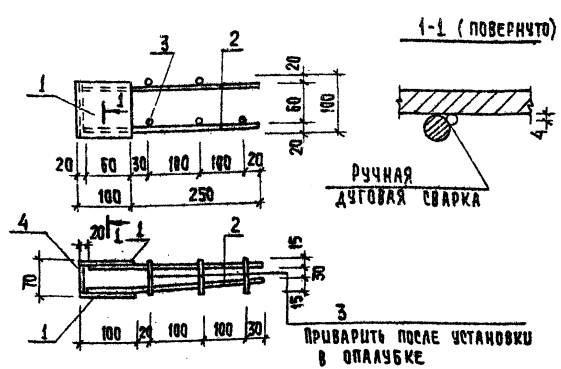

Формат	Зона	Поз.	Обозначение	Наименование	Кол.	Примеч.
				Документация		
А3			ТУ	Технические условия		
				Детали		
Б4		1	АСЦ.0.00. 011	Полоса Б2-8х100 ГОСТ 103-76 Ст3кп-2-1 ГОСТ 535-79 ℓ=100	2	0,63 кг
Б4		2	2	А-II-10-ГОСТ 5781-82 ℓ=330	4	0,2 кг
Б4		2	3	А-II-10-ГОСТ 5781-82 ℓ=60	6	0,04 кг
Б4		3	4	Полоса Б2-8х100 ГОСТ 103-76 Ст3кп-2-1 ГОСТ 535-79 ℓ=100	1	0,31 кг

Привязан

Инв. №

Инв. № подл. | Подпись и дата | Взам. инв. №

Провер.	Капустин		
Ст. инж.	Киселева		
Вед. инж.	Капустин		
ГИП	Письман		
Н. конт.	Зайцева		
Нач. отд.	Красавин		

407-3-503.88 АСЦ 0.00.010

Изделие закладное МН1

Стадия	Масса	Масштаб
Р	2,61	1:25
Лист	Листов 1	

ЦНИИЭП инженерного оборудования г. Москва

Рис 1

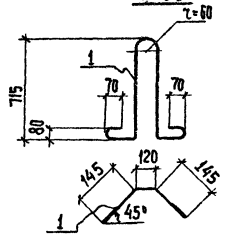

Рис. 2

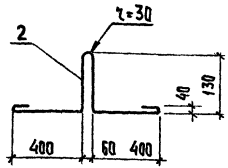

Формат	Зона	Поз.	Обозначение	Наименование	Кол.	Примеч.
				Документация		
А3			ТУ	Технические условия		
				АСИ.0.00.030		
				Детали		
		1	АСИ.0.00.031	А-I-22-ГОСТ 5781-82 ℓ=2310	1	6,9 кг
				АСИ.0.00.030-01		
				Детали		
		2	АСИ.0.00.032	А-I-12-ГОСТ 5781-82 ℓ=1450	1	1,1 кг

Обозначение	Марка	Рис.	Масса кг
АСИ.0.00.030	МН3	1	6,9
-01	МН4	2	1,1

Привязан

Инв. №

Взам. инв. №

Подпись и дата

Инв. № подл.

Провер.	Капустич	
Гл. инж.	Киселева	
Вед. инж.	Капустин	
ГИП	Письман	
Н. контр.	Зайцева	
Нач. отд.	Красавин	

АСИ.0.00.030

Изделие закладное (МН3; МН4)

Стадия	Масса	Масштаб
Р	см. табл.	1:50
Лист 1	Листов 1	

ЦНИИЭП инженерного оборудования г. Москва

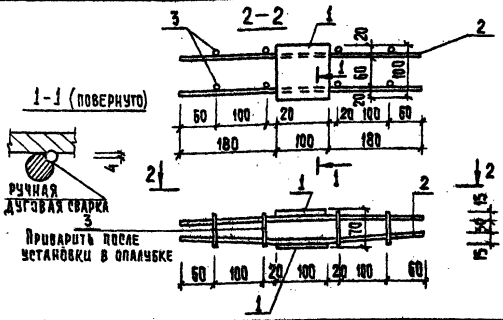

Формат	Зона	Поз.	Обозначение	Наименование	Кол.	Примеч.
				Документация		
А3			ТУ	Технические условия		
				Детали		
Б4		1	АСИ.0.00.041	Полоса 5-2-8х100 ГОСТ 103-76 Ст3кп-2 ГОСТ 535-79 ℓ=100	2	0,65кг
Б4		2	2	А-II-10-ГОСТ 5781-82 ℓ=460	4	0,28кг
Б4		3	3	А-II-10-ГОСТ 5781-82 ℓ=60	8	0,02кг

Привязан

Инв. №

Взам. инв. №

Подпись и дата

Инв. № подл.

Провер.	Капустин	
Гл. инж.	Киселева	
Вед. инж.	Капустин	
ГИП	Письман	
Н. контр.	Зайцева	
Нач. отд.	Красавин	

407-3-503.88 АСИ.0.00.040

Изделие закладное МН5

Стадия	Масса	Масштаб
Р	2,58	1:50
Лист	Листов 1	

ЦНИИЭП инженерного оборудования г. Москва

Копировал: Хюпленен Формат А3

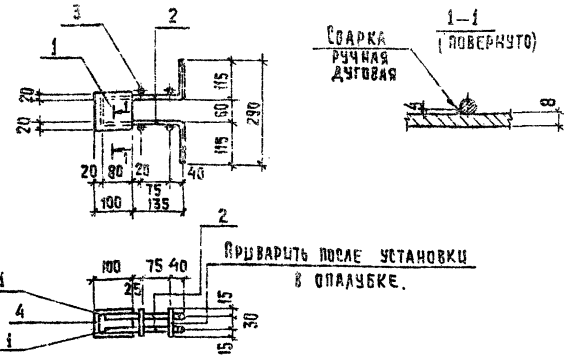

Формат	Зона	Поз	Обозначение	Наименование	Кол.	Примеч.
				Документация		
А3			ТУ	Технические условия		
				Детали		
Б4		1	АСИ.0.00.051	Полоса $\frac{5-2\ 8\times100\ ГОСТ\ 103-76}{Ст\ 3\ кп-2-1\ ГОСТ\ 535-79}$ ℓ=100	2	0,63 кг
Б4		2	2	А-II-10-ГОСТ 5781-82 ℓ=250	4	0,15 кг
Б4		3	3	А-II-10-ГОСТ 5781-82 ℓ=60	4	0,04 кг
Б4		4	4	Полоса $\frac{5-2\ 8\times100\ ГОСТ\ 103-76}{Ст\ 3\ кп-2-1\ ГОСТ\ 535-79}$ ℓ=50	1	0,31 кг

Привязан

Инв. №

Взам. инв. №

Подпись и дата

Инв. № подл.

Провер.	Капустин		
Ст. инж.	Киселева		
Вед. инж.	Капустин		
ГИП	Письман		
Н. контр.	Зайцева		
Нач. отд.	Красавин		

АСИ.0.00.050

Изделие закладное МН6

Стадия	Масса	Масштаб
Р	2,41 кг	1:10
Лист	Листов 1	

ЦНИИЭП инженерного оборудования г. Москва

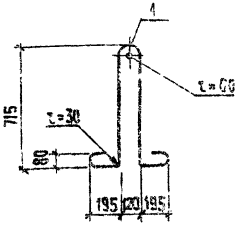

Формат	Зона	Поз	Обозначение	Наименование	Кол.	Примеч.
				Документация		
А3			ТУ	Технические условия		
				Детали		
		1	АСИ.0.00.061	А-I-22-ГОСТ 5781-82 ℓ=23..	1	6,9 кг

Привязан

Инв. №

Взам. инв. №

Подпись и дата

Инв. № подл.

Провер.	Капустин		
Ст. инж.	Киселева		
Вед. инж.	Капустин		
ГИП	Письман		
Н. контр.	Зайцева		
Нач. отд.	Красавин		

407-3-503.88 АСИ.0.00.060

Изделие закладное МН7

Стадия	Масса	Масштаб
Р	6,9 кг	1:25
Лист	Листов 1	

ЦНИИЭП инженерного оборудования г. Москва

Альбом III 407-3-503.88

Рис.1 Рис.2

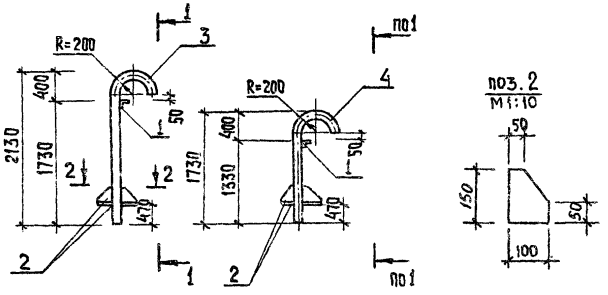

Формат	Зона	Поз.	Обозначение	Наименование	Кол.	Прим.
				Документация		
А3			ТУ	Технические условия		
				Детали		
Б4		1	АСИ.00.00.071	Уголок 63х63х5-В ГОСТ 8509-86 / В ст3сп2-I ГОСТ 535-79 ℓ=0,9м	1	4,3кг
		2	2	Полоса 6-2-6х300 ГОСТ 103-76 / В ст3кп-2-I ГОСТ 535-79 ℓ=450	-	4,2кг
				Переменные данные.		
				АСИ.00.00.070		
				Детали		
Б4		3	АСИ.00.00.073	Труба 76х3,0х1850 ГОСТ 10704-76 / В-6 ст3 сп ГОСТ 10705-80	1	13,5кг
				АСИ.00.00.070-01		
				Детали		
Б4		4	АСИ.00.00.074	Труба 76х3,0х1930 ГОСТ 10704-76 / В-6 ст3 сп ГОСТ 10705-80	1	10,0кг

Обозначение	Марка	Масса кг	Рис.
АСИ.00.00.070	ТС1	26,2	1
-01	ТС2	22,7	2

1-1 2-2

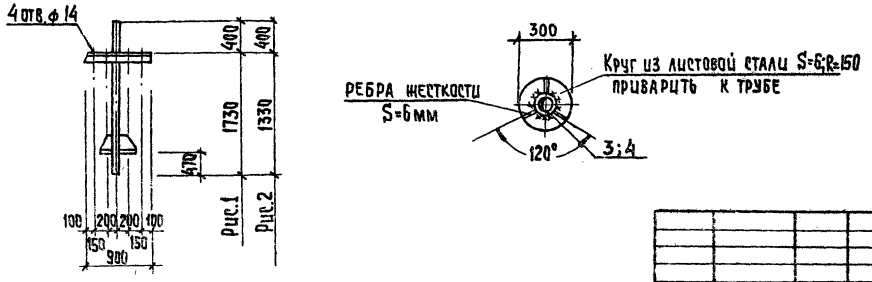

Опоры металлические окрасить масляной краской ГОСТ 8292-85 за 2 раза по грунтовке.

Привязан	Провер.	Капустин	
	Ст. инж.	Киселева	
	Вед. инж.	Капустин	
	Гип	Письман	
	Н. контр.	Зайцева	
Инв. №	Нач. отд.	Крадавин	

407-3-503.88 АСИ.00.00.070

Трубостойки (ТС1, ТС2)

Стадия	Масса	Масштаб
Р	см. таблицу	1:50
Лист	Листов 1	

ЦНИИЭП инженерного оборудования г. Москва

Копировал: Хюппенен Формат А3

Инв. № подл. | Подпись и дата | Взам. инв. № | Отд. зад | Постникова | Согласовано

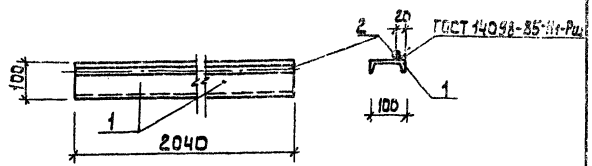

Формат	Зона	Поз	Обозначение	Наименование	Кол.	Примеч.
				Документация		
А4			ТУ	Технические условия АСИ.0.00.040		
				Детали		
Б4		1	АСИ.0.00.081	Швеллер 10 ГОСТ 8240-72 Ст3кп2-1 ГОСТ 535-79	1	18.04 кг
Б4		2	2	А-I-16-ГОСТ 5781-82* ℓ=2040	1	3.79 кг

Закладная деталь должна быть окрашена двумя слоями эмали ПФ15 (ГОСТ 6465-76) по грунтовке ПФ-020 (ТУ6-10-1940-84)

Привязан

Инв. №

Взам. инв. №

Подпись и дата

Инв. № подл.

Провер.	Капустин	
Ст. инж.	Киселева	
Вед. инж.	Капустин	
ГИП	Письман	
Н. контр.	Зайцева	
Нач. отд.	Красавин	

ТП 407-3-503.88 АСИ.0.00.080

Изделие соединительное МС1

Стадия	Масса	Масштаб
Р	21.83	

Лист | Листов

ЦНИИЭП инженерного оборудования г. Москва

Альбом III

№ строки	Наименование материала и единица измерения	Код материала	Код ед. изм.	Кол.	Примечание
1	Сталь для армирования				
2	железобетонных конструкций				
3	Сталь арматурная класса А-I, т		Т	0.01	
4	ф10 , т		Т	0.01	
5	Сталь арматурная класса А-II, т		Т	0.01	
6	ф10		Т	0.01	
7	Всего стали для армирова-				
8	ния ж.-бетонных				
9	конструкций , т		Т	0.02	
10					
11	Сталь сортовая конструк-				
12	ционная и прокат				
13	листовой , т		Т	0.35	
14					
15	Всего стали для арми-				
16	рования ж.-бетонных				
17	конструкций сортовой				
18	конструкционной				
19	и проката листового				
20	в натуральной массе, т		Т	0.37	

Привязан

Инв. №

Взам. инв. №

Подпись и дата

Инв. № подл.

Ст. инж.	Киселева	
Вед. инж.	Капустин	
ГИП	Письман	
Н. контр.	Зайцева	
Нач. отд.	Красавин	

407-3-503.88 АСИ ВМ1

Ведомость потребности в материалах

Стадия	Лист	Листов
	1	3

Блок БТ1

ЦНИИЭП инженерного оборудования г. Москва

№ строки	Наименование материала и единица измерения	Код материала	Код ед. изм	Кол.	Примеч.
1	В том числе по				
2	укрупненному сортаменту				
3					
4	Катанка, т	093400	т	0.01	
5					
6	Сталь мелкосортная, т	093300	т	0.13	
7		095300	т		
8	Сталь среднесортная, т	093200	т	0.03	
9		095200	т		
10	Сталь крупносортная, т	093100	т	0.02	
11		095100			
12	Балки и швеллеры, т	092500	т	0.04	
13					
14	Сталь толстолистовая		т		
15	от 1,9 до 3,9 мм, т	097200	т		
16					
17	Сталь толстолистовая				
18	рядовых марок (от 4 мм), т	097100	т	0.11	
19	Труба ф 32, т		т	0.01	
20	Металлоизделия промыш-				
21	ленного назначения (метизы)				
22	Проволока стальная				
23	низкоуглеродистая				
24	обыкновенного качества				
25	для железобетона				
26	(Вр-1), т			0.123	

Альбом III

1407-3-503.88

Инв. № подл. | Подпись и дата | Взам. инв. №

Привязан

Инв. №

407-3-503.88 АСИ ВМ1 Лист 2

№ строки	Наименование материала и единица измерения	Код материала	Код ед. изм	Кол.	Примеч.
1	Итого стали для армиро-				
2	вания железобетонных конструк-				
3	ций сортовой конструк-				
4	ционной проката листовой				
5	и метиз в натуральной				
6	массе, т		т	0.37	
7					
8	Итого стали, приведен-				
9	ной к классу А-I, т		т	0.02	
10	Итого стали, приведенной				
11	к классам А-I и Ст.3, т			0.55	
12					
13	Цемент				
14	Портландцемент				
15	М400, т	573112	т	0.8	
16	Итого цемента				
17	приведенного к марке			0.8	
18	М400				
19	Инертные материалы				
20	гравий, м³	571120	м³	2.2	
21	Песок строительный				
22	природный, м³	571140	м³	1.66	

Альбом III

Инв. № подл. | Подпись и дата | Взам. инв. №

Привязан

Инв. №

407-3-503.88 АСИ ВМ1 Лист 3

Альбом III

407-3-503.88

Строки	Наименование материала и единица измерения	Код материала	Ед. изм	Кол.	Примечан.
1	Сталь для армирования				
2	ж.-бетонных конструкций				
3					
4	Сталь арматурная класса А-II, т				
5	Ф 10 т		т	0.01	
6					
7	Всего стали для армирова-				
8	ния железобетонных				
9	конструкций, т		т	0.01	
10					
11	Сталь сортовая конструкци-				
12	онная и прокат листо-				
13	вой, т		т	0.31	
14					
15	Всего стали для				
16	армирования железобетон-				
17	ных конструкций				
18	сортовой конструкцион-				
19	ной и проката листовой				
20	в натуральной массе, т		т	0.32	

Взам. инв. №

Подпись и дата

Инв. № подл.

Привязан

Инв. №

407-3-503.88 АСИ ВМ2

Проверил	Капустин	
Ст. инж.	Киселева	
Вед. инж.	Капустин	
Гип	Письман	
Н. контр.	Зайцева	
Нач. отд.	Красавин	

Ведомость потребности в материалах

Блок БТ2

Стадия	Лист	Листов
Р	1	3

ЦНИИЭП инженерного оборудования г. Москва

Альбом III

Строки	Наименование материала и единица измерения	Код материала	Ед. изм	Кол.	Примечание
1	В том числе по				
2	укрупненному				
3	сортаменту				
4					
5	Катанка, т	093400	т	0.01	
6					
7	Сталь мелкосортная, т	093300		0.114	
8					
9	Сталь среднесортная, т	093200	т	0.03	
10		095200			
11	Сталь крупносортная, т	093100	т	0.02	
12		095100			
13					
14	Балки и швеллеры, т	092500	т	0.04	
15					
16	Сталь тонколистовая				
17	рядовых марок (от 4 мм), т	097200	т		
18	Сталь толстолистовая				
19	рядовых марок (от 4 мм), т	097100	т	0.09	
20	Труба Ф32, т		т	0.01	
21	Металлоизделия промыш-				
22	ленного назначения (метизы)				
23	Проволока стальная				
24	низкоуглеродистая				
25	обыкновенного качества				
26	для железобетона, (Вр-1) т	121300	т	0.126	

Взам. инв. №

Подпись и дата

Инв. № подл.

Примечание

Инв. №

407-3-503.88 АСИ ВМ2

Лист 2

№ строки	Наименование материала и единица измерения	Код материала	Код ед. изм.	Кол.	Примечан.
1	Итого стали для армирова-				
2	ния железобетонных				
3	конструкций,				
4	сортовой конструкционной				
5	проката листового и				
6	метизы в натуральной				
7	массе, т		т	0.32	
8					
9	Итого стали, приведенной				
10	к классу А-2, т		т	0.01	
11					
12	Итого стали, приведенной				
13	к классам А-I и Ст.3, т			0.5	
14					
15	Цемент				
16	Портландцемент				
17	М 400, т	573112		0.8	
18					
19	Итого цемента, приведен-				
20	ного к марке М 400			0.8	
21					
22	Инертные материалы				
23	гравий, м³	571120		2.22	
24					
25	Песок строительный				
26	природный, м³	571140		1.66	

Инв. № подл. | Подпись и дата | Взам. инв. №

Привязан

Инв. №

407-3-503.88 АСИ ВМ2 Лист 3

№ строки	Наименование материала и единица измерения	Код материала	Код ед. изм	Кол.	Примечание
1	Сталь для армирования же-				
2	лезобетонных конструкций				
3					
4	Сталь арматурная класса А-II, т				
5	Ф10		т	0.01	
6					
7	Всего стали для армирования,				
8	железобетонных конструкций, т		т	0.01	
9					
10	Сталь сортовая конструкцион-				
11	ная и прокат листовой, т		т	0.207	
12					
13	Всего стали для армиро-				
14	вания железобетонных				
15	конструкций, сортовой				
16	конструкционной и прокато				
17	листового в натуральной				
18	массе, т		т	0.207	
19					
20					

Привязан

Инв. №

407-3-503.88 АСИ ВМ3

Ст. инж.	Киселева	
Вед. инж.	Калустин	
ГИП	Письман	
Н. контр.	Зайцев	
Нач. отд.	Красавин	

Ведомость потребности в материалах

Стадия	Лист	Листов
Р	1	3

Блок БТ3

ЦНИИЭП инженерного оборудования г. Москва

№ строки	Наименование материала и единица измерения	Код материала	Ед. изм.	Кол.	Примечан.
1	В том числе по укрупнен-				
2	ному сортаменту:				
3	Катанка, т	093400	т	–	
4					
5	Сталь мелкосортная, т	093300	т	0,03	
6					
7	Сталь среднесортная, т	093200	т	0,04	
8		095200			
9					
10	Сталь крупносортная, т	093100	т	–	
11		095100			
12					
13	Балки и швеллеры, т	092500	т	0,06	
14					
15	Сталь толстолистовая				
16	рядовых марок (от 4 мм), т	097200	т	–	
17					
18	Сталь толстолистовая				
19	рядовых марок (от 4 мм), т	097100	т	0,07	
20					
21	Труба ф32, т		т	0,010	
22	Металлоизделия промышленной				
23	назначения (метизы)				
24	Проволока стальная				
25	низкоуглеродистая обыкновен-				
26	ного качества для ж.-бетона ($\beta_в$1) т	121300	т	0,13	

Инв. № подл. | Подпись и дата | Взам. инв. №

Привязан

Инв. №

№ строки	Наименование материала и единица измерения	Код материала	Ед. изм.	Кол.	Примечан.
1	Итого стали для армиро-				
2	вания ж.-бетонных				
3	конструкций				
4	сортовой конструкцион-				
5	ной проката листового				
6	и метизы в натуральной				
7	массе, т		т	0,337	
8					
9	Итого стали, приведенной				
10	к классу А-I, т			0,01	
11					
12	Итого стали, приведен-				
13	ной к классам А-I и Ст3, т		т	0,338	
14					
15	Цемент				
16	Портландцемент				
17	М400, т	573112	т	0,87	
18					
19	Итого цемента, при-				
20	веденного к марке М400			0,87	
21					
22	Инертные материалы				
23	гравий, м³	571120	м³	2,42	
24					
25	Песок строительный				
26	природный, м³	571140	м³	1,81	

Инв. № подл. | Подпись и дата | Взам. инв. №

Привязан

Инв. №

Альбом III

407-3-503.88

№ строки	Наименование материала и единица измерения	Код материала	Код ед. изм.	Кол.	Примечание
1	Сталь для армирования				
2	ж.-бетонных конструкций				
3					
4	Сталь арматурная класса А-I т				
5	ф10		т	0,01	
6					
7	Всего стали для армирова-				
8	ния ж.-бетонных конструкций т		т	0,01	
9					
10	Сталь сортовая конструкцион-				
11	ная и прокат листовой, т		т	0,27	
12					
13	Всего стали для арми-				
14	рования ж.-бетонных				
15	конструкций, сортовой				
16	конструкционной и				
17	проката листового				
18	в натуральной массе, т		т	0,280	
19					
20					

Альбом III

№ строки	Наименование материала и единица измерения	Код материала	Код ед. изм.	Кол.	Примечание
1	В том числе по укрупнен-				
2	ному сортаменту:				
3					
4	Катанка, т	093400	т		
5					
6	Сталь мелкосортная, т	093300	т	0,09	
7					
8	Сталь среднесортная, т	093200	т	0,04	
9					
10	Сталь крупносортная, т	093100	т		
11		095100			
12					
13	Балки и швеллеры, т	092500	т	0,06	
14					
15	Сталь толстолистовая				
16	рядовых марок (от 4мм), т	091200	т	-	
17					
18	Сталь толстолистовая				
19	рядовых марок (от 4мм), т	091100	т	0,07	
20					
21	Труба ф 32, т		т	0,01	
22	Металлоизделия промыш-				
23	ленного назначения (метизы)				
24	Проволока стальная				
25	низкоуглеродистая обыкновен-				
	ного качества для ж.-бетона (р-I) т	121300	т	0,14	

Инв. № подл. | Подпись и дата | Взам. инв. №

Привязан

Инв. №

407-3-503.88 АСИ ВМ4

Ст. инж.	Киселева	Ведомость потребности в материалах	Стадия	Лист	Листов
Вед. инж.	Капустин		Р	1	3
ГИП	Письман				
Н. контр.	Зайцева	Блок БТ4	ЦНИИЭП инженерного оборудования г. Москва		
Нач. сект.	Красавин				

Инв. № подл. | Подпись и дата | Взам. инв. №

Привязан

Инв. №

407-3-503.88 АСИ ВМ4 Лист 2

№ строки	Наименование материала и единица измерения	Код материала	Код ед. изм.	Кол.	Примечан.
1	Итого стали для армирова-				
2	ния железобетонных				
3	конструкций,				
4	сортовой конструкцион-				
5	ной проката листового				
6	и метизы в натуральной				
7	массе, т		т	0,220	
8					
9	Итого стали, приведенной				
10	к классу А-I, т			0,01	
11					
12	Итого стали, приведенной				
13	к классам А-I и Ст.3, т		т	0,402	
14					
15	Цемент				
16	Портландцемент				
17	М 400, т	573 112	т	0,87	
18					
19	Итого цемента, приведен-				
20	ного к марки М 400			0,87	
21					
22	Инертные материалы				
23	гравий, м³	571 120	м³	0,96	
24					
25	Песок строительный				
26	природный, м³	571 140	м³	0,7	

Альбом III

407-3-503.88

Инв. № подл. | Подпись и дата | Взам. инв. №

Привязан

Инв. №

407-3-503.88 АСИ ВМ4 Лист 3

№ строки	Наименование материала и единица измерения	Код материала	Код ед. изм.	Кол.	Примечание
1	Сталь для армирования				
2	железобетонных конструкций				
3					
4	Сталь сортовая конструк-				
5	ционная и прокат листовой, т		т	0,15	
6	всего стали для армиро-		т		
7	вания ж.-бетонных конструк-				
8	ций, сортовой конструкци-				
9	онной и проката листового				
10	в натуральной массе, т		т	0,15	
11					
12	в том числе по укрупнен-		т		
13	ному сортаменту:				
14	Катанка, т		т	0,01	
15	Сталь мелкосортная, т	093300	т	0,05	
16		095300			
17	Сталь среднесортная, т	093200	т	0,03	
18		095200			
19	Сталь крупносортная, т	093100			
20		095100	т	0,01	

Альбом III

Инв. № подл. | Подпись и дата | Взам. инв. №

Привязан

Инв. №

407-3-503.88 АСИ ВМ5

Ст. инж.	Киселева	
Вед. инж.	Капустин	
ГИП	Письман	
Н. контр.	Зайцева	
Нач. отд.	Красавин	

Ведомость потребности в материалах

Стадия	Лист	Листов
Р	1	3

Блок БТ5

ЦНИИЭТ инженерного оборудования г. Москва

№ строки	Наименование материала и единица измерения	Код материала	Код ед. изм.	Кол.	Примечание
1	Балки и швеллеры, т	092500	т		
2	Сталь толстолистовая				
3	от 1.9 до 3.9 мм, т	097200	т		
4	Сталь толстолистовая				
5	рядовых марок (от 4 мм,) т	097100	т	0.05	
6	Труба Ф32, т			-	
7	Металлоизделия				
8	промышленного назначе-				
9	ния (метизы)				
10	Проволока стальная низко-				
11	углеродистая обыкно-				
12	венного качества				
13	для железобетона,				
14	(Вр-1), т	121300	т	0.03	
15					
16	Итого стали для армирова-				
17	ния ж.-бетонных конструк-				
18	ций сортовой конструк-				
19	ционной, проката листо-				
20	вого и метизы в нату-				
21	ральной массе, т		т	0.15	

Привязан

Инв. №

407-3-503.88 АСИ. ВМ5

Лист 2

№ строки	Наименование материала и единица измерения	Код материала	Код ед. изм.	Кол.	Примечание
1	Итого стали, приведенной				
2	к классу А-I, т		т	0.15	
3	Итого стали, приведенной				
4	к классам А-I и ст3, т		т	0.20	
5					
6	Цемент				
7	Портландцемент				
8	М 400, т	573112	т	0.27	
9					
10	Итого цемента, приведен-				
11	ного к марке М 400			0.27	
12					
13	Инертные материалы				
14	Гравий, м³	571120	м³	2.16	
15	Песок строительный				
16	природный, м³	571140		0.16	
17					
18					
19					
20					
21					
22					
23					
24					

Привязан

Инв. №

407-3-503.88 АСИ ВМ5

Лист 3

Инв. № подл. | Подпись и дата | Взам. инв. №
Инв. № подл. | Подпись и дата | Взам. инв. №
gost.e-ecolog.ru