Типовой проект

816-2-48.90

Здание наружной мойки, диагностики и защиты машин от коррозии районного объединения «Агропромхимия»

стены кирпичные

Альбом 1

24550-01
Цена 5-47

gost.e-ecolog.ru

ЦЕНТРАЛЬНЫЙ ИНСТИТУТ ТИПОВОГО ПРОЕКТИРОВАНИЯ
ГОССТРОЯ СССР

Москва, А-445, Смольная ул., 22

Сдано в печать X 1991 года

Заказ № 8440 Тираж 100 экз.

ТИПОВОЙ ПРОЕКТ
816-2-48.90
ЗДАНИЕ НАРУЖНОЙ МОЙКИ, ДИАГНОСТИКИ И ЗАЩИТЫ МАШИН ОТ КОРРОЗИИ РАЙОННОГО ОБЪЕДИНЕНИЯ «АГРОПРОМХИМИЯ»

СТЕНЫ КИРПИЧНЫЕ

АЛЬБОМ 1

ПЕРЕЧЕНЬ АЛЬБОМОВ

АЛЬБОМ 1	ПЗ	Общая пояснительная записка
	ТХ	Технология производства
	АС	Архитектурно-строительные решения
АЛЬБОМ 2	КЖ.И	Строительные изделия (из ТП 816-2-43.90)
АЛЬБОМ 3	ВК	Внутренние водопровод и канализация
	ОВ	Отопление и вентиляция
	ЭМ	Силовое электрооборудование
	АОВ	Автоматизация отопления и вентиляции
	СС	Связь и сигнализация
АЛЬБОМ 4	СО	Спецификации оборудования
АЛЬБОМ 5	ВМ	Ведомости потребности в материалах
АЛЬБОМ 6	С	Сметы. Книги 1,2

Разработан
проектным институтом
«Гипроагротехпром»
г. Иваново

Утвержден
и введен в действие
проектным институтом
«Гипроагротехпром»
приказ от 3.10.90 №342

Директор института — В.В. Баранов
Главный инженер проекта — В.И. Глезин

© ЦИТП Госстроя СССР, 1991

Привязан

Инв. №

Содержание альбома №1

№№ листов	Наименование и обозначение документов Наименование листа	Стр
	ТП 816-2-48.90 ПЗ	
	Общая пояснительная записка	3-10
	Технология производства	
	ТП 816-2-48.90 ТХ	
1	Общие данные	11
2	Спецификация к плану расположения оборудования	12
3	План расположения оборудования на отм. 0,000	13
4	План расположения гидрофильтра. Разрезы А-А, Б-Б, В-В,	
	узел I	14
5	План расположения и схема соединений трубопро-	
	вода сжатого воздуха. Узел I	15
6	Эскизные чертежи общих видов нетиповых конст-	
	рукций	16
	Архитектурно-строительные решения	
	ТП 816-2-48.90 АС	
1	Общие данные (начало)	17
2	Общие данные (продолжение)	18
3	Общие данные (окончание)	19

№№ листов	Наименование и обозначение документов Наименование листа	Стр.
4	Планы на отм. 0,000 и 3,300	20
5	Фасады. Разрез 1-1. Схемы расположения элементов заполнения оконных проёмов	21
6	Узлы 1-5. Узел утепления ворот	22
7	Узлы 6-8. Сечения 4-4 – 8-8	23
8	Ведомость перемычек. Спецификации перемычек, рамок	
	венткамеры, элементов заполнения проемов	24
9	План кровли. Лестница Л1. Стремянка СХ1	25
10	Планы полов и отверстий на отм. 0,000 и 3,300	26
11	Схема расположения фундаментов и подпольного	
	хозяйства	27
12	Фрагменты 1-4	28
13	Фрагменты 5-9	29
14	Фундамент Ф01. Схема расположения элементов перекры-	
	тия фундамента Ф01	30
15	Фундамент Ф02. Сечения.	31
16	Схема расположения балок и плит покрытия	32
17	Схема расположения панелей перекрытия и монолитных	
	участков. Участок монолитный УМ1	33
18	Участки монолитные УМ2-УМ4	34

Альбом 1

1. Общая часть

Типовой проект здания наружной мойки, диагностики и защиты машин от коррозии районного объединения „Агропромхимия" разработан на основании перечня. Госстроя СССР типового проектирования на 1989г, раздел VI, пункт Т66.5.20 и задания на проектирование, утвержденного Главным научно-проектным управлением по строительству при Государственной комиссии Совета Министров СССР по продовольствию и закупкам.

Типовой проект здания разработан для строительства в составе ремонтно-обслуживающих баз (РОБ) районных объединений „Агропромхимия" (см. типовые проектные решения 816-01-66.84).

Типовой проект разработан для применения в районах со следующими природно-климатическими условиями:

- расчетная зимняя температура наружного воздуха - минус 30°С;
- нормативное значение ветрового давления - 0,23 кПа (23 кгс/м²);
- нормативное значение веса снегового покрова - 1 кПа (100 кгс/м²);
- рельеф территории - спокойный, грунтовые воды отсутствуют;
- грунты - непучинистые, непросадочные со следующими нормативными характеристиками: $\varphi^н = 0{,}49$ рад. (28°); $C^н = 2$ кПа (0,02 кгс/см²); $E = 14{,}7$ МПа (150 кгс/см²); $\gamma = 1{,}8$ т/м³.

Коэффициент безопасности по грунту $Kp = 1{,}0$.

Класс ответственности здания - II.

Коэффициент надежности по назначению - 0,95.

2. Технология производства

2.1. Назначение

Здание предназначено для проведения работ по наружной мойке, диагностике и защите от коррозии машин районного объединения „Агропромхимия".

Для выполнения указанных работ в здании предусмотрены соответствующие технологические участки: нанесения и сушки антикоррозионных покрытий; очистки и предварительной мойки, обезвреживания машин, работающих с пестицидами, наружной мойки машин с оборотным водоснабжением; диагностики; агрегатная.

2.2. Краткое описание технологического процесса

Самоходные машины поступают на участки здания своим ходом, несамоходные - с помощью буксирных устройств.

Машины, работающие с пестицидами, минеральными и органическими удобрениями, поступают на участок очистки, предварительной мойки и обезвреживания машин.

Машины, работающие с пестицидами, сначала обезвреживаются посредством нанесения на их поверхность на 20-30 мин свежеприготовленный 10% моющий раствор ДЕЗМОС ТУ38-50773-88. Раствор растирают по поверхности одной из щеток М-906. Затем поверхность промывается горячей водой. Наиболее тщательно следует обрабатывать поверхности насосов, всасывающих фильтров, горловин, распыливающих устройств, шлангов, штанг, вентилей и кранов. Для промывки внутренних поверхностей моющий раствор заливают в емкость машины в объеме 10% от ее вместимости и на 10 мин включают ВОМ (вал отбора мощности). После чего дают выдержку 20 мин и снова включают ВОМ на 10 мин. Затем моющий раствор сливается или перекачивается в емкость следующей машины. Таким образом раствор можно использовать 2-3 раза. Обработанную емкость в течение 15 мин промывают последовательно горячей и холодной водой. Промывки холодной и горячей водой выполняются с помощью мониторной моечной машины ОМ-5361-03.

Промывочные воды после обезвреживания работающих с пестицидами машин через трап участка и соответствующую задвижку сливаются в резервуар - накопитель, где они дополнительно обрабатываются хлорной известью из расчета 0,5 кг на 10 л сточных вод. После чего сточные воды вывозятся в места, согласованные с местными органами санитарной службы.

Работы, связанные с работой ВОМ, и промежуточная выдержка 20 мин производятся снаружи здания.

Промывка машин, работающих с жидким аммиаком, должна проводиться в соответствии со специальной инструкцией и только после полного их опорожнения от аммиака и продувки азотом и воздухом на наливном пункте, что должно быть подтверждено справкой.

На участке также проводятся очистка и промывка поверхностей машин, имеющих значительные загрязнения минеральными и органическими удобрениями. Промывочные воды после этих операций через трап участка и соответствующую задвижку отводятся в предназначенный для них резервуар - накопитель.

На данном участке предусматривается и проведение работ по очистке поверхностей машин с помощью гидропневмопескоструйной установки. На время работы установки и уборки с участка песка трап участка должен быть закрыт легкосземным щитом.

Мойка прочих машин и окончательная домывка машин, работающих с удобрениями, проводятся на участке наружной мойки с оборотным водоснабжением с помощью машины для очистки ОМ-22616. Машины перед этим должны пройти предварительную очистку, а в теплое время и мойку на специализированных площадке для очистки и площадке с оборотным водоснабжением РОБ (см. типовые проектные решения 816-01-66.84).

Машина ОМ-22616 в зависимости от назначения мойки, степени и вида загрязнения, сложности поверхностей моющихся машин позволяет проводить мойку сплошными и рассеянными струями оборотным подогретым до 80°С моющим раствором из синтетических моющих средств - двухпроцентным раствором лабомида-101 ТУ38-10738-80 с ингибированными добавками нитрата натрия 0,8-1%, или тринатрия фосфата 0,5-2%, или хромпика 0,3%. Моющий раствор готовится в емкости очистного сооружения оборотного водоснабжения. Через четыре недели использования моечный раствор полностью сливается и заменяется на новый.

После мойки машины обсушиваются обдувом сжатым воздухом.

При выполнении работ по очистке машин необходимо также использовать „Рекомендации по очистке машин и оборудования от остатков минеральных удобрений и других загрязнений", разработанные институтом ВНИПИ агрохим г. Рязань и утвержденные Госкомсельхозтехникой СССР 28.06.79г.

Диагностика машин (тракторов) выполняется на специальном участке на двух постах. Пост, оборудованный диагностическим стендом КИ-8948, предназначен для диагностирования колесных тракторов. На посту, оборудованном комплектом мастера-наладчика, выполняются, в основном, работы по диагностике гусеничных тракторов.

Технология производства работ по диагностике должна проводиться согласно требованиям:

- ГОСТ 20793-86 и руководств заводов - изготовителей,
- технологических карт, разработанных институтом ГОСНИТИ и „Руководства по организации технического обслуживания и ремонта энергонасыщенных тракторов", утвержденного Подотделом эксплуатации и ремонта машинно-тракторного парка Госагропрома СССР 25.03.88г;
- технической документации комплекта мастера наладчика и „Комплексной системы технического обслуживания и ремонта машин в сельском хозяйстве", утвержденной МСХ СССР 27.06.84г.

На постах диагностики предусматривается проведение работ, связанных с запуском и работой двигателей машин.

Инв. №				Привязан	
Начотд. ТХ	Рекин		21.09.90		
Начотд. АС	Осокин		21.09.90		
Начотд. ТТ	Крылов		21.09.90		
Начотд. ВС	Цилявкин		21.09.90	ТП 816-2-48.90 ПЗ	
Начотд. ЭТ	Сутин		21.09.90	Пояснительная записка	Стадия: Р; Лист: 1; Листов: 8
Начотд.	Скльков		21.09.90		
ГИП	Глезин				Пипроагротехпром г. Иваново
Н. контр.	Антонычева		21.09.90		

Копировал Каргина 24550-01 4 Формат А2

Инв. № подл. | Подпись и дата | Взам. инв. №

Альбом 1

Работы по защите машин и их узлов от коррозии выполняются на специализированном участке на постах нанесения и сушки антикоррозионных покрытий. На пост нанесения антикоррозионных покрытий машины должны поступать чистыми и сухими. Перед нанесением покрытий необходимо провести подготовку окрашиваемых поверхностей машин в зависимости от степени их состояния ручными средствами и пневматической шлифовальной машиной с насадками-иглофрезами, а также с помощью гидропневмопескоструйной установки. Для облегчения удаления старых лакокрасочных покрытий рекомендуется использовать Автостывку старой краски" ТУ6-15-732-85. После очистки поверхностей машин механическим способом или если повреждения их были незначительны, глубиной не более 100 мкм, поверхности необходимо обрабатать модификаторами-преобразователями ржавчины, которые наносятся кистью или пистолетом-распылителем. Рекомендуемая система антикоррозионной защиты приведена в табл. 1.

Таблица 1

Наименование	Кол. слоев	Время сушки каждого слоя при t 20-25°С, ч	Условия эксплуатации	Срок служ-бы, лет
Модификатор ржавчины				
ЭК4-0184 ТУ6-10-1916-83	1	1-2	Вхимически	5
Грунтовка ХС-010 ГОСТ 9355-81	2	1	агрессивной	
Эмаль ХВ-785 ГОСТ 7313-75	3	1*	среде	
Смеси эмали ХВ-785 с лаком				
ХВ-784 (1:1) ГОСТ 7313-75	3	1*	Вхимически	5
			агрессивной	
			среде	

Примечание* Последний слой необходимо дополнительно сушить в закрытом помещении в течение 23 часов.

Окраска поверхностей машин выполняется установкой безвоздушного распыления ОР-5550 ГОСНИТИ

Сушку окрашенных поверхностей машин предусматривается выполнять естественным способом при температуре помещения участка, а также с помощью установки „Квант".

После окраски на поверхности нижних частей машин и на поверхности, контактирующие с минеральными и органическими удобрениями, наносится герметик У-30М ГОСТ 13489-79. Герметик в нагретом не ниже 60°С виде наносится и на новые машины с заводским лакокрасочным покрытием с помощью агрегата 03-4899. На другие поверхности распылителем наносится ингибированное тонкопленочное покрытие ХС-596

Антикоррозионные покрытия в полном объеме рекомендуется наносить, при необходимости, на отремонтированные узлы, снятые с машин при текущем ремонте. При этом узлы вывешиваются с помощью козлового крана. На поверхности неснятых узлов и деталей покрытия наносятся после выполнения машинам общего текущего ремонта. Слои тонкопленочного покрытия и герметика восстанавливаются в зависимости от их состояния, в основном, при выполнении технического обслуживания №2.

При выполнении работ по очистке, мойке и антикоррозионной защите необходимо также пользоваться „Рекомендациями по конструктивно-технологическим методам противокоррозионной защиты машин, работающих в средах минеральных удобрений," разработанными институтом ВНИПИагрохим и утвержденными ВНПО „Союзсельхозхимия" 29.07.86г; „Руководством по очистке, мойке и окраске машин и деталей," разработанным институтом ГОСНИТИ и утвержденным Подотделом эксплуатации и ремонта машинно-тракторного парка Госагропрома СССР 10.07.87г.

При выполнении работ, связанных с постановкой машин на длительное хранение, необходимо соблюдать требования и использовать данные, изложенные в следующих материалах:

- ГОСТ 7751-85 и „Руководстве по консервации и противокоррозионной защите машинно-тракторного парка," разработанном институтом ВНИТИ и Нг. Тамбов и ГОСНИТИ и утвержденном Минсельхозом СССР 05.09.83г;
- „Руководстве по хранению и противокоррозионной защите сельскохозяйственной техники"; разработанном институтом ГОСНИТИ и утвержденном Госагропромом СССР в 1988г;
- „Рекомендациям по применению составов ИНГИБИТ-С и ИВВС для противокоррозионной защиты сельскохозяйственной техники ее" узлов и деталей," разработанных институтом ГОСНИТИ и утвержденных Госагропромом СССР 27.02.87г;
- „Рекомендациях по применению консервационных составов для защиты от коррозии сельскохозяйственной техники", разработанных институтом ВНИТИ и Н в 1988г.

Все участки обеспечены необходимым современным технологическим оборудованием.

Для подключения пневматического оборудования, инструмента, обдувочных кранов и пистолета в здании предусмотрена разводка трубопровода сжатого воздуха с подключением его к компрессорной станции РОБ районного объединения „Агропромхимия" (см. типовые проектные решения 816-01-66.84).

2.3. Производственная программа, штаты и режим работы.

Годовой объем работ по мойке, диагностике и защите от коррозии приведен в табл. 2.

Таблица 2.

Наименование	Трудоемкость, чел.-ч.
Наружная мойка	1890
Диагностика	1860
Защита от коррозии	3280
Всего	7030

Режим работы в здании приведен в табл. 3

Таблица 3

Наименование	Кол.
Продолжительность работы, дней в год	305
Число смен	1
Продолжительность рабочей смены, ч	7

Штаты работающих, группы производственных процессов приведены в табл. 4.

Таблица 4

Наименование	Кол., чел.	Группа производственного процесса
Мойщик	1	II в
Мастер-диагност	1	I б
Маляр	2	III б
Всего	4	

2.4. Бытовые и медицинское обслуживание, организация общественного питания.

Для работающих в здании имеются соответствующие бытовые помещения.

Для оказания первой медицинской помощи в бытовых помещениях установить медицинскую аптечку. Квалифицированное медицинское обслуживание предусматривается в лабораторно-административном корпусе РОБ (см. типовые проектные решения 816-01-66.84).

Привязан

Инв. №

Подпись и дата | Взам. инв. №

ТП 816-2-48.90 ПЗ

Лист 2

24550-01 5 Копировал Трофимова Формат А2

Альбом V

Организация общественного питания должна решаться в комплексе по РОБ в столовой лабораторно-административного корпуса.

2.5. Механизация технологических процессов

Для механизации технологических процессов предусмотрено соответствующее оборудование:

- козловый кран обеспечивает возможность красить узлы и агрегаты в подвешенном состоянии;
- машины моечная и для очистки, установка для мойки деталей - обеспечивают приготовление, подогрев и подачу под давлением моющего раствора (в машинах до 10МПа);
- заправщик ЗЖВ-1,8 - обеспечивает с помощью сжатого воздуха приготовление и нанесение на поверхности машин обезвреживающего моющего раствора;
- установка гидропневмопескоструйная - обеспечивает эффективную очистку поверхностей машин смесью сжатого воздуха с увлажненным песком;
- обдувочные краны и пистолет для обдувки, обсушки машин, узлов и деталей сжатым воздухом;
- диагностический стенд - позволяет определить тормозные и тягово-экономические показатели, диагностировать гидравлическую систему и генераторную установку;
- комплект мастера-наладчика с необходимым набором оборудования, диагностических приборов, приспособлений и инструмента (около 50 наименований);
- агрегат 03-4899 - обеспечивает разогрев и нанесение с помощью насоса защитных антикоррозионных покрытий;
- электрифицированная мешалка для приготовления окрасочных составов, пневмоприводные окрасочная установка, бак красконагнетательный и шлифовальная машина для зачистки окрашиваемых поверхностей:
- установка для сушки окрашенных поверхностей с помощью инфракрасного излучения.

Уровень механизации 35%.

2.6. Техника безопасности и производственная санитария.

Безопасные условия труда работающих обеспечиваются принятыми в проекте объемно-планировочными и конструктивными решениями здания, организацией технологического процесса, системами вентиляции отопления и освещения.

При производстве работ по обезвреживанию, мойке и диагностике машин, нанесения на их поверхности и сушки антикоррозионных покрытий должны соблюдаться требования:

- ГОСТ 12.3.002-75, ГОСТ 12.3.005-75, ГОСТ 12.3.017-79, ГОСТ 12.3.037-84, ГОСТ 12.3.041-88;
- „Правил безопасности при ремонте и техническом обслуживании машин и оборудования в системе Госагропрома СССР", утвержденных Госагропромом СССР 12.12.86г;
- „Правил и норм техники безопасности, пожарной безопасности и производственной санитарий для окрасочных цехов," разработанных Всесоюзным центральным научно-исследовательским институтом охраны труда ВЦСПС и ЦК профсоюза рабочих машиностроения и утвержденных 15.08.74г;
- „Инструкции по технике безопасности при хранении, транспортировке и применении пестицидов в сельском хозяйстве", утвержденной Минсельхозом СССР 18.06.84г;
- „Санитарных правил по хранению, транспортированию и применению минеральных удобрений в сельском хозяйстве," утвержденных Минздравом СССР 13.04.73г за №1049-73;
- „Методических указаний по оздоровлению условий труда в производстве и при применении ингибиторов атмосферной коррозии металлов и ингибированной бумаги", утвержденных Главным Государственным санитарным врачем от 14.07.75г за №132-1-75.

От мест продолжительного концентрированного выделения вредностей предусмотрены вытяжные устройства: отвод продуктов сгорания от машины для очистки, шланговые отводы отработавших газов от постов диагностики, отвод газовоздушной смеси от решетки на посту окраски. При отключении вентилятора гидрофильтра решетки автоматически прекращается подача сжатого воздуха на участок нанесения и сушки антикоррозионных покрытий и соответственно возможность выполнения окрасочных работ.

При вывешивании агрегатов и узлов с помощью козлового крана при нанесении на них антикоррозионных покрытий необходимо пользоваться страховочными подставками.

Работы на гидропневмопескоструйной установке выполнять согласно инструкции по её эксплуатации.

На технологических участках на видном месте должны быть вывешены наиболее характерные плакаты-инструкции по технике безопасности и производственной санитарии.

Уборку полов участков диагностики, нанесения и сушки антикоррозионных покрытий производить влажным способом.

Рабочие здания должны быть обеспечены средствами индивидуальной защиты согласно „Инструкции о порядке обеспечения рабочих и служащих специальной одеждой, специальной обувью и другими средствами индивидуальной защиты," утвержденной с дополнениями и изменениями Государственным комитетом СССР по труду и социальным вопросам и ВЦСПС 24.03.87г, №177/П-4.

3. Архитектурно-строительные решения

3.1. Объемно-планировочное решение

Здание наружной мойки прямоугольное в плане с размерами в плане 24×24м, высота до низа несущих конструкций 6,0м.

3.2. Конструктивное решение

Здание наружной мойки запроектировано с несущими кирпичными стенами и сборным железобетонным покрытием.

4. Водоснабжение и канализация.

4.1. Водоснабжение

Водоснабжение здания наружной мойки, диагностики и защиты машин от коррозии решается от сетей хозяйственно-питьевого производственно-противопожарного водопровода поселка. Качество воды должно удовлетворять требованиям ГОСТ 2874-82 „Вода питьевая."

Расход воды предусматривается на технологические, бытовые и противопожарные нужды.

Для учета расхода воды предусматривается установка счетчика холодной воды ВСКМ-5/20ч. Пропуск противопожарного расхода предусматривается по обводной линии, которая оборудуется задвижкой с электроприводом, нормальное положение задвижки - „закрыто". Открытие задвижки дистанционное от каждого пожарного крана.

Горячее водоснабжение централизованное.

4.2. Канализация

Сброс бытовых и незначительно загрязненных производственных вод предусматривается в одноименные сети канализации.

Производственные сточные воды с участка наружной мойки проходят очистку на очистных сооружениях и далее поступают в систему оборотного водоснабжения.

Сточные воды от обмыва техники, занятой на внесении минеральных удобрений, отдельным выпуском отводятся в резервуар-накопитель для последующего вывоза на поля в качестве удобрения при поливе.

Сточные воды от обмыва техники занятой на внесении пестицидов отдельным выпуском отводятся

Привязан

Инв. №

Инв. № подл. | Подпись и дата | Взам. инв. №

Альбом 1

в резервуар-накопитель с последующим вывозом в отведенное и согласованное с органами санитарного надзора места.

В качестве резервуара-накопителя рекомендуется применять жижесборник по типовому проекту 815-42.86.

Сточные воды с участка нанесения и сушки антикоррозионных покрытий поступают в оборотную систему гидрофильтра.

5. Отопление, вентиляция и индивидуальный тепловой пункт

Отопление, вентиляция, индивидуальный тепловой пункт

Теплоснабжение здания наружной мойки принято от наружных тепловых сетей.

Теплоноситель - вода с температурой 150-70°с, для горячего водоснабжения-вода с температурой 55°с.

5.1. Отопление

Отопление здания наружной мойки водяное, совмещенное с воздушным. Дежурное отопление запроектировано на поддержание температуры $t_в$=5°с на участках наружной мойки и диагностики.

В рабочее время расчетные температуры воздуха поддерживаются на участке диагностики отопительно-вентиляционными агрегатами, на участке наружной мойки и участке для нанесения и сушки антикоррозионных покрытий приточными установками.

Для расчета систем отопления в производственных помещениях температура внутреннего воздуха принята 11°в по технологическому заданию. На участке для нанесения и сушки антикоррозионных покрытий 22°с.

Во вспомогательных помещениях отопление рассчитано на поддержание внутренних температур по СНиП 2.09.04-87 „Административные и бытовые здания."

5.2. Вентиляция

Вентиляция производственных помещений запроектирована приточно-вытяжная с механическим и естественным побуждением. Расчет воздухообменов выполнен по технологическому заданию и в соответствии со СНиП 2.04.05-86„ Отопление, вентиляция и кондиционирование" и рассчитан на удаление вредностей.

Наименование оборудования, имеющего местные отсосы, тип укрытия и объемы вытяжного воздуха приведены в таблице местных отсосов на листе ОВ-3.

На участе для нанесения и сушки антикоррозионных покрытий приточная система П1 обеспечивает приток воздуха в размере 0,95 от количества вытяжного воздуха. Подпор воздуха осуществляется подачей воздуха в тамбур-шлюз.

5.3. Индивидуальный тепловой пункт

Схемой теплового пункта предусмотрены учёт расхода теплоносителя, контроль температуры и давления. Установлен регулятор расхода.

Необходимость установки приборов автоматического регулирования определяется при привязке проектов в соответствии с типовыми проектными решениями 903-09-13 альбом 1,2„ Автоматизированные и индивидуальные тепловые пункты зданий жилищно-гражданского и производственного назначения."

6. Электрооборудование

Электроснабжение осуществляется от внешних сетей напряжением 380/220 В по кабельному вводу. Электроприемники по надежности электроснабжения относятся к потребителям I, III категории.

Установленная мощность силового электрооборудования и электроосвещения составляет 189квт, расчетная мощность 91,4 квт.

Годовой расход электроэнергии 217,0 мВтч.

7. Автоматизация отопления и вентиляции.

Проектом предусматрена автоматизация приточных систем П1-П6, отопительных агрегатов А1-А4, установки гидрофильтра, а также автоматическое управление электрифицированными задвижками.

8. Молниезащита

Здание молниезащите не подлежит. Молниезащита выполняется только для помещений В-Iб и В-Iа с учетом требований РД 34.21.122-87.

9. Противопожарные мероприятия.

Категория производств по взрывной, взрывопожарной и пожарной опасности на участках здания принята в соответствии с „Руководством по технологическому проектированию объектов ремонтно-обслуживающей базы колхозов и совхозов; утвержденным Госагропромом СССР 26.05.87г.

Организация работ в здании, его эксплуатация должны отвечать „Общесоюзным правилам пожарной безопасности для объектов сельскохозяйственного производства" (ППБ-04-76), утвержденным с дополнениями МВД СССР 13.12.85г, правилам, указанным в разделе техники безопасности.

Согласно правил ППБ-04-76 участка здания обеспечены первичными средствами пожаротушения. Кроме указанных в спецификации первичных средств - огнетушителей и ящиков с песком каждый из участков диагностики, нанесения и сушки антикоррозионных покрытий должны быть обеспечены двумя кошмами размером 2×1,5 м.

Запуск двигателей внутреннего сгорания машин при их выезде с постов нанесения и сушки должен производиться не ранее, чем через 30 мин после окончания окрасочных работ. При этом вентиляторы притока и вытяжки не должны выключаться.

До ввода в эксплуатацию участка для нанесения и сушки необходимо разработать инструкцию о порядке проведения антикоррозионных работ, в которой предусмотреть обязательный контроль за загазованностью воздушной среды на участке, указов периодичность, его проведения с регистрацией результатов замеров в специальном журнале. В инструкции также необходимо отразить вопросы соблюдения техники безопасности и пожарной безопасности, а также способы и сроки очистки оборудования и строительных конструкций от налетов краски с учетом требований, изложенных в разделе 3.2. правил ППБ-04-76.

Для контроля за обеспечением доврывоопасных концентраций газовоздушной среды на участке нанесения и сушки антикоррозионных покрытий проектом предусмотрен переносной газоанализатор СГГ-2.

В установке для мойки деталей применяются пожаровзрывобезопасные моющие средства.

Перемещение снятых с машин узлов во время нанесения ин антикоррозионных покрытий выполняется ручным пожаровзрывобезопасным краном.

Для обеспечения эвакуации машин, людей и материальных ценностей на случай возникновения пожара руководство базы должно разработать инструкцию и план, обеспечить наличие необходимого количества тросов для буксировки, ключей для систем зажигания двигателей самоходных машин и место их хранения. Инструкцию согласовать с местными органами Госпожнадзора и объявить всем работающим.

Инв. № подл. | Подп. и дата | Взам. инв. №

Привязан

Инв. №

Копировал Курочкина 24550-01 7 Формат А2

Альбом I

На территории здания установить оборудованный по правилам ППБ-04-76 пожарный щит. Здесь же необходимо иметь ящик с песком и приставную лестницу.

Помещение категорий А и В отделены от других помещений и друг от друга противопожарными перегородками первого типа, в проемы этих помещений устанавливаются противопожарные двери с уплотнением коробок дверных полотен. На дверях устанавливаются закрыватели дверные. В местах проемов категории А предусмотрен тамбур-шлюз. Перегородки в помещении категории А пылегазонепроницаемые, полы - из материалов, исключающих искрообразование. В качестве легкосбрасываемых конструкций в помещении категории А использовано остекление окон и легкосбрасываемая кровля.

В соответствии со СНиП 2.04.01-85 „Внутренний водопровод и канализация зданий" и СНиП 2.04.2-84„ Водоснабжение. Наружные сети и сооружения" внутреннее пожаротушение решается от пожарных кранов, которые располагаются из расчета орошения каждой точки помещения двумя струями при длине рукава 20м. Расчетный расход воды на внутреннее пожаротушение составляет 5,2 л/с (две струи по 2,6 л/с). Расчетный расход воды на наружное пожаротушение - 10 л/с. Наружное пожаротушение должно осуществляться от пожарных гидрантов, расположенных на кольцевой водопроводной сети.

Все строительно-вентиляционное оборудование и воздуховоды предназначенные для помещения категории А, заземлить.

Воздуховоды идущие на тамбур-шлюзы, а также транзитный воздуховод идущий от установки В1 по помещению наружной мойки обеспечены повышенным пределом огнестойкости 0,5 часа. Воздуховоды систем П3, а также ВЕ1, ВЕ7, идущие транзитом по помещениям категорий А и Д, обеспечены повышенным пределом огнестойкости до 0,25 часа.

Вентилятор и электродвигатель вытяжной системы В1 приняты во взрывозащищенном исполнении.

На выходе воздуховодов систем П1, П2 из венткамеры предусмотрена установка клапанов обратных в искрозащищенном исполнении

Проектом предусмотрено устройство пожарной сигнализации с установкой приемной станции „Сигнал УЗ" в помещении с круглосуточным дежурством (выбирается при привязке

10. Охрана окружающей природной среды

10.1. Охрана атмосферного воздуха от загрязнения

Источниками загрязнения атмосферного воздуха являются выбросы систем вытяжной вентиляции и технологические выбросы.

Сведения о количестве и характеристике вредных веществ, выбрасываемых в атмосферу, приведены в табл. 5

Таблица 5

Номер системы	Наименование оборудования	Наименование вещества	Количество, г/с	Предельно допустимая концентрация в воздухе населенных мест, мг/м³
В-1	Стол монтажный	Ксилол	0,0038	0,2
В-2	Работающий двигатель трактора при въезде-выезде на участке диагностики	Двуокись азота	0,006	0,085
		Окись углерода	0,015	5,0
В-3	Работающий двигатель при въезде выезде на участке очистки и наружной мойки	Двуокись азота	0,0114	0,085
		Окись углерода	0,0284	5,0
ТВ-1	Окрасочная напольная решетка	Ксилол	0,492	0,2
ТВ-2	Машина для очистки ОМ-22616	Двуокись азота	0,0617	0,085
ВЕ-4	Шланговый отсос на участке диагностики	Окись углерода	0,02777	5,0
		Углеводороды	0,0083	5,0
		Двуокись азота	0,01111	0,085
		Сажа	0,00431	0,15
		Сернистый ангидрид	0,00555	0,5
		Бенз(а) пирен	$0,00861 \cdot 10^{-5}$	$0,1 \cdot 10^{-5}$
ВЕ-5	Шланговый отсос на участке диагностики	Окись углерода	0,3611	5,0
		Углеводороды	0,1083	5,0
		Двуокись азота	0,1444	0,085
		Сажа	0,05597	0,15
		Сернистый ангидрид	0,0722	0,5
		Бенз(а) пирен	$0,11194 \cdot 10^{-5}$	$0,1 \cdot 10^{-5}$

В системе ТВ-1 осуществляется мокрая очистка удаляемого воздуха от красочной пыли и паров растворителя в гидрофильтре. В остальных системах ввиду незначительного вклада в загрязнение атмосферы очистка выбросов не предусматривается.

Расчет концентраций вредных веществ в приземном слое с учетом фоновых концентраций выполнить при привязке проекта в соответствии с „Методикой расчета концентраций в атмосферном воздухе вредных веществ, содержащихся в выбросах предприятий утвержденной Госкомгидрометом 4 августа 1986 года.

10.2. Охрана водоемов от загрязнения сточными водами.

В целях сокращения потребления воды в гидрофильтре на участке нанесения и сушки антикоррозионного покрытия и в машине для очистки на участке наружной мойки запроектированы системы оборотного водоснабжения.

Производственные сточные воды, содержащие минеральные удобрения и пестициды самотечной сетью отводятся в отдельные резервуары - накопители Сточные воды, содержащие пестициды, обезвреживаются хлорной известью.

По мере необходимости сточные воды из резервуаров-накопителей и рабочие растворы из систем оборотного водоснабжения вывозятся в места, согласованные с органами санитарного надзора. Сточные воды, содержащие минеральные удобрения, могут использоваться в качестве удобрений на сельскохозяйственных угодьях.

Хоз-бытовые и незначительно загрязненные производственные сточные воды самотечной сетью отводятся в сети предприятия и далее на поселковые очистные сооружения полной биологической очистки.

Сведения о количестве и характеристике сточных вод приводятся в комплекте чертежей. Внутренние водопровод и канализация.

10.3. Охрана и рациональное использование земель.

Проектом привязки предусмотреть максимальное сохранение существующего ландшафта и устройство организованного стока атмосферных осадков. В случае отвода для строительства здания сельскохозяйственных угодий верхний плодородный слой почвы подлежит снятию и дальнейшему использованию по усмотрению хозяйства.

Привязан

Инв. № подл. | Подп. и дата | Взам. инв. №

Копировал Курочкина 24550-01 8 Формат А2

Альбом 1

11. Мероприятия по шумоглушению

Для снижения шума от вентиляционных установок предусматривается:

- установка вентиляционных агрегатов на виброизоляторах и применение гибких вставок;
- балансировка рабочего колеса вентиляторов и регулировка подшипников;
- установка вентиляторов в изолированном помещении

12. Достижения науки и техники

В проекте применено новое с большими решающими возможностями оборудование:

- комплект мастера-наладчика ОРГ-16306;
- машина для очистки ОМ-22616;
- установка сушильная передвижная инфракрасного излучения „Кварц".

В проекте применены и использованы руководящие материалы, разработанные: Государственным Всесоюзным ордена Трудового Красного Знамени научно-исследовательским технологическим институтом ремонта и эксплуатации машинно-тракторного парка (ГОСНИТИ г. Москва); Всесоюзным научно-исследовательским и проектно-технологическим институтом по использованию техники и нефтепродуктов в сельском хозяйстве (ВИИТиН г. Тамбов); Всесоюзным научно-исследовательским и проектным институтом по технологии и экономике хранения, транспортировки и механизации внесения в почву минеральных удобрений (ВНИПИ агрохим г. Рязань).

13. Научная организация труда

Научная организация труда обеспечивается выполнением требований, приведенных в проекте нормативных документов и организацией согласно им, а также отраженных в записке технологических процессов; организацией рабочих мест с соответствующими параметрами воздуха рабочей зоны, обеспечением их необходимым технологическим оборудованием и средствами индивидуальной защиты; использованием в проекте достижений науки и техники; соблюдением необходимых правил техники безопасности, производственной санитарии и противопожарных мероприятий, выполнением мероприятий по охране окружающей среды; обеспечением работающих бытовыми помещениями; организацией медицинского обслуживания и общественного питания

Таблица 6

Основные технико-экономические показатели

Наименование	Проект	Проект-аналог	
		т.п. 816-2-12.84	в сопоставимом виде
Мощность, усл. рем. в год	23,43	22,80	23,43
Затраты эксплуатационные, тыс.руб.	65,39	74,67	76,73
то же на ед. мощности, руб.	2791	3275	3275
Приведенные затраты, тыс.руб.	81,00	92,89	95,46
то же на ед. мощности, руб.	3457	4074	4074
Уровень механизации, %	35	35	35
Трудоемкость работ, чел.-ч	7030	6840	7030
Общая численность работающих	4	4	4
Количество рабочих дней в году	305	305	305
Количество смен в сутки	1	1	1
Площадь общая, м²	700,05	767,95	789,17
м²/ед. мощности	29,88	33,68	33,68
Объем строительный, м³	4487,6	5547,4	5700,68
м³/ед. мощности	191,5	243,3	243,3
Сметная стоимость строительства			
общая, тыс. руб.	124,45	141,86	145,78
руб./ед. мощности	5312	6222	6222
в том числе СМР, тыс.руб.	84,57	110,86	113,92
руб./м²	120,80	144,36	144,36
руб./м³	18,85	19,98	19,98
Сметная стоимость с учетом привязки тыс. руб.	156,04	182,21	187,25
руб./ед. мощности	6660	7992	7992
Трудозатраты построечные, чел-ч	12514	16261	16710
чел.-ч/ед. мощности	534	713	713
чел.-ч/млн. руб. СМР	147972	146680	146680
Продолжительность строительства мес	6	6	6
Цемент, приведенный к М400, т	100,86	129,43	133,01
т/ед. мощности	4,305	5,677	5,677
т/млн. руб. СМР	1193	1168	1168
Сталь, приведенная к классу А-I (Ст3), т	23,46	38,60	39,67
т/ед. мощности	1,001	1,693	1,693
т/млн. руб. СМР	277	348	348
Лесоматериалы, приведенные к круглому лесу, м³	32,13	26,61	27,35
м³/ед. мощности	1,371	1,167	1,167
м³/млн. руб. СМР	380	240	240
Годовая потребность:			
в тепле, ГДж	6331,5	9241,8	9497,2
ГДж/ед. мощности	27023	405,34	405,34
в электроэнергии, МВтч	217	244,7	251,46
кВтч/ед. мощности	926	10732	10732
в воде, м³	5815	17461,5	17944
м³/ед. мощности	248	766	766

Продолжение табл. 6

Наименование	Проект	Проект-аналог	
		т.п. 816-2-12.84	в сопоставимом виде
Выход стоков, м³	3843	14476	14875
м³/ед. мощности	164	635	635
Годовой экономический эффект, тыс. руб.	11,90		
Примечание. За аналог принят т.п. 816-2-12.84 приведенный в сопоставимый вид			
Экономия тепла и воды получена за счет изменения технологии мойки машин от пестицидов.			

14. Рекомендации по рациональной организации строительства

При разработке проекта организации строительства об'екта необходимо руководствоваться требованиями СНиП 3.01.01-85 „Организация строительного производства." Строительство объекта необходимо вести поточным методом, что сократит продолжительность строительства. Общая продолжительность строительства определяется в соответствии со СНиП 1.04.03-85 „Нормы продолжительности строительства и задела в строительстве предприятий зданий и сооружений". Все строительно-монтажные работы выполнять в строгом соответствии с указаниями, требованиями соответствующих глав СНиП, регламентирующих правила производства и приемки работ, а также с правилами противопожарной техники и „Техники безопасности в строительстве" СНиП III-4-80.

Потребность строительства в энергоресурсах, воде, временных зданиях и сооружениях, а также численность работающих кадров определяется по „Расчетным нормативам для составления проектов организации строительства" ч. I и II, а также по стоимости строительно-монтажных работ и плановой годовой выработке в подрядной строительной организации. (ЦНИИОМТП г. Москва, Стройиздат 1973-1974 г.г. В качестве временных зданий и сооружений рекомендуется использовать инвентарные передвижные здания и при возможности существующие здания, удовлетворяющие санитарно-гигиеническим требованиям.

Инв. № подл. | Подп. и дата | Взам. инв. №

Привязан

Инв. №

ТП 816-2-48.90 ПЗ Лист 6

Копировал Курочкина 24550-01 9 Формат А2

Альбом 1

Схема стройгенплана

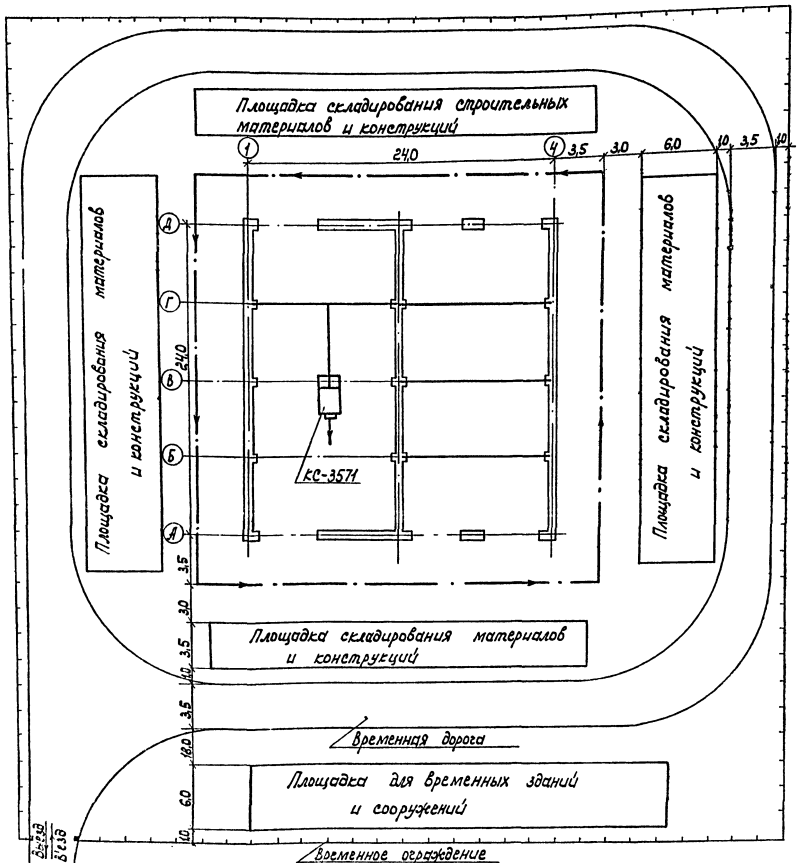

1-1

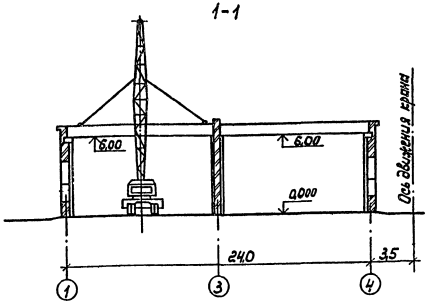

Экспликация зданий и сооружений

Номер по схеме	Наименование здания (сооружения)	Примеч.
1	Здание наружной мойки диагностики и защиты машин от коррозии районного объединения „Аэропромхимия" (стены кирпичные)	

1. Схема стройгенплана разработана на основании схемы генплана ремонтно-обслуживающих баз.
2. Схема стройгенплана показана на период монтажа надземной части здания. Монтаж предусматривается вести краном типа КС-3571.
3. Максимальная масса монтируемого элемента: балка - 4,5т.
4. Конструкция временной автодороги определяется при привязке проекта.

Привязан

Инв. №

ТП 816-2-48.90 ПЗ

Лист 7

Копировал: Каргина 24550-01 10 Формат А3

График производства работ

Наименование работ	Объем работ		Труд. затр. чел.дн.	Машины		Продол. в днях	Кол. смен	Число рабочих в смену	Состав бригады	Месяцы строительства 1	2	3	4	5	6
	ед. изм.	Кол.		Наименование	Кол.										
Земляные работы	м³	552	81	Экскаватор	1	11	1,5	4	Машинисты, землекопы						
Устройство фундаментов	м³	117	50		1	7	1,5	5							
Устройство стен	м³	314	166		1	16	1,5	7							
Устройство перекрытия	м²	81	15	Автокран КС-3571	1	3	1,5	3							
Устройство покрытия	м²	575	33		1	7	1,5	3							
Устройство кровли	м²	637	158	Подъемник	1	18	1,5	6	Кровельщик						
Устройство перегородок	м²	336	73	Автокран	1	7	1,5	7	Монтажники						
Устройство дверных оконных проемов	м²	90	21	Подъемник	1	2	1,5	6	Столяры						
Устройство ворот	м²	171	50		1	6	1,5	6							
Устройство полов	м²	706	73	Вибраторы	2	10	1,5	5	Бетонщики, плиточники						
Отделочные работы	м²	3686	255	Штукатурный агрегат	1	21	1,5	8	Маляры, штукатуры						
Разные работы	тыс. руб.	3,613	72	—	—	16	1,5	3	Разнорабочие						
Внутренние сантехнические работы	тыс. руб.	17,13	317	—	—	26	1,5	8	Сантехники						
Внутренние электромонтажные работы	тыс. руб.	7,31	210	—	—	20	1,5	7	Электромонтажники						
Пожарная сигнализация	тыс. руб.	0,32	20	—	—	4	1,5	3							
Монтаж технологического оборудования	тыс. руб.	107	74	—	—	6	1,5	8	Наладчики						

Привязан

Инв. №

ТП 816-2-48.90 ПЗ

Лист 8

Копировал Карпина 24550-01 11 формат А3

Инв. № подл. | Подпись и дата | Взам. инв. №

Альбом 1

Ведомость рабочих чертежей основного комплекта

Лист	Наименование	Примеч.
1	Общие данные	
2	План расположения оборудования на отм. 0,000	
3	Спецификация к плану расположения оборудования и трубопровода сжатого воздуха	
4	План расположения гидрофильтра. Разрезы А-А, Б-Б, В-В, узел I	
5	План расположения и схема соединений трубопровода сжатого воздуха. Узел I	

Ведомость ссылочных и прилагаемых документов

Обозначение	Наименование	Примеч.
	Ссылочные документы	
4.904-69	Детали крепления санитарно-технических приборов и трубопроводов. Рабочие чертежи	
5.801-1	Чертежи оборудования и оснастки для ремонта сельскохозяйственной техники	
Выпуск 2	Верстаки, столы	
0111.00.000	Стол монтажный	
Выпуск 3	Шкафы, лари, ящики, подставки	
0201.00.000	Шкаф для малярных принадлежностей	
0202.00.000	Шкаф для инструмента и монтажных принадлежностей	
0304.00.000	Ящик для песка	
0314.00.000	Ларь для обтирочных материалов	
Выпуск 4	Стеллажи	
0401.00.000	Стеллаж для деталей и узлов	

Обозначение	Наименование	Примеч.
	Чертежи нестандартизированного оборудования	
	Гипроавтотранс г. Москва	
7107	Гидрофильтр	
7122	Диффузор со сменным фланцем	
7123	Обечайка со смотровым люком	
	Прилагаемые документы	
-ТХ.СО	Спецификация оборудования	
-ТХ.ВМ	Ведомость потребности в материалах	
-ТХН.01.000	Фильтр сетчатый	

Ведомость основных комплектов рабочих чертежей

Обозначение	Наименование	Примеч.
-ТХ	Технология производства	
-АС	Архитектурно-строительные решения	
-ВК	Внутренние водопровод и канализация	
-ОВ	Отопление и вентиляция	
-ЭМ	Силовое электрооборудование	
-АОВ	Автоматизация отопления и вентиляции	
-СС	Связь и сигнализация	

Условные обозначения:

- ▭ – Оборудование стационарное
- ⊏⊐ – оборудование передвижное
- ϟ – потребитель электроэнергии
- ○ – подвод холодной воды
- ⊖ – отвод в канализацию
- ⊡ – местный вентиляционный отсос

Адрес калькодержателя нестандартизированного оборудования: Гипроавтотранс, 109089 г. Москва, набережная Мориса Тореза, 34.

Предусмотренное проектом технологическое оборудование будет выпускаться в период действия типового проекта.

Характеристика трубопровода

Обозначение	Наименование транспортируемого продукта	Категория трубопровода	Рабочие условия трубопровода: Температура, °С	Рабочие условия трубопровода: Давление, МПа (кгс/см²)	Испытание	Давление испытания, МПа (кгс/см²)	Дополнительные указания
	Сжатый воздух	НГ; V	30	1,0 (10)	Вид-гер. метод. (способ пневматич.	1,25 (12,5)	Время испытания - 5 мин

Типовой проект разработан в соответствии с действующими нормами и правилами и предусматривает мероприятия, обеспечивающие взрывную, взрывопожарную и пожарную безопасность при эксплуатации здания.
Главный инженер проекта ВМ. Глезин

Инв. №				
Инж.	Лифер	[signature]	10.09.90	
Рук. гр.	Нуждин	[signature]	10.09.90	
Гл. спец.	Селиверстов	[signature]	10.09.90	
Нач. отд.	Рекин	[signature]	12.09.90	
Гип	Глезин	[signature]		
Н. контр.	Антонычев	[signature]	10.09.90	

Привязан:

ТП 816-2-48.90 -ТХ

Здание наружной мойки, диагностики и зашиты машин от коррозии районного объединения „Агропромхимия" (стены кирпичные)

Стадия	Лист	Листов
Р	1	5

Общие данные

Гипроагротехпром г. Иваново

Инв. № подл. | Подп. и дата | Взам. инв. №

Копировал Курочкина 24550-01 12 формат А2

Альбом I

Экспликация помещений

Номер по плану	Наименование	Категория производства взрывной, взрывопожарной и пожарной опасности
1	Участок для нанесения и сушки	
	антикоррозионных покрытий	А
2	Участок очистки и предварительной	
	мойки машин, обезвреживания машин,	
	работающих с пестицидами	Д
3	Участок наружной мойки машин с	
	оборотным водоснабжением	Д
4	Участок диагностики	В
5	Агрегатная	Д
6	Индивидуальный тепловой пункт	
7	Электрощитовая	

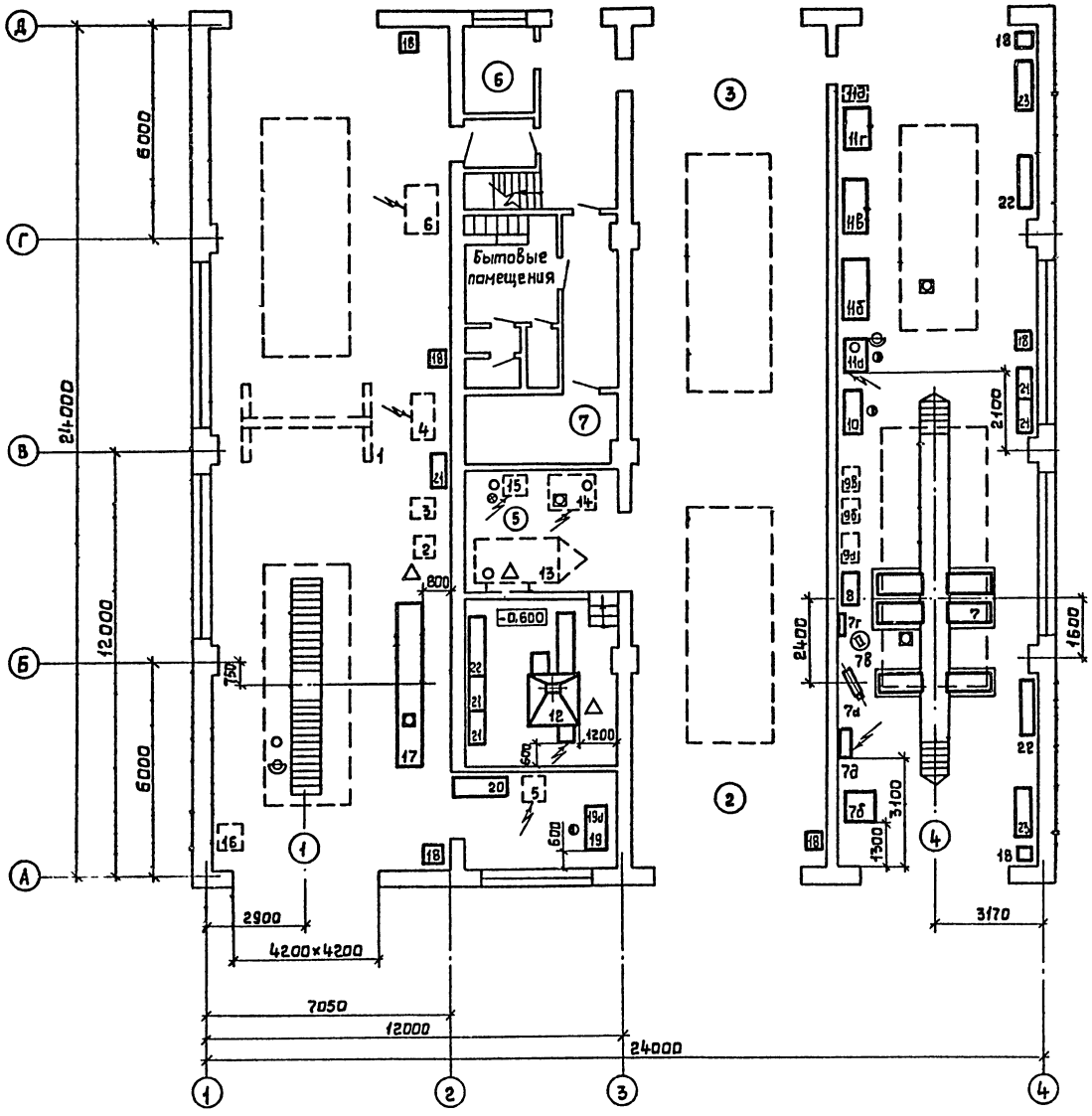

Привязан

Инв. №

Инж.	Лифер			ТП 816-2-48.90	ТХ
Рук.гр.	Нуждин				
Гл.спец.	Селиверстов				
Нач.отд.	Рекин				
ГИП	Глезин				
Н.контр.	Антоныч-ва				

Здание наружной мойки, диагностики и защиты машин от коррозии районного объединения "Агропромхимия" (стены кирпичные)

Стадия	Лист	Листов
Р	2	

План расположения оборудования на отм. 0,000

Гипроагротехпром г. Иваново

Копировал Крайнова

24550-01 13

Формат А2

Марка, поз.	Обозначение	Наименование	Кол.	Масса ед., кг	Примеч.
1		Кран козловой г/грузоподъ-			
		ёмность 3т, габарит			
		3690 х 2200 х 3798 мм	1	635	
2		Установка окрасочная			
		ОР-5550. Расход воздуха			
		0,4 м³/мин, габарит 680 х			
		580 х 900 мм	1	33	Р=0,4МПа
3		Бак красконагнетатель-			
		ный СО-126. Расход воздуха			
		0,01 м³/мин, габарит 350 х 390			
		х 700 мм	1	20	Р=0,4МПа
4		Агрегат для нанесения			
		антикоррозионных покры-			
		тий 03-4892. N=4,9 кВт,			
		габарит 1300 х 650 х 800 мм	1	120	
5		Мешалка для красочных			
		составов. N=1,1 кВт, габа-			
		рит 720 х 600 х 500 мм	1	60	
6		Сушильная установка			
		„Кванг" N=15 кВт, габарит			
		1300 х 900 х 1500 мм	1	130	
7		Диагностический стенд			
		КИ-8948. N=55 кВт, габа-			
		рит 10500 х 4650 мм	1	7000	
7а		Пульт стенда КИ-8948	1		
7б		Жидкостный реостат			
		стенда КИ-8948	1		
7в		Топливонер КИ 8940	1		
7г		Топливный бак стенда			
		КИ-8948	1		
7д		Электрошкаф КИ-8948	1		
8		Стол письменный однотум-			
		бовый АРТ 1532	1		
9		Комплект для диагности-			
		рования тракторов			
		КИ-13920	1	750	
9а		Колонка диагностическая	1		
9б		Установка компрессорно-			
		вакуумная	1		
9в		Стол монтажный	1		
10		Верстак слесарный ОРГ-5365			
		Габарит 1300 х 920 х 1400 мм	1	200	
11		Комплект оснастки маля-			
		ра малярного ОРГ-16395	1	750	
11а		Установка для мойки дета-			
		лей ОРГ-4990Б. N=4,7 кВт,			
		габарит 1000 х 650 х 1000 мм,			
		расход воздуха 0,12 м³/мин	1	150	Р=0,6МПа
11б		Верстак с приставкой			
		ОРГ-16395.01. Габарит			
		2000 х 750 х 850 мм	1	150	
11в		Стойки ОРГ-16395.02.			
		Габарит 1600 х 800 х 1900 мм	1		
11г		Стол монтажный ОРГ-16395.01			
		Габарит 1200 х 800 х 600 мм	1	79	
11д		Тележка инструментальная			
		70-7878-1004. Габарит 660 х			
		385 х 945 мм	1	50	
12		Установка гидравлическая			
		краскоструйная ОМ-12458. Рас-			
		ход воздуха 5 м³/мин, N=11 кВт,			
		габарит 3300 х 1650 х 3155 мм	1	960	Р=0,4МПа
13		Заправщик-миниразбрасы-			
		ватель ЗИВ-88. Расход возду-			
		ха 0,2 м³/мин, габарит 3350 х			
		1700 х 1860 мм	1	770	Р=0,3МПа
14		Машина для очистки ОМ-22616			
		N=5 кВт, габарит 1160 х 954 мм	1	380	
15		Машина моечная ОМ-5361-03,			
		N=4 кВт габарит 540 х 480 х 762 мм	1	150	
16		Огнетушитель воздушно-пен-			
		ный ОВП-100. Габарит 800 х 710 х			
		1350 мм	1	160	
17б		Вентилятор осевой к гидро-			
		фильтру АУ 14.2.00.000-10			
		N=15 кВт, производительность			
		36000 м³/ч	1	664	Лист 4
17	7107	Гидрофильтр. Габарит 4592 х			
		1000 х 2700 мм	1	1530	
17а	7122	Диффузор со смещенным			
		фланцем	1	380	Лист 4
17в	7123	Обечайка со смотровым			
		люком	1	92	Лист 4
18	0304.00.000	Ящик для песка. Габарит			
		500 х 500 х 850 мм	7	40	
19	0111.00.000	Стол монтажный. Габарит			
		1200 х 800 х 600 мм	1	79	
20	0201.00.000	Шкаф для малярных принад-			
		лежностей. Габарит 1600 х			
		630 х 1900 мм	1	131	
21	0314.00.000	Ларь для обтирочных мате-			
		риалов. Габарит 500 х 1000 х			
		850 мм	5	50	
22	0202.00.000	Шкаф для инструмента и			
		монтажных принадлежнос-			
		тей. Габарит 1600 х 400 х			
		1900 мм	3	121	
23	0401.00.000	Стеллаж для деталей и			
		узлов. Габарит 1400 х 500 х			
		2000 мм	2	150	
БП		Трубопровод из стальных			
		водогазопроводных труб			
		ГОСТ 3262-75			
1.1.		Участок трубопровода	1		
1.2.		Участок трубопровода	1		
2.1.		Участок трубопровода	2		
2.2.		Участок трубопровода	2		
2.3.		Участок трубопровода	1		
2.4.		Участок трубопровода	1		
2.5.		Участок трубопровода	1		
2.6.		Участок трубопровода	2		
БП		Кран обдувной ТТ-3353			
		Расход воздуха 0,79 м³/мин	2		Р=0,6МПа
БП		Кран общего разбора			
		Расход воздуха 0,12 м³/мин	3		Р=0,6МПа
БП		Машина шлифовальная			
		Расход воздуха 0,88 м³/мин	1		Р=0,5МПа

Альбом I

Инв.№ подл. | Подп. и дата | Взам.инв.№

Привязан

Инв.№

Инж.	Лисфер			ТП 816-2-48.90 -ТХ
Рук.гр.	Кунцин			
Гл.спец.	Гриворстов			
Нач.отд.	Рекин			
ГИП	Лезин			
Н.контр.	Литвинчева			Здание наружной пайки диагностики и замены агрегатов (с мойкой деталей и агрегатов химической (с.з.с.) и ультразвуковой)

Стадия	Лист	Листов
Р	3	

Спецификация к плану расположения оборудования и трубопровода сжатого воздуха

Гипроагротехпром г. Иваново

Копировал Максимова

24550-01 14

Формат А2

Альбом I

План

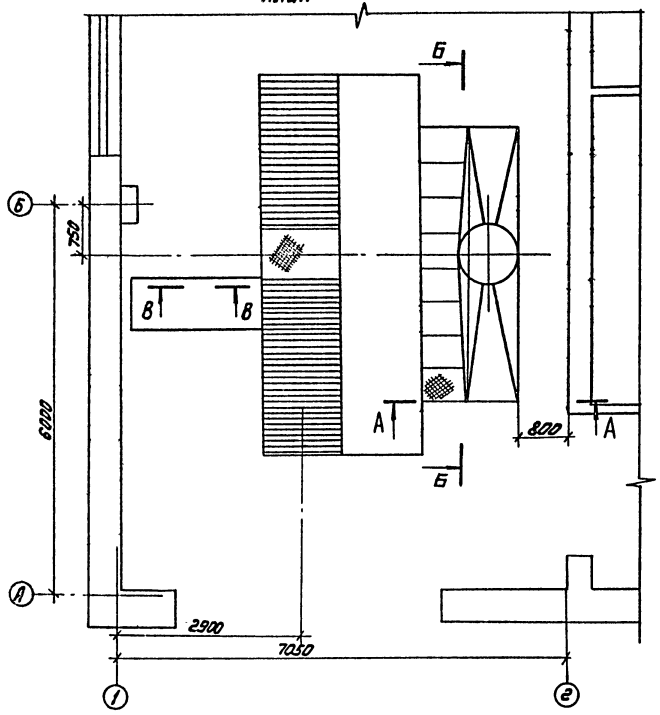

А-А

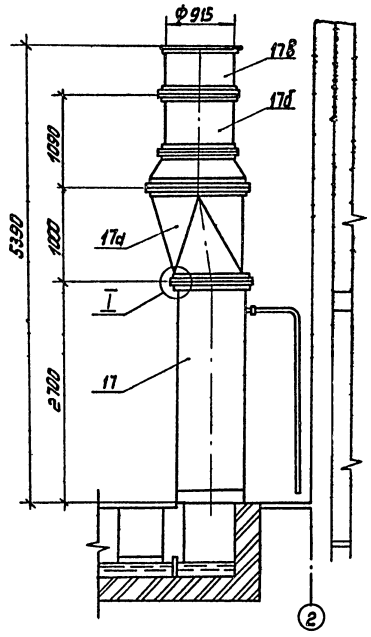

Б-Б

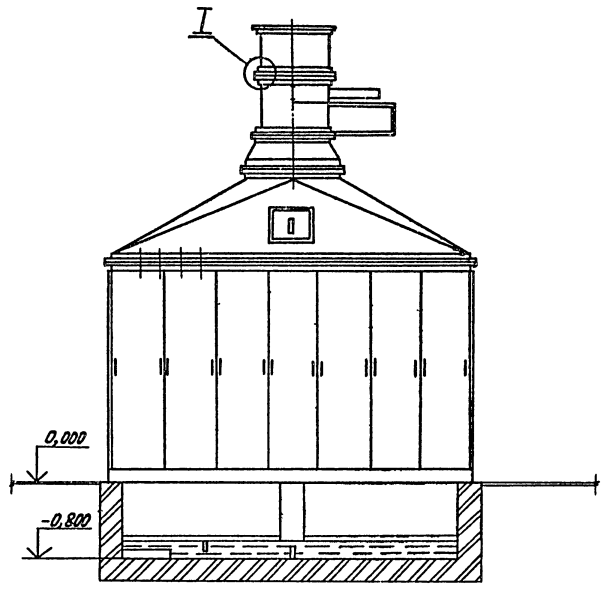

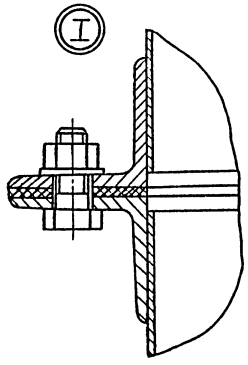

В-В

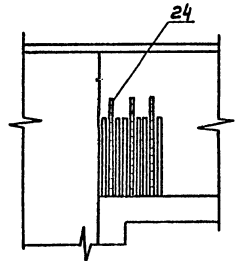

1. Схему разводки трубопроводов оборотного водоснабжения гидрофильтра см. компл. ВК.
2. Монтаж воздуховода произвести на резиновых прокладках.
3. Перед монтажом все внутренние поверхности воздуховода покрыть серой эмалью ХВ-124 ГОСТ 10144-74, IV. 6-43.

Инв.№ подл.	Подп. и дата	Взам.инв.№	Нач.отд. АОВ	Осеев				
			Нач.отд. ТТ	Кулиев				
			Нач.отд. ВК	Шарапов				
			Нач.отд. ЭТ	Кутлин				

Инж.	Шифр			12.89	ТП 816-2-48.90 -ТХ			
Рук.гр.	Мухаметдинов			12.89				
Гл.спец.	Сергеев			12.89				
Нач.отд.	Резник			12.89				
ГИП	Грезин			12.89				
Н.контр.	Хитрякова			12.89				
Привязан					Здание наружной подготовки, диагностики и дефектоскопии для коррозии рядового объединения "Агрохимпромышленность" (стержень кирпичный)	Стадия	Лист	Листов
						Р	4	
Инв.№					План расположения гидрофильтра. Разрезы А-А, Б-Б, В-В, узел I	Гипроагротехпром г. Ивантеевка		

Калинова Мухаметдинова

24550-01 15

Формат А2

План расположения трубопровода сжатого воздуха

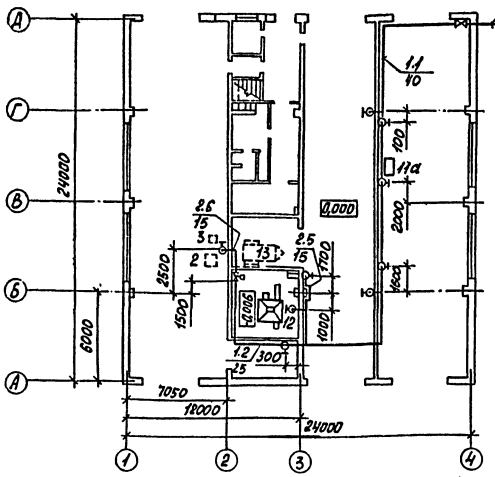

Условные обозначения

- вентиль (вид в плане)
- вентиль с электромагнитным приводом
- кран обдувной
- машина шлифовальная
- манометр показывающий
- воздухоочиститель

Ведомость трубопроводов

Наименование	Единица изм.	Всего	Кол. на участок трубопровода							
			1.1.	1.2.	2.1.	2.2	2.3.	2.4.	2.5.	2.6.
Трубы стальные водогазопроводные ГОСТ 3262-75										
15х2,8	м	31,5			4,4	4,3	4,1		6,8	1,6
25х3,2	м	10,8		10,8						
40х3,5	м	41,5	36,9					4,6		
Вентили 15ч8нр2 (КА 22034)										
Ду 15, Ру 16(16) МПа (кгс/см²)	шт.	8			2	2	1		1	2
Ду 40, Ру 1,6(16) МПа (кгс/см²)	шт.	2	1					1		
Вентиль электромагнитный приводом 15ч888рсвт										
Ду 25, Ру 1,6(16) МПа (кгс/см²)	шт.	1		1						
Воздухоочиститель СО-15Б	шт.	1								1
Манометр МП3-У	шт.	2	2							
Рукав 6Б(1)-10-10-2ГУ	м	18			12		1,0	2,0	3,0	
Фланец 1-25-10 Ст 25 ГОСТ 12821-80	шт.	2		2						

Схема соединений трубопровода сжатого воздуха

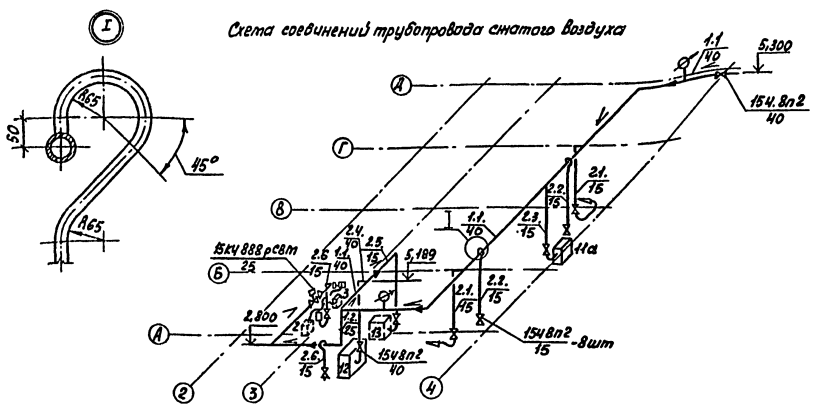

1. Спецификацию к плану расположения трубопровода сжатого воздуха см. на листе 3.
2. Сварку трубопровода выполнить стыковым (С2) и угловым (У17) соединениями ручной дуговой сваркой по ГОСТ 16037-80.
3. Монтаж, испытание, промывку и продувку трубопровода произвести в соответствии СНиП 3.05.05.84 „Технологическое оборудование и технологические трубопроводы."
4. Крепление трубопровода выполнить по серии 4.904-69. Шаг крепления не более 2,5 м для Ду 15 мм и 4,5 м для Ду 40 мм.
5. Трубопровод проложить с уклоном 0,003.
6. Высота отметки установки вентилей 1200 мм от пола.
7. Трубопровод покрыть грунтовкой ХС-010 ГОСТ 9355-81 в два слоя и окрасить голубой эмалью ХВ-785 ГОСТ 7313-75 в три слоя.
8. Подсоединение потребителей к сети осуществляется шлангами резиновыми через ниппели.
9. * Данные приведены с учетом количества участков 2.1; 2.2; 2.6.

Характеристика трубопровода

Обозначение	Наименование транспортируемого продукта	Категория трубопровода	Рабочие условия трубопровода: Температура, °С	Давление, МПа (кгс/см²)	Испытание	Давление испытания, МПа (кгс/см²)	Дополнительные указания
	Сжатый воздух	НГ V	20	1,0 (10)	Гидравлическое Способ пневматич.	1,25 (12,5)	Время испытания - 5 мин

Инж.	Лифер			ТП 816-2-48.90	-ТХ
Рук. гр.	Нуждин				
Гл. спец.	Селиверстов				
Нач. отд.	Рекин				
ГИП	Глезин				
Н. контр.	Литовчева				
Привязан				Здание наружной установки, защищенное от коррозии рационного сооружения „Агропромхимия" (степень агрессивности)	Стадия: Р; Лист: 5; Листов:
Инв. №				План расположения и схема соединений трубопровода сжатого воздуха. Узел I	Гипросельхозтехпром г. Иваново

24550-01 16

Формат А2

ТИПОВОЙ ПРОЕКТ

816-2-48.90

ЗДАНИЕ НАРУЖНОЙ МОЙКИ. ДИАГНОСТИКИ И ЗАЩИТЫ МАШИН ОТ КОРРОЗИИ РАЙОННОГО ОБЪЕДИНЕНИЯ „АГРОПРОМХИМИЯ“

СТЕНЫ КИРПИЧНЫЕ

Альбом 1

ЭСКИЗНЫЕ ЧЕРТЕЖИ ОБЩИХ ВИДОВ НЕТИПОВЫХ КОНСТРУКЦИЙ

Альбом 1

Обозначение	Наименование	Примеч.
-ТХН.01.000	Фильтр сетчатый. Общий вид	

Инж.	Лифер		12.09.90
Рук.гр.	Нуждин		11.09.90
Гл.спец.	Селиверстов		11.09.90
Нач.отд.	Рекин		12.09.90
ГИП	Глезин		

ТП-816-2-48.90 -ТХН.02.000

Содержание

Стадия	Лист	Листов
Р		1

Гипроагротехпром г. Иваново

Инв.№подл. | Подп.и дата | Взам.инв.№

Копировал Максимова

Формат А4

Альбом 1

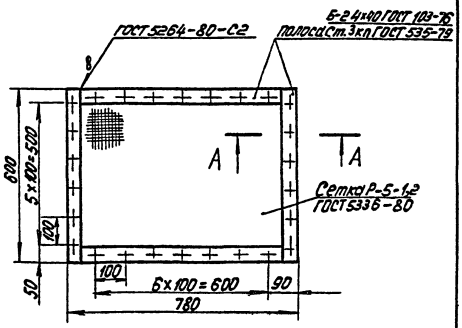

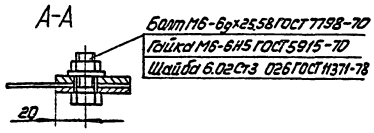

Масса~9кг

Инж.	Лифер		12.09.90
Рук.гр.	Нуждин		12.09.90
Гл.спец.	Селиверстов		12.09.90
Нач.отд.	Рекин		12.09.90
ГИП	Глезин		

ТП-816-2-48.90 -ТХН.01.000

Фильтр сетчатый Общий вид

Стадия	Лист	Листов
Р		1

Гипроагротехпром г. Иваново

Инв.№подл. | Подп.и дата | Взам.инв.№

Копировал Максимова

Формат А4

24550-01 17

Ведомость рабочих чертежей основного комплекта

Лист	Наименование	Примеч.
1	Общие данные (начало)	
2	Общие данные (продолжение)	
3	Общие данные (окончание)	
4	Планы на отм. 0,000 и 3,300	
5	Фасады. Разрез 1-1. Схемы расположения элементов заполнения сконных проёмов	
6	Узлы 1-5. Узел утепления Ворот	
7	Узлы 6-8. Сечения 4-4 — 8-8	
8	Ведомость перемычек. Спецификации перемычек, рамок вент-камеры, заполнения проёмов	
9	План кровли. Лестница Л1. Стремянка СХ1	
10	Планы полов и отверстий на отм. 0,000 и 3,300	
11	Схема расположения фундаментов и подпольного хозяйства	
12	Фрагменты 1-4	
13	Фрагменты 5-9	
14	Фундамент Ф01, Схема расположения элементов перекрытия фундамента Ф01	
15	Фундамент Ф02. Сечения.	
16	Схема расположения балок и плит покрытия	
17	Схема расположения панелей перекрытия и монолитных участков, участок монолитный УМ1	
18	Участки монолитные УМ2- УМ4	

Группа производственных процессов	Списочный состав		Наибольшая смена		Шкафы гардеробные S=33см		Умывальники		Душевые сетки		Унитазы		Примечание
	м	ж	м	ж	м	ж	м	ж	м	ж	м	ж	
I б	1		1		2		0,1		0,06				
II б	1		1		2		0,05		0,2				
III б	2		2		4		0,2		0,66				
Итого	4		4		8		1		1		1		

Типовой проект разработан в соответствии с действующими нормами и правилами и предусматривает мероприятия, обеспечивающие взрывную, взрывопожарную и пожарную безопасность при эксплуатации здания

Главный инженер проекта Глезин В.И.

Инв. № подл. | Подпись и дата | Взам. инв. №

Ведомость ссылочных и прилагаемых документов (начало)

Обозначение	Наименование	Примеч.
	Ссылочные документы	
ГОСТ 6629-88	Двери деревянные внутренние для жилых и общественных зданий. Типы и размеры	
ГОСТ 12506-81	Окна деревянные для производственных зданий. Типы, конструкция и размеры	
ГОСТ 24698-81	Двери деревянные наружные для жилых и общественных зданий. Типы, конструкция и размеры	
	Плиты железобетонные ребристые предварительно-напряженные размерами 6х3м для покрытий производственных зданий:	
ГОСТ 22701.0-77	Технические условия	
ГОСТ 22701.1-77	Плиты типа ПГ. Показатели и армирование	
ГОСТ 22701.2-77	Плиты типа ПВ. Показатели и армирование	
ГОСТ 22701.3-77	Плиты типа ПЛ. Показатели и армирование	
ГОСТ 22701.5-77	Арматурные изделия и закладные детали	
1.038.1-1	Перемычки железобетонные для зданий с кирпичными стенами	
Выпуск 1	- перемычки брусковые для жилых и общественных зданий. Рабочие чертежи	
Выпуск 12	- перемычки брусковые и балочные для производственных зданий Указания по применению и рабочие чертежи	
1.141-1	Панели перекрытий железобетонные многопустотные	
Выпуск 64	- предварительно напряженные панели с круглыми пустотами длиной 6280 5980,5680,5380,5080 и 4780мм, шириной 1790,1490,1190 и 990мм. Армированные стержнями из стали класса АIV. Метод натяжения - электротермический	
	Рабочие чертежи.	

Обозначение	Наименование	Примеч.
1.400-6/76	Унифицированные закладные детали сборных железобетонных конструкций зданий промышленных предприятий:	
Выпуск 1	- закладные детали конструкций одноэтажных зданий. Рабочие чертежи	
1.400-15	Унифицированные закладные изделия железобетонных конструкций для крепления технологических коммуникаций и устройств:	
Выпуск 0	- материалы для проектирования	
Выпуск 1	- рабочие чертежи унифицированных закладных изделий	
1.436.9-17	Ворота распашные	
Выпуск 0	- материалы для проектирования	
Выпуск 1	- Ворота из трубчатого профиля. Рабочие чертежи	
Выпуск 4	- Рама. Петля. Приборы для открывания. Рабочие чертежи.	
1.444-1	Конструкции полов производственных зданий автомобильной промышленности	
Выпуск 1	- конструкции полов	
1.450.3-3	Стальные лестницы, площадки, стремянки и ограждения	
Выпуск 0	- материалы для проектирования	
Выпуск 1	- конструкции из холодногнутых профилей. Чертежи КМД. части 1 и 2	

Привязан

Инв. №

Исполн.	Никитинская		4.09.91
Рук. гр.	Мукавня		20.09.91
Гл. спец.	Павлинов		13.9.91
Нач. отд.	Осокин		24.09.91
ГИП	Глезин		
Н. контр.	Литвинова		27.9.91

ТП 816-2-48.90 АС

Здание наружной мойки, диагностики и защиты машин от коррозии рационного объединения "Агропромхимия" (с стены кирпичные)

Стадия	Лист	Листов
Р	1	18

Общие данные (начало)

Гипроагротехпром г. Иванова

Альбом 1

Ведомость ссылочных и прилагаемых документов (окончание)

Обозначение	Наименование	Примечание
1.462.1-1/88	Балки железобетонные предварительно напряженные пролетом 12 м для покрытий зданий с плоской и скотной кровлей	
Выпуск 1	материалы для проектирования и рабочие чертежи балок	
Выпуск 2	- арматурные и закладные изделия Рабочие чертежи.	
1.465.1-7/84	Плиты покрытий железобетонные предварительно напряженные ребристые, размером 1,5×6 м для одноэтажных зданий:	
Выпуск 0	- указания по применению:	
Выпуск 1	- плиты без проёмов и с проемами в полке. Рабочие чертежи:	
Выпуск 2	- арматурные и закладные изделия. Рабочие чертежи	
1.494-24	Стаканы для крепления крышных вентиляторов, дефлекторов и зонтов:	
Выпуск 1	- железобетонные стаканы с отверстиями диаметром 400, 700, 1000, 1200 и 1450 мм. Рабочие чертежи	
1.869.1-1	Железобетонные опорные подушки	
2.240-1	Детали перекрытий общественных зданий	
Выпуск 2	- перекрытия кирпичных зданий	
2.400-7	Монтажные узлы сопряжений сборных железобетонных конструкций одноэтажных производственных зданий	
Выпуск 0	- материалы для проектирования:	
Выпуск 1	- монтажные узлы. Рабочие чертежи	
Выпуск 2	- стальные изделия. Рабочие чертежи	
2.430-20	Узлы стен из кирпича одноэтажных зданий промышленных предприятий	
Выпуск 0	- материалы для проектирования	
Выпуск 2	- узлы сопряжения стен с покрытиями — парапетов, карнизов, деформационных швов на местах перепада высот кровли. Рабочие чертежи	
Выпуск 3	Узлы сопряжения стен из кирпича с железобетонным каркасом. Рабочие чертежи	
Выпуск 4	Соединительные изделия. Рабочие чертежи	
2.436-17	Узлы окон с деревянными переплетами по ГОСТ 12506-81	
Выпуск 0	- материалы для проектирования	
Выпуск 1	- Узлы. Рабочие чертежи	
2.460-14	Типовые узлы покрытий промышленных зданий в местах пропуска вентиляционных шахт:	
Выпуск 0	- рабочие чертежи типовых узлов	
Выпуск 1	- Указания по применению типовых узлов	
2.460-15	Типовые узлы покрытий промышленных предприятий в местах установки крышных вентиляторов:	
Выпуск 0	- указания по применению типовых узлов	
Выпуск 1	- рабочие чертежи типовых узлов	
2.460-19	Узлы легкосбрасываемых покрытий одноэтажных зданий промышленных предприятий со взрывоопасными производств. Материалы для проектирования и рабочие чертежи	
3.006.1-2.87	Сборные железобетонные каналы и тоннели из лотковых элементов	
Выпуск 0	- материалы для проектирования:	
Выпуск 2	- плиты. Опорные подушки. Рабочие чертежи	
3.400-6/76	Унифицированные закладные детали сборных железобетонных конструкций инженерных сооружений промышленных предприятий. Рабочие чертежи	
3.900-3	Сборные железобетонные конструкции емкостных сооружений для водоснабжения и канализации:	
Выпуск 7	- изделия для круглых колодцев;	
Часть 2	- арматурные изделия	
5.900-3	Сальники нажимные Ду50...1400 для пропуска труб через стены сооружений Рабочие чертежи	
	Прилагаемые документы	
ТП КЖ.И	Строительные изделия	Альбом 2
АС. СО	Спецификация оборудования	Альбом 4
АС. ВМ	Ведомость потребности в материалах	Альбом 5

Ведомость спецификаций

Лист	Наименование	Примечание
7	Спецификация элементов на узлы	
8	Спецификация заполнения проёмов	
	Спецификация перемычек и рамок венткамеры	
9	Спецификация к плану кровли, на лестницу Л1, стремянку СХ1	
11	Спецификация к схеме расположения фундаментов	
15	Спецификация элементов подпольного хозяйства	
16	Спецификация к схеме расположения балок и плит покрытия	
17	Спецификация к схеме расположения панелей перекрытия и монолитных участков	
18	Спецификация на монолитные участки УМ1-УМ4	

Ведомость объёмов сборных бетонных и железобетонных конструкций по рабочим чертежам основного комплекта

Номер строки	Наименование группы элементов конструкций.	Код	Кол., м³	Примечание
1	Балки покрытия	582200		
2	Перемычки	582800		
3	Плиты покрытия	584100		
4	Плиты перекрытия	584200		
5	Плиты перекрытия каналов	585800		
6	Стаканы железобетонные			
7	Опорные подушки			
	Итого сборных ж.-б. конструкций			

Материалы на изготовление сборных бетонных и железобетонных конструкций учтены в ведомости потребности в материалах и отдельно не учитываются

Привязан

Инв. №

Исполн.	Микутинская		
Рук. гр.	Муковня		
Гл. спец.	Павлинов		20.9.90
Нач. отд.	Осокин		
ГИП	Глезин		
Н. контр.	Антоныче		

ТП 816-2-48.90 АС

Здание наружной мойки, диагностики и защиты машин от коррозии районного объединения „Агропромхимия" (стены кирпичные)

Стадия	Лист	Листов
Р	2	

Общие данные (продолжение)

Гипроагротехпром г. Иваново

Инв. № подл. | Подп. и дата | Взам. инв. №

Корнеева Кирпичина 24550-01 19 формат А2

Альбом 1

Ведомость отделки помещений

Площадь, м²

Наименование или номер помещения	Потолок		Стены или перегородки		Низ стен или перегородок (панель)			Примечание
	Площадь	Вид отделки	Площадь	Вид отделки	Площадь	Вид отделки	Высота, мм	
1	275,1	Затирка швов известковая окраска	389,2 314,8	Штукатурка известковая окраска	113,1	Керамическая плитка ГОСТ 6141-82	2000	
2,3,5	223,5	Затирка швов Водоэмульсионная окраска	438,5 285,0	Штукатурка Водоэмульсионная окраска	153,5	Керамическая плитка ГОСТ 6141-82	2000	
4,6,7,12,13	463,1	Затирка швов известковая окраска	112,1 1062,0	Штукатурка утепленной поверхности известковая окраска				
8	3,2	Затирка швов Водоэмульсионная окраска	28,0 10,8	Штукатурка Водоэмульсионная окраска	17,2	Масляная окраска	2000	
9	1,7	Затирка швов Масляная окраска	15,5 5,6	Штукатурка Масляная окраска	9,9	Глазурованная плитка ГОСТ 6141-82	2000	
10	7,1	Затирка швов Клеевая окраска	27,7 10,9	Штукатурка Клеевая окраска	16,8	Водоэмульсионная окраска		
11	20,8	Затирка швов Клеевая окраска	78,7 47,7	Штукатурка Клеевая окраска	35,8	Водоэмульсионная окраска	1500	

Общие указания

1. Здание наружной мойки, диагностики и защиты машин от коррозии — пожароопасное. Степень огнестойкости здания — II.
2. За условную отметку 0,000 принята отметка чистого пола, что соответствует абсолютной отметке ▭.
3. Кирпичные стены и перегородки выполнять из кирпича марки КР75/1650/15 ГОСТ 530-80 на растворе марки 25. Участки кирпичных стен, заштрихованные на плане, выполнить из кирпича марки КР100/1650/15 на растворе марки 50 и армировать сетками С4 и С5. Сетки уложить в трех верхних рядах под опорной подушкой в каждом ряду, ниже — в пределах 1м через 3 ряда кладки по высоте.
4. Кладку кирпичных стен с наружной стороны выполнить с расшивкой швов, с внутренней — в подрезку швов.
5. Столярные изделия загрунтовать горячей олифой и покрыть не прозрачным отделочным покрытием.
6. Рамки герметических дверей и проемов воздухозаборных шахт установить согласно рабочих чертежей марки ОВ одновременно с кладкой перегородок.
7. Кирпичные перегородки не доводить на 30мм до несущих конструкций.
8. При кладке кирпичных стен и перегородок в проемах окон и дверей заложить антисептированные пробки через 10 рядов кладки по высоте, не менее двух с каждой стороны проема.
9. Кладку перегородок выполнить одновременно с кладкой наружных и внутренних стен или предусмотреть выпуски из проволок 2ф4 Вр1 через 3 ряда кладки по высоте.
10. Антикоррозионную защиту конструкций выполнить в соответствии со СНиП 3.04.03-85 „Защита строительных конструкций и сооружений от коррозии".
11. Сварные швы по ГОСТ 5264-80
12. Монтажные и соединительные элементы должны быть покрыты слоем цинка газотермическим напылением толщиной 120мкм.
13. Сварные швы и участки изделий с нарушенным в результате сварки защитным покрытием должны быть дополнительно металлизированы.
14. Открытые металлоконструкции покрыть двумя слоями масляной краски ГОСТ 8292-85 по грунтовке ГФ-021 ГОСТ 25129-82, покрытие должно соответствовать V классу качества по ГОСТ 9.032-74.
15. Проектом предусмотрено производство строительно-монтажных работ в летних условиях.

Устройство монолитных фундаментов, кладка, монтаж стальных конструкций должны выполняться в соответствии со СНиП 3.03.01-87 „Несущие и ограждающие конструкции".

Кровельные работы и устройство полов выполнять в соответствии со СНиП 3.04.01-87 „Изоляционные и отделочные работы."

Производство работ выполнять в соответствии со СНиП III-4-80 „Техника безопасности в строительстве".

При выполнении строительно-монтажных работ необходимо установить контроль за выполнением правил пожарной безопасности в строительстве.

16. Производство работ в зимних условиях должно вестись в соответствии с „Проектом производства работ в зимних условиях".

Земляные работы, устройство фундаментов, устройство полов, каналов предусматривается выполнять в весенне-летний-осенний период, тем самым создавая фронт для работ, выполнение которых в зимних условиях не требует значительных дополнительных затрат.

При производстве работ в зимних условиях необходимо предусмотреть следующие основные мероприятия согласно СНиП 3.02.01-87 „Земляные сооружения, основания и фундаменты" и СНиП 3.03.01-87, обеспечивающие качественное выполнение строительно-монтажных работ в зимний период:

- грунт, подлежащий разработке в зимних условиях должен быть предохранен от промерзания вспахиванием и боронованием;
- в случае вынужденных перерывов в работе необходимо утеплить вскрытый грунт теплоизоляционными материалами;
- при минимальной суточной температуре наружного воздуха 0°С открытые части забетонированных конструкций должны укрываться немедленно вслед за окончанием бетонирования;
- заполнение бетонной смесью или раствором зазоров и швов между сборными конструкциями должно производиться смесями, приготовленными на подогретых материалах с применением быстротвердеющих или высокоэкзотермических цементов;
- в бетоне (растворе) заполнения и прилегающей к нему части конструкции должна поддерживаться положительная температура до достижения материалом заполнения 70 или 100% проектной прочности в зависимости от сроков загружения конструкций;
- замоноличивание швов конструкций бетонами с противоморозными добавками должно производиться с соблюдением требований СНиП 3.03.01-87.

Продольные и поперечные стены должны возводиться одновременно с тщательной перевязкой кладки в местах пересечения стен. Толщина швов кладки должна быть не более 10-12 мм. Поливка кирпича и заливка швов раствором запрещается, К моменту перерыва в работе все вертикальные швы верхнего ряда должны заполняться раствором. Марка раствора для зимней кладки должна назначаться в соответствии с требованиями СНиП 3.03.01-87 в зависимости от средне суточной температуры воздуха. Температура раствора в момент его применения должна быть не ниже 10°С при температуре воздуха до минус 10°С; 15°С — от минус 10 до минус 20°С; 20°С — ниже минус 20°С. Марка раствора должна быть повышена на одну ступень при температуре воздуха ниже минус 20°С.

Все перечисленные выше требования к производству строительно-монтажных работ в зимний период являются основными и должны быть развиты и конкретизированы при разработке проекта производства работ с привязкой к местным условиям строительства.

Исполн.	Микитинская			ТП 816-2-48.90	АС
Рук. гр.	Муковня				
Гл. спец.	Павлинов				
Нач. отд.	Осокин				
ГИП	Глезин				
Н. контр.	Антонычева			Здание наружной мойки, диагностики и защиты машин от коррозии районного объединения „Агропромхимия" (стены кирпичные)	Стадия: Р; Лист: 3; Листов:
				Общие данные (окончание)	Гипроагротехпром г. Иваново

Привязан

Инв. №

Инв. № подл. | Подпись и дата | Взам. инв. №

Копировал Крайнова 24550-01 20 Формат А2

Альбом 1

План на отм. 0,000

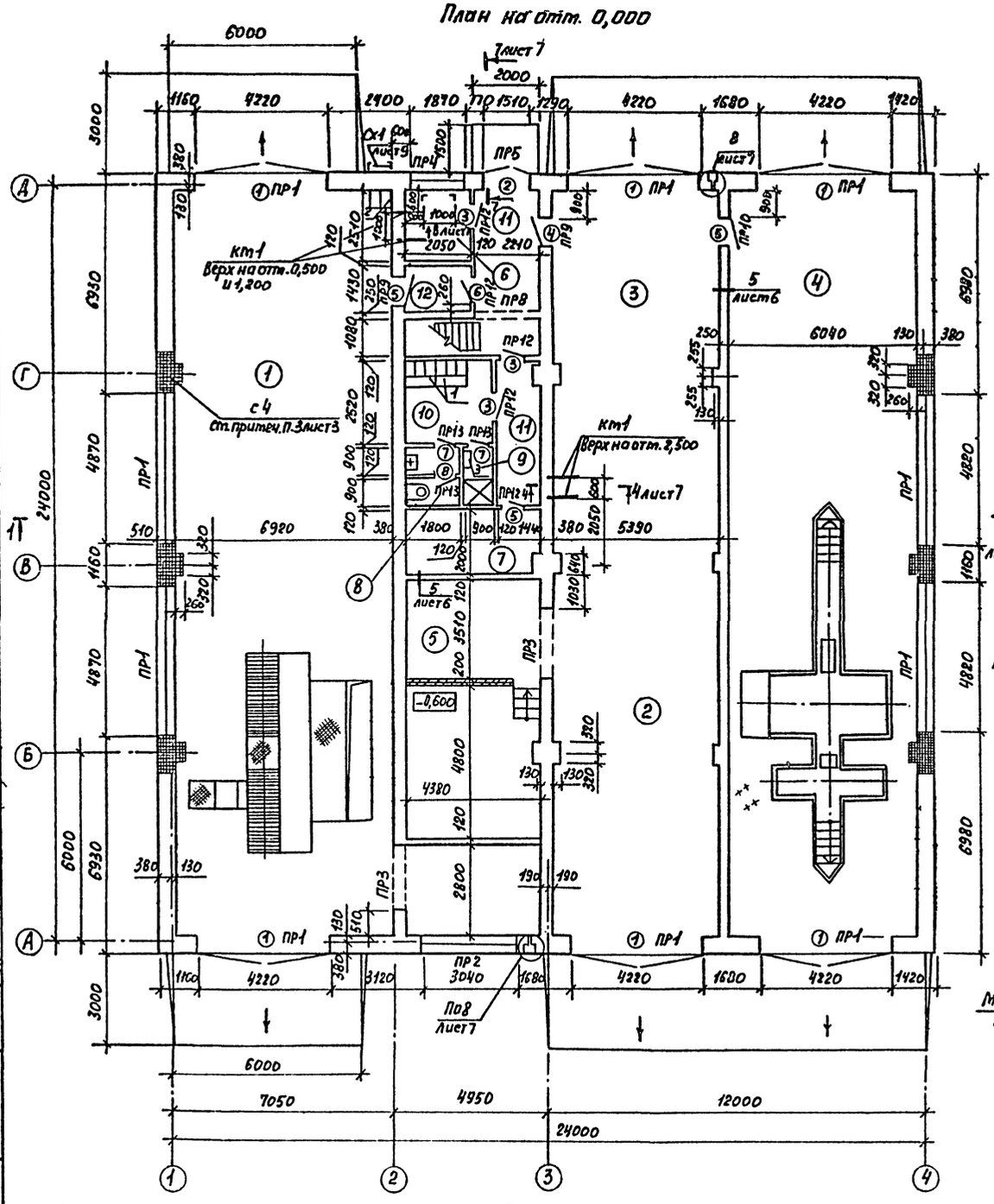

План на отм. 3,300

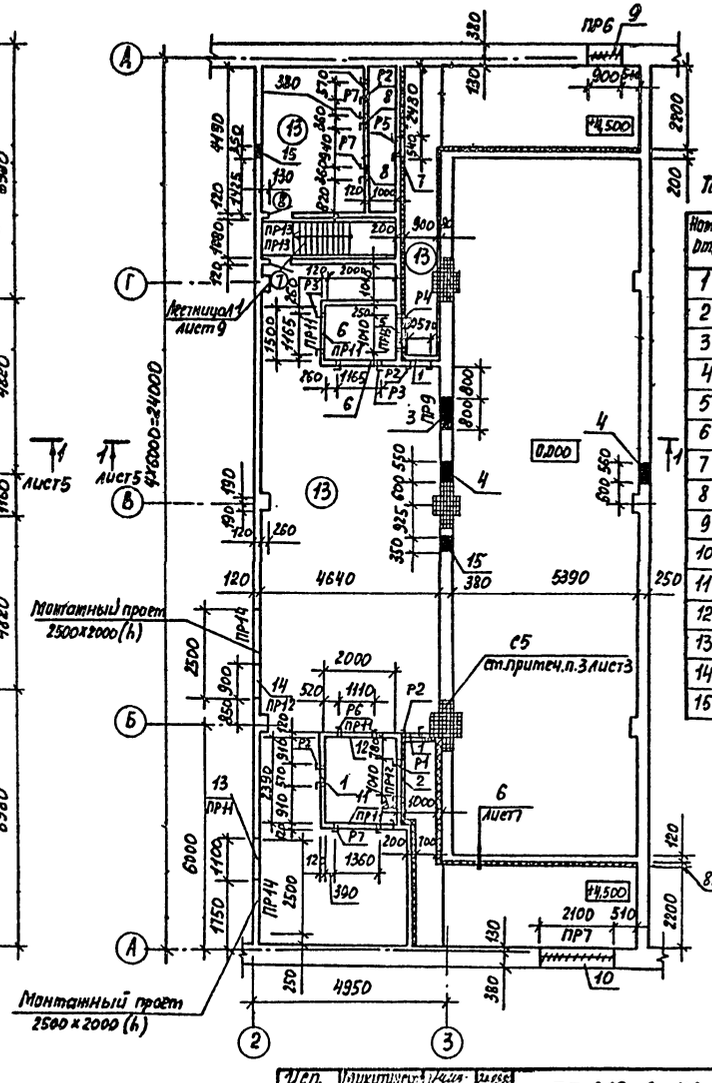

Таблица отверстий

Номер отв.	Размеры в×h, мм	Отметка низа	Примеч.
1	570×1320	3,800	ОВ
2	915×1520	3,800	ОВ
3	800×800	5,500	ОВ
4	550×550	5,500	ОВ
5	1010×1490	3,800	ОВ
6	1165×515	3,800	ОВ
7	540×515	3,800	ОВ
8	360×360	3,560	ОВ
9	900×1200	4,800	ОВ
10	2100×1200	4,800	ОВ
11	1360×1360	4,325	ОВ
12	1110×1110	4,030	ОВ
13	1100×1100	5,700	ОВ
14	900×900	5,690	ОВ
15	350×350	5,500	ОВ

Ведомость проемов ворот и дверей ст. лист 5.

Исп.	Микитинский		
Рук. гр.	Пуковня		
Гл. спец.	Павлинов		
Нач. отд.	Осокин		
ГИП	Глезин		
Н. контр.	Антонычева		

ТП 816-2-48.90 -АС

Здание наружной мойки, диагностики и защиты машин от коррозии районного объединения „Агропромхимия" (стены кирпичные)

Стадия	Лист	Листов
Р	4	

Планы на отм. 0,000 и 3,300

Гипроагротехпром г. Иваново

Привязан

Инв. №

Копировал Трофимова

24550-01 21

Формат А2

Альбом I

Фасад 1-4

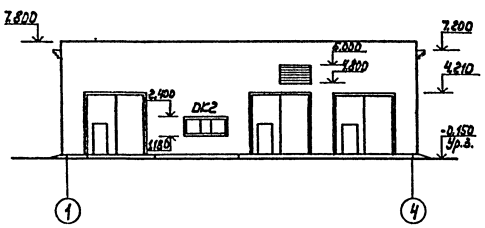

Фасад 4-1

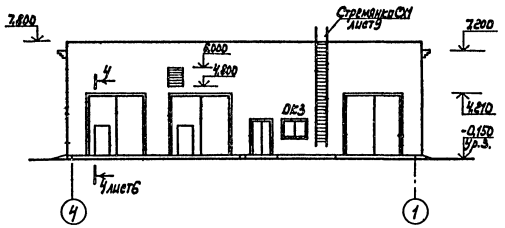

Фасад А-Д, Д-А

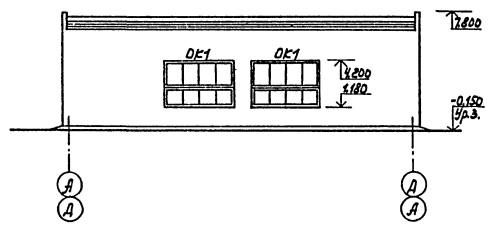

Разрез 1-1

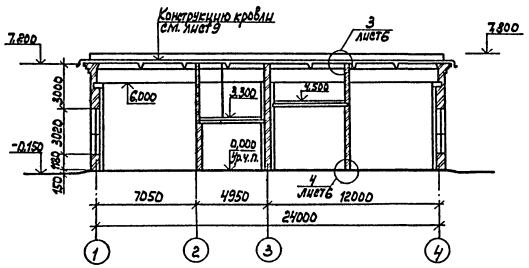

Экспликация помещений

Номер по плану	Наименование	Площадь м²	Категория производства по взрывной, взрыво-пожарной и пожарной опасности
1	Участок для нанесения и сушки		
	антикоррозионных покрытий	177,40	А
2	Участок очистки и предваритель-	63,98	
	ной мойки машин, обезврежи-		
	вания машин, работающих с		
	пестицидами		А
3	Участок наружной мойки	63,98	
	машин с оборотным водо-		
	снабжением		Д
4	Участок диагностики	143,39	В
5	Агрегатная	36,40	Д
6	Индивидуальный тепловой пункт	5,15	
7	Электрощитовая	8,76	
8	Уборная	3,24	
9	Душевая	1,73	
10	Гардероб	7,11	
11	Коридор	20,82	
12	Тамбур-шлюз	2,33	
13	Венткамера	130,85	Д

Ведомость проёмов ворот и дверей

Марка, поз.	Размер проёма, мм
1	4220 × 4210
2	1510 × 2370
3-6	910 × 2070
7,8	710 × 2070

Схемы расположения элементов заполнения оконных проёмов

ОК1

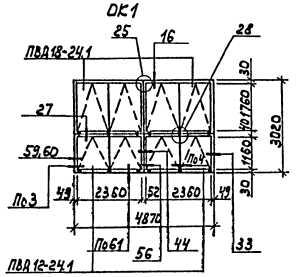

ОК2

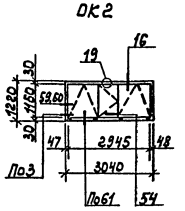

ОК3

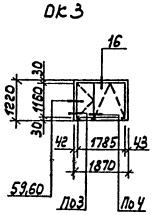

1. Узлы крепления окон приняты по серии 2.436-17, вып. 1.
2. Спецификация заполнения проёмов дана на листе 8.

Гл.инж.проекта	Шикунова			ТП 816-2-48.90 АС			
Гл.инж.проекта	Шикунова						
Гл.спец.	Поплинов						
Нач.отд.	Осокин						
ГИП	Глезин						
Н.контр.	Антонычева			Здание наружной мойки автомобилей и защиты машин от коррозии работающих дезинфекционных растворов (стены кирпичные)	Стадия	Лист	Листов
					Р	5	
				Фасады. Разрез 1-1. Схемы расположения элементов заполнения оконных проёмов	Гипроагротехпром г. Иваново		

Копировал Карпина 24550-01 22 Формат А2

Инв.№ подл. | Подпись и дата | Взам.инв.№

Альбом 1

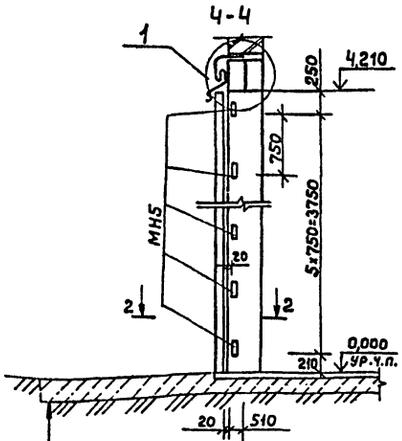

Бетон класса В30-30; В22,5-25
Бетон класса В25-120; В15-100
Уплотненный грунт с втрамбованным в него слоем щебня или гравия крупностью 40-60 мм

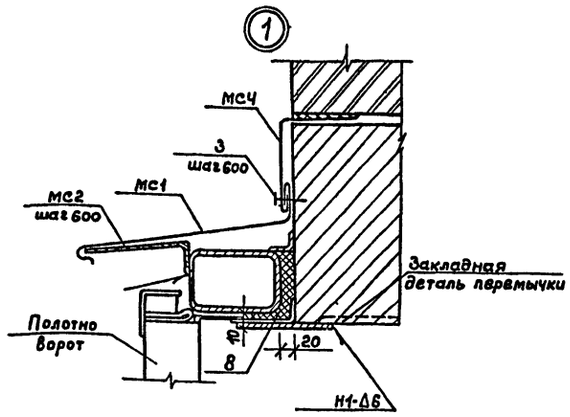

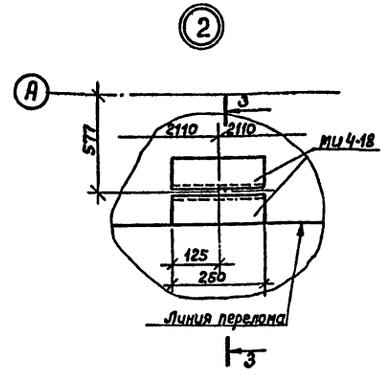

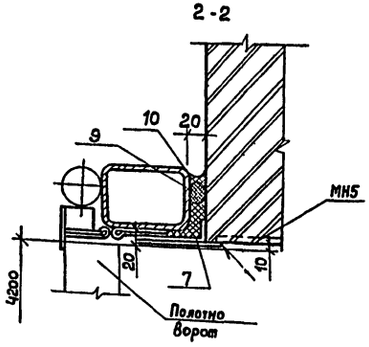

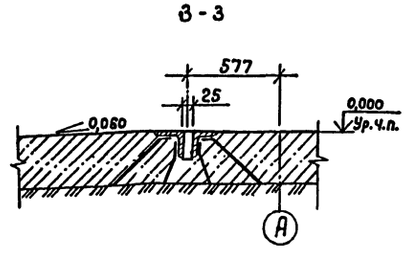

Узел утепления ворот

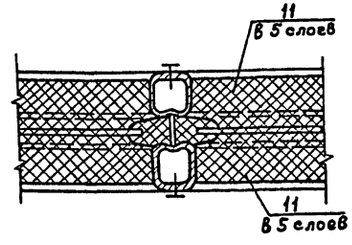

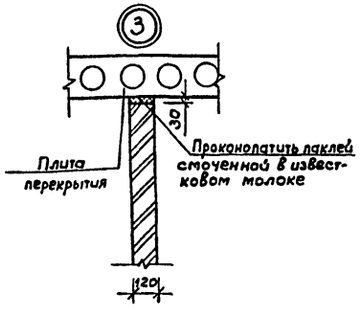

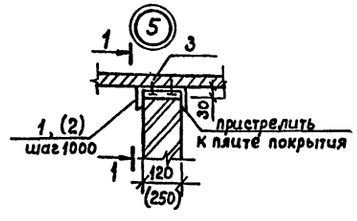

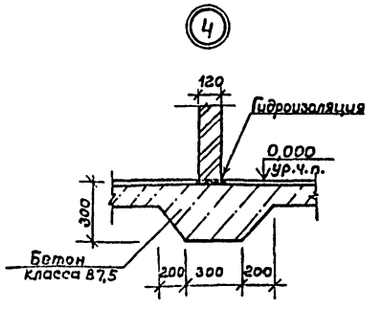

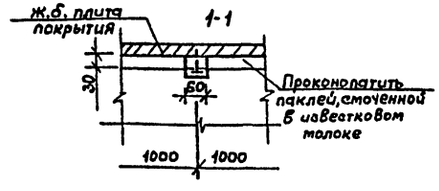

Спецификация элементов на узлы дана на листе 7.

Инв.№ подл.	Подп. и дата	Взам.инв.№				
Инв.№						
Привязан			Инж.	Вехлова		2004
			Рук.гр.	Муковня		11.05
			Гл.спец.	Паблинов		30.11
			Нач.отд.	Осокин		
			ГИП	Глезин		
			Н.контр.	Антонычева		11.05

ТП 816-2-48.90 АС

Здание наружной мойки, диагностики и защиты машин от коррозии районного объединения "Агропромтехника" (стены кирпичные)

Стадия	Лист	Листов
Р	6	

Узлы 1-5
Узел утепления ворот

Гипроагротехпром г. Иваново

Копировал Балатова 24550-01 23 Формат А2

Альбом 1

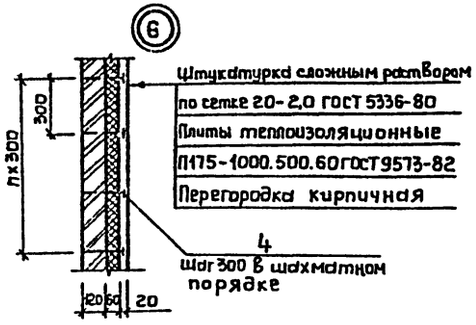

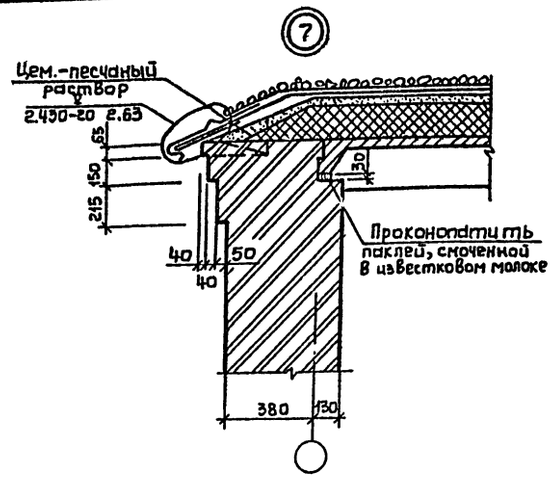

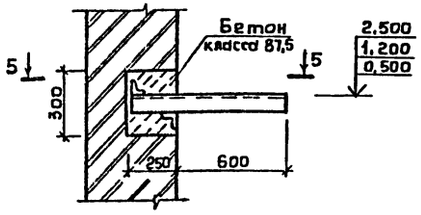

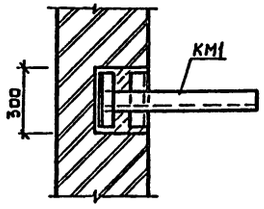

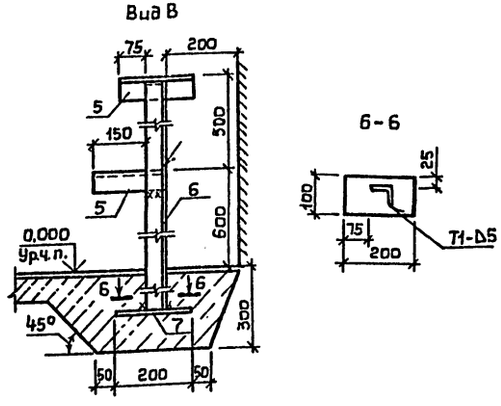

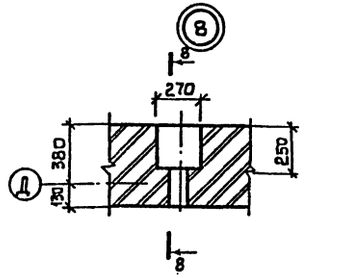

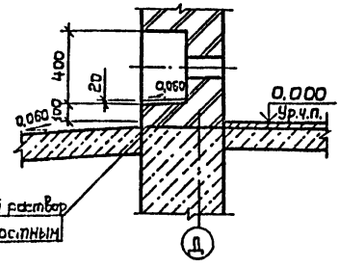

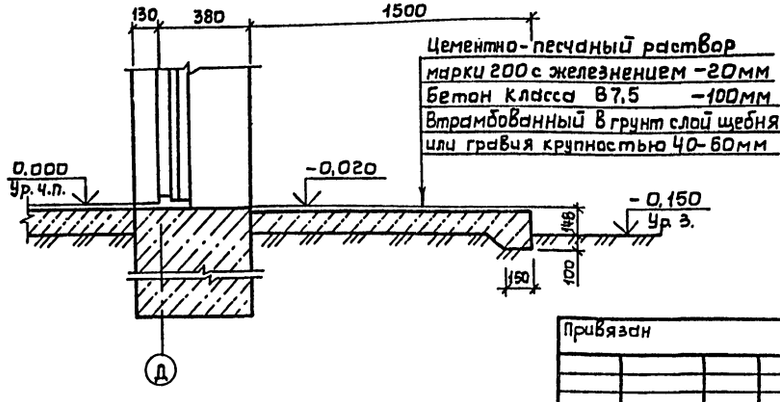

Спецификация элементов на узлы

Марка, поз.	Обозначение.	Наименование	Кол.	Масса ед.,кг	Примеч.
МС1	КЖ.И.00.01	Слив МС1	6	9,1	
МС2	КЖ.И.00.02	Костыль МС2	48	0,13	
МС4	КЖ.И.00.05	Слив МС4	6	13,13	
МН5	КЖ.И.33.00	Изделие закладное МН5	60	1,36	
КМ1	КЖ.И.29.00	Кронштейн КМ1	6	5,08	
МН4-18	3.400-6/76. Вып.1	Изделие закладное МН4-18	12	2,60	
1		Швеллер 14 ГОСТ 8240-89 / Ст3кп2 ГОСТ 535-79	95	0,74	l=60
2		Швеллер 27 ГОСТ 8240-89 / Ст3пс6 ГОСТ 535-79	25	1,66	l=60
3		Дюбель 45х6 ОТУ 14-4-1231-83	290		
4		Штырь			l=180
		Проволока 5-II ГОСТ 3282-74	1554	0,028	
		Уголок 50х50х5-В ГОСТ 8509-86 / Ст3кп2 ГОСТ 535-79			
5			4	0,75	l=200
6			2	4,2	l=1300
7		Лист Б-6,0 ГОСТ 19903-74 / Ст3кп2 ГОСТ 14637-79	2	0,94	100х200
С4	КЖ.И.32.00	Сетка С4	48	3,14	
С5	-01	С5	24	2,29	
		Материалы			
		Сетка 20-2,0 ГОСТ 5336-80	110,7		м²
		Плита П175-1000.500.60 ГОСТ 9573-82	6,6		м³
8		Вата минеральная Б, γ=50 кг/м³ ГОСТ 4640-84	1,51		м³
9		Прокладка резиновая ПРП-40.К-30.300 ГОСТ 19177-81	50,4		м
10		Герметик У-30м ГОСТ 13489-79	50,4		м
11		Ткань прокладочная S6	211,7		м²

Инж.	Вехлова		20.09
Рук. гр.	Мукавня		20.09
Гл. спец.	Павлинов		20.09
Нач. отд.	Осокин		20.09
ГИП	Глезин		20.09
Н. контр.	Антрыгчева		20.09

ТП 816-2-48.90 АС

Здание наружной мойки, диагностики и защиты машин от коррозии районного объединения „Агропромхим"

Стадия	Лист	Листов
Р	7	

Узлы 6-8. Сечения 4-4 — 8-8

Гипроагротехпром г. Иваново

Привязан

Инв. №

Инв. № подл. | Подпись и дата | Взам. инв. №

Копировал Крайнова

24550-01 24

Формат А2

Альбом 1

Ведомость перемычек

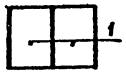



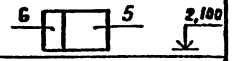

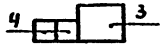

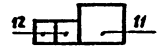

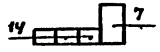

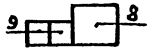



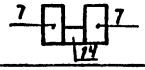

Марка поз.	Схема сечения
ПР1	1
ПР2	2
ПР3	6 5 2,100
ПР4	4 3
ПР5	12 11
ПР6	14 7
ПР7	9 8
ПР8	5
ПР9	7 7 14
ПР10	14 7
ПР11	10
ПР12	14
ПР13	13
ПР14	15

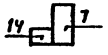









Спецификация перемычек и рамок венткамеры

Марка поз.	Обозначение	Наименование	Кол. на этаж 1	2	Всего	Масса ед. кг	Примеч.
		Перемычки					
1	1.038.1-1.12 1000-02	7ПБ 60-52	20		20	2175	
2	-10	7ПГ35-52	1		1	1135	
3	1.038.1-1.1 130000-01	5ПБ25-37-п	1		1	338	
4	040000-01	2ПБ22-3-п	2		2	92	
5	1.038.1-1.1 150000-01	5ПБ30-37-п	3		3	410	
6	060000-05	3ПБ25-8-п	2		2	162	
7	090000-01	3ПБ13-37-п	6	2	8	85	
8	140000-02	5ПБ27-37-п	1		1	375	
9	040000-03	2ПБ25-3-п	2		2	103	
10	010000-02	1ПБ16-1		5	5	30	
11	120000-03	5ПБ21-27-п	1		1	285	
12	030000-03	2ПБ19-3-п	2		2	81	
13	010000	1ПБ10-1	3	2	5	20	
14	-01	1ПБ13-1	11	4	15	25	
15	050000-01	2ПБ29-4-п		2	2	120	
		Рядовые перемычки					
		10А-I ГОСТ5781-82			41,3		кг
		Рамки					
Р1	КЖ.И.17.00	Р1		1	1	26,02	
Р2	-01	Р2		4	4	25,02	
Р3	-02	Р3		2	2	14,38	
Р4	-03	Р4		1	1	26,54	
Р5	-04	Р5		1	1	9,68	
Р6	-05	Р6		1	1	61,37	
Р7	-06	Р7		1	1	83,62	
Р8	-07	Р8		2	2	11,94	

Спецификация заполнения проёмов

Марка поз.	Обозначение	Наименование	Кол. на этаж 1	2	Всего	Масса ед. кг	Примеч.
1	1.435.9-17.1-1000-01	Ворота ВР 42×42Т	6		6		Примеч. п2
		Двери					
2	ГОСТ 24698-81	ДН24-15 ПЩ	1		1		
3	ГОСТ 6629-88	ДГ21-9л	3		3		
4	ГОСТ 6629-86	ДГ21-9	1		1		
5	ГОСТ 6629-88	ДГ21-9л	3		3		
6	ГОСТ 6629-88	ДГ21-9	1		1		
7	ГОСТ 6629-88	ДГ21-7лп	2	1	3		
8	ГОСТ 6629-88	ДГ21-7п	1	1	2		
ЗД1	ГОСТ 5091-78	Закрыватель дверной ЗД1	5		5		
ОК1	ГОСТ 12506-81	окно ПВД12-24.1	8		8		
	ГОСТ 12508-81	окно ПВД18-24.1	8		8		
ОК2	ГОСТ 12506-81	окно ПВД12-30.2	1		1		
ОК3	ГОСТ 12506-81	окно ПВД12-18.1	1		1		
		Импост					
		Пиломатериал 50×130					
		ГОСТ24454-80Е ℓ=3000	4		4		

3. Двери поз.5, 6 обить „в замок" кровельной сталью толщиной не менее 1 мм по асбестовому картону толщиной 5мм с уплотнением коробок и дверных полотен. На двери поз.5, 6 и поз.7 в уборной установить закрыватель дверной ЗД1 ГОСТ 5091-78 по одному на дверь.
4. В целях предупреждения возможности искрения в помещении 1 двери поз.5 все трущиеся металлические элементы (пружины, пневматические приборы и т.д) выполнить в сочетании стали с латунью или другим цветным искронедающим металлом.
5. Дверь поз.2 утеплить по месту войлоком ГИ 20 ГОСТ 6418-81.

1. Над отверстиями шириной до 600мм уложить рядовые перемычки в слое цементного раствора толщиной 25мм из арматуры ф10А-I ГОСТ 5781-82 по одному стержню на каждые 100 мм толщины стены с заведением за грани отверстия на 250 мм.
2. Узел утепления ворот дан на листе 6

Исполн.	Микитинский		
Рук. гр.	Муковня		
Гл. спец.	Павлинов		
Нач. отд.	Осокин		
ГИП	Глезин		
Н. контр.	Антоныче		

ТП 816-2-48.90 АС

Здание наружной мойки, диагностики и защиты машин от коррозии районного объединения „Агропромхимия" (стены кирпичные)

Стадия	Лист	Листов
Р	8	

Ведомость перемычек. Спецификации перемычек, рамок венткамеры, заполнения проёмов.

Гипроагротехпром г. Иваново

Привязан

Инв. №

Инв. № подл. | Подп. и дата | Взам. инв. №

Копировал Курочкина 24550-01 25 формат А2

План кровли

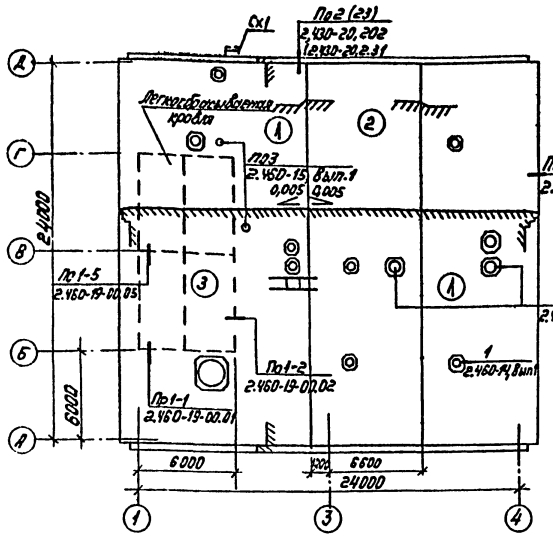

Лестница Л1

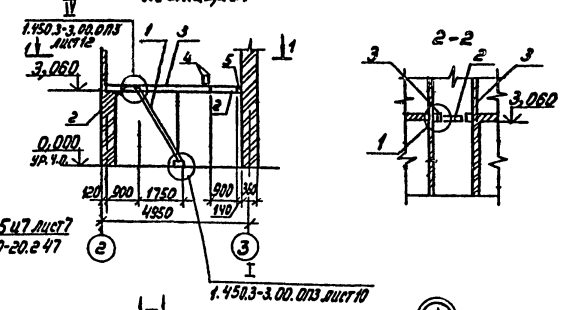

Спецификация к плану кровли, на лестницу Л1, стремянку СХ1

Марка, поз.	Обозначение	Наименование	Кол.	Масса ед., кг	Приме
КР1	2.460-15, Вып.1	стальной козырек КР1	2	5,36	
КС6	2.460-14, Вып.1	стяжное кольцо КС6	3	0,50	
КС7	2.460-14, Вып.1	КС7	3	0,61	
КС11	2.460-14, Вып.1	КС11	2	1,17	
КС16	2.460-14, Вып.1	КС16	1	2,88	
КЛ1	2.460-14, Вып.1	стальной колпак КЛ1	3	5,67	
КЛ2	2.460-14, Вып.1	КЛ2	3	5,54	
КЛ6	2.460-14, Вып.1	КЛ6	2	10,08	
КЛ11	2.460-14, Вып.1	КЛ11	1	14,68	
ПП1	2.460-14, Вып.1	прижимная полоса ПП1	6	1,08	
ПП2	2.460-14, Вып.1	ПП2	3	1,69	
ПП5	2.460-14, Вып.1	ПП5	1	2,54	
КФ1	2.460-14, Вып.1	Кольцо-фланец КФ1	3	1,36	
КФ2	2.460-14, Вып.1	КФ2	3	1,10	
КФ5	2.460-14, Вып.1	КФ5	2	2,70	
КФ10	2.460-14, Вып.1	КФ10	1	6,60	
ФЭ1	2.460-14, Вып.1	Фасонный элемент ФЭ1	6	6,0	
ФЭ2	2.460-14, Вып.1	ФЭ2	3	9,1	
ФЭ9	2.460-14, Вып.1	ФЭ9	1	12,5	
		Сетка $5Вр1\frac{200}{200}$ 2350			
		ГОСТ 8478-81	3	46,1	L=12000мм
МС1	2.460-19-01.00	фартук МС1	18	3,2	М
МС4	04.00	Компенсатор МС4	24	1,52	М
КР1	05.00	Кронштейн плоский КР1	6	3,0	
МС6	07.00	Костыль МС6	99	0,15	
МС8	09.00	Крюк МС8	72	0,12	
		Ж/б ребр. водосливные листы 3Г1/200-2,5-1750 ГОСТ 16233-77	48	35,0	
		Лестница Л1			
1	1.450.3-3,1 1.2.2.0.0-09	Марш лестничный МЛХ ФЕО-30.8	1	98,0	
2	2.1.4.0.0-01	Площадка ПМХФ-9,8	2	46,6	
3		Швеллер горячекатаный 33 ГОСТ 8240-89 ГОСТ 535-88 ℓ=1070	2	102,9	
4		ℓ=1070	2	22,5	
5		Лист рифл. 6-ПВ-4 1200×1050 ГОСТ 8568-77	1	6,6	
		Стремянка СХ1			
6	1.450.3-3I 3.1.0.1.0-09	стремянка СХ-82	1	139,7	
7	6.1.0.1.0-07	Ограждение ОГС 60.4	1	52,6	
8		Уголок 80×80×6-В ГОСТ 8509-86 ℓ=150 ГОСТ 535-88	6	3,3	
9		ℓ=600	2	4,4	
10		18А-I ГОСТ 5781-82 ℓ=700	10	1,4	

Конструкция кровли

Состав кровли	Тип1	Тип2	Тип3
Слой гравия крупностью 5-10мм ГОСТ 8268-82, втопленный в горячую битумную мастику МБК-Г-55 ГОСТ 2889-80	+	+	
Слоя рубероида марки РКП-350Б ГОСТ 10923-82 на антисептированной битумной мастике МБК-Г-55 ГОСТ 2889-80	+	+	+
Огрунтовка - раствор битума марки БН-90/10 ГОСТ 6617-76 в керосине в соотношении 1:2	+	+	
Стяжка из цементно-песчаного раствора марки 50 толщиной 15мм	+	+	
Бетон ячеистый марки Б с объемной массой γ=400 кг/м³ ГОСТ 5742-76 толщ. 100мм	+		
Бетон ячеистый марки Б с объемной массой γ=400 кг/м³ ГОСТ 5742-76 толщ. 200мм		+	
Плита П175-1000.500.50 ГОСТ 9573-82 толщиной 100мм			+
Керазитовый гравий ГОСТ 9759-83 γ=400 кг/м³ толщиной от 0 до 60мм	+	+	
Пароизоляция - 1 слой рубероида марки РКП-350Б ГОСТ 10923-82 на битумной мастике	+	+	+
Огрунтовка - раствор битума марки БН 90/10 ГОСТ 6617-76 в керосине в соотношении 1:2	+	+	
Затирка цементно-песчаный раствор марки 50 толщ. 5мм	+	+	
Засыпка волн ватой минеральной Б ГОСТ 4640-84			+
Асбестоцементные волнистые листы 5У1/200-7,5-1750 ГОСТ 16233-77			+
Сетка $5Вр1\frac{200}{200}$ 2350×12000 ГОСТ 8478-81			+

Стремянка СХ1

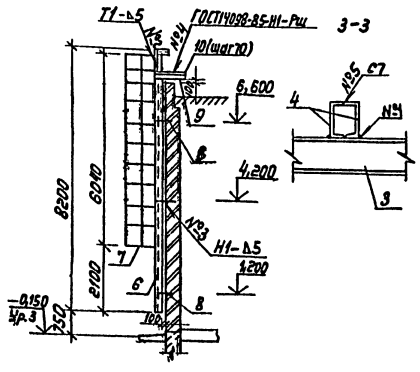

Монтаж лестницы и стремянки выполнять в соответствии с требованиями серии 1.450.3-3 Вып.1

Исполн.	Мишаткина				ТП 816-2-48.90 -АС		
Рук. гр.	Мухина						
Гл. спец.	Одегнов						
Нач. отд.	Орехин						
ГИП	Грезин						
Н. контр.	Литвинчева				Здание насосной тойки, диагностика и защита от коррозии. Оборудование водоснабжения. Аэрация. Котельная. Котельная	Стадия	Лист	Листов
						Р	9	
					План кровли. Лестница Л1. Стремянка СХ1	Гипрографтехпром г. Шаховской		

Привязан

Инв. №

Копировал Максимова

24550-01 26 формат А2

Альбом 1

План полов и отверстий на отм. 0,000

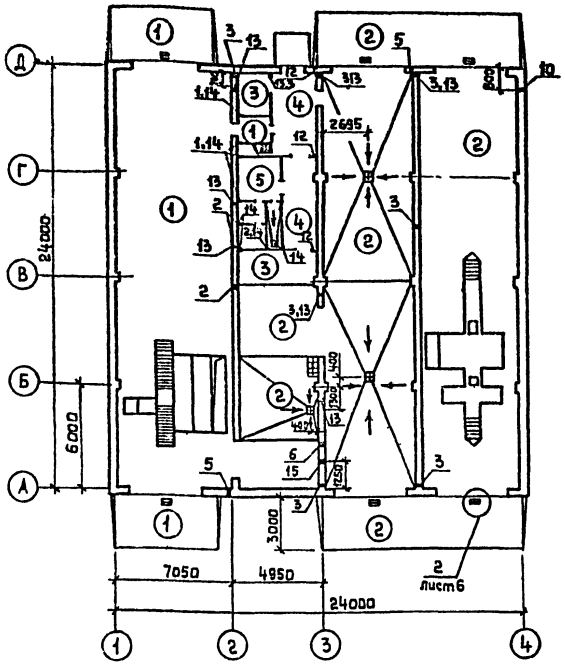

План полов и отверстий на отм. 3,300

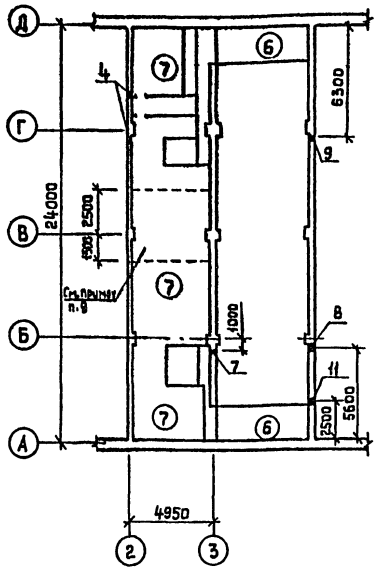

Экспликация полов

Наименование или номер помещения по проекту	Тип пола по проекту	Схема пола или номер узла по серии	Элементы пола и их толщина, мм	Площадь пола, м²
1	1		Покрытие - бетон класса В30-30 Подстилающий слой - бетон класса В25-120 Основание - уплотненный щебнем грунт крупностью 40-60 мм	176,5
2,3,4,5	2		Покрытие - бетон класса В22,5-25 Подстилающий слой - бетон класса В15-100 Основание - уплотненный щебнем грунт крупностью 40-60 мм	348,9
6,7,12	3		Покрытие - цементно-песчаный раствор марки 200 - 20 Подстилающий слой - бетон класса В7,5-80 Основание - уплотненный щебнем грунт крупностью 40-60 мм	16,9
11	4		Покрытие - мозаичное - 20 Подстилающий слой - бетон класса В7,5-80 Основание - уплотненный щебнем грунт крупностью 40-60 мм	20,8
8,9,10	5		Покрытие - плитка керамическая ГОСТ6787-80 - 13 Прослойка и заполнение швов из цементно-песчаного раствора 150-30 Подстилающий слой - бетон класса В7,5-80 Основание - уплотненный щебнем грунт крупностью 40-60 мм	12,0
13	6		Покрытие - цементно-песчаный раствор марки 200 - 20 Теплоизоляционный слой - керамзитобетон с $\gamma = 400$ кг/м³ - 100 Плита перекрытия	25,0
13	7		Покрытие - цементно-песчаный раствор марки 200 - 20 Плита перекрытия	105,9

Таблица отверстий

Номер отв.	Размер в×h, мм	Отм. низа отв.	Примечание
1	100×100	2,400	ВК
2	150×150	2,400	ВК
3	100×100	2,300	ВК
4	100×100	4,600	ВК
5	100×100	0,300	ВК
6	50×50	2,780	ТХ
7	100×100	5,150	ТХ
8	50×50	5,200	ТХ
9	50×50	5,240	ТХ
10	100×100	5,250	ТХ
11	100×100	5,190	ТХ
12	100×100	2,200	ЭТ
13	250×240	2,800	ОВ
14	100×100	0,100	ОВ
15	300×300	3,700	ОВ

6. Пол в помещении 1 выполнить искронедающим, в качестве заполнителей бетона применять известняковый щебень и песок, исключающие искрообразование при ударах металлическими или каменными предметами.
7. Над отверстиями шириной до 600 мм уложить рядовые перемычки в слое цементного раствора толщиной 25 мм из арматуры ф10А-I ГОСТ5781-82 по одному стержню на каждые 100 мм толщины стены с заведением за грани отверстия на 250 мм, учтены в спецификации на листе 8.
8. Отверстия поз. 5,10 просверлить в панелях по месту с последующей заделкой после пропуска труб коммуникаций цементным раствором марки 100.
9. Над помещением электрощитовой в полу тип 7 выполнить гидроизоляцию из двух слоев рубероида из битумной мастике.

1. Полы и типы слоев принять по СНиП 2.03.13-88 „Полы".
2. Примыкание полов выполнить по серии 1.444-1, вып.1
3. Полы в уборных, душевых на 20 мм ниже полов примыкающих помещений.
4. Уклоны полов приняты 0,010.
5. В зоне примыкания пола к наружным стенам уложить по грунту основания под конструкцию пола на ширину 0,8 м керамзитовый гравий $\gamma = 400$ кг/м³ ГОСТ9759-83 толщиной 100 мм.

Инж.	Вехлова		10.09
Рук. гр.	Муковня		11.09
Гл. спец.	Павлинов		
Нач. отд.	Осокин		
ГИП	Глезин		
Н. контр.	Антонычева		24.09

ТП 816-2-48.90 АС

Привязан

Инв. №

Задание наружной мойки, диагностики и защиты машин от коррозии районного объединения „Агропромхимия" (стены кирпичные)

Стадия	Лист	Листов
Р	10	

Планы полов и отверстий на отм. 0,000 и 3,300

Гипроагротехпром г. Иваново

Копировал Крайнова 24550-01 27 Формат А2

Нач. отд. ВК Шляпкин
Нач. отд. ТХ Рекин
Нач. отд. ТТ Крылов
Взам. инв. №
Гл. инж. отдела

Альбом 1

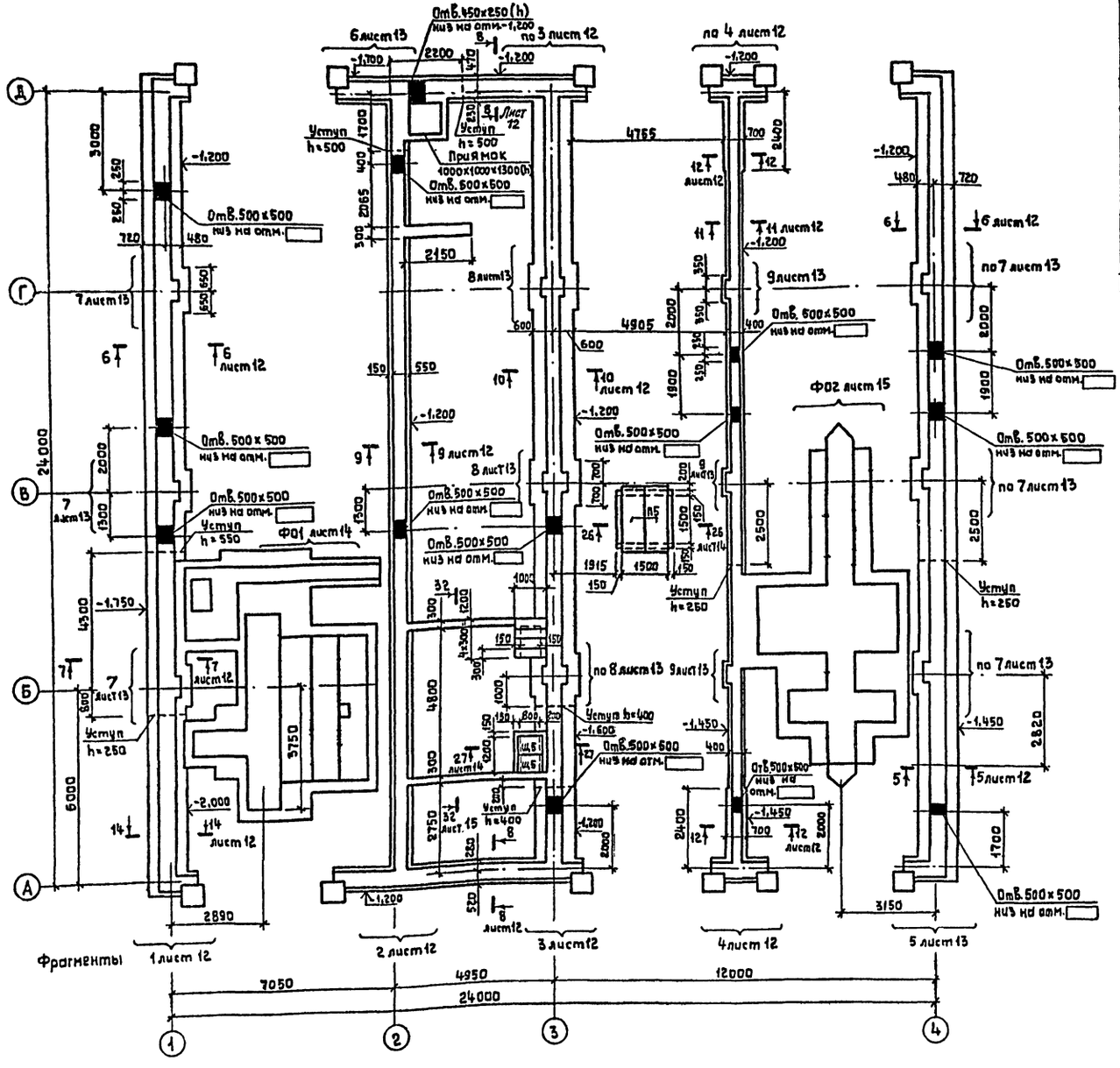

Спецификация к схеме расположения фундаментов

Марка, поз.	Обозначение	Наименование	Кол.	Масса ед, кг	Примеч.
		Фундаменты			
Ф01	лист 14	Ф01	1		
Ф2	лист 15	Ф02	1		
		Материалы			
		Бетон класса В7,5	111,2		м³; ленточные фунд.
		Бетон класса В7,5	7,2		м³; фунд. под ворота

1. За условную отметку 0,000 принята отметка чистого пола, что соответствует абсолютной отметке ▭.
2. Грунты в основании непучинистые, непросадочные с нормативными значениями характеристик: $\gamma = 1{,}8\ т/м^3$, $\varphi^н = 0{,}49$ рад (28°), $c^н = 2$ кПа (0,02 кгс/см²), $E = 14{,}7$ МПа (150 кгс/см²). Коэффициент безопасности по грунту Кг = 1,0. Грунтовые воды отсутствуют.
3. Отметки заложения фундаментов в местах ввода водопровода и выпуска канализации уточнить при привязке проекта.
4. Ленточные фундаменты и фундаменты под ворота выполнить из бетона класса В7,5.
5. Горизонтальную гидроизоляцию стен выполнить из слоя цементного раствора состава 1:2 толщиной 30мм на отм. минус 0,030.
6. Таблица нормативных нагрузок на обрез фундаментов дана на листе 13.
7. Спецификация элементов подпольного хозяйства дана на листе 15.

Исполн.	Тихомирова			ТП 816-2-48.90 АС
Рук.гр.	Муковня			
Гл.спец.	Павлинов			
Нач.отд.	Осокин			
ГИП	Глезин			
Н.контр.	Ан.поныгева			Здание наружной мойки, диагностики и защиты машин от коррозии районного объединения „Агропромхимия" (стены кирпичные) — Стадия: Р; Лист: 11; Листов:
				Схема расположения фундаментов и подпольного хозяйства — Гипроагротехпром г. Иваново

Привязан

Инв. №

Копировал Крайнова 24550-01 28 Формат А2

Альбом 1

Фрагмент 1

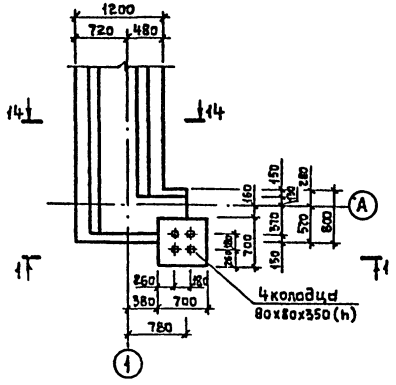

Фрагмент 2

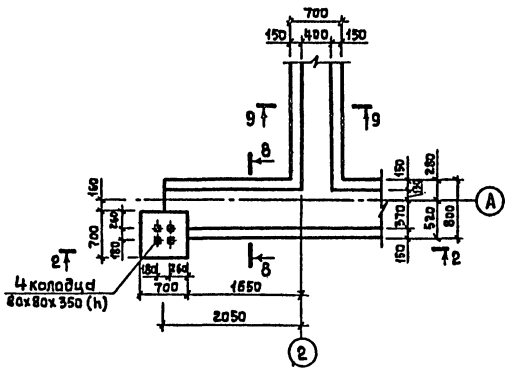

Фрагмент 3

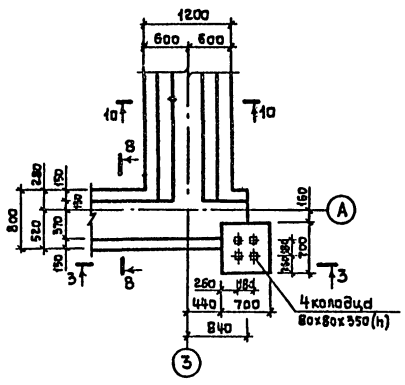

Фрагмент 4

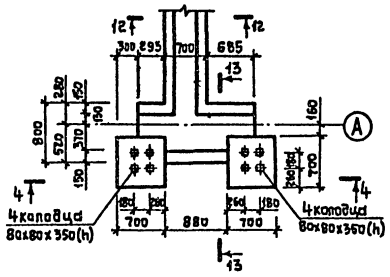

1-1

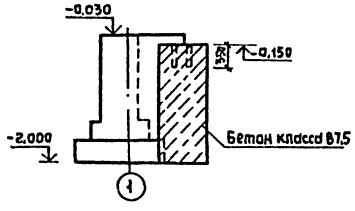

2-2

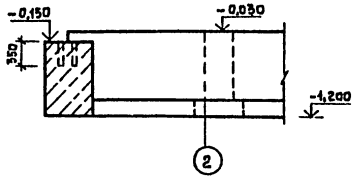

3-3

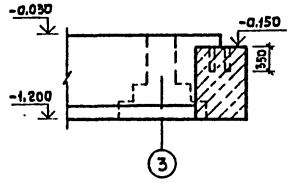

4-4

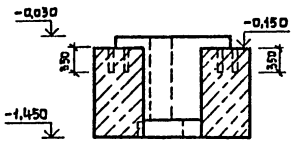

6-6 (7-7)

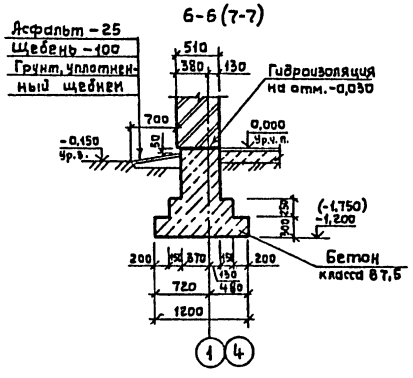

8-8 (13-13)

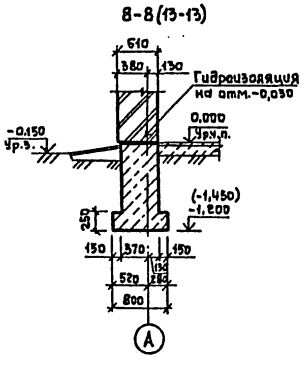

9-9

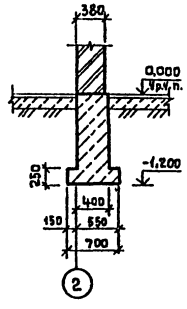

10-10

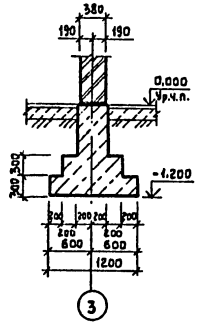

11-11 (12-12)

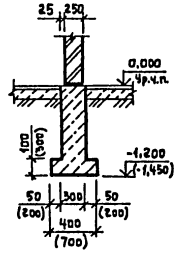

5-5 (14-14)

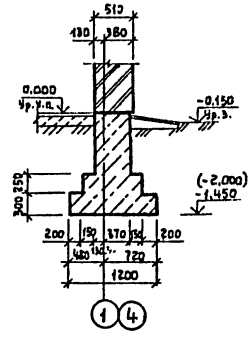

Исполн.	Тихомирова			ТП 816-2-48.90 АС	
Рук. гр.	Муковня				
Гл. спец.	Павлинов				
Нач. отд.	Осокин				
ГИП	Глезин				
Привязан	Н. контр.	Антонычева		Здание наружной мойки, диагностики и вышки для машин от коррозии районного объединения „Агропромхимия" (стены кирпичные)	Стадия: Р; Лист: 12; Листов:
				Фрагменты 1-4	Гипроагрохимпром г. Иваново
Инв. №					

Копировал Крайнова 24550-01 29 Формат А2

Альбом 1

Фрагмент 5

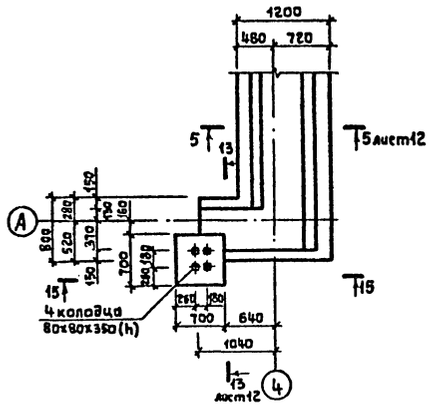

Фрагмент 6

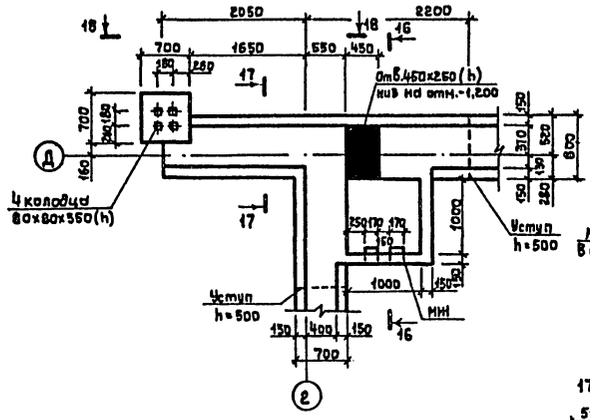

16-16

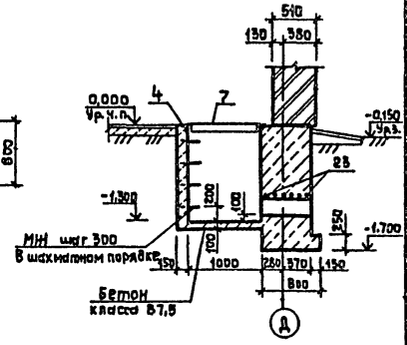

Таблица нормативных нагрузок на верхний обрез фундаментов

Оси, сечения	Схема	N_s, кН	M, кН·м	Q, кН	Примеч.
6-6, 6-6, 7-7, 14-14	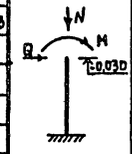	823,1	48,2	6,0	на 3,56м
10-10		668,0	12,3	2,0	на 3,9м
8-8, 13-13		81,9	—	—	на 1м
9-9		63,0	—	—	на 1м
11-11		34,0	—	—	на 1м
12-12		70,2	—	—	на 1м

15-15

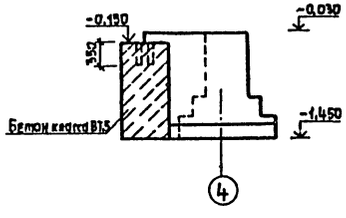

18-18

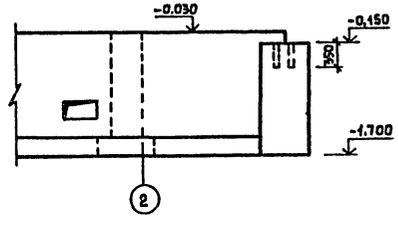

17-17

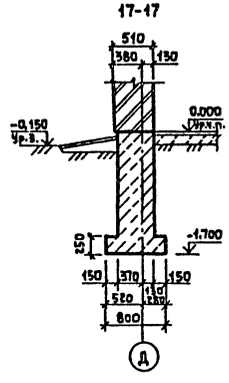

19-19

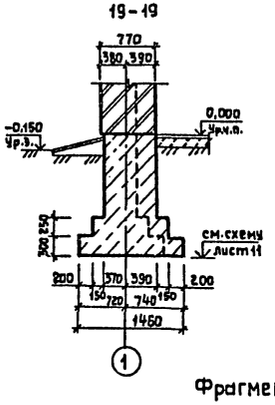

Фрагмент 7

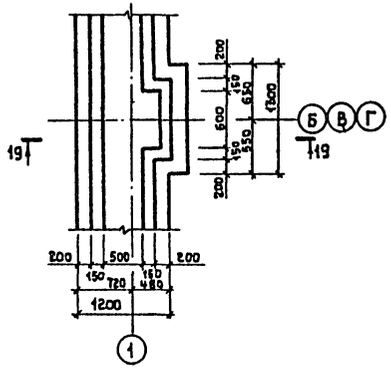

Фрагмент 8

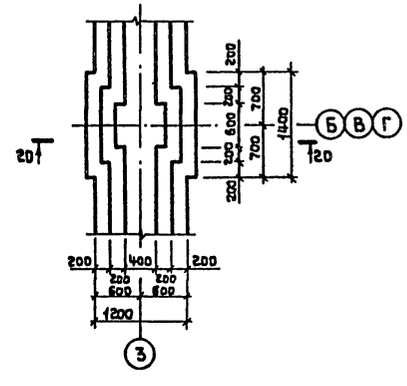

20-20

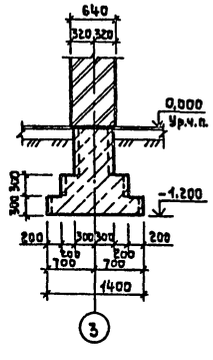

Фрагмент 9

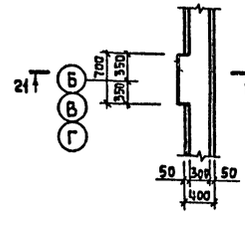

21-21

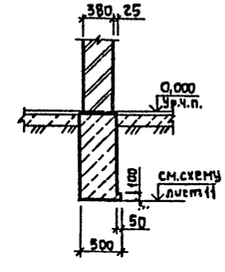

Привязан					
Инв.№					

Исполн.	Тихомирова		
Рук.гр.	Муковня		
Гл.спец.	Павлинов		
Нач.отд.	Осокин		
ГИП	Глезин		
Н.контр.	Антонычева		

ТП 816-2-48.90 АС

Здание наружной мойки, диагностики и защиты машин от коррозии районного объединения „Агропром-химия" (стены кирпичные)

Стадия	Лист	Листов
Р	13	

Фрагменты 5-9

Гипроагротехпром г. Иваново

Копировал Крайнова

24550-01 30 Формат А2

Инв.№ подл. | Подпись и дата | Взам.инв.№

Альбом I

Фундамент Ф01

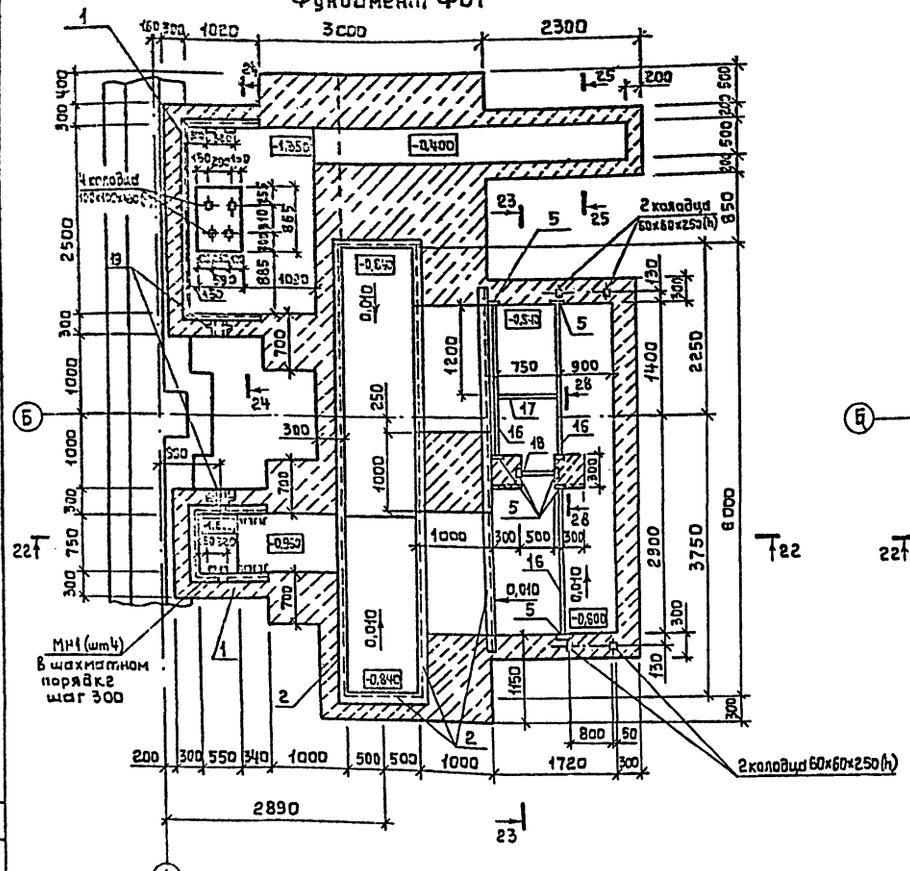

Схема расположения элементов перекрытия фундамента Ф01

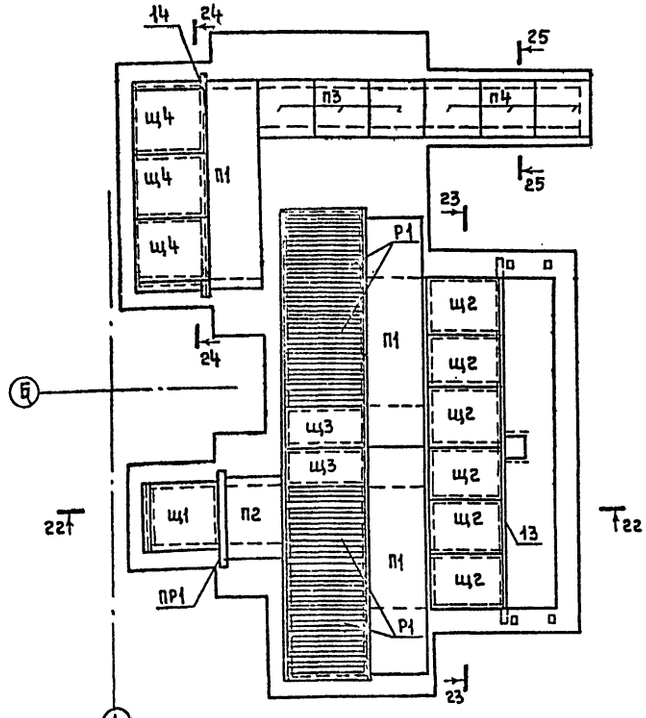

26-26

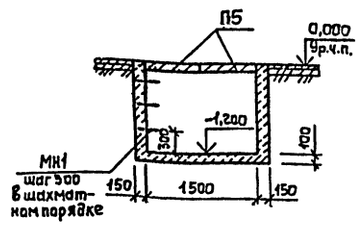

27-27

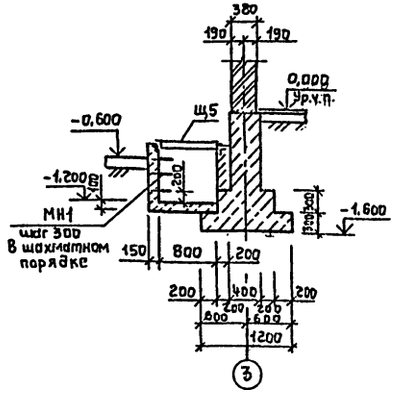

22-22

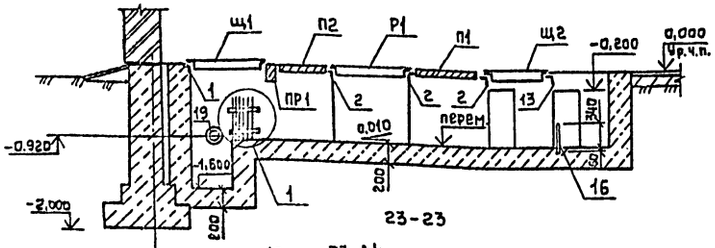

25-25

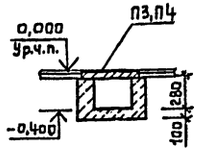

23-23

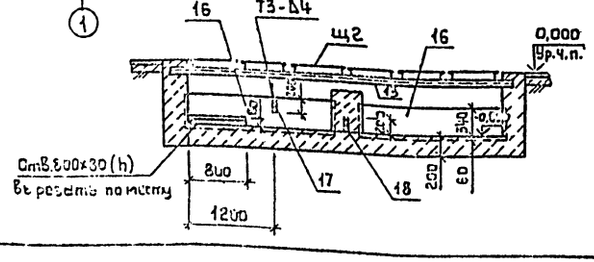

24-24

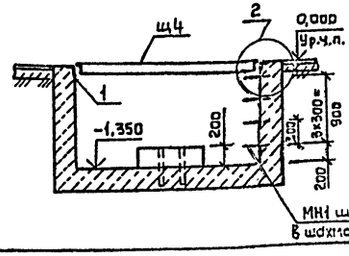

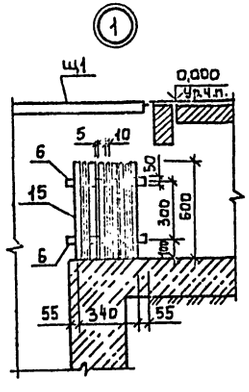

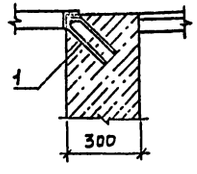

28-28

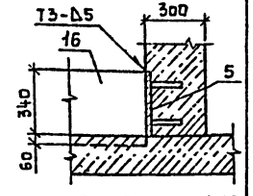

1. Фундамент ф01 выполнить из бетона класса В12,5, марки W6 по водонепроницаемости.
2. Спецификация элементов дана на листе 15.

Испол.	Тихомирова			ТП 816-2-48.90 АС
Рук.гр.	Мукавня			
Гл.спец.	Повлинов			
Нач.отд	Осокин			
ГИП	Глезин			
Н.контр.	Антонычев			Здание наружной мойки, диагностики и защиты машин от коррозии районного объединения "Агропромхимия" (Стены кирпичные)

Стадия	Лист	Листов
Р	14	

Фундамент ф01. Схема расположения элементов перекрытия фундамента ф01

Гипроагротехпром г. Иваново

Привязан

Инв. №

Копировал Курочкина

24550-01 31 Формат А2

Фундамент ФО2

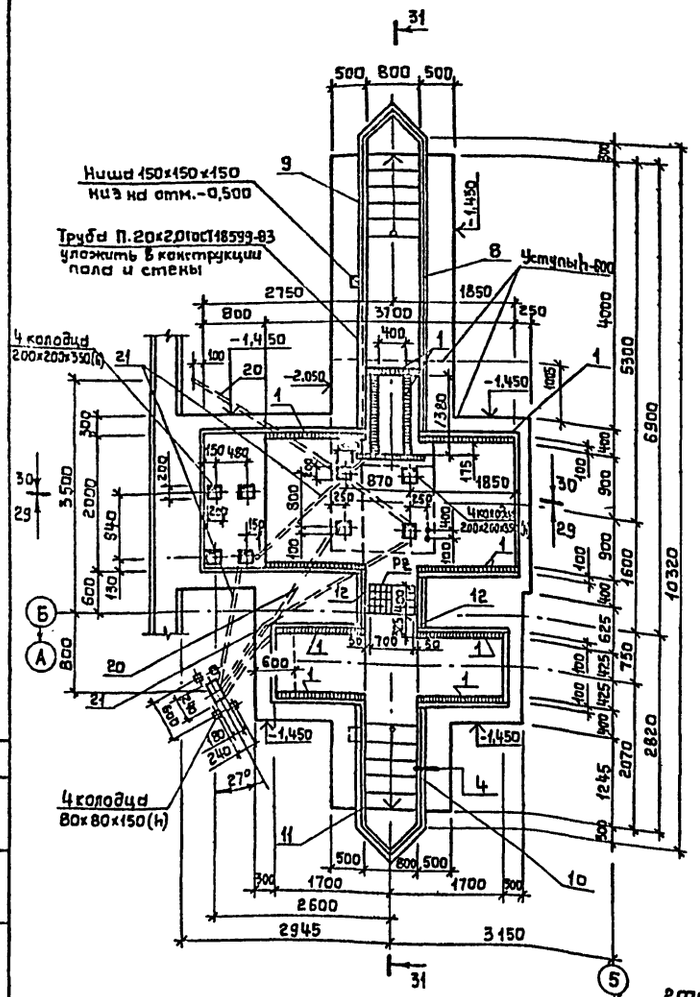

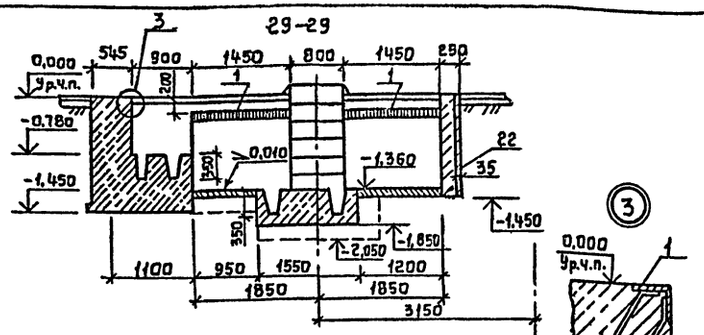

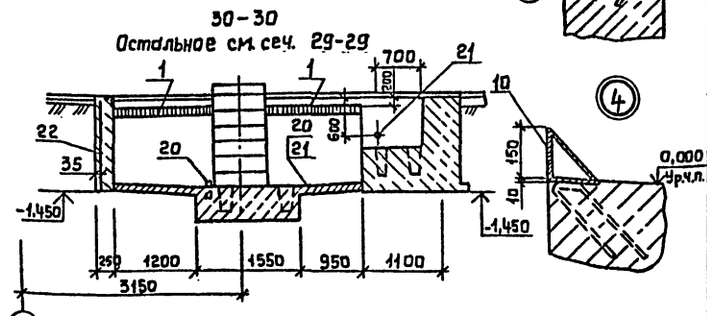

Марка, поз.	Обозначение	Наименование	Кол.	Масса ед., кг	Примеч.
20		Труба $\frac{70\times1,4\ ГОСТ\ 10704\text{-}76}{Ст3\ ГОСТ\ 10705\text{-}80}$	1	21,33	ℓ=9000
21		Труба $\frac{32\times3\ ГОСТ\ 10704\text{-}76}{Ст3\ ГОСТ\ 10705\text{-}80}$	1	27,95	ℓ=3000
22		$5Вр1\frac{100}{100}2350\frac{25}{50}$ ГОСТ 8478-81	1	10,8	ℓ=1450 мм
23		Ф14А-III ГОСТ 5781-82	6	1,14	ℓ=950
24	Кж.и. 25.00	Ограждение ОГ6	1	34,27	
		Материалы			
		Бетон класса В12,5	40,0		м³ ФО1, ФО2
		Бетон класса В7,5	11,0		м³ примеч

Спецификация элементов подпольного хозяйства

Марка, поз.	Обозначение	Наименование	Кол.	Масса ед., кг	Примеч.
П1	3.006.1-2.87.2-30	Плита ПБ-15б	3	7ар	
П2	3.006.1-2.87.2-9	ПВg-15б	1	260	
П3	3.006.1-2.87.2-6	ПБg-15б	3	170	
П4	3.006.1-2.87.2-5	ПБg-8	3	100	
П5	3.006.1-2.87.2-15	ПБ15g-8б	2	410	
ПР1	1.038.1-1.1 090000-01	Перемычка 3ПБ13-37-п	1	85	
Щ1	Кж.и. 20.00	Щит Щ1	1	41,42	
Щ2	-01	Щ2	6	33,58	
Щ3	-02	Щ3	2	30,38	
Щ4	-03	Щ4	3	47,33	
Щ5	-04	Щ5	2	29,74	
Р1	Кж.и. 18.00	Решетка Р1	4	39,25	
Р2	Кж.и. 19.00	Р2	3	18,98	
МН1	3.900-3, Вып.7.4.2	Скоба МН1	18	0,80	
		Изделия закладные			
1	1.400-15.8.1 550-03	МН 552		4,4	41,1м
2	-08	МН 557		8,1	14,2м
3	1.400-15.8.1 720-25	МН 738-2	1	16,9	
4	-51	МН 751-2	1	17,1	
5	Кж.и. 21.00	МН1	8	0,85	
6	-01	МН2	4	1,06	
7		Крышка приямка КЛ1	1	47,15	
8	Кж.и. 23.00	Ограждение ОГ1	1	192,05	
9	-01	ОГ2	1	192,05	
10	-02	ОГ3	1	98,69	
11	-03	ОГ4	1	98,69	
12	Кж.и. 24.00	ОГ5	2	25,76	
13		Уголок $\frac{100\times63\times6\text{-}В\ ГОСТ\ 8510\text{-}86}{Вст3кп2\ ГОСТ\ 535\text{-}79}$	1	36,14	ℓ=4800
14			1	22,6	ℓ=3000
15		Уголок $\frac{50\times50\times5\text{-}В\ ГОСТ\ 8509\text{-}86}{Вст3кп2\ ГОСТ\ 535\text{-}79}$	12	1,89	ℓ=500
16		Лист $\frac{6\text{-}В\ ГОСТ\ 19903\text{-}74}{Вст3кп2\ ГОСТ\ 14637\text{-}79}$	3	3,8	400×200
17		Лист $\frac{6\text{-}Ч\ ГОСТ\ 19903\text{-}74}{Вст3кп2\ ГОСТ\ 14637\text{-}79}$	1	4,7	200×150
18			1	3,1	200×500
19	5.900-37 М94.00.00-04	Сальник ду150	2	19,6	ℓ=300

32-32

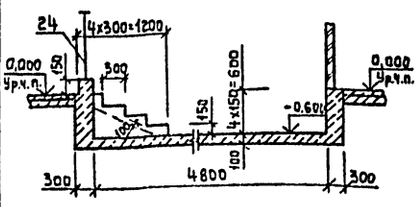

31-31

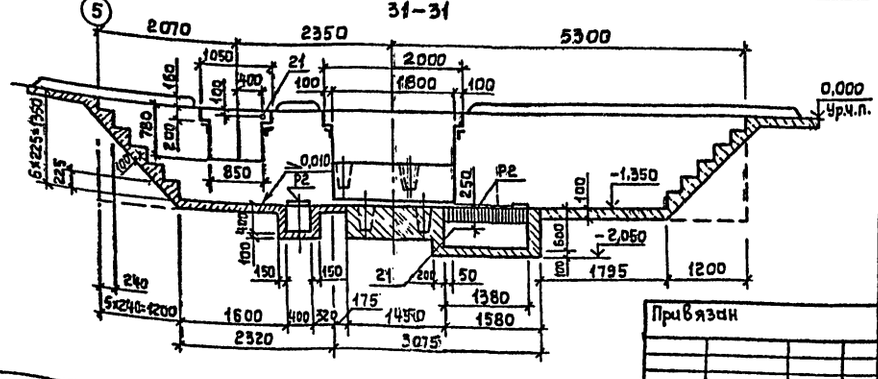

Привязан

Инв.№

Исполн.	Тихомирова		
Рук. гр.	Муковня		
Гл. спец.	Павлинов		
Нач. отд.	Осокин		
ГИП	Глезин		
Н. контр.	Антонычева		

ТП 816-2-48.90 АС

Здание наружной мойки, диагностики и защиты машин от коррозии районного объединения „Агропромхимия" (стены кирпичные)

Стадия Р | Лист 15 | Листов

Фундамент ФО2. Сечения

Гипроагротехпром г. Иванова

Копировал Крайнова

24550-01 32

Формат А2

Нач. отд. ТХ Рекин

Подпись и дата | Взам. инв. № | Инв. № подл.

Альбом 1

Схема расположения балок покрытия

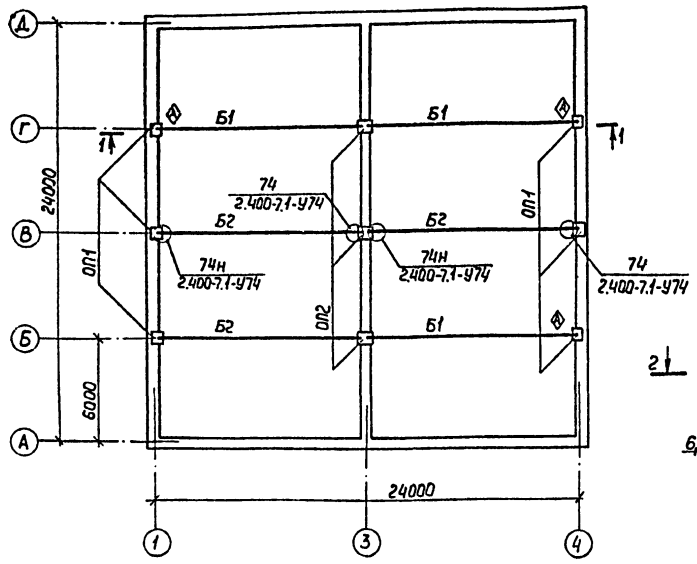

Схема расположения плит покрытия

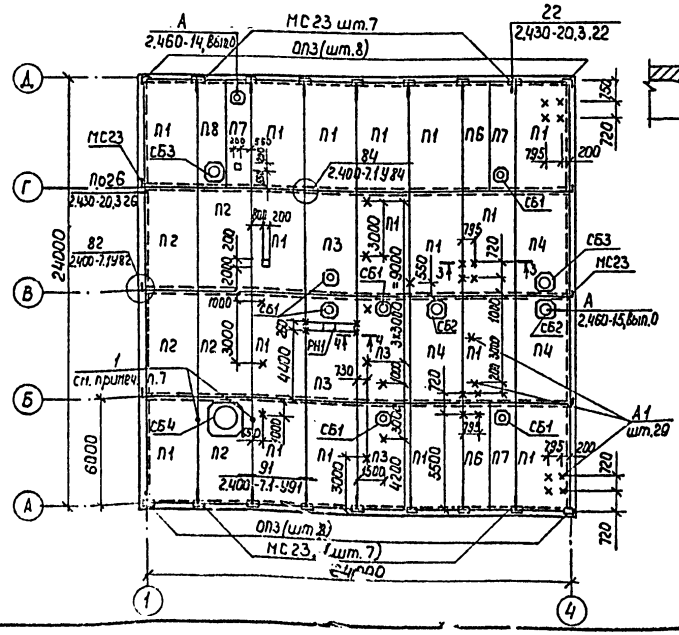

1-1

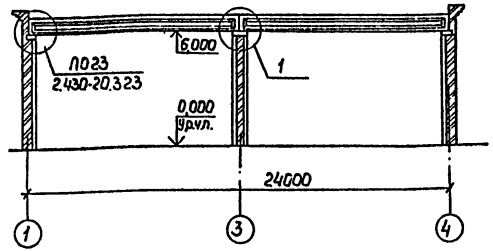

2 - 2

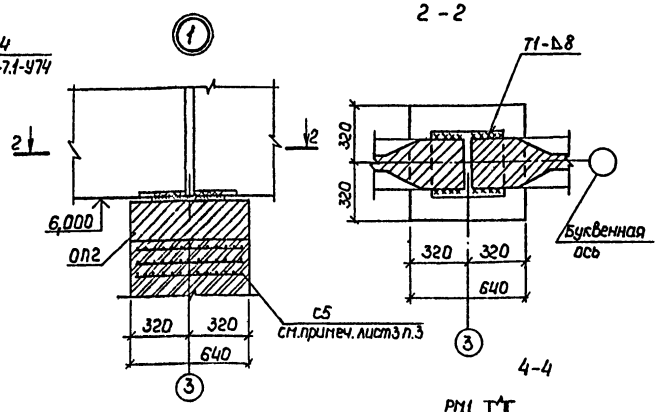

3-3

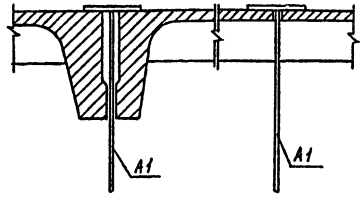

4-4

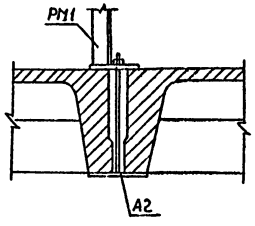

5. Монтаж сборных ж.б. конструкций производить согласно СНиП 3.03.01-87.
6. Отверстия в плитах просверлить по месту, не нарушая несущих рёбер, с последующей заделкой после пропуска труб коммуникаций и анкеров А1 цементным раствором марки 200.
7. Поз. 1 на схеме обозначены места установки анкеров для крепления растяжек (см. комплект 08).

Спецификация к схеме расположения балок и плит покрытия

Марка, поз.	Обозначение	Наименование	Кол.	Масса ед., кг	Примеч.
		Балки			
Б1	КЖШ.04.00	1БСП12-3АтIVС-А	3	4500	
Б2	-01	1БСП12-3АтIVС-Б	3	4500	
		Плиты			
П1	ГОСТ 22701.1-77	ПГ-3АтIVСт	17	2650	
П2	ГОСТ 22701.3-77	ПЛ-3АтIVСт	4	1750	
П3	ГОСТ 22701.2-77	ПВ4-3АтIVСт	4	3300	
П4	ГОСТ 22701.2-77	ПВ7-4АтIVСт	3	3200	
П5	ГОСТ 22701.2-77	ПВ14-4АтIVСт	1	3400	
П6	1.465.1-7/84.1-1-10	2ПГ6-2АIVТа	2	1500	
П7	1.465.1-7/84.1-2-11	2ПВ6-3АIVТ-4	3	2000	
П8	1.465.1-7/84.1-2-32	2ПВ6-3АIVТ-7	1	1900	
ОП1	КЖШ.05.00	Подушка опорная ОП1	6	175	
ОП2	-01	ОП2	3	225	
ОП3	1.869.1-1 100	ОП2.5-4	18	33	
		Стаканы			
СБ1	1.494-24, вып.1	СБ4А-1	7	150	
СБ2	1.494-24, вып.1	СБ7А-3	2	310	
СБ3	1.494-24, вып.1	СБ7А-1	2	290	
СБ4	1.494-24, вып.1	СБ14А-1	1	400	
РП1	КЖШ.16.00	Рамка РМ1	1	50,4	
МС1	2.460-14, Вып.0	Элемент соединительный МС1	48	0,4	
МС23	2.430-20.4 090	МС23	20	0,74	
МС52	2.400-7.2 -19	МС52	12	1,6	
А1	КЖШ.26.00	Анкер А1	29	1,19	
А2	КЖШ.27.00	Анкер А2	4	0,92	
		Гайка М10-6Н.5 ГОСТ 5915-70	4		
		Шайба 10.01.08 кп 016 ГОСТ 11371-78	4		

1. Опорные подушки укладывать на слой цементного раствора марки 50 толщиной 10 мм.
2. Элемент соединительный МС52, согласно узла 74 по серии 2.400-7, вып.1, приварить к балкам до монтажа плит покрытия.
3. Знаком Ⓐ обозначена ориентация балок при монтаже.
4. Швы между плитами тщательно заделать бетоном класса В15 на мелком гравии. Морозостойкость не ниже F50.

Плиты покрытия при монтаже приварить к закладным изделиям балок и опорных подушек не менее, чем в трёх точках.

Исполн.	Никитинская			ТП 816-2-48.90 АС
Рук.гр.	Муковня			
Гл.спец.	Павлинов			
Нач.отд.	Псокин			
ГИП	Глезин			
Н.контр	Антонычева			Здание наружной мойки, диагностики и защиты машин от коррозии районного объединения „Агропромхимия" (стены кирпичные)
Привязан				Схема расположения балок и плит покрытия
Инв. №				

Стадия	Лист	Листов
Р	16	

Гипроагротехпром г. Иваново

Копировал Курочкина 24550-01 33 Формат А2

Альбом 1

Схема расположения панелей перекрытия и монолитных участков

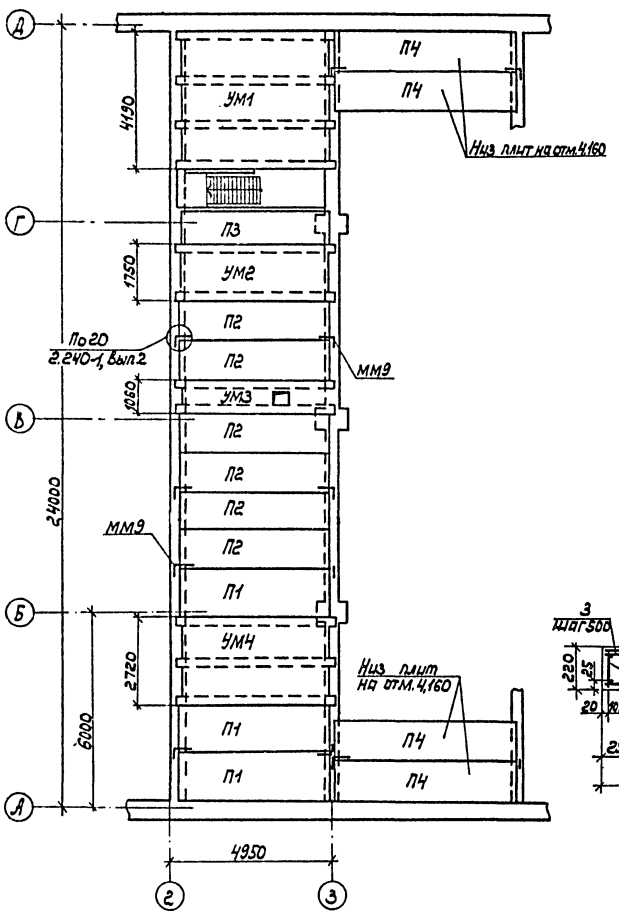

УМ1

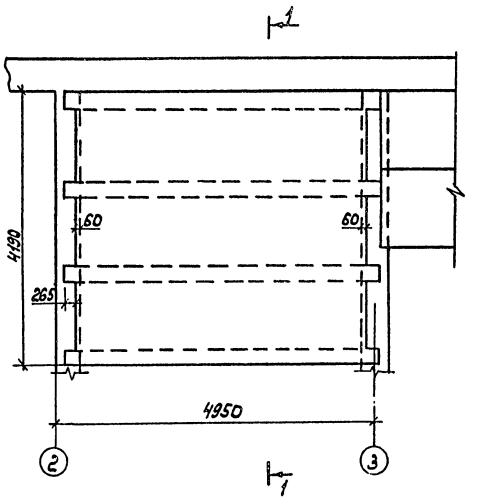

1-1

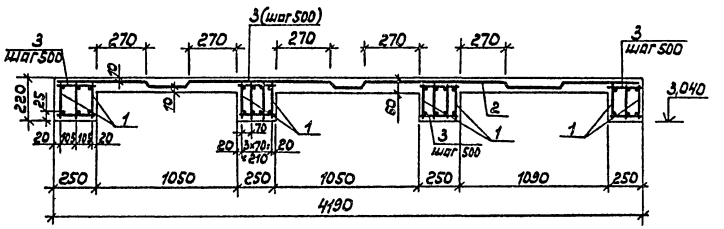

Спецификация к схеме расположения панелей перекрытия и монолитных участков

Марка, Поз.	Обозначение	Наименование	Кол.	Масса ед., кг	Примеч.
		Панели перекрытия			
П1	1.141-1, вып.64	ПК48.15-8А IVT-а	3	2300	
П2	1.141-1, вып.64	ПК48.12-8А IVT-а	6	1725	
П3	1.141-1, вып.64	ПК48.10-8А IVT-а	1	1425	
П4	1.141.1, вып.64	ПК60.12-8А IVT-а	4	2150	
		Участки монолитные			
УМ1		УМ1	1		
УМ2	лист 18	УМ2	1		
УМ3	лист 18	УМ3	1		
УМ4	лист 18	УМ4	1		
ММ9	2.240-1, вып.2	Монтажная деталь ММ9	12	0,57	ℓ=920мм

Швы между плитами заделать бетоном класса В12,5 на мелком гравии

Исполн.	Микитинская			ТП 816-2-48.90			АС
Рук.гр.	Муковня						
Гл.спец.	Павлинов						
Нач.отд.	Осокин						
ГИП	Глезин						
Н.контр.	Антонычева			Здание наружной мойки, диагностики и защиты машин от коррозии районного объединения „Агропромхимия" (Стены кирпичные)	Стадия	Лист	Листов
					Р	17	
				Схема расположения панелей перекрытия и монолитных участков. Участок монолитный УМ1.	Гипроагротехпром г. Иваново		

Привязан

Инв. №

Копировал Каргина 24550-01 34 Формат А2

Альбом 1

УМ2

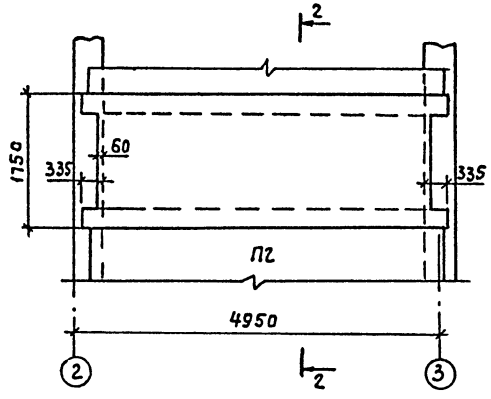

2 - 2

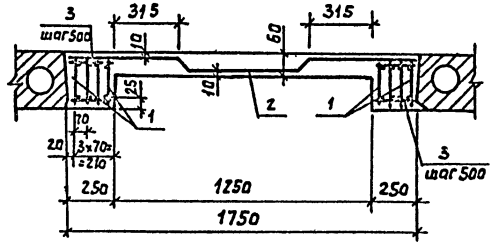

УМ3

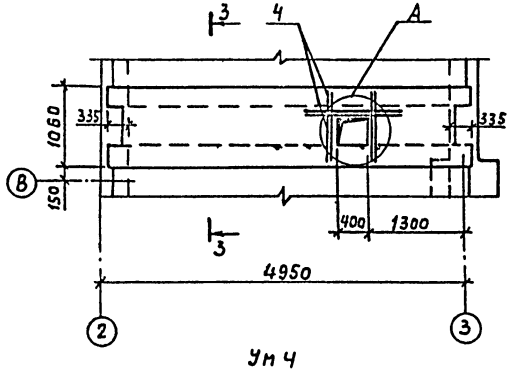

3 - 3

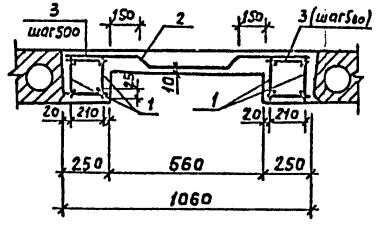

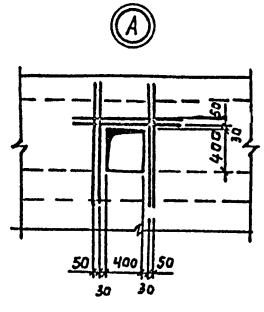

Ум 4

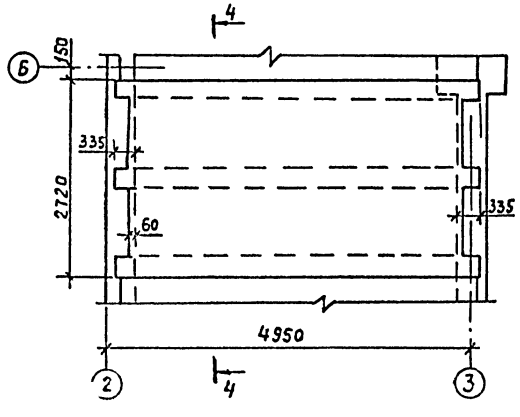

4 - 4

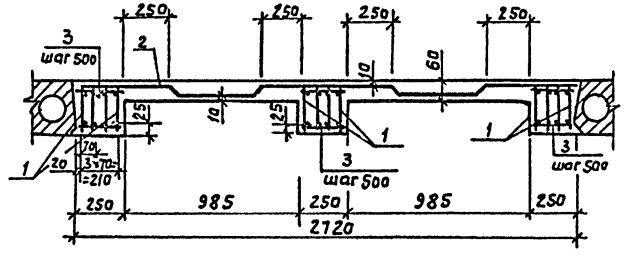

Спецификация на монолитные участки УМ1-УМ4

Формат	Зона	Поз.	Обозначение	Наименование	Кол. на исполн. УМ1	УМ2	УМ3	УМ4			Примечание
				Сборочные единицы							
А3		1	Кж.и. 15.00	Каркас плоский КР1	14	8		12			
			-01	КР2			4				
				Детали							
Бч		2		5ВР1 $\frac{100}{100}$ 2250 ГОСТ 8478-81							
				ℓ=4250	2						31,3 кг
				ℓ=1750		2					13,0 кг
				ℓ=1050			2				7,9 кг
				ℓ=2750				2			20,3 кг
Бч		3		ф5Вр1 ГОСТ 6727-80 ℓ=240	88	44	44	66			0,036 кг
Бч		4		10А-III ГОСТ 5781-82 ℓ=1050			6				0,65 кг
				Материалы							
				Бетон класса В15	1,97	0,9	0,71	1,36			м3

Ведомость расхода стали на элемент, кг

Марка элемента	Изделия арматурные									Общий расход
	Арматура класса								Всего	
	А-III					Вр1				
	ГОСТ 5781-82					ГОСТ 6727-80				
	ф10	ф16	ф20		Итого	ф5		Итого		
Ум1		110,6	173,6		284,2	84,0		84,0	368,2	368,2
Ум2		63,2	99,2		162,4	38,0		38,0	200,4	200,4
Ум3	16,3	31,6			47,9	22,58		22,58	70,48	70,48
Ум4		86,9	136,4		243,6	58,6		58,6	280,6	302,2

Исполн.	Микитинская		
Рук.гр.	Муковня		
Гл.спец.	Павлинов		
Нач.отд.	Осокин		
ГИП	Глезин		
Н.контр.	Антонычева		

ТП 816-2-48.90 АС

Здание наружной майки, диагностики и защиты машин от коррозии районного объединения „Агропромхимия" (Стены кирпичные)

Стадия	Лист	Листов
Р	18	

Участки монолитные УМ2-УМ4

Гипроагротехпром г. Иваново

Привязан

Инв. №

Подп. и дата | Взам. инв. №

Копировал Курочкина 24550-01 (35) Формат А2

gost.e-ecolog.ru