ТИПОВОЙ ПРОЕКТ

816-2-49.90

Здание наружной мойки, диагностики и защиты машин от коррозии районного объединения «Агропромхимия»

Стены панельные

Альбом 1

24551-01
Цена 6-08

gost.e-ecolog.ru

ЦЕНТРАЛЬНЫЙ ИНСТИТУТ ТИПОВОГО ПРОЕКТИРОВАНИЯ
ГОССТРОЯ СССР

Москва, А-445, Смольная ул., 22

Сдано в печать X 1991 года

Заказ № 8412 Тираж 50 экз.

ТИПОВОЙ ПРОЕКТ
816-2-49.90
ЗДАНИЕ НАРУЖНОЙ МОЙКИ, ДИАГНОСТИКИ И ЗАЩИТЫ МАШИН ОТ КОРРОЗИИ РАЙОННОГО ОБЪЕДИНЕНИЯ «АГРОПРОМХИМИЯ»

СТЕНЫ ПАНЕЛЬНЫЕ

АЛЬБОМ 1

ПЕРЕЧЕНЬ АЛЬБОМОВ

АЛЬБОМ 1	ПЗ	Общая пояснительная записка
	ТХ	Технология производства
	АР	Архитектурные решения
	КЖ	Конструкции железобетонные
АЛЬБОМ 2	КЖ.И	Строительные изделия
АЛЬБОМ 3	ВК	Внутренние водопровод и канализация
	ОВ	Отопление и вентиляция
	ЭМ	Силовое электрооборудование
	АОВ	Автоматизация отопления и вентиляции
	СС	Связь и сигнализация
АЛЬБОМ 4	СО	Спецификации оборудования
АЛЬБОМ 5	ВМ	Ведомости потребности в материалах
АЛЬБОМ 6	С	Сметы. Книги 1, 2

Разработан
проектным институтом
«Гипроагротехпром»
г. Иваново

Утвержден
и введен в действие
проектным институтом
«Гипроагротехпром»
приказ от 3.10.90 № 342

Директор института В. В. Баранов
Главный инженер проекта В. И. Глезин

© ЦИТП Госстроя СССР, 1991

Привязан

Инв. №

Содержания альбома 1

№№ листов	Наименование и обозначение документов. Наименование листа	Стр.
	ТП 816-2-49.90 ПЗ	
1-	Общая пояснительная записка	3-10
	Технология производства	
	ТП 816-2-49.90 ТХ	
1	Общие данные	11
2	Спецификация к плану расположения оборудования	12
3	План расположения оборудования на отм. 0,000	13
4	План расположения гидрофильтра. Разрезы А-А, Б-Б, В-В, узел 1	14
5	План расположения и схема соединений трубопровода сжатого воздуха. Узел 1	15
6	Эскизные чертежи общих видов нетиповых конструкций	16
	Архитектурные решения	
	ТП 816-2-49.90 АР	
1	Общие данные (начало)	17
2	Общие данные (окончание)	18
3	Планы на отм. 0,000 и 3,300	19
4	Фасады. Разрез 1-1	20
5	Схемы расположения элементов заполнения оконных проёмов	21
6	Узлы 1-5. Узел утепления ворот	22
7	Узел 6. Сечения 2-2-7-7	23
8	План кровли. Лестница Л1. Стремянка СХ1	24
9	Планы полов и отверстий на отм. 0,000 и 3,300	25
	Конструкции железобетонные	
	ТП 816-2-49.90 КЖ	
1	Общие данные (начало)	26
2	Общие данные (окончание)	27
3	Схема расположения фундаментов и подпольного хозяйства	28
4	Фрагменты 1-5	29
5	Фрагменты 6-8	30
6	Фундамент Ф01. Схема расположения элементов перекрытия фундамента Ф01	31
7	Фундамент Ф02	32
8	Фундаменты Ф3.1.1.1, Ф3.1.1.1-01, Ф3.1.1.1-02, Ф4.2.1.1, Ф1.1.1.1, Ф3.1.1.2	33
9	Схема расположения колонн и балок покрытия	34
10	Схема расположения плит покрытия	35
11	Схема расположения панелей перекрытия и монолитных участков. Участки монолитные УМ1, УМ5	36
12	Участки монолитные УМ2-УМ4	37
13	Схема расположения панелей по осям А, Д; 1:6	38

Альбом 1

1. Общая часть

Типовой проект здания наружной мойки, диагностики и защиты машин от коррозии районного объединения „Агропромхимия" разработан на основании перечня: Госстроя СССР типового проектирования на 1989г. раздел VI пункт Т66.5.20 и задания на проектирование, утвержденного Главным научно-проектным управлением по строительству при Государственной комиссии Совета Министров СССР по продовольствию и закупкам.

Типовой проект здания разработан для строительства в составе ремонтно-обслуживающих баз (РОБ) районных объединений „Агропромхимия" (см. типовые проектные решения 816-01-66.84).

Типовой проект разработан для применения в районах со следующими природно-климатическими условиями:

- расчетная зимняя температура наружного воздуха минус 30°С;
- нормативное значение ветрового давления - 0,23кПа (23кгс/м²);
- нормативное значение веса снегового покрова - 1кПа (100кгс/м²);
- рельеф территории - спокойный, грунтовые воды отсутствуют;
- грунты - непучинистые, непросадочные со следующими нормативными характеристиками: $\varphi_н = 0,49$ рад (28°); $c^н = 2$кПа (0,02кгс/см²); $E = 14,7$МПа (150кгс/см²); $\gamma = 1,8$ т/м³.

Коэффициент безопасности по грунту $K_р = 1,0$.

Класс ответственности здания - II.

Коэффициент надежности по назначению - 0,95.

2. Технология производства

2.1. Назначение.

Здание предназначено для проведения работ по наружной мойке, диагностике и защите от коррозии машин районного объединения „Агропромхимия".

Для выполнения указанных работ в здании предусмотрены соответствующие технологические участки: нанесения и сушки антикоррозионных покрытий; очистки и предварительной мойки, обезвреживания машин, работающих с пестицидами; наружной мойки машин с оборотным водоснабжением; диагностики; агрегатная.

2.2. Краткое описание технологического процесса

Самоходные машины поступают на участки здания своим ходом, несамоходные - с помощью буксирных устройств.

Машины, работающие с пестицидами, минеральными и органическими удобрениями, поступают на участок очистки, предварительной мойки и обезвреживания машин.

Машины, работающие с пестицидами, сначала обезвреживаются посредством нанесения на их поверхность на 20-30мин свежеприготовленный 10% моющий раствор ДЕЗМОС ТУ38-50773-86. Раствор растирают по поверхности одной из щеток М-906. Затем поверхность промывается горячей водой. Наиболее тщательно следует обработать поверхности насосов, всасывающих фильтров, горловин, распыливающих устройств, шлангов, штанг, вентилей и кранов. Для промывки внутренних поверхностей моющий раствор заливают в емкость машины в объеме 10% от ее вместимости и на 10мин включают ВОМ (вал отбора мощности). После чего дают выдержку 20мин и снова включают ВОМ на 10мин. Затем моющий раствор сливается или перекачивается в емкость следующей машины. Таким образом раствор можно использовать 2-3 раза. Обработанную емкость в течение 15мин промывают последовательно горячей и холодной водой. Промывки холодной и горячей водой выполняются с помощью мониторной моечной машины ОМ-5361-03.

Промывочные воды после обезвреживания работающих с пестицидами машин через трап участка и соответствующую задвижку сливаются в резервуар-накопитель, где они дополнительно обрабатываются хлорной известью из расчета 0,5кг на 10л сточных вод. После чего сточные воды вывозятся в места, согласованные с местными органами санитарной службы.

Работы, связанные с работой ВОМ, и промежуточная выдержка 20мин производятся снаружи здания.

Промывка машин, работающих с жидким аммиаком, должна проводиться в соответствии со специальной инструкцией и только после полного их опорожнения от аммиака и продувки азотом и воздухом на наливном пункте, что должно быть подтверждено справкой.

На участке также проводятся очистка и промывка поверхностей машин, имеющих значительные загрязнения минеральными и органическими удобрениями. Промывочные воды после этих операций через трап участка и соответствующую задвижку отводятся в предназначенный для них резервуар-накопитель.

На данном участке предусматривается и проведение работ по очистке поверхностей машин с помощью гидропневмопескоструйной установки. На время работы установки и уборки с участка песка трап участка должен быть закрыт легкосъемным щитом.

Мойка прочих машин и окончательная домывка машин, работающих с удобрениями, проводятся на участке наружной мойки с оборотным водоснабжением с помощью машины для очистки ОМ-22616. Машины перед этим должны пройти предварительную очистку, а в теплое время и мойку на специализированных площадке для очистки и площадке с оборотным водоснабжением РОБ (см. типовые проектные решения 816-01-66.84).

Машина ОМ-22616 в зависимости от назначения мойки, степени и вида загрязнения, сложности поверхностей моющихся машин позволяет проводить мойку сплошными и рассеяными струями оборотным подогретым до 80°С моющим раствором из синтетических моющих средств - двухпроцентным раствором лабомида-101 ТУ38-10778-80 с ингибированными добавками нитрата натрия 0,8-1%, или тринатрия фосфата 0,5-2% или хромпика 0,3%. Моющий раствор готовится в емкости очистного сооружения оборотного водоснабжения. Через четыре недели использования моечный раствор полностью сливается и заменяется на новый.

После мойки машины обслушиваются обдувом сжатым воздухом.

При выполнении работ по очистке машин необходимо также использовать „Рекомендации по очистке машин и оборудования от остатков минеральных удобрений и других загрязнений", разработанные институтом ВНИПИагрохим г. Рязань и утвержденные Госкомсельхозтехникой СССР 28.06.79г.

Диагностика машин (тракторов) выполняется на специальном участке на двух постах. Пост, оборудованный диагностическим стендом КИ-8948, предназначен для диагностирования колесных тракторов. На посту, оборудованном комплектом мастера-наладчика, выполняются, в основном, работы по диагностике гусеничных тракторов.

Технология производства работ по диагностике должна проводиться согласно требованиям:

- ГОСТ 20793-86 и руководств заводов - изготовителей
- технологических карт, разработанных институтом ГОСНИТИ и „Руководства по организации технического обслуживания и ремонта энергонасыщенных тракторов", утвержденного Подотделом эксплуатации и ремонта машинно-тракторного парка Госагропрома СССР 25.03.88г;
- технической документации комплекта мастера наладчика и „Комплексной системы технического обслуживания и ремонта машин в сельском хозяйстве", утвержденной МСХ СССР 27.06.84г.

На постах диагностики предусматривается проведение работ, связанных с запуском и работой двигателей машин.

Инв. №				Привязан
Нач.отд.	Рекин			ТП 816-2-49.90 ПЗ
Нач.отд.	Осокин			
Нач.отд.	Крылов			
Нач.отд.	Шляпкин			Пояснительная записка
Нач.отд.	Кутин			
Нач.отд.	Кульков			
ГИП	Глезин			
Н.контр.	Антонычева			

Стадия	Лист	Листов
Р	1	8

Гипроагротехпром г. Иваново

Копировал Трафимова 24551-01 4 Формат А2

Инв. № подл. | Подп. и дата | Взам. инв. №

Альбом 1

Работы по защите машин и их узлов от коррозии выполняются на специализированном участке на постах нанесения и сушки антикоррозионных покрытий. На пост нанесения антикоррозионных покрытий машины должны поступать чистыми и сухими. Перед нанесением покрытий необходимо провести подготовку окрашиваемых поверхностей машин в зависимости от степени их состояния ручными средствами и пневматической шлифовальной машиной с насадками-иглофрезами, а также с помощью гидропневмопескоструйной установки. Для облегчения удаления старых лакокрасочных покрытий рекомендуется использовать „Автосмывку старой краски" ТУ6-15-732-85. После очистки поверхностей машин механическим способом или, если повреждения их были незначительны, глубиной не более 100 мкм, поверхности необходимо обработать модификаторами-преобразователями ржавчины, которые наносятся кистью или пистолетом-распылителем. Рекомендуемая система антикоррозионной защиты приведена в табл. 1.

Таблица 1

Наименование	Кол. слоев	Время сушки каждого слоя при 20-25°С, ч	Условия эксплуатации	Срок службы, лет
Модификатор ржавчины ЭКЧ-0184 ТУ6-10-1916-83	1	1-2	В химически агрессивной среде	5
Грунтовка ХС-010 ГОСТ 5355-81	2	1		
Эмаль ХВ-785 ГОСТ 7313-75	3	1*		
Смесь эмали ХВ-785 с лаком ХВ-784 (1:1) ГОСТ 7313-75	3	1*	В химически агрессивной среде	5

Примечание.* Последний слой необходимо дополнительно сушить в закрытом помещении в течение 23 часов.

Окраска поверхностей машин выполняется установкой безвоздушного распыления ОР-5550 ГОСНИТИ.

Сушку окрашенных поверхностей машин предусматривается выполнять естественным способом при температуре помещения участка, а также с помощью установки „Квант".

После окраски на поверхности нижних частей машин и на поверхности, контактирующие с минеральными и органическими удобрениями, наносится герметик У-30м ГОСТ 13489-79. Герметик в нагретом не ниже 60°С виде наносится и на новые машины с заводским лакокрасочным покрытием с помощью агрегата 03-4899. На другие поверхности распылителем наносится ингибированное тонкопленочное покрытие ХС-596.

Антикоррозионные покрытия в полном объеме рекомендуется наносить, при необходимости, на отремонтированные узлы, снятые с машин при текущем ремонте. При этом узлы вывешиваются с помощью козлового крана. На поверхности неснятых узлов и деталей покрытия наносятся после выполнения машинам общего текущего ремонта. Слои тонкопленочного покрытия и герметика восстанавливаются в зависимости от их состояния, в основном, при выполнении технического обслуживания №2.

При выполнении работ по очистке, мойке и антикоррозионной защите необходимо также пользоваться „Рекомендациями по конструктивно-технологическим методам противокоррозионной защиты машин, работающих в средах минеральных удобрений", разработанными институтом ВНИПИагрохим и утвержденными ВНПО „Союзсельхозхимия" 29.07.86г; „Руководством по очистке, мойке и окраске машин и деталей", разработанным институтом ГОСНИТИ и утвержденным Подотделом эксплуатации и ремонта машинно-тракторного парка Госагропрома СССР 10.07.87г.

При выполнении работ, связанных с постановкой машин на длительное хранение, необходимо соблюдать требования и использовать данные, изложенные в следующих материалах:

ГОСТ 7751-85 и „Руководстве по консервации и противокоррозионной защите машинно-тракторного парка," разработанном институтом ВИИТиН г. Тамбов и ГОСНИТИ и утвержденном Минсельхозом СССР 05.09.83г;

„Руководстве по хранению и противокоррозионной защите сельскохозяйственной техники," разработанном институтом ГОСНИТИ и утвержденном Госагропромом СССР в 1988г;

„Рекомендациях по применению составов ИНГИБИТ-С и ИЗВС для противокоррозионной защиты сельскохозяйственной техники ее узлов и деталей", разработанных институтом ГОСНИТИ и утвержденных Госагропромом СССР 27.02.87г;

„Рекомендациях по применению консервационных составов для защиты от коррозии сельскохозяйственной техники," разработанных институтом ВИИТиН в 1988г.

Все участки обеспечены необходимым современным технологическим оборудованием.

Для подключения пневматического оборудования, инструмента, обдувочных кранов и пистолета в здании предусмотрена разводка трубопровода сжатого воздуха с подключением его к компрессорной станции РОБ районного объединения „Агропромхимия" (см. типовые проектные решения 816-01-66.84).

2.3. Производственная программа, штаты и режим работы.

Годовой объем работ по мойке, диагностике и защите от коррозии приведен в табл. 2.

Таблица 2

Наименование	Трудоемкость, чел.-ч
Наружная мойка	1890
Диагностика	1860
Защита от коррозии	3280
Всего	7030

Режим работы в здании приведен в табл. 3.

Таблица 3

Наименование	Кол.
Продолжительность работы, дней в год	305
Число смен	1
Продолжительность рабочей смены, ч	7

Штаты работающих, группы производственных процессов приведены в табл. 4.

Таблица 4

Наименование	Кол. чел.	Группа производственного процесса
Мойщик	1	II Б
Мастер-диагност	1	I Б
Маляр	2	III Б
Всего	4	

2.4. Бытовое и медицинское обслуживание, организация общественного питания

Для работающих в здании имеются соответствующие бытовые помещения.

Для оказания первой медицинской помощи в бытовых помещениях установить медицинскую аптечку. Квалифицированное медицинское обслуживание предусматривается в лабораторно-административном корпусе РОБ (см. типовые проектные решения 816-01-66.84).

Привязан

Инв. № подл. | Подпись и дата | Взам. инв. №

Копировал Карегина 24551-01 г. Формат А4

Альбом

Организация общественного питания должна решаться в комплексе по РОБ в столовой лабораторно-административного корпуса.

2.5. Механизация технологических процессов

Для механизации технологических процессов предусмотрено соответствующее оборудование:

– козловый кран – обеспечивает возможность красить узлы и агрегаты в подвешенном состоянии;

– машины моечная и для очистки, установка для мойки деталей – обеспечивают приготовление, подогрев и подачу под давлением моющего раствора (в машинах до 10МПа);

– заправщик ЗЖВ-18 – обеспечивает с помощью сжатого воздуха приготовление и нанесение на поверхности машин обезвреживающего моющего раствора;

– установка гидропневмопескоструйная – обеспечивает эффективную очистку поверхностей машин смесью сжатого воздуха с увлажненным песком;

– обдувочные краны и пистолет для обдувки, обсушки машин, узлов и деталей сжатым воздухом;

– диагностический стенд – позволяет определить тормозные и тяговоэкономические показатели, диагностировать гидравлическую систему и генераторную установку;

– комплект мастера-наладчика с необходимым набором оборудования, диагностических приборов, приспособлений и инструмента (около 50 наименований);

– агрегат: О3-4899 – обеспечивает разогрев и нанесение с помощью насоса защитных антикоррозионных покрытий;

– электрифицированная мешалка для приготовления окрасочных составов, пневмоприводные окрасочная установка, бак красконагнетательный и шлифовальная машина для зачистки окрашиваемых поверхностей;

– установка для сушки окрашенных поверхностей с помощью инфракрасного излучения.

Уровень механизации 35%.

2.6. Техника безопасности и производственная санитария.

Безопасные условия труда работающих обеспечиваются принятыми в проекте объемно-планировочными и конструктивными решениями здания, организацией технологического процесса, системами вентиляции отопления и освещения.

При производстве работ по обезвреживанию, мойке и диагностике машин, нанесения на их поверхности и сушки антикоррозионных покрытий должны соблюдаться требования:

– ГОСТ 12.3.002-75, ГОСТ 12.3.005-75, ГОСТ 12.3.017-79, ГОСТ 12.3.037-84, ГОСТ 12.3.041-86;

– „Правил безопасности при ремонте и техническом обслуживании машин и оборудования в системе Госагропрома СССР", утвержденных Госагропромом СССР 12.12.86г;

– „Правил и норм техники безопасности, пожарной безопасности и производственной санитарии для окрасочных цехов," разработанных всесоюзным центральным научно-исследовательским институтом охраны труда ВЦСПС и ЦК профсоюза рабочих машиностроения и утвержденных 15.08.74г;

– „Инструкции по технике безопасности при хранении, транспортировке и применении пестицидов в сельском хозяйстве", утвержденной Минсельхозом СССР 18.06.84г;

– „Санитарных правил по хранению, транспортированию и применению минеральных удобрений в сельском хозяйстве" утвержденных Минздравом СССР 13.04.73г за № 1049-73;

– „Методических указаний по оздоровлению условий труда в производстве и при применении ингибиторов атмосферной коррозии металлов и ингибированной бумаги," утвержденных Главным Государственным санитарным врачем от 14.07.75г за N 1321-75.

От мест продолжительного концентрированного выделения вредностей предусмотрены вытяжные устройства: отвод продуктов сгорания от машины для очистки, шланговые отводы отработавших газов от постов диагностики, отвод газовоздушной смеси от решетки на посту окраски. При отключении вентилятора гидрофильтра решетки, автоматически прекращается подача сжатого воздуха на участок нанесения и сушки антикоррозионных покрытий и соответственно возможность выполнения окрасочных работ.

При вывешивании агрегатов и узлов с помощью козлового крана при нанесении на них антикоррозионных покрытий необходимо пользоваться страховочными подставками.

Работы на гидропневмопескоструйной установке выполнять согласно инструкции по ее эксплуатации.

На технологических участках на видном месте должны быть вывешены наиболее характерные плакаты-инструкции по технике безопасности и производственной санитарии.

Уборку полов участков диагностики, нанесения и сушки антикоррозионных покрытий производить влажным способом.

Рабочие здания должны быть обеспечены средствами индивидуальной защиты согласно „Инструкции о порядке обеспечения рабочих и служащих специальной одеждой, специальной обувью и другими средствами индивидуальной защиты," утвержденной с дополнениями и изменениями Государственным комитетом СССР по труду и социальным вопросам и ВЦСПС 24.03.87г, №177/п-4.

3. Архитектурно-строительные решения

3.1. Объёмно-планировочное решение

Здание наружной мойки прямоугольное в плане с размерами в плане 24×24 м. Высота до низа несущих конструкций 6,0 м.

3.2. Конструктивное решение

Здание наружной мойки запроектировано в конструкциях каркаса для одноэтажных промышленных зданий.

4. Водоснабжение и канализация

4.1. Водоснабжение

Водоснабжение здания наружной мойки, диагностики и защиты машин от коррозии решается от сетей хозяйственно-питьевого производственно-противопожарного водопровода поселка. Качество воды должно удовлетворять требованиям ГОСТ 2874-82 „Вода питьевая."

Расход воды предусматривается на технологические, бытовые и противопожарные нужды.

Для учета расхода воды предусматривается установка счетчика холодной воды ВСКМ-5/20ч. Пропуск противопожарного расхода предусматривается по обводной линии, которая оборудуется задвижкой с электроприводом, нормальное положение задвижки – „закрыто". Открытие задвижки дистанционное от каждого пожарного крана.

Горячее водоснабжение централизованное.

4.2. Канализация

Сброс бытовых и незначительно загрязненных производственных вод предусматривается в одноименные сети канализации.

Производственные сточные воды с участка наружной мойки проходят очистку на очистных сооружениях и далее поступают в систему оборотного водоснабжения.

Сточные воды от обмыва техники, занятой на внесении минеральных удобрений, отдельным выпуском отводятся в резервуар-накопитель для последующего вывоза на поля в качестве удобрения при поливе.

Сточные воды от обмыва техники занятой на внесении пестицидов отдельным выпуском отводятся

Инв. № подл. | Подпись и дата | Взам. инв. №

Привязан

Инв. №

Копировал Карелина 24351-01 6 формат А2

в резервуар-накопитель с последующим вывозом в отведенное и согласованное с органами санитарного надзора место.

В качестве резервуара-накопителя рекомендуется применять жижесборник по типовому проекту 815-49.86.

Сточные воды с участка нанесения и сушки антикоррозионных покрытий поступают в оборотную систему гидрофильтра.

6. Отопление вентиляция и индивидуальный тепловой пункт

Отопление, вентиляция, индивидуальный тепловой пункт

Теплоснабжение здания наружной мойки принято от наружных тепловых сетей.

Теплоноситель - вода с температурой 150-70°С, для горячего водоснабжения - вода с температурой 55°С.

5.1. Отопление.

Отопление здания наружной мойки водяное, совмещенное с воздушным. Дежурное отопление запроектировано на поддержание температуры $t_в$=5°С на участках наружной мойки и диагностики.

В рабочее время расчетные температуры воздуха поддерживаются на участке диагностики отопительно-вентиляционными агрегатами, на участке наружной мойки и участке для нанесения и сушки антикоррозионных покрытий приточными установками.

Для расчета систем отопления в производственных помещениях температура внутреннего воздуха принята 17°С по технологическому заданию. На участке для нанесения и сушки антикоррозионных покрытий 22°С.

Во вспомогательных помещениях отопление рассчитано на поддержание внутренних температур по СНИП 2.09.04-87 „Административные и бытовые здания".

5.2. Вентиляция.

Вентиляция производственных помещений запроектирована приточно-вытяжная с механическим и естественным побуждением. Расчет воздухообменов выполнен по технологическому заданию и в соответствии со СНиП 2.04.05-86 „Отопление, вентиляция и кондиционирование" и рассчитан на удаление вредностей.

Наименование оборудования, имеющего местные отсосы тип укрытия и объемы вытяжного воздуха приведены в таблице местных отсосов на листе ОВ-3.

На участке для нанесения и сушки антикоррозионных покрытий приточная система П1 обеспечивает приток воздуха в размере 0,95 от количества вытяжного воздуха. Подпор воздуха осуществляется подачей воздуха в тамбур-шлюз.

5.3. Индивидуальный тепловой пункт

Схемой теплового пункта предусмотрены учет расхода теплоносителя, контроль температуры и давления, установлен регулятор расхода.

Необходимость установки приборов автоматического регулирования определяется при привязке проекта в соответствии с типовыми проектными решениями 903-04-13 альбом 4.2 автоматизированные индивидуальные тепловые пункты зданий жилищно-гражданского и производственного назначения.

6. Электрооборудование

Электроснабжение осуществляется от внешних сетей напряжением 380/220 в по кабельному вводу. Электроприемники по надежности электроснабжения относятся к потребителям III категории.

Установленная мощность силового электрооборудования и электроосвещения составляет 189 квт, расчетная мощность 91,4 квт.

Годовой расход электроэнергии 217,0 квт.

7. Автоматизация отопления и вентиляции

Проектом предусмотрена автоматизация приточных систем П1-П6, отопительных агрегатов А1-А4, установки гидрофильтра, а также автоматическое управление электрифицированными задвижками.

8. Молниезащита

Здание молниезащите не подлежит. Молниезащита выполняется только для помещений В-1б и В-1а с учетом требований РД 34.21.122-87.

9. Противопожарные мероприятия

Категория производств по взрывной, взрывопожарной и пожарной опасности на участках здания принята в соответствии с „Руководством по технологическому проектированию объектов ремонтно-обслуживающей базы колхозов и совхозов", утвержденным Госагропромом СССР 26.05.87г.

Организация работ в здании, его эксплуатация должны отвечать „Общесоюзным правилам пожарной безопасности для объектов сельскохозяйственного производства" (ППБ-04-76), утвержденным с дополнениями МВД СССР 13.12.85г, правилам, указанным в разделе техники безопасности.

Согласно правил ППБ-04-76 участки здания обеспечены первичными средствами пожаротушения. Кроме указанных в спецификации первичных средств- огнетушителей и ящиков с песком каждый из участков диагностики, нанесения и сушки антикоррозионных покрытий должны быть обеспечены двумя кошмами размером 2×1,5м.

Запуск двигателей внутреннего сгорания машин при их выезде с постов нанесения и сушки должен производиться не ранее, чем через 30 мин после окончания окрасочных работ. При этом вентиляторы притока и вытяжки не должны выключаться.

До ввода в эксплуатацию участка для нанесения и сушки необходимо разработать инструкцию о порядке проведения антикоррозионных работ, в которой предусмотреть обязательный контроль за загазованностью воздушной среды на участке, указав периодичность его проведения с регистрацией результатов замеров в специальном журнале. В инструкции также необходимо отразить вопросы соблюдения техники безопасности и пожарной безопасности, а также способы и сроки очистки оборудования и строительных конструкций от налетов краски с учетом требований, изложенных в разделе 3.2. правил ППБ-04-76.

Для контроля за обеспечением взрывоопасных концентраций газовоздушной среды на участке нанесения и сушки антикоррозионных покрытий проектом предусмотрен переносной газоанализатор СГГ-2.

В установке для мойки деталей применяются пожаробезопасные моющие средства.

Перемещение снятых с машин узлов во время нанесения их антикоррозионных покрытий выполняется ручным пожаровзрывобезопасным краном.

Для обеспечения эвакуации машин, людей и материальных ценностей на случай возникновения пожара руководство базы должно разработать инструкцию и план, обеспечить наличие необходимого количества тросов для буксировки, ключей для систем зажигания двигателей самоходных машин и место их хранения. Инструкцию согласовать с местными органами Госпожнадзора и объявить всем работающим.

Привязан

Инв. №

Копировал Трофимова 24551-01 7 Формат А2

Инв. № подл. | Подп. и дата | Взам. инв. №

Альбом I

На территории здания установить оборудованный по правилам ППБ-04-76 пожарный щит. Здесь же необходимо иметь ящик с песком и приставную лестницу.

Помещение категорий А и В отделены от других помещений и друг от друга противопожарными перегородками первого типа, в проемы этих помещений устанавливаются противопожарные двери с уплотнением коробок дверных полотен. На дверях устанавливаются закрыватели дверные. В местах проемов категории А предусмотрен тамбур-шлюз. Перегородки в помещении категории А пылегазонепроницаемые, полы - из материалов, исключающих искрообразование в качестве легкосбрасываемых конструкций в помещении категории А использовано остекление окон и легкосбрасываемая кровля.

В соответствии со СНИП 2.04.01-85 „ Внутренний водопровод и канализация зданий" и СНИП 2.04.2-84 „ Водоснабжение. Наружные сети и сооружения" внутреннее пожаротушение решается от пожарных кранов, которые располагаются из расчета орошения каждой точки помещения двумя струями при длине рукава 20м Расчетный расход воды на внутреннее пожаротушение составляет 5,2 л/с (две струи по 2,6 л/с). Расчетный расход воды на наружное пожаротушение - 10 л/с. Наружное пожаротушение должно осуществляться от пожарных гидрантов, расположенных на кольцевой водопроводной сети.

Все отопительно-вентиляционное оборудование и воздуховоды предназначенные для помещения категории А, заземлить.

Воздуховоды идущие на тамбур-шлюзы, а также транзитный воздуховод идущий от установки В1 по понижению наружной майки обеспечены повышенным пределом огнестойкости 0,5 часа. Воздуховоды систем П3, а так же ВЕ1, ВЕ7 идущие транзитом по помещениям категории А и Д, обеспечены повышенным пределом огнестойкости до 0,25 часа.

Вентилятор и электродвигатель вытяжной системы В1 приняты во взрывозащищенном исполнении.

На выхаде воздуховодов систем П1, П2 из венткамеры предусмотрена установка клапанов обратных в искрозащищенном исполнении.

Проектом предусмотрено устройство пожарной сигнализации с установкой приемной станции „ Сигнал 43" в помещении с круглосуточным дежурством (выбирается при привязке).

10. Охрана окружающей природной среды

10.1. Охрана атмосферного воздуха от загрязнения

Источниками загрязнения атмосферного воздуха являются выбросы систем вытяжной вентиляции и технологические выбросы.

Сведения о количестве и характеристике вредных веществ, выбрасываемых в атмосферу, приведены в табл. 5.

Таблица 5

Номер системы	Наименование оборудования	Наименование вещества	Количество, г/с	Предельно допустимая концентрация в воздухе нас. мест мг/м³
В-1	Стол монтажный	Ксилол	0,0038	0,2
В-2	Работающий двигатель трактора при въезде-выезде на участке диагностики	Двуокись азота	0,006	0,085
		Окись углерода	0,015	5,0
В-3	Работающий двигатель при въезде выезде на участке очистки и наружной майки	Двуокись азота	0,0114	0,085
		Окись углерода	0,0284	5,0
ТВ-1	Окрасочная напольная решетка	Ксилол	0,492	0,2
ТВ-2	Машина для очистки ОМ-22616	Двуокись азота	0,0517	0,085
ВЕ-4	Шланговый отсос на участке диагностики	Окись углерода	0,02777	5,0
		Углеводороды	0,0083	5,0
		Двуокись азота	0,01111	0,085
		Сажа	0,00431	0,15
		Сернистый ангидрид	0,00555	0,5
		Бенз(а)пирен	$0,00861\ 10^{-5}$	$0,1 \cdot 10^{-6}$
ВЕ-5	Шланговый отсос на участке диагностики	Окись углерода	0,3611	5,0
		Углеводороды	0,1083	5,0
		Двуокись азота	0,1444	0,085
		Сажа	0,05597	0,15
		Сернистый ангидрид	0,0722	0,5
		Бенз(а)пирен	$0,11194 \cdot 10^{-5}$	$0,1 \cdot 10^{-5}$

В системе ТВ-1 осуществляется мокрая очистка удаляемого воздуха от красочной пыли и паров растворителя в гидрофильтре. В остальных системах ввиду незначительного вклада в загрязнение атмосферы очистка выбросов не предусматривается.

Расчет концентраций вредных веществ в приземном слое с учетом фоновых концентраций выполнить при привязке проекта в соответствии с Методикой расчета концентраций в атмосферном воздухе вредных веществ, содержащихся в выбросах предприятий утвержденной Госкомгидрометом 4 августа 1986 года.

10.2. Охрана водоемов от загрязнения сточными водами.

В целях сокращения потребления воды в гидрофильтре на участке нанесения и сушки антикоррозионного покрытия и в машине для очистки на участке наружной мойки запроектированы системы оборотного водоснабжения.

Производственные сточные воды, содержащие минеральные удобрения и пестициды самотечной сетью отводятся в отдельные резервуары-накопители Сточные воды, содержащие пестициды, обезвреживаются хлорной известью.

По мере необходимости сточные воды из резервуаров-накопителей и рабочие растворы из систем оборотного водоснабжения вывозятся в места, согласованные с органами санитарного надзора. Сточные воды, содержащие минеральные удобрения, могут использоваться в качестве удобрений на сельскохозяйственных угодьях.

Хоз-бытовые и незначительно загрязненные производственные сточные воды самотечной сетью отводятся в сети предприятия и далее на поселковые очистные сооружения полной биологической очистки

Сведения о количестве и характеристике сточных вод приводятся в комплекте чертежей „ Внутренние водопровод и канализация".

10.3. Охрана и рациональное использование земель

Проектом привязки предусмотреть максимальное сохранение существующего ландшафта и устройство организованного стока атмосферных осадков. В случае отвода для строительства здания сельскохозяйственных угодий верхний гидродарный слой почвы подлежит снятию и дальнейшему использованию по усмотрению хозяйства.

Привязан

Инв. №

ТП 816-2-49.90 ПЗ

Лист 5

Копировал Трофимова 24551-01 8 Формат А2

Инв. № подл. | Подп. и дата | Взам. инв. №

11. Мероприятия по шумоглушению

Для снижения шума от вентиляционных установок предусматривается:

- установка вентиляционных агрегатов на виброизоляторах и применение гибких вставок;
- балансировка рабочего колеса вентиляторов и регулировка подшипников;
- установка вентиляторов в изолированном помещении

12. Достижения науки и техники

В проекте применено новое с большими разрешающими возможностями оборудование:

- комплект мастера-наладчика ОРГ-16305;
- машина для очистки ОМ-22616;
- установка сушильная передвижная инфракрасного излучения „Квинт".

В проекте применены и использованы руководящие материалы, разработанные: Государственным Всесоюзным ордена Трудового Красного Знамени научно-исследовательским технологическим институтом ремонта и эксплуатации машинно-тракторного парка (ГОСНИТИ г. Москва); Всесоюзным научно-исследовательским и проектно-технологическим институтом по использованию техники и нефтепродуктов в сельском хозяйстве (ВИИТиН г. Тамбов); Всесоюзным научно-исслевовательским и проектным институтом по технологии и экономике хранения, транспортировки и механизации внесения в почву минеральных удобрений (ВНИПИ агрохим г. Рязань).

13. Научная организация труда

Научная организация труда обеспечивается выполнением требований, приведенных в проекте нормативных документов и организацией согласно им, а также отраженных в записке технологических процессов; организацией рабочих мест с соответствующими параметрами воздуха рабочей зоны, обеспечением их необходимым технологическим оборудованием и средствами индивидуальной защиты; использованием в проекте достижений науки и техники; соблюдением необходимых правил техники безопасности, производственной санитарии и противопожарных мероприятий; выполнением мероприятий по охране окружающей среды; обеспечением работающих бытовыми помещениями; организацией медицинского обслуживания и общественного питания.

Таблица 6

Основные технико-экономические показатели

Наименование	Проект	Проект т.п. 816-2-11.84	Аналог в сопоставимом виде
Мощность, усл. рем. в год	23,43	22,8	23,43
Затраты эксплуатационные, тыс.руб	65,21	74,83	76,90
то же на ед. мощности, руб.	2783	3282	3282
Приведенные затраты, тыс. руб.	81,57	93,37	95,95
то же на ед. мощности, руб.	3481	4095	4095
Уровень механизации, %	35	35	35
Трудоемкость работ, чел.-ч	7030	6840	7030
Общая численность работающих, чел	4	4	4
Количество рабочих дней в году	305	305	305
Количество смен в сутки	1	1	1
Площадь общая, м²	722,04	782,87	804,50
м²/ед. мощности	30,82	34,34	34,34
Объем строительный, м³	4415,4	5516,6	5669,0
м³/ед. мощности	188,45	241,96	241,96
Сметная стоимость строительства			
общая, тыс. руб.	130,10	144,23	148,22
руб./ед. мощности	5553	6326	6326
В том числе СМР, тыс. руб.	90,22	113,23	116,36
руб./м²	124,95	144,63	144,63
руб./м³	20,43	20,53	20,53
Сметная стоимость с			
учетом привязки, тыс. руб.	163,67	185,41	190,53
руб./ед. мощности	6985	8132	8132
Трудозатраты построечные, чел.-ч	12221	15220	15641
чел.-ч/ед. мощности	522	668	668
чел.-ч/млн. руб. СМР	135458	134417	134417
Продолжительность строительства, мес.	6	6	6
Цемент, приведенный к М400, т	135,84	149,18	153,30
т/ед. мощности	5,798	6,543	6,543
т/млн. руб. СМР	1506	1317	1317
Сталь, приведенная к классу A-I и Ст3т	37,47	39,19	40,27
т/ед. мощности	1,599	1,719	1,719
т/млн. руб. СМР	415	346	346
Лесоматериалы, приведенные			
к круглому лесу, м³	33,51	33,64	34,57
м³/ед. мощности	1,415	1,475	1,475
м³/млн. руб. СМР	367	297	297
Годовая потребность:			
в тепле, ГДж	6320,2	8958,8	9206,3
ГДж/ед. мощности	269,75	392,93	392,93
в электроэнергии, МВт ч	217	244,7	251,46
кВт ч/ед. мощности	9262	10732	10732
в воде, м³	5815	17461,5	17944
м³/ед. мощности	248	766	766

Продолжение табл. 6

Наименование	Проект	Проект-аналог т.п. 816-2-12.84	Проект-аналог в сопоставимом виде
Выход стоков, м³	3843	14475	14875
м³/ед. мощности	164	635	635
Годовой экономический			
эффект, тыс. руб.	11,80		
Примечание. За аналог.	принят	тип. пр.	№816-2-11.84
приведенный в сопоставимый	вид.	Экономия	
тепла и воды получена	за счет	измене	ния
технологии мойки машин	от пест	ицидов	

14. Рекомендации по рациональной организации строительства

При разработке проекта организации строительства объекта необходимо руководствоваться требованиями СНиП 3.01.01-85 „Организация строительного производства." Строительство объекта необходима осуществлять поточным методом, что сократит продолжительность строительства. Общая продолжительность строительства определяется в соответствии со СНиП 1.04.03-85, Нормы продолжительности строительства и задела в строительстве предприятий зданий и сооружений." Все строительно-монтажные работы выполнять в строгом соответствии с указаниями, требованиями соответствующих глав СНиП, регламентирующих правила производства и приемки работ, а также с правилами противопожарной техники и „Техники безопасности в строительстве" СНиП III-4-80.

Потребность строительства в энергоресурсах, воде, временных зданиях и сооружениях, а также численность работающих кадров определяется по „Расчетным нормативам для составления проектов организации строительства" ч. I и V, а также по стоимости строительно-монтажных работ и плановой годовой выработке в подрядной строительной организации. (ЦНИИОМТП г. Москва, Стройиздат 1973-1974 г.г. В качестве временных зданий и сооружений рекомендуется использовать инвентарные передвижные здания и при возможности существующие здания, удовлетворяющие санитарно-гигиеническим требованиям.

Привязан

Инв. №

Инв. № подл. | Подп. и дата | Взам. инв. №

Копировал Курочкина 24551-01 9 Формат А2

Альбом 1

Схема стройгенплана

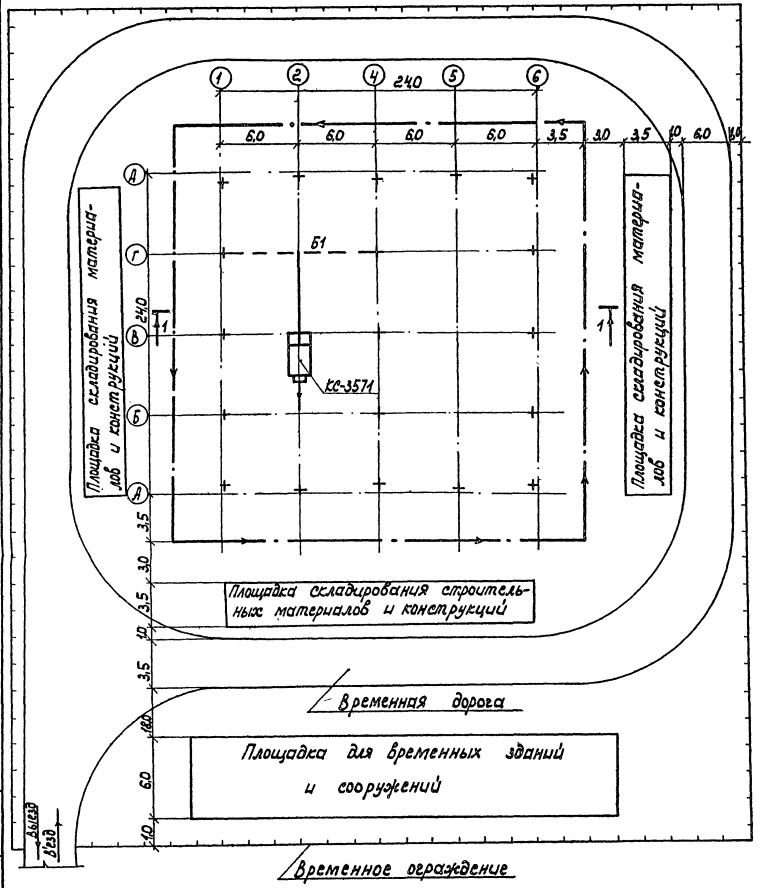

Приложение 1

1-1

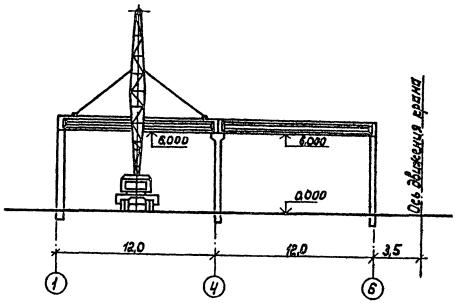

Экспликация зданий и сооружений

Номер по схеме	Наименование здания (сооружения)	Примечан.
1	Здание наружной мойки, диагностики и защиты	
	машин от коррозии районного объединения	
	„Агропромхимия" (стены панельные)	

1. Схема стройгенплана разработана на основании схемы генплана ремонтно-обслуживающих баз.
2. Схема стройгенплана показана на период монтажа надземной части здания. Монтаж предусматривается вести краном типа КС-3571.
3. Максимальная масса монтируемого элемента: балка - 45т.
4. Конструкция временной автодороги определяется при привязке проекта.

Привязан

Инв. № подл. | Подпись и дата | Взам. инв. №

Копировал Карелина 24551-01 10 формат А3

Альбом I

Приложение 2

График производства работ

Наименование работ	Объём работ ед. изм.	Кол.	Труд. чел.дн.	Машины: Наименование	Кол.	Продол. в днях	Кол. смен	Число рабочих в смену	Состав бригады	Месяцы строительства 1	2	3	4	5	6
Земляные работы	$м^3$	467	121	Экскаватор	1	16	1,5	5	Машинисты, землекопы						
Устройство фундаментов	$м^3$	101	62	Автокран	1	8	1,5	5	Машинист, монтажники, бетонщики						
Устройство каркаса	$м^3$	33	48		1	6	1,5	5							
Устройство стен	$м^2$	1041	145		1	14	1,5	7							
Устройство перекрытия	$м^2$	81	16		1	3	1,5	3							
Устройство покрытия	$м^2$	570	20		1	4	1,5	3							
Устройство кровли	$м^2$	616	153	Подъемник	1	18	1,5	6	Кровельщик						
Перегородки	$м^2$	427	86	Автокран	1	8	1,5	7	Монтажники						
Заполнение дверных и оконных проемов	$м^2$	90	21	Подъемник	1	2	1,5	6	Столяры						
Заполнение ворот	$м^2$	106	50		1	6	1,5	6							
Устройство полов	$м^2$	721	74	Вибраторы	2	10	1,5	5	Бетонщики, плиточники						
Отделочные работы	$м^2$	2456	299	Штукатурный агрегат	1	22	1,5	9	Маляры, штукатуры						
Разные работы	тыс. руб.	3,609	72	—	—	16	1,5	3	Разнорабочие						
Внутренние сантехнические работы	тыс. руб.	17,16	317	—	—	26	1,5	8	Сантехники						
Внутренние электромонтажные работы	тыс. руб.	7,31	210	—	—	20	1,5	7	Электромонтажники						
Пожарная сигнализация	тыс. руб.	0,32	20	—	—	4	1,5	3							
Монтаж технологического оборудования	тыс. руб.	1,07	76	—	—	6	1,5	8	Наладчики						

Инв.№ подл. | Подпись и дата | Взам. инв.№

Привязан

Инв.№

ТП 816-2-49.90 ПЗ Лист 8

Копировал Каргина 24551-01 11 формат А2

Ведомость рабочих чертежей основного комплекта

Лист	Наименование	Примеч.
1	Общие данные	
2	План расположения оборудования на отм. 0,000	
3	Спецификация к плану расположения оборудования и трубопровода сжатого воздуха	
4	План расположения гидрофильтра. Разрезы А-А, Б-Б, В-В, узел I	
5	План расположения и схема соединений трубопровода сжатого воздуха. Узел I	

Ведомость ссылочных и прилагаемых документов

Обозначение	Наименование	Примеч.
	Ссылочные документы	
4.904-69	Детали крепления санитарно-технических приборов и трубопроводов. Рабочие чертежи	
5.801-1	Чертежи оборудования и оснастки для ремонта сельскохозяйственной техники	
Выпуск 2	Верстаки, столы	
0111.00.000	Стол монтажный	
Выпуск 3	Шкафы, лари, ящики, подставки	
0201.00.000	Шкаф для малярных принадлежностей	
0202.00.000	Шкаф для инструмента и монтажных принадлежностей	
0304.00.000	Ящик для песка	
0314.00.000	Ларь для обтирочных материалов	
Выпуск 4	Стеллажи	
0401.00.000	Стеллаж для деталей и узлов	

Обозначение	Наименование	Примеч.
	Чертежи нестандартизированного оборудования	
	Гипроавтотранс г. Москва	
7107	Гидрофильтр	
7122	Диффузор со сменным фланцем	
7123	Обечайка со смотровым люком	
	Прилагаемые документы	
-ТХ.СО	Спецификация оборудования	
-ТХ.ВМ	Ведомость потребности в материалах	
-ТХН.01.000	Фильтр сетчатый	

Ведомость основных комплектов рабочих чертежей

Обозначение	Наименование	Примеч.
-ТХ	Технология производства	
-АР	Архитектурные решения	
-КЖ	Конструкции железобетонные	
-ВК	Внутренние водопровод и канализация	
-ОВ	Отопление и вентиляция	
-ЭМ	Силовое электрооборудование	
-АОВ	Автоматизация отопления и вентиляции	
-СС	Связь и сигнализация	

Условные обозначения:

- — оборудование стационарное
- — оборудование передвижное
- — потребитель электроэнергии
- — подвод холодной воды
- — отвод в канализацию
- — местный вентиляционный отсос

Адрес калькодержателя нестандартизированного оборудования: Гипроавтотранс, 109089 г. Москва, набережная Мориса Тореза, 34.

Предусмотренное проектом технологическое оборудование будет выпускаться в период действия типового проекта

Характеристика трубопровода

Обозначение	Наименование транспортируемого продукта	Категория трубопровода	Рабочие условия трубопровода: Температура, °С	Давление, МПа (кгс/см²)	Испытание	Давление испытания, МПа (кгс/см²)	Дополнительные указания
	Сжатый воздух	III; V	30	1,0 (10)	Гидравлическ. Пневматич.	1,25 (12,5)	Время испытания 5 мин

Типовой проект разработан в соответствии с действующими нормами и правилами и предусматривает мероприятия, обеспечивающие взрывную, взрывопожарную и пожарную безопасность при эксплуатации здания.
Главный инженер проекта В.И.Глезин

Привязан

Инв.№

Инж.	Лисфер		
Рук.гр.	Нуждин		ТП 816-2-49.90 -ТХ
Гл.спец.	Серебрего		
Нач.отд.	Рекий		
ГИП	Глезин		
Н.контр.	Антонычев		Здание наружной мойки для диагностики и защиты машин от коррозии раствором ингибитора Агропроминмаш

Стадия	Лист	Листов
Р	1	5

Общие данные

Гипроагротехпром г. Иваново

Инв.№ подл. | Подп. и дата | Взам. инв.№

Копировал Курочкина 24551-01 12 Формат А2

Альбом 1

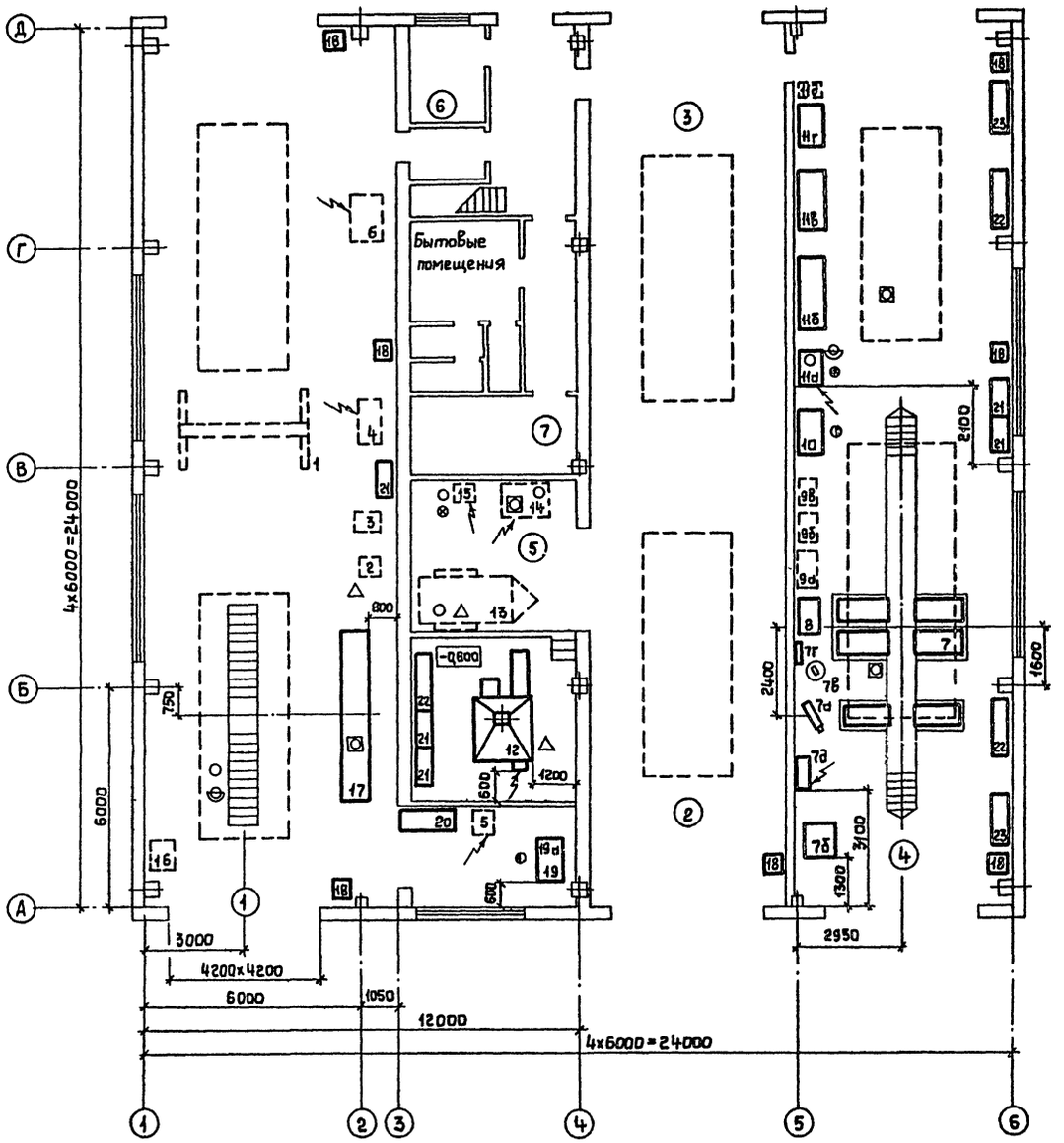

Экспликация помещений

Номер по плану	Наименование	Категория производств по взрывной взрывопожарной и пожарной опасности
1	Участок для нанесения и сушки антикоррозионных покрытий	А
2	Участок очистки и предварительной мойки машин, обезвреживания машин, работающих с пестицидами	Д
3	Участок наружной мойки машин с оборотным водоснабжением	Д
4	Участок диагностики	В
5	Агрегатная	Д
6	Индивидуальный тепловой пункт	
7	Электрощитовая	

Привязан

Инв. №

Инж.	Лифер		
Рук.гр.	Нуждин		
Гл.спец.	Селиверстов		
Нач.отд.	Рекин		
ГИП	Глезин		
Н.контр.	Антонычева		

ТП 816-2-49.90 -ТХ

Здание наружной мойки, диагностики и защиты машин от коррозии районного объединения „Агропромхимия" (стены панельные)

План расположения оборудования на отм. 0,000

Стадия	Лист	Листов
Р	2	

Гипроагротехпром г. Иваново

Гл.спец.тех.отд. Гороховацкий; Нач.отд. ВК Шляпкин; Нач.отд. АСО Осокин; Нач.отд. ЭТ Кутин; Нач.отд. ТТ Крылов

Взам.инв.№; Подпись и дата; Инв.№ подл.

Копировал Крайнова

24551-01 13

Формат А2

Альбом I

Марка, поз.	Обозначение	Наименование	Кол.	Масса ед., кг	Примеч.
1		Кран козловой Грузоподъ-			
		емность 3т, габарит			
		3690×2200×3198 мм	1	635	
2		Установка окрасочная			
		ОР-5550. Расход воздуха			
		0,4м³/мин, габарит 680×			
		580×900 мм	1	33	P=0,4МПа
3		Бак красконагнетатель-			
		ный СО-126. Расход воздуха			
		0,04м³/мин, габарит 350×390×			
		700 мм	1	20	P=0,4МПа
4		Агрегат для нанесения			
		антикоррозионных покры-			
		тий 03-4899, N=4,9 кВт,			
		габарит 1300×650×800 мм	1	120	
5		Мешалка для красочных			
		составов, N=1,1кВт, габа-			
		рит 720×600×500 мм	1	60	
6		Сушильная установка			
		„Кабина", N=15 кВт, габарит			
		1300×900×1500 мм	1	130	
7		Диагностический стенд			
		КИ-8948, N=55 кВт, габа-			
		рит 10500×4650 мм	1	7000	
7а		Пульт стенда КИ-8948	1		
7б		Жидкостный реостат			
		стенда КИ-8948	1		
7в		Топливомер КИ-8940	1		
7г		Топливный бак стенда			
		КИ-8948	1		
7д		Электрошкаф КИ-8948	1		
8		Стол письменный вычисли-			
		тельный АРТ 1532	1		
9		Комплект для диагности-			
		рования тракторов			
		КИ-13920	1	750	
9а		Колонка диагностическая	1		
9б		Установка компрессорно-			
		вакуумная	1		
9в		Стол монтажный	1		
10		Верстак слесарный ОРГ-5363			
		Габарит 1300×920×1400 мм	1	200	
11		Комплект вспомогатель-			
		ра-наладчика ОРГ-16395	1	750	
11а		Установка для мойки дета-			
		лей ОРГ-14906. N=4,7 кВт,			
		габарит 1000×650×1000 мм			

Марка, поз.	Обозначение	Наименование	Кол.	Масса ед., кг	Примеч.
		расход воздуха 0,12м³/мин	1	150	P=0,6МПа
11б		Верстак с приставкой			
		ОРГ-16395.01. Габарит			
		2000×750×850 мм	1	150	
11в		Стойка ОРГ-16395.02			
		Габарит 1600×800×1900 мм	1		
11г		Стол монтажный ОРГ-16395.03			
		Габарит 1200×800×600 мм	1	79	
11д		Тележка инструментальная			
		70-7878-1004. Габарит 660×			
		385×945 мм	1	50	
12		Установка гидропневмомех.			
		костружная ОП-12458. Рас-			
		ход воздуха 5м³/мин N=11кВт,			
		габарит 3300×1650×3155 мм	1	960	P=0,4МПа
13		Заправщик-инжектор асфаль-			
		тобетонных смесей ДС-1.8. Расход возду-			
		ха 0,2м³/мин, габарит 3350×			
		1100×1860 мм	1	710	P=0,3МПа
14		Машина для очистки ОП-2265,			
		N=5кВт, габарит 1360×954 мм	1	380	
15		Машина моечная ОП-5361-03,			
		N=4кВт, габарит 540×420×762мм	1	150	
16		Огнетушитель воздушно-пен-			
		ный ОВП-100. Габарит 800×410×			
		1350 мм	1	160	
17б		Вентилятор осевой к гидро-			
		фильтру ЛУЧ 2.00.000-10			
		N=15кВт, производитель-			
		ность 36000 м³/ч	1	664	Лист 4
17	7107	Гидрофильтр. Габарит 4592×			
		1000×2700 мм	1	1530	
17а	7122	Диффузор со смещенным			
		фланцем	1	380	Лист 4
17в	7123	Обечайка со смотровым			
		люком	1	42	Лист 4
18	0304.00.000	Ящик для песка. Габарит			
		500×500×850 мм	7	40	
19	0111.00.000	Стол монтажный. Габарит			
		1200×800×600 мм	1	79	
20	0204.00.000	Шкаф для малярных принад-			
		лежностей. Габарит 1600×			
		630×1900 мм	1	131	
21	0314.00.000	Ларь для обтирочных мате-			
		риалов. Габарит 500×1000×			
		850 мм	5	50	
22	0202.00.000	Шкаф для инструмента,			

Марка, поз.	Обозначение	Наименование	Кол.	Масса ед., кг	Примеч.
		монтажных приспособлений.			
		Габарит 1600×430×			
		1900 мм	3	121	
23	0401.00.000	Стеллаж для деталей и			
		узлов. Габарит 1400×500×			
		2000 мм	2	150	
БП		Трубопроводы стальных			
		водогазопроводных труб			
		ГОСТ 3262-75			
1.1.		Участок трубопровода	1		
1.2.		Участок трубопровода	1		
2.1.		Участок трубопровода	2		
2.2.		Участок трубопровода	2		
2.3.		Участок трубопровода	1		
2.4.		Участок трубопровода	1		
2.5.		Участок трубопровода	1		
2.6.		Участок трубопровода	2		
БП		Кран обдувной ПТ-3353			
		Расход воздуха 0,79м³/мин	2		P=0,6МПа
БП		Кран общего разбора			
		Расход воздуха 0,12м³/мин	3		P=0,6МПа
БП		Машина шлифовальная			
		Расход воздуха 0,88м³/мин	1		P=0,5МПа

Привязан

Инв. №

Взам. инв. №

Подп. и дата

Инв. № подл.

Нач.	Лифер				ТП 816-2-49.90 -ТХ
Рук. гр.	Нуждин				
Гл. инж.	Бондарев				
Нач. отд.	Рекин				
ГИП	Слезин				
Н. контр.	Митанычева				

Здание моечной мойки диагностики с комнатой бытовых помещений и помещением для обогрева (стены панельные)

Стадия	Лист	Листов
Р	3	

Спецификация к планировочным решениям оборудования и трубопроводов сжатого воздуха

Гипрограторгпром г. Иваново

Копировал Трофимова

24551-01 14 Формат А2

Альбом 1

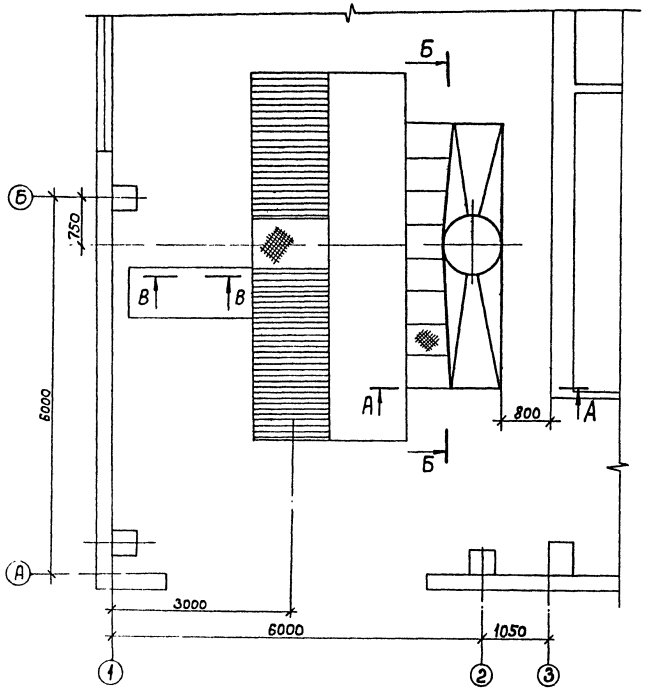

А-А

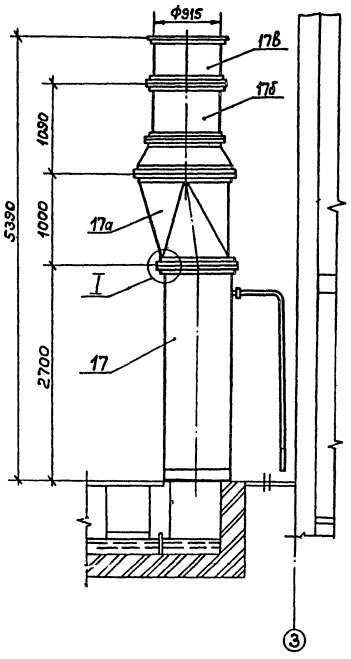

Б-Б

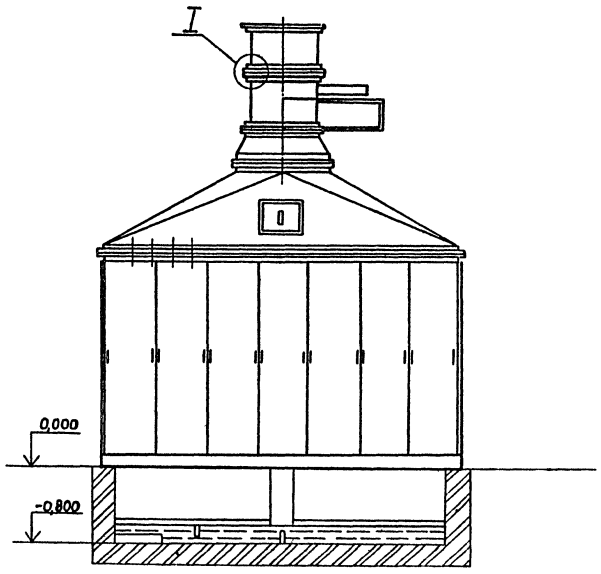

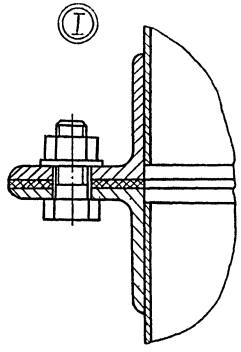

В-В

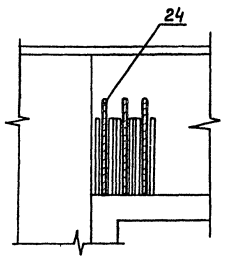

1. Схему разводки трубопроводов оборотного водоснабжения гидрофильтра см. компл. ВК.
2. Монтаж воздуховода произвести на резиновых прокладках.
3. Перед монтажем все внутренние поверхности воздуховода покрыть серой эмалью ХВ-124 ГОСТ 10144-74, IV.6-У3.

Инж.	Лифер		12.09.90
Рук.гр.	Нуждин		11.09.90
Гл.спец	Селиверстов		11.09.90
Нач.отд	Рекин		12.09.90
ГИП	Глезин		
Н.контр.	Антонычева		12.09.90

ТП-816-2-49.90 -ТХ

Здание наружной мойки, диагностики и защиты машин от коррозии районного объединения „Агропромхимия" (Стены панельные)

Стадия	Лист	Листов
Р	4	

План расположения гидрофильтра. Разрезы А-А, Б-Б, В-В, узел I

Гипроагротехпром г. Иваново

Привязан

Инв. №

Копировал Болотова

24551-01 15

Формат А2

Нач.отд АСО	Осокин		
Нач.отд ТТ	Крылов		
Нач.отд ВК	Шляпкин		
Нач.отд ЭТ	Кутин		

Взам.инв.№

Подпись и дата

Инв.№ подл.

Альбом 1

План расположения трубопровода сжатого воздуха

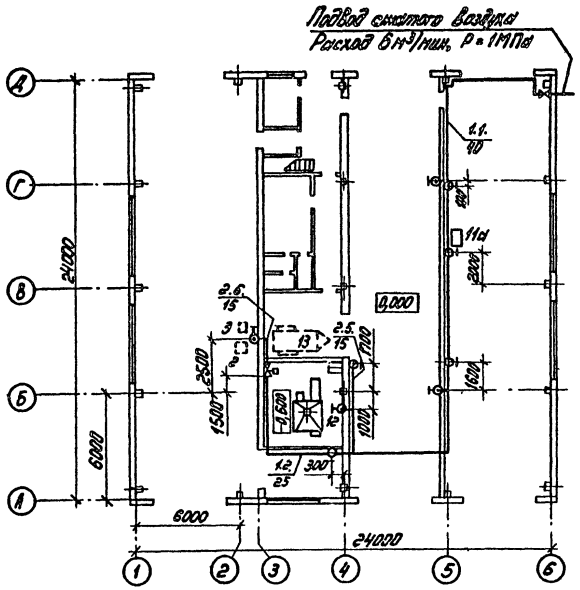

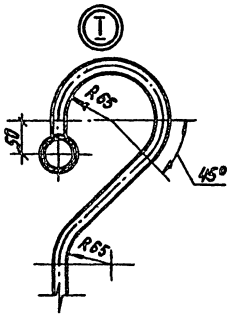

Условные обозначения:

- Вентиль в плане
- Вентиль с электромагнитным приводом
- кран обдувной
- машина шлифовальная
- манометр показывающий
- Воздухоочиститель

Схема соединений трубопровода сжатого воздуха

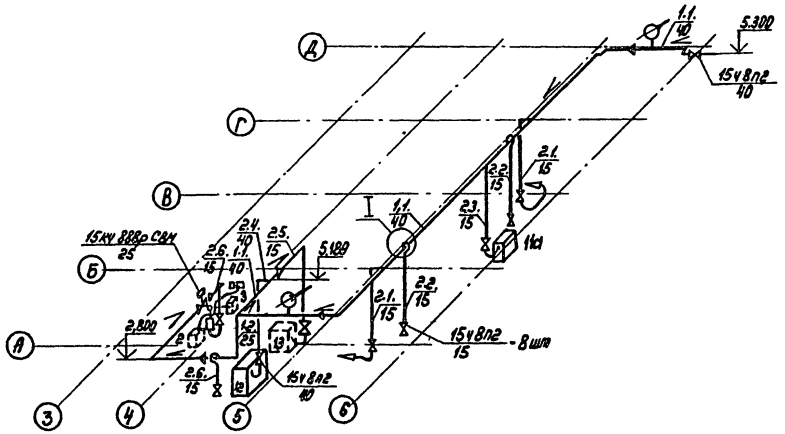

Ведомость трубопровода

Наименование	Единица изм.	Всего	Кол. на участок трубопровода							
			1.1.	1.2.	2.1.	2.2.	2.3.	2.4.	2.5.	2.6.
Трубы стальные водогазопроводные ГОСТ 3262-75										
15х2,8	м	31,5*			4,4	4,3	4,1		6,8	1,6
25х3,2	м	10,8		10,8						
40х3,5	м	41,5	36.9					4,6		
Вентили 15ч8п2 (КА22034)										
Ду15, Ру1,6(16) МПа (кгс/см²)	шт.	8			2	2	1		1	2
Ду40, Ру1,6(16) МПа (кгс/см²)	шт.	2	1					1		
Вентиль с электромагнитным приводом 15кч888р СВМ										
Ду25, Ру1,6(16) МПа (кгс/см²)	шт.	1		1						
Воздухоочиститель СО-156	шт.	1								1
Манометр МП3-У	шт.	2	2							
Рукав Б(1)-10-10-22У	м	18			12		1,0	2,0	3,0	
Фланец 1-25-10 Ст.25										
ГОСТ 12821-80	шт.	2		2						

1. Спецификацию к плану расположения трубопровода сжатого воздуха см. на листе 3.
2. Сварку трубопровода выполнить стыковым (С2) и угловым (У17) соединениями ручной дуговой сваркой по ГОСТ 16037-80.
3. Монтаж, испытание, промывку и продувку трубопровода производить в соответствии СНиП 3.05.05.84 „Технологическое оборудование и технологические трубопроводы."
4. Крепление трубопровода выполнить по серии 4 904-69. Шаг крепления не более 2,5м для Ду 15мм и 4,5м для Ду 40мм.
5. Трубопровод проложить с уклоном 0,003.
6. Высота отметки установки вентилей 1200 мм от пола.
7. Трубопровод покрыть грунтовкой ХС-010 ГОСТ 9355-81 в два слоя и окрасить голубой эмалью ХВ-785 ГОСТ 7313-75 в три слоя.
8. Присоединение потребителей к сети осуществить гибкими резиновыми шлангами через ниппель.
9.* Данные приведены с учетом количества участков 2.1, 2.2, 2.6.

Рук. гр.	Нуждин		29.08.90	ТП 816-2-49.90 -ТХ			
Гл. спец.	Селиверстова		11.07.91				
Нач. отд.	Рекин		12.08.90				
ГИП	Глезин						
Н. контр.	Антонычева		2.09.90	Здание наружной мойки, диагностики и защиты машин от коррозии районного объединения „Агропромхимия" (стены панельные)	Стадия	Лист	Листов
					Р	5	
				План расположения и схема соединений трубопровода сжатого воздуха. Узел I.	Гипроагротехпром г. Иваново		

Привязан

Инв. №

Нач. отд. АСО Исакин
Нач. отд. ВК Шляпкин
Нач. отд. ТТ Крылов
Нач. отд. ЭТ Кутин

Инв. № подл. | Подп. и дата | Взам. инв. №

Копировал Максимова

24551-01 16

Формат А2

ТИПОВОЙ ПРОЕКТ

816-2-49.90

ЗДАНИЕ НАРУЖНОЙ МОЙКИ, ДИАГНОСТИКИ И ЗАЩИТЫ МАШИН ОТ КОРРОЗИИ РАЙОННОГО ОБЪЕДИНЕНИЯ „АГРОПРОМХИМИЯ"

СТЕНЫ ПАНЕЛЬНЫЕ

Альбом 1

ЭСКИЗНЫЕ ЧЕРТЕЖИ ОБЩИХ ВИДОВ НЕТИПОВЫХ КОНСТРУКЦИЙ

Альбом 1

Обозначение	Наименование	Примеч.
-ТХН.01.000	Фильтр сетчатый. Общий вид	

Инж.	Лифер		12.09.90
Рук.гр.	Нуждин		11.09.90
Гл.спец.	Селиверстова		12.09.90
Нач.отд.	Рекин		12.09.90
ГИП	Глезин		

ТП-816-2-49.90 -ТХН.02.000

Содержание

Стадия	Лист	Листов
Р		1

Гипроагротехпром г. Иваново

Инв.№ подл. | Подп. и дата | Взам. инв.№

Копировал Максимова

Формат А4

Альбом 1

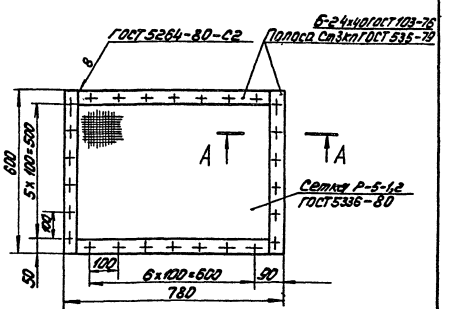

А-А

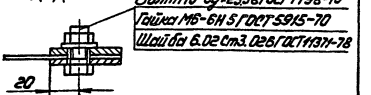

Масса ~ 9 кг

Инж.	Лифер		
Рук.гр.	Нуждин		11.09.90
Гл.спец.	Селиверстов		12.09.90
Нач.отд.	Рекин		12.09.90
ГИП	Глезин		

ТП-816-2-49.90 -ТХН. 01.000

Фильтр сетчатый Общий вид

Стадия	Лист	Листов
Р		1

Гипроагротехпром г. Иваново

Инв.№ подл. | Подп. и дата | Взам. инв.№

Копировал Максимова

Формат А4

Альбом 1

Ведомость рабочих чертежей основного комплекта

Лист	Наименование	Примеч.
1	Общие данные (начало)	
2	Общие данные (окончание)	
3	Планы на отм. 0,000 и 3,300	
4	Фасады. Разрез 1–1	
5	Схемы расположения элементов заполнения оконных проёмов	
6	Узлы 1-5. Узел утепления ворот	
7	Узел 6. Сечения 2-2 – 7-7	
8	План кровли. Лестницы Л1. Стремянка СХ1	
9	Планы полов и отверстий на отм. 0,000 и 3,300	

Ведомость ссылочных и прилагаемых документов

Обозначение	Наименование	Примечание
	Ссылочные документы	
ГОСТ 6629-88	Двери деревянные внутренние для жилых и общественных зданий. Типы и размеры	
ГОСТ 12506-81	Окна деревянные для производственных зданий. Типы, конструкция и размеры	
ГОСТ 24698-81	Двери деревянные наружные для жилых и общественных зданий. Типы, конструкция и размеры	
1.038.1-1	Перемычки железобетонные для зданий с кирпичными стенами	
Выпуск 1	– перемычки брусковые для жилых и общественных зданий. Рабочие чертежи.	
1.435.9-17	Ворота распашные	
Выпуск 0	– Материалы для проектирования	
Выпуск 1	– Ворота из трубчатого профиля. Рабочие чертежи	
Выпуск 4	– Ролик. Петля. Приборы для открывания. Рабочие чертежи.	
1.444-1	Конструкции полов производственных зданий автомобильной промышленности	
Выпуск 1	– конструкции полов	
1.450.3-3	Стальные лестницы, площадки, стремянки и ограждения	
Выпуск 0	– Материалы для проектирования	
Выпуск 1	– конструкции из холодногнутых профилей. Чертежи КМД.	
Части 1 и 2		
2.436-17	Узлы окон с деревянными переплетами по ГОСТ 12506-81	
Выпуск 0	– Материалы для проектирования	
Выпуск 1	– Узлы. Рабочие чертежи	
2.460-14	Типовые узлы покрытий промышленных зданий в местах пропуска вентиляционных шахт:	
Выпуск 0	– рабочие чертежи типовых узлов	
Выпуск 1	– указания по применению типовых узлов.	
2.460-15	Типовые узлы покрытий промышленных предприятий в местах установки крышных вентиляторов:	
Выпуск 0	– указания по применению типовых узлов	
Выпуск 1	– Рабочие чертежи типовых узлов	
2.460-18	Узлы покрытий одноэтажных производственных зданий с рулонными кровлями и железобетонными плитами	
Выпуск 0	– Материалы для проектирования	
Выпуск 1	– Узлы при уклонах кровель до 10%. Рабочие чертежи	
2.460-19	Узлы легкосбрасываемых покрытий одноэтажных зданий промышленных предприятий со взрывопожарными производствами. Рабочие чертежи.	
3.400-6/76	Унифицированные закладные детали сборных железобетонных конструкций инженерных сооружений промышленных предприятий. Рабочие чертежи	
	Прилагаемые документы	
АР.СО	Спецификация оборудования	Альбом 4
АР.ВМ	Ведомость потребности в материалах	Альбом 5

Ведомость спецификаций

Лист	Наименование	Примечание
5	Спецификация заполнения проемов	
	Спецификация перемычек и рамок Венткамеры	
7	Спецификация элементов на узлы	
8	Спецификация к плану кровли, на лестницу Л1	
	стремянку СХ1	

Группы производственных процессов	Списочный состав		Наибольшая смена		Шкафы гардеробные S=33см		Умывальники		Душевые сетки		Унитазы		Примечание
	м	ж	м	ж	м	ж	м	ж	м	ж	м	ж	
Iб	1		1		2		0,1		0,06				
IIв	1		1		2		0,05		0,2				
IIIб	2		2		4		0,2		0,66				
Итого	4		4		8		1		1		1		

Типовой проект разработан в соответствии с действующими нормами и правилами и предусматривает мероприятия, обеспечивающие взрывную, взрывопожарную и пожарную безопасность при эксплуатации здания.
Главный инженер проекта Глезин В.И.

Привязан

Инв.№

Инж.	Вехлова		
Рук. гр.	Никовня		
Гл. спец.	Гавлинов		
Нач. отд.	Осокин		
ГИП	Глезин		
Н. контр.	Антонычева		

ТП 816-2-49.90 АР

Здание наружной покраски, диагностики и текущего ремонта для хранения подвижного состава автомобилей «Грузопассажирский» (с тепляками)

Стадия Р | Лист 1 | Листов 9

Общие данные (начало)

Гипроагротехпром г. Иваново

Инв.№ подл. | Подп. и дата | Взам.инв.№

Копировал Макарова 24551-01 18 Формат А2

Альбом 1

Ведомость отделки помещений

Площадь, м²

Наименование или номер помещения	Потолок		Стены или перегородки		Низ стен или перегородок (панель)			Примечание
	Площадь	Вид отделки	Площадь	Вид отделки	Площадь	Вид отделки	Высота, мм	
1	284,6	Затирка швов известковая окраска	186,3 312,3	Штукатурка известковая окраска	119,7	Керамическая плитка гост 6141-82	2000	
2, 3, 5	227,7	Затирка швов водоэмульсионная окраска	409,5 278,9	Штукатурка водоэмульсионная окраска	153,6	Керамическая плитка гост 6141-82	2000	
4, 6, 7, 12, 13	432,3	Затирка швов известковая окраска	112,3 1067,0	Штукатурка утепленной поверхности известковая окраска				
8	3,2	Затирка швов водоэмульсионная окраска	28,0 10,8	Штукатурка водоэмульсионная окраска	17,2	Масляная окраска	2000	
9	1,7	Затирка швов масляная окраска	15,5 5,6	Штукатурка масляная окраска	9,9	Глазурованная плитка гост 6141-82	2000	
10	7,0	Затирка швов клеевая окраска	27,0 10,6	Штукатурка клеевая окраска	16,4	Водоэмульсионная окраска	2000	
11	20,8	Затирка швов клеевая окраска	76,0 46,0	Штукатурка клеевая окраска	32,7	Водоэмульсионная окраска	1500	

Общие указания

1. Здание наружной мойки, диагностики и защиты машин от коррозии-пожароопасное. Степень огнестойкости здания - II.
2. За условную отметку 0,000 принята отметка чистого пола, что соответствует абсолютной отметке [ ].
3. Панели стен приняты из керамзитобетона со средней плотностью в сухом состоянии 900кг/м³ по серии 1.030.1-1. Внутренние стены и перегородки выполнять из кирпича марки КР75/1650/15 гост 530-80 на растворе марки 25 в подрезку швов.
4. Столярные изделия при получении должны быть загрунтованы горячей олифой и покрыты непрозрачным покрытием.
5. Кирпичные перегородки не доводить на 30мм до несущих конструкций покрытий и перекрытий. Зазоры между кладкой и конструкциями заполнить упругим материалом.
6. При кладке внутренних кирпичных стен и перегородок в проемах окон и дверей заложить антисептированные пробки через 10рядов кладки по высоте, не менее двух с каждой стороны проема.
7. По периметру здания устроить асфальтобетонную отмостку шириной 700мм по щебеночному основанию толщиной 100мм. Гидроизоляцию под наружные стены выполнить из слоя цементного раствора состава 1:2 толщиной 30мм на отметке минус 0,030.
8. Антикоррозионную защиту конструкций выполнять в соответствии со СНиП 3.04.03-85 „Защита строительных конструкций и сооружений от коррозии."
9. Сварные швы по ГОСТ 5264-80.
10. Монтажные и соединительные элементы должны быть покрыты слоем цинка газотермическим напылением толщиной 120мкм.
11. Сварные швы и участки изделий с нарушенным в результате сварки защитным покрытием должны быть дополнительно металлизированы.
12. Открытые металлоконструкции покрыть двумя слоями масляной краски ГОСТ 8292-85 по грунтовке ГФ-021 ГОСТ 25129-82, покрытие должно соответствовать V классу качества по ГОСТ 9.032-74.
13. Проектом предусмотрено производство строительно-монтажных работ в летних условиях.

Устройство монолитных фундаментов, кладка, монтаж стальных конструкций должны выполняться в соответствии со СНиП 3.03.01-87 „Несущие и ограждающие конструкции."

Кровельные работы и устройство полов выполнять в соответствии со СНиП 3.04.01-87 „Изоляционные и отделочные работы".

Производство работ выполнять в соответствии со СНиП III-4-80 „Техника безопасности в строительстве".

При выполнении строительно-монтажных работ необходимо установить контроль за выполнением правил пожарной безопасности в строительстве.

14. Производство работ в зимних условиях должно вестись в соответствии с „Проектом производства работ в зимних условиях."

Земляные работы, устройство фундаментов, монтаж колонн, устройство полов, каналов предусматривается выполнять в весенне-летний-осенний период, тем самым создавая фронт для работ, выполнение которых в зимних условиях не требует значительных дополнительных затрат.

При производстве работ в зимних условиях необходимо предусмотреть следующие основные мероприятия согласно СНиП 3.02.01-87 „Земляные сооружения, основания и фундаменты" и СНиП 3.03.01-87, обеспечивающие качественное выполнение строительно-монтажных работ в зимний период:

- грунт подлежащий разработке в зимних условиях, должен быть предохранен от промерзания рыхлением и боронованием;
- в случае вынужденных перерывов в работе необходимо утеплить вскрытый грунт теплоизоляционными материалами;
- при минимальной суточной температуре наружного воздуха 0°с открытые части забетонированных конструкций должны укрываться немедленно вслед за окончанием бетонирования;
- заполнение бетонной смесью или раствором зазоров и швов между сборными конструкциями должно производиться смесями, приготовленными на водогрятых материалах с применением быстротвердеющих или высокоэкзотермических цементов;
- в бетоне (растворе) заполнения и прилегающей к нему части конструкции должна поддерживаться положительная температура до достижения материалом заполнения 70 или 100% проектной прочности в зависимости от сроков загружения конструкций;
- замоноличивание швов конструкций бетонами с противоморозными добавками должно производиться с соблюдением требований СНиП 3.03.01-87.

Продольные и поперечные стены должны возводиться одновременно с тщательной перевязкой кладки в местах пересечения стен. Толщина швов кладки должна быть не более 10-12мм. Поливка кирпича и заливка швов раствором запрещается. К моменту перерыва в работе все вертикальные швы верхнего ряда должны заполняться раствором.

Марка раствора для зимней кладки должна назначаться в соответствии с требованиями СНиП 3.03.01-87 в зависимости от среднесуточной температуры воздуха.

Температура раствора в момент его применения должна быть не ниже 10°с при температуре воздуха до минус 10°с, 15°с - от минус 10°с до минус 20°с, 20°с - ниже минус 20°с.

Марка раствора должна быть повышена на одну ступень при температуре воздуха ниже минус 20°с.

Все перечисленные выше требования к производству строительно-монтажных работ в зимний период являются основными и должны быть развиты и конкретизированы при разработке проекта производства работ с привязкой к местным условиям строительства.

Инж.	Вехлова			
Рук. гр.	Муковня			ТП 816-2-49.90АР
Гл. спец.	Павлинов			
Нач. отд.	Осокин			
ГИП	Глезин			
Н. контр.	Антонычева			

Здание наружной мойки, диагностики и защиты машин от коррозии радиозного объединения „Агропромхимия" (стены панельные)

Стадия	Лист	Листов
Р	2	

Общие данные (окончание)

Гипросельхозтехпром г. Цханов

Привязан

Инв. № подл. | Подп. и дата | Взам. инв. №

Копировал Болотова 24551-01 19 Формат А2

Альбом 1

План на отм. 0,000

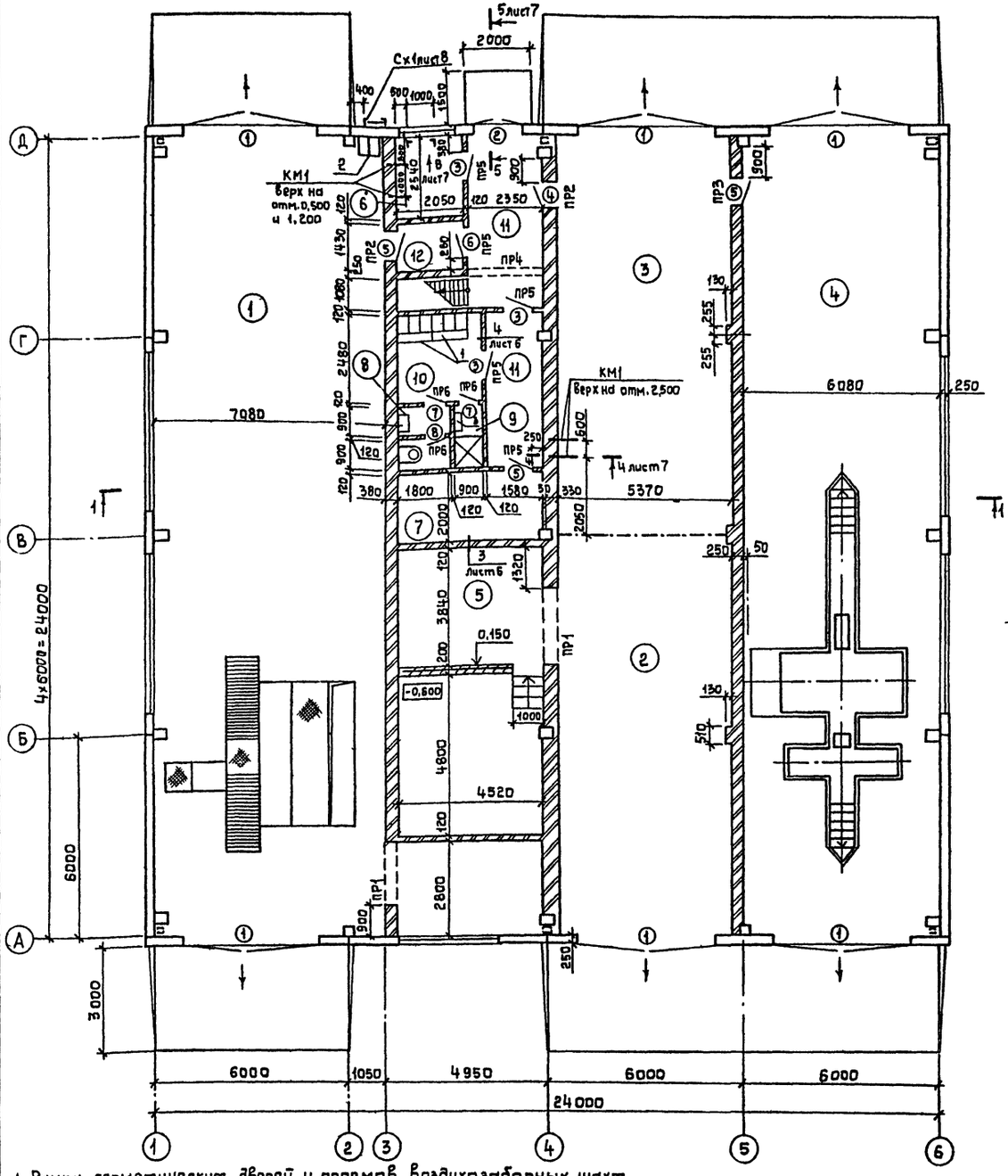

План на отм. 3,300

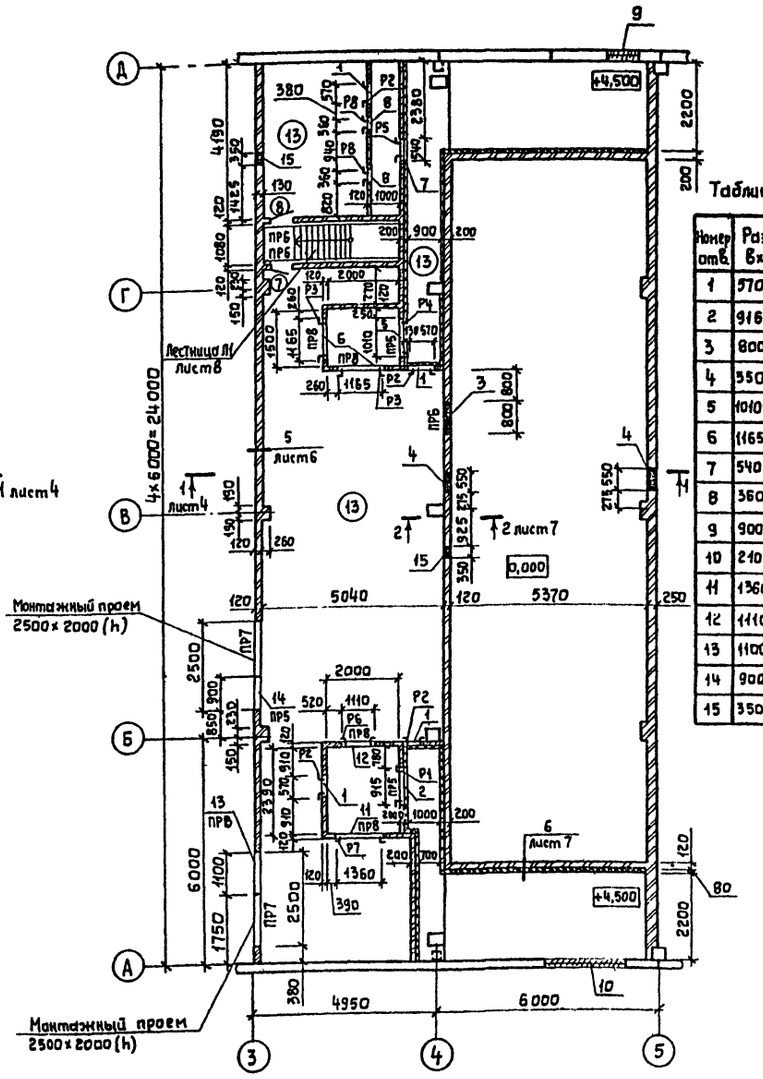

Таблица отверстий

Номер отв.	Размеры B×h, мм	Отметка низа	Примеч.
1	570×1320	3,800	ОВ
2	916×1520	3,800	ОВ
3	800×800	5,500	ОВ
4	550×550	5,500	ОВ
5	1010×1490	3,800	ОВ
6	1165×515	3,800	ОВ
7	540×515	3,800	ОВ
8	360×360	3,560	ОВ
9	900×1200	5,400	ОВ
10	2100×1200	5,400	ОВ
11	1360×1360	4,325	ОВ
12	1110×1110	4,030	ОВ
13	1100×1100	5,700	ОВ
14	900×900	5,890	ОВ
15	350×350	5,500	ОВ

1. Рамки герметических дверей и проемов воздухозаборных шахт установить согласно рабочих чертежей марки ОВ одновременно с кладкой перегородок.
2. Ведомость проемов ворот и дверей см. лист 4.

Исполн.	Микитинская		
Рук. гр.	Муковня		
Гл. спец.	Павлинов		
Нач. отд.	Осокин		
ГИП	Глезин		
Н. контр.	Антонычева		

ТП 816-2-49.90 АР

Здание наружной мойки, диагностики и защиты машин от коррозии районного объединения „Агропромхимия" (стены панельные)

Стадия	Лист	Листов
Р	3	

Планы на отм. 0,000 и 3,300

Гипроагротехпром г. Иваново

Привязан

Инв. № подл.

Копировал Крайнова

24551-01 20

Формат А2

Альбом 1

Фасад 1-6

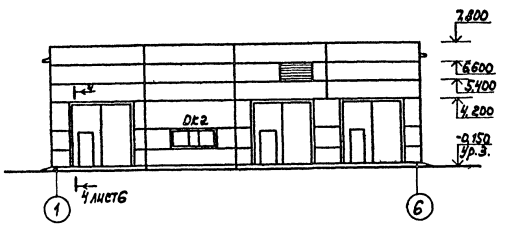

Фасад 6-1

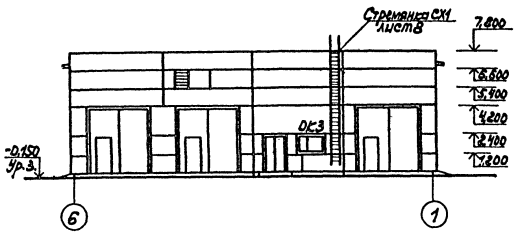

Фасад А-Д, Д-А

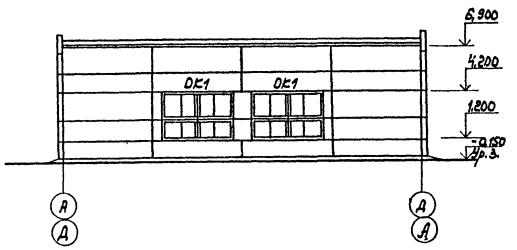

Разрез 1-1

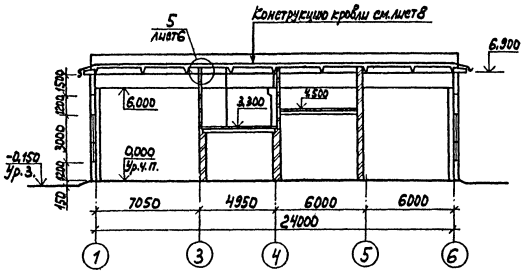

Экспликация помещений

Номер по плану	Наименование	Площадь м²	Категория производства по взрывной, взрыво-пожарной и пожарной опасности
1	Участок для нанесения и		
	сушки антикоррозионных		
	покрытий	186,45	А
2	Участок очистки и предвари-		
	тельной мойки машин, обезвре-		
	живания машин, работающих с		
	пестицидами	64,44	Д
3	Участок наружной мойки машин		
	с оборотным водоснабжением	64,44	Д
4	Участок диагностики	145,92	В
5	Агрегатная	33,06	Д
6	Индивидуальный тепловой пункт	5,21	
7	Электрощитовая	9,04	
8	Уборная	3,24	
9	Душевая	1,73	
10	Гардероб	6,99	
11	Коридор	22,22	
12	Тамбур-шлюз	2,93	
13	Венткамера	140,59	А

Ведомость проёмов ворот и дверей

Марка, Поз.	Размер проёма, мм
1	4220×4210
2	1510×2370
3-6	910×2070
7,8	710×2070

Инв.№ подл. | Подпись и дата | Взам.инв.№

Исполн.	Инициатор			ТП 816-2-49.90		АР
Рук.гр.	Мусовня					
Гл.спец.	Павлинов					
Нач.отд.	Осокин					
ГИП	Глезин					
Н.контр.	Антонычев			Здание наружной мойки, диагностики и защиты машин от коррозии с навесной ограждающей конструкцией из профилированных стальных листов (стены панельные)	Стадия: Р; Лист: 4; Листов:	
Привязан				Фасады. Разрез 1-1	Гипроагротехпром г. Иваново	
Инв.№						

Копировал Каргина 24551-01 21 Формат А2

Альбом 1

Ведомость перемычек

Марка, поз.	Схема сечения
ПР1	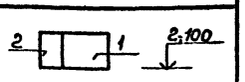
ПР2	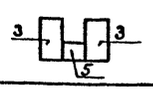
ПР3	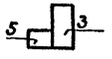
ПР4	
ПР5	
ПР6	
ПР7	
ПР8	

Спецификация перемычек и рамок венткамеры

Марка, поз.	Обозначение	Наименование	Кол. на этаж 1	2	Всего	Масса ед.кг	Примеч.
		Перемычки					
1	1.038.1-1.1 150000-01	5ПБ30-37-П	3		3	410	
2	060000-05	3ПБ25-8-П	2		2	162	
3	090000-01	3ПБ13-37-П	5		5	85	
4	010000	1ПБ10-1	3	3	6	20	
5	-01	1ПБ13-1	8	3	11	25	
6	050000-01	2ПБ29-4-П		2	2	120	
7	010000-02	1ПБ16-1		5	5	30	
		Рядовые перемычки					
		10А-I ГОСТ5781-82			39,0		кг
		Рамки металлические					
Р1	КЖ.И.17.00	Р1		1	1		26,02
Р2	-01	Р2		4	4		25,02
Р3	-02	Р3		2	2		14,38
Р4	-03	Р4		1	1		26,54
Р5	-04	Р5		1	1		9,68
Р6	-05	Р6		1	1		61,37
Р7	-06	Р7		1	1		83,62
Р8	-07	Р8		2	2		11,94

Спецификация заполнения проёмов

Марка, поз.	Обозначение	Наименование	Кол. на этаж 1	2	Всего	Масса ед.кг	Примеч.
1	1.435.9-17, 1-1ю0-01	Ворота ВР 42×42Т	6		6		Примечание
		Двери					
2	ГОСТ 24698-81	ДН24-15 ПЩ	1		1		
3	ГОСТ 6629-88	ДГ21-9л	3		3		
4	ГОСТ 6629-88	ДГ21-9	1		1		
5	ГОСТ 6629-88	ДГ21-9л	3		3		
6	ГОСТ 6629-88	ДГ21-9	1		1		
7	ГОСТ 6629-88	ДГ21-7лп	2	1	3		
8	ГОСТ 6629-88	ДГ21-7п	1	1	2		
ЗД1	ГОСТ 5091-78	Закрыватель дверной ЗД1	5		5		
		Окна					
ОК1	ГОСТ 12506-81	ПВД 12-24.1	8		8		
	ГОСТ 12506-81	ПВД 18-24.1	8		8		
ОК2	ГОСТ 12506-81	ПВД 12-30.2	1		1		
ОК3	ГОСТ 12506-81	ПВД 12-18.1	1		1		
		Импост					
		Пиломатериал 50×130					
		ГОСТ 24454-80Е l=3000	4		4		
		Уголок L63×63×5-В ГОСТ 8509-86 Вст3кп2 ГОСТ 535-79					
		l=3000	4		4		

Схемы расположения элементов заполнения оконных проемов

ОК1

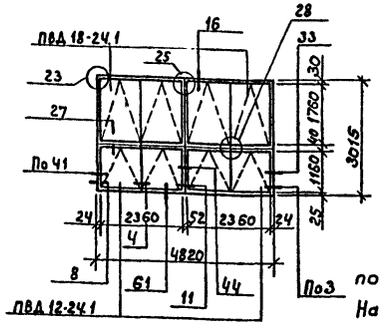

ОК2

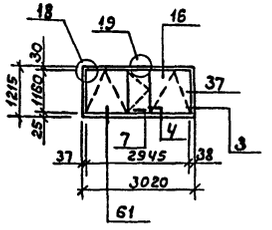

ОК3

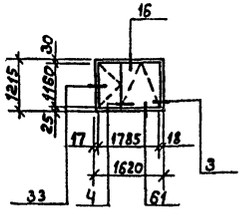

1. Узлы окон приняты по серии 2.436-17, Вып. 1.
2. Над отверстиями шириной до 600мм уложить рядовые перемычки в слое цементного раствора толщиной 25мм из арматуры ф 10А-I ГОСТ 5781-82 по одному стержню на каждые 100мм толщины стены с заведением за грани отверстия на 250 мм.
3. Узел утепления ворот дан на листе 6.
4. Двери поз. 5,6 обить „в замок" кровельной сталью толщиной не менее 1мм по асбестовому картону толщиной 5мм с уплотнением коробок и дверных полотен.
На двери поз. 5,6 и поз. 7 в уборной установить закрыватель дверной ЗД1 ГОСТ 5091-78 по одному на дверь.
5. В целях предупреждения возможности искрения в помещении 1 дверь поз. 5 все трущиеся металлические элементы (пружины, пневматические приборы и т.д.) выполнить в сочетании стали с латунью или другим цветным искронедающим металлом.
6. Дверь поз. 2 утеплить по месту войлоком ГИ20 ГОСТ 6418-81.

Исполн.	Микитинская		
Рук.гр.	Муковня		
Гл.спец.	Павлинов		
Нач.отд.	Осокин		
ГИП	Глезин		
Н.контр.	Антонычева		

ТП 816-2-49.90 -АР

Здание наружной мойки, диагностики и защиты машин от коррозии районного объединения „Азпромхимия" (стены панельные)

Стадия Р | Лист 5 | Листов

Схемы расположения элементов заполнения оконных проемов

Гипроагротехпром г. Иваново

Привязан

Инв.№

Взам.инв.№ | Подп. и дата | Инв.№ подл.

Копировал Болотова

24551-01 22 Формат А2

Альбом 1

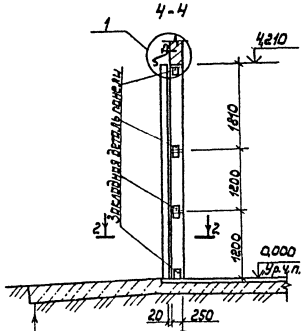

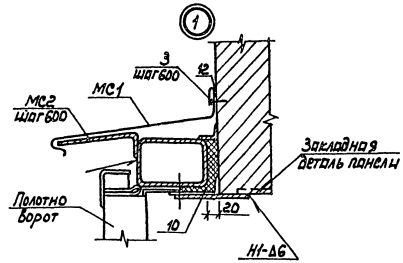

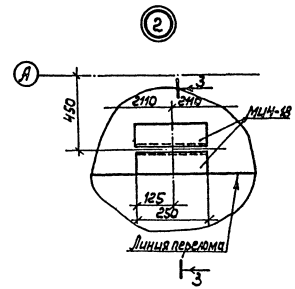

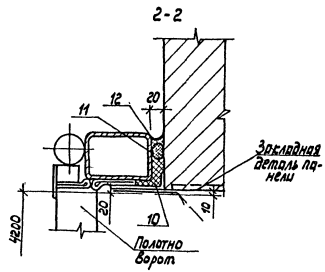

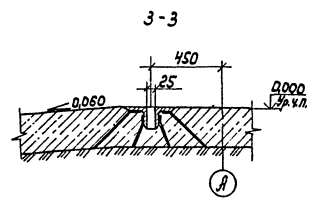

Узел утепления ворот

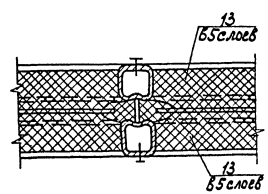

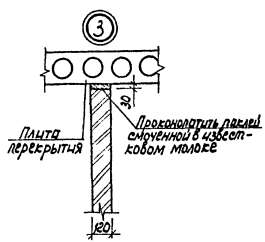

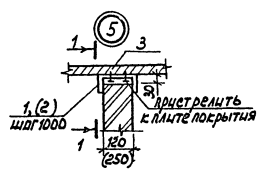

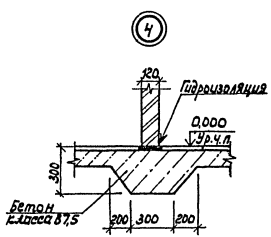

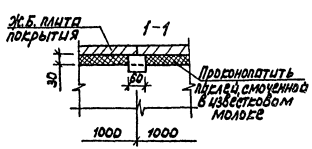

Спецификация элементов на узлы дана на листе 7

Инж.	Верхлова				ТП 816-2-49.90 АР		
Рук. гр.	Мухорина						
Гл. спец.	Павлинов						
Нач. отд.	Осокин						
ГИП	Глазин						
Н. контр.	Антонычев						
Привязан					Здание наружной модели внутренней защиты машин от коррозии (полимерное покрытие «Аэродром линия» (стены панельные)	Стадия Р	Лист 6	Листов
Инв. №					Узлы 1-5. Узел утепления ворот	Гипропромтехпром г. Иваново		

Копировал Карпина 24551-01 23 Формат А2

Инв. № подл. | Подпись и дата | Взам. инв. №

Альбом 1

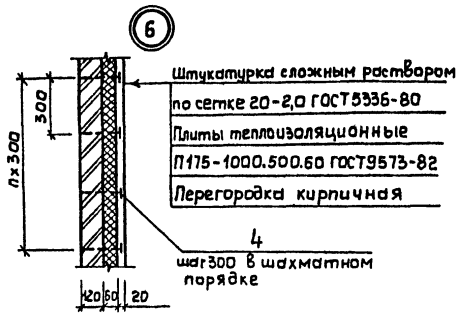

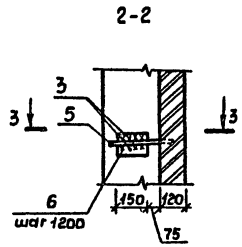

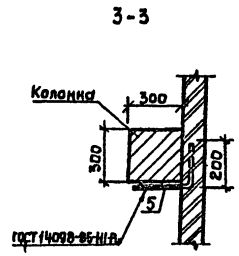

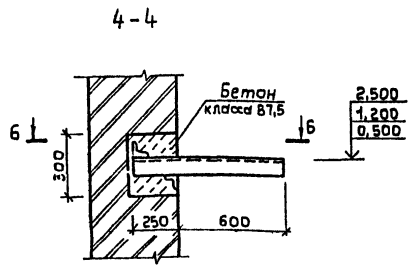

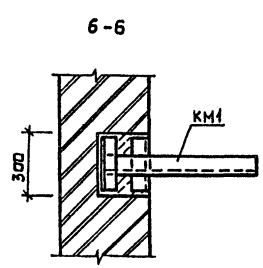

5-5

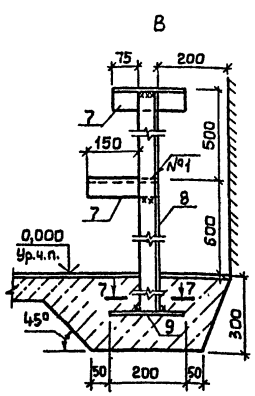

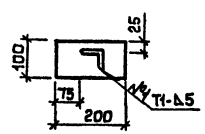

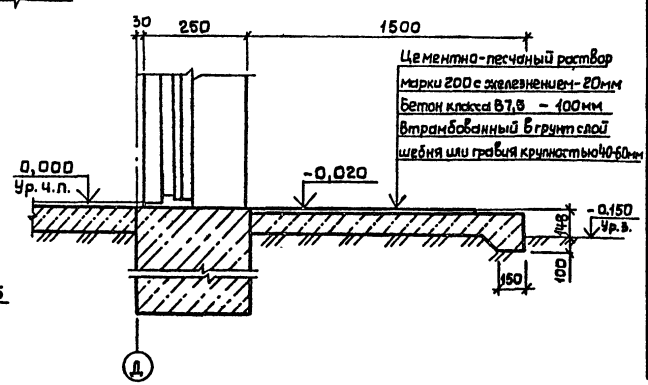

Спецификация элементов на узлы

Марка, поз.	Обозначение	Наименование	Кол.	Масса ед., кг	Примеч.
МС1	Кж.и.00.01	Слив МС1	6	9,1	
МС2	Кж.и.00.02	Костыль МС2	48	0,13	
КМ1	Кж.и.29.00	Кронштейн КМ1	6	5,08	
МИ4-18	3.400-6/76, Вып.1	Изделие закладное МИ4-18	12	2,50	
1		Швеллер 14 ГОСТ 8240-72 / Вст3кп2 ГОСТ 535-79	95	0,74	l=60
2		Швеллер 27 ГОСТ 8240-72 / Вст3пс6 ГОСТ 535-79	25	1,66	l=60
3		Дюбель 4,5х60 ТУ14-4-1231-83	290		
4		Штырь l=180			
		Проволока 5-II ГОСТ 3282-74	1554	0,028	
5	Кж.и.00.03	Элемент соединительный МС3	25	0,30	
6		Лист 6-6 ГОСТ 19903-74 / Вст3кп2 ГОСТ 14637-79	25	0,70	100×150
		Уголок 50х50х5-В ГОСТ 8509-86 / Вст3кп2 ГОСТ 535-79			
7		l=200	4	0,75	
8		l=1300	2	4,2	
9		Лист 6-6 ГОСТ 19903-74 / Вст3кп2 ГОСТ 14637-79	2	0,94	100×200
		Материалы			
		Сетка 20-2,0 ГОСТ 5336-80	110,7		м²
		Плиты П175-1000.500.60 ГОСТ 9573-82	6,6		м³
10		Вата минеральная б/у=50 кг/м³ ГОСТ 4640-84	1,51		м³
11		Прокладка резиновая ПРП-40.К-30.300 ГОСТ 19177-81	50,4		м
12		Герметик У-30м ГОСТ 13489-79	50,4		м
13		Ткань прокладочная БК	211,7		м²

Инв.№ подл.	Подпись и дата	Взам. инв.№		

Привязан

Инв.№

Инж.	Вехнова		2009	ТП 816-2-49.90 АР
Рук.гр.	Мучковня		2009	
Гл.спец.	Павлинов		2009	
Нач.отд.	Осокин		2009	
ГИП	Глезин			Здание наружной мойки, диагностики и защиты машин от коррозии районного объединения "Агропромхимия" (стены панельные)
Н.контр.	Антанычева		2009	Узел Б. Сечения 2-2 — 7-7

Стадия	Лист	Листов
Р	7	

Гипроагротехпром г. Иваново

Копировал Крайнова 24551-01 24 Формат А2

Альбом 1

План кровли

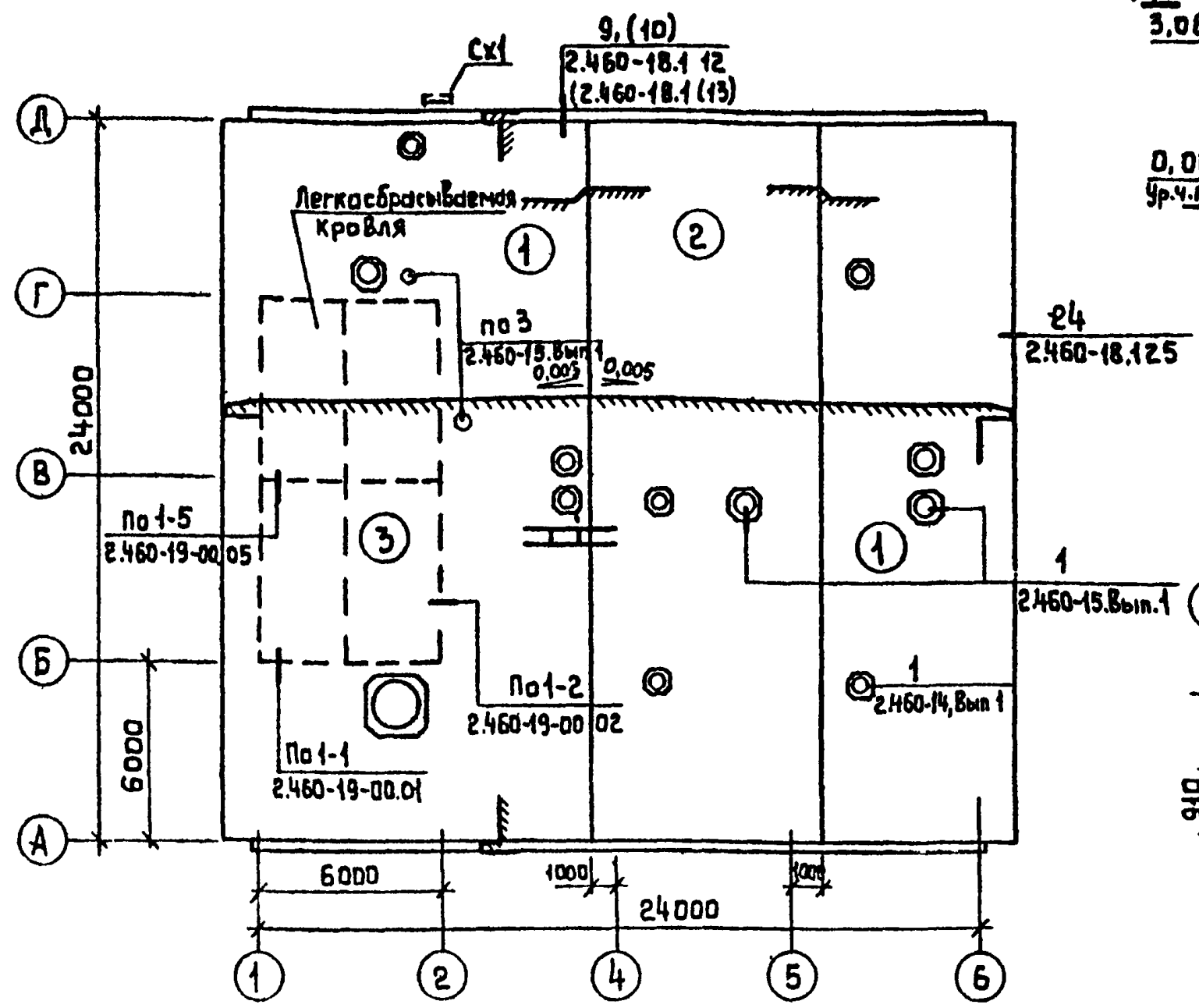

Лестница Л1

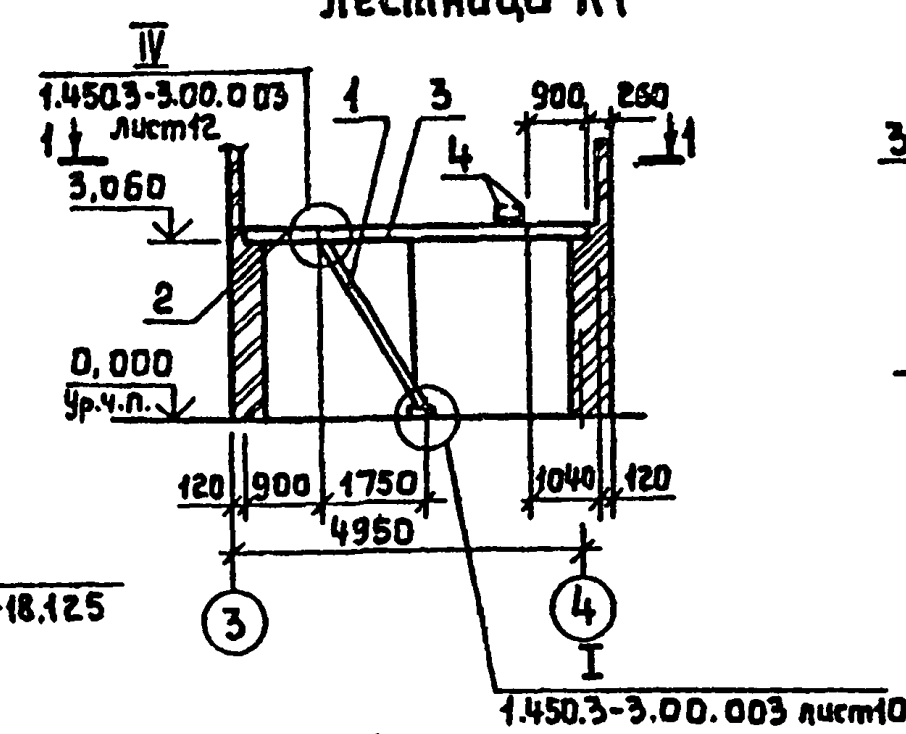

2-2

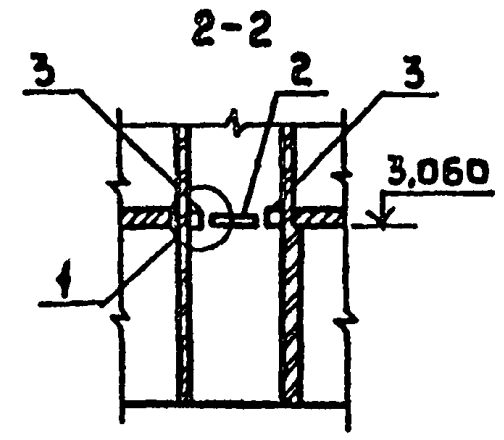

1-1

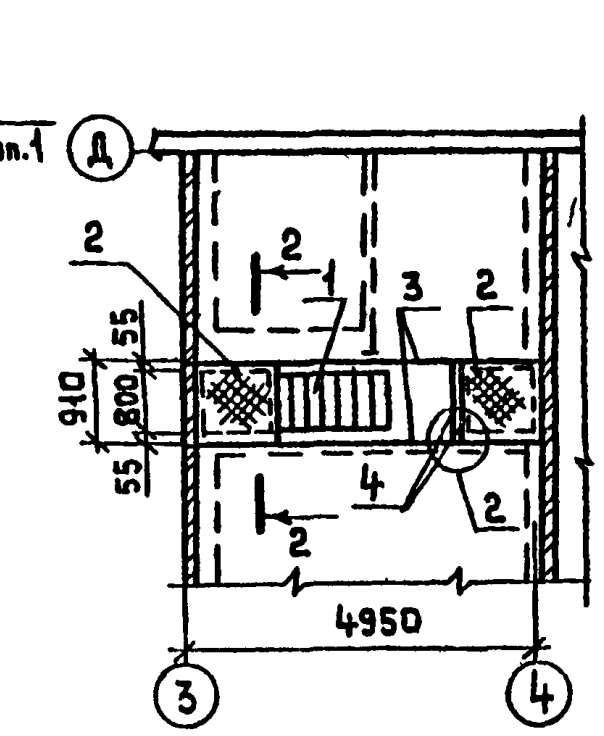

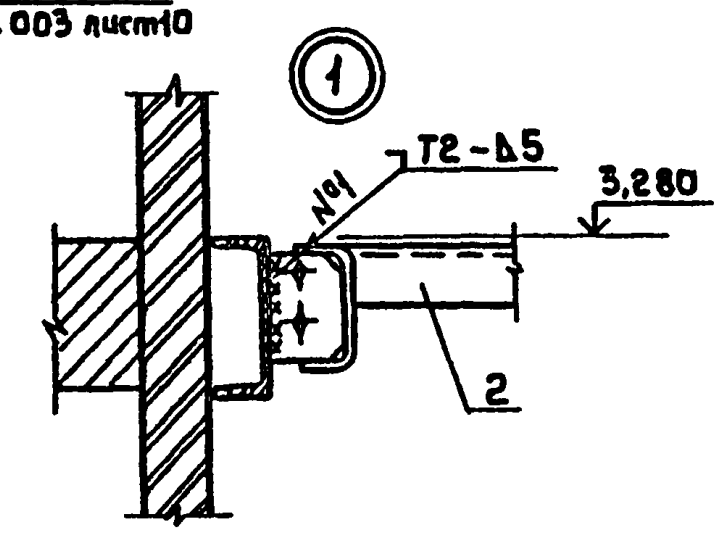

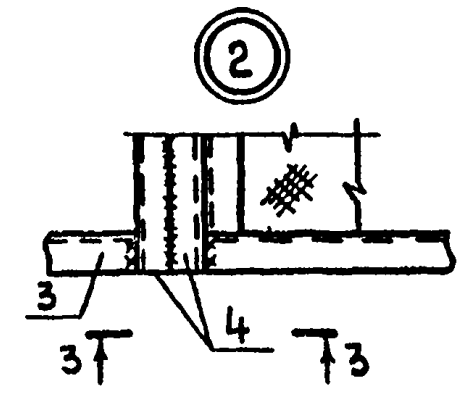

Стремянка СХ1

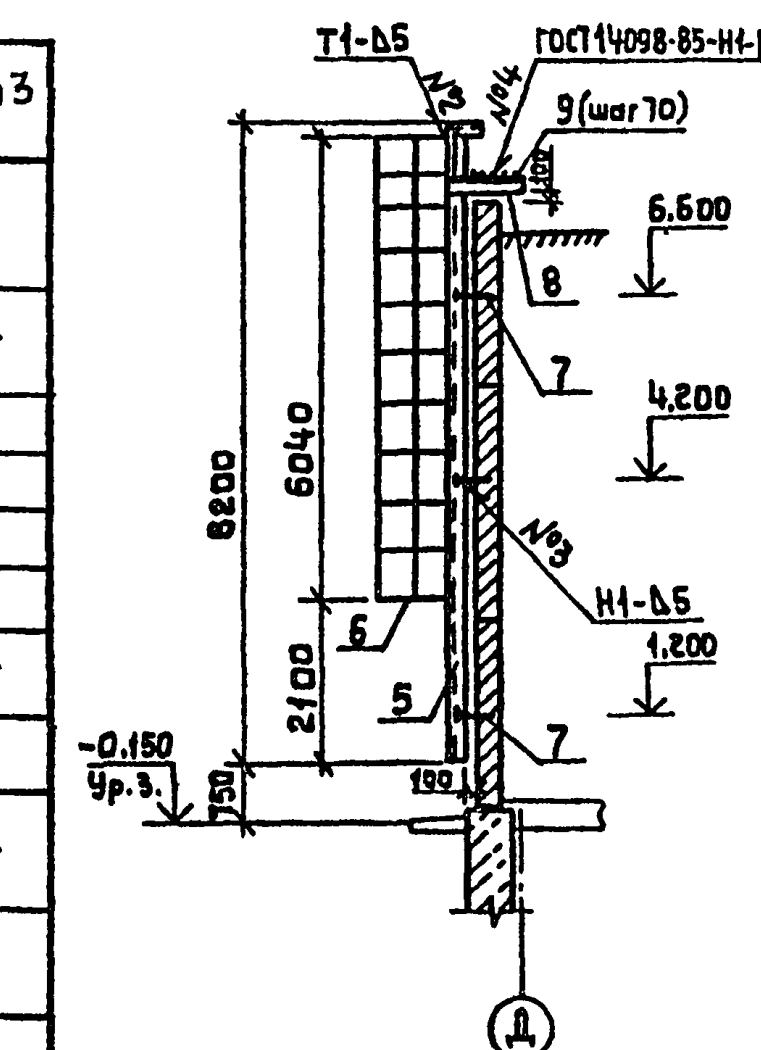

3-3

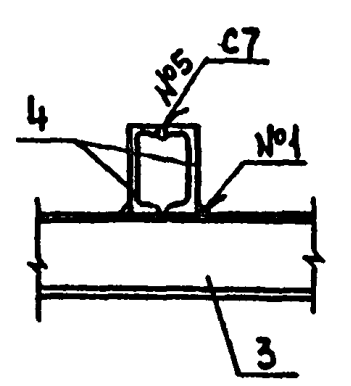

Конструкция кровли

Состав кровли	Тип1	Тип2	Тип3
Слой гравия крупностью 5-10мм ГОСТ8268-82, втопленный в горячую битумную мастику МБК-Г-55 ГОСТ2889-80	+	+	
4 слоя рубероида марки РКП-350Б ГОСТ10923-82 на антисептированной битумной мастике МБК-Г-55 ГОСТ2889-80	+	+	+
Огрунтовка - раствор битума марки БН-90/10 ГОСТ6617-76 в керосине в соотношении 1:2	+	+	
Стяжка из цементно-песчаного раствора марки 50 толщиной 15мм	+	+	
Бетон ячеистый марки Б с объемной массой γ=400кг/м³ ГОСТ5742-76 толщ.100мм	+		
Бетон ячеистый марки Б с объемной массой γ=400кг/м³ ГОСТ5742-76 толщ.200мм		+	
Плита П175-1000.500.50 ГОСТ9573-82 толщиной 100мм			+
Керамзитовый гравий ГОСТ9759-83 γ=400кг/м³ толщиной от 0 до 60мм	+	+	
Пароизоляция - 1 слой рубероида марки РКП-350Б ГОСТ 10923-82 на битумной мастике	+	+	+
Огрунтовка - раствор битума марки БН90/10 ГОСТ6617-76 в керосине в соотношении 1:2	+	+	
Затирка цементно-песчаный раствор марки 50 толщиной 6мм	+	+	
Засыпка вати ватой минеральной Б ГОСТ4640-84			+
Асбестоцементные волнистые листы 54/200-7,5-1750 ГОСТ16233-77			+
Сетка 5Вр1 $\frac{200}{200}$-2350×12000 ГОСТ8478-81			+

Спецификация к плану кровли, на лестницу Л1, стремянку СХ1

Марка, поз.	Обозначение	Наименование	Кол.	Масса ед., кг	Примеч.
КР1	2.460-15, Вып.1	Стальной козырек КР1	2	5,36	
КС6	2.460-14, Вып.1	Стяжное кольцо КС6	3	0,50	
КС7	2.460-14, Вып.1	КС7	3	0,61	
КС11	2.460-14, Вып.1	КС11	2	1,17	
КС16	2.460-14, Вып.1	КС16	1	2,88	
КЛ1	2.460-14, Вып.1	Стальной колпак КЛ1	3	5,67	
КЛ2	2.460-14, Вып.1	КЛ2	3	5,54	
КЛ6	2.460-14, Вып.1	КЛ6	2	10,08	
КЛ11	2.460-14, Вып.1	КЛ11	1	14,68	
ПП1	2.460-14, Вып.1	Прижимная полоса ПП1	6	1,08	
ПП2	2.460-14, Вып.1	ПП2	3	1,69	
ПП5	2.460-14, Вып.1	ПП5	1	2,54	
КФ1	2.460-14, Вып.1	Кольцо-фланец КФ1	3	1,36	
КФ2	2.460-14, Вып.1	КФ2	3	1,10	
КФ5	2.460-14, Вып.1	КФ5	2	2,70	
КФ10	2.460-14, Вып.1	КФ10	1	6,60	
ФЭ1	2.460-14, Вып.1	Фасонный элемент ФЭ1	6	6,0	
ФЭ2	2.460-14, Вып.1	ФЭ2	3	9,1	
ФЭ9	2.460-14, Вып.1	ФЭ9	1	12,5	
		Сетка 5Вр1 $\frac{200}{200}$ 2350			
		ГОСТ8478-81	3	46,1	ℓ=12000мм
МС1	2.460-19-01.00	Фартук МС1	18	3,2	м
МС4	04.00	Компенсатор МС4	24	1,52	м
КР1	05.00	Каркас плоский КР1	6	3,0	
МС6	07.00	Костыль МС6	96	0,16	
МС8	09.00	Крюк МС8	72	0,12	
		Асб.цем. волнистые листы 54/200-7,5-1750 ГОСТ16233-77	48	35,0	
		Лестница Л1			
1	1.450.3-3.1 1.2.2.0.0-09	Марш лестничный МЛХФ60-30.8	1	98,0	
2	2.1.4.0.0-01	Площадка ПМХФ-9.8	2	46,6	
3		Швеллер $\frac{22\ ГОСТ8240-89}{ВСт3пс6\ ГОСТ535-79}$ ℓ=5020	2	105,4	
4		ℓ=1070	2	22,5	
		Стремянка СХ1			
5	1.450.3-3.1 3.1.0.1.0-09	Стремянка СХ-82	1	139,7	
6	6.1.0.1.0-07	Ограждение ОГС60.4	1	52,6	
7	1.030.1-1.4-1-120-01	Элемент крепления Т4	6	0,7	Примеч п.1
8		Уголок $\frac{80×80×6-В\ ГОСТ8509-86}{ВСт3пс6\ ГОСТ535-79}$ ℓ=600	2	4,4	
9		18А-I ГОСТ5781-82 ℓ=700	10	1,4	

1. Элемент крепления Т4 приварить к закладным деталям панелей.
2. Монтаж лестницы и стремянки выполнить в соответствии с требованиями серии 1.450.3-3, вып.1.

Исполн.	Микутинская		
Рук.гр.	Муковня		
Гл.спец.	Павлинов		
Нач.отд.	Осокин		
ГИП	Глезин		
Н.контр.	Антонычева		

ТП 816-2-49.90 АР

Здание наружной мойки, диагностики и защиты машин от коррозии районного объединения „Агропромхимия" (стены панельные)

Стадия	Лист	Листов
Р	8	

План кровли. Лестница Л1. Стремянка СХ1.

Гипроагротехпром г. Иваново

Привязан

Инв.№

Взам.инв.№ | Подпись и дата | Инв.№ подл. | Нач.отд. ОВ | Крылов

Альбом 1

План полов и отверстий на отм. 0,000

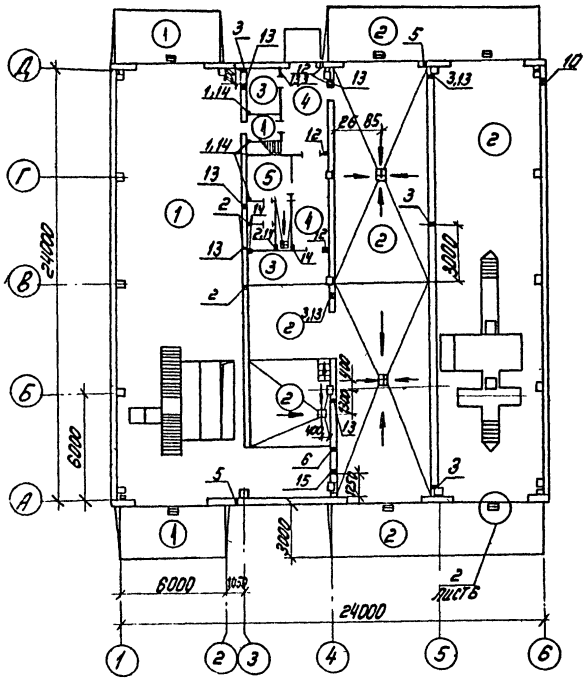

План полов и отверстий на отм. 3,300

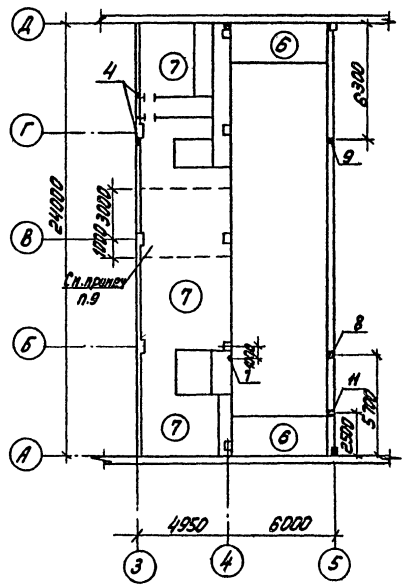

Экспликация полов

Наименование или номер помещения по проекту	Тип пола по проекту	Схема пола или номер узла по серии	Элементы пола и их толщина, мм	Площадь пола, м²
1	1		Покрытие-бетон класса В30-30 Подстилающий слой-бетон класса В25-120 Основание-уплотненный щебнем грунт крупностью 40-60мм	177,6
2,3,4,5	2		Покрытие-бетон класса В22,5-25 Подстилающий слой-бетон класса В5-100 Основание-уплотненный щебнем грунт крупностью 40-60мм	359,2
6,7,12	3		Покрытие-цементно-песчаный раствор марки 200-20 Подстилающий слой-бетон класса В3,5-80 Основание-уплотненный щебнем грунт крупностью 40-60мм	17,43
11	4		Покрытие-мозаичное - 20 Подстилающий слой-бетон класса В7,5-80 Основание-уплотненный щебнем грунт крупностью 40-60мм	19,72
8,9,10	5		Покрытие-плитка керамическая ГОСТ6787-80 - 13 Прослойка и заполнение швов из цементно-песчаного раствора 150-30 Подстилающий слой-бетон класса В7,5-80 Основание-уплотненный щебнем грунт крупностью 40-60мм	12,25
13	6		Покрытие-цементно-песчаный раствор марки 200-20 Теплоизоляционный слой-керамзитобетон с γ=400кГ/м³ - 100 Плита перекрытия	32,92
13	7	См. привяз. п.9	Покрытие-цементно-песчаный раствор марки 200 - 40 Плита перекрытия	101,9

Таблица отверстий

Номер отв.	Размер B×h, мм	Отм. низа отв.	Примечание
1	100×100	2,400	ВК
2	150×150	2,400	ВК
3	100×100	2,300	ВК
4	100×100	4,600	ВК
5	100×100	0,300	ВК
6	50×50	2,780	ТХ
7	100×100	5,150	ТХ
8	50×50	5,200	ТХ
9	50×50	5,240	ТХ
10	100×100	5,250	ТХ
11	100×100	5,190	ТХ
12	100×100	2,200	ЭТ
13	250×240	2,800	ОВ
14	100×100	0,100	ОВ
15	300×300	2,700	ОВ

6. Пол в помещении 1 выполнить искронедающим. В качестве заполнителей бетона применять известняковый щебень и песок, исключающие искрообразование при ударах металлическими или каменными предметами.
7. Над отверстиями шириной до 600мм уложить рядовые перемычки в слое цементного раствора толщиной 25мм из арматуры Ф10А-I ГОСТ 5781-82 по одному стержню на каждые 100мм толщины стены с заведением за грани отверстия на 250мм учтены в спецификации на листе 5.
8. Отверстия поз. 5,10 просверлить в панелях по месту с последующей заделкой после пропуска труб коммуникаций цементным раствором марки 100.
9. Над помещением электрощитовой в полу тип 7 выполнить гидроизоляцию из двух слоёв рубероида на битумной мастике.

1. Полы и типы слоев приняты по СНиП 2.03.13-88 „Полы"
2. Примыкание полов выполнить по серии 1.444-1, вып.1.
3. Полы в уборных, душевых на 20мм ниже полов примыкающих помещений
4. Уклоны полов приняты 0,010.
5. В зоне примыкания пола к наружным стенам уложить по грунту основания под конструкцию пола на ширину 0,8м керамзитовый гравий γ=400 кГ/м³ ГОСТ 9759-83 толщиной 100мм.

Привязан

Инв.№

Инж.	Вехлова		11.03
Рук.гр.	Нуковин		11.03
Гл.спец.	Павлинов		11.03
Нач.отд	Осокин		11.03
ГИП	Гарзин		11.03
Н.контр.	Антонычева		11.03

ТП 816-2-49.90 -АР

Здание наружной пойки двигателей и защиты машин от коррозии рядового исполнения и с противопожарными системами (системы генеральные)

Стадия	Лист	Листов
Р	9	

Планы полов и отверстий на отм. 0,000 и 3,300

Гипродортехпром г. Иванова

Копировал Максимова 24551-01 26 Формат А2

Альбом 1

Ведомость рабочих чертежей основного комплекта

Лист	Наименование	Примечание
1	Общие данные (начало)	
2	Общие данные (окончание)	
3	Схема расположения фундаментов и подпольного хозяйства	
4	Фрагменты 1-5	
5	Фрагменты 6-8	
6	Фундамент ф01. Схема расположения элементов перекрытия фундамента Ф01	
7	Фундамент ф02	
8	Фундаменты ф3.1.1.1, ф3.1.1.1-01, ф3.1.1.1-02, ф4.2.1.1.ф1.1.1.1, ф3.1.1.2	
9	Схема расположения колонн и балок покрытия	
10	Схема расположения плит покрытия	
11	Схема расположения панелей перекрытия и монолитных участков. Участки монолитные УМ1, УМ5	
12	Участки монолитные УМ2- УМ4	
13	Схемы расположения панелей по осям А, Д; 1; Б	

Ведомость ссылочных и прилагаемых документов

Обозначение	Наименование	Примеч.
	Ссылочные документы	
	Плиты железобетонные ребристые предварительно-напряженные размерами 6х3м для покрытий производственных зданий:	
ГОСТ 22701.0-77	Технические условия	
ГОСТ 22701.1-77	Плиты типа ПГ. Показатели и армирование	
ГОСТ 22701.2-77	Плиты типа ПВ. Показатели и армирование.	
ГОСТ 22701.3-77	Плиты типа ПЛ. Показатели и армирование	
ГОСТ 22701.5-77	Арматурные изделия и закладные детали	

Типовой проект разработан в соответствии с действующими нормами и правилами и предусматривает мероприятия, обеспечивающие взрывную, взрывопожарную и пожарную безопасность при эксплуатации здания.

Главный инженер проекта Глезин В.И.

Обозначение	Наименование	Примеч.
1.030.1-1	Стены наружные из однослойных панелей для каркасных общественных зданий, производственных и вспомогательных зданий промышленных предприятий:	
Выпуск 0-0	- общие указания по применению изделий. Номенклатура изделий;	
Выпуск 0-3	- материалы для проектирования стен одноэтажных производственных зданий. Рабочие чертежи;	
Выпуск 1-1	- Панели из легких и ячеистых бетонов. Рабочие чертежи;	
Выпуск 1-3	- Панели из легких и ячеистых бетонов. Арматурные и закладные изделия. Рабочие чертежи;	
Выпуск 2-1	- Карнизные панели. Рабочие чертежи;	
Выпуск 3-1	- монтажные узлы стен многоэтажных зданий с высотами этажей 2,8 (3,0); 3,3; 3,6 и 4,2 м Рабочие чертежи:	
Выпуск 3-3	- монтажные узлы стен одноэтажных производственных зданий. Рабочие чертежи:	
Выпуск 4-1	- изделия соединительные стальные. Рабочие чертежи:	
Выпуск 4-2	- стальные изделия элементов фахверка. Рабочие чертежи	
1.038.1-1	Перемычки железобетонные для зданий с кирпичными стенами	
Выпуск 1	- перемычки брусковые для жилых и общественных зданий. Рабочие чертежи	
1.041.1-2	Сборные железобетонные многопустотные плиты перекрытий многоэтажных общественных зданий производственных и вспомогательных зданий промышленных предприятий:	
Выпуск 1	- плиты длиной 5650 мм с предварительно напрягаемой арматурой из стали классов Ат-IV и Ат-V, из тяжелого и легкого бетонов. Рабочие чертежи:	

Обозначение	Наименование	Примечание
1.141-1	Панели перекрытий железобетонные многопустотные	
Выпуск 64	- предварительно напряженные панели с круглыми пустотами длиной 6280, 5980, 5680, 5380, 5080 и 4780 мм, шириной 1790, 1490, 1190 и 990 мм. Армированные стержнями из стали класса AIV. Метод натяжения - электротермический Рабочие чертежи.	
1.400-6/76	Унифицированные закладные детали и сборных железобетонных конструкций зданий промышленных предприятий:	
Выпуск 1	- закладные детали конструкций одноэтажных зданий. Рабочие чертежи	
1.400-15	Унифицированные закладные изделия железобетонных конструкций для крепления технологических коммуникаций и устройств:	
Выпуск 0	- материалы для проектирования;	
Выпуск 1	- рабочие чертежи унифицированных закладных изделий	
1.412.1-6	Фундаменты монолитные железобетонные на естественном основании подтиповые железобетонные колонны одноэтажных и многоэтажных производственных зданий:	
Выпуск 0	- материалы для проектирования	
Выпуск 2	- арматурные и закладные изделия Рабочие чертежи	

Привязан

Инв. №

Инж.	Вехлова		10.89
Рук. гр.	Муковня		10.89
Гл. спец.	Паблинов		10.89
Нач. отд.	Осокин		10.89
ГИП	Глезин		
Н. контр.	Антонычева		10.89

ТП 816-2-49.90 КЖ

Здание наружной мойки, диагностики и защиты машин от коррозии районного объединения «Агрохимия» (стены панельные)

Стадия	Лист	Листов
Р	1	13

Общие данные (начало)

Гипроагротехпром г. Иванова

Копировал Курочкина 24551-01 27 Формат А2

Инв. № подл. | Подпись и дата | Взам. инв. №

Альбом 1

Ведомость ссылочных и прилагаемых документов (продолжение)

Обозначение	Наименование	Примеч.
1.412.1-4	Монолитные железобетонные фундаменты на естественном основании под железобетонные стойки фахверка. Материалы для проектирования и рабочие чертежи	
1.415.1-2	Балки фундаментные железобетонные для наружных и внутренних стен производственных зданий промышленных предприятий:	
Выпуск 1	- балки для стен зданий с шагом колонн 6 м. Указания по применению. Рабочие чертежи	
1.423.1-3/88	Колонны железобетонные прямоугольного сечения для одноэтажных производственных зданий высотой до 3,6 м без мостовых опорных кранов.	
Выпуск 1	- колонны. Рабочие чертежи:	
Выпуск 2	- арматурные и закладные изделия. Рабочие чертежи. Часть 1 и часть 2	
1.427.1-3	Колонны железобетонные прямоугольного сечения для продольного и торцового фахверка одноэтажных производственных зданий высотой 3,0 - 14,4 м:	
Выпуск 1/87	- колонны. Рабочие чертежи;	
Выпуск 2/87	- арматурные и закладные изделия, стальные элементы колонн. Рабочие чертежи	
1.462.1-1/88	Балки железобетонные предварительно напряженные пролетом 12 м для покрытий зданий с плоской и скатной кровлей	
Выпуск 1	- материалы для проектирования и рабочие чертежи балок	
Выпуск 2	- арматурные и закладные изделия. Рабочие чертежи	
1.465.1-7/84	Плиты покрытий железобетонные предварительно напряженные ребристые размером 1,5×6 м для одноэтажных зданий:	
Выпуск 0	- указания по применению	
Выпуск 1	- плиты без проёмов и с проемами в полке. Рабочие чертежи:	
Выпуск 2	- арматурные и закладные изделия. Рабочие чертежи	
1.494-24	Стаканы для крепления крышных вентиляторов дефлекторов и зонтов:	
Выпуск 1	- железобетонные стаканы с отверстиями диаметром 400, 700, 1000, 1200 и 1460 мм. Рабочие чертежи	
2.240-1	Детали перекрытий общественных зданий	
Выпуск 2	- перекрытия кирпичных зданий	
2.400-7	Монтажные узлы сопряжений сборных железобетонных конструкций одноэтажных производственных зданий:	
Выпуск 0	- материалы для проектирования.	
Выпуск 1	- монтажные узлы. Рабочие чертежи.	
Выпуск 2	- стальные изделия. Рабочие чертежи	
2.460-14	Типовые узлы покрытий промышленных зданий в местах пропуска вентиляционных шахт:	
Выпуск 0	- рабочие чертежи типовых узлов	
3.006.1-2.87	Сборные железобетонные каналы и тоннели из лотковых элементов	
Выпуск 0	- материалы для проектирования;	
Выпуск 2	- плиты. Опорные подушки. Рабочие чертежи	
3.900-3	Сборные железобетонные конструкции емкостных сооружений для водоснабжения и канализации:	
Выпуск 7	- изделия для круглых колодцев:	
часть 2	- арматурные изделия	
5.900-3	Сальники нажимные Ду50...1400 для пропуска труб через стены сооружений. Рабочие чертежи	

Обозначение	Наименование	Примечание
	Прилагаемые документы	
КЖ.И	Строительные изделия	Альбом 2
КЖ.ВМ	Ведомость потребности в материалах	Альбом 5

Ведомость спецификаций

Лист	Наименование	Примечание
3	Спецификация к схеме расположения фундаментов	
7	Спецификация элементов подпольного хозяйства	
8	Спецификация на фундаменты Ф3.1.1.1, Ф3.1.1.1-01, Ф3.1.1.1-02 Ф4.2.1.1, Ф1.1.1.1, Ф3.1.1.2	
9	Спецификация к схеме расположения колонн и балок покрытия	
10	Спецификация к схеме расположения плит покрытия	
11	Спецификация к схеме расположения панелей перекрытия и монолитных участков	
12	Спецификация, на монолитные участки УМ1-УМ5	
13	Спецификация к схеме расположения панелей	

Ведомость объемов сборных бетонных и железобетонных конструкций по рабочим чертежам основного комплекта марки КЖ

Номер строки	Наименование группы элементов конструкций	Код	Кол., м³	Примеч.
1	Колонны	582100		
2	Балки покрытия	582200		
3	Балки фундаментные	582400		
4	Перемычки	582800		
5	Панели стеновые	583100		
6	Плиты покрытия	584100		
7	Плиты перекрытия	584200		
8	Плиты перекрытия каналов	585800		
9	Стаканы железобетонные			
	Итого сборных ж.-б. конструкций			

Материалы на изготовление сборных бетонных и железобетонных конструкций учтены ведомости потребности в материалах и отдельно не учитываются

Сварные швы по ГОСТ 5264-80

Инж.	Вехлова			ТП 816-2-49.90 КЖ	
Рук.гр.	Муковня				
Гл.спец.	Павлинов				
Нач.отд.	Осокин				
ГИП	Глезин				
Н.контр.	Антонычев			Здание наружной майки диагностики и защиты машин от коррозии равномерного оседания, Агропромхимия (Стены панельные)	Стадия: Р; Лист: 2; Листов:
				Общие данные (окончание)	Гипроагротехпром г. Иваново

Привязан

Инв. №

Инв. № подл. | Подп. и дата | Взам. инв. №

Копировал Курочкина 24551-01 28 Формат А2

Альбом 1

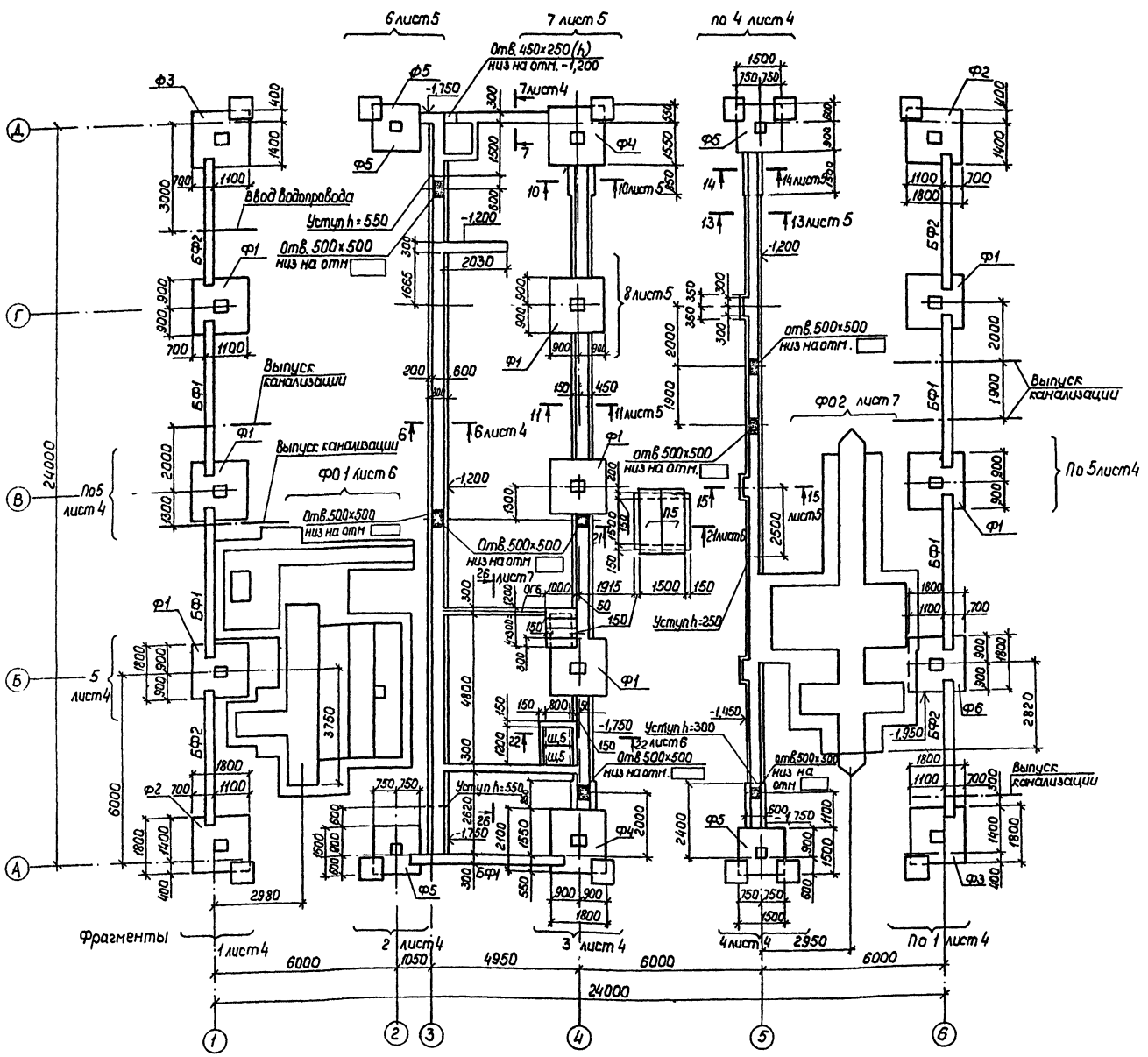

Спецификация к схеме расположения фундаментов

Марка, поз.	Обозначение	Наименование	Кол.	Масса ед, кг	Примеч.
		Фундаментные балки			
БФ1	1.415.1-2.1-2-87	2БФ6 12 Ат Vсх	5	850	
БФ2	-96	2БФ6-21Ат Vсх	4	750	
		Фундаменты			
Ф1	лист 8	Ф3.1.1.1	8		
Ф2	лист 8	Ф3.1.1.1-01	2		
Ф3	лист 8	Ф3.1.1.-02	2		
Ф4	лист 8	Ф4.2.1.1	2		
Ф5	лист 8	Ф1.1.1.1	4		
Ф6	лист 8	Ф3.1.1.2	1		
Ф01	лист 6	Ф01	1		
Ф02	лист 7	Ф02	1		
		Материалы			
		Бетон класса В 3,5	7,0		м³
		Бетон класса В 7,5	54,5		м³
		Бетон класса В.15	5,2		м³

1. За условную отметку 0,000 принята отметка чистого пола, что соответствует абсолютной отметке [ ]
2. Грунты в основании непучинистые, непросадочные с нормативными значениями характеристик $\gamma^{н}$ = 1,8 т/м³, $\varphi^{н}$ = 0,49 рад (28°), $C^{н}$ = 2 кПа (0,02 кгс/см²), E = 14,7 МПа (150 кгс/см²). Коэффициент безопасности по грунту $K_г$ = 1,0. Грунтовые воды отсутствуют.
3. Низ монолитных фундаментов Ф1, Ф2, Ф4, Ф5 – на отм. минус 1,650.
4. Монолитные железобетонные фундаменты выполнить по бетонной подготовке из бетона класса В 3,5 толщиной 100 мм.
5. Отметки заложения фундаментов в местах ввода водопровода и выпуска канализации уточнить при привязке проекта.
6. Фундаментные балки укладывать по свежеуложенному цементному раствору марки 150.
7. Ленточные фундаменты и фундаменты под ворота выполнить из бетона класса В 15.
8. Горизонтальную гидроизоляцию стен выполнить из слоя цементного раствора состава 1:2 толщиной 30 мм на отм. минус 0,030.
9. Столбики под фундаментные балки и на бетонку до отм минус 0,030 выполнить из бетона класса В 15.
10. Таблица нормативных нагрузок на обрез фундаментов дана на листе 5.
11. Спецификация элементов подпольного хозяйства дана на листе 7.

Исполн.	Никитинская			ТП 816-2-49.90 -КЖ	
Рук. гр.	Куковня				
Н. спец.	Павлинов				
Нач. отд.	Усакин				
ГИП	Левин				
Н. контр.	Антонычева				

Здание наружной мойки, диагностики и защиты машин от коррозии районного объединения «Агропромхимия» (стены панельные)

Стадия	Лист	Листов
Р	3	

Схема расположения фундаментов и подпольного хозяйства

Гипроагротехпром г. Иваново

Привязан

Инв. №

Нач. отд. 08 Крылов
Нач. отд. 8К Шляпкин
Инв. № подл. | Подпись и дата | Взам. инв. №

Копировал Курочкина 24551-01 29 Формат А2

Альбом 1

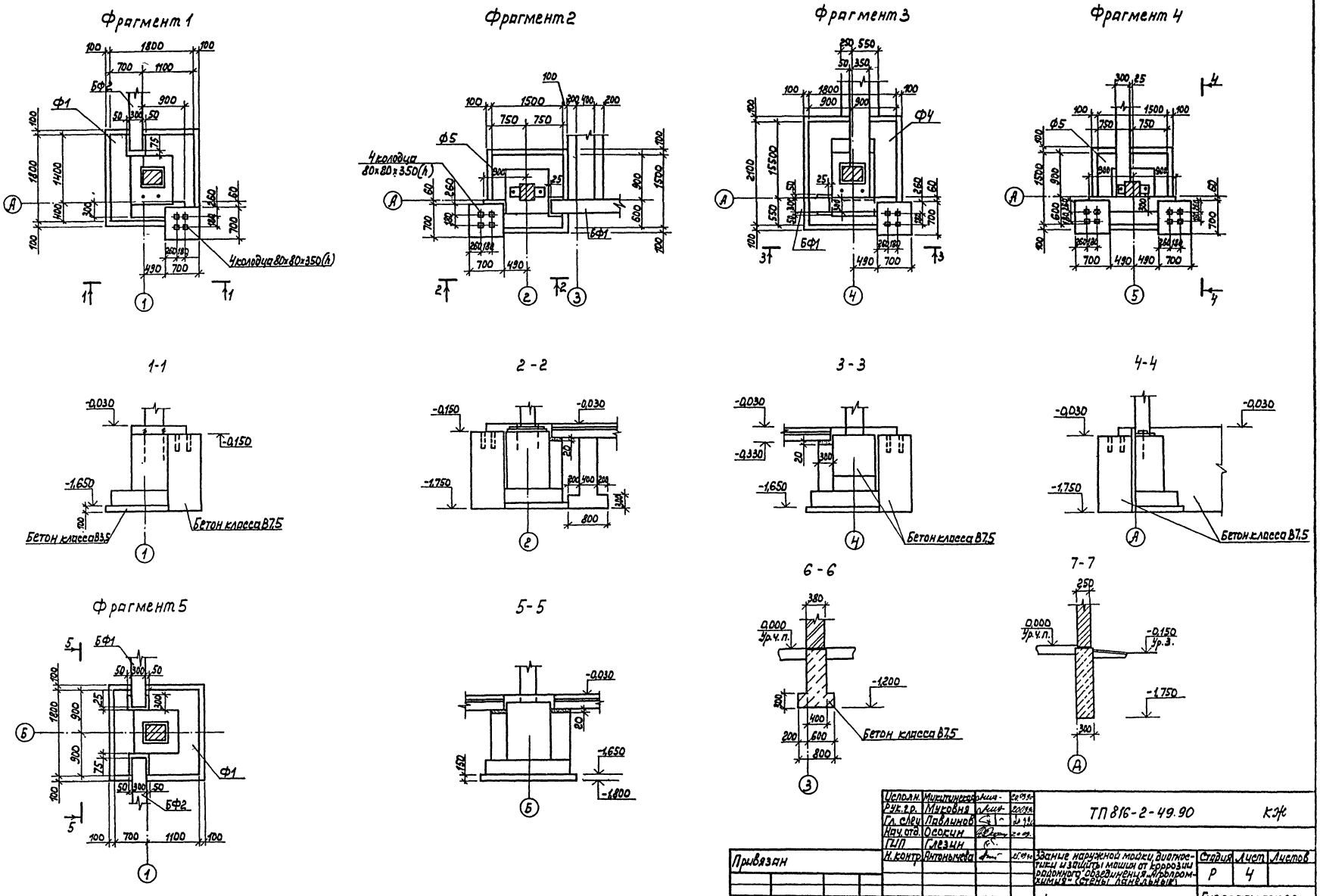

Исполн.	Микитинская		20.09.90	ТП 816-2-49.90	КЖ
Рук.гр.	Муковня		20.09.90		
Гл. спец.	Павлинов		20.09.90		
Нач.отд.	Осокин		20.09.90		
ГИП	Глезин				
Н.контр.	Антонычева		25.09.90	Здание наружной мойки, диагностики и защиты машин от коррозии районного объединения „Агропромхимия" (стены панельные)	Стадия: Р; Лист: 4; Листов:
Привязан				Фрагменты 1-5	Гипроагротехпром г. Иваново
Инв. №					

Инв. № подл. | Подпись и дата | Взам. инв. №

Копировал Каргина 24551-01 30 Формат А2

Альбом 1

Фрагмент 6

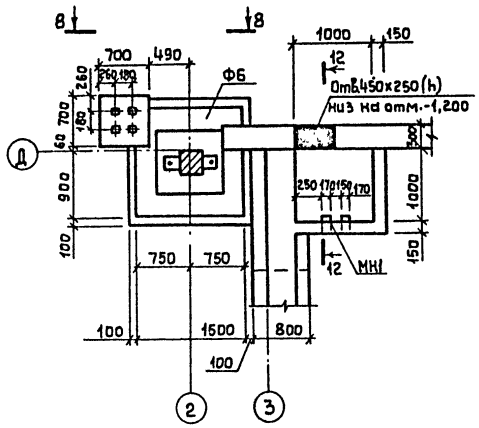

Фрагмент 7

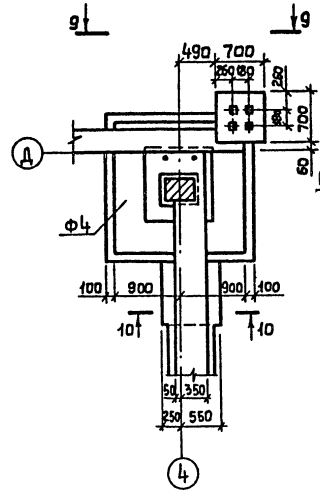

Фрагмент 8

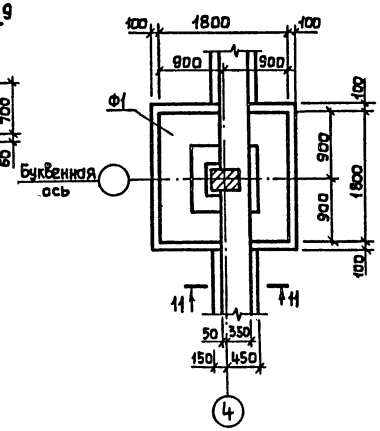

Таблица нормативных нагрузок на верхний обрез фундаментов

Схема	Номера осей, фундамента, сечение		N, кН	Mx, кН·м	Qx, кН	My, кН·м	Qy кН	Примеч.
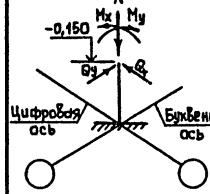	Ф1	ось 1,6	328,0	—	—	57,0	4,5	
		ось 4	493,0	—	—	19,2	1,8	
	Ф2		226,0	36,7	3,9	22,6	—	
	Ф3		328,0	—	—	57,0	4,5	
	Ф4		450,0	84,8	5,2	6,0	—	
	Ф5		102,0	26,5	4,3	—	—	
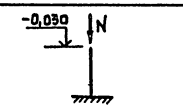	сеч. 6-6, 11-11, 14-14		63,0					
	10-10		91,3					
	13-13		34,0					на 1 м

8 – 8

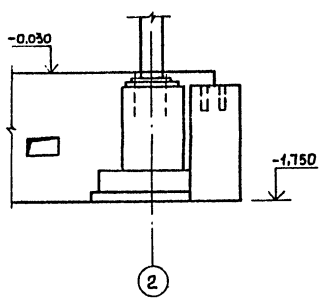

9 – 9

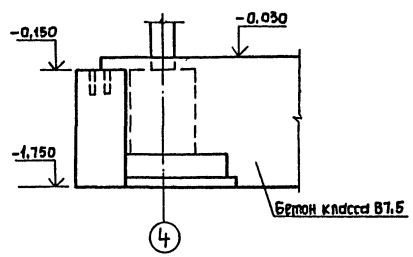

10-10, (11-11)

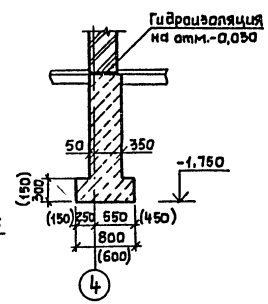

12 – 12

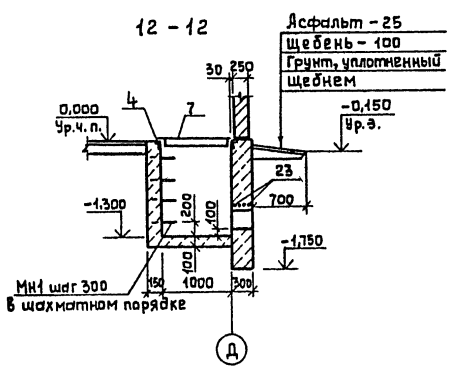

13-13, (14-14)

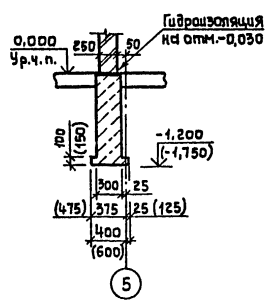

15-15

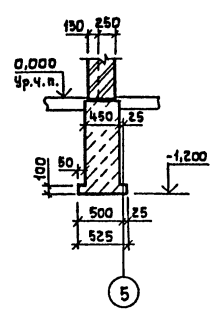

Привязан

Инв. №

Исполн	Микитинская			ТП 816-2-49.90	КЖС
Рук.гр.	Мучкина				
Гл.спец.	Павлинов				
Нач.отд.	Осокин				
ГИП	Глезин				
Н.контр.	Антонычева			Здание наружной мойки, диагностики и защиты машин от коррозии районного объединения „Агропромхимия" (стены панельные)	Стадия: Р; Лист: 5; Листов:
				Фрагменты 6-8	Гипроагротехпром г. Иваново

Копировал Крайнова 24551-01 31 Формат А2

Инв.№подл. | Подпись и дата | Взам.инв.№

Альбом 1

Фундамент ФО1

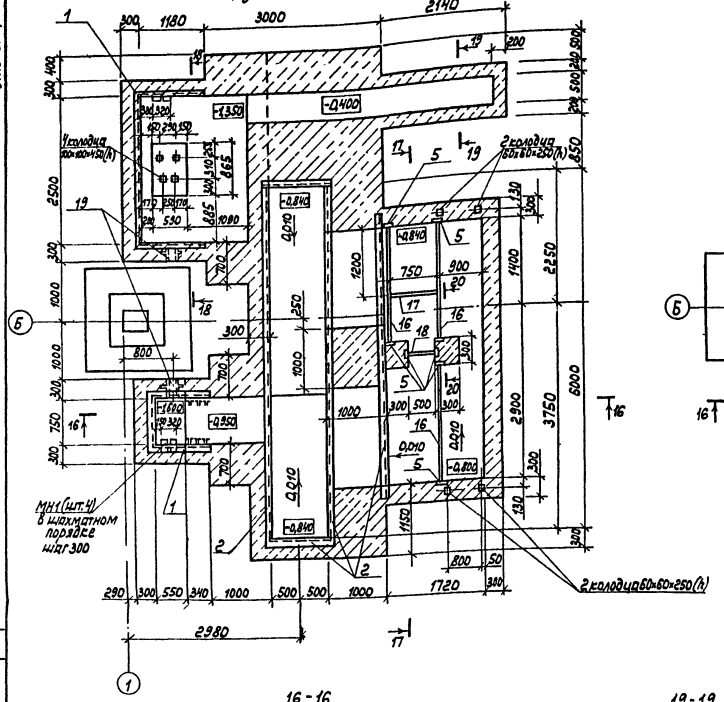

Схема расположения элементов перекрытия фундамента ФО1

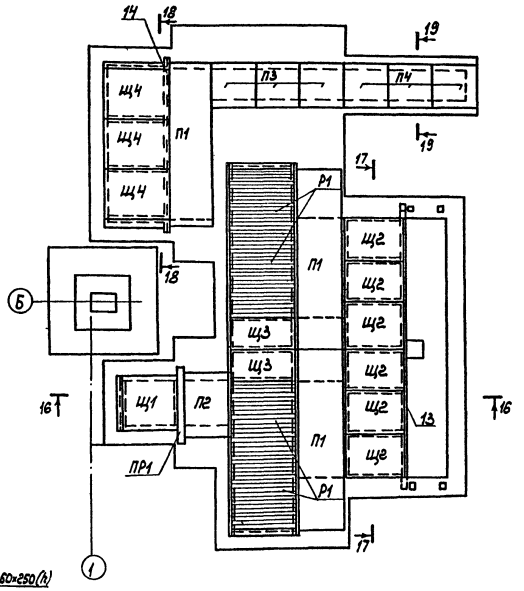

21-21

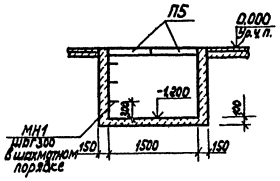

22-22

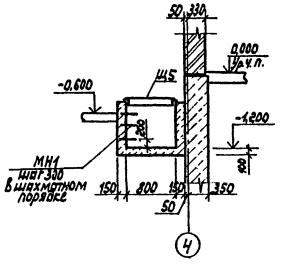

16-16

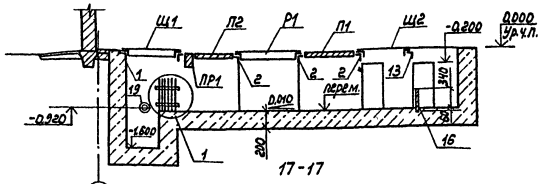

19-19

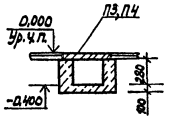

17-17

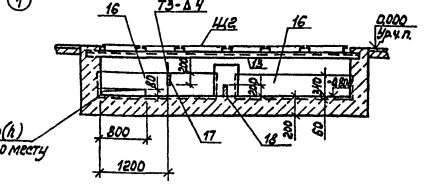

18-18

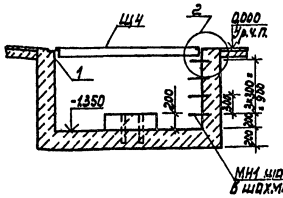

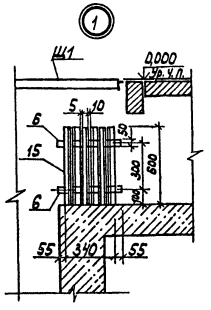

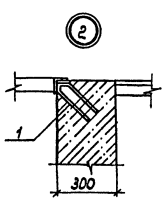

20-20

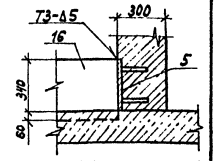

1. Фундамент ФО1 выполнить из бетона класса В 12,5, марки W6 по водонепроницаемости.
2. Спецификация элементов дана на листе 7

Исполн.	Мушенкова			ТП 816-2-49.90		КЖ
Рук. гр.	Муковнэ					
Гл. спец.	Лобанов					
Нач. отд.	Осокин					
ГИП	Глезин					
Н. контр.	Антонова			Здание наружной мойки, диагностики и защиты машин от коррозии радиального, обогревания, агрокомплекса (стены каркасные)	Стадия: Р	Лист: 6	Листов:
Привязан				Фундамент ФО1. Схема расположения элементов перекрытия фундамента ФО1	Гипрозгротехпром г. Иваново		

Инв. № подл. | Подпись и дата | Взам. инв. № | Инв. № дубл. | Подпись и дата

Копировал Каргина 24551-01 32 Формат А2

Альбом 1

Фундамент ФО2

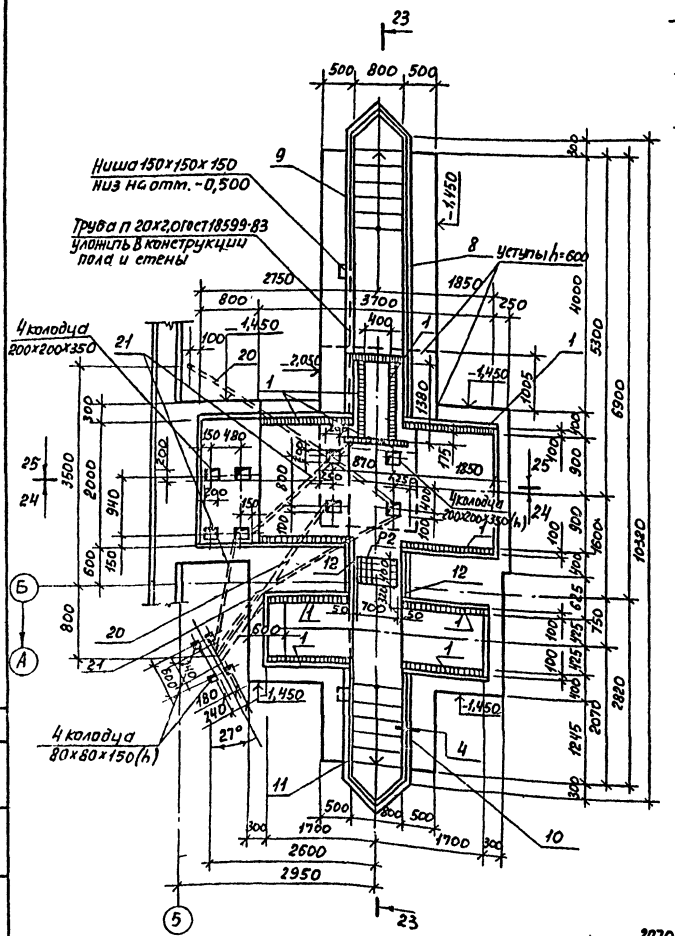

24-24

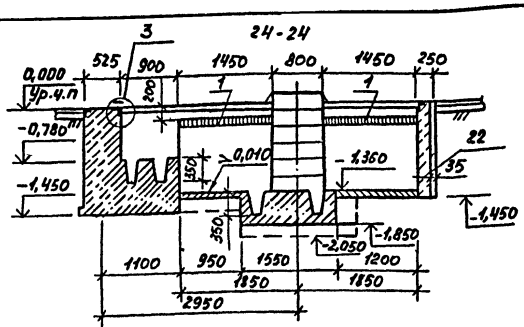

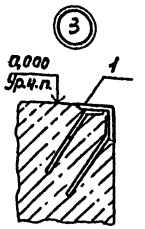

25-25

Остальное см. сеч. 24-24

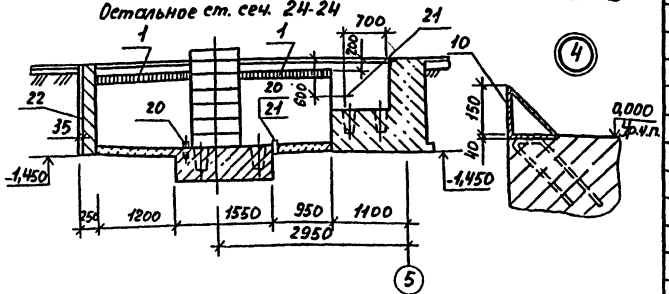

Марка, поз.	Обозначение	Наименование	Кол	Масса ед., кг	Приме-чание
20		Труба 10х1,4 гост 10704-76 / ст3 гост 10705-80	1	21,33	
21		Труба 32х3,0 гост 10704-76 / ст3 гост 10705-80	1	27,95	
22		5Вр1 100/100 235Б гост 8478-81	1	10,8	ℓ=1450 мм
23		ф14А-III гост 5781-82	4	1,14	ℓ=950
24	КЖ.И 25.00	Ограждение ОГ6	1	34,27	
		Материалы			
		Бетон класса В 12,5	40,0		м³ ФО1, ФО2
		Бетон класса В 7,5	11,0		м³ приямка

23-23

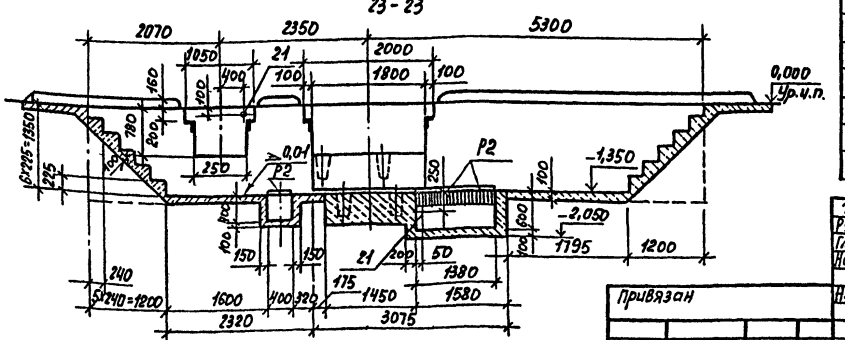

26-26

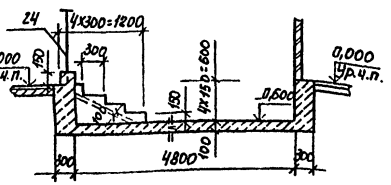

Спецификация элементов подпольного хозяйства

Марка, поз.	Обозначение	Наименование	Кол.	Масса ед., кг	Приме-чание
П1	3.006.1-2.87.2-30	Плита ПБ-15б	3	700	
П2	3.006.1-2.87.2-9	ПБ9-15б	1	260	
П3	3.006.1-2.87.2-6	ПБ9-15б	3	170	
П4	3.006.1-2.87.2-5	ПБ9-8	3	100	
П5	3.006.1-2.87.2-15	ПБ15-8б	2	410	
ПР1	1.038.1-1.1090000-01	Перемычка 3ПБ13-37-п	1	85	
Щ1	КЖ.И. 20.00	Щит Щ1	1	41,42	
Щ2	-01	Щ2	6	33,58	
Щ3	-02	Щ3	2	30,38	
Щ4	-03	Щ4	3	47,33	
Щ5	-04	Щ5	2	29,74	
Р1	КЖ.Н. 18.00	Решетка Р1	4	39,25	
Р2	КЖ.Н. 19.00	Р2	3	18,98	
МН1	3.900-3, Вып. 7. ч. 2	Скоба МН1	18	0,80	
		Изделия закладные			
1	1.400-15.В.1 550-03	МН 552		4,4	41,1 т
2	-08	МН 557		8,1	14,2 т
3	1.400-15.В.1 720-25	МН 738-2	1	16,9	
4	-51	МН 751-2	1	17,1	
5	КЖ.И. 21.00	МН1	8	0,85	
6	-01	МН2	4	1,06	
7	КЖ.И. 22.00	Крышка приямка КЛ1	1	46,6	
8	КЖ.И. 23.00	Ограждение ОГ1	1	192,05	
9	-01	ОГ2	1	192,05	
10	-02	ОГ3	1	98,69	
11	-03	ОГ4	1	98,69	
12	КЖ.И. 24.00	ОГ5	2	25,16	
13		Уголок 100х63х6-В гост 8510-86 / ВСт3кп2 гост 535-79	ℓ=9800	1	36,14
14			ℓ=3000	1	22,6
15		Уголок 20х20х3-В гост 8509-86 / ВСт3кп2 гост 535-79	Р-500	12	1,89
16		Лист В-Б гост 19903-74 / ВСт3кп2 гост 14637-79	100х2000	3	3,8
17		Лист В-Б гост 19903-74 / ВСт3кп2 гост 14637-79	200х150	1	4,7
18			200х500	1	3,1
19	5.900-37 т.94.00.00-04	Сальник ду 150 ℓ=300	2	19,6	

Гип	Глезин		ТП 816-2-49.90	-КЖ
Нач.отд.	Осокин			
Гл.спец.	Павлинов			
Рук.гр.	Муковня			
Н.контр.	Литовчева			
Исп.	Микитинская			

Здание наружной тайки дизельной тайки и защиты тайки от коррозии (радиаторы ребристые, отопительные - 7 стены панельные)

Стадия	Лист	Листов
Р	7	

Фундамент ФО2

Гипроагротехпром г. Иваново

Привязан

Инв. № подл. | Подп. и дата | Взам. инв. №

Нач. отд. ТХ Усекин

Копировал Трафимова

24551-01 33

Формат А2

Альбом 1

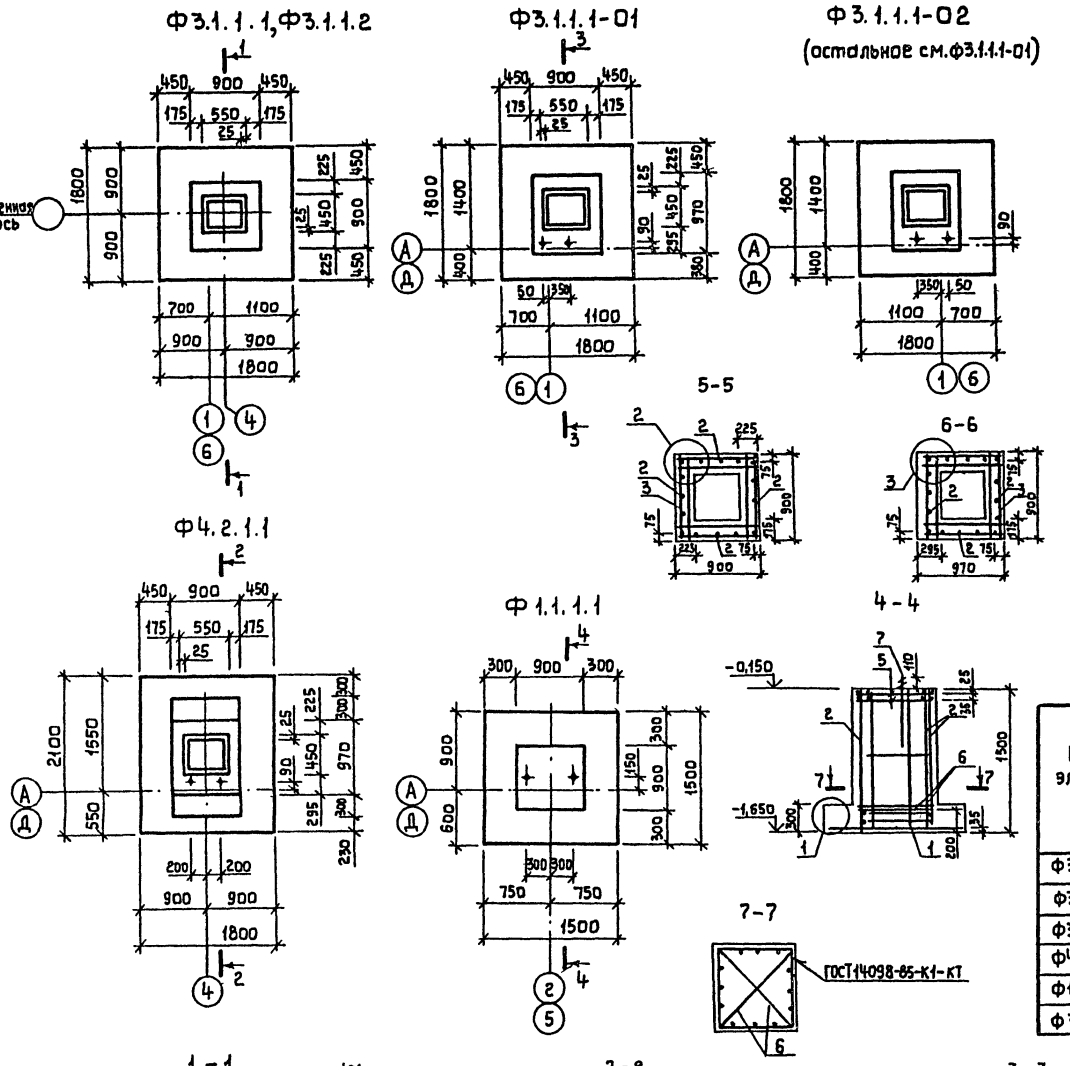

Спецификация на фундаменты Ф3.1.1.1, Ф3.1.1.1-01, Ф3.1.1.1-02, Ф4.2.1.1, Ф1.1.1.1, Ф3.1.1.2

Формат	Зона	Поз.	Обозначение	Наименование	Кол. на исполнение Ф 3.1.1.1	3.1.1.1-01	3.1.1.1-02	4.2.1.1	1.1.1.1	3.1.1.2		Примечание
				Сборочные единицы								
				Сетки сварные								
		1	1.412.1-6.2-1	С1-1					1			
			1.412.1-6.2-1	С1-6	1	1	1			1		
			1.412.1-6.2-1	С1-23				1				
		2	1.412.1-6.2-3	С2-1	4	4	4	4	4			
			1.412.1-6.2-3	С2-8						4		
		3	1.412.1-6.2-4	С3-1	4	4	4	5		4		
		4	1.412.1-6.2-6	С4-1	2	2	2	2		2		
		5	1.412.1-4.050	СН-6А-I					2			
				Детали								
Б4		6		Ф10А-I ГОСТ 5781-82 ℓ=1180					2			0,73 кг
				Стандартные изделия								
		7		Болт 1.1 М24х710 Вст3пс2								
				ГОСТ 24379.1-80		2		2	2			
				Материалы								
				Бетон класса В15	1,78	1,86	1,86	2,2	1,65	2,02		м³

Ведомость расхода стали на элемент, кг

Марка элемента	Изделия арматурные: Арматура класса А-I, ГОСТ 5781-82 Ф6	Итого	А-III Ф6	Ф8	Ф10	Ф12		Итого	Всего	Изделия закладные: Арматура класса А-I, ГОСТ 5781-82 Ф10	Итого	Шпилька Вст3пс2, ГОСТ 24379.1-80 М24	Итого	Шайба 24	Итого	Гайка Ст3, ГОСТ 5915-70 М24	Итого	Всего	Общий расход
Ф3.1.1.1			7,68	10,8	19,4	20,64		58,6	58,6										58,6
Ф3.1.1.1-01			7,68	10,8	19,4	20,64		58,6	58,6			5,54	5,54	0,24	0,24	0,42	0,42	6,2	64,8
Ф3.1.1.1-02			7,68	10,8	19,4	20,64		58,6	58,6										58,6
Ф4.2.1.1			7,68	13,5	23,2	20,64		65,02	65,02			5,54	5,54	0,24	0,24	0,42	0,42	6,2	71,22
Ф1.1.1.1	7,0	7,0	2,88		14,4	20,64		37,92	44,92	1,46	1,46	5,54	5,54	0,24	0,24	0,42	0,42	7,66	52,58
Ф3.1.1.2			7,68	10,8	19,4	24,8		62,7	62,7										62,7

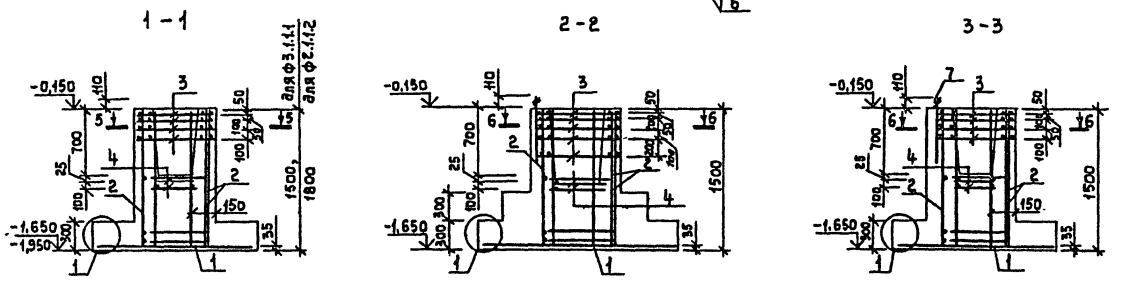

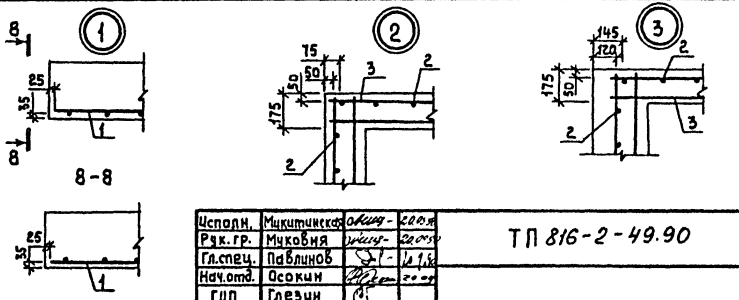

Исполн.	Микитинская			ТП 816-2-49.90 КЖ
Рук. гр.	Муковня			
Гл. спец.	Павлинов			
Нач. отд.	Осокин			
ГИП	Глезин			
Н. контр.	Антонычева			

Привязан

Инв. №

Здание наружной мойки, диагностики и защиты машин от коррозии районного объединения „Агропромхимия" (стены панельные)

Стадия	Лист	Листов
Р	8	

Фундаменты Ф3.1.1.1, Ф3.1.1.1-01, Ф3.1.1.1-02, Ф4.2.1.1, Ф1.1.1.1, Ф3.1.1.2

Гипроагротехпром г. Иваново

Инв. № подл. | Подпись и дата | Взам. инв. №

Копировал Крайнова 24551-01 34 Формат А2

Альбом 1

Схема расположения колонн и балок покрытия

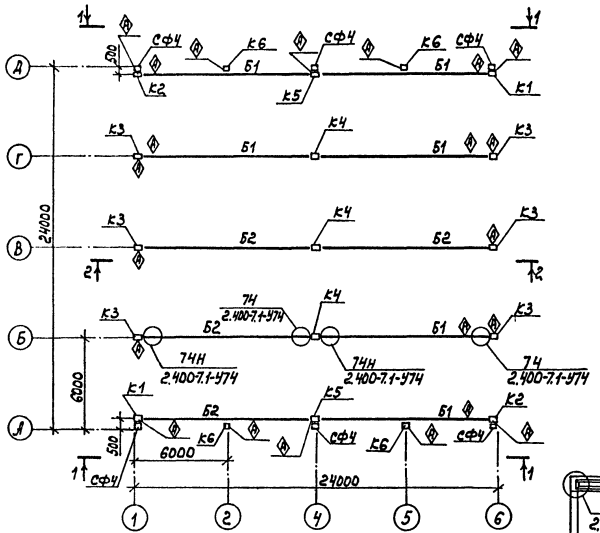

3 - 3

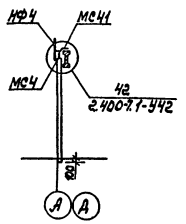

2 - 2

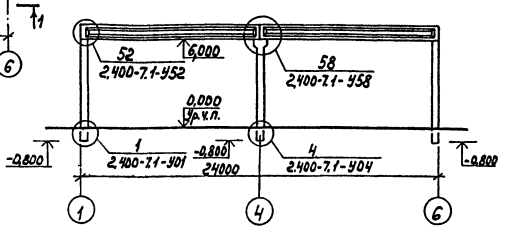

1-1

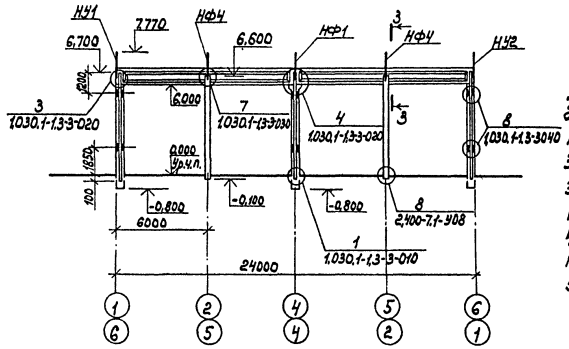

1. Монтаж сборных ж.б. конструкций производить согласно СНиП3.03.01-87 „Несущие и ограждающие конструкции" и требований серий 1.423.1-3/88, 1.427.1-3.
2. Колонны заделать в фундаменты бетоном класса В15 на мелком гравии, морозостойкость не ниже F50.
3. Входе монтажа, после приварки к закладным изделиям колонн примыкающих элементов, металлизировать дополнительно сварные швы и участки закладных изделий с нарушенным защитным покрытием.
4. Элемент соединительный МС52, согласно узла 74 по серии 2.400-7, вып.1, приварить к балкам до монтажа плит покрытия.
5. Знаком (А) обозначена ориентация колонн и балок при монтаже.

Спецификация к схеме расположения колонн и балок покрытия

Марка, поз.	Обозначение	Наименование	Кол.	Масса ед., кг	Примеч.
		Колонны			
К1	КЖ.И.01.00	1К60-1М2-Н1	2	2000	
К2	-01	1К60-1М2-Н2	2	2000	
К3	-02	1К60-1М2-Н3	6	2000	
К4	КЖ.И.02.00	4К60-1М2-Н1	3	2100	
К5	-01	4К60-1М2-Н2	2	2100	
К6	КЖ.И.03.00	1КФ67-1-Н1	4	1500	
		Балки			
Б1	КЖ.И.04.00	1БСП12-3АтIVС-А	6	4500	
Б2	-01	1БСП12-3АтIVС-Б	4	4500	
СФ4	1.030.1-1.4-2-10-03	Стойка фахверка СФ4	6	359,1	
		Насадки			
НУ1	1.030.1-1.4-1-020	НУ1	2	25,2	
НУ2	-01	НУ2	2	25,2	
НФ1	1.030.1-1.4-1-010	НФ1	2	29,7	
НФ4	-03	НФ4	4	35,2	
		Элементы соединительные			
МС4	2.400-7.2-02	МС4	4	7,8	
МС41	2.400-7.2-14	МС14	4	6,2	
МС52	2.400-7.2-19	МС52	20	1,6	
МС46	2.400-7.2-16	МС46	4	22,0	
Т24	1.030.1-1.4-1-240	Т24	24	1,1	
		Болт М12-6д.:40.58.016ГОСТ7798-70	12		
		Гайка М12-6Н.5.016ГОСТ5915-70	12		
		Шайба 12.01.08КП016ГОСТ11371-78	12		

Исполн.	Микитинская		
Рук.гр.	Муковня		
Гл.спец.	Павлинов		
Нач.отд.	Осокин		
ГИП	Глезин		
Н.контр.	Антонычева		

ТП 816-2-49.90 КЖ

Здание наружной мойки, диагностики и защиты машин от коррозии районного объединения „Агропромхимия" (стены панельные)

Стадия	Лист	Листов
Р	9	

Схема расположения колонн и балок покрытия

Гипроагротехпром г. Иваново

Привязан

Инв. №

Инв. № подл. | Подпись и дата | Взам. инв. №

Копировал Каргина 24551-01 35 Формат А2

Альбом 1

Схема расположения плит покрытия

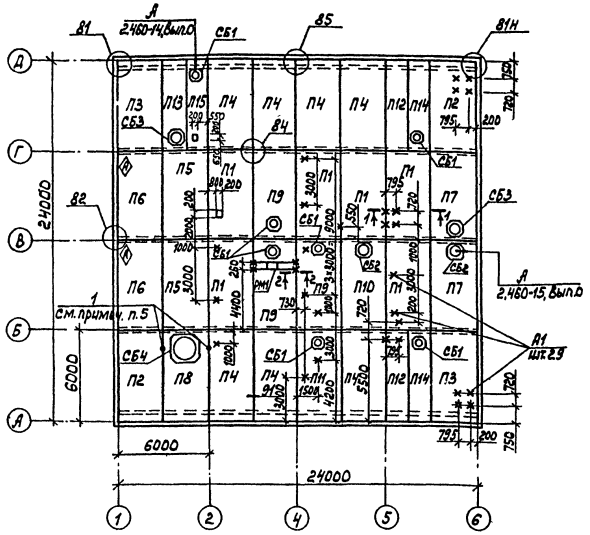

1 - 1

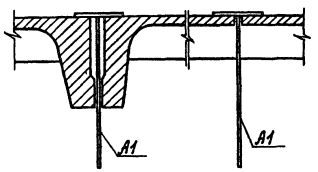

2 - 2

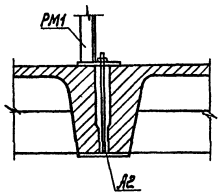

1. Узлы, кроме оговоренных, приняты по серии 2.400-7, вып.1.
2. Швы между плитами тщательно заделать бетоном класса В15 на мелком гравии, морозостойкость не ниже F50.
3. Плиты покрытия при монтаже приварить к закладным изделиям балок не менее, чем в трёх точках.
4. Отверстия в плитах просверлить по месту, не нарушая несущих рёбер, с последующей заделкой после пропуска труб коммуникаций и анкеров А1 цементным раствором марки 200.
5. Поз. 1 на схеме обозначены места установки анкеров для крепления растяжек (см. комплект ОВ).
6. Знаком Ⓐ обозначена ориентация плит при монтаже.

Спецификация к схеме расположения плит покрытия

Марка, поз.	Обозначение	Наименование	Кол.	Масса ед., кг	Примеч.
		Плиты			
П1	ГОСТ 22701.1-77	ПГ-3АтIVСТ	6	2650	
П2	КЖ.И.06.00	ПГ-3АтIVСТа	2	2650	
П3	-01	ПГ-3АтIVСТБ	2	2650	
П4	-02	ПГ-3АтIVСТВ	7	2650	
П5	ГОСТ 22701.3-77	ПЛ-3АтIVСТ	2	1750	
П6	КЖ.И.06.00-06	ПЛ-3АтIVСТа	2	1750	
П7	КЖ.И.06.00-03	ПВ7-4АтIVСТа	2	3200	
П8	-04	ПВ14-4АтIVСТа	1	3400	
П9	ГОСТ 22701.2-77	ПВ4-3АтIVСТ	3	3300	
П10	ГОСТ 22701.2-77	ПВ7-4АтIVСТ	1	3200	
П11	КЖ.И.06.00-05	ПВ4-3АтIVСТа	1	3300	
П12	КЖ.И.07.00	2ПГ6-2АIVТа	2	1500	
П13	-03	2ПВ6-3АIVТ-7а	1	2000	
П14	-01	2ПВ6-3АIVТ-4а	2	2000	
П15	-02	2ПВ6-3АIVТ-4Б	1	2000	
		Стаканы			
СБ1	1.494-24, Вып.1	СБ4А-1	7	150	
СБ2	1.494-24, Вып.1	СБ7А-3	2	310	
СБ3	1.494-24, Вып.1	СБ7А-1	2	290	
СБ4	1.494-24, Вып.1	СБ14А-1	1	400	
РМ1	КЖ.И.16.00	Рамка РМ1	1	50,4	
МС1	246-14, Вып.0	Элемент соединительный МС1	48	0,4	
А1	КЖ.И.26.00	Анкер А1	29	1,19	
А2	КЖ.И.27.00	Анкер А2	4	0,92	
		Гайка М10-6Н, ST СТ СЭВ 5915-70	4		
		Шайба 10.01.08К.П016. ГОСТ 11371-78	4		

Гл. спец.	Павлинов			ТП 816-2-49.90	КЖ
Нач. отд.	Осокин				
ГИП	Лезин				
Н. контр.	Антонычева				

Привязан

Инв. №

Здание наружной мойки, диагностики и защиты машин от коррозии с защитой оборудования "Агропромхимия" (стены панельные)	Стадия	Лист	Листов
	Р	10	
Схема расположения плит покрытия	Гипроагротехпром г. Иваново		

Копировал Каргина 24551-01 36 Формат А2

Альбом 1

Схема расположения панелей перекрытия и монолитных участков

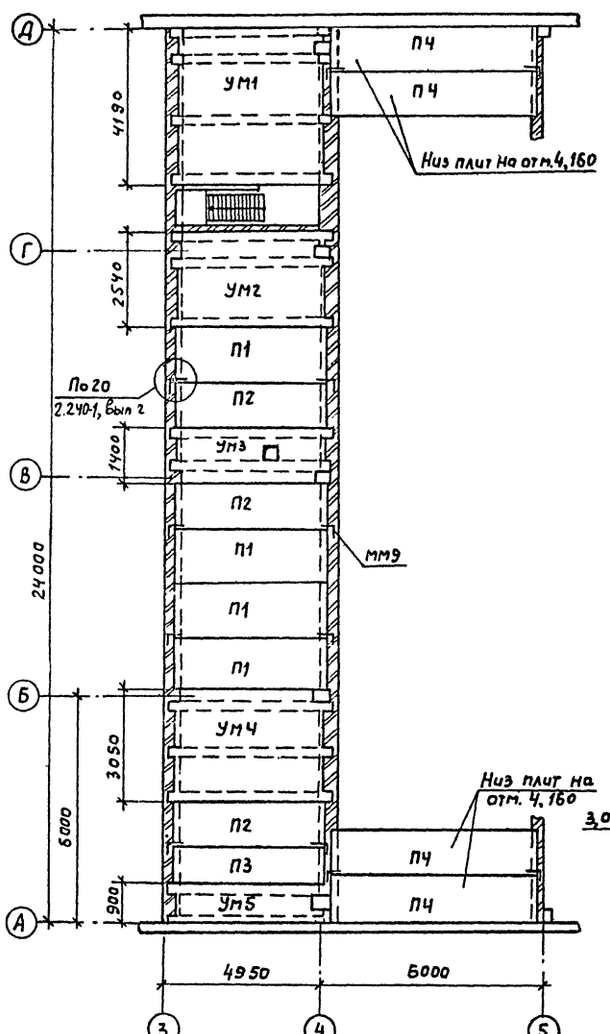

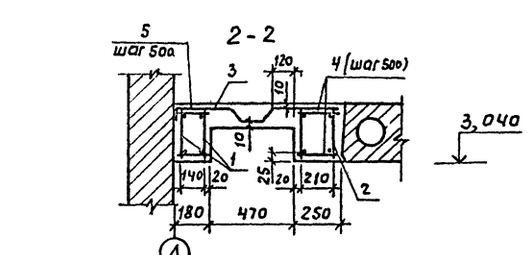

УМ1

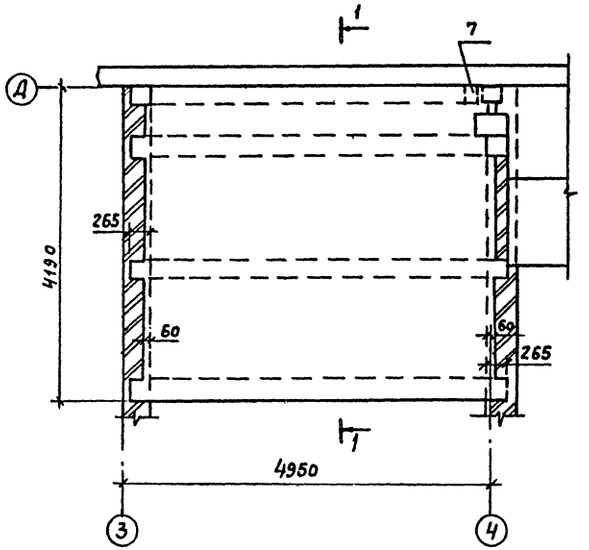

1 - 1

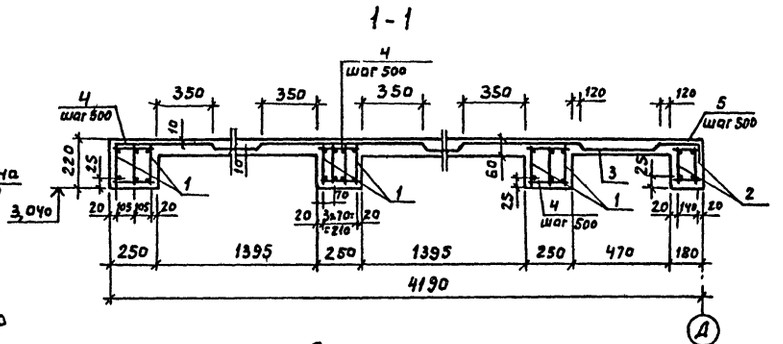

УМ5

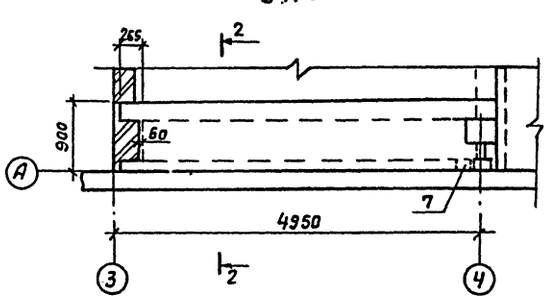

Спецификация к схеме расположения панелей перекрытия и монолитных участков

Марка, поз.	Обозначение	Наименование	Кол.	Масса ед., кг	Прим.
		Панели перекрытия			
П1	1.141-1, Вып. 64	ПК48.15-8AIVT-а	4	2300	
П2	1.141-1, Вып. 64	ПК48.12-8AIVT-а	3	1725	
П3	1.141-1, Вып. 64	ПК48.10-8AIVT-а	1	1425	
ПЧ	1.041.1-2.1. 100-02	ПК56.12-8 АтIVст	4	2000	
		Участки монолитные			
УМ1	лист 11	УМ1	1		
УМ2	лист 12	УМ2	1		
УМ3	лист 12	УМ3	1		
УМ4	лист 12	УМ4	1		
УМ5	лист 11	УМ5	1		
ММ9	2.240-1, Вып.2	Монтажная деталь ММ9	12	0,57	ρ=920 кг/м³
7		Уголок 250×250×16-В ГОСТ 8509-86 / Ст3кп2 ГОСТ 535-79 L=180	2	11,1	
		Изделия соединительные			
Т3	1.030.1-1.4-1-120	Т3	100	0,4	
Т5	1.030.1-1.4-1-130	Т5	16	0,4	
Т8	1.030.1-1.4-1-140	Т8	24	0,5	
Т9	1.030.1-1.4-1-150	Т9	4	0,4	
Т10	1.030.1-1.4-1-150-01	Т10	12	1,3	
А1	1.030.1-1.03-2401	Уголок 90×56×8-В ГОСТ 8510-86 / Ст3сп ГОСТ 535-79 L=80	16	0,7	
А2	1.030.1-1.03-2402	Лист 6-14 ГОСТ 19903-74 / Ст3кп2 ГОСТ 14637-79 70×150	16	1,2	
А3	1.030.1-1.03-2403	Лист 6-8 ГОСТ 19903-74 / Ст3кп2 ГОСТ 14637-79 70×100	24	0,4	
		Лист 6-8 ГОСТ 19903-74 / Ст3кп2 ГОСТ 14637-79 80×140	30	0,7	
		Лист 6-8 ГОСТ 19903-74 / Ст3кп2 ГОСТ 14637-79 140×140	36	1,23	
		Лист 6-8 ГОСТ 19903-74 / Ст3кп2 ГОСТ 14637-79 60×250	17	0,6	

1. Швы между плитами заделать бетоном класса В12,5 на мелком гравии.
2. Расход материалов на монолитные участки дан на листе 12.

Исполн.	Микитинская		20.04.90	ТП 816-2-49.90 КЖ
Рук. гр.	Мусовня		20.04.90	
Гл.специ.	Паблинов		20.04.90	
Нач.отд	Осокин		20.04.90	
ГИП	Глезин			
Н.контр.	Антонычева		17.04.90	

Привязан

Инв. №

Здание наружной мойки, диагностики и защиты машин от коррозии районного объединения „Аэропромкимия" (Стены панельные)	Стадия	Лист	Листов 6
	Р	11	
Схема расположения панелей перекрытия и монолитных участков. Участки монолитные УМ1, УМ5	Гипроагротекпром г. Иваново		

Калировал Курочкина 24551-01 37 Формат А2

Нач.отд. 08 Крылов

Инв.№подл. | Подп. и дата | Взам.инв.№

Альбом I

УМ2

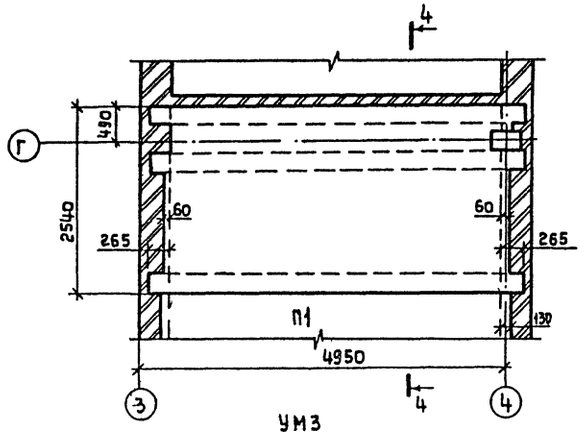

3-3

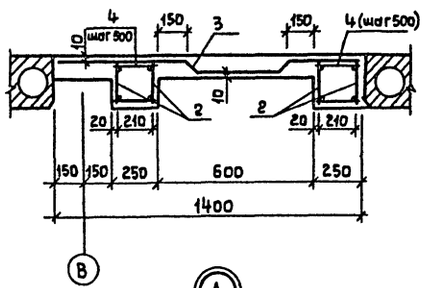

А

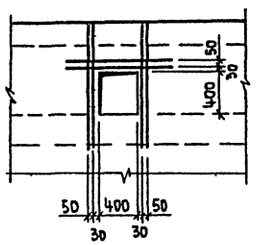

УМ3

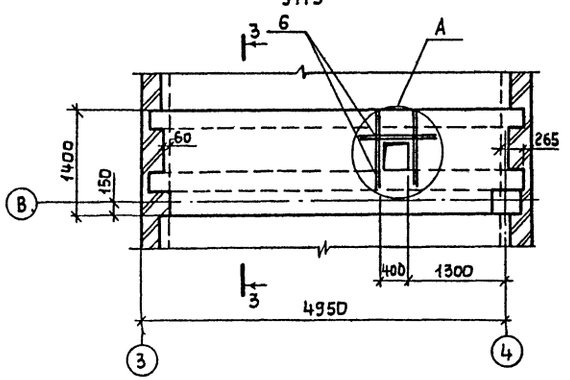

4-4

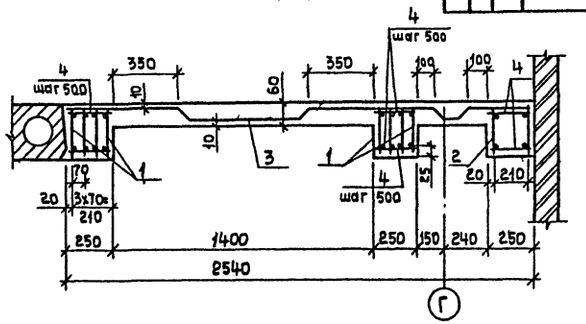

УМ4

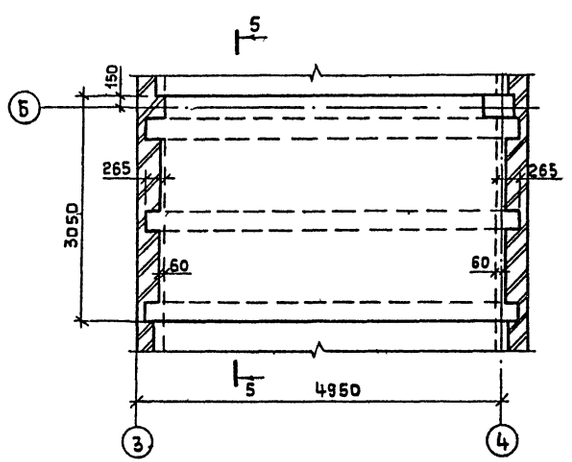

5-5

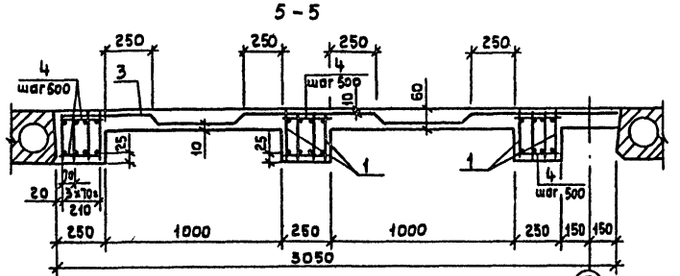

Спецификация на монолитные участки УМ1 – УМ5

Формат	Зона	Поз.	Обозначение	Наименование	Кол. на испол. УМ1	УМ2	УМ3	УМ4	УМ5			Примеч.
				Сборочные единицы								
А3		1	КЖ.И.15.00	Каркас плоский КР1	10	8		12				
			-02	КР3					2			
		2	-01	Каркас плоский КР2		2	4		2			
			-02	КР3	2							
				Детали								
БЧ		3		5Вр1 $\frac{100}{100}$-2350 ГОСТ 8478-81								
				Р=4650	2	2	1		2	1		34,2 кг
БЧ		4		Ф5Вр1 ГОСТ 6727-80								
				Р= 240	66	66	44		66	22		0,036кг
БЧ		5		Р= 170	22				22			0,026 кг
БЧ		6		Ф10 А-III ГОСТ 5781-82 Р=1100			6					0,68 кг
				Материалы								
				Бетон класса В15	1,92	1,33	0,8		1,58	0,6		м³

Ведомость расхода стали на элемент, кг

Марка элемента	Изделия арматурные							Всего	Общий расход
	Арматура класса								
	А-III ГОСТ 5781-82					Вр1 ГОСТ 6727-80			
	Ф10	Ф16	Ф20		Umoro	Ф5	Umoro		
УМ1	5,4	92,8	124,0		222,2	86,61	86,61	308,81	308,81
УМ2	6,2	79,0	99,2		184,4	83,78	83,78	268,18	268,18
УМ3	16,48	31,6			48,08	41,0	41,0	89,08	89,08
УМ4		94,8	148,8		243,6	86,38	86,38	329,98	329,98
УМ5	11,6	29,6			41,2	40,42	40,42	81,62	81, 62

Испол.	Микитинская		20.09
Рук.гр.	Муковня		20.09
Гл.спец.	Павлинов		20.09
Нач.отд.	Осокин		20.09
ГИП	Глезин		20.09
Н.контр.	Антонычева		20.09

ТП 816-2-49.90 КЖ

Здание наружной мойки, диагностики и защиты машин от коррозии районного объединения „Агропромхимия" (стены панельные)

Стадия	Лист	Листов
Р	12	

Участки монолитные УМ2 – УМ4

Гипроагротехпром г. Иваново

Привязан

Инв. №

Инв.№ подл. | Подпись и дата | Взам. инв.№

Копировал Крайнова

24551-01 38 Формат А2

Альбом 1

Схема расположения панелей по оси А

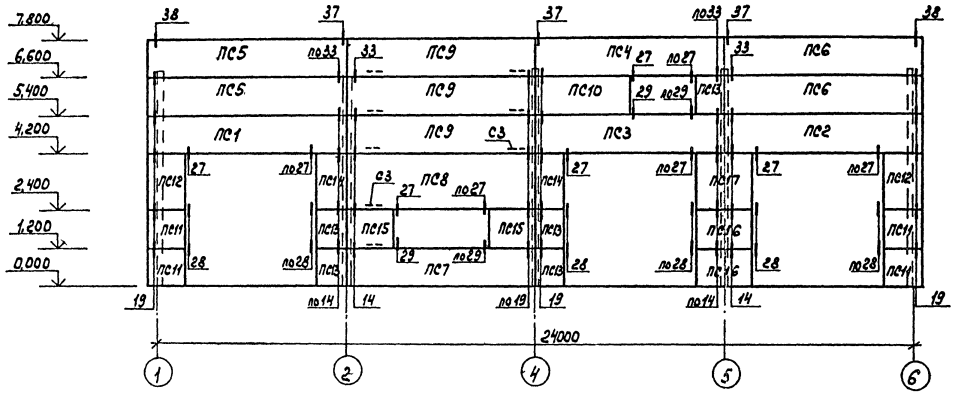

Схема расположения панелей по оси Д

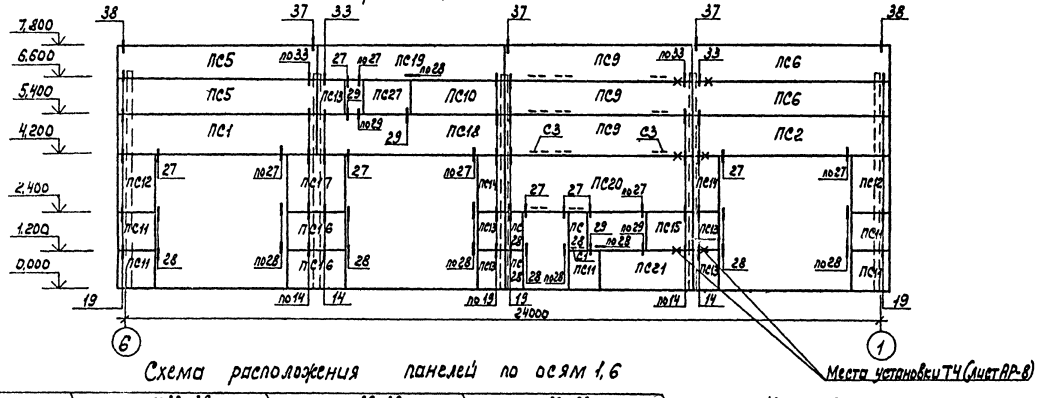

Схема расположения панелей по осям 1, 6

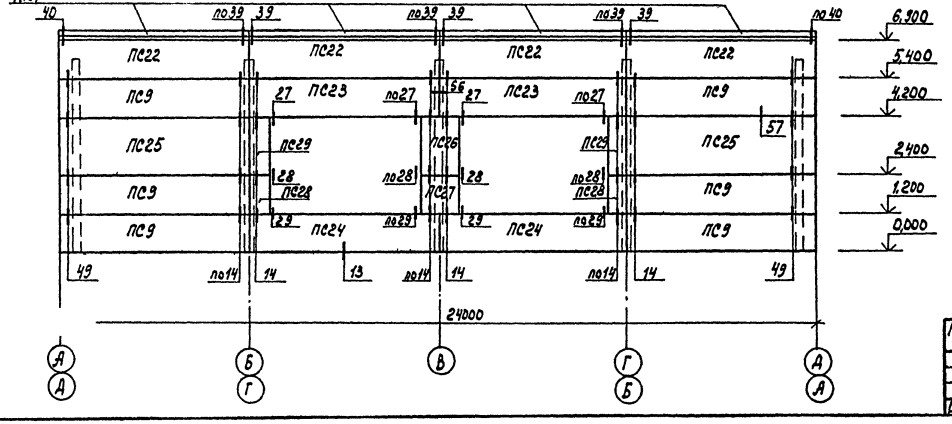

Спецификация к схемам расположения панелей

Марка, Поз.	Обозначение	Наименование	Кол.	Масса ед., кг	Примеч.
		Панели			
ПС1	КЖ.И.08.00	ПС63.12.2,5-6.Л-2-37а	2	2260	
ПС2	-01	ПС63.12.2,5-6.Л-1-37б	2	2260	
ПС3	КЖ.И.09.00	ПС60.12.2,5-6.Л-38а	1	2150	
ПС4	КЖ.И.10.00	ПС60.12.2,5-3.Л-37а	1	2120	
ПС5	1.030.1-1.1-1 16-03	ПС63.12.2,5-3.Л-2-31	4	2230	
ПС6	1.030.1-1.1-1 16-03	ПС63.12.2,5-3.Л-1-31	4	2230	
ПС7	КЖ.И.11.00	ПС60.12.2,5-3.Л-41а	1	2120	
ПС8	КЖ.И.10.00-01	ПС60.18.2,5-6.Л-37б	1	3230	
ПС9	1.030.1-1.1-1 05-02	ПС60.12.2,5-3.Л-31	12	2120	
ПС10	КЖ.И.12.00	ПС30.12.2,5-6.Л-57а	2	1060	
ПС11	КЖ.И.13.00	2ПС12.12.2,5-Л-59а	9	420	
ПС12	-01	2ПС12.18.2,5-Л-59б	4	630	
ПС13	-02	2ПС9.12.2,5-Л-59в	10	320	
ПС14	-03	2ПС9.18.2,5-Л-59г	4	470	
ПС15	-04	2ПС15.12.2,5-Л-59д	3	530	
ПС16	КЖ.И.14.00	2ПС18.12.2,5-Л-57а	4	620	
ПС17	-01	2ПС18.18.2,5-Л-57б	2	940	
ПС18	КЖ.И.09.00-01	ПС60.12.2,5-6.Л-38б	1	2150	
ПС19	КЖ.И.10.00-02	ПС60.12.2,5-3.Л-37в	1	2120	
ПС20	-03	ПС60.18.2,5-6.Л-37г	1	3230	
ПС21	КЖ.И.12.00-01	ПС30.12.2,5-6.Л-53а	1	1060	
ПС22	1.030.1-1.1-1 06-04	ПС60.15.2,5-2.Л-35	4	2660	
ПС23	КЖ.И.10.00-04	ПС60.12.2,5-3.Л-37д	2	2120	
ПС24	КЖ.И.11.00-01	ПС60.12.2,5-3.Л-41б	2	2120	
ПС25	1.030.1-1.1-1 07-05	ПС60.18.2,5-2.Л-31	2	3100	
ПС26	1.030.1-1.1-1 61-01	2ПС12.18.2,5-Л-59	1	630	
ПС27	1.030.1-1.1-1 60-01	2ПС12.12.2,5-Л-59	2	420	
ПС28	КЖ.И.13.00-05	2ПС6.12.2,5-Л-59ж	5	210	
ПС29	-06	2ПС6.18.2,5-Л-59и	2	320	
С3	КЖ.И.28.00	Сетка арматурная С3	17	0,6	
ПК1	1.030.1-1.2-16.00.0-01	Панель карнизная ПК60.7-Л	4	1300	

1. Изделия соединительные учтены на листе 11
2. Наружные поверхности панелей должны быть окрашены цементно-перхлорвиниловыми красками ЦПХВ толщиной 2мм в заводских условиях

Инж.	Вехлова		20.04
Рук.гр.	Муковня		20.09.90
Гл.спец.	Павлинов		20.10.90
Нач.отд.	Осокин		20.09
ГИП	Глезин		
Н.контр.	Антонычева		17.09.90

ТП 816-2-49.90 КЖ

Здание наружной мойки, диагностики и защиты машин от коррозии районного объединения «Агропромхимия» (стены панельные)

Стадия	Лист	Листов
Р	13	

Схемы расположения панелей по осям А; Д; 1; 6.

Гипроагротехпром г. Иваново

Привязан

Инв. №

Копировал Каргина 24551-01 (39) Формат А2

Взам. инв. №

Инв. № подл.

gost.e-ecolog.ru