ТИПОВОЙ ПРОЕКТ
815-42 86

ЖИЖЕСБОРНИК ЕМКОСТЬЮ 15 м^3

Пояснительная записка Архитектурно-строительные решения

АЛЬБОМ I

21869-01

КФ ЦИТП инв № 21869-01

				Привязан
Инв №				

gost.e-ecolog.ru

Цена 0-65

ТИПОВОЙ ПРОЕКТ

815-42.86

ЖИЖЕСБОРНИК ЕМКОСТЬЮ 15 м^3

СОСТАВ ПРОЕКТА

Альбом I Пояснительная записка Архитектурно-строительные решения
Альбом II Строительные изделия (из т п 815-47 86)
Альбом III Ведомости потребности в материалах
Альбом IV Сметы

АЛЬБОМ I

Разработан
институтом Гипронисельхоз

Главный инженер института В.А Чернояров
Главный инженер проекта А А Кузнецов

Утвержден Госагропромом СССР,
приказ от 27 06 86 г №15-ЭГ
Введен в действие институтом
Гипронисельхоз, приказ от 23 09 86 г
№121-п

© КФ ЦИТПгосстроя СССР 1988

№ 21869-01

Привязан

Инв №

Содержание

Лист	Наименование	Стр.
	Содержание	2
ПЗ-1,2	Пояснительная записка	3,4
	Основной комплект рабочих чертежей марки АС	
1	Общие данные (начало).	5
2	Общие данные (продолжение).	6
3	Общие данные (продолжение).	7
4	Общие данные (окончание).	8
5	Днище Дм. Сборочный чертеж.	9
6	Днище Дм. Схема армирования.	10
7	Днище Дм. Сопряжение пакетов в углах.	11
8	Днище Дм. Приямок ПЯм.	12
9	Схемы расположения стеновых панелей и плит перекрытия.	13
10	Разрез А-А. Спецификация.	14
11	Узел I. Сечение 2-2; 3-3.	15

Альбом I

Общая часть

Типовой проект „Нижесборник емкостью 15 м³" разработан в соответствии с заданием N 70Т на переработку типового проекта N 815-26 утвержденного Главсельстройпроектом МСХ СССР 25.02.85г. и на основании плана типового проектирования на 1985 год тема 6,7,2.

Переработка типового проекта выполнена с целью возможности полного (без остатка) забора жижи из емкости самовсасывающими мобильными средствами. Для этой цели сокращена высота емкости с увеличением ее площади застройки.

Область применения проекта

1. Расчетная зимняя температура наружного воздуха минус 20°С, 30°С (основное решение) и 40°С.
2. Скоростной напор ветра для I географического района 0,26кПа (27кгс/м²).
3. Вес снегового покрова для III географического района 0,98кПа (100кгс/м²).
4. Рельеф территории-спокойный, грунтовые воды отсутствуют, грунты непучинистые, непросадочные со следующими нормативными характеристиками:
   нормативный угол внутреннего трения $\varphi^н$=0,49 рад или 28°;
   нормативное удельное сцепление $C^н$=2кПа (0,02 кгс/см²);
   модуль деформации песчаных грунтов E=14,7МПа (150 кгс/см²);
   плотность грунта γ=1,8 т/м³;
   коэффициент безопасности по грунту $K_г$=1.
   Проект разработан без учета сейсмических воздействий.

Технико-экономические показатели

N п/п	Наименование	Единица измерения	Количество по проекту	Количество по аналогу 807-26
1	2	3	4	5
1	Мощность	т	15	17
2	Расчетный показатель	одна тонна хранимой жижи		
3	Строительный объем	м³	38,07	30,10
4	Площадь застройки	м²	10,37	9,50
5	Общая сметная стоимость	тыс.руб	2,05	2,10
6	То же на расчетный показатель	руб	136,67	140,00
7	Строительно-монтажных работ	тыс.руб	2,05	2,10
8	Стоимость строительно-монтажных работ на 1 м² площади застройки	руб.	197	221,00
9	Трудозатраты построечные	чел.дн	35	—
12	Расход основных строительных материалов:			
	Цемента, приведенного к марке М400	т	5,58	5,96
	То же, на расчетный показатель	"	0,37	0,376
	Сталь, приведенная к классу AI и С 38/23	"	1,52	1,57
	То же, на расчетный показатель	"	0,10	0,12
	Бетон и железобетон	м³	13,86	14,41
	в том числе монолитный	м³	7,70	1,60
	сборный	м³	6,16	6,81
	Лесоматериалов, приведенных к круглому лесу	м³	0,12	0,179

Технология производства

Нижесборник предназначен для сбора навозных стоков влажностью более 98% от животноводческих помещений и кратковременного хранения стоков.

Выгрузка навозных стоков предусматривается машинами для внесения жидких органических удобрений типа МЖТ грузоподъемностью от 4 до 16т или РЖУ-3,6

Емкость нижесборника при привязке должна быть рассчитана на 10 суток (6 суточное выдерживание-карантинирование и 3÷4 суточное обеззараживание с помощью химических реогентов.

Во избежании образования осадка необходимо производить своевременное перемешивание жижи насосами типа НЖ.Я не реже одного раза в 6 дней и обязательно перед забором жижи.

3

21869-01

		815-42 86-ПЗ	
ГИП	Кузнецов	Стадия: Р	Лист: 1	Листов: 2
Гл.спец.	Аурье	Пояснительная записка	ГИПРОНИСЕЛЬХОЗ

Копировал Шушакова Формат А3

Инв. N подл. | Подпись и дата | Взам. инв. N

В период эксплуатации заезд транспорта на покрытие не допускается. Временная нагрузка (1 тс/м²) 9,8 кПа учитывает возможность установки на поверхности земли трактора Т-150К параллельно стене при расстоянии от нее до края колеса 0,5м.

Архитектурно-строительное решение

Жижесборник представляет собой заглубленную в землю м.бетонную емкость в плане прямоугольной формы с люками для забора жижи и вентиляционными шахтами с дефлекторами для проветривания емкости.

Монолитное м.бетонное днище, сборные м.бетонные стеновые панели и плиты перекрытия предусмотрены из бетона повышенной плотности класса В25, по водонепроницаемости W6. Днище на сульфатостойком цементе по ГОСТ 22266-76, стеновые панели и плиты перекрытия на портландцементе или шлакопортландцементе по ГОСТ 10178-76. В качестве крупного заполнителя применять фракционный щебень изверженных невыветрившихся пород (количество отмучиваемых частиц не более 0,5% по массе), в качестве мелкого заполнителя чистый песок с модулем крупности 2-2,5. В бетон армированных конструкций добавлять ингибиторы коррозии стали НН-ТБН (1,8+0,1% от массы цемента).

При привязке проекта необходимо учитывать возможность подъезда транспортных средств к жижесборнику, обеспечение обдува ветром вытяжных шахт и необходимость согласования места расположения жижесборника с органами санитарно-эпидемических служб. Жижесборники по взрывной опасности относятся к производствам категории-Е.

Основные положения по производству строительно-монтажных работ

Основные положения разработаны в соответствии с „Инструкцией по типовому проектированию (СН 227-82)" с использованием действующих нормативных документов

Основные объемы земляных работ рекомендуется выполнять в летнее время и в соответствии со СНиП III-8-76.

При производстве земляных работ котлован должен быть защищен от попадания поверхностных вод с прилегающих территорий.

Сооружение жижесборника рекомендуется выполнять в следующей технологической последовательности:

отрывка котлована экскаватором, оборудованным обратной лопатой, с емкостью ковша 0,5 м³; устройство бетонной подготовки; устройство монолитного железобетонного днища; монтаж сборных железобетонных стеновых панелей с последовательным замоноличиванием стыков бетоном; монтаж сборных железобетонных плит покрытия, смотровых колодцев и вентиляционных колонок; гидроизоляция стен двумя слоями мастики; обмазка плит покрытия битумом в 2 слоя; обратная засыпка пазух котлована с помощью бульдозера; засыпка грунтом плит покрытия; уплотнение грунта пневматическими трамбовками.

Основным критерием при выборе монтажного крана является соответствие его технических параметров (грузоподъемности, вылета стрелы, высоты подъема крюка) весовым характеристикам монтируемых конструкций.

Монтаж сборных железобетонных панелей и плит покрытия выполнять с помощью автокрана типа МКА-16 грузоподъемностью 16 тонн со стрелой длиною 15м при движении его по периметру котлована. Уплотнение бетона днища выполнять с помощью площадочного вибратора.

Производство строительно-монтажных работ, включая работы в зимних условиях, должно осуществляться в строгом соответствии с требованиями соответствующих глав третьей части СНиП с соблюдением правил техники безопасности.

Испытание жижесборника на прочность и непроницаемость производится путем заполнения его водой до засыпки котлована при положительной температуре наружного воздуха. Пригодность жижесборника для эксплуатации определяется величиной потерь воды согласно СНиП 3.05.03-85.

Мероприятия по технике безопасности

При соблюдении техники безопасности необходимо руководствоваться:

- правилами по технике безопасности в животноводстве, утвержденными МСХ СССР и Президиума ЦК профсоюза рабочих и служащих сельского хозяйства и заготовок от 16 мая 1969г.;
- инструкцией по технике безопасности на животноводческих фермах и комплексах по выращиванию и откорму крупного рогатого скота, утвержденный МСХ СССР 25 мая 1977 года;
- правилами по технике безопасности и противопожарной охране, изложенных в инструкциях по эксплуатации оборудования заводов-изготовителей.

Перед помещением жижесборника только в случае его ремонта необходимо выполнить проветривание его и проверку на отсутствие отравляющих и взрывоопасных газов.

4

Инв.№ подл. | Подпись и дата | Взам.инв.№

Ведомость рабочих чертежей основного комплекта марки АС

Лист	Наименование	Примечание
1	Общие данные (начало).	
2	Общие данные (продолжение).	
3	Общие данные (продолжение).	
4	Общие данные (окончание).	
5	Днище Дм. Опалубка.	
6	Днище Дм. Армирование.	
7	Днище Дм. Сопряжение пакетов в углах.	
8	Днище Дм. Приямок Пям.	
9	Схемы расположения стеновых панелей и	
	плиты перекрытия.	
10	Разрез А-А. Спецификация.	
11	Узел I. Сечения 2-2; 3-3.	

Ведомость основных комплектов рабочих чертежей

Обозначение	Наименование	Примечание
Т.п. -АС	Архитектурно-строительные решения	Альбом I

Ведомость ссылочных и прилагаемых документов

Обозначение	Наименование	Примечание
	Ссылочные документы	
3.900-3, вып.1/82, 2/82	Сборные железобетонные конструкции	
4/82 ч.1,2	емкостных сооружений для	
	водоснабжения и канализации.	
3.006.1-2/82, вып.0,1-2	Сборные железобетонные каналы и	
	тоннели из лотковых элементов.	
1.494-32	Зонты и дефлекторы вентиляционных	
	систем.	
ГОСТ 3634-79	Люки чугунные для смотровых	
	колодцев.	
ГОСТ 1839-80	Трубы и муфты асбестоцементные	
	для безнапорных трубопроводов.	
	Технические условия	
ГОСТ 6482.1-79	Трубы железобетонные безнапорные.	
	Конструкции и размеры.	
	Прилагаемые документы	
Т.п. Альбом II	Строительные изделия.	
Т.п. Альбом III	Ведомости потребности в материалах.	

Типовой проект разработан в соответствии с действующими нормами и правилами и предусматривает мероприятия, обеспечивающие взрывную, взрывопожарную и пожарную безопасность при эксплуатации здания

Главный инженер проекта А.А.Кузнецов

5

21869-01

Привязан

Инв.№

815-42 86-АС

ГИП	Кузнецов		11.86
Нач.отд.	Висагузов		11.86
Н.контр.	Харламова		
Гл.конст.	Влешко		
Гл.спец.	Янковский		
Рук.гр.	Левинская		
Инжен.	Лабузова		

Жижесборник емкостью 15м³

Стадия	Лист	Листов
Р	1	11

Общие данные (начало)

ГИПРОНИСЕЛЬХОЗ

Копировал Шушакова

Формат А3

Инв.№ подл. | Подпись и дата | Взам.инв.№

Ведомость спецификаций

Лист	Наименование	Примечание
10	Спецификация элементов на жижесборник	

Ведомость объемов сборных бетонных и железобетонных конструкций по рабочим чертежам основного комплекта марки АС

Наименование группы элементов конструкции	Код	Кол. м³	Примечание
Архитектурно-строительные элементы			
Зданий и сооружений	589421	4,40	
Плиты перекрытий	584221	2,02	
Детали смотровых колодцев	585521	0,25	
Всего бетона и железобетона		6,67	

Материалы на изготовление сборных бетонных и железобетонных конструкций учтены в ведомости потребности в материалах и отдельно не учитываются.

Общие указания

1. Общая часть

1.1. Комплект АС разработан на основании заданий технологического, сантехнического и электротехнического.

1.2. Класс ответственности сооружения – III.

1.3. Категория производства по взрывной опасности – Е.

1.4. Степень огнестойкости сооружения – II.

1.5. Природно-климатические условия строительства приведены в пояснительной записке.

1.6. За условную отметку 0,000 принят уровень верха днища, что соответствует абсолютной отметке ☐

2. Основные расчетные положения и нагрузки

2.1. Конструкция емкости принята с гибкими угловыми стыками шпоночного типа и с жесткими соединениями панелей в уровне обвязочной балки в соответствии с рекомендациями серии 3.900-3, вып. 1/82, 2/82.

2.2. Временная нагрузка на поверхности земли от трактора Т-150К с прицепом МЖТ-10 сосредоточенная на одно колесо 37,2 кН (3,8тс) или равномерно-распределенная 9,8 кПа (1тс/м²) на глубине 0,7 м.

2.3. Расчет конструкций и подбор стеновых панелей произведен на следующее сочетание нагрузок:

1) в период гидравлического испытания – на давление воды и массу перекрытия без учета обратной засыпки котлована (расчетная схема 1);
2) в период эксплуатации – на активное боковое давление грунта обвалования и все нагрузки, указанные в таблице нагрузок (расчетная схема 2).

2.4. Стеновые панели работают по балочной схеме, опорные усилия передаются на обвязочную балку стеновой панели.

6

21869-01

Привязан

Инв. №

Согласовано: ТХ Рулев

Взам. инв. №

Подпись и дата

Инв. № подл.

ГИП	Кузнецов		11.86
Нач. отд.	Висавгузов		11.86
Н. контр.	Харламова		
Гл. конст.	Олешко		
Гл. спец.	Янковский		
Рук. гр.	Левинская		
Инжен.	Лабузова		

815-42 86-АС

Жижесборник емкостью 15м³

Стадия	Лист	Листов
Р	2	

Общие данные (продолжение)

ГИПРОНИСЕЛЬХОЗ

Копировал Шушлякова

Формат А3

Расчетная схема 1

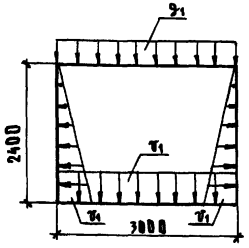

Расчетная схема 2

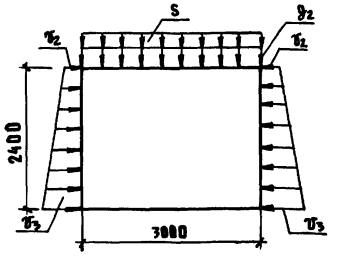

2.5. Днище нижесборника рассчитано на изгиб из своей плоскости как плита на упругом основании приближенным способом на действие реактивных усилий от заделки панелей и нагрузки от жидкости.

2.6. Заезд транспорта на перекрытие нижесборника проектом не предусмотрен.

Стадия	Наименование нагрузок	Обозначение	Нормат. нагр.	Коэф. перег.	Расч. нагр.	Примечание
Испытание	Масса перекрытия нижесборника, кПа (кгс/м²)	g_1	5,5 (561,0)	1,1	6,1 (617,0)	
	Давление воды, находящейся в емкости, кПа (кгс/м²)	υ_1	23,5 (2400)	1,0	23,5 (2400,0)	
Эксплуатация	Масса перекрытия нижесборника, кПа (кгс/м²) с учетом грунтовой насыпи	g_2	17,85 (1821,0)	1,1	19,6 (2803,0)	Основной вариант
	Снеговая нагрузка, кПа (кгс/м²)	S	0,98 (100)	1,4	1,37 (140,0)	
	Давление грунта на стенку емкости (φ=28°, ρ=1,8 т/м³) с учетом нагрузки от транспорта кН (кгс) на 1м стены	υ_2	8,1 (820,0)	1,15	9,3 (943,0)	Основной вариант
		υ_3	23,5 (2400)	1,15	27,0 (2760,0)	

3. Мероприятия по антикоррозионной защите

3.1. Степень агрессивного воздействия навоза на железобетонные и бетонные конструкции из бетона повышенной плотности - среднеагрессивная.

3.2. Монолитные железобетонные конструкции днища, стеновые панели и плиты перекрытия выполнить из бетона повышенной плотности марки по водонепроницаемости W6.

3.3. В качестве вяжущего для бетона принять:
для днища - сульфатостойкий цемент по ГОСТ 22266-76;
для стеновых панелей и плиты перекрытия - портландцемент или шлакопортландцемент по ГОСТ 10178-76.

3.4. В качестве крупного заполнителя для бетонных конструкций применять фракционированный щебень изверженных невыветрившихся пород (количество отмучиваемых частиц не более 0,5% по массе).

3.5. В качестве мелкого заполнителя применять чистый песок (отмучиваемых частиц не более 1,0% по массе) с модулем крупности 2-2,5.

7

Согласовано
ТО Яковлева

Инв.№подл. | Подпись и дата | Взам.инв.№

21869-01

Привязан

Инв.№

ГИП	Кузнецов		11.86
Нач.отд.	Висагузов		11.86
Н.контр.	Харламова		
Гл.конст.	Олешко		
Гл.спец.	Яковский		
Рук.гр.	Левинская		
Инжен.	Лабузова		

815-42 86-АС

Нижесборник емкостью 15м³

Стадия	Лист	Листов
Р	3	

Общие данные (продолжение)

ГИПРОНИСЕЛЬХОЗ

Копировал Шушакова

Формат А3

Альбом I

3.6. Вода для затворения бетонной смеси должна удовлетворять требованиям ГОСТ 23732-79.

3.7. Для обеспечения требуемой толщины защитного слоя бетона под арматуру следует устанавливать специальные прокладки из плотного цементно-песчаного раствора состава 1:2, асбестоцемента или из пластмассы. Предусматривать стальные прокладки или фиксаторы, выходящие на поверхность бетона, не допускается.

3.8. Поверхности из монолитного железобетона, выходящие в навозосборник, необходимо „зажелезнить".

3.9. Защиту стен жижесборника по подготовленной поверхности выполнить двумя слоями битумно-латексно-кукерсольной мастики (ТУ-400-2-51-76) с армированием швов между стеновыми панелями полосками стеклосетки СС-1(ТУ6-11-99-75) шириной 300 мм по двум слоям грунтовки из 30%-ного раствора битума в бензине. Общая толщина покрытия 600 мкм.

4. Указания по производству работ

4.1. Работы по возведению жижесборника, в том числе в зимнее время, вести в соответствии с требованиями соответствующих глав третьей части СНиП „Руководства по комплексной защите железобетонных конструкций животноводческих и птицеводческих комплексов, ферм, зданий и сооружений от воздействия агрессивных сред" (ЦНИИЭПсельстрой, НИИЖБ, Гипрониисельхоз, М., 1981).

4.2. Испытание жижесборника на водонепроницаемость производится после устройства перекрытия и обвязочной балки путем заполнения водой до низа перекрытия при положительной температуре наружного воздуха и до засыпки котлована в соответствии с требованиями СНиП 3.05.03-85 „Тепловые сети".

8

21889-01

				815-42 86-АС	
ГИП	Кузнецов		11.86		
Нач.отд.	Висагузов		11.86	Жижесборник емкостью 15 м³	Стадия: Р; Лист: 4; Листов:
Н.контр.	Харламова				
Гл.конст.	Олешко				
Гл.спец.	Яковский			Общие данные (окончание)	Гипрониисельхоз
Рук.гр.	Левинская				
Инжен.	Лабузова				

Привязан

Инв.№

Копировал Шушакова

Формат А3

Инв.№ подл. | Подпись и дата | Взам.инв.№

Альбом I

Раскладка нижних сеток

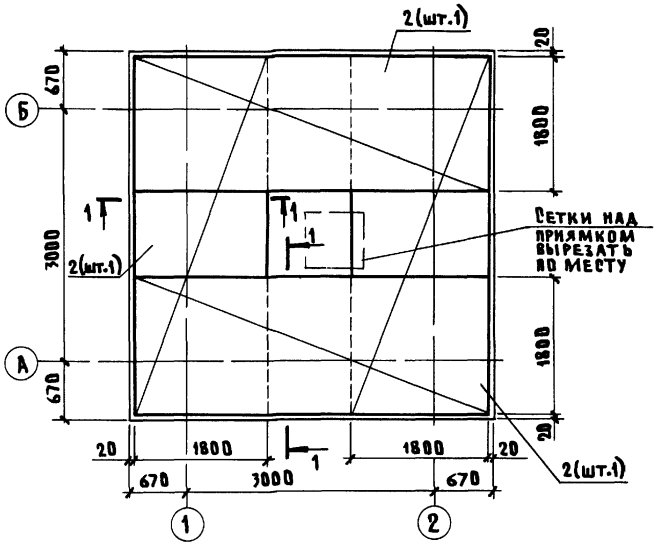

Раскладка верхних сеток и пакетов

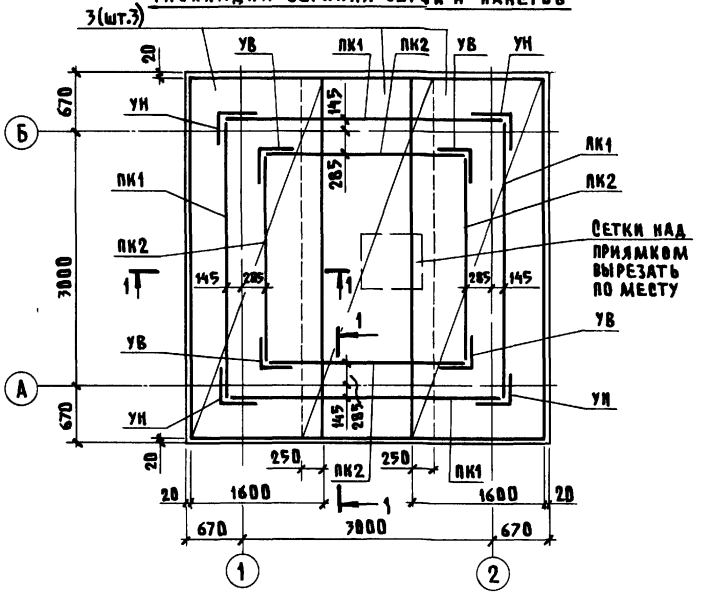

Поз.1

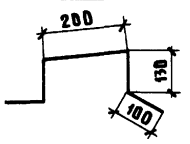

Положение верхних сеток обеспечивается установкой фиксаторов поз.1. Количество их должно составить 3 шт. на 1 м².

1-1

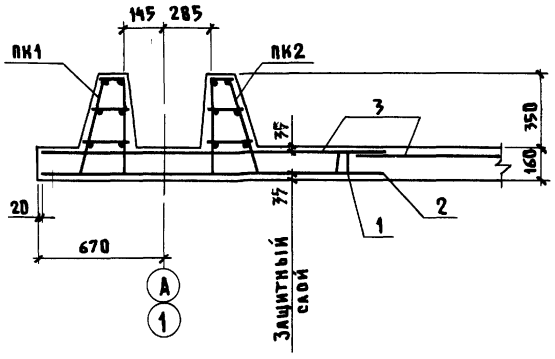

21869-01 10

Инв.№ подл.	Подпись и дата	Взам.инв.№	

Привязан			
Инв.№			

ГИП	Кузнецов		11.86
Нач.отд.	Вислогузов		11.86
Н.контр	Харламова		
Гл.конст.	Олешко		
Гл.спец.	Янковский		
Рук.гр.	Левинская		
Ст.инж.	Коршунова		

815-42.86-АС

Жижесборник емкостью 15м³

Днище дм. Схема армирования.

Стадия	Лист	Листов
Р	6	

ГИПРОНИСЕЛЬХОЗ

Копировал Шушакова

Формат А3

Дм

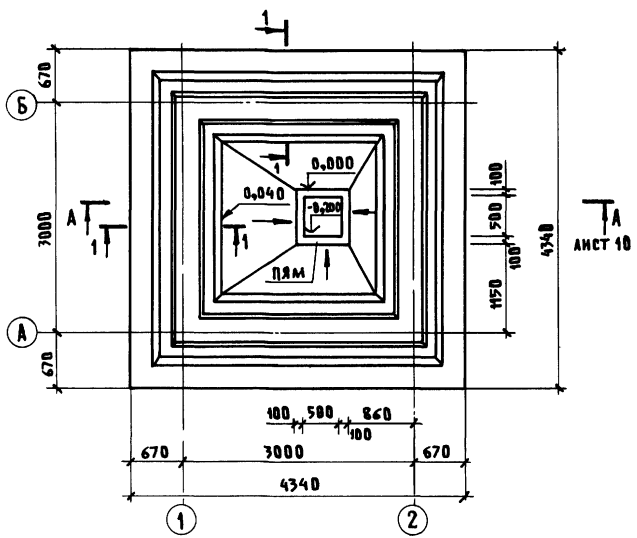

1-1

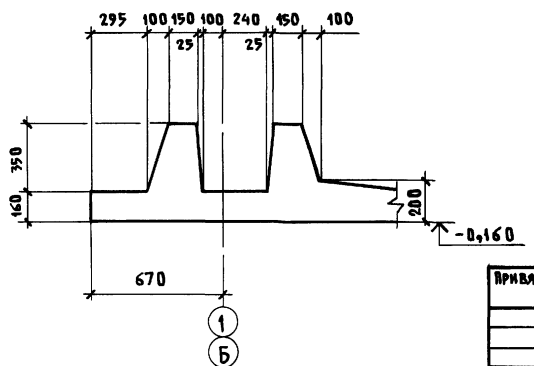

Спецификация элементов на днище Дм

Марка поз.	Обозначение	Наименование	Кол.	Масса ед.,кг	Примечание
2	КЖИ С1.000	Сетка арматурная С1	4		
3	Лист 6	С $\frac{8AIII-100}{8AIII-100}$ 1600×4300×50			
		ГОСТ 8478-81	3	54,4	
ПК1	КЖИ ПК1.000	Пакет ПК1	4		
ПК2	КЖИ ПК2.000	ПК2	4		
УН	Лист 6	Сопряжение пакетов			
		Угол наружный УН	4	4,2	
УВ	Лист 6	Сопряжение пакетов			
		Угол внутренний УВ	4	3,0	
1	Лист 6	⌀8AI ГОСТ 5781-82 ℓ=660	60	0,3	
ПЯМ	Лист 8	Приямок ПЯМ	1		
		Материалы			
		Бетон класса В25, W6	5,0		м³

1. Требования к бетону см. п.3.3 лист 3.
2. Армирование днища см. лист 6.

9

21869-01

ГИП	Кузнецов		11.86	815-42.86-АС
Нач.отд.	Висагузов		11.86	
Н.контр.	Харламова			Жижесборник емкостью 15 м³
Гл.конст.	Олешко			Днище Дм. Сборочный чертеж.
Гл.спец.	Яковский			
Рук.гр.	Левинская			
Ст.инж.	Коршунова			

Стадия	Лист	Листов
Р	5	

Гипронисельхоз

Привязан

Инв.N

Инв.N подл. | Подпись и дата | Взам.инв.N

Копировал Шушакова

Формат А3

Сопряжение пакетов в углах

УН (наружном)

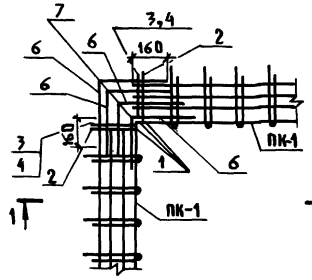

1 – 1

УВ (внутреннем)

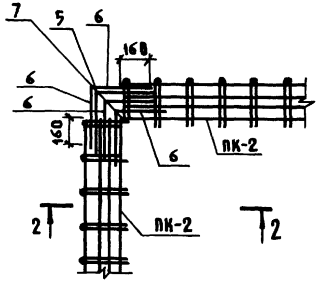

2 – 2

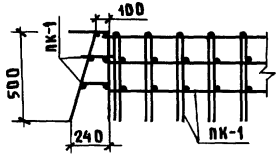

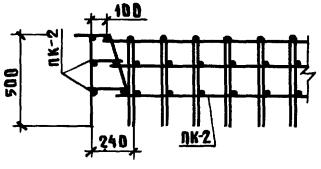

Спецификация арматуры сопряжения пакетов в углах

Формат	Зона	Поз.	Обозначение	Наименование	Кол.	Примечание
				УН		
				Детали		
БЧ		1	-001	Ø12AIII ГОСТ 5781-82 ℓ=500	3	0,4 кг
БЧ		2*	-002	Ø8AI ГОСТ 5781-82 ℓ=620	2	0,2 кг
БЧ		3	-01	ℓ=170	2	0,1 кг
БЧ		4	-02	ℓ=210	2	0,1 кг
БЧ		6*	-03	ℓ=720	6	0,3 кг
БЧ		7*	-04	ℓ=900	1	0,4 кг
				УВ		
				Детали		
БЧ		5	-003	Ø16AIII ГОСТ 5781-82 ℓ=500	1	0,8 кг
БЧ		6*	-001 -03	Ø8AI ГОСТ 5781-82 ℓ=720	6	0,3 кг
БЧ		7*	-04	ℓ=900	1	0,4 кг

* Поз. 2,6,7 – см. ведомость деталей

Ведомость расхода стали на элемент, кг

Марка элемента	Изделия арматурные										Общий расход
	Арматура класса										
	A-I		A-III					Вр-1		Всего	
	ГОСТ 5781-82							ГОСТ 6727-80			
	Ø8	Итого	Ø8	Ø10	Ø12	Ø16	Итого	Ø5	Итого		
Дм	171,8	171,8	163,2	266,8	33,2	38,0	501,2	18,6	18,6	691,6	691,6

Ведомость деталей

Поз.	Эскиз
2	310, 106°, 510
6	360, 360
7	310, 106°, 790

11

21869-01

815-42 86 – АС

ГИП	Кузнецов		11.86
Нач. отд.	Висавгузов		11.86
Н. контр.	Харламова		
Гл. конст.	Олешко		
Гл. спец.	Яиковский		
Рук. гр.	Левинская		
Ст. инж.	Коршунова		

Жижесборник емкостью 15 м³

Стадия	Лист	Листов
Р	7	

Днище Дм. Сопряжение пакетов в углах

ГИПРОНИСЕЛЬХОЗ

Привязан

Инв. №

Инв. № подл. | Подпись и дата | Взам. инв. №

Копировал Шушакова

Формат А3

Альбом I

План приямка

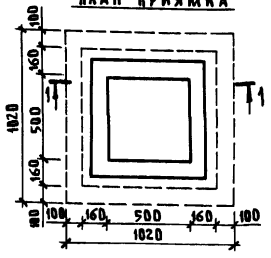

1-1

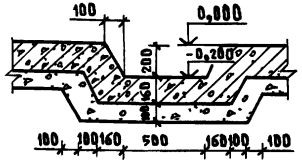

Армирование приямка

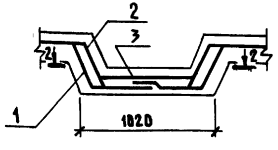

2-2

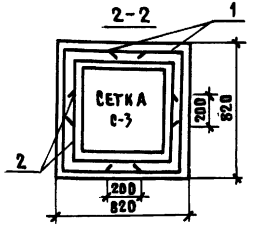

Схема гиба сетки-1



Раскрой сетки-1

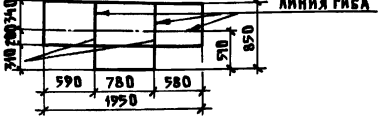

Схема гиба сетки-2

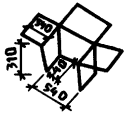

Раскрой сетки-2



Спецификация элементов приямка

Формат	Зона	Поз.	Обозначение	Наименование	Кол.	Примечат
				Сборочные единицы		
БЧ		1	Лист 8	С $\frac{5Вр1-100}{5Вр1-100}$ 850×1950		
				ГОСТ 8478-81	2	5,0 кг
БЧ		2	Лист 8	С $\frac{5Вр1-100}{5Вр1-100}$ 850×1250		
				ГОСТ 8478-81	2	3,5 кг
БЧ		3	Лист 8	С $\frac{5Вр1-100}{5Вр1-100}$ 850×650		
				ГОСТ 8478-81	1	1,6 кг

Защитный слой бетона принять 20 мм.

Инв. № подл.	Подпись и дата	Взам. инв. №

Привязан			
Инв. №			

12

21869-01

Гип	Кузнецов		11.86 г
Нач. отд.	Вислогузов		11.86
Н. контр.	Харламова		
Гл. конст.	Олешко		
Гл. спец.	Янковский		
Рук. гр.	Левинская		
Инжен.	Самарина		

815-42 86- АС

Жижесборник емкостью 15 м3

Днище Дм. Приямок пям.

Стадия	Лист	Листов
Р	8	

ГИПРОНИСЕЛЬХОЗ

Копировал Шушакова

Формат А3

Альбом I

Схема расположения стеновых панелей

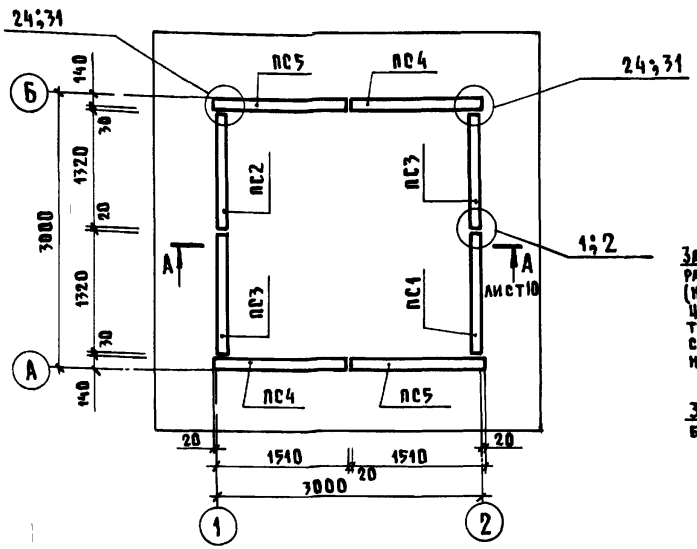

Вентиляционная колонка
Общий вид

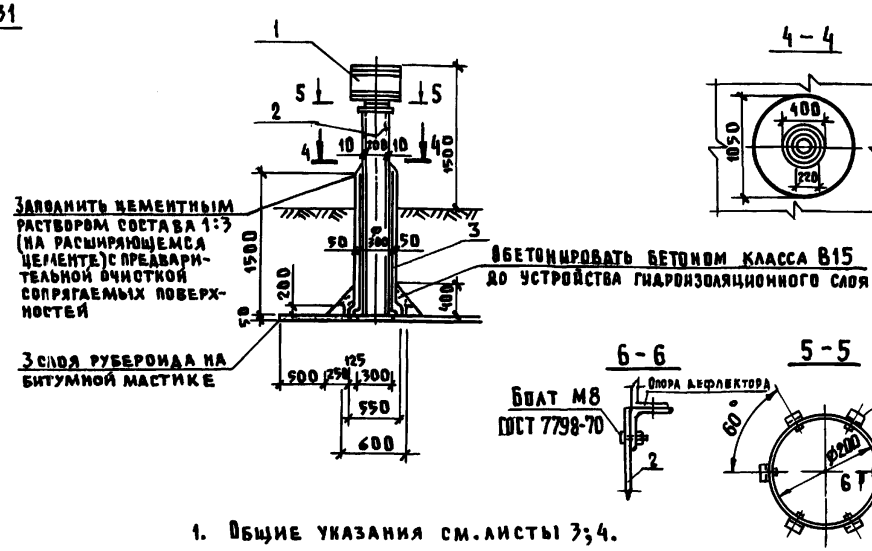

Схема расположения плиты перекрытия

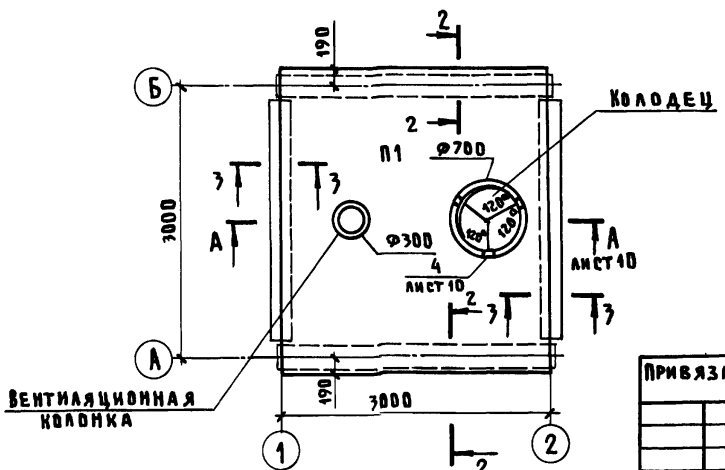

1. Общие указания см. листы 3;4.
2. Разрез А-А см. лист 10.
3. Сечения 2-2 и 3-3 см. лист 11.
4. Узлы приняты по серии 3.900-3 вып. 2/82.
5. Плиту П1 монтировать по слою свежеуложенного цементного раствора марки М 150 толщиной 10 мм.

13

21869.01

				815-42.86-АС			
				ГИП	Кузнецов		11.86
				Нач.отд.	Вислогузов		11.86
Привязан				Н.контр.	Харламова		
				Гл.конст.	Олешко		
				Гл.спец.	Янковский		
				Рук.гр.	Левинская		
Инв.N				Ст.инж.	Коршунова		

Жижесборник емкостью 15 м3

Схемы расположения стеновых панелей и плиты перекрытия

Стадия	Лист	Листов
Р	9	

ГИПРОНИСЕЛЬХОЗ

Копировал Шушакова

Формат А3

Согласовано

ОВ	Нагинская	
Гл.спец.	Ятанский	

Инв. N подл. | Подпись и дата | Взам. инв. N

Разрез А-А

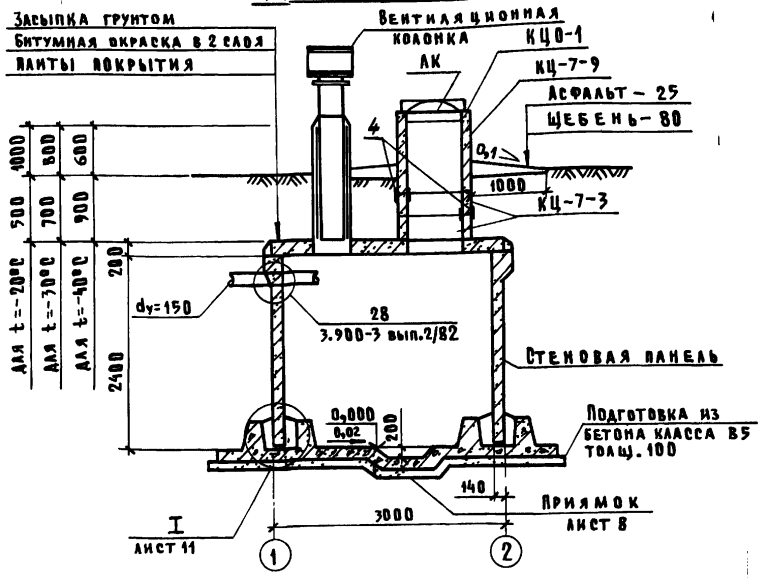

Марка поз.	Обозначение	Наименование	Кол.	Масса ед.,кг	Примечание
		Узлы			
	3.900-3 вып.2/82	Узел 2	4	—	
	3.900-3 вып.2/82	Узел 24	4	—	
	3.900-3 вып.2/82	Узел 28	1	—	
	3.900-3 вып.2/82	Узел 31	4	—	
	Лист 11	Узел I	—	—	

Спецификация элементов на железобетонный

Марка поз.	Обозначение	Наименование	Кол.	Масса ед.,кг	Примечание
КЦО-1	3.900-3 вып.7 ч.1	Кольцо опорное КЦО-1	1	50	
КЦ-7-3	3.900-3 вып.7 ч.1	Кольцо стеновое КЦ-7-3	2	130	
КЦ-7-9	3.900-3 вып.7 ч.1	КЦ-7-9	1	380	
П1	КЖИ-П26-5а-1	Плита покрытия П26-5а-1	1	5050	
		Стеновые панели			
ПС1	КЖИ-ПС1А^{а}-24-Б2.000	ПС1А^{а}-24-Б2	1		
ПС2	КЖИ-ПС1А^{а}-24-Б2^{а}	ПС1А^{а}-24-Б2^{а}	1		
ПС3	КЖИ-ПС1А^{а}-24-Б2.000	ПС1А^{б}-24-Б2	2		
ПС4	КЖИ-ПС1А^{а}-24-Б2.000	ПС1Б^{а}-24-Б2	2		
ПС5	КЖИ-ПС1А^{а}-24-Б2.000	ПС1Б^{б}-24-Б2	2		
АК	ГОСТ 3634-79	Люк чугунный АК	1	65,0	
1	1.494-32 А.00.000	Дефлектор венти-			
		ляционной колонки	1	8,0	
2	ГОСТ 1839-80	Асбестоцементная			
		труба dy=200	1	51,0	
3	ГОСТ 6482.1-79	Бетонная труба dy=300	1	72,0	
4	Лист 9	Двутавр 10 ГОСТ 8239-72 Вст3кп2 ГОСТ 535-79			
		l=100	6	1,00	
		Узлы			
	3.900-3 вып.2/82	Узел 1	4		

21869-01 14

ГИП	Кузнецов		11.86
Нач.отд.	Висагузов		11.86
Н.контр.	Харламова		
Гл.конст.	Олешко		
Гл.спец.	Янковский		
Рук.гр.	Левинская		
Ст.инж.	Портнова		

815-42 86-АС

Железобетонный емкостью 15м³

Стадия	Лист	Листов
Р	10	

Разрез А-А. Спецификация.

ГИПРОНИСЕЛЬХОЗ

Привязан

Инв.№

Инв.№подл. | Подпись и дата | Взам.инв.№

Копировал Шушакова

Формат А3

Альбом I

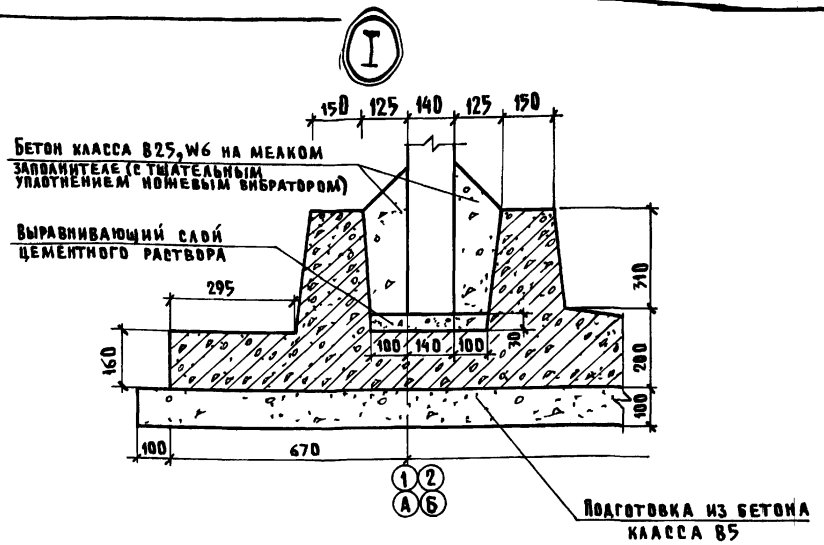

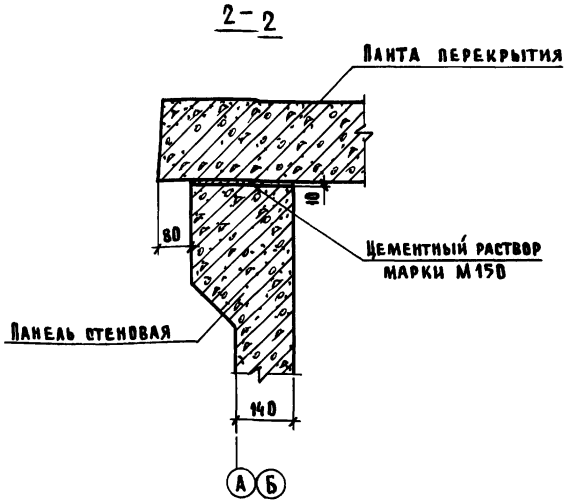

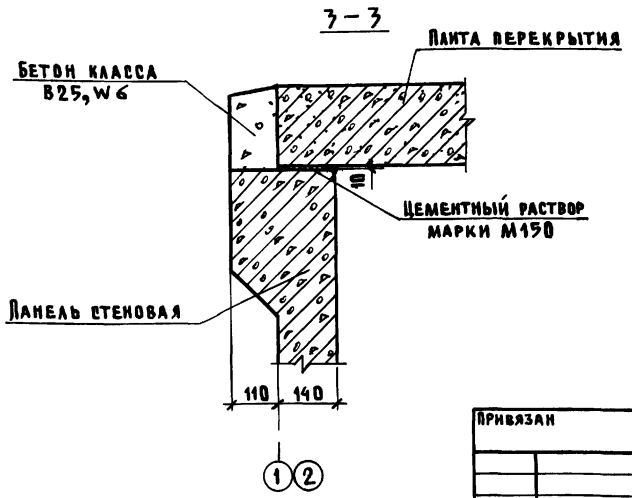

1. Узел I расположен на листе 10.
2. Сечения 2-2 и 3-3 расположены на листе 9.

15

21869-01

				815-42 86 - АС			
		ГИП	Кузнецов	11.86г			
Привязан		Нач.отд.	Вислогузов	11.86	Жижесборник емкостью 15м³	Стадия	Лист	Листов
		Н.контр.	Харламова			Р	11	
		Гл.конст.	Олешко					
		Гл.спец.	Янковский					
		Рук.гр.	Левинская		Узел I. Сечения 2-2,3-3.	ГИПРОНИСЕЛЬХОЗ		
Инв.N		Ст.инж.	Грудцинова					

Копировал Шушакова

Формат А3

Инв.N | Подпись и дата | Взам.инв.N

gost.e-ecolog.ru