ТИПОВОЙ ПРОЕКТ

815-46 86

ЖИЖЕСБОРНИК ЕМКОСТЬЮ 75 м^3

Пояснительная записка Архитектурно-строительные решения

АЛЬБОМ I

№21873-01

ЦФ ЦИТП инв 21873-01

Привязан

Инв №

gost.e-ecolog.ru

ТИПОВОЙ ПРОЕКТ

815-46.86

ЖИЖЕСБОРНИК ЕМКОСТЬЮ 75 м^3

СОСТАВ ПРОЕКТА

Альбом I Пояснительная записка Архитектурно-строительные решения
Альбом II Строительные изделия (из т п 815-47 86)
Альбом III Ведомости потребности в материалах
Альбом IV Сметы

АЛЬБОМ I

Разработан
институтом Гипронисельхоз

Главный инженер института В А Чернояров
Главный инженер проекта А А Кузнецов

Утвержден Госагропромом СССР,
приказ от 27 06 86 г № 15-ЭГ
Введен в действие институтом
Гипронисельхоз, приказ от 23 09 86 г
№ 121-п

№ 21873-01

Привязан

Инв №

© КФ ЦИТП Госстроя СССР, 1988 г

Содержание

Лист	Наименование	Стр
	Содержание	2
ПЗ-1, 2	Пояснительная записка	3, 4
	Основной комплект рабочих чертежей марки ВС	
1	Общие данные (начало)	5
2	Общие данные (продолжение)	6
3	Общие данные (продолжение)	7
4	Общие данные (окончание)	8
5	Днище Дм Сборочный чертеж	9
6	Днище Дм Схема армирования	10
7	Днище Дм Сопряжение пакетов в углах	11
8	Днище Дм Приямок ПЯм	12
9	Схемы расположения панелей стеновых и плит перекрытия	13
10	Разрез А-А Спецификация	14
11	Узел I, II, III Сечение 2-2	15

Альбом I

Общая часть

Типовой проект „Жижесборник емкостью 75 м³" разработан в соответствии с заданием N 70 т на переработку типового проекта № 815-26 утвержденного Главсельстройпроектом МСХ СССР 25 02 85г и на основании плана типового проектирования на 1985 год тема 6,1,2
Переработка типового проекта выполнена с целью возможности полного (без остатка) забора жижи из емкости, самовсасывающим мобильными средствами. Для этой цели сокращена высота емкости с увеличением ее площади застройки

Область применения проекта

1 Расчетная зимняя температура наружного воздуха минус 20°С, 30°с (основное решение) и 40°с
2 Скоростной напор ветра для I²⁰ географического района 0,26 кПа (27 кгс/м²)
3 Вес снегового покрова для III²⁰ географического района 0,98 кПа (100 кгс/м²)
4 Рельеф территории — спокойный, грунтовые воды отсутствуют, грунтовые непучинистые, непросадочные со следующими нормативными характеристиками:
нормативный угол внутреннего трения $\varphi_н = 0{,}49$ рад или 28°,
нормативное удельное сцепление $C_н = 2$ кПа (0,02 кгс/см²),
модуль деформации нескальных грунтов $E = 14{,}7$ мПа (150 кгс/см²),
плотность грунта $\gamma = 1{,}8$ т/м³,
коэффициент безопасности по грунту $K_г = 1$
Проект разработан без учета сейсмических воздействий

Технико-экономические показатели

№ п/п	Наименование	Един измер	Количество	
			по проекту	по аналогу 815-26
1	2	3	4	5
1	Мощность	т	75	75
2	Расчетный показатель		одна тонна хранимый жижи	
3	Строительный объем	м³	116,84	131,88
4	Площадь застройки	м²	37,69	30,60
5	Общая сметная стоимость	тыс руб	4,32	6,32
6	То же, на расчетный показатель		57,60	87,46
7	Строительно-монтажных работ	тыс руб	4,32	6,36
8	Стоимость строительно-монтажных работ на 1 м² площади застройки	руб	116,50	208,0
9	Трудозатраты построечные	чел дн	61,00	99,5
12	Расход основных строительных материалов.			
	цемента, приведенного к марке м 400	т	13,33	—
	То же, на расчетный показатель	»	0,18	—
	сталь, приведенная к классу AI и 38/23	»	4,22	—
	то же, на расчетный показатель	»	0,06	—
	Бетон и железобетон	м³	30,40	—
	в том числе. монолитный	»	20,14	—
	сборный	»	10,26	—
	Лесоматериалов, приведенных к круглому лесу	м³	0,32	—

Стоимостные показатели проекта — аналога пересчитаны в цены 1984 года по индексу К - 1,18

Технология производства

Жижесборник предназначен для сбора навозных стоков влажностью более 98% от животноводческих помещений и кратковременного хранения стоков
выгрузка навозных стоков предусматривается машинами для внесения жидких органических удобрений типа МЖТ грузоподъемностью от 4 до 16 т или РЖУ-3,6
Емкость жижесборника при привязке должна быть рассчитана на 10 суток (6 ти суточное выдерживание-карантинирование и 3х-4х суточное обеззараживание с помощью химических реогентов).

21873-01

				815-46.86-ПЗ	
ГИП	Кузнецов		11.86	Пояснительная записка	Стадия: Р; Лист: 1; Листов: 2
Гл спец	Лурье				ГИПРОНИСЕЛЬХОЗ

Формат А3

Инв N подл | Подпись и дата | Взам инв N

Во избежание образования осадка необходимо производить своевременное перемешивании жижи насосами типа НЖ Н
Не реже одного раза в 6 дней и обязательно перед забором жижи
В период эксплуатации заезд транспорта на покрытие не допускается
Временная нагрузка (1тс/м²) 9,8 кПа учитывает возможность установки на поверхности земли трактора Т-150 К параллельно стене при расстоянии от нее до края колеса 0,5 м

Архитектурно- строительное решение

Жижесборник представляет собой заглубленную в землю железобетонную емкость в плане прямоугольной формы с люками для забора жижи и вентиляционными шахтами с дефлекторами для проветривания емкости.

Монолитное железобетонное днище, сборные железобетонные стеновые панели и плиты перекрытия предусмотрены из бетона повышенной плотности класса В 25, по водонепроницаемости W6 Днище на сульфатостойком цементе по ГОСТ 22266-76, стеновые панели и плиты перекрытия на портландцементе или шлакопортландцементе по ГОСТ 10178-76 В качестве крупного заполнителя применять фракционный щебень изверженных невыветрившихся пород (количество отмучиваемых частиц не более 0,5% по массе), в качестве мелкого заполнителя чистый песок с модулем крупности 2-2,5 В бетон армированных конструкции добавлять ингибиторы коррозии стали НН-ТБН (1,8+0,1% от массы цемента) при привязке проекта необходимо учитывать возможность подъезда транспортных средств к жижесборнику, обеспечение обдува ветром вытяжных шахт и необходимость согласования места расположения жижесборника с органами санитарно-эпедемических служб. Жижесборники по взрывной опасности относятся к производствам категории-Е

Основные положения по производству строительно- монтажных работ

Основные положения разработаны в соответствии с „Инструкцией по типовому проектированию (СН 227-82) с использованием действующих нормативных документов

Основные объемы земляных работ рекомендуется выполнять в летнее время и в соответствии со СНиП III-8-76
При производстве земляных работ котлован должен быть защищен от попадания поверхностных вод с прилегающих территорий.
Сооружение жижесборника рекомендуется выполнять в следующей технологической последовательности:

отрывка котлована экскаватором, оборудованным обратной лопатой, с емкостью ковша 0,5 м³,
устройство бетонной подготовки, устройство монолитного железобетонного днища, монтаж сборных железобетонных стеновых панелей с последовательным замоноличиванием стыков бетоном,
монтаж сборных железобетонных плит покрытия, смотровых колодцев и вентиляционных колонок;
Гидроизоляция стен двумя слоями мастики; обмазка плит покрытия битумом в 2 слоя, обратная засыпка позух котлована с помощью бульдозера, засыпка грунтом плит покрытия,
уплотнение грунта пневматическими трамбовками

Основным критерием при выборе монтажного крана является соответствие его технических параметров (грузоподъемности, вылета, стрелы, подъема крюка) весовым характеристикам монтируемых конструкций.

Монтаж сборных железобетонных панелей и плит покрытия выполнять с помощью автокрана типа МКА-16 грузоподъемностью 16 тонн со стрелой длиною 15м при движении его по периметру котлована. Уплотнение бетона днища выполнять с помощью площадочного вибратора

Производство строительно-монтажных работ, включая работы в зимних условиях, должно осуществляться в строгом соответствии с требованиями соответствующих глав третьей части СНиП с соблюдением правил техники безопасности

Испытание жижесборника на прочность и непроницаемость производится путем заполнения его водой до засыпки котлована при положительной температуре наружного воздуха. Пригодность жижесборника для эксплуатации определяется величиной потерь воды согласно СНиП 3.05.03-85.

Мероприятия по технике безопасности

При соблюдении техники безопасности необходимо руководствоваться:
- правилами по технике безопасности в животноводстве, утвержденными МСХ СССР и Президиума ЦК профсоюза рабочих и служащих сельского хозяйства и заготовок от 16 мая 1969 г
- инструкцией по технике безопасности на животноводческих фермах и комплексах по выращиванию и откорму крупного рогатого скота, утвержденный МСХ СССР 25 мая 1977 года
- правилами по технике безопасности и противопожарной охране, изложенных в инструкциях по эксплуатации оборудования заводов-изготовителей

Перед посещением жижесборника, только в случае его ремонта, необходимо выполнить проветривания его и проверку на отсутствие отравляющих и взрывоопасных газов

4

Инв. № подл. | Подпись и дата | Взам. инв. №

Альбом I

Ведомость рабочих чертежей основного комплекта марки АС

Лист	Наименование	Примечание
1	Общие данные (начало)	
2	Общие данные (продолжение)	
3	Общие данные (продолжение)	
4	Общие данные (окончание)	
5	Днище Дм Сборочный чертеж	
6	Днище Дм Схема армирования	
7	Днище Дм Сопряжение пакетов в углах	
8	Днище Дм Приямок ПЯм	
9	Схемы расположения панелей стеновых и плит перекрытия	
10	Разрез А-А Спецификация	
11	Узлы I, II, III Сечение 2-2	

Ведомость основных комплектов рабочих чертежей

Обозначение	Наименование	Примечание
АС	Архитектурно-строительные решения	Альбом I

Ведомость ссылочных и прилагаемых документов

Обозначение	Наименование	Примечание
	Ссылочные документы	
3.900-3 вып 1/82, 2/82, 4/82 ч 1,2	Сборные железобетонные конструкции емкостных сооружений для водоснабжения и канализации	
1.442.1-2 вып 1	Плиты перекрытий железобетонные ребристые высотой 400 мм	
1.494-32	Зонты и дефлекторы вентиляционных систем	
ГОСТ 3634-79	Люки чугунные для смотровых колодцев	
ГОСТ 1839-80	Трубы и муфты асбестоцементные для безнапорных трубопроводов. Технические условия	
ГОСТ 6482.1-79	Трубы железобетонные безнапорные Конструкции и размеров	
	Прилагаемые документы	
Альбом II	Строительные изделия	
Альбом III ВМ	Ведомости потребности в материалах	

Типовой проект разработан в соответствии с действующими нормами и правилами и предусматривает мероприятия, обеспечивающие взрывную, взрывопожарную и пожарную безопасность при эксплуатации здания

Главный инженер проекта А.А. Кузнецов

Инв. № подл. | Подпись и дата | Взам. инв. №

5

21873-01

привязан

Инв. №

815-46 86-АС

ГИП	Кузнецов		11.86
Нач. отд.	Висногузов		11.86
Н. контр.	Харламова		
Гл. констр.	Олешко		
Гл. спец.	Янковский		
Рук. гр.	Левинская		
Инженер	Лабузова		

Жижесборник емкостью 75 м³

Стадия	Лист	Листов
Р	1	11

Общие данные (начало)

ГИПРОНИСЕЛЬХОЗ

Формат А3

Альбом I

Ведомость спецификаций

Лист	Наименование	Примечание
10	Спецификация элементов на жижесборник	

Ведомость объемов сборных бетонных и железобетонных конструкций по рабочим чертежам основного комплекта марки АС

	Наименование группы элементов конструкции	Код	Кол $м^3$	Примечание
	Архитектурно-строительные элементы			
	зданий и сооружений	58 9421	10,48	
	Плиты перекрытий	58 4221	3,80	
	Детали смотровых колодцев	58 5521	0,25	
	Всего бетона и железобетона		14,53	

Материалы на изготовление сборных бетонных и железобетонных конструкций учтены в ведомости потребности в материалах и отдельно не учитываются

Общие указания

1 Общая часть

1.1. Комплект АС разработан на основании заданий: технологического, сантехнического и электротехнического

1.2. Класс ответственности сооружения - III.

1.3 Категория производства по взрывной опасности - Е

1.4 Степень огнестойкости сооружения - П

1.5 Природно-климатические условия строительства приведены в пояснительной записке

1.6 За условную отметку 0.000 принят уровень верха днища, что соответствует абсолютной отметке ▭

2 Основные расчетные положения и нагрузки

2.1 Конструкция емкости принята с гибкими угловыми стыками шпоночного типа и с жесткими соединениями панелей в уровне обвязочной балки в соответствии с рекомендациями серии 3.900-3 вып 1/82, 2/82

2.2 Временная нагрузка на поверхности земли от трактора Т-150К с прицепом МЖТ-10 сосредоточенная на дно колесо 37,2 кН (3,8 тс) или равномерно-распределенная 9,8 кПа (1 тс/$м^2$) на глубине 0,7 м

2.3 Расчет конструкций и подбор стеновых панелей произведен на следующее сочетание нагрузок:

1) в период гидравлического испытания - на давление воды и массу перекрытия без учета обратной засыпки котлована (расчетная схема 1);

2) в период эксплуатации - на активно боковое давление грунта обвалования и все нагрузки, указанные в таблице нагрузок (расчетная схема 2).

2.4. Стеновые панели работают по балочной схеме, опорные усилия передаются на обвязочную балку стеновых панелей с распоркой в местах приварки плит перекрытия

Согласовано: Тх Рулев

Инв N подл | Подпись и дата | Взам инв N

Привязан

6

21873-01

Инв. N

ГИП	Кузнецов		11.86
Нач отд.	Вислогузов		11.86
Н контр.	Харламова		
Гл. констр.	Олешко		
Гл. спец	Янковский		
Рук гр	Левинская		
Инженер	Лабузова		

815-46 86-АС

Жижесборник емкостью 75 $м^3$

Стадия	Лист	Листов
Р	2	

Общие данные (продолжение)

ГИПРОНИСЕЛЬХОЗ

Формат А3

Альбом I

Расчетная схема 1

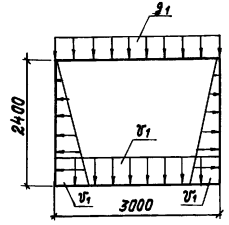

Расчетная схема 2

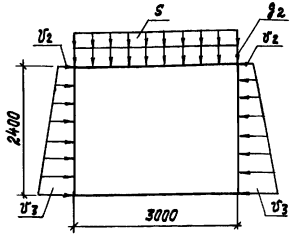

2.5 Днище жижесборника рассчитано на изгиб из своей плоскости, как плита на упругом основании, приближенным способом на действие реактивных усилий от заделки панелей и нагрузки от жидкости.

2.6 Заезд транспорта на перекрытие жижесборника проектом не предусмотрен

Стадия	Наименование нагрузок	Обозначение	Нормат нагр	Коэф перег	Расчет нагр	Примечание
Испытание	Масса перекрытия, жижесборника, кПа (кгс/м²)	g_1	2,62 (267)	1,1	2,9 (294)	
	Давление воды, находящейся в емкости, кПа (кгс/м²)	γ_1	23,5 (2400)	1,0	23,5 (2400)	
Эксплуатация	Масса перекрытия жижесборника кПа (кгс/м²) с учетом грунтовой насыпи	g_2	14,9 (1527)	1,1	16,4 (1680)	основной вариант
	Снеговая нагрузка, кПа (кгс/м²)	S	0,98 (100)	1,4	1,37 (140)	
	Давление грунта на стенку емкости ($\varphi=28°$; $\rho=1,87$ т/м³) с учетом нагрузки от транспорта кН (кгс) на 1 м стены	γ_2	8,1 (820)	1,15	9,4 (943)	основной вариант
		γ_3	23,5 (2400)	1,15	27,0 (2760)	

3 Мероприятия по антикоррозионной защите.

3.1 Степень агрессивного воздействия навоза на железобетонные и бетонные конструкции из бетона повышенной плотности – среднеагрессивная

3.2 Монолитные железобетонные конструкции днища, стеновые панели и плиты перекрытия выполнить из бетона повышенной плотности марки по водонепроницаемости W6.

3.3 В качестве вяжущего для бетона принять:

для днища – сульфатостойкий цемент по ГОСТ 22266-76,

для стеновых панелей и плит перекрытия – портландцемент или шлакопортландцемент по ГОСТ 10178-76

3.4 В качестве крупного заполнителя для бетонных конструкций применять фракционированный щебень изверженных невыветрившихся пород (количество отмучиваемых частиц не более 0,5% по массе).

3.5 В качестве мелкого заполнителя применять чистый песок (отмучиваемых частиц не более 1,0% по массе) с модулем крупности 2-2,5.

Согласовано: Яковлева

Инв.№ подл. | Подпись и дата | Взам. инв.№ | 70

Привязан

7

21873-01

Инв.№

		815-46 86-АС	
ГИП	Кузнецов		11.86
Нач. отд	Висловухов		11.86
Н. контр.	Харлампова		
Гл. констр.	Олешко		
Гл. спец.	Янковский		
Рук. гр.	Левинская		
Инженер	Лобузова		

Жижесборник емкостью 75 м³

Стадия	Лист	Листов
Р	3	

Общие данные (продолжение)

ГИПРОНИСЕЛЬХОЗ

Формат А3

Альбом I

3.6 Вода для затворения бетонной смеси должна удовлетворять требованиям ГОСТ 23732-79.

3.7 Для обеспечения требуемой толщины защитного слоя бетона под арматуру следует устанавливать специальные прокладки из плотного цементно-песчаного раствора состава 1:2, асбестоцемента или из пластмассы

Предусматривать стальные прокладки или фиксаторы, выходящие на поверхность бетона, не допускается

3.8 Поверхности из монолитного железобетона, выходящие в навозосборник, необходимо „зажелезнить"

3.9 Защиту стен жижесборника по подготовленной поверхности выполнить двумя слоями битумно-латексно-кукерсольной мастики (ТУ-400-2-51-76) с армированием швов между стеновыми панелями полосками стеклосетки СС-1 (ТУ6-11-99-75) шириной 300 мм по двум слоям грунтовки из 30%-ного раствора битума в бензине Общая толщина покрытия 600 мкм

4 Указания по производству работ

4.1 Работы по возведению жижесборника, в том числе в зимнее время, вести в соответствии с требованиями соответствующих глав третьей части СНиП, „Руководства по комплексной защите железобетонных конструкций животноводческих и птицеводческих комплексов, ферм, зданий и сооружений от воздействия агрессивных сред" (Цниизпсельстрой, НИИЖБ, Гипронисельхоз, М., 1981)

4.2 Испытание жижесборника на водонепроницаемость производится после устройства перекрытия и обвязочной балки путем заполнения водой до низа перекрытия при положительной температуре наружного воздуха и до засыпки котлована в соответствии с требованиями СНиП 3.05.03-85 „Тепловые сети"

Инв. N подл. | Подпись и дата | Взам. инв. N

8

21873-01

					815-46 86-АС		

Альбом I

Дм

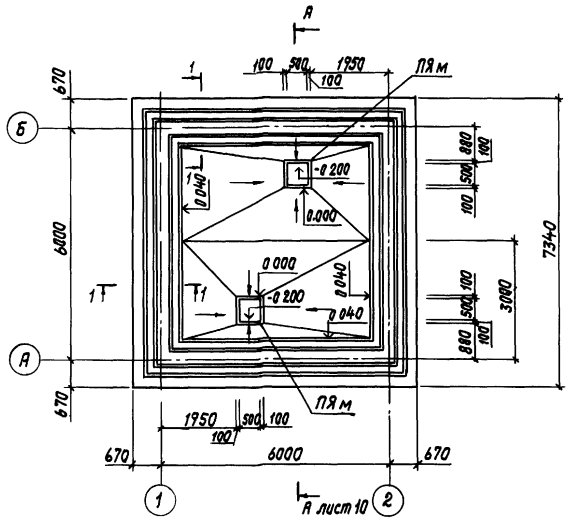

1 - 1

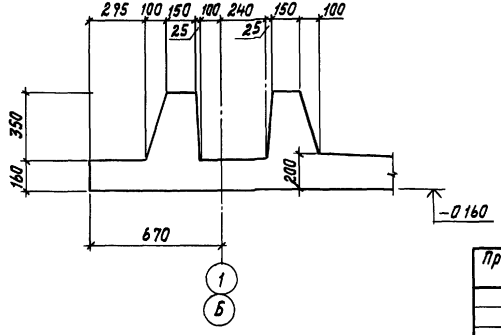

Спецификация элементов на днище Дм

Марка поз	Обозначение	Наименование	Кол	Масса ед кг	Примечание
2	кжи с1 000	Сетка арматурная			
		СВ	4		
3	лист 6	С $\frac{8AIII-100}{8AIII-100}$ 2600×7300×50			
		ГОСТ 8478-81	3	148,9	
ПК1	кжи ПК1 000	Пакет ПК1	8		
ПК5	кжи ПК2 000	ПК5	4		
УН	лист 6	Сопряжение пакетов			
		Угол наружный УН	4	4,2	
УВ	лист 6	Сопряжение пакетов			
		Угол внутренний УВ	4	3,0	
1	лист 6	ФВАI ГОСТ 5781-82 ℓ=660	162	0,3	
ПЯм	лист 8	Приямок ПЯм	2		
		Материалы			
		Бетон класса В25, W6	12,5		м³

1 Требования к бетону см п 3.3 лист 3

2 Армирование днища см лист 6

9

21873-01

			815-46.86-АС	
ГИП	Кузнецов	11.86		
Нач отд	Вислогузов	11.86	Жижесборник емкостью 75 м³	Стадия: Р; Лист: 5; Листов:
Н контр	Харламова			
Гл констр	Олешко			
Гл спец	Янковский			
Рук гр	Левинская		Днище Дм Сборочный чертеж	ГИПРОНИСЕЛЬХОЗ
Ст инж	Коршунова			

Привязан

Инв. N

Инв. N подл | Подпись и дата | Взам. инв. N

Формат А3

Альбом I

Раскладка нижних сеток

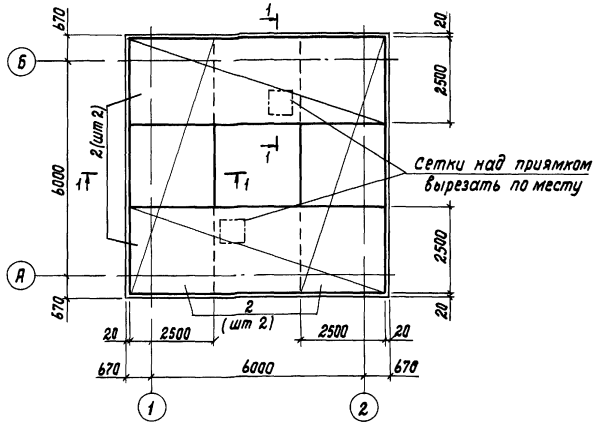

Раскладка верхних сеток у пакетов

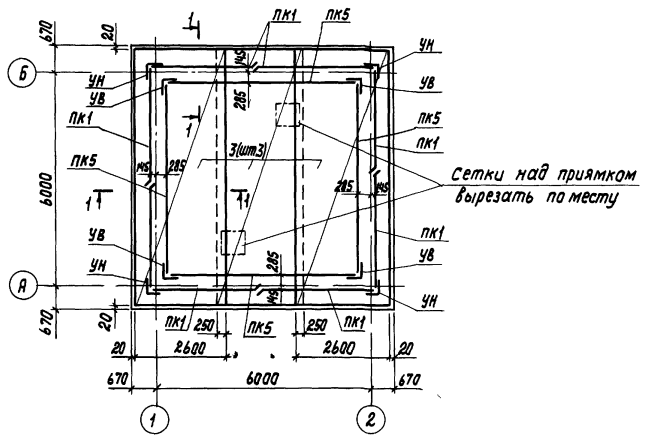

1-1

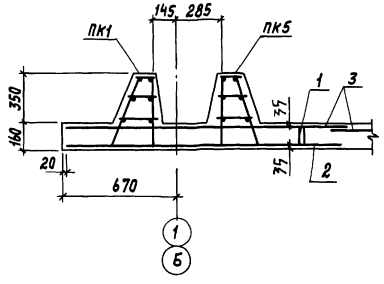

Поз. 1

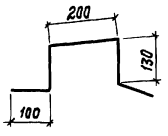

Положение верхних сеток обеспечивается установкой фиксаторов поз. 1, количество их должно составить 3 шт на 1м²

10

21873-01

				815-46 86-АС			
				Гип	Кузнецов		11.86
Привязан				Нач отд	Вислогузов		11.86
				Н контр	Харламова		
				Гл констр	Олешко		
				Гл спец	Янковский		
				Рук гр	Левинская		
Инв. N				Ст инж.	Коршунова		

Жижесборник емкостью 75м³	Стадия	Лист	Листов
	Р	6	
Днище Дм Схема армирования	ГИПРОНИСЕЛЬХОЗ		

Формат А3

Инв N подл | Подпись и дата | Взам инв N

Альбом I

Сопряжение пакетов в углах

УН (наружном)

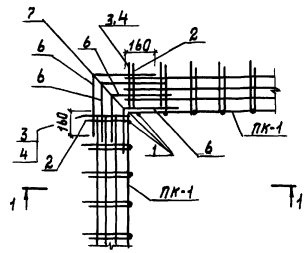

УВ (внутреннем)

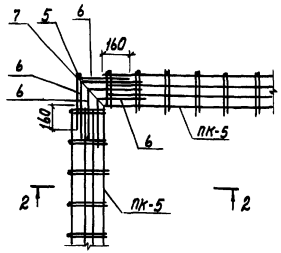

1-1

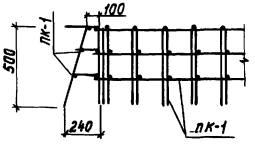

2-2

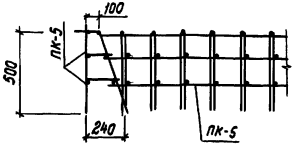

Стык пакетов в плане

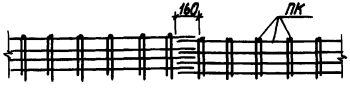

Ведомость деталей

Поз	Эскиз
2	110, 106°, 510
6	360, 340
7	110, 106°, 790

Спецификация арматуры сопряжения пакетов в углах

Формат	Зона	Поз	Обозначение	Наименование	Кол	Примечание
				УН		
				Детали		
БЧ		1	-001	ф12 AIII ГОСТ 5781-82 ℓ=500	3	0,4 кг
БЧ		2*	-002	ф8 AI ГОСТ 5781-82 ℓ=620	2	0,2 кг
БЧ		3	-01	ℓ=170	2	0,1 кг
БЧ		4	-02	ℓ=210	2	0,1 кг
БЧ		6*	-03	ℓ=720	6	0,3 кг
БЧ		7*	-04	ℓ=900	1	0,4 кг
				УВ		
БЧ				Детали		
БЧ		5	-003	ф16 AIII ГОСТ 5781-82 ℓ=500	1	0,8 кг
БЧ		6*	-001 - 03	ф8 AI ГОСТ 5781-82 ℓ=720	6	0,3 кг
БЧ		7*	-04	ℓ=900	1	0,4 кг

* Поз 2,6,7 - см ведомость деталей

Ведомость расхода стали на элемент, кг

Марка элемента	Изделия арматурные									Всего	Общий расход
	Арматура класса										
	Вр-1		A-I		A-III						
	ГОСТ 6727-80		ГОСТ 5781-82								
	ф5	Итого	ф8	Итого	ф8	ф10	ф12	ф16	Итого		
Дм	37,2	37,2	268,6	268,6	447,0	557,6	61,6	85,2	1151,4	1457,2	1457,2

21873-01 11

				815-46 86-АС
ГИП	Кузнецов		11.86	
Нач отд	Вислогузов		11.86	Железобетонный резервуар емкостью 75м³
Н контр	Харламова			
Гл констр	Олешко			
Гл спец	Янковский			
Рук гр	Левинская			Днище Дм Сопряжение пакетов в углах.
Ст инж.	Коршунова			

Стадия	Лист	Листов
Р	7	

ГИПРОНИСЕЛЬХОЗ

Привязан

Инв N

Инв N подл. | Подпись и дата | Взам инв N

Формат А3

Альбом I

План приямка

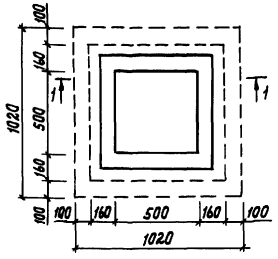

1-1

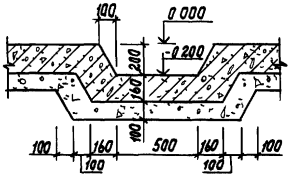

Армирование приямка

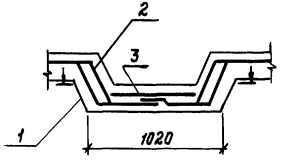

2-2

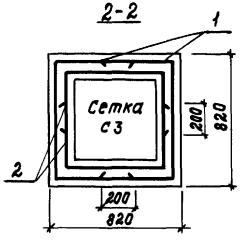

Спецификация элементов приямка

Формат	Зона	Поз	Обозначение	Наименование	Кол	Примечание
				Сборочные единицы		
Б4		1	лист 8	С $\frac{5ВрI-100}{5ВрI-100}$ 850×1950 ГОСТ 8478-81	2	5,0 кг
Б4		2	лист 8	С $\frac{5ВрI-100}{5ВрI-100}$ 850×1250 ГОСТ 8478-81	2	3,5 кг
Б4		3	лист 8	С $\frac{5ВрI-100}{5ВрI-100}$ 850×650 ГОСТ 8478-81	1	1,6 кг

1 Защитный слой бетона принять 20 мм

Схема гиба сетки-1



Раскрой сетки-1

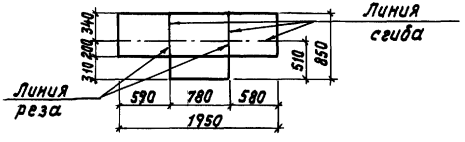

Схема гиба сетки-2

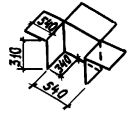

Раскрой сетки-2

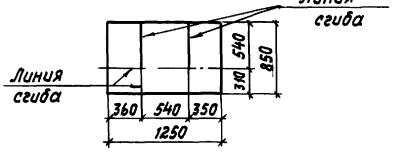

Привязан

12

Инв N

21873-01

				815-46.86-АС
ГИП	Кузнецов			Д.86
Нач отд	Вислогузов			Л.86
Н контр	Харламова			
Гл констр	Олешко			
Гл спец	Янковский			
Рук гр	Левинская			
Инженер	Самарина			

Жижесборник емкостью 75м³	Стадия	Лист	Листов
	Р	8	
Днище Дм Приямок ПЯм	ГИПРОНИСЕЛЬХОЗ		

Формат А3

Инв N подл | Подпись и дата | Взам инв N

Альбом I

Схема расположения панелей стеновых

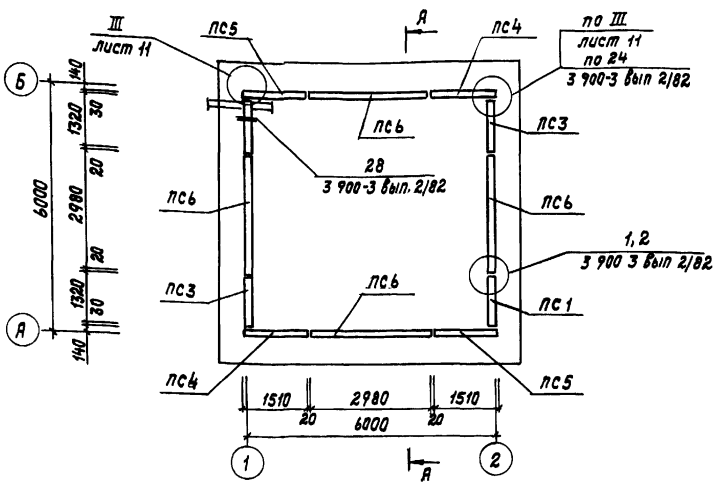

Схема расположения плит и перекрытия

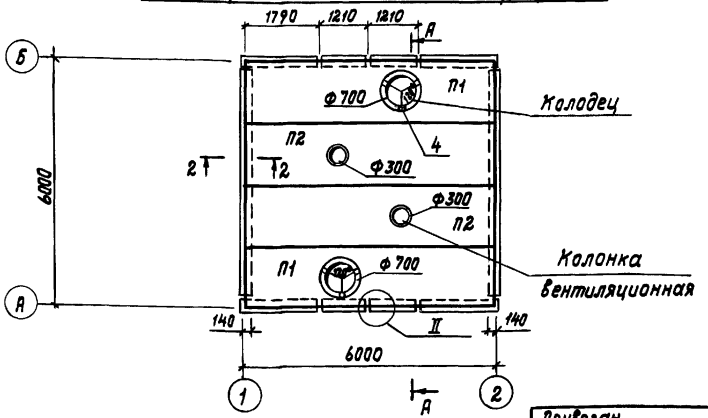

Колонка вентиляционная

Общий вид

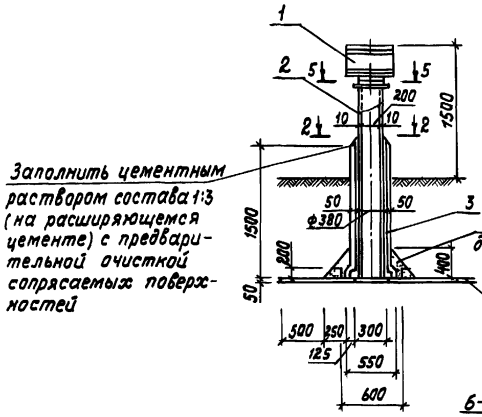

2 - 2

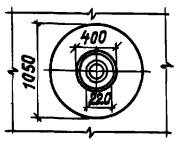

6 - 6

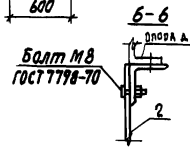

5 - 5

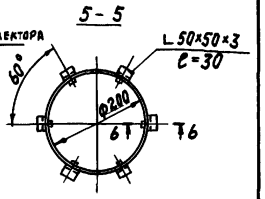

1 Общие указания см листы 3,4
2 Разрез А-А см лист 10
3 Узлы II, III см лист 11
4 Узлы приняты по серии 3 900-3 вып 2/82
5 Швы между плитами перекрытия зачеканить бетоном класса В2 на мелком заполнителе

13

21873-01

Согласовано: ОВ Нашинская, ГЛ спец Я.ятский

Инв. № подл. | Подпись и дата | Взам. инв. №

Привязан

Инв. №

ГИП	Кузнецов		11.86
Нач. отд	Вислогузов		11.86
Н. контр	Харламова		
Гл. констр	Олешко		
Гл. спец	Янковский		
Рук. гр	Левинская		
Ст. инж.	Портнова		

815-46 86-АС

Жижесборник емкостью 75м³

Стадия	Лист	Листов
Р	9	

Схемы расположения панелей стеновых и плит перекрытия

ГИПРОНИИСЕЛЬХОЗ

Формат А3

Альбом I

Разрез А-А

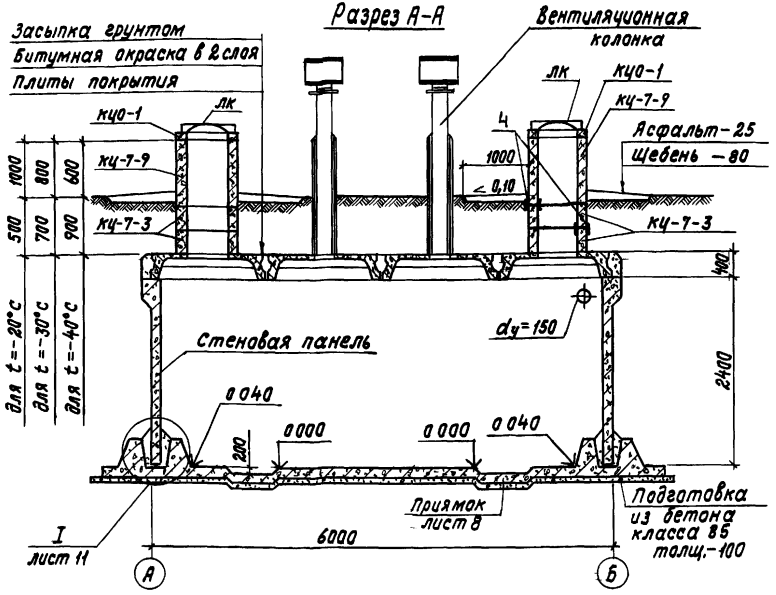

Спецификация элементов на жижесборник

Марка поз	Обозначение	Наименование	Кол	Масса ед кг	Примечание
кцо-1	3 900-3 вып 7 ч 1	Кольцо опорное кцо-1	2	50,0	
кц-7-3	3 900-3 вып 7 ч 1	Кольцо стеновое кц-7-3	4	130	
кц-7-9	3 900-3 вып 7 ч 1	кц-7-9	2	380	
П1	кжи-2П1-6АIV-Т-П-1	Плита перекрытия 2П1-6АIV-Т-П-1	2	2400	
П2	кжи-2П1-6АIV-Т-П-2	2П1-6АIV-Т-П-2	2	2400	
		Стеновые панели			
ПС1	кжи-ПС1А^{а}-24-Б2 000	ПС1А^{а}-24-Б2	1		
ПС2	кжи-ПС1А^{а}-24-Б2^{а}	ПС1А^{а}-24-Б2^{а}	1		
ПС3	кжи-ПС1А^{а}-24-Б2 000	ПС1А^{б}-24-Б2	2		
ПС4	кжи-ПС1А^{а}-24-Б2.000	ПС1Б^{а}-24-Б2	2		
ПС5	кжи-ПС1А^{а}-24-Б2.000	ПС1Б^{б}-24-Б2	2		
ПС6	кжи-ПС1А^{а}-24-Б2^{а}	ПС1-24-Б2^{а}	4		
		Стальные элементы			
МС1		Изделие закладное МС-1	6		
МН-1	3 900-3 вып 2/82	МН-1	4		
НД1		Лист Б-10×100×150 ГОСТ 19903-74 / Ст3кп2 ГОСТ 535-79	6	1,2	
ЛК	ГОСТ 3634-79	Люк чугунный ЛК	2	65,0	
1	1 494-32 Д.00.000	Дефлектор вентиляционной колонки	2	8,0	
2	ГОСТ 1839-80	Асбестоцементная труба dу=200	2	51,0	
3	ГОСТ 6482,1-79	бетонная труба dу=300	2	72,0	
4	лист 9	Двутавр 10 ГОСТ 8239-72 / Ст3кп2 ГОСТ 535-79	12	1,0	

21873-01 14

Марка поз	Обозначение	Наименование	Кол	Масса ед.кг	Примечание
		Узлы			
	3 900-3 вып 2/82	Узел 1	8		
	3 900-3 вып 2/82	Узел 2	8		
	3 900-3 вып 2/82	Узел 24	4		
	3.900-3 вып 2/82	Узел 28	1		
	лист 11	Узел I	–		
	лист 11	Узел II	6		
	лист 11	Узел III	4		

Привязан

Инв.N

Взам инв N | Подпись и дата | Инв N подл

Гип	Кузнецов		11.86
Нач отд	Вислогузов		11.86
Н контр	Харламова		
Гл конст	Олешко		
Гл спец	Янковский		
Рук гр	Левинская		
Ст инж	Портнова		

815-46 86-АС

Жижесборник емкостью 75м³

Разрез А-А
Спецификация

Стадия	Лист	Листов
Р	10	

ГИПРОНИСЕЛЬХОЗ

Формат А3

Альбом I

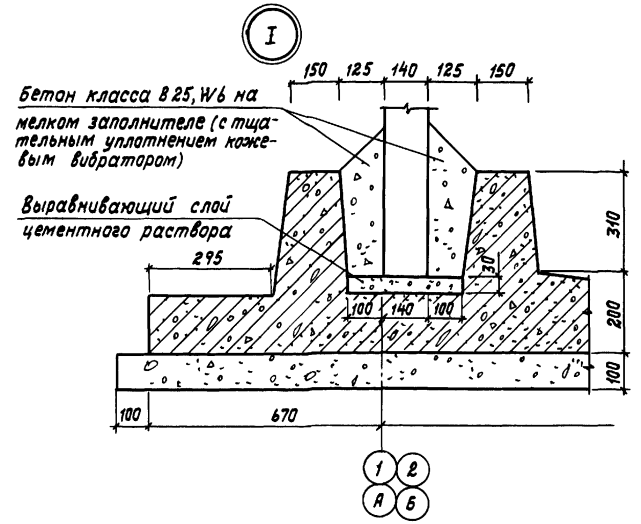

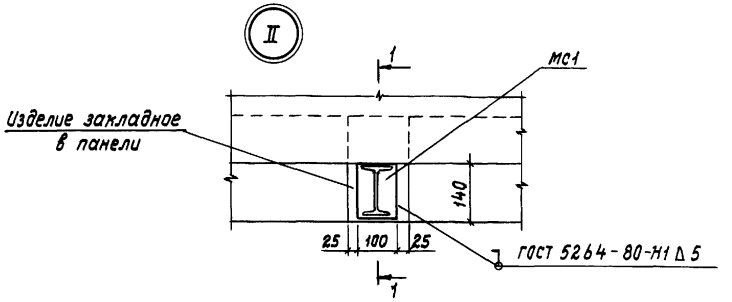

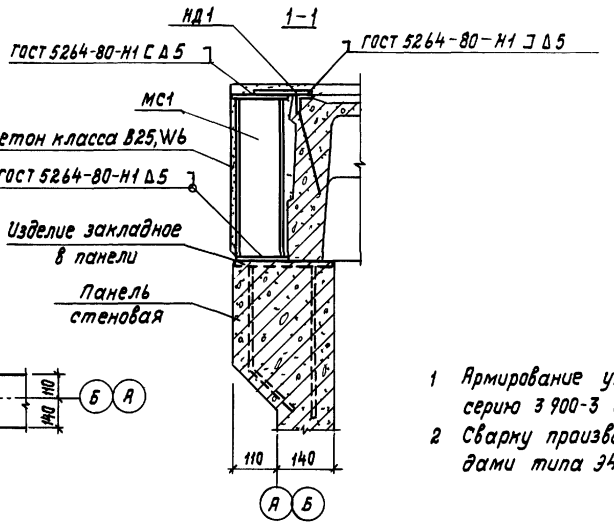

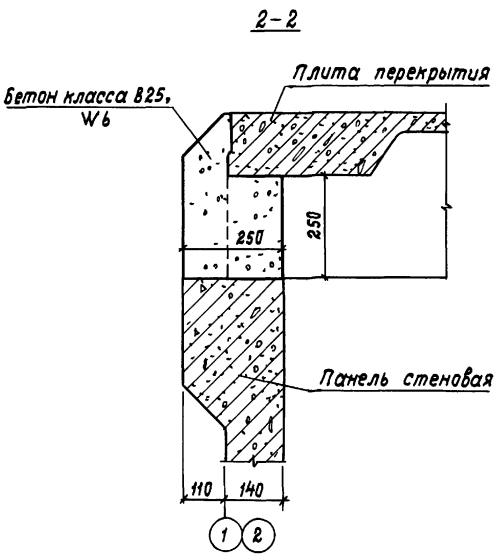

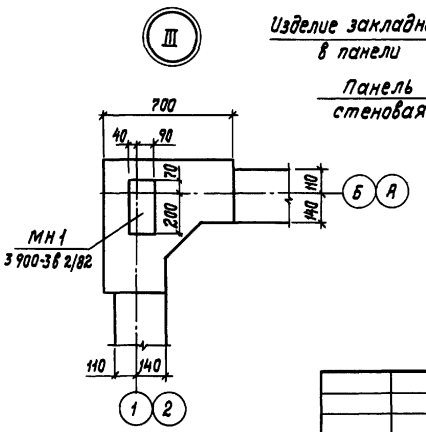

1 Армирование узла III см серию 3.900-3 вып 2/82 узел 31

2 Сварку производить электродами типа Э42 ГОСТ 9467-75

15

21873-01

					815-46 86-АС	
ГИП	Кузнецов		11.86			
Нач отд	Вислогузов		11.86	Привязан	Жижесборник емкостью 75 м³	Стадия: Р; Лист: 11; Листов:
Н контр	Харламова					
Гл констр	Олешко					
Гл спец	Янковский				Узлы I, II, III Сечение 2-2	ГИПРОНИСЕЛЬХОЗ
Рук гр	Левинская					
Ст инж	Грудцинова			Инв N		

Инв N | Подпись и дата | Взам инв N

gost.e-ecolog.ru

Формат А3