# Типовой проект

807-29-17.89

# ГЛАВНЫЙ КОРПУС МЕЖРАЙОННОГО ОТДЕЛЕНИЯ «ЗООВЕТСНАБ» С ТОВАРООБОРОТОМ ДО 1 МЛН. РУБЛЕЙ В ГОД

## Альбом 1

Часть 1
(стр. 1÷60)


ПЗ Пояснительная записка стр 3-9
ТХ Технология производства стр 10-11
АР Архитектурные решения стр 12-24
КЖ Конструкции железобетонные стр 25-44
ОВ Отопление и вентиляция стр 45-56
ВК Внутренние водопровод и канализация стр 57-60


gost.e-ecolog.ru

# Типовой проект

## 807-29-17.89

# ГЛАВНЫЙ КОРПУС

# МЕЖРАЙОННОГО ОТДЕЛЕНИЯ «ЗООВЕТСНАБ»

# С ТОВАРООБОРОТОМ ДО 1 МЛН. РУБЛЕЙ В ГОД

# АЛЬБОМ 1

ПЕРЕЧЕНЬ АЛЬБОМОВ:

| | | | |
|---|---|---|---|
| Альбом 1 | Часть 1 | ПЗ | Пояснительная записка |
| | | ТХ | Технология производства |
| | | АР | Архитектурные решения |
| | | КЖ | Конструкции железобетонные |
| | | ОВ | Отопление и вентиляция |
| | | ВК | Внутренние водопровод и канализация |
| | Часть 2 | ЭМ | Силовое электрооборудование |
| | | АОВ | Автоматизация отопления и вентиляции |
| | | СС | Связь и сигнализация |
| Альбом 2 | | КЖ.И | Строительные изделия |
| Альбом 3 | | СО | Спецификации оборудования |
| Альбом 4 | | ВМ | Ведомости потребности в материалах |
| Альбом 5 | | С | Сметы. Часть 1,2 |

Разработан
Гипроагрохимом

Утвержден и введен в действие
Гипроагрохимом Госагропрома СССР
приказ от 09.06.89 г. № 25-Э

Главный инженер института (Б. В. Афанасьев)

Главный инженер проекта (Ю. М. Борисов)

© ЦИТП Госстроя СССР, 1989

Типовой проект 807-29-17.89 Альбом 1

# СОДЕРЖАНИЕ АЛЬБОМА


| NN п.п | Наименование листов | Марка листа | N° стр. |
|---|---|---|---|
| 1 | Содержание альбома | Лист | 2 |
| | Часть 1 | | |
| 2 | Пояснительная записка | ПЗ | 3÷9 |
| | Технология производства | | |
| 3 | Общие данные. План на отм. 0.000 | ТХ-1 | 10 |
| 4 | План на отм. 3.000 | ТХ-2 | 11 |
| | Архитектурные решения | | |
| 5 | Общие данные (начало) | АР-1 | 12 |
| 6 | Общие данные (продолжение) | АР-2 | 13 |
| 7 | План на отм. 0,000; 3.000 | АР-3 | 14 |
| 8 | Фрагмент 1,2 | АР-4 | 15 |
| 9 | Разрез 1-1, 2-2 | АР-5 | 16 |
| 10 | Фасады. Схемы заполнения оконных проемов | АР-6 | 17 |
| 11 | План полов на отм. 0,000; 3,000 | АР-7 | 18 |
| 12 | План кровли | АР-8 | 19 |
| 13 | Схема расположения элементов подвесного потолка | АР-9 | 20 |
| 14 | Схемы расположения элементов подвесного потолка и прогонов | АР-10 | 21 |
| 15 | Схема расположения элементов перегородок | АР-11 | 22 |
| 16 | Схемы перегородок 3... 12 | АР-12 | 23 |
| 17 | Схемы расположения перегородок | АР-13 | 24 |
| | Конструкции железобетонные | | |
| 18 | Общие данные | КЖ-1 | 25 |
| 19 | Схема расположения элементов фундаментов | КЖ-2 | 26 |
| 20 | Виды А,Б,В | КЖ-3 | 27 |
| 21 | Узлы 1... 4 | КЖ-4 | 28 |
| 22 | Узлы 5... 8 | КЖ-5 | 29 |
| 23 | Узлы 9... 11 | КЖ-6 | 30 |
| 24 | Фундаменты Фм 1... Фм 3 | КЖ-7 | 31 |
| 25 | Фундаменты Фм 4, Фм 5 | КЖ-8 | 32 |
| 26 | Фундаменты Фм 6, Фм 7 | КЖ-9 | 33 |
| 27 | Фундаменты Фм 8, Фм 9 | КЖ-10 | 34 |
| 28 | Фундаменты Фм 10 ... Фм 12 | КЖ-11 | 35 |
| 29 | Фундаменты Фм 13, Фм 14 | КЖ-12 | 36 |
| 30 | Схема расположения фундаментных и лицевых плит рампы | КЖ-13 | 37 |
| 31 | Схема расположения элементов каркаса | КЖ-14 | 38 |
| 32 | Виды 1-1... 6-6 | КЖ-15 | 39 |
| 33 | Схема расположения элементов перекрытия | КЖ-16 | 40 |
| 34 | Схема расположения элементов покрытия | КЖ-17 | 41 |
| 35 | Схемы расположения панелей стен | КЖ-18 | 42 |
| 36 | Схема расположения элементов подземных конструкций | КЖ-19 | 43 |
| 37 | Схемы расположения элементов лестниц Л1, Л2; Входа 1 | КЖ-20 | 44 |
| | Отопление и вентиляция | | |
| 38 | Общие данные (начало) | ОВ-1 | 45 |
| 39 | Общие данные (продолжение) | ОВ-2 | 46 |
| 40 | Общие данные (окончание) | ОВ-3 | 47 |
| 41 | Планы на отм. 0,000; 1,200; 3,000 (между осями 1...6 и А...Д) | ОВ-4 | 48 |
| 42 | План на отм. 0,000 (между осями 6... 11 и А... Д) | ОВ-5 | 49 |
| 43 | Системы отопления 1,2 (между осями 1...6 и А...Г) Узел управления | ОВ-6 | 50 |
| 44 | Системы отопления 1 (между осями 6...11 и А...Г), 3; Теплоснабжения установок П1... П3 | ОВ-7 | 51 |
| 45 | Схемы систем П1... П3, В1... В5 | ОВ-8 | 52 |
| 46 | Схемы систем В6... В9, ВЕ1... ВЕ19 | ОВ-9 | 53 |
| 47 | Установки систем П1... П3 | ОВ-10 | 54 |
| 48 | Установки систем В2... В7 | ОВ-11 | 55 |
| 49 | Опора ОП1 | ОВН-1 | 56 |
| | Внутренние водопровод и канализация | | |
| 50 | Общие данные | ВК-1 | 57 |
| 51 | План на отм. 0,000 | ВК-2 | 58 |
| 52 | Фрагмент 1. План на отм. 3,000 между осями 1-4 и А-Б | ВК-3 | 59 |
| 53 | Схемы систем В0; Т3; Т4; К1 | ВК-4 | 60 |
| | Часть 2 | | |
| | Силовое электрооборудование | | |
| 54 | Общие данные | ЭМ-1 | 61 |
| 55 | Принципиальная схема питающей сети | ЭМ-2 | 62 |
| 56 | Принципиальная схема распределительной сети (начало) | ЭМ-3 | 63 |
| 57 | Принципиальная схема распределительной сети (продолжение) | ЭМ-4 | 64 |
| 58 | Принципиальная схема распределительной сети (окончание) | ЭМ-5 | 65 |
| 59 | План на отм. 0,000. План заземления электрощитовой | ЭМ-6 | 66 |
| 60 | План на отм. 3,000 | ЭМ-7 | 67 |
| 61 | Спецификация. Потребность кабелей и проводов | ЭМ-8 | 68 |
| 62 | Задвижка N1 и N2. Схема принципиальная управления Схема соединений | ЭМ-9 | 69 |
| 63 | Электрическое освещение. План на отм. 0.000 между осями 1-6, А-Д. План на отм. 3,000 между осями 1-4, А-Б | ЭМ-10 | 70 |
| 64 | Электрическое освещение. План на отм. 1.200 между осями 6-11, А-Д | ЭМ-11 | 71 |
| 65 | Ведомость электромонтажных конструкций и деталей подлежащих изготовлению в МЭЗ. | ЭМ, ВЭК | 72 |
| 66 | Ведомость изделий и материалов для изготовления электромонтажных конструкций и деталей · МЭЗ | ЭМ, ВИМ | 72 |
| 67 | Ведомость объемов строительных и монтажных работ по чертежам | ЭМ. ВР | 72 |
| | Автоматизация отопления и вентиляции | | |
| 68 | Общие данные. Система П2 (П3) Схема функциональная | АОВ-1 | 73 |
| 69 | Система П1. Схема функциональная | АОВ-2 | 74 |
| 70 | Система П1 (П2, П3) Схема электрическая принципиальная управления | АОВ-3 | 75 |
| 71 | Система П1. Заслонки Р1, Р2. Схемы электрические принципиальные управления | АОВ-4 | 76 |
| 72 | Система П1 (П2, П3). Схема внешних проводок | АОВ-5 | 77 |
| 73 | Заслонки Р1, Р2. Схема внешних проводок | АОВ-6 | 78 |
| 74 | Блокировка системы В1 с зарядным устройством. Щит управления холодильной машины МВВ4-1-2 Схема внешних проводок | АОВ-7 | 79 |
| 75 | Узел управления. Схема функциональная | АОВ-8 | 80 |
| 76 | План расположения на отм. 0.000; 3.000 (начало) | АОВ-9 | 81 |
| 77 | План расположения на отм. 0,000; 3,000 (окончание) | АОВ-10 | 82 |
| | Связь и сигнализация | | |
| 78 | Общие данные (начало) | СС-1 | 83 |
| 79 | Общие данные (продолжение) | СС-2 | 84 |
| 80 | Общие данные (окончание) | СС-3 | 85 |
| 81 | Схемы блокировки окон и дверей Условные обозначения | СС-4 | 86 |
| 82 | План расположения сетей на отм. 0,000 в осях А...В; 1...6 (КС, РС) | СС-5 | 87 |
| 83 | План расположения сетей на отм. 0,000 в осях А...В; 1...6 (ПС, ОС) | СС-6 | 88 |
| 84 | План расположения сетей на отм. 0,000 в осях А...В; 6...11 (ПС, ОС) | СС-7 | 89 |
| 85 | План расположения сетей связи и сигнализации на отм. 3,000 | СС-8 | 90 |


Инв. № подл. | Подпись и дата | Взам. инв. №

Копировал Бабина 23873-01 3 Формат А2

Альбом I

## 1. Назначение и область применения

1.1. Главный корпус межрайонного отделения „Зооветснаб" с товарооборотом до 1 млн. рублей в год разработан на основании задания на проектирование, утвержденного Госагропромом СССР в декабре 1987 г.

1.2. Главный корпус предназначен для хранения медикаментов, биопрепаратов, лабораторного оборудования, хирургического и зоотехнического имущества, перевязочных материалов. Наряду с этим в главном корпусе предусмотрены помещения административного и подсобно-вспомогательного назначения.

1.3. Область применения: климатические подрайоны I А, I Б, I В, I Г; II В.

При разработке учтены:

Расчетная зимняя температура наружного воздуха -30° С. Нормативное значение ветрового давления 0,23 кПа (23 кгс/м²); нормативное значение веса снегового покрова 1,0 кПа (100 кгс/м²). Рельеф территории спокойный; грунтовые воды отсутствуют; грунты непучинистые, непросадочные со следующими нормативными характеристиками: нормативный угол внутреннего трения $\varphi^н = 0{,}49$ рад или 28°; нормативное удельное сцепление $C^н = 2$ кПа (0,02 кгс/см²); модуль деформации неокальных грунтов Е=14,7 мПа (150 кгс/см²); плотность грунта $\gamma = 1{,}8$ т/м³; коэффициент безопасности по грунту $K_г = 1$.

## 2. Технико-экономические показатели

| Наименование показателей | | Показатели по проекту 807-29-17.89 | Показатели по аналогу 807-29-2.83 |
|---|---|---|---|
| Годовой товарооборот | | | |
| в ценах поступления, | тыс. руб | 762,69 | 762,69 |
| в ценах реализации, | тыс. руб | 921,5 | 921,5 |
| Затраты производства, | тыс. руб | 69,98 | 70,88 |
| Прибыль, | тыс. руб. | | |
| Уровень рентабельности, | % | | |
| Уровень механизации, | % | 78,1 | 78,1 |
| Удельный вес рабочих, занятых ручным трудом, | % | 11,4 | 11,4 |
| Затраты труда работающих, | чел.час | 40480 | 40480 |
| то же, на расчётную единицу, | чел.ч | 21,57 | 21,79 |
| Численность, работающих, | чел. | 20 | 20 |
| в т. ч. рабочих, | чел. | 10 | 10 |
| Коэффициент сменности по рабочим | | 1 | 1 |
| Коэффициент загрузки оборудования | | 0,47 | 0,47 |
| Срок окупаемости капвложений, | лет | | |
| Приведенные затраты, | тыс. руб. | 114,31 | 117,70 |
| Экономический эффект, | тыс. руб. | 3,39 | – |
| Площадь общая, | м² | 1876,5 | 1858 |
| Строительный объем, | м³ | 9332,5 | 9956 |
| Площадь застройки, | м² | 1753,2 | 708,40 |
| Сметная стоимость общая, | тыс. руб. | 228,56 | 240,88 |
| То же, на расчетную единицу, | руб. | 121,80 | 129,64 |
| в т.ч. СМР, | тыс. руб | 185,11 | 197,43 |
| оборудование, | тыс. руб | 43,45 | 43,45 |
| Сметная стоимость с учетом привязки, | тыс. руб. | 295,52 | 312,15 |
| то же, на расчетную единицу, | руб. | 157,48 | 168,00 |
| Трудозатраты построечные, | чел.ч. | 24749 | 26402 |
| то же, на расчетную единицу, | чел.ч | 13,19 | 14,21 |
| то же, на 1 млн. руб СМР, | чел.ч | 133699 | 133728 |
| Цемент, привед. к М400, | т | 254,56 | 271,56 |
| то же, на расчетную единицу, | т | 0,14 | 0,15 |
| то же, на 1 млн. руб СМР, | т | 1375,18 | 1375,47 |
| Сталь, привед. к кл. А-I, | т | 55,50 | 59,20 |
| то же, на расчетную единицу, | т | 0,03 | 0,03 |
| то же, на 1 млн. руб СМР, | т | 299,82 | 300,85 |

| Наименование показателей | | Показатели по проекту 807-29.17-89 | Показатели по аналогу 807-29-2.83 |
|---|---|---|---|
| Лесоматериалы, прив. к кр. лесу, | м³ | 67,7 | 72,2 |
| то же, на расчетную единицу, | м³ | 0,04 | 0,04 |
| то же, на 1 млн. руб СМР, | м³ | 365,73 | 365,70 |
| Годовая потребность: | | | |
| в тепле, | Гкал | 551,3 | 551,3 |
| то же, на расчетную единицу, | Дж | 0,29 | 0,29 |
| в электроэнергии, | МВт.ч | 80,1 | 80,1 |
| то же, на расчетную единицу, | кВт.ч | 42,68 | 43,11 |

За расчетный показатель принят 1 м² общей площади.

Всего расчетных единиц – 1876,5

В аналоге расчетных единиц – 1858

## 3. Технологические решения

3.1. Технологический процесс

3.1.1. В главном корпусе предусмотрены складские помещения (секции) для хранения:

медикаментов, хирургического и зоотехнического имущества;

рыбьего жира, мазей, масел, микродобавок;

лабораторного оборудования;

ваты и перевязочных материалов;

химреактивов;

препаратов групп А, Б;

медикаментов;

биопрепаратов.

3.1.2. Годовой грузооборот товаров показан в таблице 1

Проект разработан в соответствии с действующими нормами и правилами и предусматривает мероприятия, обеспечивающие взрывобезопасность и пожаробезопасность при эксплуатации здания.

Главный инженер проекта (Борисов)

Инв. № подл. | Подпись и дата | Взам. инв. №

| | | | |
|---|---|---|---|
| Инв. № | | | |
| ГИП | Борисов | | 8.6.89 |
| Нач. отд | Гринкевич | | 5.6.89 |
| Рук. гр АВ | Мельникова | | 5.06.89 |
| Гл. спец ВК | Кузьмин | | 2.6.89 |
| Гл. спец ЭМ | Фарсобин | | 26.5.89 |
| Рук. гр. ОВ | Глуханюк | | 2.6.89 |
| Гл. спец АС | Фролова | | 25.5.89 |
| Гл. спец ТХ | Шипов | | 5.06.89 |

Привязан

Т.п. 807-29-17.89 ПЗ

Пояснительная записка

| Стадия | Лист | Листов |
|---|---|---|
| Р | 1 | 7 |

ГИПРОАГРОХИМ Владимир

Копировал Семахина Формат А2 23873-01 4

Таблица 1

| Группа товаров | Годовой товарооборот | | Единовременное хранение | |
|---|---|---|---|---|
| | руб | кг | руб | кг |
| Медикаменты | 655500 | 414800 | 163875 | 103700 |
| Хирургическое оборудование | 55000 | 34804 | 13750 | 8781 |
| Зоотехническое имущество | 47000 | 29742 | 11750 | 7435 |
| Биопрепараты | 71000 | 44999 | 17750 | 11232 |
| Препараты групп А,Б | 30000 | 18984 | 7500 | 4746 |
| Рыбий жир, мази, масла, микродобавки | 50000 | 31640 | 12500 | 7910 |
| Мелкое лабораторное оборудование | 3600 | 2278 | 900 | 5695 |
| Всего | 912100 | 577177 | 228025 | 144293 |

Оборачиваемость товаров принята четырехкратной Грузы на склад поступают и отправляются автотранспортом.

3.1.2 Выгрузку товаров производят на рампу. Транспортировка пакетов из автотранспорта и с рампы в соответствующую секцию предусмотрена с помощью электропогрузчика ЭП-103КИ, грузовых тележек ТГ-250 грузоподъемностью 250 кг и тележек 6ТР-1.

3.1.3 Медикаменты, требующие пониженной температуры хранения, предусмотрено хранить при температуре +8°÷+10°С. Медикаменты укладывают на стеллажи ММБ-12. В этой секции предусмотрен участок для их расфасовки. Для хранения медикаментов, не требующих особых температурных условий хранения, хирургического и зоотехнического имущества предусмотрена секция с температурой 12°÷18°С. Для хранения применяют стеллажи типа 1696 с использованием поддонов типа 4Я 835×1240 Д ГОСТ 9570-84 и поддонов типа 1.0Д/Ш ГОСТ 7557-87.

3.1.3. Рыбий жир, мази, масла, микродобавки, химреактивы, вату и перевязочные материалы хранят в соответствующих секциях склада в штабелях и на стеллажах типа ММБ-12. Для расфасовки химреактивов предусмотрен вытяжной шкаф ШУВ-1УХЛ4, для расфасовки рыбьего жира - расфасовочная, оборудованная шестеренным насосом НШМ-10.

3.1.4 Мойка бутылей осуществляется в моечной, в которой проектом предусмотрены 3 моечных ванны ВМСМ-1.

3.1.5 Для штабельного хранения товаров в бочковой таре применяют плоские поддоны типа 1.0Д/Ш, для хранения товаров, упакованных в мешки, применяют поддоны универсальные транспортные ПСМ-1.0. Складирование грузов производят в 3-4 яруса.

3.1.6 Секция хранения препаратов групп А и Б оборудована специальными шкафами и сейфами.

3.1.7. Для хранения биопрепаратов применяются камеры холодильные среднетемпературные КХС-2-18Б.

3.1.8 В главном корпусе также находится зарядная с агрегатной для зарядки электропогрузчиков.

3.1.9 Наряду с этим, в главном корпусе предусмотрены демонстрационный зал, комната отдыха и приема пищи и помещения административно-бытового и подсобно-вспомогательного назначения.

3.2 Режим работы и штаты.

3.2.1 Режим работы принят односменный с 8 часовым рабочим днем, при 253 рабочих днях в году.

3.2.2. Состав и количество работающих приведены в таблице 2

Таблица 2

| Наименование должности | Группа произ.проц. | Количество,чел. |
|---|---|---|
| Директор | Iа | 1 |
| Гл. бухгалтер | Iа | 1 |
| Бухгалтер | Iа | 1 |
| Экономист | Iа | 1 |
| Товаровед | Iа | 1 |
| Ветеринарный врач | Iа | 1 |
| Делопроизводитель | Iа | 1 |
| Заведующий складом | Iа | 2 |
| Механик | Iб | 1 |
| Фасовщик | Iб | 1 |
| Грузчик | Iб | 2 |
| Машинист электропогрузчика | Iб | 2 |
| Дворник | Iб | 1 |
| Уборщица | IIв | 1 |
| Слесарь - электрик | Iб | 1 |
| Слесарь по ремонту напольного транспорта | Iб | 1 |
| Мойщик посуды | IIв | 1 |
| Всего | | 20 |
| Из них: мужчин - 9; женщин - 11 | | |

3.3 Противопожарные мероприятия

3.3.1 Согласно „Общесоюзным правилам пожарной безопасности для объектов сельскохозяйственного производства", утвержденным ГУПО МВД СССР 25 июня 1976 г. проектом отделения предусмотрены следующие первичные средства пожаротушения:

пенные огнетушители - 8

щиты пожарные - 1

3.3.2 Наряду с этим, в главном корпусе предусмотрена автоматическая пожарная сигнализация с выводом сигнала на пункт круглосуточного наблюдения - помещение охраны

3.3.3. Запрещено загромождать территорию, проходы и проезды на складах, а также подступы к противопожарному инвентарю и оборудованию. Необходимо вывесить инструкции по противопожарной охране, определяющие порядок хранения имущества в противопожарном отношении, порядок пользования производственным

Инв. № подл. | Подпись и дата | Взам. инв. №

Привязан

Инв. №

инвентарем на случай пожара, нормы хранения опасных в пожарном отношении веществ и материалов, способы и схемы эвакуации людей и имущества при возникновении пожара.

3.4. Техника безопасности и охрана труда

3.4.1 Мероприятия по технике безопасности и охране труда в проекте обеспечиваются расположением оборудования в соответствии с нормами технологического проектирования и согласно „Инструкции по приему, хранению и освежению ветеринарного имущества и биопрепаратов на складах длительного хранения" (пункты 11,20, 21, 22).

3.4.2 Для безопасности транспортных работ в секциях предусмотрены проезды, обеспечивающие свободный доступ электропогрузчиков к стеллажам. Размещение технологического оборудования исключает затемнение внутри секций.

3.4.3 Все подъемно-транспортные работы механизированы с помощью электропогрузчика.

3.4.4 Технологическое оборудование, заложенное в проекте, обеспечивает гарантированную безопасность для работы обслуживающего персонала.

3.4.5 Охрана труда в проекте решена созданием нормальных санитарных условий в соответствии с санитарной характеристикой и категорией производственных процессов. Бытовые помещения выполнены согласно СНиП 2.09.04-87.

3.4.6 В соответствии с существующим положением работники баз „Зооветснабов" обеспечиваются индивидуальными средствами защиты и спецодеждой для создания безопасных условий труда (халаты, колпаки, резиновые перчатки, рукавицы, очки защитные и др.)

3.5 Организация труда

3.5.1 Товары, поступающие в склад, отгружаются с автотранспорта и с помощью электропогрузчика 9П-103 КИ и ручных тележек перевозят в соответствующую секцию склада.

3.5.2 Прием имущества, предназначенного для хранения, производится постоянно-действующей комиссией в составе представителя базы, заведующего складом и бухгалтера. В необходимых случаях в состав комиссии могут быть дополнительно включены соответствующие специалисты.

3.5.3 Товары, принимаемые складом на хранение, должны полностью соответствовать утвержденной номенклатуре, действующим стандартам, техническим условиям и иметь соответствующий документ о качестве.

3.5.4 Принятое на склад имущество должно быть приведено в соотояние, предусмотренное правилами хранения и размещено по предназначенным для этого видам имущества хранилищам, стеллажам, шкафам и т.д.

3.5.5 На видном месте к упаковкам должны прикреплятся ярлыки с обозначением наименования и количества имущества. Все стеллажи и полки, шкафы должны быть пронумерованы, а открытые стеллажи и полки завешаны для предохранения имущества от пыли.

3.5.6 Учет имущества на складах ведется пономенклатурно, по каждому наименованию, размеру, марке, сорту и т.д. в карточках или журналах складского учета.

3.6 Электроснабжение и электрооборудование

3.6.1 Электроснабжение электроприемников предусматривается от наружных сетей напряжением 380/220 В Ввод от воздушной линии электропередачи в здание кабельный.

3.6.2 По степени надежности электроснабжения электроприемники здания относятся к потребителям III категории по ПУЭ.

3.6.3 Основные показатели силового электрооборудования и электрического освещения:

| | | |
|---|---|---|
| установленная мощность | кВт | 91,1 |
| в том числе электрического освещения | кВт | 21,7 |
| расчетная мощность | кВт | 48,1 |
| в том числе электрического освещения | кВт | 15,2 |
| годовой расход электроэнергии | мВт.ч | 80,1 |
| в том числе на электроосвещение | мВт.ч | 10,6 |

средневзвешенный коэффициент мощности 0,82

3.6.4 Электрические нагрузки определены путем построения сменного графика работ электрообурудования по „Методическим указаниям по расчету электрических нагрузок" Сельэнергопроекта с учетом одновременной и непрерывной работы.

3.6.5 Для учета электроэнергии предусматривается установка ящика учета типа ЯВУ.

3.6.6 Ввиду незначительной расчетной мощности конденсаторной батареи повышение коэффициента мощности не предусматривается.

3.6.7 Питание электроприемников здания осуществляется от распределительных щитов типа ШР-11. В качестве пусковой аппаратуры технологического оборудования, а также вентсистем, приняты магнитные пускатели типа ПМЛ, устанавливаемые на стенах здания.

3.6.8. Пусковая аппаратура и аппараты управления технологического оборудования размещаются в шкафах, поставляемых комплектно с этим оборудованием.

3.6.9 Проектом предусматривается автоматическое отключение вентиляции при пожаре от системы пожарной сигнализации.

3.6.10 Силовая распределительная сеть выполняется кабелем марки АВВГ и проводом АПВ.

3.6.11 В проекте предусмотрено рабочее и эвакуационное освещение на напряжение 220В. Переносное освещение выполнено на напряжение 40В. Электрическое освещение запроектировано светильниками с лампами накаливания и люминисцентными лампами.

3.6.12 Освещенность в помещениях принята в соответствии с СНиП II-4-79.

Питание светильников осуществляется от осветительных щитков типа ЯОУ, ЯРП. Групповая осветительная сеть выполняется проводом марки АППВ скрыто, кабелем АВВГ открыто. Управление освещением предусмотрено индивидуальными выключателями.

Привязан

Инв. №

Инв. № подл. | Подпись и дата | Взам. инв. №

3.6.13. Молниезащита главного корпуса при II степени огнестойкости здания в соответствии с РД 34.21.122-87 таблица 1 п. 4 при $N = 0{,}066\ (0{,}1 < N \leq 2)$ и п. 1.5 не предусматривается. Согласно п. 1.5 в помещении зарядной II категории молниезащиты (класс В-1б) выполняется только защита от заноса высоких потенциалов.

3.6.14. Для обеспечения безопасности обслуживающего персонала от поражения электрическим током, предусматривается занучление всех металлических частей электрического оборудования, нормально не находящихся под напряжением.

В качестве нулевых защитных проводников использованы нулевые жилы кабелей и нулевой провод сети; в помещении со взрывоопасной средой специально проложенный третий провод от ближайшей ответвительной коробки до светильника.

3.6.14. Обслуживание и ремонт электрооборудования здания производится слесарем - электриком.

## 3.7. Связь и сигнализация

Внешние телефонные и радиосети разрабатываются при привязке проекта в соответствии с техническими условиями местных узлов связи.

Предусмотрены следующие виды связи сигнализации:

- телефонная связь внешняя;
- директорная связь;
- радиосвязь;
- автоматическая пожарная сигнализация;
- охранная сигнализация (автоматическая);
- оповещение о пожаре

Количество включаемых телефонных аппаратов - 7 шт.

Ввод произвести кабелем ТПП-10х2х0,4. Абонентскую выполнить проводом ТРП-2х0,4.

В главном корпусе в кабинете директора установить коммутатор АТК-10. Электропитание установки от сети ~220В через собственный блок питания.

Комплексная сеть объединяет линии внешней телефонной связи, директорской связи, пожарной, охранной сигнализации. Распределительную сеть выполнить кабелями ТПП требуемой емкости.

В радиотрансляционную сеть корпуса включено 12 громкоговорителей мощностью 0,15ВА. Ввод произвести кабелем ПРППМ-2х1,2. Абонентскую сеть выполнить проводом ПТПЖ-2х1,2.

Оборудование объектов пожарно-охранной сигнализацией выполнить в соответствии с „Ведомственными техническими условиями на монтаж и испытание и сдачу в эксплуатацию установок охранной и пожарной сигнализации" ВСН-25-09.68-85.

Сигнал о пожаре подается на устройство „ТОПАЗ", установленный в помещении ВОХР на 1 этаже. Тип приемной станции и местоположение уточняется при привязке проекта. Электропитание устройства произвести по I категории от сети ~220В и от батареи =24В.

Дублирующая звуковая и световая сигнализация (ус-1) о пожаре установлена снаружи здания.

Автоматические пожарные извещатели ИТМ установить после размещения светильников. Установить сигнализаторы СМК-1 - на открывание, ДИМК - на пролом на окнах и дверях. Вне помещений - ручные пожарные извещатели ИПР. Для блокировки шкафа деревянного установить сигнализаторы СМК-1. Проводку к извещателям выполнить проводом АТВ-П-2х0,6.

При срабатывании любого из извещателей при пожаре предусмотрено отключение цепей питания вентсистем. Реле РОВ установить в ящике в электрощитовой и включить в устройство „ТОПАЗ". Тип реле уточняется при привязке проекта в соответствии с типом приемной станции.

Устройство „ТОПАЗ" предназначено для подачи сигналов тревоги (по абонентским линиям внешней связи) на пульт централизованного наблюдения (ПЦН) вневедомственной охраны.

Система оповещения - составная часть комплекса технических средств противопожарной защиты зданий. Для оповещения людей о пожаре используются звонки МЗ-1 для своевременной эвакуации людей. При поступлении сигнала о пожаре звонки включаются кнопкой одновременно дежурным персоналом. Сеть звонковой сигнализации выполнить кабелем АВВГ-2х2,5, прокладываемым отдельно.

Горизонтальная прокладка распределительных и абонентских кабелей и проводов производится по стене открыто. Спуск-подъем кабелей с одного этажа на другой осуществляется на лестничной клетке. Кабели защитить желобом.

## 4. Строительные решения

4.1. Архитектурно-строительные решения

4.1.1. Здание в плане принято прямоугольной формы.

Здание одноэтажное, каркасное размерами в плане 24,0х60,0м и высотой до низа несущих конструкций покрытия 6,0м.

Здание имеет два пролета 12,0м, шаг колонн 6,0м.

По оси „В" здание имеет рампу с навесом длиной 48,0м.

В осях 1-4, А-Б встроены бытовые помещения на отм. 0,000 и 3,000м с размерами в плане 12,0х18,0м

Степень огнестойкости - II

Класс ответственности - II

Общая площадь - 1876,50 м²

Площадь застройки - 1753,20 м²

Строительный объем - 9332,50 м³

4.1.2. Основные строительные конструкции приняты в соответствии с заданием на проектирование, условий строительства и эксплуатации, действующим нагрузкам.

Конструкции и материалы применены традиционные по действующим сериям и стандартам.

4.1.3. Освещенность рабочих мест соответствует требованиям норм СНиП II-4-79.

4.1.4. Снижение производственных шумов обеспечивается устройством звукоизоляции стен венткамер, полов помещений, расположенных над венткамерой, установкой холодильных машин, уплотнением отверстий в местах прохода коммуникаций, уплотнение дверных проемов.

Привязан

Инв. №

Инв. № подл. | Подпись и дата | Взам. инв. №

4.1.5. Встроенные санитарно-бытовые помещения приняты в соответствии с требованиями СНиП 2.09.04-87 „Административные и бытовые помещения".
Расчет санитарно-бытовых помещений и оборудования выполнен с учетом групп производственных процессов.

4.1.6. Противопожарная безопасность здания достигается применением конструкций и материалов, имеющих необходимый предел огнестойкости и обеспечивающих зданиям нужную степень огнестойкости согласно СНиП 2.01.02-85. Проектом учтены противопожарные перегородки, двери в помещениях с различной категорией технологических процессов, необходимое количество эвакуационных выходов.
Во взрывоопасных помещениях предусмотрена легкосбрасываемая кровля, полы выполнены безыскровыми.

4.1.7. Мероприятия по защите строительных конструкций от коррозии выполнены в соответствии со СНиП 2.03.11-85.
Для сборных железобетонных конструкций предусматривается защита закладных изделий оцинкованием с последующем покрытием эмалями.
Поверхности колонн, соприкасающиеся с грунтом засыпки окрасить горячим битумом по грунтовке.
Стальные конструкции окрашиваются лакокрасочными покрытиями I группы.
Столярные изделия окрашиваются масляными красками за 2 раза.

## 4.2 Водоснабжение и канализация

4.2.1 Водоснабжение предусматривается от существующих сетей.

В здании предусматривается единая система хозяйственно-питьевого, противопожарного и производственного водопровода.

Система водопровода предусмотрена с одним вводом ⌀ 100 мм. Напор на вводе 15 м, при пожаре 26,6 м.

Ввод водопровода оборудуется запорной арматурой, водомером ВСКМ-32 и обводной линией, на которой расположена задвижка с электроприводом. Нормальное положение задвижки „закрыто". Открытие задвижки предусмотрено дистанционное от кнопок, установленных у каждого из пожарных кранов ⌀65мм с пожарными рукавами длиной 20 м.

Расчетный расход воды на внутреннее пожаротушение составляет 10,4 л/с из расчета действия 2 пожарных струй по 5,2 л/с каждая; на наружное пожаротушение - 15 л/с согласно СНиП 2.04.02.84 табл. 7 (строительные конструкции II степени огнестойкости, категория производства по взрыво и пожарной опасности В, строительный объем 9332,5 м³)

4.2.2 Горячее водоснабжение предусмотрено к душам, санитарным приборам и технологическому оборудованию.

4.2.3 Проектом предусмотрена бытовая канализация. В систему бытовой канализации поступают стоки от санитарных приборов, душевых кабин и от технологического оборудования по составу близкие к бытовым.

## 4.3 Отопление и вентиляция

4.3.1 Теплоснабжение здания принято от наружных сетей Теплоноситель для систем отопления и вентиляции вода с параметрами Т1-Т2 = 150-70°С, для горячего водоснабжения - вода Т3 = 55°С.

4.3.2 Ввод теплосети осуществляется в помещение венткамеры и оборудуется запорной арматурой, грязевиками, элеватором, приборами контроля и учета потребления тепла, приборами автоматического поддержания расхода и давления теплоносителя.

4.3.3 Отопление здания водяное. Расчетная температура теплоносителя принята: для систем отопления 1,2 - Т12 - Т2 = 130-70°С; для системы отопления 3 - Т1 - Т2 = 150-70°С. Снижение температуры воды предусмотрено в элеваторном узле. Система отопления расчитана на поддержание заданных внутренних температур. Системы отопления приняты однотрубные, проточные.

4.3.4 В качестве нагревательных приборов в системах 1,2 приняты чугунные радиаторы типа МС-140, в помещении зарядной - регистры из гладких труб в соответствии п. 3, 46 СНиП 2.04.05-86; в системе 3 - конвекторы типа „Комфорт" КН-20

4.3.5. Во всех помещениях запроектирована приточно-вытяжная вентиляция с механическим побуждением и естественная, с устройством местных отсосов от оборудования, выделяющего вредности. Наименование оборудования, имеющего местные отсосы, характер укрытия и объемы удаляемого воздуха приведены в чертежах ОВ.

Привязан

Инв. №

Инв. №подл. | Подпись и дата | Взам. инв. №

4.3.6. Воздухообмены приняты:
- в помещениях расфасовки рыбьего жира, медикаментов, моечной, секциях хранения рыбьего жира, ваты и перевязочных материалов, химреактивов из расчета компенсации воздуха, удаляемого местными отсосами; в помещении зарядной на разбавление вредностей до ПДК рабочей зоны; в помещении агрегатной - из расчета ассимиляции теплоизбытков; в остальных помещениях - по кратностям.

4.3.7. Удаление воздуха предусматривается в помещениях с местными отсосами из нижней зоны механическим путем и однократное проветривание из верхней зоны; в остальных помещениях из верхней зоны.

4.3.8. Для очистки воздуха от пыли в системах В5 и В7 на воздуховодах установлены фильтры ФЯУБ, имеющие коэффициент очистки 85%. Качественный и количественный состав начального и остаточного загрязнения воздуха приведены в чертежах ОВ.

4.3.9. Подача приточного воздуха предусмотрена:
- в летний период через нижние фрамуги окон естественным путем; в зимний период - от приточных систем. с подогревом в калориферах и с очисткой в фильтрах.

4.3.10. В холодный период, для поддержания заданных внутренних температур в помещениях хранения медикаментов и химреактивов и сокращения поступления тепла с приточным воздухом от П1, на приточных воздуховодах установлены заслонки с электроприводом, которые позволяют организовать подачу приточного воздуха только в момент работы вытяжных систем В6, В7 (т. е с остановом вентиляторов вытяжных систем прекращается подача приточного воздуха). В летний период в этих помещениях предусмотрена работа кондиционеров БК-2500, которые создают оптимальные условия хранения препаратов.

4.3.11. Проектом предусмотрена автоматическая защита калориферов от замораживания и блокировка приточного вентилятора с наружным утепленным клапаном.

4.3.12. Глушение аэродинамического шума, создаваемого вентиляторами до нормируемого предела осуществляется за счет установки систем в отдельном помещении на виброизоляторах; соединение воздуховодов с вентиляторами через гибкие вставки.

4.4. Автомотизация отопления и вентиляции

Проектом автоматизации предусмотрено следующее:
- защита калорифера от замораживания.

а) при остановленной приточной системе при понижении температуры воздуха перед калорифером до +3°С терморегулятор дает импульс на полное открытие клапана на теплоносителе;

б) при работающей приточной системе при понижении температуры обратного теплоносителя до +30°С терморегулятор дает импульс на отключение электродвигателя вентилятора приточной системы:
- сблокированное с вентилятором управление клапаном на наружном воздухе;
- звуковая сигнализация при аварийном состоянии системы;
- возможность автоматического включения и отключения электронагревателей заслонки наружного воздуха для П1;
- контроль температуры воздуха прямого и обратного теплоносителя.

Аппаратура управления системой П1 (П2, П3) установлена в венткамере, звуковая сигнализация - в коридоре.

Проектом предусмотрена блокировка заслонок Р1, Р2 на приточном воздуховоде с вытяжными системами В6, В7, а также зарядных агрегатов с системой В1.

Внешние соединения выполнены кабелем АКВВГ и проводом ПВ1, ПВ2.

Корпуса приборов и электроаппаратуры, которые могут оказаться под напряжением, необходимо заземлить согласно ПУЭ.

## 5. Охрана окружающей среды

5.1 Для очистки воздуха от пыли на воздуховодах от вытяжных шкафов систем В5, В7 установлены фильтры ФЯУБ, имеющие коэффициент очистки 85%. Выброс воздуха в атмосферу факельный.

После прохождения воздуха через фильтр содержание вредностей в удаляемом воздухе не превышает ПДК, что удовлетворяет ГОСТу 17.23.02-78 „Охрана природы. Атмосфера".

## 6. Научно-технические достижения

6.1. Объемно-планировочное решение и технология производства по приему, хранению и отпуску зооветеринарной продукции соответствуют новейшим достижениям отечественной науки и техники.

6.2. Впервые разработана технология переработки грузов в одноэтажном здании. В осях 1-4; А-В предусмотрена встройка для размещения административно-бытовых помещений, что позволяет комплексно решать организационные и производственные процессы работы склада.

6.3. Зальное хранение медикаментов, хирургического и зоотехнического имущества обеспечивает рациональное использование площадей, грузоподъемного и транспортного оборудования.

6.4. Дополнительно в проекте предусматриваются участки для расфасовки рыбьего жира, масел, медикаментов и перевязочных материалов, что позволяет отпуску продукции в расфасованном виде.

6.5. В проекте применены комплексные железобетонные плиты размером 3×6 м, сокращающие сроки устройства кровли. В качестве утеплителя приняты минераловатные плиты повышенной жесткости.

Сборные перегородки приняты облегченными каркасно-общивными:
экструзионные и гипсокартонные

Инв. № подл. | Подпись и дата | Взам. инв. №

Привязан

Инв. №

Альбом 1

## Основные положения по производству строительных и монтажных работ

1. Для разработки траншей и котлованов принят экскаватор ЭО-3322, оборудованный обратной лопатой 0,5 м³. Грунт разрабатывается на бровку и передвигается в резерв на 60-100 метров для последующей засыпки пазух фундаментов. Лишний грунт рекомендуется разрабатывать в автосамосвалы с отвозкой в отвал. (Объем работ определить при привязки проекта).

Передвижка грунта при планировочных работах и обратной засыпке предусматривается бульдозером Д-271.

Уплотнение грунта в пазухах фундаментов выполнять послойно пневмотрамбовками.

2. Для монтажа сборных железобетонных конструкций принят гусеничный кран МКГ-2.

Крупноразмерные элементы следует монтировать с транспортных средств Прочие материалы и конструкции складируются в зоне действия крана на подготовленные площадки.

3. Бетонная смесь на строительную площадку доставляется в автомобилях-самосвалах и к месту работ подается в бадьях емкостью 0,6-0,8 м³. Уплотнение бетонной смеси принято глубинными и площадочными вибраторами.

4. В зимний период земляные работы вести с предварительным рыхлением грунта. При монтажных работах закладные детали конструкций необходимо очищать от наледи и снега.

Устройство монолитных участков и заделку стыков вести с электропрогревом. Бетонную смесь и растворы изготовлять с противоморозными добавками (см. серию 1.090.1-1 лист 18 ПЗ).

5. Строительная площадка во избежание доступа посторонних лиц ограждается с установкой указателей обходов и объездов, а также планов площадки с указанием источников водоснабжения, средств пожаротушения и связи (см. „Правила пожарной безопасности." ППБ-05-86).

Колодцы и шурфы необходимо ограждать или закрывать, места прохода людей через траншеи должны быть оборудованы пешеходными мостиками.

Все строительно-монтажные работы выполнять с соблюдением требований СНиП III-4-80 „Техника безопасности в строительстве" и СНиПов части III „Производство работ".

6. Продолжительность строительства определена графиком производства работ и составляет 8 месяцев, с выделением в том числе одномесячного подготовительного периода. При привязке проекта и местным условиям продолжительность следует уточнить согласно указаний СНиП 1.04.03-85.

## График производства работ

| Наименование работ | Объем работ: Единицы изм. | Объем работ: Количество | Кол-во рабочих | Машины и механизмы | Продолжительность работы дн. | Трудоемкость чел.дн. | Продолжительность строительства в месяцах: I (подготов. период) | II | III | IV | V | VI | VII | VIII (основной период) |
|---|---|---|---|---|---|---|---|---|---|---|---|---|---|---|
| Подготовка территории | га | 0.4 | 3 | Бульдозер | 5 | 15 | — | | | | | | | |
| Общестроительные работы | м3 | 9332,43 | 17 | Кран МКГ-25 | 150.7 | 2562 | | — | — | — | — | — | — | — |
| -сантехнические работы | тыс.руб | 20,51 | 6 | — | 73 | 436 | | | — | — | — | | | |
| -электроосвещение | тыс.руб | 5,95 | 3 | — | 69.6 | 209 | | | — | — | — | | | |
| -силовое электрооборудование | тыс.руб | 2,34 | 3 | — | 40,6 | 122 | | | | | | — | — | |
| -КИП и автоматика | тыс.руб | 0,93 | 2 | — | 25 | 50 | | | | | | | | — |
| -технологическое оборудование | тыс.руб | 2,05 | 3 | — | 53,7 | 161 | | | | | | — | — | |
| -слаботочные устройства | тыс.руб. | 1,74 | 2 | — | 44 | 88 | | | | | | | | — |

## Рекомендуемая монтажная оснастка, инвентарь и приспособления

| Наименование | Основное назначение | Краткая характеристика | Примечания |
|---|---|---|---|
| Кондуктор с домкратами | Временное крепление и выверка колонн | Две фермочки соединенные болтами Вес 157 кг | Трест „Стальмонтаж" З-д „Гидромеханизации" г. Рыбинск |
| Тележка-насилки для баллонов | Транспортирования кислородных баллонов | Длина с ручками 2200 мм | |
| Машина штукатурно-затирочная | Отделочные работы | Производительность 50 м²/час | Даугавпилсский завод |
| Краскопульт ручной | Отделочные работы | Производительность 210 м²/час. | Вильнюсский з-д отделочных машин |
| Машина для нанесения битумных мастик | Устройство кровли | Производительность 0,9 м³/час. | Волковысский з-д кровельных материалов |

## Временные инвентарные здания и сооружения

| Наименование | Общая площ., м. | Кол-во | Номер тех.усл. | Шифр, номер проекта завод-изготовитель |
|---|---|---|---|---|
| Контора на 4 рабочих места | 24.3 | 1 | ТУ.69-197-82 | На базе системы „Комфорт" Завод „Металлист" Госагропрома УССР. |
| Гардеробная на 14 человек | 24.3 | 2 | ТУ69-197-82 | |
| Материальный склад | 24.3 | 2 | ТУ69-289-84 | |
| | | | | |

Схему строительного генерального плана смотри Альбом 1. Т.П. 807-029-16.89

Привязан

Инв. №

Т.п. 807-29-17.89 ПЗ Лист 7

Инв. № подл. | Подпись и дата | Взам. инв. №

Альбом 1

## Ведомость основных комплектов рабочих чертежей

| Обозначение | Наименование | Примечание |
|---|---|---|
| ТХ | Технология производства | |
| АР | Архитектурные решения | |
| КЖ | Конструкции железобетонные | |
| ОВ | Отопление и вентиляция | |
| ВК | Внутренние водопровод и канализация | |
| ЭМ | Силовое электрооборудование | |
| АОВ | Автоматизация отопления и вентиляции | |
| СС | Связь и сигнализация | |
| | | |

## Ведомость рабочих чертежей основного комплекта марки ТХ

| Лист | Наименование | Примечание |
|---|---|---|
| 1 | Общие данные. План на отм. 0,000 | |
| 2 | План на отм. 3,000 | |
| | | |

## Ведомость ссылочных и прилагаемых документов

| Обозначение | Наименование | Примечание |
|---|---|---|
| | Ссылочные документы | |
| 5.800-1. вып.3 | Ящик для песка | |
| ГОСТ 16714-71 | Инструмент пожарный ручной немеханизированный. Технические условия | |
| 5.800-1. вып.5 | Ванна для приготовления электролита | |
| | | |
| | | |
| | | |
| | Прилагаемые документы | |
| Ал.3 ТХ.СО | Спецификации оборудования | |
| | | |

Проект разработан в соответствии с действующими нормами и правилами и предусматривает мероприятия, обеспечивающие взрывобезопасность и пожаробезопасность при эксплуатации здания.

Главный инженер проекта (Борисов)

План на отм. 0,000

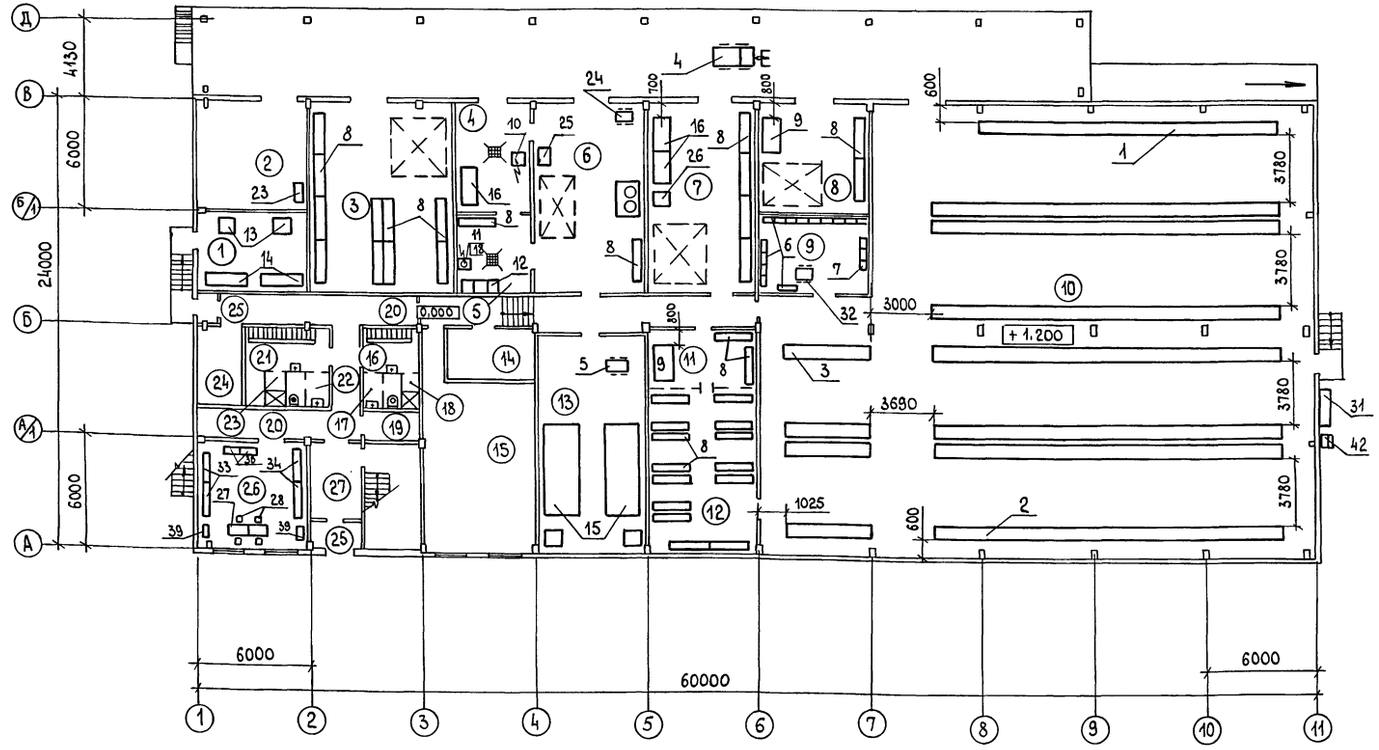


Согласовано: Гл.спец. АС Фролова; Гл.спец. ОВ Глуханюк; Гл.спец. ЭМ Фарсобин; Гл.спец. ВК Кузьмин

Инв.№ подл. | Подпись и дата | Взам. инв.№

| | | | |
|---|---|---|---|
| Привязан | | | |
| Инв.№ | | | |
| Т.п. 807-29-17.89 ТХ | | | |
| Межрайонное отделение „Зооветснаб" с товарооборотом до 1 млн. рублей в год | | | |
| ГИП Борисов | Главный корпус | Стадия: Р | Лист: 1 / Листов: 2 |
| Н.контр. Кузьмин | | | |
| Нач.отд. Гринкевич | | | |
| Гл.спец. Шипов | Общие данные. План на отм. 0,000 | ГИПРОАГРОХИМ Владимир | |
| Рук.гр. Русакова | | | |
| Инженер Андреев | | | |

Копировал Бабина

Формат А2 23873-01 11

Альбом 1

## План на отм. 3,000

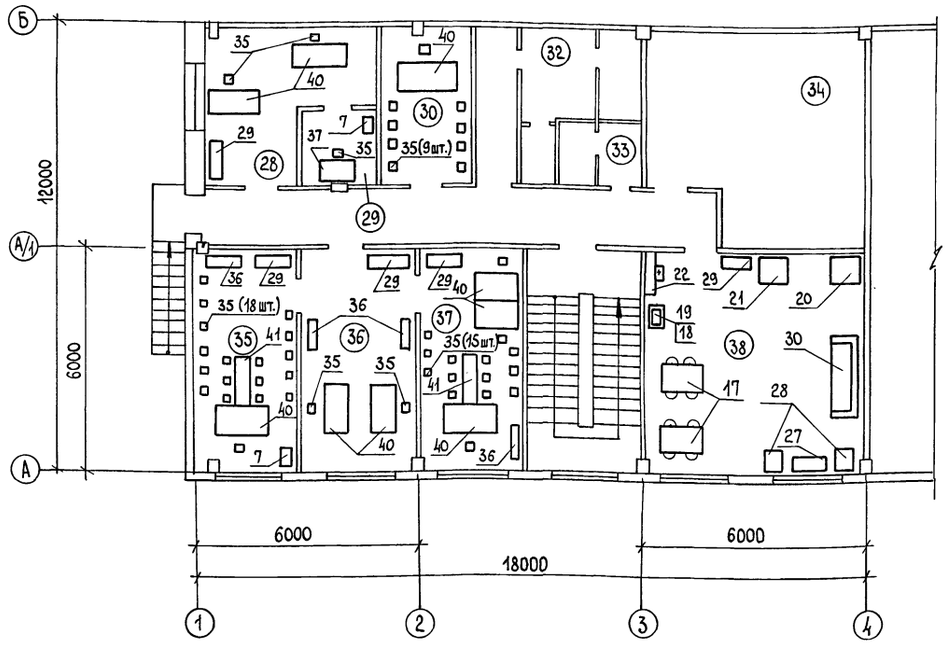


### Экспликация помещений

| № | Наименование | Кат. производства по взрыво- и пож. опасн. |
|---|---|---|
| 1 | Агрегатная | А |
| 2 | Зарядная | А |
| 3 | Секция хранения лабораторного оборудования | В |
| 4 | Расфасовочная рыбьего жира, мази, масла | В |
| 5 | Моечная | А |
| 6 | Секция хранения рыбьего жира, мази, масла, микродобавок | В |
| 7 | Секция хранения ваты и перевязочных материалов | В |
| 8 | Секция хранения химреактивов | В |
| 9 | Секция хранения препаратов групп А и Б | В |
| 10 | Секция хранения медикаментов хирургического и зоотехнического имущества | В |
| 11 | Участок расфасовки медикаментов | В |
| 12 | Секция хранения медикаментов | В |
| 13 | Секция хранения биопрепаратов | В |
| 14 | Электрощитовая | |
| 15 | Приточная венткамера | |
| 16 | Женский гардероб | |
| 17 | Уборная | |
| 18 | Душевая | |
| 19 | Инвентарная | |
| 20 | Коридор | |
| 21 | Мужской гардероб | |
| 22 | Уборная | |
| 23 | Душевая | |
| 24 | Помещение ВОХР | |
| 25 | Тамбур | |
| 26 | Демонстрационный зал с местом для кладовщиков | |
| 27 | Вестибюль | |
| 28 | Бухгалтерия | |
| 29 | Касса | |
| 30 | Комната общественных организаций | |
| 31 | Коридор | |
| 32 | Женская уборная с кабиной ЛГЖ | |
| 33 | Мужская уборная | |
| 34 | Вытяжная венткамера | |
| 35 | Кабинет директора | |
| 36 | Приемная | |
| 37 | Кабинет ветврача, товароведа, механика | |
| 38 | Красный уголок, комната отдыха и приема пищи | |

Привязан

Инв. №

| | | | |
|---|---|---|---|
| ГИП | Борисов | | 5.09.89 |
| Н.контр. | Кузьмин | | 5.09.89 |
| Нач.отд. | Гринкевич | | 5.09.89 |
| Гл.спец. | Шипов | | 5.09.89 |
| Рук.гр. | Русакова | | 5.09.89 |
| Инженер | Андреев | | 5.09.89 |

Т.п. 807-29-17.89 ТХ

Межрайонное отделение „Зооветснаб" с товарооборотом до 1 млн. рублей в год

Главный корпус

План на отм. 3,000

| Стадия | Лист | Листов |
|---|---|---|
| Р | 2 | |

ГИПРОАГРОХИМ Владимир

Копировал Бабина

Формат А2

23873-01 12

Инв. № подл. | Подпись и дата | Взам. инв. №

Альбом 1

## Ведомость рабочих чертежей основного комплекта марки АР

| Лист | Наименование | Примечание |
|---|---|---|
| 1 | Общие данные (начало) | |
| 2 | Общие данные (продолжение) | |
| 3 | План на отм. 0.000, 3,000 | |
| 4 | Фрагмент 1,2 | |
| 5 | Разрез 1-1; 2-2 | |
| 6 | Фасады. Схемы заполнения оконных проемов | |
| 7 | План полов на отм. 0,000, 3,000 | |
| 8 | План кровли. | |
| 9 | Схема расположения элементов подвесного потолка | |
| 10 | Схема расположения элементов подвесного потолка и прогонов | |
| 11 | Схема расположения элементов перегородок | |
| 12 | Схемы перегородок 3...12 | |
| 13 | Схемы расположения перегородок. | |

## Ведомость спецификаций

| Лист | Наименование | Примечание |
|---|---|---|
| 1 | Спецификация элементов заполнения оконных проемов | |
| 1 | Спецификация элементов заполнения проемов | |
| 5 | Спецификация перемычек | |
| 7 | Спецификация элементов к планам полов | |
| 8 | Спецификация элементов к плану кровли | |
| 9 | Спецификация к схеме расположения элементов подвесного потолка | |
| 10 | Спецификация к схеме расположения элементов подвесного потолка | |
| 11 | Спецификация к схеме расположения элементов перегородок | |
| 13 | Спецификация к схеме расположения элементов перегородок | |

Согласовано: Гл. спец. ТХ Шипов; Гл. спец. ВК Кузьмин; Гл. спец. ЭМ Фарсобин; Рук. гр. ОВ Глуханюк; Гл. спец. Кашуба

Инв. № подл. | Подпись и дата | Взам. инв. №

Проект разработан в соответствии с действующими нормами и правилами и предусматривает мероприятия обеспечивающие взрывобезопасность и пожаробезопасность при эксплуатации здания.

Главный инженер проекта (Борисов)

## Ведомость ссылочных и прилагаемых документов

Продолжение

| Обозначение | Наименование | Примечание |
|---|---|---|
| | Ссылочные документы | |
| ГОСТ 14624-84 | Двери деревянные для производственных зданий | |
| ГОСТ 6629-88 | Двери деревянные внутренние для жилых и общественных зданий | |
| ГОСТ 24698-81 | Двери деревянные наружные для жилых и общественных зданий | |
| ГОСТ 8484-82 | Плиты подоконные железобетонные для производственных зданий | |
| ГОСТ 12506-81 | Окна деревянные для производственных зданий | |
| ГОСТ 14624-84 | Двери деревянные для производственных зданий | |
| 1.038.1-1 вып.1 | Перемычки железобетонные для зданий с кирпичными стенами | |
| 1.400-15 вып.1 | Унифицированные закладные изделия железобетонных конструкций для крепления технологических коммуникаций и устройств | |
| 2.436-17 вып.0.1 | Узлы окон с деревянными переплетами по ГОСТ 12506-81 | |
| 2.460-14 вып.1 | Типовые узлы покрытий промышленных зданий в местах пропуска вентиляционных шахт | |
| 2.460-19 | Узлы легкосбрасываемых покрытий одноэтажных зданий промышленных предприятий со взрывоопасными производствами | |
| 2.260-1 вып.5 | Детали покрытий общественных зданий | |
| 3.019.1-1 вып.2 | Рампы и навесы над ними. Узлы | |
| 2.236-2 вып.1 | Детали примыкания оконных и дверных блоков в общественных зданиях | |
| 2.460-14.вып.0.1 | Типовые узлы покрытий промышленных зданий в местах пропуска вентиляционных шахт | |
| 1.431.6-28 вып.2 | Кирпичные перегородки для одноэтажных и многоэтажных производственных зданий | |
| 1.231.9-10, вып.2 | Унифицированные перегородки из листовых материалов для общественных зданий. | |
| 1.430.8-3/86 | Перегородки из асбестоцементных экструзионных панелей для многоэтажных зданий промпредприятий | |
| 1.444.1, вып.2 | Конструкции полов производственных зданий | |
| 1.045.9-1. вып.1-1,2 | Непроходные подвесные потолки для общественных зданий, производственных и вспомогательных зданий промышленных предприятий | |
| | Прилагаемые документы | |
| Ал.3 АР.СО | Спецификация оборудования | |
| Ал.4 АР.ВМ | Ведомость потребности в материалах | |

## Спецификация элементов заполнения проемов

| Марка поз. | Обозначение | Наименование | Кол. | Масса ед. кг | Примечание |
|---|---|---|---|---|---|
| | | Блок дверной | | | |
| 1 | ГОСТ 24698-81 | ДН21-15А | 1 | | |
| 2 | ГОСТ 14624-84 | ДНО24-10 | 1 | | |
| 3 | ГОСТ 14624-84 | ДНГ24-10 | 2 | | |
| 4 | ГОСТ 14624-84 | ДНО24-9 | 1 | | |
| 5 | ГОСТ 6629-88 | ДГ 24-19 | 7 | | |
| 6(6*) | ГОСТ 6629-88 | ДГ21-12 | 2(2) | | См. примеч. лист 2 |
| 7 | ГОСТ 6629-88 | ДГ21-12Л | 2 | | |
| 8 | ГОСТ 6629-88 | ДО21-13 | 2 | | |
| 9(9*) | ГОСТ 6629-88 | ДГ21-10 | 2(4) | | См. примеч. лист 2 |
| 10(10*) | ГОСТ 6629-88 | ДГ21-10Л | 5(4) | | См. примеч. лист 2 |
| 11 | ГОСТ 6629-88 | ДУ21-10Л | 2 | | |
| 12 | ГОСТ 6629-88 | ДО 21-10 | 2 | | |
| 13 | ГОСТ 6629-88 | ДГ21-9 | 2 | | |
| 14 | ГОСТ 6629-88 | ДГ21-9Л | 3 | | |
| 15 | ГОСТ 6629-88 | ДГ21-7 | 4 | | |
| 16 | ГОСТ 6629-88 | ДГ21-7Л | 6 | | |
| 17 | ГОСТ 14624-84 | ДНО24-9Л | 1 | | |
| | | Блок оконный | | | |
| 1 | ГОСТ 12506-81 | ПВД 18-18.1Л | 18 | | |
| 1 | ГОСТ 12506-81 | СВД 12-12 | 4 | | |
| 1 | ГОСТ 12506-81 | ПНД 12-18.1Л | 15 | | |
| 1 | ГОСТ 12506-81 | ПНД 12-18.1П | 1 | | |
| | | Доска подоконная | | | |
| 2 | ГОСТ 8484-82 | ПО 18.15.35-Т | 6 | | |
| 2 | ГОСТ 8484-82 | ПО 12.20.35-Т | 3 | | |
| 2 | ГОСТ 8484-82 | ПО 18.20.35-Т | 2 | | |

Привязан

Инв. №

Т.п. 807-29-17.89 АР

Межрайонное отделение „Зооветснаб" с товарооборотом до 1 млн. рублей в год

| | | |
|---|---|---|
| ГИП | Борисов | 8.6.89 |
| Н. контр. | Сенаторов | 6.6.89 |
| Нач. отд. | Гриневич | 6.6.89 |
| Гл. спец. | Фролова | 6.6.89 |
| Рук. гр. | Феськова | 6.6.89 |
| Инж. | Воробьев | 6.6.89 |

Главный корпус

Общие данные (начало)

| Стадия | Лист | Листов |
|---|---|---|
| Р | 1 | 13 |

ГИПРОДГРОХИМ Владимир

Копировал

Формат А2

## Ведомость отделки помещений

| Наименование или номер помещения | Потолок | | Стены или перегородки | | Низ стен или перегородок (панель) | | | Примечание |
|---|---|---|---|---|---|---|---|---|
| | Площадь | Вид отделки | Площадь | Вид отделки | Площадь | Вид отделки | Высота мм | |
| 1; 2; 3; 4; 6; 7; 8; 9; 10; 11; 12; 13; 14; 15; 19; 25. | 46,5 / 1879,9 | Затирка Известковая окраска | 1426,0 / 741,6 | Затирка | | | | В числителе - площадь до 4,0м В знаменателе выше 4,0 м |
| | | | 461,9 | Штукатурка | | | | |
| | | | 1886,8 / 741,6 | Известковая окраска | | | | |
| 5 | 27,5 | Затирка Масляная окраска | 62,2 / 28,2 | Затирка | 45,6 | Глазурован. плитка | 3000,0 | То же |
| | | | 16,6 / 28,2 | Масляная окраска | | | | |
| 16; 21 | 19,9 | Затирка Известковая окраска | 57,1 | Затирка | 51,6 | Масляная окраска | 2000,0 | |
| | | | 18,4 | Штукатурка | | | | |
| | | | 23,9 | Клеевая окраска | | | | |

(Продолжение)

| Наименование или номер помещения | Потолок | | Стены или перегородки | | Низ стен или перегородок (панель) | | | Примечание |
|---|---|---|---|---|---|---|---|---|
| | Площадь | Вид отделки | Площадь | Вид отделки | Площадь | Вид отделки | Высота мм | |
| 17; 18; 22; 23; 32; 33. | 23,4 | Затирка Масляная окраска | 82,6 | Затирка | 80,6 | Глазурован. плитка | 2000,0 | |
| | | | 28,5 | Штукатурка | | | | |
| | | | 30,5 | Масляная окраска | | | | |
| 20; 24; 26; 27 | 77,07 / 41,65 | Затирка Водоэмульс. окраска | 338,8 / 128,1 | Затирка | | | | |
| | | | 77,2 / 15,3 | Штукатурка | | | | |
| | | | 416,0 / 143,4 | Водоэмульс. окраска | | | | |
| 28; 29; 30; 31; 35; 36; 37; 38. | | | 248,0 | Затирка | | | | |
| | | | 74,9 | Штукатурка | | | | |
| | | | 322,9 | Водоэмульс. окраска | | | | |

## Спецификация элементов заполнения оконных проемов

| Марка, поз. | Обозначение | Наименование | Код | Масса ед. кг | Примечание |
|---|---|---|---|---|---|
| | | ОК1 (6 шт.) ОК2 (12 шт.) | | | |
| 1 | ГОСТ 12506-81 | Блок оконный ПВД 18-18 л | 1 | | |
| 2 | ГОСТ 8484-82 | Плита подоконная ПО 18.15.35т | 1 | | Только для ОК-1 |
| | ГОСТ 8284-75 | Наличник тип 1 сеч. 54х13 | 10,9 | | м |
| | 2.436-17.1-101 | Доска 30х80х180 | 6 | | |
| | 2.436-17.1-102 | Брусок 50х150 | 6 | | |
| | 2.436-17.1-350-01 | Слив ФС 1.18 | 1 | 1,98 | |
| | | ОК3 (3 шт.) ОК8 (1 шт.) | | | |
| 1 | ГОСТ 12506-81 | Блок оконный СВД 12-12 | 1 | | |
| 2 | ГОСТ 8484-82 | Плита подоконная ПО 12 20.35т | 1 | | Только для ОК-3 |
| 3 | Чертежи ОВ | Жалюзийная сборка | | | Только для ОК-8 |
| | ГОСТ 8242-75 | Наличник тип 1 сеч 54х13 | 2,5 | | м |
| | ГОСТ 8242-75 | Наличник тип 1 сеч. 74х13 | 4,8 | | м |
| | 2.436-17.1-301 | Доска 25х80х160 | 4 | | |
| | ГОСТ 8486-66 | Доска 20х90 | 2,4 | | м |
| | 2.436-17.1-291 | Брус 130х140х160 | 4 | | |
| | 2.436-17.1-350-06 | Слив ФС 3.12 | 1 | 2,12 | |
| | | ОК4 (2 шт.), ОК5 (12 шт.), ОК6 (1 шт.) | | | |
| 1 | ГОСТ 12506-81 | Блок оконный ПНД 12-18.1л | 1 | | |
| 2 | ГОСТ 8484-82 | Плита подоконная ПО 18.20.35т | 1 | | Только для ОК4 |
| 3 | Чертежи ОВ | Жалюзийная сборка | | | Только для ОК6 |
| | ГОСТ 8242-75 | Наличник тип 1 сеч. 54х13 | 8,5 | | м |
| | 2.436-17.1-101 | Доска 30х80х180 | 4 | | |
| | 2.436-17.1-102 | Брусок 50х150 | 4 | | |
| | 2.436-17.1-350-01 | Слив ФС 1.18 | 1 | 1,98 | |

(Продолжение)

| Марка, поз. | Обозначение | Наименование | Кол. | Масса ед. кг | Примечание |
|---|---|---|---|---|---|
| | | ОК7 (1 шт.) | | | |
| 1 | ГОСТ 12506-81 | Блок оконный ПНД 12-18.1п | 1 | | |
| 3 | Чертежи ОВ | Жалюзийная сборка | | | |
| | ГОСТ 8242-75 | Наличник тип 1 сеч. 54х13 | 8,5 | | |
| | 2.436-17.1-101 | Доска 30х80х180 | 4 | | |
| | 2.436-17.1-102 | Брусок 50х150 | 4 | | |
| | 2.436-17.1-350-01 | Слив ФС 1.18 | 1 | 1,98 | |

8. Двери со знаком* обить с двух сторон оцинкованной кровельной сталью по асбестовому картону толщиной 5мм.

9. Двери лестничных клеток и входов в уборные выполнить самозакрывающимися.

10. В скобах дано количество дверей со знаком *.

## Общие указания

1. За условную отметку 0,000 принят уровень чистого пола бытовых помещений.

2. Здание - II степени огнестойкости, II класса ответственности.

3. Стены выполнены из кирпича КР 75/1650/15 ГОСТ 530-80 на растворе марки 25.

4. Отмостка вокруг здания асфальтобетонная δ=30мм по щебеночному основанию δ=150мм шириной 700мм.

5. Горизонтальную гидроизоляцию на отм. -0,030 и 1,170 выполнить из слоя цементно-песчаного раствора в соотношении 1:2 толщиной 25 мм.

6. При производстве всех видов работ в зимних условиях руководствоваться требованиями нормативных документов СНиП 3.03.01-87.

7. Наружную поверхность стен окрасить эмалью КО-174, кирпичные вставки оштукатурить и расшить под разрезку панелей.

Взам. инв. № | Подпись и дата | Инв. № подл.

Привязан

Инв. №

| | | | |
|---|---|---|---|
| ГИП | Борисов | | 25.7.89 |
| Н. контр. | Сенаторов | | 25.7.89 |
| Нач. ОТА | Гринкевич | | 25.7.89 |
| Гл. спец. | Фролова | | 25.7.89 |
| Рук. гр. | Феськова | | 25.7.89 |
| Инж. | Воробьев | | 25.7.89 |

Т.п. 807-29-17.89 АР

Межрайонное отделение „Зооветснаб" стооборотом до 1 млн. рублей в год

Главный корпус

| Стадия | Лист | Листов |
|---|---|---|
| Р | 2 | |

Общие данные (продолжение)

ГИПРОАГРОХИМ Владимир

Копировал Бабина Формат А2

23873-01 14

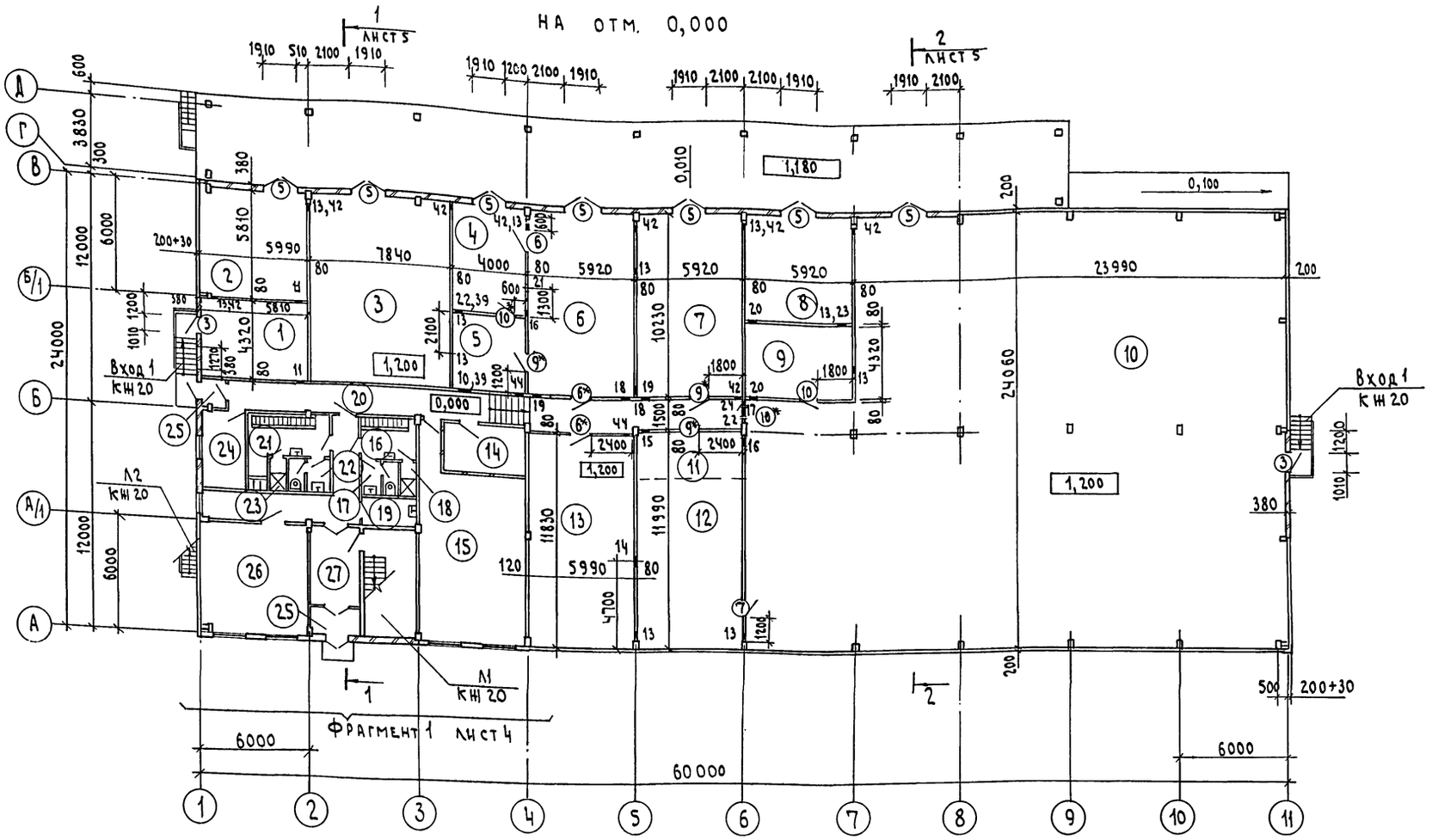


НА ОТМ. 3,000

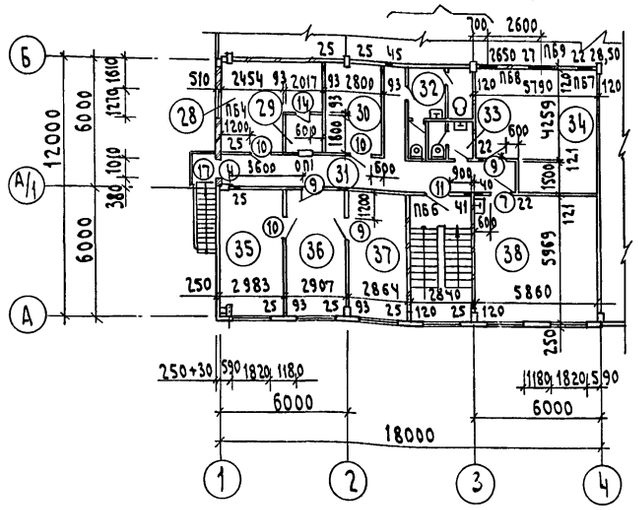


## Экспликация помещений

| Номер по плану | Наименование | Площадь м² | Категория производства по взрывной, взрыво-пожарной и пожарной опасности |
|---|---|---|---|
| 1 | Агрегатная | 33,93 | Д |
| 2 | Зарядная | 34,80 | А |
| 3 | Секция хранения лабораторного оборудования | 80,20 | В |
| 4 | Расфасовочная рыбьего жира, мази, масла | 23,24 | В |
| 5 | Моечная | 17,28 | Д |
| 6 | Секция хранения рыбьего жира, мази, масла, микродобавок | 60,56 | В |
| 7 | Секция хранения ваты и перевязочных материалов | 60,56 | В |
| 8 | Секция хранения химреактивов | 34,40 | В |
| 9 | Секция хранения препаратов группы А и Б | 25,57 | В |
| 10 | Секция хранения медикаментов хирургического и зоотехнического имущества | 658,66 | В |
| 11 | Участок расфасовки медикаментов | 14,21 | В |
| 12 | Секция хранения медикаментов | 56,77 | В |
| 13 | Секция хранения биопрепаратов | 70,86 | В |
| 14 | Электрощитовая | 11,13 | В |
| 15 | Приточная венткамера | 57,76 | |
| 16 | Женский гардероб на 11 человек | 7,11 | |
| 17 | Уборная | 3,42 | |
| 18 | Душевая | 1,62 | |
| 19 | Инвентарная | 4,56 | |
| 20 | Коридор | 62,13 | |
| 21 | Мужской гардероб на 9 человек | 12,94 | |
| 22 | Уборная | 3,42 | |
| 23 | Душевая | 1,62 | |
| 24 | Помещение ВОХР | 10,23 | |
| 25 | Тамбур | 5,76 | |
| 26 | Демонстрационный зал с местом для кладовщиков | 35,80 | |
| 27 | Вестибюль | 11,56 | |

Продолжение

| Номер по плану | Наименование | Площадь м² | Категория производства по взрывной, взрыво-пожарной и пожарной опасности |
|---|---|---|---|
| 28 | Бухгалтерия | 15,64 | |
| 29 | Касса | 3,63 | |
| 30 | Комната общественных организаций | 12,04 | |
| 31 | Коридор | 24,79 | |
| 32 | Женская уборная с кабиной ЛГН | 8,28 | |
| 33 | Мужская уборная | 3,60 | |
| 34 | Вытяжная венткамера | 31,31 | В |
| 35 | Кабинет директора | 17,85 | |
| 36 | Приемная | 17,40 | |
| 37 | Кабинет ветврача, товароведа, механика | 17,14 | |
| 38 | Красный уголок, комната отдыха и приёма пищи | 35,07 | |

Привязан

Инв. №

Инв. № подл. | Подпись и дата | Взам. инв. №

| | | | | |
|---|---|---|---|---|
| ГИП | Борисов | | 8.6.89 | Т.П. 807-29-17.89 АР |
| Н.контр. | Сенаторов | | 6.6.89 | Межрайонное отделение „Зооветснаб" с товарооборотом до 1 млн. рублей в год |
| Нач. отд | Гринкевич | | 6.6.89 | Главный корпус — Стадия: Р; Лист: 3; Листов: |
| Гл. спец. | Фролова | | 6.6.89 | |
| Гл. арх. | Дорогов | | 6.6.89 | План на отм. 0,000; 3,000 — Гипроагрохим Владимир |
| Рук. гр. | Феськова | | 6.6.89 | |
| Ст. инж. | Карасева | | 6.6.89 | |

Копировал Семахина Формат А2 23873-01 15

## Фрагмент 1

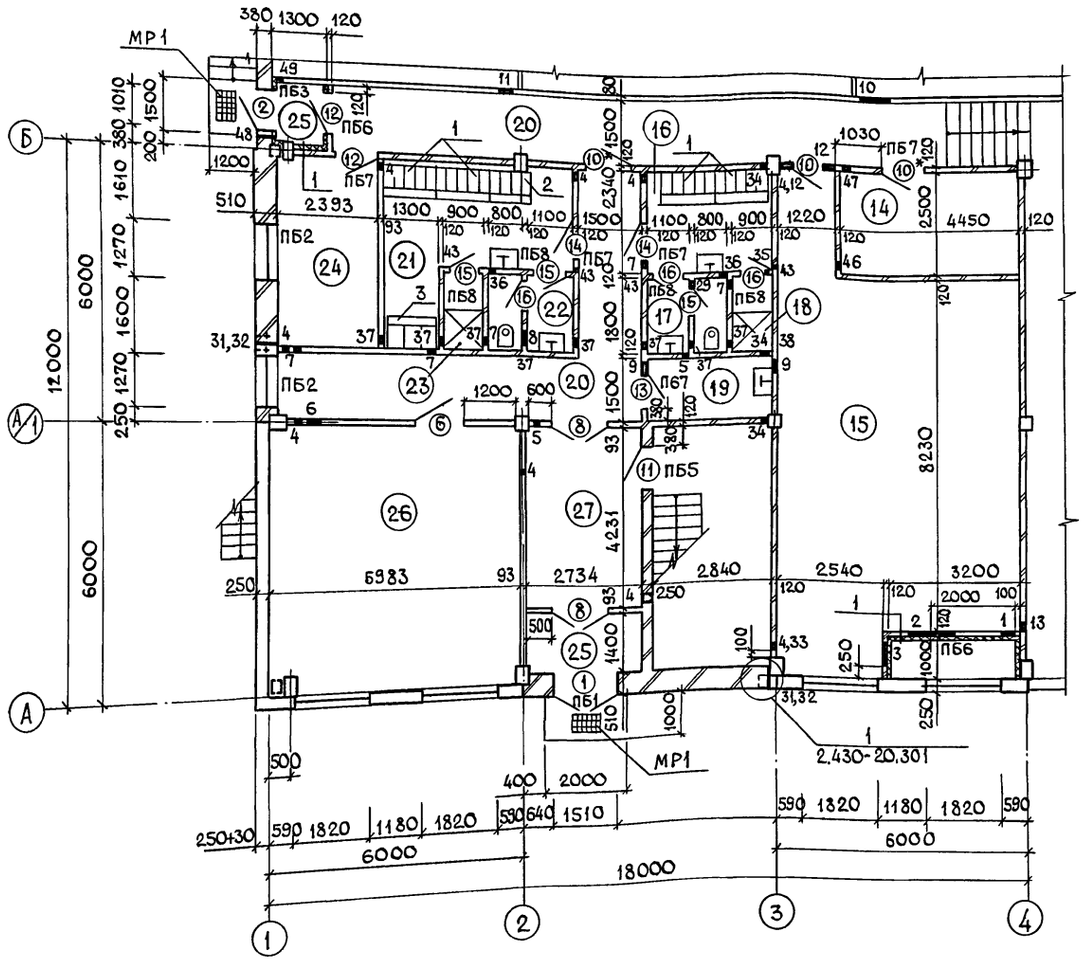


## Фрагмент 2

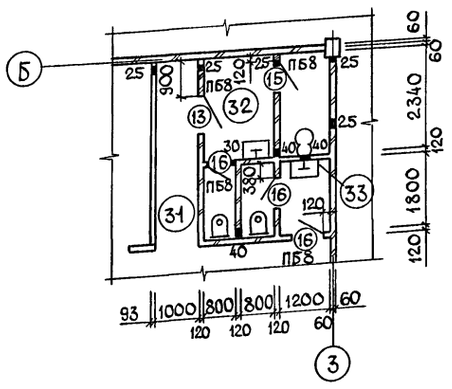


## Ведомость проемов и дверей

| Марка поз. | Размер проема в кладке, мм |
|---|---|
| 1 | 1510×2070 |
| 2,3 | 1010×2370 |
| 5 | 1910×2370 |
| 6, 6*, 7 | 1210×2070 |
| 8 | 1310×2070 |
| 9,9*,10,10* | 1010×2070 |
| 11,12 | 1010×2070 |
| 13,14 | 910×2070 |
| 15,16 | 710×2070 |
| 4,17 | 910×2370 |

## ① 

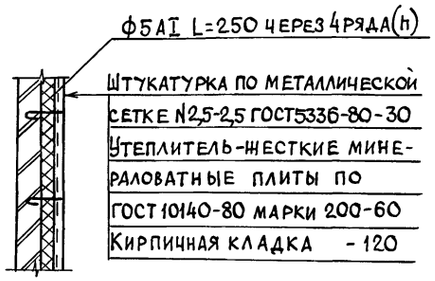


## Продолжение

| № | Размеры в×h мм | Отметка низа отв. | Назначение | Примечание |
|---|---|---|---|---|
| 31 | 50×50 | 0,145 | ВК | |
| 32 | 270×250×355(h) | 0,200 | ВК | Ниша |
| 33 | 100×100 | 2,150 | ВК | |
| 34 | 150×250 | 2,000 | ВК | |
| 35 | 150×250 | 2,150 | ВК | |
| 36 | 100×250 | 0,300 | ВК | |
| 37 | 100×250 | 2,100 | ВК | |
| 38 | 100×100 | 0,000 | ВК | |
| 39 | 150×150 | 3,600 | ВК | |
| 40 | 150×450 | 3,000 | ВК | |
| 41 | 100×100 | 4,350 | ВК | |
| 42 | 150×150 | 5,750 | ВК | |
| 43 | 50×50 | 2,100 | ВК | |
| 44 | 100×50 | 2,500 | ЭМ | |
| 45 | 100×50 | 5,600 | ЭМ | |
| 46 | 250×100 | 2,500 | ЭМ | |
| 47 | 300×100 | 2,200 | ЭМ | |
| 48 | 300×100 | 2,500 | ЭМ | |
| 49 | 150×100 | 2,500 | ЭМ | |
| 50 | 200×100 | 5,300 | ЭМ | |

## Ведомость отверстий

| № | Размеры в×h мм | Отметка низа отв. | Назначение | Примечание |
|---|---|---|---|---|
| 1 | 350×350 | 2,000 | ОВ | |
| 2 | 1050×1555 | 0,235 | ОВ | |
| 3 | 505×1255 | 0,300 | ОВ | Р1 |
| 4 | 150×150 | 0,100 | ОВ | |
| 5 | 150×150 | 2,100 | ОВ | |
| 6 | 340×150 | 2,100 | ОВ | |
| 7 | 200×200 | 2,400 | ОВ | |
| 8 | 400×200 | 2,400 | ОВ | |
| 9 | 300×300 | 2,300 | ОВ | |
| 10 | 700×700 | 5,200 | ОВ | |
| 11 | 300×300 | 4,850 | ОВ | |
| 12 | 300×250 | 2,050 | ОВ | |
| 13 | 150×150 | 1,300 | ОВ | |
| 14 | 440×200 | 5,700 | ОВ | |
| 15 | 300×300 | 5,200 | ОВ | |
| 16 | 300×300 | 4,650 | ОВ | |
| 17 | 600×600 | 4,500 | ОВ | |
| 18 | 400×400 | 5,500 | ОВ | |
| 19 | 400×400 | 4,600 | ОВ | |
| 20 | 300×600 | 5,300 | ОВ | |
| 21 | 340×340 | 5,560 | ОВ | |
| 22 | 300×300 | 5,600 | ОВ | |
| 23 | 340×150 | 5,700 | ОВ | |
| 24 | 200×200 | 3,600 | ОВ | |
| 25 | 150×150 | 3,100 | ОВ | |
| 26 | 700×400 | 5,500 | ОВ | |
| 27 | 1200×400 | 5,500 | ОВ | |
| 28 | 1100×700 | 4,450 | ОВ | |
| 29 | 400×200 | 2,200 | ОВ | |
| 30 | 150×150 | 5,200 | ВК | |

Привязан

Инв. №

| | | | |
|---|---|---|---|
| ГИП | Борисов | | 8.6.89 |
| Н.контр. | Сенаторов | | 6.6.89 |
| Нач.отд. | Гринкевич | | 6.6.89 |
| Гл.спец. | Фролова | | 6.6.89 |
| Рук.гр. | Феськова | | 6.6.89 |
| Ст.инж. | Карасева | | 6.6.89 |

Т.п. 807-29-17.89 АР

Межрайонное отделение „Зооветснаб" с товарооборотом до 1 млн. рублей в год

Главный корпус

Фрагмент 1, 2

| Стадия | Лист | Листов |
|---|---|---|
| Р | 4 | |

ГИПРОАГРОХИМ Владимир

Копировал Завьялова Формат А2 23873-01 16

Инв. № подл. | Подпись и дата | Взам. инв. №

Альбом 1

## Разрез 1-1

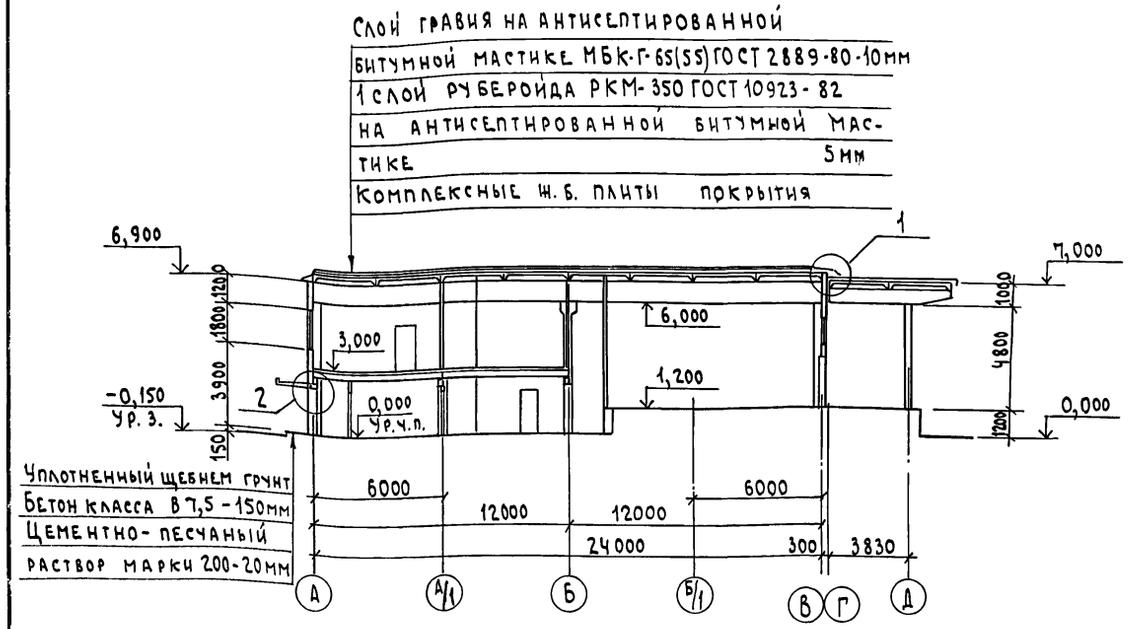


## Разрез 2-2

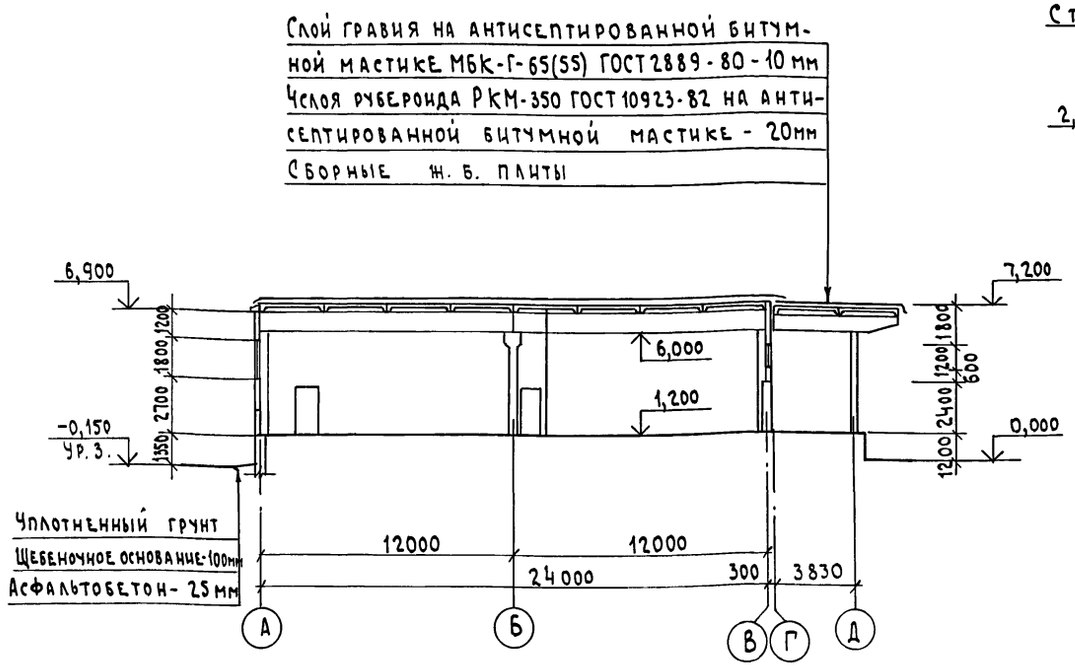


①

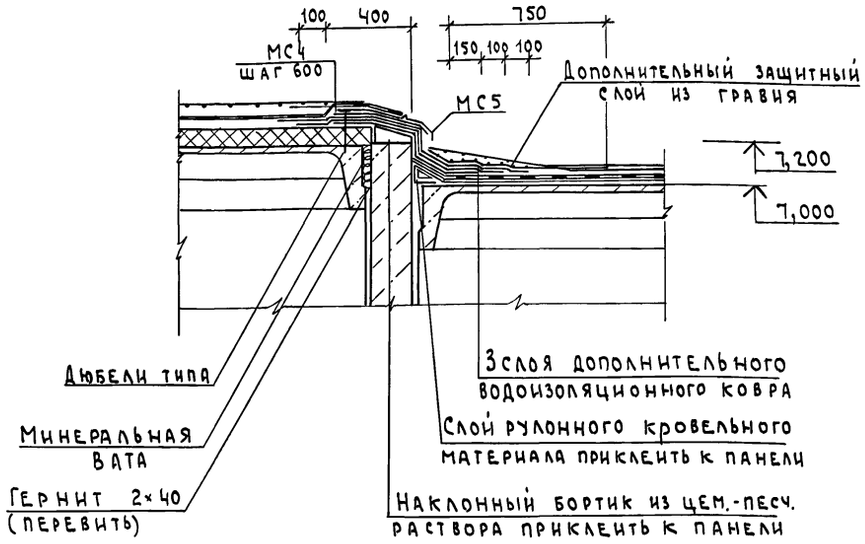


②

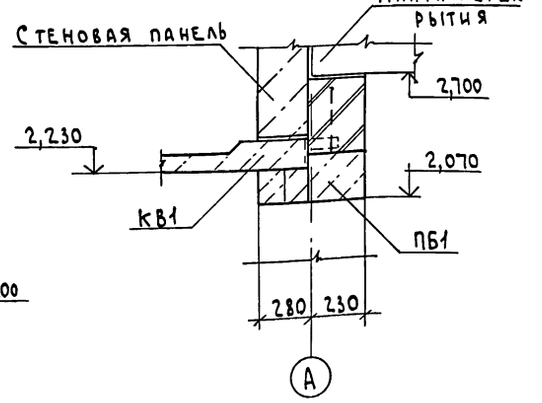


## Ведомость перемычек

| Марка, поз. | Схема, сечения |
|---|---|
| ПБ1 | 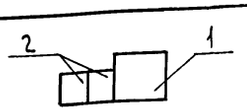 |
| ПБ2 (ПБ3) | 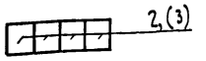 |
| ПБ4 |  |
| ПБ5 | 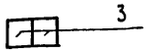 |
| ПБ6 | 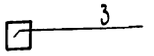 |
| ПБ7 (ПБ8) | 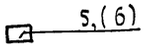 |
| ПБ9 | 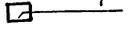 |

## Спецификация перемычек, рам

| Марка, поз. | Обозначение | Наименование | Кол. | Масса ед.,кг | Примечание |
|---|---|---|---|---|---|
| 1 | КЖ.И 11.00 | 5ПБ21-27-а(1) | 1 | 285 | |
| 2 | 1.038.1-1.1030000-02 | 2ПБ19-3 | 10 | 81 | |
| 3 | 1.038.1-1.102.0000-04 | 2ПБ16-2 | 9 | 65 | |
| 4 | 1.038.1-1.1010000-02 | 1ПБ16-1 | 5 | 30 | |
| 5 | 1.038.1-1.1010000-01 | 1ПБ13-1 | 6 | 25 | |
| 6 | 1.038.1-1.1010000 | 1ПБ10-1 | 9 | 20 | |
| Р1 | 1.400-15.131.550-07 | МН 556 | 3,2 | 5,4 | М |
| МР1 | КЖ.И 33.00 | МР1 | 2 | | |

Инв.№ подл. | Подпись и дата | Взам. инв.№

Привязан

Инв.№

| | | | |
|---|---|---|---|
| ГИП | Борисов | | 2.6.89 |
| Н.контр. | Сенаторов | | 6.6.89 |
| Нач.отд. | Гринкевич | | 6.6.89 |
| Гл.спец. | Фролова | | 6.6.89 |
| Рук.гр. | Феськова | | 6.6.89 |
| Ст.инж. | Карасева | | 6.6.89 |

Т.п. 807-29-17.89 АР

Межрайонное отделение „Зооветснаб" с товарооборотом до 1 млн. рублей в год

Главный корпус

| Стадия | Лист | Листов |
|---|---|---|
| Р | 5 | |

Разрез 1-1, 2-2

Гипроагрохим Владимир

Копировал Семахина Формат А2

23873-01 17

Альбом 1

## Фасад 1-11

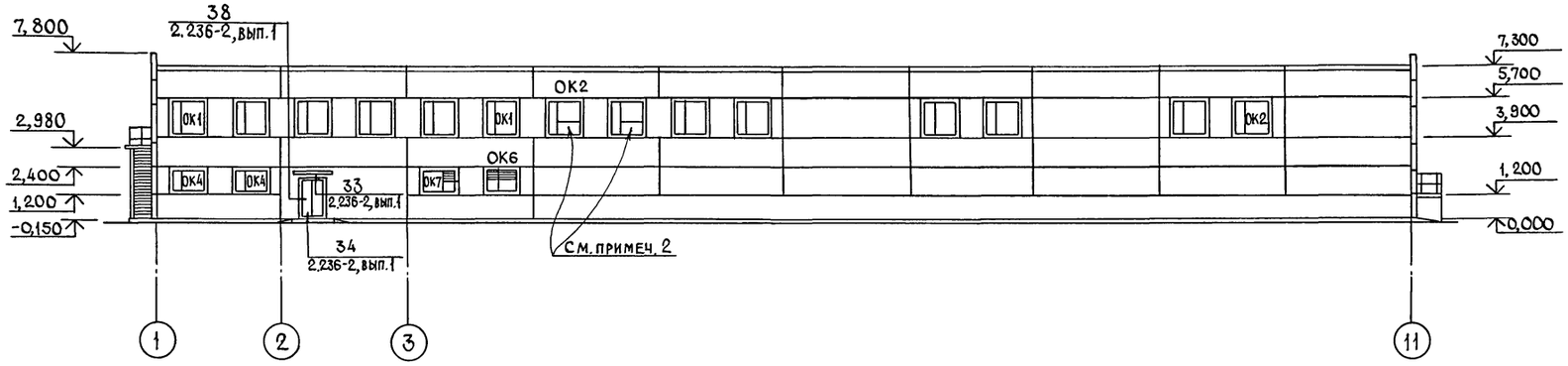


## Фасад 11-1

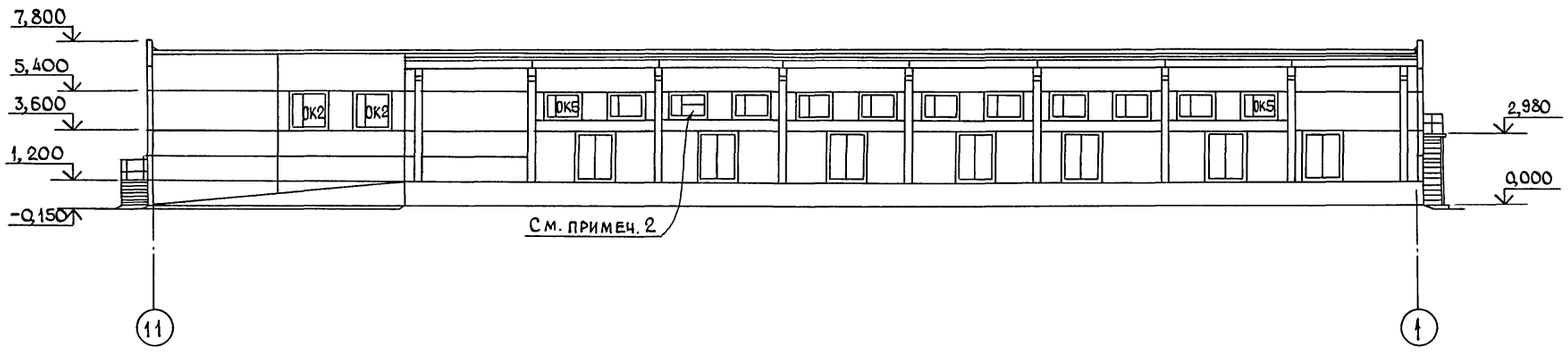


## Фасад Д-А

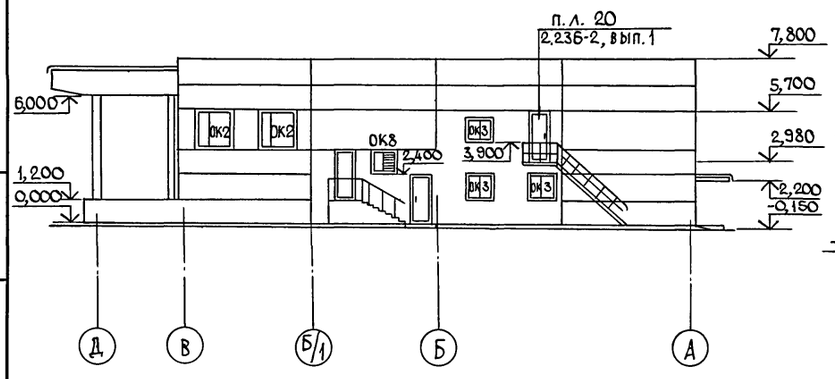


## Фасад А-Д

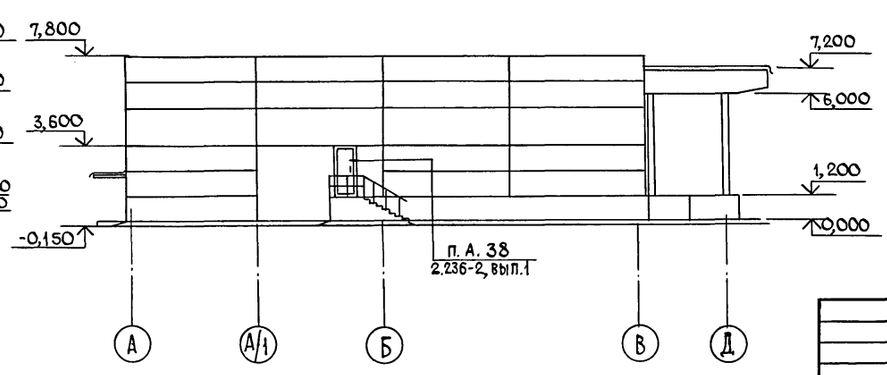


### ОК1, ОК2

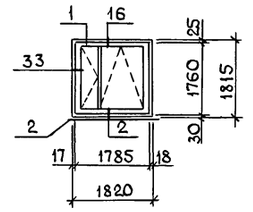


### ОК3

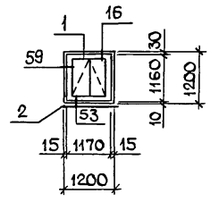


### ОК4, ОК5

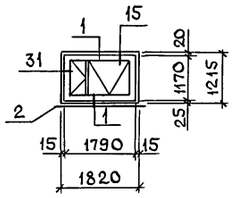


### ОК

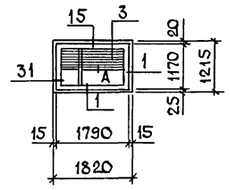


### ОК7

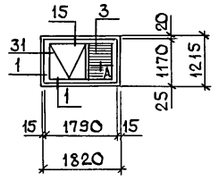


### ОК8

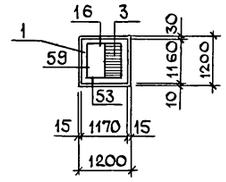


1. Узлы, замаркированные на данном листе, приняты по серии 2.436-17, вып. 1.

2. В окнах установить кондиционеры, по чертежам ОВ крепление разработано на листе 13.

| | | | | | | |
|---|---|---|---|---|---|---|
| | | | | Т.п. 807-29-17.89 АР | | |
| | | | | Межрайонное отделение „Зооветснаб" с товарооборотом до 1 млн. рублей в год | | |
| Привязан | | | | Главный корпус | Стадия: Р | Лист: 6 | Листов: |
| | | | | | | |
| Инв. № | | | | Фасады. Схемы заполнения оконных проемов | Гипроагрохим, Владимир | |

| | | | |
|---|---|---|---|
| ГИП | Борисов | | 6.6.89 |
| Н. контр. | Сенаторов | | 6.6.89 |
| Нач. отд. | Гринкевич | | 6.6.89 |
| Гл. спец. | Фролова | | 6.6.89 |
| Рук. гр. | Феськова | | 6.6.89 |
| Ин. н. | Бекметова | | 6.6.89 |

Инв. № подл. | Подпись и дата | Взам. инв. №

Копировал Завьялова Формат А2

23873-01 18

Альбом 1

## План полов на отм. 0,000

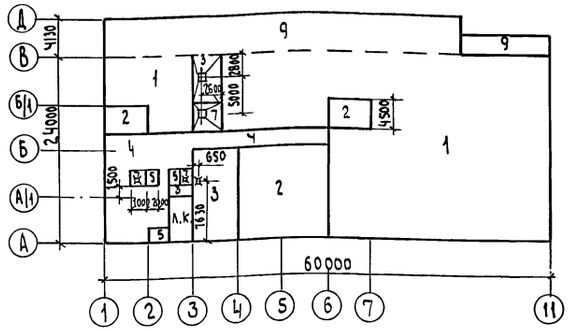


## План полов на отм. 3,000

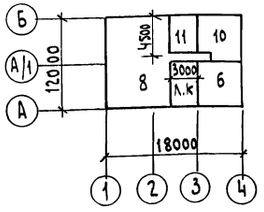


## Деталь устройства кирпичных перегородок

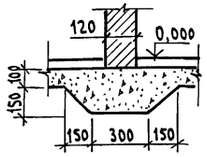


1. В помещении 2 полы должны быть безыскровыми, с применением известкового щебня.
2. В местах примыкания полов выполнить плинтус из цементно-песчаного раствора марки 150
3. В осях 1-2, А-Б в зоне примыкания полов к наружной стене выполнить засыпку шириной 800мм из керамзита $\gamma = 800 кг/м^3$ $\delta = 150$мм
4. Данный лист см. совместно с листом КЖ-19

## Экспликация полов

| Наименование или номер помещения по проекту | Тип пола по проекту | Схема пола или номер узла по СНиП 2.03.13-88 | Элементы пола и их толщина | Площадь пола $м^2$ |
|---|---|---|---|---|
| 2; 3; 6; 7; 8; 10 | 1 П-9 | | Покрытие-бетон В 25-25 мм<br>Подстилающий слой-бетон В 15-130 мм<br>Основание-уплотненный грунт с плотностью скелета до 1,6т/м³ с втрамбованным в него слоем щебня или гравия крупностью 40-60 мм толщиной-100 мм | 929,18 |
| 1; 9; 11; 12; 13 | 2 П-9 | | Покрытие-бетон В 15-20 мм<br>Подстилающий слой-бетон В7,5-100мм<br>Основание-уплотненный грунт с плотностью скелета до 1,6т/м³ с втрамбованным в него слоем щебня или гравия крупностью 40-60 мм толщиной-100мм | 200,74 |
| 4; 14; 15; 19 | 3 П-10 | | Покрытие-цементно-песчаный раствор марки 200-20 мм<br>Подстилающий слой-бетон В7,5-100 мм<br>Основание-уплотненный грунт с плотностью скелета до 1,6т/м³ с втрамбованным в него слоем щебня или гравия крупностью 40-60мм толщиной 100мм | 96,7 |
| 16; 20; 21; 24; 26; 27 | 4 П-71 | | Покрытие-линолеум по ГОСТ 7251-77-5мм<br>Прослойка-холодная битумная мастика на водостойких вяжущих<br>Стяжка-легкий бетон В 3,5-20 мм<br>Подстилающий слой-бетон В7,5-80 мм<br>Основание-уплотнённый грунт с плотностью скелета до 1,6т/м³ с втрамбованным в него слоем щебня или гравия крупностью 40-60 мм толщиной-100 мм | 139,5 |
| 17; 22; 25 | 5 П-43 | | Покрытие-плитка керамическая по ГОСТ 6787-80-13мм<br>Прослойка и заполнение швов-цементно-песчаный раствор марки 150-20мм<br>Подстилающий слой-бетон В7,5-80мм<br>Основание-уплотненный грунт с плотностью скелета до 1,6т/м³ с втрамбованным в него слоем щебня или гравия крупностью 40-60 мм толщиной-100мм | 12,6 |
| 38 | 6 П-74 | | Покрытие-линолеум по ГОСТ 7251-77-5мм<br>Прослойка-холодная битумная мастика на водостойких вяжущих<br>Подстилающий слой-бетон В7,5-80мм<br>Звукоизоляционный слой-полужесткие минераловатные плиты по ГОСТ 10140-80-60мм<br>Основание-плита перекрытия | 34,98 |

## Продолжение

| Наименование или номер помещения по проекту | Тип пола по проекту | Схема пола или номер узла по серии | Элементы пола и их толщина | Площадь пола $м^2$ |
|---|---|---|---|---|
| 5; 18; 23 | 7 П-50 | | Покрытие-плитка керамическая по ГОСТ 6787-80-13 мм<br>Прослойка и заполнение швов-холодная битумная мастика на водостойких вяжущих<br>Гидроизоляция-2слоя гидроизола на холодной битумной мастике<br>Подстилающий слой-бетон В7,5-80мм<br>Основание-уплотненный грунт с плотностью скелета до 1,6т/м³ с втрамбованным в него слоем щебня или гравия крупностью 40-60 мм толщиной-100 мм | 20,52 |
| 28; 29; 30; 31; 35; 36; 37 | 8 П-71 | | Покрытие-линолеум по ГОСТ 7251-77-5мм<br>Прослойка-холодная битумная мастика на водостойких вяжущих<br>Подстилающий слой-бетон В7,5-80мм<br>Основание-плита перекрытия | 108,2 |
| РАМПА | 9 | | Покрытие-асфальтобетон-40мм<br>Подстилающий слой из щебня пролитого битумом-200мм<br>Основание-уплотненный грунт с плотностью скелета до 1,6т/м³ с втрамбованным в него слоем щебня или гравия-100мм | 232,1 |
| 34 | 10 П-10 | | Покрытие-цементно-песчаный раствор марки 200-20 мм<br>Подстилающий слой-бетон В7,5-80 мм<br>Основание-плита перекрытия | 18,4 |
| 32; 33 | 11 П-43 | | Покрытие-плитка керамическая по ГОСТ 6787-80-13 мм<br>Прослойка и заполнение швов-цементно-песчаный раствор марки 150-20 мм<br>Подстилающий слой-бетон В7,5-80мм<br>Основание-плита перекрытия | 11,9 |

## Спецификация элементов к планам полов

| Марка, поз. | Обозначение | Наименование | Кол. | Масса ед, кг | Примечание |
|---|---|---|---|---|---|
| С11 | 3.019.1-1.1-С1-0 | Сетка С11 | 48 | 5,3 | |
| МС13 | 1.444-1, в.2 | Закладное изделие МН-1 | 65 | 0,25 | |
| МС15 | 1.444-1, в.2 | Соединительное изделие МС4 | 48 | 3,77 | м |

Привязан

Инв. №

| | | | |
|---|---|---|---|
| ГИП | Борисов | | 06.89 |
| Н.контр. | Сенаторов | | 06.89 |
| Нач. отд. | Гринкевич | | 06.89 |
| Гл. спец. | Фролова | | 06.89 |
| Руч. гр. | Феськова | | 06.89 |
| Инж. | Попова | | 06.89 |

Т.п. 807-29-17.89 АР

Межрайонное отделение „Зооветснаб" с товарооборотом до 1 млн. рублей в год

Главный корпус

| Стадия | Лист | Листов |
|---|---|---|
| Р | 7 | |

План полов на отм. 0,000; 3,000

ГИПРОАГРОХИМ Владимир

Копировал Семахина Формат А2 23873-01 19

Инв. № подл. | Подпись и дата | Взам. инв. №

Альбом 1

## План кровли

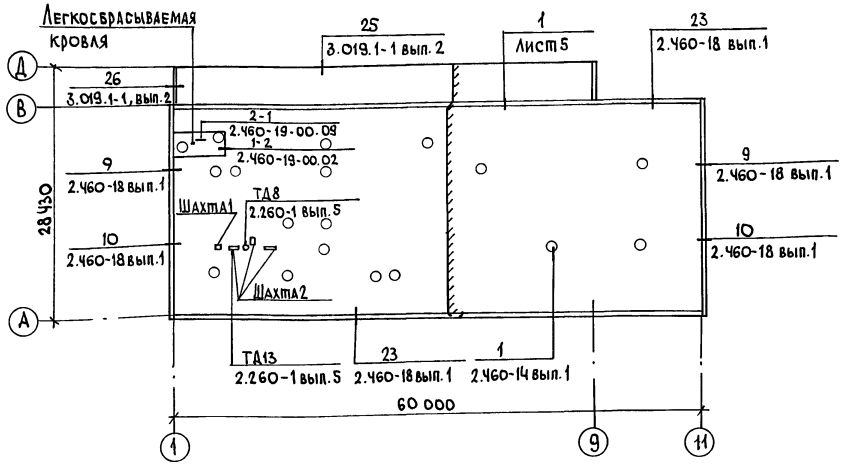


## Состав легкосбрасываемой кровли

1 слой рубероида бронированного на антисептированной битумной мастике
3 слоя рубероида марки РМД-350 на антисептированной битумной мастике
Утеплитель - минераловатные плиты повышенной жесткости на синтетическом связующем ГОСТ 22950-78 $\gamma$ = 200 кг/м³ - 60 мм
Засыпка волн легким утеплителем (керамзитовый гравий $\gamma$ = 200 ГОСТ 9759-83)
Асбестоцементные волнистые листы
Арматурная сетка
Ж-Б. плита покрытия

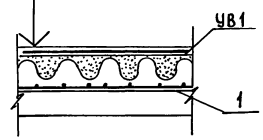


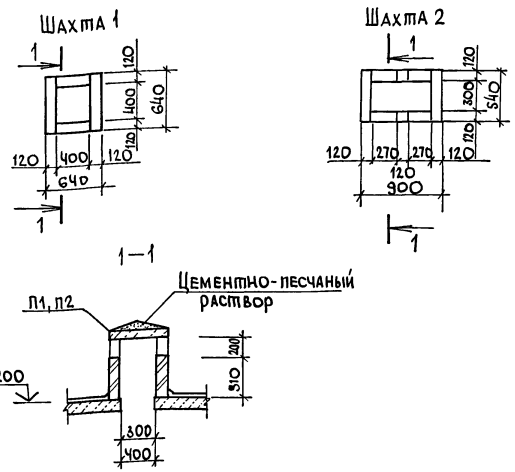


## Спецификация элементов к плану кровли

| Марка, поз. | Обозначение | Наименование | Кол. | Масса ед. кг | Примечание |
|---|---|---|---|---|---|
| МС1 | 3.019.1-1.1 МС 01 | Костыль МС1 | 97 | 0,6 | |
| МС2 | 3.019.1-1.1 МС 02 | Элемент фасонный МС2 | 34 | 4,95 | |
| МС3 | 3.019.1-1.1 МС 03 | МС3 | 7 | 3,5 | |
| МС4 | 3.019.1-1.1 МС 04 | Костыль МС4 | 97 | 0,6 | |
| МС5 | 3.019.1-1.1 МС 05 | Элемент фасонный МС5 | 40 | 4,5 | |
| МС6 | 3.019.1-1.1 МС 06 | Костыль МС6 | 2 | 0,45 | |
| МС7 | 3.019.1-1.1 МС 07 | Элемент фасонный МС7 | 2 | 0,43 | |
| | | | | | |
| МС2 | 2.460-18.3 00 | Фартук МС2 | 26 | 3,7 | |
| МС3 | 2.460-18.3 00 | МС3 | 9 | 4,1 | |
| МС6 | 2.460-18.3 01 | Костыль МС6 | 62 | 0,62 | |
| МС7 | 2.460-18.3 02 | МС7 | 22 | 0,38 | |
| МС33 | 2.460-18.3 12 | Фартук МС33 | 35 | 2,8 | |
| МС55 | 2.460-18.3 24 | Костыль МС55 | 122 | 0,21 | |
| МС56 | 2.460-18.3 25 | Фартук МС56 | 51 | 3,0 | |
| | | | | | |
| П1 | 3.006.1-2.87.2-1 | Плита П1-5 | 3 | 40 | |
| П2 | 3.006.1-2.87.2-3 | П3-5 | 1 | 50 | |
| | | | | | |
| КЛ1 | 2.460-14 вып.1 | Колпак стальной КЛ1 | 2 | 5,67 | |
| КЛ2 | 2.460-14 вып.1 | КЛ2 | 3 | 5,54 | |
| КЛ3 | 2.460-14 вып.1 | КЛ3 | 3 | 5,29 | |
| КЛ4 | 2.460-14 вып.1 | КЛ4 | 3 | 10,9 | |
| КЛ6 | 2.460-14 вып.1 | КЛ6 | 5 | 10,08 | |
| КЛ9 | 2.460-14 вып.1 | КЛ9 | 2 | 9,89 | |
| | | | | | |
| 1 | ГОСТ 23279-85 | 4С $\frac{5ВрI-200}{5ВрI-200}$ 150х600 | 2 | 30,5 | |
| | | Листы асбестоцементные | | | |
| УВ1 | | УВ7,5-1750 ГОСТ 16233-77 | 12 | 35 | |

## Продолжение

| Марка, поз. | Обозначение | Наименование | Кол. | Масса ед. кг | Примечание |
|---|---|---|---|---|---|
| ПП1 | 2.460-14 вып.1 | Полоса прижимная ПП1 | 8 | 1,08 | |
| ПП2 | 2.460-14 вып.1 | ПП2 | 8 | 1,69 | |
| ПП3 | 2.460-14 вып.1 | ПП3 | 2 | 1,88 | |
| | | | | | |
| КФ1 | 2.460-14 вып.1 | Кольцо-фланец КФ1 | 2 | 1,36 | |
| КФ2 | 2.460-14 вып.1 | КФ2 | 3 | 1,10 | |
| КФ3 | 2.460-14 вып.1 | КФ3 | 3 | 4,33 | |
| КФ5 | 2.460-14 вып.1 | КФ5 | 5 | 2,70 | |
| КФ8 | 2.460-14 вып.1 | КФ8 | 2 | 4,60 | |
| | | | | | |
| ФЭ1 | 2.460-14 вып.1 | Элемент фасонный ФЭ1 | 8 | 6,00 | |
| ФЭ2 | 2.460-14 вып.1 | ФЭ2 | 8 | 9,10 | |
| ФЭ7 | 2.460-14 вып.1 | ФЭ7 | 2 | 9,20 | |
| | | | | | |
| КС6 | 2.460-14 вып.1 | Кольцо стяжное КС6 | 2 | 0,50 | |
| КС7 | 2.460-14 вып.1 | КС7 | 3 | 0,61 | |
| КС8 | 2.460-14 вып.1 | КС8 | 3 | 0,76 | |
| КС9 | 2.460-14 вып.1 | КС9 | 3 | 0,94 | |
| КС11 | 2.460-14 вып.1 | КС11 | 5 | 1,17 | |
| КС14 | 2.460-14 вып.1 | КС14 | 2 | 1,88 | |
| | | | | | |

1. Стенки вентиляционных шахт выполнить из кирпича кр 75/1650/15 ГОСТ 530-80 на растворе марки 25 с затиркой швов изнутри и снаружи.

2. Устройство кровли вести в соответствии с требованиями СНиП II-26-76.

Привязан

Инв. №

Инв. № подл. | Подпись и дата | Взам. инв. №

| | | | | | |
|---|---|---|---|---|---|
| | | | | Т.п. 807-29-17.89 АР | |
| | | | | Межрайонное отделение „Зооветснаб" с товарооборотом до 1 млн. рублей в год | |
| ГИП | Борисов | | 8.6.89 | Главный корпус | Стадия: Р; Лист: 8; Листов: |
| Н. контр. | Сенаторов | | 25.7.89 | | |
| Нач. отд | Гринкевич | | 25.7.89 | | |
| Гл. спец. | Фролова | | 25.7.89 | План кровли | Гипроагрохим Владимир |
| Рук. гр. | Фескова | | 25.7.89 | | |
| Инж. | Попова | | 25.7.89 | | |

Копир. Миф

Формат А2

23873-01 20

Альбом 1

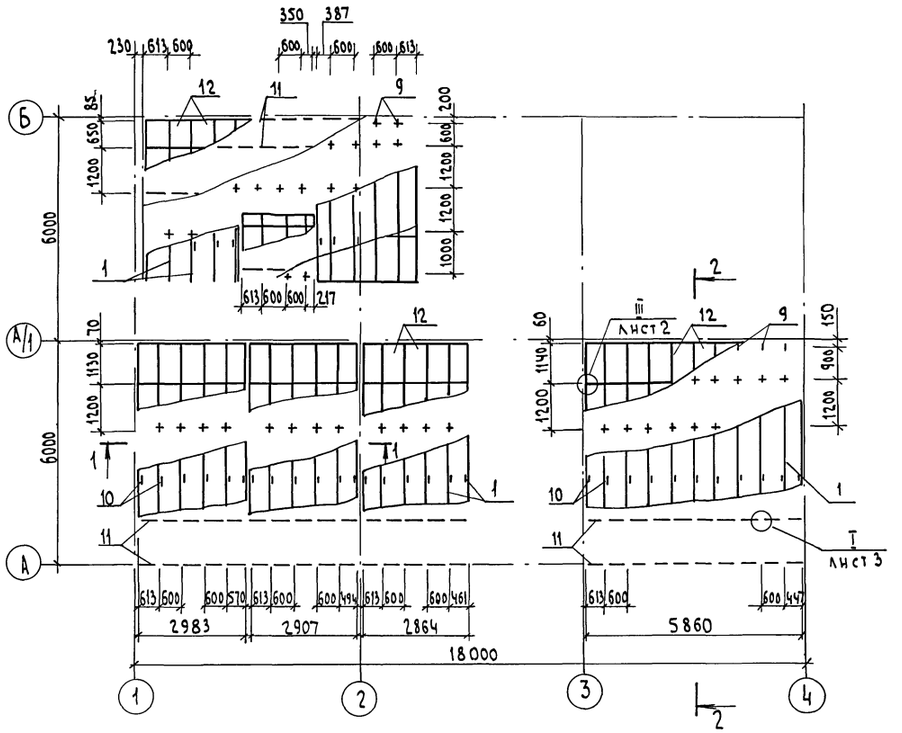


1 — 1

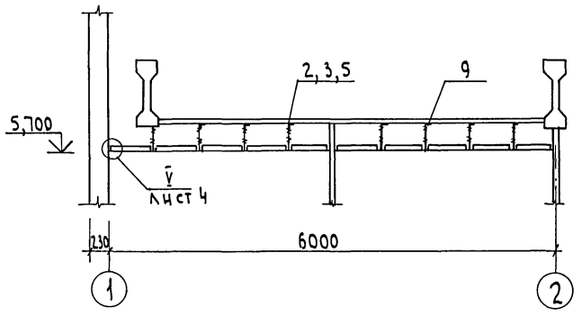


2 — 2

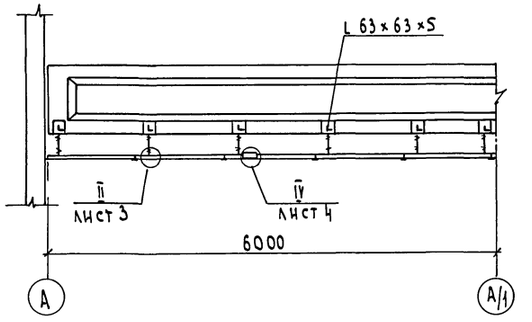


Спецификация к схеме расположения элементов подвесного потолка

| Марка, поз. | Обозначение | Наименование | Кол. | Масса ед.кг | Примечание |
|---|---|---|---|---|---|
| | 1.045.9-1.1-1.01.00.00-02 | Подвесной потолок | | | |
| | | ГКП 6.12-1 | | | |
| 1 | 1.045.9-1.2.00.00.01 | Профиль каркаса | | | |
| | | главный ПГ-1 | 76 | 1,88 | |
| 9 | 1.045.9-1.2.00.01.00 | Подвеска тип-I | 181 | 0,05 | |
| 10 | 1.045.9-1.2.00.00.02 | Накладка соединительная | 298 | 0,03 | |
| 11 | 1.045.9-1.2.00.00.03 | Профиль каркаса | | | |
| | | второстепенный ПВ-1 | 221 | 0,31 | |
| 12 | 1.045.9-1.2.00.00.04-01 | Плита | 176 | 8,2 | |
| | | | | | |
| | | Стандартные и прочие изделия | | | |
| 2 | | Гайка М8 ГОСТ 5915-70 | 181 | | |
| 3 | | Шайба 8 ГОСТ 11371-78 | 181 | | |
| 4 | | Дюбель-гвоздь 4,5×40 1.Ц.6Хр | | | |
| | | ТУ 14-4-1231-83 МЧМ СССР | 68 | | |
| 5 | | Дюбель-винт ДВНМ 8×35 1.Ц.6Хр | | | |
| | | ТУ 14-4-1375-86 МЧМ СССР | 181 | | |
| | | | | | |
| | | Материалы | | | |
| 6 | | Брус сосновый 13×40×40 | | | |
| | | ГОСТ 8486-86 | 68 | 0,02 | м³ |
| 7 | | Плита минераловатная | | | Плотность 100 кг/м³ |
| | | ПП-100 ГОСТ 9573-82 | 4,8 | | м³ |
| 8 | | Пленка полиэтиленгерфта- | | | |
| | | латная ПЭТ общего наз- | | | |
| | | начения δ=20 мкм | | | |
| | | ГОСТ 24234-80 | | 2,4 | |
| | | | | | |

1. Узлы, замаркированные на листе, см. документ 1.045.9-1.1-1 01.00.00 СБ
2. Схему расположения уголков для крепления подвесок см. лист 10
3. Отверстия приточно-вытяжной вентиляции в подвесном потолке выполнить в соответствии с чертежами ОВ

Инв. № подл. | Подпись и дата | Взам. инв. №

Привязан

Инв. №

| | | | |
|---|---|---|---|
| ГИП | Борисов | | 06.89 |
| Н. контр. | Сенаторов | | 06.89 |
| Нач. отд. | Гринкевич | | 06.89 |
| Гл. спец. | Фролова | | 06.89 |
| Рук. гр. | Феськова | | 06.89 |
| Инж. | Попова | | 06.89 |

Т.п. 807-29-17.89 АР

Межрайонное отделение „Зооветснаб" с товарооборотом до 1 млн. рублей в год

Главный корпус

| Стадия | Лист | Листов |
|---|---|---|
| Р | 9 | |

Схема расположения элементов подвесного потолка

ГИПРОАГРОХИМ Владимир

Копировал Семахина Формат А2

23873-01 21

Альбом 1

## Схема расположения элементов подвесного потолка

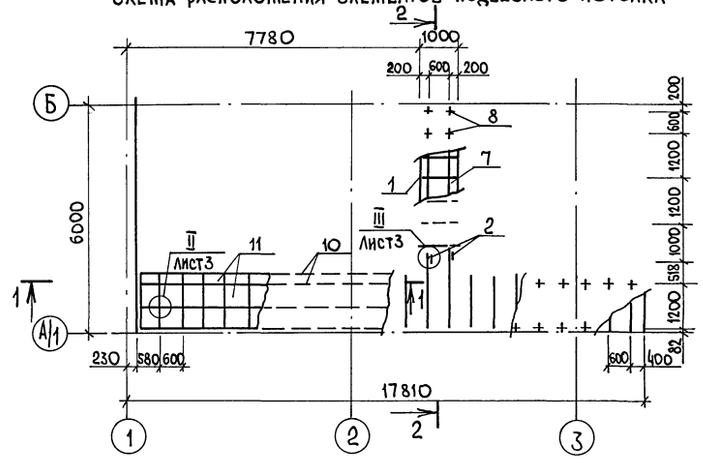


## 2-2

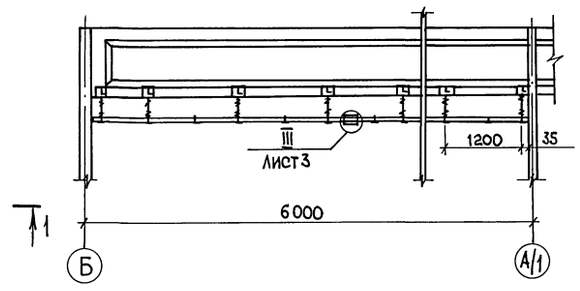


## 1-1

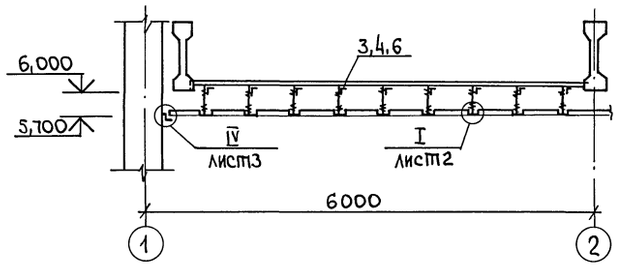


## 3-3

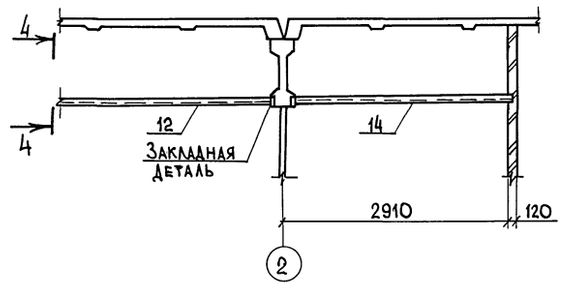


## Схема расположения прогонов

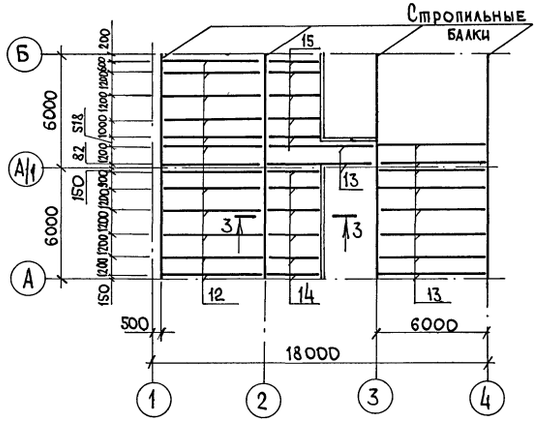


## 4-4

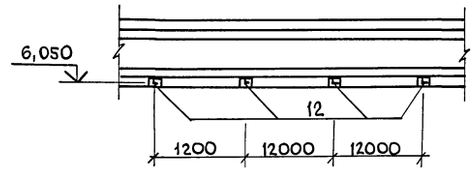


## Спецификация элементов к схеме расположения подвесного потолка

| Марка, поз. | Обозначение | Наименование | Кол. | Масса ед. кг | Примечание |
|---|---|---|---|---|---|
| | 1.045.9-1.1-1.05.00.00 | Подвесной потолок | | | |
| | | ЦСТП 6.6-1 | | | |
| | | | | | |
| 1 | 1.045.9-1.2.00.00.09 | Профиль пристенный | | | |
| | | ПП-1 | 4 | 1,06 | |
| 2 | 1.045.9-1.2.00.00.11 | Накладка соединительная | | | |
| | | Лист 1,0 ГОСТ 19904-74 / Ст3 кп ГОСТ 14918-80 | | | |
| | | 100х45 | 2 | 0,04 | |
| 3 | | Гайка М8 ГОСТ 5915-70 | 102 | | |
| 4 | | Шайба 8 ГОСТ 11371-78 | 102 | | |
| 5 | | Дюбель-гвоздь 4,5х40х1Ц6Хр | | | |
| | | ТУ 14-4-1231-83 МЧМ СССР | 18 | | |
| 6 | | Дюбель-винт | | | |
| | | ДВНМ 8х35 1Ц6Хр | | | |
| | | ТУ 14-4-1375-86 МЧМ СССР | 102 | | |
| 7 | | Профиль | | | |
| | | 2.5350Ц 0,6ТУ67-522-83 МТС СССР / Ст3 кп ГОСТ 14918-80 | | | |
| | | L=3600 | 14 | 2,38 | |
| 8 | 1.045.9-1.2.00.01.00 | Подвеска тип-I | 54 | 0,05 | |
| 9 | 1.045.9-1.2.00.00.10 | Пластина соединительная | 102 | 0,03 | |
| 10 | | Профиль | | | |
| | | 2.5350Ц 0,6ТУ67-522-83 МТС СССР / Ст3 кп ГОСТ 14918-80 | | | |
| | | L=550 | 106 | 0,35 | |
| 11 | | Плита цементно-стружечная | | | |
| | | ГОСТ 26816-86 595х595х10 | 73 | 1,07 | |
| | | | | | |
| | | Уголок 63х63х5 ГОСТ 8509-86 / В Ст3 кп 2 ГОСТ 380-88 | | | |
| 12 | | L=5220 | 13 | | |
| 13 | | L=5720 | 10 | | |
| 14 | | L=2870 | 6 | | |
| 15 | | L=2740 | 5 | | |

1. Узлы, замаркированные на листе см. документ 1.045.9-1.1-1 05.00.00 СБ
2. Отверстия приточно-вытяжной вентиляции в подвесном потолке выполнить в соответствии с чертежами ОВ

| | | | | | | | |
|---|---|---|---|---|---|---|---|
| Т.п. 807-29-17.89 АР | | | | | | | |
| Межрайонное отделение „Зооветснаб" с товарооборотом до 1 млн. рублей в год | | | | | | | |
| Гип | Борисов | | 8.6.89 | Главный корпус | Стадия | Лист | Листов |
| Н.контр. | Сенаторов | | 6.6.89 | | Р | 10 | |
| Нач.отд. | Гринкевич | | 6.6.89 | | | | |
| Гл.спец. | Фролова | | 6.6.89 | Схемы расположения элементов подвесного потолка и прогонов | Гипроагрохим Владимир | | |
| Рук.гр. | Феськова | | 6.6.89 | | | | |
| Разраб. | Попова | | 6.6.89 | | | | |

Привязан

Инв. №

Инв. № подл. | Подпись и дата | Взам. инв. №

Копировал [подпись] Формат А2

23873-01 22

Альбом 1

## Схема расположения перегородок

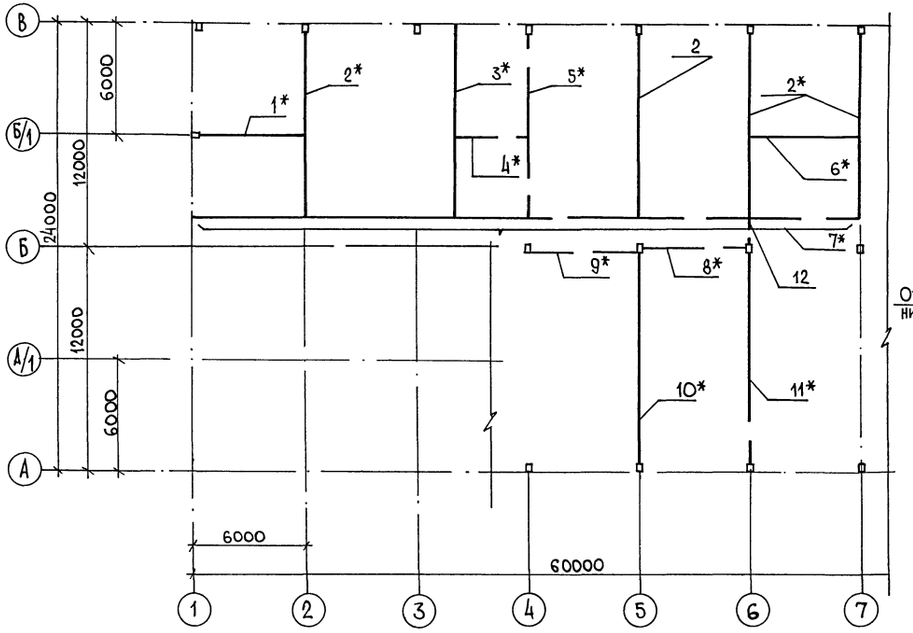


## Схема 1

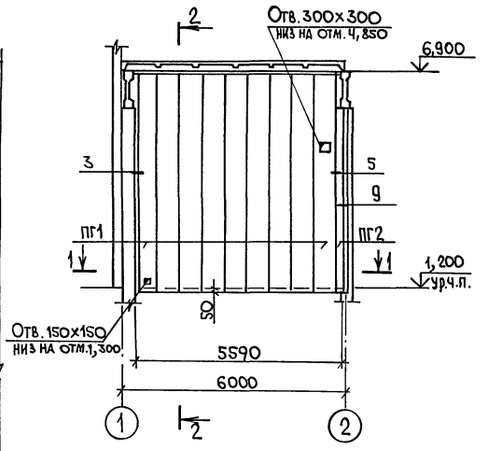


## 1 – 1

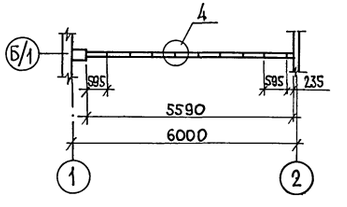


## Схема 2

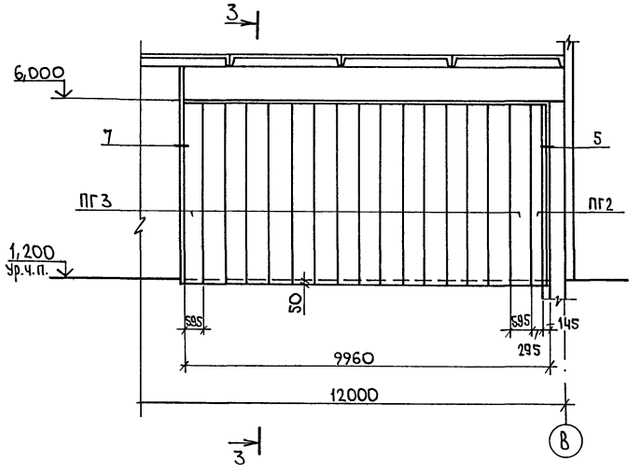


## 3 – 3

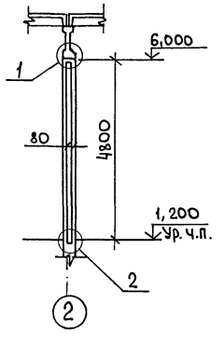


## 2 – 2

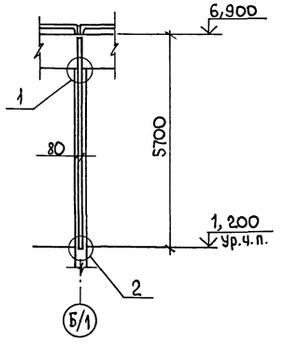


## Спецификация к схеме расположения элементов перегородок

| Марка, поз. | Обозначение | Наименование | Кол. | Масса ед. кг | Примечание |
|---|---|---|---|---|---|
| | | Перегородки | | | |
| ПГ1 | 1.430.8-3/86 | ПГЭА 570.60.8 | 109 | 201 | |
| ПГ2 | 1.430.8-3/86 | ПГЭА 480.30.8 | 12 | 88 | |
| ПГ3 | 1.430.8-3/86 | ПГЭА 480.60.8 | 113 | 169 | |
| ПГ4 | 1.430.8-3/86 | ПГЭА 570.30.8 | 4 | 104 | |
| | | Стойки | | | |
| СТ1 | 1.430.8-3/86-27 | СТ1 ℓ=5700 | 14 | 29,5 | |
| СТ2 | 1.430.8-3/86-27 | СТ2 ℓ=4200 | 8 | 24,9 | |
| | | Изделия соединительные | | | |
| МС5 | 1.430.8-3/86-20-04 | МС5 | 35 | 0,5 | |
| МС8 | 1.430.8-3/86-20-07 | МС8 | 21 | 0,9 | |
| МС9 | 1.430.8-3/86-20-08 | МС9 | 59 | 1,2 | |
| МС15 | 1.430.8-3/86-23-01 | МС15 ℓ=5590 | 1 | 26,8 | |
| МС15 | 1.430.8-3/86-23-01 | МС15 ℓ=9960 | 5 | 47,7 | |
| МС15 | 1.430.8-3/86-23-01 | МС15 ℓ=10210 | 1 | 48,9 | |
| МС15 | 1.430.8-3/86-23-01 | МС15 ℓ=4000 | 1 | 19,16 | |
| МС15 | 1.430.8-3/86-23-01 | МС15 ℓ=5920 | 1 | 28,4 | |
| МС15 | 1.430.8-3/86-23-01 | МС15 ℓ=5700 | 2 | 27,3 | |
| МС15 | 1.430.8-3/86-23-01 | МС15 ℓ=11400 | 2 | 54,6 | |
| МС15 | 1.430.8-3/86-23-01 | МС15 ℓ=1340 | 1 | 6,4 | |
| МС15 | 1.430.8-3/86-23-01 | МС15 ℓ=36000 | 1 | 172,4 | |
| МС16 | 1.430.8-3/86-24 | МС16 | 237 | 0,11 | |
| МС17 | 1.430.8-3/86-25 | МС17 | 30 | 0,06 | |
| МС18 | 1.430.8-3/86-26 | МС18 | 44 | 0,24 | |
| | | Уголок 40×40×2,5 ГОСТ 1977(1-74 / А СТ3КП2 ГОСТ 380-88 L=60 | 64 | 0,09 | |
| | | Изделия деревянные | | | |
| | | Брусок ГОСТ 24454-80Е | | | м |
| | | 40×60 | 65 | | м |
| | | 90×40 | 59 | | м |
| | | 70×40 | 59 | | м |
| | | 72×70 | 53,2 | | м |
| | | 70×60 | 27 | | м |
| | | 40×50×100 | 565 | | |
| | ГОСТ 8242-75 | Нащельник 75×13 | 252 | | м |
| | ГОСТ 8242-75 | Плинтус 38×38 | 271 | | м |
| | ГОСТ 8242-75 | Наличник 90×16 | 263 | | м |
| | | Асб. цем. плоские листы Б=10мм | | | |
| | ГОСТ 18124-75 | 2,0×1,2м | 12 | 51 | |

1. Устройство перегородок осуществлять после монтажа конструкций здания.
2. В перегородках отмеченных (*) пустоты асбестоцементных панелей заполнить минераловатными плитами по ГОСТ 9573-82, а стальные элементы перегородок покрыть фосфатным покрытием фп-2 толщиной 10 мм ГОСТ 23791-79

Т.п. 807-29-17.89 АР

Межрайонное отделение „Зооветснаб" с товарооборотом до 1 млн. рублей в год

| | | | | | | |
|---|---|---|---|---|---|---|
| ГИП | Борисов | | 8.6.89 | Главный корпус | Стадия | Лист | Листов |
| Н.контр. | Сенаторов | | 8.6.89 | | Р | 11 | |
| Нач.отд. | Гринкевич | | 8.6.89 | | | | |
| Гл.спец. | Фролова | | 8.6.89 | Схема расположения элементов перегородок | ГИПРОАГРОХИМ Владимир | | |
| Рук. гр. | Феськова | | 8.6.89 | | | | |
| Инж. | Бекметова | | 8.6.89 | | | | |

Привязан

Инв. № подл. | Подпись и дата | Взам. инв. №

Копировал

Формат А2

23873-01 23

Альбом 1

## Схема 3

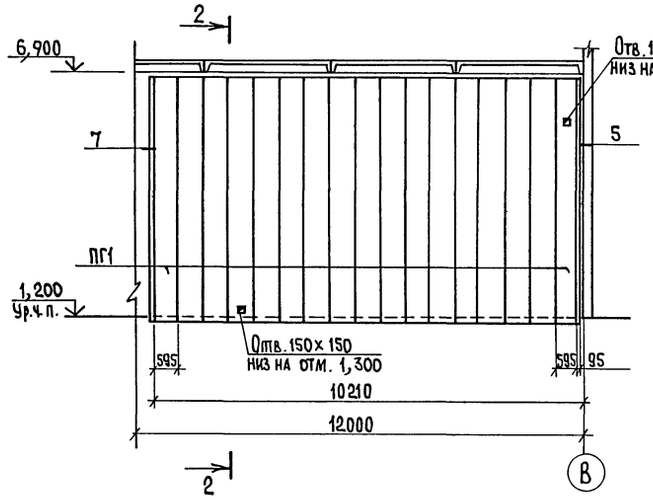


## Схема 4

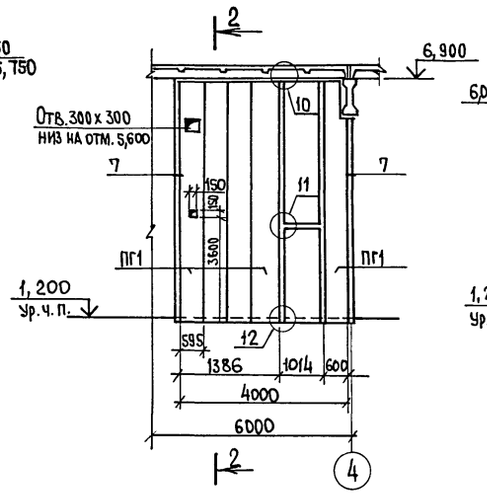


## Схема 5

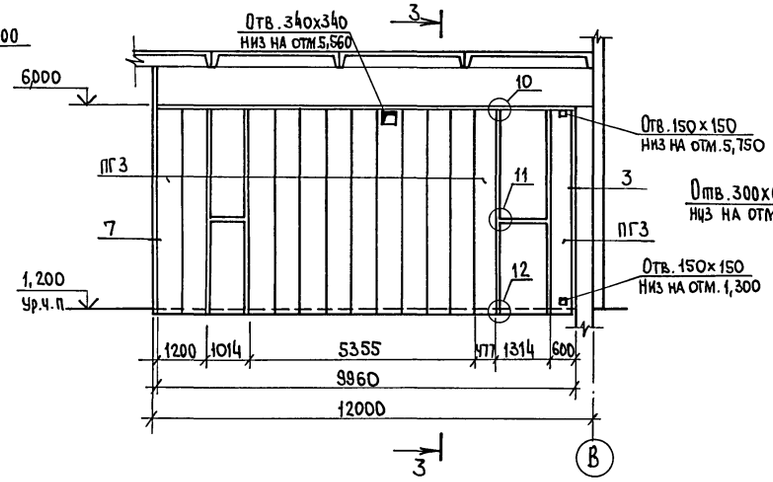


## Схема 6

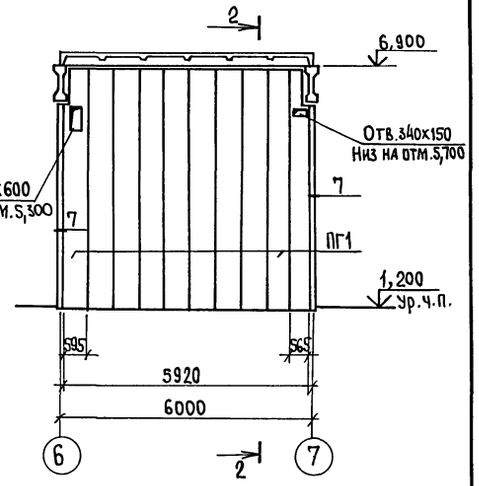


## Схема 7

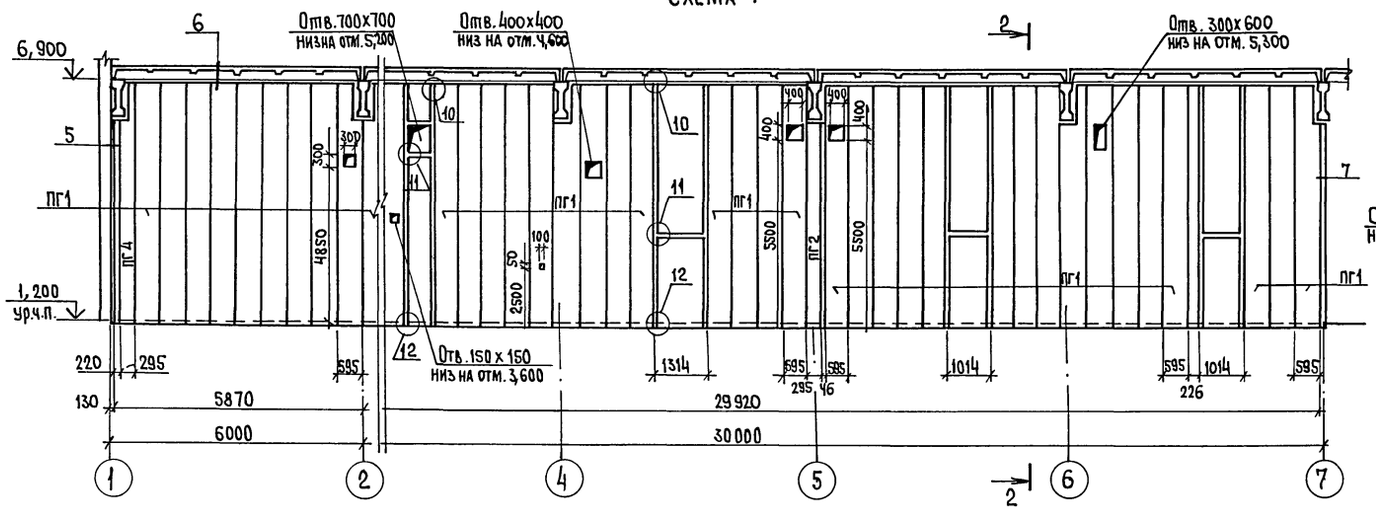


## Схема 8

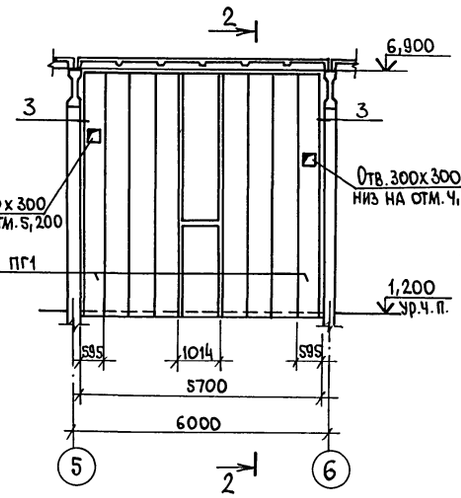


## Схема 9

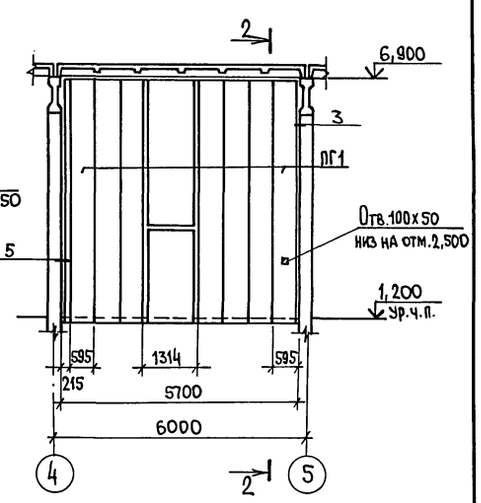


## Схема 10

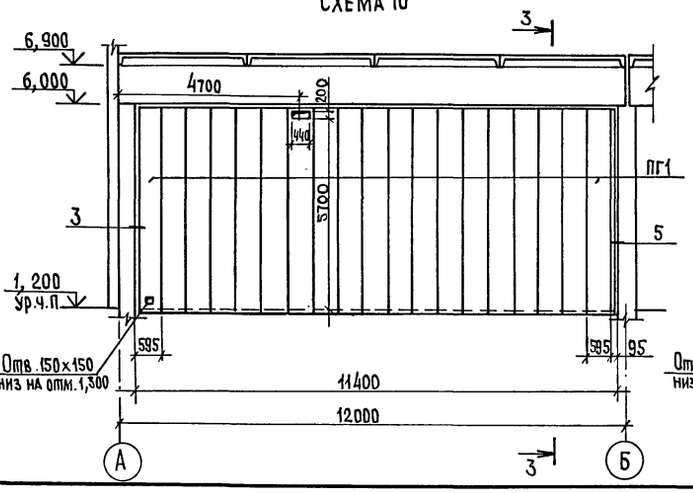


## Схема 11

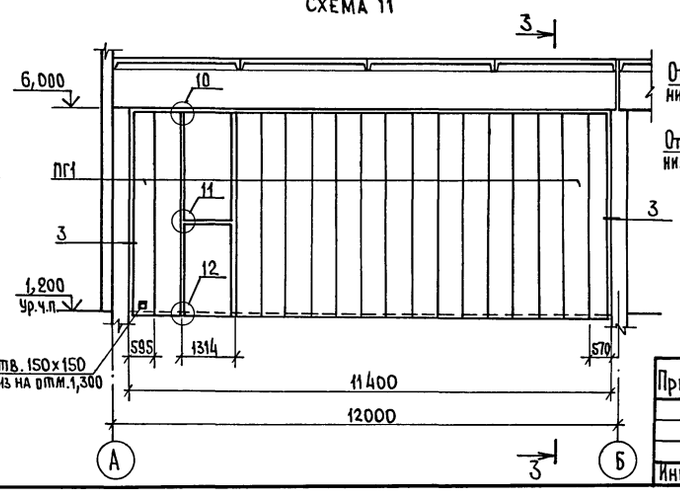


## Схема 12

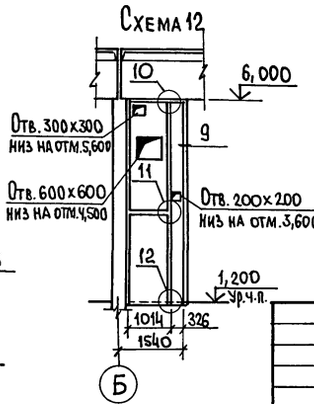


1. Отверстия в перегородках выпилить по месту.
2. Все узлы замаркированные на схемах приняты по серии 1.430.8-3/86.

Взам. инв. №
Подпись и дата
Инв. № подл.

Привязан

Инв. №

| | | | |
|---|---|---|---|
| ГИП | Борисов | | 8.6.89 |
| Н. контр. | Сенаторов | | 6.6.89 |
| Нач. отд. | Гринкевич | | 6.6.89 |
| Гл. спец. | Фролова | | 6.6.89 |
| Рук. гр. | Феськова | | 6.6.89 |
| Инж. | Бекметова | | 6.6.89 |

Т.п. 807-29-17.89 АР

Межрайонное отделение „Зооветснаб" с товарооборотом до 1 млн. рублей в год

| Стадия | Лист | Листов |
|---|---|---|
| Р | 12 | |

Главный корпус

Схемы перегородок 3...12

ГИПРОАГРОХИМ Владимир

Копировал

Формат А2

23873-01 24

Альбом 1

Схема расположения перегородок на

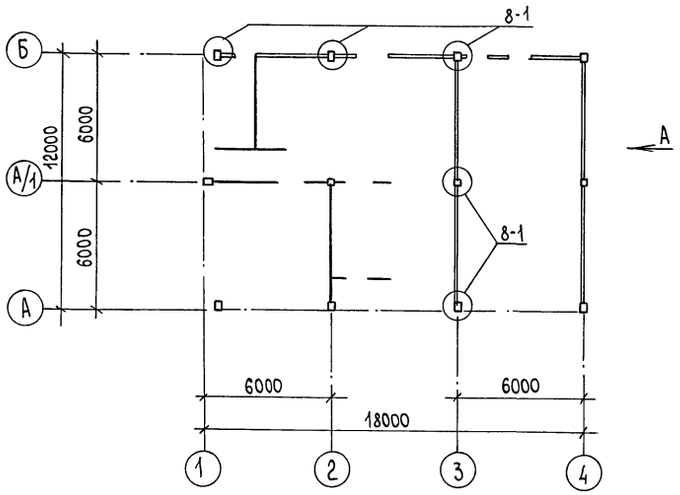


Вид А

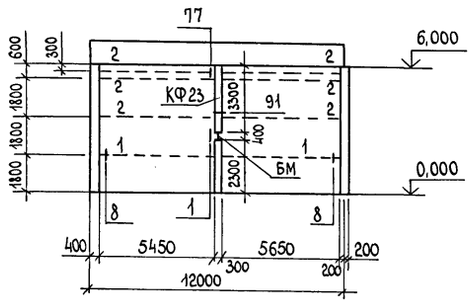


Схема расположения перегородок на отм. 3,000

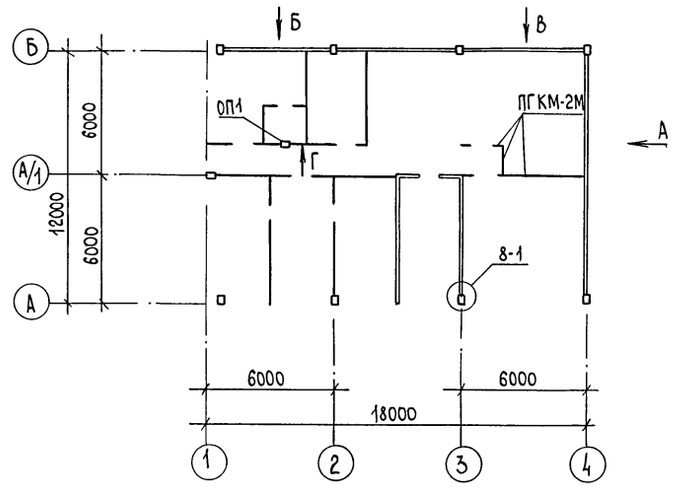


Вид Б

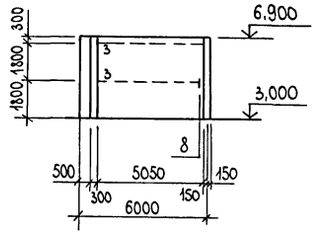


Вид В

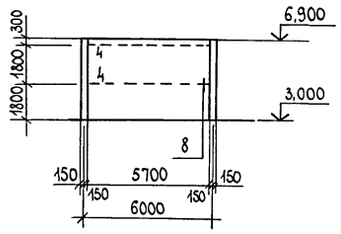


Вид Г

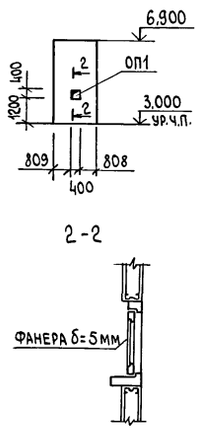


1 - 1

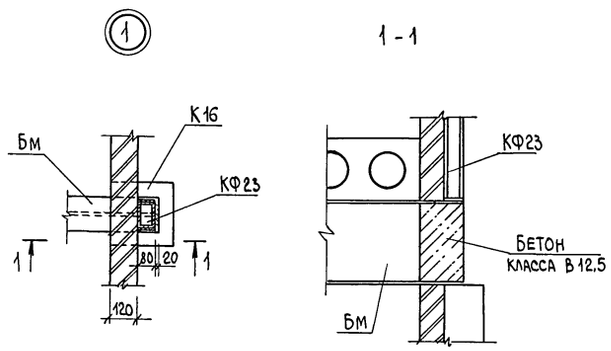


Узлы крепления кондиционера

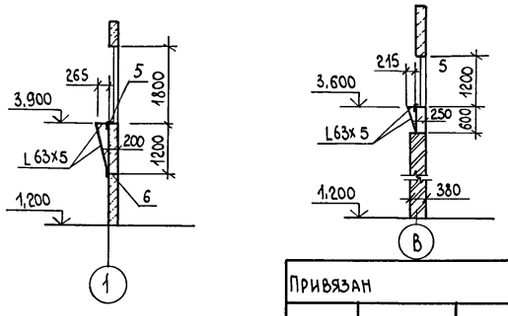


Спецификация к схемам расположения элементов перегородок

| Марка, поз. | Обозначение | Наименование | Кол. | Масса ед. кг | Примечание |
|---|---|---|---|---|---|
| КФ25 | 1.431.6-28.2-47.0-24 | КФ23 | 1 | 35,15 | |
| | | | | | |
| | | Изделия соединительные | | | |
| 1 | 1.431.6-28.2-09.0-04 | МС20-5 | 4 | 3,80 | |
| 2 | 1.431.6-28.2-11.0-01 | МС23-2 | 6 | 7,56 | |
| 3 | 1.431.6-28.2-10.0-03 | МС22-4 | 2 | 4,61 | |
| 4 | 1.431.6-28.2-11.0-03 | МС23-5 | 2 | 3,80 | |
| | 1.030.9-2.7-2-0.17.0 | МС3 | 1 | 1,7 | |
| | 1.431.6-28.2-26.0-00 | МС44-1 | 1 | 3,28 | |
| | 1.431.6-28.2-34.0-01 | МС65-2 | 74 | 0,32 | |
| | 1.431.6-28.2-41.0 | МС76-1 | 1 | 0,09 | |
| | 1.431.6-28.1-89.1 | ф5ВрI ГОСТ 6727-80, L=600 | 2 | | |
| | | ф6AI ГОСТ 5781-82, L=120 | 16 | | |
| | | Окно передаточное ОП1 | 1 | | см.прим4 |
| | | | | | |
| | | | | | |
| | | Уголок $\frac{\text{63х5 ГОСТ 8509-86}}{\text{Ст3кп2 ГОСТ 535-88}}$ | | | |
| | | l=265 | 4 | 1,27 | |
| | | l=660 | 3 | 3,17 | |
| | | l=1230 | 4 | 5,92 | |
| | | l=215 | 2 | 1,03 | |
| | | l=640 | 2 | 3,08 | |
| Б | | l=3000 | 3 | | |
| Б | 3.400-6/76 | МИ1-14 | 4 | | |
| | | Материал | | | |
| | | Бетон класса В12,5 | | 0,012 | м³ |

1. Углы в лестничной клетке на отм. 3,000 продармировать арматурой ф6AI с поперечным шагом l=200 мм.
2. Перегородки δ=93 мм и δ=121 мм приняты гипсокартонными по серии 1.231.9-10, вып.2, незамаркированные перегородки марки ПТКМ-1М
3. Кирпичные перегородки выполнить из кирпича КР75/1650/15 ГОСТ 530-80 на растворе марки 25.
4. Передаточное окно ОП1 выполнить из древисины хвойных пород по ГОСТ 8486-66. Расход 0.013 м³.

Привязан

Инв. №

Инв. № подл. | Подпись и дата | Взам. инв. №

| | | | | | |
|---|---|---|---|---|---|
| ГИП | Борисов | | 8.6.89 | Т.п. 807-29-17.89 АР | |
| Н.контр. | Сенаторов | | 6.6.89 | Межрайонное отделение „Зооветснаб" с товарооборотом до 1 млн. рублей в год | |
| Нач.ОТА. | Гринкевич | | 6.6.89 | Главный корпус | Стадия: Р; Лист: 13; Листов: |
| Гл.спец. | Фролова | | 6.6.89 | | |
| Рук.гр. | Феськова | | 6.6.89 | Схемы расположения перегородок | Гипродрохим Владимир |
| Ст.инж. | Карасева | | 6.6.89 | | |
| Инж. | Бекметова | | 6.6.89 | | |

Копировал Бабина Формат А2

Альбом 1

## Ведомость рабочих чертежей основного комплекта марки КЖ

| Лист | Наименование | Примечание |
|---|---|---|
| 1 | Общие данные | |
| 2 | Схема расположения элементов фундаментов | |
| 3 | Виды А, Б, В | |
| 4 | Узлы 1...4 | |
| 5 | Узлы 5...8 | |
| 6 | Узлы 9...11 | |
| 7 | Фундаменты Фм1...Фм3 | |
| 8 | Фундаменты Фм4, Фм5 | |
| 9 | Фундаменты Фм6, Фм7 | |
| 10 | Фундаменты Фм8, Фм9 | |
| 11 | Фундаменты Фм10...Фм12 | |
| 12 | Фундаменты Фм13, Фм14 | |
| 13 | Схема расположения фундаментных и лицевых плит рампы | |
| 14 | Схема расположения элементов каркаса | |
| 15 | Виды 1-1... 6-6 | |
| 16 | Схема расположения элементов перекрытия | |
| 17 | Схема расположения элементов покрытия | |
| 18 | Схема расположения панелей стен | |
| 19 | Схемы расположения элементов подземных | |
| | конструкций | |
| 20 | Схемы расположения элементов лестниц Л1, Л2; входа 1 | |

## Ведомость спецификаций

| Лист | Наименование | Примечание |
|---|---|---|
| 2 | Спецификация к схеме расположения элементов фундаментов | |
| 7; 8; 9 | Спецификация монолитных конструкций | |
| 10; 11; 12 | Спецификация монолитных конструкций | |
| 13 | Спецификация элементов к схеме расположения фундаментных и | |
| | лицевых плит | |
| 14 | Спецификация к схеме расположения элементов каркаса | |
| 16 | Спецификация к схеме расположения элементов перекрытия | |
| 16 | Спецификация элементов монолитных участков Ум1 и Ум2 | |
| 17 | Спецификация к схеме расположения элементов покрытия | |
| 18 | Спецификация элементов к схемам расположения панелей стен | |
| 19 | Спецификация элементов подземных конструкций | |
| 20 | Спецификация к схеме расположения элементов лестницы Л1 | |
| 20 | Спецификация к схеме расположения элементов лестницы Л2 и входа 1 | |

Проект разработан в соответствии с действующими нормами и правилами и предусматривает мероприятия, обеспечивающие взрывобезопасность и пожаробезопасность при эксплуатации здания.

Главный инженер проекта (Борисов)

## Ведомость ссылочных и прилагаемых документов

| Обозначение | Наименование | Примечание |
|---|---|---|
| | Ссылочные документы | |
| ГОСТ 13579-78 | Блоки бетонные для стен подвалов | |
| ГОСТ 22701.0-77... ГОСТ 22701.5-77 | Плиты железобетонные ребристые предварительно-напряженные размерами 6×3м для покрытий производственных зданий | |
| 1.412-1/77, вып.3 | Монолитные железобетонные фундаменты под типовые колонны прямоугольного сечения одноэтажных промышленных зданий | |
| 1.412.1-4 | Монолитные железобетонные фундаменты на естественном основании под железобетонные стойки фахверка | |
| 1.415.1-2, вып.1 | Балки фундаментные железобетонные для наружных и внутренних стен производственных зданий промышленных предприятий | |
| 3.002.1-1, вып.1 | Сборные железобетонные подпорные стены меногораслевого применения с высотой подпора грунта 1,2-4,8м | |
| 3.019.1-1, вып.1,2 | Рампы и навесы над ними | |
| 1.423-3, вып.1 | Железобетонные колонны прямоугольного сечения для одноэтажных производственных зданий без мостовых кранов высотой до 9,6м | |
| 1.427.1-3, вып.1 | Колонны железобетонные прямоугольного сечения для продольного и торцевого фахверка одноэтажных производственных зданий высотой 3,0-14,4 м | |
| 1.462.1-1/81, вып.1 | Железобетонные предварительно-напряженные балки пролетом 12м для покрытий зданий с плоской и скатной кровлей | |
| 1.030.1-1, вып.1-1, 2-1; 3-3; 4-1; 4-2 | Стены наружные из однослойных панелей для каркасных общественных зданий, производственных и вспомогательных зданий промышленных предприятий | |
| 1.050.1-2, вып.1,2 | Сборные железобетонные марши, площадки и проступи для многоэтажных общественных зданий производственных и вспомогательных зданий промышленных предприятий | |
| 1.141-1, вып.63 | Панели перекрытий железобетонные многопустотные | |
| 1.450.3-3, вып.1 | Стальные лестницы, площадки, стремянки и ограждения | |
| 2.240-1, вып.4 | Детали перекрытий общественных зданий | |

Продолжение

| Обозначение | Наименование | Примечание |
|---|---|---|
| 1.242.1-3, вып.1 | Панели перекрытий железобетонные ребристые для общественных зданий | |
| 1.465.1-10/82, вып.1 | Комплексные железобетонные плиты покрытий одноэтажных промышленных зданий | |
| 1.494-24, вып.1 | Стаканы для крепления крышных вентиляторов, дефлекторов и зонтов | |
| 1.400-7; 1.400-6/76; 1.400-15в.1 | Унифицированные закладные детали | |
| 1.238-1, вып.2 | Железобетонные козырьки входов и парапетные плиты общественных зданий | |
| 1.090.1-1, вып.7-1 | Железобетонные конструкции межвидового применения крупнопанельных зданий и вспомогательных зданий промышленных предприятий с высотой этажа 3,0 и 3,3м | |
| 3.006.1-2.87 вып.1; 2 | Сборные железобетонные каналы и тоннели из лотковых элементов | |
| | Прилагаемые документы | |
| Ал.2 КЖ.И | Строительные изделия | |
| Ал.4 КЖ.ВМ | Ведомость потребности в материалах | |

## Ведомость объемов сборных бетонных и железобетонных конструкций

| № п/п | Наименование группы элементов конструкций | Код | Кол. м³ | Примечание |
|---|---|---|---|---|
| 1 | Блоки стен подвалов | 581100 | 37,32 | |
| 2 | Балки фундаментные | 582400 | 7,26 | |
| 3 | Перемычки | 582800 | 0,87 | |
| 4 | Колонны | 582100 | 39,86 | |
| 5 | Панели стеновые | 583100 | 148,5 | |
| 6 | Плиты покрытия | 584100 | 108,15 | |
| 7 | Балки стропильные | 582200 | 47,77 | |
| 8 | Элементы лестницы | 589100 | 3,2 | |
| 9 | Плиты перекрытий | 584200 | 21,76 | |
| 10 | Лотки каналов | 585800 | 1,64 | |
| 11 | Плиты каналов | 585800 | 2,48 | |
| 12 | Лицевые плиты | 581300 | 32,4 | |
| 13 | Фундаментные плиты | 581300 | 68,52 | |
| | Всего бетона и железобетона: | | 519,73 | |

Согласовано: Гл. спец. ТХ Шипов; Гл. спец. ВК Кузьмин; Гл. спец. ЭЛ Фарсобин

Рук. гр. ОВ Глуханюк

Инв. № подл. | Подпись и дата | Взам. инв. №

Привязан

Инв. №

Т.п. 807-29-17.89 КЖ

Межрайонное отделение „Зооветснаб" с товарооборотом до 1 млн. рублей в год

| | | | |
|---|---|---|---|
| ГИП | Борисов | | 6.6.89 |
| Н.контр. | Сенаторов | | 6.6.89 |
| Нач.отд. | Гринкевич | | 6.6.89 |
| Гл.спец. | Фролова | | 6.6.89 |
| Рук.гр. | Феськова | | 6.6.89 |
| Инж. | Попова | | 6.6.89 |

Главный корпус

| Стадия | Лист | Листов |
|---|---|---|
| Р | 1 | 20 |

Общие данные

Гипроагрохим Владимир

Копировал Завьялова Формат А2

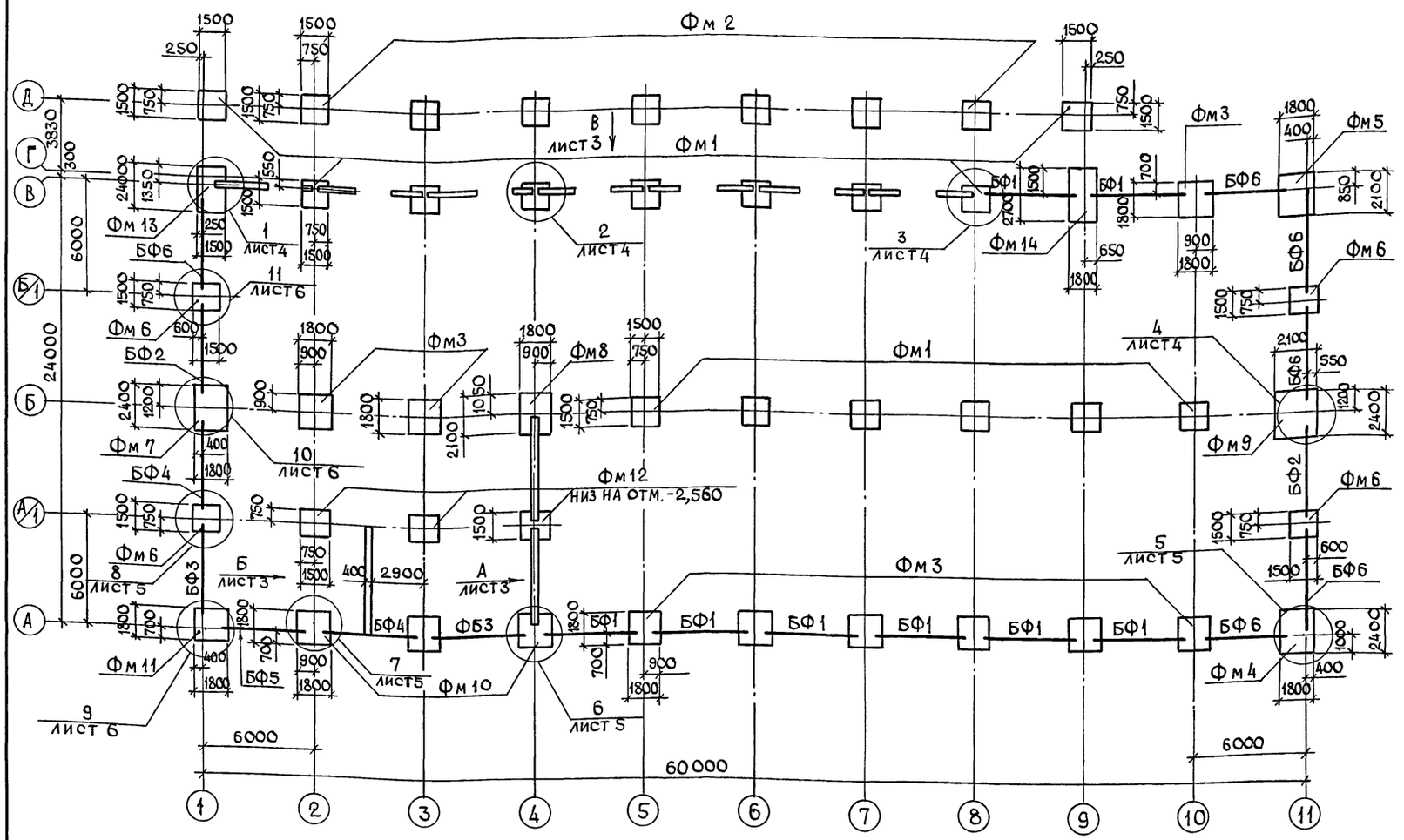


1. За условную отметку 0,000 принята отметка уровня чистого пола первого этажа, что соответствует абсолютной отметке на местности [ ].

2. Рельеф территории - спокойный, грунтовые воды отсутствуют, грунты непучинистые, непросадочные со следующими нормативными характеристиками $\gamma = 1{,}8$ т/м$^3$; $\varphi = 0{,}49$ рад. или 28°; $C^н = 2$ кПа (0,02 кгс/см$^2$); $E = 14{,}7$ мПа (150 кгс/см$^2$); $K_г = 1$.

3. Обратную засыпку пазух фундаментов производить непучинистым грунтом без включения строительного мусора, слоями до 200 мм с уплотнением до $\gamma = 1{,}6$ т/м$^3$.

4. Отметки низа подошв фундаментов неуказанные на схеме -1,650.

5. Расчетные нагрузки на фундаменты смотри лист 3.

6. Фундаментные блоки укладывать по слою цементно-песчаного раствора марки 50 с обязательной перевязкой швов.

Спецификация к схеме расположения элементов фундаментов

| Марка поз. | Обозначение | Наименование | Кол. | Масса ед.кг | Примечание |
|---|---|---|---|---|---|
| | | Фундамент монолитный | | | |
| Фм 1 | лист 7 | Фм 1 | 15 | | |
| Фм 2 | лист 7 | Фм 2 | 7 | | |
| Фм 3 | лист 7 | Фм 3 | 9 | | |
| Фм 4 | лист 8 | Фм 4 | 1 | | |
| Фм 5 | лист 8 | Фм 5 | 1 | | |
| Фм 6 | лист 9 | Фм 6 | 4 | | |
| Фм 7 | лист 9 | Фм 7 | 1 | | |
| Фм 8 | лист 10 | Фм 8 | 1 | | |
| Фм 9 | лист 10 | Фм 9 | 1 | | |
| Фм 10 | лист 11 | Фм 10 | 3 | | |
| Фм 11 | лист 11 | Фм 11 | 1 | | |
| Фм 12 | лист 11 | Фм 12 | 3 | | |
| Фм 13 | лист 12 | Фм 13 | 1 | | |
| Фм 14 | лист 12 | Фм 14 | 1 | | |
| | | | | | |
| | | Балки фундаментные | | | |
| БФ1 | 1.415.1-2.1-1 | 1БФ6-1 | 8 | 800 | |
| БФ2 | 1.415.1-2.1-3-88 | 3БФ6-12АтVСК | 2 | 1100 | |
| БФ3 | 1.415.1-2.1-2-87 | 2БФ6-12АтVСК | 2 | 850 | |
| БФ4 | 1.415.1-2.1-4-87 | 4БФ6-10АтVСК | 2 | 1300 | |
| БФ5 | 1.415.1-2.1-2-96 | 2БФ6-21АтVСК | 1 | 750 | |
| БФ6 | 1.415.1-2.1-02 | 1БФ6-3 | 6 | 750 | |
| | | | | | |
| | | Блоки стен подвала | | | |
| 1 | ГОСТ 13579-78 | ФБС 9.4.6-Т | 56 | 470 | |
| 2 | ГОСТ 13579-78 | ФБС 12.4.6-Т | 29 | 640 | |
| 3 | ГОСТ 13579-78 | ФБС 12.4.3-Т | 24 | 310 | |
| 4 | ГОСТ 13579-78 | ФБС 24.4.6-Т | 14 | 1300 | |
| 5 | ГОСТ 13579-78 | ФБС 24.3.6-Т | 4 | 970 | |
| 6 | ГОСТ 13579-78 | ФБС 9.3.6-Т | 2 | 350 | |
| | | | | | |
| | | Материалы | | | |
| | | Бетон класса В 7,5 | | | 3,48 м$^3$ |

Инв. № подл. | Подпись и дата | Взам. инв. №

Привязан

Инв. №

| | | | |
|---|---|---|---|
| ГИП | Борисов | | 8.6.89 |
| Н. контр. | Сенаторов | | 6.6.89 |
| Нач. отд. | Гринкевич | | 6.6.89 |
| Гл. спец. | Фролова | | 6.6.89 |
| Рук. гр. | Феськова | | 6.6.89 |
| Ст. инж. | Карасева | | 6.6.89 |

Т. п. 807-29-17.89 КЖ

Межрайонное отделение „Зооветснаб" с товарооборотом до 1 млн. рублей в год

Главный корпус

| Стадия | Лист | Листов |
|---|---|---|
| Р | 2 | |

Схема расположения элементов фундаментов

ГИПРОАГРОХИМ Владимир

Копировал Завьялова Формат А2

Альбом 1

## Вид А

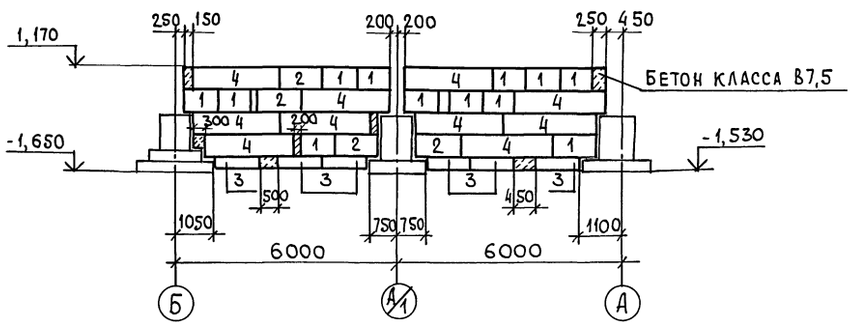


## Вид Б

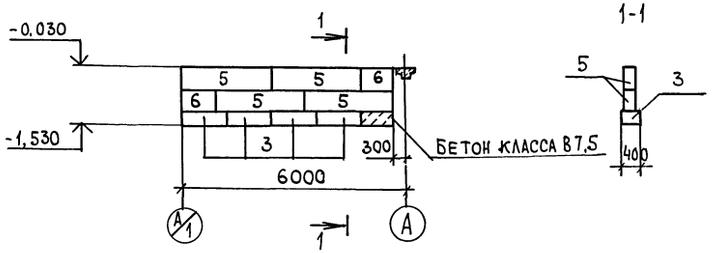


## Расчетные нагрузки на фундаменты

| Марка фундамента | Схема | Нормативное значение веса снегового покрова 0,98 кПа (100 кгс/м²) | | | | | | | | | |
|---|---|---|---|---|---|---|---|---|---|---|---|
| | | Нормативное значение ветрового давления 0,23 кПа (23 кгс/м²) | | | | | | | | | |
| | | N | | Mx | | My | | Qx | | Qy | |
| | | тс | кН | тсм | кНм | тсм | кНм | тс | кН | тс | кН |
| Фм1 | 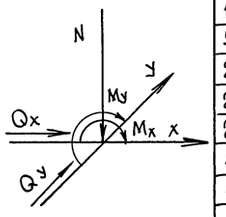 | 32,6 | 326,0 | 0,9 | 9,0 | 5,0 | 50,0 | 0,1 | 1,0 | 0,2 | 2,0 |
| Фм2 | | 13,7 | 137,0 | — | — | 0,10 | 1,0 | — | — | 0,4 | 4,0 |
| Фм3 | | 50,0 | 500,0 | 0,9 | 9,0 | 2,8 | 28,0 | 0,1 | 1,0 | 0,9 | 9,0 |
| Фм4 | | 21,0 | 210,0 | 7,3 | 73,0 | -4,0 | -40,0 | 1,2 | 12,0 | -0,8 | -8,0 |
| Фм5 | | 21,0 | 210,0 | 7,2 | 72,0 | 2,3 | 23,0 | 1,2 | 12,0 | 0,6 | 6,0 |
| Фм6 | | 27,6 | 276,0 | -3,2 | -32,0 | — | — | -0,4 | -4,0 | — | — |
| Фм7 | | 41,3 | 413,0 | -11,1 | -111,0 | 1,0 | 10,0 | -0,7 | -7,0 | — | — |
| Фм8 | | 43,7 | 437,0 | -0,3 | -3,0 | 2,8 | 28,0 | -0,1 | -1,0 | 0,5 | 5,0 |
| Фм9 | | 33,6 | 336,0 | 12,1 | 121,0 | 1,5 | 15,0 | 1,6 | 16,0 | 0,2 | 2,0 |
| Фм10 | | 31,3 | 313,0 | -0,4 | -4,0 | -5,2 | -52,0 | -0,3 | -3,0 | 0,8 | 8,0 |
| Фм11 | | 27,6 | 276,0 | -4,9 | -49,0 | -4,6 | -46,0 | -0,6 | -6,0 | -0,7 | -7,0 |
| Фм12 | | 30,9 | 309,0 | 1,4 | 14,0 | 0,7 | 7,0 | 0,4 | 4,0 | 0,2 | 2,0 |
| Фм13 | | 17,3 | 173,0 | -2,2 | -22,0 | -8,5 | -85,0 | -1,0 | -10,0 | 0,7 | 7,0 |
| Фм14 | | 21,8 | 218,0 | 5,5 | 55,0 | -10,0 | -100,0 | 0,6 | 6,0 | 0,9 | 9,0 |
| | | | | | | | | | | | |



## Вид В

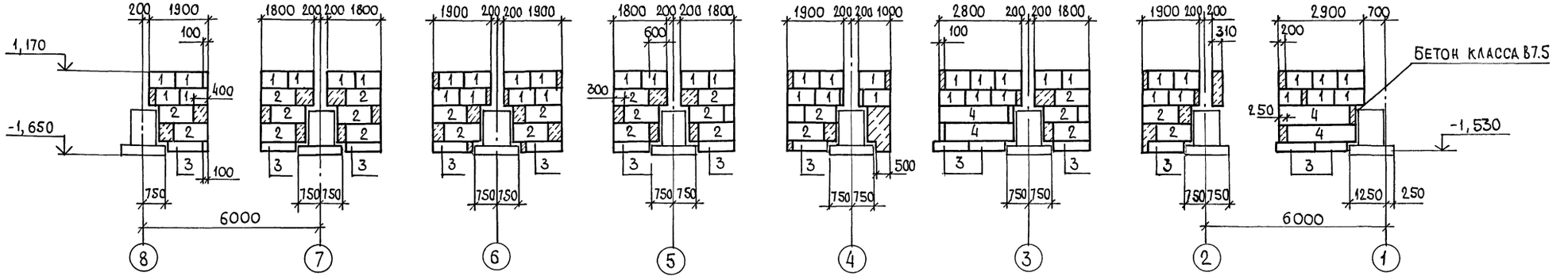


| | | | | | |
|---|---|---|---|---|---|
| | | | | Т.п. 807-29-17.89 КЖ | |
| | | | | Межрайонное отделение „Зооветснаб" с товарооборотом до 1 млн. рублей в год | |
| Привязан | Гип | Борисов | 6.6.89 | Главный корпус | Стадия: Р; Лист: 3; Листов: |
| | Н. контр. | Сенаторов | 6.6.89 | | |
| | Нач. отд. | Гринкевич | 6.6.89 | | |
| | Гл. спец. | Фролова | 6.6.89 | Виды А, Б, В | Гипроагрохим Владимир. |
| Инв. № | Рук. гр. | Феськова | 6.6.89 | | |
| | Ст. инж. | Карасева | 6.6.89 | | |

Копировал

Формат А2 23873-01 28

Инв. № подл. | Подпись и дата | Взам. инв. №

Альбом 1

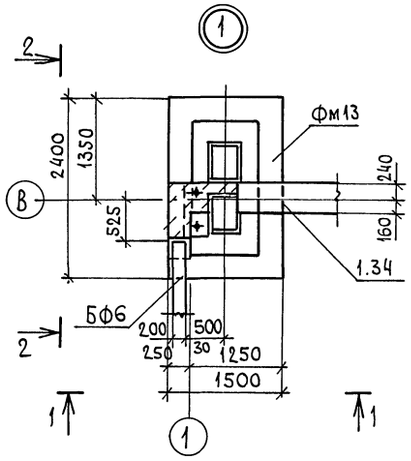


1-1

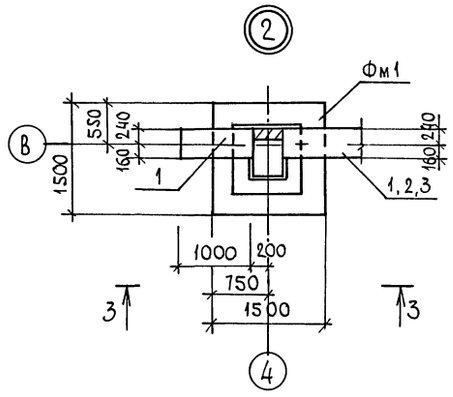


3-3

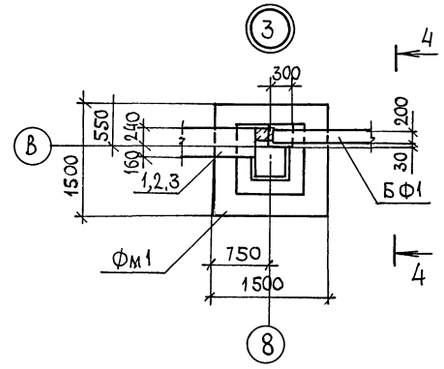


4-4

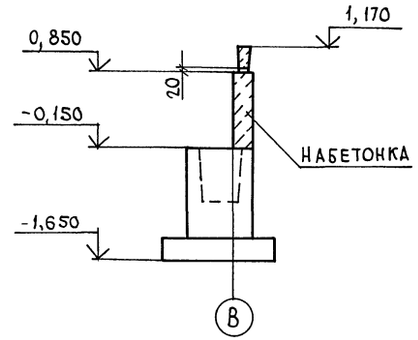


5-5

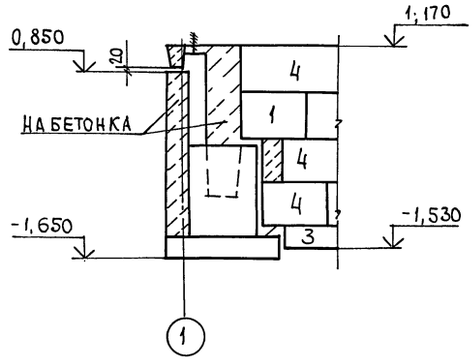


2-2

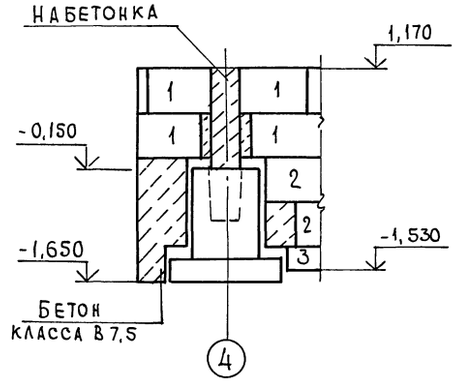


6-6

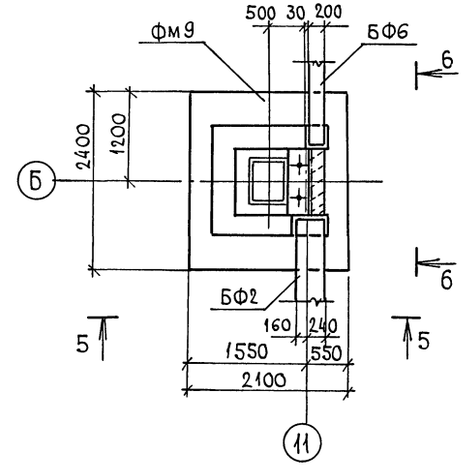


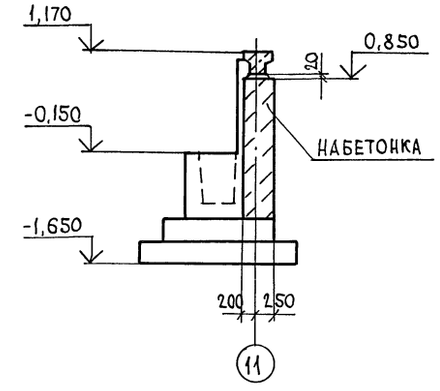


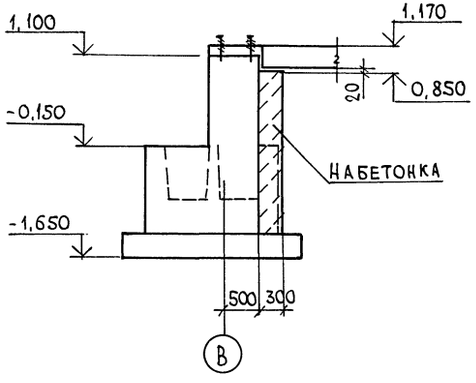


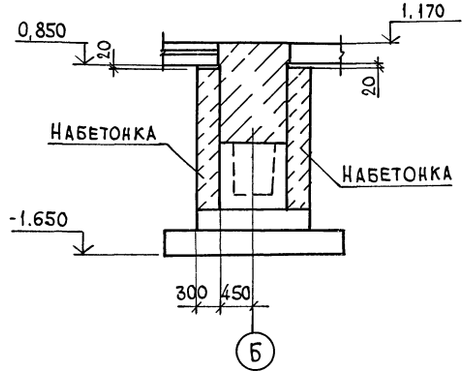


НАБЕТОНКИ ВЫПОЛНИТЬ ИЗ БЕТОНА КЛАССА В 12,5

| | | | | | | | |
|---|---|---|---|---|---|---|---|
| | | | | Т.п. 807-29-17.89 КЖ | | | |
| | | | | МЕЖРАЙОННОЕ ОТДЕЛЕНИЕ „ЗООВЕТСНАБ" С ТОВАРООБОРОТОМ ДО 1 МЛН. РУБЛЕЙ В ГОД | | | |
| Привязан | ГИП | Борисов | 8.6.89 | Главный корпус | Стадия | Лист | Листов |
| | Н. контр. | Сенаторов | 6.6.89 | | Р | 4 | |
| | Нач. отд. | Гринкевич | 6.6.89 | | | | |
| | Гл. спец. | Фролова | 6.6.89 | Узлы 1...4 | ГИПРОАГРОХИМ ВЛАДИМИР | | |
| | Рук. гр. | Феськова | 6.6.89 | | | | |
| ИНВ № | Ст. инж. | Карасева | 6.6.89 | | | | |

Копировал

Формат А2

23873-01 29

Инв. № подл. | Подпись и дата | Взам. инв. №

Альбом 1

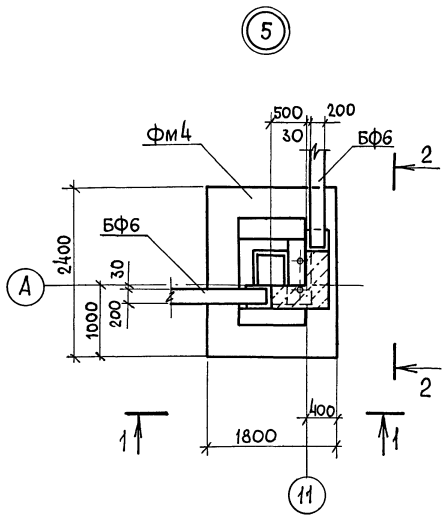


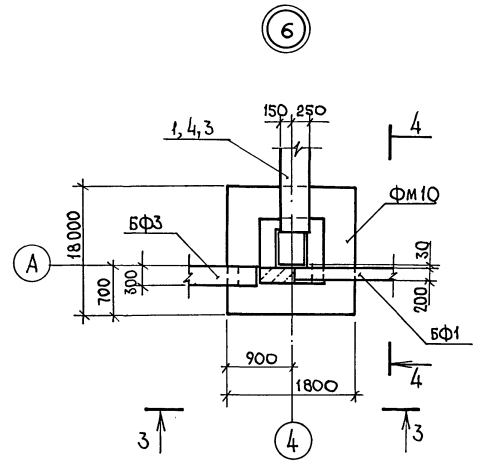


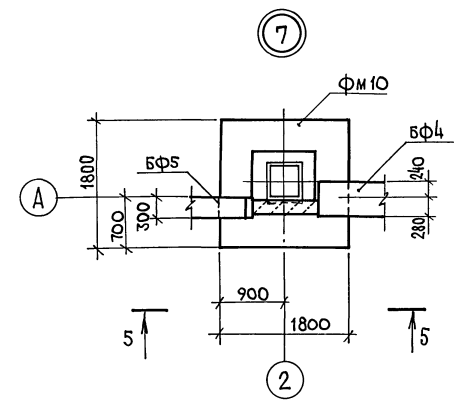


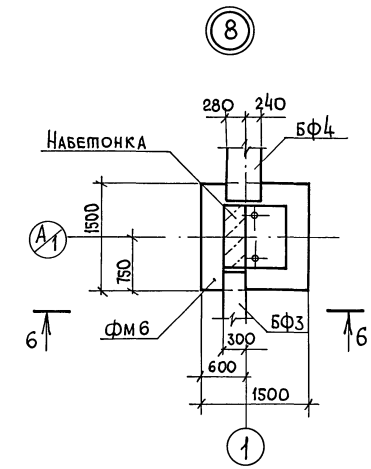


1-1

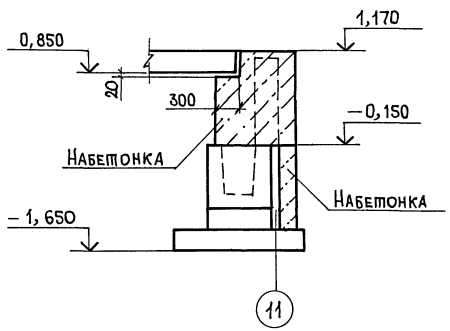


3-3

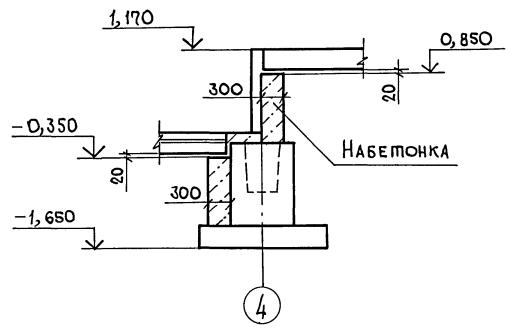


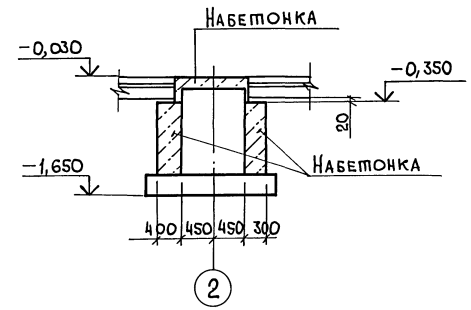


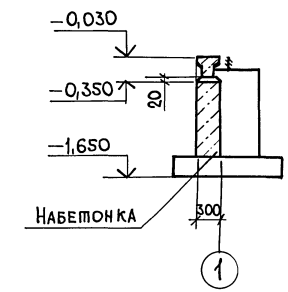


2-2

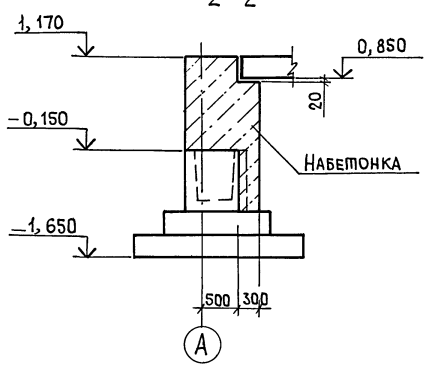


4-4

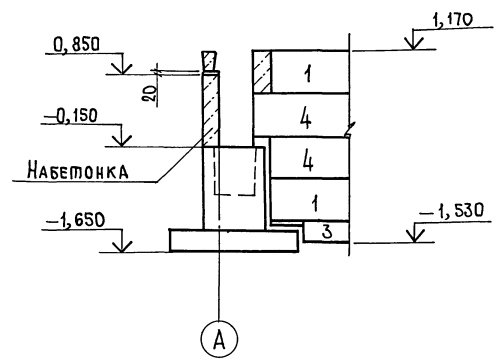


Набетонки выполнить из бетона класса В 12,5

| | | | | | | |
|---|---|---|---|---|---|---|
| Привязан | ГИП | Борисов | | 8.6.89 | Т.п. 807-29-17.89 НН | |
| | Н.контр. | Сенаторов | | 8.6.89 | Межрайонное отделение „Зооветснаб" с товарооборотом до 1 млн. рублей в год | |
| | Нач.отд. | Гринкевич | | 8.6.89 | Главный корпус | Стадия: Р; Лист: 5; Листов: |
| | Гл.спец. | Фролова | | 8.6.89 | | |
| | Рук. гр. | Феськова | | 8.6.89 | Узлы 5...8 | ГИПРОАГРОХИМ Владимир |
| Инв. № | Ст. инж. | Карасева | | 8.6.89 | | |

Копировал

Формат А2



Инв. № подл. | Подпись и дата | Взам. инв. №

Альбом 1

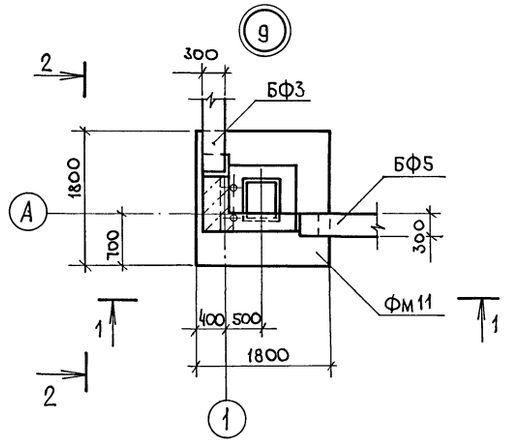


1 – 1

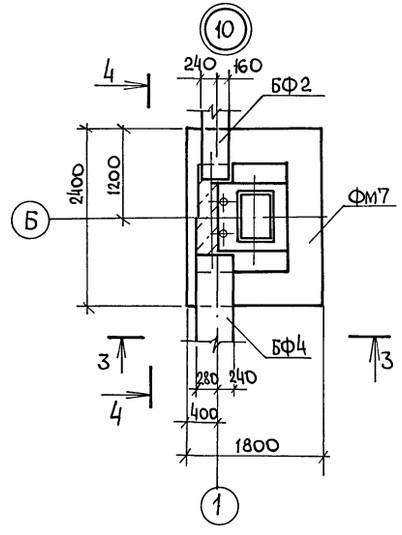


3 – 3

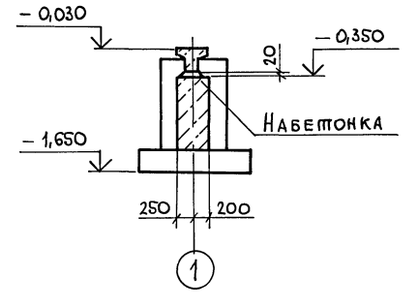


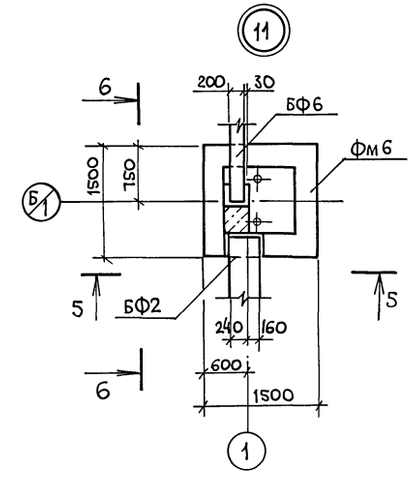


6 – 6

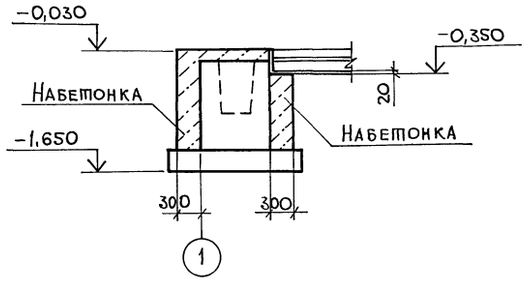


2 – 2

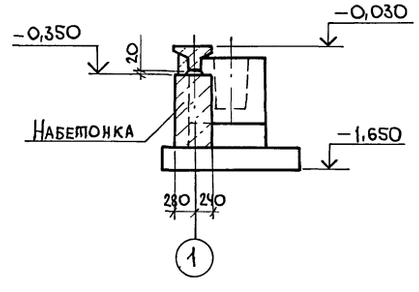


4 – 4

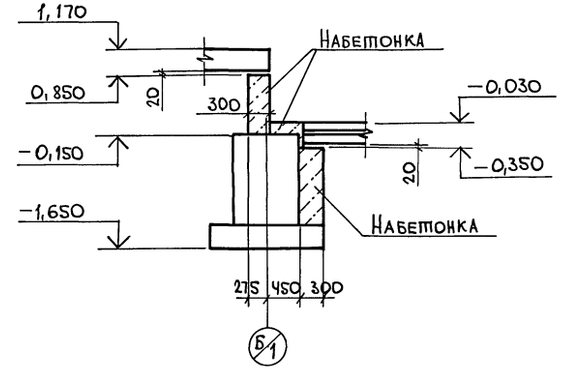


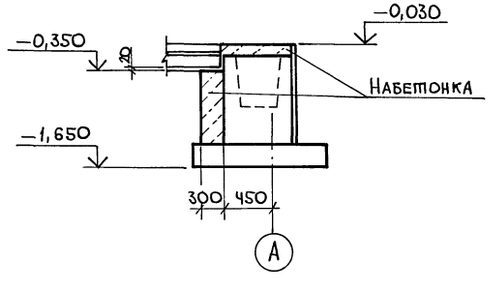


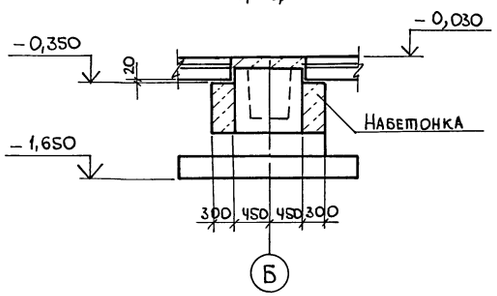


Набетонки выполнить из бетона класса В12,5

| | | | | | | | |
|---|---|---|---|---|---|---|---|
| Т.п. 807-29-17.89 КЖ | | | | | | | |
| Межрайонное отделение „Зооветснаб" с товарооборотом до 1 млн. рублей в год | | | | | | | |
| Привязан: | ГИП | Борисов | 8.6.89 | Главный корпус | Стадия | Лист | Листов |
| | Н. контр. | Сенаторов | 6.6.89 | | Р | 6 | |
| | Нач. отд. | Гринкевич | 6.6.89 | | | | |
| | Гл. спец. | Фролова | 6.6.89 | Узлы 9... 11 | ГИПРОАГРОХИМ Владимир | | |
| | Рук. гр. | Феськова | 6.6.89 | | | | |
| Инв. № | Ст. инж. | Карасева | 6.6.89 | | | | |

Копировал МКоф Формат А2

23873-01 31

Инв. № подл. | Подпись и дата | Взам. инв. №

Альбом I

1-1

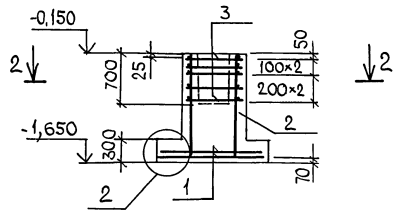


2-2

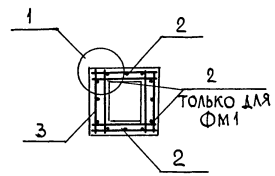


①

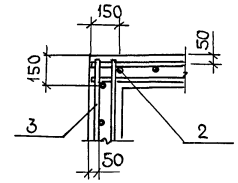


Фм1, Фм2

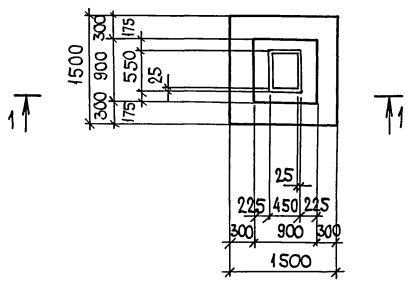


Схема раскладки сеток подошвы

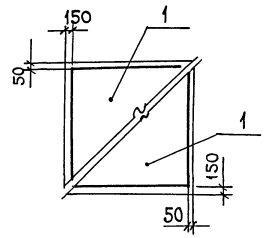


②

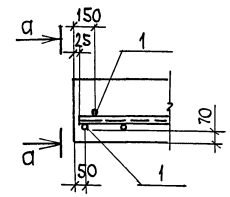


а-а

3-3

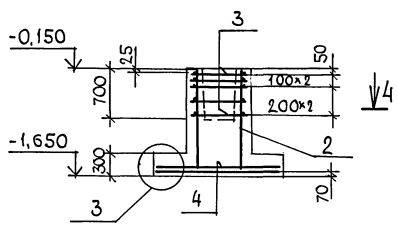


4-4

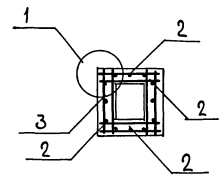


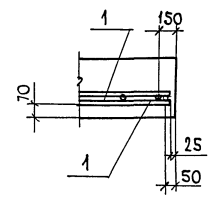


Фм3

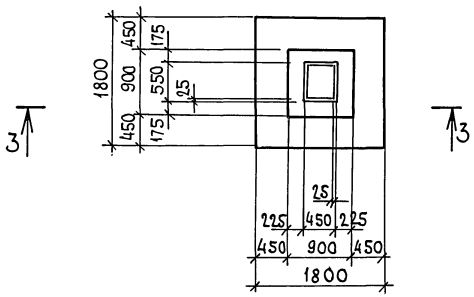


Схема раскладки сеток подошвы

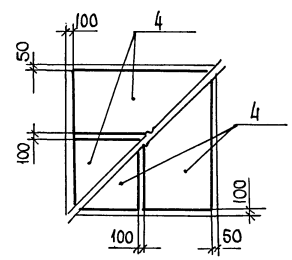


③

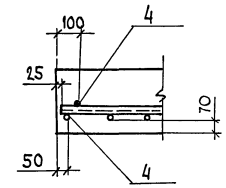


## Спецификация элементов монолитной конструкции

| Формат | Зона | Поз. | Обозначение | Наименование | Кол. | Примечание |
|---|---|---|---|---|---|---|
| | | | | Фм1 | | |
| | | | | Сборочные единицы | | |
| | | | | Сетки арматурные | | |
| | | 1 | ГОСТ 23279-85 | 1С $\frac{10AIII}{6AIII}$ 145×145 $\frac{12S}{2S}$ | 2 | |
| | | 2 | 1.412-1/77-В.3-100 | СН12АII-6×15 | 4 | |
| | | 3 | 1.412-1/77-В3-020 | СА-8АI | 5 | |
| | | | | Материалы | | |
| | | | | Бетон класса В15 | 1.49 | м³ |
| | | | | Фм2 | | |
| | | | | Сборочные единицы | | |
| | | | | Сетки арматурные | | |
| | | 1 | ГОСТ 23279-85 | 1С $\frac{10AIII}{6AIII}$ 145×145 $\frac{12S}{2S}$ | 2 | |
| | | 2 | 1.412-1/77-В3-100 | СН12АII-6×15 | 2 | |
| | | 3 | 1.412-1/77-В.3-020 | СА-8АI | 5 | |
| | | | | Материалы | | |
| | | | | Бетон класса В15 | 1.49 | м³ |
| | | | | Фм3 | | |
| | | | | Сборочные единицы | | |
| | | | | Сетки арматурные | | |
| | | 4 | ГОСТ 23279-85 | 1С $\frac{10AIII}{6AII}$ 85×175 $\frac{27S}{2S}$ | 4 | |
| | | 2 | 1.412-1/77-В.3-100 | СН12АII-6×15 | 4 | |
| | | 3 | 1.412-1/77-В.3-020 | СА 8АI | 5 | |
| | | | | Материалы | | |
| | | | | Бетон класса В15 | 1.78 | м³ |

## Ведомость расхода стали на элемент, кг

| Марка элемента | Изделия арматурные | | | | | | | Общий расход |
|---|---|---|---|---|---|---|---|---|
| | Арматура класса | | | | | | | |
| | AI | | AII | | AIII | | | |
| | ГОСТ 5781-82 | | | | | | | |
| | Ф8 | Итого | Ф12 | Итого | Ф6 | Ф10 | Итого | |
| Фм1 | 16,5 | 16,5 | 20.6 | 20.6 | 1.9 | 14.3 | 16.2 | 53.3 |
| Фм2 | 15.0 | 15,0 | 10.3 | 10.3 | 1.9 | 14.3 | 16.2 | 41.5 |
| Фм3 | 16,5 | 16,5 | 20,6 | 20.6 | 2.3 | 21.6 | 23.9 | 61.0 |

Т.п. 807-29-17.89 КЖ

Межрайонное отделение „Зооветснаб" с товарооборотом до 1млн. рублей в год

| | | | |
|---|---|---|---|
| ГИП | Борисов | | 06.89 |
| Н.контр. | Сенаторов | | 6.89 |
| Нач.отд. | Гринкевич | | 6.89 |
| Гл.спец. | Фролова | | 06.89 |
| Рук.гр. | Феськова | | 6.89 |
| Ст. инж. | Карасева | | 6.89 |

Главный корпус — Стадия: Р; Лист: 7; Листов:

Фундаменты Фм1... Фм3

ГИПРОАГРОХИМ ВЛАДИМИР

Привязан

Инв.№

Копировал

Формат А2

23873-01 32

Инв.№ подл. | Подпись и дата | Взам. инв.№

Альбом 1

2-2

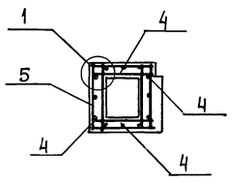


Фм4

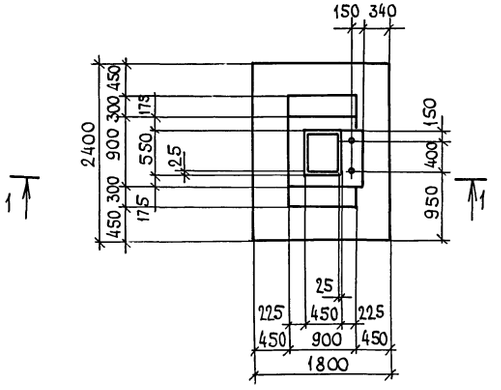


Фм5

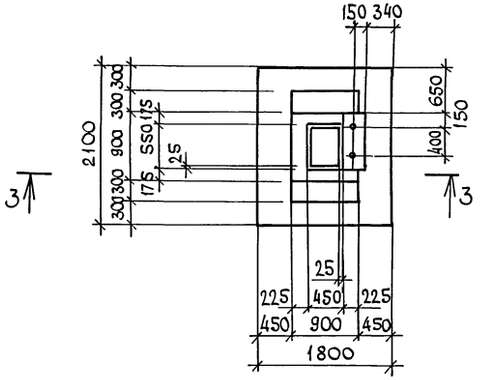


4-4

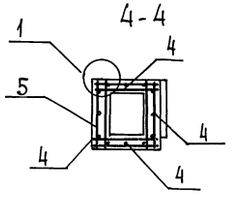


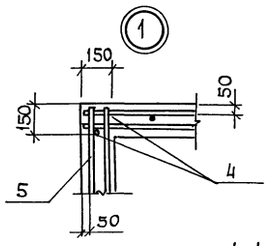


1-1

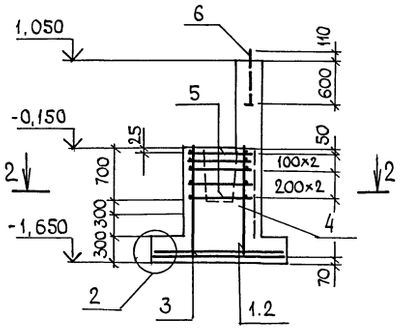


3-3

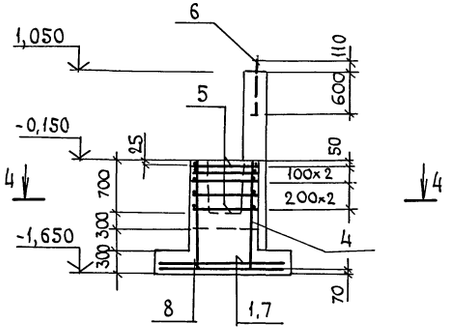


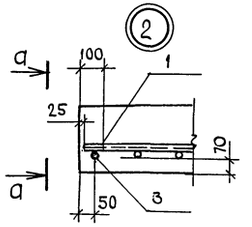


а-а

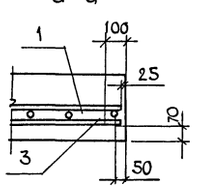


Схема раскладки сеток подошвы

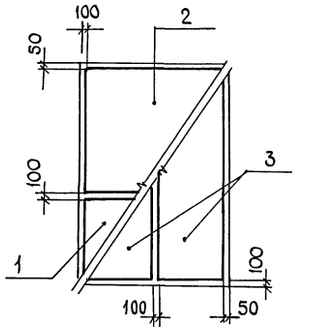


Схема раскладки сеток подошвы

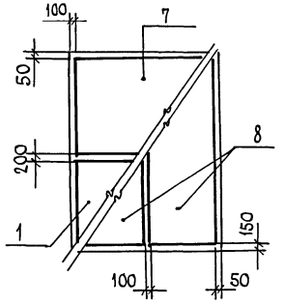


## Спецификация элементов монолитной конструкции

| Формат | Зона | Поз. | Обозначение | Наименование | Кол. | Примечание |
|---|---|---|---|---|---|---|
| | | | | Фм4 | | |
| | | | | Сборочные единицы | | |
| | | | | Сетки арматурные | | |
| | | 1 | ГОСТ 23279-85 | 1С $\frac{10AIII}{6AIII}$ 85×175 $\frac{275}{25}$ | 1 | |
| | | 2 | ГОСТ 23279-85 | 1С $\frac{10AIII}{6AIII}$ 145×175 $\frac{275}{25}$ | 1 | |
| | | 3 | ГОСТ 23279-85 | 1С $\frac{10AIII}{6AIII}$ 85×235 $\frac{275}{25}$ | 2 | |
| | | 4 | 1.412-1/77-В.3-100 | СН12АII-6×15 | 4 | |
| | | 5 | 1.412-1/77-В.3-020 | СА-8АI | 5 | |
| | | 6 | 1.412.1-4.060 | Изделие закладное МН1 | 2 | |
| | | | | Материалы | | |
| | | | | Бетон класса В15 | 2.64 | м³ |
| | | | | Фм5 | | |
| | | | | Сборочные единицы | | |
| | | 1 | ГОСТ 23279-85 | 1С $\frac{10AIII}{6AIII}$ 85×175 $\frac{275}{25}$ | 1 | |
| | | 7 | ГОСТ 23279-85 | 1С $\frac{10AIII}{6AIII}$ 105×175 $\frac{275}{25}$ | 1 | |
| | | 8 | ГОСТ 23279-85 | 1С $\frac{10AIII}{6AIII}$ 85×205 $\frac{275}{25}$ | 2 | |
| | | 4 | 1.412-1/77-В.3-100 | СН12АII-6×15 | 4 | |
| | | 5 | 1.412-1/77-В.3-020 | СА-8АI | 5 | |
| | | 6 | 1.412.1-4.060 | Изделие закладное МН1 | 2 | |
| | | | | Материалы | | |
| | | | | Бетон класса В15 | 2.48 | м³ |

## Ведомость расхода стали на элемент, кг.

| Марка элемента | Изделия арматурные | | | | | | | Всего | Изделия закладные | | | | Общий расход |
|---|---|---|---|---|---|---|---|---|---|---|---|---|---|
| | Арматура класса | | | | | | | | Прокат марки | | | | |
| | AI | | AII | | AIII | | | | ВСт3кп2 | | | | |
| | ГОСТ 5781-82 | | | | | | | | | | | | |
| | Ø8 | Итого | Ø12 | Итого | Ø6 | Ø10 | Итого | | Болт М24 | Гайка М24 | -60×8 | Итого | |
| Фм4 | 16,5 | 16,5 | 20,6 | 20,6 | 3,0 | 28,5 | 31,5 | 68,6 | 5,4 | 0,4 | 1,0 | 6,8 | 75,4 |
| Фм5 | 16,5 | 16,5 | 20,6 | 20,6 | 2,8 | 24,5 | 27,3 | 64,4 | 5,4 | 0,4 | 1,0 | 6,8 | 71,2 |

Т.п. 807-29-17.89 КЖ

Межрайонное отделение „Зооветснаб" с товарооборотом до 1 млн. рублей в год

| | | | | |
|---|---|---|---|---|
| Привязан | ГИП | Борисов | 8.6.89 | Главный корпус |
| | Н.контр. | Сенаторов | 6.6.89 | |
| | Нач. отд. | Гринкевич | 6.6.89 | Фундаменты Фм4, Фм5 |
| | Гл.спец. | Фролова | 6.6.89 | |
| | Рук.гр. | Феськова | 6.6.89 | |
| Инв. № | Ст. инж. | Карасева | 6.6.89 | |

| Стадия | Лист | Листов |
|---|---|---|
| Р | 8 | |

ГИПРОАГРОХИМ Владимир

Инв. № подл. | Подпись и дата | Взам. инв. №

Копировал | Формат А2 | 23873-01 33

Альбом 1

1-1

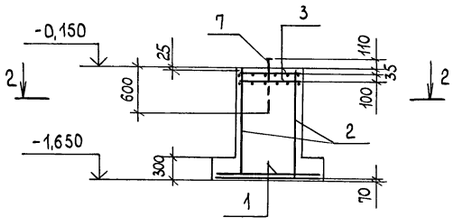


Фм 6

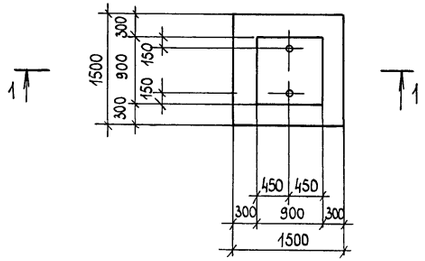


4-4

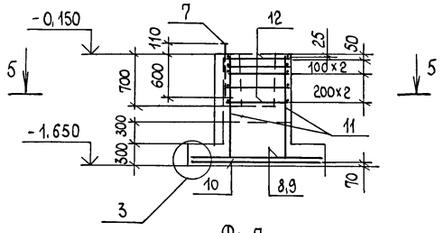


Фм 7

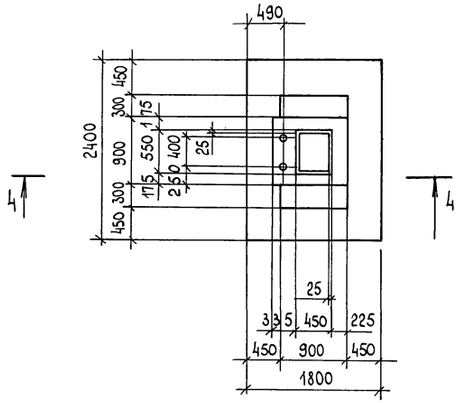


2-2

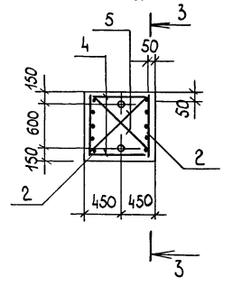


3-3

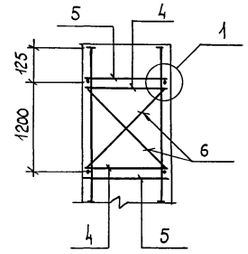


5-5

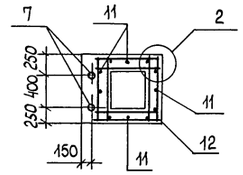


Схема раскладки сеток подошвы

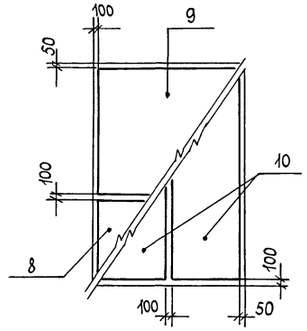


Схема раскладки сеток подошвы

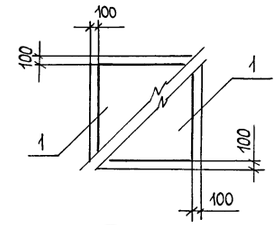


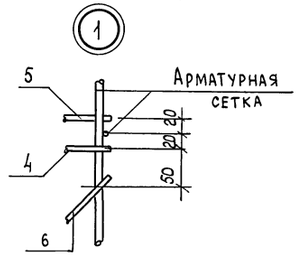


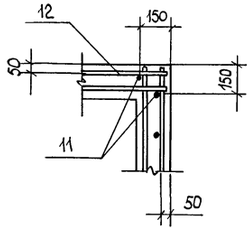


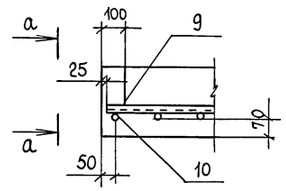


а-а

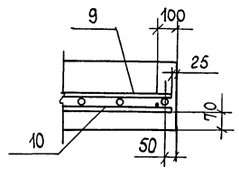


Спецификация элементов монолитной конструкции

| Формат | Зона | Поз. | Обозначение | Наименование | Кол. | Примечание |
|---|---|---|---|---|---|---|
| | | | | Фм6 | | |
| | | | | Сборочные единицы | | |
| | | | | Сетки арматурные | | |
| | | 1 | ГОСТ 23279-85 | 1С $\frac{10\,A\,III}{6\,A\,III}$ 145×145 $\frac{125}{25}$ | 2 | |
| | | 2 | ГОСТ 23279-85 | 1С $\frac{12\,A\,II}{8\,A\,III\,(100)}$ 85×145 $\frac{725+75}{25}$ | 2 | |
| | | 3 | 1.412.1-4.050 | СН-6АI | 2 | |
| | | | | Детали | | |
| | | | | ⌀10 АI ГОСТ 5781-82 | | |
| | | 4 | | L=850 | 4 | 0,52 кг |
| | | 5 | | L=1180 | 4 | 0,73 |
| | | 6 | | L=1380 | 4 | 0,85 |
| | | 7 | 1.412.1-4.060 | Изделие закладное МН1 | 2 | |
| | | | | Материалы | | |
| | | | | Бетон класса В15 | 1,63 | м³ |
| | | | | Фм7 | | |
| | | | | Сборочные единицы | | |
| | | | | Сетки арматурные | | |
| | | 8 | ГОСТ 232.79-85 | 1С $\frac{10\,A\,III}{6\,A\,III}$ 85×175 $\frac{275}{25}$ | 1 | |
| | | 9 | ГОСТ 23279-85 | 1С $\frac{10\,A\,III}{6\,A\,III}$ 145×175 $\frac{275}{25}$ | 1 | |
| | | 10 | ГОСТ 23279-85 | 1С $\frac{10\,A\,III}{6\,A\,III}$ 85×235 $\frac{275}{25}$ | 2 | |
| | | 11 | 1.412-1/77-8.3-100 | СН 12 А II-6×15 | 4 | |
| | | 12 | 1.412-1/77-8.3-020 | СА-8АI | 5 | |
| | | 7 | 1.412.1-4.060 | Изделие закладное МН1 | 2 | |
| | | | | Материалы | | |
| | | | | Бетон класса В15 | 2,39 | м³ |

Ведомость расхода стали на элемент, кг

| Марка элемента | Изделия арматурные | | | | | | | | | | Всего | Изделия закладные | | | | Общий расход |
|---|---|---|---|---|---|---|---|---|---|---|---|---|---|---|---|---|
| | Арматура класса | | | | | | | | | | | Прокат марки | | | | |
| | AI | | | | A II | | A III | | | | | ВСт3кп2 | | | | |
| | ГОСТ 5781-82 | | | | | | | | | | | | | | | |
| | ⌀6 | ⌀8 | ⌀10 | Итого | ⌀12 | Итого | ⌀6 | ⌀8 | ⌀10 | Итого | | Болт М24 | Гайка М24 | -60×8 | Итого | |
| Фм 6 | 7,0 | | 8,4 | 15,4 | 12,9 | 12,9 | 1,9 | 2,0 | 14,3 | 18,2 | 46,6 | 5,4 | 0,4 | 1,0 | 6,8 | 53,4 |
| Фм 7 | | 16,5 | | 16,5 | 20,6 | 20,6 | 3,0 | | 28,5 | 31,5 | 68,6 | 5,4 | 0,4 | 1,0 | 6,8 | 75,4 |

Т.п. 807-29-17.89 КЖ

Межрайонное отделение „Зооветснаб" с товарооборотом до 1 млн. рублей в год

Главный корпус

Фундаменты Фм6, Фм7

| Стадия | Лист | Листов |
|---|---|---|
| Р | 9 | |

ГИПРОАГРОХИМ Владимир

| | | | |
|---|---|---|---|
| ГИП | Борисов | | 8.6.89 |
| Н.контр. | Сенаторов | | 8.6.89 |
| Нач.отд. | Гринкевич | | 8.6.89 |
| Гл.спец. | Фролова | | 8.6.89 |
| Рук. гр. | Феськова | | 8.6.89 |
| Ст. инж. | Карасева | | |

Привязан

Инв.№

Инв.№ подл. | Подпись и дата | Взам.инв.№

Копировал Бабина

Формат А2

Альбом 1

1-1

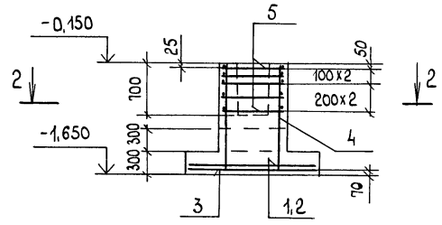


2-2

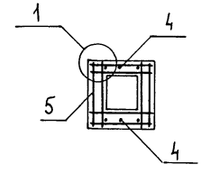


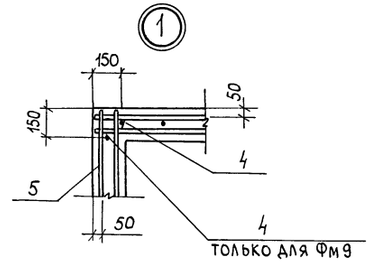


Фм 8

Схемы раскладки сеток подошвы фундаментов

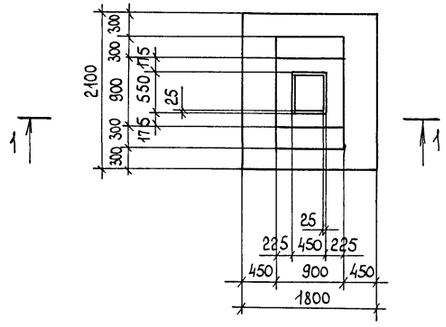


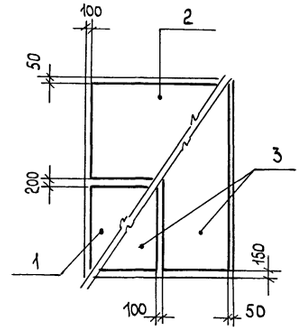


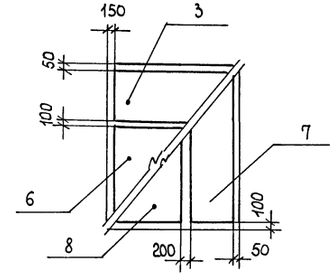


Фм 9

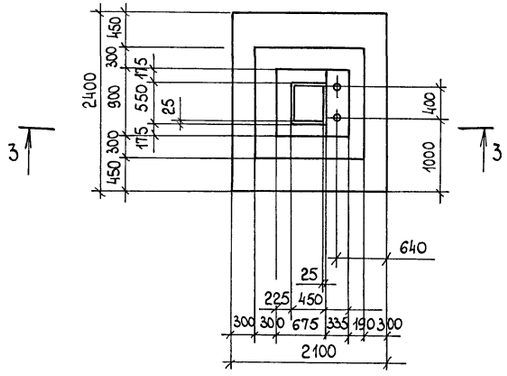


3-3

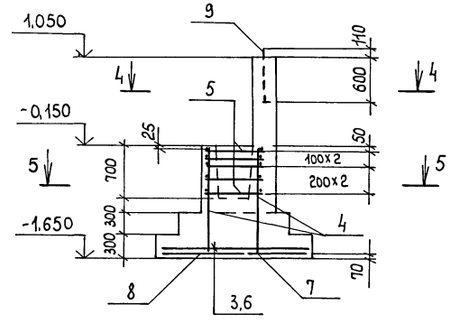


4-4

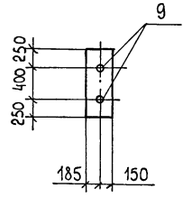


5-5

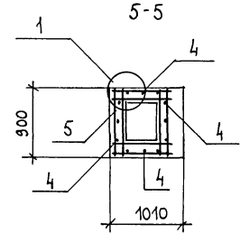


Спецификация элементов монолитной конструкции

| Формат | Зона | Поз. | Обозначение | Наименование | Кол. | Примечание |
|---|---|---|---|---|---|---|
| | | | | Фм8 | | |
| | | | | Сборочные единицы | | |
| | | | | Сетки арматурные | | |
| | | 1 | ГОСТ 23279-85 | 1С $\frac{10AIII}{6AIII}$ 85х175 $\frac{275}{25}$ | 1 | |
| | | 2 | ГОСТ 23279-85 | 1С $\frac{10AIII}{6AIII}$ 105х175 $\frac{275}{25}$ | 1 | |
| | | 3 | ГОСТ 23279-85 | 1С $\frac{10AIII}{6AIII}$ 85х205 $\frac{125}{25}$ | 2 | |
| | | 4 | 1.412-1/77-8.3-100 | СН12АII-6х15 | 2 | |
| | | 5 | 1.412-1/77-8.3-020 | СА-8АI | 5 | |
| | | | | Материалы | | |
| | | | | Бетон класса В15 | 2,11 | м³ |
| | | | | Фм9 | | |
| | | | | Сборочные единицы | | |
| | | | | Сетки арматурные | | |
| | | 3 | ГОСТ 23279-85 | 1С $\frac{10AIII}{6AIII}$ 85х205 $\frac{125}{25}$ | 1 | |
| | | 6 | ГОСТ 23279-85 | 1С $\frac{10AIII}{6AIII}$ 145х205 $\frac{125}{25}$ | 1 | |
| | | 7 | ГОСТ 23279-85 | 1С $\frac{10AIII}{6AIII}$ 85х235 $\frac{275}{25}$ | 1 | |
| | | 8 | ГОСТ 23279-85 | 1С $\frac{10AIII}{6AIII}$ 105х235 $\frac{275}{25}$ | 1 | |
| | | 4 | 1.412-1/77-8.3-100 | СН12АII-6х15 | 4 | |
| | | 5 | 1.412-1/77-8.3-020 | СА-8АI | 5 | |
| | | 9 | 1.412-1/-4.060 | Изделие закладное МН1 | 2 | |
| | | | | Материалы | | |
| | | | | Бетон класса В15 | 3,15 | м³ |

Ведомость расхода стали на элемент, кг

| Марка элемента | Изделия арматурные | | | | | | | Всего | Изделия закладные | | | | Общий расход |
|---|---|---|---|---|---|---|---|---|---|---|---|---|---|
| | Арматура класса | | | | | | | | Прокат марки | | | | |
| | AI | | AII | | AIII | | | | Вст3кп2 | | | | |
| | ГОСТ 5781-82 | | | | | | | | | | | | |
| | ⌀8 | Итого | ⌀12 | Итого | ⌀6 | ⌀10 | Итого | | Болт М24 | Гайка М24 | -60х8 | Итого | |
| Фм 8 | 14,9 | 14,9 | 10,3 | 10,3 | 2,8 | 24,5 | 27,3 | 52,5 | | | | | 52,5 |
| Фм 9 | 16,5 | 16,5 | 20,6 | 20,6 | 3,7 | 32,4 | 36,1 | 73,2 | 5,4 | 0,4 | 1,0 | 6,8 | 80,0 |

Инв.№ подл. | Подпись и дата | Взам.инв.№

Привязан

Инв.№

| | | | |
|---|---|---|---|
| ГИП | Борисов | | 06.89 |
| Н.контр. | Сенаторов | | 06.89 |
| Нач.отд. | Гринкевич | | 06.89 |
| Гл.спец. | Фролова | | 06.89 |
| Рук.гр. | Феськова | | 06.89 |
| Ст.инж. | Карасева | | 06.89 |

Т.п. 807-29-17.89 КЖ

Межрайонное отделение „Зооветснаб" с товарооборотом до 1 млн. рублей в год

Главный корпус

Фундаменты Фм8, Фм9

| Стадия | Лист | Листов |
|---|---|---|
| Р | 10 | |

ГИПРОАГРОХИМ Владимир

Копировал Бабина

Формат А2

23873-01 35

Альбом 1

1-1

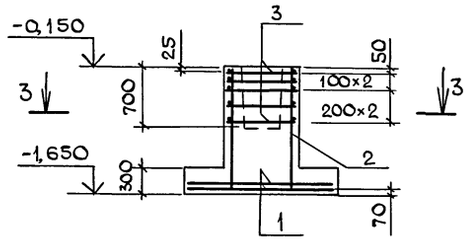


2-2

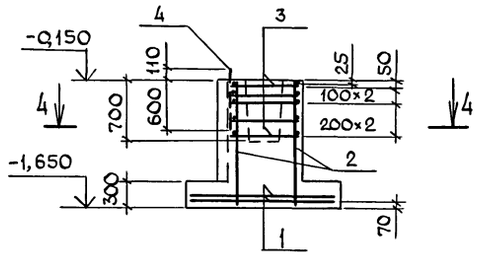


3-3

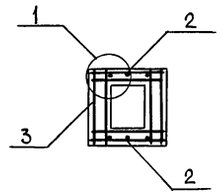


Фм 10

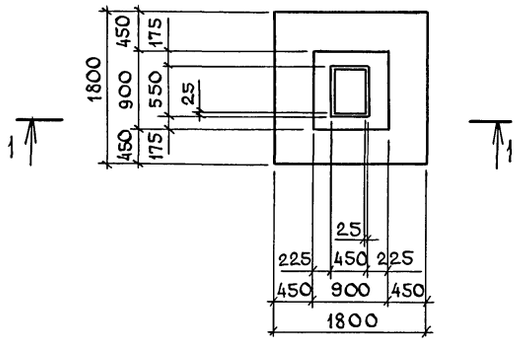


Фм 11

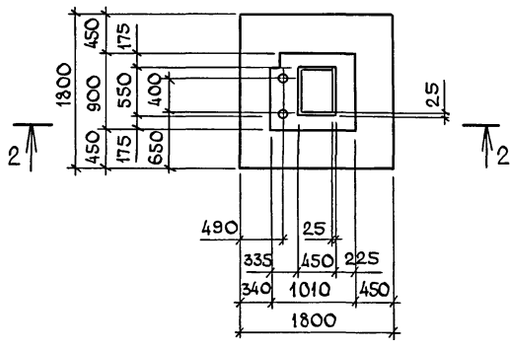


4-4

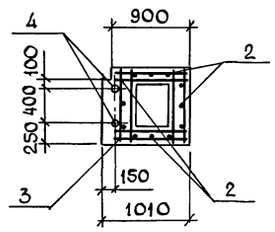


5-5

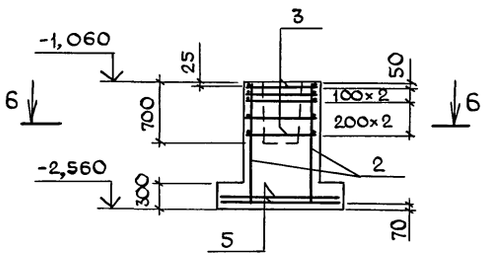


6-6

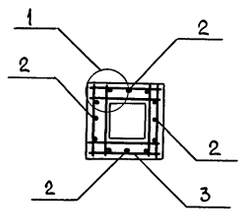


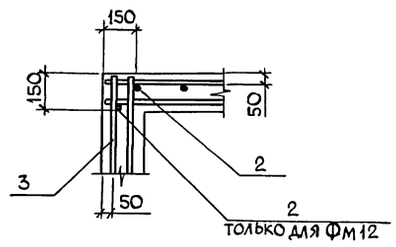


Фм 12

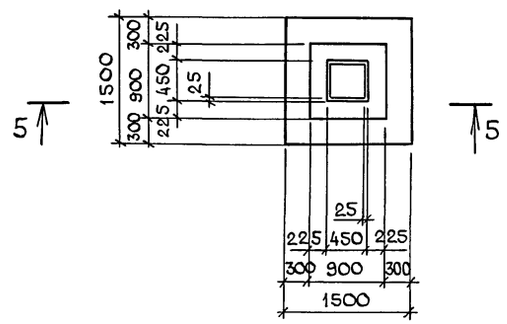


Схема раскладки сеток подошвы

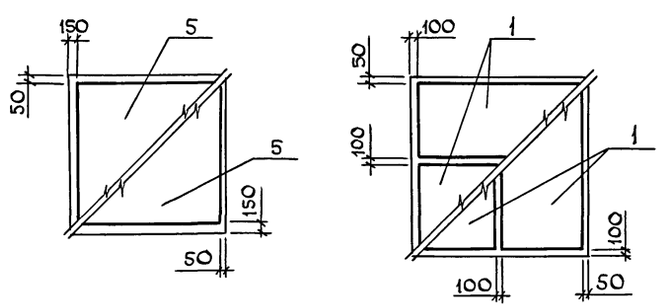


Спецификация элементов монолитной конструкции

| Формат | Зона | Поз. | Обозначение | Наименование | Кол. | Примечание |
|---|---|---|---|---|---|---|
| | | | | Фм 10 | | |
| | | | | Сборочные единицы | | |
| | | | | Сетки арматурные | | |
| | | 1 | ГОСТ 23279-85 | 1С $\frac{10AIII}{6AIII}$ 85×175 $\frac{275}{25}$ | 4 | |
| | | 2 | 1.412-1/77-В.3-100 | СН12 АII-6×15 | 2 | |
| | | 3 | 1.412-1/77-В.3-020 | СА-8АI | 5 | |
| | | | | Материалы | | |
| | | | | Бетон класса В15 | 1,78 | м³ |
| | | | | Фм 11 | | |
| | | | | Сборочные единицы | | |
| | | | | Сетки арматурные | | |
| | | 1 | ГОСТ 23279-85 | 1С $\frac{10AIII}{6AIII}$ 85×175 $\frac{275}{25}$ | 4 | |
| | | 2 | 1.412-1/77-В.3-100 | СН 12АII-6×15 | 4 | |
| | | 3 | 1.412-1/77-В.3-020 | СА-8АI | 5 | |
| | | 4 | 1.412.1-4.060 | Изделие закладное МН1 | 2 | |
| | | | | Материалы | | |
| | | | | Бетон класса В15 | 1,88 | м³ |
| | | | | Фм 12 | | |
| | | | | Сборочные единицы | | |
| | | | | Сетки арматурные | | |
| | | 5 | ГОСТ 23279-85 | 1С $\frac{10AIII}{6AIII}$ 145×145 $\frac{125}{25}$ | 2 | |
| | | 2 | 1.412-1/77-В.3-100 | СН12 АII-6×15 | 4 | |
| | | 3 | 1.412-1/77-В.3-020 | СА-8АI | 5 | |
| | | | | Материалы | | |
| | | | | Бетон класса В15 | 1,52 | м³ |

Ведомость расхода стали на элемент, кг

| Марка элемента | Изделия арматурные | | | | | | | | Изделия закладные | | | | Общий расход |
|---|---|---|---|---|---|---|---|---|---|---|---|---|---|
| | Арматура класса | | | | | | | Всего | Прокат марки | | | | |
| | AI | | AII | | AIII | | | | Вст3кп2 | | | | |
| | ГОСТ 5781-82 | | | | | | | | | | | | |
| | ф8 | Итого | ф12 | Итого | ф6 | ф10 | Итого | | Болт М24 | Гайка М24 | -60×8 | Итого | |
| Фм 10 | 14,9 | 14,9 | 10,3 | 10,3 | 2,3 | 21,6 | 23,9 | 49,1 | — | — | — | — | 49,1 |
| Фм 11 | 16,5 | 16,5 | 20,6 | 20,6 | 2,3 | 21,6 | 23,9 | 61,0 | 5,4 | 0,4 | 1,0 | 6,8 | 67,8 |
| Фм 12 | 16,5 | 16,5 | 20,6 | 20,6 | 1,9 | 14,3 | 16,2 | 53,3 | — | — | — | — | 53,3 |

Т.п. 807-29-17.89 КЖ

Межрайонное отделение „Зооветснаб" с товарооборотом до 1 млн. рублей в год

Главный корпус

Фундаменты Фм10...Фм12

| | | | |
|---|---|---|---|
| ГИП | Борисов | | 3.6.89 |
| Н.контр. | Сенаторов | | 2.6.89 |
| Нач.отд. | Гринкевич | | 6.6.89 |
| Гл.спец. | Фролова | | 2.6.89 |
| Рук.гр. | Феськова | | 2.6.89 |
| Ст.инж. | Карасева | | 6.6.89 |

| Стадия | Лист | Листов |
|---|---|---|
| Р | 11 | |

ГИПРОАГРОХИМ Владимир

Привязан

Инв. №

Инв. № подл. | Подпись и дата | Взам. инв. №

Копировал Завьялова Формат А2

1-1

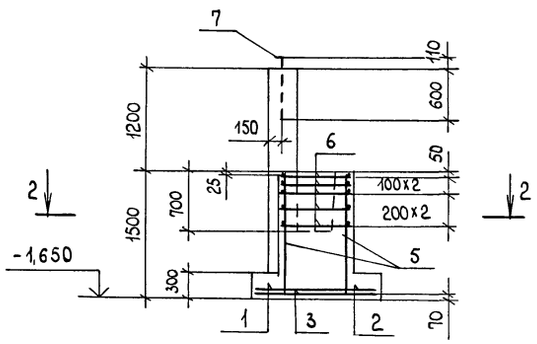


2-2

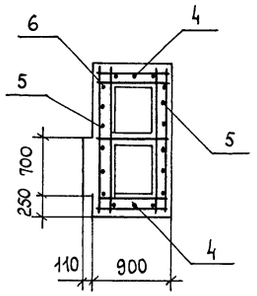


3-3

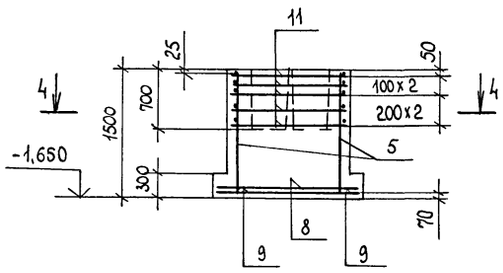


Фм 14

Фм 13

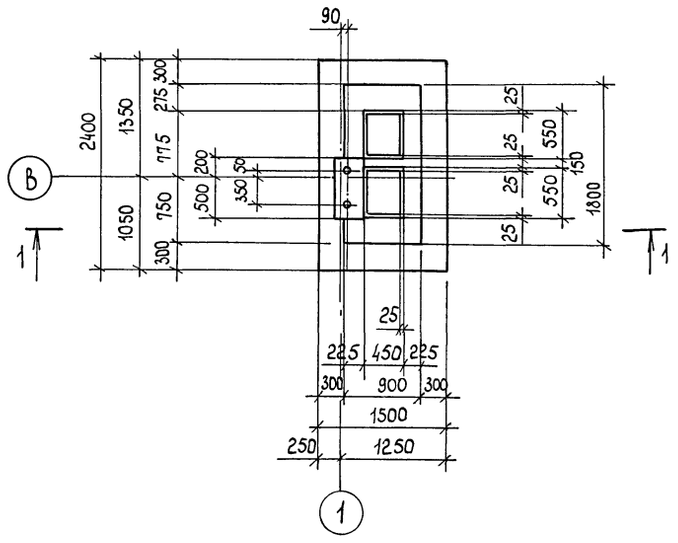


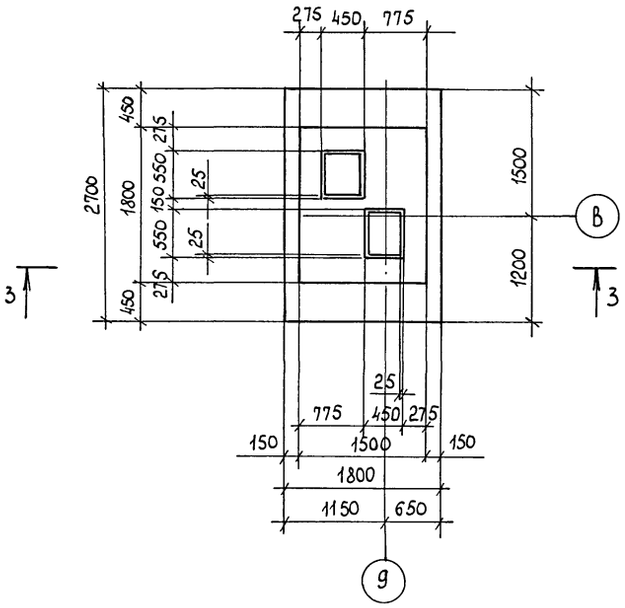


4-4

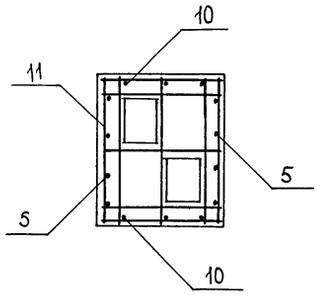


Схемы раскладки сеток подошвы

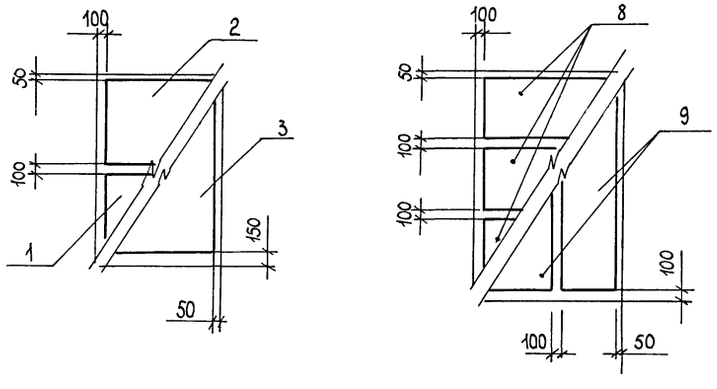


Спецификация элементов монолитной конструкции

| Формат | Зона | Поз. | Обозначение | Наименование | Кол. | Примечание |
|---|---|---|---|---|---|---|
| | | | | Фм 13 | | |
| | | | | Сборочные единицы | | |
| | | | | Сетки арматурные | | |
| | | 1 | ГОСТ 23279-85 | 1С 10AIII/6AIII 85х145 125/25 | 1 | |
| | | 2 | ГОСТ 23279-85 | 1С 10AIII/6AIII 145х145 125/25 | 1 | |
| | | 3 | ГОСТ 23279-85 | 1С 10AIII/6AII 145х235 275/25 | 1 | |
| | | 4 | ГОСТ 23279-85 | 1С 12AII/8AIII(100) 85х145 725+25/25 | 2 | |
| | | 5 | ГОСТ 23279-85 | 1С 12AII/8AIII(100) 165х145 725+25/25 | 2 | |
| | | 6 | КЖ.И 35.00 | С1 | 5 | |
| | | 7 | 1.412.1-4.060 | Изделие закладное МН1 | 2 | |
| | | | | Материалы | | |
| | | | | Бетон класса В 15 | 3,11 | м³ |
| | | | | Фм 14 | | |
| | | | | Сборочные единицы | | |
| | | | | Сетки арматурные | | |
| | | 8 | ГОСТ 23279-85 | 1С 10AIII/6AIII 85х175 275/25 | 3 | |
| | | 9 | ГОСТ 23279-85 | 1С 10AIII/6AIII 85х265 125/25 | 2 | |
| | | 5 | ГОСТ 23279-85 | 1С 12AII/8AIII(100) 165х145 725+25/25 | 2 | |
| | | 10 | ГОСТ 23279-85 | 1С 12AII/8AIII(100) 145х145 725+25/25 | 2 | |
| | | 11 | КЖ.И 36.00 | С2 | 5 | |
| | | | | Материалы | | |
| | | | | Бетон класса В 15 | 4,38 | м³ |

Ведомость расхода стали на элемент, кг

| Марка элемента | Изделия арматурные | | | | | | | | Всего | Изделия закладные | | | | Общий расход |
|---|---|---|---|---|---|---|---|---|---|---|---|---|---|---|
| | Арматура класса | | | | | | | | | Прокат марки | | | | |
| | AI | | AII | | AIII | | | | | Вст3кп2 | | | | |
| | ГОСТ 5781-82 | | | | | | | | | | | | | |
| | ⌀8 | Итого | ⌀12 | Итого | ⌀6 | ⌀8 | ⌀10 | Итого | | Болт М24 | Гайка М24 | -60х8 | Итого | |
| Фм 13 | 24,0 | 24,0 | 36,1 | 36,1 | 2,8 | 5,9 | 23,2 | 31,9 | 92,0 | 5,4 | 0,4 | 1,0 | 6,8 | 98,8 |
| Фм 14 | 33,0 | 33,0 | 43,8 | 43,8 | 3,6 | 7,3 | 32,5 | 43,4 | 120,2 | | | | | 125,1 |
| | | | | | | | | | | | | | | |

Инв. № подл. | Подпись и дата | Взам. инв. №

Привязан

Инв. №

| | | | |
|---|---|---|---|
| ГИП | Борисов | | 3.6.89 |
| Н.контр. | Сенаторов | | 6.6.89 |
| Нач.отд. | Гринкевич | | 6.6.89 |
| Гл.спец. | Фролова | | 6.6.89 |
| Рук. гр. | Феськова | | 6.6.89 |
| Ст. инж. | Карасева | | 6.6.89 |

Т.п. 807-29-17.89 КЖ

Межрайонное отделение „Зооветснаб" с товарооборотом до 1 млн. рублей в год

Главный корпус

Фундаменты Фм 13, Фм 14

| Стадия | Лист | Листов |
|---|---|---|
| Р | 12 | |

ГИПРОАГРОХИМ Владимир

Копировал Бабина

Формат А2

Альбом 1

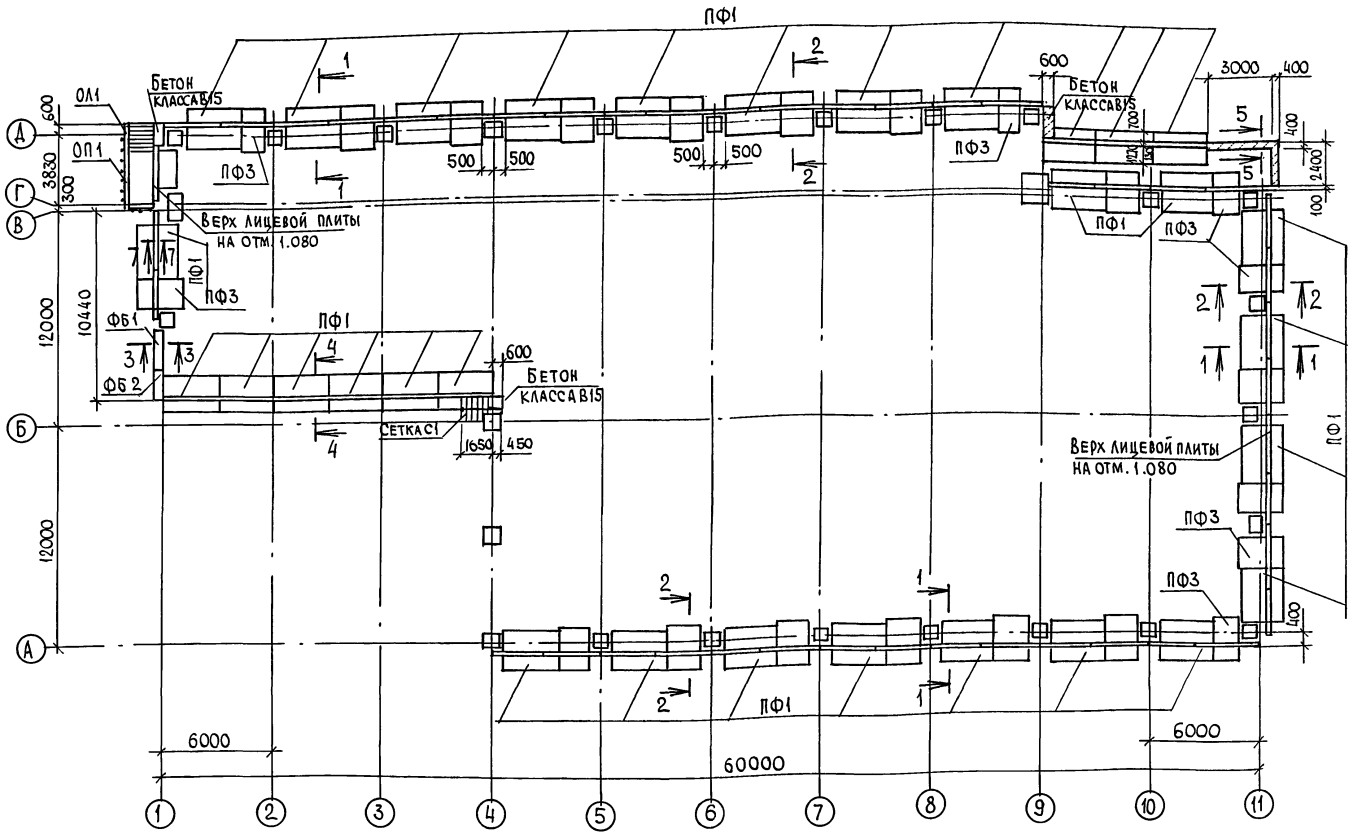


1-1

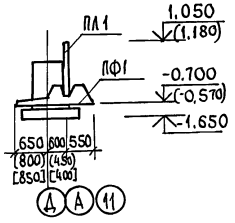


2-2

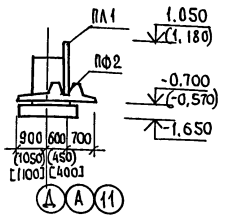


3-3

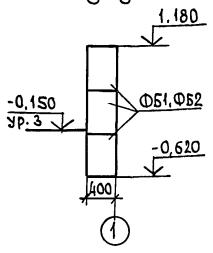


4-4

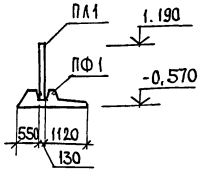


5-5

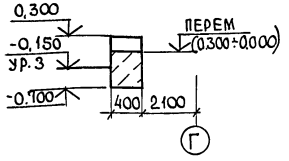


Схема расположения входа на рампу (повернуто)

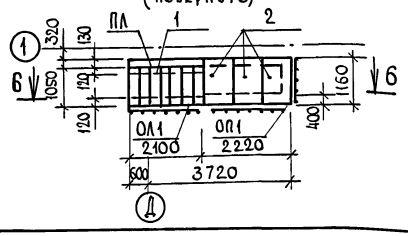


6-6

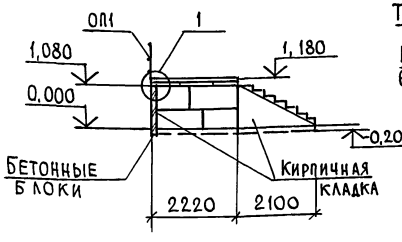


7-7

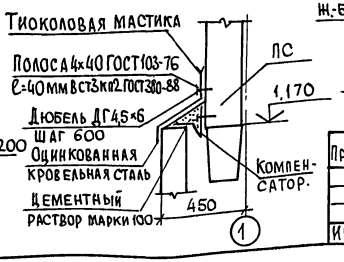


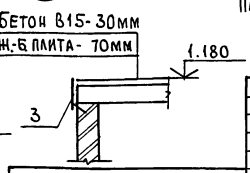


Привязан

Инв. № подл. | Подпись и дата | Взам. инв. №

Спецификация элементов к схеме расположения фундаментных лицевых плит

| Марка, поз. | Обозначение | Наименование | Кол. | Масса ед. кг. | Примечание |
|---|---|---|---|---|---|
| | | Плиты фундаментные | | | |
| ПФ1 | 3.002.1-1.1-11 | ПФ 2-1 | 32 | 3600 | |
| ПФ2 | 3.019.1-1.1-ПФ 0.00 | ПФ 1А-1 | 16 | 2600 | |
| ПФ3 | 3.019.1-1.1-ПФ 0.00-01 | ПФ 1Б-1 | 7 | 2000 | |
| | | Плиты лицевые | | | |
| ПЛ1 | 3.002.1-1.1-01-01 | ПЛ 1-2 | 54 | 1500 | |
| | | | | | |
| | | Блоки бетонные | | | |
| ФБ1 | ГОСТ 13579-78 | ФБС 24.4.6-Т | 3 | 1300 | |
| ФБ2 | ГОСТ 13579-78 | ФБС 12.4.6-Т | 5 | 640 | |
| ФБ3 | ГОСТ 13579-78 | ФБС 9.4.6-Т | 2 | 470 | |
| С1 | ГОСТ 23279-85 | Сетка 4С $\frac{5Вр I-200}{5Вр I-200}$-150×420 | 1 | 9,72 | |
| ОЛ1 | 1.450-1, вып.2 | Ограждение ЛО.1 | 1 | 31 | |
| ОП1 | 1.450.3-3.1 5.1.0.1.0 | Ограждение площадки ПМ36-10.12 | 3 | 20.9 | |
| 1 | ГОСТ 8717.1-84-02.0.00 | Ступень ЛС 11-6-1п | 7 | 111 | |
| 2 | 3.006.1-2.87.2-7 | Плита П7д-3 | 3 | 150 | |
| 3 | 3.400-6/76 | Изделие закладное МИЗ-11 | 3.4 | | м |
| | ГОСТ 19904-74 | Слив из оцинкованной | | | |
| | | кровельной стали δ=0,7мм | | 172 | |
| | | Материалы | | | |
| | | Бетон класса В15 | 4,58 | | м³ |

1. Подпорная стенка разработана как вариант при следующих данных: $q_p = 4.0 т/м^2$, для несвязанных грунтов. При привязке данный чертеж должен быть откорректирован в зависимости от нагрузок и грунтовых условий.

2. Марка бетона лицевых и фундаментных плит по морозостойкости F-75.

3. Под фундаментные плиты выполнить подготовку из щебня толщиной 100мм и пролитого цементным раствором. Подготовка должна выступать за грани подошвы на 150 мм.

4. Внутренние поверхности лицевых плит соприкасающиеся с грунтом обмазать горячим битумом за 2 раза по грунтовке.

5. Вертикальные швы между сборными элементами замонолитить цементным раствором марки 150, щелевые стыки замонолитить бетоном класса В15 на мелком заполнителе.

6. Обратную засыпку произвести песчаным грунтом.

7. Все незамаркированные лицевые плиты - марки ПЛ1, фундаментные плиты - ПФ2.

8. Размеры в круглых скобках - для осей 1,11, в квадратных - для оси А.

| | | | | | |
|---|---|---|---|---|---|
| | | | | Т.п. 807-29-17.89 КЖ | |
| | | | | Межрайонное отделение „Зооветснаб" с товарооборотом до 1 млн. рублей в год | |
| ГИП | Борисов | | 3.6.89 | Главный корпус | Стадия: Р; Лист: 13; Листов: |
| Н.контр. | Сенаторов | | 6.6.89 | | |
| Кач.отд. | Гринкевич | | 6.6.89 | | |
| Гл.спец. | Фролова | | 6.6.89 | Схема расположения фундаментных и лицевых плит рампы | Гипродорохим г. Владимир |
| Рук.гр. | Феськова | | 6.6.89 | | |
| Разраб. | Попова | | 6.6.89 | | |

Инв. №

Копировал

Формат А2 23873-01 38

Альбом 1

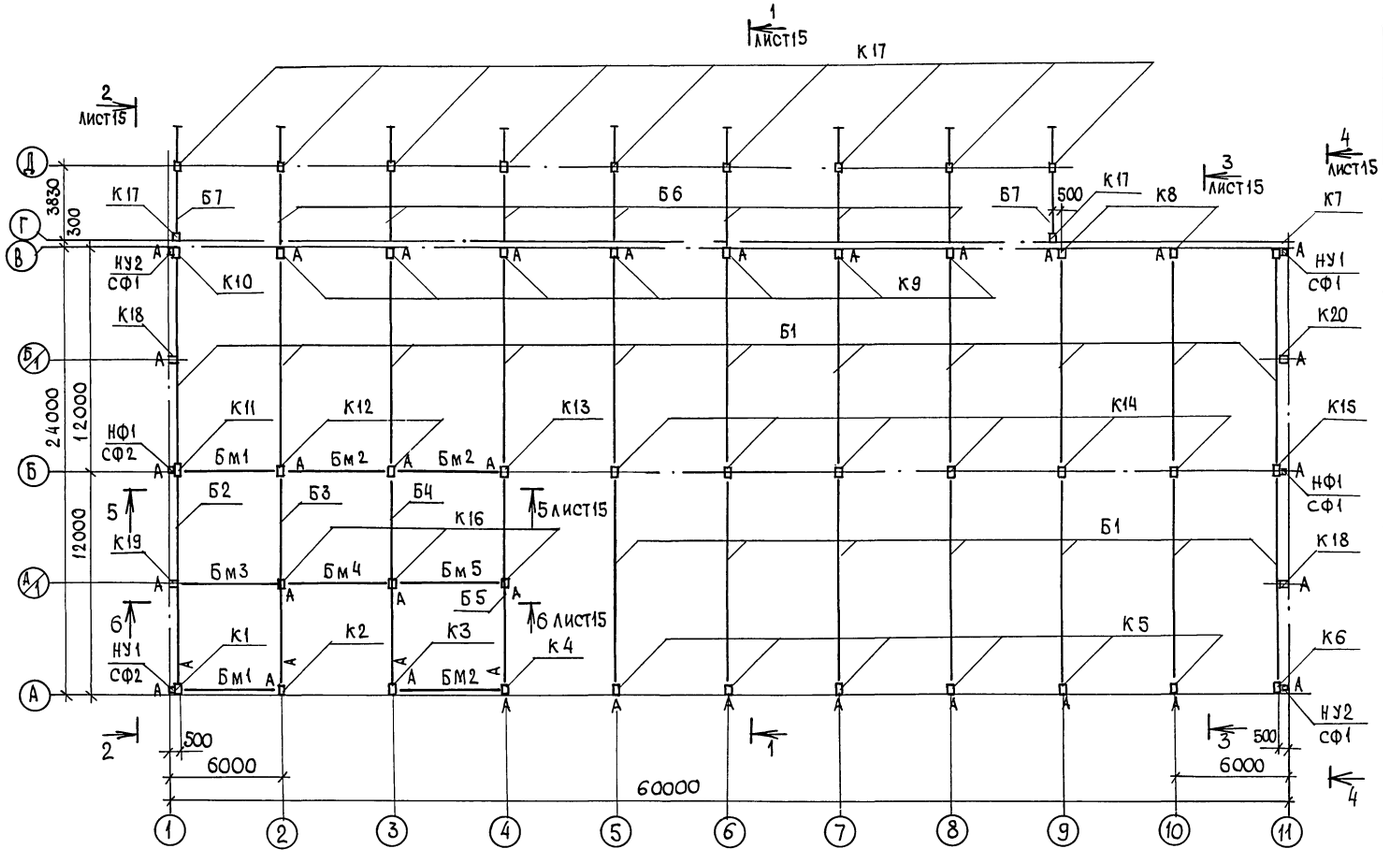


## Спецификация к схеме расположения элементов каркаса

| Марка, поз. | Обозначение | Наименование | Кол. | Масса ед. кг. | Примечание |
|---|---|---|---|---|---|
| | | Колонны | | | |
| К1 | КЖ.И.01.00 | К60-1а | 1 | | |
| К2 | КЖ.И.02.00 | К60-1б | 1 | | |
| К3 | КЖ.И.02.00 | К60-1в | 1 | | |
| К4 | КЖ.И.03.00 | К60-1г | 1 | | |
| К5 | КЖ.И.03.00 | К60-1д | 6 | | |
| К6 | КЖ.И.04.00 | К60-1е | 1 | | |
| К7 | КЖ.И.01.00 | К60-1ж | 1 | | |
| К8 | КЖ.И.05.00 | К60-1л | 2 | | |
| К9 | КЖ.И.05.00 | К60-1и | 7 | | |
| К10 | КЖ.И.04.00 | К60-1к | 1 | | |
| К11 | КЖ.И.06.00 | К60-16а | 1 | | |
| К12 | КЖ.И.06.00 | К60-16б | 2 | | |
| К13 | КЖ.И.07.00 | К60-16в | 1 | | |
| К14 | 1.423-3, вып.1 | К60-16 | 6 | 2100 | |
| К15 | КЖ.И.07.00 | К60-16г | 1 | | |
| К16 | КЖ.И.10.00 | К30-1а | 3 | | |
| К17 | 1.423-3, вып.1 | К60-1 | 11 | 2000 | F-75 |
| К18 | КЖ.И.08.00 | 1КФ67-1-1 | 2 | | |
| К19 | КЖ.И.09.00 | 1КФ67-1-2 | 1 | | В25 |
| К20 | КЖ.И.09.00 | 1КФ67-1-3 | 1 | | |
| | | Полоса Б-10×170 ГОСТ 103-76 Ст3пс6-1 ТУ14-1-3023-80 L=400 | 3 | 5,34 | |
| | | Полоса Б-16×170 ГОСТ 103-76 Ст3пс6-1 ТУ14-1-3023-80 L=400 | 2 | 6,53 | |
| | | Стойки | | | |
| СФ1 | 1.030.1-1.4-2-10-01 | СФ2 | 4 | 300,4 | |
| СФ2 | 1.030.1-1.4-2-10-03 | СФ4 | 2 | 359.1 | |
| | | Насадки | | | |
| НУ1 | 1.030.1-1.4-1-020 | НУ1 | 2 | 25.2 | |
| НУ2 | 1.030.1-1.4-1-020-01 | НУ2 | 2 | 25.2 | |
| НФ1 | 1.030.1-1.4-1-010 | НФ1 | 2 | 29.7 | |
| НФ4 | 1.030.1-1.4-1-010-03 | НФ4 | 4 | 35.2 | |

1. Монтаж конструкций производить в соответствии с общими данными указанных серий.
2. Монтажную сварку производить электродами Э-46 по ГОСТ 9467-75.
3. Поверхности колонн, соприкасающиеся с грунтом засыпки, окрасить горячим битумом марки 5НУ за 2 раза по грунтовке состава 1:3 1 часть битума из 3 части бензина по ГОСТ 6617-76.
4. Металлические балки оштукатурить цементно-песчаным раствором по металлической сетке 20-20-0 ГОСТ 5336-80 шириной 1000. Расход - 119.7 кг.

### Продолжение

| Марка, поз. | Обозначение | Наименование | Кол. | Масса ед. кг. | Примечание |
|---|---|---|---|---|---|
| | | Балки | | | |
| Б1 | КЖ.И.12.00 | 1БСП12-2АтVа | 18 | | |
| Б2 | КЖ.И.13.00 | 1БСП12-2АтVб | 1 | | |
| Б3 | КЖ.И.13.00 | 1БСП12-2АтVв | 1 | | |
| Б4 | КЖ.И.14.00 | 1БСП12-2АтVг | 1 | | |
| Б5 | КЖ.И.15.00 | 1БСП12-2АтVд | 1 | | |
| Б6 | КЖ.И.16.00 | 1БК6.0-1а | 7 | | |
| Б7 | КЖ.И.16.00 | 1БК6.0-1б | 2 | | |
| | | Балки металлические | | | |
| Бм1 | КЖ.И.17.00 | Бм1 | 2 | | |
| Бм2 | КЖ.И.17.00 | Бм2 | 3 | | |
| Бм3 | КЖ.И.18.00 | Бм3 | 1 | | |
| Бм4 | КЖ.И.18.00 | Бм4 | 1 | | |
| Бм5 | КЖ.И.18.00 | Бм5 | 1 | | |

### Продолжение

| Мерка, поз. | Обозначение | Наименование | Кол. | Масса ед. кг. | Примечание |
|---|---|---|---|---|---|
| | | Опорные столики | | | |
| ОП1 | КЖ.И.30.00 | ОП1 | 7 | | |
| ОП2 | КЖ.И.31.00 | ОП2 | 11 | | |
| | | Крепежные элементы | | | |
| ММ10 | 1.400-7 | ММ10 | 4 | | |
| ММ20 | 1.400-7 | ММ20 | 4 | | |
| Т24 | 1.030-1-1.4-1-240 | Т24 | 24 | | |
| МС38 | 1.030.9-27-2-0.300 | МС38 | 4 | | |
| МС34 | 3.019.1-1.1-МС28 | МС34 | 9 | | |

Привязан

Инв.№

Взам.инв.№ | Подпись и дата | Инв.№ подл.

Т.п. 807-29-17.89 КЖ

Межрайонное отделение „Зооветснаб" с товарооборотом до 1 млн. рублей в год

| | | | |
|---|---|---|---|
| ГИП | Борисов | | 06.89 |
| Н.контр. | Сенаторов | | 06.89 |
| Нач.отд. | Гринкевич | | 06.89 |
| Гл.спец. | Фролова | | 06.89 |
| Рук.гр. | Феськова | | 06.89 |
| Ст.инж | Карасева | | 06.89 |

Главный корпус

| Стадия | Лист | Листов |
|---|---|---|
| Р | 14 | |

Схема расположения элементов каркаса

ГИПРОАГРОХИМ Владимир

Копировал

Формат А2 23873-01 39

Альбом 1

1-1

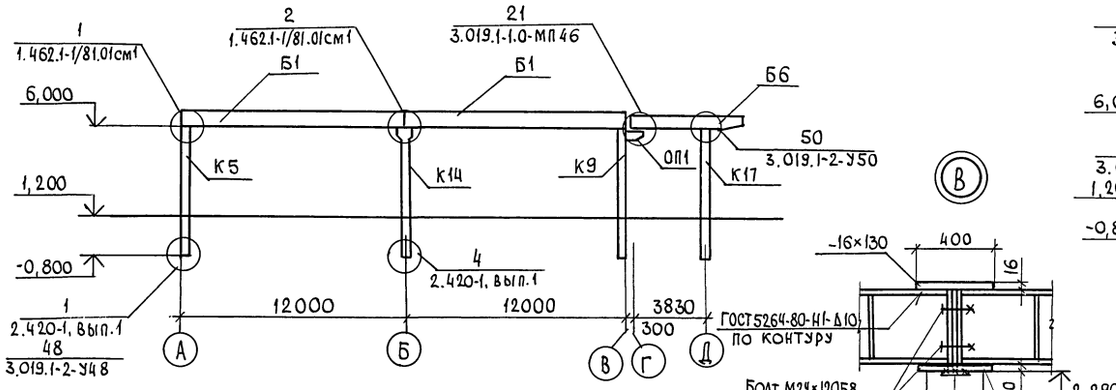





2-2

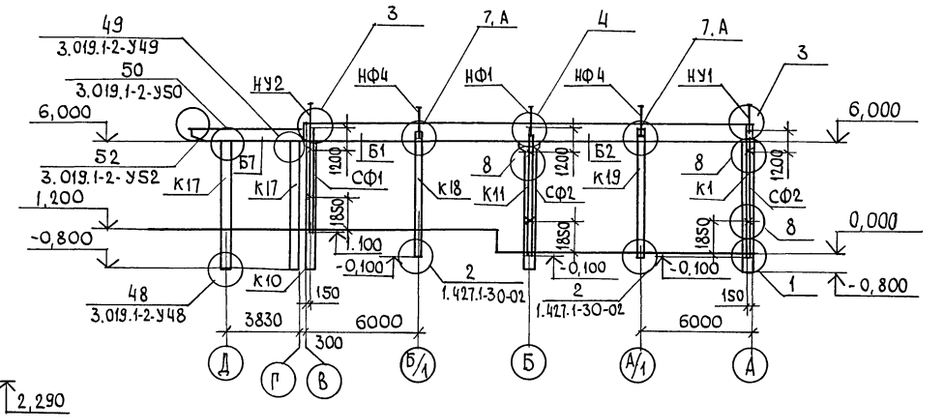


3-3

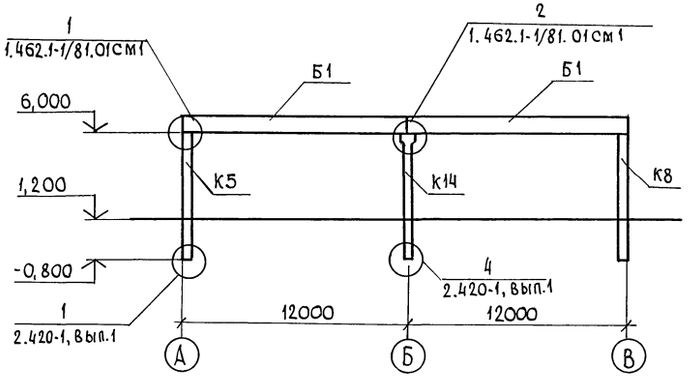


4-4

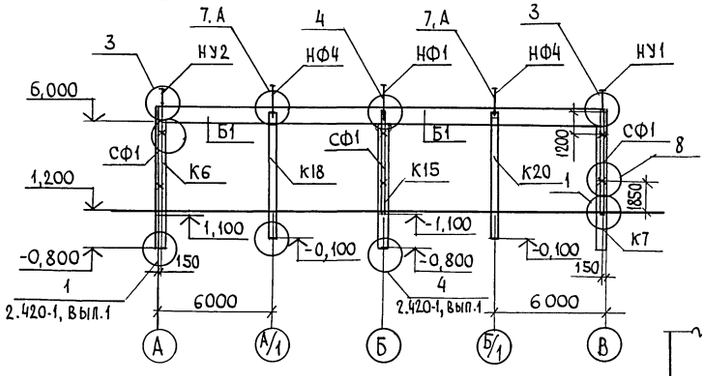


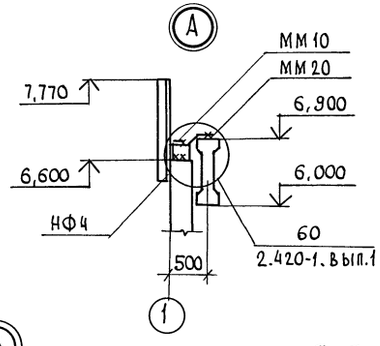


5-5

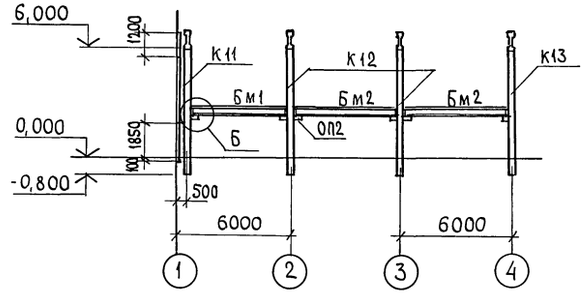


6-6

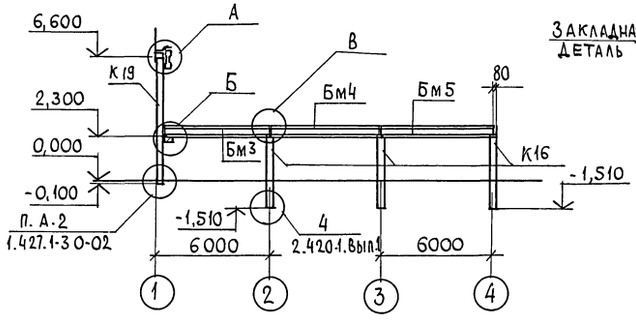





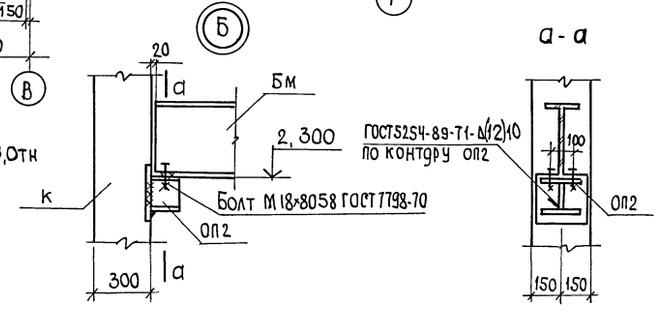


1. Все неоговоренные узлы приняты по серии 1.030.1-1, вып.3-3
2. Высота сварного шва (12мм) – для колонны К19

| | | | | | |
|---|---|---|---|---|---|
| | | | | Т.п. 807-29-17.89 КЖ | |
| | | | | Межрайонное отделение "Зооветснаб" с товарооборотом до 1 млн. рублей в год | |
| ГИП | Борисов | | 8.6.89 | Главный корпус | Стадия: Р; Лист: 15; Листов: |
| Н.контр. | Сенаторов | | 6.6.89 | | |
| Нач.отд. | Гринкевич | | 6.6.89 | | |
| Гл.спец. | Фролова | | 6.6.89 | Виды 1-1 … 6-6 | ГИПРОАГРОХИМ Владимир |
| Рук.гр. | Феськова | | 6.6.89 | | |
| Ст.инж. | Карасева | | 6.6.89 | | |

Привязан

Инв.№

Инв.№ подл. | Подпись и дата | Взам. инв.№

Копировал

Формат А2

23873-01 40

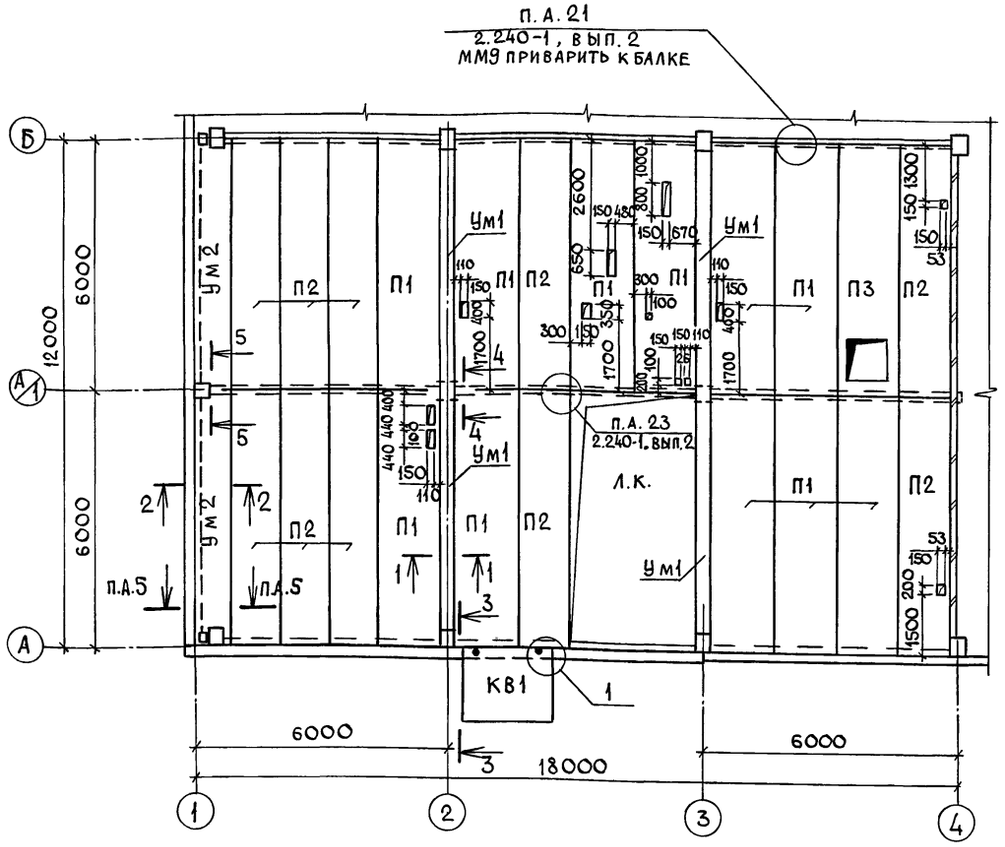


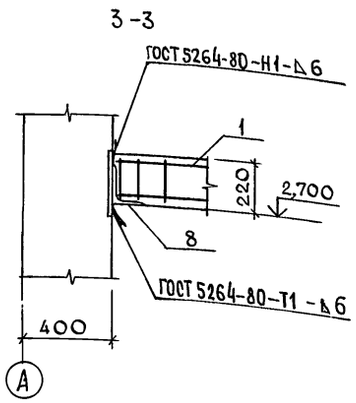


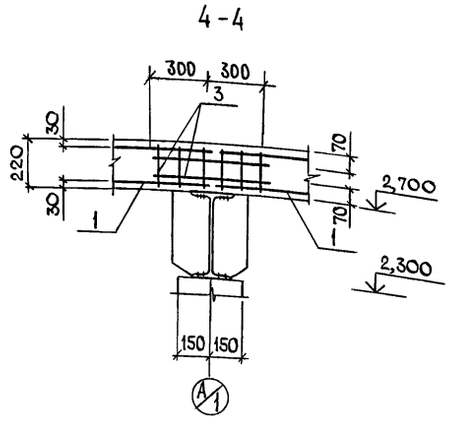


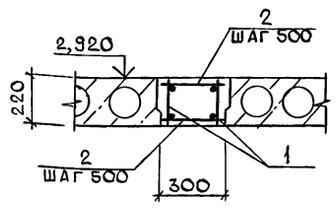


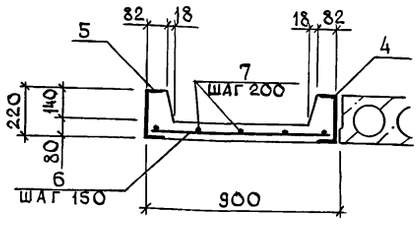


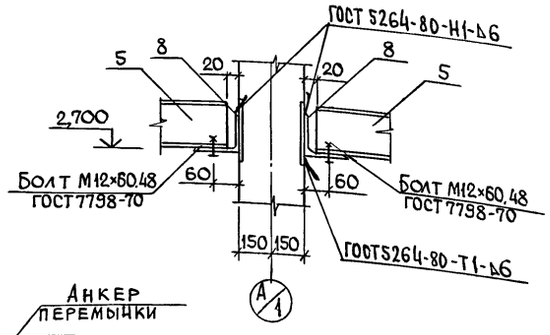


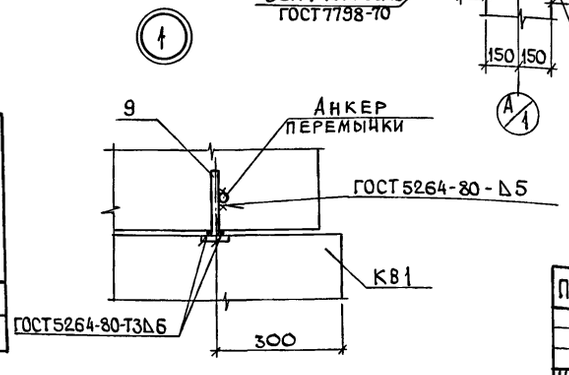


## Спецификация к схеме расположения элементов перекрытия

| Марка, поз. | Обозначение | Наименование | Кол. | Масса ед.кг | Примечание |
|---|---|---|---|---|---|
| | | Плиты перекрытия | | | |
| П1 | 1.141-1.63 200-07 | ПК60.15-6АтVТ | 11 | 2800 | |
| П2 | 300-07 | ПК60.12-6АтVТ | 10 | 2100 | |
| П3 | 1.242.1-3.1-2.0.00-02 | ПР60.15-6АтVТ-1 | 1 | 2500 | |
| КВ1 | 1.238-1.2-4.0.0.0-01 | Козырек входа КВ18.22-Т | 1 | 1050 | |
| | | Участки монолитные | | | |
| Ум1 | | Ум1 | 4 | | |
| Ум2 | | Ум2 | 2 | | |
| 8 | | Уголок 160×160×16 ГОСТ 8509-72 / ВСт3пс6-1 ТУ14-1-3023-80 L=250 | 8 | 9,63 | |
| 9 | | Полоса Б-10×60 ГОСТ 103-76 / ВСт3пс6-1 ТУ14-1-3023-80 L=150 | 2 | 0,71 | |
| | | Монтажные детали | | | |
| ММ9 | 2.240-1, вып.2 | ММ9 | 24 | 0,7 | |
| ММ11 | 2.240-1, вып.2 | ММ11 | 20 | 0,5 | |

## Спецификация элементов монолитных участков Ум1 и Ум2

| Формат | Зона | Поз. | Обозначение | Наименование | Кол. | Примечание |
|---|---|---|---|---|---|---|
| | | | | Ум1 | | |
| | | | | Сборочные единицы | | |
| А4 | | 1 | КЖ.И 34.00 | Каркас плоский КР1 | 2 | 18,19кг |
| | | | | Детали | | |
| | | | | Ф8АI ГОСТ 5781-82 | | |
| | | 2 | | L=250 | 24 | 0,1кг |
| | | 3 | | L=600 | 24 | 0,24кг |
| | | | | Материалы | | |
| | | | | Бетон класса В15 | 0,37 | м³ |
| | | | | Ум2 | | |
| | | | | Детали | | |
| | | | | Швеллер 22-ГОСТ 8240-72 / ВСт3пс6-ГОСТ 380-88 | | |
| | | 4 | | L=6000 | 1 | 126,0кг |
| | | 5 | | L=5600 | 1 | 117,6кг |
| | | | | Ф8АI ГОСТ 5781-82 | | |
| | | 6 | | L=890 | 37 | 0,35кг |
| | | 7 | | L=5450 | 5 | 1,21кг |
| | | | | Материалы | | |
| | | | | Бетон класса В15 | 0,51 | м³ |

## Ведомость расхода стали на монолитный участок, кг

| Марка элемента | Арматура класса AI ГОСТ 5781-82 Ф6 | Ф8 | AIIIс ГОСТ 5781-82 Ф10 | Ф20 | Итого | Прокат марки Вст3сп5 ГОСТ 8240-72 С22 | | | | Итого | Общий расход |
|---|---|---|---|---|---|---|---|---|---|---|---|
| Ум1 | | 5,00 | 6,92 | 27,34 | 39,26 | | | | | | 39,26 |
| Ум2 | 6,05 | 12,95 | | | 19,00 | 243,60 | | | | 243,60 | 262,60 |

Привязан

Инв. №

Инв. № подл. | Подпись и дата | Взам. инв. №

| | | | | | |
|---|---|---|---|---|---|
| ГИП | Борисов | | | Т.п. 807-29-17.89 КЖ | |
| Н.контр. | Сенаторов | | | Межрайонное отделение „Зооветснаб" с товарооборотом до 1млн. рублей в год | |
| Нач.отд. | Гринкевич | | | Главный корпус | Стадия Р; Лист 16; Листов |
| Гл.спец. | Фролова | | | Схема расположения элементов перекрытия | ГИПРОАГРОХИМ Владимир |
| Рук.гр. | Феськова | | | | |
| Ст.инж. | Карасева | | | | |

Копировал Завьялова Формат А2 23873-07 11

Альбом 1

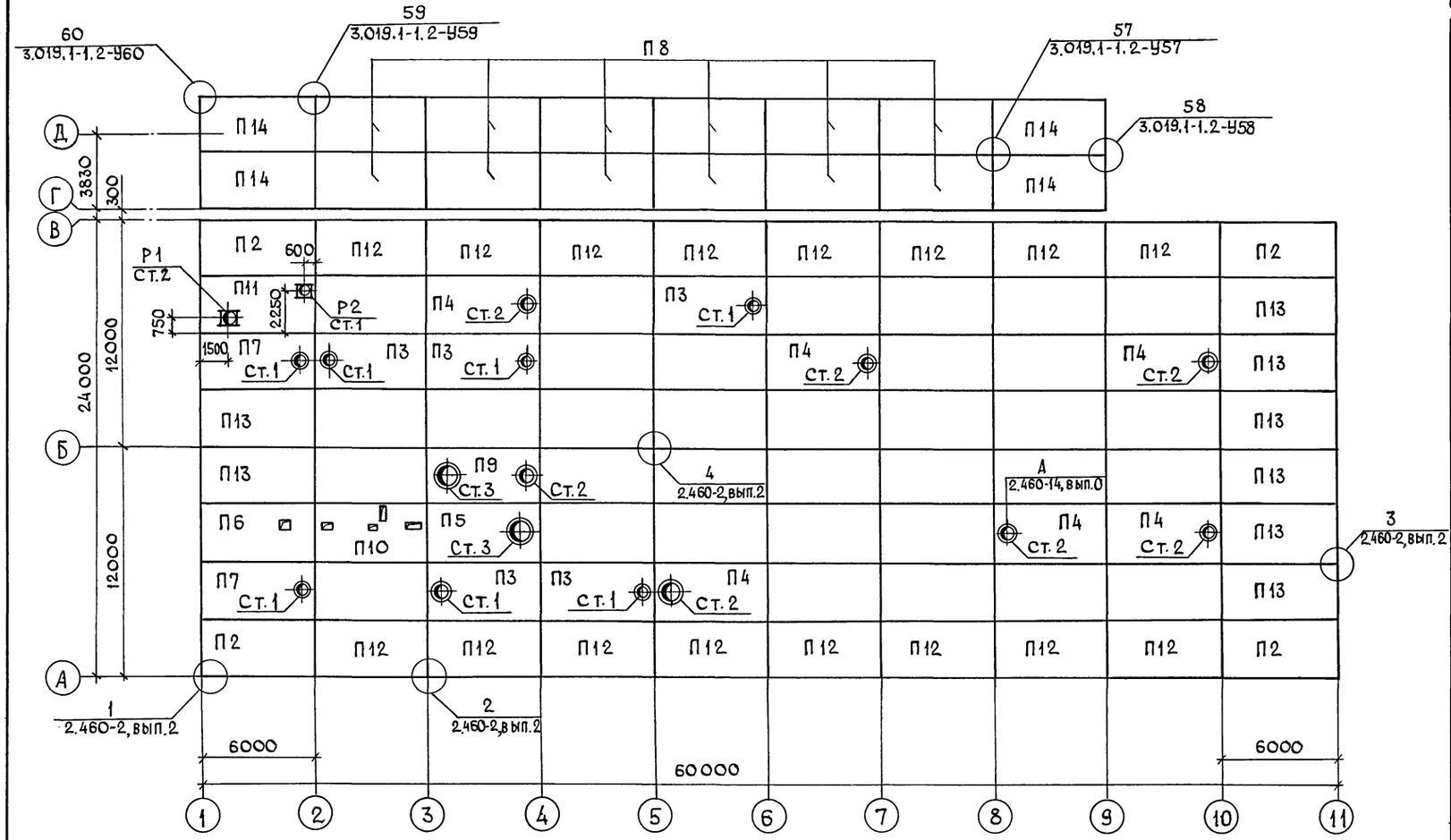


## Спецификация к схеме расположения элементов покрытия

| Марка, поз. | Обозначения | Наименование | Кол. | Масса ед.кг | Примечание |
|---|---|---|---|---|---|
| | | Плиты покрытия | | | |
| П1 | ГОСТ 22701.0-77, ГОСТ 22701.1-77 | 1ПГ-1АтVт-30МПЖН-200 | 34 | 3050 | |
| П2 | 1.465.1-10/82 | 1ПГ-1АтVт-30МПЖН-200аб | 4 | 3050 | |
| П3 | ГОСТ 22701.0-77 | 1ПВ4-2АтVт-30МПЖН-200 | 5 | 3620 | |
| П4 | ГОСТ 22701.2-77 | 1ПВ7-2АтVт-30МПЖН-200 | 6 | 3520 | |
| П5 | 1.465.1-10/82 | 1ПВ10-2АтVт-30МПЖН-200 | 1 | 3920 | |
| П6 | КЖ.И 26.00 | 1ПГ-2АтVт-30МПЖН-200б-1 | 1 | | |
| П7 | КЖ.И 27.00 | 1ПВ4-2АтVт-30МПЖН-200-1 | 2 | | |
| П8 | ГОСТ 22701.0-77, ГОСТ 22701.1-77 | ПГ-1АтVт | 12 | 2650 | |
| П9 | КЖ.И 28.00 | 1ПВ10-3АтVт-30МПЖН-200-1 | 1 | | |
| П10 | КЖ.И 29.00 | 1ПГ-2АтVт-30МПЖН-200-1 | 1 | | |
| П11 | ГОСТ 22701.0-77, ГОСТ 22701.3-77 | ПА-4АтVтб | 1 | 1750 | |
| П12 | ГОСТ 22701.0-77, ГОСТ 22701.1-77 | 1ПГ-1АтVт-30МПЖН-200а | 16 | 3050 | |
| П13 | 1.465.1-10/82 | 1ПГ-1АтVт-30МПЖН-200б | 8 | 3050 | |
| П14 | ГОСТ 22701.0-77, ГОСТ 22701.1-77 | ПГ-1АтVтб | 4 | 2650 | |
| | | | | | |
| | | | | | |
| | | Стаканы | | | |
| Ст.1 | 1.494-24 | СБ4А-1 | 8 | 150 | |
| Ст.2 | 1.494-24 | СБ7А-1 | 8 | 290 | |
| Ст.3 | 1.494-24 | СБ10А-1 | 2 | 250 | |
| | | | | | |
| | | Рамы | | | |
| Р1 | КЖ.И 32.00 | Р1 | 1 | | |
| Р2 | КЖ.И 32.00 | Р2 | 1 | | |
| МС1 | 2.460-14, вып.0 | Изделие соединительное МС1 | 68 | | |
| | | | | | |

## Спецификация элементов к схемам расположения панелей стен

| Марка, поз. | Обозначение | Наименование | Кол. | Масса ед.кг | Примечание |
|---|---|---|---|---|---|
| | | Крепежные элементы | | | |
| Т3 | 1.030.1-1.4-1-120 | Т3 | 138 | | |
| Т5 | -130 | Т5 | 11 | | |
| Т8 | -140 | Т8 | 24 | | |
| Т9 | -150 | Т9 | 4 | | |
| Т17 | -220 | Т17 | 20 | | |
| А1 | 1.030.1-1.0-3 -2401 | А1 | 20 | | |
| А2 | -2402 | А2 | 20 | | |
| А3 | -2403 | А3 | 30 | | |
| | 1.030.1-1.3-3-511 | лист 10×20×60 | 5 | | |
| | -514 | лист 8×80×140 | 136 | | |
| | -516 | лист 6×60×250 | 4 | | |
| МС1 | 2.430-20.4 010 | МС1 | 25 | | |
| МС2 | 2.430-20.4 020 | МС2 | 25 | | |

Продолжение

| Марка поз. | Обозначение | Наименование | Кол. | Масса ед.кг | Примечание |
|---|---|---|---|---|---|
| | | Консоль опорная | | | |
| РК1 | 1.030.1-1.4-1-060-04 | РК3 | 10 | 13,3 | |
| ФК1 | -05 | ФК3 | 1 | 15,5 | |
| РК2 | -06 | РК4 | 2 | 10,0 | |
| ФК2 | -07 | ФК4 | 2 | 11,7 | |
| ТК1 | 1.030.1-1.4-1-110 | ТК3 | 1 | 17,6 | |
| | | | | | |

1. Все незамаркированные плиты - марки П1.
2. В марке комплексной плиты приняты: пароизоляция - оклеечная из 1 слоя рубероида; утеплитель - минераловатные плиты повышенной жесткости на синтетическом связующем $\gamma = 200 кг/м^3$.
3. Плиты к балкам приварить минимум в трех точках.
4. Швы между плитами залить цементно-песчаным раствором марки 200.

Взам. инв. № | Подпись и дата | Инв. № подл.

Привязан

Инв. №

| | | | |
|---|---|---|---|
| Т.п. 807-29-17.89 КЖ | | | |
| Межрайонное отделение „Зооветснаб" с товарооборотом до 1 млн. рублей в год | | | |
| ГИП Борисов 8.6.89 | Главный корпус | Стадия | Лист | Листов |
| Н.контр. Сенаторов 6.6.89 | | Р | 17 | |
| Нач.отд. Гринкевич 6.6.89 | | | | |
| Гл.спец. Фролова 6.6.89 | Схема расположения элементов покрытия | Гипроагрохим Владимир | | |
| Рук.гр. Феськова 6.6.89 | | | | |
| Ст.инж. Карасева 6.6.89 | | | | |

Копировал Завьялова Формат А2 23873-01 42

Альбом 1

по оси А

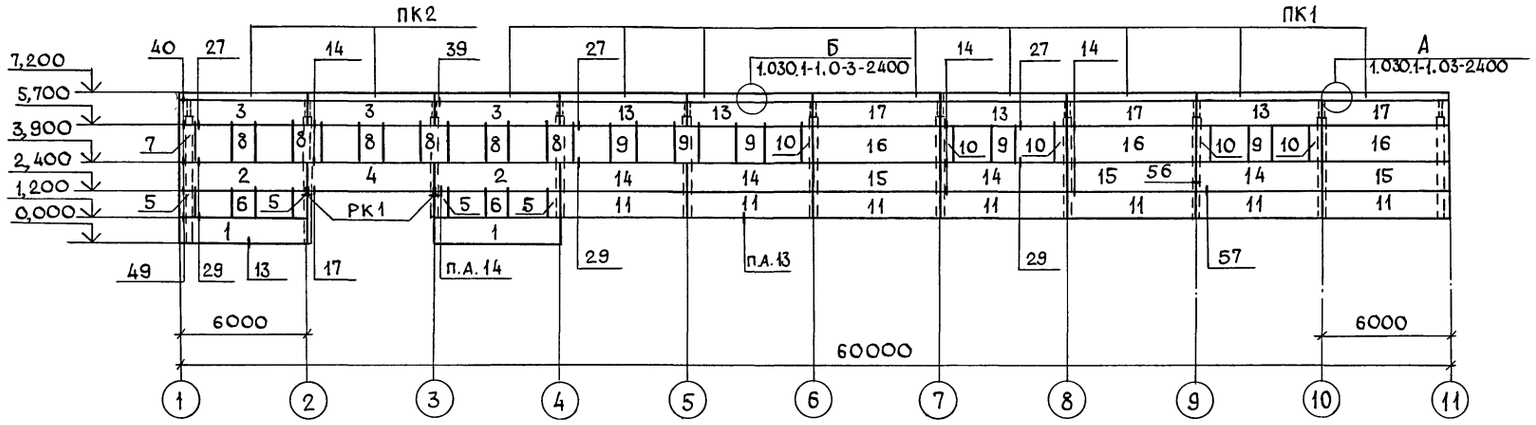


по оси В

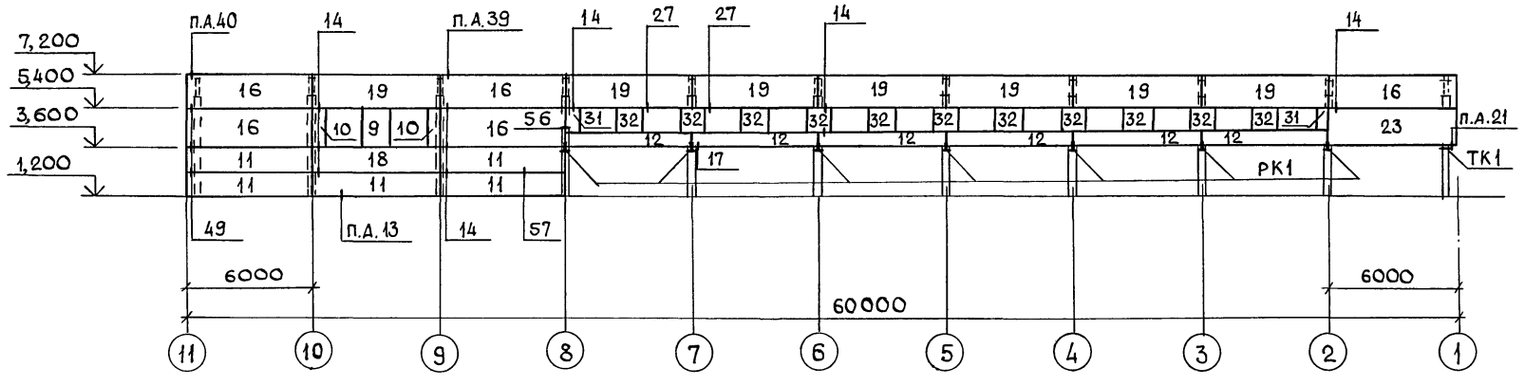


по оси 1

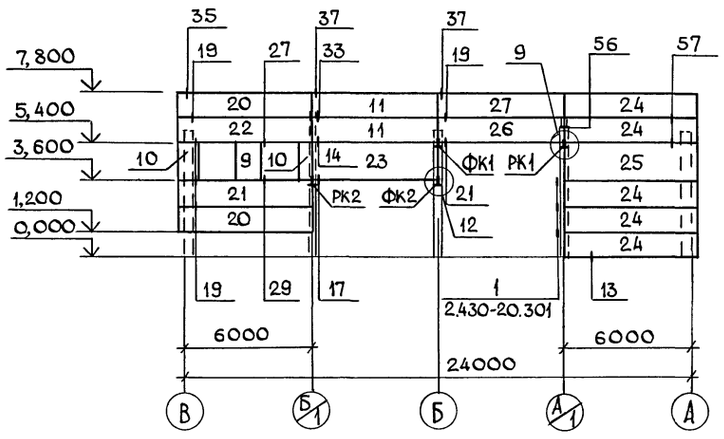


по оси 11

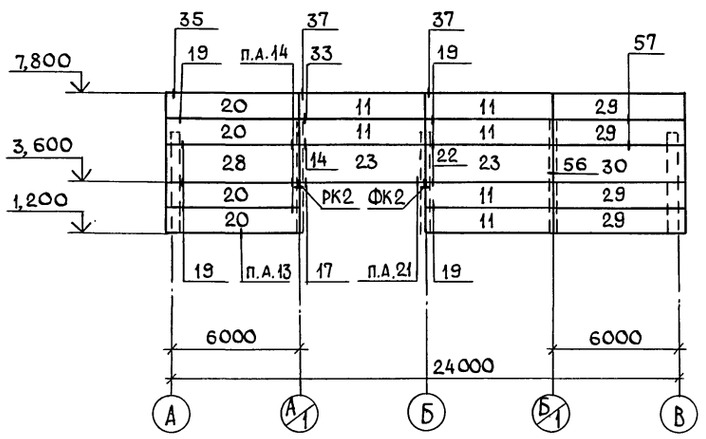


Спецификация элементов к схемам расположения панелей стен

| Марка, поз. | Обозначение | Наименование | Кол. | Масса ед.кг | Примечание |
|---|---|---|---|---|---|
| | | Панели | | | |
| 1 | КЖИ 20.00 | ПС60.12.2,5-3.Л-41а | 2 | | |
| 2 | КЖИ 21.00 | ПС60.15.2,5-2.Л-31а | 2 | | |
| 3 | КЖИ 22.00 | ПС60.12.2,5-3.Л-46а | 3 | | |
| 4 | КЖИ 24.00 | ПС60.15.2,5-2.Л-32а | 1 | | |
| 5 | 1.030.1-1.1-1 58-01 | 2ПС6.12.2,5-Л-60 | 4 | 210 | |
| 6 | 1.030.1-1.1-1 60-01 | 2ПС12.12.2,5-Л-59 | 2 | 420 | |
| 7 | 1.030.1-1.1-1 59-01 | 2ПС6.18.2,5-Л-60 | 1 | 320 | |
| 8 | 1.030.1-1.1-1 61-01 | 2ПС12.18.2,5-Л-59 | 6 | 630 | |
| 9 | 1.030.1-1.1-1 61 | 2ПС12.18.2,0-Л-59 | 7 | 520 | |
| 10 | 1.030.1-1.1-1 59 | 2ПС6.18.2,0-Л-60 | 9 | 260 | |
| 11 | 1.030.1-1.1-1.05 | ПС60.12.2,0-2.Л-31 | 20 | 1740 | |
| 12 | КЖИ 23.00 | ПС60.6.2,5-6.Л-32а | 6 | | |
| 13 | КЖИ 22.00 | ПС60.12.2,0-2.Л-46а | 4 | | |
| 14 | КЖИ 20.00 | ПС60.15.2,0-2.Л-41а | 4 | | |
| 15 | 1.030.1-1.1-1 06 | ПС60.15.2,0-2.Л-31 | 3 | 2170 | |
| 16 | 1.030.1-1.1-107 | ПС60.18.2,0-1.Л-31 | 8 | 2610 | |
| 17 | 1.030.1-1.1-1 05 | ПС60.12.2,0-2.Л-35 | 3 | 1740 | |
| 18 | КЖИ 20.00 | ПС60.12.2,0-2.Л-41а | 1 | | |
| 19 | КЖИ 24.00 | ПС60.18.2,0-1.Л-31а | 7 | | |
| 20 | 1.030.1-1.1-1 15-03 | ПС62,5.12.2,0-2.Л-1-31 | 6 | 1810 | |
| 21 | КЖИ 25.00 | ПС62,5.12.2,0-2.Л-1-41а | 1 | | |
| 22 | КЖИ 25.00 | ПС62,5.12.2,0-2Л-1-31а | 1 | | |
| 23 | 1.030.1-1.1-1 07 | ПС60.18.2,0-1.Л-32 | 4 | 2610 | |
| 24 | 1.030.1-1.1-1 24-03 | ПС63.12.2,5-3.Л-2-31 | 5 | 2230 | |
| 25 | 1.030.1-1.1-1 24-06 | ПС63.18.2,5-2.Л-2-31 | 1 | 3350 | |
| 26 | 1.030.1-1.1-1 05-03 | ПС60.12.2,5-3.Л-32 | 1 | 2120 | |
| 27 | 1.030.1-1.1-1 05-03 | ПС60.12.2,5-3.Л-31 | 1 | 2120 | |
| 28 | 1.030.1-1.1-1 15-06 | ПС62,5.18.2,0-1.Л-1-31 | 1 | 2720 | |
| 29 | 1.030.1-1.1-1 23-03 | ПС62,5.12.2,0-2.Л-2-31 | 4 | 1810 | |
| 30 | -06 | ПС62,5.18.2,0-1.Л-2-31 | 1 | 2720 | |
| 31 | 1.030.1-1.1-1 58 | 2ПС6.12.2,0-Л-60 | 2 | 170 | |
| 32 | 1.030.1-1.1-1 60 | 2ПС12.12.2,0-2Л-59 | 11 | 340 | |
| ПК1 | 1.030.1-1.2-1 6.000 | ПК60.6,5-Л | 8 | 1200 | |
| ПК2 | -01 | ПК60.7-Л | 2 | 1300 | |

1. Все неоговоренные узлы приняты по серии 1.030.1-1, вып. 3-3.
2. Спецификация крепежных элементов см. лист 17.

Инв. № подл. | Подпись и дата | Взам. инв. №

Привязан

Инв. №

| | | | |
|---|---|---|---|
| ГИП | Борисов | | 8.6.89 |
| Н.контр. | Сенаторов | | 6.6.89 |
| Нач.отд. | Гринкевич | | 6.6.89 |
| Гл.спец. | Фролова | | 6.6.89 |
| Рук.гр. | Феськова | | 6.6.89 |
| Ст.инж. | Карасева | | 6.6.89 |

Т.п. 807-29-17.89 КЖ

Межрайонное отделение „Зооветснаб" с товарооборотом до 1 млн. рублей в год

Главный корпус

| Стадия | Лист | Листов |
|---|---|---|
| Р | 18 | |

Схемы расположения панелей стен

ГИПРОАГРОХИМ Владимир

Копировал Завьялова Формат А2

23873-01 43

Альбом 1

## Схемы расположения фундаментов под оборудование

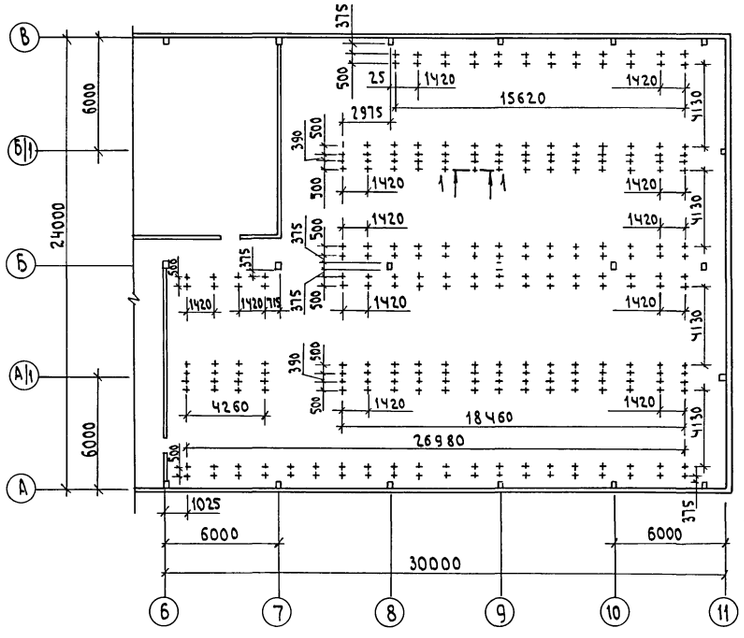


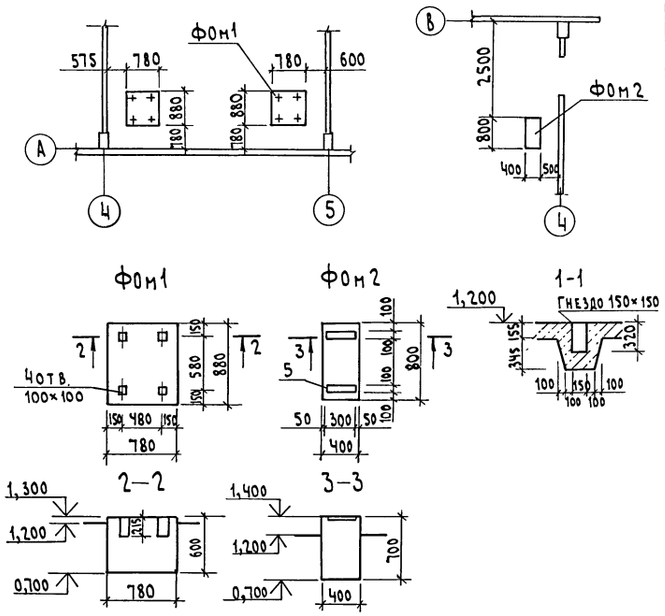


## Спецификация элементов подземных конструкций

| Марка, поз. | Обозначение | Наименование | Кол. | Масса ед, кг | Примечание |
|---|---|---|---|---|---|
| П1 | 3.006.1-2.87.2-1 | Плита П1-5 | 41 | 40 | |
| Лg-1 | 3.006.1-2.87.1-2 | Лоток Л1g-8 | 40 | 110 | |
| | | | | | |
| | | Приямок | | | |
| 1 | 1.400-15. В1. 810 | Скоба ходовая МН 801 | 4 | | |
| 2 | 1.400-15. В1.120-13 | Изделие закладное МН107-2 | 4 | | |
| 3 | 1.400-15. В1.550-03 | МН 552 | 3,4 | 4,4 | м |
| 4 | ГОСТ 8568-77 | Лист ромб. 0-ПН-4.0×1250×1450 | 1,82 | 33,4 | $м^2$ |
| | | Материалы | | | |
| | | Бетон класса В 12,5 | 1,63 | | $м^3$ |
| | | | | | |
| Фом1 | | Фундамент Фом1 | 2 | | $0,82 м^3$ |
| Фом2 | | Фом2 | 1 | | $0,22 м^3$ |
| | | Изделие закладное | | | |
| 5 | 1.400-15.В1.140-02 | МН 127-3 L = 300 | 2 | 5,5 | |
| | | Материалы | | | |
| | | Бетон класса В 15 | 7,93 | | $м^3$ |

## Схемы расположения подпольных каналов

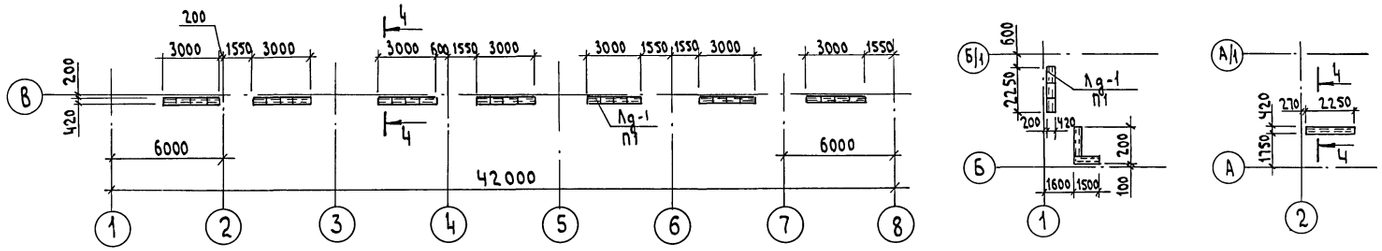


1. Монтаж конструкций каналов вести в соответствии с требованиями серии 3.006.1-2.87
2. Фундаменты под оборудование выполнить из бетона В 15.

## Приямок

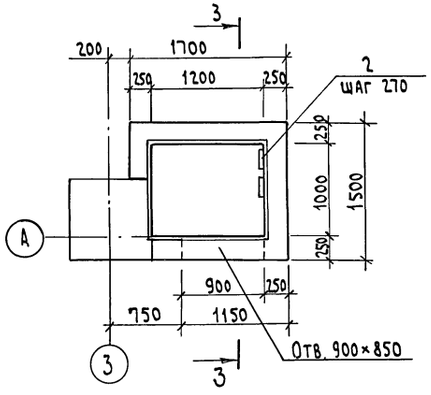


3-3

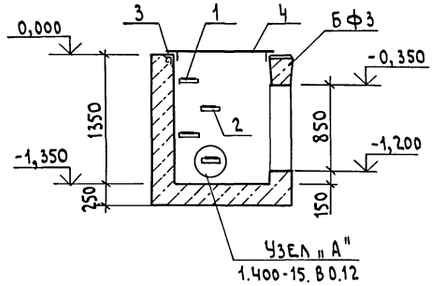


4-4

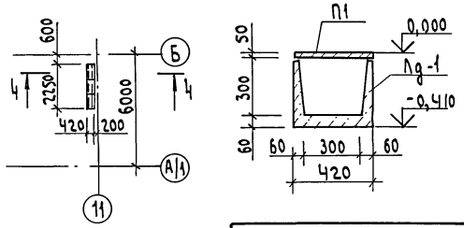


| | | | | | |
|---|---|---|---|---|---|
| Привязан | | | | Т.п. 807-29-17.89 КЖ | |
| | | | | Межрайонное отделение „Зооветснаб" с товарооборотом до 1 млн. рублей в год | |
| | ГИП | Борисов | 8.6.89 | Главный корпус | Стадия: Р; Лист: 19; Листов: |
| | Н.контр. | Сенаторов | 6.6.89 | | |
| | Нач.отд. | Гринкевич | 6.6.89 | | |
| | Гл.спец. | Фролова | 6.6.89 | Схема расположения элементов подземных конструкций | Гипроагрохим Владимир |
| | Рук.гр. | Феськова | 6.6.89 | | |
| Инв.№ | Инж. | Попова | 6.6.89 | | |

Копировал Шемов Формат А2 23873-01 44

Инв.№ подл. | Подпись и дата | Взам. инв.№

Альбом 1

## Схема расположения элементов лестницы Л1

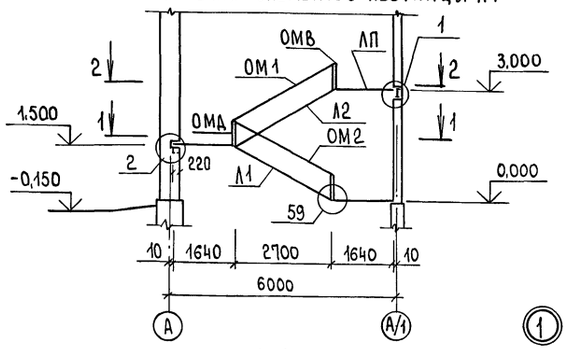


1-1

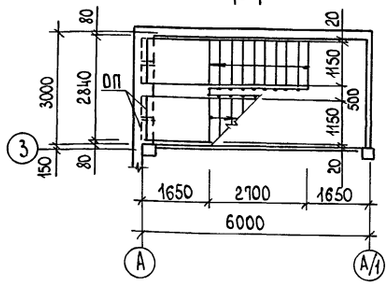


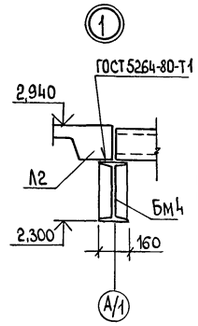


2-2

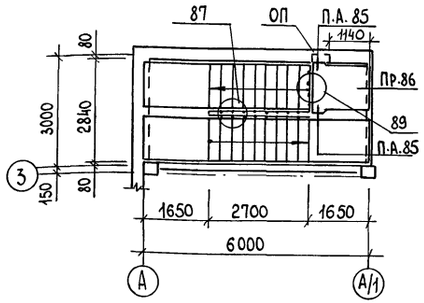


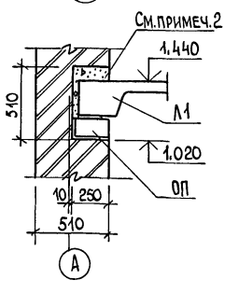


## Схема расположения проступей лестницы Л1

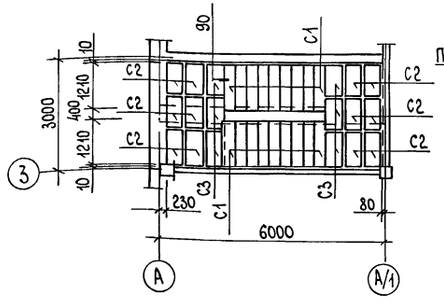


## Схема расположения элементов входа 1

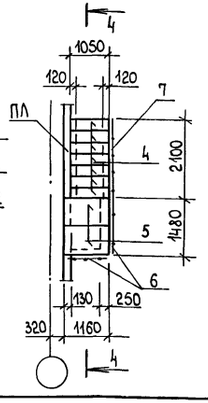


## Спецификация к схеме расположения элементов лестницы Л1

| Марка, поз. | Обозначение | Наименование | Кол. | Масса ед. кг | Примечание |
|---|---|---|---|---|---|
| | | Лестничный марш | | | |
| Л1 | 1.050.1-2.1 11.0.00.0 | ЛМП 60.11.15-5-3 | 1 | 1900 | |
| Л2 | 1.050.1-2.1 02.0.00.0 | ЛМП 60.11.15-5с | 1 | 2300 | |
| ЛП | 1.050.1-2.1 17.0.00.0-10 | Лестничная площадка ЛПП-16,16вс | 1 | 650 | |
| ОП | 1.225-2.11-4.0.0.0-01 | Плита опорная ОП 5.2-Т | 5 | 45 | |
| | | Накладные проступи | | | |
| С1 | 1.050.1-2.1 18.0.00.0-01 | 1ЛН 12.3 | 18 | 40 | |
| С2 | 1.050.1-2.1 18.0.00.0-08 | 2ЛН 9.5 | 18 | 40 | |
| С3 | 1.050.1-2.1 18.0.00.0-16 | 2ЛН 9.5в | 9 | 40 | |
| | | Ограждения | | | |
| ОМ1 | 1.050.1-2.2 01.0-01 | ОМ 15-1 | 1 | 36.7 | |
| ОМ2 | 1.050.1-2.2 03.0 | ОМ 11-1 | 1 | 23.7 | |
| ОМВ | 1.050.1-2.2 07.00-01 | ОМВ 17-1 | 1 | 15,8 | |
| ОМД | 1.050.1-2.2 10.0 | ОМД-1 | 2 | 2,6 | |
| | | Изделия соединительные | | | |
| МС-34 | 1.090.1-1 7-1.108 | МС-34 | 2 | | |
| МС-35 | 1.090.1-1 8-1 12 | МС-35 | 8 | | |
| МС-37 | 1.090.1-1 7-1 108 | МС-37 | 2 | | |

## Схема расположения элементов лестницы Л2

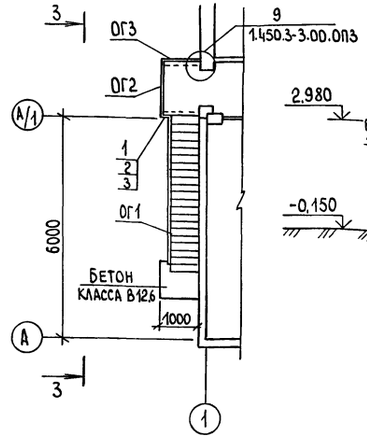


3-3

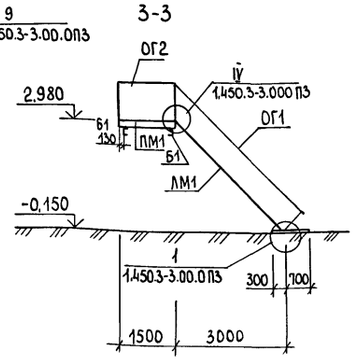


4-4

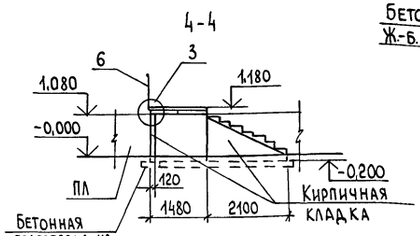


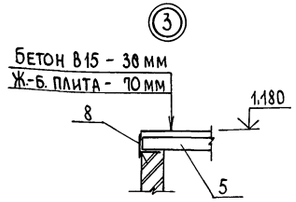


## Спецификация к схеме расположения элементов лестницы Л2 и входа 1

| Марка | Обозначение | Наименование | Кол. | Масса ед. кг | Примечание |
|---|---|---|---|---|---|
| | | Лестница Л2 | | | |
| Б1 | 1.450.3-3.12.1.1.1.0-02 | Балка Б1 | 2 | 12,2 | |
| ПМ1 | 1.450.3-3.12.1.1.0.0-08 | Площадка ПМХШ-15.10 | 1 | 64,4 | |
| ЛМ1 | 1.450.3-3.1.1.1.1.0.0-13 | Марш лестничный МЛХШ 45.30.8 | 1 | 126.1 | |
| | | Ограждения | | | |
| ОГ1 | 1.450.3-3.14.1.1.1.0-09 | ОГп МЛХ ЭБ 45-12.30 | 1 | 33.8 | |
| ОГ2 | 1.450.3-3.15.1.0.1.0-19 | ОГП МХЭБ-12.15 | 1 | 17.8 | |
| ОГ3 | 1.450.3-3.15.1.0.1.0-17 | ОГПМХЭБ-12.10 | 1 | 13,3 | |
| | | Элемент дополнительный | | | |
| ДХ8 | 1.450.3-3.17.1.0.03 | ДХ8 | 1 | 0,26 | |
| | Уголок $\frac{50\times50\times5\ \text{ГОСТ}\ 8509-86}{\text{Вст3кп2 ГОСТ}\ 535-79}$ L=300 | | 4 | 3,77 | |
| | Швеллер $\frac{50\times40\times12\times2,5\ \text{ГОСТ}\ 8281-80}{\text{Вст3сп5 ГОСТ}\ 11474-76}$ L=100 | | | 0,60 | |
| | Уголок $\frac{\text{Б}25\times25\times3\ \text{ГОСТ}\ 8509-86}{\text{Вст3кп2 ГОСТ}\ 535-79}$ L=100 | | | 0,37 | |
| | | Профиль гнутый | | | |
| | $\frac{90\times30\times25\times3,4\text{мТУ}\ 2-130-70}{\text{Вст3сп5 ГОСТ}\ 16523-70}$ L=100 | | | 1,27 | |
| | | Материал | | | |
| | | Бетон класса В12,5 | 0,17 | | м³ |
| | | Вход 1 | 2 | | |
| 4 | ГОСТ 8717.1-84-02.0.00 | Ступень ЛС 11-6-1л | 7 | 111 | |
| 5 | 3.006.1-2.87.2-7 | Плита П7д-3 | 2 | 150 | |
| 6 | 1.450-1, вып.2 | Ограждение ЛО 20 | 2 | 8,9 | |
| 7 | 1.450-1, вып.2 | То же ЛО 1 | 1 | 31 | |
| 8 | 3.400-6/76 | Изделие закладное МИ3-11 | | 2,6 | м |
| | ГОСТ 13579-78 | Блок бетонный ФБС 12.4.6-Т | 3 | 640 | |

1. Все неоговоренные узлы схемы элементов лестницы Л1 приняты по серии 1.090.1-1, вып. 7-1
2. После монтажа выполнить заделку бетоном класса В10 на мелком заполнителе.
3. Сварку производить электродами Э46 по ГОСТ 9466-75, типы сварных швов выполнять по ГОСТ 5264-80.
4. Под кирпичную кладку наружной стенки входа выполнить фундамент из сборных блоков, отметка низа -0,600.
5. Монтаж марша и площадки вести до монтажа плит перекрытия.

Т.п. 807-29-17.89 КЖ

Межрайонное отделение „Зооветснаб" с товарооборотом до 1 млн. рублей в год

| | | | |
|---|---|---|---|
| ГИП | Борисов | | 8.6.89 |
| Н.контр. | Сенаторов | | 8.6.89 |
| Нач.отд. | Гринкевич | | 8.6.89 |
| Гл.спец. | Фролова | | 8.6.89 |
| Рук.гр. | Фескова | | 8.6.89 |
| Инж. | Попова | | 8.6.89 |

Главный корпус

| Стадия | Лист | Листов |
|---|---|---|
| Р | 20 | |

Схемы расположения элементов лестниц Л1, Л2; входа 1

ГИПРОАГРОХИМ Владимир

Привязан

Инв. №

Инв. № подл. | Подпись и дата | Взам. инв. №

Копировал Бабина

Формат А2

23873-01 45

Альбом 1

## Ведомость рабочих чертежей основного комплекта ОВ

| Лист | Наименование | Примечание |
|---|---|---|
| 1 | Общие данные (начало) | |
| 2 | Общие данные (продолжение) | |
| 3 | Общие данные (окончание) | |
| 4 | Планы на отм. 0,000; 1,200; 3,000 (между осями 1...6 и А...Д) | |
| 5 | План на отм. 0,000 (между осями 6...11 и А...Д) | |
| 6 | Системы отопления 1,2 (между осями 1...6 и А...Г). | |
| | Узел управления | |
| 7 | Системы отопления 1 (между осями 6...11 и А...Г); 3; | |
| | теплоснабжения установок П1...П3 | |
| 8 | Схемы систем П1...П3, В1...В5 | |
| 9 | Схемы систем В6...В9, ВЕ1...ВЕ19 | |
| 10 | Установки систем П1...П3 | |
| 11 | Установки систем В2...В7 | |
| | | |

## Ведомость ссылочных и прилагаемых документов

| Обозначение | Наименование | Примечание |
|---|---|---|
| | Ссылочные документы | |
| 1.494-30, вып. 2 | Установка и крепление вентиляторов к строительным конструкциям | |
| 1.494-25 | Подставки под калориферы | |
| 2.190-1/72, вып. 1,2 | Узлы и детали инженерного оборудования жилых и общественных зданий и сооружений | |
| 5.903-2, вып. 0,1 | Воздухосборники для систем отопления и теплоснабжения вентиляционных установок | |

## Продолжение

| Обозначение | Наименование | Примечание |
|---|---|---|
| 1.494-27, вып. 1 | Воздухоприемные устройства с подвесными утепленными клапанами | |
| 4.904-37 | Местные отсосы при ручной электросварке | |
| 5.904-4 | Двери и люки для вентиляционных камер | |
| 5.904-41 | Клапаны обратные общего назначения | |
| 5.904-38 | Гибкие вставки к центробежным вентиляторам | |
| 1.494-10 | Решетки щелевые регулирующие. Тип Р | |
| 5.904-13, вып. 1,2 | Заслонки воздушные унифицированные для систем вентиляции | |
| 1.494-21 | Крепление решеток воздухоприточных типа „РР" и щелевых регулирующих типа „Р" к воздуховодам и строительным конструкциям | |
| 5.904-1, вып. 1 | Детали крепления воздуховодов | |
| 5.904-12, вып. 1-35 | Приточные вентиляционные камеры производительностью от 3,5 до 125 тыс. м³/ч | |
| 5.904-34, вып. 0,1-1 | Приточно-рециркуляционные агрегаты производительностью от 1 до 10 тыс. м³/ч | |
| 5.904-45 | Узлы прохода вентиляционных шахт через покрытия зданий | |
| 4.904-69 | Детали крепления санитарно-технических приборов и трубопроводов | |
| 5.903-1 | Узлы обвязки регулирующих клапанов на трубопроводах теплоснабжения калориферных установок | |
| 1.494-32 | Зонты и дефлекторы вентиляционных систем | |
| 4.903-10, вып. 5,8 | Изделия и детали трубопроводов для тепловых сетей | |
| 5.904-3 | Ограждения нагревательных приборов для помещений категорий А, Б, В и Е | |
| 5.904-42 | Клапаны обратные огнезадерживающие с пределом огнестойкости 0,5 ч | |
| 4.904-38 | Поворотные и вдвижные колпаки (зонты) над оборудованием, выделяющим вредные газы | |
| 3.904-18, вып. 1 | Клапаны и заслонки для вентиляционных систем взрывоопасных производств | |

## Продолжение

| Обозначение | Наименование | Примечание |
|---|---|---|
| 7.903.9-2, вып. 1,2 | Тепловая изоляция трубопроводов с положительными температурами | |
| 1.494-35 | Эжекторы низкого давления производительностью 1-12 тыс. м³/ч | |
| | | |
| | Прилагаемые документы | |
| Ал. 3 ОВ.СО | Спецификации оборудования | |
| Ал. 4 ОВ.ВМ | Ведомости потребности в материалах | |
| Ал. 1 ОВН | Опора ОП1 | |

## Условные обозначения

- Т1 Трубопровод горячей воды 150°С подающий
- Т2 Трубопровод горячей воды 70°С обратный
- Т12 Трубопровод горячей воды 130°С подающий
- Т3 Трубопровод горячей воды 55°С подающий
- Т4 Трубопровод горячей воды 40°С обратный
- Радиатор на плане с ограждающим экраном
- Покрытие воздуховода огнезащитным покрытием
- Изоляция трубопровода, воздуховода

Проект разработан в соответствии с действующими нормами и правилами и предусматривает мероприятия, обеспечивающие взрывобезопасность и пожаробезопасность при эксплуатации здания.

Главный инженер проекта (Борисов)

Согласовано: Гл. спец. ВК Кузьмин; Рук. гр. автом. Мельникова; Гл. спец. ТО Шинкина; Гл. спец. стр. Фролова; Гл. спец. техн. Шипов; Гл. спец. элект. Фарсобин

Инв. № подл. | Подпись и дата | Взам. инв. №

Привязан

Инв. №

Т.п. 807-29-17.89 ОВ

Межрайонное отделение „Зооветснаб" с товарооборотом до 1 млн. рублей в год

| | | | |
|---|---|---|---|
| ГИП | Борисов | | 3.6.89 |
| Н.контр. | Шмелева | | 29.5.89 |
| Нач.отд. | Гринкевич | | 29.5.89 |
| Рук. гр. | Глуханюк | | 29.5.89 |
| Вед. инж. | Клюквина | | 29.5.89 |

Главный корпус

| Стадия | Лист | Листов |
|---|---|---|
| Р | 1 | 11 |

Общие данные (начало)

ГИПРОАГРОХИМ Владимир

Копировал Завьялова Формат А2 23873-01 46

Альбом 1

## Характеристика отопительно-вентиляционных систем

| Обозначение системы | Кол. систем | Наименование обслуживаемого помещения технологического оборудования | Тип вент. установки вент. агрегата | Вентилятор: Тип, исполнение по взрывозащите | Вентилятор: № | Вентилятор: Схема исполнения | Вентилятор: Положение | Вентилятор: L м³/ч | Вентилятор: P Па кгс/м² | Вентилятор: n об/мин | Электродвигатель: Тип, исполнение по взрывозащите | Электродвигатель: N кВт | Электродвигатель: n об/мин | Воздухонагреватель: Тип | Воздухонагреватель: № | Воздухонагреватель: Кол. шт. | Воздухонагреватель: ТЕН-ра нагрева °С от | Воздухонагреватель: ТЕН-ра нагрева °С до | Воздухонагреватель: Расход тепла Вт, ккал/ч | Воздухонагреватель: ΔP, Па кгс/м² | Фильтр: Тип | Фильтр: № | Фильтр: Кол. шт. | Фильтр: ΔP, Па кгс/м² | Фильтр: Концентрация мг/м³ начальная | Фильтр: Концентрация мг/м³ конечная | Примечание |
|---|---|---|---|---|---|---|---|---|---|---|---|---|---|---|---|---|---|---|---|---|---|---|---|---|---|---|---|
| П1 | 1 | Секции хранения рыбьего жира, мази, масла, микродобавок и расфасовка ваты и перевязочных материалов, химреактивов, препаратов группы А, медикаментов, биопрепаратов | 2ПК 20 | В-Ц14-46-02А-01 | 8 | 1 | ПР90° | 12288 | 1180/118 | 730 | 4А160М8 | 11 | 730 | КВСБ-ПУ3 | 10 | 2 | -30 | +15 | 185211/159252 | 54/5,4 | Секция фильтра А1А21000 | — | 1 | 250/25 | — | — | |
| П2 | 1 | Бытовые помещения | АПР 3,15 | В-Ц14-46 01А-02 | 3,15 | 1 | ПР0° | 1742 | 700/70 | 1420 | 4А80А4 | 1,1 | 1420 | КВСБ-ПУ3 | 6 | 1 | -30 | +18 | 28006/24081 | 50/5 | — | — | — | — | — | — | |
| П3 | 1 | Зарядная моечная | АПР 3,15 | В-Ц14-46 01А-02 | 3,15 | 1 | ПР0° | 2180 | 680/68 | 1420 | 4А80А4 | 1,1 | 1420 | КВББ-ПУ3 | 6 | 1 | -30 | +18 | 35049/30136 | 70/7 | — | — | — | — | — | — | |
| В1 | 1 | Зарядная | — | В-Ц14-46 -01А | 2,5 | 1 | ПР0° | 1000 | 600/60 | 1390 | 4А71А4 | 0,55 | 1390 | — | — | — | — | — | — | — | — | — | — | — | — | — | — |
| В2 | 1 | Расфасовочная рыбьего жира, мази, масла | — | В-Ц14-46-01лева-02 | 2,5 | 1 | ЛО° | 1170 | 600/60 | 1390 | 4А71А4 | 0,55 | 1390 | — | — | — | — | — | — | — | — | — | — | — | — | — | — |
| В3 | 1 | Моечная | — | В-Ц14-46-01лева-02 | 2,5 | 1 | ЛО° | 900 | 580/58 | 1390 | 4А71А4 | 0,55 | 1390 | — | — | — | — | — | — | — | — | — | — | — | — | — | — |
| В4 | 1 | Секция хранения рыбьего жира, мазей, масла, микродобавок | — | В-Ц14-46-01лев.А-02 | 3,15 | 1 | ЛО° | 2340 | 680/68 | 1420 | 4А80А4 | 1,1 | 1420 | — | — | — | — | — | — | — | — | — | — | — | — | — | — |
| В5 | 1 | Секция хранения ваты и перевязочных материалов | — | В-Ц14-46 -01А-01 | 3,15 | 1 | ПР0° | 1800 | 680/68 | 1420 | 4А80А4 | 1,1 | 1420 | — | — | — | — | — | — | — | — | Ф1Ч6 | — | 2 | 40/4 | 0,093 | 0,013 | — |
| В6 | 1 | Секция хранения химреактивов | — | В-Ц14-46 01А-02 | 2,5 | 1 | ПР0° | 900 | 580/58 | 1390 | 4А71А4 | 0,55 | 1390 | — | — | — | — | — | — | — | — | — | — | — | — | — | — |
| В7 | 1 | Участок расфасовки медикаментов | — | В-Ц14-46 01лева-02 | 2,5 | 1 | ЛО° | 900 | 680/68 | 1420 | 4А80А4 | 1,1 | 1420 | — | — | — | — | — | — | — | — | Ф1Ч6 | — | 1 | 40/4 | 0,093 | 0,013 | — |
| | 2 | Секция хранения медикаментов | БК-2500 | Кондиционер бытовой автономный | | | | | | | | 1,6 | — | — | — | — | — | — | — | — | — | — | — | — | — | — | — | — |
| | 1 | Секция хранения химреактивов | БК-2500 | Кондиционер бытовой автономный | | | | | | | | 1,6 | — | — | — | — | — | — | — | — | — | — | — | — | — | — | — | — |

### План-схема

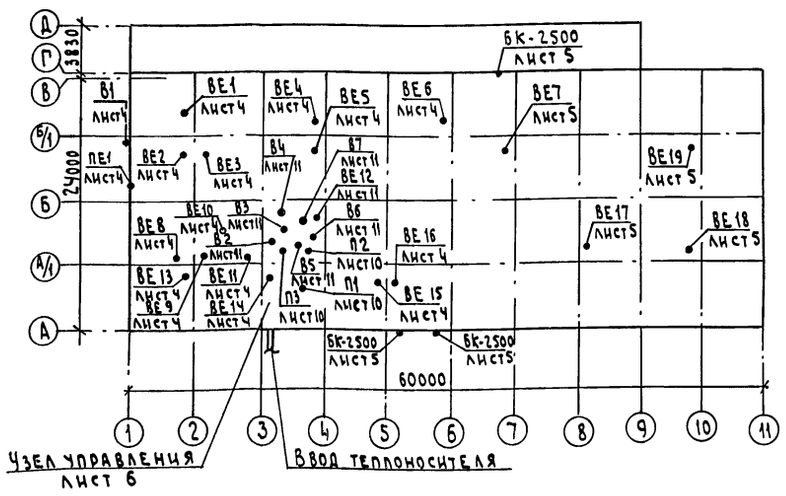


### Основные показатели по чертежам отопления и вентиляции

| Наименование здания (сооружения) помещения | Объём, м³ | Периоды года при t°С | Расход тепла Вт (ккал/ч): На отопление | На вентиляцию | На горячее водоснабжение | Общий расход тепла | Расход холода ккал/ч | Установленная мощность электродвигателей, кВт | Удельный расход тепла Вт/м³°С (ккал/ч·м³°С): Отопление | Вентиляция |
|---|---|---|---|---|---|---|---|---|---|---|
| Главный корпус | 9332,5 | -30 | 166882/143493 | 248264/213469 | 36518/31400 | 451664/388362 | — | 23,5 | 0,397/0,342 | 0,591/0,508 |

| | | | | |
|---|---|---|---|---|
| Привязан | | | Т.п. 807-29-17.89 ОВ | |
| | | | Межрайонное отделение „Зооветснаб" с товарооборотом до 1 млн. рублей в год | |
| ГИП | Борисов | 26.89 | Главный корпус | Стадия Р; Лист 2; Листов |
| Н. контр. | Шмелева | 29.5.89 | | |
| Нач. отд. | Гринкевич | 29.5.89 | Общие данные (продолжение) | Гипроагрохим Владимир |
| Рук. гр. | Глуханюк | 29.5.89 | | |
| Вед. инж. | Клюквина | 29.5.89 | | |
| Инв. № | | | Копировал Семахина | Формат А2 23873-01 47 |

Инв. № подл. | Подпись и дата | Взам. инв. №

Альбом 1

## Общие указания

1. Проект разработан для условий строительства в районах с расчетными температурами наружного воздуха в зимний период $-t_н = -30°C$, в летний период $-t_н = +22°C$ для нормальной зоны влажности.

2. Расчёт систем отопления и вентиляции выполнен в соответствии со СНиП 2.04.05-86 „Отопление, вентиляция и кондиционирование", СНиП II-3-79 „Строительная теплотехника", СНиП 2.09.04-87 „Административные и бытовые здания", Общесоюзные нормы технологического проектирования ветеринарных объектов для животноводческих, звероводческих и птицеводческих предприятий ОНТП 8-85 Госагропрома СССР.

3. Теплоснабжение от внешних сетей. Теплоноситель-вода с температурой $T1-T2 = 150-70°C$. Расчетная температура теплоносителя принята: для систем отопления 1, 2 — $T12-T2 = 130-70°C$, для системы отопления 3 — $T_1-T_2 = 150-70°C$, для системы теплоснабжения установок П1...П3 — $T1-T2 = 150-70°C$.

4. Потери напора в системах составляют:

а. В системе отопления 1 - 27910 Па (2791 кгс/м²), в системе отопления 2 - 15570 Па (1557 кгс/м²), в системе отопления 3 - 160 Па (16 кгс/м²),

б. В системе теплоснабжения установок П1...П3 - 86990 Па (8699 кгс/м²).

5. Все трубопроводы и арматура в узле управления, трубопроводы отопления, проходящие в подпольных каналах, подающий трубопровод теплоснабжения подлежат изоляции. Перед изоляцией трубы покрываются антикоррозионным лаком БТ-577, изоляционный слой - шнуры из минеральной ваты $\delta = 30$ мм, покровный слой - стеклоткань. Нагревательные приборы, арматура и трубопроводы, неподлежащие изоляции, покрываются масляной краской за 2 раза.

6. При монтаже трубопроводов теплоснабжения и узла управления предусматриваются закладные конструкции для установки приборов КИП и автоматики.

7. При пересечении стен и перегородок трубопроводы проложить в гильзах.

8. В системах отопления и теплоснабжения установок П1...П3 гнутые участки трубопроводов и участки соединения с арматурой и отопительными приборами на резьбе выполнить из водогазопроводных труб по ГОСТ 3262-75*.

9. Воздуховоды в пределах приточной венткамеры от узла воздухозабора до установки АПР в системах П2, П3 изолировать матами минераловатными $\delta = 40$ мм с последующим покрытием стеклотканью.

10. Транзитные воздуховоды систем В2... В7, коллектора и транзитные воздуховоды от коллекторов до обслуживаемых помещений, от венткамеры до коллекторов систем П1, П3 покрыть фосфатным огнезащитным составом ОФП-МВ по ГОСТ 25665-88 $\delta = 25$ мм и окрасить эмалью ПФ-115 в два слоя, для обеспечения предела огнестойкости 0,5ч.

11. Трубку ф15 от воздухосборников вывести в рабочую зону и выполнить из труб по ГОСТ 3262-75*

12. В зарядной нагревательные приборы (регистры из гладких труб) и трубопроводы выполнить на сварке.

13. Воздуховоды вентиляционных систем приняты из тонколистовой стали по ВСН353-86 с покрытием масляной краской за 2 раза под цвет стен помещений

14. Эжектор в системе В1 крепится к металлической раме на отм. 7,450 установленной на ж/б стакан лист КЖ-17.

15. Воздуховоды систем В2... В7 выполнить класса П (плотные).

16. Все отверстия в строительных конструкциях после монтажа отопительно-вентиляционных систем заделать бетонным раствором на расширяющемся цементе на толщину ограждений для обеспечения нормируемой огнестойкости ограждений.

17. Выполнить изоляцию участков трубопроводов системы отопления 3 шнуром из минеральной ваты $\delta = 30$ мм с покрытием стеклотканью до прибора, температура которого на поверхности равна 105°С (см. схему).

18. Установку и крепление системы В1 производить по серии 1.494-30 вып.2.

19. Крепление нагревательных приборов и трубопроводов производить по серии 4.904-69.

Инв. № подл. | Подпись и дата | Взам. инв. №

Привязан

Инв. №

| | | | |
|---|---|---|---|
| ГИП | Борисов | | 06.89 |
| Н. контр. | Шмелева | | 06.89 |
| Нач. отд. | Гринкевич | | 06.89 |
| Рук. гр. | Глуханюк | | 06.89 |
| Вед. инж. | Клюквина | | 06.89 |

Т. п. 807-29-17.89 ОВ

Межрайонное отделение „Зооветснаб" с товарооборотом до 1 млн. рублей в год

Главный корпус

| Стадия | Лист | Листов |
|---|---|---|
| Р | 3 | |

Общие данные (окончание)

Гипроагрохим Владимир

Копировал

Формат А2 23873-01 48

Альбом 1

# Планы на отм. 0,000; 1,200

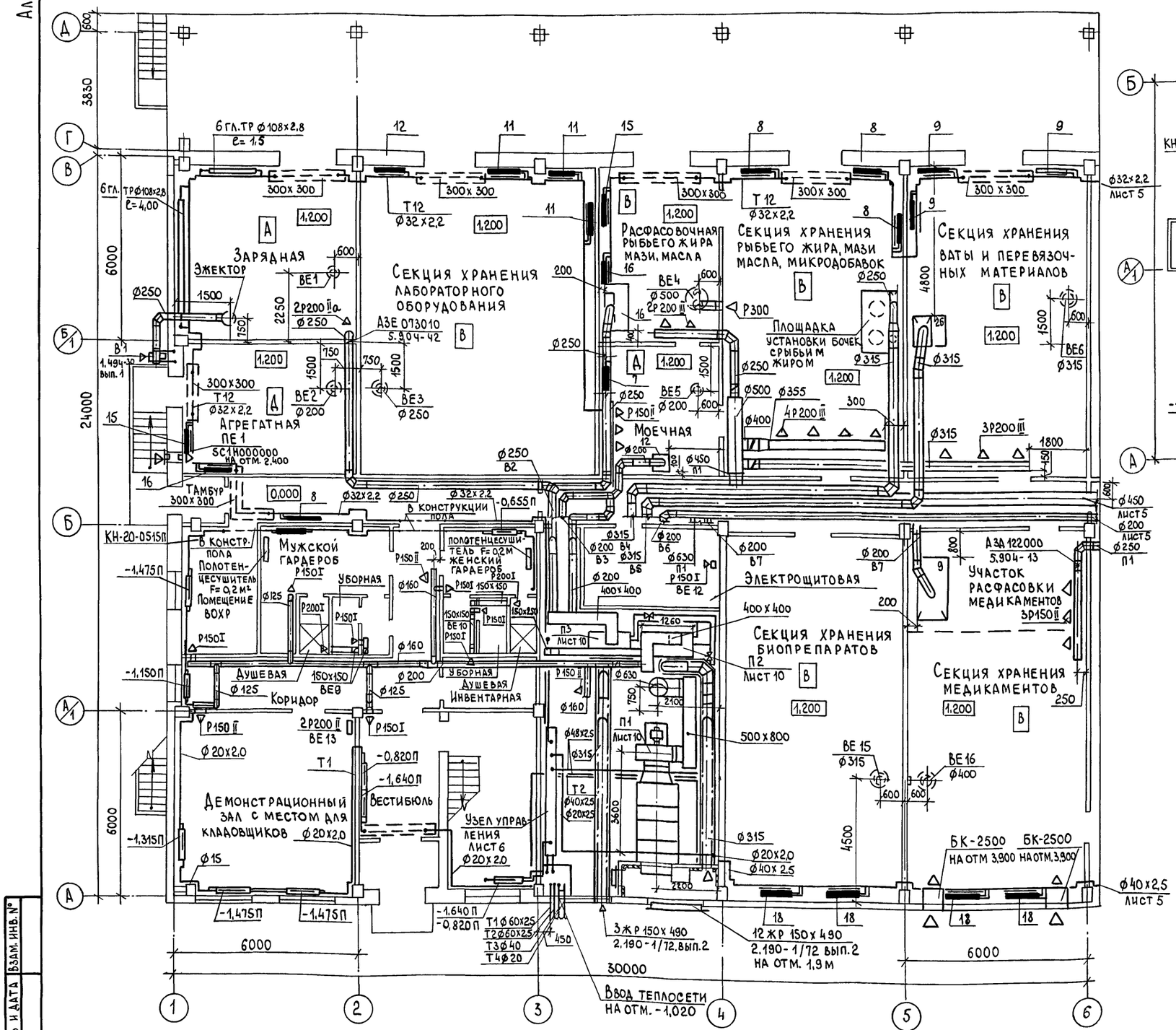


# План на отм. 3,000

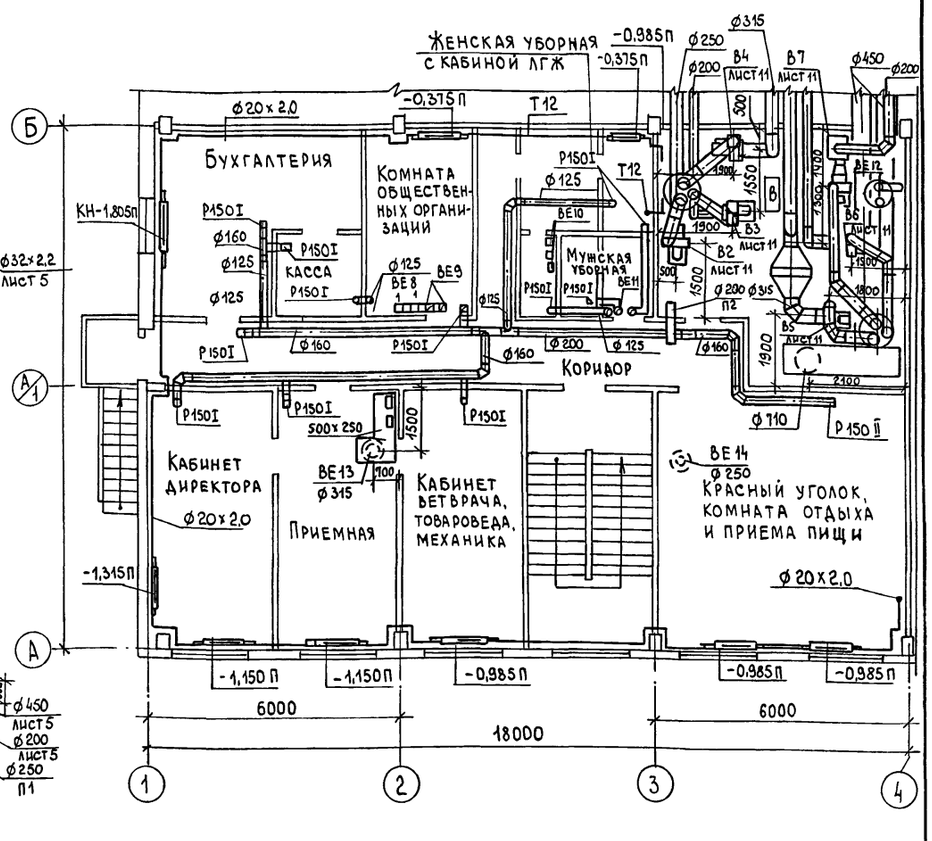


| | | | | |
|---|---|---|---|---|
| Привязан | | | | |
| Инв. № | | | | |
| ГИП | Борисов | | 8.6.89 | |
| Н.контр. | Шмелева | | 29.5.89 | |
| Нач.ОТА | Гринкевич | | 29.5.89 | |
| Рук.гр. | Глуханюк | | 29.5.89 | |
| Вед.инж. | Клюквина | | 29.5.89 | |

Т.п. 807-29-17.89 ОВ

Межрайонное отделение „Зооветснаб" с товарооборотом до 1млн. рублей в год

Главный корпус — Стадия: Р; Лист: 4; Листов:

Планы на отм. 0,000; 1,200; 3,000 (между осями 1...6 и А...Д)

ГИПРОАГРОХИМ Владимир

Копировал Бабина

Формат А2

23873-01 48

Инв. № подл. | Подпись и дата | Взам. инв. №

Альбом 1

# План на отм. 0,000

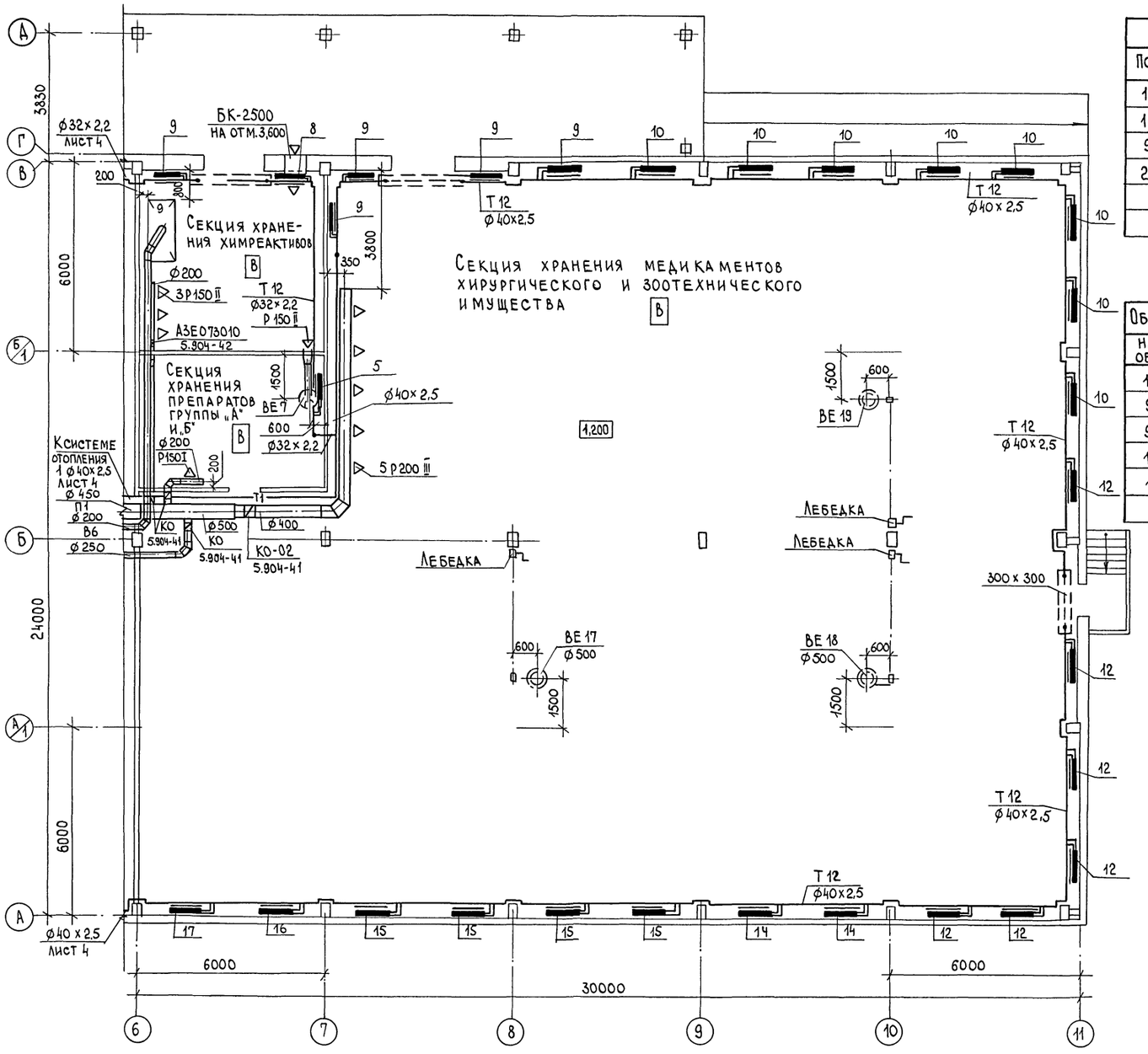


## Местные отсосы от технологического оборудования

| Технологическое оборудование | | | Характеристика выделяющихся вредностей |
|---|---|---|---|
| Поз. | Наименование | Кол. | |
| 16 | Стол производственный | | запахи |
| 12 | Ванна моечная ВМСМ-1 | | пары воды |
| 9 | Шкаф вытяжной ШУВ-1УХЛ4 | | запахи, пыль |
| 26 | Приспособление для размотки рулонной ткани | 1 | пыль от марли |
| | Площадка установки бочек с рыбьим жиром | 1 | запах рыбьего жира |

Продолжение

| Объем вытяжки м³/ч | | Характеристика местного отсоса | | Обозначение системы | Примечание |
|---|---|---|---|---|---|
| На ед. оборуд. | Всего | Обозначение | Применяемые документы | | |
| 1170 | 1170 | 1П9 | 4.904-37 | В2 | |
| 900 | 900 | ЗОНТ 500х600 | 4.904-38 | В3 | |
| 900 | 1800 | Шкаф | Чертежи ТХ | В6,В7 | |
| 1800 | 1800 | ЗОНТ 500х1000 | 4.904-38 | В5 | |
| 1170 | 2340 | 1П9 | 4.904-37 | В4 | |
| | | | | | |

Привязан

Инв. №

Инв. № подл. | Подпись и дата | Взам. инв. №

| | | | |
|---|---|---|---|
| ГИП | Борисов | | 8.6.89 |
| Н.контр. | Шмелева | | 29.5.89 |
| Нач.отд. | Гринкевич | | 29.5.89 |
| Рук.гр. | Глуханюк | | 29.5.89 |
| Вед.инж. | Клюквина | | 29.5.89 |

Т.п. 807-29-17.89 ОВ

Межрайонное отделение „Зооветснаб" с товарооборотом до 1 млн. рублей в год

Главный корпус

| Стадия | Лист | Листов |
|---|---|---|
| Р | 5 | |

План на отм. 0,000 (между осями 6...11 и А...Д)

ГИПРОАГРОХИМ Владимир

Копировал Бабина

Формат А2 23873-01 50

## Система отопления 1
(между осями 1...6 и А...Г)

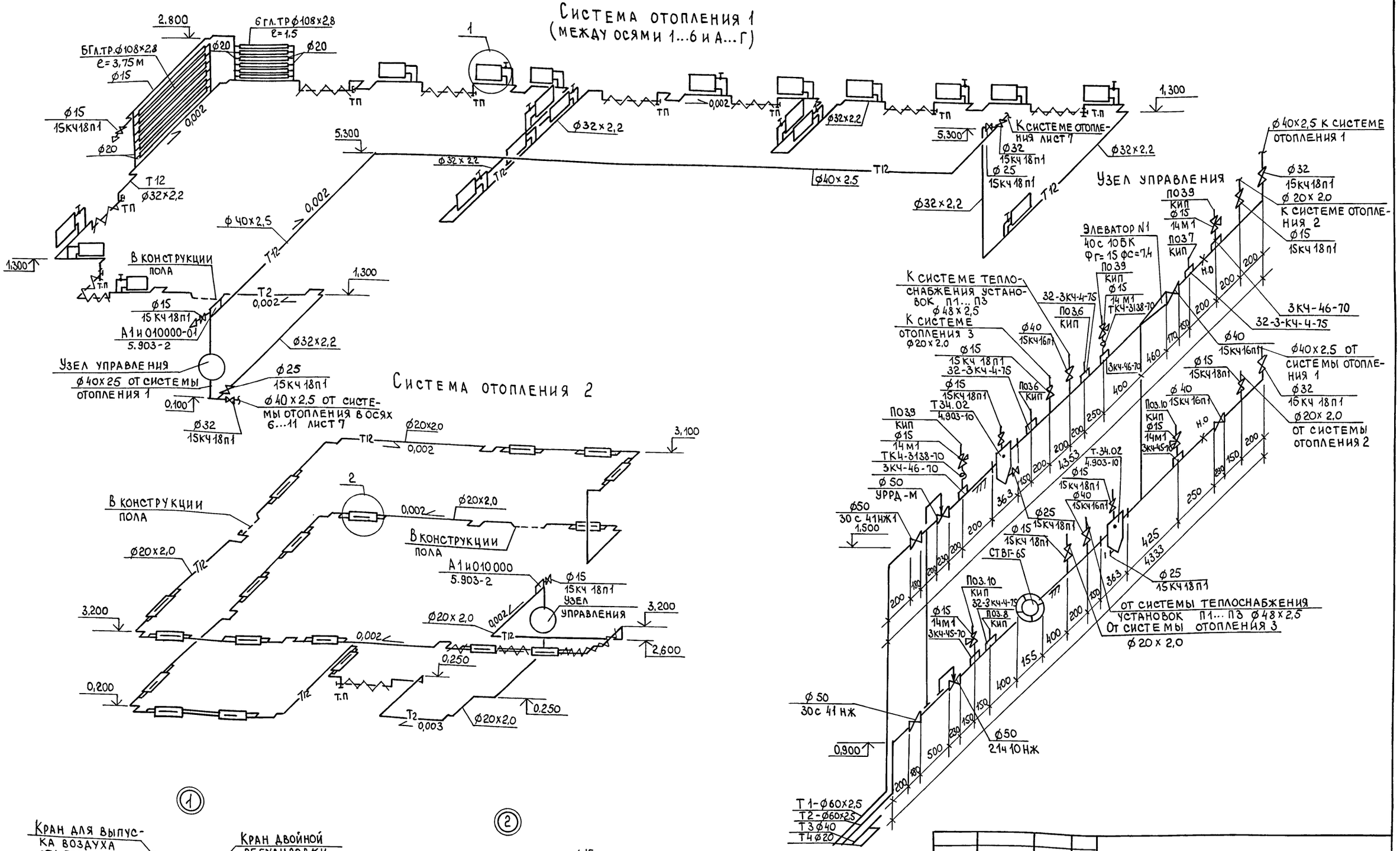


## Система отопления 2




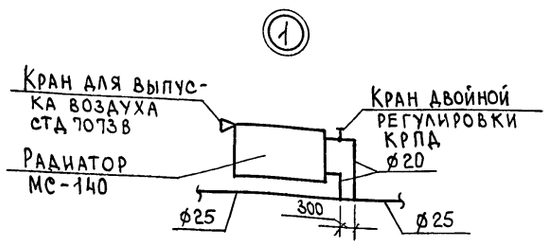


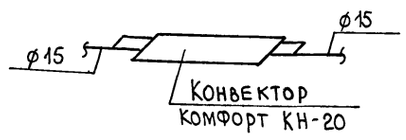


| | | | | | |
|---|---|---|---|---|---|
| | | | | Т.п. 807-29-17.89 ОВ | |
| | | | | Межрайонное отделение „Зооветснаб" с товарооборотом до 1 млн. рублей в год | |
| Привязан | | | | Главный корпус | Стадия: Р; Лист: 6; Листов: |
| | ГИП | Борисов | 26.89 | | |
| | Н. контр. | Шмелева | 28.89 | | |
| | Нач. отд. | Гринкевич | 28.89 | Системы отопления 1,2 (между осями 1... 6 и А... Г). Узел управления | ГИПРОАГРОХИМ Владимир |
| | Рук. гр. | Глуханюк | 28.89 | | |
| Инв. № | Вед. инж. | Клюквина | 28.89 | | |

Копировал Бабина

Формат А2 23873-01 51

Инв. № подл. | Подпись и дата | Взам. инв. №

Альбом 1

# Система отопления 1
(между осями 6...11 и А...Г)

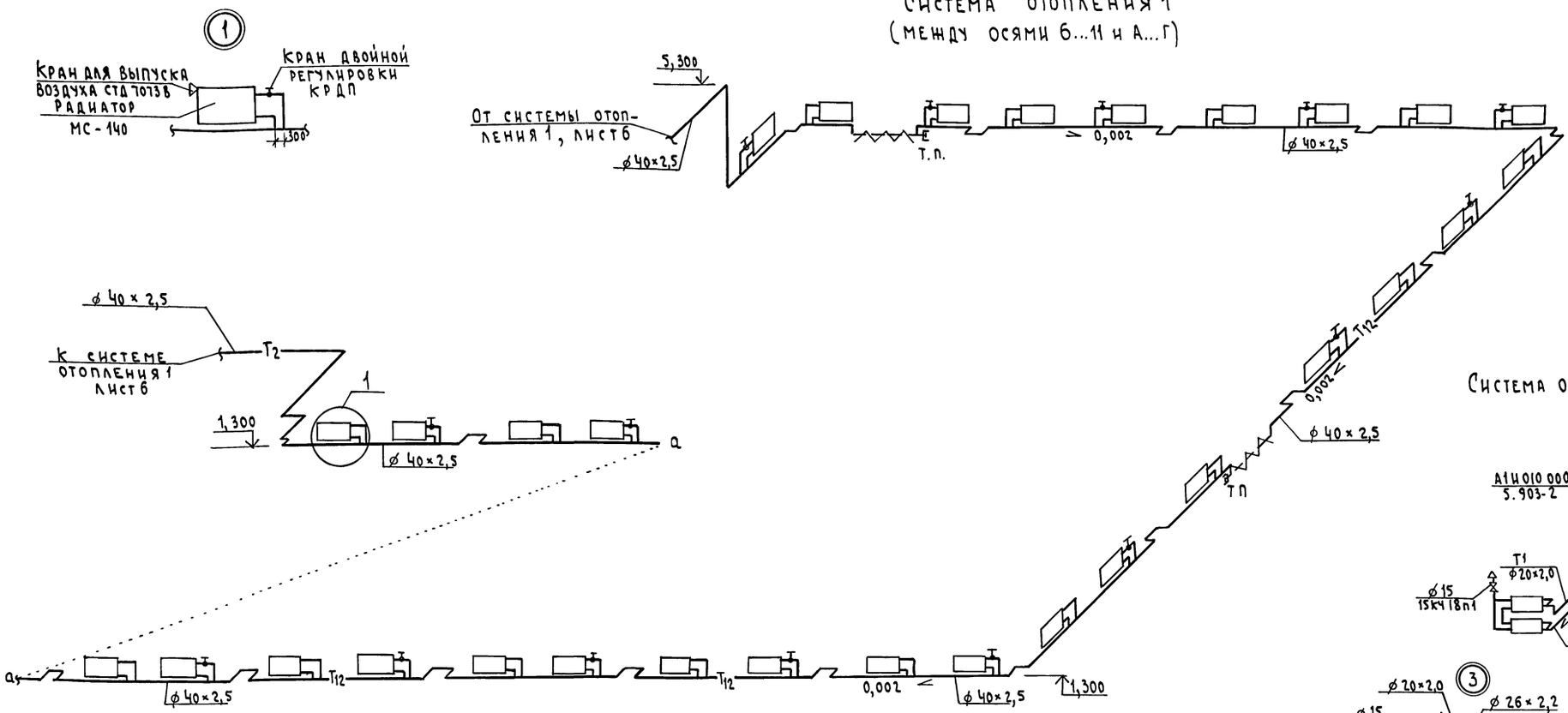


## Система отопления 3

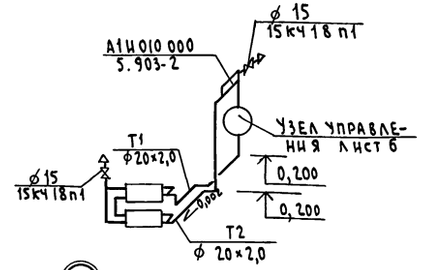


## Система теплоснабжения установок П1... П3

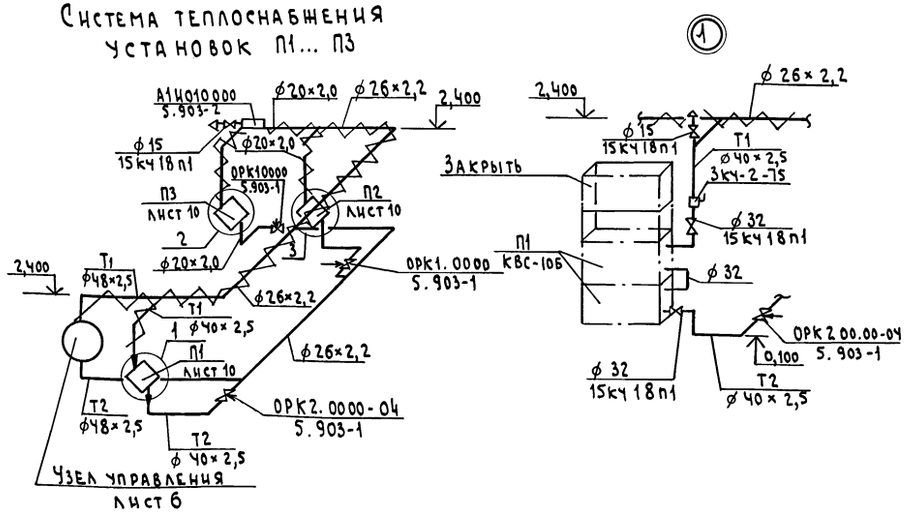


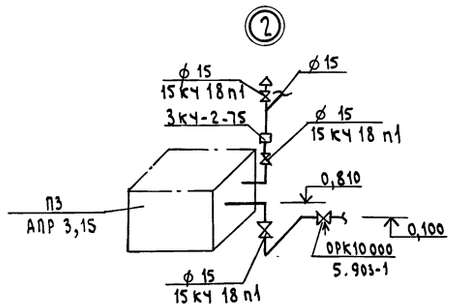


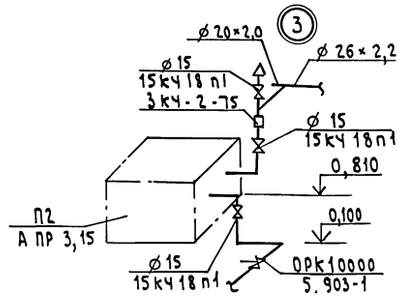


| | | | |
|---|---|---|---|
| Привязан | | | |
| Инв. № | | | |
| ГИП | Борисов | | 8.6.89 |
| Н.контр | Шмелева | | 29.6.89 |
| Нач.ОТА | Гринкевич | | 29.6.89 |
| Рук.гр. | Глуханюк | | 29.6.89 |
| Вед.инж | Клюквина | | 29.6.89 |

Т.п. 807-29-17.89 ОВ

Межрайонное отделение „Зооветснаб" с товарооборотом до 1 млн. рублей в год

Главный корпус

| Стадия | Лист | Листов |
|---|---|---|
| Р | 7 | |

Системы отопления 1 (между осями 6...11 и А...Г), 3; теплоснабжения установок П1...П3

ГИПРОАГРОХИМ Владимир

Копировал Семахина Формат А2 23873-01 52

Инв. № подл. | Подпись и дата | Взам. инв. №

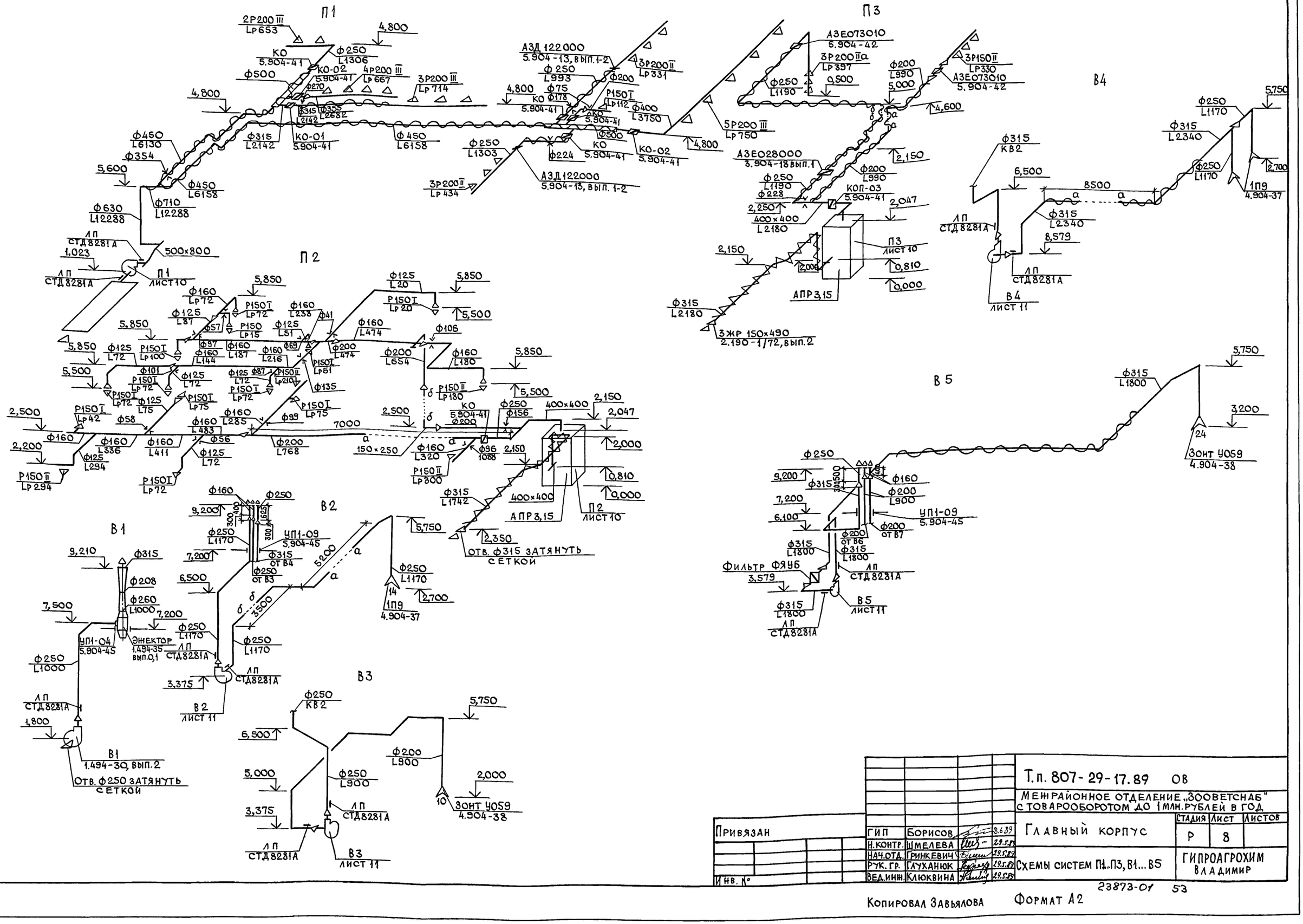


Привязан

Инв. №

| | | | |
|---|---|---|---|
| ГИП | Борисов | | 8.6.89 |
| Н.контр. | Шмелева | | 29.5.89 |
| Нач.отд. | Гринкевич | | 29.5.89 |
| Рук. гр. | Глуханюк | | 29.5.89 |
| Вед.инж. | Клюквина | | 29.5.89 |

Т.п. 807-29-17.89 ОВ

МЕЖРАЙОННОЕ ОТДЕЛЕНИЕ „ЗООВЕТСНАБ" С ТОВАРООБОРОТОМ ДО 1 МЛН. РУБЛЕЙ В ГОД

Главный корпус

| Стадия | Лист | Листов |
|---|---|---|
| Р | 8 | |

Схемы систем П1..П3, В1...В5

ГИПРОАГРОХИМ ВЛАДИМИР

23873-01 53

Копировал Завьялова Формат А2

Инв. № подл. | Подпись и дата | Взам. инв. №

Альбом I

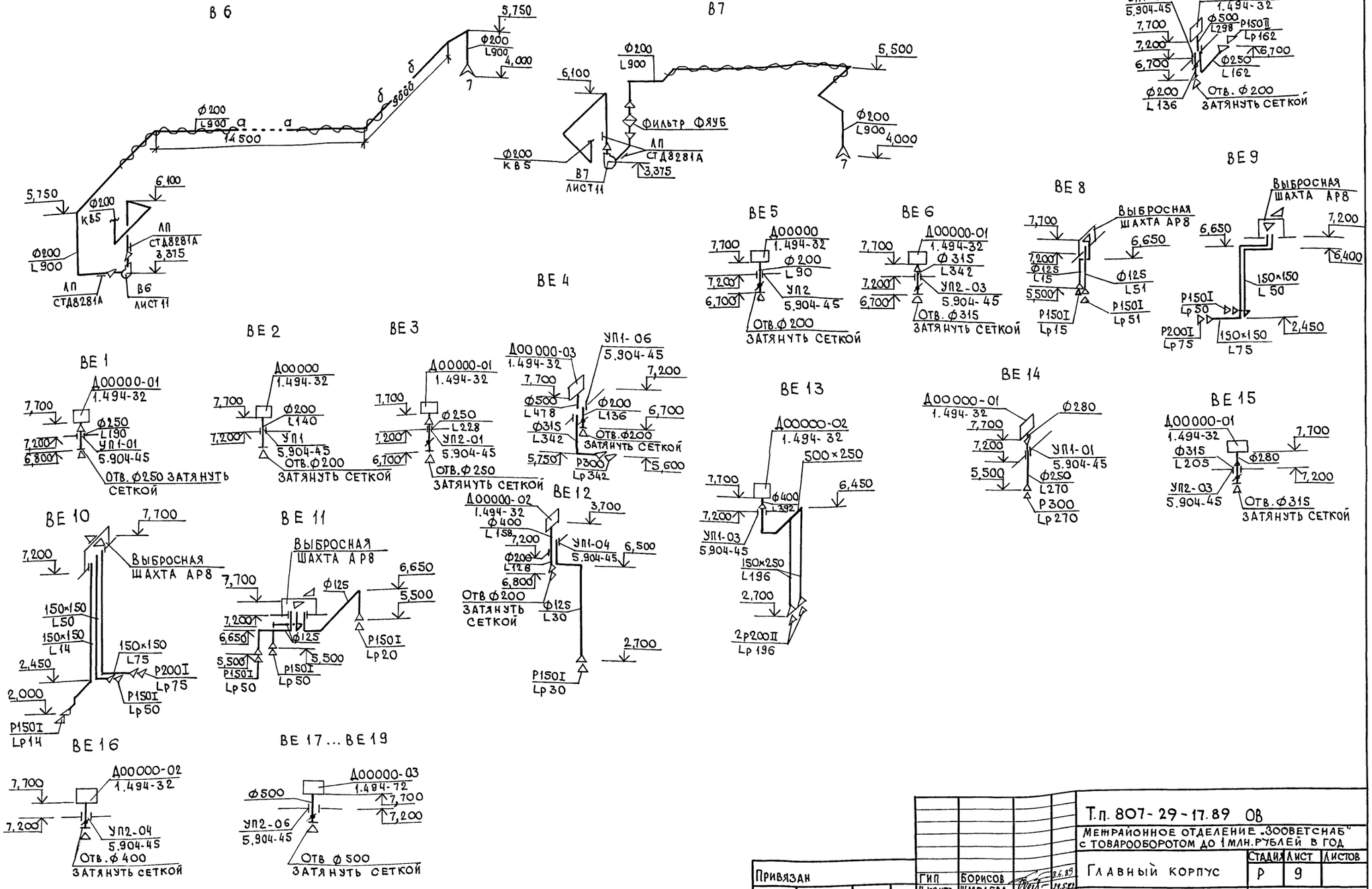


Инв.№ подл. | Подпись и дата | Взам. инв.№

Привязан

Инв.№

| | | | |
|---|---|---|---|
| ГИП | Борисов | | 9.6.89 |
| Н.контр. | Шмелева | | 29.5.89 |
| Нач.отд. | Гринкевич | | 29.5.89 |
| Рук.гр. | Глуханюк | | 29.5.89 |
| Вед.инж. | Клюквина | | 29.5.89 |

Т.п. 807-29-17.89 ОВ

Межрайонное отделение „Зооветснаб" с товарооборотом до 1 млн. рублей в год

Главный корпус

| Стадия | Лист | Листов |
|---|---|---|
| Р | 9 | |

Схемы систем В6...В9, В11...В19

ГИПРОАГРОХИМ
Владимир

Копировал

Формат А2 23873-01 54

Альбом 1

## План

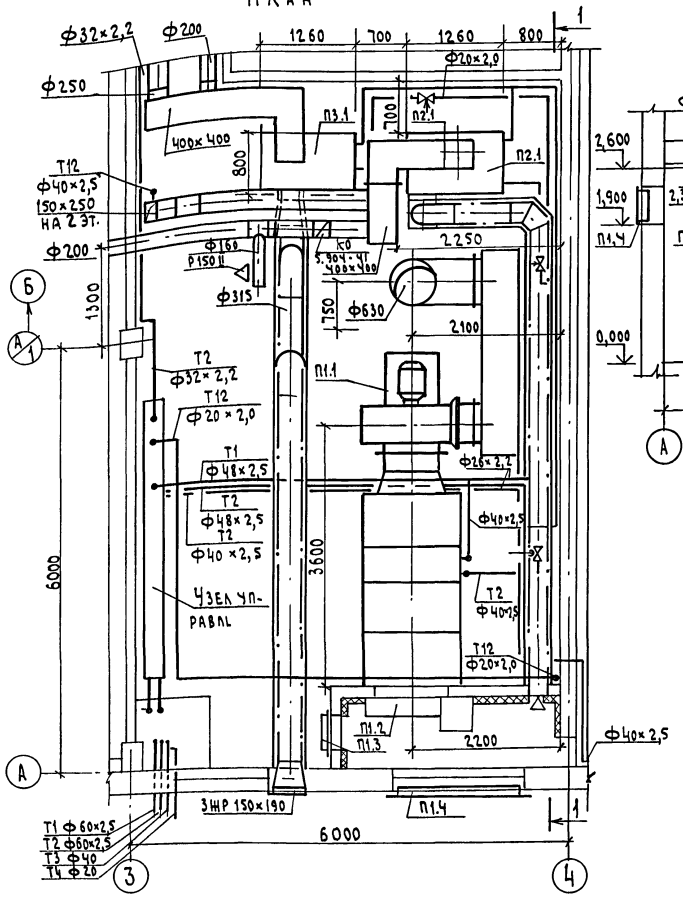


## Разрез 1-1

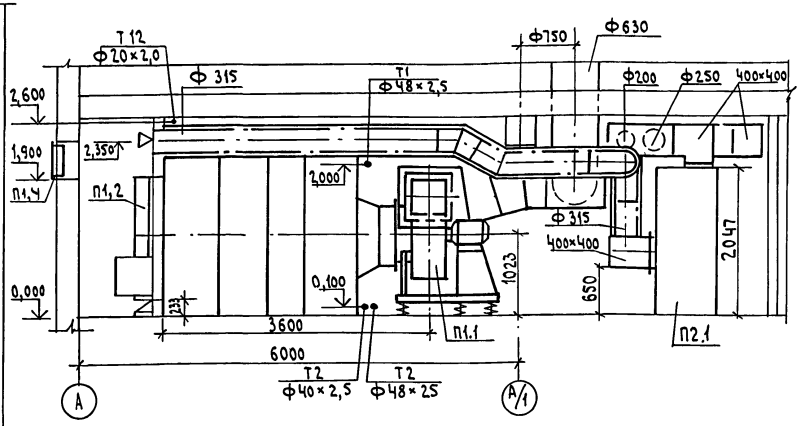


### Продолжение

| Марка, поз. | Обозначение | Наименование | Кол. | Масса ед, кг | Примечание |
|---|---|---|---|---|---|
| | | в. Виброизоляторы Д042 | 5 | | |
| | | г. Гибкие вставки В0000-14 | 1 | | |
| | | Н0000-17 | 1 | | |
| | | д. Соединительная секция А1А181000 | 1 | | |
| | | е. Калориферная секция А1А189000-02 | 1 | | |
| | | (с калориферами КВС10Б-ПУ3-2шт) | 1 | | |
| | | ж. Секция фильтра А1А211000 | 1 | | |
| | | 3. Приемная секция А1А226000 | 1 | | без рециркуляционной заслонки |
| П1.2 | | Клапан воздушный утепленный КВУ1600×1000 АУ2 с исполнительным механизмом МЭО-4/63-063 с электроподогревом | 1 | | |
| П1.3 | 5.904-4 | Дверь герметическая утепленная ДУс 1,25×0,5 | 1 | | |
| П1.4 | 2.190-1/72, вып. 2 | Неподвижные воздухозаборные решётки 150×490 СТД 5288 | 12 | | |

### Продолжение

| Марка, поз. | Обозначение | Наименование | Кол. | Масса ед, кг | Примечание |
|---|---|---|---|---|---|
| | | П2, П3 | | | |
| П2.3.1 | 5.904-34, вып. 0, 1-1 | Приточно-рециркуляционный агрегат АПР3,15 компл: | 2 | 556 | |
| | | а) Вентилятор радиальный В-Ц14-46-3,15-01А-02 исполнение 1, положение ПРО° по ТУ 22-5436-83 | | | |
| | | б. Электродвигатель 4А80А4, 1,1 кВт, 1420 об/мин | | | |
| | | в. Виброизоляторы Д038 | 10 | | |
| | | г. Гибкая вставка Н0000-07 | 2 | | |
| | | д. Конфузор | 2 | | |
| | | е. Калорифер стальной пластинчатый ТУ22-4459-84 КВС6Б-ПУ3 | 1 | 55 | П2 |
| | | КВБ6Б-ПУ3 | 1 | 71 | П3 |
| | | ж. Заслонка воздушная обводная | 2 | | |
| | | з. Заслонка наружного воздуха | 2 | | |
| | | и. Исполнительный механизм МЭО-16/6,3-063У-77 | 2 | | |

### Спецификация отопительно-вентиляционных систем

| Марка, поз. | Обозначение | Наименование | Кол. | Масса ед, кг | Примечание |
|---|---|---|---|---|---|
| | | П1 | | | |
| П1.1 | 5.904-12, вып. 1-35 | Приточная вентиляционная камера 2ПК20 компл: | 1 | 1900 | |
| | | а. Вентилятор радиальный В-Ц14-46-8-02Л-01 с колесом 0,95 Д ном., исполнение 1, положение ПР 90° по ТУ 22-5436-83 | | | |
| | | б. Электродвигатель 4А160М8 11 кВт, 730 об/мин | | | |

Инв. № подл. | Подпись и дата | Взам. инв. №

Привязан

Инв. №

| | | | |
|---|---|---|---|
| Гип | Борисов | | 3.6.87 |
| Н. контр | Шмелева | | 29.5.89 |
| Нач. отд | Гринкевич | | 29.5.89 |
| Рук. гр. | Глуханюк | | 29.5.89 |
| Вед. инж | Клюквина | | 29.5.89 |

Т.п. 807-29-17.89 ОВ

Межрайонное отделение „Зооветснаб" с товарооборотом до 1 млн. рублей в год

Главный корпус

| Стадия | Лист | Листов |
|---|---|---|
| Р | 10 | |

Установки систем П1...П3

Гипроагрохим Владимир

Копировал Семахина Формат А2 23873-01 55

Альбом 1

## План

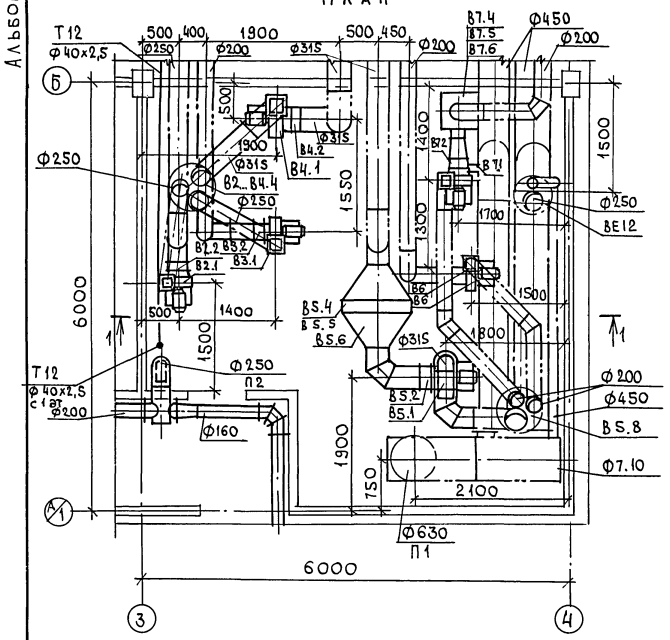


## Разрез 1-1

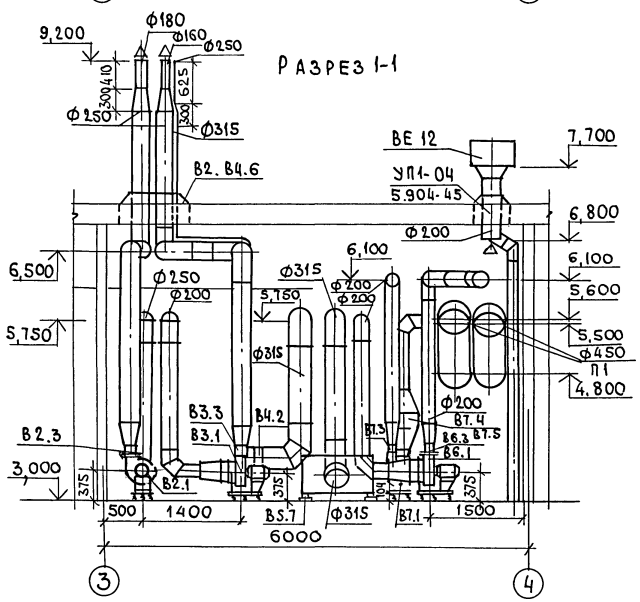


## Спецификация отопительно-вентиляционных систем

| Марка, поз. | Обозначение | Наименование | Кол. | Масса ед. кг. | Примечание |
|---|---|---|---|---|---|
| | | **В2, В3, В6** | | | |
| В2, 3.1 | | Вентилятор радиальный В-Ц14-46-2,5-01лева-02 | 2 | 42,1 | |
| В6.1 | | В-Ц14-46-2,5-01А-02 с колесом 1,05 Дном, исполнение 1, положение Л0° | 1 | 42,1 | |
| | | Про°, по ТУ 22-5436-83 | | | |
| | | Электродвигатель | | | |
| | | 4А71А4; 0,55 квт. | | | |
| | | 1390 об/мин | | | |
| | | Виброизоляторы Д038 | 5 | | |
| В2,3,6.2 | 5.904-38 | Гибкие вставки В0000-03 | 3 | | |
| В2,3,6.3 | 5.904-38 | Н.0000-03 | 3 | | |
| В2...В4.4 | 5.904-45 | Проход вытяжной трубы | | | |
| | | через покрытие здания | | | |
| | | УП1-09 Ф800 | 1 | | |
| | | | | | |
| | | | | | |
| | | **В4** | | | |
| В4.1 | | Вентилятор радиальный В-Ц14-46-3,15-01лева-01 | 1 | 54,9 | |
| | | с колесом 0,95 Дном, исполнение 1, положение Л0° по ТУ22-5436-83 | | | |
| | | Электродвигатель | | | |
| | | 4А80А4, 1,1 квт, | | | |
| | | 1420 об/мин | | | |
| | | Виброизоляторы Д038 | 5 | | |
| В4.2 | 5.904-38 | Гибкие вставки | | | |
| | | В0000-05 | 1 | | |
| В4.3 | 5.904-38 | Н0000-07 | 1 | | |
| | | | | | |
| | | **В5** | | | |
| В5.1 | | Вентилятор радиальный В-Ц14-46-3,15-01А-01 | 1 | 54,9 | |
| | | с колесом 0,95 Дном, исполнение 1, положение Про° | | | |
| | | по ТУ22-5436-83 | | | |

Продолжение

| Марка, поз. | Обозначение | Наименование | Кол. | Масса ед. кг. | Примечание |
|---|---|---|---|---|---|
| | | Электродвигатель 4А80А4 | | | |
| | | 1,1 квт, 1420 об/мин | | | |
| | | Виброизоляторы Д038 | 5 | | |
| В5.2 | 5.904-38 | Гибкие вставки В0000-05 | 1 | | |
| В5.3 | 5.904-38 | Н.0000-07 | 1 | | |
| В5.4 | | Фильтр ячейковый унифицированный ФЯУБ | 2 | | |
| В5.5 | | Кожух для фильтров из стали по ГОСТ 19904-74* | | | |
| | | δ=0,7мм 1040×520/Ф315 ℓ=200 | 1 | | |
| В5.6 | | Переход 1040×520/Ф315 ℓ=500 | 2 | | |
| В5.7 | 1.494-25 | Подставки тип 1 | 4 | | |
| В5.8 | 5.904-45 | Проход вытяжной трубы | | | |
| | | через покрытие Ф800 | | | |
| | | УП1-09 | 1 | | |
| | | **В7** | | | |
| В7.1 | | Вентилятор радиальный | 1 | 45 | |
| | | В-Ц14-46-2,5-01лев А-02 | | | |
| | | с колесом 1,05 Дном, исполнение 1, положение Л0° | | | |
| | | по ТУ 22-5436-83 | | | |
| | | Электродвигатель 4А80А4 | | | |
| | | 1,1 квт, 1420 об/мин | | | |
| | | Виброизоляторы Д038 | 5 | | |
| В7.2 | 5.904-38 | Гибкие вставки В0000-03 | 1 | | |
| В7.3 | 5.904-38 | Н 0000-03 | 1 | | |
| В7.4 | | Фильтр ячейковый унифицированный ФЯУБ | 1 | | |
| В7.5 | | Кожух для фильтров из стали по ГОСТ 19904-74* | | | |
| | | δ=0,7мм 520×520/Ф200 ℓ=200 | 1 | | |
| В7.6 | | Переходы 520×520/Ф200 | | | |
| | | ℓ=500 мм | 2 | | |

Т.п. 807-29-17.89 ОВ

МЕЖРАЙОННОЕ ОТДЕЛЕНИЕ „ЗООВЕТСНАБ" С ТОВАРООБОРОТОМ ДО 1 МЛН. РУБЛЕЙ В ГОД

| | | | | | |
|---|---|---|---|---|---|
| ГИП | Борисов | | Главный корпус | Стадия | Лист | Листов |
| Н. контр. | Шмелева | | | Р | 11 | |
| Нач. отд. | Гринкевич | | Установки систем В2...В7 | ГИПРОАГРОХИМ Владимир | | |
| Рук. гр. | Глуханюк | | | | | |
| Вед. инж. | Клюквина | | | | | |

Привязан

Инв. №

Инв. № подл. | Подпись и дата | Взам. инв. №

Копировал

Формат А2 23873-01 56

Альбом 1

Типовой проект

807-29-17.89

Главный корпус
межрайонного отделения „Зооветснаб"
с товарооборотом до 1 млн. рублей в год

Альбом 1

Эскизные чертежи общих видов
нетиповых конструкций
отопления и вентиляции

| | | | | |
|---|---|---|---|---|
| | | | Привязан | |
| | | | | |
| Инв. № | | | | |

| Обозначение | Назначение | Кол. | Примечание |
|---|---|---|---|
| ОВН | ОПора ОП1 | 1 | |
| | | | |

| | | | | |
|---|---|---|---|---|
| | | | Привязан | |
| | | | Т.п. 807-29-17.89 | ОВН |
| ГИП | Борисов | | 8.6.89 | Стадия: Э; Лист: ; Листов: 1 |
| Н.контр. | Шмелева | | 29.5.89 | |
| Нач.отд. | Гринкевич | | 29.5.89 | |
| Рук.гр. | Глуханюк | | 29.5.89 | Содержание |
| Вед.инж. | Клюквина | | 29.5.89 | ГИПРОАГРОХИМ Владимир |

ОП1

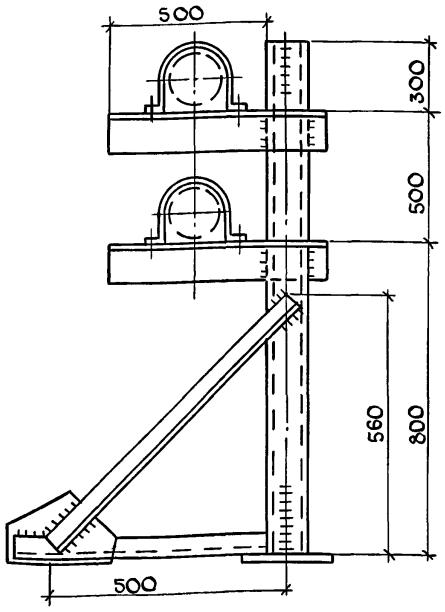


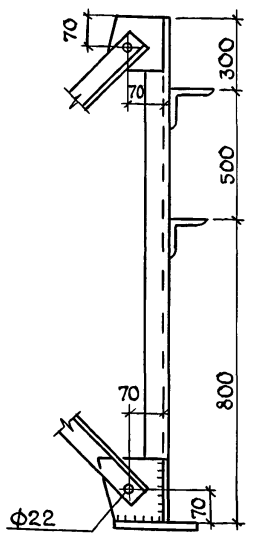


Хомут

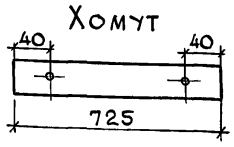


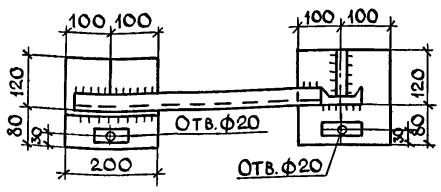


Стойки выполнить из швеллера №8 75×75×4 по ГОСТ 8240×72 и угловой стали по ГОСТ 8510-72*; косынки из листовой стали δ=8мм по ГОСТ 19903-74. Окрасить масляной краской за 2 раза.

| | | | |
|---|---|---|---|
| | | | Привязан |
| | | | Инв. № |
| Т.п. 807-29-17.89 | | ОВН | |
| ГИП | Борисов | | 8.6.89 |
| Н.контр. | Шмелева | | 29.5.89 |
| Нач.отд. | Гринкевич | | 29.5.89 |
| Рук.гр. | Глуханюк | | 29.5.89 |
| Вед.инж. | Клюквина | | 29.5.89 |

Опора ОП1

Стадия: Э; Лист: ; Листов: 1

ГИПРОАГРОХИМ Владимир

Копировал Завьялова Формат А3

Инв. № подл. | Подпись и дата | Взам. инв. №

23873-10-57

Альбом 1

## Ведомость рабочих чертежей основного комплекта ВК

| Лист | Наименование | Примечание |
|---|---|---|
| 1 | Общие данные | |
| 2 | План на отм. 0,000 | |
| 3 | Фрагмент 1. План на отм. 3.000 между осями 1-4 и А-Б | |
| 4 | Схемы систем В0; Т3; Т4; К1 | |

## Ведомость ссылочных и прилагаемых документов

| Обозначение | Наименование | Примечание |
|---|---|---|
| | Ссылочные документы | |
| 4.904-69 | Детали крепления санитарно-технических | |
| | приборов и трубопроводов | |
| 3.001.1-3 | Упоры на наружных напорных трубопро- | |
| | водах водопровода и канализации | |
| 2.190-1/72, вып. I | Узлы и детали инженерного оборудования жилых | |
| | и общественных зданий сельского оборудования | |
| 7.903.9-2, вып. I | Тепловая изоляция трубопроводов с | |
| | положительными температурами | |
| | Прилагаемые документы | |
| Альбом 3 ВКСО | Спецификация оборудования | |
| Альбом 4 ВКВМ | Ведомост потребности в материалах | |

## Основные показатели по чертежам водопровода и канализации

| Наименование системы | Потребный напор на вводе, м | Расчетный расход м³/сут | м³/ч | л/с | при пожаре л/с | Установленная мощность электродвигателей, кВт | Примечание |
|---|---|---|---|---|---|---|---|
| Объединенный хозяйств- | | | | | | | |
| -питьевой, противопожар | | | | | | | |
| ный и производственный | При пожаре | | | | | | |
| водопровод (в т.ч. бы- | 26,60 | 1,62 | 1,03 | 1,30 | 11,42 | | В0 |
| товые нужды) | 15,0 | 0,74 | 0,70 | 0,52 | | | |
| горячее | | | | | | | |
| водоснабжение | 13,0 | 1,18 | 0,85 | 1,10 | | | Т3 |
| в т.ч. бытовые нужды | | 0,76 | 0,75 | 0,50 | | | |
| канализация | | | | | | | |
| бытовая | | 2,74 | 1,85 | 3,95 | | | К1 |
| | | | | | | | |

## Данные по производственному водопотреблению и водоотведению

| № потребителя по плану | Наименование потребителя | Количество потребителей | Количество часов работы в сутки | Водопотребление: Требования к качеству воды | Потребный напор у потребителя, м | Режим водопотребления | Расход воды на одного потребителя м³/ч | Из хозяйственно-питьевого водопровода м³/сут | м³/ч | л/с | Из сети горячего водоснабжения м³/сут | м³/ч | л/с | Водоотведение: Характеристика сточных вод | Режим водоотведения | В бытовую канализацию м³/сут | м³/ч | л/с | В производственную канализацию м³/сут | м³/ч | л/с | Концентрация загрязнений сточных вод после локальных очистных сооружений, мг/л | Примечание |
|---|---|---|---|---|---|---|---|---|---|---|---|---|---|---|---|---|---|---|---|---|---|---|---|
| 11 | Аквадистилятор ДЭ-10 | 1 | 2 | Питьев. | 2,0 | Непрерывн. | 0,20 | 0,40 | 0,20 | 0,09 | — | — | — | Чистые | Непрерывн. | 0,40 | 0,20 | 0,09 | — | — | — | — | — |
| 12 | Ванна моечная | | | | | | | | | | | | | | | | | | | | | | |
| | секционная ВМСМ-1 | 2 | 4 | | 3,0 | Периодич. | 0,06 | 0,26 | 0,065 | 0,40 | 0,26 | 0,065 | 0,40 | $CaCO_3$-04мг/л | Периодич. | 0,52 | 0,13 | 1,20 | — | — | — | — | — |
| | | 1 | 5 | | 3,0 | Периодич. | 0,065 | 0,16 | 0,032 | 0,20 | 0,16 | 0,033 | 0,20 | Жир 0,1 г/л | Периодич. | 0,32 | 0,065 | 0,60 | — | — | — | — | — |
| 19 | Кипятильник КНЭ-25м1 | 1 | 2 | | 2,0 | Непрерывн. | 0,03 | 0,06 | 0,03 | 0,09 | — | — | — | — | — | — | — | — | | | | | |
| | Итого: | | | | | | | 0,88 | 0,33 | 0,78 | 0,42 | 0,098 | 0,60 | | | 1,24 | 0,40 | 1,89 | | | | | |

## Общие указания

1. Расчет систем водопровода, горячего водоснабжения и канализации произведен в соответствии со СНиП 2.04.01-85

2. Внутренние сети водопровода и горячего водоснабжения монтируются из стальных водогазопроводных оцинкованных труб по ГОСТ 3262-75*, бытовая канализация - из чугунных канализационных труб по ГОСТ 6942.3-80 Монтаж трубопроводов производить согласно СНиП 3.05.01-85

3. Стальные неоцинкованные трубопроводы после монтажа и испытаний окрасить масляной краской за 2 раза, чугунные трубопроводы окрасить лаком БТ-577.

4. Для системы бытовой канализации разработан вариант применения пластмассовых канализационных труб по ГОСТ 22689-77. Монтаж производить согласно СН 478-80.

Проект разработан в соответствии с действующими нормами и правилами и предусматривает мероприятия обеспечивающие взрывобезопасность и пожаробезопасность при эксплуатации здания

Главный инженер проекта (Борисов)

Согласовано: Гл. спец. ЗА Фарсобин 6.6.89; Рук. гр. СС Цыганова; Гл. спец. АС Фролова 6.6.89; Гл. спец. ТХ Шилов; Рук. гр. ОВ Глуханюк 6.6.89

Инв. № подл. | Подпись и дата | Взам. инв. №

Привязан

Инв. №

Т.п. 807-29-17.89 ВК

Межрайонное отделение „Зооветснаб" с товарооборотом до 1 млн. рублей в год

| | | | |
|---|---|---|---|
| ГИП | Борисов | | 6.6.89 |
| Н. контр. | Пигалова | | 6.06.89 |
| Нач. ОТА | Гринкевич | | 6.06.89 |
| Гл. спец. | Кузьмин | | 6.06.89 |
| Рук. гр. | Никольская | | 6.06.89 |
| Инж. | Голованова | | 6.06.89 |

Главный корпус

| Стадия | Лист | Листов |
|---|---|---|
| Р | 1 | 4 |

Общие данные

ГИПРОАГРОХИМ Владимир

Копировал Бабина Формат А2 23873-01 58

Альбом 1

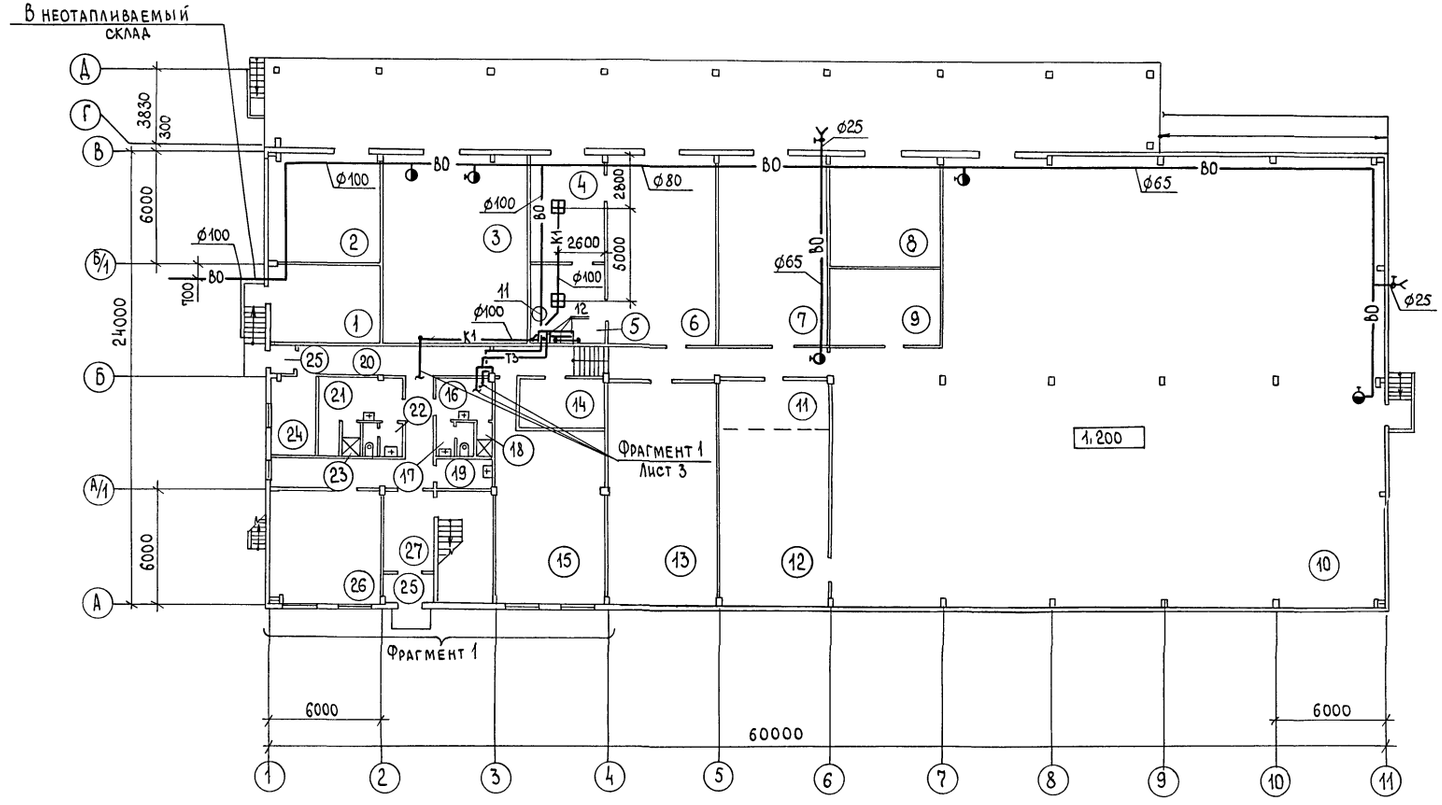


Экспликация помещений

| Номер по плану | Наименование | Категория производства по взрывной, взрывопожарной и пожарной опасности |
|---|---|---|
| 1 | Агрегатная | А |
| 2 | Зарядная | А |
| 3 | Секция хранения лабораторного оборудования | В |
| 4 | Расфасовочная рыбьего жира, мази, масла | В |
| 5 | Моечная | А |
| 6 | Секция хранения рыбьего жира мази, масла, микродобавок | В |
| 7 | Секция хранения ваты и перевязочных препаратов | В |
| 8 | Секция хранения химреактивов | В |
| 9 | Секция хранения препаратов группы „А" и „Б" | В |
| 10 | Секция хранения медикаментов хирургического и зоотехнического имущества | В |
| 11 | Участок расфасовки медикаментов | В |
| 12 | Секция хранения медикаментов | В |
| 13 | Секция хранения биопрепаратов | В |
| 14 | Электрощитовая | |
| 15 | Приточная венткамера | |
| 16 | Женский гардероб | |
| 17 | Уборная | |
| 18 | Душевая | |
| 19 | Инвентарная | |
| 20 | Коридор | |
| 21 | Мужской гардероб | |
| 22 | Уборная | |
| 23 | Душевая | |
| 24 | Помещение ВОХР | |
| 25 | Тамбур | |
| 26 | Демонстрационный зал с местом для кладовщиков | |
| 27 | Вестибюль | |

Инв.№ подл. | Подпись и дата | Взам. инв.№

Привязан

Инв.№

| | | | |
|---|---|---|---|
| ГИП | Борисов | | 8.6.89 |
| Н.контр. | Пигалова | | 6.06.89 |
| Нач.отд. | Гринкевич | | 6.06.89 |
| Гл.спец. | Кузьмин | | 6.06.89 |
| Рук.гр. | Никольская | | 6.06.89 |
| Инж. | Голованова | | 6.06.89 |

Т.п. 807-29-17.89 ВК

Межрайонное отделение „Зооветснаб" с товарооборотом до 1 млн. рублей в год

Главный корпус

План на отм. 0,000

| Стадия | Лист | Листов |
|---|---|---|
| Р | 2 | |

ГИПРОАГРОХИМ Владимир

Копировал Бабина

Формат А2 23873-01 59

Альбом 1

## Фрагмент 1

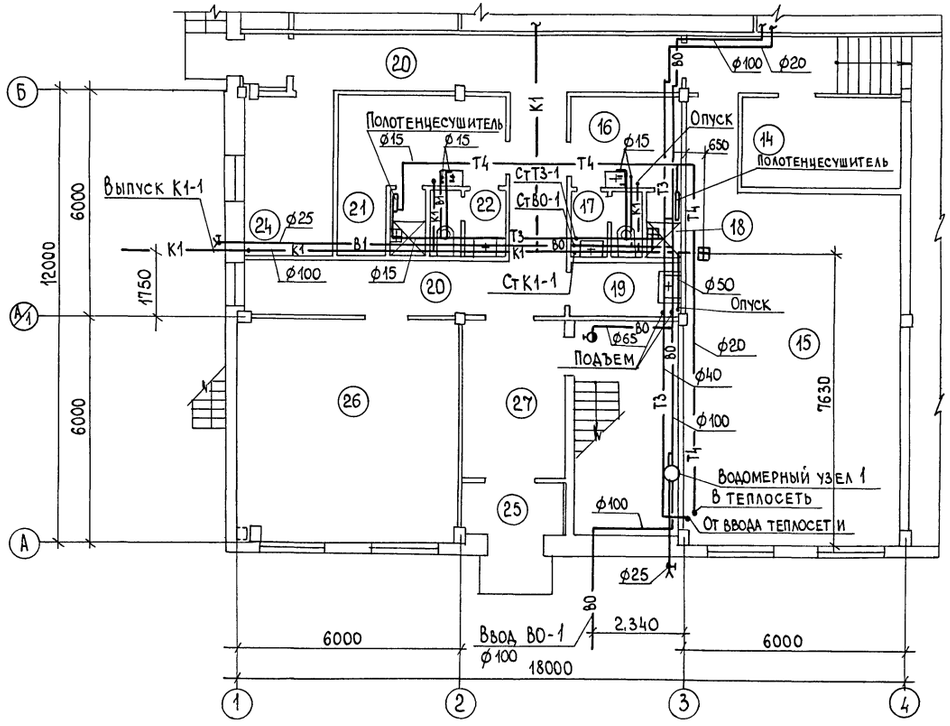


## План на отм. 3.000 между осями А-Б; 1-4

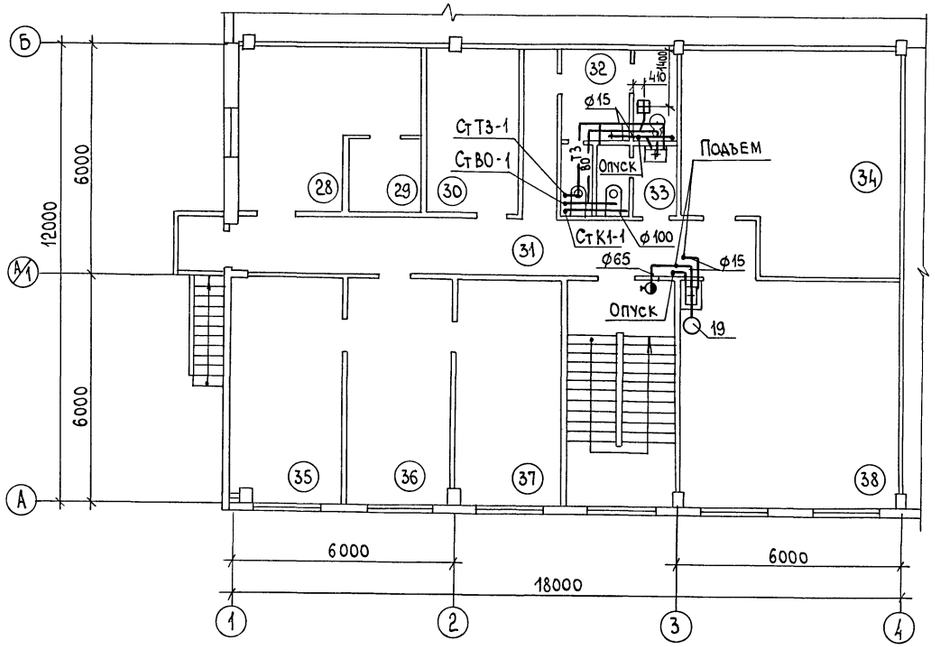


## Экспликация помещений

| Номер по плану | Наименование | Категория производства по взрывной, взрыво-пожарной и пожарной опасности |
|---|---|---|
| 28 | Бухгалтерия | |
| 29 | Касса | |
| 30 | Комната общественных организаций | |
| 31 | Коридор | |
| 32 | Женская уборная с кабиной ЛГЖ | |
| 33 | Мужская уборная | |
| 34 | Вытяжная венткамера | |
| 35 | Кабинет директора | |
| 36 | Приемная | |
| 37 | Кабинет ветврача, товароведа, механика | |
| 38 | Красный уголок, комната от- | |
| | дыха и приема пищи | |

Инв.№ подл. | Подпись и дата | Взам.инв.№

Привязан

Инв.№

| | | | |
|---|---|---|---|
| ГИП | Борисов | | 6.6.89 |
| Н.контр. | Пигалова | | 6.06.89 |
| Нач.ОТД | Гринкевич | | 6.06.89 |
| Гл.спец. | Кузьмин | | 6.06.89 |
| Рук.гр. | Никольская | | 6.06.89 |
| Инж. | Голованова | | 6.06.89 |

Т.п. 807-29-17.89 ВК

Межрайонное отделение „Зооветснаб" с товарооборотом до 1 млн. рублей в год

Главный корпус

| Стадия | Лист | Листов |
|---|---|---|
| Р | 3 | |

Фрагмент 1. План на отм. 3,000 между осями 1-4 и А-Б

ГИПРОАГРОХИМ Владимир

Копировал Бабина

Формат А2

23873-01 60

Альбом 1

ВО

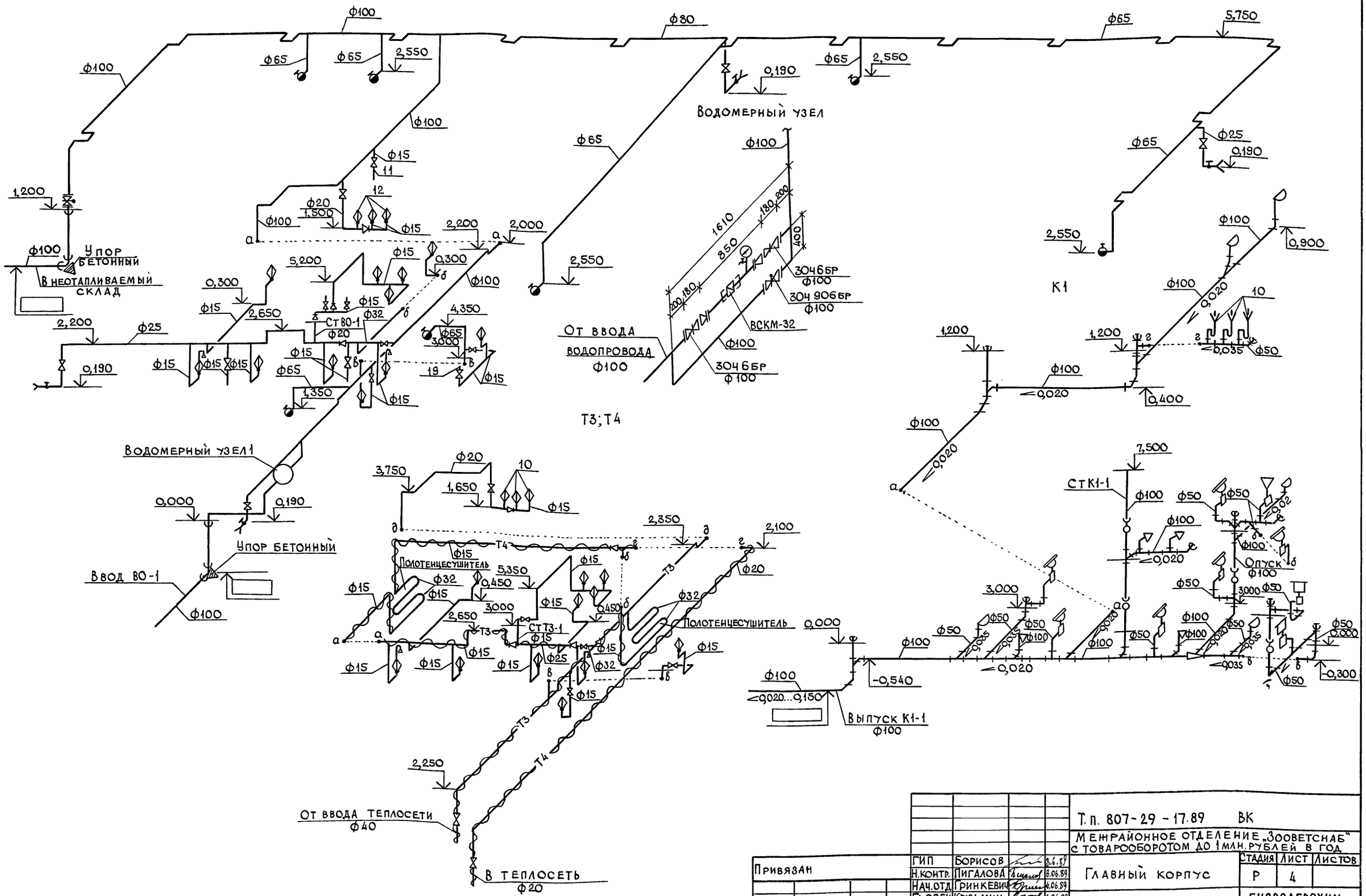
Ф100
Ф65
Ф65
2,550
Ф100
Ф80
Ф65
2,550
0,190
Водомерный узел
Ф65
5,750
Ф65
Ф25
0,190
Ф15
11
12
Ф20
1,500
Ф100
Ф15
1,200
Ф100
Упор бетонный
Ф100
2,200
2,000
2,550
Ф65
Ф100
1610
180,200
850
400
200,180
2,550
Ф100
0,900
К1
Ф100
0,020
10
0,035
Ф50
1,200
1,200
Ф100
0,020
0,400
Ф100
0,020
Неотапливаемый склад
0,300
Ф15
2,650
5,200
Ф15
Ф15
Ф32
Ст80-1
Ф20
0,300
Ф100
4,350
Ф65
3,000
19
Ф15
2,200
Ф25
0,190
Ф15
Ф15
Ф15
Ф15
Ф65
1,350
Ф15
Ф15
Ф15
Ф15