ТИПОВОЙ ПРОЕКТ
807-11-6.83

# САНИТАРНЫЙ ПРОПУСКНИК НА 120 ЧЕЛОВЕК ДЛЯ ЖИВОТНОВОДЧЕСКИХ И ПТИЦЕВОДЧЕСКИХ ПРЕДПРИЯТИЙ

## АЛЬБОМ I

Пояснительная записка. Технологические чертежи.
Отопление и вентиляция. Водопровод и канализация.
Электротехнические чертежи. Автоматизация вентсистем.
Связь и сигнализация

18634-01

ВЫСШАЯ ЦЕНА
УКАЗАНА В
СЧЕТ-НАКЛАДНОЙ

| | | | | |
|---|---|---|---|---|
| | | | | Привязан |
| | | | | |
| | | | | |
| | | | | |
| Инв. № | | | | |

gost.e-ecolog.ru

Пр РУК

ТИПОВОЙ ПРОЕКТ
807-11-6.83

# САНИТАРНЫЙ ПРОПУСКНИК НА 120 ЧЕЛОВЕК ДЛЯ ЖИВОТНОВОДЧЕСКИХ И ПТИЦЕВОДЧЕСКИХ ПРЕДПРИЯТИЙ

## СОСТАВ ПРОЕКТА:


Альбом I — Пояснительная записка. Технологические чертежи. Отопление и вентиляция. Водопровод и канализация. Электротехнические чертежи. Автоматизация вентсистем. Связь и сигнализация

Альбом II

часть 1 — Архитектурные решения. Конструкции железобетонные. Вариант со сборным железобетонным каркасом и панельными стенами

часть 2 — Архитектурно-строительные решения. Вариант с кирпичными стенами

Альбом III — Строительные изделия (из т. п. № 807-11-1)

Альбом IV — Заказные спецификации

Альбом V — Сметы

часть 1 — Общая часть

часть 2 — Вариант со сборным железобетонным каркасом и панельными стенами

часть 3 — Вариант с кирпичными стенами


## АЛЬБОМ I


РАЗРАБОТАН
ИНСТИТУТОМ „ГИПРОНИСЕЛЬХОЗ"

Утвержден Главсельстройпроектом
Минсельхоза СССР
Сводное заключение от 17 мая 1982г № 32
Введен в действие Гипронисельхозом
Приказ от 24 сентября 1982г № 324



Зам. Главный инженер института — Л.С. Бутаев
Главный инженер проекта — С.П. Попов


Типовая проектная документация с 1987 года переведена в „типовые проектные решения" без права привязки конструктивной части, которая может быть использована в качестве вспомогательных материалов для проектирования. Протокол Госстроя СССР №56 от 09.10.86г.

| | | | | |
|---|---|---|---|---|
| | | | | Привязан |
| | | | | |
| | | | | |
| | | | | |
| Инв.№ | | | | |

# Содержание альбома


| № листа | Наименование | Стр. |
|---|---|---|
| | Содержание альбома | 2 |
| ПЗ-1 | Пояснительная записка (начало) | 3 |
| ПЗ-2 | Пояснительная записка (окончание) | 4 |
| ТХ-1 | Общие данные | 5 |
| ТХ-2 | План | 6 |
| ОВ-1 | Общие данные (начало) | 7 |
| ОВ-2 | Общие данные (продолжение) | 8 |
| ОВ-3 | Общие данные (продолжение) | 9 |
| ОВ-4 | Общие данные (продолжение) | 10 |
| ОВ-5 | Общие данные (окончание) | 11 |
| ОВ-6 | План вентиляции на отм. 0,000 | |
| | (панельный вариант) | 12 |
| ОВ-7 | План вентиляции на отм. 0,000 | |
| | (кирпичный вариант) | 13 |
| ОВ-8 | Схемы систем П1, В1-В7, ВЕ1-ВЕ4 | |
| | (панельный вариант) | 14 |
| ОВ-9 | Схемы систем П1, В1-В7, ВЕ1-ВЕ4 | |
| | (кирпичный вариант) | 15 |
| ОВ-10 | План отопления на отм. 0,000 (панельный | |
| | вариант). План отопления на отм. 0,000 | |
| | в осях Б-В (кирпичный вариант) | 16 |
| ОВ-11 | Схемы систем отопления и теплоснабжения | |
| | установки П1. Узел управления | 17 |
| ОВ-12 | Установка системы П1 | 18 |
| ОВ-13 | Установки систем В3, В5, В6 | |
| | (панельный вариант) | 19 |
| ОВ-14 | Установки систем В3, В5, В6 | |
| | (кирпичный вариант) | 20 |
| ВК-1 | Общие данные (начало) | 21 |
| ВК-2 | Общие данные (окончание) | 22 |
| ВК-3 | План на отм. 0,000 систем В1, Т3, Т4 | 23 |
| ВК-4 | Схемы систем В1, Т3, Т4 | 24 |
| ВК-5 | План на отм. 0,000 системы К1. Схемы | 25 |
| Э-1 | Общие данные (начало) | 26 |
| Э-2 | Общие данные (окончание) | 27 |
| Э-3 | Электроосвещение и силовое электрообору- | |
| | дование. Планы сетей | 28 |
| Э-4 | Электроосвещение и силовое электрообору- | |
| | дование. Расчетные схемы | 29 |
| АОВ-1 | Общие данные. Приточная система П1. Схема | |
| | функциональная. Схема электрическая прин- | |
| | ципиальная управления | 30 |
| АОВ-2 | Приточная система П1. Схема внешних | |
| | проводок. План расположения | 31 |
| СС-1 | Общие данные | 32 |
| СС-2 | Спецификация | 33 |
| СС-3 | План на отм. 0,000 с сетями связи | |
| | и сигнализации | 34 |
| СС-4 | План размещения оборудования; | |
| | схема кабельных соединений | 35 |


Инв.№ подл. | Подпись и дата | Взам. инв.№

## Общая часть

Типовой проект „Санитарный пропускник на 120 человек для животноводческих и птицеводческих комплексов" разработан на основании задания на проектирование №721 от 29.01.80г, утвержденного Главсельстройпроектом МСХ СССР.

## Область применения проекта

Санитарный пропускник строится в составе животноводческих и птицеводческих комплексов и ферм для защиты от заноса и распространения инфекционных инвазионных заболеваний животных и птиц, а также для размещения вспомогательных и служебных помещений для обслуживающего персонала.

Проект разработан для следующих условий строительства:
- сейсмичность района не выше 6 баллов;
- территория без подработки горными выработками;
- расчетная зимняя температура наружного воздуха -20°, -30°, -40°С;
- скоростной напор ветра для I географического района 27 кгс/м²;
- вес снегового покрова для III района 100 кгс/м² горизонтальной поверхности;
- участок для строительства со спокойным рельефом;
- грунтовые воды отсутствуют;
- грунты в основании непучинистые, непросадочные со следующими условными нормативными характеристиками: $\varphi^н = 28°$; $C^н = 0{,}02$ кгс/см²; $E = 150$ кгс/см²; $\gamma = 1{,}8$ тс/м³.

## Технологические, строительные, санитарно-технические, электротехнические решения

Пояснительная записка по каждому разделу проекта приводится на заглавных листах.

### Технико-экономические показатели типового проекта санитарного пропускника на 120 человек для животноводческих и птицеводческих предприятий

Таблица 1

| № п/п | Наименование показателей | Единица измерения | Варианты здания: с железобетонным несущим каркасом и панельными стенами | Варианты здания: с несущими кирпичными стенами |
|---|---|---|---|---|
| 1 | 2 | 3 | 4 | 5 |
| 1 | Мощность (пропускная способность) | чел. | 120 | 120 |
| 2 | Площадь застройки | м² | 638 | 639 |
| 3 | Общая площадь | м² | 543 | 527 |
| 4 | Строительный объем здания | м³ | 2260 | 2063 |
| 5 | Сметная стоимость строительства в том числе: | тыс. руб. | 74,74 | 68,46 |
| | — строительно-монтажные работы | —"— | 57,46 | 51,18 |
| | — оборудование | —"— | 8,47 | 8,47 |
| | — прочие | —"— | 8,81 | 8,81 |
| 6 | Годовой расход тепла | Гкал | 0,39 | 0,39 |
| 7 | Годовой расход воды | м³ | 6989,75 | 6989,75 |
| 8 | Годовой расход электроэнергии | квт-час | 65450 | 65450 |

## Указания по производству основных строительно-монтажных работ

### Земляные работы

По всей площади здания производится срезка грунта бульдозером до нулевой отметки.

Разработка траншей и котлованов под фундаменты производится экскаватором, оборудованным обратной лопатой (емкость ковша 0,15-0,3м³). Зачистка дна, траншей и котлована производится вручную.

Вынутый грунт, необходимый для обратной засыпки, размещается в отвале, лишний грунт вывозится автосамосвалами за пределы строительной площадки.

Обратная засыпка грунта с послойным трамбованием выполняется:

I этап - после установки фундаментных башмаков грунт засыпается до верхней кромки фундаментных башмаков;

II этап - после установки фундаментных балок в проектное положение - до верхнего обреза балок.

Рекомендуется выполнять основные объемы земляных работ в летнее время в соответствии с СНиП III-8-76.

### Монтаж сборных железобетонных конструкций. Вариант здания с железобетонным каркасом.

Монтаж сборных конструкций должен выполняться с соблюдением следующих требований:

- последовательности монтажа, обеспечивающей устойчивость и геометрическую неизменяемость смонтированной части здания на всех стадиях монтажа и прочность монтажных соединений;
- комплектности установки конструкций каждого участка (захваток, ячейки), позволяющей производить на смонтированном участке последующие работы;
- безопасности монтажных, общестроительных и специальных работ на объекте с учетом их выполнения по совмещенному графику.

Основным критерием при выборе монтажного крана является соответствие его технических параметров (грузоподъемности, вылета стрелы, высота подъема крюка) весовым характеристикам монтируемых конструкций и объемно-планировочному решению здания.

При выборе монтажного крана учитывается также необходимая последовательность монтажных работ, диктуемая конструктивным решением возводимого здания.

Привязан

Инв. №

ПЗ

| | | |
|---|---|---|
| ГИП | Попов | |
| Нач. отд. | Черепашенец | |
| Гл. спец. | Нихамина | |
| Гл. спец. | Лурье | |

Пояснительная записка

| Стадия | Лист | Листов |
|---|---|---|
| Р | 1 | 2 |

ГИПРОНИСЕЛЬХОЗ

Копировал

Формат А2

18634-01 4

Инв. № подл. | Подпись и дата | Взам. инв. №

В качестве монтажного крана для возведения санпропускника на 120 человек могут быть рекомендованы автокраны КС-2561Д или К-64 грузоподъемностью 6,3т (для монтажа фундаментных блоков, колонн балок, стеновых панелей плит покрытия).

Монтаж конструкций здания выполняется раздельным (дифференцированным) методом.

Принципиальная схема монтажа здания санпропускника на 120 человек предусматривает следующую последовательность монтажных и сопутствующих им общестроительных работ:

-установка сборных железобетонных фундаментных башмаков под колонны на подготовленное основание при проходке монтажного крана вдоль продольных осей здания;

-обратная засыпка пазух фундаментов до верхней кромки башмаков с послойным трамбованием грунта;

-монтаж сборных железобетонных колонн, балок и плит покрытия выполняется при проходке монтажного крана между осями „А-Б" и „Б-В" методом „на себя".

-монтаж стеновых панелей выполняется проходкой монтажного крана по периметру здания.

## Вариант с несущими кирпичными стенами

Кирпичную кладку стен здания санпропускника на 120 человек ведется с инвентарных подмостей.

Подачу кирпича, раствора, бетона и технологического оборудования производится основным монтажным краном типа К-64 грузоподъемностью 6,3т.

Кладку кирпичных стен следует выполнять в соответствии с СНиП III-17-78.

При устройстве монолитных ленточных фундаментов в качестве опалубки использовать инвентарные щиты.

Бетонные работы в зимних условиях при среднесуточной температуре наружного воздуха ниже +5°С должны производиться в соответствии с СНиП III-15-76. Бетон подается краном К-64 грузоподъемностью 6,3тс (длина стрелы 11,75м).

Этот же кран применяется для монтажа плит покрытия.

До начала монтажа в зоне действия монтажного крана необходимо разместить соответствующий комплект конструкций.

Одновременно с монтажом плит покрытия необходимо подать на установленные в проектное положение плиты покрытия поддоны с пакетами минеловатных плит, рулонами рубероида.

Объем каждого пакета и размещение пакетов на плитах покрытия зависят от несущей способности покрытия и должны быть определены при разработке проекта производства работ.

Работы по монтажу следует вести в соответствии с правилами производства и приемки монтажных работ (СНиП III-16-80) с соблюдением правил техники безопасности (СНиП III-4-80). Бетонные работы в зимний период рекомендуется выполнять в соответствии с СНиП III-15-76.

## Ведомость

объемов строительно-монтажных и специальных работ

Таблица 2

| №№ п.п. | Наименование работ | Един. изм. | Количество: Здание со сборным железобетонным каркасом и панельные стены | Количество: Здание с несущими кирпичными стенами |
|---|---|---|---|---|
| 1 | 2 | 3 | 4 | 5 |
| 1. | Земляные работы | м³ | 356,0 | 323,6 |
| 2. | Устройство монолитных железобетонных и бетонных конструкций | » | 102,19 | 134,0 |
| 3. | Монтаж конструкций: | | | |
| | железобетонных | м³ | 319,54 | 146,05 |
| | стальных | т | 9,26 | 4,46 |
| 4. | Возведение стен: | | | |
| | кирпичных | м³ | 128,4 | 271,5 |
| | панельных | » | 187,37 | |
| 5. | Заполнение оконных проемов | м² | 50,53 | 54,2 |
| 6. | Заполнение дверных проемов | м² | 88,34 | 84,1 |
| 7. | Устройство перегородок | м² | 665,14 | 508,0 |
| 8. | Устройство кровли | м² | 628,0 | 606,7 |
| 9 | Отделочные работы: | | | |
| | штукатурные | м² | 1524,72 | 1577,4 |
| | малярные | » | 2171,78 | 2318,29 |
| | облицовочные | » | 58,7 | 58,5 |
| 10. | Устройство полов | » | 543,1 | 522,4 |
| 11. | Стекольные | » | 81,93 | 81,19 |
| 12. | Асфальтовые покрытия | м² | 89,4 | 89,4 |
| 13 | Укладка трубопроводов: | | | |
| | водопровода | км | 0,102 | 0,102 |
| | канализации | км | 0,09 | 0,09 |
| | отопления, вентиляции | » | 0,412 | 0,412 |
| 14. | Монтаж внутренних проводок (эл. работы) | км | 0,546 | 0,546 |

В связи с тем, что настоящий проект является корректировкой типового проекта 807-32, разработанный проект во всех основных комплектах содержит только традиционные строительные решения.

Главный инженер проекта /Попов С.П/

Инв.№ подл. | Подпись и дата | Взам.инв.№

Привязан

Копировал Формат 22

## Ведомость рабочих чертежей основного комплекта ТХ

| Лист | Наименование | Примечание |
|---|---|---|
| 1 | Общие данные | |
| 2 | План | |

## Ведомость основных комплектов рабочих чертежей

| Обозначение | Наименование | Примечание |
|---|---|---|
| ТХ | Технологические чертежи | |
| АР | Архитектурно-строительные | x) |
| | решения | |
| КЖ | Конструкции железобетонные | x) |
| ОВ | Отопление и вентиляция | |
| ВК | Внутренние водопровод и | |
| | канализация | |
| Э | Электротехнические чертежи | |
| АОВ | Автоматизация вентиля- | |
| | ционных систем | |
| СС | Связь и сигнализация | |

x) В ведомости основных комплектов рабочих чертежей приведены данные для варианта со сборным железобетонным каркасом и панельными стенами.

Для варианта с кирпичными стенами вместо разделов АР и КЖ дан раздел АС-„Архитектурно-строительные решения".

## Технологическая часть

Санитарный пропускник на 120 человек для животноводческих и птицеводческих предприятий предназначен для санитарной обработки обслуживающего персонала и посетителей этих предприятий, дезинфекции спецодежды и обуви, защиты предприятий и окружающей среды от заноса и распространения инфекционных и инвазионных заболеваний. Планировочное решение санпропускника обеспечивает его работу на два режима.

При первом режиме работы санпропускника исключается непосредственное сообщение между гардеробными. Обслуживающий персонал в первой гардеробной оставляет уличную и домашнюю одежду и обувь, проходит через душ и во второй гардеробной одевает рабочую одежду и обувь.

При благополучной эпизоотической обстановке по разрешению главного ветврача предприятия работа санпропускника организована по второму режиму.

При этом режиме работы санпропускника обслуживающий персонал проходит через две гардеробных: в первой снимает уличную и домашнюю одежду и обувь, а во второй одевает рабочую спецодежду и обувь, при этом пользование душевыми не является обязательным. Для посетителей в том и другом случаях предусмотрена принудительная санитарная обработка.

Состав помещений санитарного пропускника разработан в соответствии с заданием МСХ СССР за № 72Т и главой СНИП II-92-76 „Вспомогательные здания и помещения промышленных предприятий" применительно к группе производственных процессов 1-„в" (без ножных ванн).

При разработке проекта принято, что штат производственных комплексов состоит из 70% женщин и 30% мужчин. В отдельных случаях это соотношение может частично изменяться за счет резервных мест в санпропускнике.

Количество шкафов рассчитано на полный штат обслуживающего персонала предприятия. Шкафы для уличной и домашней одежды - двойные, закрытые со скамьями для раздевания; шкафы для рабочей одежды - двойные закрытые, в том числе 1/3 часть шкафов оборудована принудительной вентиляцией для сушки спецодежды и обуви.

Численность персонала в наиболее многочисленную смену - 80 человек; в т.ч. женщин - 56, мужчин - 24. Количество душевых сеток определено из расчета 6 женщин или 7 мужчин на одну душевую сетку. при наиболее многочисленной смене.

При входе с территории фермы в санпропускник предусмотрена ванна для мойки сапог при помощи щетки-душа и дезковрик.

Дезинфекция рабочей одежды и обуви производится в стационарной огневой паровоздушной пароформалиновой камере ОППК-1 с полезным объемом 2,0 м³. Камера установлена в помещении, разделенном на два отделения: грязное - для загрузки вещей в камеру и чистое - для выгрузки вещей из камеры после дезинфекции. В каждом отделении имеется стол и вешалки для временного хранения спецодежды.

В зависимости от режима работы санпропускника (профилактического или принудительного) и вида возбудителя болезни (вегетативные формы, вирусы, споровые формы) органы ветеринарного надзора устанавливают метод дезинфекции (паровоздушный или пароформалиновый) и режим работы дезкамеры.

Для удаления дымовых газов из кожуха камеры установлена дымовая труба. В грязном отделении помещения предусмотрены два огнетушителя и другой противопожарный инвентарь.

Подробная инструкция по дезинфекции спецодежды в камере ОППК-1 изложена в Ветзаконодательстве СССР том 2.

Дезинфекция спецодежды производится один раз в неделю. При пароформалиновом методе дезинфекции в камеру загружают 18-42 кг, а при паровоздушном методе дезинфекции 60-90 кг спецодежды на 1 м² полезной площади камеры.

При 45-60 минутной экспозиции с подготовкой камеры к работе требуется в среднем 80-85 минут на одну дезинфекцию. При эксплуатации камеры обязательно следует соблюдать технику безопасности в соответствии с инструкцией завода-изготовителя. Продезинфецированная в ОППК-1 одежда через дверь передается в постирочную.

Для замачивания, сушки, глаженья и хранения спецодежды в постирочной предусмотрены две моечные ванны, емкостью 200л каждая, две стиральные машины, загрузочной емкостью 5 кг каждая, сушильный барабан производительностью 15 кг/час и стол для глажения белья. Смена спецодежды производится 1 раз в неделю. Всего подлежит дезинфекции и стирке 420 кг белья (120 комплектов, вес одного комплекта 3,5 кг) в течение недели.

В состав помещений санпропускника входит буфет, в котором предусмотрены обеденный зал, раздаточная с необходимым оборудованием и моечная. Вход в буфет предусмотрен со стороны комплекса.

В санпропускнике предусмотрены место для вахтера в вестибюле, кабинет заведующего фермой (комплексом), две комнаты специалистов и красный уголок. Санпропускник обслуживают уборщица, 2 вахтера и 2 рабочих постирочной. Дезинфекцию проводит ветсанитар фермы, комплекса.

Типовой проект разработан в соответствии с действующими нормами и правилами и предусматривает мероприятия, обеспечивающие взрывную, взрывопожарную и пожарную безопасность при эксплуатации здания

Главный инженер проекта /Попов С.П./

Инв.№ подл. | Подпись и дата | Взам. инв.№

| | | |
|---|---|---|
| Инв.№ | | |
| Гип | Попов | |
| Нач.отд | Бутаев | |
| Гл. техн. | Леонова | |
| Н.контр. | Королева | |
| Рук.гр | Мастенина | |
| Ст. инж | Засыпкин | |
| Рук.гр. | Смирнова | |

Привязан

ТХ

Санитарный пропускник на 120 человек для животноводческих и птицеводческих предприятий

| Стадия | Лист | Листов |
|---|---|---|
| Р | 1 | 2 |

Общие данные

ГИПРОНИСЕЛЬХОЗ

Копировал: 18634-01 6 Формат

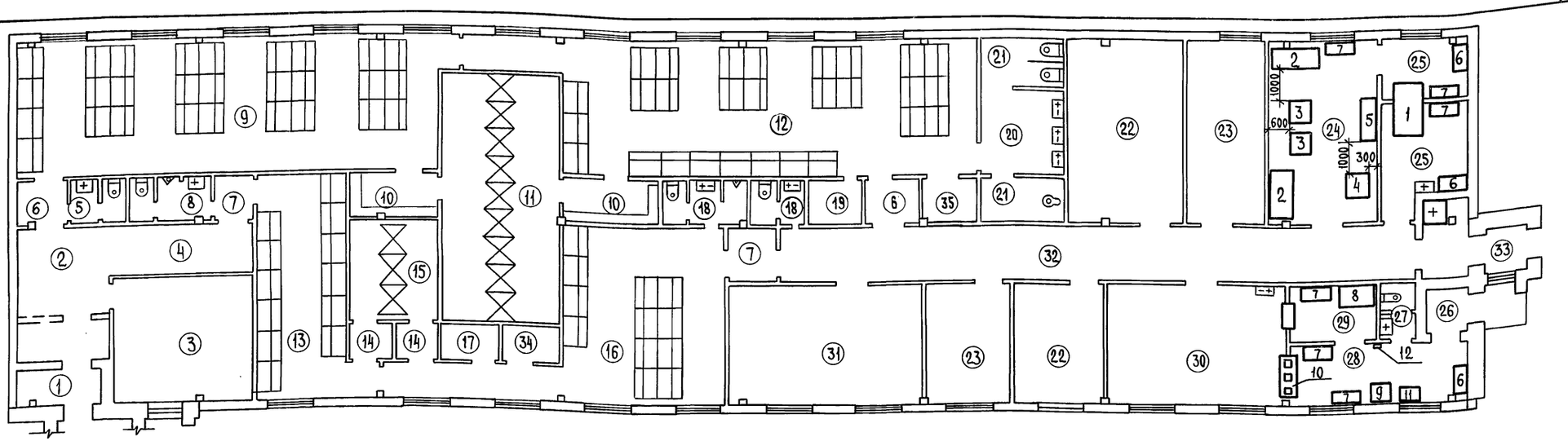

| Марка поз. | Обозначение | Наименование | Кол. | Масса ед. кг | Примечание |
|---|---|---|---|---|---|
| 1 | | Огневая паровоздушная | | | |
| | | пароформалиновая ка- | | | |
| | | мера ОППК-1 | | | |
| | | Q = 100 кг/час; V = 1,8 м³ | 1 | 420 | |
| 2 | | Ванна ПВ-1, V = 200 л | 2 | 127 | |
| 3 | | Машина стиральная | | | |
| | | КП-114А, N = 11,2 кВт | 2 | 185 | |
| 4 | | Барабан сушильный | | | |
| | | КП-307, N = 12,4 кВт | 1 | 180 | |
| 5 | | Стол гладильный | 1 | 35 | |
| 6 | | Стеллаж | 3 | — | |
| 7 | | Стол СП-1050А | 6 | 45 | |
| 8 | | Ванна моечная | | | |
| | | ВМI-I см | 1 | 100 | |
| 9 | | Холодильник | | | |
| | | ЗИЛ, N = 0,14 кВт | 1 | 100 | |
| 10 | | Электроплита мар- | | | |
| | | митная ЭПМ-5; | | | |
| | | N = 3,75 кВт | 1 | 45 | |
| 11 | | Электроплита одно- | | | |
| | | комфорочная, ЭП-8, | | | |
| | | N = 5,5 кВт | 1 | 90 | |
| 12 | | Электрокипятильник | | | |
| | | КНЭ-50, | | | |
| | | N - 5,5 кВт | 1 | 17 | |

| Номер по плану | Наименование | Площадь м² | Категории производства по взрывной взрыво-пожарной и пожарной опасности |
|---|---|---|---|
| 1 | Тамбур | 3,2 | |
| 2 | Вестибюль | 12,9 | |
| 3 | Кабинет заведующего фермой | 19,3 | |
| 4 | Коридор | 7,1 | |
| 5 | Уборная | 2,4 | |
| 6 | Тамбур (2) | 5,0 | |
| 7 | Тамбур (2) | 4,6 | |
| 8 | Уборная | 3,2 | |
| 9 | Женский гардероб уличной и домаш- | | |
| | ней одежды | 62,6 | |
| 10 | Преддушевая (2) | 8,5 | |
| 11 | Душевая | 31,6 | |
| 12 | Женский гардероб рабочей одежды | 61,6 | |
| 13 | Мужской гардероб уличной и | | |
| | домашней одежды | 23,6 | |
| 14 | Тамбур (2) | 33,0 | |
| 15 | Душевая | 9,5 | |
| 16 | Мужской гардероб рабочей одежды | 38,5 | |
| 17 | Кладовая чистой одежды | 2,2 | |
| 18 | Уборная (2) | 6,3 | |
| 19 | Кладовая чистой одежды | 2,8 | |
| 20 | Уборная | 12,4 | |

| Номер по плану | Наименование | Площадь м² | Категории производства по взрывной, взрыво-пожарной и пожарной опасности |
|---|---|---|---|
| 21 | Комната личной гигиены женщины | 3,2 | |
| 22 | Венткамера (2) | 36,2 | |
| 23 | Комната специалистов (2) | 26,5 | |
| 24 | Постирочная | 20,7 | |
| 25 | Помещение для дезинфекции | | |
| | одежды | 15,2 | |
| 26 | Тамбур | 1,9 | |
| 27 | Уборная | 2,1 | |
| 28 | Раздаточная | 12,1 | |
| 29 | Моечная | 5,2 | |
| 30 | Обеденный зал | 23,5 | |
| 31 | Красный уголок | 26,0 | |
| 32 | Коридор | 39,6 | |
| 33 | Тамбур | 5,9 | |
| 34 | Кладовая грязной одежды | 2,2 | |
| 35 | Кладовая грязной одежды | 2,8 | |

Типовой проект 807-11-6.83 Альбом I

Согласовано: АР Марков; ОВ Лукашев; ВК Павлова; Э Грицевская

Инв. № подл. | Подпись и дата | Взам. инв. №

Привязан

Инв. №

| | | |
|---|---|---|
| ГИП | Попов | |
| Нач. отд. | Бутаев | |
| Гл. техн. | Леонова | |
| Рук. гр. | Мастенина | |
| Ст. инж. | Засыпкин | |
| Инженер | Осин | |
| Рук. гр. | Смирнова | |

ТХ

Санитарный пропускник на 120 человек для животноводческих и птицеводческих предприятий

| Стадия | Лист | Листов |
|---|---|---|
| Р | 2 | |

План

ГИПРОНИСЕЛЬХОЗ

Копировал

Формат 22

18634-01 7

Типовой проект 801-11-6.83 Альбом I

## Ведомость рабочих чертежей основного комплекта

| Лист | Наименование | Примечание |
|---|---|---|
| 1 | Общие данные (начало) | |
| 2 | Общие данные (продолжение) | |
| 3 | Общие данные (продолжение) | |
| 4 | Общие данные (продолжение) | |
| 5 | Общие данные (окончание) | |
| 6 | План вентиляции на отм. 0,000 (Панельный вариант) | |
| 7 | План вентиляции на отм. 0,000. (Кирпичный вариант) | |
| 8 | Схемы систем П1, В1-В7, ВЕ1-ВЕ4. (Панельный вариант) | |
| 9 | Схемы систем П1, В1-В7, ВЕ1-ВЕ4. (Кирпичный вариант) | |
| 10 | План отопления на отм. 0,000 (Панельный вариант). План на отм. 0,000 в осях Б-В. (Кирпичный вариант) | |
| 11 | Схемы систем отопления и теплоснабжения установки П1. Узел управления. | |
| 12 | Установка системы П1. | |
| 13 | Установки систем В3, В5, В6 (панельный вариант) | |
| 14 | Установки систем В3, В5, В6 (Кирпичный вариант) | |

## План-схема

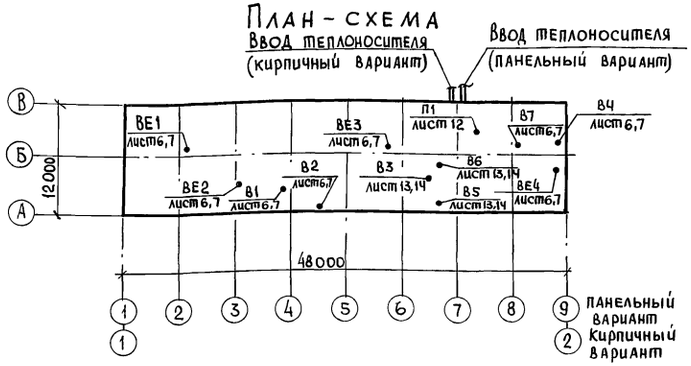


## Ведомость ссылочных и прилагаемых документов

| Обозначение | Наименование | Примечание |
|---|---|---|
| 1.494-10 | Решетки щелевые регулирующие. Тип Р | |
| 1.494-25 | Подставки под калориферы | |
| 1.494-32 | Зонты и дефлекторы вентиляционных систем | |
| | | |
| 5.903-2 | Воздухосборники для систем отопления и теплоснабжения. вентиляционных установок | |
| В.0 | Рекомендации по применению | |
| В.1 | Рабочие чертежи | |
| 1.494-27 | Воздухоприемные устройства с подвесными утепленными клапанами | |
| В.7 | Воздухоприемные устройства к окнам деревянным для зданий промышленных предприятий по ГОСТ 12.506-67. | |
| 2.400-4 | Детали тепловой изоляции промышленных объектов с положительными температурами | |
| В.1 | Тепловая изоляция трубопроводов | |
| 5.904-13 | Заслонки воздушные унифицированные для систем вентиляции | |
| В.1-2 | Заслонки воздушные круглого сечения. | |
| 5.904-5 | Гибкие вставки к центробежным вентиляторам. | |

| Обозначение | Наименование | Примечание |
|---|---|---|
| 5.904-1 В.1, ч.1,2. | Детали креплений воздуховодов. | |
| 4.903-10 | Изделия и детали трубопроводов для тепловых сетей | |
| В.8 | Грязевики | |
| 5.904-4 | Двери и люки для вентиляционных камер | |
| 4.904-69 | Детали крепления санитарно-технических приборов и трубопроводов | |
| Проектмонтажавтоматика | Перечень чертежей типовых и закладных конструкций на установку датчиков отборных устройств и местных приборов, применяемых при автоматизации сантехсистем | |
| 1.494-30 | Установка и крепление вентиляторов к строительным конструкциям | |
| В.2 | Установка и крепление центробежных вентиляторов ЦЧ-70 | |
| 5.904-10 | Узлы прохода вентиляционных вытяжных шахт через покрытия промышленных зданий. | |
| | Узлы прохода общего назначения. | |

## Основные показатели по чертежам отопления и вентиляции

| Наименование здания (сооружения) помещения | Объём м³ | Периоды года при $t_н$, °С | Расход тепла, ккал/ч | | | | Расход холода ккал/ч | Установленная мощность электродвигателей кВт |
|---|---|---|---|---|---|---|---|---|
| | | | на отопление | на вентиляцию | на горячее водоснабжение | общий | | |
| Санитарный пропускник на 120 чел | 2158 | −20 | 32300 | 111300 | 222000 | 365600 | — | 7,71 |
| | 2200 | −30 | 37100 | 135700 | 222000 | 394800 | — | 7,71 |
| | 2243 | −40 | 41700 | 161100 | 222000 | 424800 | — | 7,71 |
| век для животноводческих и птицеводческих предприятий | | | | | | | | |

Типовой проект разработан в соответствии с действующими нормами и правилами и предусматривает мероприятия, обеспечивающие взрывную, взрывопожарную и пожарную безопасность при эксплуатации здания.

Главный инженер проекта

Привязан

Инв. №

ОВ

| | | |
|---|---|---|
| ГИП | Попов | |
| Нач.отд. | Коростелев | |
| Гл.сп.отд | Лукашев | |
| Н.контр. | Лукашев | |
| Рук. гр. | Нагинская | |
| Ст. инж. | Школьникова | |
| Ст. инж. | Ключарева | |

Санитарный пропускник на 120 человек для животноводческих и птицеводческих предприятий

| Стадия | Лист | Листов |
|---|---|---|
| Р | 1 | 14 |

Общие данные (начало)

ГИПРОНИСЕЛЬХОЗ

Копировал

Формат 22

18634-01 8

Инв. № подл. | Подпись и дата | Взам. инв. №

Типовой проект 807-11-6.83 Альбом I

## Характеристика отопительно-вентиляционных систем

| Обозначение системы | Кол. систем | Наименование обслуживаемого помещения (технологического оборудования) | Тип установки, агрегата | Вентилятор: Тип, исполнение по взрывозащите | № | Схема исполнения | Положение | L, м³/ч | P, кгс/м² | n, об/мин | Электродвигатель: Тип, исполнение по взрывозащите | N, кВт | n, об/мин | Воздухонагреватель: Тип | № | Кол. | Т-ра нагрева, °С от | до | Расход тепла, ккал/ч | ΔP, кгс/м² | Воздухонагреватель-доводчик: Тип | № | Кол. | Т-ра нагрева, °С от | до | Расход тепла, ккал/ч | ΔP, кгс/м² | Примечание |
|---|---|---|---|---|---|---|---|---|---|---|---|---|---|---|---|---|---|---|---|---|---|---|---|---|---|---|---|---|
| П1 | 1 | Все помещения | А6,3095-2а | В-Ц4-70 | 6,3 | 1 | „Л0° | 9100 | 102 | 1450 | 4А112МА4 | 5,5 | 1450 | КВС | 10 | 2 | -20 | +16,7 | 96200 | | КВС | 6 | 1 | +16,7 | +32,2 | 15100 | | в т.ч. в доводчике |
| | | | | | | | | | | | | | | КВБ | 9 | 2 | -30 | +16,5 | 121800 | | КВС | 6 | 1 | +16,5 | +30,8 | 13900 | | подогревается |
| | | | | | | | | | | | | | | КВС | 10 | 2 | -40 | +16,5 | 148000 | | КВС | 6 | 1 | +16,5 | 29,9 | 13100 | | L = 3390 м³/ч |
| В1 | 1 | Душевые | А 3,15095-1 | В-Ц4-70 | 3,15 | 1 | Л270° | 900 | 26 | 1400 | 4А63А4 | 0,25 | 1400 | — | — | — | — | — | — | — | — | — | — | — | — | — | — | |
| В2 | 1 | Гардеробы и шкафчики для рабочей одежды | А3,15100-1 | В-Ц4-70 | 3,15 | 1 | Пр270° | 1565 | 26 | 1400 | 4А63А4 | 0,25 | 1400 | — | — | — | — | — | — | — | — | — | — | — | — | — | — | |
| В3 | 1 | Постирочная и помещения дезинфекции одежды | А 3,15105-1 | В-Ц4-70 | 3,15 | 1 | „Л0° | 1100 | 39 | 1400 | 4А63В4 | 0,37 | 1400 | — | — | — | — | — | — | — | — | — | — | — | — | — | — | |
| В4 | 1 | Дезинфекционная камера (проветривание) | А 2,5095-1 | В-Ц4-70 | 2,5 | 1 | Пр270° Л270° | 300 | 16 | 1400 | 4АА56А4 | 0,12 | 1400 | — | — | — | — | — | — | — | — | — | — | — | — | — | — | Панельный вариант; кирпичный вариант |
| В5 | 1 | Помещения блока питания | А 4105-2 | В-Ц4-70 | 4 | 1 | „Л0°" | 3860 | 44 | 1400 | 4А80А4 | 1,1 | 1400 | — | — | — | — | — | — | — | — | — | — | — | — | — | — | |
| В6 | 1 | Уборные | А 2,5095-1 | В-Ц4-70 | 2,5 | 1 | „Пр0° | 370 | 16 | 1400 | 4АА56А4 | 0,12 | 1400 | — | — | — | — | — | — | — | — | — | — | — | — | — | — | |
| В7 | 1 | Сушильный барабан | — | — | — | — | — | 750 | — | — | — | — | — | — | — | — | — | — | — | — | — | — | — | — | — | — | — | Технологическая вытяжка |

### Общие указания

1. Проект разработан для районов с расчетной температурой наружного воздуха -20°С, -30°С, -40°С в соответствии со СНиП II-33-75, СНиП II-3-79, СНиП II-92-76.

2. Теплоснабжение здания осуществляется от котельной комплекса. Теплоноситель - вода с параметрами 95-70°С.

3. Расчетный напор на вводе в здание 5 м. вод. ст.

4. Отопление помещений дежурное, расчитанное на поддержание $t_в$ = +5 - +8°С, что даёт возможность в рабочее время получить необходимую температуру внутреннего воздуха при постоянной температуре перегрева приточного воздуха. На основании проведенных расчетов принята двухтрубная система отопления. В качестве нагревательных приборов приняты радиаторы „М-140А-0". Трубопроводы в приямке, в подпольных каналах, в узле управления, подающие трубопроводы калориферов изолируются теплоизоляционными полуцилиндрами из минеральной ваты в оплетке хлопчатобумажной прядей с покровным слоем из лакостеклоткани. Общая толщина изоляции $\delta$ = 30мм.

5. Вентиляция помещений приточно-вытяжная с естественным и механическим побуждением. Для охраны атмосферного воздуха от загрязнения все выбросы воздуха от систем механической вытяжки предусмотрены с беспрепятственным выходом вертикально вверх. Приток осуществляется системой П1, обслуживающей две группы помещений, в которые подается воздух с разными температурами. Приточный воздух после вентилятора делится на 2 потока, один из которых догревается в калорифере, установленном на воздуховоде. Вытяжка механическая осуществляется системами В1-В7 и естественная - системами ВЕ1-ВЕ4. Система В4 служит для проветривания дезинфекционной камеры ОППК-1, после окончания очередного рабочего цикла, для чего на подводящем воздуховоде открываются заслонки. Все воздуховоды выполняются из тонколистовой стали по ВСН 353-75. Узлы прохода вентиляционных шахт через покрытие и воздухозаборный воздуховод дезинфекционной камеры ОППК изолируются минераловатными плитами ПМ с обертkой стеклотканью толщиной слоя не более 75мм (воздуховод - толщина 50мм).

6. Неизолированные трубопроводы, воздуховоды и нагревательные приборы окрашиваются масляной краской за 2 раза.

7. Монтаж систем отопления и вентиляции производить в соответствии со СНиП III-28-75.

8. В соответствии с письмом Госстроя СССР от 17.06.82г № 2/1-303, после утверждения типовой серии неметаллических воздуховодов, при привязке типового проекта к конкретной площадке строительства, необходимо заменить металлические воздуховоды на неметаллические.

9. Монтаж и демонтаж вентиляторов весом более 50 кг осуществляется ручной лебедкой с помощью монтажных крюков в покрытии. Расположение монтажных крюков указано в чертежах КЖ.

Привязан

Инв. №

Инв. № подл. | Подпись и дата | Взам. инв. №

| | | | |
|---|---|---|---|
| ГИП | Попов | | ОВ |
| Нач. отд. | Коростелев | | |
| Гл. спец. отд. | Лукашев | | Санитарный пропускник на 120 человек для животноводческих и птицеводческих предприятий |
| Н. контр. | Лукашев | | Стадия: Р; Лист: 2; Листов: |
| Рук. гр. | Нагинская | | Общие данные (продолжение) |
| Ст. инж. | Школьников | | ГИПРОНИСЕЛЬХОЗ |
| Ст. инж. | Ключарева | | |

Копировал

Формат А2 18634-01 9

Альбом I

Типовой проект 807-11-6.83

## Спецификация систем отопления и вентиляции

| Марка, поз. | Обозначение | Наименование | Кол. | Масса ед.кг | Примечание |
|---|---|---|---|---|---|
| | | **Отопление** | | | |
| 1 | ГОСТ 8590-75 | Радиатор М-140 А-О | | | |
| | | $t_н$=-20°С | 78.7 / 225 | | 3КМ / секций |
| | | $t_н$=-30°С | 91 / 260 | | 3КМ / секций |
| | | $t_н$=-40°С | 101 / 289 | | 3КМ / секций |
| 2 | Каталог ЦКБА | Вентиль запорный муфтовый 15кч 18п | | | |
| | | $t_н$=-20°, -30°, -40°С ф15 | 2 | | |
| | | $t_н$=-20°С ф20 | 6 | | |
| | | ф25 | 2 | | |
| | | $t_н$=-30°, -40°С ф20 | 4 | | |
| | | ф25 | 4 | | |
| 3 | ГОСТ 10944-75 | Кран двойной регулировки КДР | | | |
| | | $t_н$=-20°, -30°, -40°С ф15 | 11 | | |
| 4 | 5.903-2 в. 0,1 | Воздухосборник горизонтальный проточный с плоским днищем | | | |
| | | $t_н$=-20°С А1И012.000 | 2 | | |
| | | $t_н$=-30°, -40°С А1И012.000 | 1 | | |
| | | А1И012.000-01 | 1 | | |
| | | | | | |
| 5 | | Трубопровод из водогазопроводных легких труб по ГОСТ 3262-75 | | | |
| | | $t_н$=-20°С ф15 | 180 | | м |
| | | ф20 | 100 | | То же |
| | | ф25 | 65 | | " |
| | | ф32 | 10 | | " |
| | | $t_н$=-30°С ф15 | 145 | | " |
| | | ф20 | 120 | | " |
| | | ф25 | 55 | | " |
| | | ф32 | 33 | | " |
| | | ф40 | 2 | | " |
| | | $t_н$=-40°С ф15 | 125 | | " |
| | | ф20 | 125 | | " |
| | | ф25 | 70 | | " |
| | | ф32 | 33 | | " |
| | | ф40 | 2 | | " |
| 6 | | Регистры из гладких электросварных труб по ГОСТ 10704-76* | | | |
| | | ф108×2.8 | | | |
| | | в 3 ряда; $l_р$=2.5 м | 3.5 / 1 | | 3КМ / шт. |
| | | в 4 ряда; $l_р$=2.5 м | 9.2 / 2 | | 3КМ / шт. |
| | | в 6 рядов; $l_р$=1 м | 2.8 / 1 | | 3КМ / шт. |
| | | в 6 рядов; $l_р$=1.5 м | 4.2 / 1 | | 3КМ / шт. |
| | | в 6 рядов; $l_р$=2 м | 5.5 / 1 | | 3КМ / шт. |
| | | в 6 рядов; $l_р$=2.5 м | 16.6 / 2 | | 3КМ / шт. |
| | | | | | |
| | | **Теплоснабжение** | | | |
| 1 | Каталог ЦКБА | Вентиль запорный муфтовый 15кч 18п | | | |
| | | $t_н$=-20°, -30°, -40°С | | | |
| | | ф15 | 4 | | |
| | | ф25 | 2 | | |
| 2 | Каталог ЦКБА | Задвижка параллельная 30ч 6бр | | | |
| | | $t_н$=-20°, -30°, -40°С | | | |
| | | ф80 | 2 | 27.6 | |
| 3 | | Трубопровод из водогазопроводных труб по ГОСТ3262-75 | | | |
| | | $t_н$=-20°, -30°, -40°С | | | |
| | | ф15 | 2 | | |
| | | ф25 | 10 | | |
| 4 | | Трубопровод из электросварных труб по ГОСТ 10704-76* | | | |
| | | $t_н$=-20°, -30°С | | | |
| | | ф76×2.8 | 25 | | м |
| | | $t_н$=-40°С | | | |
| | | ф76×2.8 | 22 | | м |
| 5 | 5.903-2 в. 0,1 | Воздухосборник горизонтальный проточный с плоским днищем | | | |
| | | А1 И012.000-03 | 1 | | |
| | | | | | |
| 6 | „Проектмонтажавтоматика" | Расширитель на трубопроводе для ТУДЭ | | | |
| | | $t_н$=-20°, -30°, -40°С | | | |
| | | А12.А.018000СБ | 1 | | |
| 7 | „Проектмонтажавтоматика" | Расширитель на трубопроводе для термометра | | | |
| | | $t_н$=-20°, -30°, -40°С | | | |
| | | ТМ-144-75 | | | |
| | | | | | |
| | | **Узел управления** | | | |
| 1 | Каталог ЦКБА | Вентиль запорный муфтовый 15кч 18п | | | |
| | | $t_н$=-20°, -30°, -40°С | | | |
| | | ф15 | 1* | | |
| | | ф25 | 2 | | |
| 2 | Каталог ЦКБА | Вентиль запорный фланцевый 15кч 19п | | | |
| | | $t_н$=-20°С ф32 | 2 | | |
| | | $t_н$=-30°, -40°С | | | |
| | | ф40 | 2 | | |
| | | $t_н$=-20°, -30°, -40°С | | | |
| 3 | Каталог ЦКБА | Задвижка параллельная 30ч 6бр ф80 | 4 | 27.6 | |
| | | | | | |
| 4 | 4.903-10 вып. 8 | Грязевик абонентский ф80 тип 16-80 Т34.04 | 2 | | |
| 5 | ГОСТ 8625-77 | Манометр показывающий общего назначения ОБМ-1-100×1; Р=0-10 | 2 | | |
| | | | | | |
| 6 | ГОСТ 2045-71 | Термометр в оправе П5-$2^0$-150-66 | 2 | | |
| 7 | 14м I | Кран трехходовой для манометра Ду-3 | 2 | | |
| 8 | | Распределительная гребенка из электросварных труб по ГОСТ 10704-76* ф133×4 $l$=650 | 2 | | |

* Вентили, установленные на грязевиках, в спецификации не учтены, так как они входят в комплект поставки.

Привязан

Инв. N подл. | Подпись и дата | Взам. инв. N

Инж. N

| | | | |
|---|---|---|---|
| ГИП | Попов | | |
| Нач. отд. | Коростелев | | |
| Гл. спец. от. | Лукашев | | |
| Н. контр. | Лукашев | | |
| Рук. гр. | Нагинская | | |
| Ст. инж. | Школьникова | | |
| Ст. инж. | Ключарева | | |

ОВ

| Санитарный пропускник на 120 человек для животноводческих и птицеводческих предприятий | Стадия | Лист | Листов |
|---|---|---|---|
| | Р | 3 | |
| Общие данные (продолжение) | ГИПРОНИСЕЛЬХОЗ | | |

Копировал Чертеж-18634-01 10 Формат 22

Типовой проект 807-11-6.83 Альбом I

# Спецификация систем отопления и вентиляции

| Марка поз. | Обозначение | Наименование | Кол. | Масса ед,кг | Примечание |
|---|---|---|---|---|---|
| 9 | | Трубопровод из электросварных труб по ГОСТ 10704-76 | | | |
| | | ф76×2,8 | 18 | | для панельного в-та |
| | | ф76×2,8 | 13 | | для кирпичного в-та |
| | | **Вентиляция** | | | |
| 1 | Учреждение УЮ-400/4 г. Плавск, Тульской обл. | Агрегат вентиляторный А 2,5 095-1 комплектно: | 1 | 26 | |
| | | а) вентилятор центробежный В-Ц4-70 №2,5 с колесом Д=0,95Дн, исполнение 1, положение „Пр 0°" | | | |
| | | б) электродвигатель 4АА56А4, 1400 об/мин, 0,12 кВт | | | |
| | | в) виброизоляторы | | | |
| 2 | Учреждение УЮ-400/4 г. Плавск, Тульской обл. | Агрегат вентиляторный А2,5 095-1 компл.: | 1 | 26 | |
| | | а. Вентилятор центробежный В-Ц4-70 №2,5 с колесом Д=0,95Дном.; исполнение 1, положение „Пр 270°" | | | панельный вариант |
| | | положение „Л 270°" | | | кирпичный вариант |
| | | б. Электродвигатель 4АА56В4 1400 об/мин, 0,12 кВт | | | |
| | | в. Виброизоляторы | | | |
| 3 | Учреждение УЮ-400/4 г. Плавск, Тульской обл. | Аргегат вентиляторный А 3,15 095-1, компл.: | 1 | 42 | |
| | | а. Вентилятор центробежный В-Ц4-70 №3,15 с колесом Д=0,95 Дном, исполнение 1, положение „Л 270°" | | | |
| | | б. Электродвигатель 4АА63А4; 1400 об/мин, 0,25 кВт | | | |
| | | в. Виброизоляторы | | | |
| 4 | Учреждение УЮ-400/4 г. Плавск, Тульской обл. | Агрегат вентиляторный А 3,15 100-1 компл: | 1 | 42 | |
| | | а. Вентилятор центробежный В-Ц4-70 №3,15 с колесом Д=Дном., исполнение 1, положение „Пр 270°" | | | |
| | | б. Электродвит. 4АА63А4 1400 об/мин, 0,25 кВт | | | |
| | | в. Виброизоляторы | | | |
| 5 | Учреждение УЮ-400/4 г. Плавск, Тульской обл. | Агрегат вентиляторный А3;15 105-1 комплектно | 1 | 42 | |
| | | а) вентилятор центробежный В-Ц4-70 №3,15с колесом Д=1,05 Дн, исполнение 1, положение „Л0" | | | |
| | | б) электродвигатель 4АА63В4, 1400 об/мин, 0,37 кВт | | | |
| | | в) виброизоляторы | | | |
| 6 | Учреждение УЮ-400/4 г. Плавск, Тульской обл. | Агрегат вентиляторный АЧ 105-2 комплектно: | 1 | 83 | |
| | | а) вентилятор центробежный В-Ц4-70 №4с колесом Д=1,05 Дн, исполнение 1, положение „Л0" | | | |
| | | б) электродвигатель 4А80А4, 1400 об/мин 1,1 кВт | | | |
| | | в) виброизоляторы | | | |
| 7 | Учреждение УЮ-400/4 г. Плавск, Тульской обл. | Агрегат вентиляторный А 6,3 095-2а комплектно: | 1 | 203 | |
| | | а) вентилятор центробежный В-Ц4-70 №6,3 с колесом Д=0,95Дн, исполнение 1, положение „Л0" | | | |
| | | б) электродвигатель 4А112 МА4, 1450 об/мин 5,5 кВт | | | |
| | | в) виброизоляторы | | | |
| 8 | Учреждение ЯЛ-61/4 пос. Середка Псковской обл. | Калориферы | | | |
| | | $t_н$=-20 КВС10-П | 2 | 83,8 | |
| | | $t_н$=-30 КВБ9-П | 2 | 83,8 | |
| | | $t_н$=-40 КВС10-П | 2 | 102,2 | |
| 9 | То же | Калорифер КВС 6-П | 1 | 56,2 | |
| 10 | 1.494-25 | Подставка под калорифер, тип 1 | 4 | | $t_н$=-20 |
| | | | 4 | | $t_н$=-30 |
| | | | 6 | | $t_н$=-40 |
| 11 | 1.494-27 в.7 | Решетка жалюзийная ТУ 36 1517-71 №2 | 8 | | |
| 12 | 1.494-27 в.7 | Каркас (на 1 клапан) 1297×573(h) 5С18.010.000.02 | 1 | | |
| 13 | 1.494-27 в.7 | Клапан утепленный 5С1.020.000-11 | 1 | | |
| 14 | 5.904-4 | Дверь герметическая утепленная ДУс 1,25×0,5 | 1 | | |
| 15 | 5.904-4 | Дверь герметическая неутепленная $Д_с$ 1,25×0,5 | 1 | | |
| 16 | 5.904-5 | Гибкие вставки ВВ-17 | 2 | | |
| | | ВВ-18 | 3 | | |
| | | ВВ-19 | 1 | | |
| | | ВВ-21 | 1 | | |
| | | ВН-10 | 2 | | |
| | | ВН-11 | 3 | | |
| | | ВН-12 | 1 | | |
| | | ВН-14 | 1 | | |
| 17 | 1.494-10. | Решетка щелевая регулирующая Р150 | 58 | | |
| | | Р200 | 36 | | |

Инв.№ подл. | Подпись и дата | Взам.инв.№

Привязан

Инв.№

| | | |
|---|---|---|
| ГИП | Попов | |
| Нач. отд | Коростелев | |
| Гл.сп. отд | Лукашев | |
| Н. контр. | Лукашев | |
| Рук. гр. | Нагинская | |
| Ст. инж. | Школьников | |
| Ст. инж. | Ключарева | |

Копировал

08

Санитарный пропускник на 120 человек для животноводческих и птицеводческих предприятий

| Стадия | Лист | Листов |
|---|---|---|
| Р | 4 | |

Общие данные (продолжение)

ГИПРОНИСЕЛЬХОЗ

Формат А2 18634-01 11

| Марка поз. | Обозначение | Наименование | Кол. | Масса ед.кг | Примечание |
|---|---|---|---|---|---|
| 18 | 5.904-10 | Узлы прохода вентиляционных | | | |
| | | шахт через покрытие: УП1 | 8 | | |
| | | УП1-01 | 2 | | |
| | | УП1-04 | 1 | | |
| | | | | | |
| 19 | 1.494-30, вып. 2 | Кронштейн для вентилятора | | | |
| | | В-Ц4-70 Б7А002.000-01 | 1 | | |
| | | Б7А028.000-01 | 1 | | |
| | | Б7А002.000 | 1 | | |
| | | Б7А003.000-1 | 2 | | |
| | | Б7А003.000 | 1 | | |
| 20 | 5.904-13, вып. 1,2 | Заслонка воздушная круг- | | | |
| | | лого сечения Р200Р | | | |
| 21 | 1.494-32 | Дефлектор Д.00.000 ф200 | 4 | | |
| | | | | | |
| 22 | ГОСТ 12184-66 | Сетка металлическая №10 | 2 | | $м^2$ |
| 23 | | Воздуховод из тонколисто- | | | |
| | | вой кровельной стали по | | | |
| | | ГОСТ 19903-74 S=0,5 ф160 | 20 | | м |
| | | ф180 | 4 | | " |
| | | ф200 | 65 | | " |
| | | S=0,6 ф250 | 30 | | " |
| | | ф315 | 10 | | " |
| | | ф400 | 10 | | " |
| | | | | | |
| | | | | | |
| | | | | | |
| 24 | | Воздуховод из тонколистовой | | | |
| | | кровельной стали прямоуголь- | | | |
| | | ного сечения по ГОСТ 19903-74 | | | |
| | | S=0,5 100×200 | 10 | | м |
| | | 150×200 | 12 | | " |
| | | 200×200 | 22 | | " |
| | | 200×250 | 20 | | " |
| | | 250×250 | 45 | | " |
| | | 400×250 | 8 | | " |
| | | 400×300 | 7 | | " |
| | | 400×400 | 1 | | " |
| | | 500×300 | 7 | | " |
| | | 600×300 | 7 | | " |
| | | 600×600 | 5 | | " |
| | | | | | |
| | | | | | |
| | | | | | |
| | | | | | |

| Марка поз. | Обозначение | Наименование | Кол. | Масса ед.кг | Примечание |
|---|---|---|---|---|---|
| 25 | | Шахта из тонколистовой кровель- | | | |
| | | ной стали Б2 ГОСТ 19903-74 Ст 3 | | | |
| | | Кп2 ГОСТ 380-71, S=2мм, H=1000, ф200 | 4 | | |
| | | H=1500, ф200 | 4 | | |
| | | ф250 | 2 | | |
| | | ф400 | 1 | | |
| 26 | | Сталь тонколистовая кровельная | | | |
| | | Б2 ГОСТ 19903-74 Ст3 Кп2 ГОСТ 380-71 | | | |
| | | S=0,6мм для переходов | 5 | | $м^2$ |
| | | | | | |
| | | | | | |
| | | | | | |
| | | | | | |
| | | Изоляция | | | |
| 1 | | Тепловая изоляция | | | |
| | | трубопроводов | | | |
| | | S=30мм, в составе: | | | |
| | 2.400-1, в.1 | а) полуцилиндры минера- | | | |
| | | ловатные | 0,5 | | $м^3$ |
| | ТУ36-929-67 | б) лакостеклоткань | 25 | | $м^2$ |
| | | в) антикоррозийное покры- | | | |
| | | тие: | | | |
| | ГОСТ 18186-79 | 1. грунтовка ПФ-020 | 13 | | $м^2$ |
| | ГОСТ 5631-79 | 2,3. краска БТ-177 | 13 | | $м^2$ |
| 2 | ГОСТ 695-77 | Окраска неизолированных | | | |
| | | трубопроводов и нагрева- | | | |
| | | тельных приборов мас- | | | |
| | | ляной краской за 2 | | | |
| | | раза $t_н$=-20° | 318 | | $м^2$ |
| | | $t_н$=-30° | 332 | | $м^2$ |
| | | $t_н$=-40° | 335 | | |

Инв.№ подл. | Подпись и дата | Взам.инв.№

Привязан

Инв. №

| | | |
|---|---|---|
| ГИП | Попов | |
| Нач.отд. | Коростелев | |
| Гл.спец.от. | Лукашев | |
| Н.контр. | Лукашев | |
| Рук.гр. | Нагинская | |
| Ст.инж. | Школьникова | |
| Ст.инж. | Ключарева | |

ОВ

Санитарный пропускник на 120 человек для животноводческих и птицеводческих предприятий

| Стадия | Лист | Листов |
|---|---|---|
| Р | 5 | |

Общие данные (окончание)

ГИПРОНИСЕЛЬХОЗ



Копировал Формат 22

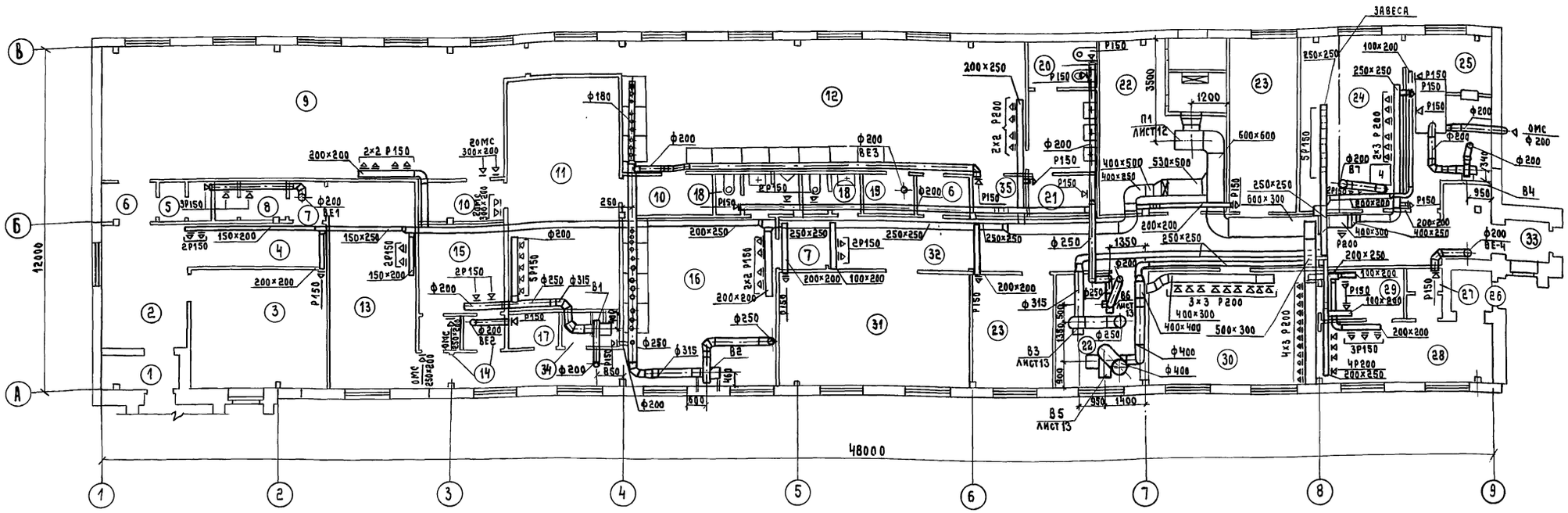


МЕСТНЫЕ ОТСОСЫ ОТ ТЕХНОЛОГИЧЕСКОГО ОБОРУДОВАНИЯ.

| Технологическое оборудование | | | Характеристика выделяющихся вредностей | Объем вытяжки м³/ч | | Характеристика местного отсоса | | Обозначение системы | Примечание |
|---|---|---|---|---|---|---|---|---|---|
| Поз. | Наименование | Кол. | | На ед. оборудов. | Всего | Обозначение | Применяемые документы | | |
| 4 | Сушильный барабан | 1 | Водяные пары | 750 | 750 | | Технологическое оборудование | В7 | |
| 1 | Дезинфекционная камера | 1 | Пары формалина | 300 | 300 | Камера ОППК1 | Технологическое оборудование | В4 | |
| | Шкафчик для сушки рабо- | | | | | | | | |
| | чей одежды | 36 | Водяные пары | 43 | 1535 | | Технологическое оборудование | В2 | |
| | | | | | | | | | |

Таблицу воздухообменов см. лист 7.

| | | | | | | | |
|---|---|---|---|---|---|---|---|
| | | | | | | ОВ | |
| Привязан | | ГИП | Попов | | | | |
| | | Нач.отд. | Коростелев | | Санитарный пропускник на 120 человек для животноводческих и птицеводческих предприятий | Стадия | Лист | Листов |
| | | Гл.сп.отд. | Лукашев | | | Р | 6 | |
| | | Н.контр. | Лукашев | | | | | |
| | | Рук.гр. | Нагинская | | План вентиляции на отм. 0.000 (панельный вариант) | ГИПРОНИСЕЛЬХОЗ | | |
| | | Ст. инж. | Школьникова | | | | | |
| Инв.N | | | | | | | | |

Копировал: Формат: 18634-01 13

Типовой проект 807-11-6.83 Альбом I

| | | | |
|---|---|---|---|
| АР | Марков | ТХ | Мастенина |
| ВК | Павлова | | |

Инв.№ подл. | Подпись и дата | Взам.инв.N

Типовой проект 807-11-6.83 Альбом I

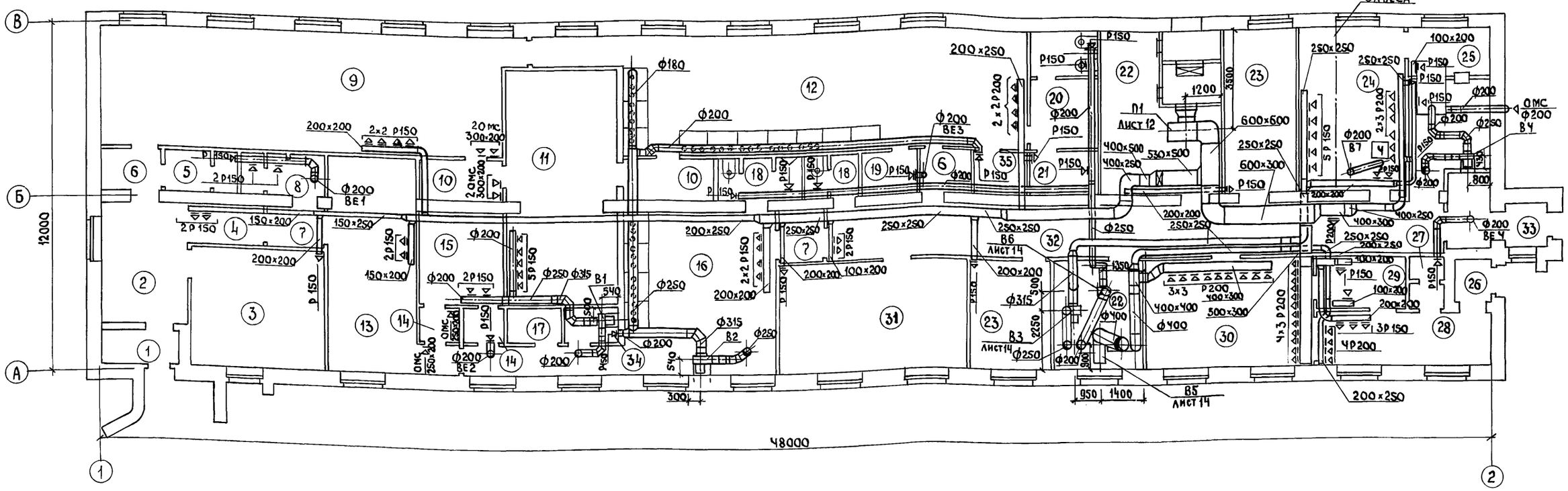


## Таблица воздухообменов

| № пом | Наименование помещений | Объем помещений | Температура помещений | Приток: Кратность | Приток: Объем м³/ч | Приток: № систем | Вытяжка: Кратность | Вытяжка: Объем м³/ч | Вытяжка: № систем | Примечание |
|---|---|---|---|---|---|---|---|---|---|---|
| 2 | Вестибюль | 40 | 16 | 2 | 205 | П1 | — | — | — | 125 м³/ч в пом. 5,8 |
| 3 | Кабинет заведующего фермой | 60 | 18 | 1,5 | 90 | П1 | — | — | — | |
| 5 | Уборная | — | 16 | — | — | — | — | 50 | ВЕ1 | Приток из пом. 2 |
| 8 | Уборная | — | 16 | — | — | — | — | 75 | ВЕ1 | —"— |
| 9 | Женский гардероб уличной и домашней одежды | 190 | 23 | 3,5 | 675 | П1 | — | — | — | Вытяжка из пом. 11 |
| 11 | Душевая | — | 25 | — | — | — | — | 675 | В1 | Приток из пом. 9 |
| 12 | Женский гардероб рабочей одежды | 185 | 23 | 5 | 965 | П1 | 5 | 925 | В2 | Вытяжка из шкафов 40 м³/ч в пом. 19,35 |
| 13 | Мужской гардероб уличной и домашней одежды | 70 | 23 | 3,2 | 225 | П1 | — | — | — | Вытяжка из пом. 15 |
| 15 | Душевая | — | 25 | — | — | — | — | 225 | В1 | Приток из пом. 13 |
| 16 | Мужской гардероб рабочей одежды | 116 | 23 | 5 | 620 | П1 | 5 | 580 | В2 | Вытяжка из шкафов 40 м³/ч в пом. 17,34 |
| 17 | Кладовая чистой одежды | 16 | 16 | — | — | — | 0,5 | 10 | ВЕ2 | Приток в пом. 16 |
| 34 | Кладовая грязной одежды | 15 | 16 | — | — | — | 2 | 30 | В2 | Приток в пом. 16 |
| 18 | Уборная | — | 16 | — | — | — | — | 125 | В6 | Приток в пом. 32 |
| 19 | Кладовая чистой одежды | 16 | 16 | — | — | — | 0,5 | 10 | ВЕ3 | Приток в пом. 12 |
| 35 | Кладовая грязной одежды | 15 | 16 | — | — | — | 2 | 30 | В2 | Приток в пом. 12 |
| 20 | Уборная | — | 16 | — | — | — | — | 200 | В6 | Приток в пом. 12 |
| 21 | Комната личной гигиены женщины | 10 | 20 | 2 | 20 | П1 | 2 | 20 | В6 | |
| 23 | Комната специалистов у оси 8-В | 46 | 18 | 1,5 | 70 | П1 | — | — | — | |
| 23 | —"— у оси А-Б | 35 | 18 | 1,5 | 50 | П1 | — | — | — | |
| 24 | Постирочная | 65 | 15 | По расчету | 1300 | П1 | По расчету | 850<br>750 | В3<br>В7 | |
| 25 | Помещение для дезинфекции одежды. А. чистое | 20 | 16 | 4 | 80 | П1 | 5 | 100 | В3 | |
| | Б. грязное | 30 | 16 | 4 | 120 | П1 | 5 | 150 | В3 | |
| 27 | Уборная | — | 16 | — | — | — | — | 50 | ВЕ4 | Приток из пом. 30 |
| 28 | Раздаточная | 36 | 16 | По расчету | 450 | П1 | По расчету | 900 | В5 | Приток 450 м³/ч из пом. 30 |
| 29 | Моечная | 15 | 18 | 4 | 60 | П1 | 6 | 90 | В5 | Приток 30 м³/ч из пом. 30 |
| 30 | Обеденный зал | 70 | 16 | По расчету | 3400 | П1 | По расчету | 2870 | В5 | Вытяжка 4530 м³/ч из пом. 27, 28, 29 |
| 31 | Красный уголок | 80 | 18 | 1,5 | 120 | П1 | — | — | — | |
| 10 | Преддушевая | 25 | 23 | — | — | — | — | — | — | |
| 4,32 | Коридоры | 47 | 16 | — | 650 | П1 | — | — | — | |
| 22 | Венткамеры | 110 | 10 | — | — | — | — | — | — | |
| 1,6,7 | | | | | | | | | | |
| 14,26,33 | Тамбуры | — | — | — | — | — | — | — | — | |

Таблицу местных отсосов см. лист 6

-ОВ

| | | |
|---|---|---|
| Гип | Попов | |
| Нач. отд. | Коростелев | |
| Гл. спец. СТО | Лукашев | |
| Н. контр. | Лукашев | |
| Рук. гр. | Ногинская | |
| Ст. инж. | Школьникова | |

Санитарный пропускник на 120 человек для животноводческих и птицеводческих предприятий

План вентиляции на отм. 0,000 (кирпичный вариант)

| Стадия | Лист | Листов |
|---|---|---|
| Р | 7 | |

ГИПРОНИСЕЛЬХОЗ

Привязан

Инв. №

Инв. № подл. | Подпись и дата | Взам. инв. № | ТХ | АР Марков | ВК Павлова | ЭЗ Грицевская | Мастенина

18634-01 14

Типовой проект 807-11-6.83 Альбом I

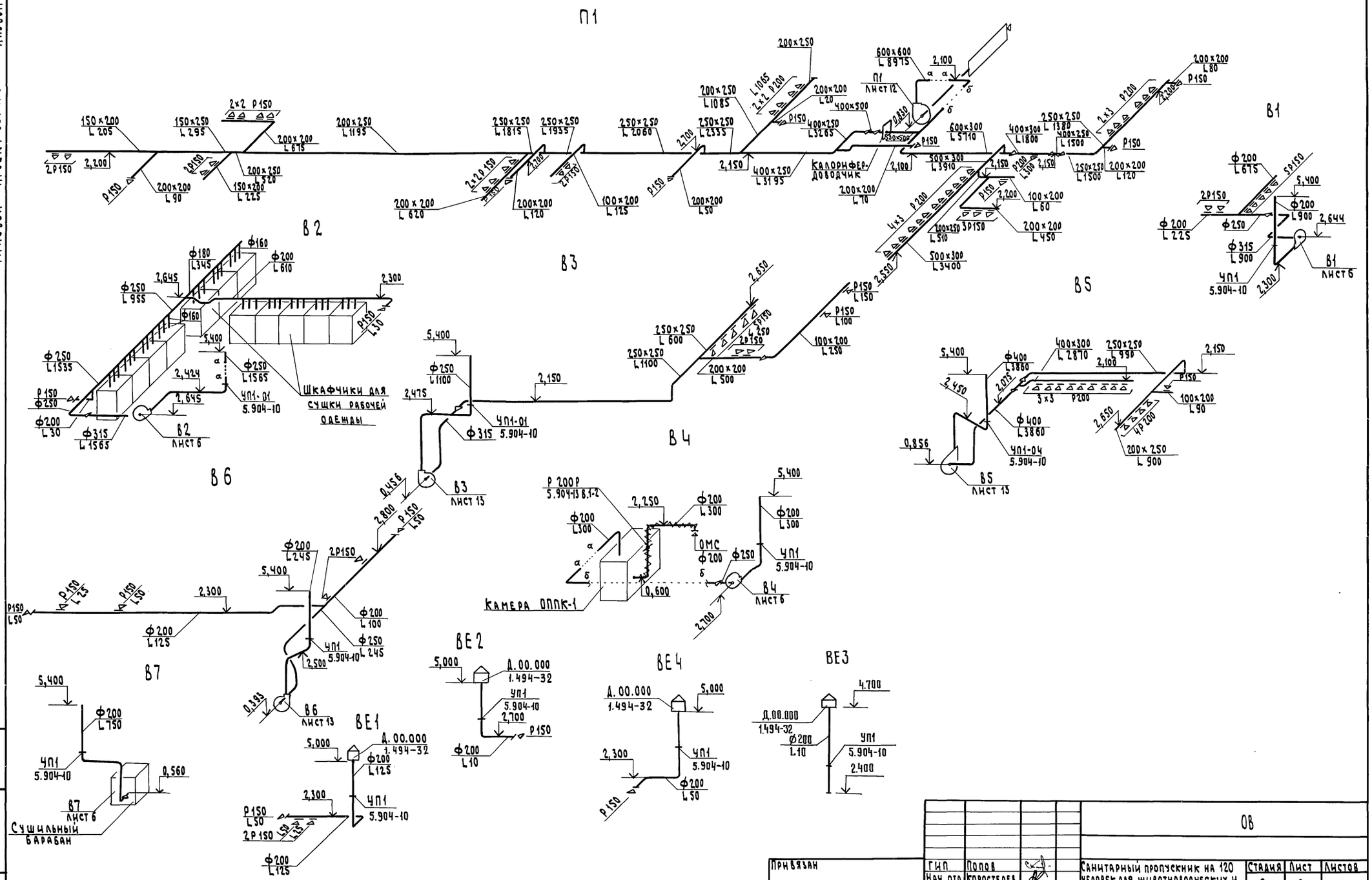


| | | | | | | | |
|---|---|---|---|---|---|---|---|
| Привязан | | | | | | | ОВ |
| | | | ГИП | Попов | Санитарный пропускник на 120 человек для животноводческих и птицеводческих предприятий | Стадия | Лист | Листов |
| | | | Нач. отд. | Коростелев | | Р | 8 | |
| | | | Гл. сп. отд. | Лукашев | | | | |
| | | | Н. контр. | Лукашев | Схемы систем П-1, В1-В7, ВЕ-1-ВЕ4. (Панельный вариант) | ГИПРОНИСЕЛЬХОЗ | | |
| | | | Рук. гр. | Нагинская | | | | |
| Инв. № | | | Ст. инж. | Школьникова | | | | |
| | | | Копировал | | Формат 22 | | | |

18634-01 15

Инв. № подл. | Подпись и дата | Взам. инв. №

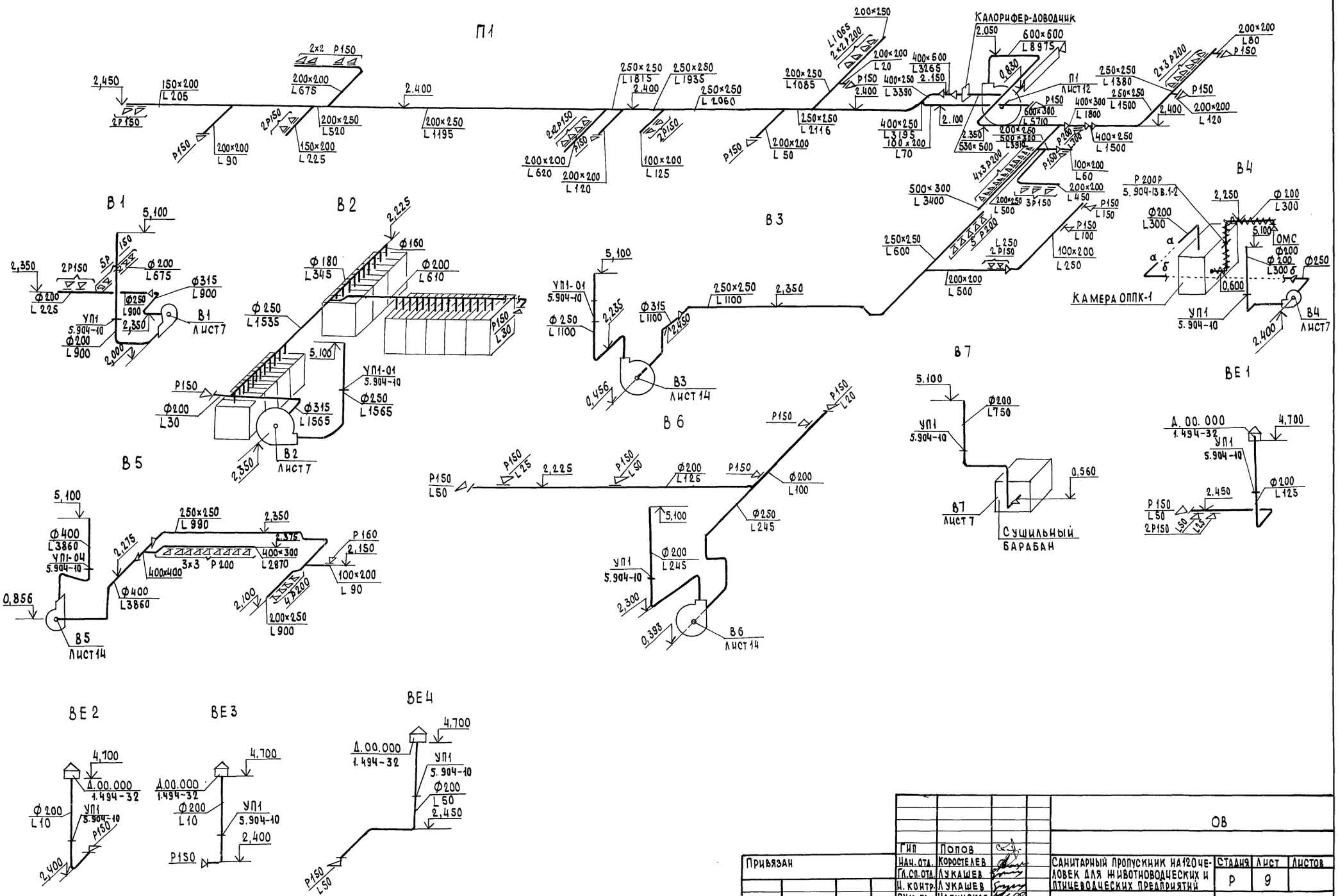


| | | | | | | | |
|---|---|---|---|---|---|---|---|
| | | | | | | ОВ | |
| Гип | Попов | | | | | | |
| Нач. отд. | Коростелев | | Санитарный пропускник на 120 человек для животноводческих и птицеводческих предприятий | Стадия | Лист | Листов | |
| Гл. сп. отд. | Лукашев | | | Р | 9 | | |
| Н. контр. | Лукашев | | Схемы систем П1, В1-В7, ВЕ1-ВЕ4 (кирпичный вариант) | ГИПРОНИСЕЛЬХОЗ | | | |
| Рук. гр. | Нагинская | | | | | | |
| Ст. инж. | Школьникова | | | | | | |
| Ст. инж. | Ключарева | | | | | | |

Привязан

Инв. №

Инв. № подл. | Подпись и дата | Взам. инв. №

Копировал

Формат А2

18634-01 16

# План отопления на отм. 0,000

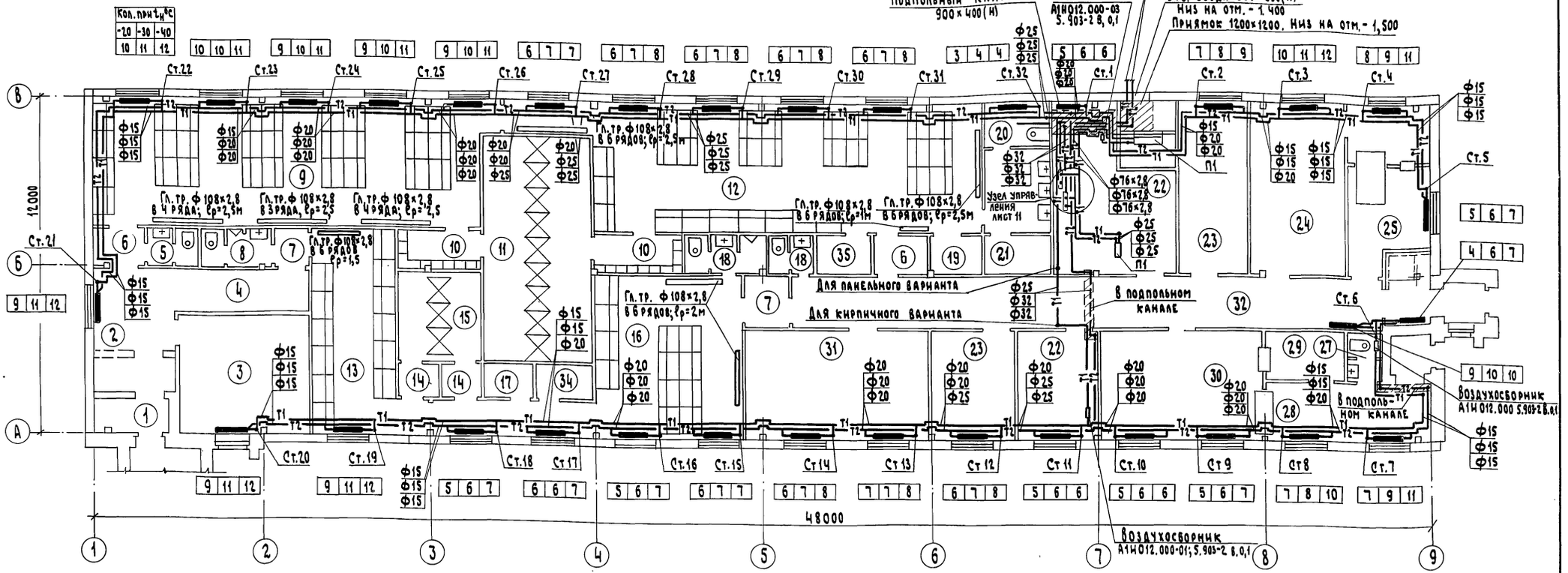


# План на отм. 0,000 между осями Б-В
## (кирпичный вариант)

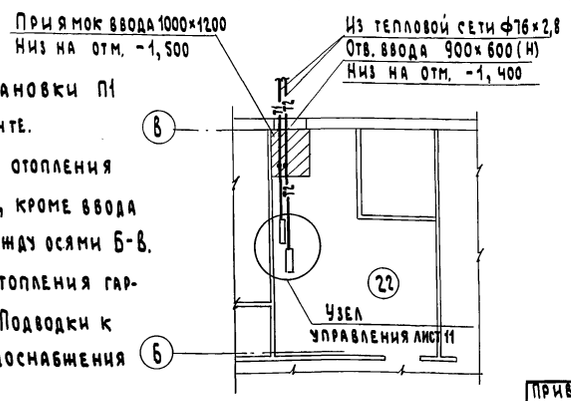


1. Системы отопления и теплоснабжения установки П1 выполнены для здания в панельном варианте. Для здания в кирпичном варианте системы отопления и теплоснабжения аналогичны выполненному, кроме ввода теплоносителя в здание - см. план на отм. 0,000 между осями Б-В.

2. Регистры из гладких труб установлены для отопления гардеробных помещений в переходный период года. Подводки к регистрам трубопроводов системы горячего водоснабжения - см. проект ВК.

| | | | | | |
|---|---|---|---|---|---|
| Ов | | | | | |
| ГИП | Попов | | Санитарный пропускник на 120 человек для животноводческих и птицеводческих предприятий | Стадия | Лист | Листов |
| Нач. отд. | Коростелев | | | Р | 10 | |
| Гл. спец. отд. | Лукашев | | План отопления на отм. 0,000 (панельный вариант). План на отм. 0,000 в осях Б-В (кирпичный вариант) | ГИПРОНИСЕЛЬХОЗ | | |
| Н. контр. | Лукашев | | | | | |
| Рук. гр. | Нагинская | | | | | |
| Ст. инж. | Школьникова | | | | | |
| Ст. инж. | Панюшкина | | | | | |

Привязан

Инв. №

Копировал

Формат 22

18634-01 17

Инв. № подл. | Подпись и дата | Взам. инв. №

Ар Марков
ВК Павлова
Э Грицевская

Альбом I

Типовой проект 807-11-6.83

## Система отопления

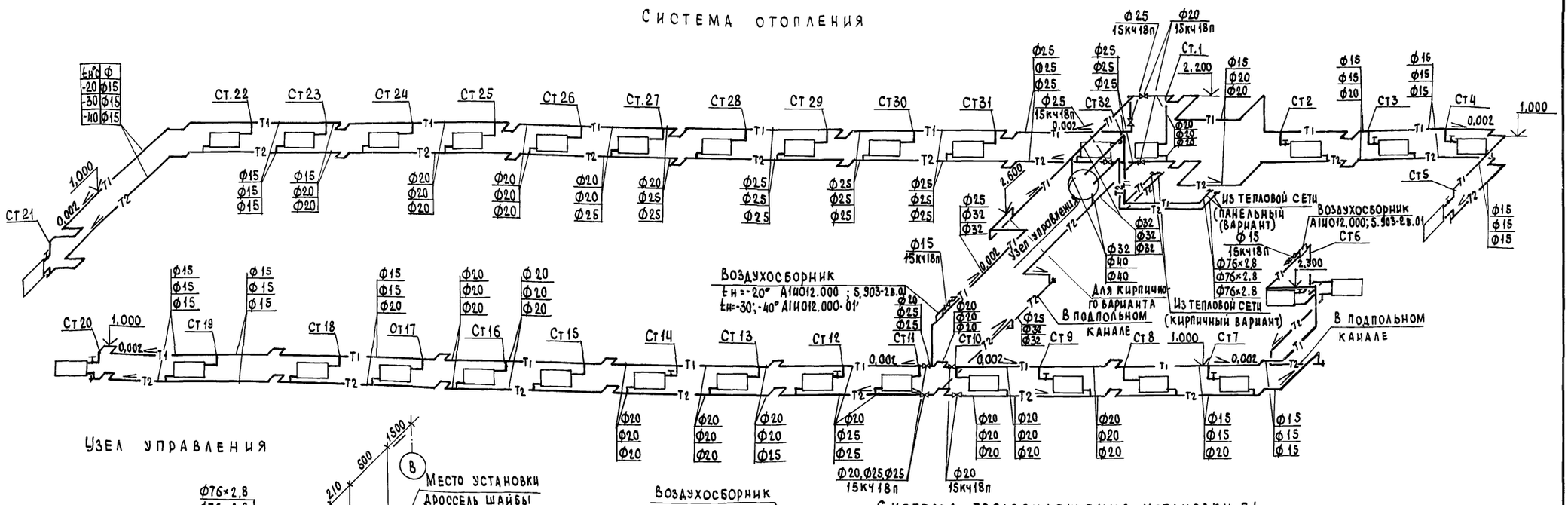


## Узел управления

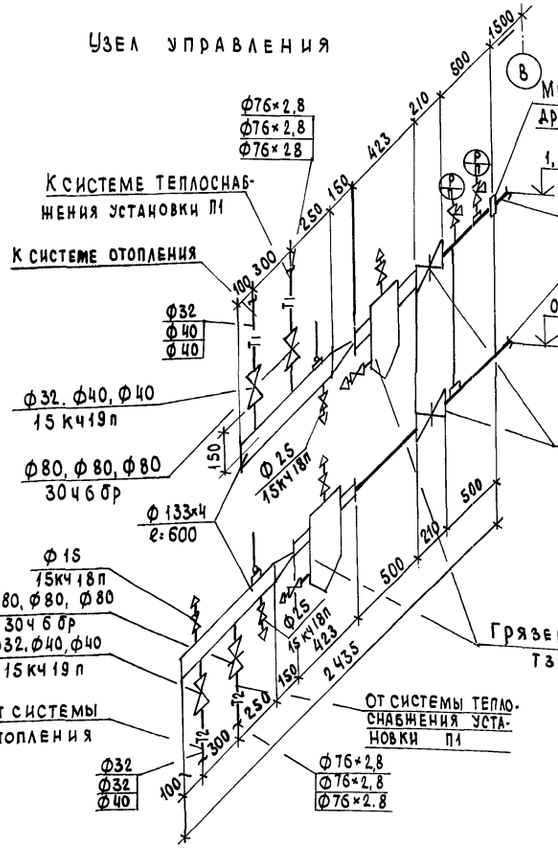


## Система теплоснабжения установки П1.

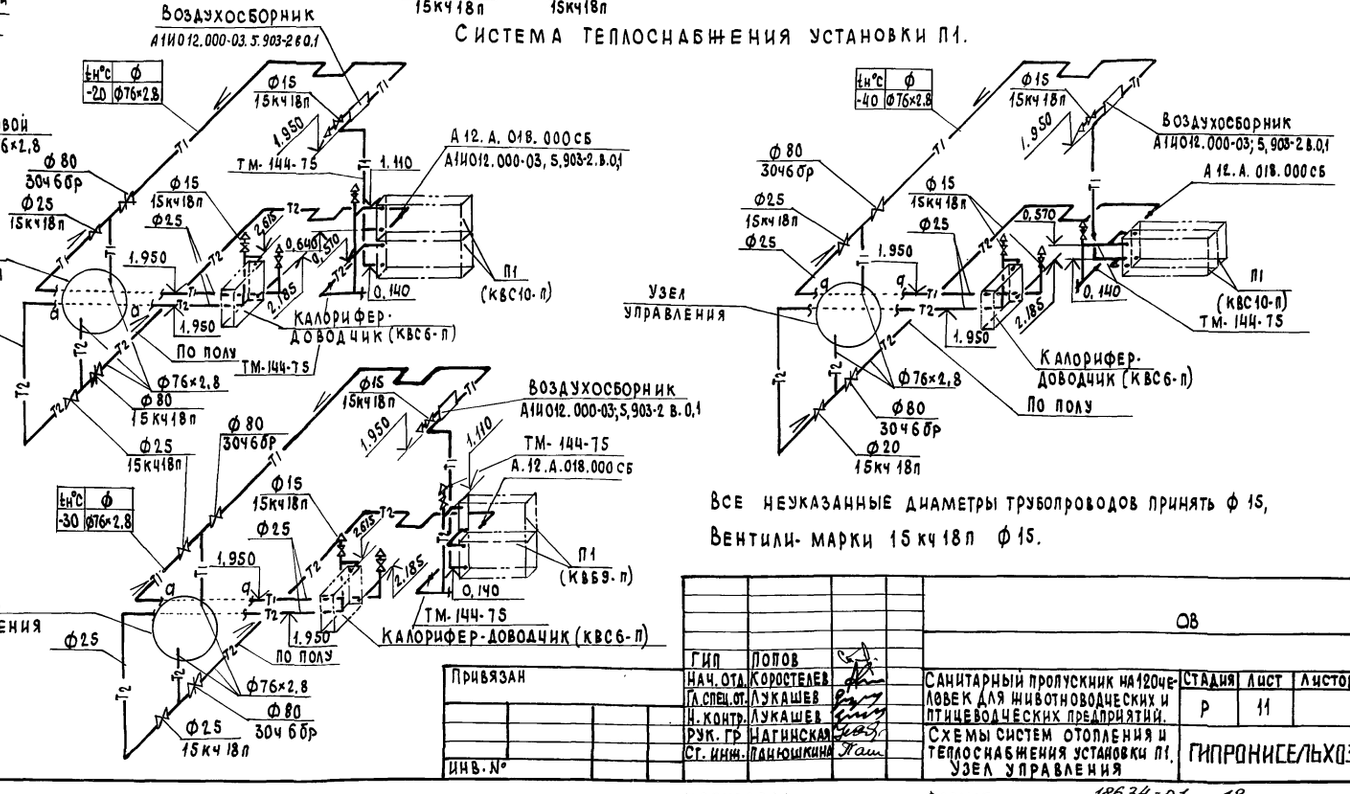


Все неуказанные диаметры трубопроводов принять ф 15,
Вентили- марки 15 кч 18 п ф 15.

| | | | | | | |
|---|---|---|---|---|---|---|
| | | | | ОВ | | |
| ГИП | Попов | | Санитарный пропускник на 120 человек для животноводческих и птицеводческих предприятий. | Стадия | Лист | Листов |
| Нач. отд. | Коростелев | | | Р | 11 | |
| Гл. спец. от. | Лукашев | | | | | |
| Н. контр. | Лукашев | | | | | |
| Рук. гр | Нагинская | | Схемы систем отопления и теплоснабжения установки П1. Узел управления | ГИПРОНИСЕЛЬХОЗ | | |
| Ст. инж. | Ганюшкина | | | | | |
| Привязан | | | | | | |
| Инв. № | | | | | | |

Копировал Формат



Инв. № подл. | Подпись и дата | Взам. инв. №

Типовой проект 807-11-6.83 Альбом I

Разрез 1-1

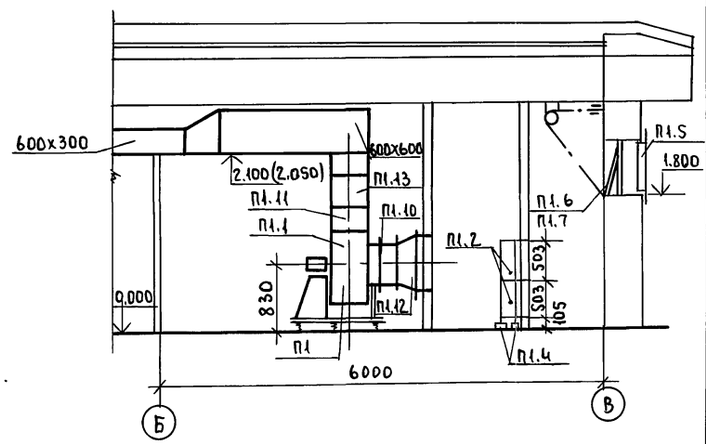


План

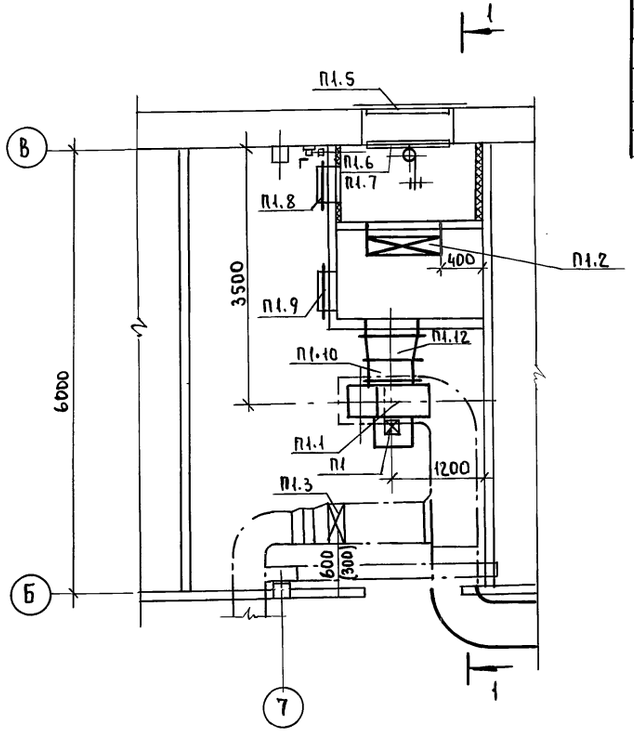


Спецификация отопительно-вентиляционных установок

| Марка, поз. | Обозначение | Наименование | Кол. | Масса ед. кг. | Примечание |
|---|---|---|---|---|---|
| | | П1 | | | |
| П1.1. | Учреждение УЮ-400/4 | Агрегат вентиляторный | | | |
| | г. Плавск. Тульской обл. | А6,3 095·2а | 1 | 203 | |
| | | комплектно: | | | |
| | | а) вентилятор центро- | | | |
| | | бежный В-Ц4-70 N 6,3 | | | |
| | | с колесом Д=0,95 Дн | | | |
| | | исполнение 1. | | | |
| | | положение „ЛО" | | | |
| | | б) электродвигатель | | | |
| | | 4А 112 МА4, 1450 об/мин | | | |
| | | 5,5 квт | | | |
| | | в) Виброизоляторы | | | |
| П1.2 | Учреждение ЯЛ-61/4 | Калориферы | | | |
| | пос. Середка Псковской | tн=-20 КВС10-П | 2 | 83,8 | |
| | обл. | tн=-30 КВБ9-П | 2 | 83,8 | |
| | | tн=-40 КВС10-П | 2 | 102,2 | |
| П1.3 | То же | Калорифер КВСБ-П | 1 | 56,2 | |
| П1.4 | 1.494-25 | Подставка под калори- | 4 | | tн=-20 |
| | | фер, тип 1 | 4 | | tн=-30 |
| | | | 6 | | tн=-40 |
| П1.5 | 1.494-27 в.7 | Решетка жалюзийная | | | |
| | | ТУ36 1517-71 N2 | 8 | | |

Продолжение

| Марка, поз. | Обозначение | Наименование | Кол. | Масса ед. кг. | Примечание |
|---|---|---|---|---|---|
| П1.6 | 1.494-27 в.7 | Каркас (на 1 клапан) | | | |
| | | 1297x573(И) 5С18010.000-02 | 1 | | |
| П1.7 | 1.494-27 в.7 | Клапан утепленный | | | |
| | | 5С1.020.000-11 | 1 | | |
| П1.8 | 5.904-4 | Дверь герметическая | | | |
| | | Утепленная Дус 1,25x0,5 | 1 | | |
| П1.9 | 5.904-4 | Дверь герметическая | | | |
| | | неутепленная Дс 125x0,5 | 1 | | |
| П1.10 | 5.904-5 | Гибкая вставка ВВ-21 | 1 | | |
| П1.11 | 5.904-5 | Гибкая вставка ВН-14 | 1 | | |
| П1.12 | | Переход из тонколисто- | | | |
| | | вой кровельной стали | | | |
| | | по ГОСТ 19903-74 δ=0,7 | | | |
| | | сф 630 на ф710 ℓ=270 | 1 | | |
| П1.13 | | Переход из тонколистовой | | | |
| | | кровельной стали | | | |
| | | по ГОСТ 19903-74 δ=0,7 | | | |
| | | с441x441 на 600x600 ℓ=400 | 1 | | |

Установку воздухоприемного устройства, герметических дверей, калорифера-доводчика П1.3 и закладных рам для крепления оборудования выполнить построительным чертежам.

Во фланцевых соединения установить резиновые прокладки в скобках приведены данные для кирпичного варианта.

| Инв. № подл. | Подп. и дата | Взам. инв. N | | | | |
|---|---|---|---|---|---|---|
| | | | АР | Марков | подп. | |
| | | | В | Трищевская | " | |
| | | | АОВ | Горбалетова | " | |

| | | | | | |
|---|---|---|---|---|---|
| Привязан | ГИП | Попов | подп. | ОВ | |
| | Нач. отд. | Коростелев | " | Санитарный пропускник на 120 человек для животноводческих и птицеводческих предприятий | Стадия: Р; Лист: 12; Листов: |
| | Гл. сп. от. | Лукашев | " | | |
| | Н. контр. | Лукашев | " | | |
| | Рук. гр. | Нагинская | " | Установка системы П1 | ГИПРОНИСЕЛЬХОЗ |
| Инв. № | Ст. инж. | Школьникова | " | | |
| | Ст. инж. | Ключарева | " | | |

Пров. [signature] 7.12.82 Коп. Петрук

## Разрез 1-1

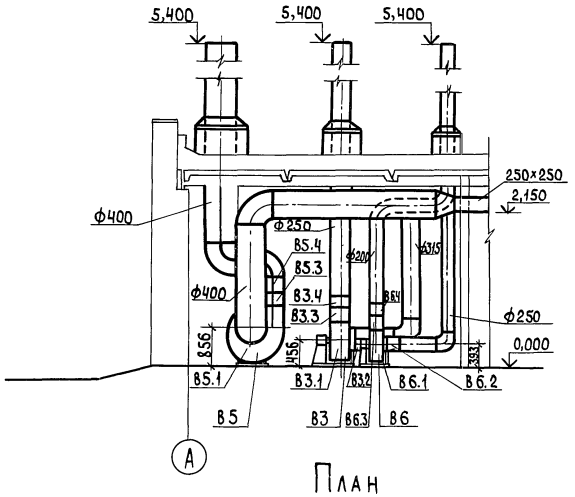


## План

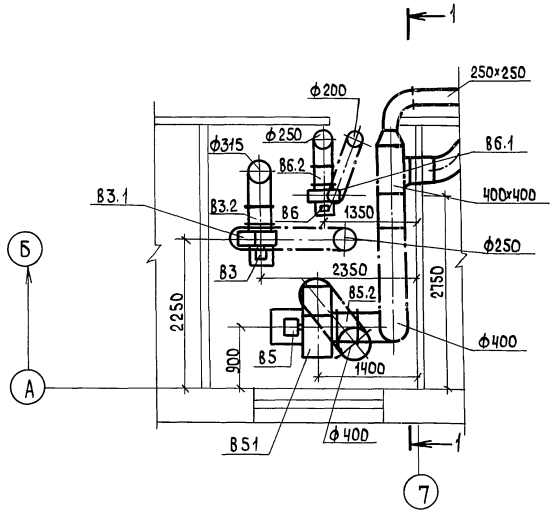


## Спецификация отопительно-вентиляционных установок

Продолжение

| Марка, поз. | Обозначение | Наименование | Кол. | | |
|---|---|---|---|---|---|
| | | **В 3** | | | |
| В3.1 | Учреждение УЮ-400/Ч | Агрегат вентиляторный А3;15 105-1 комплектно | 1 | 42 | |
| | г. Плавск, Тульской обл. | а) вентилятор центробежный В-Ц4-70 №3,15 с колесом Д=1,05 Дн, исполнение 1, положение „Л0" | | | |
| | | б) электродвигатель 4АА63В4. 1400 об/мин, 0,37 квт | | | |
| | | в) виброизоляторы | | | |
| В3.2 | 5.904-5 | Гибкая вставка ВВ-18 | 1 | | |
| В3.3 | 5.904-5 | Гибкая вставка ВН-11 | 1 | | |
| В3.4 | | Переход из тонколистовой кровельной стали по ГОСТ 19903-74 S=0,7 с 224×224 на ф 250 l=250 | 1 | | |
| | | **В 5** | | | |
| В5.1 | Учреждение УЮ-400/Ч | Агрегат вентиляторный | | | |
| | г. Плавск, Тульской обл. | АЧ 105-2 комплектно: | 1 | 83 | |
| | | а) вентилятор центробежный В-Ц4-70 №4 с колесом Д=1,05 Дн, исполнение 1, положение Л0" | | | |
| | | б) электродвигатель 4А80А4, 1400 об/мин 1,1 квт | | | |
| | | в) виброизоляторы | | | |
| В5.2 | 5.904-5 | Гибкая вставка ВВ-19 | | | |
| В5.3 | 5.904-5 | Гибкая вставка ВН-12 | | | |
| В5.4 | | Переход из тонколистовой кровельной стали по ГОСТ 19903-74 S=0,7 с 280×280 на ф 400 l=300 | 1 | | |

| Марка, поз. | Обозначение | Наименование | Кол | | |
|---|---|---|---|---|---|
| | | **В 6** | | | |
| В6.1 | Учреждение УЮ-400/Ч | Агрегат вентиляторный А2,5 095-1 комплектно: | 1 | 26 | |
| | г. Плавск Тульской обл. | а) вентилятор центробежный В-Ц4-70 №2,5 с колесом Д=0,95 Дн, исполнение 1, положение „Пр0°." | | | |
| | | б) электродвигатель 4АА56А4, 1400 об/мин. 0,12 квт | | | |
| | | в) виброизоляторы | | | |
| В6.2 | 5.904-5 | Гибкая вставка ВВ-17 | 1 | | |
| В6.3 | 5.904-5 | Гибкая вставка ВН-10 | 1 | | |
| В6.4 | | Переход из тонколистовой кровельной стали по ГОСТ 19903-74; S=0,7 с 175×175 на ф 200 l=250 | 1 | | |

Привязан

Инв. №

Копировал

| | | |
|---|---|---|
| ГИП | Попов | |
| Нач. отд. | Коростелев | |
| Гл. спец. отд. | Лукашев | |
| Н. контр. | Лукашев | |
| Рук. гр. | Нагинская | |
| Ст. инж. | Школьникова | |
| Ст. инж. | Ключарева | |

ОВ

Санитарный пропускник на 120 человек для животноводческих и птицеводческих предприятий

Установки систем В3, В5, В6 (панельный вариант)

| Стадия | Лист | Листов |
|---|---|---|
| Р | 13 | |

ГИПРОНИСЕЛЬХОЗ

Формат А3 18634-01 20

Инв. № подл. | Подпись и дата | Взам. инв. №

АР Марков
Э Прицевский

Типовой проект 807-11-6.83 Альбом I

## Разрез 1-1

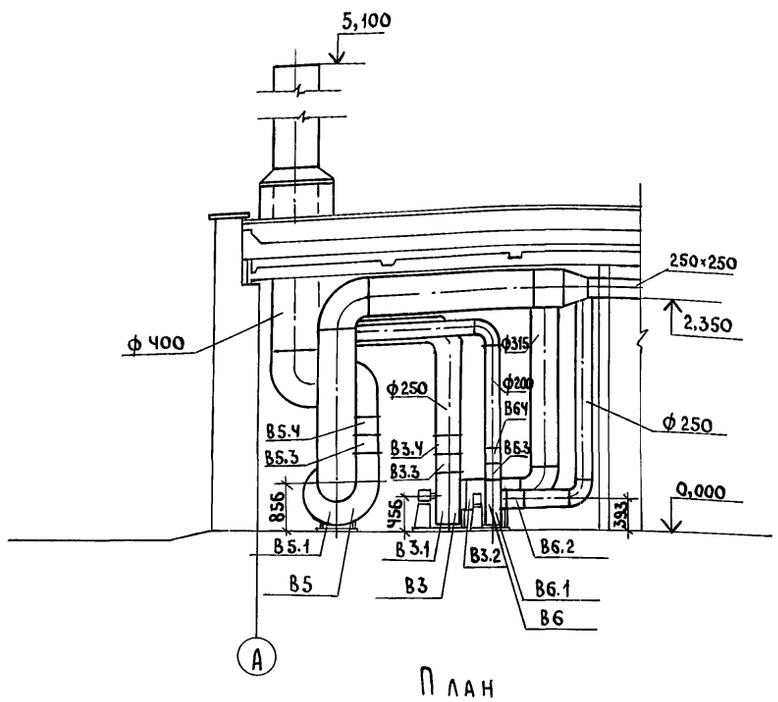


## План

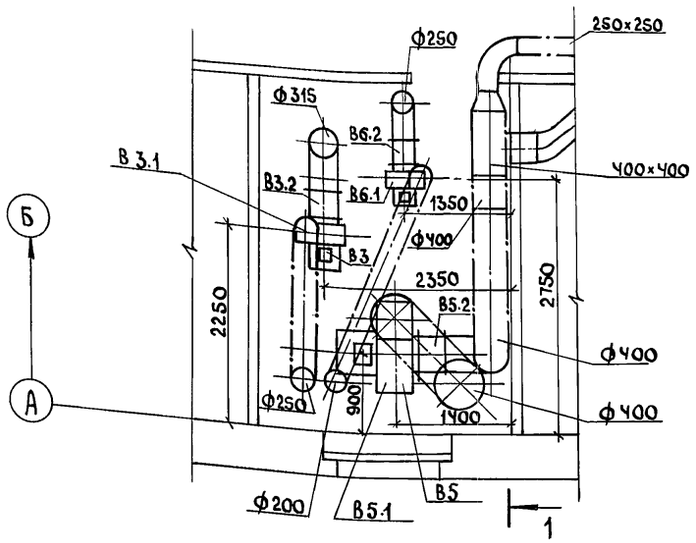


## Спецификация отопительно-вентиляционных установок

| Марка, поз. | Обозначение | Наименование | Кол. | Масса ед. кг | Примечание |
|---|---|---|---|---|---|
| | | В3 | | | |
| В3.1 | Учреждение УЮ-400/4 | Агрегат вентиляторный А3,15 105-1 комплектно | 1 | 42 | |
| | г. Плавск Тульской обл. | а) вентилятор центробежный В-Ц4-70 №3,15С | | | |
| | | колесом Д=1,05 Дн, исполнение 1, положение „Л0" | | | |
| | | б) электродвигатель | | | |
| | | 4АА 63 В4 | | | |
| | | 1400 об/мин, 0,37 квт | | | |
| | | в) виброизоляторы | | | |
| В3,2 | 5,904-5 | Гибкая вставка ВВ-18 | 1 | | |
| В3,3 | 5,904-5 | Гибкая вставка ВН-11 | 1 | | |
| В3,4 | | Переход из тонколистовой | | | |
| | | кровельной стали по | | | |
| | | ГОСТ 19903-74 S=0,7 | | | |
| | | с 224×224 на ф 250 | 1 | | |
| | | l=250 | | | |
| | | В5 | | | |
| В5.1 | Учреждение УЮ-400/4 | Агрегат вентиляторный | | | |
| | г. Плавск Тульской обл. | А4. 105-2 комплектно: | 1 | 83 | |
| | | а) вентилятор центробежный В-Ц4-70 №4 с | | | |
| | | колесом Д=1,05 Дн, исполнение 1, положение „Л0" | | | |
| | | б) электродвигатель | | | |
| | | 4А80А4, 1400 об/мин | | | |
| | | 1,1 квт | | | |
| | | в) виброизоляторы | | | |
| В5.2 | 5.904-5 | Гибкая вставка ВВ-19 | 1 | | |
| В5.3 | 5.904-5 | Гибкая вставка ВН-12 | 1 | | |
| В5.4 | | Переход из тонколистовой | | | |
| | | кровельной стали по | | | |
| | | ГОСТ 19903-74 δ=0,7 | | | |
| | | с 280×280 на ф 400 | | | |
| | | l=300 | 1 | | |

Продолжение

| Марка, поз | Обозначение | Наименование | Кол. | Масса ед. кг | Примечание |
|---|---|---|---|---|---|
| | | В6 | | | |
| В6.1 | Учреждение УЮ-400/4 | Агрегат вентиляторный А2,5 095-1 комп- | | | |
| | г. Плавск Тульской обл. | лектно: | 1 | 26 | |
| | | а) вентилятор центробежный В-Ц4-70 №2,5 | | | |
| | | с колесом Д=0,95 Дн, | | | |
| | | исполнение 1, положение „П0°" | | | |
| | | б) электродвигатель | | | |
| | | 4АА56А4, 1400 об/мин, | | | |
| | | 0,12 квт | | | |
| | | в) виброизоляторы | | | |
| В6.2 | 5,904-5 | Гибкая вставка ВВ-17 | 1 | | |
| В6.3 | 5,904-5 | Гибкая вставка ВН-10 | 1 | | |
| В6.4 | | Переход из тонколистовой | | | |
| | | кровельной стали по | | | |
| | | ГОСТ 19903-74 δ=0,7 | | | |
| | | с 175×175 на ф 200 | 1 | | |
| | | l=250 | | | |

| | | | |
|---|---|---|---|
| Гип | Попов | | ОВ |
| Нач.отд | Коростелев | | |
| Гл.спец.от | Лукашев | | Санитарный пропускник на 120 человек для животноводческих и птицеводческих предприятий |
| Н.контр. | Лукашев | | Стадия Р; Лист 14; Листов |
| Рук.гр. | Нагинская | | Установки систем В3, В5, В6 (кирпичный вариант) |
| Ст.инж | Школьникова | | ГИПРОНИСЕЛЬХОЗ |
| Ст.инж | Ключарева | | |

Согласовано: АР Марков; Э Грицевская

Инв.№ подл. | Подпись и дата | Взам. инв.№

18634-01 21

Типовой проект 807-11-6.83 Альбом I

## Данные по водопотреблению и водоотведению

| № потребителя по плану | Наименование потребителя | Количество потребителей | Количество часов работы в сутки | Водопотребление: Требования к качеству воды | Потребный напор у потребителя, м вод.ст. | Режим водопотребления | Расход воды на одного потребителя, м³/час | Из хозяйственно-питьевого водопровода: м³/сут. | м³/час | л/с | Из водопровода горячего водоснабжения: м³/сут. | м³/час | л/с | Водоотведение: Характеристика сточных вод | В бытовую канализацию: м³/сут. | м³/час | л/с | Примечание |
|---|---|---|---|---|---|---|---|---|---|---|---|---|---|---|---|---|---|---|
| | Обслуживающий персонал | 80чел. | 8 | питьев. | 5,0 | периодич. | 25 л/сек | 1-120 | 0,400 | 1,200 | 0,880 | 0,352 | 0,580 | | 2,000 | 0,752 | 3,76 | |
| | Душевые сетки | 12 | 2 | —"— | 4,0 | постоянно | 500 л/ч | 5,520 | 2,760 | 1,680 | 6,480 | 3,240 | 0,720 | | 12,000 | 6,000 | 2,400 | |
| | Уборка помещений | 531м² | 1 | —"— | 3,0 | периодич. | 1 л/м² | 0,265 | 0,265* | 0,070* | 0,266 | 0,266* | 0,070* | | 0,531 | 0,531* | 1,600* | По технологическому заданию |
| | Уборка помещений для дезинфекции одежды постирочной | 45м² | 1 | —"— | 3,0 | —"— | 2 л/м² | 0,045 | 0,045* | 0,200* | 0,045 | 0,045* | 0,200* | | 0,090 | 0,090* | 1,000* | —"— |
| | Ванна для мытья спецобуви (приямок) | 80чел. | 2 | —"— | 4,0 | 2р. в смену | 25 л/чел | 0,200 | 0,100 | 0,140 | 0,200 | 0,100 | 0,100 | | 0,400 | 0,200 | 1,000 | |
| | Ванна ПВ-1 | 2 | 3 | —"— | 3,0 | 3р. в смену | 112 л | 0,336 | 0,112* | 0,400* | 0,336 | 0,112* | 0,400* | | 0,672 | 0,224* | 1,100* | По технологическому заданию |
| | Машина стиральная | 2 | 7 | —"— | 3,0 | период. | — | 1,428 | 0,200* | 0,400* | 1,428 | 0,200* | 0,400* | | 2,856 | 0,400* | 1,000* | |
| | Мойка посуды | 80чел | 1 | —"— | 3 | 1раз в смену | — | 0,450 | 0,450* | 0,140* | 0,150 | 0,150* | 0,140* | | 0,600 | 0,600* | 1,000* | |
| | Итого: | | | | | | | 9,364 | 3,260 | 3,02 | 9,785 | 3,692 | 1,400 | Взв. - 74,8 мг/л | 19,149 | 6,952 | 7,160 | |
| | | | | | | | | | | | | | | БПКп - 86 мг/л | | | | |

* Расход, не совпадающий по времени с максимальным

Хоз-питьевой водопровод запроектирован для подачи воды к санузлам, душевым и к технологическому оборудованию; сеть тупиковая, из легких оцинкованных труб.

Водопровод горячей воды запроектирован для подачи воды к санузлам, душевым, технологическому оборудованию и регистрам для обогрева помещений в переходный и теплый периоды года.

Сеть из легких водогазопроводных оцинкованных труб с циркуляционным трубопроводом.

Расход воды на наружное пожаротушение согласно таблице 13 СНиП II-31-74 составляет - 5 л/сек, при степени огнестойкости конструкций - II объеме здания 2200,0 м³ и категории производства „Д".

Канализация бытовая отводит стоки от санузлов, душевых и технологического оборудования в наружную канализацию; сеть запроектирована из чугунных канализационных труб.

### Ведомость рабочих чертежей основного комплекта

| Лист | Наименование | Примечание |
|---|---|---|
| 1 | Общие данные (начало) | |
| 2 | Общие данные (окончание) | |
| 3 | План на отм. 0,000 систем В1, Т3, Т4 | |
| 4 | Схемы систем В1, Т3, Т4 | |
| 5 | План на отм. 0,000 системы К1. Схемы | |

### Общие указания

В здании запроектированы сети хоз.-питьевого, горячего водопроводов и бытовой канализации.

Нормы водопотребления и водоотведения на хоз.-питьевые нужды приняты по СНиП II 30-76, на производственные нужды - по технологическому заданию.

### Ведомость ссылочных и прилагаемых документов

| Обозначение | Наименование | Примечание |
|---|---|---|
| Серия 4.904-69 выпуск 2 | Средства крепления трубопроводов | |

### Основные показатели по чертежам водопровода и канализации

| Наименование системы | Потребный напор на вводе, м.вод.ст. | Расчётный расход: м³/сут | м³/ч | л/с | при пожаре л/с | Установленная мощность электродвигателей, кВт | Примечание |
|---|---|---|---|---|---|---|---|
| Хозяйственно-питьевой водопровод В1 | 12,00 | 9,364 | 3,26 | 3,02 | | | |
| Водопровод горячей воды Т3 | 12,00 | 9,785 | 3,692 | 1,400 | | | |
| Бытовая канализация | | 19,149 | 6,952 | 7,160 | | | |

Типовой проект разработан в соответствии с действующими нормами и правилами и предусматривает мероприятия, обеспечивающие взрывную, взрывопожарную и пожарную безопасность при эксплуатации здания.

Главный инженер проекта (Попов)

| | | | |
|---|---|---|---|
| Привязан | | | |
| Инв. № | | | |
| | | ВК | |
| ГИП | Попов | | |
| Нач.отд. | Коростелев | | |
| Гл.спец.отд. | Ковалышкин | | |
| Н.контр. | Ковалышкин | | |
| Гл.спец. | Беспечный | | |
| Рук.гр. | Павлова | | |
| Ст.инж. | Шеина | | |
| Санитарный пропускник на 120 человек для животноводческих и птицеводческих предприятий | Стадия: Р | Лист: 1 | Листов: 5 |
| Общие данные (начало) | ГИПРОНИСЕЛЬХОЗ | | |

Инв. № подл. | Подпись и дата | Взам. инв. №

ТХ Мастенина

Копировал Формат 22

18634-01 22

Альбом I

Типовой проект 807-11-6.83

| Марка поз. | Обозначение | Наименование | Кол. | Масса ед. кг | Примечание |
|---|---|---|---|---|---|
| | | Водопровод хозяйственно - питьевой | | | |
| | Гост 8625-77 | Манометр общего назначения ОБМ1-100 | 1 | | |
| | | Водосчетчик ф 32 типа ВКМС-32 | 1 | | |
| | Гост 20275-74 | Кран водоразборный КВ-20Д | 2 | | |
| | Каталог ЦКБА | Задвижка клиновая фланцевая с невыдвижным шпинделем с ответными фланцами 30ч47бр ф 50 | 3 | | |
| | Каталог ЦКБА | Вентиль запорный муфтовый 15кч18р ф15 | 14 | | |
| | | ф 20 | 2 | | |
| | | ф 25 | 10 | | |
| | | ф 32 | 2 | | |
| | | Трубопровод из чугунных напорных труб Гост 5525-61*** ф 65 | 3 | | м |
| | | Трубопровод из стальных водогазопроводных оцинкованных легких труб Гост 3262-75* ф 15 | 40 | | м |
| | | ф 20 | 10 | | м |
| | | ф 25 | 55 | | м |
| | | ф 32 | 15 | | м |
| | | ф 40 | 10 | | м |
| | | ф 50 | 20 | | м |
| | Гост 18698-79 | Рукав резиновый напорный с текстильным каркасом В II-2,5-31,5-У | 40 | | |
| | Гост 5525-61*** | Колено УР-65 | 1 | | |
| | | Водопровод горячей воды и циркуляционной воды | | | |
| | Гост 19804-74* | Смеситель для душевой установки со стационарной душевой трубкой и сеткой типа См-Д-ст | 12 | | |

| Марка поз. | Обозначение | Наименование | Кол. | Масса ед. кг | Примечание |
|---|---|---|---|---|---|
| | Гост 19802-74 | Смеситель для умывальника настольный с нижней камерой смешения типа См-Ум-НКС | 8 | | |
| | Гост 19802-74 | Смеситель для умывальника настенный типа См-Ум-НИС | 2 | | для щетки-душа для раковины |
| | Гост 20275-74 | Кран водоразборный КВ-20Д | 2 | | |
| | | Вентиль запорный муфтовый 15кч18п2 ф15 | 15 | | |
| | | ф 20 | 1 | | |
| | | ф 25 | 3 | | |
| | | ф 32 | 1 | | |
| | | ф 40 | 1 | | |
| | | Щетка душ с капроновой щетиной МРТУ-46-40 -66 | 1 | | |
| | | Трубопровод из стальных водогазопроводных оцинкованных легких труб Гост 3262-75*ф 15 | 90 | | м |
| | | ф 20 | 55 | | м |
| | | ф 25 | 30 | | м |
| | | ф 32 | 30 | | м |
| | | ф 40 | 8 | | м |
| | Гост 18698-79 | Рукав резиновый напорный Вг(III)-25-25-У | 10 | | м |
| | | Канализация бытовая | | | |
| | Гост 8631-75* | Раковина стальная эмалированная с двумя отверстиями в спинке РСТО-2 | 1 | | |
| | Гост 6924-73 | Сифон-ревизия чугунный двухоботный с пробкой | 2 | | |

| Марка поз. | Обозначение | Наименование | Кол. | Масса ед. кг | Примечание |
|---|---|---|---|---|---|
| | Гост 23759-79 | Умывальник керамический полукруглый без спинки второй величины с сифоном | 8 | | |
| | Гост 22847-77 | Унитаз тарельчатый ТП-ПВ | 7 | | |
| | Гост 21485-5-76 | Бачок смывной | 7 | | |
| | Гост 755-72 | Писсуар с цельноотлитым керамическим сифоном и краном | 2 | | |
| | | Бидэ ТУ21-28-1-70 | 1 | | |
| | Гост 1811-73 | Трап чугунный эмалированный ф 100 | 6 | | |
| | | ф 50 | 1 | | |
| | | Трубопровод из чугунных канализационных труб по Гост 6942.3-80 ф 50 | 10 | | м |
| | | ф 100 | 80 | | м |
| | Гост 6942.12-80 | Тройник ТП-50х50 | 2 | | |
| | Гост 6942.12-80 | Тройник ТП-100х50 | 16 | | |
| | Гост 6942.12-80 | Тройник ТП-100х100 | 22 | | |
| | Гост 6942.17-80 | Тройник ТК 45°100х100 | 1 | | |
| | Гост 6942.17-80 | Тройник ТК 45°100х50 | 1 | | |
| | Гост 6942.9-80 | Отвод О 135°-100-А | 26 | | |
| | Гост 6942.9-80 | Отвод О 135°-50-А | 4 | | |
| | Гост 6942.7-80 | Колено К50 | 3 | | |
| | Гост 6942.7-80 | Колено К100 | 6 | | |
| | Гост 6942.24-80 | Ревизия Р-100-А | 3 | | |

Взам. инв. №

Подпись и дата

Инв. № подл.

Привязан

Инв. №

| | | |
|---|---|---|
| ГИП | Попов | |
| Нач. отд. | Коростелев | |
| Гл. спец. от | Ковальшкин | |
| Н. контр. | Ковальшкин | |
| Гл. спец. | Беспечный | |
| Рук. гр. | Павлова | |
| Ст. инж. | Шеина | |

-ВК

Санитарный пропускник на 120 человек для животноводческих и птицеводческих предприятий

| Стадия | Лист | Листов |
|---|---|---|
| Р | 2 | |

Общие данные (окончание)

ГИПРОНИСЕЛЬХОЗ

Альбом I

Типовой проект 807-11-6.83

План на отм. 0,000

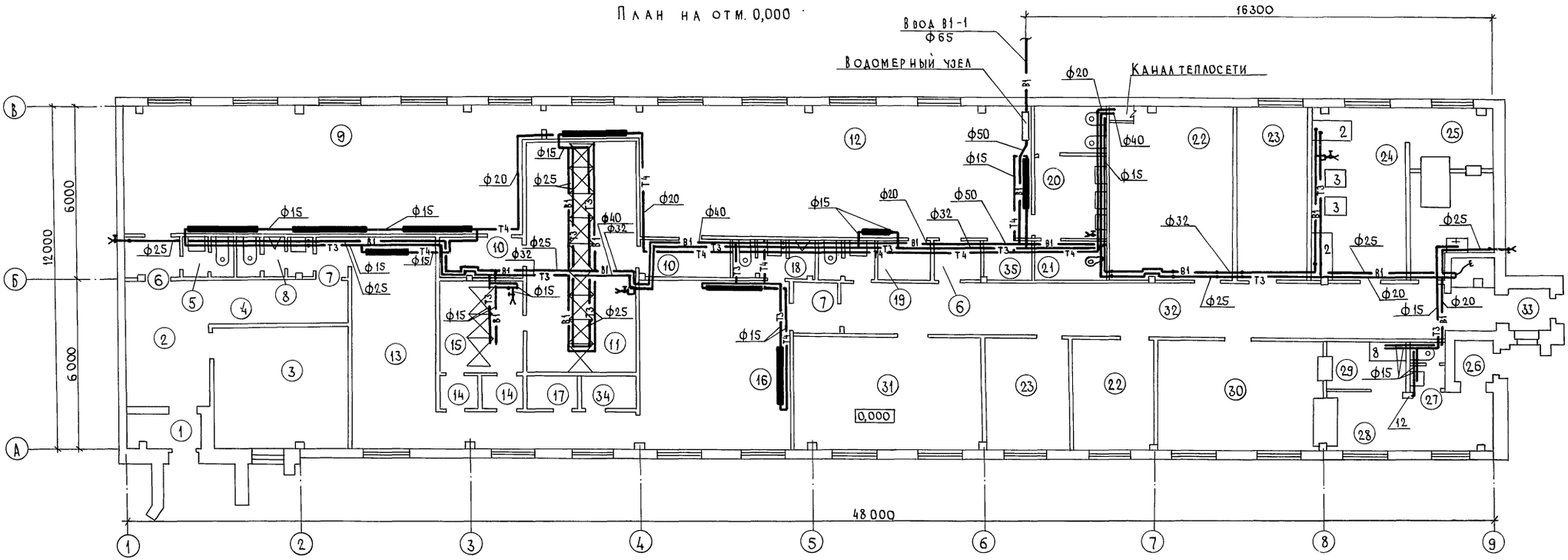


Экспликация помещений

| | Наименование |
|---|---|
| 1 | 2 |
| 1 | Тамбур |
| 2 | Вестибюль |
| 3 | Кабинет заведующего фермой |
| 4 | Коридор |
| 5 | Уборная |
| 6 | Тамбур (2) |
| 7 | Тамбур (2) |
| 8 | Уборная |
| 9 | Женский гардероб уличной и домашней одежды |
| 10 | Преддушевая (2) |
| 11 | Душевая |
| 12 | Женский гардероб рабочей одежды |
| 13 | Мужской гардероб уличной и домашней одежды |
| 14 | Тамбур (2) |

| 1 | 2 |
|---|---|
| 15 | Душевая |
| 16 | Мужской гардероб рабочей одежды |
| 17 | Кладовая чистой одежды |
| 18 | Уборная |
| 19 | Кладовая чистой одежды |
| 20 | Уборная |
| 21 | Комната личной гигиены женщины |
| 22 | Венткамера (2) |
| 23 | Комната специалистов (2) |
| 24 | Постирочная |
| 25 | Помещение для дезинфекции одежды |
| 26 | Тамбур |
| 27 | Уборная |
| 28 | Раздаточная |
| 29 | Моечная |
| 30 | Обеденный зал |
| 31 | Красный уголок |
| 32 | Коридор |
| 33 | Тамбур |
| 34 | Кладовая грязной одежды |
| 35 | Кладовая грязной одежды |

Спецификация технологического оборудования, требующего подводку воды

| № поз. | Обозначение | Наименование | Кол-во |
|---|---|---|---|
| 2 | ПВ-1 | Ванна V=200л | 2 |
| 3 | КП-114А | Машина стиральная | 2 |
| 8 | ВМ1-10м | Ванна моечная | 1 |
| 12 | КНЭ-50 | Электрокипятильник | 1 |
| | | | |

| | | | |
|---|---|---|---|
| ГИП | Попов | | |
| Нач.отд. | Коростелев | | |
| Гл.спец. | Ковалышкин | | |
| Н.контр. | Ковалышкин | | |
| Гл.спец. | Беспечный | | |
| Рук.гр. | Павлова | | |
| Ст.инж. | Яковлева | | |
| Инж. | Волошин | | |

Привязан

Инв. №

ВК

Санитарный пропускник на 120 человек для животноводческих и птицеводческих предприятий

| Стадия | Лист | Листов |
|---|---|---|
| Р | 3 | |

План на отм. 0,000. Систем В1, Т3, Т4

ГИПРОНИСЕЛЬХОЗ

18634-01 24

Копировал

Формат 22

Инв. № подл. | Подпись и дата | Взам. инв. № | Ов | Ногинская | Грицевская | АС | Марков

## В1

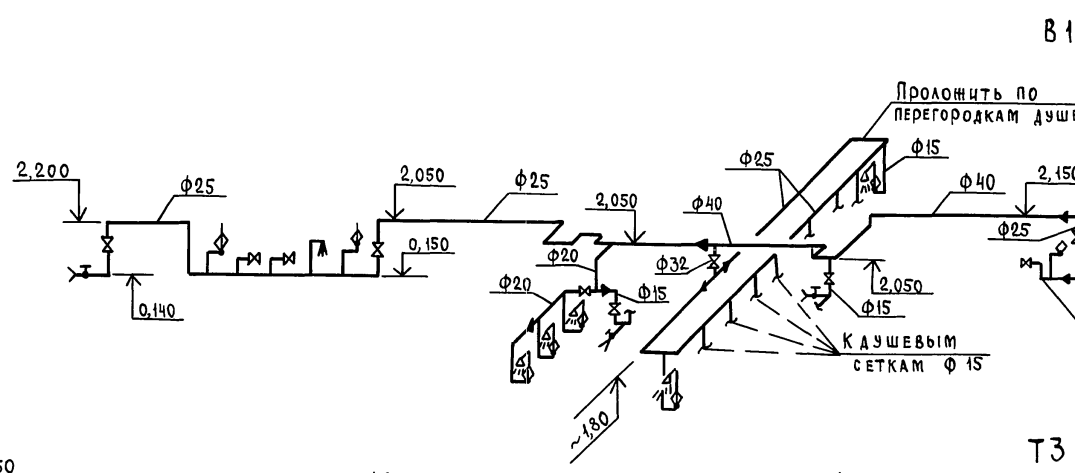


## Т3

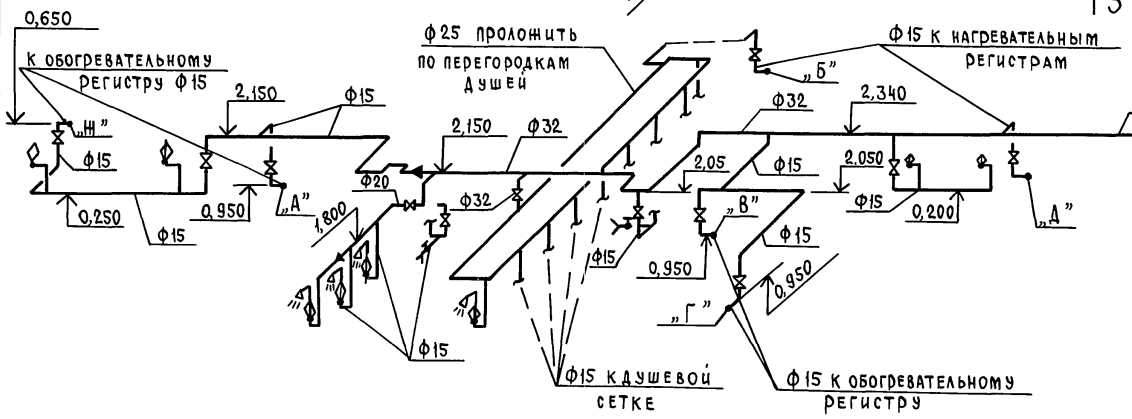


## Водомерный узел

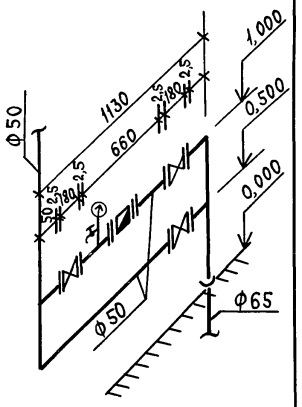


## Т4

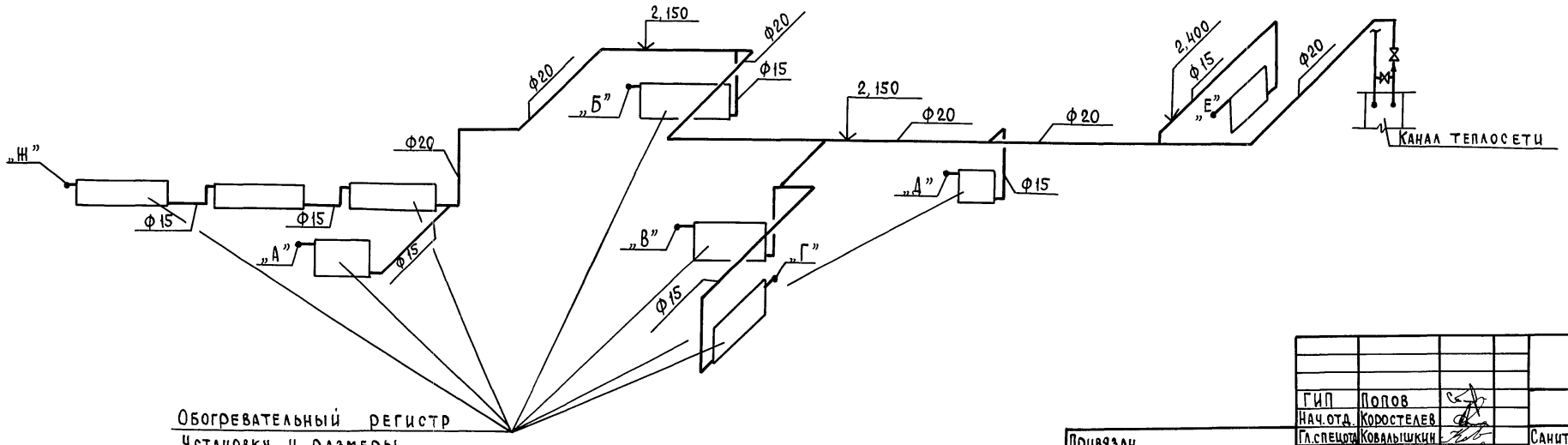


Обогревательный регистр
Установку и размеры регистров см. листы ОВ

| | | | |
|---|---|---|---|
| ГИП | Попов | | ВК |
| Нач.отд. | Коростелев | | |
| Гл.спецотд. | Ковалышкин | | Санитарный пропускник на 120 человек для животноводческих и птицеводческих предприятий |
| Н.контр. | Ковалышкин | | Стадия Р; Лист 4; Листов |
| Гл.спец. | Беспечный | | |
| Рук.гр. | Павлова | | Схемы систем В1, Т3, Т4 |
| Ст.инж. | Яковлева | | ГИПРОНИСЕЛЬХОЗ |
| Инж. | Волошин | | |

Привязан

Инв.№

Копировал

Формат 22

18634-01 25

Инв.№ подл. | Подпись и дата | Взам.инв.№

Типовой проект 807-11-6.83 Альбом I

## План на отм. 0,000

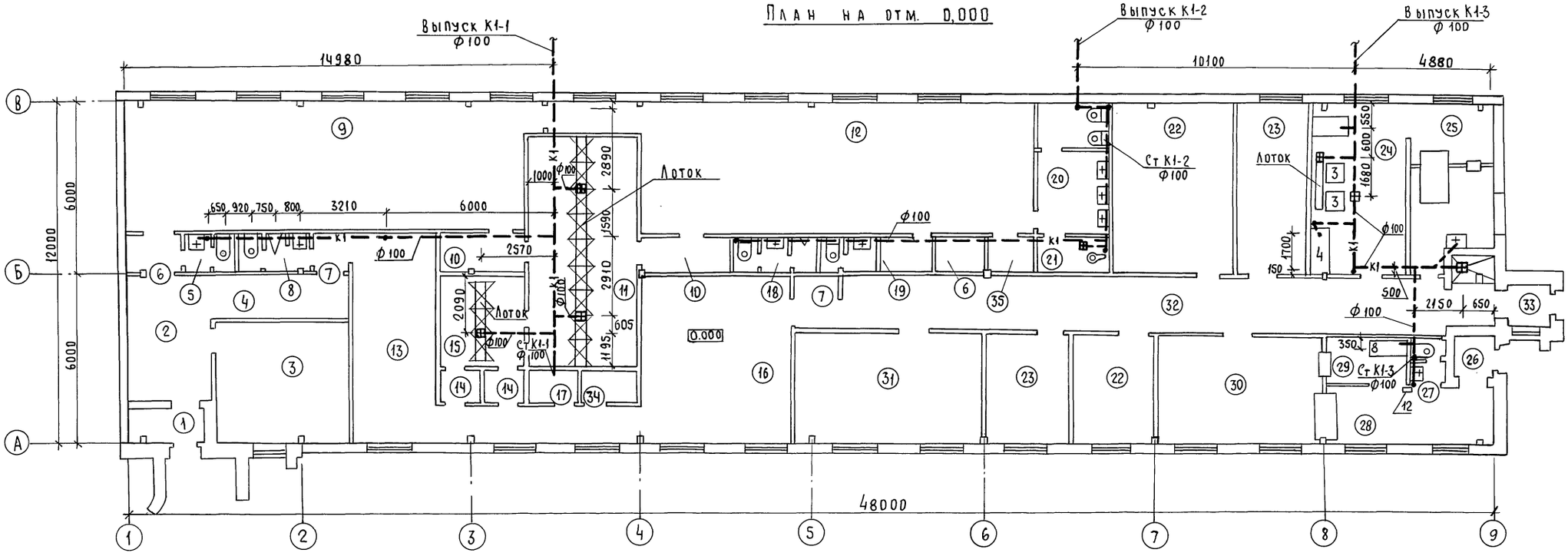


## К1

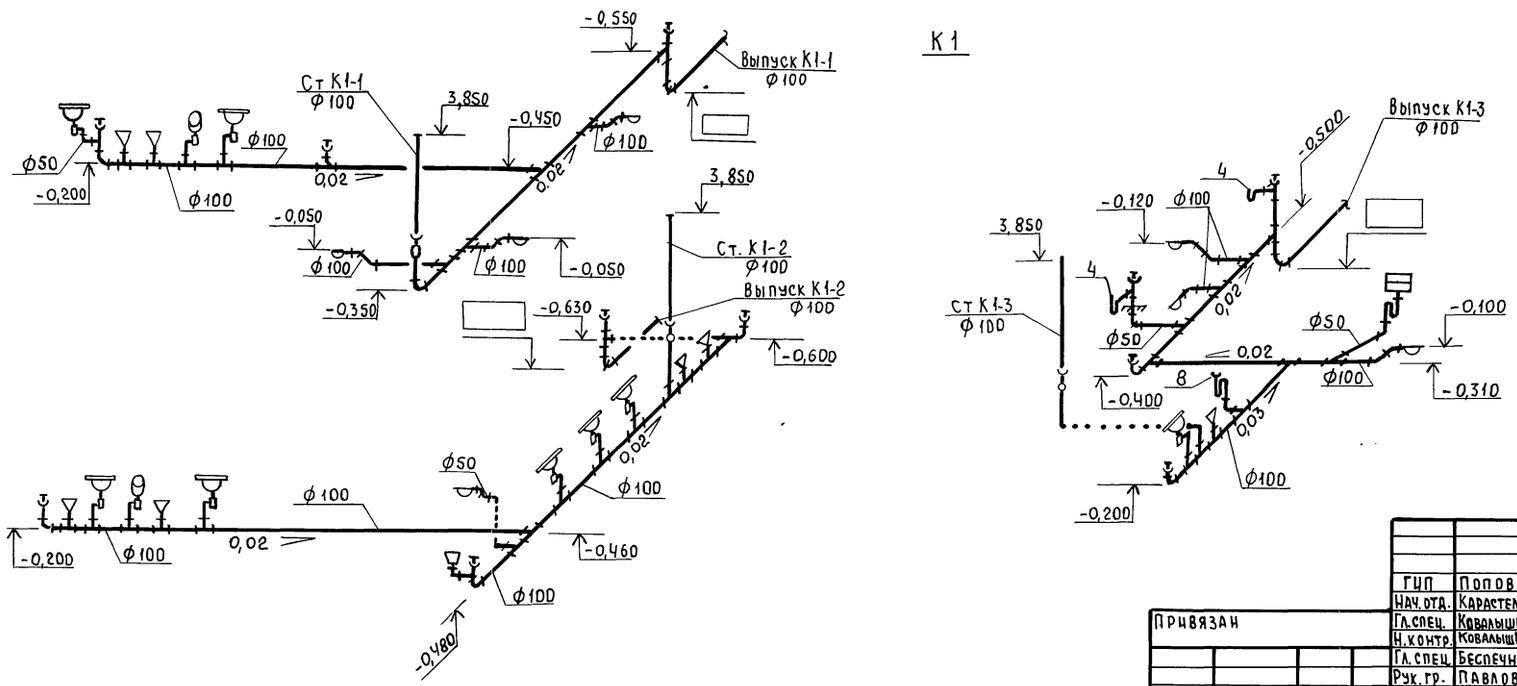


| | | | | | |
|---|---|---|---|---|---|
| Привязан | ГИП | Попов | | ВК | |
| | Нач. отд. | Карастелев | | | |
| | Гл. спец. | Ковалышкин | | Санитарный пропускник на 120 человек для животноводческих и птицеводческих предприятий | Стадия: Р; Лист: 5; Листов: |
| | Н. контр. | Ковалышкин | | | |
| | Гл. спец. | Беспечный | | | |
| | Рук. гр. | Павлова | | План на отм. 0,000 системы К1. Схемы | ГИПРОНИСЕЛЬХОЗ |
| | Ст. инж. | Яковлева | | | |
| Инв. № | Инженер | Волошин | | | |

Копировал Формат

18634-01 26

Согласовано: ОВ Э Ногинская Грицевская

Инв. № подл. | Подпись и дата | Взам. инв. №

Ал. Мастенина Марков

## Ведомость рабочих чертежей основного комплекта

| Лист | Наименование | Примечание |
|---|---|---|
| 1 | Общие данные (начало) | |
| 2 | Общие данные (окончание) | |
| 3 | Электроосвещение и силовое электрооборудование. Планы сетей | |
| 4 | Электроосвещение и силовое электрооборудование. Расчетные схемы | |
| | | |

## Ведомость прилагаемых и ссылочных документов

| Обозначение | Наименование | Примечание |
|---|---|---|
| 4.407-36/70 | Детали и узлы внутренних | |
| | силовых и осветительных | |
| | электропроводок в сельскохозяйственных производственных помещениях | |
| 5.407-23 | Прокладка винипластовых | |
| | труб в непожаро и невзрывоопасных помещениях | |
| 3.407-82 | Вводы линий электропередач до 1кв | |
| 5.407-11 | Заземление электроустановок | |

## Условные обозначения

- $\frac{10}{375}$ Нагревательный элемент (номер по плану / мощность, квт)
- Ру; Рр Установленная и расчетная мощность, квт
- Iр Расчетный ток, А
- Δu% Потеря напряжения в %
- ○—II Комплектные линии и узлы
- К-0,5 Кронштейн с вылетом 0,5м

Типовой проект разработан в соответствии с действующими нормами и правилами и предусматривает мероприятия, обеспечивающие взрывную, взрывопожарную и пожарную безопасность при эксплуатации здания.

Главный инженер проекта /Попов/

## Комплектные линии и узлы

| Кол. | Поз. | Наименование | Обозначение сортамент | Технические данные | Общая масса (кг) | Примечание |
|---|---|---|---|---|---|---|
| 2 | I | Узлы крепления щитка освещения | Лист 24.10 | | | 4.407-36/70 |
| 2 | II | Крепление щита стоячего исполнения | Лист 24.10 | Рис.2 | | " |
| 25 | III | Крепление светильников | Лист 16.61 | | | " |
| | IV | Крепление выключателей и розеток к различным основаниям | | | | |
| 60 | | при открытой прокладке проводов | Лист 25.20 | | | " |
| | V | Установка пускателей типа ПМЕ-121 | | | | |
| 7 | | ПМЕ-222 (применительно) | Лист 22.30 | | | " |
| | VI | Подводка от пускателей | | | | |
| 7 | | к электродвигателям | Лист 21.00 | | | " |
| | VII | Узел крепления кабеля АВРГ | Лист 11.60 | | | " |
| | VIII | Узел соединения винипластовых труб с корпусами электроприемников | Листы 12-15 | | | 5-407-23 |
| | IX | Ввод в здание воздушной | | | | |
| 1 | | линии | Лист 5 | | | 3.407-82 |
| | X | Крепление автоматического | | | | |
| | | выключателя АЕ 2015-10 | | | | |
| 2 | | (применительно) | Лист 23.10 | | | 4-407-36/70 |
| | | | | | | |

Электроснабжение здания предусматривается от сети 380/220 в предприятия.

По степени надежности электроснабжения электроприемники здания относятся к потребителям III категории.

Общая установленная мощность электроприемников составляет 68,06 кВт, в том числе электроосвещения - 9,3 кВт, расчетная мощность - 50 кВт, в том числе электроосвещения - 8,04 кВт. Естественный коэффициент мощности 0,989. Годовой расход электроэнергии 65450 кВт.час. В качестве силового распределительного щита принят шкаф серии ШР11 щита рабочего освещения-щиток Щ031-21, щита аварийного освещения-автоматический выключатель типа АЕ 2015-10.

Проектом предусмотрено рабочее и аварийное освещение на напряжении 220 в и местное переносное освещение (в венткамере) на напряжении 36в. Освещенность помещений принята в соответствии с СНИП гл. II-4-79.

Групповая сеть монтируется: силовая - кабелем марки АВРГ открыто по стенам на скобах и проводом АПВ в винипластовых трубах в полу; сеть освещения - кабелем марки АВРГ открыто на скобах. Потеря напряжения в сети освещения не превышает 2,11%.

Магистраль, питающую щиток, предусмотренный для аппаратуры связи, проложить по общей трассе с гр. 5 Щ0 и группой аварийного освещения.

Потеря напряжения в силовой сети не превышает 1,25%.

## Техника безопасности.

Для защиты от поражения электрическим током все металлические части электроустановок и оборудования, которые могут оказаться под напряжением вследствие повреждения изоляции, должны быть занулены присоединением к нулевому проводу электросети.

| | | | |
|---|---|---|---|
| Привязан | | | |
| Инв. № | | | |
| | | | Э |
| ГИП | Попов | | |
| Нач. отд. | Гумба | | |
| Замн. отд. | Выборный | | |
| Н. контр. | Бахирева | | |
| Гл. спец. | Удалов | | |
| Рук. груп. | Грицевская | | |
| Инженер | Габрикова | | |
| Копировал | | Формат | |

Санитарный пропускник на 120 человек для животноводческих и птицеводческих предприятий

| Стадия | Лист | Листов |
|---|---|---|
| Р | 1 | 4 |

Общие данные (начало)

ГИПРОНИСЕЛЬХОЗ

18634-01 27

Инв. № подл. | Подпись и дата | Взам. инв. №

Альбом I

Типовой проект 807-11-6.83

## Ведомость электрооборудования, кабельных изделий и материалов, поставляемых заказчиком на электроосвещение

| № п.п. | Наименование и техническая характеристика изделия и материала | Тип, марка | Ед. изм. | Потребность по проекту |
|---|---|---|---|---|
| | А. Электрооборудование | | | |
| | 1. Аппараты напряжением до 1000 в | | | |
| 1.1 | Выключатель автоматический | | | |
| | двухполюсный; ток уставки расцепителя 4 А | АЕ2015-10 | шт. | 1 |
| 1.2 | То же. Ток уставки расцепителя 10 А | АЕ2015-10 | шт. | 1 |
| | 2. Щитки осветительные | | | |
| 2.1 | Щиток осветительный на 6 однофазных групп с автоматом на вводе АЕ2056 и автоматами АЕ1031-11 на отходящих линиях. Токи уставок расцепителей 1×6; 5×10 А | ЩО31-21 | шт. | 1 |
| 2.2 | То же. Токи уставок расцепителей 6×6 А | ЩО33-13 | —»— | 1 |
| | 3. Оборудование светотехническое | | | |
| 3.1 | Светильник подвесной для ламп накаливания полностью пылезащищенный до 60 ватт | НСП03×60/Р53-01 | шт. | 19 |
| 3.2 | То же, до 100 ватт | НСП02×100/Р53-01 | шт. | 9 |
| 3.3 | Светильник настенный | Н6005×60 | шт. | 11(12) |
| 3.4 | Светильник потолочный | НПО19×60 | шт. | 11 |
| 3.5 | Светильник подвесной для ламп накаливания полностью пылезащищенный до 150 вт | НСП02×150/Р53-01 | шт. | 1 |
| 3.6 | Светильник на две люминесцентные лампы по 40 вт, потолочный | ЛП002-2×40/П-02 | шт. | 39 |
| 3.7 | То же, подвесной, пыленепроницаемый | ПВЛМ-2×40 | шт. | 3 |
| 3.8 | Лампа люминесцентная 220 в, 40 вт | Л6-40 | шт. | 84 |
| 3.9 | Стартер для люминесцентных ламп | 15-40/СК-220 | шт. | 84 |
| | 6. Кабельные изделия | | | |
| | 1. Кабели силовые | | | |
| 1.1 | Кабель с алюминиевыми жилами с резиновой изоляцией, в поливинилхлоридной оболочке, сечением 2×2,5 кв. мм | АВРГ | м | 210 |
| 1.2 | То же, сечением 3×2,5 кв. мм | АВРГ | —»— | 85 |
| 1.3 | То же, сечением 2×4 кв. мм | АВРГ | —»— | 140 |
| 1.4 | То же, сечением 3×4 кв. мм | АВРГ | —»— | 60 |
| 1.5 | То же, сечением 3×4+1×2,5 кв. мм | АВРГ | —»— | 60 |
| | В. Материалы | | | |
| | 1. Лампы накаливания | | | |
| 1.1 | Лампа накаливания 220 в, 60 вт | • | шт. | 40(41) |
| 1.2 | То же, 220 в, 100 вт | | —»— | 9 |
| 1.3 | То же, 220 в, 150 вт | | —»— | 1 |

## Уточненная ведомость изделий и материалов, поставляемых электромонтажной организацией, на электроосвещение

| № п.п. | Наименование и техническая характеристика изделия и материала | Тип, марка | Ед. изм. | Потребность по проекту |
|---|---|---|---|---|
| | 1. Электроустановочные изделия | | | |
| 1.1 | Выключатель однополюсный для открытой установки 250 в, 6 А | индекс 02020 | шт. | 40 |
| 1.2 | То же, брызгозащищенный, 250 в, 6 А | индекс 02640 | шт. | 11 |
| 1.3 | Штепсельная розетка 2х полюсная для открытой проводки 250 в, 6 А | индекс 03220 | шт. | 8 |
| 1.4 | То же, с уплотненным вводом 250 в, 6 А | индекс 03290 | шт. | 1 |
| | 2. Изделия заводов ГЭМ | | | |
| 2.1 | Ящик с понижающим трансформатором мощностью 250 ВА на напряжение 220/36 в | ЯТП-0,25 | шт. | 1 |
| 2.2 | Кронштейн стальной с вылетом 0,5 м | У-116 | —»— | 3 |

## Ведомость электрооборудования, кабельных изделий и материалов, поставляемых заказчиком на силовое электрооборудование

| № п.п. | Наименование и техническая характеристика изделия и материала | Тип, марка | Ед. изм. | Потребность по проекту |
|---|---|---|---|---|
| | А. Электрооборудование | | | |
| | 1. Аппараты напряжением до 1000 в | | | |
| 1.1 | Переключатель пакетно-кулачковый ТУ 16-526.047-74 | ПКУ3-38С-2029У3 | шт. | 1 |
| 1.2 | Пускатель магнитный с катушкой на 380 в | ПМЕ-121 | —»— | 6 |
| 1.3 | То же, с тепловым реле на ток 12,5 А | ПМЕ-222 | —»— | 1 |
| 1.4 | Кнопка управления двухштифтовая „пуск-стоп" | ПКЕ712-2У3 | —»— | 7 |
| | 2. Комплектные устройства для распределения энергии при напряжении до 1000 в | | | |
| 2.1 | Шкаф распределительный на 5 трехфазных групп с предохранителями НПН2-60, с рубильником на вводе. Ток плавких вставок в группах: 1×6; 4×10 | ШР11-73701-2У3 | шт. | 1 |
| 2.2 | То же. Ток плавких вставок в группах: 3×20; 1×25; 1×40 А | ШР11-73701-2У3 | —»— | 1 |
| 2.3 | Ящик однофидерный с блоком „предохранитель-выключатель" типа БПВ-1. Ток плавких вставок 100 А | ЯБПВ-1 | шт. | 1 |

| № п.п. | Наименование и техническая характеристика изделия и материала | Тип, марка | Ед. изм. | Потребность по проекту |
|---|---|---|---|---|
| | Б. Кабельные изделия | | | |
| | 1. Кабели силовые | | | |
| 1.1 | Кабель с алюминиевыми жилами, с резиновой изоляцией, в поливинилхлоридной оболочке сеч. 3×4+1×2,5 кв. мм | АВРГ | м | 160 |
| 1.2 | То же, сеч. 3×35+1×16 кв. мм | АВРГ | м | 8 |
| | 2. Провода силовые | | | |
| 2.1 | Провод с алюминиевой жилой в поливинилхлоридной изоляции сечением 2,5 кв. мм | АПВ | м | 330 |
| 2.2 | То же, сечением 50 кв. мм | АПВ | м | 25 |
| 2.3 | То же, сечением 25 кв. мм | АПВ | м | 7 |
| 2.4 | Провод медный, сечением 1,5 кв. мм | ПГВ | м | 16 |
| | В. Материалы | | | |
| | 1. Металлорукав | | | |
| 1.1 | Металлорукав гибкий | РЗ-Ц-Х22 | м | 4 |

## Уточненная ведомость изделий и материалов, поставляемых генподрядчиком, на силовое электрооборудование

| № п.п. | Наименование и техническая характеристика изделия и материала | Тип, марка | Ед. изм. | Потребность по проекту |
|---|---|---|---|---|
| | Трубы винипластовые | | | |
| 1 | Труба винипластовая средняя с условным проходом 20 мм | ТУ16.05-1573-77 | м/кг | 60/17,4 |
| 2 | То же, с условным проходом 50 мм | то же | —»— | 7/6,0 |

К Ведомостям электрооборудования, кабельных изделий и материалов, поставляемых заказчиком

а) на электроосвещение:

Раздел А поз. 2.2 - щиток предусмотрен для питания аппаратуры связи (см. раздел СС).

Раздел А поз. 3.3 } цифры в скобках относятся к варианту
Раздел В поз. 1.1 } с наружной t° = -40° С;

б) на силовое электрооборудование:

Раздел А поз. 1.1 - см. раздел СС

Привязан

Инв. №

Взам. инв. № | Подпись и дата | Инв. № подл.

| | | | |
|---|---|---|---|
| ГИП | Попов | | Э |
| Нач. отд. | Гужва | | |
| Зам. нач. от | Выборный | | Санитарный пропускник на 120 человек для животноводческих и птицеводческих предприятий |
| Н. контр. | Бахирева | | Стадия Р; Лист 2; Листов |
| Гл. спец. | Удалов | | Общие данные (окончание) |
| Рук. гр. | Грицевская | | Гипронисельхоз |
| Инженер | Гаврикова | | |

18634-01 28

Копировал Формат А2

Типовой проект 807-11-6.83 Альбом I

## План сети электроосвещения

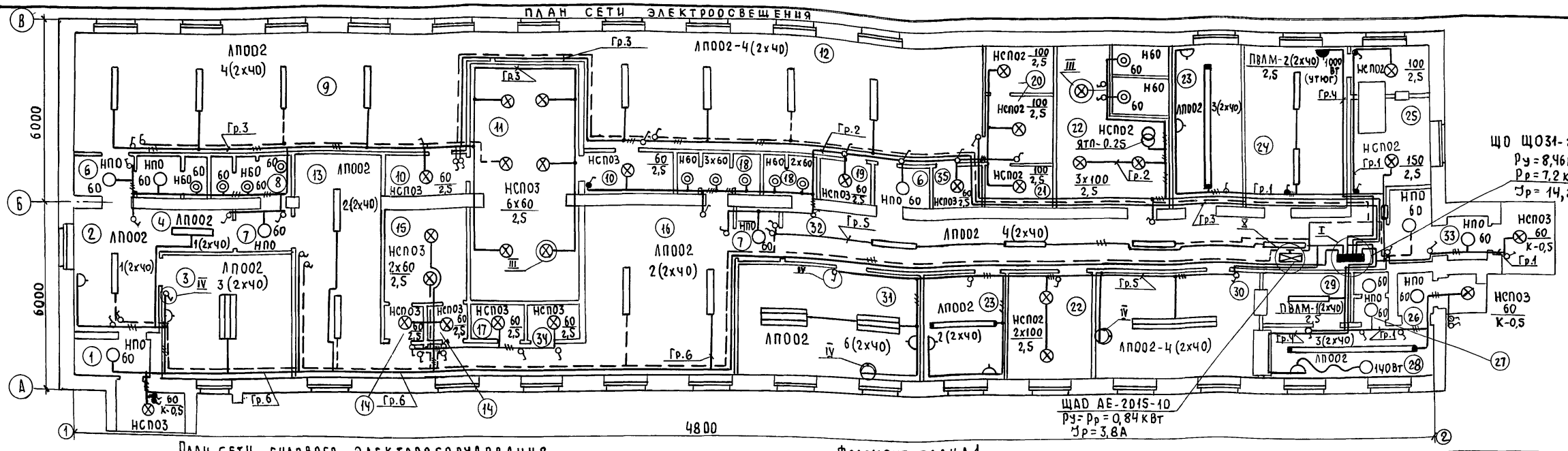


## План сети силового электрооборудования

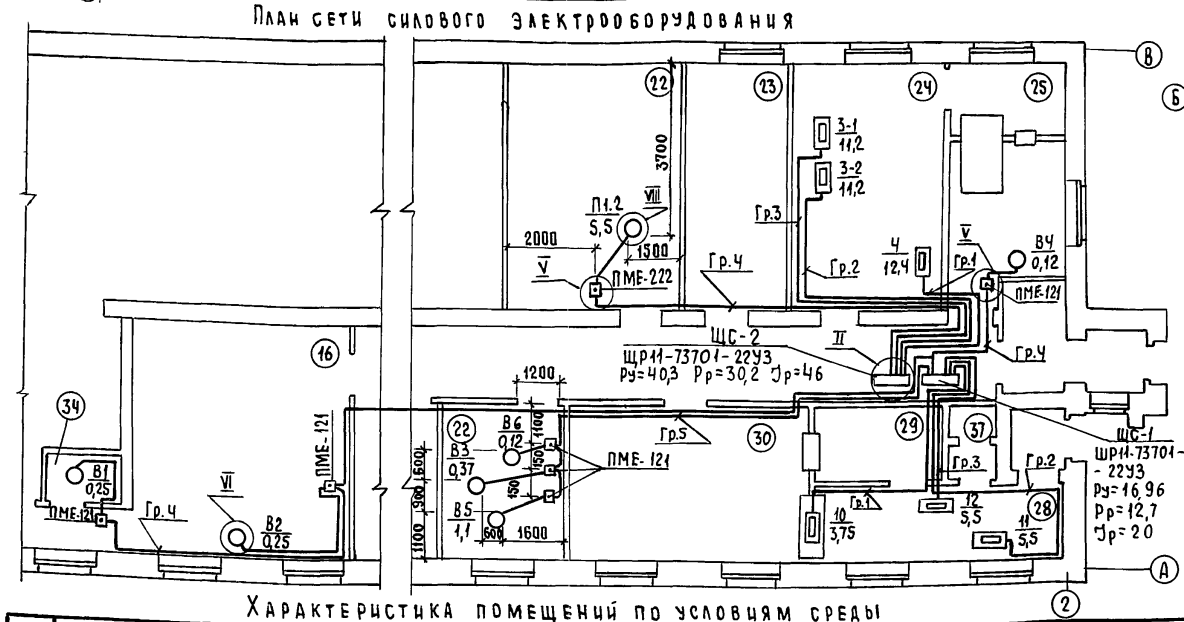


## Фрагмент плана 1

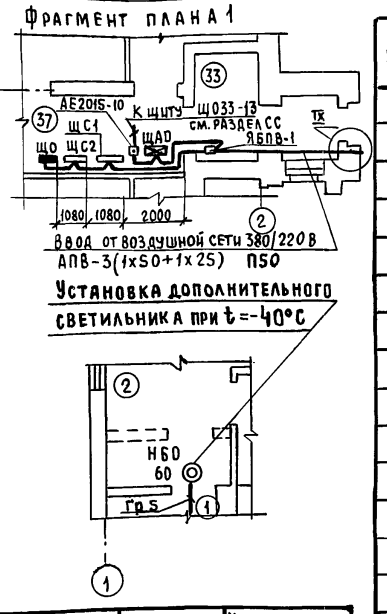


## Характеристика помещений по условиям среды

| N по плану | Наименование | Нормируемая освещенность (лк) | Характеристика по условиям среды |
|---|---|---|---|
| 1 | Тамбур | 10 | Влажное |
| 2 | Вестибюль | 75 | Нормальное |
| 3 | Кабинет заведующего фермой | 200 | —"— |
| 4 | Коридор | 30 | —"— |
| 5 | Уборная | 30 | Влажное |
| 6 | Тамбур (2) | 10 | Нормальное |
| 7 | Тамбур (2) | 10 | —"— |
| 8 | Уборная | 30 | Влажное |
| 9 | Женский гардероб уличной и домашней одежды | 75 | Нормальное |
| 10 | Преддушевая | 20 | Сырое |
| 11 | Душевая | 20 | Особо сырое |
| 12 | Женский гардероб рабочей одежды | 75 | Нормальное |
| 13 | Мужской гардероб уличной и домашней одежды | 75 | —"— |
| 14 | Тамбур (2) | 10 | Сырое |
| 15 | Душевая | 20 | Особо сырое |
| 16 | Мужской гардероб рабочей одежды | 75 | Нормальное |

| N по плану | Наименование | Нормируемая освещенность (лк) | Характеристика по условиям среды |
|---|---|---|---|
| 17 | Кладовая чистой одежды | 30 | Нормальное |
| 18 | Уборная | 30 | Влажное |
| 19 | Кладовая чистой одежды | 30 | Нормальное |
| 20 | Уборная | 30 | Влажное |
| 21 | Комната личной гигиены женщины | 30 | —"— |
| 22 | Венткамера (2) | 20 | Нормальное |
| 23 | Комната специалистов (2) | 200 | —"— |
| 24 | Постирочная | 100 | Сырое |
| 25 | Помещение для дезинфекции одежды | 30 | —"— |
| 26 | Тамбур | 10 | Влажное |
| 27 | Уборная | 30 | —"— |
| 28 | Раздаточная | 300 | Нормальное |
| 29 | Моечная | 200 | Сырое |
| 30 | Обеденный зал | 200 | Нормальное |
| 31 | Красный уголок | 300 | —"— |
| 32 | Коридор | 75 | —"— |
| 33 | Тамбур | 10 | Влажное |
| 34 | Кладовая грязной одежды | 30 | Нормальное |
| 35 | Кладовая грязной одежды | 30 | —"— |

Э

| | | |
|---|---|---|
| ГИП | Попов | |
| Нач.отд. | Гужва | |
| Зам.н.отд. | Выборный | |
| Н.контр. | Бахирева | |
| Гл.спец. | Удалов | |
| Рук.гр. | Грицевская | |
| Инженер | Гаврикова | |

Привязан

Инв. №

Санитарный пропускник на 120 человек для животноводческих и птицеводческих предприятий

Электроосвещение и силовое электрооборудование. Планы сетей

| Стадия | Лист | Листов |
|---|---|---|
| Р | 3 | |

ГИПРОНИСЕЛЬХОЗ

Согласовано: АР Марков; АОВ Гибалетова; ВК Павлова; ТХ Магинская; СС Мастенина; Брешков

Инв. № подл. | Подпись и дата | Взам. инв. №

Копировал | Формат

18634-01 29

Типовой проект 807-11-6.83 Альбом I

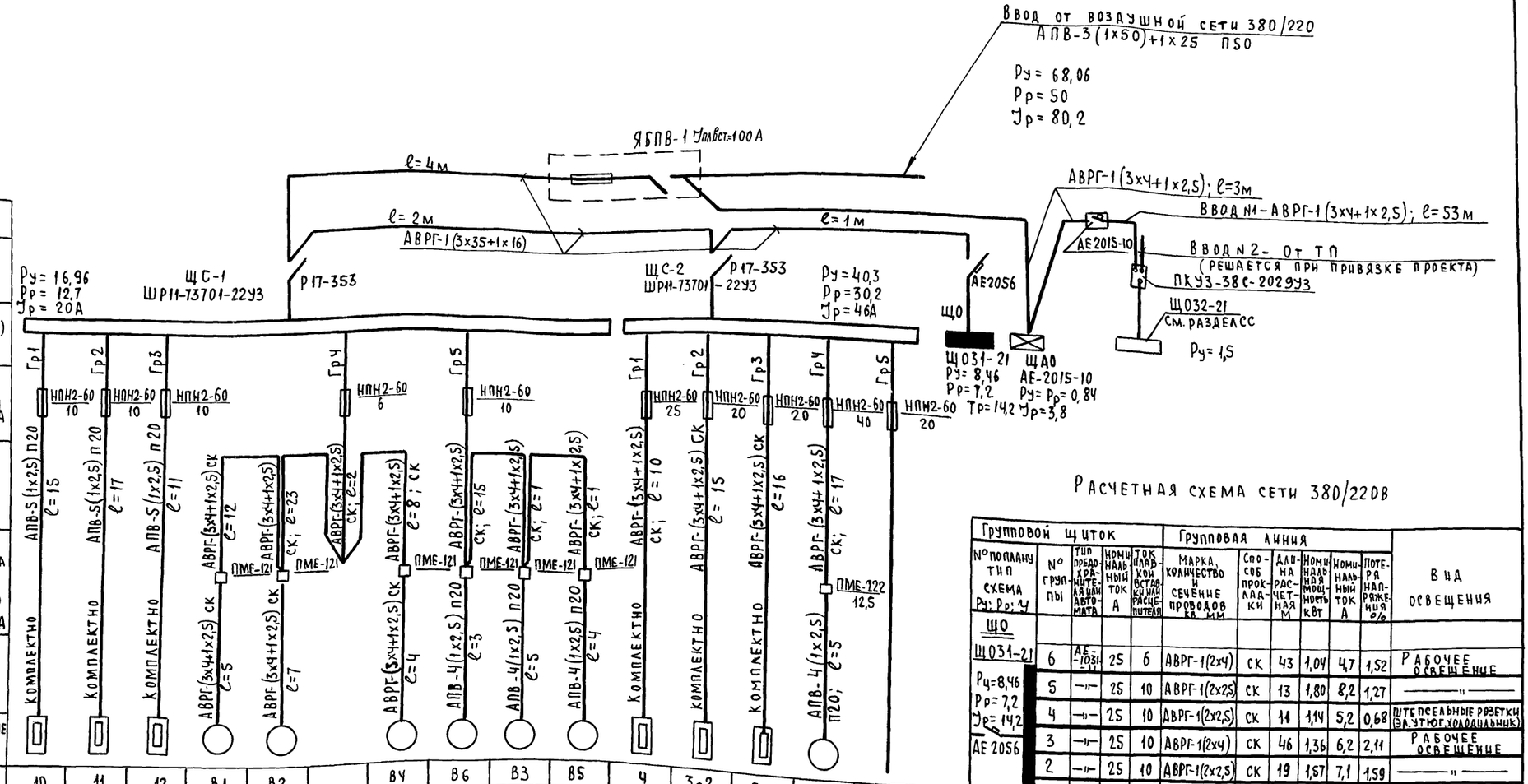


| Данные питающей сети | |
|---|---|
| Шинопровод распределительный пункт | Тип Iн, А Расцепитель, А |
| | Тип, напряжение, сечение (шинопровода) Расчетный ток, А Установленная мощность, кВт |
| Аппарат отходящей линии | Тип Iн, А Расцепитель или плавкая вставка, А |
| Марка и сечение проводника | Маркировка или длина участка сети. Способ прокладки |
| Пусковой аппарат | Тип Iн, А Расцепитель автомата Уставка, А, Нагревательный элемент теплового реле, Т-тепловой, уставка А |
| Марка и сечение проводника | Маркировка или длина участка сети Способ прокладки |

| Электроприемник | | | | | | | | | | | | | | | |
|---|---|---|---|---|---|---|---|---|---|---|---|---|---|---|---|
| Условное обозначение на плане | | | | | | | | | | | | | | | |
| Номер по плану | | 10 | 11 | 12 | В1 | В2 | | В4 | В6 | В3 | В5 | 4 | 3-2 | 3-1 | П1 | |
| Тип | | ЭПМ-5 | ЭП-8 | КНЭ-50 | 4АА63А4 | 4АА63А4 | | 4АА56А4 | 4АА56А4 | 4АА63В4 | 4А80А4 | КП-307 | КП-114А | КП-114А | 4А112МА4 | |
| Рн, кВт | | 3,75 | 5,5 | 5,5 | 0,25 | 0,25 | | 0,12 | 0,12 | 0,37 | 1,1 | 12,4 | 11,2 | 11,2 | 5,5 | |
| Ток, А | Iн | 5,9 | 8,5 | 8,5 | 0,85 | 0,85 | | 0,44 | 0,44 | 1,2 | 2,76 | 20,0 | 18 | 18 | 11,5 | |
| | Iп | — | — | — | 3,4 | 3,4 | | 1,54 | 1,54 | 4,8 | 13,8 | — | — | — | 80,5 | |
| Наименование механизма по плану | | Электроплита мармитная | Электроплита однокамфорочная | Электрокипятильник | Вытяжная система В1 | Вытяжная система В2 | | Вытяжная система В4 | Вытяжная система В6 | Вытяжная система В3 | Вытяжная система В5 | Барабан сушильный | Машина стиральная | Машина стиральная | Приточная система П-1 | Резерв |

## Расчетная схема сети 380/220В

| Групповой щиток | | | | | Групповая линия | | | | | | |
|---|---|---|---|---|---|---|---|---|---|---|---|
| № по плану тип схема Ру; Рр; Ір | № группы | Тип предохранителя или автомата | Номинальный ток А | Ток плавкой вставки или расцепителя | Марка, количество и сечение проводов кв мм | Способ прокладки | Длина расчетная м | Номинальная мощность кВт | Номинальный ток А | Потеря напряжения % | Вид освещения |
| ЩО | | | | | | | | | | | |
| ЩО31-21 | 6 | АЕ-1031-11 | 25 | 6 | АВРГ-1(2х4) | СК | 43 | 1,04 | 4,7 | 1,52 | Рабочее освещение |
| Рц=8,46 | 5 | —"— | 25 | 10 | АВРГ-1(2х2,5) | СК | 13 | 1,80 | 8,2 | 1,27 | —"— |
| Рр=7,2 | 4 | —"— | 25 | 10 | АВРГ-1(2х2,5) | СК | 11 | 1,14 | 5,2 | 0,68 | Штепсельные розетки (эл. утюг, холодильник) |
| Ір=14,2 | 3 | —"— | 25 | 10 | АВРГ-1(2х4) | СК | 46 | 1,36 | 6,2 | 2,11 | Рабочее освещение |
| АЕ 2056 | 2 | —"— | 25 | 10 | АВРГ-1(2х2,5) | СК | 19 | 1,57 | 7,1 | 1,59 | —"— |
| | 1 | —"— | 25 | 10 | АВРГ-1(2х2,5) | СК | 9 | 1,55 | 7,1 | 0,74 | —"— |
| ЩАО | | | | | | | | | | | |
| АЕ-2015-10 Ру=Рр=0,84 Ір=3,8 | 1 | | 10 | 6 | АВРГ-1(2х2,5) | СК | 19 | 0,84 | 3,8 | 0,8 | Аварийное освещение |

Инв. № подл. | Подпись и дата | Взам. инв. №

Привязан

Инв. №

| | | |
|---|---|---|
| ГИП | Попов | |
| Нач. отд. | Гужва | |
| Зам. н. от. | Выборный | |
| Н. контр. | Бахирева | |
| Гл. спец. | Удалов | |
| Рук. гр. | Грицевская | |
| Инженер | Гаврикова | |

Э

Санитарный пропускник на 120 человек для животноводческих и птицеводческих предприятий

Электроосвещение и силовое электрооборудование Расчетные схемы

| Стадия | Лист | Листов |
|---|---|---|
| Р | 4 | |

ГИПРОНИСЕЛЬХОЗ

18634-01 30

Копировал

Альбом I

Типовой проект 807-11-6.83

## Ведомость рабочих чертежей основного комплекта

| Лист | Наименование | Примечание |
|---|---|---|
| 1 | Общие данные. | |
| | Приточная система П1. | |
| | Схема функциональная. | |
| | Схема электрическая принципиальная | |
| | управления. | |
| 2 | Приточная система П1. | |
| | Схема внешних проводок. | |
| | План расположения | |

## Ведомость ссылочных и прилагаемых документов

| Обозначение | Наименование | Примечание |
|---|---|---|
| | Ссылочные документы | |
| ТМ 4-142-75 | Термометр технический | |
| | ртутный в оправе. | |
| | Установка на трубопроводе | |
| | D>76мм или металлической | |
| | стенке | |
| А12А.018.000СБ | Установка терморегулятора | |
| | типа ТУДЭ на расширителе | |
| | трубопровода $d_н$=32÷219мм. | |
| | Сборочный чертеж | |

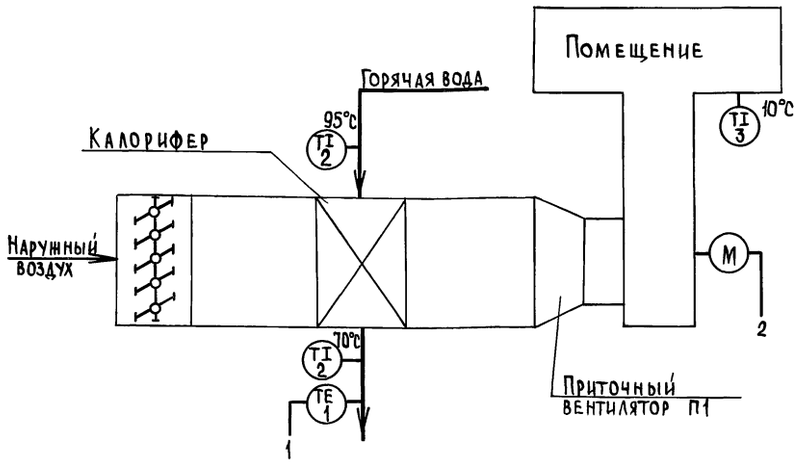


Настоящий проект выполнен на основании сантехнического задания.

Проектом предусматривается автоматизация приточной системы П1.

Схемой автоматизации предусматривается:

1. Местное сблокированное и деблокированное управление электроприводом вентилятора.

2. Защита калорифера от замораживания по температуре обратного теплоносителя при работающем вентиляторе.

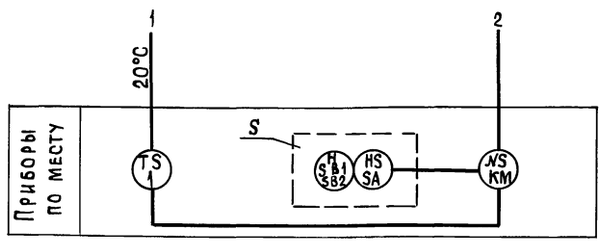


Диаграмма работы контактов переключателя

SA

| Тип | Исполнение | Состояние контактов / Положение рукоятки: Дебл. -90° | | Откл. 0° | | Сблок. +90° | |
|---|---|---|---|---|---|---|---|
| | | Контактные цепи: 1 | 2 | 1 | 2 | 1 | 2 |
| ПЕ-031 | 1 | X | | | | | X |

Диаграмма работы контактов терморегулирующего устройства

ВК

| ТУДЭ-4 | |
|---|---|
| Обозначение цепи | Температура обратного теплоносителя 0°C 20°C 250° |
| 6-7 | |

| Поз. обозн. | Наименование | Кол. | Примечание |
|---|---|---|---|
| ВК | Терморегулирующее устройство | | |
| | ТУДЭ-4 ; 0÷250°C | 1 | |
| SF | Выключатель автоматический | | |
| | АК 63-2М $J_{нр}$=0,6 А | 1 | |
| S | Пост управления ПКУ15-19.131-54У2 | 1 | |
| К | Магнитный пускатель ПМЕ-081 | 1 | |
| КМ | Магнитный пускатель ПМЕ-222 | 1 | Заказан в части „Э" |

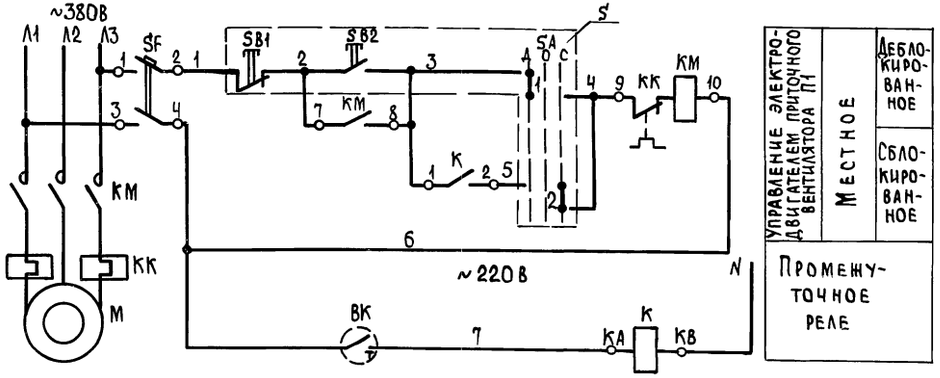


Типовой проект разработан в соответствии с действующими нормами и правилами и предусматривает мероприятия, обеспечивающие взрывную, взрывопожарную и пожарную безопасность при эксплуатации здания

Главный инженер проекта /Попов/

| | | | |
|---|---|---|---|
| Инв. № подл. | Подпись и дата | Взам. инв. № | |
| ОВ | Э | Нагинская | Грицевская |

Согласовано:

Привязан

Инв. №

АОВ

| | | |
|---|---|---|
| ГИП | Попов | |
| Нач. отд. | Гужва | |
| Зам. нач. | Выборный | |
| Гл. спец. | Паз | |
| Рук. гр. | Горболетова | |
| Инженер | Барт | |
| Н. контр. | Анбиндер | |

Санитарный пропускник на 120 человек для животноводческих и птицеводческих предприятий

Общие данные. Приточная система П1. Схема функциональная. Схема электрическая принципиальная управления.

| Стадия | Лист | Листов |
|---|---|---|
| Р | 1 | 2 |

ГИПРОНИСЕЛЬХОЗ

Копировал

Формат

18634-01 31

| Наименование параметра и место отбора импульса | Приточная система П1 | | | | | | | |
|---|---|---|---|---|---|---|---|---|
| | Трубопровод обратного теплоносителя | Пост местного управления | Магнитный пускатель ПМЕ-081 | Магнитный пускатель ПМЕ-222 | Выключатель автоматический | Температура | | |
| | | | | | | Трубопровод обратного теплоносителя | Трубопровод горячей воды | В помещении |
| Обозначение по электрич. схеме | ВК | S | К | КМ | SF | — | — | — |
| Обозначение монтажного черт. | А12А.018.000СБ | — | — | — | — | ТМЧ-142-75 | | — |
| Позиция | 1 | — | — | Заказан в части „Э" | — | 2 | 2 | 3 |

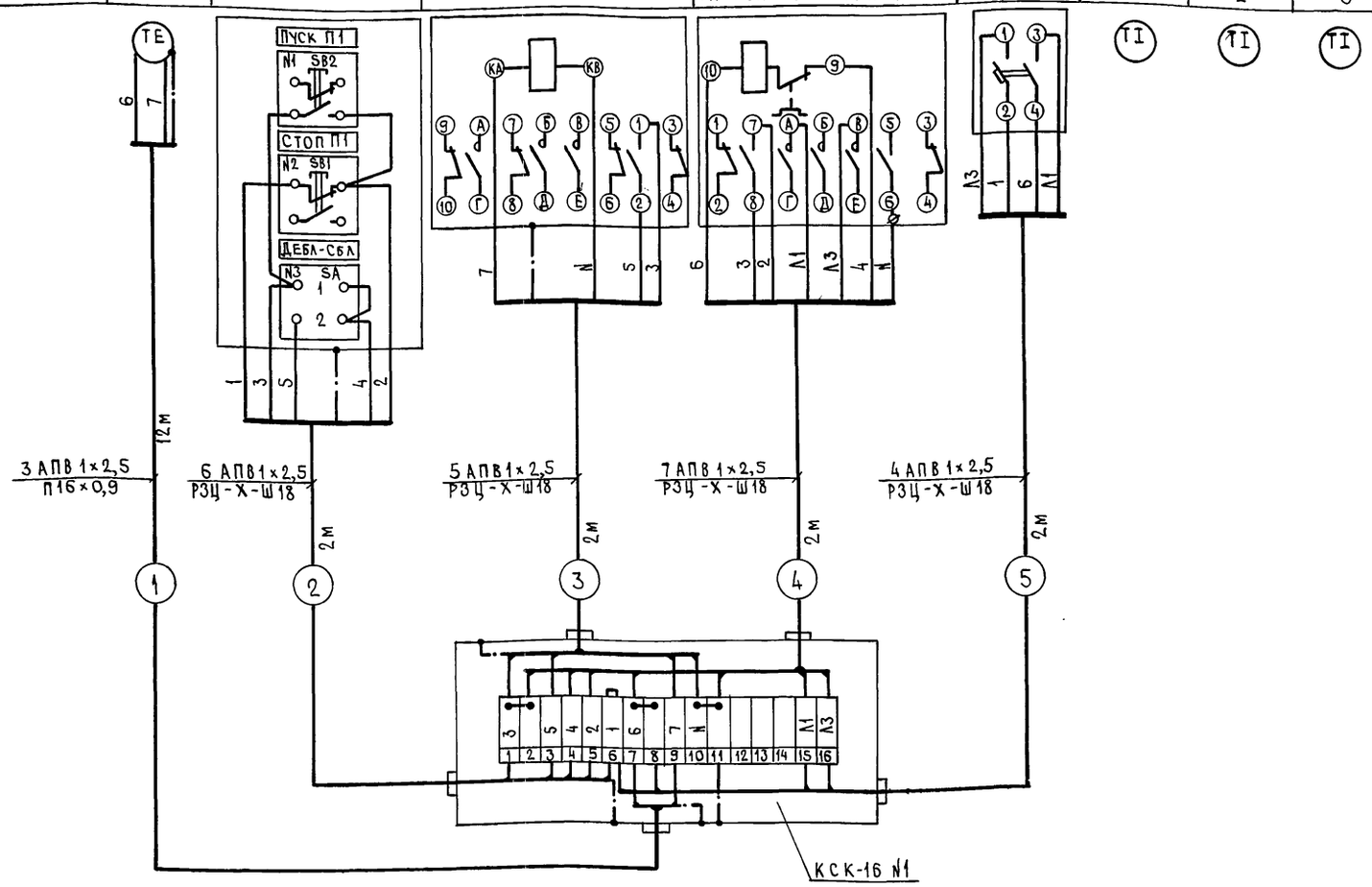


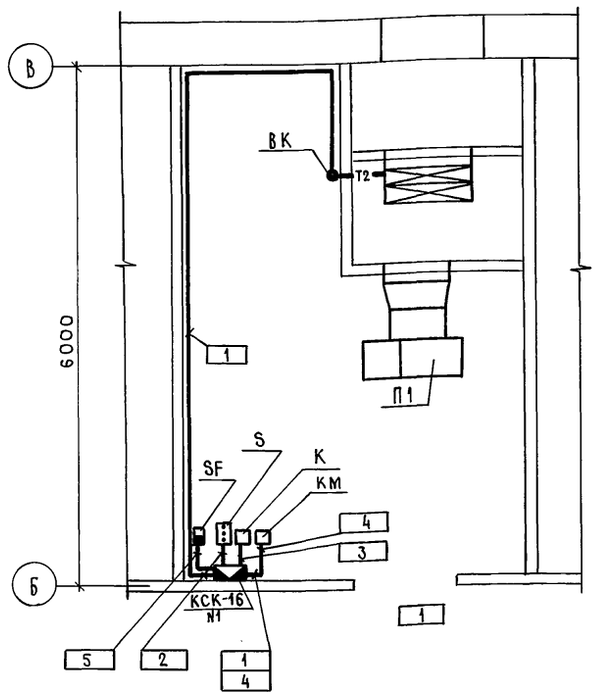


| Поз., обозн. | Наименование | Кол. | Примечание |
|---|---|---|---|
| 1 | Соединительная коробка КСК-16 | | |
| | ТУ 36.1753-75 | 1 | |
| 2 | Провод АПВ 1×2,5 ГОСТ 6323-79 | 80 | м |
| 3 | Трубка из поливинилхлоридного | | |
| | пластика III ТВ-40-230-16×0,9 | | |
| | ГОСТ 19034-73 | 12 | м |
| 4 | Металлорукав РЗЦ-Х-Ш-18 | | |
| | ТУ 22.3988-77 | 8 | м |

1. Размещение электрических и трубных проводок уточнить при монтаже.
2. Монтаж приборов и средств автоматизации выполнить согласно строительным нормам и правилам СНиП III-34-74.
3. Заземление приборов и средств автоматизации выполнить в соответствии с „Временной инструкцией по монтажу защитного заземления электроустановок систем автоматизации" ВСН 296-72 / ММСС СССР.
4. Соединительную коробку установить на отм. 2,0; пост местного управления, выключатель автоматический и магнитный пускатель „К" - на отм. 1,5 м от пола.

Альбом I

Типовой проект 807-11-6.83

Согласовано: ОВ Нагинская; Э Грицевская

Инв. № подл. | Подпись и дата | Взам. инв. №

| | | |
|---|---|---|
| ГИП | Попов | |
| Нач. отд. | Гужва | |
| Зам. нач. | Выборный | |
| Гл. спец. | Паз | |
| Рук. гр. | Горбалетова | |
| Инженер | Барт | |
| Н. контр. | Анбиндер | |

Привязан

Инв. №

АОВ

Санитарный пропускник на 120 человек для животноводческих и птицеводческих предприятий

| Стадия | Лист | Листов |
|---|---|---|
| Р | 2 | |

Приточная система П1. Схема внешних проводок. План расположения

ГИПРОНИСЕЛЬХОЗ

18634-01 32

Копировал

Формат 22

Типовой проект 807-11-6.83 Альбом

## Ведомость чертежей основного комплекта

| Лист | Наименование | Примечание |
|---|---|---|
| 1 | Общие данные | |
| 2 | Спецификация | |
| 3 | План на отм. 0,000 с сетями связи и сигнализации | |
| 4 | План размещения оборудования; схема кабельных соединений | |

Проектом предусматриваются следующие виды связи:
- телефонная автоматическая связь;
- телефонная технологическая (директорская) связь;
- радиофикация;
- распорядительно-поисковая связь;
- электрочасофикация;
- пожарная сигнализация.

Телефонная автоматическая связь предусматривается от АТС административного района или центральной усадьбы согласно технических условий телефонного узла связи.

Кабель заводится на распределительную коробку КРТ-10, устанавливаемую на стене.

Телефонные аппараты устанавливаются в вестибюле, у заведующего фермой и в комнате специалистов. Абонентская проводка к ним выполняется проводом марки ТРП-2×0,5 открыто по стенам.

Технологическая (директорская) телефонная связь организуется с помощью установки оперативной телефонной связи типа „Кристалл-30" емкостью 24 номера. Установка имеет два рабочих места в виде отдельных пультов, один из которых устанавливается у заведующего фермой, а другой - в комнате специалистов.

Электропитание установки осуществляется от сети переменного тока напряжением 220В.

Телефонные аппараты абонентов комплеса подключаются к стационным устройствам по комплексной телефонной сети

Радиофикация здания осуществляется согласно технических условий от радиотрансляционной сети административного района и решается при привязке проекта к местным условиям.

В здании устанавливается 5 абонентских громкоговорителей. Радиорозетки в помещениях устанавливаются не далее 1м от электророзеток для возможности прослушивания 3х программного радиовещания. Абонентская проводка выполняется проводом марки ПТПЖ-2×0,6.

Распределительно-поисковая связь. Для возможности заведующему фермой вести передачу производственного характера предусматривается трансляционная установка ТУ-100БУЧ.2 мощностью 100 Вт. Установка может быть использована для трансляции программ звукового вещания в производственных помещениях.

Электропитание установки осуществляется от сети переменного тока напряжением 220В. Распределительная линия выполняется кабелем ПРППМ-1×2×0,9.

Электочасофикация. Для показания единого времени в помещениях санпропускника и животноводческих зданиях комплекса предусматривается установка первичных часов типа ПЧМ3-2БР-Р24-01 в кабинете заведующего фермой. Электропитание часов осуществляется от сети переменного тока напряжением 220В через выпрямительное устройство КВ-24М. Подключение электровторичных часов осуществляется по комплексной сети проводом марки ТРП-2×0,5 открыто по стенам.

Пожарная сигнализация. В качестве приёмной станции пожарной сигнализации используется прибор типа „Сигнал-12АМ" ёмкостью 5 лучей, который устанавливается в вестибюле у вахтёра. Электропитание прибора осуществляется от сети переменного тока напряжением 220В и резервное питание ±24В от выпрямительного устройства КВ-24м для электрочасофикации. При привязке проекта необходимо предусмотреть второй ввод переменного тока напряжением 220В.

Датчики пожарной сигнализации, установленные в зданиях комплекса, включаются по комплексной сети.

Комплексная телефонная сеть. Телефонные аппараты технологической связи, электровторичные часы, и датчики пожарной сигнализации подключаются к станционным устройствам по комплексной телефонной сети. Кабели от станционных устройств включаются в телефонный бокс БКТ-50×2, который устанавливается на стене в кабинете заведующего фермой и закрывается кожухом или навесным шкафчиком. Абонентские линии в здании санпропускника включаются в бокс

Заземление. Согласно ГОСТ 464-79 для всех установок, размещаемых в санпропускнике, предусматривается устройство защитного заземления. К заземлению должны быть присоединены металлические части оборудования, корпуса выпрямительных устройств, металлические оболочки и экраны кабелей, нулевой провод сети переменного тока.

Заземляющее устройство выполняется из стальных стержней ф 20мм в количестве 3х штук, соединенных стальной полосой 40×4 мм. Величина сопротивления заземления должна быть не свыше 10 Ом. После устройства заземления произвести замер его сопротивления и, в случае величины выше нормы, забить дополнительное количество электродов

Типовой проект разработан в соответствии с действующими нормами и правилами и предусматривает мероприятия, обеспечивающие взрывную, взрывопожарную и пожарную безопасность при эксплуатации здания

Главный инженер проекта /Попов/

Инв. № подл. | Подпись и дата | Взам. инв. №

Привязан

Инв. №

-СС

| | | | |
|---|---|---|---|
| ГИП | Попов | Санитарный пропускник на 120 человек для животноводческих и птицеводческих предприятий | Стадия: Р; Лист: 1; Листов: 4 |
| Нач. отд. | Гужва | | |
| Зам. нач. отд. | Выборный | | |
| Н. контр. | Овчинникова | | |
| Гл. спец. | Брешков | Общие данные | ГИПРОНИСЕЛЬХОЗ |
| Ст. инж. | Крючкова | | |

Копировал Формат

Типовой проект 807-11-6.83 Альбом I

# Спецификация

начало

| № пп | Наименование | Тип, марка | Единица измерения | Кол. |
|---|---|---|---|---|
| 1 | 2 | 3 | 4 | 5 |
| | I. Телефонная технологическая (директорская) связь | | | |
| 1 | Установка оперативной телефонной связи | | | |
| | в составе: | „Кристалл-30" | компл. | 1 |
| | а) пульт основной – 1 шт. | | | |
| | б) пульт добавочный – 1 шт. | | | |
| | в) статив – 1 шт. | | | |
| | г) аппарат телефонный с кнопкой – 30 шт. | | | |
| | д) усилитель УД-2 – 2 шт. | | | |
| | е) запасные части, инструмент – 1 компл. | | | |
| 2 | Кабель телефонный станционный 5×2×0,5 | ТСВ | м | 10 |
| 3 | То же 10×2×0,5 | ТСВ | » | 60 |
| 4 | То же 41×2×0,5 | ТСВ | » | 60 |
| 5 | Кабель силовой сеч. 1×4 | АВВГ | » | 25 |
| 6 | То же, сеч. 2×2,5 м | АВВГ | » | 10 |
| 7 | Кабель телефонный емкостью 30×2×0,5 | ТПП | » | 5 |
| 8 | Провод монтажный экранированный 2×0,35 | МГШВЭ | » | 10 |
| 9 | Щит заземления | Щ3-П2 | шт. | 1 |
| | II Автоматическая телефонная связь | | | |
| 1 | Кабель телефонный емк. 10×2×0,5 | ТПП | м | 5 |
| 2 | Коробка телефонная распределительная 10×2 | КРТ-10 | шт. | 1 |
| 3 | Провод телефонный распределительный 2×0,5 | ТРП | м | 125 |
| 4 | Аппарат телефонный системы АТС | ТА-72 | шт. | 4 |
| 5 | Труба винипластовая ф 20 мм | ТУ6-05-1513-72 | м | 2 |
| | III Электрочасофикация | | | |
| 1 | Часы электропервичные маятниковые | ЛЧМ3-2БР-Р24-01 | шт. | 1 |
| 2 | Устройство выпрямительное | КВ-24м | » | 1 |
| 3 | Кабель для телефонизации и радиофикации 1×2×0,9 | ПРППМ | м | 5 |
| 4 | Кабель силовой сеч. 2×2,5 | АВВГ | » | 5 |
| 5 | Шкаф-тумба | ШТ-1 | шт. | 1 |

продолжение

| 1 | 2 | 3 | 4 | 5 |
|---|---|---|---|---|
| | IV Распорядительно-поисковая связь | | | |
| 1 | Трансляционная установка мощн. 100 Вт | ГУ-100БУ | | |
| | в т.ч.: | Ч.2 | компл. | 1 |
| | а) Усилитель У-100У Ч.2 – 1 шт. | | | |
| | б) Электропроигрывающее устройство – 1 шт. | | | |
| | в) трансляционный радиоприемник „Ишим" – 1 шт. | | | |
| | г) Громкоговоритель 10 ГД-IV-5 – 1 шт | | | |
| | е) Щиток антенный – 1 шт. | | | |
| | ж) Микрофон динамический МД-200 – 2 шт. | | | |
| 2 | Переключатель кулачковый универсальный | ПКУ3-38С-2029У3 | шт | 1 |
| 3 | Кабель для телефонизации и радиофикации емкостью 1×2×0,9 | ПРППМ | м | 5 |
| 4 | Кабель силовой сеч. 2×2,5 | АВВГ | м | 10 |
| | V Радиофикация | | | |
| 1 | Громкоговоритель абонентский мощн. 0,15 Вт | „Сюрприз" | шт. | 6 |
| 2 | Коробка универсальная ответвительная | УК-2П | » | 2 |
| 3 | То же, ограничительная | УК-2Р | » | 6 |
| 4 | Радиорозетка штепсельная | РШР | » | 6 |
| 5 | Трансформатор понижающий мощн. 10 Вт | ТАМУ-10 | » | 1 |
| 6 | Провод радиотрансляционный 2×0,6 | ПТПЖ | м | 75 |
| 7 | Труба винипластовая ф 20 мм | ТУ6-05-1513-72 | » | 2 |
| | VI Пожарная сигнализация | | | |
| 1 | Приемный прибор пожарной сигнализации | „Сигнал-12М" | шт. | 1 |
| 2 | Кабель телефонный емк. 10×2×0,5 | ТПП | м | 15 |
| 3 | Кабель силовой сеч. 2×2,5 | АВВГ | » | 15 |

окончание

| 1 | 2 | 3 | 4 | 5 |
|---|---|---|---|---|
| | VII Комплексная телефонная сеть | | | |
| 1 | Бокс кабельный телефонный емк. 50×2 | БКТ-50 | шт | 1 |
| 2 | Часы электрические вторичные односторонние с диам. циферблата 300 мм | ВЧС1-М12/24Р-300-323К | шт | 6 |
| 3 | Коробка универсальная ответвительная | УК-2П | » | 6 |
| 4 | Провод телефонный однопарный 2×0,5 | ТРП | » | 75 |
| | VIII Заземление | | | |
| 1 | Металлический стержень ф 20 мм | ГОСТ 2590-71 | м/кг | 10/25 |
| 2 | Сталь полосовая 40×4 мм | ГОСТ 103-76 | » | 25/33 |
| | | — | | — |

Инв. № подл. | Подпись и дата | Взам. инв. №

Привязан

Инв. №

| | | |
|---|---|---|
| ГИП | Попов | |
| Нач. отд. | Гужва | |
| Зам. н. отд. | Выборный | |
| Н. контр. | Овчинникова | |
| Гл. спец. | Брешков | |
| Ст. инж. | Крючкова | |

СС

Санитарный пропускник на 120 человек для животноводческих и птицеводческих предприятий

| Стадия | Лист | Листов |
|---|---|---|
| Р | 2 | |

Спецификация

ГИПРОНИСЕЛЬХОЗ

Копировал Ящук

Формат

Альбом I

Типовой проект 807-11-6.83

## План на отм. 0.000

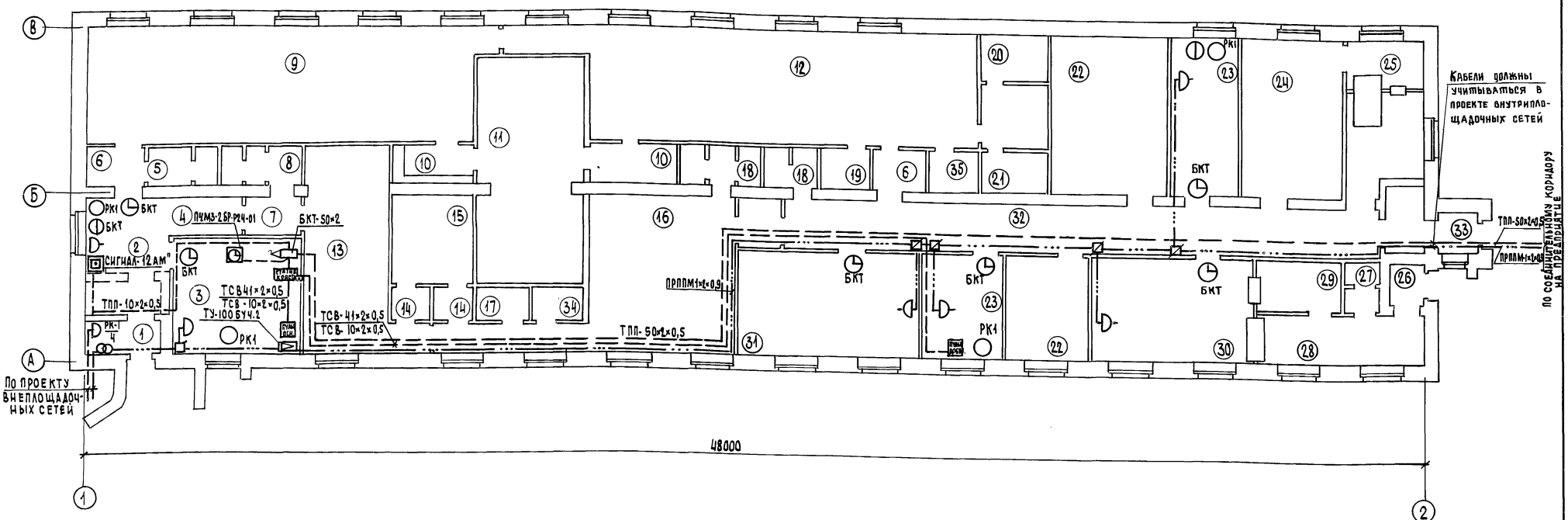


### Экспликация помещений

| Номер по плану | Наименование |
|---|---|
| 1 | 2 |
| 1 | Тамбур |
| 2 | Вестибюль |
| 3 | Кабинет заведующего фермой |
| 4 | Коридор |
| 5 | Уборная |
| 6 | Тамбур (2) |
| 7 | Тамбур (2) |
| 8 | Уборная |
| 9 | Женский гардероб уличной и домашней одежды |
| 10 | Преддушевая (2) |
| 11 | Душевая |
| 12 | Женский гардероб рабочей одежды |
| 13 | Мужской гардероб уличной и домашней одежды |
| 14 | Тамбур (2) |
| 15 | Душевая |
| 16 | Мужской гардероб рабочей одежды |
| 17 | Кладовая чистой одежды |
| 18 | Уборная |
| 19 | Кладовая чистой одежды |
| 20 | Уборная |
| 21 | Комната личной гигиены женщины |
| 22 | Венткамера |
| 23 | Комната специалистов (2) |
| 24 | Постирочная |
| 25 | Помещение для дезинфекции одежды |
| 26 | Тамбур |
| 27 | Уборная |
| 28 | Раздаточная |
| 29 | Моечная |
| 30 | Обеденный зал |
| 31 | Красный уголок |
| 32 | Коридор |
| 33 | Тамбур |
| 34 | Кладовая грязной одежды |
| 35 | Кладовая грязной одежды |

### Примечание

Прокладка кабелей и проводов должно производиться на высоте 2,3м от пола, а на участке помещений 22 30 по месту.

| | | | |
|---|---|---|---|
| Гип | Попов | | |
| Нач.отд. | Гужва | | |
| Зам.нач.отд. | Выборный | | |
| Н.контроль | Овчинникова | | |
| Гл.спец. | Брешков | | |
| Ст. инж. | Крючкова | | |

Привязан

Инв. №

СС

Санитарный пропускник на 120 человек для животноводческих и птицеводческих предприятий

План на отм. 0,000 с сетями связи и сигнализации

| Стадия | Лист | Листов |
|---|---|---|
| Р | 3 | |

ГИПРОНИСЕЛЬХОЗ

Инв. № подл. | Подпись и дата | Взам. инв. №

Э Грицевская
ОВ Нагинская
ВК Павлова
ТХ Мастенина
АР Марков

Копировал

формат 22

18634-01 35

Типовой проект 807-11-6.83 Альбом I

## План размещения оборудования на отм. 0,000 м 1:50

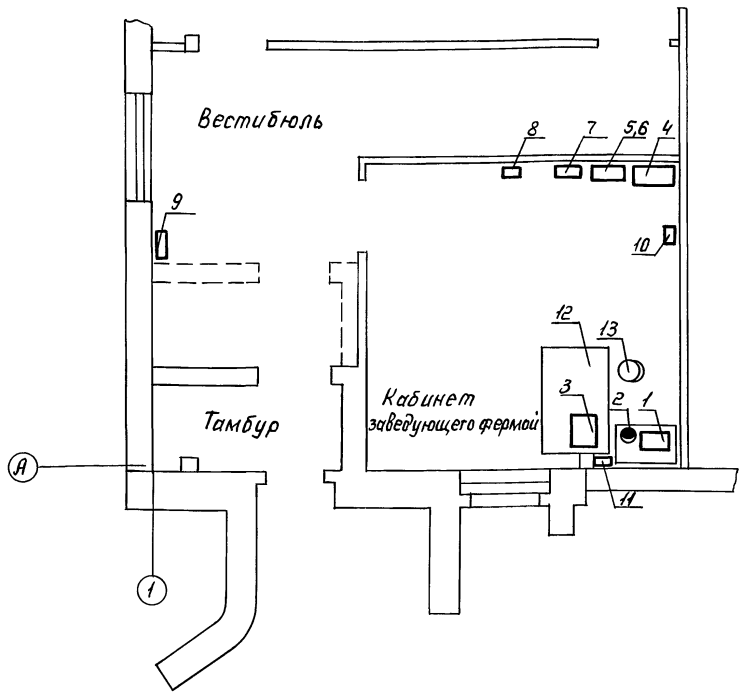


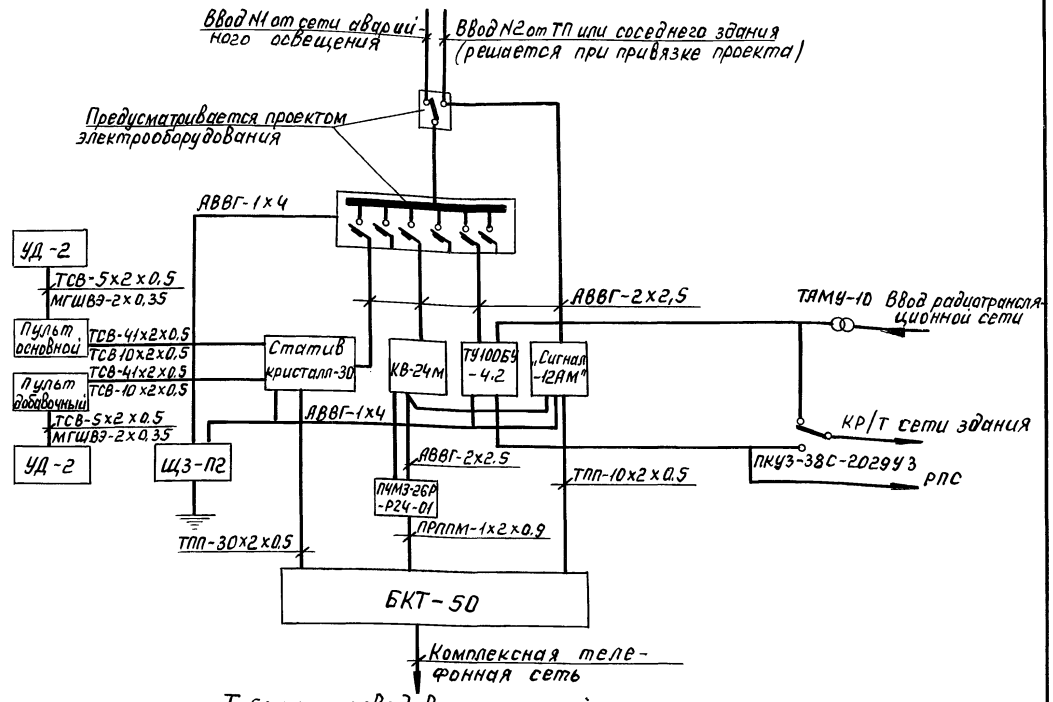


## Таблица проводов и кабелей

| N п.п. | Наименование | Тип марка гост | Единица измерения | Кол. |
|---|---|---|---|---|
| 1 | Кабель телефонный станционный емкостью 5х2х0,5 | ТСВ | " | 10 |
| 2 | То же, емкостью 10х2х0,5 | ТСВ | " | 60 |
| 3 | То же, емкостью 41х2х0.5 | ТСВ | " | 60 |
| 4 | Кабель телефонный городской емкостью 10х2х0,5 | ТПП | " | 15 |
| 5 | То же, емкостью 30х2х0,5 | ТПП | " | 5 |
| 6 | Кабель силовой сеч. 2х2.5 | АВВГ | " | 40 |
| 7 | То же, сеч. 1х4 | АВВГ | " | 25 |
| 8 | Провод монтажный экранированный сеч. 2х0,35 | МГШВЭ | " | 10 |
| 9 | Кабель для телефонизации и радиофикации 1х2х0,9 | ПРППМ | " | 5 |

## Экспликация оборудования

| N на плане | Наименование | Тип марка гост | Единица измерения | Кол. |
|---|---|---|---|---|
| 1 | Трансляционная установка | ТУ-100БУ-4,2 | комп. | 1 |
| 2 | Микрофон динамический | МД-200 | шт. | 1 |
| 3 | Основной пульт | „Кристалл-30" | " | 1 |
| 4 | Статив | „Кристалл-30" | " | 1 |
| 5 | Блок выпрямительный | КВ-24М | " | 1 |
| 6 | Шкаф-тумба | ШТ-1 | " | 1 |
| 7 | Первичные электрочасы | ПЧМЗ-26Р-Р24-01 | " | 1 |
| 8 | Щит переменного тока | ЩОЗЗ-13 | " | 1 |
| 9 | Прибор пожарной сигнализации | „Сигнал-12АМ" | " | 1 |
| 10 | Бокс кабельный телефонный емк. 50х2 | БКТ-50 | " | 1 |
| 11 | Щит заземлений | ЩЗ-П2 | " | 1 |
| 12 | Стол конторский | | " | 1 |
| 13 | Стул | | " | 1 |

| | | | | | | | |
|---|---|---|---|---|---|---|---|
| Привязан | ГИП | Попов | | СС | | | |
| | Нач. отд. | Гужва | | Санитарный пропускник на 120 человек для животноводческих и птицеводческих предприятий | Стадия | Лист | Листов |
| | Зам. и отд. | Выборный | | | Р | 4 | |
| | Н. контр. | Овчинникова | | План размещения оборудования схема кабельных соединений | ГИПРОНИСЕЛЬХОЗ | | |
| Инв. № | Гл. спец. | Брешков | | | | | |
| | Ст. инж. | Крючкова | | | | | |

Инв. № подл. | Подп. и дата | Взам. инв. №

Пров. 12. 4. 89г. Коп. Петрук

18634-01



gost.e-ecolog.ru