типовой проект
805-9-19.86

Дезинфекционная ванна для обработки колес транспорта в полносборных конструкциях

Альбом I

Общая пояснительная записка.
Архитектурно-строительные чертежи

КФ ЦИТП инв. № 9492/1

9492/1
в. 6-91

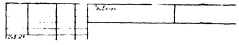

gost.e-ecolog.ru

ЦЕНТРАЛЬНЫЙ ИНСТИТУТ ТИПОВОГО ПРОЕКТИРОВАНИЯ
ГОССТРОЯ СССР
КИЕВСКИЙ ФИЛИАЛ
г. Киев-57 ул. Эжена Потье № 12
5ч.
Заказ № 6567 Инв. № 9492/1 Тираж 100
Сдано в печать 18.08 198 г. Цена 0-91

типовой проект
805-9-19.86

Дезинфекционная ванна для обработки колес транспорта в полносборных конструкциях

Альбом I

Состав проекта

Альбом I Общая пояснительная записка.
Архитектурно-строительные чертежи
Альбом 2 Сметы. Ведомости потребности в материалах

Утвержден МСХ СССР
Приказ №42-ЭГ от 12.06.84г.
Введен в действие институтом
ЦНИИЭПтицепром
Приказ N 65 от 22.07.85г.

Разработан институтом
ЦНИИЭПтицепром

Главный инженер института Селин
Главный инженер проекта Рыков

Привязан

Инв.№

Альбом I

Типовой проект

Ведомость рабочих чертежей основных комплектов альбома

Лист	Наименование	Стр.
1	Пояснительная записка (начало)	2
2	Пояснительная записка (продолжение)	3
3	Пояснительная записка (окончание)	4
	Комплект АС	
1	Общие данные	5
2	Фасады, разрезы и план на отм. 0,000	6
3	Планы кровли и полов. Схемы расположения элементов кровли, фундаментов, каркаса и покрытия	7
4	Монолитная ванна. Плита фундаментная ПФМ 1	8
	Комплект АСУ	
1	Узлы 1, 2	9
	Комплект АСИ	
1	Прогоны 4ПР – 1АIII-а, 4ПР – 1АIII-б	9
2	Изделие закладное РМ1	10
3	Изделия закладные МН1, МН2	10
4	Изделие соединительное МС1	10

Ведомость основных комплектов

Обозначение	Наименование	Примечание
АС	Архитектурно-строительные решения	

Типовой проект разработан в соответствии с действующими нормами и правилами и предусматривает мероприятия, обеспечивающие взрывную, взрыво-пожарную и пожарную безопасность при эксплуатации здания.

Главный инженер проекта [подпись] Рыков

Общая часть

Типовой рабочий проект дезинфекционной ванны для обработки колес транспорта в полносборных конструкциях разработан институтом ЦНИИЭПптицепром в соответствии с планом типового проектирования на 1982-1983 годы, раздел VI, планом мероприятий по ускоренному внедрению полносборных зданий в сельскохозяйственном строительстве (II этап), утвержденным ГОССТРОЕМ СССР, Минсельхозом СССР и Минсельстроем СССР 29 июня 1981 года и заданием на проектирование № 140 т от 4 августа 1982 года утвержденным Главсельстройпроектом МСХ СССР.

Дезинфекционная ванна предназначена для дезинфекции колес транспортных средств при въезде на территорию птицеводческих предприятий и их обратном выезде.

Область применения проекта

Проект разработан для строительства в районах, характеризующихся следующими природно-климатическими условиями: расчетная температура наружного воздуха в холодный период -30° С, в теплый период +22° С, весом снегового покрова 100 кгс/м², скоростной напор ветра 27 кгс/м², сейсмичностью не более 6 баллов.

Грунты основания непучинистые, непросадочные, со следующими нормативными характеристиками: нормативный угол внутреннего трения $\varphi^н = 0{,}49$ рад или 28°; нормативное удельное сцепление $C^н = 2$ кПа (0,02 кгс/см²); модуль деформации нескальных грунтов $E = 14{,}7$ (мПа) (150 кгс/см²); плотность грунта $\gamma = 1{,}8$ тс/м²; коэффициент безопасности по грунту $K_г = 1$.

Архитектурно-строительная часть

Дезинфекционная ванна предназначена для строительства в составе птицеводческих комплексов, ферм и других предприятий. Размещается она, как правило, на линии ограждения птицефабрики, ферм, на въезде в производственную зону.

Емкость для дезинфекционной ванны глубиной 500 мм из бетона М200 плотностью В6.

Навес над емкостью предусмотрен из сборных железобетонных элементов. Каркас из сборных колонн и железобетонных двухскатных ферм. Кровля из волнистых асбестоцементных листов по железобетонным прогонам.

За относительную отметку 0,000 принята отметка площадки вокруг дезинфекционной ванны, что соответствует абсолютной отметке [ ].

Технологическая часть

Заправка дезинфекционной ванны дезраствором производится мобильными дезоустановками ДУК и ПСД.

Выбор дезинфектанта, концентрацию дезраствора и метод обезвреживания загрязненного дезраствора определяет ветврач фермы с учетом эпизоотехнической обстановки. Для периодической смены загрязненного дезраствора и его нейтрализации на площадке предусмотреть жижесборник емкостью 15 м³. Обезвреженный дезраствор вывозят в места, согласованные с органами санитарного и ветеринарного надзора района.

Заправку дезинфекционной ванны дезраствором и нейтрализацию загрязненного раствора проводит ветсанитар под контролем ветврача.

Указания по производству основных строительно-монтажных работ

Земляные работы

Срезка растительного грунта производится бульдозером. Разработка траншей и котлованов под фундаменты производится экскаватором, оборудованным обратной лопатой (емкость ковша 0,15-0,5 м³). Грунт выбирается до нулевой отметки по всей площади емкости дезинфекционной ванны, под фундаменты до проектной отметки с недобором грунта 10 см. Недобор грунта дорабатывается вручную.

Вынутый грунт, необходимый для обратной засыпки, размещается в отвале, остальной вывозится автосамосвалами за пределы строительной площадки.

Обратная засыпка грунта выполняется после установки фундаментных башмаков, грунт засыпается до среза фундаментных блоков. Вторично обратная засыпка выполняется после установки колонн и возведения емкости для дезинфекционной ванны.

2
9492/1

Инв. №				Привязан:
Испол.	Козьмина	[подпись]	07.83	ТП 805-9-19.86
Пров.	Колединцева	[подпись]	08.83	
Рук. гр.	Колединцева	[подпись]	08.83	
Гл. спец.	Ющенко	[подпись]	08.83	
Гл. спец.	Андриянченко	[подпись]	08.83	
Нач. отд.	Жевнеров	[подпись]	08.83	Дезинфекционная ванна для обработки колес транспорта в полносборных конструкциях — Стадия: Р; Лист: 1; Листов: 3
Н. контр.	Панащенко	[подпись]	09.84	
ГИП	Рыков	[подпись]	08.83	Пояснительная записка (начало) — МСХ СССР Главсельстройпроект ЦНИИЭПптицепром г. Ростов-на-Дону

Инв. № подл. | Подпись и дата | Взам. инв. №

[подпись] Грязнова

Формат 22Г

Альбом I

Типовой проект

Монтаж сборных железобетонных конструкций

Монтаж должен выполняться с соблюдением следующих требований:

- последовательности монтажа, обеспечивающей устойчивость и геометрическую неизменяемость смонтированной части здания на всех стадиях монтажа и прочность монтажных соединений;
- комплектности установки конструкций каждого участка (захватки, ячейки), позволяющей производить на смонтированном участке последующие работы;
- безопасности монтажных, общестроительных и специальных работ на объекте с учетом их выполнения по совмещенному графику.

Основным критерием при выборе монтажного крана является соответствие его технических параметров (грузоподъемности, вылета стрелы, высоты подъема крюка) весовым характеристикам монтируемых конструкций и объемно-планировочному решению сооружения. При выборе монтажного крана учитывается также необходимая последовательность монтажных работ, диктуемая конструктивным решением возводимого сооружения.

В качестве монтажного крана могут быть рекомендованы автокраны типа К-64 или КС-2561Д грузоподъемностью 6,3 т.

Принципиальная схема монтажа предусматривает следующую последовательность монтажных и сопутствующих им общестроительных работ:

- установка сборных фундаментов на подготовленное основание и устройство емкости для дезинфекционной ванны;
- обратная засыпка пазух фундаментов верхнего обреза фундамента с последующим трамбованием грунта;
- установка колонн в проектное положение с последующей обратной засыпкой;
- выполнение работ по устройству бетонного пола.

До начала монтажа в зоне действия монтажного крана необходима разместить соответствующий комплект конструкций.

Рекомендуемое принципиальное решение монтажа может служить основой при разработке проекта производства работ. Работы по монтажу следует вести в соответствии с правилами производства и приемки монтажных работ, СНиП III-16-80.

Техника безопасности в строительстве

Строительно монтажные работы при возведении здания необходимо выполнять в строгом соответствии с соблюдением правил техники безопасности согласно СНиП III-4-80.

Особое внимание необходимо обратить на соблюдение следующих основных правил безопасности:

- В зоне действия землеройной техники при производстве земляных работ не выполнять какие-либо другие работы;
- не выполнять подъем сборных железобетонных изделий, не имеющих монтажных петель, маркировки и меток, обеспечивающих их правильную строповку;
- не гнуть монтажные петли до установки монтажного элемента в проектное положение;
- зона, опасная для нахождения людей во время перемещения, установки и закрепления монтажных элементов, должна быть обозначена хорошо видимыми предупредительными знаками;
- при перемещении монтируемых элементов монтажникам следует находиться вне контура устанавливаемого элемента со стороны, противоположной подаче их краном;
- не допускать пребывания людей на монтируемых элементах во время подъема, перемещения и установки;
- оставлять конструкции на весу категорически запрещается, расстановка установленных элементов и конструкций разрешается после прочного и устойчивого их закрепления;
- монтаж ферм покрытия может быть выполнен только после того, когда бетон замоноличенного стыка колонны с фундаментным башмаком достигает не менее 70% проектной прочности. Раньше чем будет достигнута эта прочность не должны сниматься кондукторы или другие приспособления, временно закрепляющиеся колонны в проектном положении.

Техника безопасности при эксплуатации

К работе по заправке дезинфекционной ванны и нейтрализации раствора допускают лиц не моложе 18 лет, прошедших инструктаж по технике безопасности при работе с дезраствором.

Производство работ в зимних условиях

Производство строительно-монтажных работ в зимних условиях должно осуществляться в строгом соответствии с требованиями глав СНиП III-8-76, СНиП III-16-80, СНиП III-15-76, СНиП III-23-76, СНиП III-20-74, СНиП III-В.14-72.

Земляные работы, устройство фундаментов, монтаж колонн, устройство полов, предусматривается выполнять в осенне-весенне-летний период, тем самым создавая фронт для работ, выполнение которых в зимних условиях не требует значительных дополнительных затрат.

При отсутствии возможности выполнения перечисленных работ не в зимний период необходимо предусмотреть следующие основные мероприятия, обеспечивающие качественное выполнение строительно-монтажных работ в зимний период;

грунт, подлежащий разработке в зимних условиях должен быть предохранен от промерзания вспахиванием и боронованием;

рыхление замерзшего грунта рекомендуется выполнять дизельмолотом, установленным на экскаваторе типа Э-652 или тракторе типа Т-100 МГП. При сравнительно небольших объемах земляных работ возможно использовать для оттаивания грунта, прогрев огневым способом;

Исполн.	Казьмина		07.83
Пров.	Колединцева		08.83
Рук. гр.	Колединцева		08.83
Гл. спец.	Ющенко		08.83
Нач. отд.	Севернева		08.83
Н. контр.	Иващенко		09.84
ГИП	Рыков		08.83

ТП 805-9-19.86

Дезинфекционная ванна для обработки колесотранспорта в полносборных конструкциях

Стадия	Лист	Листов
Р	2	

Пояснительная записка (продолжение)

Мех СССР Главвельтстройпроект ЦНИИЭПтицепром г. Ростов-на-Дону

Привязан:

Инв. №

Копировал Горайнова

Формат 22 I

Инв. № подл. | Подпись и дата | Взам. инв. №

Альбом I

Типовой проект

В случае вынужденных перерывов в работе экскаватора вследствие метеорологических условий, либо выхода из строя машин необходимо утеплить вскрытый грунт теплоизоляционными материалами во избежание промерзания грунта;

траншеи и котлованы, разработанные в зимних условиях, должны предохраняться от промерзания грунта в основании путем недобора грунта (0,35м); зачистка основания производится непосредственно перед закладкой фундамента;

при минимальной суточной температуре наружного воздуха -20°С открытые части забетонированных конструкций должны укрываться немедленно вслед за окончанием бетонирования;

прочность бетона должна составлять к моменту возможного замерзания не менее 50 кг/см² и не менее 50% проектной прочности;

в целях снижения перепадов температуры в теле монолитных конструкций и избежания поверхностных трещин распалубленные конструкции должны немедленно укрываться, если разность температур поверхностного слоя бетона и наружного воздуха составляет 20°С;

заполнение бетонной смесью или раствором зазоров и швов между сборными конструкциями должно производиться смесями, приготовленными на оттаянных или подогретых материалах с применением быстротвердеющих или высокоэкзотермических цементов;

в бетоне (растворе) заполнения и прилегающей к нему части конструкции должна поддерживаться положительная температура до достижения материалом заполнения 10 или 100% проектной прочности в зависимости от сроков загружения конструкций;

замоноличивание швов конструкций бетонами и растворами с противоморозными добавками должно производиться с соблюдением требований СНиП III-15-76.

Все перечисленные выше требования к производству строительно-монтажных работ в зимний период являются основными и должны быть развиты и конкретизированы при разработке проекта производства работ с привязкой к местным условиям строительства.

Защита строительных конструкций

Все деревянные изделия должны быть защищены от гниения, поражения дереворазрушающими насекомыми и возгорания путем двухкратного нанесения на поверхность препарата ББК-3, ГОСТ 23787.6-79, представляющего собой смесь буры технической и борной кислоты.

Соединительные элементы из углеродистой стали следует защищать цинковыми покрытиями. Толщину цинковых металлических покрытий следует принимать 120÷180 мкм, а наносимых горячим цинкованием 50÷60 мкм.

Антикоррозионные покрытия, нарушенные при сварке на монтаже необходимо восстановить методом металлизации.

Технико - экономические показатели

N	Наименование показателей	Вд. изм.	Кол. По проекту	Кол. Аналог тп №817-154
1	Технико-экономические характеристики			
1.1	Объем строительный здания	м³	389,8	263,3
1.2	Объем строительный здания на расчетную единицу	"	9,87	5,81
1.3	Площадь здания			
	- застройки	м²	72,0	52,88
	- общая	"	39,5	45,32
1.4	Площадь общая здания на расчетную единицу	"	1,0	1,0
2	Сметная стоимость			
2.1	Стоимость общая	тыс.руб.	4,35	5,61
	В том числе:			
	- строительно-монтажных работ		4,35	5,32
	- оборудования	"	—	0,29
	- прочие	"	—	—
2.2	Стоимость строительно-монтажных работ на 1 м² общей площади	руб.	110,23	117,38
2.3	Стоимость строительно-монтажных работ на 1 м³ строительного объема	"	11,17	20,20
2.4	Стоимость общая на расчетную единицу	"	110,23	123,79
3	Трудоемкость			
3.1	Построечные трудовые затраты	чел.-дн.	75,0	102,4
3.2	То же, на 1 м² общей площади	"	1,90	2,26
3.3	То же, на 1 м³ строительного объема	"	0,19	0,39
3.4	То же, на расчетную единицу	"	1,90	2,26
4	Расход строительных материалов			
4.1	Цемент	т	8,3	8,7
4.2	Цемент, приведенный к марке М 400	"	8,2 (2,7)	8,4
4.3	Цемент, приведенный к марке М 400 на 1 м² общей площади	кг	207,59	185,3
4.4	То же, на 1 м³ строительного объема	"	21,04	31,90
4.5	То же, на расчетную единицу	"	207,59	185,3
4.6	Сталь, общий	т	2,0 (0,87)	1,44
4.7	Сталь, приведенная к классам А-I и С38/23	"	2,3	1,54
4.8	То же, на 1 м² общей площади	кг	58,23	33,98
4.9	То же, на 1 м³ строительного объема	"	5,90	5,85
4.10	То же, на расчетную единицу	"	58,23	33,98
4.11	Бетон и железобетон, общий	м³	32,38	32,23
4.12	То же, на 1 м² общей площади	"	0,82	0,71
4.13	То же, на 1 м³ строительного объема	"	0,08	0,12
4.14	То же, на расчетную единицу	"	0,82	0,71
4.15	Бетон и железобетон:			
	- монолитный	"	22,40	30,0
	- сборный тяжелый	"	9,98	2,23
	- сборный легкий			
4.16	Лесоматериалы, общий	"	2,95	3,33
4.17	Лесоматериалы, приведенные к круглому лесу	"	4,43 (1,90)	5,0
4.18	То же, на 1 м² общей площади	"	0,11	0,11
4.19	Кирпич, общий	тыс.шт.	0,73	4,92
4.20	То же, на 1 м² общей площади	шт.	18	109

1. За расчетную единицу принят 1 м² общей площади. Расчетных единиц - 39,5, аналога - 45,32.
2. В скобках указана потребность строительных материалов без учета расходов на изготовление сборных изделий, конструкций.

Проект не содержит элементов достижений науки и техники, разработан для серийного технологического оборудования, в серийных строительных конструкциях для сельского строительства и не содержит показателей изменения сметной стоимости по СН 514-79.

4
9492/1

Исполн.	Козьмина		07.83
Рук. гр.	Колединцева		08.83
Рук. сект.	Казанович		08.83
Гл. спец.	Ющенко		08.83
Нач. отд.	Жевнеров		08.83
Н. контр.	Панащенко		09.84
ГИП	Рыков		08.83

ТП 805-9-19.86

Дезинфекционная ванна для обработки колес транспорта в полносборных конструкциях

Стадия	Лист	Листов
Р	3	

Пояснительная записка (окончание)

МСХ СССР Главсельстройпроект ЦНИИЭПптицепром г. Ростов-на-Дону

Привязан:

Инв. №

Инв. № подл. | Подпись и дата | Взам. инв. №

Копировал Горяйнова

Формат 22Г

Альбом I

Типовой проект

Ведомость рабочих чертежей основного комплекта АС

Лист	Наименование	Примечание
1	Общие данные	
2	Фасады, разрезы и план на отм. 0,000	
3	Планы кровли и полов. Схемы расположения элементов кровли, фундаментов, каркаса и покрытия	
4	Монолитная ванна. Плита фундаментная ПФм 1	

Ведомость спецификаций

Лист	Наименование	Примечание
2	Спецификация элементов к плану на отм. 0,000	
3	Спецификация элементов к схемам, расположенным на листе	
4	Спецификация к монолитной ванне	

Ведомость ссылочных и прилагаемых документов

Обозначение	Наименование	Примечание
	Ссылочные документы	
ГОСТ 24022-80	Фундаменты железобетонные сборные под колонны сельскохозяйственных зданий	
1.462-14, Вып. 2	Железобетонные прогоны для покрытий зданий	
1.823-1, Вып. 2	Железобетонные колонны для производственных зданий сельского хозяйства	
1.063.1-1 Вып. 1	Железобетонные строительные фермы для покрытий зданий с уклоном асбестоцементной кровли 1:4	
2.820-1, Вып. 1	Типовые узлы каркасов одноэтажных сельскохозяйственных зданий	
2.860-5	Узлы покрытий из асбестоцементных волнистых листов по железобетонным прогонам неотапливаемых сельскохозяйственных зданий	
3.901-5	Сальники набивные Ду 50-1400мм для пропуска труб через стены	
ТП 902-9-1, вып. IV, альб. 2	Канализационные колодцы	
	Прилагаемые документы	
ТП 805-9-19.86 АСУ	Узлы 1, 2	
ТП 805-9-19.86 АСИ	Прогоны 4ПР – 1АIII-а, 4ПР – 1АIII-а, 4ПР – 1АIII-бСб	
ТП 805-9-19.86 АСИ-РМ1	Изделие закладное РМ1	
ТП " АСИ-МН1, МН2	Изделия закладные МН1, МН2	
ТП " АСИ-МС1	Изделие соединительное МС1	

Ведомость объемов сборных бетонных и железобетонных конструкций по рабочим чертежам основного комплекта марки АС

	Наименование группы элементов конструкции	Код	Кол., м³	Примечание
1	Фундаменты	5812000000	2,16	
2	Колонны	5821000000	2,94	
3	Фермы	5828000000	1,20	
4	Прогоны	5825000000	1,92	
	Всего железобетона		8,22	

Общие указания

Степень огнестойкости здания – II, класс – II, степень долговечности – II, категория производства по пожарной опасности – Д.

Указания по устройству гидроизоляции и отмостки

Гидроизоляцию под ванну на отм. -0,640 и вертикальную, между монолитной ванной и прижимной стенкой выполнять асфальтовой из горячих растворов или мастик с гидрофобными добавками.

Асфальтобетонная отмостка шириной 700 мм по щебеночному основанию устраивается вдоль продольных сторон дезинфекционной ванны.

Типовой проект разработан в соответствии с действующими нормами и правилами и предусматривает мероприятия, обеспечивающие взрывную, взрывопожарную и пожарную безопасность при эксплуатации сооружения.

Главный инженер проекта Рыков

Инв. № подл. | Подпись и дата | Взам. инв. №

5

949241

Привязан:

Инв. №

Исполн.	Козьмина		07.85	ТП 805-9-19.86 АС
Пров.	Кравцова		08.85	
Рук. гр.	Колединцева		08.85	
Гл. спец.	Ющенко		08.85	
Нач. отд.	Жевнеров		08.85	
Н. контр.	Пенощенко		08.86	Дезинфекционная ванна для обработки колес транспорта в полносборных конструкциях
ГИП	Рыков		08.85	Общие данные

Стадия	Лист	Листов
Р	1	4

Мах СССР Главвелосельстройпроект ЦИОПтицепрома г. Ростов-на-Дону

Копировал Горайнова

Формат 22 Г

Альбом I

Типовой проект

Фасады 1-3, 3-1

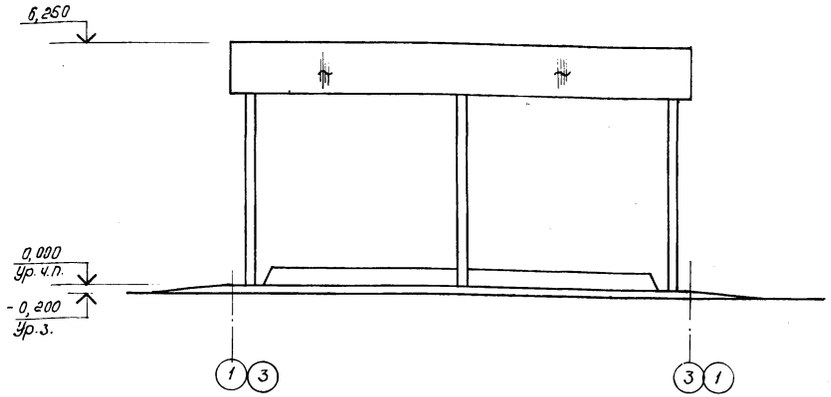

Разрез 1-1

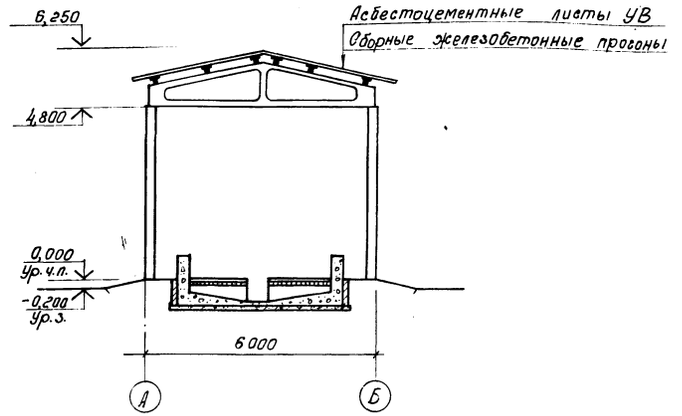

План на отм. 0,000

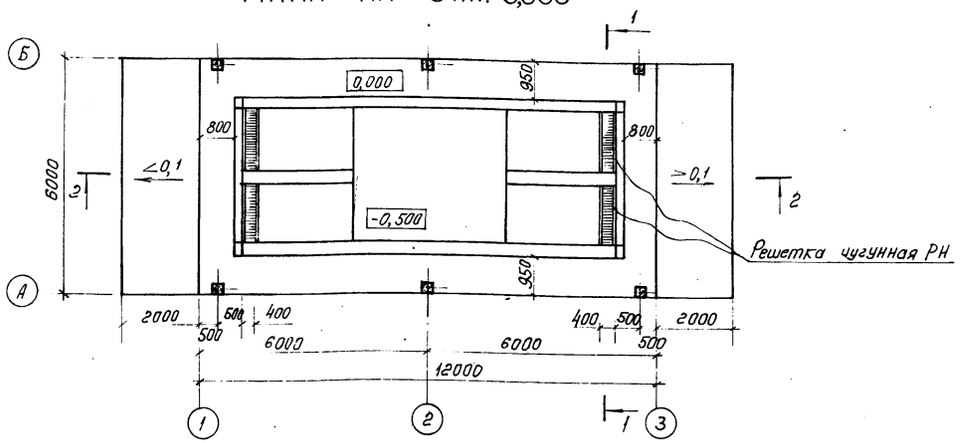

Разрез 2-2

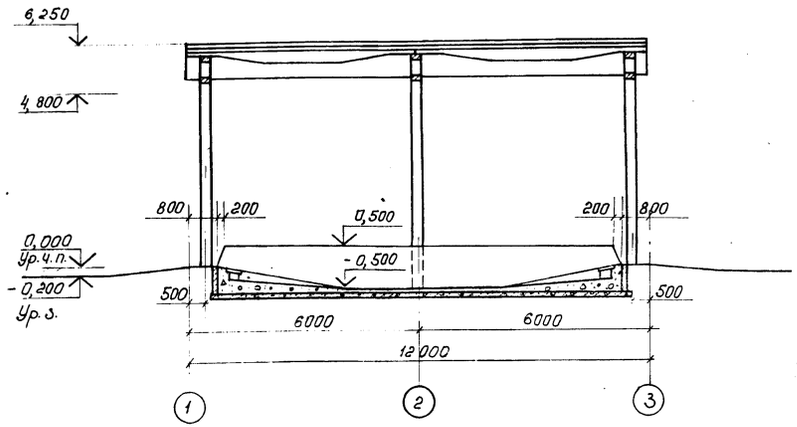

Спецификация элементов к плану на отм. 0,000

Марка, поз.	Обозначение	Наименование	Кол.	Масса ед. кг	Примечание
РН	902-9-1, вып. VI, альб. 2	Решетка типа РН	8	48,8	

Ведомость отделки помещений

Наименование или номер помещения	Потолок		Колонны		Низ стены или перегородок (панель)			Примечание
	Площадь	Вид отделки	Площадь	Вид отделки	Площадь	Вид отделки	Высота, мм	
Дезинфекционная ванна	86,0	Известковая окраска	35,0	Известковая окраска	—	—	—	

Б
9492/1

Исполн.	Козьмина		07.83
Пров.	Кравцова		08.83
Рук. гр.	Колединцева		08.83
Гл. спец.	Ющенко		08.83
Нач. отд.	Жевнерав		08.83
Н. контр.	Панащенко		09.84
ГИП	Рыков		08.83

ТП 805-9-19.86 АС

Дезинфекционная ванна для обработки колес транспорта в полносборных конструкциях

Стадия	Лист	Листов
Р	2	

Фасады, разрезы и план на отм. 0,000

МСХ СССР
Главсельстройпроект
ЦНИИЭПптицепром
г. Ростов-на-Дону

Привязан:

Инв. №

Копировал Горяйнова

Формат 22 Г

Инв. № подл. | Подпись и дата | Взам. инв. №

Альбом I

Типовой проект

План кровли

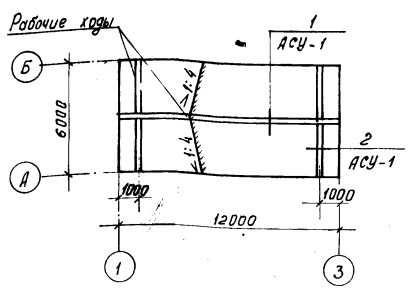

Схема расположения элементов кровли

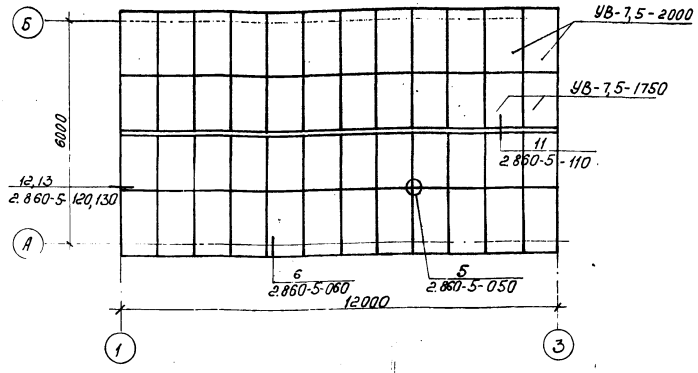

Спецификация элементов к схемам, расположенным на листе

Марка, поз.	Обозначение	Наименование	Кол.	Масса ед., кг	Примечание
	Схема расположения элементов кровли				
		Листы асбестоцементные			
УВ-7,5-1750	ГОСТ 16233-77*	УВ-7,5-1750	24	35,0	
УВ-7,5-2000	ГОСТ 16233-77*	УВ-7,5-2000	24	40,0	
		Коньковые детали			
КУ-1	ГОСТ 16233-77*	КУ-1	12	8,0	
КУ-2	ГОСТ 16233-77*	КУ-2	12	8,0	
		Детали крепежные			
МБ1	2.860-5	МБ1	78	0,18	
МШ4	2.860-5	МШ4	12	0,04	
МС1	2.860-5	МС1	12	0,14	
		Пиломатериалы			
	ГОСТ 8486-66**	Брусок 50×150	0,034	—	м³
	Схема расположения фундаментов				
		Фундаментный башмак			
Ф1	ГОСТ 24022-80	1Ф9.9-1	6	900,0	
	Схема расположения элементов каркаса и покрытия				
		Колонна			
К1	1.823-1, Вып. 2	СК3-54-3	6	1215,0	
		Ферма			
ФС1	1.063.1-1.00 См 4	1ФТ6-3АIIIт-а	3	1000,0	
		Прогон			
Б1	ТП 805-9-19.86 АСУ-4ПР-1АIII-а, 4ПР-1АIII-б СБ	4ПР-1АIII-а	8	400	
Б2	ТП " АСУ-4ПР-1АIII-а, 4ПР-1АIII-б СБ	4ПР-1АIII-б	4	400,0	
		Детали			
1	2.860-5-011	ф16АI ГОСТ 5781-82 L=180	18	0,28	

План полов

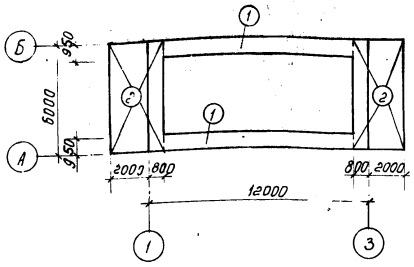

Схема расположения элементов фундаментов

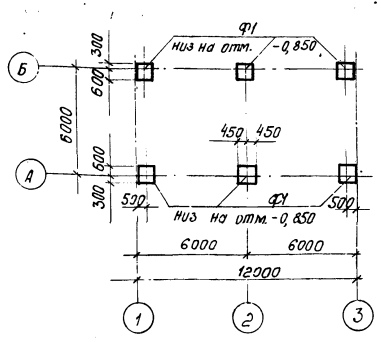

Схема расположения элементов каркаса и покрытия

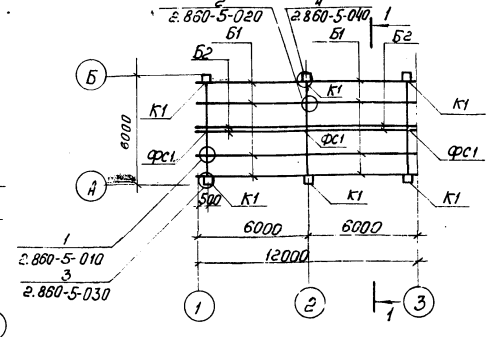

Экспликация полов

Наименование или номер помещения по проекту	Тип пола по проекту	Схема пола или номер узла по серии	Элементы пола и их толщина		Площадь пола, м²
Дезинфекционная ванна для обработки колес транспорта	1		Асфальтобетон	- 50 мм	19,58
			Бетон М100	- 100 мм	
			Утрамбованный со щебнем грунт		
	2		Асфальтобетон	- 50 мм	33,24
			Щебеночная подготовка	- 180 мм	
			Песчаная подсыпка	- 200 мм	
			Уплотненный грунт		

1-1

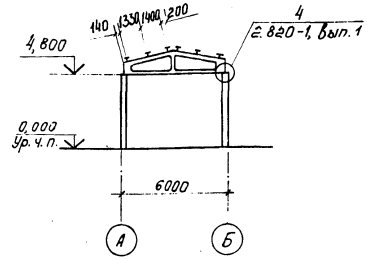

1. Рельеф территории спокойный, грунтовые воды отсутствуют, грунты непучинистые, непросадочные со следующими нормативными характеристиками: нормативный угол внутреннего трения $\varphi^н$=0,49 рад или 28°; нормативное удельное сцепление $C^н$=2 кПа (0,02 кгс/см²); модуль деформации нескальных грунтов E=14,7 мПа (150 кгс/см²); плотность грунта ρ=1,8 тс/м²; коэффициент безопасности по грунту $K_г$=1.

2. Под фундаментные башмаки устроить песчаную подготовку толщиной 100 мм.

3. До устройства кровли применять асбестоцементные листы только со срезанными углами согласно п. 3.4 СНиП II-26-76.

4. Для уменьшения деформации, усадки и коробления предусмотреть гидрофобизацию наружной стороны асбестоцементных листов кремнийорганической жидкостью ГКЖ-94 по ГОСТ 10834-76.

Привязан:

Инв. №

Взам. инв. №

Подпись и дата

Инв. № подл.

Исполн.	Каторгина		07.83
Пров.	Кравцова		08.83
Рук. гр.	Колединцева		08.83
Гл. спец.	Ющенко		08.83
Нач. отд.	Жевнеров		08.83
Н. контр.	Панащенко		09.84
ГИП	Рыков		08.83

ТП 805-9-19.86 АС

Дезинфекционная ванна для обработки колес транспорта в полносборных конструкциях	Стадия	Лист	Листов
	Р	3	
Планы кровли и полов. Схемы расположения элементов кровли, фундаментов, каркаса и покрытия	МСХ СССР Главсельстройпроект ЦНИИЭПтицепром г. Распав-на-Дону		

7
9492/1

Копировал Горяйнова

Формат 22Г

Альбом I

Типовой проект

Монолитная ванна

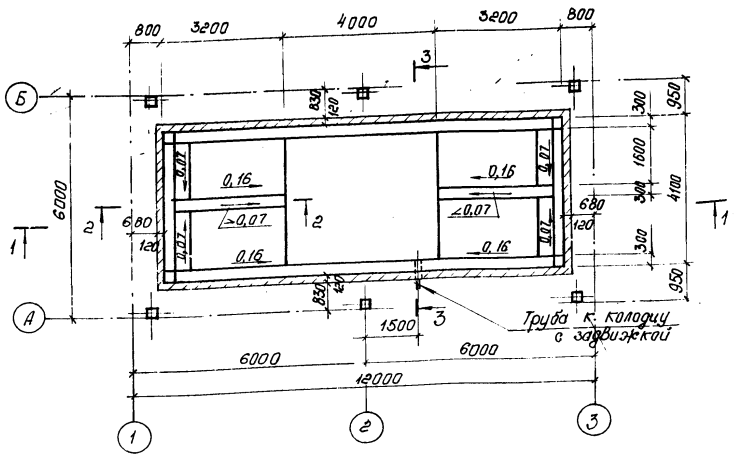

Плита фундаментная ПФм 1

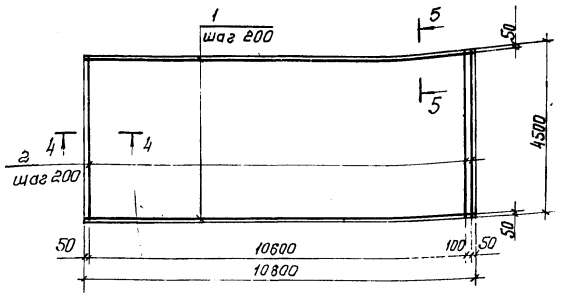

4-4

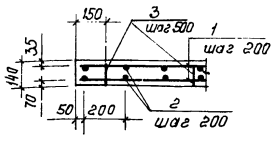

5-5

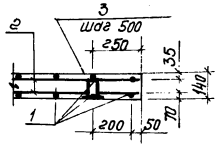

1-1

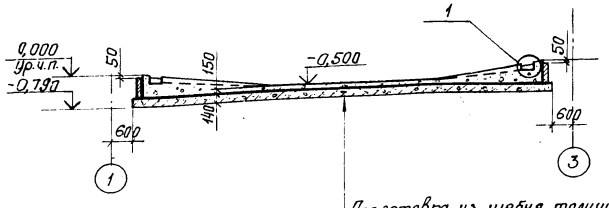

Подготовка из щебня толщиной 80 мм,
втрамбованного в грунт
Плита фундаментная ПФм1 - 140 мм
Асфальтовая гидроизоляция из
горячих растворов или мастик - 10 мм
Бетон М200

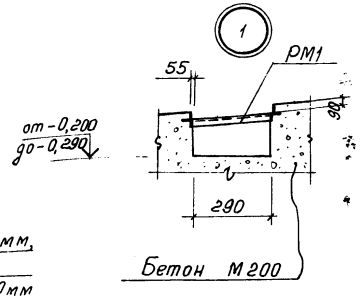

Ведомость деталей

Поз.	Эскиз
3	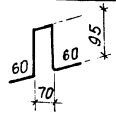

2-2

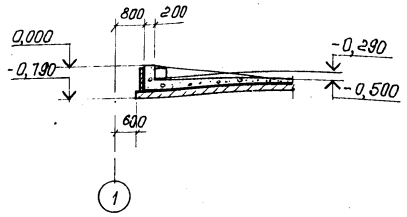

3-3

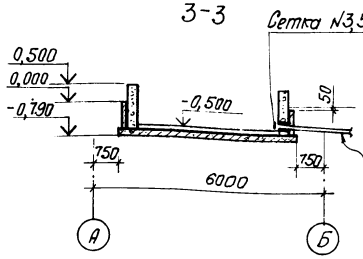

Чугунная труба ф100,
ГОСТ 9583-75, ось на отм. -0,410
в сальнике A_y = 100 по серии
3.901-5

Спецификация к монолитной ванне

Марка, поз.	Обозначение	Наименование	Кол.	Масса ед. кг	Примечание
		Изделия закладные			
РМ1	ТП 805-9-19.86 АСИ-РМ1	РМ1	8		
—	3.901-5	Сальник A_y=100	1		
		Материалы			
		Бетон М200	11,5	—	м³

Спецификация к плите фундаментной ПФм 1

Формат	Зона	Поз.	Обозначение	Наименование	Кол.	Примечание
				Сборочные единицы и детали		
БЧ		1		ф10 AII ГОСТ 5781-82, ℓ=10760	46	6,64
БЧ		2		ф10 AII ГОСТ 5781-82, ℓ=4460	108	2,75
22Г		3		ф8 AI ГОСТ 5781-82, ℓ=380	198	0,15
				Материалы		
				Бетон М200	6,8	м³

Ведомость расхода стали на элемент, кг

Марка элемента	Изделия арматурные							Всего
	Арматура класса							
	AI				AII			
	ГОСТ 5781-82							
	ф8			Итого	ф10		Итого	
ПФм 1	29,7			29,7	602,4		602,4	632,1

Прижимные стенки выполнять до устройства гидроизоляции из керамического рядового полнотелого обыкновенного кирпича. КР 100 / 1800 / 25 ГОСТ 530-80 на цементно-песчаном растворе М25.

8

94 92/1

Исполн.	Кобылина		07.83	ТП 805-9-19.86	АС
Пров.	Кравцова		08.83		
Рук. гр.	Колединцева		08.83		
Рук. гр.	Гривкова		08.83		
Гл. спец.	Ющенко		08.83		
Нач. отд.	Жевнеров		08.83	Дезинфекционная ванна для обработки колес транспорта в полносборных конструкциях	Стадия: Р; Лист: 4; Листов:
Н. контр.	Пономаренко		09.84		
ГИП	Рыков		08.83	Монолитная ванна. Плита фундаментная ПФм 1	МХ СССР Главвельстройпроект ЦНИИЭПтицепром г. Ростов-на-Дону

Привязан:

Инв. №

Инв. № подл. | Подпись и дата | Взам. инв. №

Копировал Горяйнова

Формат 22Г

Альбом I

Типовой проект

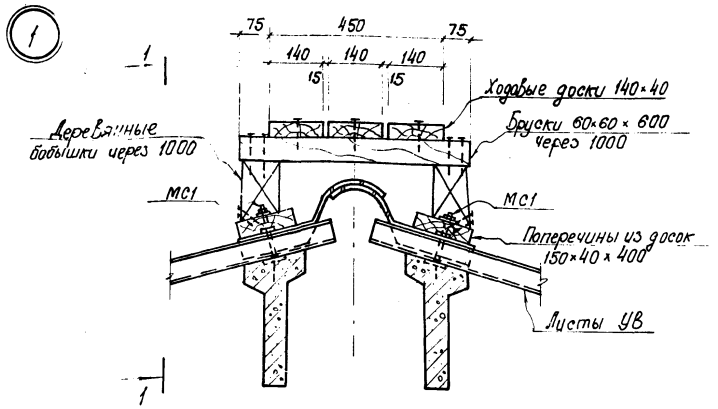

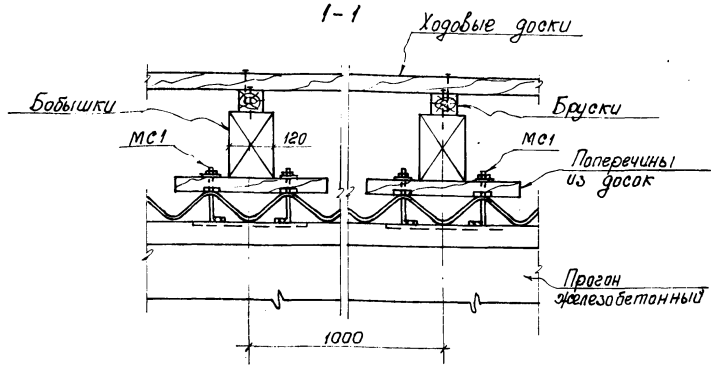

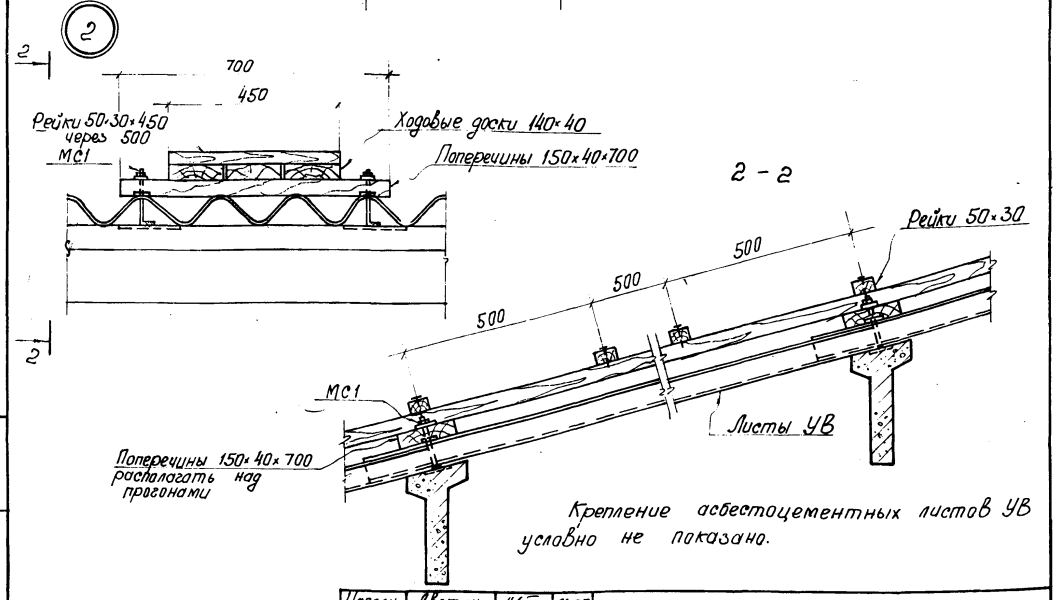

Крепление асбестоцементных листов УВ условно не показано.

Приварку МС1 к закладным изделиям прогона выполнять электродами Э42, ГОСТ 9467-75, $h_ш$ = 6 мм.

Исполн.	Аветян		01.85
Пров.	Кондинцева		01.85
Рук. гр.	Кондинцева		01.85
Нач. отд.	Усевнеров		01.85
Н. контр.	Панщенко		01.85

ТП805-9-19.85 АСУ

Узлы 1, 2

Стадия	Лист	Листов
Р	1	1

МСХ СССР Главсельстройпроект ЦНИИЭПтицепром г. Ростов-на-Дону

Копировал Горайнова Формат 12В

Альбом I

Типовой проект

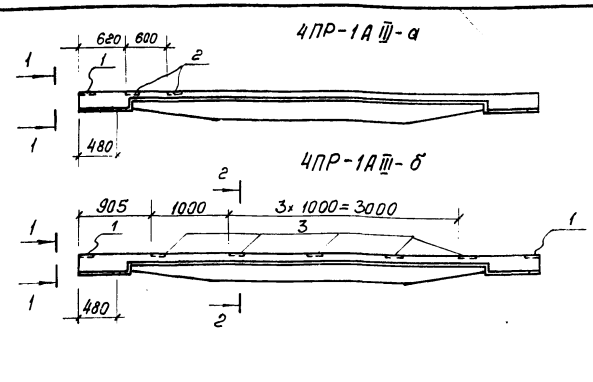

Формат	Зона	Поз.	Обозначение	Наименование	Кол. на испол.			Примечание
				Документация				
			1.462-14, Вып. 2 и					
12В			ТП805-9-19.86 АСУ-4ПР-1АIII-а,					
			4ПР-1АIII-б СБ	Сборочный чертеж				
				Дополнительные				
				детали				
		1	1.462-14, Вып. 2	М1	1	2		1,7 кг
11Б		2	ТП805-9-19.86 АСУ-МН1, МН2	МН1	2	—		0,53 кг
11В		3	ТП " АСУ-МН1, МН2	МН2	—	4		1,31 кг

Шифр	Лит.
МН1	Р
МН2	Р

Ведомость расхода дополнительной стали на элемент, кг

Марка элемента	Изделия закладные							Всего
	Прокат марки Ст 3 ГОСТ 380-71*			Арматура класса AIII ГОСТ 5781-82				
	-8-10		Итого	ф 8			Итого	
4ПР-1АIII-а	2,44		2,44	0,31			0,31	2,75
4ПР-1АIII-б	7,88		7,88	0,74			0,74	8,62

Прогоны выполнить по чертежам прогона 4ПР-1АIII серии 1.462-14, Вып. 2 с разбивкой серийных закладных изделий по данному чертежу и установкой дополнительных закладных изделий.

9

9492/1

Исполн.	Кравцова		07.83
Пров.	Кондинцева		07.83
Рук. гр.	Кондинцева		07.83
Нач. отд.	Усевнеров		07.83
Н. контр.	Панщенко		08.83

ТП 805-9-19.86 АСУ-4ПР-1АIII-а, 4ПР-1АIII-б СБ

Прогоны 4ПР-1АIII-а, 4ПР-1АIII-б

Стадия	Масса	Масштаб
Р	400,0	1:20
Лист 1	Листов 4	

МСХ СССР Главсельстройпроект ЦНИИЭПтицепром г. Ростов-на-Дону

Копировал Горайнова Формат 12В

Инв. № подл. | Подпись и дата | Взам. инв. №

Альбом I

Типовой проект

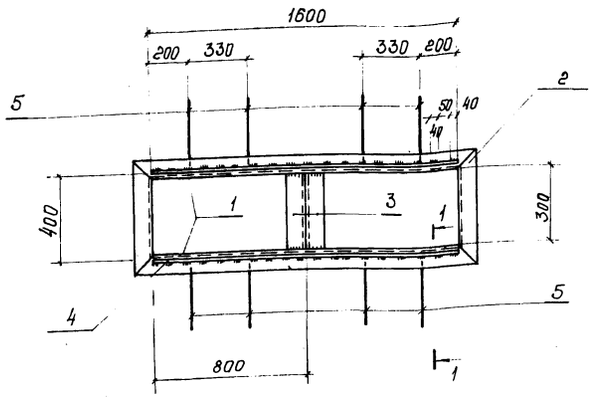

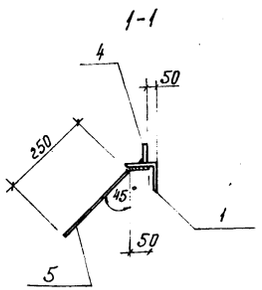

Формат	Зона	Поз.	Обозначение	Наименование	Кол.	Примечание
4гв		1	ТП805-9-19.86 АСИ-РМ1	L75×7 ГОСТ 8509-72* / ВСт3кп2 ГОСТ 380-71* ℓ=1750	2	13,93 кг
4гв		2	ТП 805-9-19.86 АСИ-РМ1	L75×7 ГОСТ 8509-72* / ВСт3кп2 ГОСТ 380-71* ℓ=450	2	3,42 кг
		3		L75×7 ГОСТ 8509-72* / ВСт3кп2 ГОСТ 380-71* ℓ=290	2	2,31 кг
		4		-45×6 ГОСТ 103-76 / ВСт3кп2 ГОСТ 380-71* ℓ=1600	2	3,39 кг
		5	ТП АСИ-РМ1	ф8 AIII ГОСТ 5781-82 ℓ=300	8	0,12 кг

Сварку производить электродами типа Э42 по ГОСТ 9467-75 в соответствии с ГОСТ 10922-75 и СН 393-78, $h_ш$ = 6 мм.

Исполн.	Каторгина		07.83
Пров.	Кравцова		08.83
Рук. гр.	Колединцева		08.83
Нач. отд.	Жевнеров		08.83
Н. контр.	Панащенко		09.84

ТП 805-9-19.86 АСИ-РМ1

Изделие закладное РМ1

Стадия	Масса	Масштаб
Р	47,1	

Лист 2 | Листов

См. таблицу

МСХ СССР Главсельстройпроект ЦНИИЭПтицепром г. Ростов-на-Дону

Копировал Горяйнова

Формат 12Б

Альбом I

Типовой проект

МН1

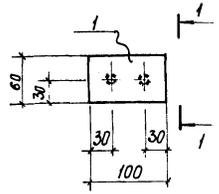

МН2

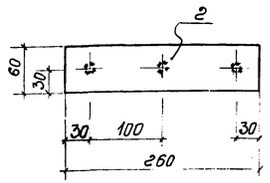

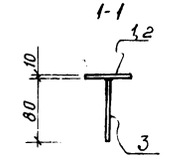

Формат	Зона	Поз.	Обозначение	Наименование	Кол.	Примечание
				МН1		
11Г		1	ТП805-9-19.86 АСИ-МН1, МН2	-60×10 ГОСТ 103-76 / ВСт3кп2 ГОСТ 380-71* ℓ=100	1	0,47 кг
Б4		3		ф8 AIII ГОСТ 5781-82 ℓ=80	2	0,03 кг
				МН2		
11Г		2	ТП805-9-19.86 АСИ-МН1, МН2	-60×10 ГОСТ 103-76 / ВСт3кп2 ГОСТ 380-71* ℓ=260	1	1,22 кг
Б4		3		ф8 AIII ГОСТ 5781-82 ℓ=80	3	0,03 кг

Марка	Масса
МН1	0,53
МН2	1,31

Соединение элементов втавр производить автоматической электродуговой сваркой под слоем флюса, ГОСТ 11533-75.

Исполн.	Кравцова		01.85
Пров.	Колединцева		01.85
Рук. гр.	Колединцева		01.85
Нач. отд.	Жевнеров		01.85
Н. контр.	Панащенко		01.85

ТП АСИ-МН1, МНг

Изделия закладные МН1, МНг

Стадия	Масса	Масштаб
Р	-	1:5

Лист 3 | Листов

См. таблицу

МСХ СССР Главсельстройпроект ЦНИИЭПтицепром г. Ростов-на-Дону

Копировал Горяйнова

Формат 11Г

Альбом I

Типовой проект

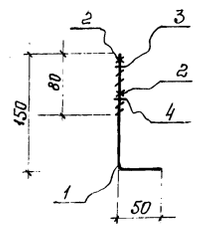

Поз. 4

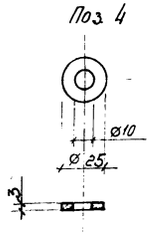

Формат	Зона	Поз.	Обозначение	Наименование	Кол.	Примечание
11Г		1	ТП805-9-19.86 АСИ-МС1	ф8 AI ГОСТ 5781-82 ℓ=200	1	0,08 кг
		2	ГОСТ 5916-70*	Гайка М8	2	—
		3	ГОСТ 11371-78	Шайба 8	2	—
		4		2 слоя рубероида	1	—

(10) 9492/1

Исполн.	Аветян		01.85
Пров.	Колединцева		01.85
Рук. гр.	Колединцева		01.85
Нач. отд.	Жевнеров		01.85
Н. контр.	Панащенко		01.85

ТП 805-9-19.86 АСИ-МС1

Изделие соединительное МС1

Стадия	Масса	Масштаб
Р	0,08	1:5

Лист 4 | Листов

См. таблицу

МСХ СССР Главсельстройпроект ЦНИИЭПтицепром г. Ростов-на-Дону

Копировал Горяйнова

Формат 11Г

Инв. № подл. | Подпись и дата | Взам. инв. №

gost.e-ecolog.ru