ТИПОВОЙ ПРОЕКТ

901 - 1 - 97.88

ВОДОЗАБОРНЫЕ СООРУЖЕНИЯ ПРОИЗВОДИТЕЛЬНОСТЬЮ ОТ 0,5 ДО 1,0 $м^3/с$ ДЛЯ АМПЛИТУДЫ КОЛЕБАНИЯ УРОВНЯ ВОДЫ 10,0 м

АЛЬБОМ V

СТРОИТЕЛЬНЫЕ ИЗДЕЛИЯ /ПОДЗЕМНАЯ ЧАСТЬ/

Сф 954-05

				Привязан	
Инв №					

gost.e-ecolog.ru

ТИПОВОЙ ПРОЕКТ
901-1-97.88

ВОДОЗАБОРНЫЕ СООРУЖЕНИЯ ПРОИЗВОДИТЕЛЬНОСТЬЮ ОТ 0,5 ДО 1,0 $м^3/с$ ДЛЯ АМПЛИТУДЫ КОЛЕБАНИЯ УРОВНЯ ВОДЫ 10,0 м

АЛЬБОМ V
СТРОИТЕЛЬНЫЕ ИЗДЕЛИЯ /ПОДЗЕМНАЯ ЧАСТЬ/

© СФ ЦИТП Госстрой СССР, 1988

УТВЕРЖДЕН ГОССТРОЕМ СССР Протокол от 06.04.1988г №25
ВВЕДЕН В ДЕЙСТВИЕ в/о „Союзводоканалниипроект" приказ №201 от 05.07.1988г

РАЗРАБОТАН
ГОСУДАРСТВЕННЫМ ПРОЕКТНЫМ ИНСТИТУТОМ
ЛЕНИНГРАДСКИЙ ВОДОКАНАЛПРОЕКТ
ГЛАВНЫЙ ИНЖЕНЕР ИНСТИТУТА Г.А. КОНДРАТЕНКО
ГЛАВНЫЙ ИНЖЕНЕР ПРОЕКТА Ю.В. БЕЛЯЕВ

СФ 954-05

Привязан

Инв №

ТП901-1-97.88 Альбом V

Формат	Обозначение	Наименование	Стр.	Примечание
А3	ТП901-1-97.88-КЖИ2-ДО	Ведомость листов выпуска	2	
А3	-КЖИ2-ТТ	Технические требования на	3	
		изготовление арматурных		
		и закладных изделий		
А4	-КЖИ2-С1	Сетка арматурная С1	4	
А4	-КЖИ2-С2	Сетка арматурная С2		
А4	-КЖИ2-С3	Сетка арматурная С3	5	
А3	-КЖИ2-С4÷С9	Сетки арматурные С4÷С9	6	
А4	-КЖИ2-С10	Сетка арматурная С10	7	
А4	-КЖИ2-С11	Сетка арматурная С11		
А4	-КЖИ2-С12	Сетка арматурная С12	8	
А4	-КЖИ2-С13	Сетка арматурная С13	9	
А4	-КЖИ2-С14	Сетка арматурная С14		
А3	-КЖИ2-КП1	Каркас КП1	10	
А3	-КЖИ2-КП2	Каркас КП2	11	
А3	-КЖИ2-КП3	Каркас КП3	12	
А3	-КЖИ2-КП4	Каркас КП4	13	
А4	-КЖИ2-КП5	Каркас КП5	14	
А4	-КЖИ2-КП6	Каркас КП6		
А4	-КЖИ2-М1	Изделие закладное М1	15	
А4	-КЖИ2-М2	Изделие закладное М2		
А3	-КЖИ2-М3	Изделие закладное М3	16	
А4	-КЖИ2-Щ1	Щит Щ1		
А4	-КЖИ2-М4	Изделие закладное М4	17	
А3	-КЖИ2-М5	Изделие закладное М5	18	лист 1
А4	-КЖИ2-М5	Изделие закладное М5	19	лист 2
А4	-КЖИ2-М6	Изделие закладное М6	20	
А4	-КЖИ2-М7	Изделие закладное М7		
А4	-КЖИ2-МС1	Изделие соединительное МС1	21	
А4	-КЖИ2-МС2	Изделие соединительное МС2		
А4	-КЖИ2-МС3	Изделие соединительное МС3	22	
А4	-КЖИ2-МС4	Изделие соединительное МС4		

Формат	Обозначение	Наименование	Стр.	Примечание

Взам. инв. №

Подпись и дата

Инв. № подл.

Привязан

Инв. №

Провер.	Поваляева		
Разраб.	Андреева		
Вед. инж.	Андреева		
Рук. гр.	Поваляева		
Н. контр.	Жила		
Гл. спец.	Ханин		
Нач. отд.	Гредабойнов		

ТП 901-1-97.88-КЖИ2-ДО

Ведомость листов выпуска.

Стадия	Лист	Листов
Р	1	

Госстрой СССР ГПИ Ленинградский ВОДОКАНАЛПРОЕКТ

Формат А3

ТП901-1-97.88 Альбом V

1. Плоские арматурные изделия следует изготовлять при помощи контактной точечной сварки.
   Сварку сеток и каркасов производить во всех точках пересечения стержней.
2. Объединение плоских каркасов в пространственные производить в контурах при помощи электросварочных клещей.
3. Размеры сеток и каркасов даны по осям и торцам стержней.
4. Сварку металлоконструкций производить электродами Э42 ГОСТ 9467-75. в соответствии с ГОСТ 14098-85 „Соединения сварные арматуры, закладных изделий железобетонных конструкций. Основные типы, конструкции и размеры"
5. Сварку тавровых соединений круглых стержней с листовым прокатом закладных изделий выполнять под слоем флюса.
6. Толщину неоговоренных сварных швов принять по наименьшей толщине свариваемых элементов.
7. Материал конструкций - сталь марки ВСт3кп2 ГОСТ 380-71*

Привязан

инв. №

Взам. инв. №

Подпись и дата

Инв. № подл.

Разраб.	Костылева		
Провер.	Лавляева		
Вед. инж.	Андреева		
Рук. гр.	Лавляева		
Нормак	Жило		07.88
Гл. спец.	Канин		
Нач. отд.	Градобайнова		

ТП901-1-97.88-КЖИ2-ТТ

Технические требования к изготовлению арматурных и закладных изделий.

Стадия	Лист	Листов
Р		1

Госстрой СССР ГПИ Ленинградский ВОДОКАНАЛПРОЕКТ

Формат А4

Привязан

инв. №

Взам. инв. №

Подпись и дата

Инв. № подл.

Стадия	Лист	Листов

Госстрой СССР ГПИ Ленинградский ВОДОКАНАЛПРОЕКТ

Формат А4

ТП901-1-97.88 Альбом V

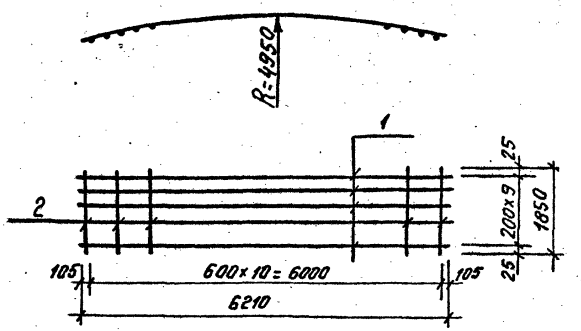

Формат	Зона	Поз.	Обозначение	Наименование	Кол.	Примеч.
				Документация:		
А4			ТП901-1-97.88 -КЖИ2-ТТ	Технические требования		
				Детали		
Б4		1		А-III-16 ГОСТ 5781-82* ℓ=6210	10	9.8 кг
Б4		2		А-I-10 ГОСТ 5781-82* ℓ=1850	11	1.1 кг.

Привязан

инв. №

Разраб.	Дроздова		
Провер.	Андреева		
Вед.инж.	Андреева		
Рук.гр.	Поваляева		
Нормок.	Жило		04.88
Гл.спец.	Ханин		
Нач.отд.	Градобойнова		

ТП 901-1-97.88-КЖИ2-С2

Сетка арматурная С2

Стадия	Масса	Масштаб
Р	110.1	–

Лист | Листов 1

Госстрой СССР
ГПИ Ленинградский
Водоканалпроект

Инв. № подл. | Подпись и дата | Взам. инв. №

ТП901-1-97.88 Альбом V

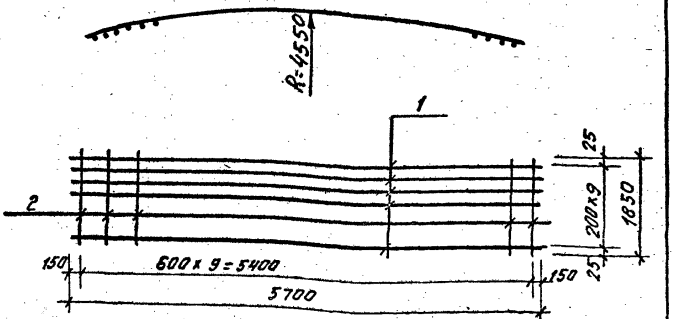

Формат	Зона	Поз.	Обозначение	Наименование	Кол.	Примеч.
				Документация:		
А4			ТП901-1-97.88 -КЖИ2-ТТ	Технические требования		
				Детали		
Б4		1		А-IV-16 ГОСТ 5781-82* ℓ=5700	10	9.0 кг
Б4		2		А-I-10 ГОСТ 5781-82* ℓ=1850	10	1.1 кг

Привязан

инв. №

Разраб.	Дроздова		
Провер.	Поваляева		
Вед.инж.	Андреева		
Рук.гр.	Поваляева		
Нормок.	Жило		04.88
Гл.спец.	Ханин		
Нач.отд.	Градобойнова		

ТП 901-1-97.88-КЖИ2-С1

Сетка арматурная С1

Стадия	Масса	Масштаб
Р	101.0	–

Лист | Листов: 1

Госстрой СССР
ГПИ Ленинградский
Водоканалпроект

Инв. № подл. | Подпись и дата | Взам. инв. №

ТП 901-1-97.88 Альбом V

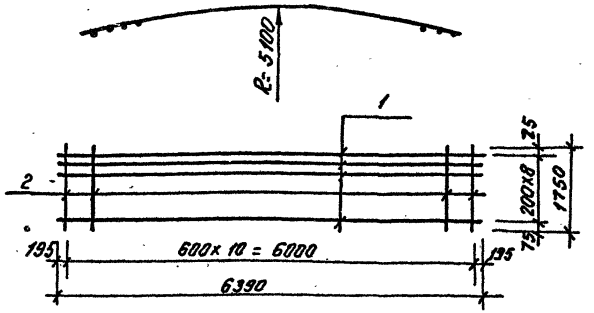

Формат	Зона	Поз.	Обозначение	Наименование	Кол.	Примеч.
				Документация		
А4			ТП 901-1-97.88-КЖИС-ТТ	Технические требования		
				Детали		
Б4		1		А-III-16 ГОСТ 5781-82* L=6390	9	10.1 кг
Б4		2		А-I-10 ГОСТ 5781-82* L=1750	11	1.1 кг

Привязан

Инв. №

Разраб.	Дроздова		
Провер.	Андреева		
Вед.инж.	Андреева		
Рук. гр.	Побаляева		
Нормок.	Жило		04.88
Гл.спец.	Ханин		
Нач.отд.	Радобольская		

ТП 901-1-97.88-КЖИС-СЗ

Сетка арматурная С3

Стадия	Масса	Масштаб
Р	103.0	–

Лист | Листов: 1

Госстрой СССР ГПИ Ленинградский Водоканалпроект

Инв.№ подл. | Подпись и дата | Взам.инв.№

Привязан

Инв. №

Стадия | Масса | Масштаб

Лист | Листов

Госстрой СССР ГПИ Ленинградский Водоканалпроект

ТП 901-1-97.88 Альбом V

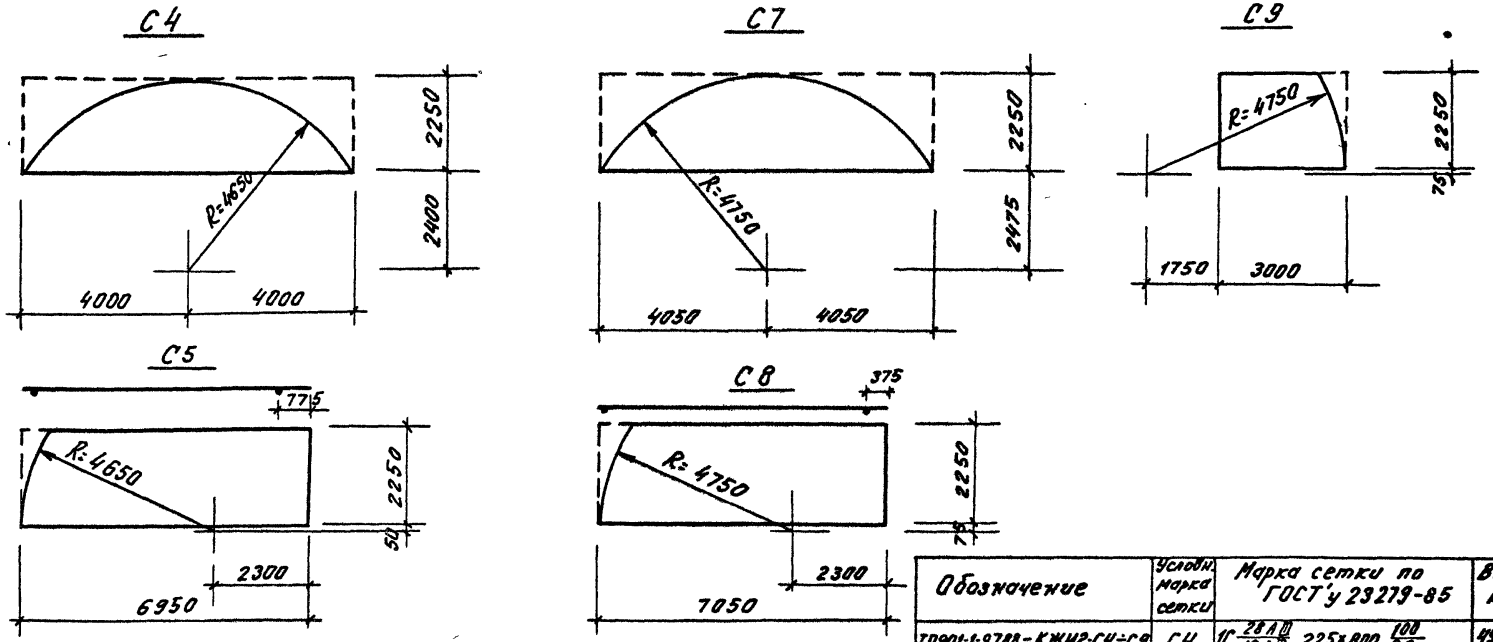

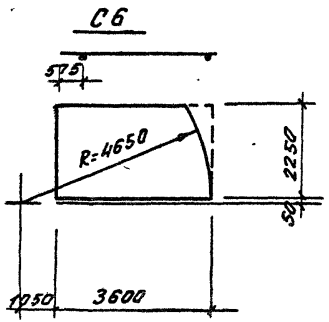

Сетки С4÷С9 изготовить в соответствии с ГОСТ 23279-85 и обрезать согласно данного чертежа

Обозначение	Условн. марка сетки	Марка сетки по ГОСТ'у 23279-85	Вес, кг
ТП901-1-97.88-КЖИ2-С4÷С9	С4	1С $\frac{28\,А\,III}{12\,А\,III}$ 225×800 $\frac{100}{25}$	491.7
-КЖИ2-С4÷С9	С5	1С $\frac{28\,А\,III}{12\,А\,III}$ 225×695 $\frac{775\times175}{25}$	424.8
-КЖИ2-С4÷С9	С6	1С $\frac{28\,А\,III}{12\,А\,III}$ 225×360 $\frac{575\times25}{25}$	220.7
-КЖИ2-С4÷С9	С7	1С $\frac{12\,А\,III}{8\,А\,I}$ 225×810 $\frac{150}{25}$	98.8
-КЖИ2-С4÷С9	С8	1С $\frac{12\,А\,III}{8\,А\,I}$ 225×705 $\frac{375\times75}{25}$	85.0
-КЖИ2-С4÷С9	С9	1С $\frac{12\,А\,III}{8\,А\,I}$ 225×300 $\frac{375\times225}{25}$	36.5

Разраб.	Ермолина		
Проверил	Поваляева		
Рук. гр.	Поваляева		
Норм. к	Жило		04.88
Гл. спец.	Ханин		
Нач. отд.	Градобойнова		

Привязан

Инв. №

ТП 901-1-97.88 -КЖИ2-С4÷С9

Сетки арматурные С4÷С9

Стадия	Масса	Масштаб
Р	см. табл.	1:100

Лист | Листов 1

Госстрой СССР
ГПИ Ленинградский Водоканалпроект

Инв. № подл. | Подпись и дата | Взам. инв. №

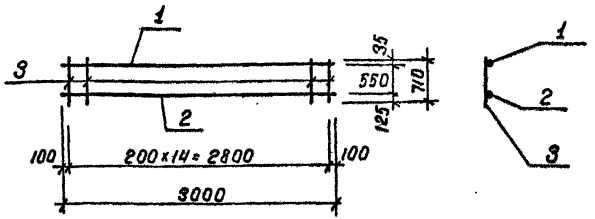

Формат	Зона	Поз.	Обозначение	Наименование	Кол.	Примеч.
				Документация		
А4			ТП901-1-97.88-КЖИ2-ТТ	Технические требования		
				Детали:		
				ГОСТ 5781-82*		
Б4		1		А-I-12 ℓ=3000	1	2.7кг
Б4		2		А-I-8 ℓ=3000	1	1.2кг
Б4		3		А-I-12 ℓ=710	15	0.63кг

Привязан

Инв. №

Взам. инв. №

Подпись и дата

Инв. № подл.

ТП 901-1-97.88-КЖИ2-С10

Провер.	Поваляева		
Разраб.	Ермолина		
Вед. инж.	Андреева		
Рук. гр.	Поваляева		
Н. контр.	Жило		04.88
Гл. спец.	Ханин		
Нач. отд.	Градобайнова		

Сетка арматурная С10.

Стадия	Масса	Масштаб
Р	13.2	-
Лист	Листов 1	

Госстрой СССР ГПИ Ленинградский ВОДОКАНАЛПРОЕКТ

Формат А4

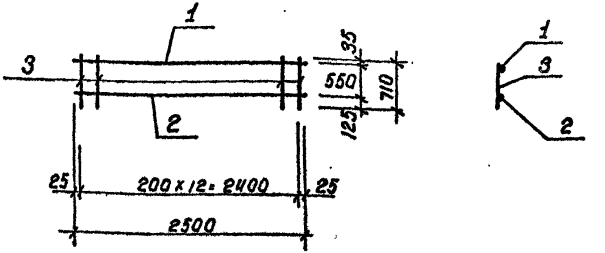

Формат	Зона	Поз.	Обозначение	Наименование	Кол.	Примеч.
				Документация		
А4			ТП901-1-97.88-КЖИ2-ТТ	Технические требования		
				Детали:		
				ГОСТ 5781-82*		
Б4		1		А-I-12 ℓ=2500	1	2.2кг
Б4		2		А-I-8 ℓ=2500	1	1.0кг
Б4		3		А-I-12 ℓ=710	13	0.63кг

Привязан

Инв. №

Взам. инв. №

Подпись и дата

Инв. № подл.

ТП 901-1-97.88-КЖИ2-С11

Провер.	Поваляева		
Разраб.	Ермолина		
Вед. инж.	Андреева		
Рук. гр.	Поваляева		
Н. контр.	Жило		04.88
Гл. спец.	Ханин		
Нач. отд.	Градобайнова		

Сетка арматурная С11

Стадия	Масса	Масштаб
Р	11.4	-
Лист	Листов 1	

Госстрой СССР ГПИ Ленинградский ВОДОКАНАЛПРОЕКТ

Формат А4.

ТП 901-1-97.88 Альбом V

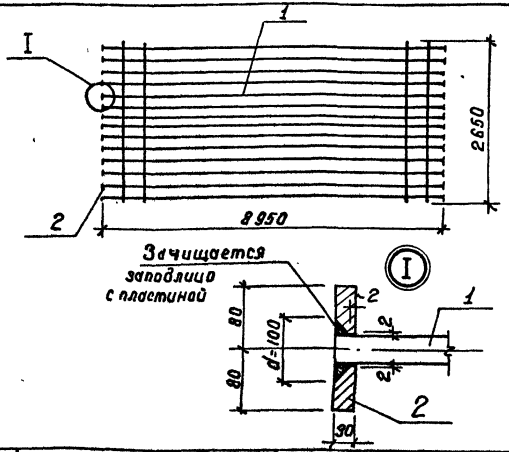

Формат	Зона	Поз.	Обозначение	Наименование	Кол.	Примеч.
				Документация		
А4			ТП901-1-9788-КЖИ2-ТТ	Технические требования		
				Сборочные единицы		
		1		1С 36А-III / 16А-III ГОСТ 23279-85 265×895 675/25	1	1059.7кг
				Детали		
Б4		2		-160×30 ГОСТ 103-76* ℓ=160	28	6.0 кг

Привязан

Инв. №

Инв. № подл. | Подпись и дата | Взам. инв. №

ТП 901-1-97.88-КЖИ2-С12

Разраб.	Кузякова	
Провер.	Лобаляева	
Вед. инж.	Андреева	
Рук. гр.	Лобаляева	
Н. контр.	Жило	
Гл. спец.	Жанин	
Нач. отд.	Радзабойников	

Сетка арматурная С12

Стадия	Масса	Масштаб
Р	1227.7	-
Лист	Листов 1	

Госстрой СССР ГПИ Ленинградский ВОДОКАНАЛПРОЕКТ

Формат А4

Привязан

Инв. №

Инв. № подл. | Подпись и дата | Взам. инв. №

Стадия	Масса	Масштаб
Лист	Листов	

Госстрой СССР ГПИ Ленинградский ВОДОКАНАЛПРОЕКТ

Формат А4

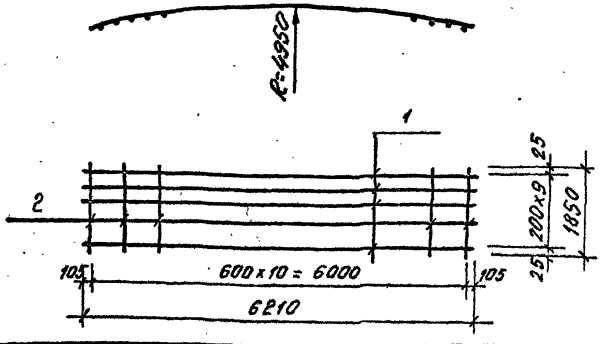

Формат	Зона	Поз.	Обозначение	Наименование	Кол.	Примеч.
				Документация		
А4			ТП 901-1-97.88 - КЖИ2-ТТ	Технические требования		
				Детали		
Б4		1		А-III-12 ГОСТ 5781-82* L=6210	10	5.6 кг
Б4		2		А-I-10 ГОСТ 5781-82* L=1850	11	1.14 кг.

Привязан

Инв. №

Подпись и дата | Взам. инв. №

Разраб.	Дроздова		03.88
Провер.	Андреева		03.88
Вед.инж.	Андреева		03.88
Рук.гр.	Поваляева		03.88
Нормак.	Жилло		04.88
Гл.спец.	Ханин		03.88
Нач.отд.	Грабовайлова		03.88

ТП 901-1-97.88 - КЖИ2-С14

Сетка арматурная С14

Стадия	Масса	Масштаб
Р	68.1	-
Лист	Листов 1	

Госстрой СССР ГПИ Ленинградский Водоканалпроект

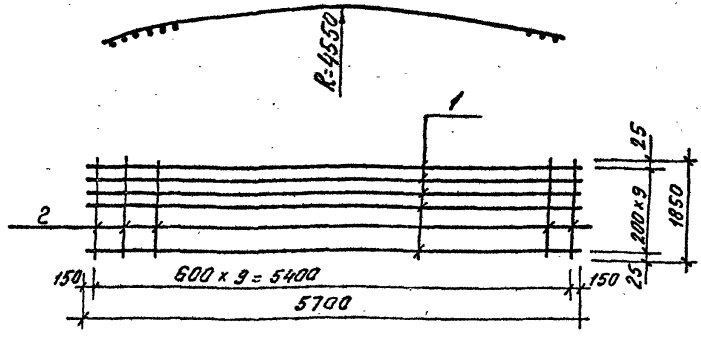

Формат	Зона	Поз.	Обозначение	Наименование	Кол.	Примеч.
				Документация:		
А4			ТП 901-1-97.88-КЖИ2-ТТ	Технические требования.		
				Детали		
Б4		1		А-III-12 ГОСТ 5781-82* L=5700	10	5.1 кг
Б4		2		А-I-10 ГОСТ 5781-82* L=1850	10	1.1 кг

Привязан

Инв. №

Подпись и дата | Взам. инв. №

Разраб.	Дроздова		03.88
Провер.	Поваляева		03.88
Вед.инж.	Андреева		03.88
Рук.гр.	Поваляева		03.88
Нормак.	Жилло		04.88
Гл.спец.	Ханин		03.88
Нач.отд.	Грабовайлова		03.88

ТП 901-1-97.88-КЖИ2-С13

Сетка арматурная С13

Стадия	Масса	Масштаб
Р	62.0	-
Лист	Листов 1	

Госстрой СССР ГПИ Ленинградский Водоканалпроект

ТП 901-1-97.88 Альбом V

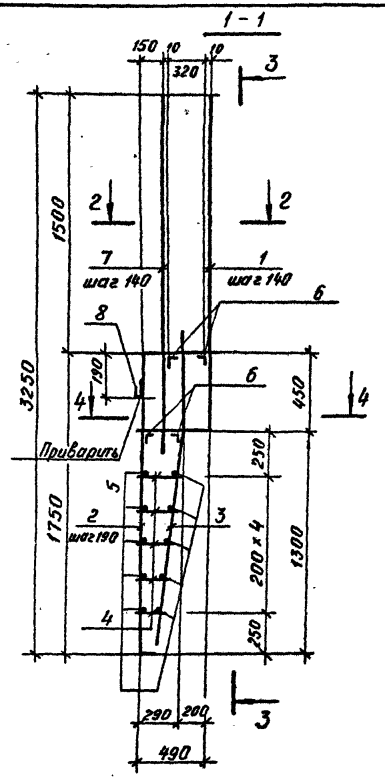

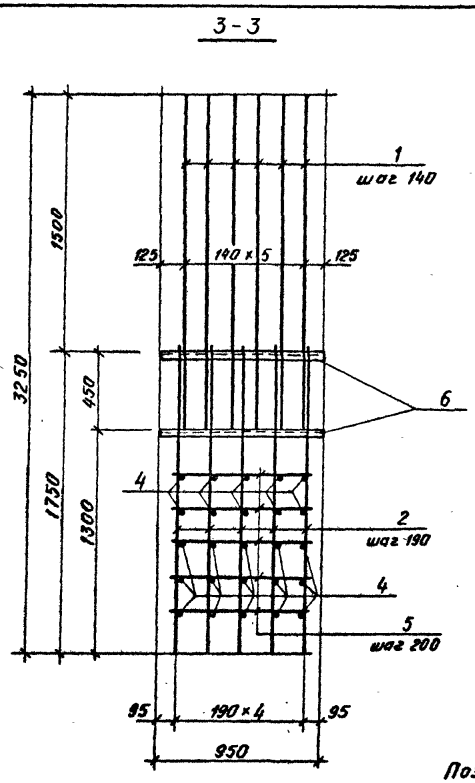

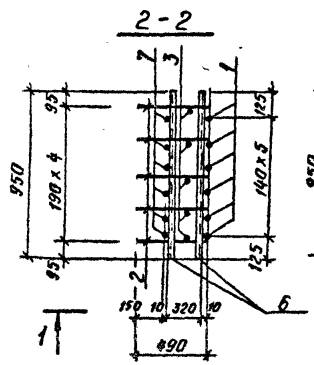

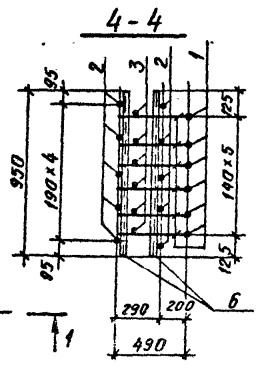

Формат	Зона	Поз	Обозначение	Наименование		Кол	Примечание
				Документация			
А4			ТП901-1-97.88-КЖИ2-ТТ	Технические требования			
				Детали			
				ГОСТ5781-82*			
БЧ		1*		А-III-20	ℓ=2450	6	6,0кг
БЧ		2*		А-III-20	ℓ=2400	5	5,9кг
БЧ		3*		А-III-12	ℓ=1800	5	1,6кг
БЧ		4*		А-I-10	ℓср=225	5×5	0,14кг
БЧ		5		А-I-10	ℓ=850	10	0,5кг
БЧ		6		L50×32×4 ГОСТ8510-86	ℓ=950	4	2,3кг
БЧ		7		А-III-20 ГОСТ5781-82*	ℓ=2150	6	5,3кг
БЧ		8*		А-I-8 ГОСТ5781-82*	ℓ=180	2	0,1кг

Поз.* 1,2,3,4,8 см. ведомость деталей

Поз. 8 приварить к крайним стержням каркаса $h_{шв}$=4мм, $b_{шв}$=10мм, $\ell_{шв}$=400мм.

Ведомость деталей

Поз.	Эскиз
1	1950, 500
2	1750, 100, 550
3	250, 1300, 500, 1280
4	100 + 350
8	60, 40, r=24

Провер.	Андреева		
Разраб.	Драздова		
Вед.инж.	Андреева		
Рук.гр.	Поваляева		
Н.контр.	Жило		
Гл.спец.	Ханим		
Нач.отд.	Грабовбимова		

Привязан

Инв. №

ТП 901-1-97.88-КЖИ2-КП1

Каркас КП1

Стадия	Масса	Масштаб
Р	116,6	—
Лист	Листов 1	

Госстрой СССР ГПИ Ленинградский водоканалпроект

Инв. № подл. | Подпись и дата | Взам. инв. №

ТП 901-1-97.88 Альбом V

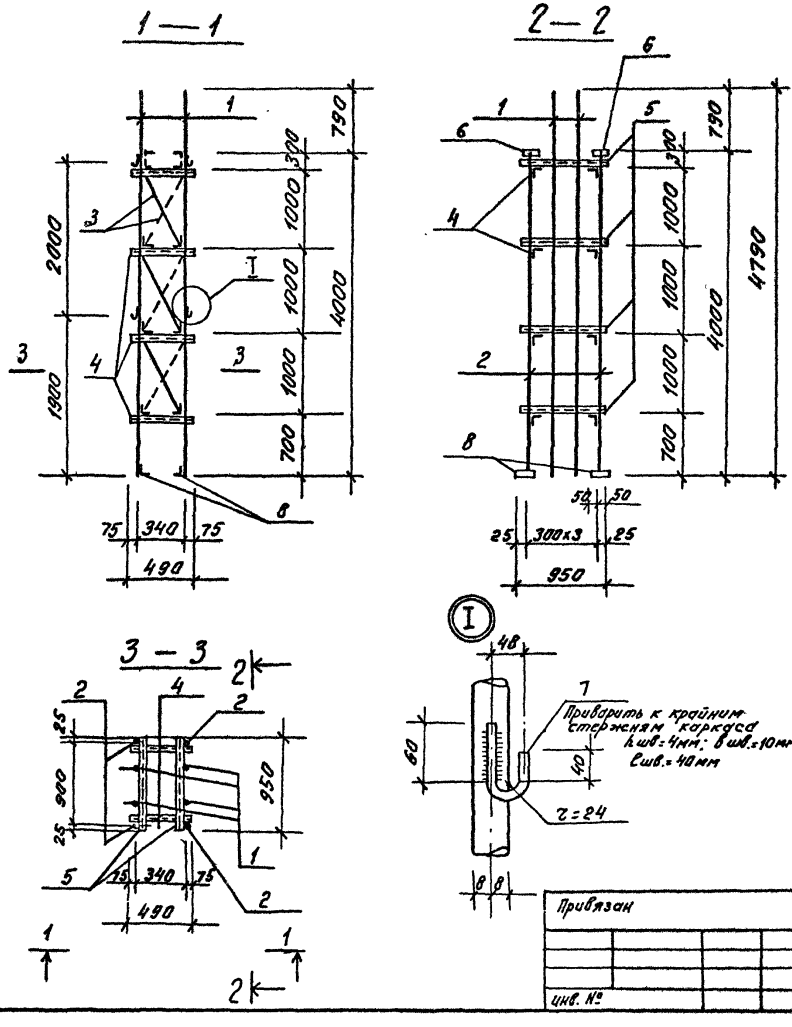

Формат	Зона	Поз.	Обозначение	Наименование	Кол.	Примеч.
				Документация		
А4			ТП 901-1-97.88-КЖИ2-ТТ	Технические требования		
				Детали		
Б4		1		А-III-16 ГОСТ 5781-82* l=4790	4	7.6кг
Б4		2		А-III-16 ГОСТ 5781-82* l=3980	4	6.3кг
Б4		3		А-I-10 ГОСТ 5781-82* l=1030	6	0.6кг
Б4		4		L50×32×4 ГОСТ 8510-86 l=490	8	1.2кг
Б4		5		L50×32×4 ГОСТ 8510-86 l=950	8	2.3кг
Б4		6*		L100×8 ГОСТ 8509-86 l=100	4	1.2кг
Б4		7*		А-I-8 ГОСТ 5781-82* l=180	8	0.1кг
Б4		8		L50×32×4 ГОСТ 8510-86 l=100	4	0.2кг

Поз* 6;7 см. ведомость деталей

ведомость деталей

Поз.	Эскиз
7	r=24 60 40
6	60 40 100 отв. 25×50

Разраб	Дроздова		
Провер.	Андреева		
Вед.инж	Андреева		
Рук. гр.	Поваляева		
Нормок.	Жила		04.88
Гл. спец.	Ханин		
Нач.отд.	Градобойнова		

Привязан

инв. №

ТП 901-1-97.88-КЖИ2-КП2

Каркас КП2

Стадия	Масса	Масштаб
Р	93.6	—

Лист | Листов

Госстрой СССР
ГПИ Ленинградский Водоканалпроект

Инв.№ подл. | Подпись и дата | Взам.инв.№

Формат А3

ТП 901-1-97.88 Альбом V

1 — 1

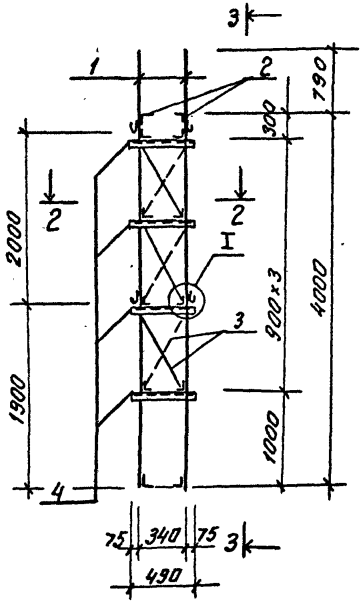

3 — 3

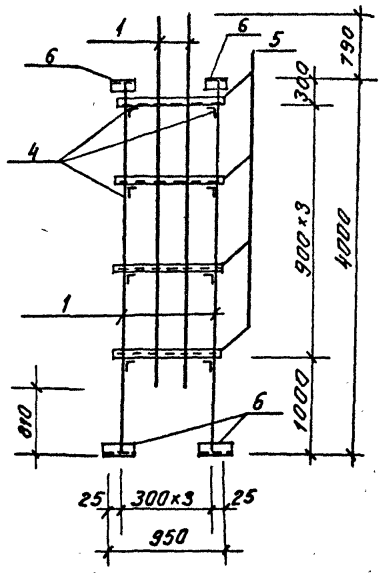

2 — 2

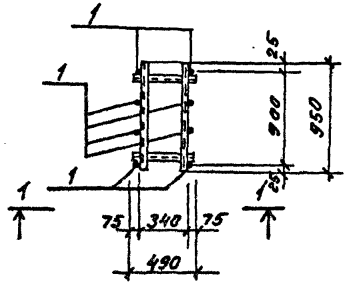

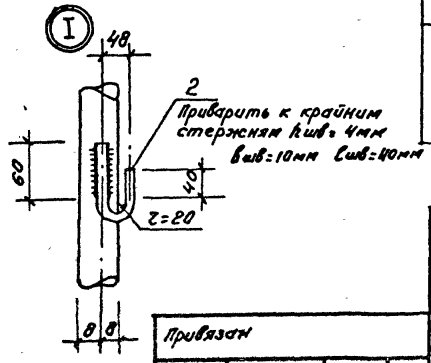

Формат	Зона	Поз.	Обозначение	Наименование	Кол.	Примеч.
				Документация		
А4			ТП 901-1-97.88-КЖИ2-ТТ	Технические требования		
				Детали		
Б4		1		А-III-16 ГОСТ 5781-82* ℓ=3980	8	6.3 кг.
Б4		2*		А-I-8 ГОСТ 5781-82* ℓ=180	8	0.1 кг.
Б4		3		А-I-10 ГОСТ 5781-82* ℓ=930	6	0.6 кг.
Б4		4		L50×32×4 ГОСТ 8510-86 ℓ=490	8	1.2 кг.
Б4		5		L50×32×4 ГОСТ 8510-86 ℓ=950	8	2.3 кг.
Б4		6*		L100×8 ГОСТ 8509-86 ℓ=100	8	1.2 кг.

Поз.* 6,2 см. ведомость деталей

Ведомость деталей

Поз.	Эскиз
2	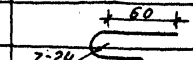
6	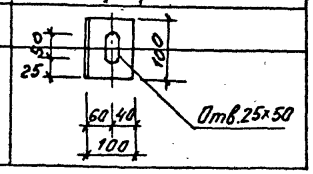

Привязан

Инв. №

Разраб.	Дроздова		
Провер.	Андреева		
Вед.инж.	Андреева		
Рук.гр.	Гобзяева		
Н.контр.	Жила		
Гл.спец.	Ханин		
Нач.отд.	Радовольнова		

ТП 901-1-97.88-КЖИ2-КП3

Каркас КП 3

Стадия	Масса	Масштаб
Р	92.4	-
Лист	Листов 1	

Госстрой СССР ГПИ Ленинградский Водоканалпроект

Инв.№ подл. | Подпись и дата | Взам.инв.№

сф 954-05 Формат А3

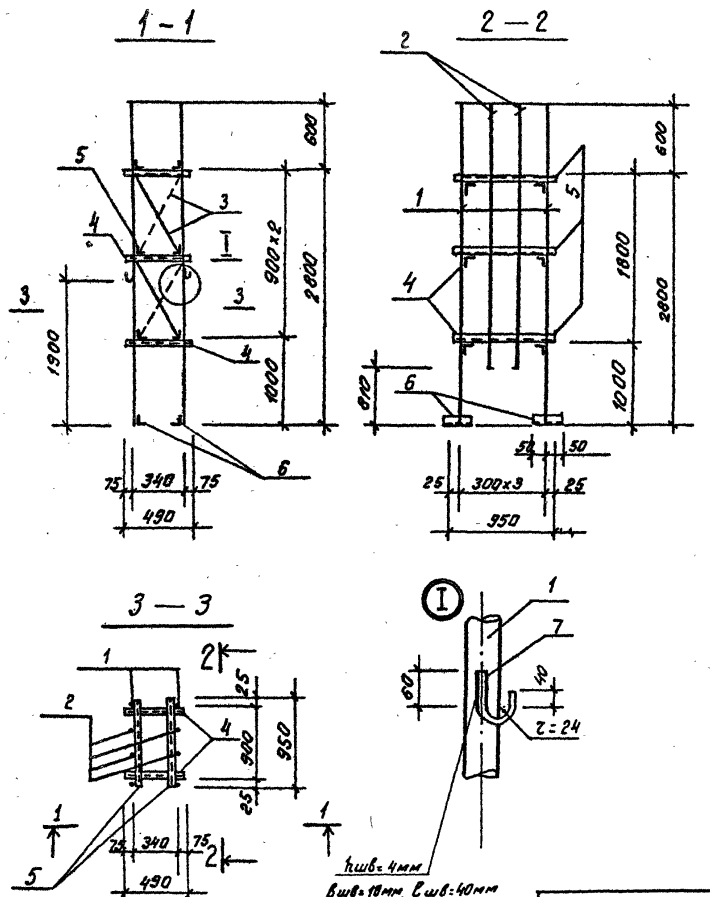

Формат	Зона	Поз.	Обозначение	Наименование	Кол.	Примеч.
				Документация		
А4			ТП901-1-97.88-КЖИ2-ТТ	Технические требования		
				Детали		
Б4		1		А-III-12 ГОСТ 5781-82* l=3390	4	3.1кг
Б4		2		А-III-12 ГОСТ 5781-82* l=2590	4	2.3кг.
Б4		3		А-I-10 ГОСТ 5781-82* l=960	4	0.6кг
Б4		4		L50×32×4 ГОСТ 8510-86 l=490	6	1.2кг
Б4		5		L50×32×4 ГОСТ 8510-86 l=950	6	2.3кг
Б4		6*		L100×8 ГОСТ 8509-86 l=100	4	1.2кг
Б4		7*		А-I-8 ГОСТ 5781-82* l=180	4	0.1кг.

Поз.* 6; 7 см. Ведомость деталей

Ведомость деталей

Поз.	Эскиз
6	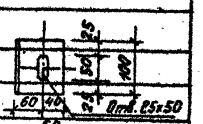
7	

Разраб.	Дроздова		
Проверил	Андреева		
Вед.инж.	Андреева		
Рук. гр.	Поваляева		
Нормок.	Жила		
Гл.спец.	Ханин		
Нач.отд.	Градобойнова		

Привязан

инв. №

ТП 901-1-97.88-КЖИ2-КП4

Каркас КП4

Стадия	Масса	Масштаб
Р	50.2	–

Лист | Листов 1

Госстрой СССР
ГПИ Ленинградский Водоканалпроект

формат А3

ТП 901-1-97.88 Альбом V

В.N подл. | Подпись и дата | Взам. инв.N

ТП 901-1-97.88 Альбом V

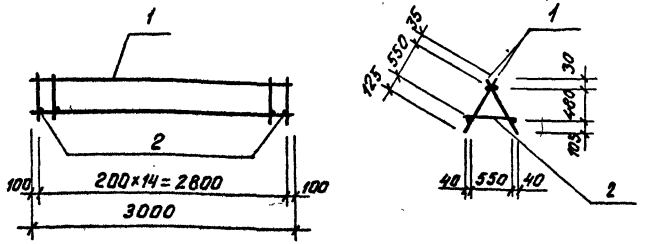

Формат	Зона	Поз.	Обозначение	Наименование	Кол.	Примеч.
				Документация:		
А4			ТП 901-1-97.88 -КЖИ2-ТТ	Технические требования		
				Сборочные единицы:		
А4		1	-КЖИ2-С10	сетка арматурная С10	2	13.2 кг
				Детали:		
Б4		2		А-I-12; ГОСТ 5781-82* ℓ=630	15	0.56 кг

Привязан

Инв. №

Согласовано

Инв. № подл. | Подпись и дата | Взам. инв. №

ТП 901-1-97.88 -КЖИ2-КП5

Провер.	Ловалева		
Разраб.	Ермолина		
Вед.инж.	Андреева		
Рук.гр.	Ловалева		
Н.контр.	Жила		88
Гл.спец.	Ханин		
Нач.отд.	Гребенникова		

Каркас КП5

Стадия	Масса	Масштаб
Р	34.8	-
Лист	Листов 1	

Госстрой СССР ГПИ Ленинградский Водоканалпроект

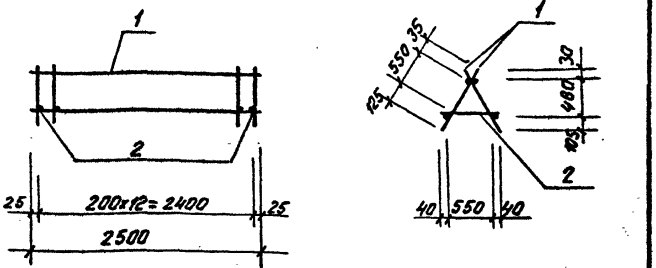

Формат	Зона	Поз.	Обозначение	Наименование	Кол.	Примеч.
				Документация:		
А4			ТП 901-1-97.88 -КЖИ2-ТТ	Технические требования		
				Сборочные единицы:		
А4		1	-КЖИ2-С11	сетка арматурная С11	2	11.4 кг
				Детали:		
Б4		2		А-I-12 ГОСТ 5781-82* ℓ=630	13	0.56 кг.

Привязан

Инв. №

Согласовано

Инв. № подл. | Подпись и дата | Взам. инв. №

ТП 901-1-97.88 -КЖИ2-КП6

Провер.	Ловалева		
Разраб.	Ермолина		
Вед.инж.	Андреева		
Рук.гр.	Ловалева		
Н.контр.	Жила		88
Гл.спец.	Ханин		
Нач.отд.	Гребенникова		

Каркас КП6

Стадия	Масса	Масштаб
Р	30.1	-
Лист	Листов 1	

Госстрой СССР ГПИ Ленинградский Водоканалпроект

ТП 901-1-97.88 Альбом V

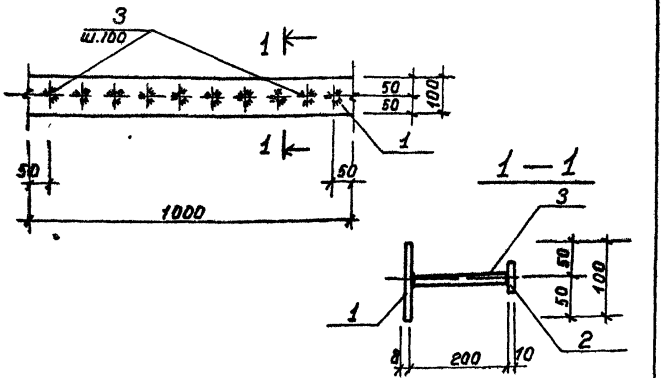

Формат	Зона	Поз.	Обозначение	Наименование	Кол.	Примеч.
				Документация		
А4			ТП901-1-97.88-КЖИ2-ТТ	Технические требования		
				Детали		
Б4		1		-100×8, ГОСТ 103-76* ℓ=1000	1	6.28кг
Б4		2		-50×10, ГОСТ 103-76* ℓ=50	10	0.20кг
Б4		3		А-III-12, ГОСТ 5781-82* ℓ=200	10	0.18кг

Привязан

инв. №

Инв. № подл. | Подпись и дата | Взам. инв. №

ТП 901-1-97.88-КЖИ2-М1

Разраб.	Костылева	
Провер.	Ловаляева	
Вед. инж.	Андреева	
Рук. гр.	Ловаляева	
Нормок	Жила	
Гл. спец.	Хакин	
Нач. отд	Градобойнова	

Изделие закладное М1

Стадия	Масса	Масштаб
Р	10.1кг	-
Лист	Листов 1	

Госстрой СССР ГПИ Ленинградский ВОДОКАНАЛПРОЕКТ

Формат А4

ТП 901-1-97.88 Альбом V

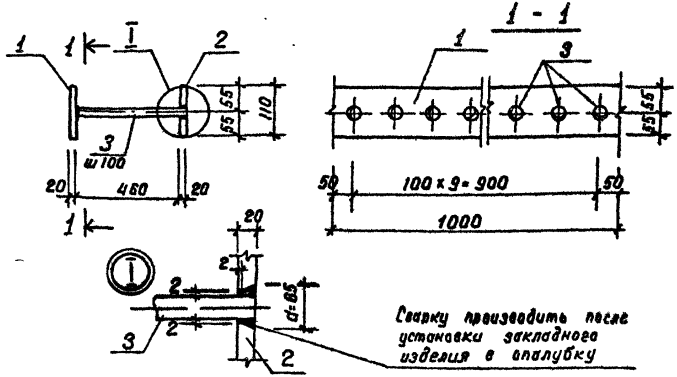

Формат	Зона	Поз.	Обозначение	Наименование	Кол.	Примеч.
				Документация		
А4			ТП901-1-97.88-КЖИ2-ТТ	Технические требования		
				Детали		
Б4		1		-110×20 ГОСТ 103-76* ℓ=1000	1	17.3кг
Б4		2		-110×20 ГОСТ 103-76* ℓ=1000	1	17.3кг
Б4		3		А-III-25 ГОСТ 5781-82* ℓ=480	10	2.0кг

Привязан

инв. №

Инв. № подл. | Подпись и дата | Взам. инв. №

ТП 901-1-97.88-КЖИ2-М2

Разраб.	Костылева	
Провер	Ловаляева	
Вед инж	Андреева	
Рук гр.	Ловаляева	
Нормок	Жила	
Гл. спец.	Хакин	
Нач отд	Градобойнова	

Изделие закладное М2

Стадия	Масса	Масштаб
Р	54.6	-
Лист	Листов 1	

Госстрой СССР ГПИ Ленинградский ВОДОКАНАЛПРОЕКТ

Формат А4

ТП 901-1-97.88 Альбом V

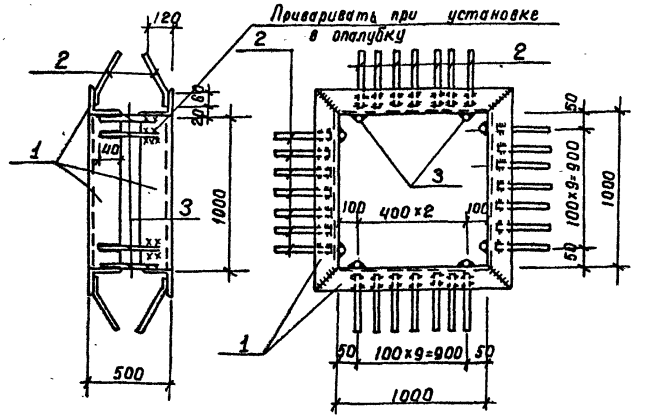

Формат	Зона	Поз.	Обозначение	Наименование	Кол.	Примеч.
				Документация		
А4			ТП 901-1-97.88-КЖИ2-ТТ	Технические требования		
				Детали		
Б4		1		L90×7 ГОСТ 8509-86 ℓ=1180	8	11.4 кг
Б4		2		А-II-10 ГОСТ 5781-82* ℓ=350	80	0.2 кг
Б4		3		А-I-10 ГОСТ 5781-82* ℓ=420	8	0.26 кг

Привязан

Инв. №

Взам. инв. № | Подпись и дата | Инв. № подл.

ТП 901-1-97.88-КЖИ2-МЗ

Разраб.	Костылева	
Провер.	Повзляева	
Вед. инж.	Андреева	
Рук. гр.	Повзляева	
Нормак.	Жила	
Гл. спец.	Ханин	
Нач. отд.	Градобойнова	

Изделие закладное М3

Стадия	Масса	Масштаб
Р	110.9	-
Лист	Листов 1	

Госстрой СССР ГПИ Ленинградский ВОДОКАНАЛПРОЕКТ

Формат А1

ТП 901-1-97.88 Альбом V

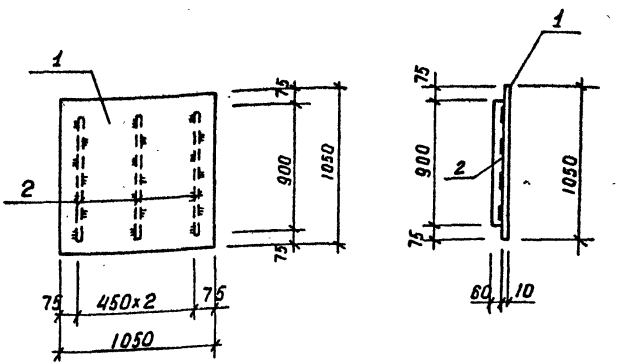

Формат	Зона	Поз.	Обозначение	Наименование	Кол.	Примеч.
				Документация		
А4			ТП 901-1-97.88-КЖИ2-ТТ	Технические требования		
				Детали		
Б4		1		1050×10 ГОСТ 19903-74* ℓ=1050	1	103.8 кг
Б4		2		60×5 ГОСТ 103-76* ℓ=900	3	3.4 кг

Привязан

Инв. №

Взам. инв. № | Подпись и дата | Инв. № подл.

ТП 901-1-97.88-КЖИ2-Щ1

Разраб.	Костылева	
Провер.	Повзляева	
Вед. инж.	Андреева	
Рук. гр.	Повзляева	
Нормак.	Жила	
Гл. спец.	Ханин	
Нач. отд.	Градобойнова	

Щит Щ1

Стадия	Масса	Масштаб
Р	114.0	-
Лист	Листов 1	

Госстрой СССР ГПИ Ленинградский ВОДОКАНАЛПРОЕКТ

Формат А1

ТП 901-1-97.88 Альбом V

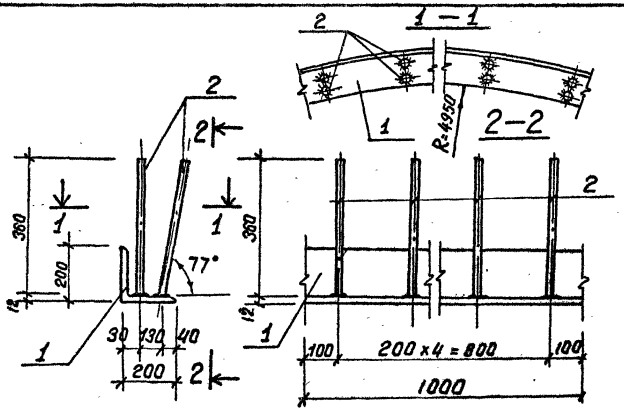

Формат	Зона	Поз.	Обозначение	Наименование	Кол.	Примеч.
				Документация		
А4			ТП 901-1-97.88-КЖИ2-ТТ	Технические требования.		
				Детали		
Б4		1		L 200×12; ГОСТ 8509-86	п.м. 1.0	37.0 кг
Б4		2		А-III-12; ГОСТ 5781-82*; ℓ=960	10	0.4 кг

Привязан

инв. №

ТП 901-1-97.88-КЖИ2-М4

Разраб.	Костылева		
Провер.	Павлявева		
Вед. инж.	Андреева		
Рук. гр.	Павлявева		
Нормак	Жило		04.88
Гл. спец.	Ханин		
Нач. отд.	Градобойнова		

Изделие закладное М4

Стадия	Масса	Масштаб
Р	41.0	-
Лист	Листов 1	

Госстрой СССР
ГПИ Ленинградский
ВОДОКАНАЛПРОЕКТ

Инв. № подл. | Подпись и дата | Взам. инв. №

Формат А4

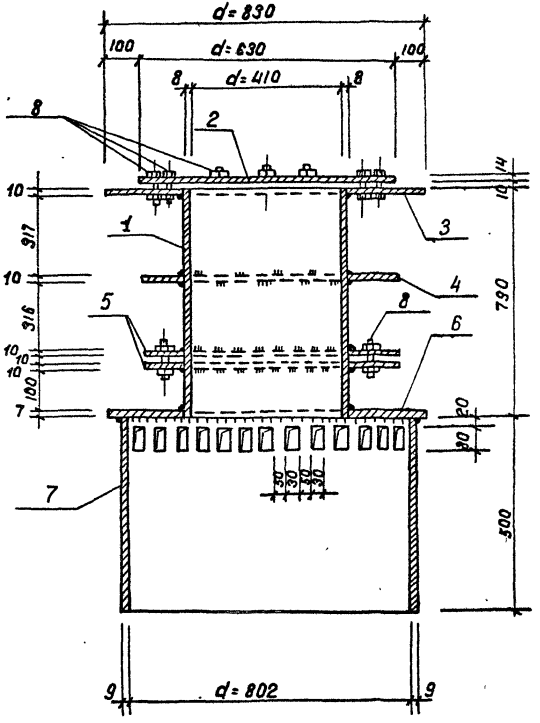

Формат	Зона	Поз.	Обозначение	Наименование	Кол.	Примеч.
				Документация		
А3			ТП901-1-9788-КЖИ-ТТ	Технические требования		
				Детали		
Б4		1		Труба 426×8 ГОСТ10704-76* ℓ=790	1	85.2кг
Д4		2		-630×14 ГОСТ19903-74* ℓ=630	1	43.7кг
Д4		3		-830×10 ГОСТ19903-74* ℓ=830	1	54.1 кг
Д4		4		-630×10 ГОСТ19903-74* ℓ=630	1	31.2кг
Б4		5		-630×10 ГОСТ19903-74* ℓ=630	2	31.2кг
Д4		6		-840×7 ГОСТ19903-74* ℓ=840	1	38.8кг
Б4		7		Труба 820×9 ГОСТ10704-76* ℓ=500	1	90.0кг
Б4		8		Болт М16×70 ГОСТ 7798-70*	24	
				Гайка М16 ГОСТ 5915-70*	24	0.1кг
				Шайба 16 ГОСТ 11371-78*	24	

Ст инж.	Ермолина		ТП 901-1-97.88-КЖИ-М5
Разраб.	Костылева		Закладное изделие М5
Провер.	Поваляева		Стадия: Р; Масса: 385.2; Масштаб: 1:10
Вед. инж	Андреева		Лист 1; Листов 2
Рук. гр.	Поваляева		Госстрой СССР ГПИ Ленинградский ВОДОКАНАЛПРОЕКТ
Нормок.	Жило		
Гл. спец.	Жанин		
Нач. отд.	Грабобойникова		

Привязан

Инв. №

Инв. № подл. | Подпись и дата | Взам. инв. №

ТП901-1-97.88 Альбом V

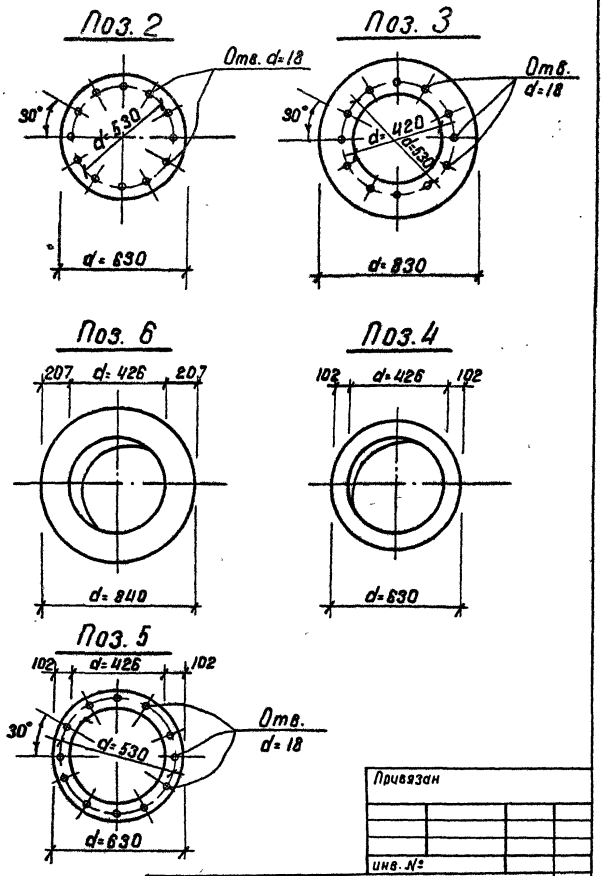

Привязан			
инв. №			

ТП901-1-97.88-КЖИ - М5	Лист 2

Инв. № подл. | Подпись и дата | Взам. инв. №

Формат А4

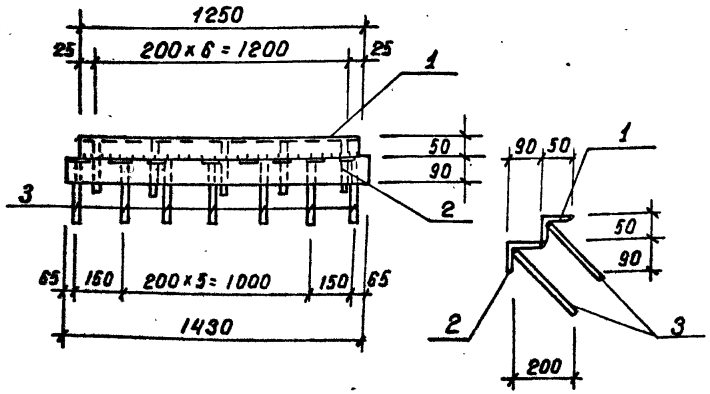

Формат	Зона	Поз.	Обозначение	Наименование	Кол.	Примеч.
				Документация		
А4			ТП 901-1-97.88-КЖИ2-ТТ	Технические требования		
				Детали		
Б4		1		L50×5 ГОСТ 8509-86 ℓ=1250	1	4.7кг
Б4		2		L90×6 ГОСТ 8509-86 ℓ=1430	1	11.9кг
Б4		3		А-III-12 ГОСТ 5781-82* ℓ=280	15	0.3кг

Привязан

Инв. №

Взам. инв. №

Подпись и дата

Инв. № подл.

Разраб.	Костылева		
Провер.	Повалляева		
Вед. инж.	Андреева		
Рук. гр.	Повалляева		
Нормок	Жило		04.88
Гл. спец.	Ханин		
Нач. отд.	Градобойнова		

ТП 901-1-97.88-КЖИ2-М7

Закладное изделие М7

Стадия	Масса	Масштаб
Р	21.1	1:25
Лист	Листов 1	

Госстрой СССР ГПИ Ленинградский ВОДОКАНАЛПРОЕКТ

Формат А4

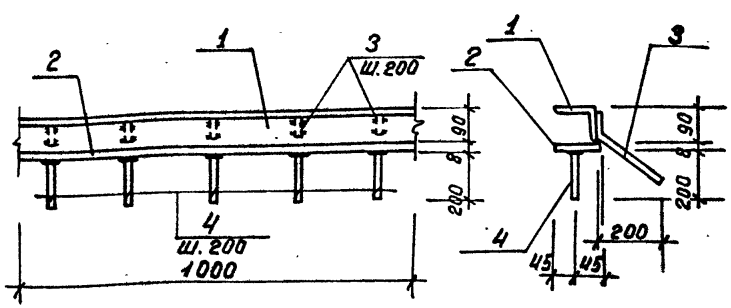

Формат	Зона	Поз.	Обозначение	Наименование	Кол.	Примеч.
				Документация		
А4			ТП 901-1-97.88-КЖИ2-ТТ	Технические требования		
				Детали		
Б4		1		L90×6 ГОСТ 8509-86 ℓ=1000	1	8.3кг
Б4		2		-90×8 ГОСТ 103-76* ℓ=1000	1	5.7кг
Б4		3		А-III-12 ГОСТ 5781-82* ℓ=330	5	0.3кг
Б4		4		А-III-12 ГОСТ 5781-82* ℓ=200	5	0.2кг

Привязан

Инв. №

Взам. инв. №

Подпись и дата

Инв. № подл.

Разраб.	Костылева		
Провер.	Повалляева		
Вед. инж	Андреева		
Рук. гр.	Повалляева		
Нормок	Жило		04.88
Гл. спец.	Ханин		
Нач. отд.	Градобойнова		

ТП 901-1-97.88-КЖИ2-М6

Закладное изделие М6

Стадия	Масса	Масштаб
Р	16.5	1:10
Лист	Листов 1	

Госстрой СССР ГПИ Ленинградский ВОДОКАНАЛПРОЕКТ

Формат А4

ТП901-1-97.88 Альбом V

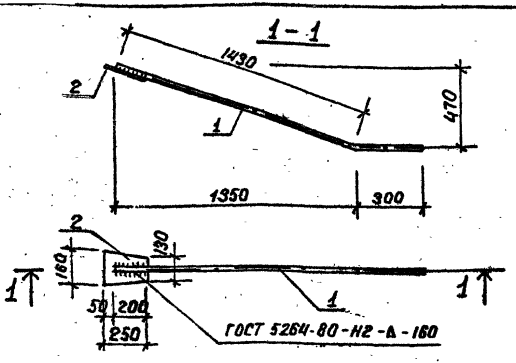

Формат	Зона	Поз.	Обозначение	Наименование	Кол.	Примеч.
				Документация		
А4			ТП901-1-97.88-КЖИ2-ТТ	Технические требования		
				Детали		
Б4		1		Л-III-36 ГОСТ 5781-82* ℓ=1730	1	13.8 кг
Б4		2		-130×12 ГОСТ 103-76* ℓ=250	1	3.8 кг

Привязан

инв. №

Взам. инв. №

Подпись и дата

Инв. № подл.

ТП901-1-97.88-КЖИ2-МС1

Изделие закладное МС 1

Провер.	Поваляева	
Разраб.	Котова	
Вед. инж.	Андреева	
Рук. гр.	Поваляева	
Н. контр.	Жило	01.88
Гл. спец.	Ханин	
Нач. отд.	Градобойнова	

Стадия	Масса	Масштаб
Р	17.6	1:20

Лист | Листов 1

Госстрой СССР
ГПИ Ленинградский
ВОДОКАНАЛПРОЕКТ

Формат А4

ТП901-1-97.88 Альбом V

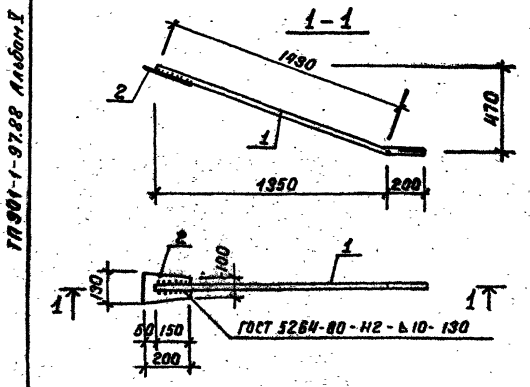

Формат	Зона	Поз.	Обозначение	Наименование	Кол.	Примеч.
				Документация		
А4			ТП 901-1-97.88-КЖИ2-ТТ	Технические требования		
				Детали		
Б4		1		Л-III-25 ГОСТ 5781-82* ℓ=1630	1	6.3 кг
Б4		2		-100×10 ГОСТ 103-76* ℓ=200	1	2.0 кг

Привязан

инв. №

Взам. инв. №

Подпись и дата

Инв. № подл.

ТП 901-1-97.88-КЖИ2-МС2

Изделие соединительное МС 2

Провер.	Поваляева	
Разраб.	Котова	
Вед. инж.	Андреева	
Рук. гр.	Поваляева	
Н. контр.	Жило	01.88
Гл. спец.	Ханин	
Нач. отд.	Градобойнова	

Стадия	Масса	Масштаб
Р	8.3	1:20

Лист | Листов 1

Госстрой СССР
ГПИ Ленинградский
ВОДОКАНАЛПРОЕКТ

Формат А4

ТП901-1-97.88 Альбом V

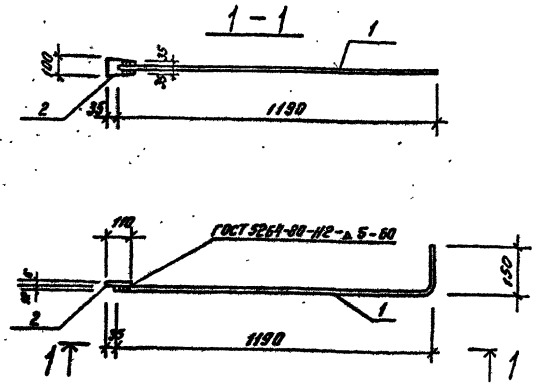

Формат	Зона	Поз.	Обозначение	Наименование	Кол.	Примеч.
				Документация		
А4			ТП901-1-97.88-КЖИ2-ТТ	Технические требования		
				Детали		
Б4		1		А-III-12 ГОСТ 5781-82* ℓ=1340	1	1.2 кг.
Б4		2		-100х6 ГОСТ 103-76* ℓ=110	1	0.5 кг.

Привязан:

Инв. №

Взам. инв. №

Подпись и дата

Инв. № подл.

Разраб.	Кизякова		
Вед. инж.	Андреева		
Рук. гр.	Поваляева		02.88
Н. контр.	Жило		02.88
Гл. спец.	Ханин		02.88
Нач. отд.	Градобойнова		

ТП901-1-97.88-КЖИ2-МС3

Изделие соединительное МС 3

Стадия	Масса	Масштаб
Р	1.7	–

Лист | Листов: 1

Госстрой СССР ГПИ Ленинградский Водоканалпроект.

Формат А4

gost.e-ecolog.ru

ТП901-1-97.88 Альбом V

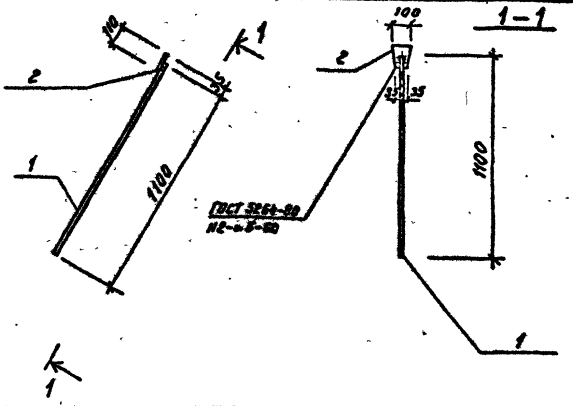

Формат	Зона	Поз.	Обозначение	Наименование	Кол.	Примеч.
				Документация		
А4			ТП901-1-97.88-КЖИ2-ТТ	Технические требования		
				Детали		
Б4		1		А-III-12 ГОСТ 5781-82* ℓ=1100	1	1.0 кг.
Б4		2		-100х6 ГОСТ 103-76* ℓ=110	1	0.5 кг.

Привязан

Инв. №

Взам. инв. №

Подпись и дата

Инв. № подл.

Разраб.	Кизякова		
Проверил	Поваляева		
Вед. инж.	Андреева		
Рук. гр.	Поваляева		02.88
Н. контр.	Жило		02.88
Гл. спец.	Ханин		02.88
Нач. отд.	Градобойнова		

ТП901-1-97.88 -КЖИ2-МС4

Изделие соединительное МС 4

Стадия	Масса	Масштаб
Р	1.5	–

Лист | Листов: 1

Госстрой СССР ГПИ Ленинградский Водоканалпроект

Формат А4