ТИПОВОЙ ПРОЕКТ

901 - 1 - 97.88

ВОДОЗАБОРНЫЕ СООРУЖЕНИЯ ПРОИЗВОДИТЕЛЬНОСТЬЮ ОТ 0,5 ДО 1,0 $м^3/с$ ДЛЯ АМПЛИТУДЫ КОЛЕБАНИЯ УРОВНЯ ВОДЫ 10,0 м

АЛЬБОМ IV

СТРОИТЕЛЬНЫЕ ИЗДЕЛИЯ /НАДЗЕМНАЯ ЧАСТЬ/

СФ ЦИТП 620062, г.Свердловск, ул.Чебышева, 4
Зак. 1698 инв. СФ 954-04 тираж 50
Сдано в печать 27.04.1989 Цена 3-96

сф 954-04

Привязан

Инв. №

gost.e-ecolog.ru

ТИПОВОЙ ПРОЕКТ
901-1-97.88

ВОДОЗАБОРНЫЕ СООРУЖЕНИЯ ПРОИЗВОДИТЕЛЬНОСТЬЮ ОТ 0,5 ДО 1,0 $м^3/с$ ДЛЯ АМПЛИТУДЫ КОЛЕБАНИЯ УРОВНЯ ВОДЫ 10,0 м

АЛЬБОМ IV
СТРОИТЕЛЬНЫЕ ИЗДЕЛИЯ /НАДЗЕМНАЯ ЧАСТЬ/

© СФ ЦИТП Госстрой СССР, 1988.

УТВЕРЖДЕН ГОССТРОЕМ СССР Протокол от 06.04.1988г №25
ВВЕДЕН В ДЕЙСТВИЕ в/о „Союзводоканалниипроект" приказ №201 от 05.07.1988 г.

РАЗРАБОТАН
ГОСУДАРСТВЕННЫМ ПРОЕКТНЫМ ИНСТИТУТОМ
ЛЕНИНГРАДСКИЙ ВОДОКАНАЛПРОЕКТ
ГЛАВНЫЙ ИНЖЕНЕР ИНСТИТУТА Г.А КОНДРАТЕНКО
ГЛАВНЫЙ ИНЖЕНЕР ПРОЕКТА Ю.В.БЕЛЯЕВ

СФ 954-04

Привязан

Инв.№

ТП 901-1-97.88 Альбом IV

Формат	Обозначение	Наименование	Стр.	Примечание
А3	901-1-97.88-КЖИ1-ДО	Ведомость листов Выпуска	2	
А3	-КЖИ1-ДО	Ведомость листов Выпуска	3	
А4	-КЖИ1-ТТ	Технические требования на изготовление сборных железобетонных арматурных и закладных изделий	4	
А3	-КЖИ1-1КВ4-4-1	Колонна 1КВ4-4-1	5	
А3	-КЖИ1-1КВ4-4-2	Колонна 1КВ4-4-2	6	
А3	-КЖИ1-1КВ4-4-3	Колонна 1КВ4-4-3	7	
А3	-КЖИ1-1КВ4-4-4	Колонна 1КВ4-4-4	8	
А3	-КЖИ1-1КВ4-4-5	Колонна 1КВ4-4-5	9	
А3	-КЖИ1-1КВ4-4-6	Колонна 1КВ4-4-6	10	
А3	-КЖИ1-1КВ4-4-7	Колонна 1КВ4-4-7	11	
А3	-КЖИ1-1КВ4-4-8	Колонна 1КВ4-4-8	12	
А3	-КЖИ1-7КФ97-1-1	Колонна 7КФ97-1-2	13	
А3	-КЖИ1-7КФ97-1-2	Колонна 7КФ97-1-2	14	
А4	-КЖИ1-1БДР12-1АIVт-1	Балка 1БДР12-1АIVт-1	16	
А4	-КЖИ1-1БДР12-1АIVт-2	Балка 1БДР12-1АIVт-2		
А4	-КЖИ1-2ПВ6-5АIVт-4-1-5ОППН-40П	Плита 2ПВ6-5АIVт-4-1-5ОППН-40П	16	
А4	-КЖИ1-2ПГ6-3АIVт-1-5ОППН-40П	Плита 2ПГ6-3АIVт-1-5ОППН-40П		
А4	-КЖИ1-2ПГ6-3АIVт-2-5ОППН-40П	Плита 2ПГ6-3АIVт-2-5ОППН-40П	17	
А4	-КЖИ1-2ПВ6-3АIVт-4-1-5ОППН-40П	Плита 2ПВ6-3АIVт-4-1-5ОППН-40П		
А3	-КЖИ1-2ПС15.12.20-А-74; ПС30.12.20-6А-75	Панели простенков 2ПС15.12.2.0-А-74; ПС30.12.20-6А-75	18	
А4	-КЖИ1-П23д-3-1	Плита П23д-3-1	19	
А4	-КЖИ1-ОП1	Опорная подушка СП1	20	
А4	-КЖИ1-Б1	Балка Б1		

Формат	Обозначение	Наименование	Стр.	Примечание
А4	901-1-97.88-КЖИ1-С1	Сетка арматурная С1	21	
А4	-КЖИ1-С2	Сетка арматурная С2		
А4	-КЖИ1-С3	Сетка арматурная С3	22	
А4	-КЖИ1-С4	Сетка арматурная С4		
А4	-КЖИ1-С5	Сетка арматурная С5	23	
А4	-КЖИ1-С6	Сетка арматурная С6		
А4	-КЖИ1-С7	Сетка арматурная С7	24	
А4	-КЖИ1-С8	Сетка арматурная С8		
А4	-КЖИ1-С9	Сетка арматурная С9	25	
А4	-КЖИ1-С10	Сетка арматурная С10		
А4	-КЖИ1-С11	Сетка арматурная С11	26	
А4	-КЖИ1-С12	Сетка арматурная С12		
А4	-КЖИ1-С13	Сетка арматурная С13	27	
А4	-КЖИ1-С14	Сетка арматурная С14		
А4	-КЖИ1-С15	Сетка арматурная С15	28	
А4	-КЖИ1-С16	Сетка арматурная С16		

Взам. инв. №

Подпись и дата

Инв. № подл.

Привязан

Инв. №

Провер.	Андреева		
Разраб.	Котова		
Ведущ.	Андреева		
Рук. гр.	Поваляева		12.88
Н. контр.	Жило		12.88
Гл. спец.	Ханин		12.88
Нач. отд.	Градобойнова		12.88

ТП 901-1-97.88-КЖИ1-ДО

Ведомость листов Выпуска

Стадия	Лист	Листов
Р	1	2

Госстрой СССР ГПИ Ленинградский ВОДОКАНАЛПРОЕКТ

Формат А3

ТП 901-1-97.88 Альбом IV

Формат	Обозначение	Наименование	Стр.	Примечание
А4	901-1-97.88-КЖИ1-С17	Сетка арматурная С17	29	
А4	-КЖИ1-С18	Сетка арматурная С18		
А4	-КЖИ1-С19	Сетка арматурная С19	30	
А4	-КЖИ1-С20	Сетка арматурная С20		
А4	-КЖИ1-С21	Сетка арматурная С21	31	
А4	-КЖИ1-С22	Сетка арматурная С22		
А4	-КЖИ1-С23	Сетка арматурная С23	32	
А4	-КЖИ1-С24	Сетка арматурная С24		
А4	-КЖИ1-С25	Сетка арматурная С25	33	
А4	-КЖИ1-С26	Сетка арматурная С26		
А4	-КЖИ1-С27	Сетка арматурная С27	34	
А4	-КЖИ1-С28	Сетка арматурная С28		
А4	-КЖИ1-С29	Сетка арматурная С29	35	
А4	-КЖИ1-С30	Сетка арматурная С30	36	
А4	-КЖИ1-С31	Сетка арматурная С31		
А3	-КЖИ1 Узлы А, Б, В, Г, Д	Узлы „А"; „Б"; „В"; „Г"; „Д"	37	
А4	-КЖИ1-МС1	Изделие соединительное МС1	38	
А4	-КЖИ1-К1	Крюк К1		
А3	-КЖИ1-РШ1	Решетка РШ1	39	
А3	-КЖИ1-РШ2	Решетка РШ2	40	
А4	-КЖИ1-РШ3	Решетка РШ3	41	
А4	-КЖИ1-М1	Изделие закладное М1		
А4	-КЖИ1-М2	Изделие закладное М2	42	
А4	-КЖИ1-М3	Изделие закладное М3		

Формат	Обозначение	Наименование	Стр.	Примечание
А4	901-1-97.88-КЖИ1-М4	Изделие закладное М4	43	
А4	-КЖИ1-М5	Изделие закладное М5		
А4	-КЖИ1-М6	Изделие закладное М6	44	
А4	-КЖИ1-М7	Изделие закладное М7		
А4	-КЖИ1-ЩП1	Щит ЩП1	45	
А4	-КЖИ1-ЩП2	Щит ЩП2		
А4	-КЖИ1-ЩП3	Щит ЩП3	46	
А4	-КЖИ1-ЩП4	Щит ЩП4		
А4	-КЖИ1-ЩП5	Щит ЩП5	47	
А4	-КЖИ1-ЩП6	Щит ЩП6		
А4	-КЖИ1-ЩП7	Щит ЩП7	48	
А4	-КЖИ1-ЩП8	Щит ЩП8		
А4	-КЖИ1-ЩП9	Щит ЩП9	49	
А4	-КЖИ1-ЩП10	Щит ЩП10		
А4	-КЖИ1-ЩП11	Щит ЩП11	50	
А4	-КЖИ1-ЩП12	Щит ЩП12		
А4	-КЖИ1-ЩП13	Щит ЩП13	51	
А4	-КЖИ1-ЩП14	Щит ЩП14		

Взам. инв. №

Подпись и дата

Инв. № подл.

Привязан

Инв. №

ТП 901-1-97.88-КЖИ1-ДО

Лист 2

Формат А3

ТП901-1-97.88 Альбом IV

1. Плоские арматурные изделия следует изготовлять при помощи контактной точечной сварки. Сварку сеток и каркасов производить во всех точках пересечения стержней.
2. Объединение плоских каркасов в пространственные производить в кондукторах при помощи электросварочных клещей.
3. Размеры сеток и каркасов даны по осям и торцам стержней.
4. Сварку металлоконструкций производить электродами Э42 ГОСТ 9467-75. в соответствии с ГОСТ 14098-85 „Соединения сварные арматуры и закладных изделий железобетонных конструкций. Основные типы конструкций и размеры".
5. Сварку тавровых соединений круглых стержней с листовым прокатом закладных изделий выполнять под слоем флюса.
6. Толщину неоговоренных сварных швов принять по наименьшей толщине свариваемых элементов.
7. Сборные железобетонные изделия изготавливать, маркировать и транспортировать в строгом соответствии с ГОСТ 13015.0-83*; ГОСТ 13015.1-81; ГОСТ 13015.2-81; ГОСТ 13015.4-84.
8. Фиксация закладных изделий осуществляется путем крепления их к опалубочной форме.

Привязан

Инв. №

Инв.№подл. | Подпись и дата | Взам.инв.№

Разраб.	Костылева		
Пробер.	Поваляева		
Вед.инж.	Андреева		
Рук. гр.	Поваляева		01.89
Н.контр.	Жило		12.88
Гл.спец.	Ханин		01.89
Нач.отд.	Градободнова		01.89

ТП 901-1-97.88-КЖИ1-ТТ

Технические требования на изготовление сборных железобетонных арматурных и закладных изделий

Стадия	Лист	Листов
Р	1	

Госстрой СССР ГПИ Ленинградский Водоканалпроект

Привязан

Инв. №

Инв.№подл. | Подпись и дата | Взам.инв.№

Стадия	Лист	Листов

Госстрой СССР ГПИ Ленинградский Водоканалпроект

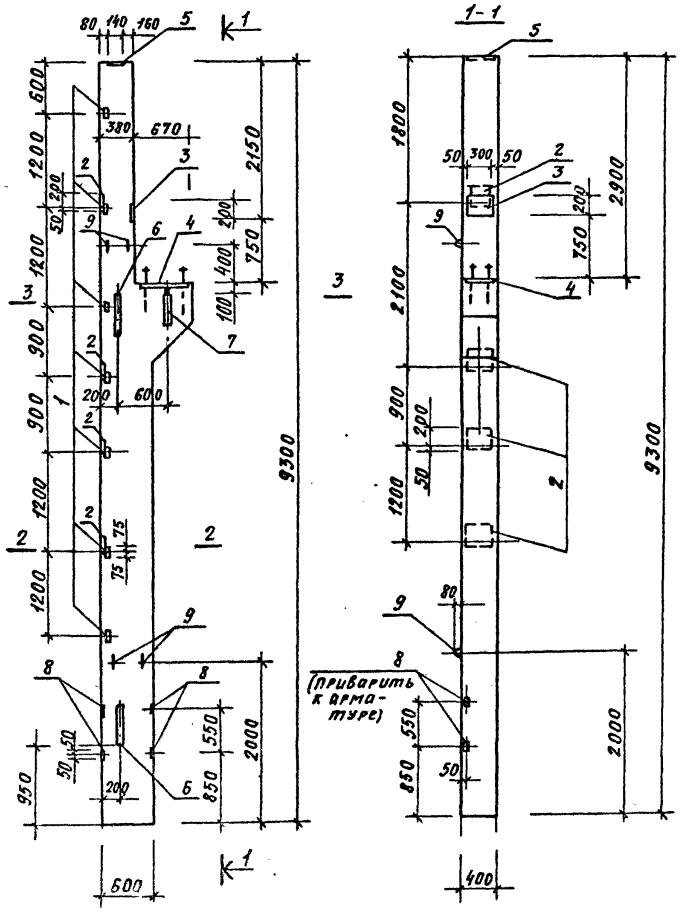

Формат	Зона	Поз.	Обозначение	Наименование	Кол.	Примеч.
				Сборочные единицы		
			1.424.1-5 в.1	Колонна 1К84-4		
				Изделия закладные		
		1	1.424.1-5 в.5	М1-14	7	1,8 кг
		2	1.424.1-5 в.5	МН20	4	8,2 кг
		3	1.424.1-5 в.5	МН6	1	5,7 кг
		4	1.424.1-5 в.5	МН10	1	23,0 кг
		5	1.424.1-5 в.5	М2-32	1	7,2 кг
		6	1.424.1-5 в.5	МН11	2	27,1 кг
		7	1.424.1-5 в.5	МН12	1	9,0 кг
		8	1.424.1-5 в.5	МН17	4	0,7 кг
		9	3.400-7 в.1	М16-200	4	1,4 кг

Ведомость расхода стали на дополнительные закладные изделия, кг

Марка элемента	Изделия закладные														Всего
	Арматура класса								Прокат марки						
	А-I				А-III				Вст3кп2						
	ГОСТ 5781-82*				ГОСТ 5781-82*				ГОСТ 8509-86	ГОСТ 19903-74*					
	16			Итого	10/12	14/22	25/—	Итого	1.63×5	δ=8/δ=10	δ=12/δ=14	δ=20/—	Итого		
1К84-4-1	5,6			5,6	1,2/14,9	3,0/7,2	1,6/—	27,9	10,5	25,4/22,8	18,8/6,0	35,4/—	118,9	152,4	

Остальное - смотреть колонну 1К84-4 серии 1.424.1-5 в.1

Провер	Поваляева		
Разраб	Костылева		
Вед инж	Андреева		
Рук. гр	Поваляева		
Н. контр	Жило		
Гл. спец	Хилин		
Нач. отд	Градобойнова		

Привязан

Инв. №

ТП 901-1-97.88-КЖИ1-1К84-4-1

Колонна 1К84-4-1

Стадия	Масса	Масштаб
Р	5200	1:50

Лист | Листов 1

Госстрой СССР
ГПИ Ленинградский
ВОДОКАНАЛПРОЕКТ

ТП 901-1-97.88 Альбом IV

Инв. № подл. | Подпись и дата | Взам. инв. №

Формат А3

ТП 901-1-97.88 Альбом III

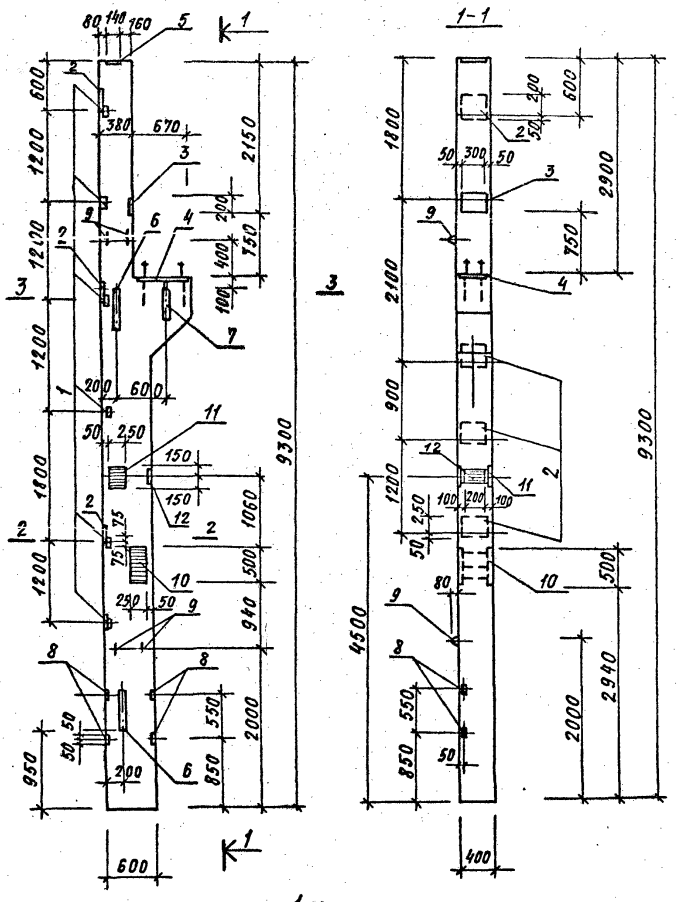

Формат	Зона	Поз.	Обозначение	Наименование	Кол.	Примеч.
				Сборочные единицы		
			1.424.1-5 В.1	Колонна 1К84-4		
				Изделия закладные		
		1	1.424.1-5 В.5	М1-14	6	1,8 кг
		2	1.424.1-5 В.5	МН 20	3	8,2 кг
		3	1.424.1-5 В.5	МН6	1	5,7 кг
		4	1.424.1-5 В.5	МН 10	1	23,0 кг
		5	1.424.1-5 В.5	М2-32	1	7,2 кг
		6	1.424.1-5 В.5	МН11	2	
		7	1.424.1-5 В.5	МН12	1	9,0 кг
		8	1.424.1-5 В.5	МН17	4	0,7 кг
		9	3.400-7 В.1	М16-200	4	1,4 кг
		10	1.400-15. В.1	МН215-5	1	27,3 кг
		11	1.400-15 В.1	МН 208-5	1	10,4 кг
		12	1.400-15 В.1	МН 117-1	1	2,4 кг

Ведомость расхода стали на дополнительные закладные изделия, кг

Марка элемента	Изделия закладные														Всего
	Арматура класса							Прокат марки							
	А-I			А-III				Вст 3 кп 2							
	ГОСТ 5781-82*			ГОСТ 5781-82*				ГОСТ 8509-86	ГОСТ 19903-74*						
	ф16		Итого	8	10	12/14	16/25	Итого	L 63х5	δ=6/δ=8	δ=10/δ=12	δ=14/δ=20	Итого		
1К84-4-2	5,6		5,6	0,5	2,2	12,2/30	3,7/7,6	29,2	9,0	1,9/33,9	17,1/42,4	6,0/35,4	145,7		180,5

Остальное- смотреть колонну 1К84-4 серии 1.424.1-5 В.1

Привязан	Провер.	Поваляева	
	Разраб.	Костылева	
	Вед.инж.	Андреева	
	Рук. гр.	Поваляева	02.88
	Н.контр	Жило	02.88
	Гл.спец.	Ханин	02.88
Инв. №	Нач.отд.	Градобойнова	02.88

ТП901-1-97.88-КЖИ1-1К84-4-2

Колонна 1К84-4-2

Стадия	Масса	Масштаб
Р	5200	1:50
Лист	Листов 1	

Госстрой СССР ГПИ Ленинградский Водоканалпроект

Инв. № подл. | Подпись и дата | Взам. инв. №

Формат А3

ТП 901-1-97.88 Альбом IV

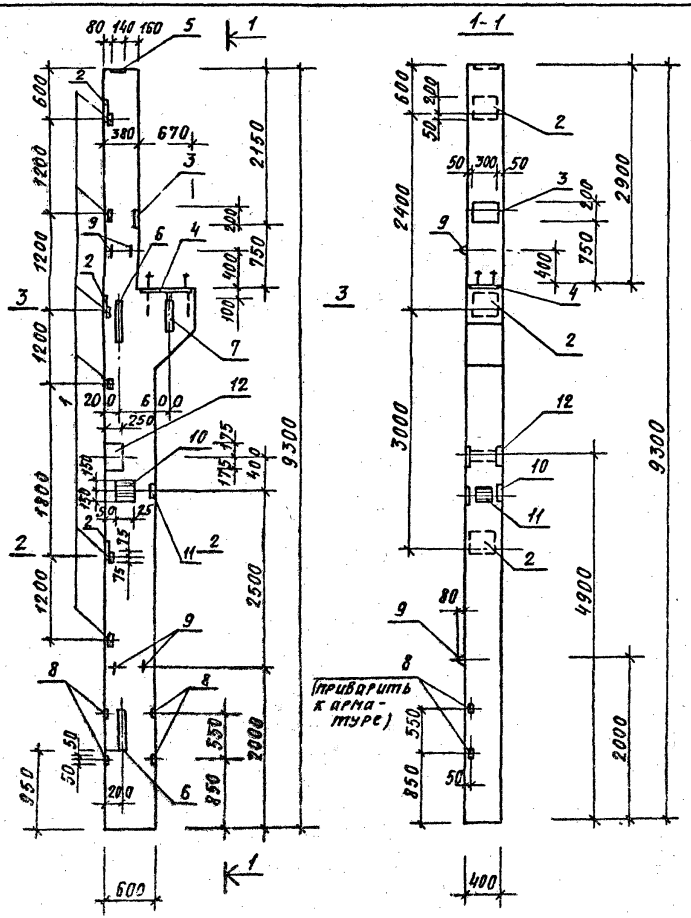

Формат	Зона	Поз.	Обозначение	Наименование	Кол.	Примеч.
				Сборочные единицы		
			1.424.1-5 В1	Колонна 1К84-4		
				Изделия закладные		
		1	1.424.1-5 В.5	М1-14	6	1,8 кг
		2	1.424.1-5 В.5	МН20	3	8,2 кг
		3	1.424.1-5 В.5	МН6	1	5,7 кг
		4	1.424.1-5 В.5	МН10	1	23,0 кг
		5	1.424.1-5 В.5	М2-32	1	7,2 кг
		6	1.424.1-5 В.5	МН11	2	27,1 кг
		7	1.424.1-5 В.5	МН12	1	3,0 кг
		8	1.424.1-5 В.5	МН17	4	0,7 кг
		9	3.400-7 В.1	М16-200	4	1,4 кг
		10	1400-15 В.1	МН208-5	1	10,4 кг
		11	1400-15 В.1	МН117-1	1	2,4 кг
		12	1.424.1-5 В.5	МН5	1	24,7 кг

Ведомость расхода стали на дополнительные закладные изделия, кг

Марка элемента	Изделия закладные																Всего
	Арматура класса									Прокат марки							
	А-I			А-III						Вст3кп2							
	ГОСТ 5781-82*			ГОСТ 5781-82*						ГОСТ 8509-86	ГОСТ 19903-74*						
	16		Итого	8	10	12	14	22	25	20	L63х5	6-6	6-8	8-10	8-12	8-14	8-20	Итого	
1К84-4-3	5,6		5,6	0,5	2,2	12,1	3,0	7,2	1,6	6,0	9,0	4,9	3,6	17,1	12,8	24,2	35,1	133,2	180,4

Остальное- смотреть колонну 1К84-4 серии 1.424.1-5 В.1

Привязан			
Инв. №			

Провер.	Поваляева		
Разраб.	Костылева		
Ведущ.	Андреева		
Рук. гр.	Поваляева		01.88
Н.контр.	Жила		88
Гл. спец.	Ханин		88
Нач. отд.	Гродзовинова		88

ТП 901-1-97.88-КЖИ1-1К84-4-3

Колонна 1К84-4-3

Стадия	Масса	Масштаб
Р	5200	1:50
Лист	Листов 1	

Госстрой СССР ГПИ Ленинградский Водоканалпроект

Инв. № подл. | Подпись и дата | Взам. инв. №

Формат А3

ТП901-1-97.88 Альбом IV

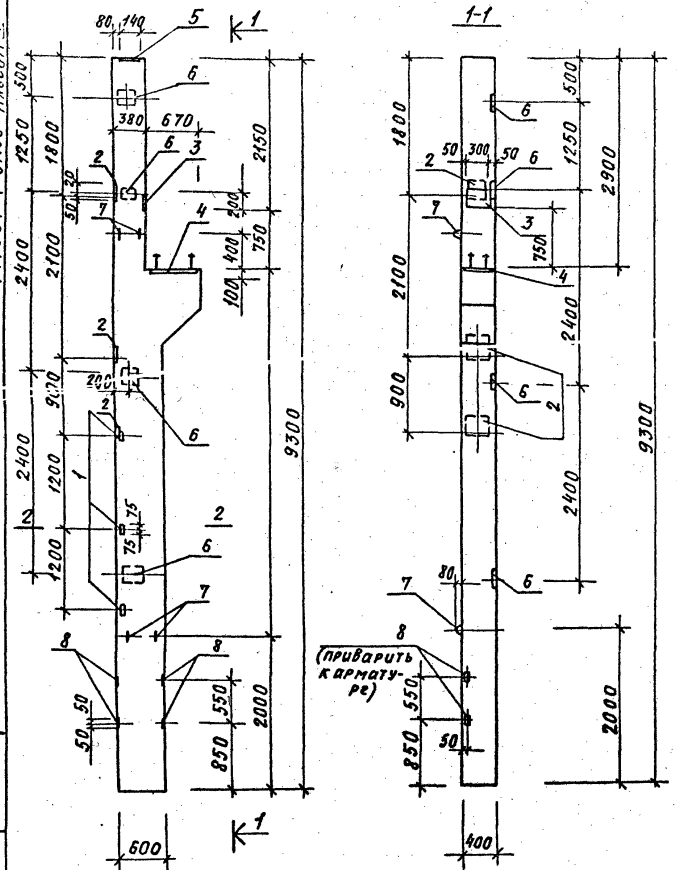

Формат	Зона	Поз.	Обозначение	Наименование	Кол.	Примеч.
				Сборочные единицы		
			1.424.1-5 В.1	Колонна 1К84-4		
				Изделия закладные		
		1	1.424.1-5 В.5	М1-14	3	1,8 кг
		2	1.424.1-5 В.5	МН 24	3	10,2 кг
		3	1.424.1-5 В.5	МН6	1	5,7 кг
		4	1.424.1-5 В.5	МН7	1	17,8 кг
		5	1.424.1-5 В.5	М2-32	1	7,2 кг
		6	1.424.1-5 В.5	М1-12	4	5,0 кг
		7	3.400-7 В.1	М16-200	4	1,4 кг
		8	1.424.1-5 В.5	МН17	4	0,7 кг

Ведомость расхода стали на дополнительные закладные изделия, кг

Марка элемента	Изделия закладные												Всего
	Арматура класса								Прокат марки				
	А-I				А-III				Вст3кп2				
	ГОСТ 5781-82*				ГОСТ 5781-82*				ГОСТ 8509-86	ГОСТ 19903-74*			
	Ф16	20		Итого	25	10	12	Итого	L 63×5	δ=8/δ=10	δ14	Итого	
1К84-4-4	5,6	2,0		7,6	1,6	1,2	16,9	19,7	4,5	32,8/23,1	6,0	67,4	94,7

Остальное - смотреть колонну 1К84-4 серии 1.424.1-5 В.1

Привязан			
Инв.№			

Провер.	Поволяева		
Разраб.	Костылева		
Вед.инж.	Андреева		
Рук.гр.	Поволяева		01.88
Н.контр.	Жило		02.88
Гл.спец.	Канин		02.88
Нач.отд.	Градобойнова		02.88

ТП901-1-97.88-КЖИ1-1К84-4-4

Колонна 1К84-4-4

Стадия	Масса	Масштаб
Р	5200	1:50

Лист | Листов 1

Госстрой СССР ГПИ Ленинградский Водоканалпроект

Инв.№ подл. | Подпись и дата | Взам.инв.№

Формат А3

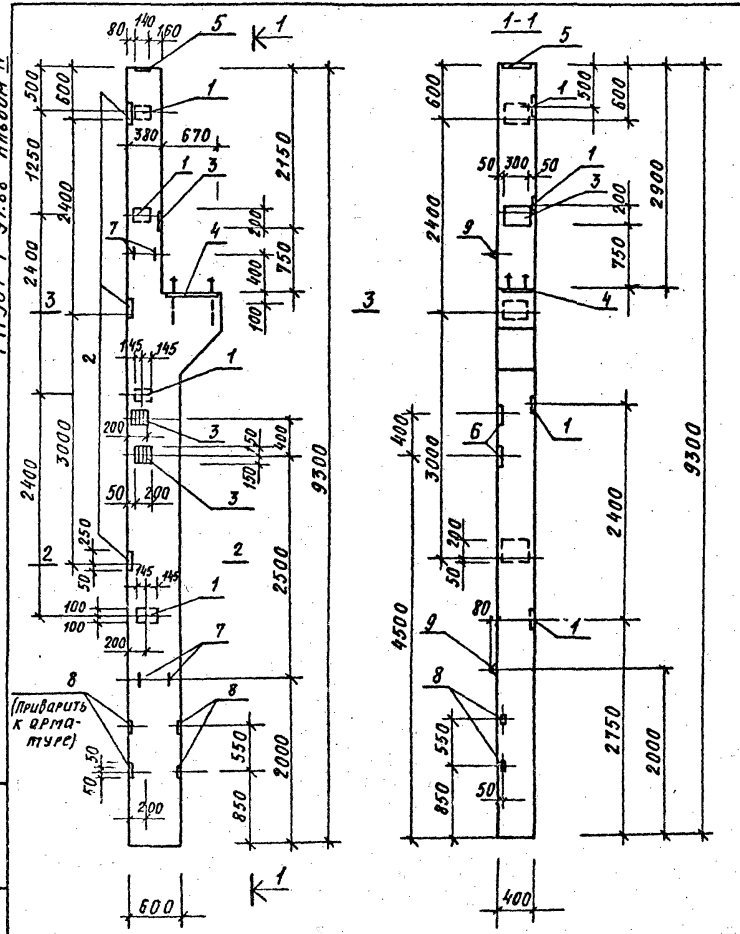

Формат	Зона	Поз.	Обозначение	Наименование	Кол.	Примеч.
				Сборочные единицы		
			1.424.1-5 в.1	Колонна 1К84-4		
				Изделия закладные		
		1	1.424.1-5 в.5	М1-12	4	5,0 кг
		2	1.424.1-5 в.5	МН24	3	10,2 кг
		3	1.424.1-5 в.5	МН6	3	5,7 кг
		4	1.424.1-5 в.5	МН7	1	17,8 кг
		5	1.424.1-5 в.5	М2-32	1	7,2 кг
		8	1.424.1-5 в.5	МН17	4	0,7 кг
		7	3.400-7 в.1	М16-200	4	1,4 кг

Ведомость расхода стали на дополнительные закладные изделия, кг

Марка элемента	Изделия закладные												Всего
	Арматура класса								Прокат марки				
	А-I				А-III				Вст3кп2				
	ГОСТ 5781-82*				ГОСТ 5781-82*				ГОСТ 19903-74*				
	16	20		Итого	10	12	25	Итого	δ=8	δ=10	δ=14	Итого	
1К84-4-5	5,6	2,0		7,6	–	20,1	1,6	21,7	51,4	23,1	6,0	80,5	109,8

Остальное- смотреть колонну 1К84-4 серии 1.424.1-5 в.1

Привязан

Инв. №

Провер.	Павлячева	
Разраб.	Костылева	
Гл.инж.	Андреева	
Рук.гр.	Павлячева	
Н.контр.	Жилло	
Гл.спец.	Ханин	
Нач.отд.	Гродобойнова	

ТП901-1-97.88-КЖИ1-1К84-4-5

Колонна 1К84-4-5

Стадия	Масса	Масштаб
Р	5200	1:50
Лист	Листов 1	

Госстрой СССР ГПИ Ленинградский Водоканалпроект

Инв. № подл. | Подпись и дата | Взам. инв. №

Формат А3

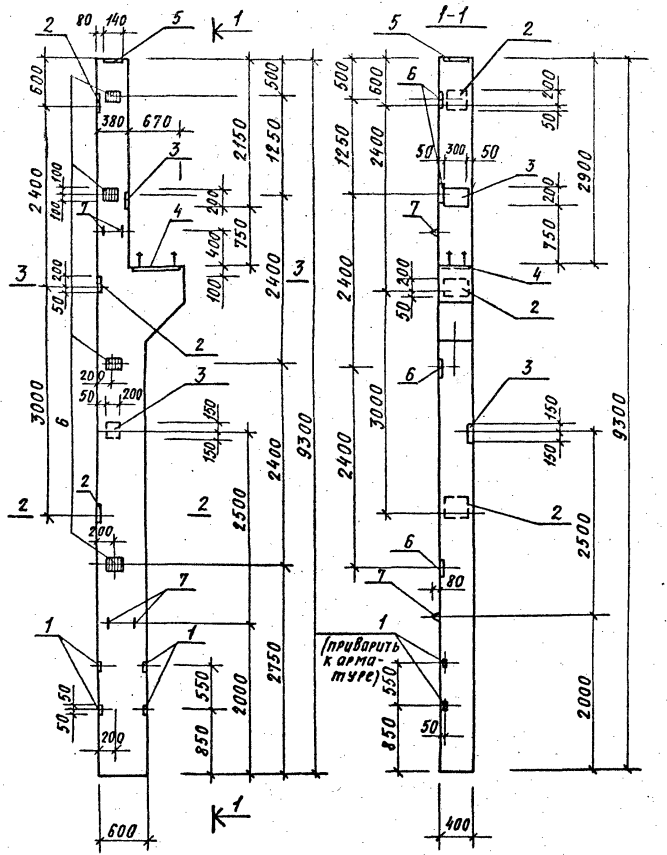

Формат	Зона	Поз.	Обозначение	Наименование	Кол	Примеч.
				Сборочные единицы		
			1.424.1-5 В.1	Колонна 1К84-4		
				Изделия закладные		
		1	1.424.1-5 В.5	МН17	4	0,7 кг
		2	1.424.1-5 В.5	МН24	3	10,2 кг
		3	1.424.1-5 В.5	МН6	2	5,7 кг
		4	1.424.1-5 В.5	МН7	1	17,8 кг
		5	1.424.1-5 В.5	М2-32	1	7,2 кг
		6	1.424.1-5 В.5	М1-12	4	5,0 кг
		7	3.400-7 В.1	М16-200	4	1,4 кг

Ведомость расхода стали на дополнительные закладные изделия, кг

Марка элемента	Изделия закладные												Всего
	Арматура класса								Прокат марки				
	А-I				А-II				Вст3кп2				
	ГОСТ 5781-82*				ГОСТ 5781-82*				ГОСТ 19903-74*				
	Ф16	20		Итого	Ф10	12	25	Итого	δ=8	δ=10	δ14	Итого	
1К84-4-6	5,6	2,0		7,6	2,2	18,3	1,6	22,1	47,0	23,1	6,0	76,1	105,8

Остальное- смотреть колонну 1К84-4 серии 1.424.1-5 В.1

Привязан			
Инв.№			

Провер.	Поволяева		
Разраб.	Костылева		
Вед.инж.	Андреева		
Рук.гр.	Поволяева		02.88
Н.контр.	Жило		02.88
Гл.спец.	Ханин		02.88
Нач.отд.	Градобоймова		02.88

ТП901-1-97.88-КЖИ1-1К84-4-6

Колонна 1К84-4-6

Стадия	Масса	Масштаб
Р	5200	1:50
Лист	Листов 1	

Госстрой СССР ГПИ Ленинградский Водоканалпроект

Инв.№подл. | Подпись и дата | Взам.инв.№

Формат А3

ТП901-1-97.88 Альбом IV

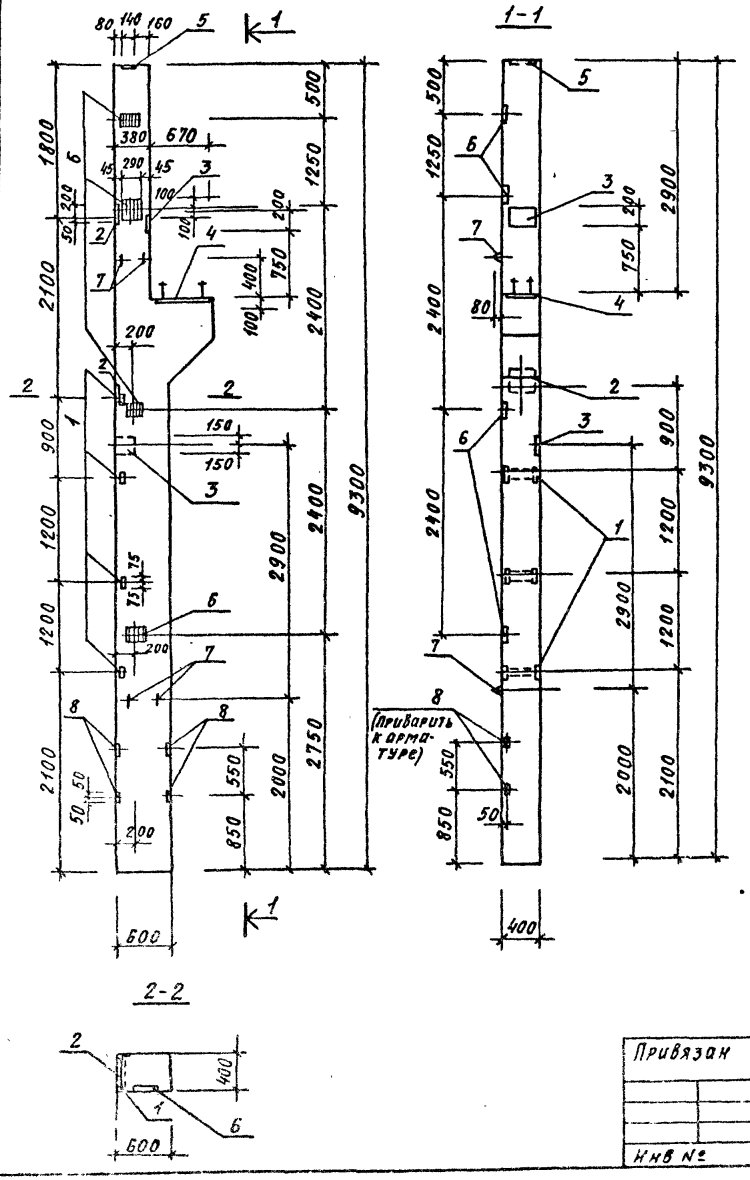

Формат	Зона	Поз.	Обозначение	Наименование	Кол.	Примеч
				Сборочные единицы		
			1.424.1-5 В.1	Колонна 1К84-4		
				Изделия закладные		
		1	1.424.1-5 В.5	М1-14	4	1,8 кг
		2	1.424.1-5 В5	МН24	2	10,2 кг
		3	1.424.1-5 В.5	МН6	2	5,7 кг
		4	1.424.1-5 В5	МН7	1	17,8 кг
		5	1.424.1-5 В.5	М2-32	1	7,2 кг
		6	1.424.1-5 В.5	М1-12	4	5,0 кг
		7	3.400-7 В.1	М16-200	4	1,39 кг
		8	1.424.1-5 В.5	МН17	4	0,7 кг

Ведомость расхода стали на дополнительные закладные изделия, кг

Марка элемента	Изделия закладные												Всего
	Арматура класса								Прокат марки				
	А-I				А-III				Вст3кп2				
	ГОСТ 5781-82*				ГОСТ 5781-82*				ГОСТ 8509-86	ГОСТ 19903-74*			
	Ф16	20		Итого	Ф10	12	25	Итого	L 63×5	δ=8	δ=12 / δ=14	Итого	
1К84-4-7	5,6	2,0		7,6	1,2	19,5	1,6	22,4	6,0	37,6	22,2 / 6,0	71,8	101,8

Остальное - смотреть колонну 1К84-4 серии 1.424.1-5 В1

Привязан			
Инв №			

Провер	Поваляева		
Разраб	Костылева		
Водинж	Андреева		
Рук гр	Поваляева		
Н.контр	Жила		
Гл.спец	Ханин		
Нач.отд	Градсойкова		

ТП901-1-97.88-КЖИ1-1К84-4-7

Колонна 1К84-4-7

Стадия	Масса	Масштаб
Р	5200	1:50
Лист	Листов 1	

Госстрой СССР ГПИ Ленинградский Водоканалпроект

Формат А3

ТП901-1-97.88 Альбом III

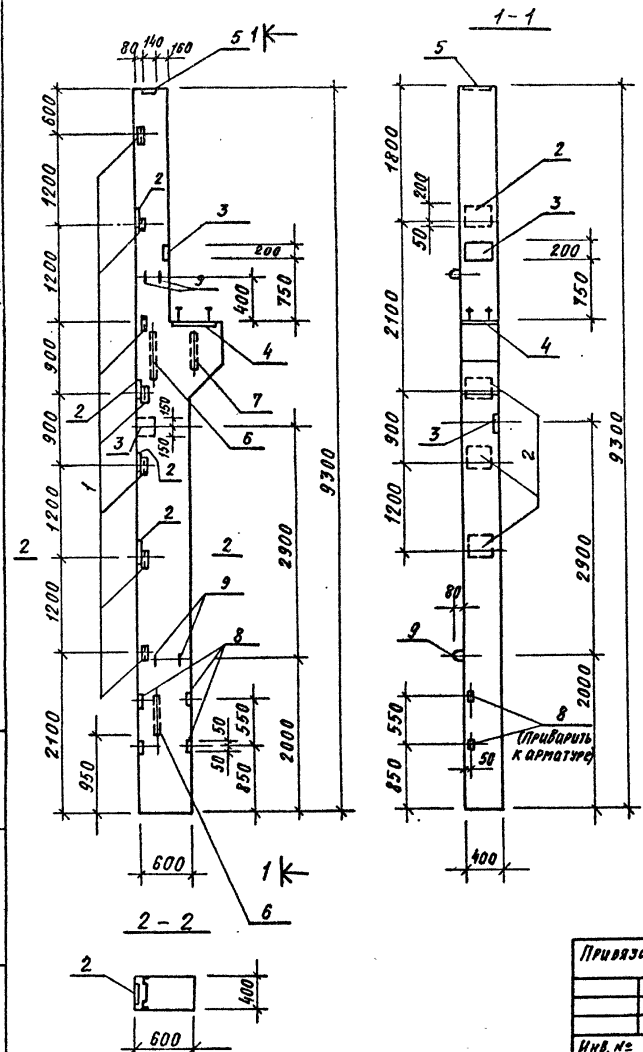

Формат	Зона	Поз	Обозначение	Наименование	Кол.	Примечание
				Сборочные единицы		
			1.424.1-5, В.1	Колонна 1К84-4		
				Изделия закладные		
		1	1.424.1-5, В.5	МН1-14	7	1,8 кг
		2	1.424.1-5, В.5	МН20	4	8,2 кг
		3	1.424.1-5, В.5	МН6	2	5,7 кг
		4	1.424.1-5, В.5	МН10	1	23,0 кг
		5	1.424.1-5, В.5	М2-32	1	7,2 кг
		6	1.424.1-5, В.5	МН11	2	27,1 кг
		7	1.424.1-5, В.5	МН12	1	9,0 кг
		8	1.424.1-5, В.5	МН17	4	0,7 кг
		9	3.400-7 В.1	М16-200	4	1,4 кг

Выборка стали на дополнительные закладные изделия, кг

Марка элемента	Изделия закладные: Арматура класса A-I ГОСТ 5781-82* 16	A-III ГОСТ 5781-82* 10	12	14	22	25	Итого	Прокат марки: ГОСТ 8509-86 L63х5	ГОСТ 19903-74* δ8	δ10	δ12	δ14	δ20	Всего
1К84-4-8	5,6	1,2	16,9	3,0	7,2	1,6	27,9	10,5	24,2	22,8	18,8	6,0	35,4	156,2

Остальное- смотреть колонну 1К84-4 серии 1.424.1-5 В.1

Привязан

Инв. №

Разраб.	Костылева		
Провер.	Андреева		
Ред. инж.	Андреева		
Рук. гр.	Поволяева		07.88
Н. контр.	Жило		07.88
Гл. спец.	Ханин		07.88
Нач. отд.	Градобойнова		07.88

ТП901-1-97.88-КЖИ1-1К84-4-8

Колонна 1К84-4-8

Стадия	Масса	Масштаб
Р	5200	1:50

Лист | Листов

Госстрой СССР ГПИ Ленинградский Водоканалпроект

Инв.№ подл. | Подпись и дата | Взам.инв.№

ТП901-1-97.88 Альбом III

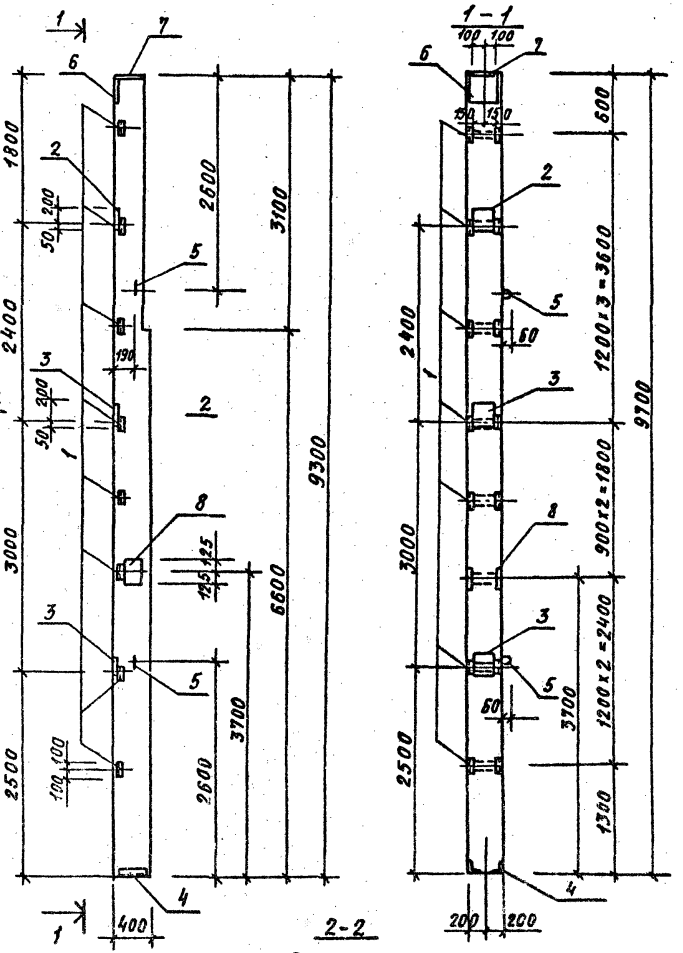

Формат	Зона	Поз.	Обозначение	Наименование	Кол.	Примеч.
				Сборочные единицы		
			1.427.1-3 8.1	Колонна 7КФ97-1		
				Детали		
		1	1.427.1-3.2-0.20.0-01	МН29	8	1,7 кг
		2	1.427.1-3.2-0.19.0-01	МН20	1	6,0 кг
		3	1.427.1-3.2-0.19.0-04	МН23	2	6,6 кг
		4	1.427.1-3.2-0.12.0-01	МН8	1	6,4 кг
		5	1.427.1-3.2-0.21.0-03	МН35	2	2,1 кг
		6	1.427.1-3.2-0.06-0	МН1	1	7,8 кг
		7	1.427.1-3.2-0.08-0	МН3	1	7,7 кг
		8	1.427.1-3.2-0.15.0	МН14	1	8,5 кг

Ведомость расхода стали на дополнительные закладные изделия, кг

Марка элемента	Изделия закладные												Всего
	Арматура класса								Прокат марки				
	А-I				А-III				ВСт3кп2				
	ГОСТ 5781-82*				ГОСТ 5781-82*				ГОСТ 19903-74*		ГОСТ 8509-86		
	Ф16			Итого	Ф10	12	14	Итого	δ=10	δ=8	∟63х5	∟90х6	
7КФ97-1-1	4,2			4,2	3,6	11,5	3,0	18,1	16,4	12,1	11,2	5,0	67,0

Остальное - смотреть колонну 7КФ97-1 серии 1.427.1-3 8.1

Привязан

Инв. №

Перевер.	Андреева		
Разраб.	Костылева		
Вед.инж.	Андреева		
Рук. гр.	Поболяева		
Н.контр.	Жл		
Гл.спец.	Ханин		
Нач.отд.	Грабовейчик		

ТП901-1-97.88-КЖИ1-7КФ97-1-1

Колонна 7КФ97-1-1

Стадия	Масса	Масштаб
Р	3600	1:20 1:50
Лист	Листов 1	

Госстрой СССР ГПИ Ленинградский Водоканалпроект

Инв. № подл. | Подпись и дата | Взам. инв. №

сс 954-04

Формат А3

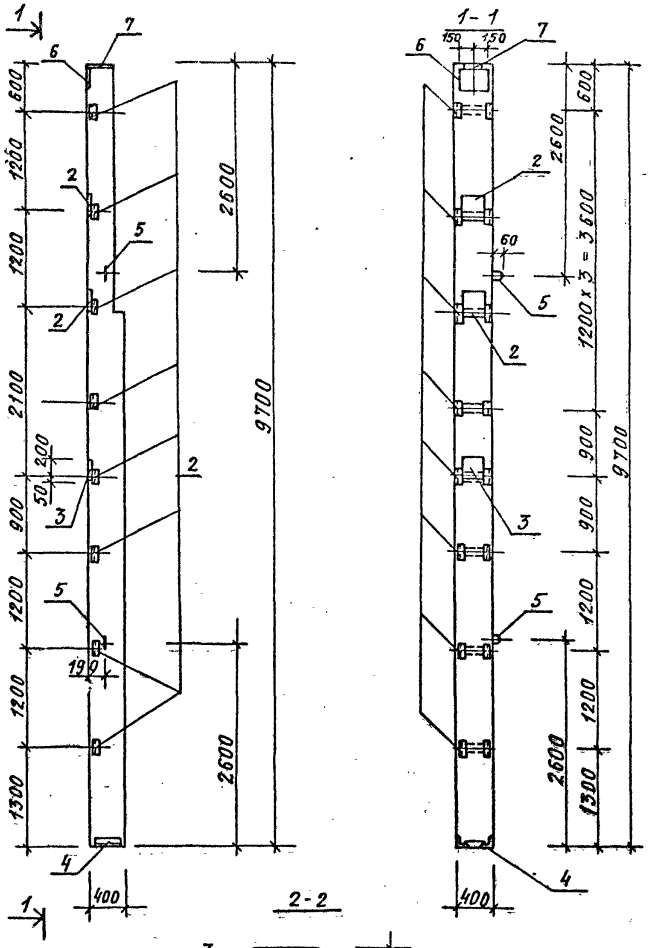

Формат	Зона	Поз.	Обозначение	Наименование	Кол.	Примеч.
				Сборочные единицы		
			1.427.1-3 В.1	Колонна 7КФ97-1		
				Изделия закладные		
		1	1.427.1-3.2-0.20.0-01	МН29	8	1,7 кг
		2	1.427.1-3.2-0.19.0-01	МН20	2	6,0 кг
		3	1.427.1-3.2-0.19.0-04	МН23	1	6,6 кг
		4	1.427.1-3.2-0.12.0-01	МН8	1	6,4 кг
		5	1.427.1-3.2-0.21.0-03	МН35	2	2,1 кг
		6	1.427.1-3.2-0.06-0	МН1	1	7,8 кг
		7	1.427.1-3.2-008-0	МН3	1	7,7 кг

Ведомость расхода стали на дополнительные закладные изделия, кг

Марка элемента	Изделия закладные												Всего
	Арматура класса								Прокат марки				
	А-I				А-III				ВСт3кп2				
	ГОСТ 5781-82*				ГОСТ 5781-82*				ГОСТ 19903-74		ГОСТ 8509-86		
	Ф16			Итого	Ф10	12	14	Итого	δ=8	δ=10	L63x5	L90x6	
7КФ97-1-2	4,2			4,2	0,9	11,6	3,0	15,5	5,7	16,4	11,2	5,0	58,0

Остальное – смотреть колонну 7КФ97-1 серии 1.427.1-38.1

Привязан

Инв.№

Провер.	Андреева		
Разраб.	Костылева		
Вед.инж.	Андреева		
Рук.гр.	Побаляева		82
Н.контр.	Жило		82
Гл.спец.	Ханин		83
Нач.отд.	Урадовойнова		91

ТП901-1-97.88-КЖИ -7КФ97-1-2

Колонна 7КФ97-1-2

Стадия	Масса	Масштаб
Р	3900	—
Лист	Листов 1	

Госстрой СССР ГПИ Ленинградский Водоканалпроект

Инв.№подл. | Подпись и дата | Взам.инв.№

Формат А3

ТП901-1-97.88 Альбом III

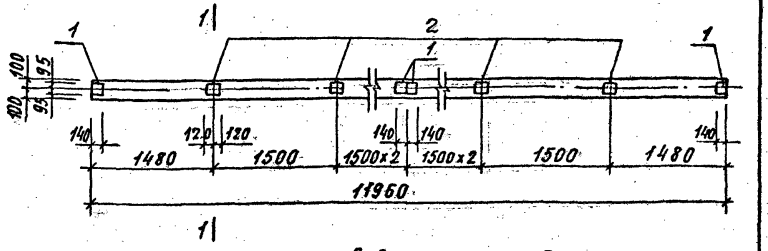

1-1

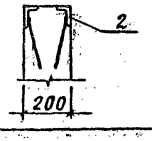

Ведомость расхода стали на дополнительные закладные изделия, кг

Марка	Изделия закладные: Армат. класса А-III ГОСТ 5781-82* ф8	Итого	Прокат марки Вст3кп2 ГОСТ 103-76* -δ=6	Итого	Всего
1БДР12-1АIVт-1	1,6	1,6	18,4	18,4	20,0

Формат	Зона	Поз	Обозначение	Наименование	Кол.	Примеч.
				Сборочные единицы		
			1.462.1-3/80 в.1	Балка 1БДР12-1АIVт		
				Изделия закладные		
		1	1.400-6/76 Вып.1	М4-1-2	4	1,4 кг
		2	1.400-6/76 Вып.1	М4-3-3	6	2,4 кг

Остальное - смотреть балку 1БДР12-1АIVт серии 1.462.1-3/80 в.1

Привязан

Инв.№

Инв.№ подл. | Подпись и дата | Взам. инв.№

ТП901-1-97.88-КЖИ1-1БДР12-1АIVт-1

Балка 1БДР12-1АIVт-1	Стадия	Масса	Масштаб
	Р	4700	
	Лист	Листов 1	

Госстрой СССР ГПИ Ленинградский Водоканалпроект

Провер.	Андреева	
Разраб.	Котова	
Вед.инж.	Андреева	
Рук.гр.	Поваляева	
Н.контр.	Жило	
Гл.спец.	Хачин	
Нач.отд.	Гродобойнова	

Формат А4

ТП901-1-97.88 Альбом III

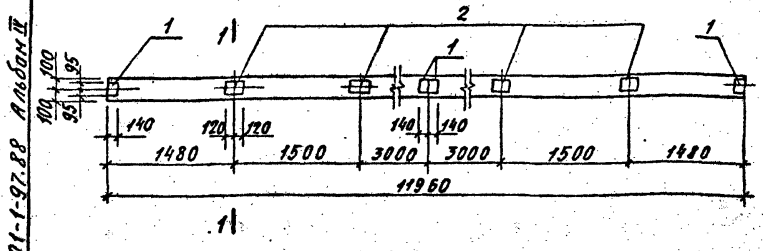

1-1

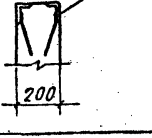

Ведомость расхода стали на дополнительные закладные изделия, кг

Марка	Изделия закладные: Армат. класса А-III ГОСТ 5781-82* ф8	Итого	Прокат марки Вст3кп2 ГОСТ 103-76* -δ=6	Итого	Всего
1БДР12-1АIVт-2	1,2	1,2	14,0	14,0	15,2

Формат	Зона	Поз	Обозначение	Наименование	Кол.	Примеч.
				Сборочные единицы		
			1.462.1-3/80 в.1	Балка 1БДР12-1АIVт		
				Изделия закладные		
		1	1.400-6/76 Вып.1	М4-1-2	4	1,4 кг
		2	1.400-6/76 Вып.1	М4-3-3	4	2,4 кг

Остальное - смотреть балку 1БДР12-1АIVт серии 1.462.1-3/80 в.1

Привязан

Инв.№

Инв.№ подл. | Подпись и дата | Взам. инв.№

ТП901-1-97.88-КЖИ1-1БДР12-1АIVт-2

Балка 1БДР12-1АIVт-2	Стадия	Масса	Масштаб
	Р	4700	
	Лист	Листов 1	

Госстрой СССР ГПИ Ленинградский Водоканалпроект

Провер.	Андреева	
Разраб.	Котова	
Вед.инж.	Андреева	
Рук.гр.	Поваляева	
Н.контр.	Жило	
Гл.спец.	Хачин	
Нач.отд.	Гродобойнова	

Формат А4

ТП 901-1-97.88 Альбом IV

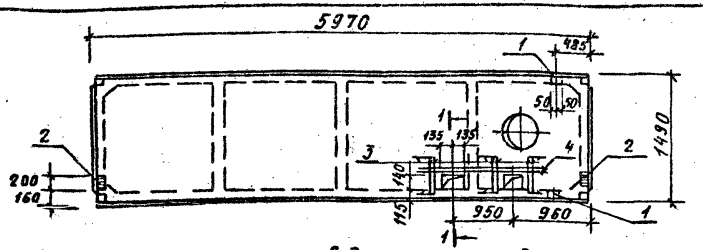

1–1

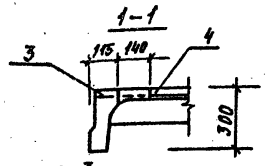

поз. 3

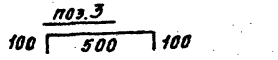

Ведомость расхода стали на дополнительные закладные изделия, кг

Марка	Изделия закладные								Всего
	Армат. класса					Прокат марки			
	А-III			Вр-I	Итого	Вст 3 кп 2			
	ГОСТ 5781-82*			ГОСТ 6727-80		ГОСТ 103-76*	ГОСТ 9567-75*	Итого	
	8	10	16	4		δ=6	L 63×6		
2ПВ6-5АIVт-4-1-50ППН-40П	0,4	0,6	0,2	0,8	2,0	1,8	1,2	3,0	5,0

Формат	Зона	Поз.	Обозначение	Наименование	Кол.	Примеч.
				Сборочные единицы		
			1.465.1-10/82 В.1	Плита 2ПВ6-5АIVт-4-50ППН-40П		
				Изделие закладное		
		1	1.465.1-7/84 В.2	М3	2	0,9 кг
		2	1.465.1-7/84 В.2	М4	2	1,2 кг
Б.ч.		3		Вр-I-4, ГОСТ 6727-80* L=700	6	0,07 кг
Б.ч.		4		Вр-I-4; ГОСТ 6727-80* L=1600	2	0,16 кг

Остальное смотреть плиту 2ПВ6-5АIVт-4-50ППН-40П серии
1.465.1-10/82 Выпуск 1. и
1.465.1-7/84 Выпуск 1.

Привязан

Инв. №

Взам. инв. №

Подпись и дата

Инв. № подл.

Провер.	Андреева		
Разраб.	Костылева		
Вед. инж.	Андреева		
Рук. гр.	Поваляева		01.88
Н. контр.	Жило		01.88
Гл. спец.	Ханин		01.88
Нач. отд.	Градобойнова		

ТП 901-1-97.88-КЖИ1-2ПВ6-5АIVт-4-1-50ППН-40П

Плита 2ПВ6-5АIVт-4-1-50ППН-40П

Стадия	Масса	Масштаб
Р	2100	1:50 1:20

Лист	Листов 1

Госстрой СССР ГПИ Ленинградский Водоканалпроект

Формат А4

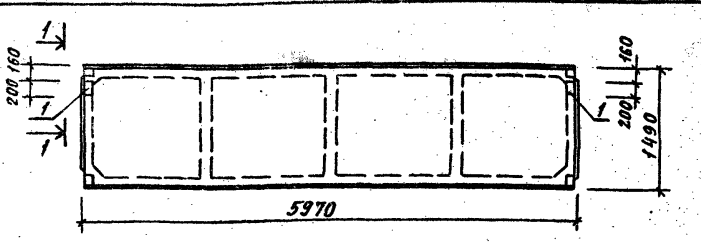

1–1

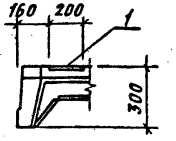

Ведомость расхода стали на дополнительные закладные изделия, кг

Марка	Изделия закладные						Всего
	Армат. класса			Прокат марки			
	А-III			Вст 3 кп 2			
	ГОСТ 5781-82*			ГОСТ 103-76*			
	10		Итого	δ=6		Итого	
2ПГ6-3АIVт-4-50ППН-40П	0,7		0,7	1,8		1,8	2,5

Формат	Зона	Поз.	Обозначение	Наименование	Кол.	Примеч.
				Сборочные единицы		
			1.465.1-10/82 В.1	Плита 2ПГ6-3АIVт-50ППН-40П		
				Изделие закладное		
		1	1.465.1-7/84 В.2	М4	2	1,2 кг

Остальное смотреть плиту 2ПГ6-3АIVт-50ППН-40П серии
1.465.1-10/82 Выпуск 1 и
1.465.1-7/84 Выпуск 1

Привязан

Инв. №

Взам. инв. №

Подпись и дата

Инв. № подл.

Провер.	Андреева		
Разраб.	Костылева		
Вед. инж.	Андреева		
Рук. гр.	Поваляева		01.88
Н. контр.	Жило		01.88
Гл. спец.	Ханин		01.88
Нач. отд.	Градобойнова		

ТП 901-1-97.88-КЖИ1-2ПГ6-3АIVт-1-50ППН-40П

Плита 2ПГ6-3АIVт-1-50ППН-40П

Стадия	Масса	Масштаб
Р	1600	1:50 1:20

Лист	Листов 1

Госстрой СССР ГПИ Ленинградский Водоканалпроект

Формат А4

ТП901-1-97.88 Альбом IV

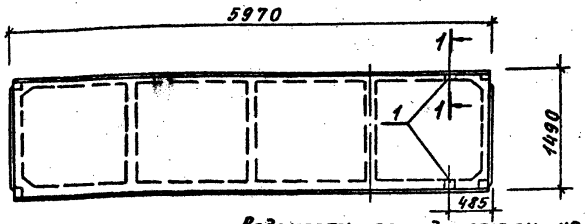

1-1

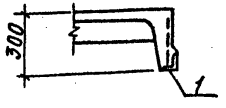

Ведомость расхода стали на дополнительные закладные изделия, кг

Марка	Изделия закладные							Всего
	Армат. класса A-III				Прокат марки Вст 3 кп2			
	ГОСТ 5781-82			Итого	ГОСТ 8509-86		Итого	
	8	16			∠63×6			
2ПГ6-3АIVт-2-50ППН-40П	0,4	0,2	0,6		1,2		1,2	1,8

Формат	Зона	Поз.	Обозначение	Наименование	Кол.	Примеч.
				Сборочные единицы		
			1.465.1-10/82 В.1	Плита 2ПГ6-3АIVт-50ППН-40П		
				Изделие закладное		
		1	1.465.1-7/84 Вып. 2	М3	2	0,9 кг

Остальное - смотреть плиту 2ПГ6-3АIVт-50ППН-40П серии 1.465.1-10/82 Выпуск 1.И 1.465.1-7/84 выпуск 1

Привязан

Инв. №

Взам.инв.№ | Подпись и дата | Инв.№подл.

Провер.	Андреева		
Разраб.	Костылева		
Ведущ.	Андреева		
Рук. гр.	Повалаева		07.88
Н. контр.	Жило		07.88
Гл. спец.	Ханин		07.88
Нач. отд.	Урядойнова		

ТП901-1-97.88-КЖИ1-2ПГ6-3АIVт-2-50ППН-40П

Плита 2ПГ6-3АIVт-2-50ППН-40П

Стадия	Масса	Масштаб
Р	1600	1:50 1:20

Лист | Листов 1

Госстрой СССР ГПИ Ленинградский Водоканалпроект

Формат А4

ТП901-1-97.88 Альбом IV

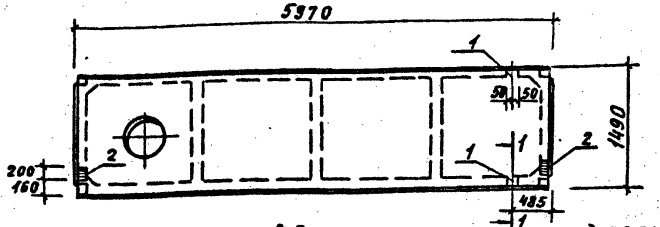

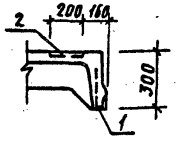

Ведомость расхода стали на дополнительные закладные изделия, кг

Марка	Изделия закладные							Всего
	Армат. класса A-III				Прокат марки Вст 3 кп2			
	ГОСТ 5781-82*			Итого	ГОСТ 8509-86		Итого	
	8	10	16		∠63×6	δ=6		
2ПВ6-3АIVт-4-1-50ППН-40П	0,4	0,7	0,2	1,3	1,2	1,8	3,0	4,3

Формат	Зона	Поз.	Обозначение	Наименование	Кол.	Примеч.
				Сборочные единицы		
			1.465.1-10/82 В.1	Плита 2ПВ6-3АIVт-4-1-50ППН-40П		
				Изделия закладные		
		1	1.465.1-7/84 В.2	М3	2	0,9 кг
		2	1.465.1-7/84 В.2	М4	2	1,2 кг

Остальное - смотреть плиту 2ПВ6-3АIVт-4-50ППН-40П серии 1.465.1-10/82 Выпуск 1.И 1.465.1-7/84 Выпуск 1

Привязан

Инв. №

Взам.инв.№ | Подпись и дата | Инв.№подл.

Провер.	Андреева		
Разраб.	Костылева		
Ведущ.	Андреева		
Рук. гр.	Повалаева		07.88
Н. контр.	Жило		07.88
Гл. спец.	Ханин		07.88
Нач. отд.	Урядойнова		

ТП901-1-97.88-КЖИ1-2ПВ6-3АIVт-4-1-50ППН-40П

Плита 2ПВ6-3АIVт-4-1-50ППН-40П

Стадия	Масса	Масштаб
Р	2100	1:50 1:20

Лист | Листов 1

Госстрой СССР ГПИ Ленинградский Водоканалпроект

Формат А4

2ПС15.12.2,0-Я-74

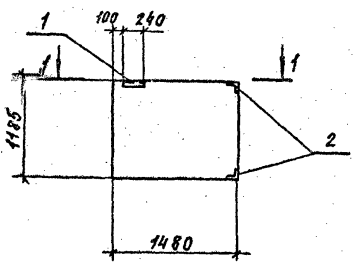

1-1

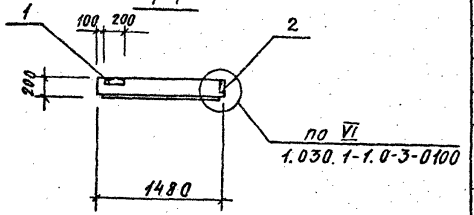

ПС 30.12.2.0-6Я-75

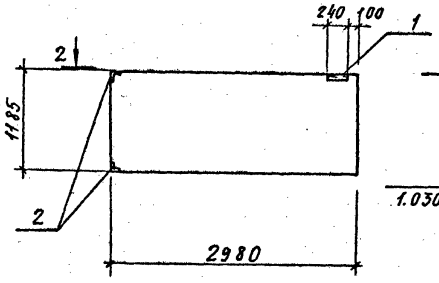

2-2

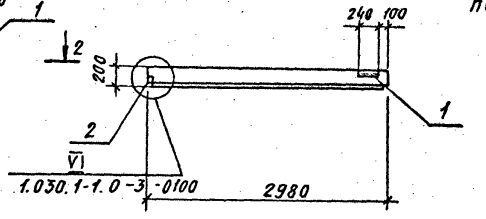

Формат	Зона	Поз.	Обозначение	Наименование	Кол.	Примеч.
				2ПС15.12.2,0-Я-74		
				Сборочные единицы		
			1.030.1-1.1-1 62-12	2ПС15.12.2,0-Я		
				Изделия закладные (дополнительные)		
		1	1.030.1-1.1-3-30.01	М2	1	2,14кг
		2	1.030.1-1.1-3-35.01	М11	2	1,36кг
				ПС30.12.2,0-6Я-75		
				Сборочные единицы		
			1.030.1-1.1-1 02-29	ПС30.12.2.0-6Я		
				Изделия закладные (дополнительные)		
		1	1.030.1-1.1-3-30.01	М2	1	2,14кг
		2	1.030.1-1.1-3-35.01	М11	2	1,36кг

Остальное см. альбом серии 1.030.1-1 Вып. 1-1
панели простенков 2ПС15.12.2.0-Я и ПС30.12.2.0-6Я

Ведомость расхода стали на дополнительные закладные изделия, кг

Марка элемента	Изделия закладные								Общий расход
	Арматура класса А-III				Прокат марки Вст3кп2			Всего	
	ГОСТ 5781-82*				ГОСТ 8509-86		ГОСТ 103-76*		
	Ф10			Итого	L63х6		86		
2ПС15.12.2.0-Я-74	1,1			1,1	3,2		0,6	3,8	4,9
ПС30.12.2.0-6Я-75	1,1			1,1	3,2		0,6	3,8	4,9

Привязан

Инв. №

Провер.	Андреева		
Разраб.	Дроздова		
Ведущ.	Андреева		
Рук. гр.	Поволяева		12.87
Н. контр.	Жило		01.88
Гл. спец.	Ханин		01.88
Нач. отд.	Гордобойнов		

ТП 901-1-97.88-КЖИ1-2ПС 15.12.2.0-Я-74
-ПС 30.12.2.0-6Я-75

Панели простенков
2ПС 15.12.2.0-Я-74
ПС 30.12.2.0-6Я-75

Стадия	Масса	Масштаб
Р	320 640	1:50
Лист	Листов 1	

Госстрой СССР
ГПИ Ленинградский
Водоканалпроект

Инв. N подл. | Подп. и дата | Взам. инв. N

ТП901-1-97.88 Альбом IV

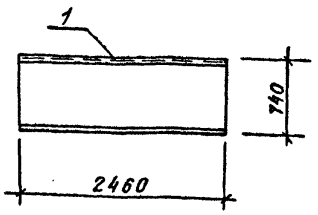

1 - 1

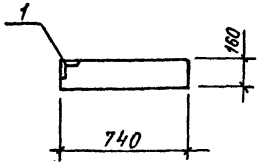

Выборка стали на дополнительные закладные изделия, кг

Марка	Изделия закладные						Всего
	Арматура класса			Прокат марки			
	А-III			Вст3КП2			
	ГОСТ 5781-82*			ГОСТ 8509-86			
	В			∠50×5			
П23д-3-1	1,0			9,5			10,5

Формат	Зона	Поз.	Обозначение	Наименование	Кол.	Примеч.
				Сборочные единицы		
			3.006.1-2/82. В.1-2	Плита П23д-3		
				Изделие закладное		
			1.400-15. В1. 540-09	МН 548	п.м 2,5	1 п.м. 4,2 кг

Остальное смотреть серию 3.006.1-2/82 в 1-2 плиту П23д-3

Привязан

Инв. №

Разраб.	Костылева	[signature]	
Провер.	Андреева	[signature]	
Вед инж.	Андреева	[signature]	
Рук. гр.	Поваляева	[signature]	02.86
Н. контр.	Жило	[signature]	02.86
Гл. спец.	Ханин	[signature]	02.86
Н. отд.	Грабобойнова	[signature]	02.86

ТП901-1-97.88-КЖИ1-П23д-3-1

Плита П23д-3-1

Стадия	Масса	Масштаб
Р	820	

Лист | Листов 1

Госстрой СССР
ГПИ Ленинградский
Водоканалпроект

Инв. № подл. | Подпись и дата | Взам. инв. №

Привязан

Инв. №

Стадия	Масса	Масштаб

Лист | Листов

Госстрой СССР
ГПИ Ленинградский
Водоканалпроект

ТП901-1-97.88 Альбом IV

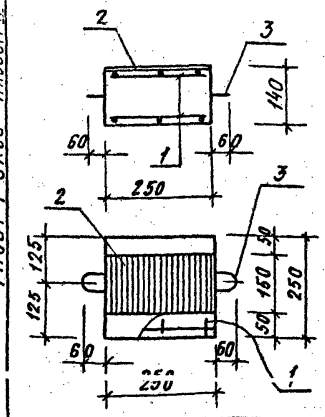

Выборка стали на элемент, кг

Марка элемента	Арматурные изделия		Закладные изделия			Всего
	Арматура класса		Арматура класса		Прокат марки	
	A-II		A-I	A-III	Вст3кп2	
	ГОСТ5781-82*		ГОСТ5781-82*		ГОСТ 19903-74*	
	8		8	8	б6	б8	
ОП1	1,2		0,6	0,1	1,8 / 1,0	0,4	4,1

Формат	Зона	Поз.	Обозначение	Наименование	Кол.	Примеч.
				Документация		
А4			ТП901-1-97.88-КЖИ1-ТТ	Технические требования		
				Сборочные единицы		
А4		1	-КЖИ1-С30	Сетка арматурная С30	2	0,6
		2	1.400-15.В1.120-65	Изделие закладное МН115-6	1	2,3 кг
		3	1.400-9, В.1	То же УП1-1	2	0,31 кг
				Материал		
				Бетон В15	м³ 0,01	

Привязан

Инв. №

Инв. № подл. | Подпись и дата | Взам. инв. №

Разраб.	Костылева		
Провер.	Андреева		
Вед. инж.	Андреева		
Рук. гр.	Поваляева		01.88
Н. контр.	Жило		02.88
Гл. спец.	Ханин		02.88
Нач. отд.	Градобоинова		02.88

ТП901-1-97.88-КЖИ1-ОП1

Опорная подушка ОП1

Стадия	Масса	Масштаб
Р	21,8	
Лист	Листов 1	

Госстрой СССР ГПИ Ленинградский Водоканалпроект

ТП901-1-97.88 Альбом IV

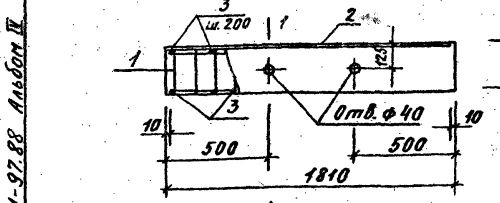

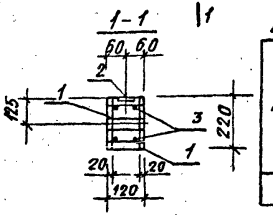

Ведомость расхода стали на один элемент, кг

Марка	Армат. изделия				Изделия закл.			Всего
	Армат. класса				Арм. класса	Прокат марки		
	A-I		A-III		A-III	Вст3кп2		
	ГОСТ5781-82*				ГОСТ 5781-82*	ГОСТ 103-76*		
	6	8	12	Итого	18	б=6	Итого	
Б1	0,4	4,3	3,2	7,9	0,7	5,0	5,7	13,6

Формат	Зона	Поз.	Обозначение	Наименование	Кол.	Примеч.
				Документация		
А4			ТП901-1-97.88-КЖИ1-ТТ	Технические требования		
				Сборочные единицы		
А4		1	-КЖИ1-С31	Сетка арматурная С31	2	3,71 кг
		2	1.400-15.В1.110-10	Изделие закладное МН104-3	п.м 18	п.м 3,2 кг
				Детали		
Б4		3		А-I-6 ГОСТ5781-82* ℓ=100	18	0,02 кг
				Материал: Бетон В15	м³ 0,05	

Балку выполнить в опалубке перемычки 3ПБ 18-37 по серии 1.038.1-1 Вып.1

Привязан

Инв. №

Инв. № подл. | Подпись и дата | Взам. инв. №

Разраб.	Костылева		
Провер.	Андреева		
Вед. инж.	Андреева		
Рук. гр.	Поваляева		01.88
Н. контр.	Жило		02.88
Гл. спец.	Ханин		02.88
Нач. отд.	Градобоинова		02.88

ТП 901-1-97.88-КЖИ1-Б1

Балка Б1

Стадия	Масса	Масштаб
Р	119	1:20
Лист	Листов 1	

Госстрой СССР ГПИ Ленинградский Водоканалпроект

ТП 901-1-97.88 Альбом IV

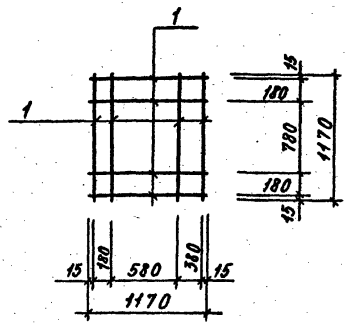

Формат	Зона	Поз.	Обозначение	Наименование	Кол	Примеч.
				Документация		
А4			ТП901-1-97.88 - КЖИ1-ТТ	Технические требования		
				Детали		
				ГОСТ 5781-82*		
Б.4		1		А-I-8 ℓ=1170	8	0,46 кг

Привязан

Инв. №

Провер.	Шабалина		
Разраб.	Котова		
Ведин.	Андреева		
Рук. гр.	Поваляева		
Н. контр.	Жило		
Гл. спец.	Ханин		
Нач. отд.	Градобойнова		

Инв. № подл. | Подпись и дата | Взам. инв. №

ТП 901-1-97.88 - КЖИ - С1

Сетка арматурная С1

Стадия	Масса	Масштаб
Р	3,7	—

Лист | Листов 1

Госстрой СССР ГПИ Ленинградский Водоканалпроект

ТП 901-1-97.88 Альбом IV

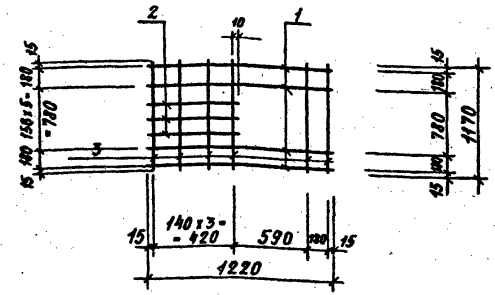

Формат	Зона	Поз.	Обозначение	Наименование	Кол.	Примечание
				Документация		
А4			ТП901-1-97.88 - КЖИ1-ТТ	Технические требования		
				Детали		
				ГОСТ 5781-82*		
Б4		1		А-I-8 ℓ=1220	4	0,5 кг
Б4		2		А-I-8 ℓ=445	4	0,2 кг
Б4		3		А-I-8 ℓ=1170	6	0,5 кг

Привязан

Инв. №

Провер.	Шабалина		
Разраб.	Котова		
Ведин.	Андреева		
Рук. гр.	Поваляева		
Н. контр.	Жило		
Гл. спец.	Ханин		
Нач. отд.	Градобойнова		

Инв. № подл. | Подпись и дата | Взам. инв. №

ТП 901-1-97.88 - КЖИ - С2

Сетка арматурная С2

Стадия	Масса	Масштаб
Р	5,8	—

Лист | Листов 1

Госстрой СССР ГПИ Ленинградский Водоканалпроект

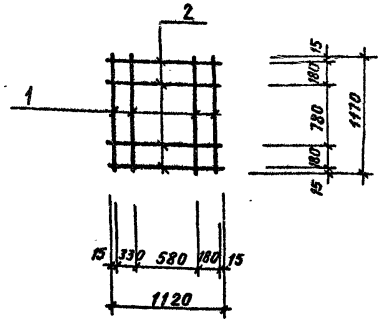

Формат	Зона	Поз.	Обозначение	Наименование	Кол.	Примечание
				Документация		
А4			ТП 901-1-97.88-КЖИ1-ТТ	Технические требования		
				Детали		
				ГОСТ 5781-82*		
Б.4		1		А-I-8 ℓ=1170	4	0,46 кг
Б.4		2		А-I-8 ℓ=1120	4	0,44 кг

Привязан

Инв. №

Провер.	Шабалина			ТП 901-1-97.88-КЖИ1-С3	
Разраб.	Котова			Сетка арматурная С3	Стадия: Р; Масса: 3,6; Масштаб: —
Вед.инж.	Андреева				Лист; Листов 1
Рук. гр.	Поваляева		07.88		Госстрой СССР ГПИ Ленинградский водоканалпроект
Н.контр.	Жило		08.88		
Гл.спец.	Ханин		07.88		
Нач.отд.	Градобойнова		02.88		

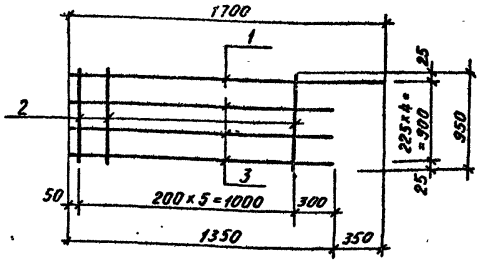

Формат	Зона	Поз.	Обозначение	Наименование	Кол.	Примеч.
				Документация		
А4			ТП 901-1-97.88-КЖИ1-ТТ	Технические требования		
				Детали		
				ГОСТ 5781-82*		
Б.4		1		А-II-16 ℓ=1700	1	2,7 кг
Б.4		2		А-I-8 ℓ=950	9	0,4 кг
Б.4		3		А-II-16 ℓ=1350	3	2,1

Привязан

Инв. №

Взам. инв. №

Подпись и дата

Инв. № подл.

Провер	Андреева			ТП 901-1-97.88-КЖИ1-С4	
Разраб.	Шабалина			Сетка арматурная С4	Стадия: Р; Масса: 12.6; Масштаб: —
Вед.инж.	Андреева				Лист; Листов 1
Рук. гр.	Поваляева		08.88		Госстрой СССР ГПИ Ленинградский водоканалпроект
Н.контр.	Жило		08.88		
Гл.спец.	Ханин		07.88		
Нач.отд.	Градобойнова		02.88		

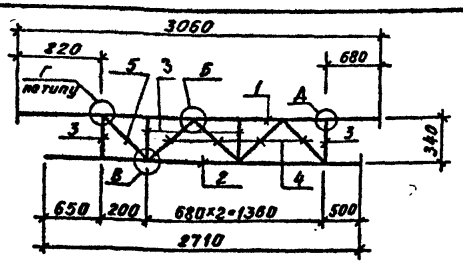

Формат	Зона	Поз.	Обозначение	Наименование	Кол.	Примеч.
				Документация		
А4			ТП901-1-97.88-КЖИ1-ТТ	Технические требования		
				Детали		
Б.4		1		А-III-20 ГОСТ 5781-82* ℓ=3060	1	7,6кг
Б.4		2		А-III-20 ГОСТ 5781-82* ℓ=2710	1	6,7 кг
Б.4		3		А-III-16 ГОСТ 5781-82* ℓ=290	4	0,46кг
Б.4		4		А-II-16 ГОСТ 5781-82* ℓ=410	4	0,64кг
Б.4		5		А-III-16 ГОСТ 5781-82* ℓ=325	1	0,51кг
Б.4				-115×2,5 ГОСТ 19903-74*	1,5 п.м	2,26 кг
			Вес наплавленного металла:			0,2 кг

1. Узлы „А"; „Б"; „В"; „Г" см. стр. 37 -КЖИ1 - Узлы А, Б, В, Г, Д.
2. Общие примечания по сварке см. стр. 37

Привязан

Инв.№

Инв.№ подл. | Подпись и дата | Взам.инв.№

ТП901-1-97.88-КЖИ1-С5

Разраб.	Шаблина		
Провер.	Андреева		
Вед.инж.	Андреева		
Рук.гр.	Н.Боярова		
Н.контр.	Жило		
Гл.спец.	Ханин		
Нач.отд.	Зайцева		

Сетка арматурная С5

Стадия	Масса	Масштаб
Р	22,8	—
Лист	Листов 1	

Госстрой СССР ГПИ Ленинградский ВОДОКАНАЛПРОЕКТ

Формат А4

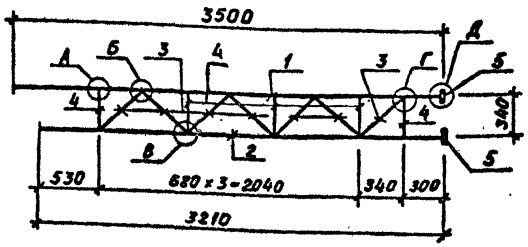

Формат	Зона	Поз.	Обозначение	Наименование	Кол.	Примеч.
				Документация		
А4			ТП901-1-97.88-КЖИ1-ТТ	Технические требования		
				Детали		
Б.4		1		А-III-20 ГОСТ 5781-82* ℓ=3500	1	8,7 кг
Б.4		2		А-III-20 ГОСТ 5781-82* ℓ=3210	1	7,9 кг
Б.4		3		А-II-16 ГОСТ 5781-82* ℓ=410	7	0,64кг
Б.4		4		А-III-16 ГОСТ 5781-82* ℓ=290	5	0,46кг
Б.4		5		-60×8 ГОСТ 103-76* ℓ=60	2	0,23кг
Б.4				-115×2,5 ГОСТ 19903-74*	2 п.м	2,26кг
			Вес наплавленного металла:			0,24кг

1. Узлы „А"; „Б"; „В"; „Г"; „Д" см. стр. 37 -КЖИ1 - узлы А, Б, В, Г, Д.

Привязан

Инв.№

Инв.№ подл. | Подпись и дата | Взам.инв.№

ТП901-1-97.88-КЖИ1-С6

Разраб.	Шаблина		
Провер.	Андреева		
Вед.инж.	Андреева		
Рук.гр.	Боярова		
Н.контр.	Жило		
Гл.спец.	Ханин		
Нач.отд.	Зайцева		

Сетка арматурная С6

Стадия	Масса	Масштаб
Р	28,6	—
Лист	Листов 1	

Госстрой СССР ГПИ Ленинградский ВОДОКАНАЛПРОЕКТ

Формат А4

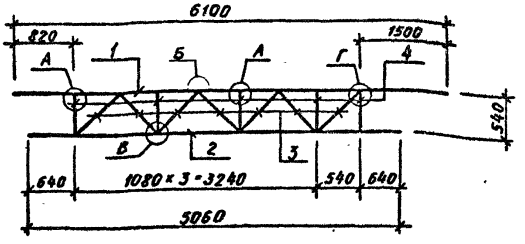

Формат	Зона	Поз.	Обозначение	Наименование	Кол.	Примеч.
				Документация		
А4			ТП901-1-97.88-КЖИ1-ТТ	Технические требования		
				Детали		
Б.4		1		А-III-20 ГОСТ 5781-82* ℓ=6100	1	15.1 кг
Б.4		2		А-III-20 ГОСТ 5781-82* ℓ=5060	1	12.5 кг
Б.4		3		А-III-20 ГОСТ 5781-82* ℓ=695	7	1.7 кг
Б.4		4		А-III-20 ГОСТ 5781-82* ℓ=490	5	1.2 кг
Б.4				-115×2,5 ГОСТ 19903-74*	2.3 п.м	2,26 кг
			Вес наплавленного металла:			0,50 кг

1. Узлы „А", „Б", „В", „Г" см. стр. 37-КЖИ1 - Узлы А, Б, В, Г, Д.

Привязан

Инв. №

Взам. инв. №

Подпись и дата

Инв. № подл.

Разраб.	Шабалина		
Провер.	Андреева		
Вед. инж.	Андреева		
Рук. гр.	Поволяева		01.88
Н. контр.	Жило		02.88
Гл. спец.	Ханин		02.88
Нач. отд.	Гродобойнов		02.88

ТП901-1-97.88-КЖИ1-С7

Сетка арматурная С7

Стадия	Масса	Масштаб
Р	51.2	—

Лист | Листов 1

Госстрой СССР ГПИ Ленинградский водоканалпроект

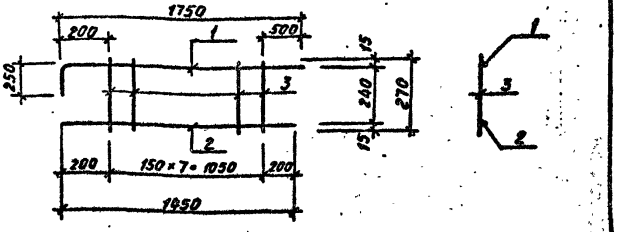

Формат	Зона	Поз.	Обозначение	Наименование	Кол.	Примеч.
				Документация		
А4			ТП901-1-97.88-КЖИ1-ТТ	Технические требования		
				Детали		
Б.4		1		А-III-12 ГОСТ 5781-82* ℓ=2000	1	1.8 кг
Б.4		2		А-III-12 ГОСТ 5781-82* ℓ=1450	1	1.3 кг
Б.4		3		А-I-8 ГОСТ 5781-82* ℓ=270	8	0,11 кг
Б.4		4		А-I-8 ГОСТ 5781-82* ℓ=120	2	0.05 кг

1. Поз. 4 приварить к каркасу после установки его в балку.

Привязан

Инв. №

Взам. инв. №

Подпись и дата

Инв. № подл.

Разраб.	Шабалина		
Провер.	Андреева		
Вед. инж.	Андреева		
Рук. гр.	Поволяева		01.88
Н. контр.	Жило		02.88
Гл. спец.	Ханин		02.88
Нач. отд.	Гродобойнов		02.88

ТП901-1-97.88-КЖИ1-С8

Сетка арматурная С8

Стадия	Масса	Масштаб
Р	4.1	—

Лист | Листов 1

Госстрой СССР ГПИ Ленинградский водоканалпроект

Формат А4

ТП901-1-97.88 Альбом IV

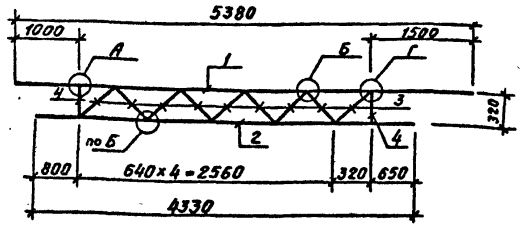

Формат	Зона	Поз.	Обозначение	Наименование	Кол.	Примеч.
				Документация		
А4			ТП901-1-97.88-КЖИ1-ТТ	Технические требования		
				Детали		
Б.4		1		А-III-25 ГОСТ 5781-82* ℓ=5380	1	20,7 кг
Б.4		2		А-III-25 ГОСТ 5781-82* ℓ=4330	1	16,7 кг
Б.4		3		А-III-20 ГОСТ 5781-82* ℓ=370	9	0,9 кг
Б.4		4		А-III-20 ГОСТ 5781-82* ℓ=270	2	0,7 кг
Б.4				-115×2,5 ГОСТ 19903-74*	2,4 п.м.	2,26 кг
			Вес наплавленного металла:			0,48 кг

1. Узлы „А"; „Б"; „Г" см. стр. 37 -КЖИ1- Узлы А, Б, В, Г, Д.

Привязан

Инв. №

Взам. инв. № | Подпись и дата | Инв. № подл.

ТП901-1-97.88-КЖИ1-С9

				Стадия	Масса	Масштаб
Разраб.	Шабалина		Сетка арматурная С9	Р	52,8	—
Провер.	Андреева			Лист	Листов 1	
Вед. инж.	Андреева			Госстрой СССР ГПИ Ленинградский ВОДОКАНАЛПРОЕКТ		
Рук. гр.	Пилляева					
Н. контр.	Жило					
Гл. спец.	Ханин					
Нач. отд.	Трофимова					

Формат А4

ТП901-1-97.88 Альбом IV

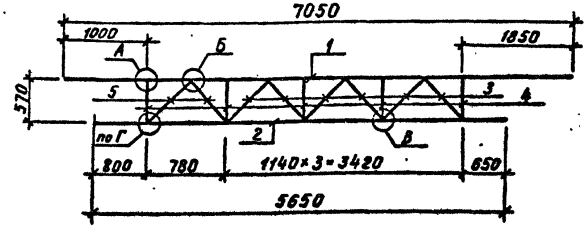

Формат	Зона	Поз.	Обозначение	Наименование	Кол.	Примеч.
				Документация		
А4			ТП901-1-97.88-КЖИ1-ТТ	Технические требования		
				Детали		
Б.4		1		А-III-25 ГОСТ 5781-82* ℓ=7050	1	27,1 кг
Б.4		2		А-III-25 ГОСТ 5781-82* ℓ=5650	1	21,8 кг
Б.4		3		А-III-20 ГОСТ 5781-82* ℓ=740	6	1,9 кг
Б.4		4		А-III-20 ГОСТ 5781-82* ℓ=515	5	1,3 кг
Б.4		5		А-III-20 ГОСТ 5781-82* ℓ=620	2	1,5 кг
				-115×25 ГОСТ 19903-74*	п.м 2,9	2,26 кг
			Вес наплавленного металла:			0,75 кг

1. Узлы „А"; „Б"; „В"; „Г" см. стр. 37 -КЖИ1- Узлы А, Б, В, Г, Д

Привязан

Инв. №

Взам. инв. № | Подпись и дата | Инв. № подл.

ТП901-1-97.88-КЖИ1-С10

				Стадия	Масса	Масштаб
Разраб.	Шабалина		Сетка арматурная С10	Р	77,1	—
Провер.	Андреева			Лист	Листов 1	
Вед. инж.	Андреева			Госстрой СССР ГПИ Ленинградский ВОДОКАНАЛПРОЕКТ		
Рук. гр.	Пилляева					
Н. контр.	Жило					
Гл. спец.	Ханин					
Нач. отд.	Трофимова					

Формат А4

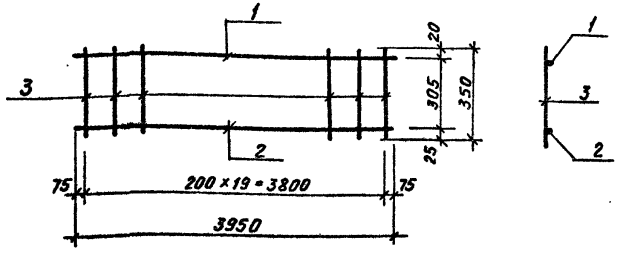

Формат	Зона	Поз.	Обозначение	Наименование		Кол.	Примеч.
				Документация			
А4			ТП901-1-97.88-КЖИ1-ТТ	Технические требования			
				Детали			
				ГОСТ 5781-82*			
Б.Ч.		1		А-III-10	ℓ=3950	1	2,4кг
Б.Ч		2		А-III-20	ℓ=3950	1	9,7кг
Б.Ч		3		А-I-8	ℓ=350	20	0,14кг

Привязан

Инв.№

Взам.инв.№ | Подпись и дата | Инв.№ подл.

Разраб.	Шабалина		
Провер.	Андреева		
Вед.инж.	Андреева		
Рук. гр.	Поваляева		01.88
Н.контр.	Жила		01.88
Гл.спец.	Ханин		01.88
Нач.отд.	Градобойнова		

ТП901-1-97.88-КЖИ1-С11

Сетка арматурная С11

Стадия	Масса	Масштаб
Р	14.9	—
Лист	Листов 1	

Госстрой СССР ГПИ Ленинградский ВОДОКАНАЛПРОЕКТ

Формат А4

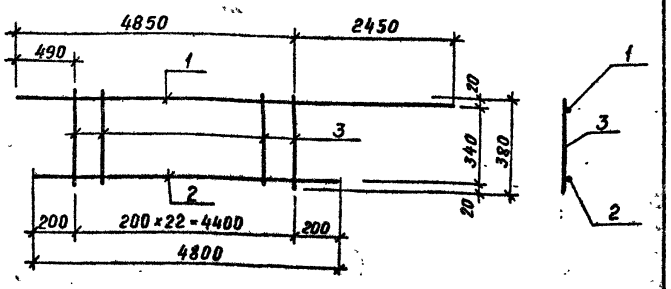

Формат	Зона	Поз.	Обозначение	Наименование		Кол.	Примеч.
				Документация			
А4			ТП901-1-97.88-КЖИ1-ТТ	Технические требования			
				Детали			
				ГОСТ 5781-82*			
Б.Ч		1		А-III-16	ℓ=7300	1	11.5кг
Б.Ч		2		А-III-16	ℓ=4800	1	7.6кг
Б.Ч		3		А-I-8	ℓ=380	23	0.15кг

Привязан

Инв.№

Взам.инв.№ | Подпись и дата | Инв.№ подл.

Разраб.	Шабалина		
Провер	Андреева		
Вед.инж	Андреева		
Рук. гр.	Поваляева		01.88
Н.контр	Жила		01.88
Гл.спец.	Ханин		01.88
Нач.отд.	Градобойнова		01.88

ТП 901-1-97.88-КЖИ1-С12

Сетка арматурная С12

Стадия	Масса	Масштаб
Р	22,6	—
Лист	Листов 1	

Госстрой СССР ГПИ Ленинградский ВОДОКАНАЛПРОЕКТ

Формат А4

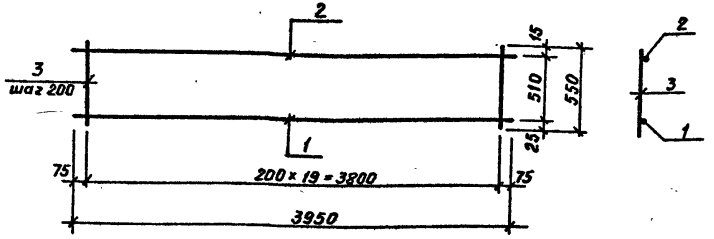

Формат	Зона	Поз.	Обозначение	Наименование		Кол.	Примеч.
				Документация			
А4			ТП901-1-97.88-КЖИ1-ТТ	Технические требования			
				Детали			
				ГОСТ 5781-82*			
Б.Ч		1		А-III-22	ℓ=3950	1	11,8 кг
Б.Ч		2		А-III-10	ℓ=3950	1	2,4 кг
Б.Ч		3		А-I-8	ℓ=550	20	0,22 кг

Привязан

Инв.№

Взам.инв.№ | Подпись и дата | Инв.№ подл.

Разраб.	Шабалина		
Провер.	Андреева		
Вед.инж.	Андреева		
Рук.гр.	Поваляева		88
Н.контр.	Жило		86
Гл.спец.	Ханин		86
Нач.отд.	Гребадзинова		86

ТП901-1-97.88-КЖИ1-С13

Сетка арматурная С13

Стадия	Масса	Масштаб
Р	18,6	—
Лист	Листов 1	

Госстрой СССР ГПИ Ленинградский водоканалпроект

Формат А4

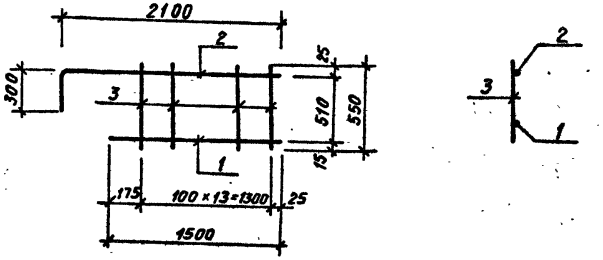

Формат	Зона	Поз.	Обозначение	Наименование		Кол.	Примеч.
				Документация			
А4			ТП901-1-97.88-КЖИ1-ТТ	Технические требования			
				Детали			
				ГОСТ 5781-82*			
Б.Ч		1		А-III-10	ℓ=1500	1	0,9 кг
Б.Ч		2		А-III-22	ℓ=2400	1	7,2 кг
Б.Ч		3		А-I-8	ℓ=550	14	0,22 кг

Привязан

Инв.№

Взам.инв.№ | Подпись и дата | Инв.№ подл.

Разраб.	Шабалина		
Провер.	Андреева		
Вед.инж.	Андреева		
Рук.гр.	Поваляева		88
Н.контр.	Жило		86
Гл.спец.	Ханин		86
Нач.отд.	Гребадзинова		86

ТП901-1-97.88-КЖИ1-С14

Сетка арматурная С14

Стадия	Масса	Масшта.
Р	11,2	—
Лист	Листов 1	

Госстрой СССР ГПИ Ленинградский водоканалпроект

Формат А4

ТП901-1-97.88 Альбом IV

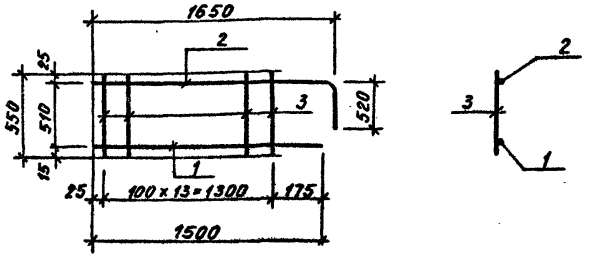

Формат	Зона	Поз.	Обозначение	Наименование		Кол.	Примеч.
				Документация			
А4			ТП901-1-97.88-КЖИ1-ТТ	Технические требования			
				Детали			
				ГОСТ 5781-82*			
Б.Ч		1		А-III-10	ℓ=1500	1	0,9кг
Б.Ч		2		А-III-22	ℓ=2170	1	5,4кг
Б.Ч		3		А-I-8	ℓ=550	14	0,22кг

Привязан

Инв.№

Взам.инв.№ | Подпись и дата | Инв.№подл.

ТП901-1-97.88-КЖИ1-С15

Разраб.	Шабалина		
Провер.	Андреева		
Вед.инж	Андреева		
Рук.гр.	Поваляева		02.88
Н.контр.	Жило		02.88
Гл.спец.	Ханин		02.88
Нач.отд.	Градобойнова		02.88

Сетка арматурная С15

Стадия	Масса	Масштаб
Р	9,4	—
Лист	Листов 1	

Госстрой СССР ГПИ Ленинградский водоканалпроект

Формат А4

ТП901-1-97.88 Альбом IV

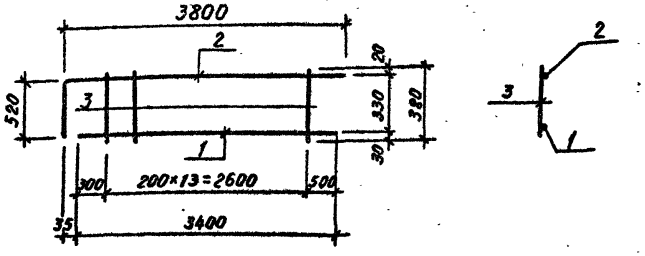

Формат	Зона	Поз.	Обозначение	Наименование	Кол.	Примеч.
				Документация		
А4			ТП901-1-97.88-КЖИ1-ТТ	Технические требования		
				Детали		
Б.Ч		1		А-III-22 ГОСТ 5781-82* ℓ=3400	1	10,1кг
Б.Ч		2		А-III-22 ГОСТ 5781-82* ℓ=4320	1	12,9кг
Б.Ч		3		А-I-8 ГОСТ 5781-82* ℓ=380	14	0,15кг

Привязан

Инв.№

Взам.инв.№ | Подпись и дата | Инв.№подл.

ТП901-1-97.88-КЖИ1-С16

Разраб.	Шабалина		
Провер.	Андреева		
Вед.инж	Андреева		
Рук.гр.	Поваляева		02.88
Н.контр	Жило		02.88
Гл.спец.	Ханин		02.88
Нач.отд	Градобойнова		02.88

Сетка арматурная С16

Стадия	Масса	Масштаб
Р	25,1	—
Лист	Листов 1	

Госстрой СССР ГПИ Ленинградский водоканалпроект

Формат А4

ТП901-1-97.88 Альбом III

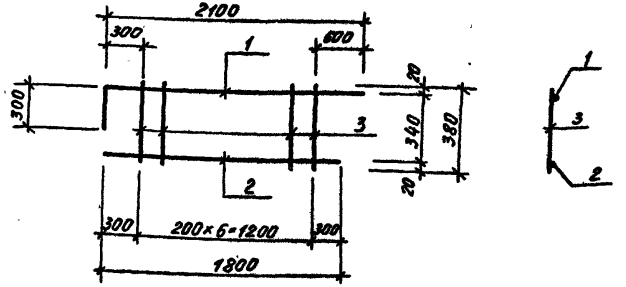

Формат	Зона	Поз.	Обозначение	Наименование	Кол.	Примеч.
				Документация		
А4			ТП901-1-97.88-КЖИ1-ТТ	Технические требования		
				Детали		
Б.Ч		1		А-III-16 ГОСТ5781-82* ℓ=2100	1	3,3кг
Б.Ч		2		А-III-16 ГОСТ5781-82* ℓ=1800	1	2,8кг
Б.Ч		3		А-I-8 ГОСТ5781-82* ℓ=380	7	0,2кг

Привязан

Инв.№

Взам.инв.№ | Подпись и дата | Инв.№ подл.

Разраб.	Шабалина		
Провер.	Андреева		
Вед.инж.	Андреева		
Рук.гр.	Поб.ляева		
Н.контр.	Жило		
Гл.спец.	Халин		
Нач.отд.	Градобойнова		02.88

ТП901-1-97.88-КЖИ1-С17

Сетка арматурная С17

Стадия	Масса	Масштаб
Р	7,5	—
Лист	Листов 1	

Госстрой СССР ГПИ Ленинградский Водоканалпроект

Формат А4

ТП901-1-97.88 Альбом III

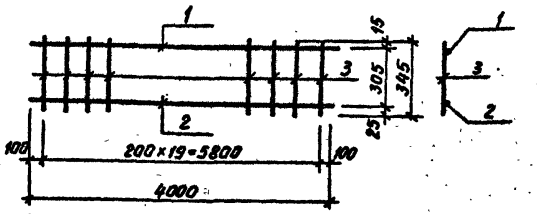

Формат	Зона	Поз.	Обозначение	Наименование	Кол.	Примеч.
				Документация		
А4			ТП901-1-97.88-КЖИ1-ТТ	Технические требования		
				Детали		
Б.Ч		1		А-III-10 ГОСТ5781-82* ℓ=4000	1	2,5кг
Б.Ч		2		А-II-20 ГОСТ5781-82* ℓ=4000	1	8,0кг
Б.Ч		3		А-I-8 ГОСТ5781-82* ℓ=345	20	0,21кг

Привязан

Инв.№

Взам.инв.№ | Подпись и дата | Инв.№ подл.

Разраб.	Шабалина		
Провер.	Андреева		
Вед.инж.	Андреева		
Рук.гр.	Поволяева		01.88
Н.контр.	Жило		02.88
Гл.спец.	Халин		02.88
Нач.отд.	Градобойнова		02.88

ТП901-1-97.88-КЖИ1-С18

Сетка арматурная С18

Стадия	Масса	Масштаб
Р	14,6	—
Лист	Листов 1	

Госстрой СССР ГПИ Ленинградский Водоканалпроект

Формат А4

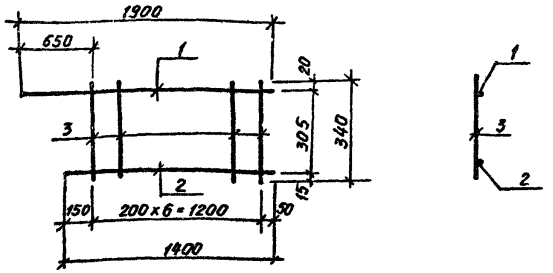

Формат	Зона	Поз.	Обозначение	Наименование		Кол.	Примеч.
				Документация			
А4			ТП901-1-97.88-КЖИ1-ТТ	Технические требования			
				Детали			
				ГОСТ 5781-82*			
Б.Ч		1		А-III-16	ℓ=1900	1	3,0кг
Б.Ч		2		А-III-10	ℓ=1400	1	0,9кг
Б.Ч		3		А-I-8	ℓ=340	1	0,13кг

Привязан

Инв.№

Инв.№подл. | Подпись и дата | Взам.инв.№

Разраб.	Шабалина		
Провер.	Андреева		
Вед.инж.	Андреева		
Рук.гр.	Побаляева		02.88
Н.контр.	Жило		02.88
Гл.спец.	Ханин		02.88
Нач.отд.	Градобойнова		02.88

ТП901-1-97.88-КЖИ1-С19

Сетка арматурная С19

Стадия	Масса	Масштаб
Р	4,8	—
Лист	Листов 1	

Госстрой СССР ГПИ Ленинградский водоканалпроект

Формат А4

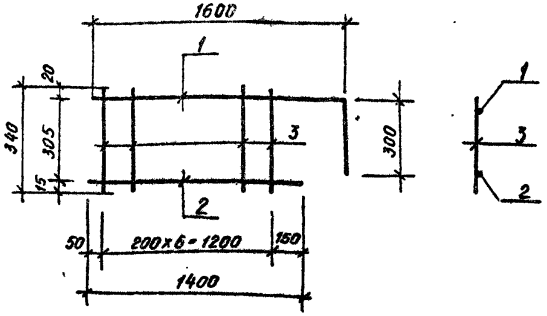

Формат	Зона	Поз.	Обозначение	Наименование		Кол	Примеч.
				Документация			
А4			ТП901-1-97.88-КЖИ1-ТТ	Технические требования			
				Детали			
				ГОСТ 5781-82*			
Б.Ч		1		А-III-16	ℓ=1900	1	3,0кг
Б.Ч		2		А-III-10	ℓ=1400	1	0,9кг
Б.Ч		3		А-I-8	ℓ=340	1	0,13кг

Привязан

Инв.№

Инв.№подл. | Подпись и дата | Взам.инв.№

Разраб.	Шабалина		
Провер.	Андреева		
Вед.инж.	Андреева		
Рук.гр.	Побаляева		02.88
Н.контр.	Жило		02.88
Гл.спец.	Ханин		02.88
Нач.отд.	Градобойнова		02.88

ТП901-1-97.88-КЖИ1-С20

Сетка арматурная С20

Стадия	Масса	Масштаб
Р	4,8	—
Лист	Листов 1	

Госстрой СССР ГПИ Ленинградский водоканалпроект

Формат А4

ТП901-1-97.88 Альбом IV

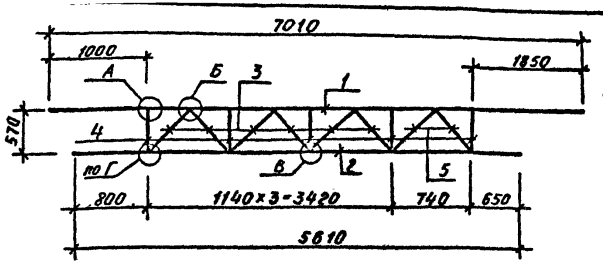

Формат	Зона	Поз.	Обозначение	Наименование	Кол.	Примеч.
				Документация		
А4			ТП901-1-97.88-КЖИ1-ТТ	Технические требования		
				Детали		
Б.4		1		А-III-25 ГОСТ5781-82* ℓ=7010	1	27.0кг
Б.4		2		А-III-25 ГОСТ5781-82* ℓ=5610	1	21.6кг
Б.4		3		А-III-20 ГОСТ5781-82* ℓ=740	6	1.8 кг
Б.4		4		А-III-20 ГОСТ5781-82* ℓ=515	5	1.3 кг
Б.4		5		А-III-20 ГОСТ5781-82* ℓ=610	2	1.5 кг
Б.4				-115×25 ГОСТ 19903-74*	2.9 п.м	2.26кг
			Вес наплавленного металла:			0.75кг

Узлы „А", „Б", „В", „Г" см. стр. 37
-КЖИ1-узлы А,Б,В,Г,Д.

Привязан

Инв. №

Взам.инв. №

Подпись и дата

Инв. № подл.

ТП901-1-97.88-КЖИ1-С21

Разраб.	Шабалина		
Провер.	Андреева		
Вед.инж.	Андреева		
Рук.гр.	Поваляева		
Н.контр.	Жило		
Гл.спец.	Ханин		
Нач.отд.	Градобойнова		

Сетка арматурная С21

Стадия	Масса	Масштаб
Р	76.2	—

Лист | Листов 1

Госстрой СССР ГПИ Ленинградский водоканалпроект

Формат А4

ТП901-1-97.88 Альбом IV

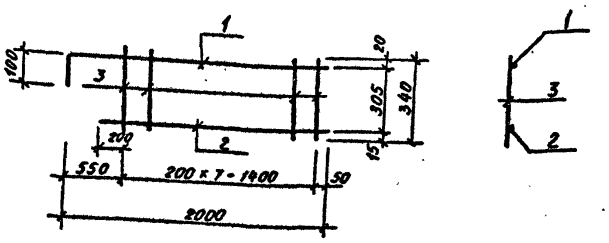

Формат	Зона	Поз.	Обозначение	Наименование	Кол.	Примеч.
				Документация		
А4			ТП901-1-97.88-КЖИ1-ТТ	Технические требования		
				Детали		
Б.4		1		А-III-16 ГОСТ5781-82* ℓ=2100	1	3,3 кг
Б.4		2		А-III-10 ГОСТ5781-82* ℓ=1650	1	1,0 кг
Б.4		3		А-I-8 ГОСТ5781-82* ℓ=340	8	0,13 кг

Привязан

Инв. №

Взам.инв. №

Подпись и дата

Инв. № подл.

ТП901-1-97.88-КЖИ1-С22

Разраб.	Шабалина		
Провер.	Андреева		
Вед.инж.	Андреева		
Рук.гр.	Поваляева		
Н.контр.	Жило		
Гл.спец.	Ханин		
Нач.отд.	Градобойнова		

Сетка арматурная С22

Стадия	Масса	Масштаб
Р	5.3	—

Лист | Листов 1

Госстрой СССР ГПИ Ленинградский водоканалпроект

Формат А4

ТП 901-1-97.88 Альбом IV

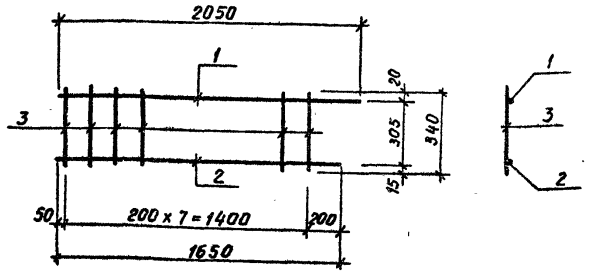

Формат	Зона	Поз.	Обозначение	Наименование	Кол.	Примеч.
				Документация		
А4			ТП 901-1-97.88-КЖИ1-ТТ	Технические требования		
				Детали		
Б.Ч		1		А-III-16 ГОСТ 5781-82* ℓ=2050	1	3,2 кг
Б.Ч		2		А-III-10 ГОСТ 5781-82* ℓ=1650	1	1,0 кг
Б.Ч		3		А-I-8 ГОСТ 5781-82* ℓ=340	8	0,13 кг

Привязан

Инв. №

Взам. инв. № | Подпись и дата | Инв. № подл.

Разраб.	Шабалина		
Провер.	Андреева		
Вед. инж.	Андреева		
Рук. гр.	Поваляева		11.88
Н. контр.	Жило		11.88
Гл. спец.	Ханин		11.88
Нач. отд.	Градобоинова		11.88

ТП 901-1-97.88-КЖИ1-С23

Сетка арматурная С23

Стадия	Масса	Масштаб
Р	5,2	—
Лист	Листов 1	

Госстрой СССР ГПИ Ленинградский водоканалпроект

Формат А4

ТП 901-1-97.88 Альбом IV

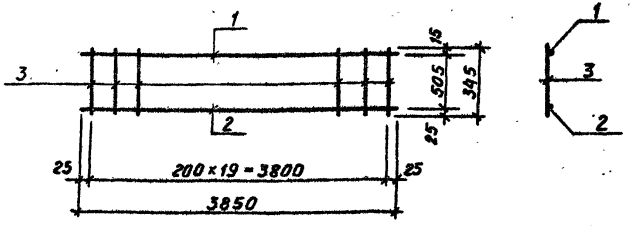

Формат	Зона	Поз.	Обозначение	Наименование	Кол.	Примеч.
				Документация		
А4			ТП 901-1-97.88-КЖИ1-ТТ	Технические требования		
				Детали		
Б.Ч		1		А-III-10 ГОСТ 5781-82* ℓ=3850	1	2,4 кг
Б.Ч		2		А-III-22 ГОСТ 5781-82* ℓ=3850	1	11,5 кг
Б.Ч		3		А-I-8 ГОСТ 5781-82* ℓ=345	20	0,13 кг

Привязан

Инв. №

Взам. инв. № | Подпись и дата | Инв. № подл.

Разраб.	Шабалина		
Провер.	Андреева		
Вед. инж.	Андреева		
Рук. гр.	Поваляева		11.88
Н. контр.	Жило		11.88
Гл. спец.	Ханин		11.88
Нач. отд.	Градобоинова		11.88

ТП 901-1-97.88-КЖИ1-С24

Сетка арматурная С24

Стадия	Масса	Масштаб
Р	16,5	—
Лист	Листов 1	

Госстрой СССР ГПИ Ленинградский водоканалпроект

Формат А4

ТП901-1-97.88 Альбом III

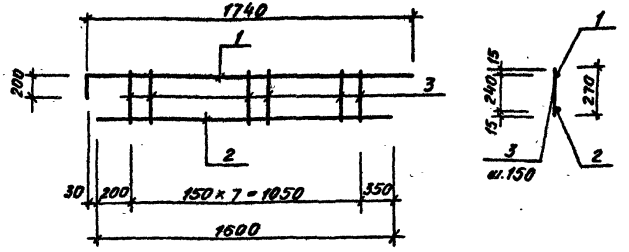

Формат	Зона	Поз.	Обозначение	Наименование	Кол.	Примеч.
				Документация		
А4			ТП901-1-97.88-КЖИ1-ТТ	Технические требования		
				Детали		
				ГОСТ 5781-82*		
Б.Ч		1		А-III-12 ℓ=1940	1	1,7кг
Б.Ч		2		А-III-12 ℓ=1600	1	1,5кг
Б.Ч		3		А-I-8 ℓ=270	8	0,12кг

Привязан

Инв. №

Взам. инв. № | Подпись и дата | Инв. № подл.

Провер.	Шабалина		
Разраб.	Котова		
Вед. инж.	Андреева		
Рук. гр.	Павлаяева		
Н. контр.	Жило		
Гл. спец.	Хамин		
Нач. отд.	Градобойнов		

ТП901-1-97.88-КЖИ1-С25

Сетка арматурная С25

Стадия	Масса	Масштаб
Р	4,2	—
Лист	Листов 1	

Госстрой СССР ГПИ Ленинградский Водоканалпроект

Формат А4

ТП901-1-97.88 Альбом III

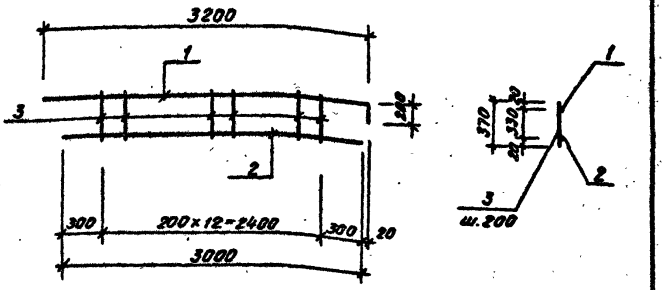

Формат	Зона	Поз.	Обозначение	Наименование	Кол.	Примеч.
				Документация		
А4			ТП901-1-97.88-КЖИ1-ТТ	Технические требования		
				Детали		
				ГОСТ 5781-82*		
Б.Ч		1		А-III-12 ℓ=3400	1	3.0кг
Б.Ч		2		А-III-16 ℓ=3000	1	4.7кг
Б.Ч		3		А-I-8 ℓ=370	13	0.15кг

Привязан

Инв. №

Взам. инв. № | Подпись и дата | Инв. № подл.

Провер.	Шабалина		
Разраб.	Котова		
Вед. инж.	Андреева		
Рук. гр.	Павлаяева		
Н. контр.	Жило		
Гл. спец.	Хамин		
Нач. отд.	Градобойнов		

ТП901-1-97.88-КЖИ1-С26

Сетка арматурная С26

Стадия	Масса	Масштаб
Р	9,7	—
Лист	Листов 1	

Госстрой СССР ГПИ Ленинградский Водоканалпроект

Формат А4

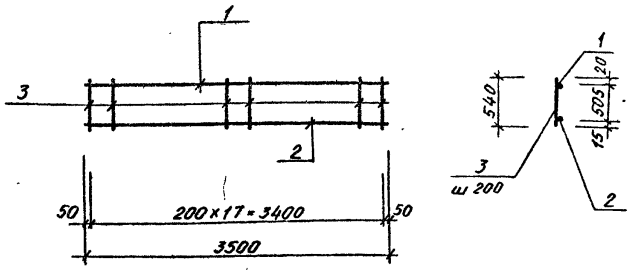

Формат	Зона	Поз.	Обозначение	Наименование	Кол.	Примеч.
				Документация		
А4			ТП901-1-97.88-КЖИ1-ТТ	Технические требования		
				Детали		
				ГОСТ 5781-82*		
Б.Ч		1		А-III-18 ℓ=3500	1	7,0 кг
Б.Ч		2		А-III-10 ℓ=3500	1	2,1 кг
Б.Ч		3		А-I-8 ℓ=540	18	0,2 кг

Привязан

Инв №

Взам. инв. № | Подпись и дата | Инв. № подл.

Провер.	Шабалина		
Разраб.	Котова		
Вед. инж.	Андреева		
Рук. гр.	Поваляева		01.88
Н. контр.	Жило		02.88
Гл. спец.	Ханин		02.88
Нач. отд.	Градодайнов		02.88

ТП901-1-97.88-КЖИ1-С27

Сетка арматурная С27

Стадия	Масса	Масштаб
Р	14.5	—
Лист	Листов 1	

Госстрой СССР ГПИ Ленинградский Водоканалпроект

Формат А4

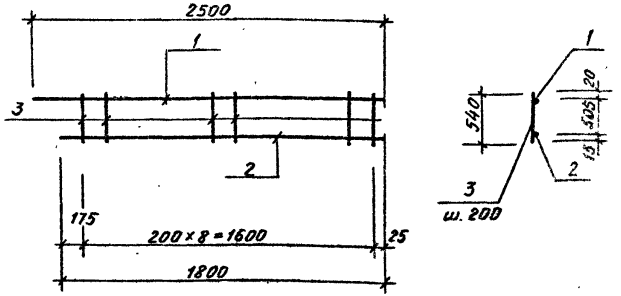

Формат	Зона	Поз.	Обозначение	Наименование	Кол	Примеч.
				Документация		
А4			ТП901-1-97.88-КЖИ1-ТТ	Технические требования		
				Детали		
				ГОСТ 5781-82*		
Б.Ч		1		А-III-18 ℓ=2500	1	5,0 кг
Б.Ч		2		А-III-10 ℓ=1800	1	1,1 кг
Б.Ч		3		А-I-8 ℓ=540	11	0,2 кг

Привязан

Инв №

Взам. инв. № | Подпись и дата | Инв. № подл.

Провер	Шабалина		
Разраб.	Котова		
Вед инж	Андреева		
Рук гр	Поваляева		01.88
Н контр	Жило		02.88
Гл. спец.	Ханин		02.88
Нач отд	Градодайнов		02.88

ТП901-1-97.88-КЖИ1-С28

Сетка арматурная С28

Стадия	Масса	Масштаб
Р	8.3	—
Лист	Листов 1	

Госстрой СССР ГПИ Ленинградский Водоканалпроект

Формат А4

ТП901-1-97.88 Альбом IV

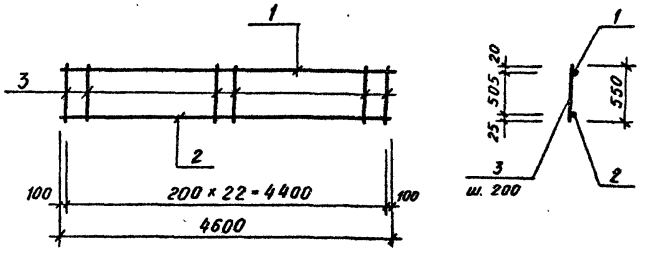

Формат	Зона	Поз.	Обозначение	Наименование	Кол.	Примеч.
				Документация		
А4			ТП901-1-97.88-КЖИ1-ТТ	Технические требования		
				Детали		
				ГОСТ 5781-82*		
Б4		1		А-III-10 ℓ = 4600	1	2,8кг
Б4		2		А-III-22 ℓ = 4600	1	13,7кг
Б4		3		А-I-8 ℓ = 550	23	0,22кг

Привязан

Инв №

Взам. инв. №

Подпись и дата

Инв. № подл.

Проверил	Шабалина	[signature]	
Разраб.	Котова	[signature]	
Вед. инж.	Андреева	[signature]	
Рук. гр.	Поваляева	[signature]	02.88
Н. контр.	Жило	[signature]	02.88
Гл. спец.	Ханин	[signature]	02.88
Нач. отд.	Грабобойнова	[signature]	02.88

ТП901-1-97.88-КЖИ1-С29

Сетка арматурная С29

Стадия	Масса	Масштаб
Р	21.6	—

Лист | Листов 1

Госстрой СССР ГПИ Ленинградский ВОДОКАНАЛПРОЕКТ

Формат А4

Привязан

Инв №

Взам. инв. №

Подпись и дата

Инв. № подл.

Стадия	Масса	Масштаб

Лист | Листов

Госстрой СССР ГПИ Ленинградский ВОДОКАНАЛПРОЕКТ

Формат А4

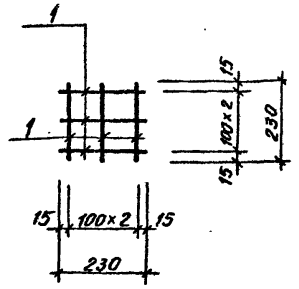

Формат	Зона	Поз.	Обозначение	Наименование	Кол.	Примеч.
				Документация		
А4			ТП901-1-97.88-КЖИ1-ТТ	Технические требования		
				Детали		
Б4		1		А-I-8, ГОСТ5781-82*, е-230	6	0,1кг

Привязан

Инв.№

Разраб.	Костылева		
Провер.	Поваляева		
Вед.инж.	Андреева		
Рук.гр.	Поваляева		
Н.контр.	Жило		02.88
Гл.спец.	Ханин		02.88
Нач.отд.	Градобойнова		02.88

ТП 901-1-97.88-КЖИ1-С30

Сетка арматурная С30

Стадия	Масса	Масштаб
Р	0,6	—
Лист	Листов 1	

Госстрой СССР ГПИ Ленинградский Водоканалпроект

Формат А4

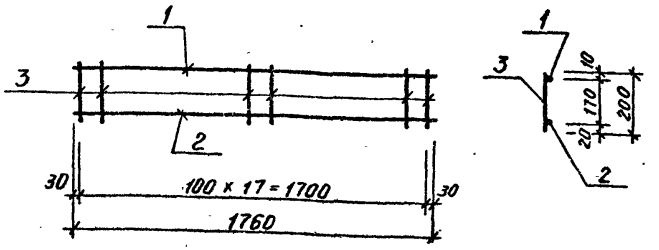

Формат	Зона	Поз.	Обозначение	Наименование	Кол.	Примеч.
				Документация		
А4			ТП901-1-97.88-КЖИ1-ТТ	Технические требования		
				Детали		
Б4		1		А-I-8 ГОСТ5781-82*, е-1760	1	0,10кг
Б4		2		А-III-12 ГОСТ5781-82*; е-1760	1	1,57кг
Б4		3		А-I-8 ГОСТ5781-82*; е-200	18	0,08кг

Привязан

Инв.№

Разраб.	Костылева		
Провер.	Поваляева		
Вед.инж.	Андреева		
Рук.гр.	Поваляева		07.88
Н.контр.	Жило		02.88
Гл.спец.	Ханин		02.88
Нач.отд.	Градобойнова		02.88

ТП 901-1-97.88-КЖИ1-С31

Сетка арматурная С31

Стадия	Масса	Масштаб
Р	3,71	—
Лист	Листов 1	

Госстрой СССР ГПИ Ленинградский Водоканалпроект

Формат А4

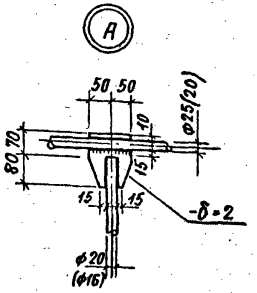

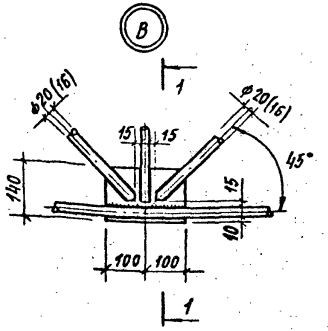

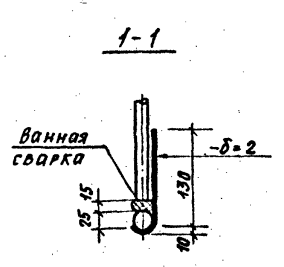

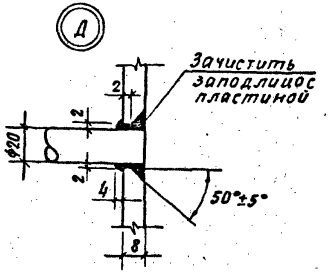

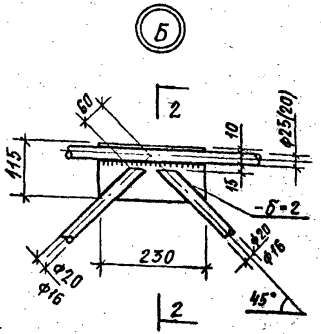

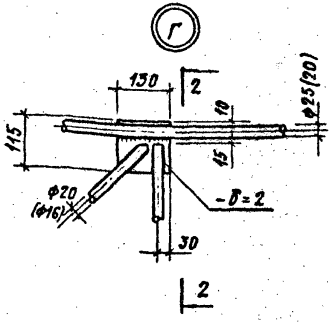

1. Соединение элементов сеток выполнять электросваркой при помощи электродов типа Э50-А марки УОНИ-13/55.
2. Сварку арматурных сеток С5, С6, С7, С9, С10, С16, С21 выполнять ванным способом с использованием стальных несъемных ванн. Формы ванны изготовить по месту из листа толщиной 1,5-2,5 мм.
   Длину подкладок (ванн) принять не менее 2х диаметров свариваемых стержней. Зазор между свариваемыми стержнями принять не менее 15-12 мм.
   Допускается смещение подкладок (ванн) при ванной сварке в пределах ±5мм. Трещины в сварных стыках не допускаются.
   Для сокращения остаточных напряжений при сварке (зона остаточных напряжений распространяется на 50-80мм от шва) рекомендуется производить уравновешивание деформаций за счет применения рациональной технологии сварки, а также подогрева зоны сварки до 200°С.
   Перегрев металла при сварке не допустим.

2 - 2

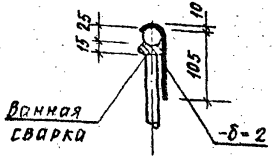

3. Механические свойства шва при электроде Э50-А марки УОНИ-13/55.
   а) предел текучести - 33-35 кг/мм²
   б) предел прочности - 50-60 кг/мм²

Инв.№подл. | Подпись и дата | Взам.инв.№

Привязан

Инв.№

Разраб.	Шавалина		
Провер.	Андреева		
Ведущ.	Андреева		
Рук. гр.	Поволяева		
Н.контр.	Жила		
Гл.спец.	Хонин		
Нач.отд.	Градобайнова		

ТП901-1-97.88 - КЖИ1 - узлы А; Б; В; Г; Д.

Узлы А; Б; В; Г; Д.

Стадия	Масса	Масштаб
Р	—	—

Лист | Листов 1

Госстрой СССР ГПИ Ленинградский Водоканалпроект

Формат А3

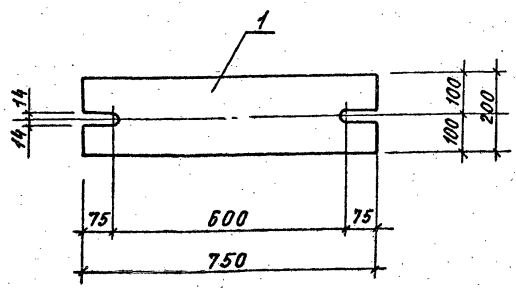

Формат	Зона	Поз.	Обозначение	Наименование	Кол.	Примеч.
				Документация		
А4			ТП901-1-97.88-КЖИ1-ТТ	Техническая требования		
				Детали		
Б4		1		-200х20 ГОСТ103-76* ℓ=750	1	23,6 кг

Привязан

Инв. №

Инв. № подл. | Подпись и дата | Взам. инв. №

Провер.	Андреева		
Разраб.	Котова		
Ведущ. инж.	Андреева		
Рук. гр.	Павлиева		07.88
Н. контр.	Жило		07.88
Гл. спец.	Ханин		07.88
Нач. отд.	Градобойнова		07.88

ТП901-1-97.88-КЖИ1-МС1

Изделие соединительное МС1

Стадия	Масса	Масштаб
Р	23,6	1:10
Лист	Листов 1	

Госстрой СССР ГПИ Ленинградский Водоканалпроект

Формат А4

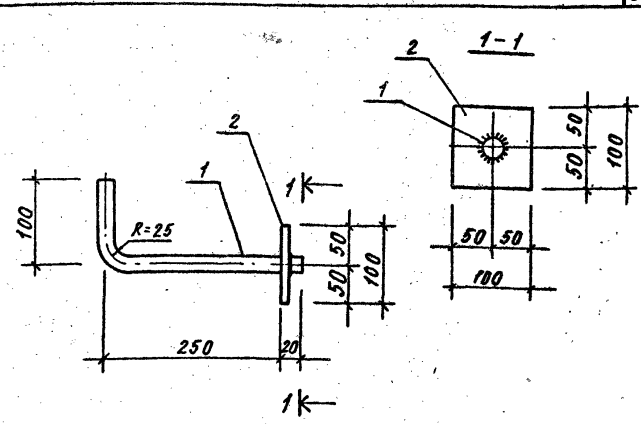

Формат	Зона	Поз.	Обозначение	Наименование	Кол.	Примеч.
				Документация		
А4			ТП901-1-97.88-КЖИ1-ТТ	Техническая требования		
				Детали		
		1		ф20 ГОСТ2590-71* ℓ=340	1	0,8 кг
		2		-100х6 ГОСТ103-76* ℓ=100	1	0,5 кг

Привязан

Инв. №

Инв. № подл. | Подпись и дата | Взам. инв. №

Разраб.	Косылева		
Провер.	Андреева		
Ведущ. инж.	Андреева		
Рук. гр.	Павлиева		07.88
Н. контр.	Жило		07.88
Гл. спец.	Ханин		07.88
Нач. отд.	Градобойнова		07.88

ТП901-1-97.88-КЖИ1-К1

Крюк К1

Стадия	Масса	Масштаб
Р	1,3	1:5
Лист	Листов 1	

Госстрой СССР ГПИ Ленинградский Водоканалпроект

Формат А4

ТП 901-1-97.88 Альбом III

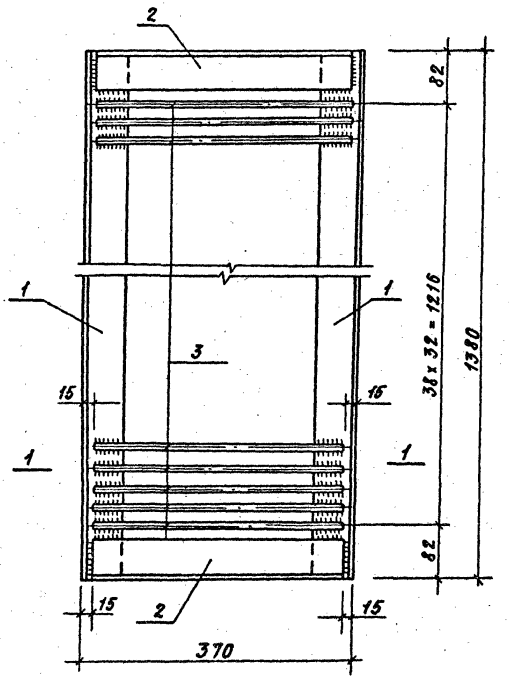

1 – 1

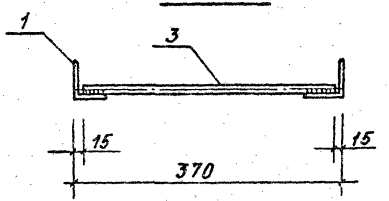

Формат	Зона	Поз.	Обозначение	Наименование	Кол.	Примеч.
				Документация		
А4			ТП901-1-97.88-КЖИ1-ТТ	Технические требования		
				Детали		
Б Ч		1		L50х5 ГОСТ8509-86 ℓ=1380	2	5,3 кг
Б Ч		2		L50х5 ГОСТ8509-86 ℓ=340	2	1,7 кг
Б Ч		3		ф8 ГОСТ 2590-71* ℓ=340	33	0,1 кг

Привязан

Инв. №

Разраб.	Костылева		
Провер.	Андреева		
Ведущ.	Андреева		
Рук. гр.	Поваляева		
Н. контр.	Жила		
Гл. спец.	Ланин		
Нач. отд.	Градобойнова		

ТП901-1-97.88-КЖИ1-РШ1

Решетка РШ1

Стадия	Масса	Масштаб
Р	17,3	—
Лист	Листов 1	

Госстрой СССР ГПИ Ленинградский Водоканалпроект

Инв. № подл. | Подпись и дата | Взам. инв. №

сер 354-04

Формат А3

ТП 901-1-97.88 Альбом IV

Формат	Зона	Поз.	Обозначение	Наименование	Кол.	Примеч.
				Документация		
А4			ТП901-1-97.88-КЖИ1-ТТ	Технические требования		
				Детали		
БЧ		1		L50х5, ГОСТ 8509-86 ℓ=1380	2	5,3 кг
БЧ		2		L50х5, ГОСТ 8509-86 ℓ=340	2	1,7 кг
БЧ		3		ф8 ГОСТ 2590-71* ℓ=340	33	0,1 кг
БЧ		4		Крышка δ=0,5мм ГОСТ 19904-74*	0,02 м²	0,1 кг
БЧ		5		Труба ду80, ГОСТ 3262-75* ℓ=300	1	2,5 кг

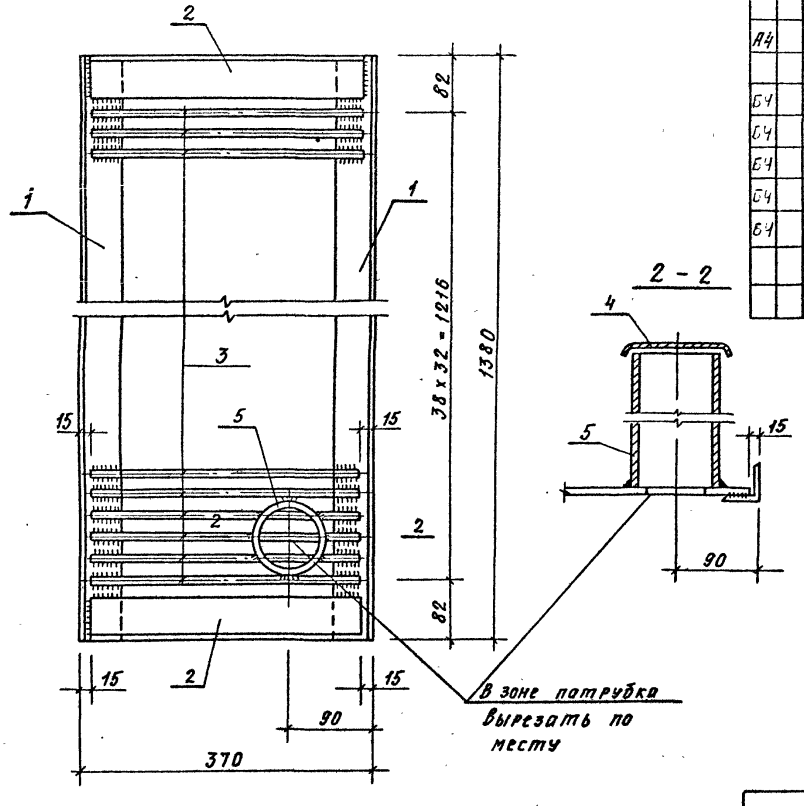

Позиция 4

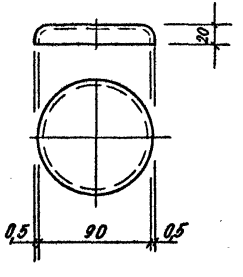

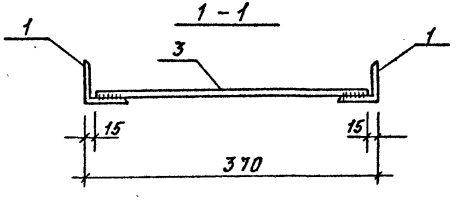

Привязан

Инв. №

Разраб	Костылева		
Провер.	Андреева		
Ведущ. инж.	Андреева		
Рук. гр.	Поваляева		01.88
Н. контр.	Жило		02.88
Гл. спец.	Ханин		02.88
Нач. отд.	Градобойнова		

ТП901-1-97.88-КЖИ-РШ2

Решетка РШ2

Стадия	Масса	Масштаб
Р	19,8	—
Лист	Листов 1	

Госстрой СССР ГПИ Ленинградский Водоканалпроект

Инв. № подл. | Подпись и дата | Взам. инв. №

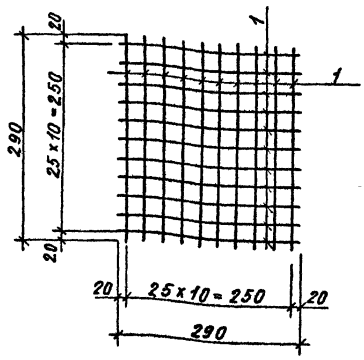

Формат	Зона	Поз.	Обозначение	Наименование	Кол.	Примеч.
				Документация		
А4			ТП901-1-97.88-КЖИ1-ТТ	Технические требования		
				Детали		
Б4		1		А-I-10 ГОСТ5781-82* ℓ=290	22	0,17 кг

Привязан

Инв. №

Инв.№подл. | Подпись и дата | Взам.инв.№

Провер.	Поваляева		
Инженер	Попова		
Рук.гр.	Поваляева		09.88
Н.контр.	Жило		09.88
Гл.спец.	Канин		09.88
Нач.отд.	Рабодзинова		09.88

ТП901-1-97.88-КЖИ1-Рш3

Решетка Рш3.

Стадия	Масса	Масштаб
Р	3,74	б/м
Лист	Листов 1	

Госстрой СССР ГПИ Ленинградский Водоканалпроект

Формат А4

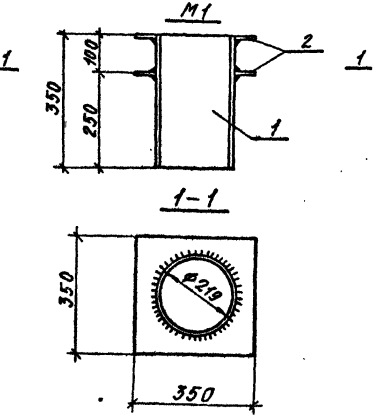

Формат	Зона	Поз.	Обозначение	Наименование	Кол.	Примеч.
				Документация		
А4			ТП901-1-97.88-КЖИ1-ТТ	Технические требования		
				Детали		
Б4		1		тр.219×4,5 ГОСТ10704-76* ℓ=350	1	9,2 кг
Б4		2		-350×10 ГОСТ19903-74* ℓ=350	2	8,74

Привязан

Инв. №

Инв.№подл. | Подпись и дата | Взам.инв.№

Провер.	Поваляева		
Инженер	Попова		
Рук.гр.	Поваляева		09.88
Н.контр.	Жило		09.88
Гл.спец.	Канин		09.88
Нач.отд.	Рабодзинова		09.88

ТП901-1-97.88-КЖИ1-М1

Изделие закладное М1

Стадия	Масса	Масштаб
Р	26,68	б/м
Лист	Листов 1	

Госстрой СССР ГПИ Ленинградский Водоканалпроект

Формат А4

ТП901-1-97.88 Альбом IV

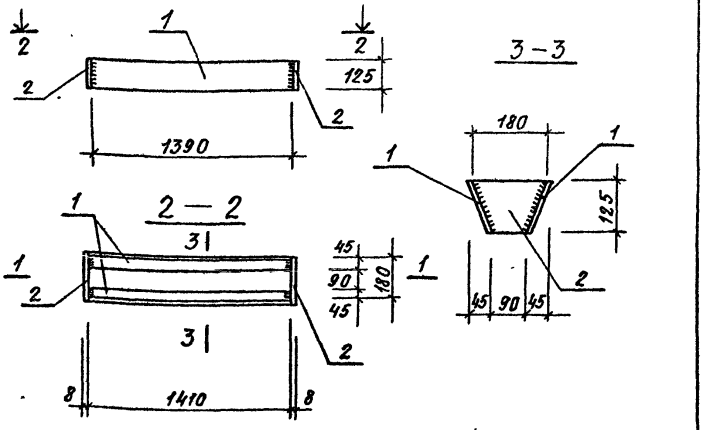

Формат	Зона	Поз.	Обозначение	Наименование	Кол.	Примеч.
				Документация		
А4			ТП901-1-97.88-КЖИ1-ТТ	Технические требования		
				Детали		
Б4		1		-140х8 ГОСТ103-76* ℓ=1410	2	12,4 кг
Б4		2		-125х8 ГОСТ103-76* ℓ=200	2	1,6 кг

Привязан

Инв. №

Инв. № подл. | Подпись и дата | Взам. инв. №

Разраб.	Костылева		
Провер.	Повалляева		
Вед. инж.	Андреева		
Рук. гр.	Повалляева		07.88
Н. контр.	Жило		07.88
Гл. спец.	Ханин		07.88
Нач. отд.	Урадовойнова		07.88

ТП901-1-97.88-КЖИ1-М2

Изделие закладное М2

Стадия	Масса	Масштаб
Р	28,0	1:25
Лист	Листов 1	

Госстрой СССР ГПИ Ленинградский Водоканалпроект

Формат А4

ТП901-1-97.88 Альбом IV

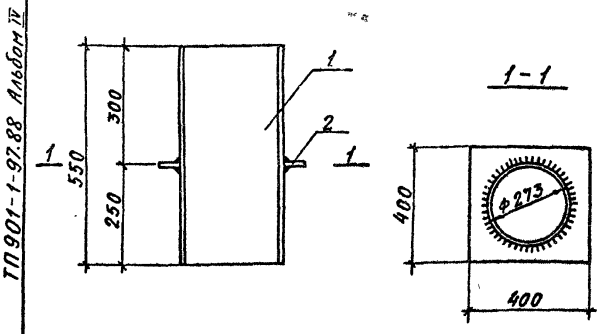

Формат	Зона	Поз.	Обозначение	Наименование	Кол.	Примеч.
				Документация		
А4			ТП901-1-97.88-КЖИ1-ТТ	Технические требования		
				Детали		
Б4				тр 273х4,5 ГОСТ10704-76* ℓ=550	1	16,39
Б4				-400х10 ГОСТ19903-74* ℓ=400	1	12,56

Привязан

Инв. №

Инв. № подл. | Подпись и дата | Взам. инв. №

Провер.	Повалляева		
Инженер	Попова		
Рук. гр	Повалляева		07.88
Н. контр	Жило		07.88
Гл. спец	Ханин		07.88
Нач. отд	Урадовойнова		07.88

ТП901-1-97.88-КЖИ1-М3

Изделие закладное М3

Стадия	Масса	Масштаб
Р	28,95	б/м
Лист	Листов 1	

Госстрой СССР ГПИ Ленинградский Водоканалпроект

ТП901-1-97.88 Альбом IV

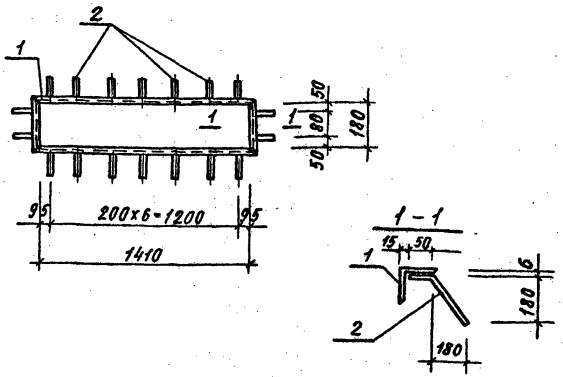

Формат	Зона	Поз.	Обозначение	Наименование	Кол.	Примеч.
				Документация		
А4			ТП901-1-97.88 – КЖИ1-ТТ	Технические требования		
				Детали		
Б4		1		L90х6 ГОСТ8509-86	п.м 3,9	8,33
Б4		2		ф12 А III ГОСТ5781-82* ℓ=300	18	0,3кг

Привязан

Инв. №

Взам. инв. № | Подпись и дата | Инв. № подл.

Разраб.	Костылева		
Провер.	Поволяева		
Вед. инж.	Андреева		
Рук. гр.	Поволяева		02.88
Н. контр.	Жило		02.88
Гл. спец.	Ханин		02.88
Нач. отд.	Градобойнова		02.88

ТП901-1-97.88 – КЖИ – М4

Изделие закладное М4

Стадия	Масса	Масштаб
Р	37,9	1:10 1:25
Лист	Листов 1	

Госстрой СССР ГПИ Ленинградский Водоканалпроект

Формат А4

ТП901-1-97.88 Альбом IV

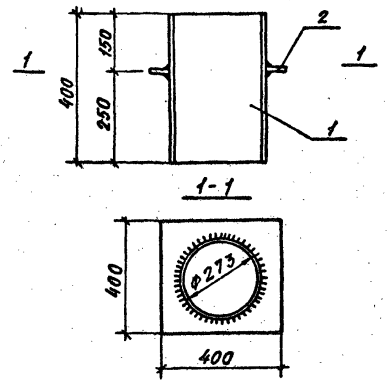

Формат	Зона	Поз.	Обозначение	Наименование	Кол.	Примеч.
				Документация		
А4			ТП901-1-97.88 – КЖИ1-ТТ	Технические требования		
				Детали		
Б4		1		тр.273х4,5 ГОСТ10704-76* ℓ=400	1	11,92
Б4		2		-400х10 ГОСТ19903-74* ℓ=400	1	12,56

Привязан

Инв. №

Взам. инв. № | Подпись и дата | Инв. № подл.

Пров.	Поволяева		
Инженер	Попова		
Рук. гр.	Поволяева		11.88
Н. контр.	Жило		11.88
Гл. спец.	Ханин		11.88
Нач. отд.	Градобойнова		11.88

ТП901-97.88 – КЖИ – М5

Изделие закладное М5

Стадия	Масса	Масштаб
Р	24,48	б/м
Лист	Листов 1	

Госстрой СССР ГПИ Ленинградский Водоканалпроект

Формат А4

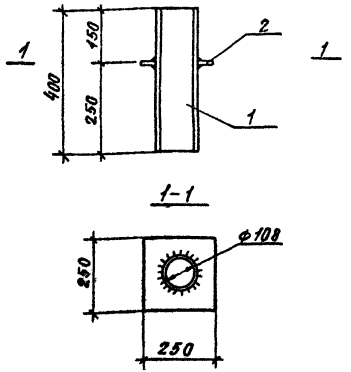

Формат	Зона	Поз.	Обозначение	Наименование	Кол.	Примеч.
				Документация		
А4			ТП901-1-97.88-КЖИ1-ТТ	Технические требования		
				Детали		
Б4		1		тр.108х4 ГОСТ10704-76* L=400	1	4,1
Б4		2		-250х10 ГОСТ19903-74* L=250	1	4,9

Привязан

Инв. №

Подпись и дата | Взам. инв. № | Инв. № подл.

ТП901-1-97.88-КЖИ1-М6

Изделие закладное М6

Стадия	Масса	Масштаб
Р	9	б/м
Лист	Листов 1	

Госстрой СССР ГПИ Ленинградский Водоканалпроект

Провер.	Поваляева		
Инженер	Попова		
Рук. гр.	Поваляева		02.88
Н.контр.	Жило		02.88
Гл.спец.	Ханин		03.88
Нач.отд.	Урабовойнова		02.88

Формат А4

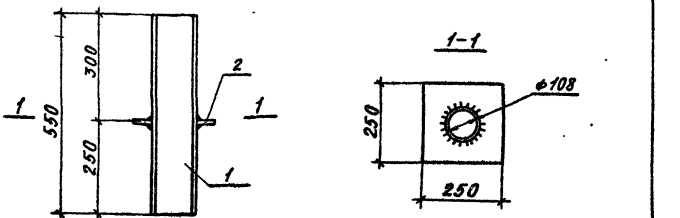

Формат	Зона	Поз.	Обозначение	Наименование	Кол.	Примеч.
				Документация		
А4			ТП901-1-97.88-КЖИ1-ТТ	Технические требования		
				Детали		
Б4				тр.108х4 ГОСТ10704-76* L=550	1	5,64
Б4				-250х10 ГОСТ19903-74* L=250	1	4,9

Привязан

Инв. №

Подпись и дата | Взам. инв. № | Инв. № подл.

ТП901-1-97.88-КЖИ1-М7

Изделие закладное М7

Стадия	Масса	Масштаб
Р	10,54	б/м
Лист	Листов 1	

Госстрой СССР ГПИ Ленинградский Водоканалпроект

Провер.	Поваляева		
Инженер	Попова		
Рук. гр.	Поваляева		02.88
Н.контр.	Жило		02.88
Гл.спец.	Ханин		03.88
Нач.отд.	Урабовойнова		02.88

Формат А4

ТП 901-1-97.88 Альбом III

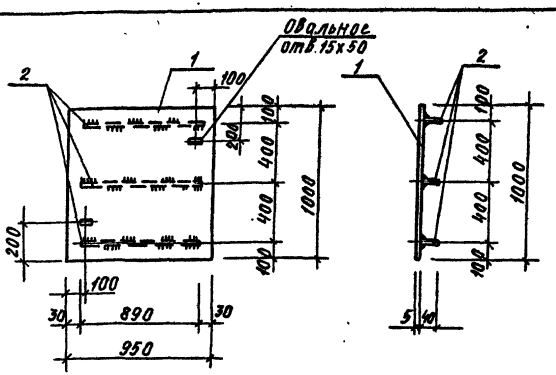

Формат	Зона	Поз.	Обозначение	Наименование	Кол.	Примеч.
				Документация		
А4			ТП901-1-97.88-КЖИ1-ТТ	Технические требования		
				Детали		
		1		Сталь листовая рифленая ГОСТ 8568-77* δ=4мм	м² 0,95	31,7 кг
		2		-40х4, ГОСТ 103-76* ℓ=890	3	1,1 кг

Привязан

Инв. №

Разраб.	Костылева		
Провер.	Андреева		
Ведущ.	Андреева		
Рук. гр.	Побаляева		
Н. контр.	Жилло		
Гл. спец.	Хакин		
Нач. отд.	Градобоинова		

ТП901-1-97.88-КЖИ1-ЩП1

Щит ЩП1

Стадия	Масса	Масштаб
Р	35,0	1:25
Лист	Листов 1	

Госстрой СССР ГПИ Ленинградский Водоканалпроект

Инв. № подл. | Подпись и дата | Взам. инв. №

Формат А4

ТП 901-1-97.88 Альбом III

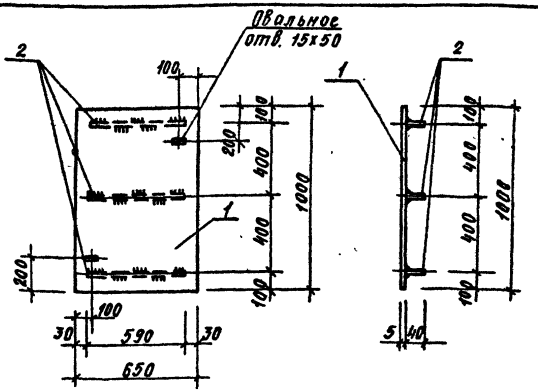

Формат	Зона	Поз.	Обозначение	Наименование	Кол.	Примеч.
				Документация		
А4			ТП901-1-97.88-КЖИ1-ТТ	Технические требования		
				Детали		
		1		Сталь листовая рифленая ГОСТ 8568-77* δ=5мм	м² 0,65	23,4 кг
		2		-40х9, ГОСТ 103-76* ℓ=590	3	0,7 кг

Привязан

Инв. №

Разраб.	Костылева		
Провер.	Андреева		
Ведущ.	Андреева		
Рук. гр.	Побаляева		
Н. контр.	Жилло		
Гл. спец.	Ханин		
Нач. отд.	Градобоинова		

ТП901-1-97.88-КЖИ1-ЩП2

Щит ЩП2

Стадия	Масса	Масштаб
Р	25,5	1:20
Лист	Листов 1	

Госстрой СССР ГПИ Ленинградский Водоканалпроект

Инв. № подл. | Подпись и дата | Взам. инв. №

Формат А4

ТП901-1-97.88 Альбом IV

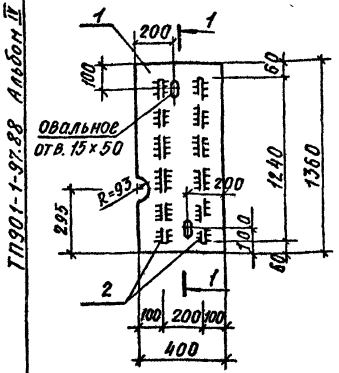

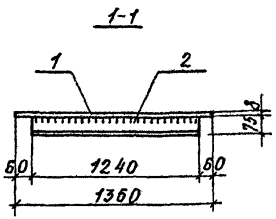

Формат	Зона	Поз.	Обозначение	Наименование	Кол.	Примеч.
				Документация		
А4			ТП901-1-97.88-КЖИ1-ТТ	Техническая требования		
				Детали		
Б4		1		Сталь листовая рифленая ГОСТ 8568-77* δ=8мм	м² 0,54	66,8 кг
Б4		2		L75×50×5 ГОСТ 8510-86 ℓ=1240	2	5,9 кг

Привязан

Инв. №

Инв. № подл. | Подпись и дата | Взам. инв. №

Провер.	Поваляева		
Инженер	Попова		
Рук. гр.	Поваляева		01.88
Н. контр.	Жило		02.88
Гл. спец.	Ханин		02.88
Нач. отд.	Гродобойнова		02.88

ТП901-1-97.88-КЖИ1-ЩП3

Щит ЩП3

Стадия	Масса	Масштаб
Р	47,9	1:20
Лист	Листов 1	

Госстрой СССР ГПИ Ленинградский Водоканалпроект

Формат А4

ТП901-1-97.88 Альбом IV

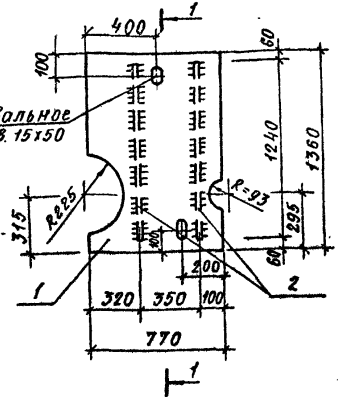

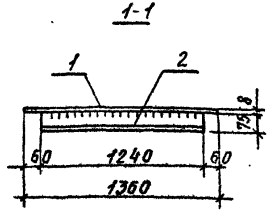

Формат	Зона	Поз.	Обозначение	Наименование	Кол.	Примеч.
				Документация		
А4			ТП901-1-97.88-КЖИ1-ТТ	Техническая требования		
				Детали		
Б4		1		Сталь листовая рифленая ГОСТ 8568-77* δ=8мм	м² 1,05	66,8 кг
Б4		2		L75×50×5 ГОСТ 8510-86 ℓ=1240	2	5,9 кг

Привязан

Инв. №

Инв. № подл. | Подпись и дата | Взам. инв. №

Провер.	Поваляева		
Инженер	Попова		
Рук. гр.	Поваляева		01.88
Н. контр.	Жило		02.88
Гл. спец.	Ханин		02.88
Нач. отд.	Гродобойнова		02.88

ТП901-1-97.88-КЖИ1-ЩП4

Щит ЩП4

Стадия	Масса	Масштаб
Р	81,9	б/м
Лист	Листов 1	

Госстрой СССР ГПИ Ленинградский Водоканалпроект

Формат А4

ТП901-1-97.88 Альбом IV

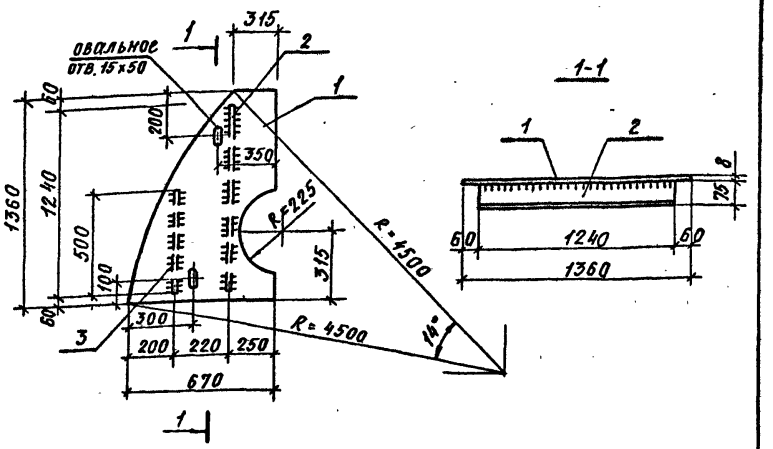

Формат	Зона	Поз.	Обозначение	Наименование	Кол.	Примеч
				Документация		
А4			ТП901-1-97.88-КЖИ1-ТТ	Технические требования		
				Детали		
Б4		1		сталь листовая рифленая ГОСТ 8568-77* δ=8 мм	м² 0,67	66,8 кг
Б4		2		L75х50х5 ГОСТ 8510-86 ℓ=1240	1	5,9 кг
Б4		3		L75х50х5 ГОСТ 8510-86 ℓ=500	1	2,4 кг

Привязан

Инв. №

Взам. инв. №

Подпись и дата

Инв. № подл.

ТП901-1-97.88-КЖИ1-ЩП5

Пров.	Поваляева		
Инженер	Попова		
Рук. гр.	Поваляева		01.88
Н. контр.	Жилло		02.88
Гл. спец.	Ханин		02.88
Нач. отд.	Гладобойнова		02.88

Щит ЩП5

Стадия	Масса	Масштаб
Р	53,2	б/м
Лист	Листов 1	

Госстрой СССР ГПИ Ленинградский Водоканалпроект

Формат А4

ТП901-1-97.88 Альбом IV

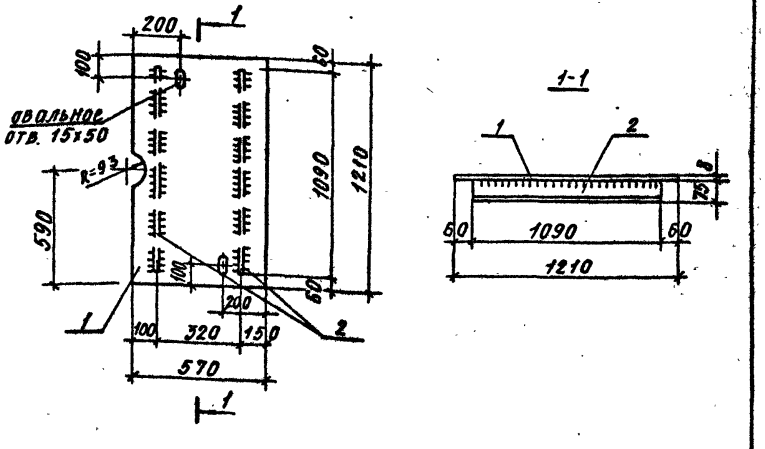

Формат	Зона	Поз.	Обозначение	Наименование	Кол.	Примеч.
				Документация		
А4			ТП901-1-97.88-КЖИ1-ТТ	Технические требования		
				Детали		
Б4		1		сталь листовая рифленая ГОСТ 8568-77* δ=8 мм	0,1м²	66,8 кг
Б4		2		L75х50х5 ГОСТ 8510-86 ℓ=1090	2	5,2 кг

Привязан

Инв. №

Взам. инв. №

Подпись и дата

Инв. № подл.

ТП901-1-97.88-КЖИ1-ЩП6

Пров.	Поваляева		
Инженер	Попова		
Рук. гр.	Поваляева		01.88
Н. контр.	Жилло		02.88
Гл. спец.	Ханин		02.88
Нач. отд.	Гладобойнова		02.88

Щит ЩП6

Стадия	Масса	Масштаб
Р	57,2	б/м
Лист	Листов 1	

Госстрой СССР ГПИ Ленинградский Водоканалпроект

Формат А4

ТП901-1-97.88 Альбом IV

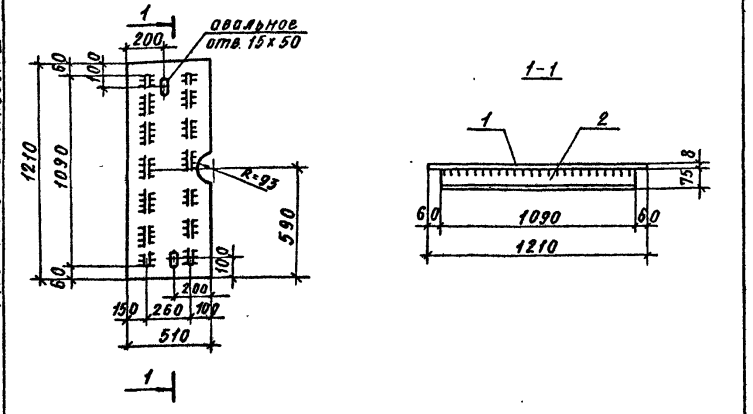

Формат	Зона	Поз.	Обозначение	Наименование	Кол.	Примеч.
				Документация		
А4			ТП901-1-97.88-КЖИ1-ТТ	Технические требования		
				Детали		
Б4		1		сталь листовая рифленая ГОСТ 8568-77* δ=8 мм	м² 0,62	66,8 кг
Б4		2		∠75х50х5 ГОСТ 8510-86 ℓ=1090	2	5,2 кг

Привязан

Инв. №

Взам. инв. №

Подпись и дата

Инв. № подл.

ТП901-1-97.88-КЖИ1-ЩП7

Щит ЩП7	Стадия	Масса	Масштаб
	Р	51,8	б/м
	Лист	Листов 1	

Госстрой СССР ГПИ Ленинградский Водоканалпроект

Провер.	Поволяева	
Инженер	Попова	
Рук. гр	Поволяева	07.88
Н.контр	Жило	07.88
Гл.спец	Ханин	07.88
Нач. отд	Гродобойнова	07.88

Формат А4

ТП901-1-97.88 Альбом IV

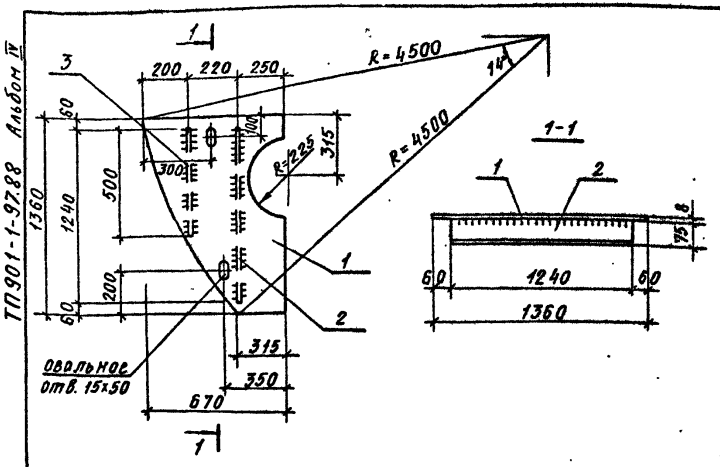

Формат	Зона	Поз.	Обозначение	Наименование	Кол.	Примеч.
				Документация		
А4			ТП901-1-97.88-КЖИ1-ТТ	Технические требования		
				Детали		
Б4		1		сталь листовая рифленая ГОСТ 8568-77* δ=8 мм	м² 0,67	66,8 кг
Б4		2		∠75х50х5 ГОСТ 8510-86 ℓ=1240	1	5,9 кг
Б4		3		∠75х50х5 ГОСТ 8510-86 ℓ=500	1	2,4 кг

Привязан

Инв. №

Взам. инв. №

Подпись и дата

Инв. № подл.

ТП901-1-97.88-КЖИ1-ЩП8

Щит ЩП8	Стадия	Масса	Масштаб
	Р	53,1	б/м
	Лист	Листов 1	

Госстрой СССР, ГПИ Ленинградский Водоканалпроект

Провер.	Поволяева	
Инженер	Попова	
Рук. гр	Поволяева	07.88
Н.контр	Жило	07.88
Гл.спец	Ханин	07.88
Нач. отд	Гродобойнова	07.88

ТП901-1-97.88 Альбом III

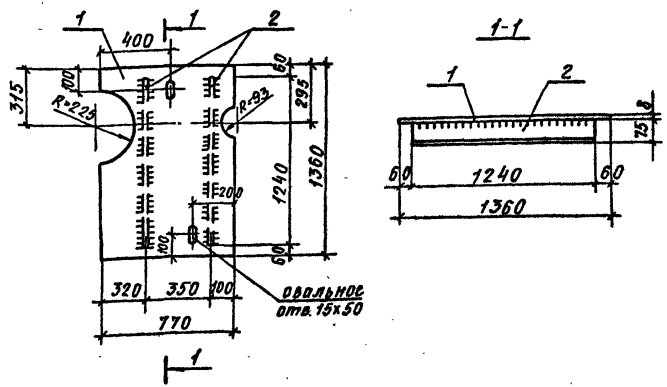

Формат	Зона	Поз.	Обозначение	Наименование	Кол.	Примеч.
				Документация		
А4			ТП901-1-97.88 - КЖИ1-ТТ	Технические требования		
				Детали		
Б4		1		Сталь листовая рифленая ГОСТ 8568-77* δ=8 мм	м² 1,05	66,8 кг
Б4		2		L75х50х5 ГОСТ 8510-86 ℓ=1240	2	5,9 кг

Привязан

Инв. №

Взам. инв. №

Подпись и дата

Инв. № подл.

ТП901-1-97.88 - КЖИ1-ЩП9

Щит ЩП9	Стадия	Масса	Масштаб
	Р	81,9	б/м
	Лист	Листов 1	
	Госстрой СССР ГПИ Ленинградский Водоканалпроект		

Провер.	Поболяева	
Инженер	Попова	
Рук. гр.	Поболяева	07.88
Н. контр.	Жило	07.88
Гл. спец.	Ханин	07.88
Нач. отд.	Гродобойнова	07.88

ТП901-1-97.88 Альбом III

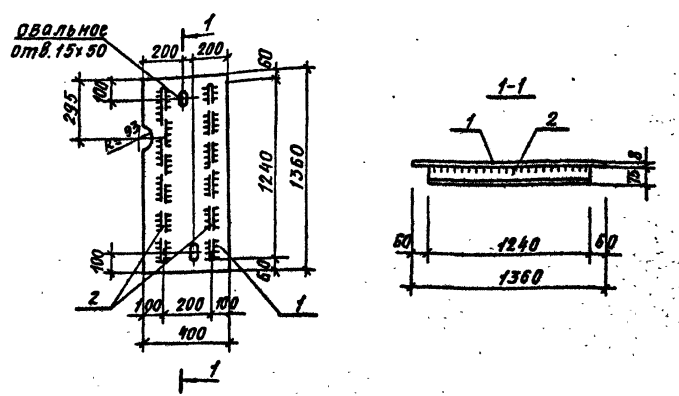

Формат	Зона	Поз.	Обозначение	Наименование	Кол.	Примеч.
				Документация		
А4			ТП901-1-97.88-КЖИ1-ТТ	Технические требования		
				Детали		
Б4		1		Сталь листовая рифленая ГОСТ 8568-77* δ=8 мм	м² 1,54	66,8 кг
Б4		2		L75х50х5 ГОСТ 8510-86 ℓ=1240	2	5,9 кг

Привязан

Инв. №

Взам. инв. №

Подпись и дата

Инв. № подл.

ТП901-1-97.88-КЖИ1-ЩП10

Щит ЩП10	Стадия	Масса	Масштаб
	Р	47,9	б/м
	Лист	Листов 1	
	Госстрой СССР ГПИ Ленинградский Водоканалпроект		

Провер.	Поболяева	
Инженер	Попова	
Рук. гр.	Поболяева	07.88
Н. контр.	Жило	07.88
Гл. спец.	Ханин	07.88
Нач. отд.	Гродобойнова	07.88

ТП901-1-97.88 Альбом IV

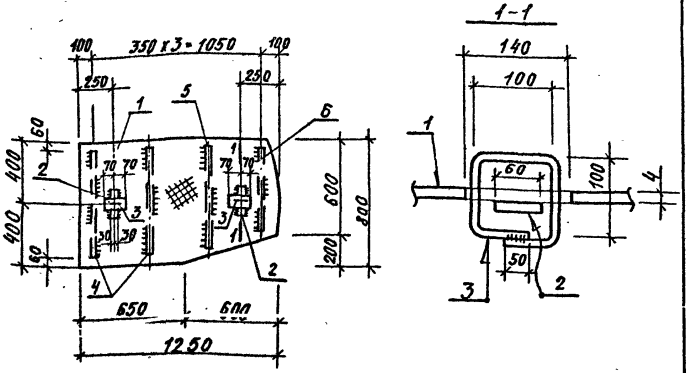

Формат	Зона	Поз.	Обозначение	Наименование	Кол.	Примеч.
				Документация		
А4			ТП901-1-97.88-КЖИ1-ТТ	Технические требования		
				Детали		
Б.Ч.		1		Ст. рифл. ГОСТ 8568-77* - δ = 4мм	0,94	м² 33,4 кг
Б.Ч.		2		-60x6 ГОСТ 103-76* ℓ=100	2	0,3 кг
Б.Ч.		3		А-I-10 ГОСТ 5781-82* ℓ=450	2	0,3 кг
Б.Ч.		4		-40x4 ГОСТ 103-76* ℓ=680	2	0,9 кг
Б.Ч.		5		-40x4 ГОСТ 103-76* ℓ=630	1	0,8 кг
Б.Ч.		6		-40x4 ГОСТ 103-76* ℓ=480	1	0,6 кг

Привязан

Инв. №

Взам. инв. №

Подпись и дата

Инв. № подл.

Провер.	Поваляева		
Инжен.	Попова		
Рук. гр.	Поваляева		02.88
Н. контр.	Жило		02.88
Гл. спец.	Ханин		02.88
Нач. отд.	Градобойнова		02.88

ТП901-1-97.88 - КЖИ1-ЩП11

Щит ЩП11

Стадия	Масса	Масштаб
Р	35,8	б/м

Лист | Листов 1

ГОССТРОЙ СССР
ГПИ Ленинградский
ВОДОКАНАЛПРОЕКТ

Формат А4

ТП901-1-97.88 Альбом IV

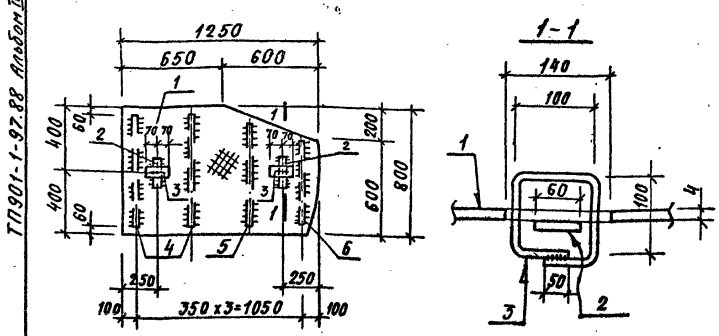

Формат	Зона	Поз.	Обозначение	Наименование	Кол.	Примеч.
				Документация		
А4			ТП901-1-97.88- КЖИ1-ТТ	Технические требования		
				Детали		
Б.Ч.		1		Ст. рифл., ГОСТ 8568-77* - δ=4мм	0,94	м² 33,4 кг
Б.Ч.		2		-60x6; ГОСТ 103-76* ℓ=100	2	0,3 кг
Б.Ч.		3		А-I-10 ГОСТ 5781-82* ℓ=450	2	0,3 кг
Б.Ч.		4		-40x4 ГОСТ 103-76* ℓ=680	2	0,9 кг
Б.Ч.		5		-40x4 ГОСТ 103-76* ℓ=630	1	0,8 кг
Б.Ч.		6		-40x4 ГОСТ 103-76* ℓ=480	1	0,6 кг

Привязан

Инв. №

Взам. инв. №

Подпись и дата

Инв. № подл.

Разраб.	Котова		
Провер.	Андреева		
Вед. инж.	Андреева		
Рук. гр.	Поваляева		02.88
Н. контр.	Жило		02.88
Гл. спец.	Ханин		02.88
Нач. отд.	Градобойнова		02.88

ТП901-1-97.88 - КЖИ1-ЩП12

Щит ЩП12

Стадия	Масса	Масштаб
Р	35,8	—

Лист | Листов 1

ГОССТРОЙ СССР
ГПИ Ленинградский
ВОДОКАНАЛПРОЕКТ

ТП901-1-97.88 Альбом IV

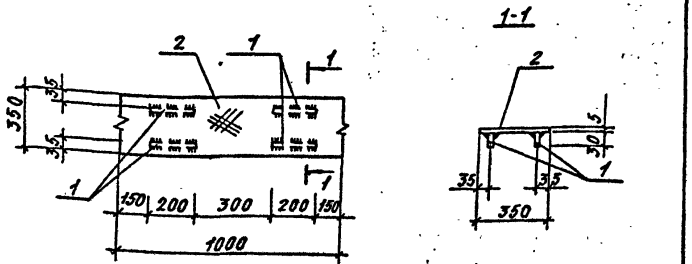

Формат	Зона	Поз.	Обозначение	Наименование	Кол.	Примеч.
				Документация		
А4			ТП901-1-97.88-КЖИ1-ТТ	Технические требования		
				Детали		
Б4		1		-30х6 ГОСТ19903-74* ℓ=200	4	0,28 кг
Б4		2		сталь рифленая ГОСТ 8568-77* δ=4мм	0,35м²	33,4 кг

Взам. инв. №

Подпись и дата

Инв. № подл.

Рук. гр.	Поваляева		02.88
Н. контр.	Жило		02.88
Гл. спец.	Хачин		02.88
Нач. отд.	Гродобойнова		02.88

ТП901-1-97.88 - КЖИ1-ЩП13

Щит ЩП13

Стадия	Масса	Масштаб
Р	12,6	б/м

Лист | Листов 1

Госстрой СССР
ГПИ Ленинградский
Водоканалпроект

Формат А4

gost.e-ecolog.ru

ТП901-1-97.88 Альбом IV

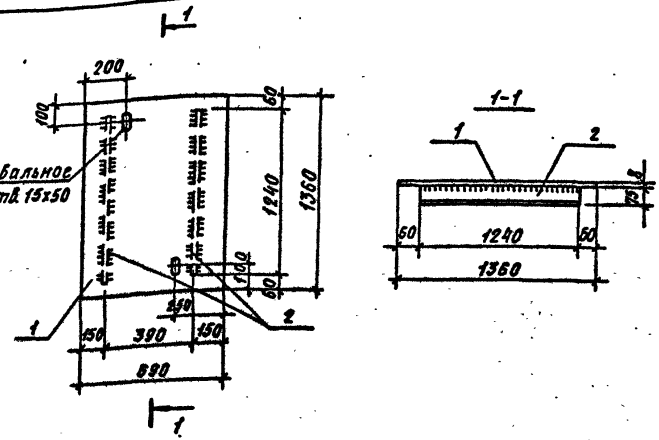

Формат	Зона	Поз.	Обозначение	Наименование	Кол.	Примеч.
				Документация		
А4			ТП901-1-97.88 - КЖИ1-ТТ	Технические требования		
				Детали		
Б4		1		Сталь листовая рифленая ГОСТ 8568-77* δ=8 мм	0,94м²	66,8 кг
Б4		2		∠75х50х5 ГОСТ 8510-86 ℓ=1240	2	5,9 кг

Привязан

Инв. №

Взам. инв. №

Подпись и дата

Инв. № подл.

Провер.	Поваляева		
Инженер	Попова		
Рук. гр.	Поваляева		
Н. контр.	Жило		02.88
Гл. спец.	Хачин		
Нач. отд.	Гродобойнова		

ТП901-1-97.88 - КЖИ - ЩП14

Щит ЩП14

Стадия	Масса	Масштаб
Р	74,6	1:20

Лист | Листов 1

Госстрой СССР
ГПИ Ленинградский
Водоканалпроект