# ТИПОВОЙ ПРОЕКТ
# 901-1-97.88

# ВОДОЗАБОРНЫЕ СООРУЖЕНИЯ ПРОИЗВОДИТЕЛЬНОСТЬЮ ОТ 0,5 ДО 1,0 $м^3/с$ ДЛЯ АМПЛИТУДЫ КОЛЕБАНИЯ УРОВНЯ ВОДЫ 10,0м

## АЛЬБОМ II

АРХИТЕКТУРНО-СТРОИТЕЛЬНЫЕ РЕШЕНИЯ /НАДЗЕМНАЯ ЧАСТЬ/
ОТОПЛЕНИЕ, ВЕНТИЛЯЦИЯ, ВОДОПРОВОД, КАНАЛИЗАЦИЯ

Инв.№ подл. | Подпись и дата | Взам.инв.№

СФ 954-02

СТ ЦИТП 620062, г.Свердловск, ул.Чебышева, 4

gost.e-ecolog.ru

Привязан

Инв.№

# ТИПОВОЙ ПРОЕКТ
# 901-1-97.88
# ВОДОЗАБОРНЫЕ СООРУЖЕНИЯ ПРОИЗВОДИТЕЛЬНОСТЬЮ ОТ 0,5 ДО 1,0 $м^3/с$ ДЛЯ АМПЛИТУДЫ КОЛЕБАНИЯ УРОВНЯ ВОДЫ 10,0м
# АЛЬБОМ II

## СОСТАВ ПРОЕКТА:


АЛЬБОМ I - ТЕХНОЛОГИЧЕСКИЕ РЕШЕНИЯ
АЛЬБОМ II - АРХИТЕКТУРНО-СТРОИТЕЛЬНЫЕ РЕШЕНИЯ/НАДЗЕМНАЯ ЧАСТЬ/, ОТОПЛЕНИЕ, ВЕНТИЛЯЦИЯ, ВОДОПРОВОД, КАНАЛИЗАЦИЯ
АЛЬБОМ III - АРХИТЕКТУРНО-СТРОИТЕЛЬНЫЕ РЕШЕНИЯ/ПОДЗЕМНАЯ ЧАСТЬ/, УКАЗАНИЯ ПО ПРОИЗВОДСТВУ СТРОИТЕЛЬНЫХ РАБОТ
АЛЬБОМ IV - СТРОИТЕЛЬНЫЕ ИЗДЕЛИЯ /НАДЗЕМНАЯ ЧАСТЬ/
АЛЬБОМ V - СТРОИТЕЛЬНЫЕ ИЗДЕЛИЯ / ПОДЗЕМНАЯ ЧАСТЬ/
АЛЬБОМ VI - ЭЛЕКТРОТЕХНИЧЕСКАЯ ЧАСТЬ /ИЗ Т.П. 901-1-95.88/
АЛЬБОМ VII.1 - ЗАДАНИЯ ЗАВОДАМ ИЗГОТОВИТЕЛЯМ НА КОМПЛЕКТНЫЕ ЭЛЕКТРОТЕХНИЧЕСКИЕ УСТРОЙСТВА /ИЗ Т.П. 901-1-95 88/
АЛЬБОМ VII.2 - ЗАДАНИЕ ЗАВОДАМ ГЛАВМОНТАЖАВТОМАТИКИ НА ИЗГОТОВЛЕНИЕ ЩИТА /ИЗ Т.П. 901-1-95.88/
АЛЬБОМ VIII. 1 - СПЕЦИФИКАЦИИ ОБОРУДОВАНИЯ
АЛЬБОМ VIII. 2 - СПЕЦИФИКАЦИИ ОБОРУДОВАНИЯ / ИЗ Т.П. 901-1-95.88/
АЛЬБОМ IX - ВЕДОМОСТИ ПОТРЕБНОСТИ В МАТЕРИАЛАХ
АЛЬБОМ X.1 - СМЕТНАЯ ДОКУМЕНТАЦИЯ. ЧАСТЬ 1 /СТР. 1 - 55/
АЛЬБОМ X.1 - СМЕТНАЯ ДОКУМЕНТАЦИЯ. ЧАСТЬ 2 /СТР. 56 - 131/
АЛЬБОМ X.2 - СМЕТНАЯ ДОКУМЕНТАЦИЯ
АЛЬБОМ X.3 - СМЕТНАЯ ДОКУМЕНТАЦИЯ /ИЗ Т.П. 901-1-95.88/



РАЗРАБОТАН
ГОСУДАРСТВЕННЫМ ПРОЕКТНЫМ ИНСТИТУТОМ
ЛЕНИНГРАДСКИЙ ВОДОКАНАЛПРОЕКТ
ГЛАВНЫЙ ИНЖЕНЕР ИНСТИТУТА Г. А. КОНДРАТЕНКО
ГЛАВНЫЙ ИНЖЕНЕР ПРОЕКТА Ю. В. БЕЛЯЕВ


СФ 954-02


©СФ ЦИТП Госстроя СССР, 1988.



УТВЕРЖДЕН ГОССТРОЕМ СССР
Протокол от 06.04.1988 г. № 25
ВВЕДЕН В ДЕЙСТВИЕ
В/О „Союзводоканалниипроект" приказ № 201
от 05.07.88


Привязан

Инв. №

ТП901-1-97 86 Альбом II

## Ведомость основных комплектов чертежей

| Обозначение | Наименование | Примечание |
|---|---|---|
| ТП 901-1-97 88 НВ | Наружные сети водоснабжения | |
| | и сооружения на них | |
| АР | Архитектурно-строительные | |
| | решения | |
| КЖ | Конструкции железобетонные | |
| КМ | Конструкции металлические | |
| ВК | Внутренние водопровод и канализация | |
| ОВ | Отопление и вентиляция | |
| ЭМ | Силовое электрооборудование, автоматизация | |
| | и электрическое освещение | |
| АТХ | Автоматизация технологических | |
| | процессов | |

## Ведомость чертежей основного комплекта АР

| Лист | Наименование | Примечание |
|---|---|---|
| 1 | Общие данные (начало) | |
| 2 | Общие данные (продолжение) | |
| 3 | Общие данные (окончание) | |
| 4 | План на отм 0000, 4150 и -16500 | |
| 5 | Разрезы 1-1, 2 2 | |
| 6 | Фасады (с котельной) | |
| 7 | Фасады (без котельной) | |
| 8 | План кровли, планы полов Экспликация полов | |
| | | |
| 9 | Дымовая труба Фрагмент плана 1 Узлы | |
| 10 | План отверстий Разрез 3 3 Вид 6-6 | |
| | Узлы Решетка МР 1 | |
| 11 | Ворота ВЭ 250×264 Монтажная схема Защелка | |
| | пружинная ЗП Пробой Т90 Узлы | |
| 12 | Каркас КВЭП 250×264 Жалюзийная решетка ЖР 1 Узлы | |
| 13 | Каркас КВЭЛ 2,50×264 Детали | |
| | Шпинголет нижний ШН | |
| 14 | Рама РВЭ 2,50×264 Полотна ПВЭ-250×264 | |
| 15 | Детали полотен ворот Петля подгибная ПП | |
| | Щеколда фалевая ЩФ | |

Настоящий проект разработан в соответствии с действующими нормами и правилами и предусматривает мероприятия, обеспечивающие взрывобезопасность и пожаробезопасность при эксплуатации здания (сооружения) с производством, отнесенным по пожарной опасности к категории Д, согласно СНиП 2 09 02-85

Главный инженер проекта /Беляев Ю.В/

## Ведомость ссылочных и прилагаемых документов

| Обозначение | Наименование | Примечание |
|---|---|---|
| | Ссылочные документы | |
| ГОСТ 12506-81 | Окна деревянные для производ- | |
| | ственных зданий | |
| ГОСТ 11214-86 | Окна и балконные двери деревян | |
| | ные с двойным остеклением для | |
| | жилых и общественных зданий | |
| ГОСТ 14624-84 | Двери деревянные для производ | |
| | ственных зданий | |
| ГОСТ 6629-74* | Двери деревянные внутренние | |
| | для жилых и общественных | |
| | зданий | |
| ГОСТ 24698-81 | Двери деревянные наружные | |
| | для жилых и общественных | |
| | зданий | |
| Серия 1038 1-1, вып 1 | Перемычки железобетонные | |
| Серия 2 436-5, вып 5 | Противопожарные двери и воро- | |
| | та промышленных зданий | |
| Серия 2460 18 | Узлы покрытия одноэтажных | |
| Вып 0 1 2 | производственных зданий с ру | |
| | лонными кровлями и железобе | |
| | тонными плитами | |
| ГОСТ 530-80 | Кирпич и камни керамические | |
| ГОСТ 379-79 | Кирпич силикатный | |
| ГОСТ 6785 86 | Плиты подоконные железобе- | |
| | тонные | |
| Сер 2 436-17 вып 0,1 | Узлы окон с деревянными пере- | |
| | плетами по ГОСТ 12506 81 | |
| Серия 2 430-3 | Типовые архитектурно-строи | |
| Вып 1 2,3 | тельные детали промышленных | |
| | зданий с кирпичными стенами | |
| Серия 1435 9 17 вып 0 1 4 | Ворота распашные | |
| Серия 3 006 1-2/82 | Сборные железобетонные каналы | |
| | и тоннели лотков элементов | |
| | Прилагаемые документы | |
| ТП 901-1-97 88-АР ВМ | Ведомости потребности в материалах | альбом IX |

## Основные строительные показатели

| Наименование | Ед изм | Количество | | Примечание |
|---|---|---|---|---|
| Площадь застройки | м² | 270 00 | | |
| Строительный объем | м³ | 3756 0 | | |
| в т ч надземный | м³ | 2484.0 | | |
| подземный | м³ | 1272 0 | | |
| | | | | |
| | | Варианты | | |
| | | с котельной | с тепловым вводом | |
| общая площадь | | 3040 | 2750 | |

## Ведомость спецификаций

| Лист | Наименование | Примечание |
|---|---|---|
| 8 | Спецификация заполнения дверных проемов | |
| 6 | Спецификация заполнения оконных проемов | |
| 8 | Спецификация перемычек | |
| 10 | Спецификация на решетку МР 1 | |
| 6 | Спецификация элементов пожарной лестницы | |
| 8 | Спецификация сборных железобетонных элементов | |
| 11 | Спецификация материалов на 1 ворота ВЭ 250×264 | |
| 11 | Спецификация стали на одно изделие ЗП, Т90 | |
| 12 | Спецификация стали на одно изделие ЖР 1 КВЭП 250×264 | |
| 13 | Спецификация стали на одно изделие КВЭЛ 250×264 | |
| | ШВ, ШН, Н 1, Н 2, Н 3, Н 4 | |
| 14 | Спецификация стали на одно изделие РВЭ 250×264 | |
| 14 | Спецификация прочих материалов на 1 комплект ПВЭ 250×264 | |
| 15 | Спецификация стали на одно изделие ПП, ЩФ, У 1 | |

Согласовано

Рук гр ОПСС | Рук гр ОПСС | Рук гр ТТО | Рук гр ОЭиА | Рук гр ОПСС

Взам инв № | Подпись и дата | Инв № подл

Привязан

Инв №

ТП901-1-97.88 -АР

| | | |
|---|---|---|
| Проверил | Корельских | |
| Техник | Стеклянникова | |
| Рук гр | Германов | |
| Н контр | Жило | 03 88 |
| Гл спец | Ионин | |
| Нач отд | Градобоинова | |
| ГИП | Беляев | |
| Гл спец | Макаров | |

Водозаборные сооружения производительностью от 0,5 до 1 0 м³/с для амплитуды колебания уровня воды 1,0 м

| Стадия | Лист | Листов |
|---|---|---|
| Р | 1 | 15 |

Общие данные (начало)

Госстрой СССР ГПИ Ленинградский ВОДОКАНАЛПРОЕКТ

## Общие указания:

1. Водозаборное сооружение в плане представляет собой прямоугольник с размерами 12.00×12.00м с пристройкой электропомещений 6.0×12.0м.
2. Подземная часть машзала разработана на отметке −16.500.
3. Подъемно-транспортным оборудованием машзала является подвесной кран грузоподъемностью 3.2т.с.
4. За условную отметку 0.000 принят уровень чистого пола надземной части, что соответствует абсолютной отметке [ ].
5. Планировочная отметка уровня земли вокруг здания принята −0.150.
6. Наружные стены здания приняты из панелей ячеистого бетона по серии 1.030.1-1 с $\gamma$=700 кгс/м³ и из обыкновенного керамического кирпича пластического прессования (ГОСТ 530-80) марки 75 на растворе М25, Мрз [ ].
7. Внутренние стены и перегородки приняты из обыкновенного кирпича марки 75 на растворе марки 50.
8. Заполнение швов панельных стен выполнить по узлам серии 1.030.1-1 В.3-3.
9. При возведении кирпичных стен заложить в откосы оконных и дверных проемов деревянные антисептированные пробки (250×120×65) на высоте 300мм от низа проема и выше через 600мм, но не менее двух с каждой стороны проема.
10. Наружные и внутренние кирпичные стены в процессе возведения крепить к колоннам анкерами ф6AI, закладываемыми в швы кладки через 1200мм по высоте.
11. Перегородки внутри здания не доводить на 30мм до низа несущих конструкций покрытия и перекрытия во избежание передачи на них нагрузки. Зазоры забить просмоленной паклей и оштукатурить сложным раствором.
12. Кладку наружных кирпичных стен изнутри выполнять в пустошовку и в подрезку швов с последующей отделкой по ведомости внутренней отделки помещений.
13. Горизонтальная гидроизоляция стен на отметке −0.030 состоит из слоя цементного раствора состава 1:2, толщиной 30мм.
14. Работы по возведению кирпичной кладки в зимнее время должны вестись в соответствии с требованиями СНиП III-17-78, при этом выбор способа возведения конструкции осуществляется в зависимости от сроков строительства.
15. Устройство полов в производственных помещениях выполнять после укладки труб для электрических кабелей по чертежам электротехнической части проекта. Концы труб, закладываемых в пол, должны быть заглушены деревянными пробками
16. В полах по грунту при применении бетонного подстилающего слоя по нескальному грунту следует в основание втрамбовать слой щебня или гравия крупностью 40÷60 мм.
17. Двери в электропомещениях должны иметь самозапирающиеся замки, открываемые без ключа с внутренней стороны.
18. Полы в санузле и душевой выполнить на 20мм ниже уровня полов смежных помещений.
19. Под перегородку толщиной 120мм предусмотреть утолщения в подготовке полов на 100мм в каждую сторону от перегородки, общей высотой 250мм.
20. Защитный слой кровли состоит из слоя чистого сухого гравия (ГОСТ 8268-82) крупностью 5-10мм, толщиной слоя 10мм, втопленного в антисептированную битумную мастику марки МБК-Г-55А (ГОСТ 2889-80).
21. Водоизоляционный ковер кровли состоит из 2 слоев рубероида марки РКП-350А (ГОСТ 10923-82).
22. Утеплитель кровли – жесткие минераловатные плиты $\gamma$=50 кгс/м³ (ГОСТ 9573-82).
23. Пароизоляция кровли – промазка горячим битумом за 1 раз.
24. В местах примыкания кровли к парапетам, карнизам и в местах пропуска труб основной водоизоляционный ковер усилить двумя дополнительными слоями рубероида на битумной мастике марки МБК-Г-55А (ГОСТ 2889-80).
25. Антикоррозийную защиту стальных изделий, закладных и крепежных элементов смотреть в общих данных чертежей марки КМ.
26. Деревянные элементы, соприкасающиеся с кирпичной кладкой, железобетоном или металлом – антисептировать.
27. Все стальные изделия после очистки от грязи и ржавчины окрасить масляной краской за 2 раза
28. Все столярные изделия окрасить эмалями по огрунтовке.

## Наружная отделка:

1. Наружные поверхности стеновых панелей окрашиваются (в условиях завода изготовителя) после распалубки цементно-перхлорвиниловыми красками ЦПХВ.
2. Кирпичные участки наружных стен выполнять с облицовкой силикатным кирпичом и расшивкой швов. Цоколь штукатурить цементно-песчаным раствором, а цокольные панели окрасить влагостойкими красками – эмаль ХС-119 или ПФ-115 наносить по грунтовке ГФ-021.

Инв.№ подл. | Подпись и дата | Взам. инв.№

Привязан

Инв.№

ТП 901-1-97.88-АР

| | | | |
|---|---|---|---|
| Проверил | Карельских | | |
| Рук.арх.гр | Германов | | |
| Н.контр | Жила | | 03.88 |
| Гл.спец | Ханин | | |
| Нач.отд. | Градобоева | | |
| ГИП | Белчев | | |
| Гл.спец | Макаров | | |

Водозаборные сооружения производительностью от 0.5 до 1.0 м³/с для амплитуды колебания уровня воды 10.0м

Стадия: Р | Лист: 2 | Листов:

Общие данные (продолжение)

Госстрой СССР ГПИ Ленинградский ВОДОКАНАЛПРОЕКТ

Альбом II

ТП 901-1-9788

## Ведомость отделки помещений

Площадь м²

| Наименование или номер помещения | Потолок | | Стены или перегородки | | Низ стен или перегородок (панель) | | | Колонны | | Примечание |
|---|---|---|---|---|---|---|---|---|---|---|
| | Площадь | Вид отделки | Площадь | Вид отделки | Площадь | Вид отделки | Высота, мм | Площадь | Вид отделки | |
| Машзал (надземная часть) | 137 7 | Затирка клеевая побелка | 420 6 | Расшивка швов панельных стен штукатурка кирпичных стен Клеевая окраска обр N | 76 1 | Масляная окраска обр. N | 1500 | 98 0 | Затирка, масляная окраска обр N выше клеевая окраска обр N | Простая отделка |
| Водоприемный колодец (подземная часть) | — | — | — | Бетонирование в чистой опалубке Затирка | — | — | — | — | — | |
| КТП и ПСУ помещение щитов | 57 40 21 60 | Затирка, клеевая побелка | 143 3 | Штукатурка кирпичных стен Окраска клеевыми красками светлых тонов обр. N | — | — | — | 5 3 | Затирка, клеевая побелка обр N | Простая отделка |
| Котельная (от тепловых сетей) | 22 50 | Затирка, известковая побелка | 66 3 | Расшивка швов панельных стен, кладка кирпичных стен с подрезкой швов Известковая побелка | — | — | — | 5 3 | Затирка, известковая побелка | Простая отделка |
| Санузел, душевая | 8 40 | Лак ХСЛ 1сл Эмаль-ХСЭ 2слоя Лак ХСЛ-1слой | 34 0 | Штукатурка кирпичных стен Выше панели-лак ХСЛ 1слой, эмаль ХСЭ-2слоя лак ХСЛ-1слой | 23 0 | Облицовка глазурованной плиткой | 1500 1800 | — | — | Простая отделка |
| Помещение ремонтной бригады | 6 40 | Затирка, окраска влагостойкими красками обр N | 20 4 | Штукатурка кирпичных стен Расшивка швов панельных стен Выше панели окраска клеевая обр. N | 16 0 | Масляная окраска светлых тонов обр N | 1500 | — | — | Простая отделка |
| Тамбур, | 2 10 | Затирка, побелка ВА-27 | 16 10 | Штукатурка кирпичных стен Затирка швов панельных стен Выше панели окраска ВА-27 обр N | 15 4 | Масляная окраска обр N | 1500 | — | — | |

## Исходные данные

- Сейсмичность района – не выше 6 баллов
- Здание отапливаемое, внутренняя температура воздуха машзала и электропомещений +5°С
- Речное водозаборное сооружение по своему назначению относится к II классу капитальности, по огнестойкости к II степени, по санитарной характеристике производственного процесса – к группе I$^{б}$
- Категории по пожарной опасности даны в эксплигации помещений
- Территория – без подработки горными выработками
- Рельеф территории – спокойный
- Грунты песчаные, суглинистые
- Расчетный уровень грунтовых вод принят на 1 0 м ниже планировочной отметки
- Горизонт грунтовых вод в период строительства принят на 3 0 м ниже планировочной отметки
- Грунтовые воды не агрессивные по отношению к бетону
- Расчетная зимняя температура наружного воздуха – 30°С
- Скоростной напор ветра – для I географического района
- Вес снегового покрова – для II района

| | | | | |
|---|---|---|---|---|
| Проверил | Карельских | | ТП-901 1-9788-АР | |
| Рук арх пр | Германов | | Водозаборные сооружения производительностью от 0 5 до 10 м³/с с амплитудой колебания уровня воды 100 м | Стадия: Р; Лист: 3; Листов: |
| Н контр | Жило | | | |
| Гл спец | Ханин | | | |
| Нач отд | Градобаинов | | Общие данные (окончание) | Госстрой СССР ГПИ Ленинградский Водоканалпроект |
| ГИП | Беляев | | | |
| Гл спец | Макаров | | | |

Привязан

Инв №

Инв № подл | Подпись и дата | Взам инв №

СФ 954 02 Формат А2

ТП901-1-97.88 Альбом V

## План на отм. 0.000

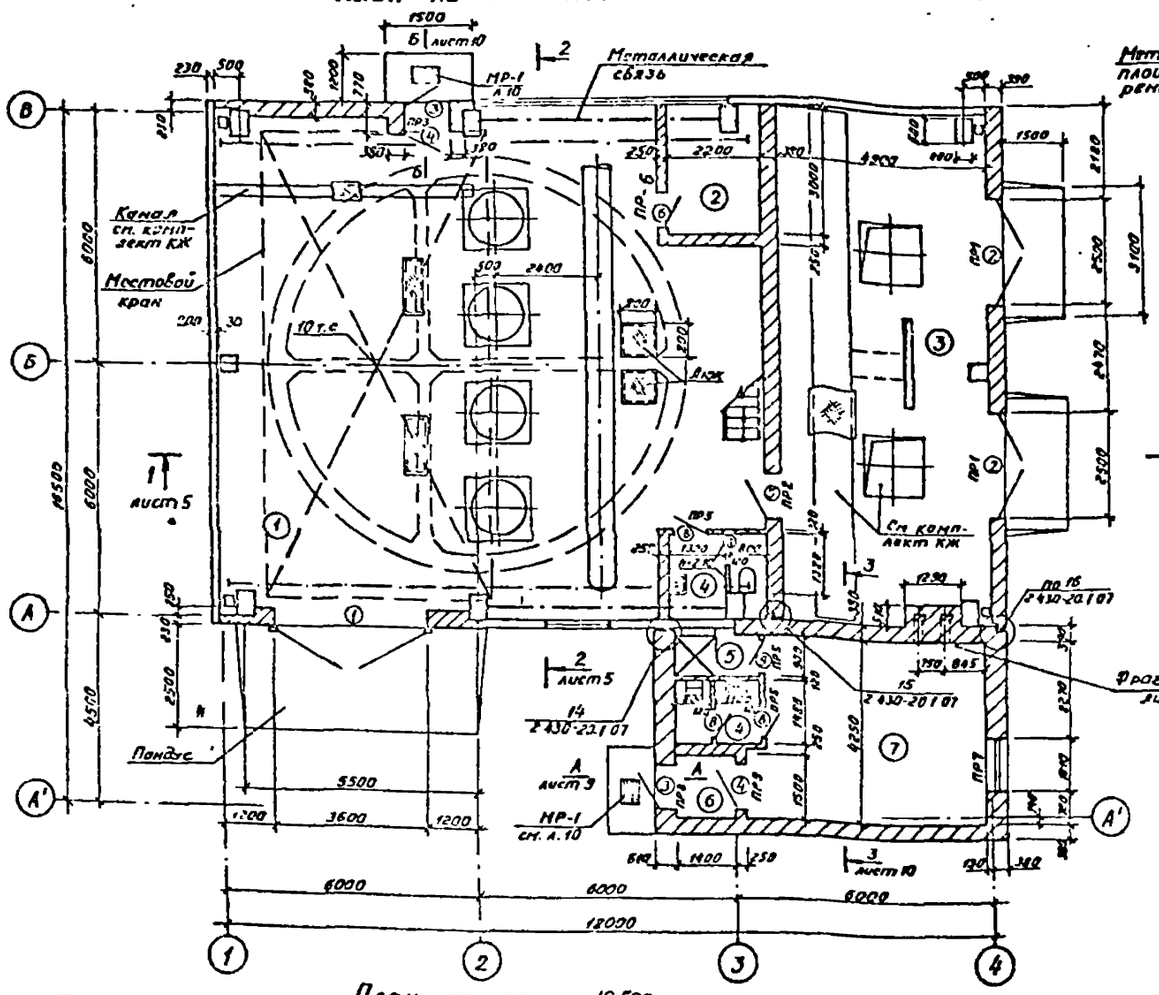


## План на отм. 4.150

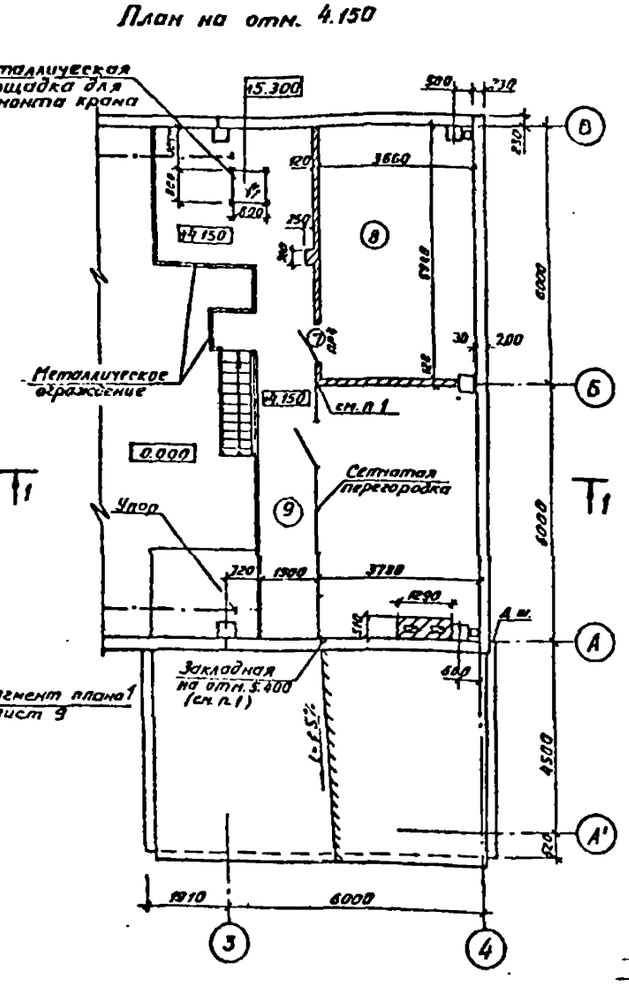


## План на отм. - 16.500

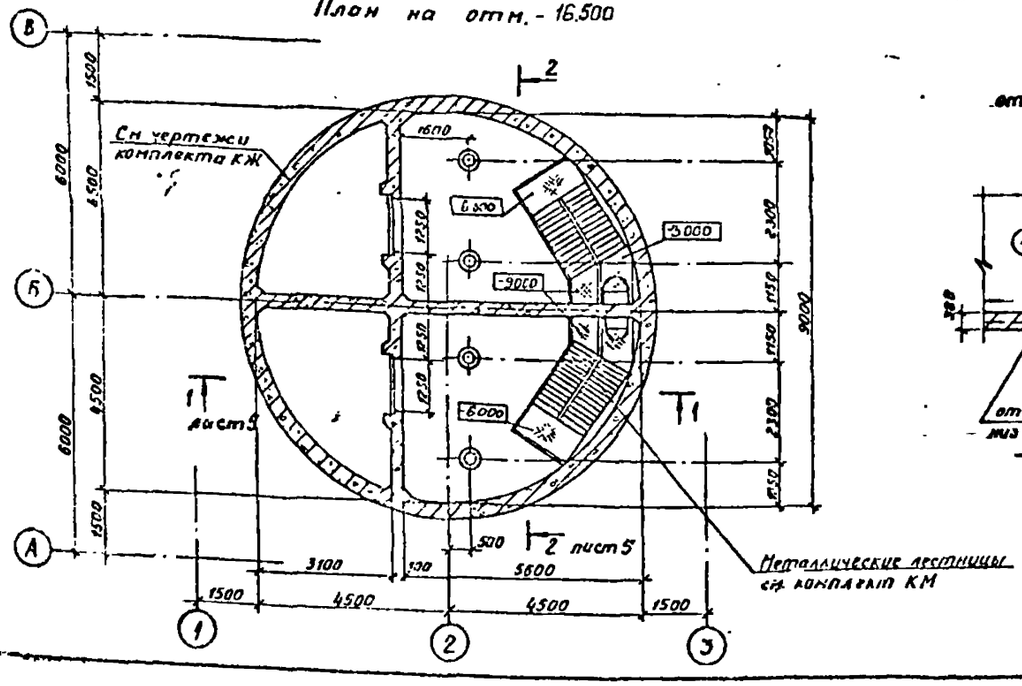


## При варианте отопления от тепловых сетей

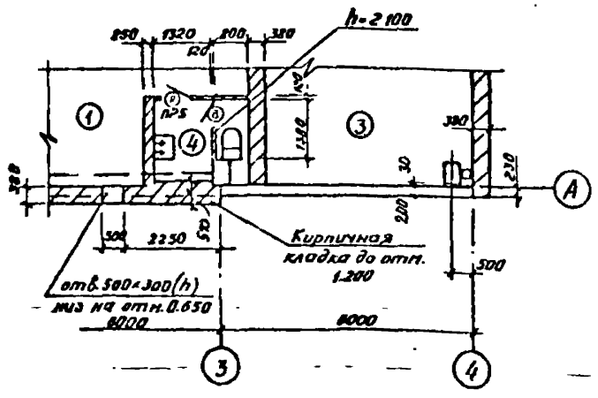


## Экспликация помещений

| Номер на плану | Наименование | Площадь м² | Категория производства по взрывной, взрыво-пожарной и пожарной опасности |
|---|---|---|---|
| 1 | Машинный зал с монтажной площадкой | 137.7 | А |
| 2 | Помещение ремонтной бригады | 6.4 | А |
| 3 | КТП и ПСУ | 57.4 | Д |
| 4 | Санузел | 2.8+3.8 | |
| 5 | Душевая | 1.8 | |
| 6 | Тамбур | 2.1 | |
| 7 | Котельная | 22.5 | Г |
| 8 | Щитовая | 21.6 | Д |
| 9 | Площадка | 48.0 | |

## Ведомость проемов ворот и дверей

| Марка, поз. | Размер проема в кладке (b × h) |
|---|---|
| 1 | 3880 × 3600 |
| 2 | 2570 × 2700 |
| 3 | 1010 × 2370 |
| 4 | 1010 × 2370 |
| 5 | 1020 × 2070 |
| 6 | 910 × 1870 |
| 7 | 910 × 2070 |
| 8 | 710 × 2070 |
| 9 | 710 × 2070 |

## Монтажная схема закладных в проеме ворот

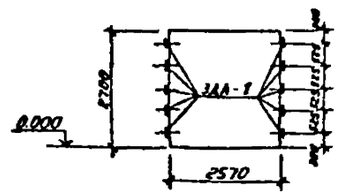


1. В кирпичную кладку на отм. 4,150 и 6,150 заложить уголок 50×5, ℓ=250мм для крепления сетчатой перегородки.

Привязан.

Инв. №

| | | | | ТП901-1-97.88 -АР | | | |
|---|---|---|---|---|---|---|---|
| Проверил | Германов | | 03.88 | | | | |
| Исполн | Осипова | | 03.88 | | | | |
| Отв. гр | Германов | | 03.88 | Водозаборные сооружения производительностью от 0,5 до 1,0 м³/с для амплитуды колебания уровня воды 4 м | Стадия | Лист | Листов |
| Н. контр | Жило | | 03.88 | | Р | 4 | |
| Гл. спец | Ханин | | 03.88 | | | | |
| Нач. отд | Градобойн. | | 03.88 | Планы на отм 0.000, 4.150 и – 16.500. | Госстрой СССР ГПИ Ленинградский водоканалпроект | | |
| ГИП | Беляев | | 03.88 | | | | |

Инв. № подл. | Подпись и дата | Взам. инв. №

ТП901-1-97.88 Альбом II

## Разрез 1-1

Слой гравия крупностью 5-10мм (ГОСТ 8268-82) Мрз 100
на антисептированной битумной мастике МБК-Г-55 А (ГОСТ 2889-80)
2 слоя рубероида марки РКП-350А на антисептированной битумной мастике МБК-Г-55А
Комплексные плиты (утеплитель-жесткие минераловатные плиты. $\gamma$=50кг/м$^3$-80мм)
по железобетонным стропильным балкам.

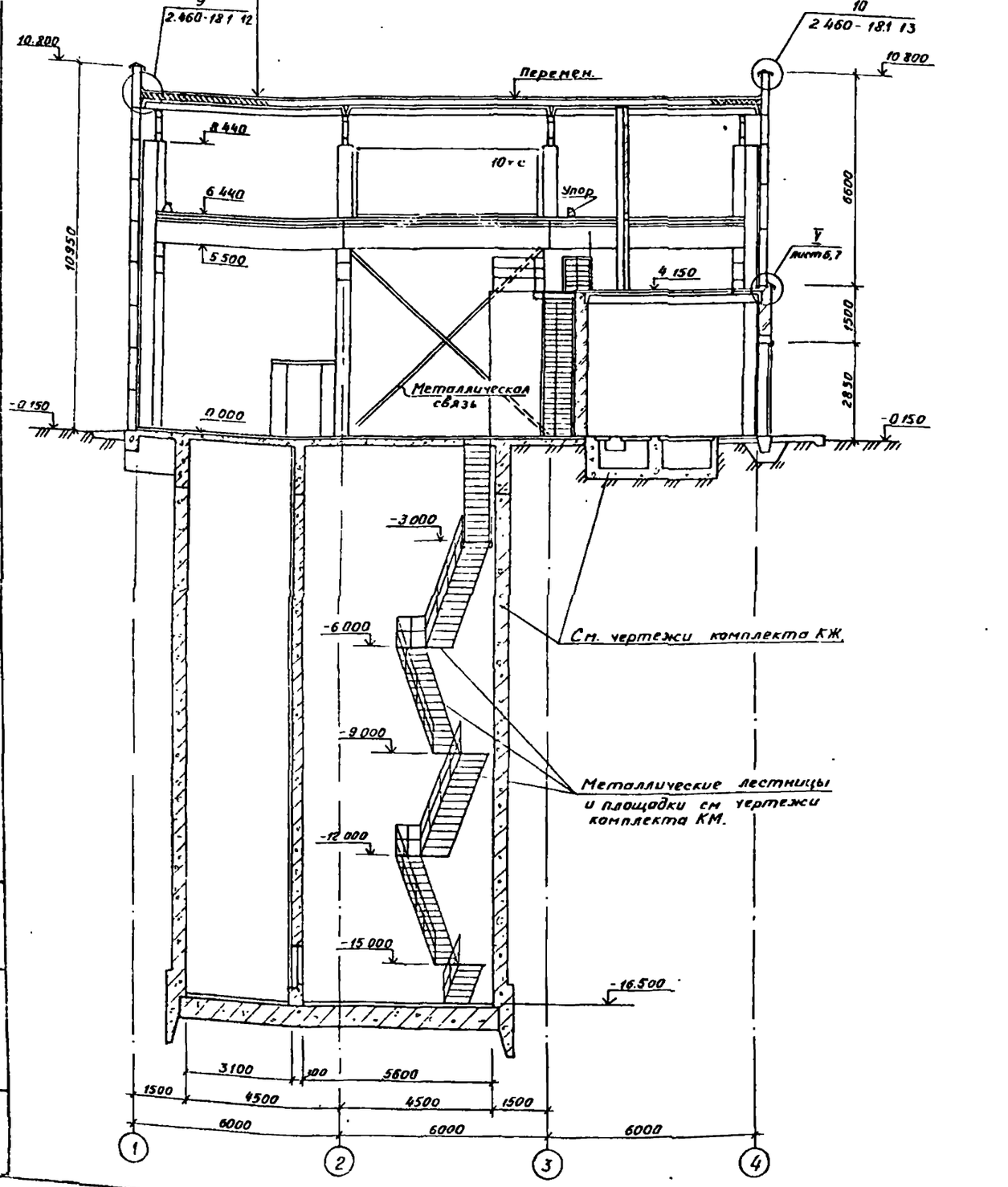


## Разрез 2-2

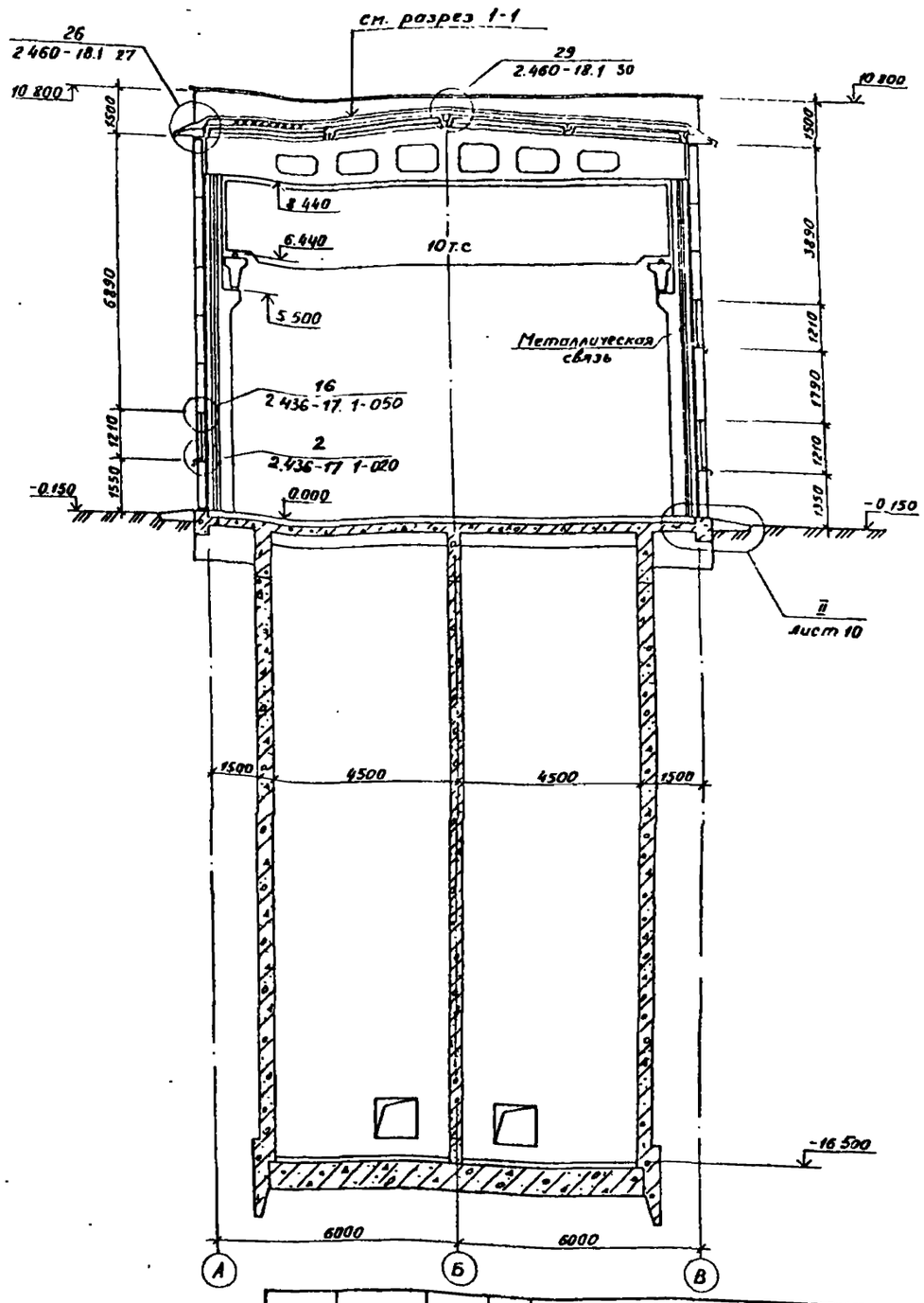


| | | | | | | |
|---|---|---|---|---|---|---|
| | | | | ТП901-1-97.88-АР | | |
| Привязан | Проверил | Германов | | | | |
| | Инженер | Осипова | | | | |
| | Гл.спец.арх.гр | Германов | | | | |
| | Н.контр. | Жило | | Водозаборные сооружения производительностью от 0,5 до 10 м$^3$/с для амплитуды колебания уровня воды 10м | Стадия: Р | Лист: 5 | Листов: |
| | Гл.спец. | Ханин | | | | | |
| | Нач.отд. | Градобоймова | | Разрезы 1-1, 2-2. | Госстрой СССР ГПИ Ленинградский Водоканалпроект | | |
| Инв.№ | ГИП | Беляев | | | | | |

Инв.№ подл. | Подпись и дата | Взам.инв.№

## Фасад 1-4

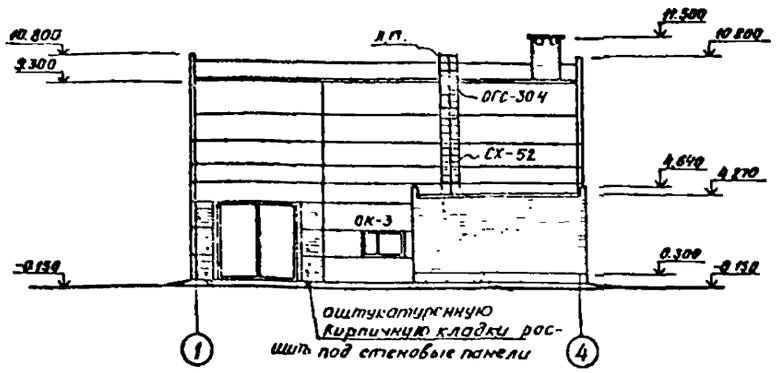


## Фасад В-А

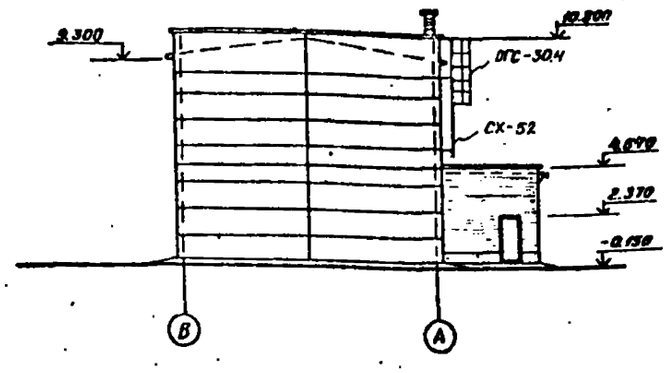


## Фасад 4-1

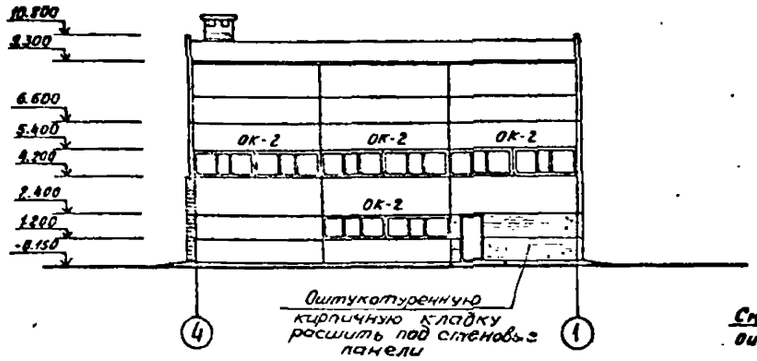


## Фасад А-В

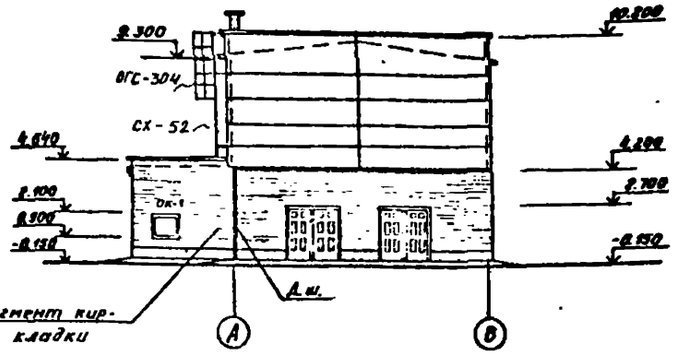


## Схема заполнения оконных проемов

ОК-1
мест 1

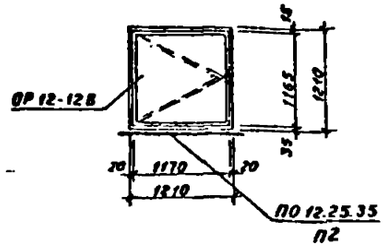


ОК-2
мест 4

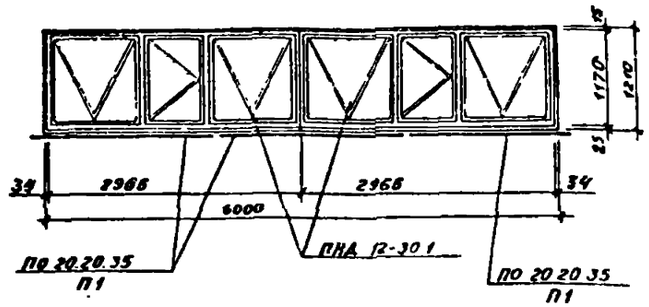


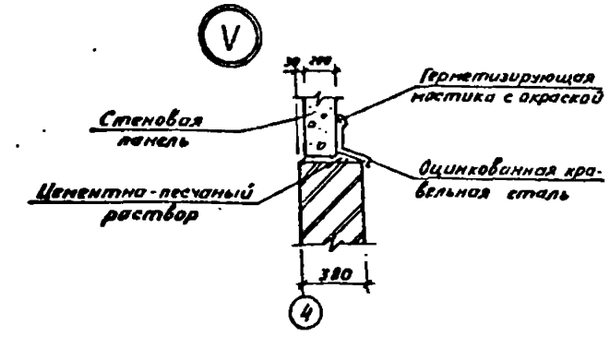


ОК-3
мест 1

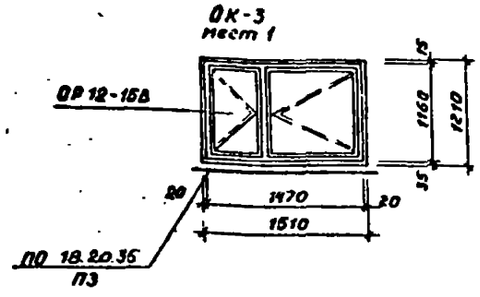


## Спецификация заполнения оконных проемов

| Марка, поз. | Обозначение | Наименование | Кол. на этаж 1 | 2 | 3 | Всего | Масса ед., кг | Примечание |
|---|---|---|---|---|---|---|---|---|
| ОК-1 | ГОСТ 11214-86 | Окно ОР 12-12 В | 1 | — | — | 1 | | |
| ОК-2 | ГОСТ 12506-81 | Окно ПКД 12-30.1 | 8 | — | — | 8 | | |
| ОК-3 | ГОСТ 11214-86 | Окно ОР 12-15 В | 1 | — | — | 1 | | |
| | | Подоконная плита | | | | | | |
| П1 | ГОСТ 6785-86 | ПО 20.20 35 | 12 | — | — | 12 | 35 | |
| П2 | ГОСТ 6785-86 | ПО 12 25.35 | 1 | — | — | 1 | 26 | |
| П3 | ГОСТ 6785-86 | ПО 18 20.35 | 1 | — | — | 1 | 32 | |

## Спецификация элементов пожарной лестницы

| Марка, поз | Обозначение | Наименование | кол | Масса ед, кг | Примечание |
|---|---|---|---|---|---|
| СХ-52 | Серия 1.450.3-3 вып.01 | Стремянка СХ-52 | 1 | 88.9 | |
| ОГС-304 | Серия 1.450.3-3 вып.01 | Ограждение стремянки ОГС-52 | 1 | 28.5 | |

## Фрагмент кирпичной кладки фасада

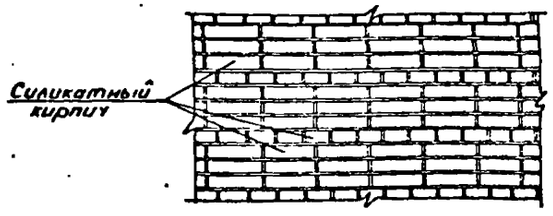


Донный чертеж рассматривать совместно с листом 5
Крепление пожарной лестницы выполнить по месту.

Инв. № подл. | Подпись и дата | Взам. инв. №

Привязан

Инв. № подл.

| | | | |
|---|---|---|---|
| Проверил | Корельских | | |
| Рук. гр. | Германов | | |
| Н. контр. | Жило | | 05.93 |
| Гл. спец. | Химин | | |
| Нач. отд. | Гродобойнова | | 05.93 |
| ГИП | Беляев | | |

ТП901-1-97.88-АР

Водозаборные сооружения производительностью от 0,5 до 1,0 м³/с для амплитуды колебания уровня воды 10 м

| Стадия | Лист | Листов |
|---|---|---|
| Р | 6 | |

Фасады (с котельной)

Госстрой СССР ГПИ Ленинградский Водоканалпроект

ТП901-1-97.88 Альбом I

## Фасад 1-4

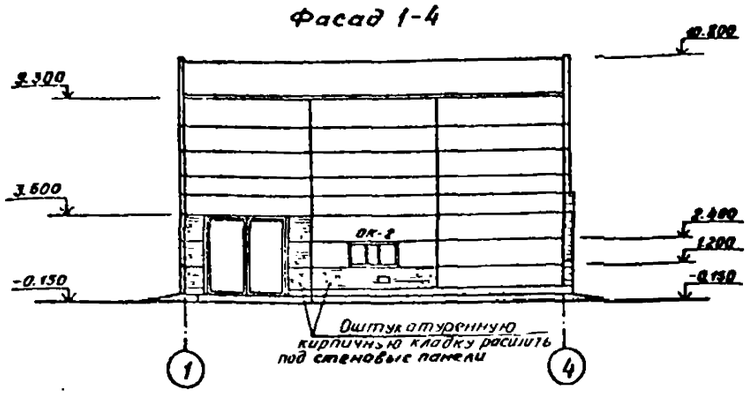


## Фасад В-А

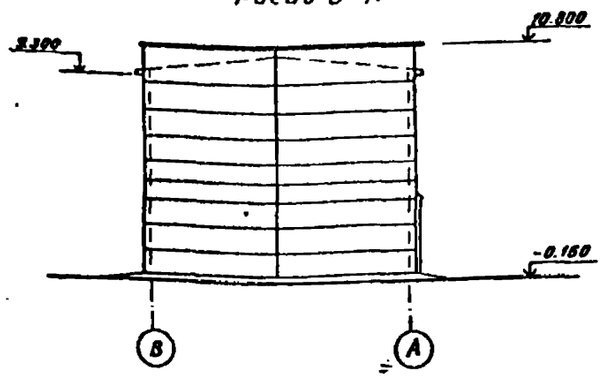


## Схема заполнения оконных проемов

ОК-1
мест-4

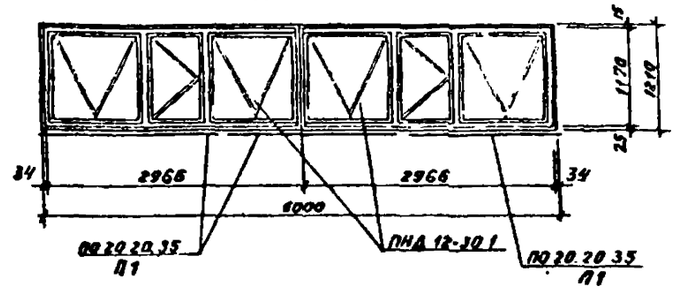


## Фасад 4-1

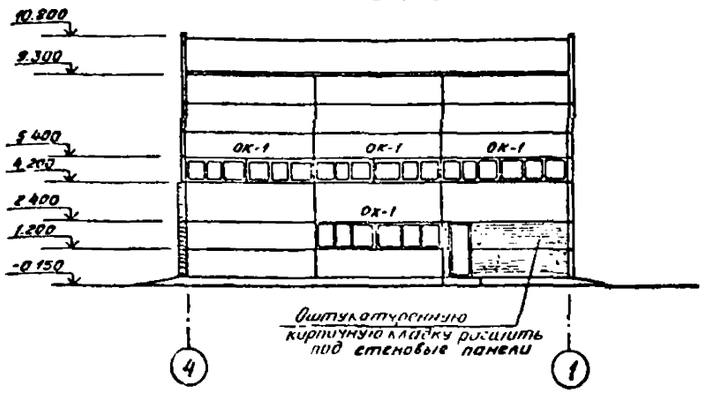


## Фасад А-В

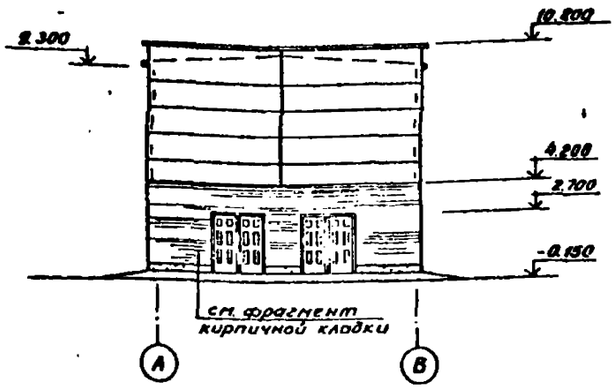


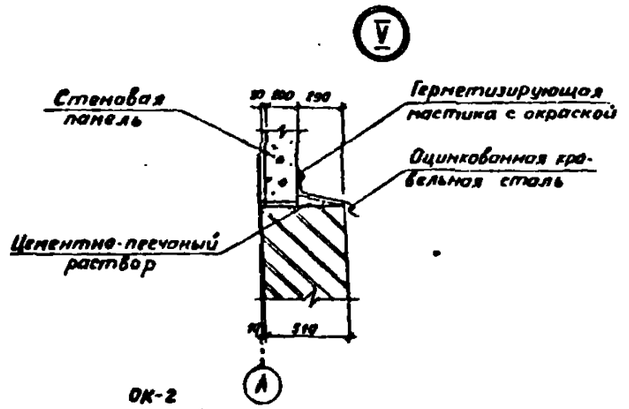


ОК-2
мест-1

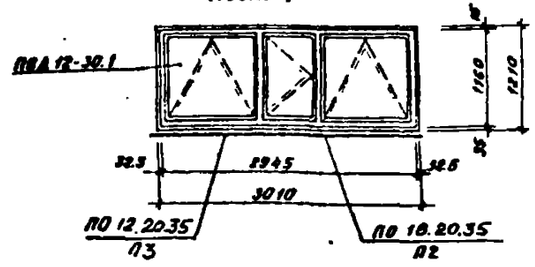


Данный чертеж рассматривать совместно с листом 5.

## Спецификация заполнения оконных проемов

| Марка, поз. | Обозначение | Наименование | Кол. на этаж 1 | 2 | 3 | Всего | Масса ед., кг | Примечание |
|---|---|---|---|---|---|---|---|---|
| ОК-1 | ГОСТ 12506-81 | Окно ПНД 12-30.1 | 8 | — | — | 8 | | |
| ОК-2 | ГОСТ 12506-81 | Окно ПВД 12-30.1 | 1 | — | — | 1 | | |
| | | Подоконная плита | | | | | | |
| П1 | ГОСТ 6785-86 | ПО 20.20.35 | 12 | — | — | 12 | 35 | |
| П2 | ГОСТ 6785-86 | ПО 18.20.35 | 1 | — | — | 1 | 32 | |
| П3 | ГОСТ 6785-86 | ПО 12.20.35 | 1 | - | - | 1 | 21 | |
| | | | | | | | | |

## Фрагмент кирпичной кладки фасада

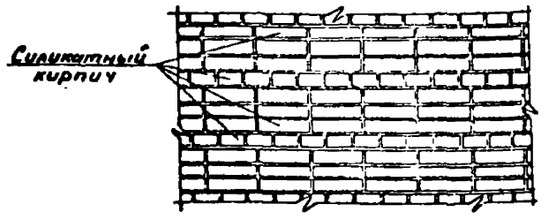


| | | | |
|---|---|---|---|
| Проверил | Германов | | |
| Инженер | Осипова | | |
| Рук. гр. | Германов | | |
| Н. контр. | Жило | | |
| Гл. спец. | Ханин | | |
| Нач. отд. | Градобойнова | | |
| ГИП | Беляев | | |

Привязан

Инв. №

ТП901-1-97.88-АР

Водозаборные сооружения производительностью от 0,5 до 1,0 м³/с для амплитуды колебания уровня воды 10 см

Фасады. (без котельной)

| Стадия | Лист | Листов |
|---|---|---|
| Р | 7 | |

Госстрой СССР
ГПИ Ленинградский водоканалпроект

Инв. № подл. | Подпись и дата | Взам. инв. №

ТП 901-1-97.88 Альбом III

## Экспликация полов

| Наименование или номер помещения по проекту | Тип пола по проекту | Схема пола или номер узла по серии | Элементы пола и их толщина | Площадь пола м² |
|---|---|---|---|---|
| Машинный зал | 1 | | Керамическая плитка (ГОСТ 6787-80) – 13 мм<br>Прослойка и заполнение швов из цементно-песчаного раствора марки 300.<br>Гидроизоляция – 2 слоя гидроизола на прослойке из битумной мастики<br>Стяжка – бетон класса В 7,5 – 20 мм<br>Монолитный железобетон | 117.0 |
| Монтажная площадка | 2 | | Бетон класса В 22,5 – 30 мм<br>Бетонный подстилающий слой, бетон класса В 22,5 – 100 мм<br>Монолитный железобетон | 21.0 |
| Сан узел, душевая | 3 | | Керамическая плитка (ГОСТ 6787-80*) – 13 мм<br>Прослойка и заполнение швов из цементно-песчаного раствора марки 150 – 12 мм<br>Гидроизоляция – 2 слоя гидроизола на прослойке из битумной мастики – 3 мм,<br>Подстилающий слой из бетона класса В 12,5 – 80 мм<br>Основание – уплотненный щебнем грунт | 8.4<br>(3.8) |
| Тамбур | 4 | | Керамическая плитка (ГОСТ 6787-80) – 13 мм<br>Прослойка и заполнение швов из цементно-песчаного раствора марки 150 – 12 мм<br>Подстилающий слой из бетона класса В 12,5 – 80 мм<br>Основание – уплотненный щебнем грунт | (2.1) |
| КТПиПСУ | 5 | | Покрытие – цементно-песчаный раствор марки 200 (с железнением) – 20 мм<br>Стяжка – цементно-песчаный раствор марки 150 (для трансформаторной подстанции по уклону от 20 до 50 мм) – 40 мм<br>Бетонный слой бетон кл В 12,5<br>Основание – уплотненный щебнем грунт | 57.4 |
| Помещение ремонтной бригады | 6 | | Покрытие – линолеум (ГОСТ 14632-79) – 3 мм<br>Прослойка – холодная мастика на водостойких вяжущих – 1 мм<br>Стяжка – легкий бетон класса В 3,5 – 20 мм<br>Подстилающий слой из бетона класса В 3,5 – 80 мм<br>Основание – уплотненный щебнем грунт | 6.4 |
| Котельная | 7 | | Покрытие – бетонное, бетон класса В 15 – 20 мм<br>Бетонный подстилающий слой, бетон класса В 15 – 100 мм<br>Основание – уплотненный щебнем грунт | 22.5 |
| Подземная часть | 8 | | Покрытие – бетонное, бетон класса В 15 – 20 мм<br>Монолитный железобетон | 58.40 |
| Щитовая | 9 | | Покрытие – цементно-песчаный раствор марки 200 –<br>Перекрытие – сборная железобетонная плита – 220 мм | 63 6 |

Инв. № подл. | Подпись и дата | Взам. инв. №

План кровли

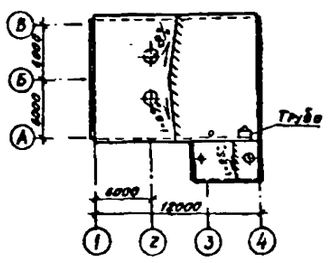


План полов на отм. 0.000

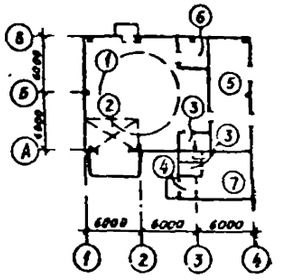


План пола на отм. – 16 500

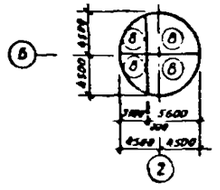


План полов на отм 4.150

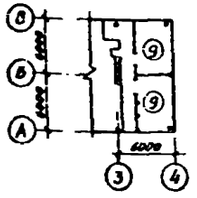


### Ведомость перемычек

| Марка поз. | Схема сечения |
|---|---|
| ПР1 | 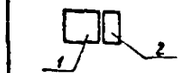 |
| ПР2 |  |
| ПР3 |  |
| ПР4 |  |
| ПР5 |  |
| ПР6 | 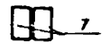 |

| Марка поз | Схема сечения |
|---|---|
| ПР7 |  |
| ПР8 | 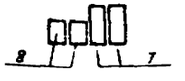 |
| ПР9 | 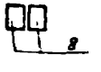 |

### Спецификация заполнения дверных проемов

| Поз. | Обозначение | Наименование | Кол на этаж 1 | 2 | 3 | Всего | Масса ед., кг | Примечание |
|---|---|---|---|---|---|---|---|---|
| 1 | 1.435.9-17.80.14 | ВР36×36-Т | 1 | — | — | 1 | 634,67 | |
| 2 | ЛЛ 11÷15 | ВЭ-2 50×2 64 | 2 | — | — | 2 | 562 | |
| | | Дверной блок | | | | | | |
| 3 | ГОСТ 24698-81 | ДН24-10АУ | 2(1) | — | — | 2(1) | | |
| 4 | ГОСТ 6629-74* | ДГ24-10СУП | 1(1) | — | — | 1(1) | | |
| 5 | Серия 2.435-6 | ПД-5 | 1 | — | — | 1 | | |
| 6 | ГОСТ 14624-84 | ДВГ 19-9П | 1 | — | — | 1 | | |
| 7 | ГОСТ 6629-74* | ДГ21-9СП | 1 | — | — | 1 | | |
| 8 | ГОСТ 6629-74* | ДГ21-7АП | 4(2) | — | — | 4(2) | | |
| 9 | ГОСТ 6629-74* | ДГ21-7П | (1) | — | — | (1) | | |

### Спецификация перемычек

| Марка поз. | Обозначение | Наименование | Кол на этаж 1 | 2 | 3 | Всего | Масса ед., кг | Примечания |
|---|---|---|---|---|---|---|---|---|
| 1 | 1.038.1-11 | 5ПБ30-37 | 2 | — | — | 2 | 410 | |
| 2 | 1.038.1-11 | 3ПБ30-8 | 2 | — | — | 2 | 197 | |
| 3 | 1.038.1-11 | 3ПБ18-8 | 3 | — | — | 3 | 119 | |
| 4 | 1.038.1-1.1 | 2ПБ13-1 | 4 | — | — | 4 | 54 | |
| 5 | 1.038.1-11 | 1ПБ13-1 | — | 1 | — | 1 | 25 | |
| 6 | 1.038.1-11 | 1ПБ10-1 | 3(1) | — | — | 3(1) | 20 | |
| 7 | 1.038.1-11 | 3ПБ16-37 | 2(2) | — | — | 2(2) | 102 | |
| 8 | 1.038.1-11 | 2ПБ16-2 | 6(4) | — | — | 6(4) | 65 | |
| 9 | 1.038.1-1.1 | 3ПБ18-37 | 2 | — | — | 2 | 119 | |
| | Спецификация сборных железобетонных элементов | | | | | | | |
| | 30061-2/82 | П10д-3 | 1 | — | — | 1 | 190 | для дымовой трубы |

Цифры в скобках даны для варианта с отоплением от тепловых сетей

| | | | | |
|---|---|---|---|---|
| Привязан | | | ТП 901-1-97.88-АР | |
| Инв. № | | | | |
| Гл. спец. | Гертманов | | Стадия | Лист | Листов |
| Инженер | Осипова | | Р | 8 | |
| Гл. спец. | Гертманов | | | | |
| Н. контр. | Ахлас | | Железобетонные сооружения машзала мощностью от 0,5 до 1,0 млн кВт для температуры наружного воздуха до –40°С включительно. Рабочие чертежи | | |
| Гл. спец. | Хомич | | | | |
| Нач. отд. | | | План кровли. Планы полов. Экспликация полов | | |
| | | | | Госстрой СССР ГПИ Ленинградский Водоканалпроект | |

1-1

2-2

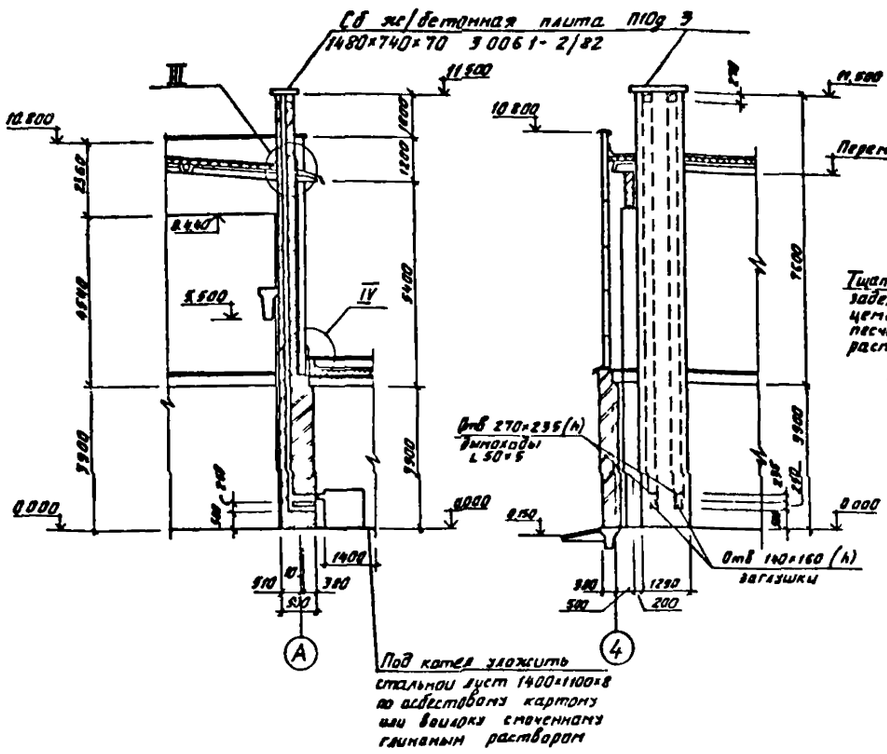


III

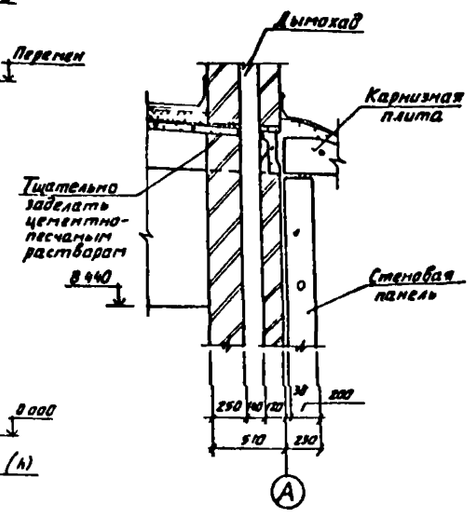


IV

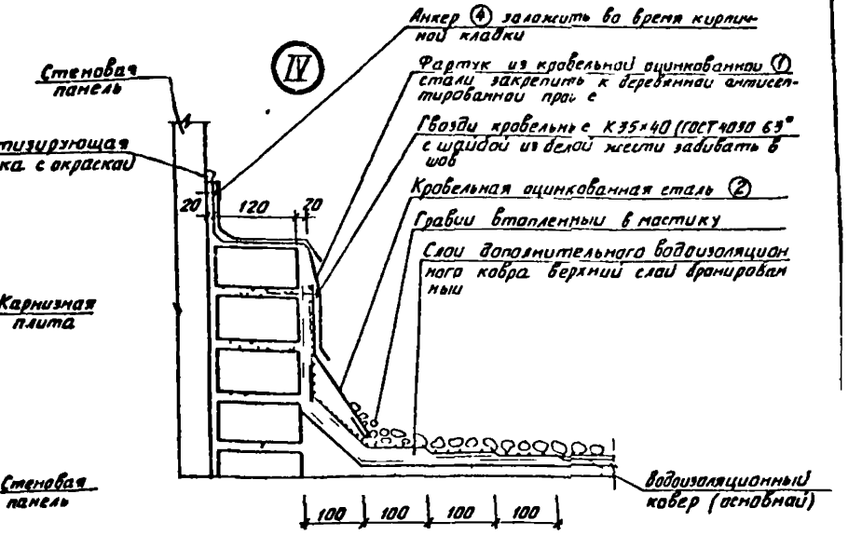


Позиции ①②④ см серию 2430-3 В 2

Фрагмент плана 1

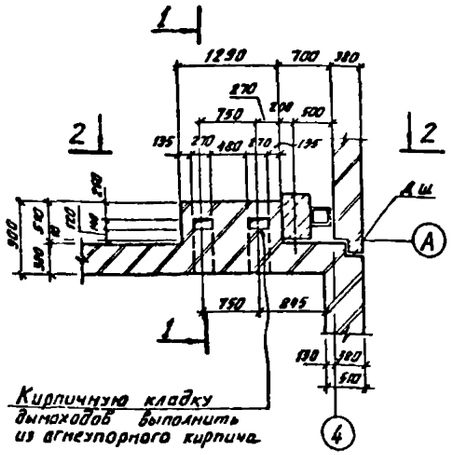


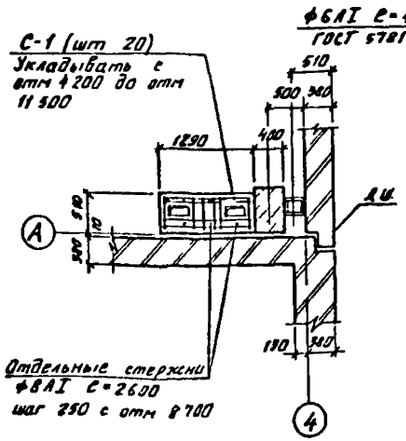


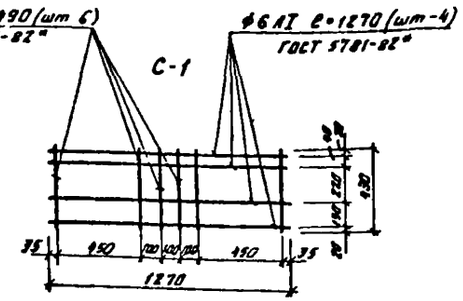


А-А

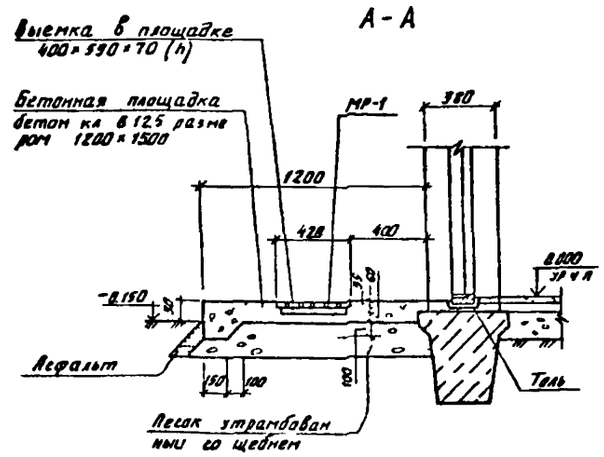


Данный лист рассматривать совместно с листам 4

| | | | | | | | |
|---|---|---|---|---|---|---|---|
| | | | | ТП901 1-97 88 АР | | | |
| Проверил | Карельских | | | | | | |
| Руководитель | Германов | | | | | | |
| Н.контр. | Жило | | | 3. Дымоходы с содержанием пыли без мех. частью от 0,5 до 10 мг/с для амплитуды колебаний у.обия вады 100 м | Стадия | Лист | Листов |
| Гл.спец. | Хапин | | | | Р | 9 | |
| Нач.отд. | Гридасов | | | Дымовая труба Фрагмент плана 1 Узлы | Госстрой СССР ГПИ Ленинградский водоканалпроект | | |

Инв. № подл. | Подпись и дата | Взам. инв. №

ТП901-1 97.88 Альбом II

## План отверстий

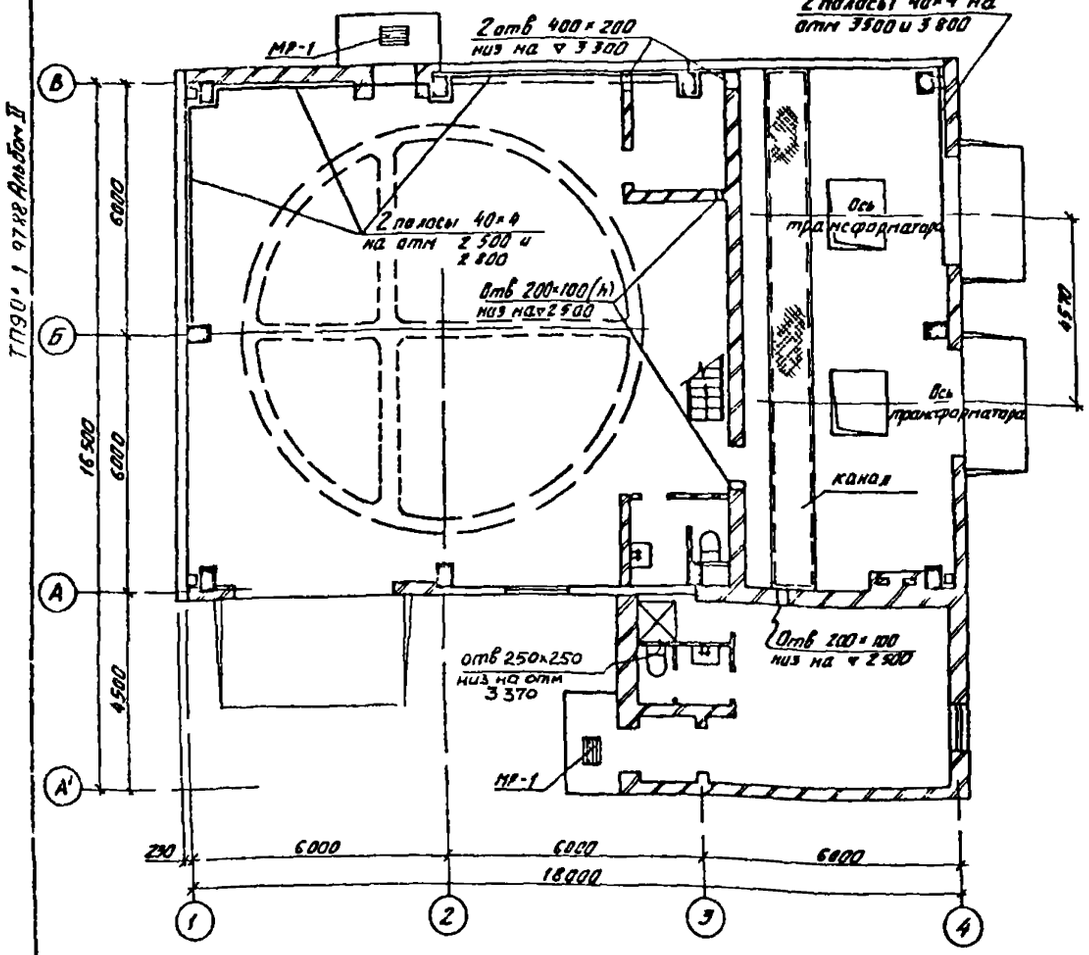


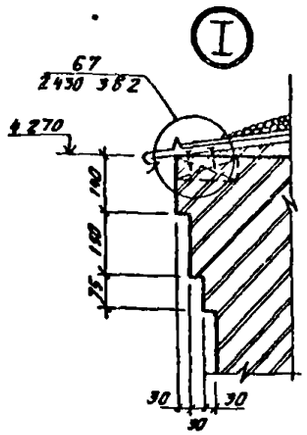


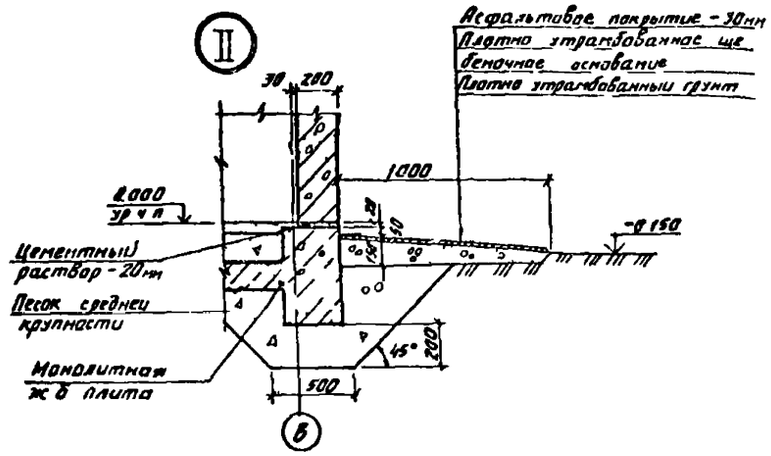


Решетка для вытирания ног МР-1

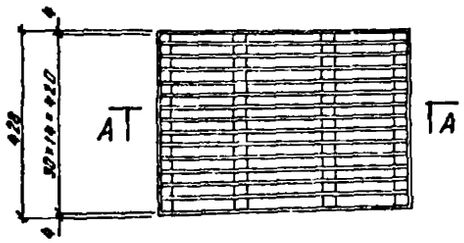


## Спецификация на решетку МР-1

| Марка, поз | Обозначение | Наименование | Кол | Масса ед кг | Примечание |
|---|---|---|---|---|---|
| МР 1 | лист 10 | Решетка для вытирания ног | 2 | 10 91 | |
| 1 | ГОСТ 103-76* | -30×4 ℓ=600 | 15 | 0,565 | |
| 2 | ГОСТ 103-76* | -30×4 ℓ=430 | 6 | 0,405 | |

1. Сварные швы решетки МР-1 выполнять толщиной h=4 мм
2. Газовые трубы в камерах трансформаторов условно не показаны (см чертежи комплекта КЖ)
3. Полосу 40×4 (ГОСТ 103-76*) ℓ-200м, вес-25 80кг к кирпичной кладке крепить при помощи дюбелей с шагом 500 мм
4. Данный лист рассматривать совместно с листами 4,5

Слои гравия крупностью 5-10 мм
ГОСТ 8268-82 М-3100 на антисептира
вилой битумной мастике
4 слоя рубероида марки РКП-350А
на битумной мастике марки МБК Г 55А
Стяжка цементная песчаная раствор
от 5мм до 35 мм
Комплексная палубы (утеплитель из вспученного минеральных плиты д 50кг/м³ 80мм

## Разрез 3-3

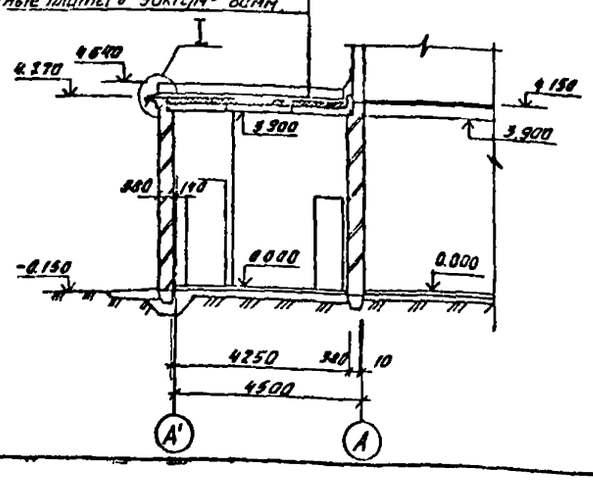


## Б-Б

Цем песчан стяжка - 10мм
Утеплитель минераловатная плита
Пароизоляция - рубероид
Брусковые перемычки

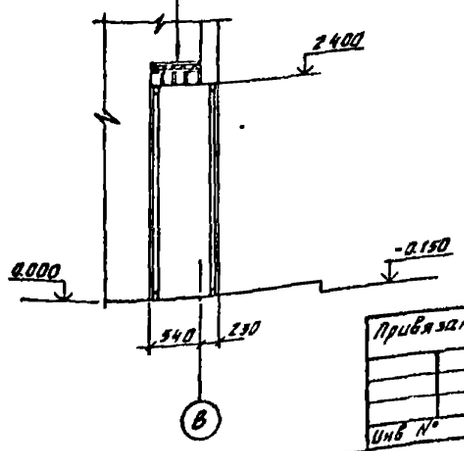


Привязан

Инв №

| | | | |
|---|---|---|---|
| Провер | Германов | | |
| Исполн | Осипова | | |
| Рук гр | Германов | | |
| Н контр | Жило | | |
| Гл спец | Ханин | | |
| Нач отд | Градозаштр | | |

ТП901-1 97 88 АР

Водозащитные сооружения подземного типа от 0,5 до 1 м/с с амплитудой колебания уровня Ва от 100 м

| Стадия | Лист | Листов |
|---|---|---|
| Р | 10 | |

План отверстий Разрез 3-3 Вид Б Б Узлы Решетка МР-1

Госстрой СССР ГПИ Ленинградский Водоканалпроект

Копировал

Формат А4

СР954 02 Фад

ТП901-1-9788 Альбом II

## Ворота ВЭ-2,50×2.64

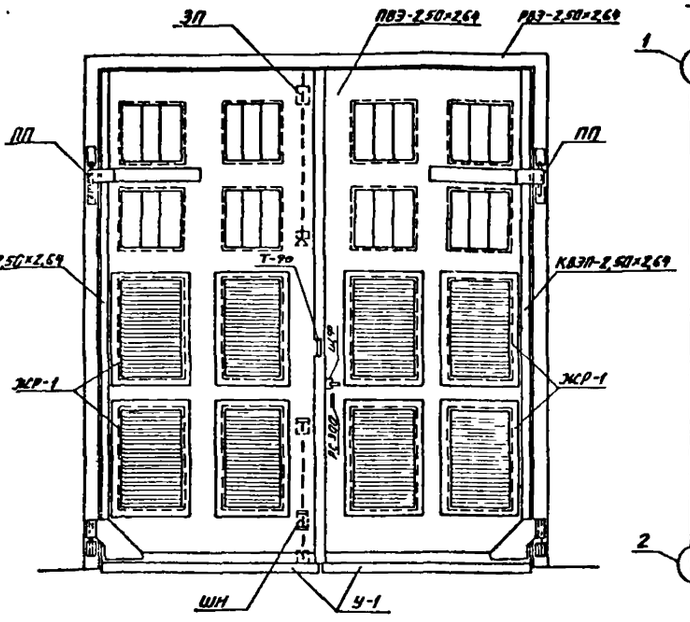


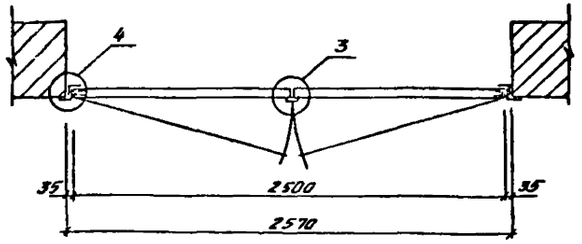


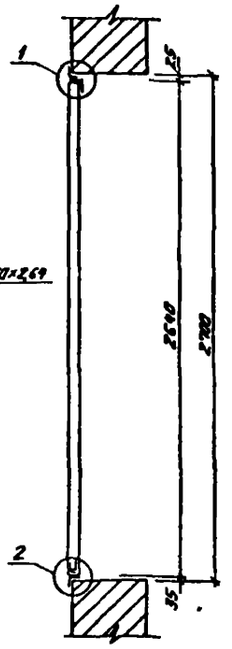


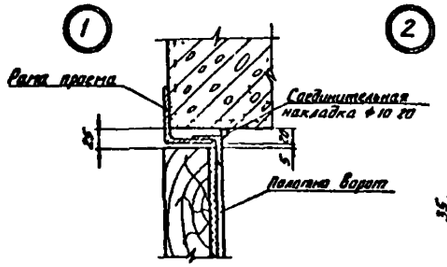


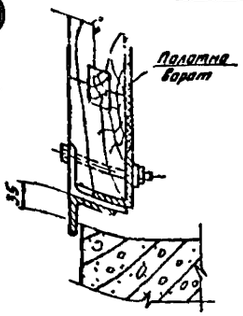


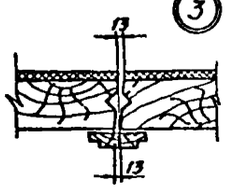


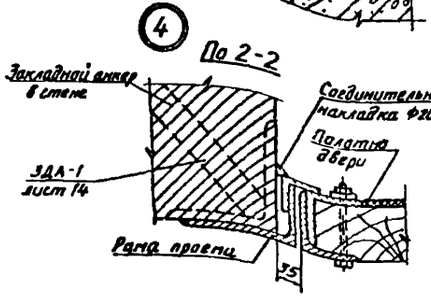


### Спецификация материалов на 1 ворота ВЭ-2,50×7,64

| Марка эл-та | Наименование элемента | Ед изм | Кол шт | Масса кг эл-та | Масса кг общий | № листа |
|---|---|---|---|---|---|---|
| ПВЭ-2,50×2,64 | Полотно | комплект | 1 | 242,0 | 242,0 | 14 |
| РВЭ-2,50×2,64 | Рама проема | шт | 1 | 126,0 | 126,0 | 14 |
| КВЭП-2,50×2,64 | Каркас полотна ворот (правый) | - | 1 | 96,6 | 96,6 | 12 |
| КВЭЛ-2,50×2,64 | Каркас полотна ворот (левый) | - | 1 | 96,6 | 96,6 | 13 |
| У-1 | Уголок | - | 2 | 4,7 | 9,4 | 15 |
| ПП | Петля подгибная | - | 2 | 8,6 | 17,2 | 15 |
| ЗП | Защелка пружинная | - | 1 | 5,9 | 5,9 | 11 |
| ШН | Шпинга нет нижний | - | 1 | 3,0 | 3,0 | 13 |
| ЩФ | Щеколда фалевая | - | 1 | 3,9 | 3,9 | 15 |
| Т-90 | Пробой | - | 2 | 0,12 | 4,24 | 11 |
| РС 900 | Ручка ГОСТ 5087-80 | - | 1 | — | — | — |
| ЖР-1 | Жалюзийная решетка | - | 8 | 10,0 | 80,0 | 12 |
| — | Болт М18×130 ГОСТ 7798-70* | - | 6 | — | 1,8 | — |
| — | Болт М10×120 ГОСТ 7798-70* | - | 6 | — | 0,5 | — |
| — | Болт М10×110 ГОСТ 7798-70* | - | 30 | — | 2,7 | — |
| — | Гайка М18 ГОСТ 5915-70* | - | 6 | — | 0,9 | — |
| — | Гайка М10 ГОСТ 5915-70* | - | 36 | — | 0,9 | — |
| — | Шайба d 18 ГОСТ 6958-78* | - | 6 | — | 0,3 | — |
| — | Шайба d-10 ГОСТ 6958-78* | - | 36 | — | 0,5 | — |
| — | Шуруп 6×50 ГОСТ 1145-80* | - | 13 | — | 0,2 | — |
| — | Шуруп 5×40 ГОСТ 1145-80* | - | 120 | — | 0,6 | — |
| | | | Итого | | 562 | |

### Защелка пружинная ЗП

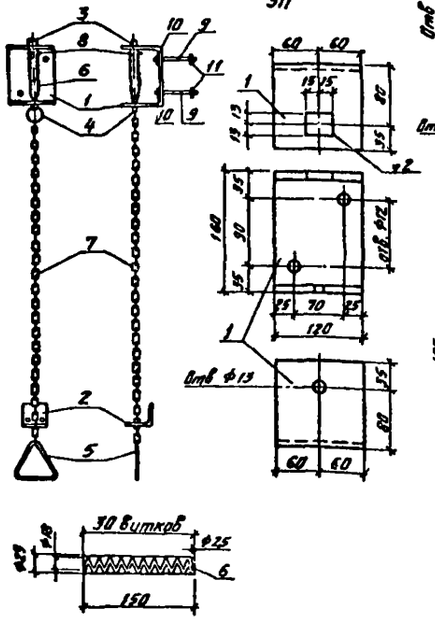
3
8
6
1
4
10
9
11
10
9
7
2
5
30 витков
ф25
6
150
Отв ф7 развернуть
Отв ф23
Отв ф13
Отв ф12
Зарезать
60
60
15
15
15
15
15
15
15
15
30
30
35
35
80
80
115
115
180
30
35
35
70
35
120
195
35
35
35

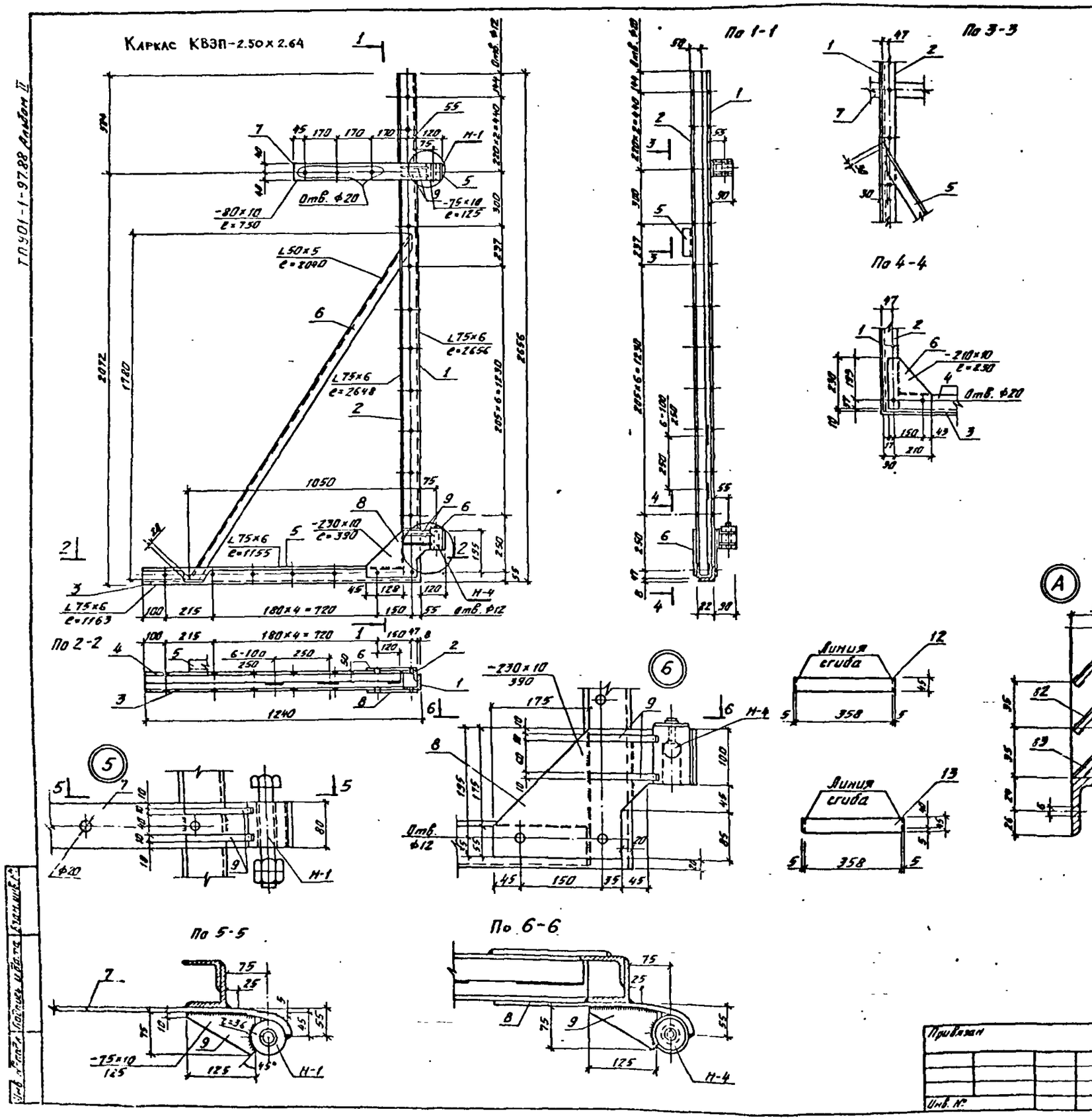


## Спецификация стали на одно изделие.

| Марка | № дет. | Сечение | Длина мм | Кол-во шт | Масса кг Дет | Масса кг всех | Масса кг Марки | ГОСТ |
|---|---|---|---|---|---|---|---|---|
| КВЗП-2.50×2.64 | 1 | L 75×6 | 2656 | 1 | 18,3 | 18,3 | 86,5 | 8509-86 |
| | 2 | L 75×6 | 2648 | 1 | 18,3 | 18,3 | | 8509-86 |
| | 3 | L 75×6 | 1163 | 1 | 8,0 | 8,0 | | 8509-86 |
| | 4 | L 75×6 | 1155 | 1 | 7,9 | 7,9 | | 8509-86 |
| | 5 | L 50×5 | 2040 | 1 | 7,7 | 7,7 | | 8509-86 |
| | 6 | -210×10 | 230 | 1 | 2,3 | 2,3 | | 82-70* |
| | 7 | -80×10 | 750 | 1 | 4,7 | 4,7 | | 103-76* |
| | 8 | -230×10 | 390 | 1 | 7,1 | 7,1 | | 82-70* |
| | 9 | -75×10 | 125 | 4 | 0,7 | 2,8 | | 103-76* |
| | Н-1 | Детали верхних навесов | — | 1 | 4,1 | 4,1 | | |
| | Н-4 | Детали нижних навесов | — | 1 | 3,5 | 3,5 | | |
| | | Наплавленный металл 2% | | | | 1,8 | | |
| ЖР-1 | 10 | L 50×5 | 625 | 2 | 2,4 | 4,8 | 12,0 | 8509-86 |
| | 11 | L 50×5 | 458 | 2 | 1,7 | 3,4 | | —"— |
| | 12 | -45×1,5 | 360 | 14 | 0,2 | 2,8 | | 103-76* |
| | 13 | -45×1,5 | 368 | 1 | 0,2 | 0,2 | | —"— |
| | | Наплавленный металл | | | | 0,8 | | |

1. Сварные швы h=6 мм.
2. Спецификация стали дана на листе 13.
3. Материал-сталь марки ВСт 3 кп 2 ГОСТ 380-71*.
4. Отверстия ⌀6 мм сверленные, зенкованные с одной стороны.
5. Сварные швы толщиной 5 мм, за исключением перьев, которые привариваются швом 2 мм
6. Варить тонким электродом, соблюдая режим сварки тонколистовых элементов.

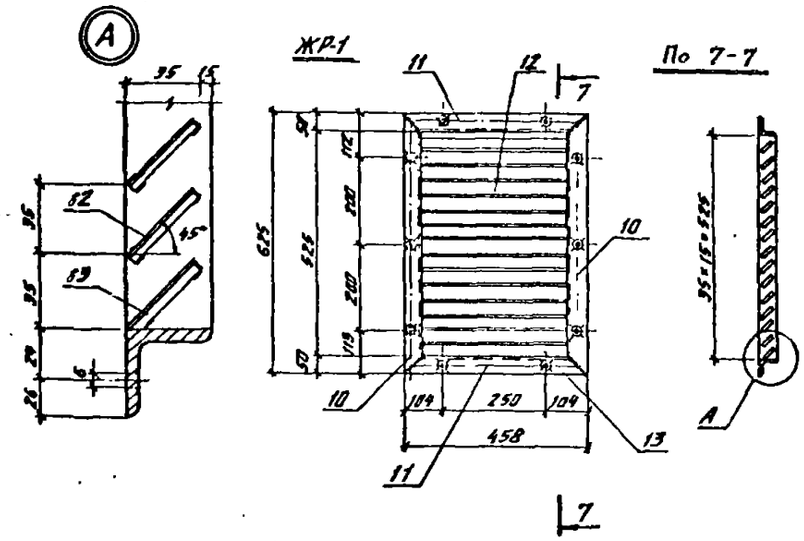


| | | | | |
|---|---|---|---|---|
| Провер | Германов | | 03.88 | ТП 901-1-97.88-АР |
| Техник | Стеклянникова | | 03.88 | |
| Рук гр | Германов | | 03.88 | Водозаборные сооружения производительностью от 0,5 до 10 м³/с для амплитуды колебания уровня воды 10 м |
| Н контр | Жило | | 03.88 | |
| Гл спец | Ханин | | 03.88 | |
| Нач отд | Градобойнова | | 03.88 | Каркас КВЗП-2,50×2,64. Жалюзийная решетка ЖР-1. Узлы |

| Стадия | Лист | Листов |
|---|---|---|
| Р | 12 | |

Госстрой СССР ГПИ Ленинградский Водоканалпроект

Привязан

Инв. №

Подпись и дата

Взам. инв. №

кол Москва. СФ 954-02 Формат А

ТП901-1-9788 Альбом II

Каркас КВЗЛ 250х264

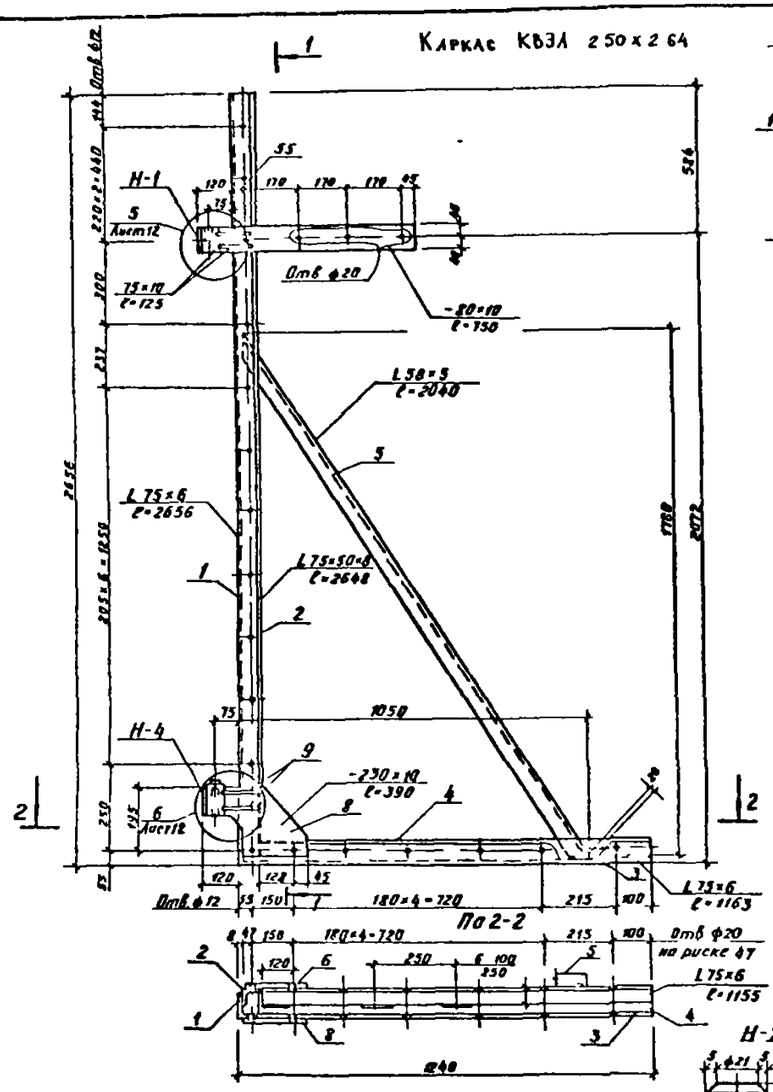


По 1-1

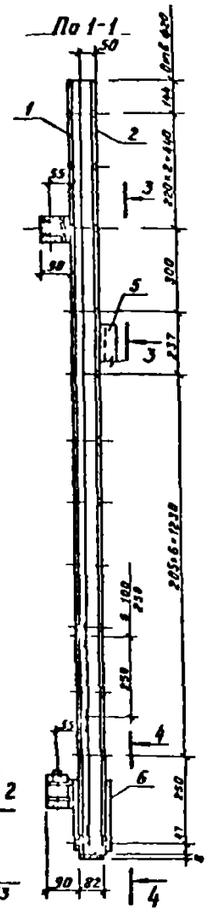


По 3-3

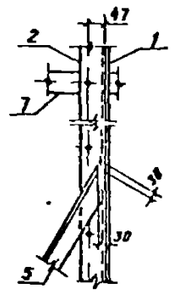

По 4-4

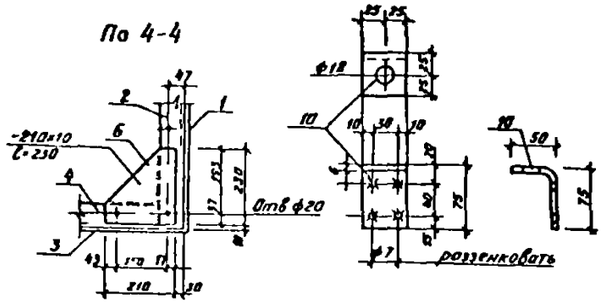


Шпинголет нижний ШН

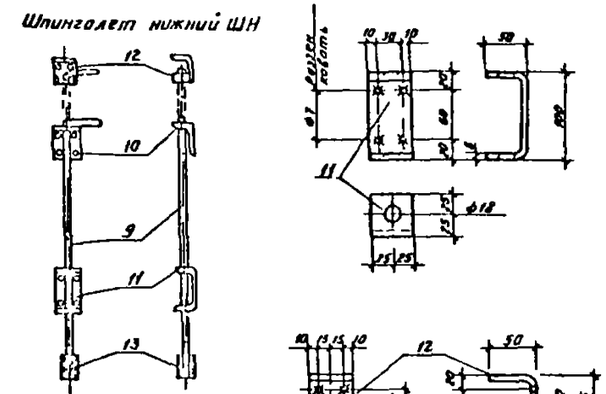


Н-1

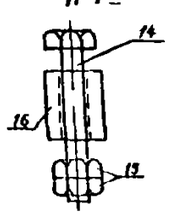

Н-2, Н-3

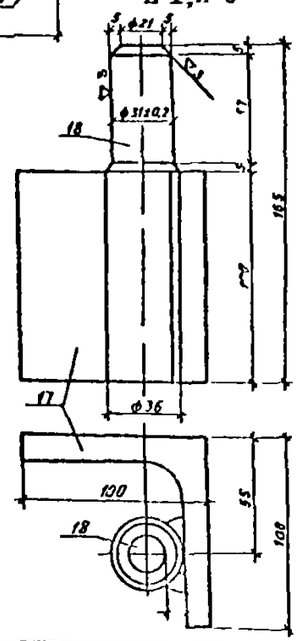


Н-2, Н-3, Н-4

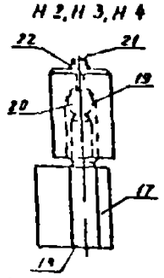

По а-а

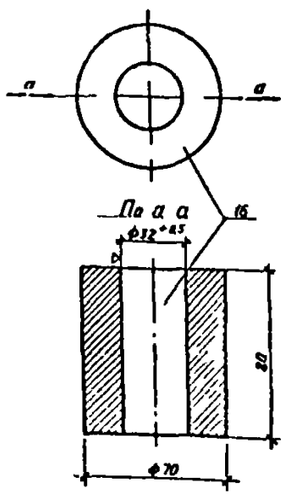


По б-б

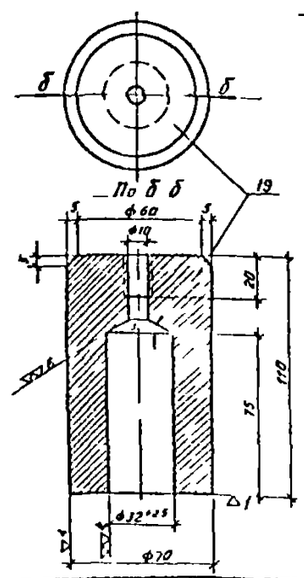


Спецификация стали на одно изделие

| Марка | N дет | Сечение | Длина мм | Кол во шт | Масса кг Дет | Масса кг Всех | Масса кг Марки | ГОСТ |
|---|---|---|---|---|---|---|---|---|
| КВЗЛ-250х264 | | Дет NN 6,7,9 по КВЗП 250×264 | | | — | 9,9 | 86,5 | |
| | 1 | L 75×6 | 2656 | 1 | 18,3 | 18,3 | | 8509-86 |
| | 2 | L 75×6 | 2648 | 1 | 18,2 | 18,2 | | 8509-86 |
| | 3 | L 75×6 | 1163 | 1 | 8,0 | 8,0 | | 8509-86 |
| | 4 | L 75×6 | 1155 | 1 | 8,0 | 8,0 | | 8509-86 |
| | 5 | L 50×5 | 2040 | 1 | 7,7 | 7,7 | | 8509-86 |
| | 8 | -230×10 | 390 | 1 | 2,1 | 2,1 | | 82-70* |
| | Н1 | Деталь верхних навесов | — | 1 | 4,1 | 4,1 | | |
| | Н4 | Детали нижних навесов | — | 1 | 3,5 | 3,5 | | |
| | | Наплавленный металл 2% | | | | 1,8 | | |
| ШН | 9 | ф16 | 850 | 1 | 1,34 | 1,34 | 3,0 | 2590-71* |
| | 10 | -50×6 | 125 | 1 | 0,30 | 0,30 | | 103-76* |
| | 11 | -50×6 | 200 | 1 | 0,47 | 0,47 | | —"— |
| | 12 | -115×6 | 150 | 1 | 0,81 | 0,81 | | —"— |
| | 13 | Труба ф 3/4" | 60 | 1 | 0,12 | 0,12 | | 3262-75* |
| Н-1 | 14 | Болт М30 | 180 | 1 | 1,22 | 1,22 | 4,1 | 7798-70* |
| | 15 | Гайка М30 | — | 1 | 0,22 | 0,44 | | 5915-70* |
| | 16 | из ф70 | 80 | 1 | 2,42 | 2,42 | | 2590-71* |
| Н-2 | 17 | L 100×8 | 100 | 1 | 15 | 15 | 28 | 8509-86 |
| | 18 | ф36 | 165 | 1 | 1,32 | 1,32 | | 2590-71* |
| Н-3 | 17 | L 100×8 | 100 | 1 | 15 | 15 | 28 | 8509-86 |
| | 18 | ф36 | 165 | 1 | 1,32 | 1,32 | | 2590-71* |
| Н-4 | 19 | из ф70 | 110 | | 3,32 | 3,32 | 3,5 | 2590-71* |
| | 20 | Шарик V 13/16 др | — | 1 | 0,11 | 0,11 | | 3722-21 |
| | 21 | Болт М10×20 | | 1 | 0,02 | 0,02 | | 7798-70* |
| | 22 | Шайба d 10 | | | 0,01 | 0,01 | | 6958-72* |

Привязан

Инв №

| | | | |
|---|---|---|---|
| Разраб | Германов | | 05.88 |
| Техник | Свиязин | | 05.88 |
| Рук гр | Германов | | 07.88 |
| Н контр | Жило | | 03.88 |
| Гл спец | Хинич | | 03.88 |
| Нач отд | | | 03.88 |

ТП 901-1-9788-АР

Водозаборные сооружения подземного типа производительностью от 0,5 до 10 тыс м³/сут для нижних горизонтов с уровнем воды до 100 м

Каркас КВЗЛ 250×264 Детали ШН

| Стадия | Лист | Листов |
|---|---|---|
| Р | 13 | |

Госстрой СССР ГПИ Ленинградский ВОДОКАНАЛПРОЕКТ

ТП901-1-97.88 Альбом II

## РВЭ-2.50×2.64

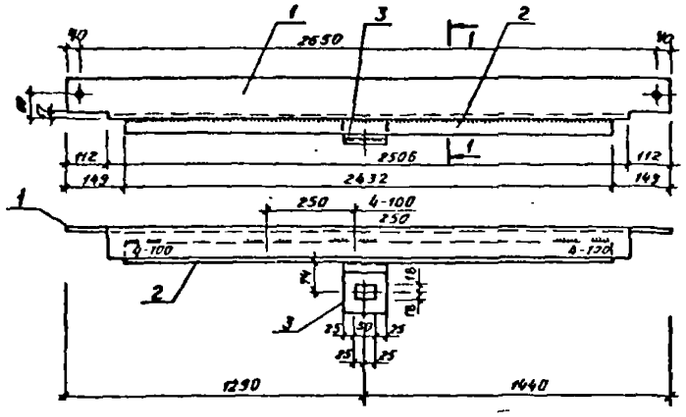


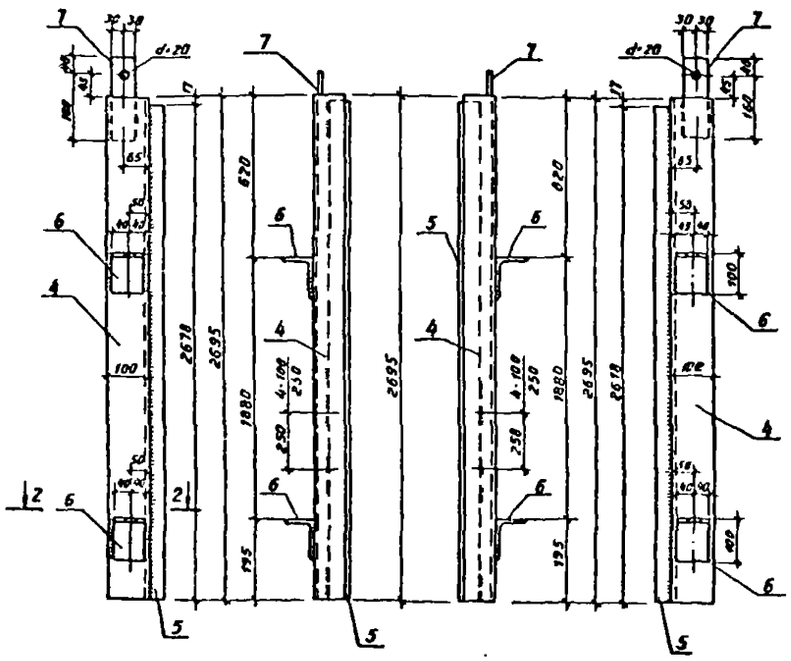


## ЗДА-1

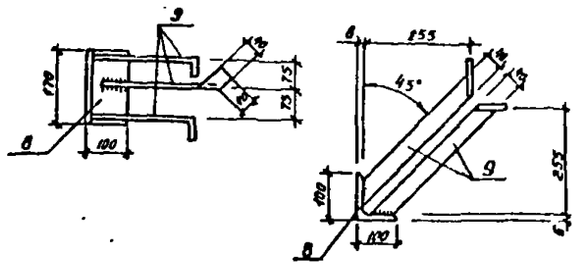


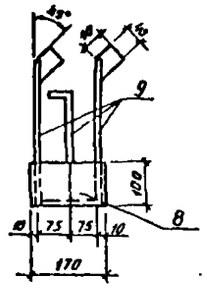


## 2-2

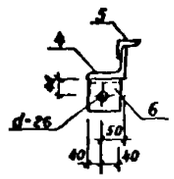


## 1-1

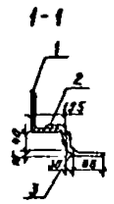


### Спецификация древесины на 1 комплект ПВЭ-2.50×2.64

| Сечение мм | Длина м | Кубатура м³ |
|---|---|---|
| Бруски 80×180 | 13.91 | 0.194 |
| — " — 80×150 | 9.71 | 0.117 |
| — " — 80×120 | 1.48 | 0.014 |
| — " — 60×120 | 8.84 | 0.064 |
| Доски 25×80 | 2.64 | 0.005 |
| Раскладки | 11.86 | 0.010 |
| | Итого: | 0.404 |

### Спецификация прочих материалов на 1 комплект ПВЭ-2.50×2.64

| Наименование материала | Кол-во м² |
|---|---|
| Войлок | 4.92 |
| Сталь кровельная | 5.23 |

### Спецификация стали на одно изделие

| Марка | N дет | Сечение | Длина мм | Кол-во шт. | Масса, кг Дет | Масса, кг Всех | Масса, кг Марки | ГОСТ |
|---|---|---|---|---|---|---|---|---|
| РВЭ-2.50×2.64 | 1 | L 100×8 | 2730 | 1 | 33.3 | 33.3 | 171.9 | 8509-86 |
| | 2 | L 50×5 | 2432 | 1 | 9.2 | 9.2 | | 8509-86 |
| | 3 | −100×8 | 160 | 1 | 1.3 | 1.3 | | 103-76* |
| | 4 | L 100×8 | 2695 | 2 | 32.9 | 65.8 | | 8509-88 |
| | 5 | L 50×5 | 2578 | 2 | 10.0 | 20.0 | | 8509-88 |
| | 6 | L 100×8 | 80 | 4 | 9.8 | 39.0 | | 8509-86 |
| | 7 | −60×8 | 200 | 2 | 1.0 | 2.0 | | 103-76* |
| | | | | | | | | |
| | Наплавленный металл | | | | | 1.3 | | |
| ЗДА-1 | 8 | L 100×8 | 170 | 1 | 1.8 | 1.8 | 3.65 | 8509-86 |
| | 9 | −40×4 | 460 | 3 | 0.6 | 1.8 | | 103-76* |
| | Наплавленный металл (электроды типа Э42) | | | | | 0.05 | | 9467-75 |

Сварное соединение элементов рамы

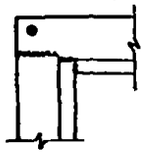

Полотна ПВЭ-2.50×2.64

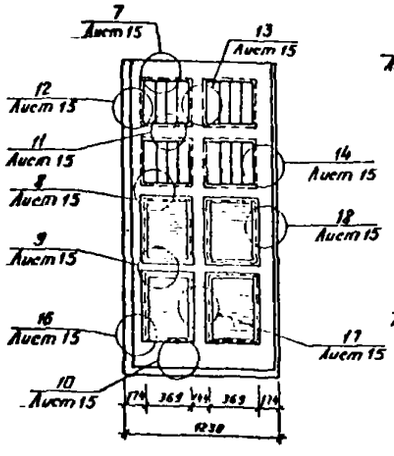


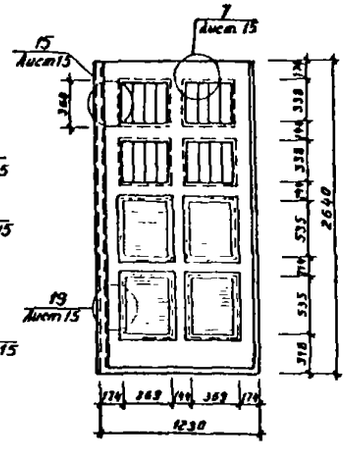


1. Полотна изготавливать в соответствии с ГОСТ 475-78.
2. Деревянные элементы подвергнуть глубокой пропитке огнезащитным составом.
3. Полотна изготавливать на клеях повышенной водостойкости.
4. Полотна поставлять с установленными приборами.
5. Размещение приборов дано на листах 11, 15.
6. Все необозначенные на чертеже сварные швы считать толщиной h=4мм
7. Перед установкой рамы в проем элементы рамы собирают в горизонтальном положении на монтажных болтах М18, временно раскрепляют в нижней части рамы и после проверки правильности размеров и прямоугольности рамы привиривают друг к другу сварными швами, как показано на детали.
8. Материал — сталь марки ВСТ 3кп 2 ГОСТ 380-71.*

Привязан

Инв. №

| | | | | |
|---|---|---|---|---|
| Провер | Германов | | 05.88 | ТП901-1-97.88-АР |
| Техник | Стекляшкина | | 05.88 | |
| Рук гр. | Германов | | 05.88 | Волнозаборные сооружения производительностью от 0,5 до 10 тыс/с для амплитуды колебания уровня воды 100м |
| Н.контр | Жилло | | 05.88 | |
| Гл.спец | Ханин | | 05.88 | |
| Нач.отд | Градобойнова | | 05.88 | Рама РВЭ-2.50×2.64 Полотна ПВЭ-2.50×2.64 |

| Стадия | Лист | Листов |
|---|---|---|
| Р | 14 | |

Госстрой СССР ГПИ Ленинградский Водоканалпроект

Инв. № подл. | Подпись и дата | Взам. инв. №

## Спецификация стали на одно изделие

| Марка | N дет. | Сечение | Длина мм | Кол-во шт. | Масса кг Дет. | Масса кг Всех | Масса кг Марки | ГОСТ |
|---|---|---|---|---|---|---|---|---|
| ПП | 1 | ф25 | 160 | 1 | 2,68 | 2,68 | 8,71 | 2590-71* |
| | 2 | -80×10 | 720 | 1 | 4,57 | 4,52 | | 103-76* |
| | 3 | Шайба d 26 | — | 1 | 0,21 | 0,21 | | 6958-78* |
| | 4 | Гайка М20 | — | 1 | 0,07 | 0,07 | | 5915-70* |
| | 5 | Шайба 20 | — | | 0,03 | 0,03 | | 6958-78* |
| | 6 | Болт М16 | — | 4 | 0,22 | 0,88 | | 7798-70* |
| | 7 | Гайка М16 | — | 4 | 0,04 | 0,16 | | 5915-70* |
| | 8 | Шайба d 16 | — | 4 | 0,04 | 0,16 | | 6958-78* |

## Спецификация стали на одно изделие

| Марка | N дет. | Сечение | Длина мм | Кол-во шт | Масса кг Дет | Масса кг Всех | Масса кг Марки | ГОСТ |
|---|---|---|---|---|---|---|---|---|
| ЩФ | 9 | ф18 | 140 | 1 | 0,68 | 0,68 | 3,9 | 2590-71* |
| | 10 | -40×10 | 400 | 1 | 1,26 | 1,26 | | 103-76* |
| | 11 | -40×10 | 250 | 1 | 0,79 | 0,79 | | —"— |
| | 12 | -70×5 | 120 | 2 | 0,33 | 0,66 | | —"— |
| | 13 | -10×5 | 10 | 1 | — | 0,01 | | —"— |
| | 14 | -70×5 | 120 | 1 | 0,33 | 0,33 | | —"— |
| | 15 | -40×10 | 52 | 1 | 0,16 | 0,16 | | —"— |
| | 16 | Шайба d 12 | — | 2 | 0,01 | 0,02 | | 6958-78* |
| | 17 | Гайка М12 | — | 2 | 0,01 | 0,02 | | 5915-70* |
| У-1 | 18 | ∟50×5 | 1240 | 1 | 4,7 | 4,7 | 4,7 | 8509-86 |

Петля подгибная ПП

Привязан

Инв. №

| | | | |
|---|---|---|---|
| Проверил | Германов | | ТП 901-1-97.88-АР |
| Техник | Стекляннико | | |
| Рук гр | Германов | | Водозаборные сооружения производительностью от 0,5 до 10 м³/с для р-плиты наслаждения уровня вибрации |
| Н.контр | Усило | | Стадия Р; Лист 15; Листов |
| Гл.спец | Хамин | | Детали полотен ворот. Петля подгибная ПП щеколда фалевая ЩФ. |
| Нач.отд | Градзайнз | | Госстрой СССР ГПИ Ленинградский Водоканалпроект |

Инв. № подл. | Подпись и дата | Взам. инв. №

кол. Машкова СФ954-02 Формат А4

ТП901-1-97.88 Альбом II

## Ведомость чертежей основного комплекта марки КЖ1

| Лист | Наименование | Примечание |
|---|---|---|
| 1 | Общие данные | |
| 2 | Спецификация к железобетонному перекрытию РКм1 и РКм2 | |
| 3 | Железобетонное перекрытие РКм1. | |
| 4 | Железобетонное перекрытие РКм2. | |
| 5 | Железобетонное перекрытие РКм1. Набетонка. | |
| 6 | Железобетонное перекрытие РКм2. Набетонка | |
| 7 | Железобетонное перекрытие РКм1, РКм2. Чертеж N1. | |
| 8 | Железобетонное перекрытие РКм1, РКм2. Чертеж N2 | |
| 9 | Железобетонное перекрытие РКм1, РКм2. Чертеж N3 | |
| 10 | Железобетонное перекрытие РКм1, РКм2. Чертеж N4 | |
| 11 | РКм1 Плита Пм1. Схема армирования. Чертеж N1. | |
| 12 | РКм1. Плита Пм1. Схема армирования. Чертеж N2. | |
| 13 | РКм1. Плита Пм1. Схема армирования Чертеж N3 | |
| 14 | РКм2. Плита Пм2 Схема армирования Чертеж N1. | |
| 15 | РКм2. Плита Пм2. Схема армирования Чертеж N2. | |
| 16 | РКм2. Плита Пм2. Схема армирования. Чертеж N3 | |
| 17 | РКм1. РКм2 Плита Пм1, Пм2. Разрезы. | |
| 18 | РКм1 Плита Пм1 Спецификация арматуры | |
| 19 | РКм2 Плита Пм2 Спецификация арматуры | |
| 20 | РКм1. Плита Пм1. Ведомость деталей. | |
| 21 | РКм2 Плита Пм2. Ведомость деталей. | |
| 22 | РКм1, РКм2. Балки Бм1÷Бм3; Бм7. Схемы армирования | |
| 23 | РКм1, РКм2 Балки Бм4, Бм5, Бм9, Бм15, Бм16 Схемы армирования | |
| 24 | РКм1, РКм2 Балки Бм8, Бм10÷Бм12. Схемы армирования. | |
| 25 | РКм1, РКм2 Балки Бм6, Бм13, Бм14, Бм17. Схемы армирования | |
| 26 | Схемы расположения растверков, фундаментных балок, свай (вариант с котельной). | |
| 27 | Схемы расположения растверков, фундаментных балок, свай (вариант с тепловыми сетями) | |
| 28 | Растверки РСм1, РСм1Н, РСм2. Схемы армирования. | |
| 29 | Растверки РСм3, РСм4, РСм4Н, РСм5. Схемы армирования. | |
| 30 | Схема расположения колонн, балок кровли, подкрановых балок и связей. | |
| 31 | Схема расположения плит покрытия. | |
| 32 | Перекрытие на отм. 4.150. Чертеж N1. | |
| 33 | Перекрытие на отм. 4.150. Чертеж N2. | |
| 34 | Перекрытие на отм. 4.150. Чертеж N3. | |
| 35 | Схема расположения стеновых панелей. Чертеж N1 | |
| 36 | Схема расположения стеновых панелей. Чертеж N2. | |
| 37 | Схема расположения стеновых панелей. Чертеж N3 | |

## Ведомость чертежей основного комплекта марки КМ1

| Лист | Наименование | Примечание |
|---|---|---|
| 38 | Схема расположения стеновых панелей. Чертеж N4. | |
| 39 | Помещение КТП и ПСУ. Чертеж N1 | |
| 40 | Помещение КТП и ПСУ Чертеж N2 | |

## Ведомость ссылочных и прилагаемых документов.

| Обозначение | Наименование | Примечание |
|---|---|---|
| | Ссылочные документы | |
| ГОСТ 13580-85 | Плиты железобетонные ленточных фундаментов. | |
| ГОСТ 13579-78* | Блоки бетонные для стен подвала. | |
| ГОСТ 19804.1-79* | Сваи забивные железобетонные цельные сплошного квадратного сечения с ненапрягаемой арматурой | |
| ГОСТ 24379.0-80, ГОСТ 24379.1-80 | Болты фундаментные | |
| ГОСТ 23279-85 | Сетки арматурные сварные для железобетонных конструкций и изделий | |
| 1.494-24.в.1 | Стаканы для крепления крышных вентиляторов, дефлекторов и зонтов. | |
| 1.400-7 | Стальные изделия для сопряжения сборных железобетонных конструкций одноэтажных промышленных зданий. | |
| 2.430-3 в.3 | Типовые архитектурно-строительные детали промышленных зданий с кирпичными стенами | |
| 2.460-2.в1.2 | Монтажные детали сборных железобетонных конструкций покрытий одноэтажных промышленных зданий | |
| 2.420-1.в.1 | Монтажные детали сборных железобетонных колонн и подкрановых балок одноэтажных промышленных зданий. | |
| 1.400-9 | Унифицированные строповочные петли для подъема сборных железобетонных конструкций зданий и сооружений промышленных предприятий. | |
| 1.400-15 в0,1 | Унифицированные закладные изделия железобетонных конструкций для крепления технологических коммуникаций и устройств. | |
| 3.400-6/76 | Унифицированные закладные детали сборных железобетонных конструкций инженерных сооружений промышленных предприятий. | |
| 2.460-14 в.0 | Типовые узлы покрытий промышленных зданий в местах пропуска вентиляционных шахт | |
| 1.038.1-1.в.1 | Перемычки железобетонные | |
| 1.141-1.в.64 | Панели перекрытий железобетонные многопустотные. | |
| 1.411.1-1/84 в1,2 | Свайные фундаменты под типовые железобетонные колонны одноэтажных производственных зданий | |
| 1.494-24 в.1 | Стаканы для крепления крышных вентиляторов, дефлекторов и зонтов | |
| 1.426.1-4 в1,3 | Балки подкрановые железобетонные пролетами 6 и 12 м под мостовые опорные краны общего назначения грузоподъемностью до 32т | |
| 1.424.1-5 в0,1,3,5,6 | Колонны железобетонные прямоугольного сечения для одноэтажных производственных зданий высотой 8,4-14,4м оборудованных мостовыми опорными кранами грузоподъемностью до 32 тонн | |
| 1.427.1-3 в0,1,2 | Колонны железобетонные прямоугольного сечения для продольного и торцевого фахверка одноэтажных производственных зданий высотой 3,0-14,4м. | |
| 1.030.1-1 в.0-0;0-3;3-2;3-3;4-1;4-2 | Стены наружные из однослойных панелей для каркасных общественных зданий, производственных и вспомогательных зданий промышленных предприятий. | |
| 1.415-1.в.1 | Железобетонные фундаменты. Балки для стен производственных зданий | |
| 1.465.1-10/82. в.0,1 | Комплексные железобетонные плиты покрытий одноэтажных промышленных зданий | |
| 3.006.1-2/82 в.1-2 | Сборные железобетонные каналы и тоннели из лотковых элементов. | |

## Ведомость ссылочных и прилагаемых документов.

| Обозначение | Наименование | Примечание |
|---|---|---|
| 1.462.1-3/80 в.1 | Железобетонные стропильные решетчатые балки для покрытий одноэтажных зданий. | |
| | Прилагаемые документы | |
| ТП901-1-97.88-МВ 05.00 | Рама закладная под насос 20А-18×3-1 | Альбом I |
| -МВ.07.ПО | Рама закладная под насос 24А-18×3-1. | Альбом I |
| -КЖИ1 | Строительные изделия (подземная часть) | Альбом IV |
| -КЖ ВМ | Ведомости потребности в материалах | Альбом IX |

## Ведомость спецификаций

| Лист | Наименование | Примечание |
|---|---|---|
| 2 | Спецификация к схеме расположения РКм1, РКм2. | |
| 5 | Спецификация к набетонке на РКм1 | |
| 6 | Спецификация к набетонке на РКм2. | |
| 26 | Спецификация к схеме расположения растверков, фундаментных балок, свай | (с котельной) |
| 27 | Спецификация к схеме расположения растверков, фундаментных балок, свай | (с тепловыми сетями) |
| 30 | Спецификация к схемам расположения колонн, балок кровли, подкрановых балок и связей. | |
| 31 | Спецификация к схемам расположения плит покрытия. | |
| 35 | Спецификация к схемам расположения стеновых панелей | |
| 32 | Спецификация к схеме перекрытия | |
| 39 | Спецификация к схемам расположения КТП и ПСУ. | |

1. Типовой проект разработан для строительства в районах со следующими природно-климатическими условиями:
   а. Сейсмичность района строительства - не выше 6 баллов
   б. Расчетная зимняя температура воздуха -30°С
   в. Скоростной напор ветра для I географического района - 23 кгс/м²
   г. Снеговой покров для III географического района - 100 кгс/м²
   д. Рельеф территории спокойный, грунтовые воды 1,0 м от поверхности, неагрессивны. Грунты в основании непучинистые, непросадочные со следующими характеристиками: $\gamma = 1{,}8$ т/м³; $C = 0{,}02$ кгс/см², $E = 150$ кгс/см²
2. За условную отметку 0.000 принята отметка чистого пола, что соответствует абсолютной отметке ☐
3. Монтаж сборных железобетонных конструкций производить в соответствии с СНиП III-16-80, а также по указаниям на монтажных чертежах и альбомов соответствующих серий.
4. Железобетонные и бетонные работы выполнять в соответствии с ГОСТом 13015.0-83*
5. Обратную засыпку пазух производить песчаным грунтом равномерно-уплотненными слоями не более 200мм.

Настоящий проект разработан в соответствии с действующими нормами и правилами и предусматривает мероприятия, обеспечивающие взрывобезопасность и пожаробезопасность при эксплуатации здания (сооружения) с производством, отнесенным по пожарной опасности к категории Д согласно СНиП 2.09.02-85.

Главный инженер проекта [подпись] /Беляев Ю.О./

Инв. № подл. | Подпись и дата | Взам. инв. №

| | | | | |
|---|---|---|---|---|
| Разраб | Костылева | [подпись] | 03.88 | |
| Вед инж | Андреева | [подпись] | 03.88 | |
| Рук гр | Поваляева | [подпись] | 03.88 | |
| Нормок | Жила | [подпись] | 03.88 | |
| Гл спец | Ханин | [подпись] | 03.88 | |
| Нач отд | Гродабайнов | [подпись] | 03.88 | |
| Гл спец | Макаров | [подпись] | 03.88 | |
| Гл инж | Беляев | [подпись] | 03.88 | |

Привязан

Инв №

ТП 901-1-97.88-КЖ1

Водозаборные сооружения производительностью от 0,5 до 1,0 м³/с для амплитуды колебания уровня воды 10,0 м.

| Стадия | Лист | Листов |
|---|---|---|
| Р | 1 | 40 |

Общие данные

Госстрой СССР ГПИ Ленинградский водоканалпроект

## Спецификация к РКм1.

| Марка, поз. | Обозначение | Наименование | Кол. | Масса ед., кг | Примечание |
|---|---|---|---|---|---|
| Пм1 | лист 11÷13 | Плита Пм1 | 1 | | |
| Бм1 | лист 22 | Балка Бм1 | 2 | | |
| Бм2 | лист 22 | —"— Бм2 | 2 | | |
| Бм3 | лист 22 | —"— Бм3 | 1 | | |
| Бм4 | лист 23 | —"— Бм4 | 1 | | |
| Бм5 | лист 23 | —"— Бм5 | 2 | | |
| Бм6 | лист 25 | —"— Бм6 | 2 | | |
| Бм7 | лист 22 | —"— Бм7 | 1 | | |
| Бм8 | лист 24 | —"— Бм8 | 2 | | |
| Бм9 | лист 23 | —"— Бм9 | 1 | | |
| Бм10 | лист 24 | —"— Бм10 | 1 | | |
| Бм11 | лист 24 | —"— Бм11 | 1 | | |
| Бм12 | лист 24 | —"— Бм12 | 1 | | |
| Бм13 | лист 25 | —"— Бм13 | 1 | | |
| Бм14 | лист 25 | —"— Бм14 | 2 | | |
| Бм15 | лист 23 | —"— Бм15 | 1 | | |
| ОПм1 | лист 10 | Опорная подушка ОПм1 | 1 | | |
| ОПм2 | лист 10 | То же ОПм2 | 1 | | |
| ОПм3 | лист 10 | —"— ОПм3 | 1 | | |
| ОПм6 | лист 10 | —"— ОПм6 | 1 | | |
| СВ1 | ГОСТ 19804.1-79* | Свая С16-35 | 16 | 6450 | |
| | | | | | |
| МН1 | ГОСТ 24379.1-80 | Болт 2.1 М36×900 | 16 | 12.39 | |
| МН2 | ТП901-1-97.88-КЖИ-М4 | Изделие закладное М4 | 2 | 37.9 | |
| МН3 | -КЖИ1-М2 | То же М2 | 2 | 28.0 | |
| МН4 | -КЖИ1-М1 | —"— М1 | 1 | 26.68 | |
| МН5 | -КЖИ1-РШ3 | Решетка РШ3 | 1 | 3.74 | |
| МН6 | -КЖИ1-ЩП13 | Щит ЩП13 | 4,23 п.м | 12.8 | |
| МН7 | 1.400-15.81.140 | Изделие закладное МН127-1 | 2,51 п.м | 5.9 | |
| МН8 | 1.400-15.81.140-12 | То же МН129-1 | 1,45 п.м | 10.6 | |
| МН9 | 1.400-15.81.550-06 | —"— МН555 | п.м | 5.3 | |
| МН10 | ГОСТ 24379.1-80 | Болт 1.1 М24×1500 | 4 | 5.9 | |
| МН11 | ГОСТ 3262-75* | Газ. труба ф20 ℓ=2630 | 2 | 4.4 | |
| МН12 | ГОСТ 3262-75* | Газ. труба ф20 ℓ=300 | 6 | 0.5 | |
| МН13 | ТП901-1-97.88-КЖИ1-М3 | Изделие закладное М3 | 2 | 24.5 | |
| МН14 | -КЖИ1-М7 | То же М7 | 2 | 9.0 | |
| МН15 | -КЖИ1-М6 | —"— М6 | 1 | 10.54 | |
| МН16 | -КЖИ1-М5 | —"— М5 | 1 | 28.95 | |
| МН17 | -КЖИ1-ЩП14 | Щит ЩП14 | 2 | 74.6 | |
| МН18 | -КЖИ1-ЩП3 | —"— ЩП3 | 1 | 47.9 | |
| МН19 | -КЖИ1-ЩП4 | —"— ЩП4 | 1 | 81.9 | |
| МН20 | -КЖИ1-ЩП5 | —"— ЩП5 | 1 | 53.2 | |
| МН21 | -КЖИ1-ЩП6 | —"— ЩП6 | 1 | 57.2 | |
| МН22 | -КЖИ1-ЩП7 | —"— ЩП7 | 1 | 51.8 | |
| МН23 | -КЖИ1-ЩП8 | —"— ЩП8 | 1 | 53.1 | |
| МН24 | -КЖИ1-ЩП9 | —"— ЩП9 | 1 | 81.9 | |

## Спецификация к РКм1 (продолжение).

| Марка, поз. | Обозначение | Наименование | Кол. | Масса ед., кг | Примечание |
|---|---|---|---|---|---|
| МН25 | -КЖИ1-ЩП10 | Щит ЩП10 | 1 | 47.9 | |
| МН26 | 1.400-15.81.730-08 | Изделие закладное МН784 | 2 | 8.8 | |
| МН27 | 1.400-15.81.130-59 | То же МН126-6 | 2 | 7.9 | |
| МН28 | 1.400-15.81.150-65 | —"— МН143-6 | 1 | 8.9 | |
| МН29 | 1.400-15.81.180-17 | —"— МН161-6 | 1 | 18.9 | |
| МН30 | ГОСТ 8278-83 | Уголок [60×32×3 ℓ=250 | 1 | 0.7 | Разрезать пополам |
| МН45 | ГОСТ 24379.1-80 | Болт 1.2 М16×400 | 8 | 0.82 | |
| МН46 | 1.400-15.81.110-01 | Изделие закладное МН101-3 | 4 | 0.5 | |
| МН47 | ГОСТ 24379.1-80 | Болт 1.1 М24×1120 | 2 | 4.56 | |

## Спецификация к РКм2.

| Марка, поз. | Обозначение | Наименование | Кол. | Масса ед. кг. | Примечание |
|---|---|---|---|---|---|
| Пм2 | лист 14÷16 | Плита Пм2 | 1 | | |
| Бм1 | лист 22 | Балка Бм1 | 2 | | |
| Бм2 | лист 22 | —"— Бм2 | 2 | | |
| Бм3 | лист 22 | —"— Бм3 | 1 | | |
| Бм4 | лист 23 | —"— Бм4 | 1 | | |
| Бм6 | лист 25 | —"— Бм6 | 2 | | |
| Бм7 | лист 22 | —"— Бм7 | 1 | | |
| Бм9 | лист 23 | —"— Бм9 | 1 | | |
| Бм10 | лист 24 | —"— Бм10 | 1 | | |
| Бм11 | лист 24 | —"— Бм11 | 1 | | |
| Бм12 | лист 24 | —"— Бм12 | 1 | | |
| Бм13 | лист 25 | —"— Бм13 | 1 | | |
| Бм14 | лист 25 | —"— Бм14 | 2 | | |
| Бм15 | лист 23 | —"— Бм15 | 1 | | |
| Бм16 | лист 23 | —"— Бм16 | 2 | | |
| Бм17 | лист 25 | —"— Бм17 | 2 | | |
| ОПм1 | лист 10 | Опорная подушка ОПм1 | 1 | | |
| ОПм2 | лист 10 | То же ОПм2 | 1 | | |
| ОПм3 | лист 10 | —"— ОПм3 | 1 | | |
| ОПм6 | лист 10 | —"— ОПм6 | 1 | | |
| СВ1 | ГОСТ 19804.1-79* | Свая С16-35 | 16 | 6450 | |
| | | | | | |
| МН1 | ГОСТ 24379.1-80 | Болт 2.1 М56×900 | 48 | 12.39 | |
| МН2 | ТП901-1-97.88-КЖИ-М4 | Изделие закладное М4 | 2 | 37.9 | |

## Спецификация к РКм2 (продолжение)

| Марка поз. | Обозначение | Наименование | Кол. | Масса ед. кг | Примечание |
|---|---|---|---|---|---|
| | | Изделия стальные | | | |
| МН3 | ТП901-1-97.88-КЖИ1-М2 | Изделие закладное М2 | 2 | 28.0 | |
| МН4 | -КЖИ1-М1 | То же М1 | 1 | 26.68 | |
| МН5 | -КЖИ1-РШ3 | Решетка РШ3 | 1 | 3.74 | |
| МН6 | -КЖИ1-ЩП13 | Щит ЩП13 | 4,23 п.м | 12.8 | |
| МН7 | 1.400-15.81.140 | Изделие закладное МН127-1 | 2,51 п.м. | 5.9 | |
| МН8 | 1.400-15.81.140-12 | То же МН129-1 | 1,45 п.м | 10.6 | |
| МН9 | 1.400-15.81.550-06 | —"— МН555 | п.м. | 5.3 | |
| МН10 | ГОСТ 24379.1-80 | Болт 1.1 М24×1500 | 4 | 5.9 | |
| МН11 | ГОСТ 3262-75* | Газ. труба ф20 ℓ=2630 | 2 | 4.4 | Кол.=280 |
| МН12 | ГОСТ 3262-75* | Газ. труба ф20 ℓ=300 | 6 | 0.5 | |
| МН13 | ТП901-1-97.88-КЖИ1-М3 | Изделие закладное М3 | 2 | 24.5 | |
| МН14 | -КЖИ1-М7 | То же М7 | 2 | 9.0 | |
| МН15 | -КЖИ1-М6 | —"— М6 | 1 | 10.54 | |
| МН16 | -КЖИ1-М5 | —"— М5 | 1 | 28.95 | |
| МН17 | -КЖИ1-ЩП14 | Щит ЩП14 | 2 | 74.6 | |
| МН18 | -КЖИ1-ЩП3 | —"— ЩП3 | 1 | 47.9 | |
| МН19 | -КЖИ1-ЩП4 | —"— ЩП4 | 1 | 81.9 | |
| МН20 | -КЖИ1-ЩП5 | —"— ЩП5 | 1 | 53.2 | |
| МН21 | -КЖИ1-ЩП6 | —"— ЩП6 | 1 | 57.2 | |
| МН22 | -КЖИ1-ЩП7 | —"— ЩП7 | 1 | 51.8 | |
| МН23 | -КЖИ1-ЩП8 | —"— ЩП8 | 1 | 53.1 | |
| МН24 | -КЖИ1-ЩП9 | —"— ЩП9 | 1 | 81.9 | |
| МН25 | -КЖИ1-ЩП10 | —"— ЩП10 | 1 | 47.9 | |
| МН26 | 1.400-15.81.730-08 | Изделие закладное МН784 | 2 | 8.8 | |
| МН27 | 1.400-15.81.130-59 | То же МН126-6 | 2 | 7.9 | |
| МН28 | 1.400-15.81.150-65 | —"— МН143-6 | 1 | 8.9 | |
| МН29 | 1.400-15.81.180-17 | —"— МН161-6 | 1 | 18.9 | |
| МН30 | ГОСТ 8278-83 | Уголок [60×32×3 ℓ=250 | 1 | 0.7 | Разрезать пополам |
| МН45 | ГОСТ 24379.1-80 | Болт 1.2 М16×400 | 8 | 0.82 | |
| МН46 | 1.400-15.81.110-01 | Изделие закладное МН101-3 | 4 | 0.5 | |
| МН47 | ГОСТ 24379.1-80 | Болт 1.1 М24×1120 | 2 | 4.56 | |

1. Общие примечания смотреть л. 1.
2. Железобетонное перекрытие РКм1 разработано для насосов марки 20А-18×3-1, РКм2 для насосов марки 24А-18×1-1.
3. Данный лист рассматривать совместно с л. 3; 4.

Привязан

Инв. №

| | | | | | |
|---|---|---|---|---|---|
| | | | | ТП 901-1-97.88-КЖ1 | |
| Разраб. | Шабалина | | 03.88 | | |
| Провер. | Андреева | | 03.88 | Водозаборные сооружения производительностью от 5 до 10 м³/ч для амплитуды колебания уровня воды 10,0 м | Стадия: Р; Лист: 2; Листов: |
| Гл. инж. | Андреева | | 03.88 | | |
| Рук. гр. | Соболева | | 03.88 | | |
| Н. контр. | Жила | | 03.88 | Спецификация к железобетонному перекрытию РКм1 и РКм2 | Госстрой СССР ГПИ Ленинградский водоканалпроект |
| Гл. спец. | Хомин | | 03.88 | | |

Инв. № подл. | Подпись и дата | Взам. инв. №

Гип Маликова

СФ 964-02 Формат А2

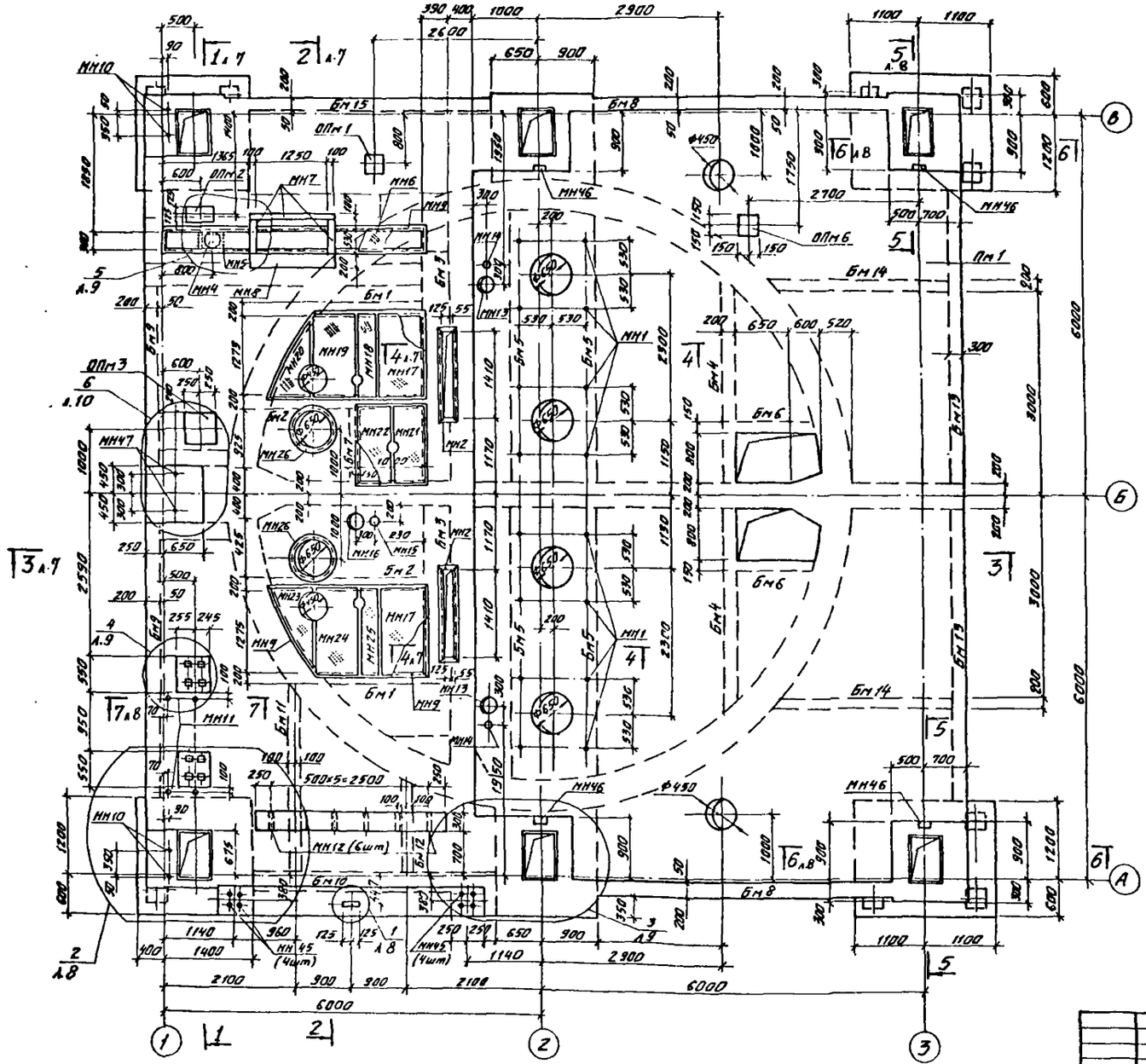


1. Общие примечания см л 1
2. Данный лист рассматривать совместно с л. 2,5.
3. Закладные изделия МН11 (для прокладки кабеля) заложить в полу на отм. −0.050
4. Разрезы 1-1÷4-4 см. л. 7
5. Разрезы 5-5÷7-7 см. л. 8
6. Изделие закладное МН46 приварить к продольной арматуре стакана для заземления.
7. Болты (МН10, МН47) приварить к сетке подошвы для заземления.

| | | | | | | | |
|---|---|---|---|---|---|---|---|
| Рук. гр. 1 т 0 | Пузырев | | | | | | |
| Вед. инж. | Виноградова | | | | | | |
| Рук. гр. 0 9 0 А | Кудрявцев | | | | | | |
| Инв. № подл. | Подпись и дата | Взам. инв. № | | | | | |

| | | | | | | | |
|---|---|---|---|---|---|---|---|
| | | | | | | ТП 901-1-97.88-КЖ1. | |
| Привязан | | | Разраб. | Шабалина | | Водозаборные сооружения производительностью от 0,5 до 1,0 м³/с для амплитуды колебания уровня воды 10 Ом | Стадия: Р; Лист: 3; Листов: |
| | | | Провер | Андреева | | | |
| | | | Вед инж | Андреева | | | |
| | | | Рук гр | Поваляева | | | |
| | | | Н. контр | Жило | 03.88 | Железобетонное перекрытие РКм1. | Госстрой СССР ГПИ Ленинградский Водоканал проект |
| | | | Гл спец | Ханин | | | |
| инв. № | | | Нач отд | Градобойнова | | | |

Н.оп. Мошкова

Р954-02 Формат А2

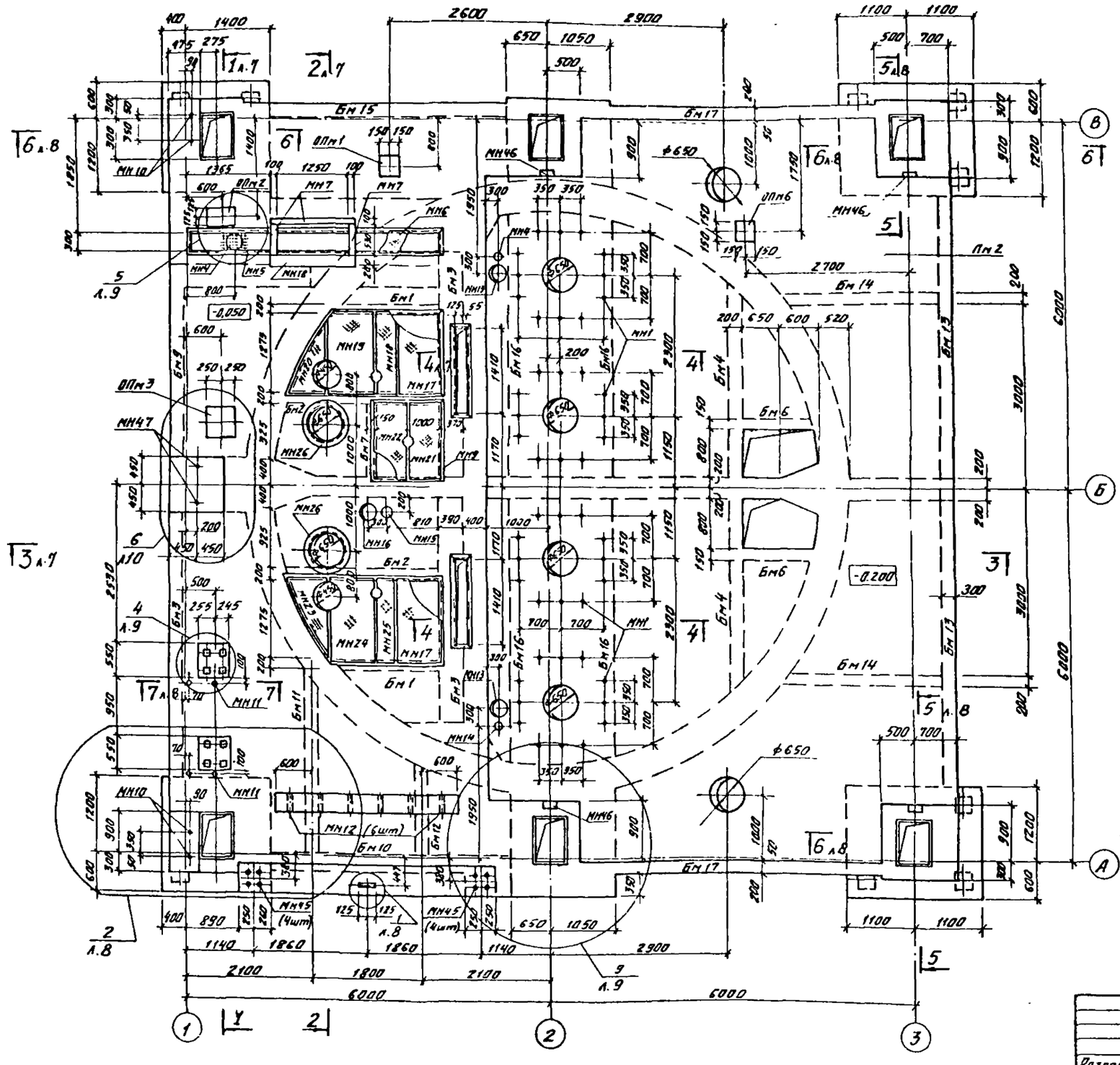


1. Общие примечания см. л 1
2. Данный лист рассматривать совместно с л. 2; 6.
3. Закладные изделия ММ11 (для прокладки кабеля) проложить в полу на отм. -0.050.
4. Разрезы 1-1 ÷ 4-4 см л 7
5. Разрезы 5-5 ÷ 7-7 см. л. 8
6. Изделие закладное ММ46 приварить к продольной арматуре стакана для заземления
7. Болты (ММ10 ; ММ47) приварить к сетке подушвы для заземления.

| | | | | | | | |
|---|---|---|---|---|---|---|---|
| | | | | | ТП901-1-97.88 - КЖ1 | | |
| Разраб | Шабалина | | | Водозаборные сооружения производительностью от 0,5 до 1,0 м³/с для амплитуды колебания уровня воды 10,0 м | Стадия | Лист | Листов |
| Провер | Андреева | | | | Р | 4 | |
| Вед инж | Андреева | | | | | | |
| Рук гр | Поваляева | | | | | | |
| Н контр | Жило | | | Железобетонное перекрытие РКм 2 | Госстрой СССР ГПИ Ленинградский Водоканалпроект | | |
| Гл спец | Ханин | | | | | | |
| Нач отд | Градостроительство | | | | | | |

Привязан

Инв. №

Копировал

СФ954-02 Формат А1

ТП 901-1-97.88 Альбом II

## Схема набетонки на РКм 1

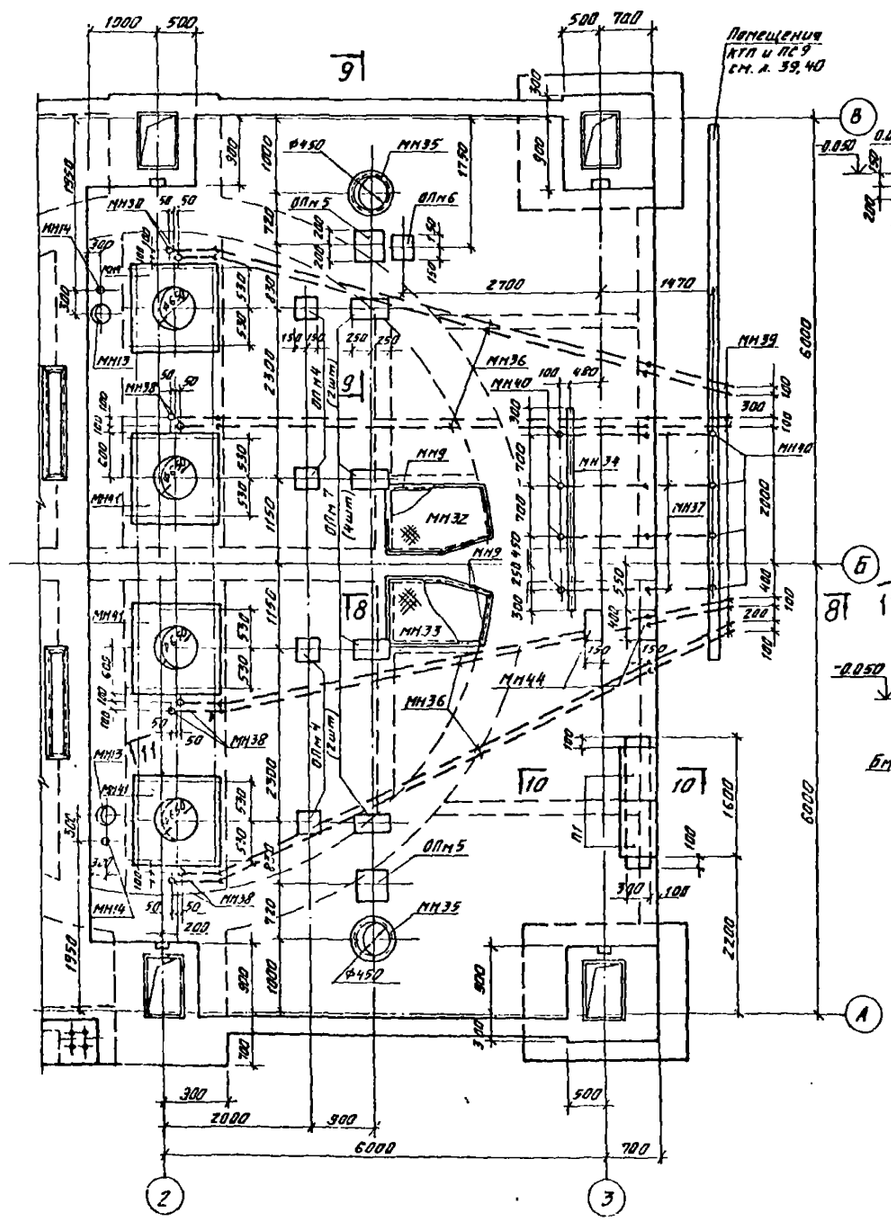


## 8-8

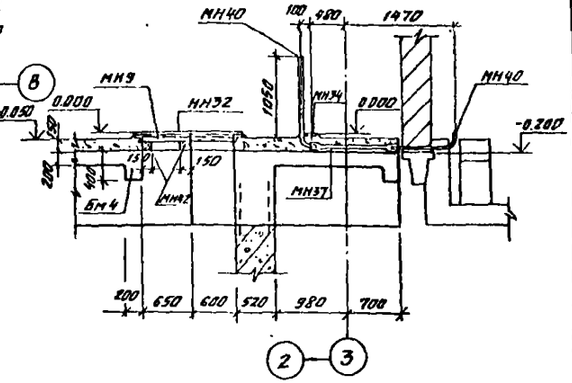


## 9-9

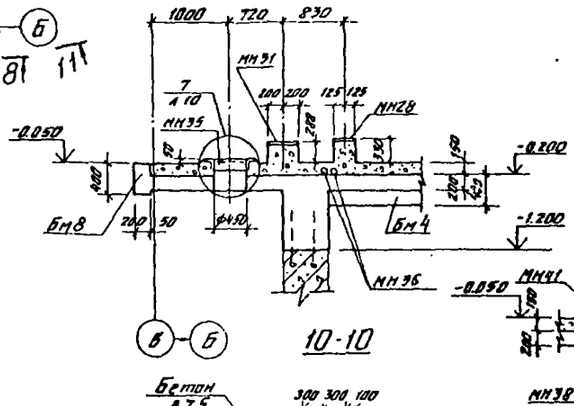


## 10-10

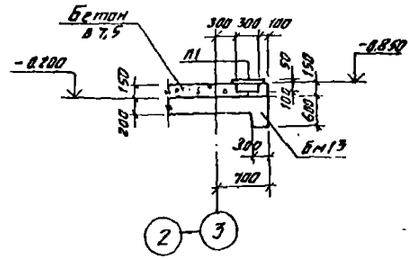


## 11-11

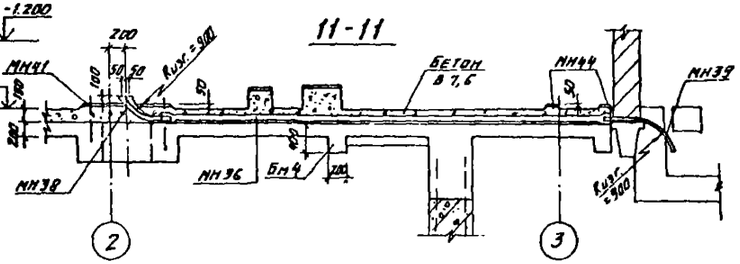


## Спецификация к набетонке на РКм 1.

| Марка, поз. | Обозначение | Наименование | Кол. | Масса ед., кг | Примечание |
|---|---|---|---|---|---|
| ОПм4 | лист 10 | Опорная подушка ОПм4 | 4 | | |
| ОПм5 | лист 10 | То же ОПм5 | 2 | | |
| ОПм7 | лист 10 | —"— ОПм7 | 4 | | |
| | | | | | |
| П1 | 3.006.1-2/82 в. 1; 2 | Плита П1-5 | 2 | 40 | |
| | | | | | |
| | | | | | |
| МН9 | 1.400-15.81.550-06 | Изделие закладное МН555 | 83 п.м. | 5,3 | |
| МН27 | 1.400-15.81.130-59 | То же МН126-6 | 4 | 7,9 | |
| МН28 | 1.400-15.81.150-65 | —"— МН143-6 | 4 | 8,9 | |
| МН31 | 1.400-15.81.170-26 | —"— МН156-3 | 2 | 12,3 | |
| МН32 | ТП901-1-97.88-КЖИ1-ЩП11 | Щит ЩП 11 | 1 | 35,8 | |
| МН33 | -КЖИ1-ЩП12 | —"— ЩП 12 | 1 | 35,8 | |
| МН34 | 1.400-15.81.110-11 | МН104-6 | 2,7 п.м | 3,5 | |
| МН35 | 1.400-15.81.730-04 | —"— МН780 | 2 | 6,3 | |
| МН36 | ГОСТ 18599-83 | Труба ПНД (ПВП) 90с | 53,0 п.м | | |
| МН37 | ГОСТ 18599-83 | Труба ПНД (ПВП) 50с | 4,8 п.м. | | |
| МН38 | ГОСТ 3262-75* | Колено Ф80 с=1200 | 8 | 10,0 | Кизг=800 |
| МН39 | ГОСТ 3262-75* | Колена Ф80 с=1800 | 8 | 15,0 | Кизг=800 |
| МН40 | ГОСТ 3262-75* | Труба Ф40 | 11,2 п.м | 3,04 | Кизг=400 |
| МН41 | ТП901-1-97.88-МО.05.00 | Рама закладная под насос 2ОД-18х8-1 | 4 | 225 | Альбом1 |
| МН42 | 1.400-15.81.210-05 | Изделие закладное МН201-5 | 2 | 5,0 | |
| МН44 | 1.400-15.81.190-11 | То же МН128-6 | 0,8 п.м | 8,4 | |
| | | | | | |
| | | Бетон В 7,5 | м³ 12,6 | | |

1. Данный лист рассматривать совместно с л. 3.
2. Установку МН36 ÷ МН40 производить под наблюдением электромонтажников.

Привязан

Инв. №

| | | | | |
|---|---|---|---|---|
| Разраб. | Шабалина | | 03.88 | ТП 901-1-97.88-КЖ1 |
| Провер. | Андреева | | 03.88 | Водозаборные сооружения производительностью от 0,2 до 0,6 м³/с для эпизитуды колодезного типа башенного типа |
| Зав. маст. | Андреева | | 03.88 | |
| Рук. гр. | Лобанова | | 03.88 | |
| Н. контр. | Жила | | 03.88 | Железобетонное перекрытие РКм 1 |
| Гл. спец. | Хатин | | 03.88 | |
| Нач. отд. | Гладобабченко | | 03.88 | Набетонка |

| Стадия | Лист | Листов |
|---|---|---|
| Р | 5 | |

Госстрой СССР ГПИ Ленинградский Водоканалпроект

Согласовано

Инв. № подл. | Подпись и дата | Взам. инв. №

## Схема набетонки на РКМ2.

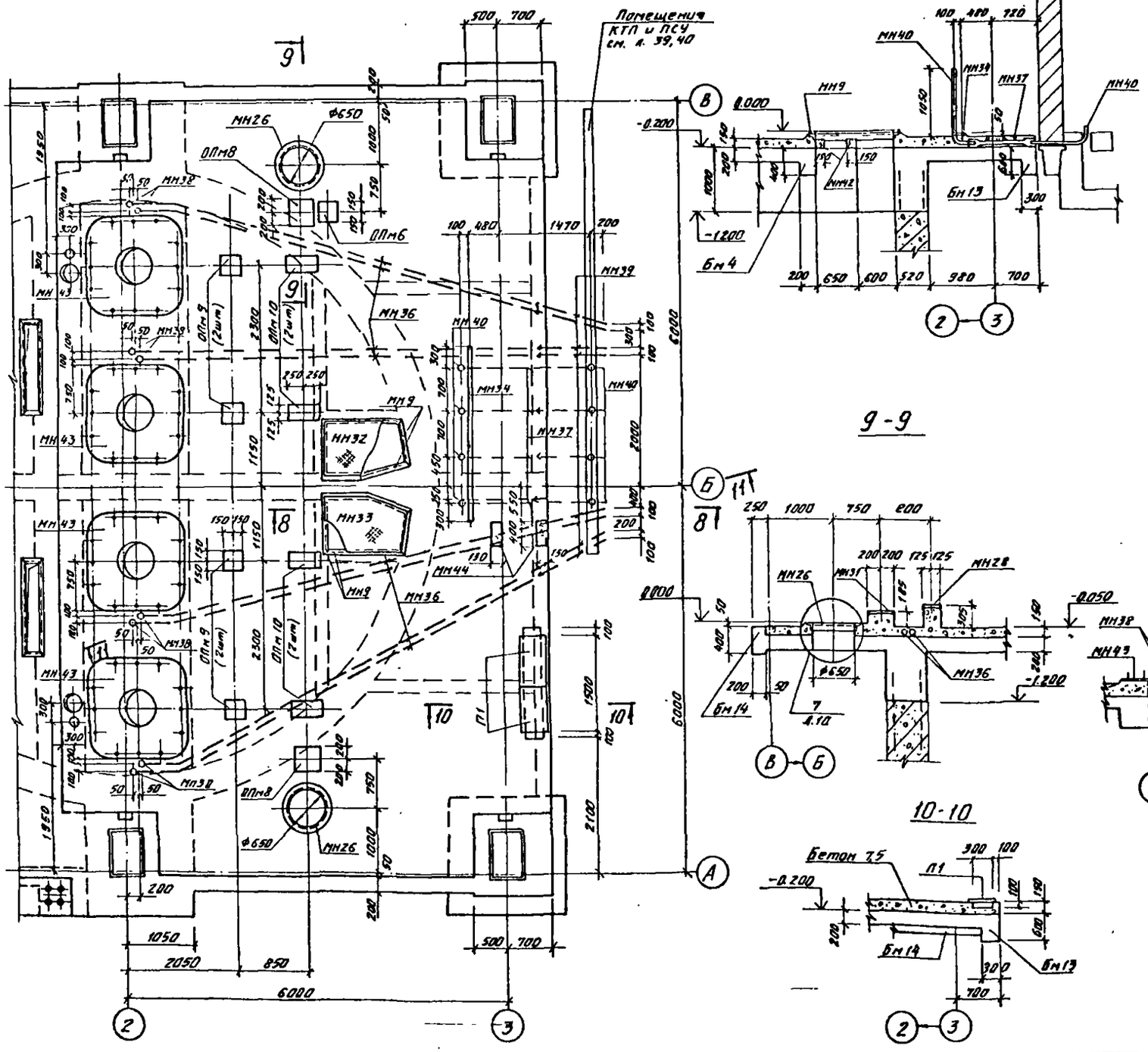


### 8-8




### 9-9




### 11-11

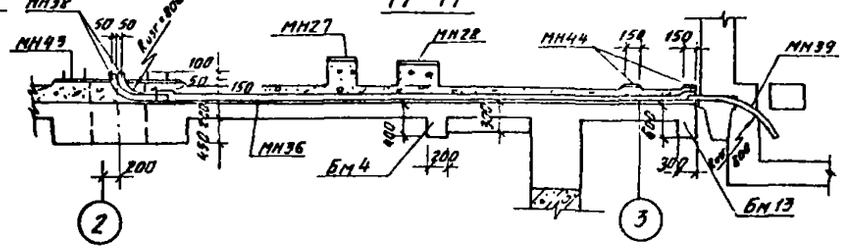


### 10-10




Спецификация к набетонке на РКМ2

| Марка, поз | Обозначение | Наименование | Кол. | Масса ед кг | Примечание |
|---|---|---|---|---|---|
| ОПм8 | лист 10 | Опорная подушка ОПм8 | 2 | | |
| ОПм9 | лист 10 | То же ОПм9 | 4 | | |
| ОПм10 | лист 10 | — " — ОПм10 | 4 | | |
| | | | | | |
| П1 | 3.006 1-2/82 В 1:2 | Плита П1-5 | 2 | 40 | |
| | | | | | |
| МН9 | 1.400-15.81 550-06 | Изделие закладное МН555 | 8,3 п.м | 5,3 | |
| МН26 | 1400-15.81 730-08 | То же МН784 | 2 | 8,8 | |
| МН27 | 1.400-15.81 130-59 | — " — МН126-6 | 4 | 7,9 | |
| МН28 | 1.400-15.81.150-65 | — " — МН 143-6 | 4 | 8,9 | |
| МН31 | 1.400-15.81 170-26 | — " — МН 156-3 | 2 | 12,3 | |
| МН32 | ТП901-1-97.88-КЖИ-ЩП11 | Щит ЩП11 | 1 | 35,8 | |
| МН33 | -КЖИ-ЩП12 | — " — ЩП12 | 1 | 35,8 | |
| МН34 | 1.400-15.81 110-11 | Изделие закладное МН104-6 | 2,7 п.м | 3,5 | |
| МН36 | ГОСТ 18599-83 | Труба ПНД (ПВП) 90с | 530 п.м | | |
| МН37 | ГОСТ 18599-83 | Труба ПНД (ПВП) 50с | 48 п.м | | |
| МН38 | ГОСТ 3262-75* | Колено Ф80 r=1200 | 8 | 10,0 | $R_{изг}$=800 |
| МН39 | ГОСТ 3262-75* | Колено Ф80 r=1800 | 8 | 15,0 | $R_{изг}$=800 |
| МН40 | ГОСТ 3262-75* | Труба Ф40 | 192 п.м | 3,84 | $R_{изг}$=400 |
| МН42 | 1.400-15.81 210-05 | Изделие закладное МН201-5 | 2 | 5,0 | |
| МН43 | ТП901-1-97.88-МВ 07.00 | Рама закладная под насос 2А9-18к1-1 | 4 | 368 | Альбом I |
| МН44 | 1.400-15.81.140-11 | Изделие закладное МН128-6 | 48 п.м | 8,4 | |
| | | | | | |
| | | Бетон В 7,5 | 12,6 м³ | | |

1. Данный лист рассматривать совместно с л 4.
2. Установку МН36÷МН40 производить под наблюдением электромонтажников.

Согласовано:

| | | |
|---|---|---|
| Нач. ОР ГПО | Лукьянов | |
| Гл. инж. | Бондарович | |
| Нач. группы | Кофанов | |

Инв. № подл. | Подпись и дата | Взам. инв. №

Привязан

Инв. №

ТП 901-1-97.88-КЖ1

| | | | | |
|---|---|---|---|---|
| Разраб | Шафалино | | 03.88 | Водозаборные сооружения производительностью от 0,5 до 10 м³/с. Для амплитуды колебания уровня воды 10,0 м. Железобетонное перекрытие РКМ 2. Набеталка. |
| Провер | Андреева | | 03.88 | |
| Вед. инж. | Андреева | | 03.88 | |
| Рук. гр. | Лабалкева | | 03.88 | |
| Н. контр. | Жило | | 03.88 | |
| Гл. спец. | Ханин | | 03.88 | |
| Нач. отд. | Гладобаитов | | 03.88 | |

| Стадия | Лист | Листов |
|---|---|---|
| Р | 6 | |

Госстрой СССР ГПИ Ленинградский Водоканалпроект

кол. Мошкова

СР 964-02

ТП 901-1-97.88 Альбом II

## 1-1

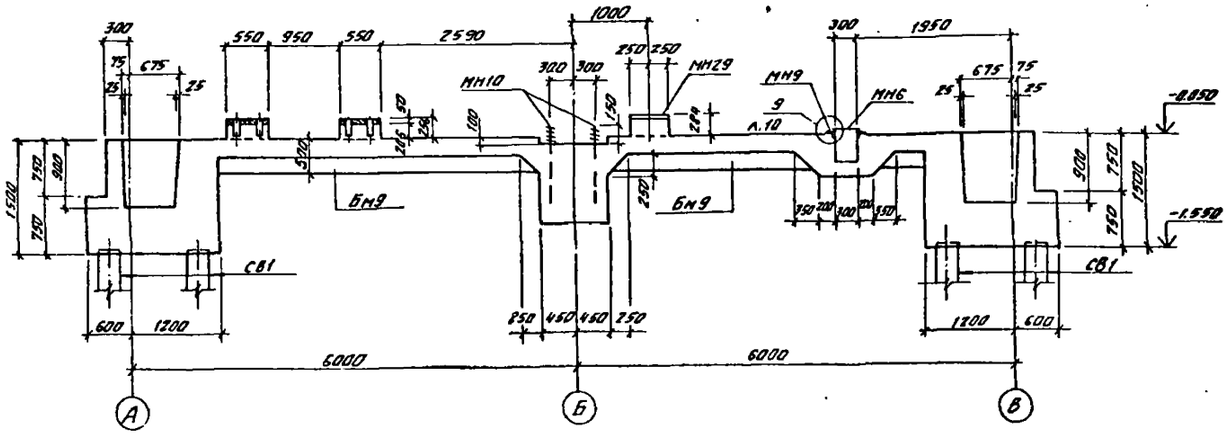


## 4-4

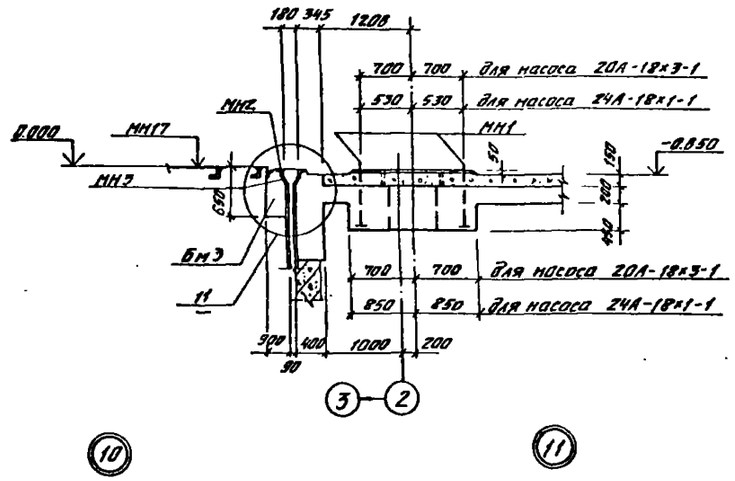


## 2-2

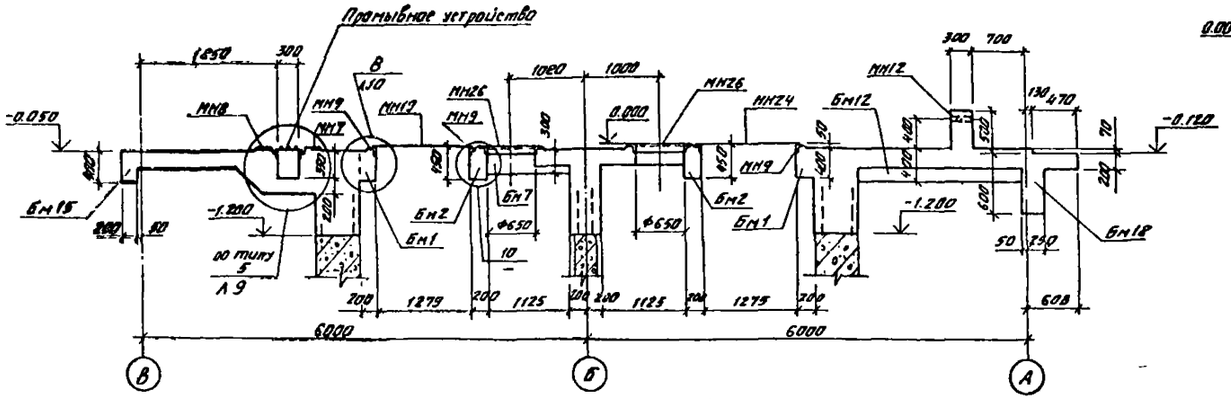


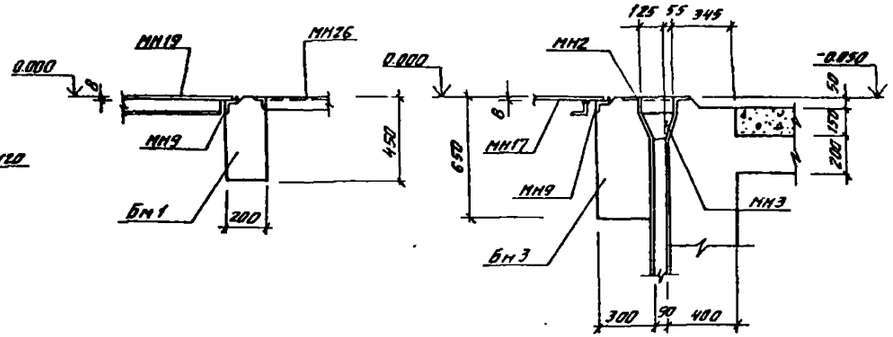


## 3-3

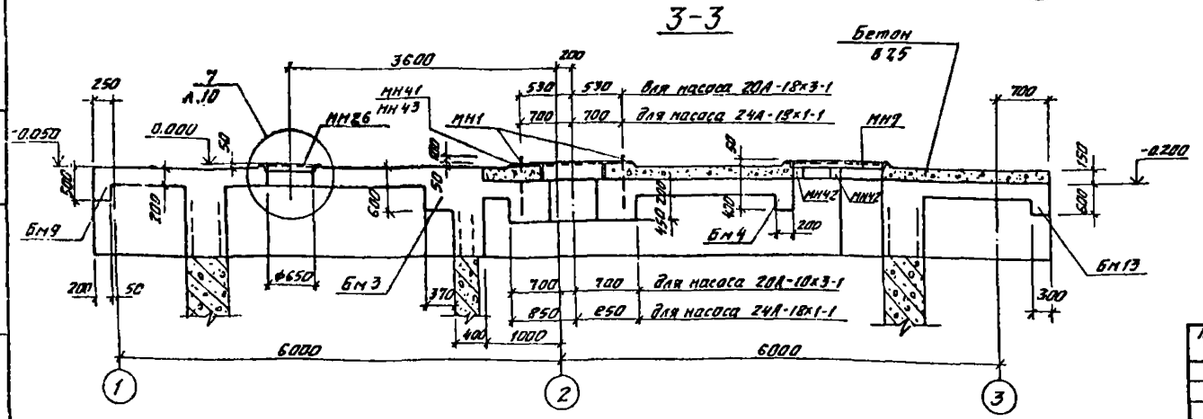


1. Данный лист рассматривать совместно с л. 3; 4.
2. Схему набетонки см. л. 5; 6.

| | | | | | | | |
|---|---|---|---|---|---|---|---|
| | | | | ТП 901-1-97.88-КЖ1 | | | |
| Разраб. | Шадалина | | 05.88 | | | | |
| Провер. | Андреева | | 05.88 | Водозаборные сооружения производительностью от 0,5 до 1,0 м³/с для амплитуды колебания уровня воды 10,0 м | Стадия | Лист | Листов |
| Вед.инж. | Андреева | | 05.88 | | Р | 7 | |
| Рук.гр. | Поваляева | | 05.88 | | | | |
| Н.контр. | Жило | | 05.88 | Железобетонное перекрытие РКМ1, РКМ2 Чертеж N1 | Госстрой СССР ГПИ Ленинградский Водоканалпроект | | |
| Гл.спец. | Канин | | 05.88 | | | | |
| Нач.отд. | Радобаевская | | 05.88 | | | | |

Привязан

Инв. №

Инв. № подл. | Подпись и дата | Взам. инв. №

Формат

## Схема расположения свайного поля

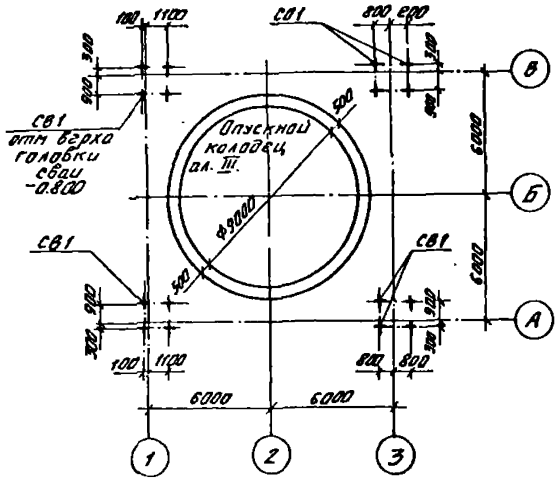


## Деталь заделки головки сваи.

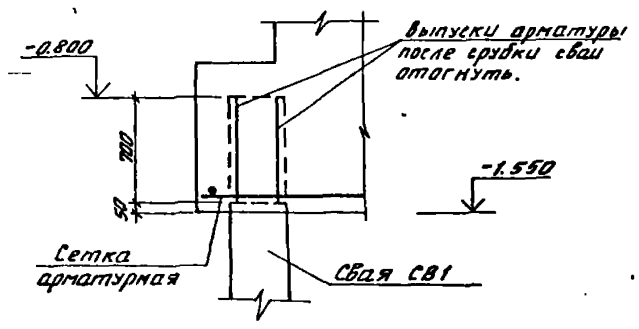


5-5

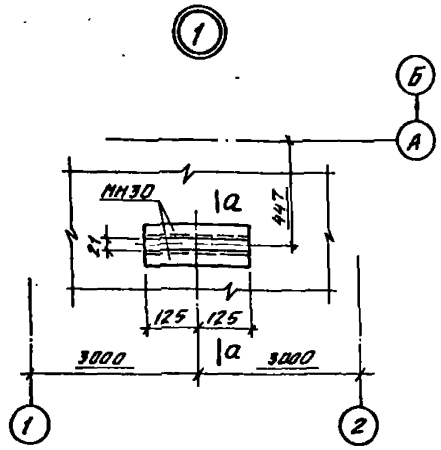


7-7

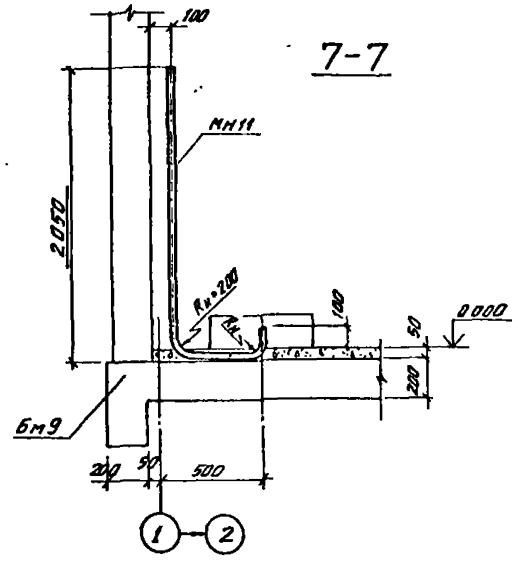


а-а

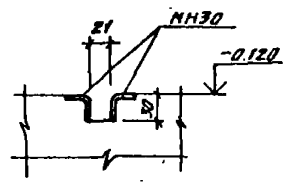


8-8

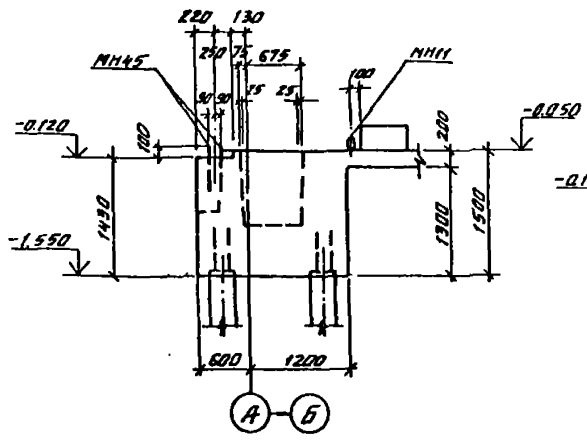


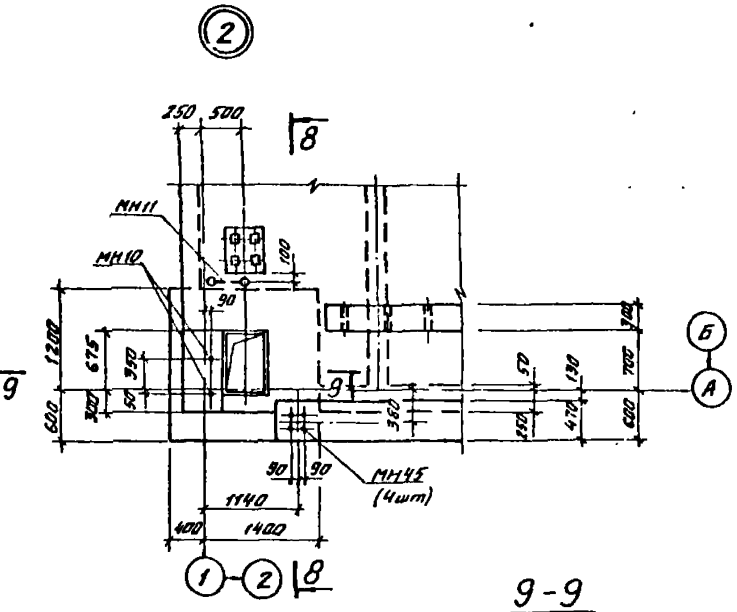


9-9

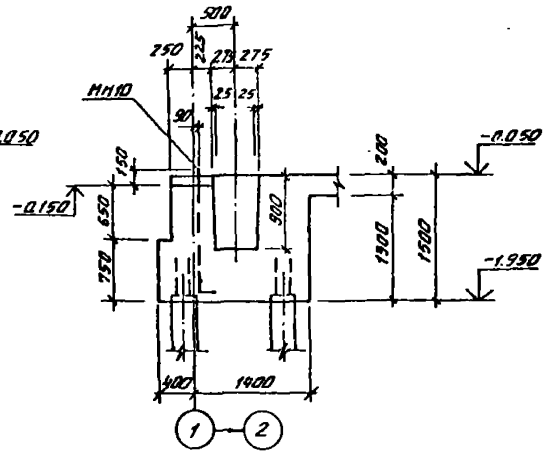


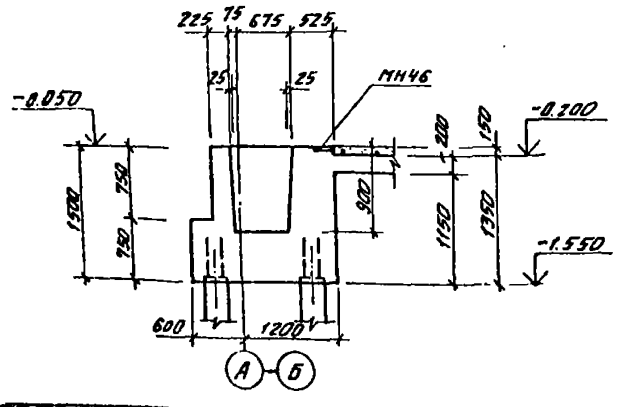


6-6

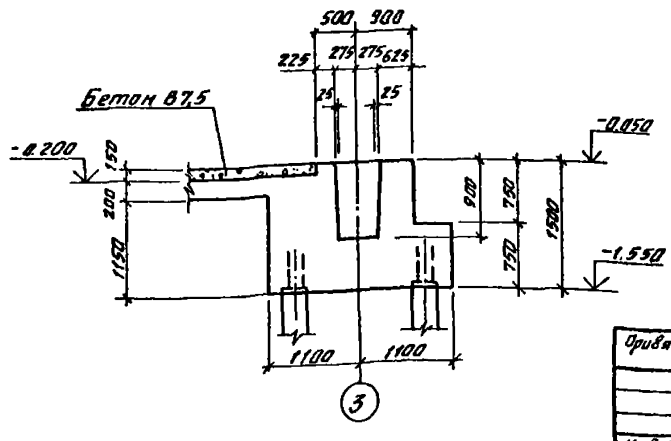


Данный лист рассматривать совместно с л. 2÷6.

| | | | | | |
|---|---|---|---|---|---|
| | | | | ТП 901-1-97.88-КЖ1 | |
| Привязан | Разраб. | Шафалина | 05.88 | Водозаборные сооружения производительностью 0,01 м³/с для амплитуды колебания уровня воды 10,0 м. Железобетонное перекрытие РКм1, РКм2. Чертеж N2 | Стадия: Р; Лист: 8; Листов: |
| | Провер. | Андреева | 05.88 | | |
| | Вед инж | Андреева | 05.88 | | |
| | Рук. гр | Побаляева | 05.88 | | |
| | Н контр | Жило | 05.88 | | |
| | Гл спец | Ханин | 05.88 | | |
| Инв. № | Нач отд | Грабовбйлова | 05.88 | | Госстрои СССР ГПИ Ленинградский Водоканалпроект |

Инв. № подл. | Подпись и дата | Взам. инв. №

ТП901-1-97.88 Альбом II

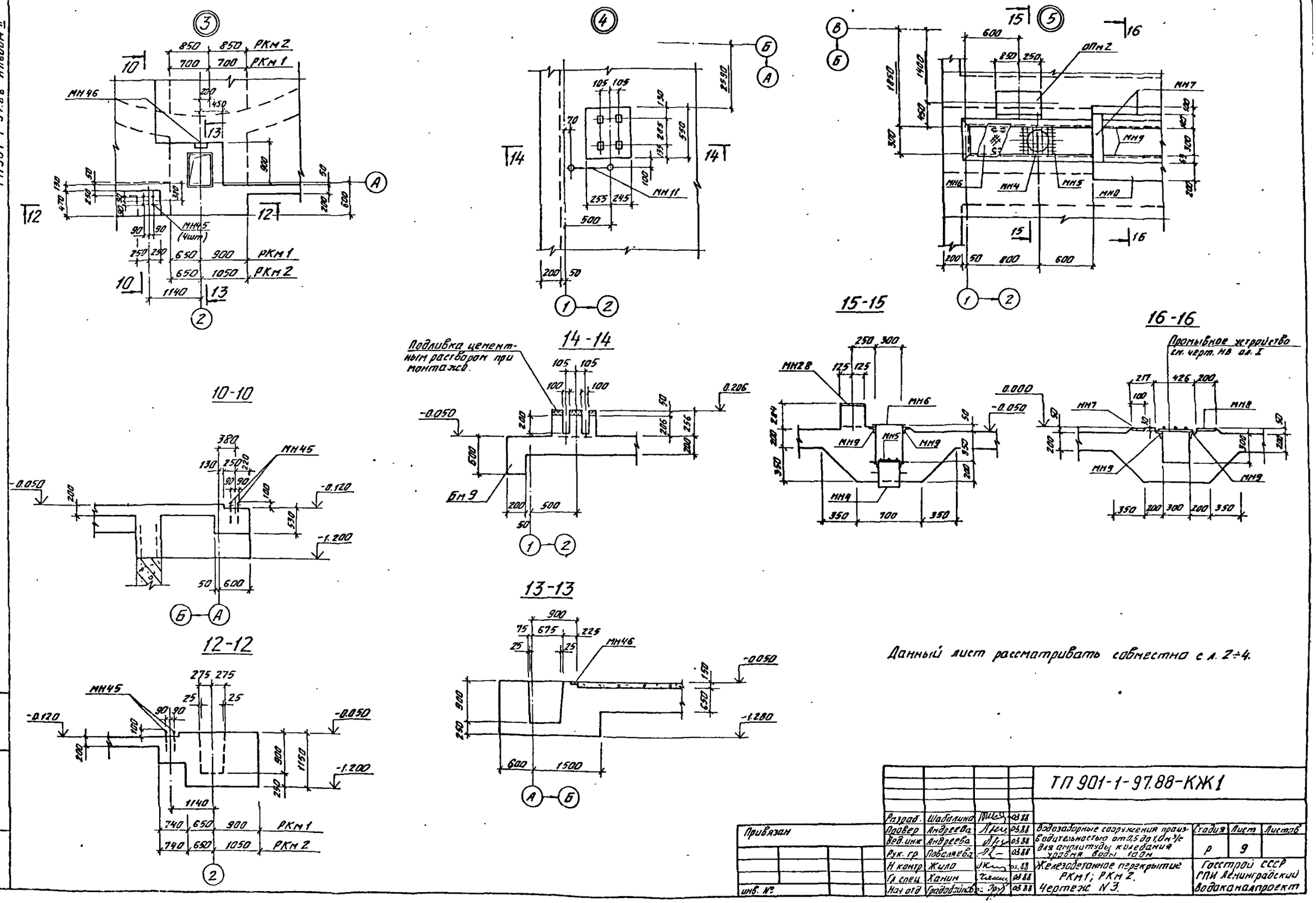


Данный лист рассматривать совместно с л. 2÷4.

| | | | | | | | |
|---|---|---|---|---|---|---|---|
| | | | | ТП 901-1-97.88-КЖ1 | | | |
| | Разраб. | Шабалина | | 03.88 | | | |
| Привязан | Провер | Андреева | | 03.88 | Водозаборные сооружения производительностью от 0,5 до 1,0 м³/с для амплитуды колебания уровня воды 10 Ом | Стадия | Лист | Листов |
| | Вед. инж | Андреева | | 03.88 | | Р | 9 | |
| | Рук. гр | Поваляева | | 03.88 | | | | |
| | Н контр | Жило | | 03.88 | Железобетонное перекрытие РКм1; РКм2. Чертеж N 3. | Госстрой СССР ГПИ Ленинградский Водоканалпроект | | |
| | Гл спец | Ханин | | 03.88 | | | | |
| инв. № | Нач отд | Градобойнова | | 03.88 | | | | |

Инв. № подл. | Подпись и дата | Взам. инв. №

кол. Мошкова СФ954-02 Формат А2

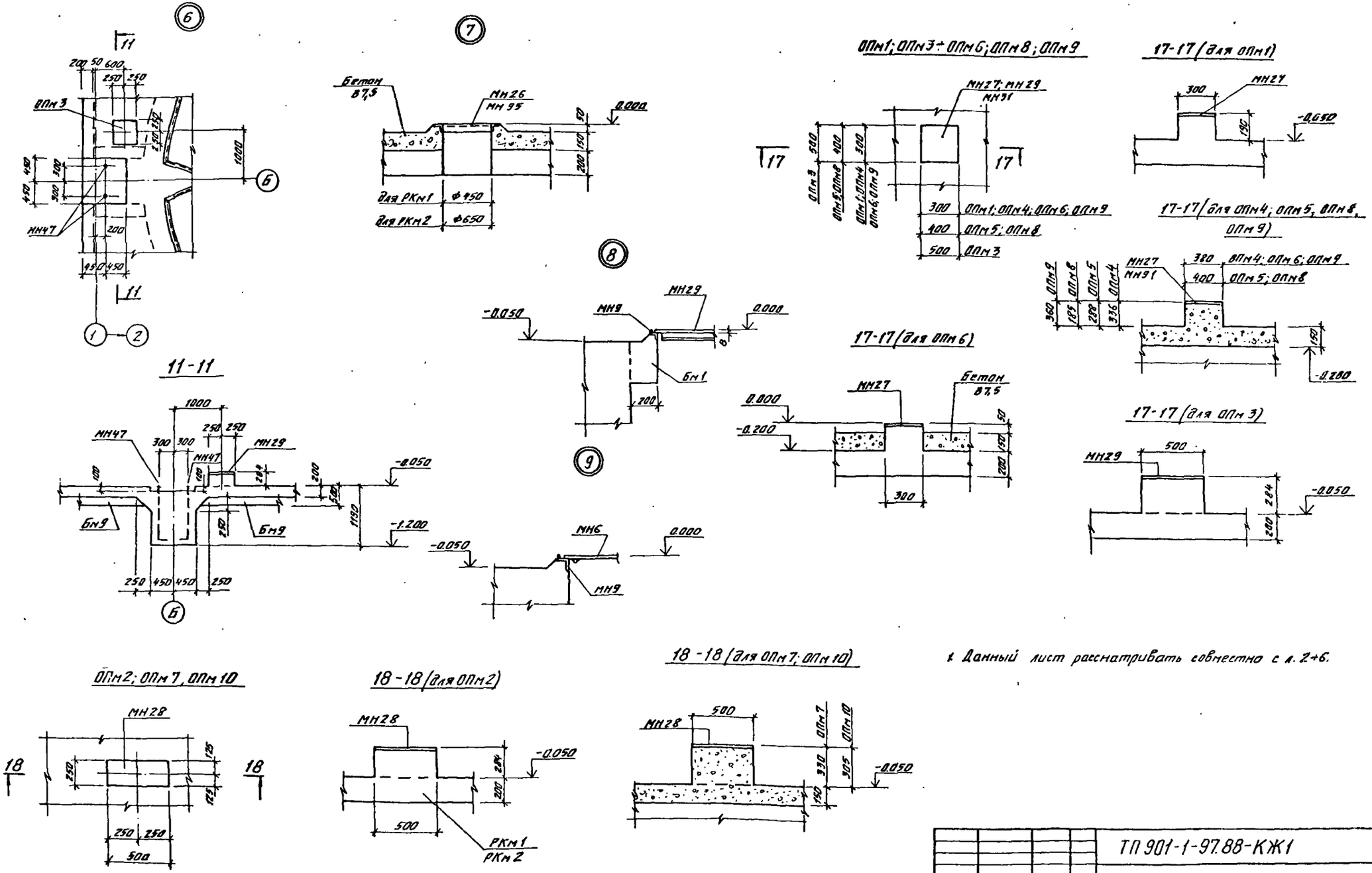


1. Данный лист рассматривать совместно с л. 2÷6.

| | | | | | | | |
|---|---|---|---|---|---|---|---|
| | | | | ТП 901-1-97.88-КЖ1 | | | |
| Разраб | Шабалина | | 03.88 | | | | |
| Провер | Андреева | | 03.88 | Водозаборные сооружения производительностью от 0,5 до 1,0 м³/с для амплитуды колебания уровня воды 10,0 м. | Стадия | Лист | Листов |
| Вед инж | Андреева | | 03.88 | | Р | 10 | |
| Рук гр | Поваляева | | 03.88 | | | | |
| Н контр | Жила | | 03.88 | Железобетонное перекрытие РКм1, РКм2 Чертеж №4. | Госстрой СССР ГПИ Ленинградский Водоканалпроект | | |
| Гл спец | Ханин | | 03.88 | | | | |
| Нач отд | Градовойтов | | 03.88 | | | | |

Привязан

Инв. №

Инв. № подл. | Подпись и дата | Взам. инв. №

ТП 901-1-97.88 Альбом II

## Схема расположения верхней арматуры плиты ПМ1

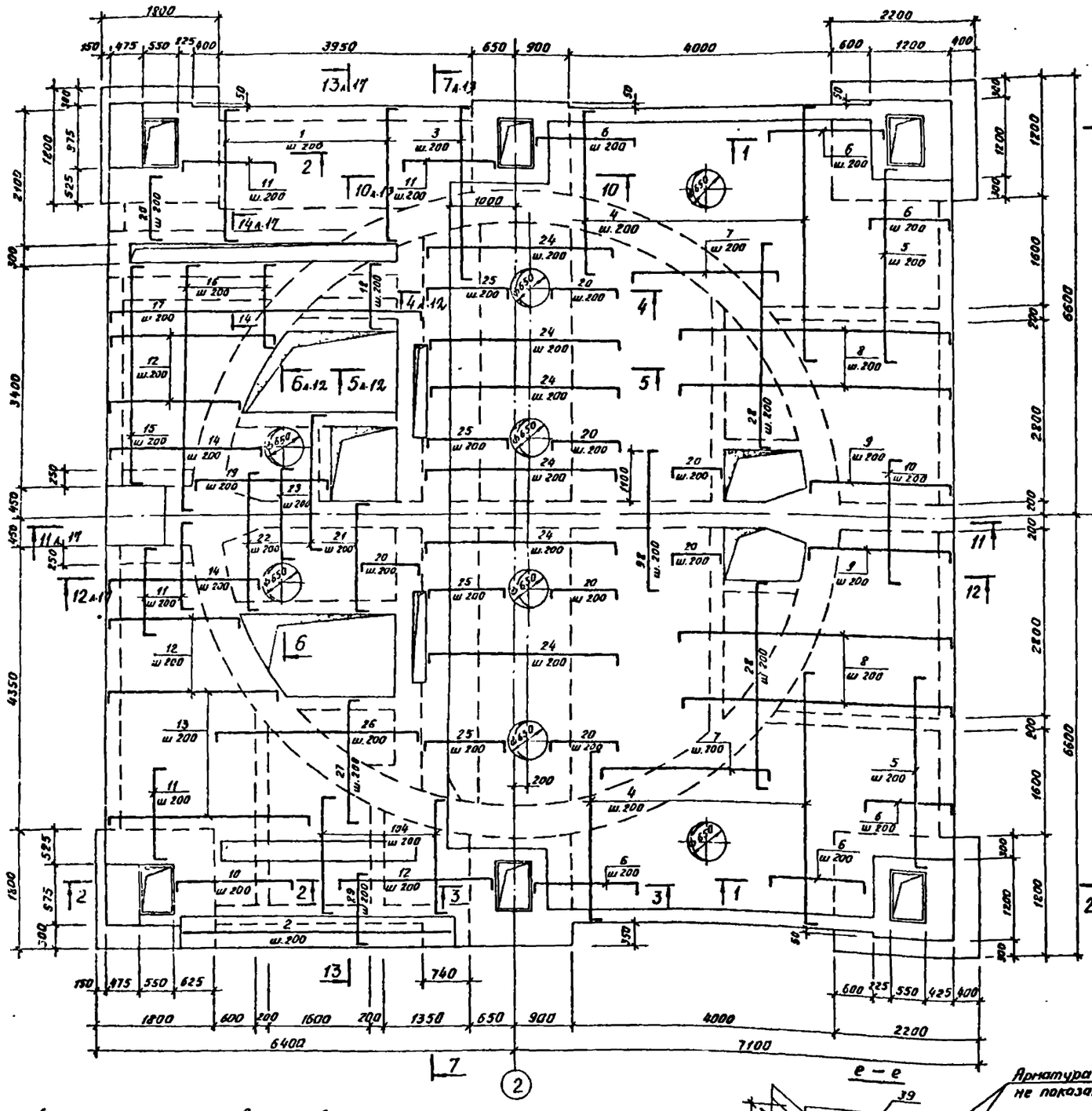


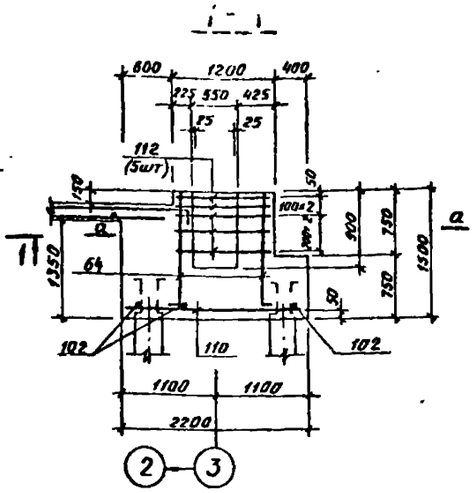


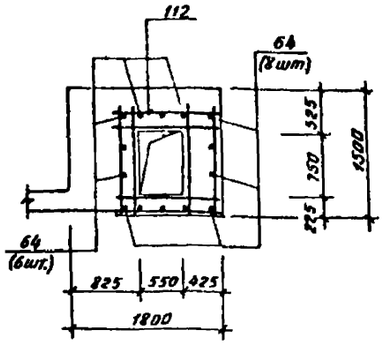


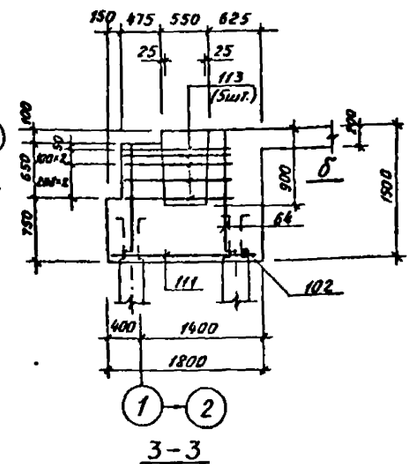


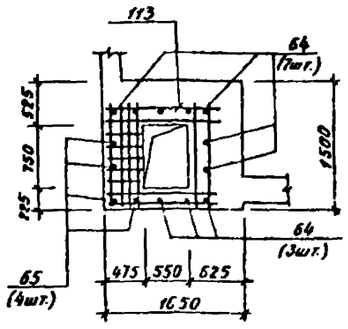


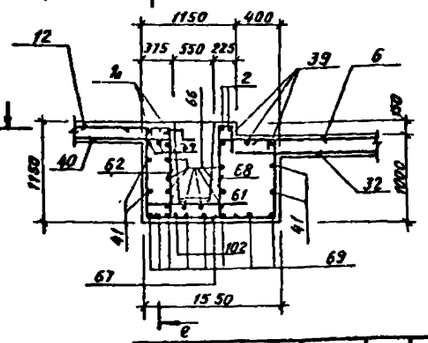


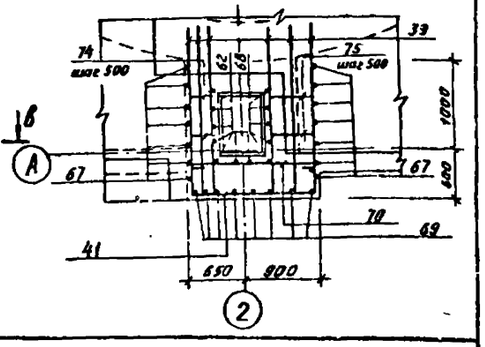


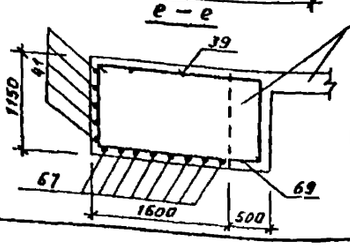


Арматура условно не показана

1. Данный чертеж рассматривать совместно с листами 12, 13, 17.
2. Защитный слой бетона для рабочей арматуры 25мм.
3. Спецификация арматуры дана на листе 18.
4. Ведомость деталей дана на листе 20.
5. Арматуру поз. 102 приварить к продольной арматуре стакана и к выпускам арматуры свай для заземления

Инв. № подл. | Подпись и дата | Взам. инв. №

Привязан

Инв. №

| | | |
|---|---|---|
| Разраб | Шаболина | |
| Провер | Андреева | |
| Вед инж | Андреева | |
| Рук гр | Паболяева | |
| Н контр | Жилло | |
| Гл спец | Ханин | |
| Нач отд | Градобоинова | |

ТП 901-1-97.88-КЖ1

Водозаборные сооружения производительностью от 0,5 до 1,0 м³/с для амплитуды колебания уровня воды 10,0м

| Стадия | Лист | Листов |
|---|---|---|
| Р | 11 | |

РК№1
Плита ПМ1. Схема армирования. Чертеж №1

Госстрой СССР ГПИ Ленинградский ВОДОКАНАЛПРОЕКТ

Формат А2

СР954-02

ТП 901-1-97.88 Альбом II

## Схема расположения нижней арматуры плиты Пм1

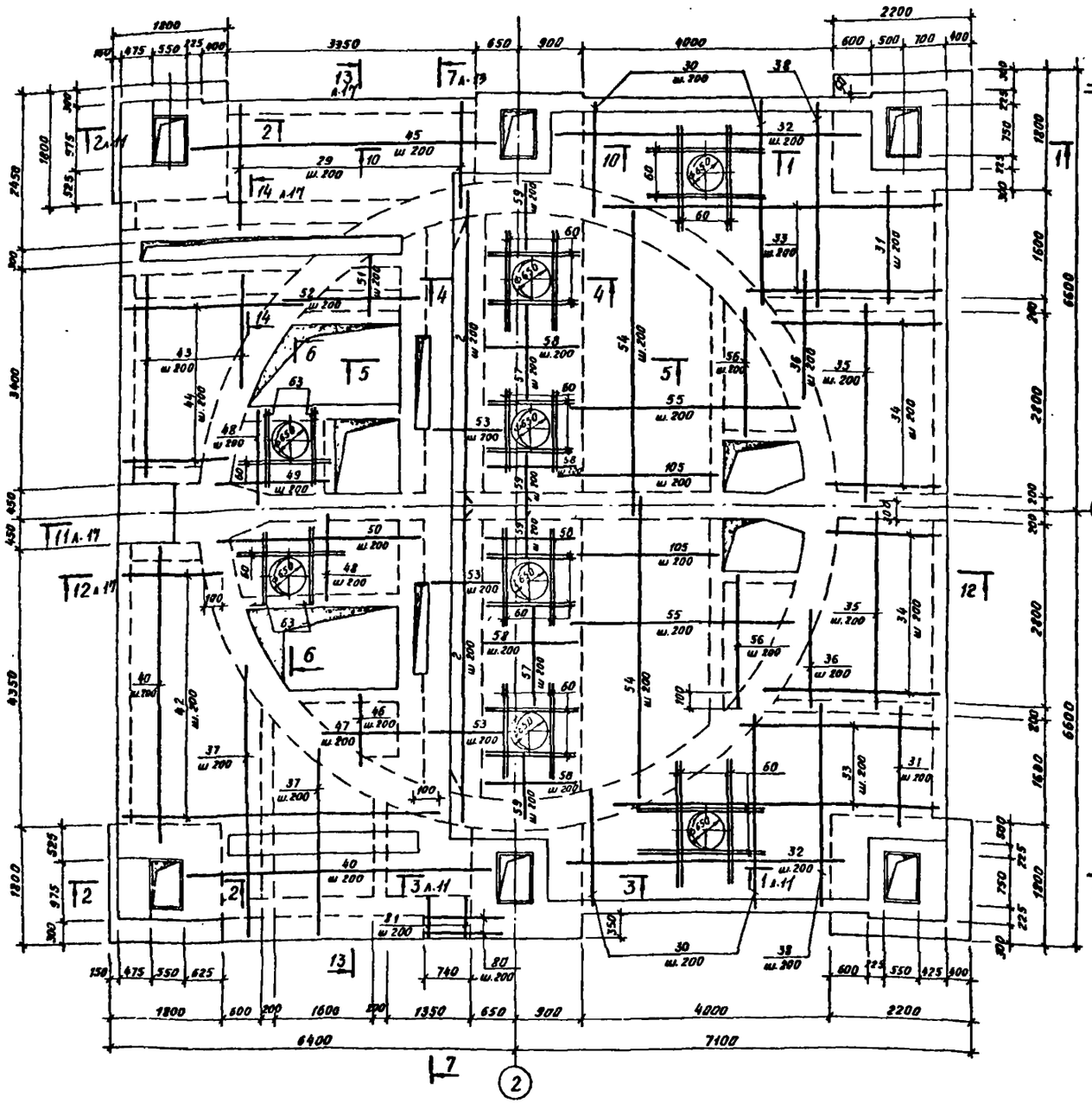

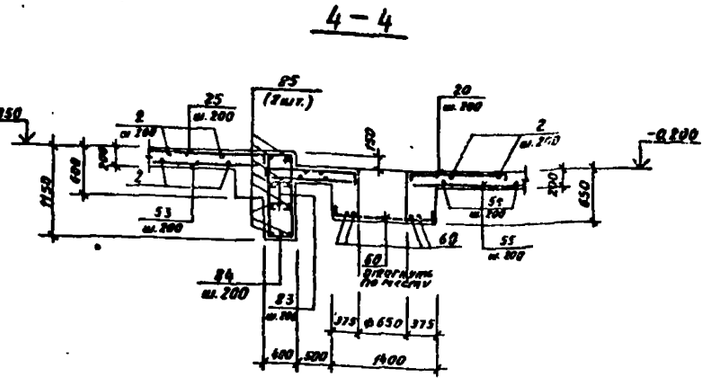


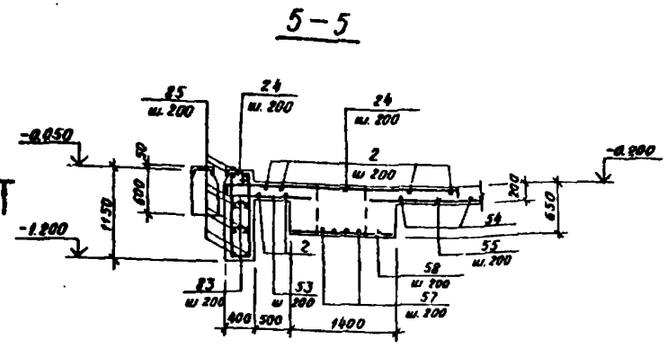


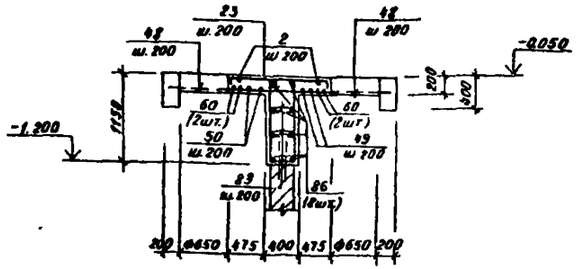


1. Данный лист рассматривать совместно с л. 11; 13; 17.
2. Защитный слой бетона для рабочей арматуры плиты Пм1 – 15 мм.
3. Спецификацию арматуры см. л. 18.
4. Ведомость деталей см. л. 20.

| | | | | |
|---|---|---|---|---|
| Разраб | Шабалина | | ТП 901-1-97.88 – КЖ1 | |
| Провер | Андреева | | Водозаборные сооружения производительностью от 0,5 до 1,0 м³/с для амплитуды колебания уровня воды 10,0 м | Стадия: Р; Лист: 12; Листов: |
| Вед инж | Андреева | | | |
| Рук гр | Поваляева | | | |
| Н контр | Жило | | РКм1 Плита Пм1. Схема армирования Чертеж N 2. | Госстрой СССР ГПИ Ленинградский ВОДОКАНАЛПРОЕКТ |
| Гл спец | Ханин | | | |
| Нач отд | Градобойнова | | | |

Привязан

Инв. №

Инв. № подл. | Подпись и дата | Взам. инв. №

Формат А2

ТП 901-1-97.88. Альбом II

## Схема армирования верхней части колодца от отм -1.200 до отм -0.050 (-0.200)

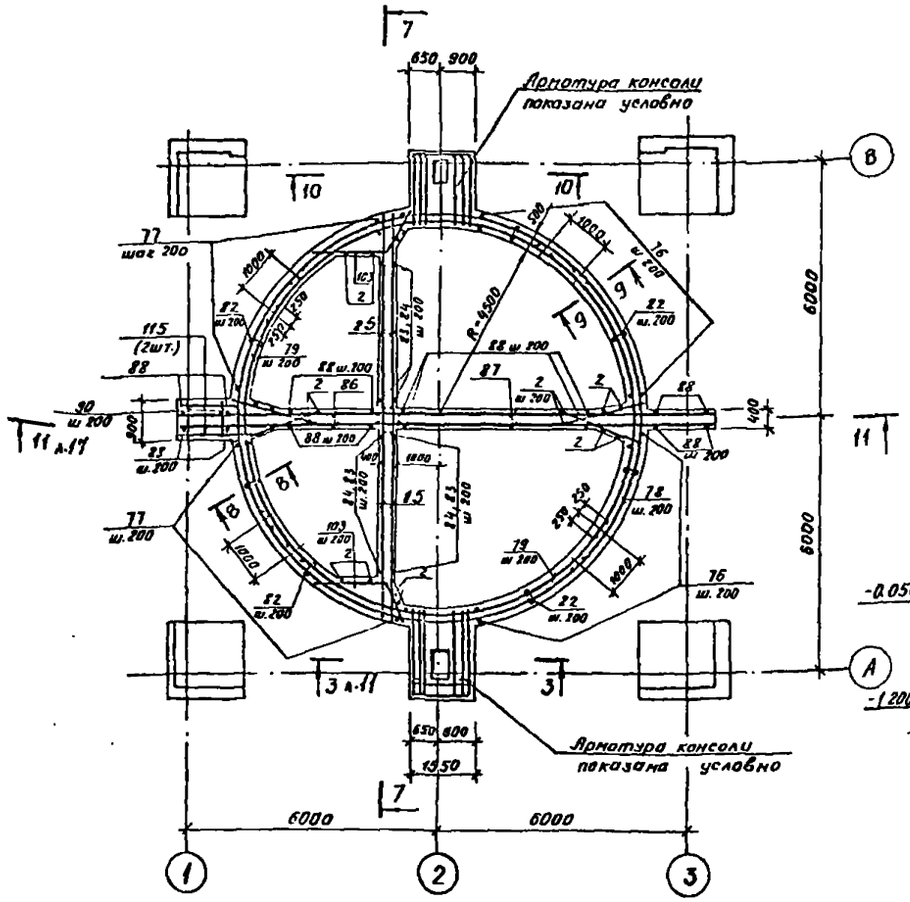


## 7 – 7

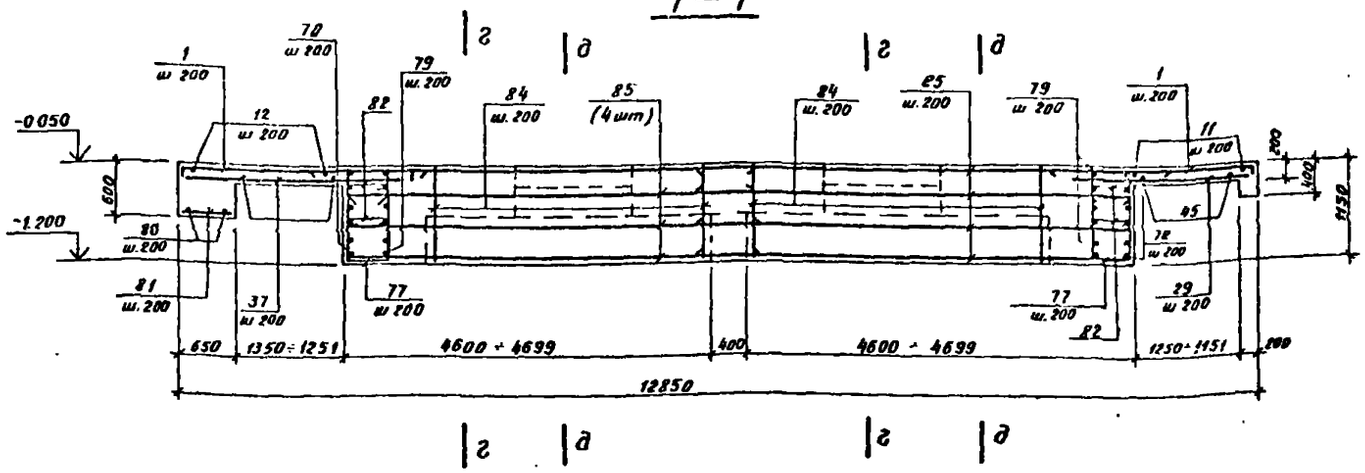


## г – г

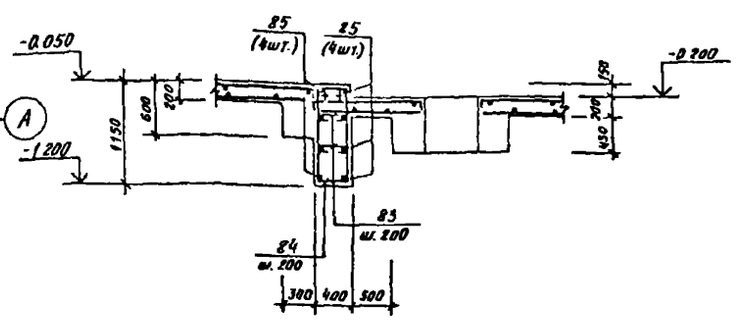


## д – д

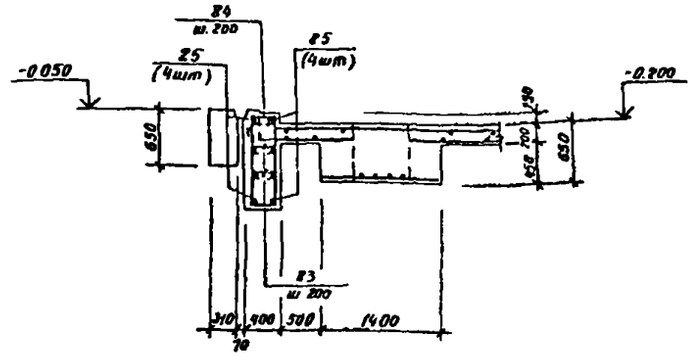


## 8 – 8

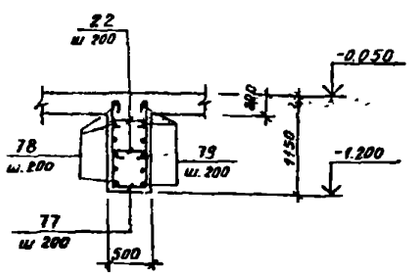


## 9 – 9

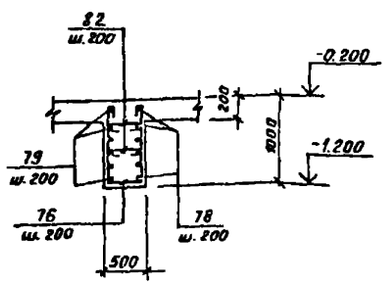


## 10 – 10

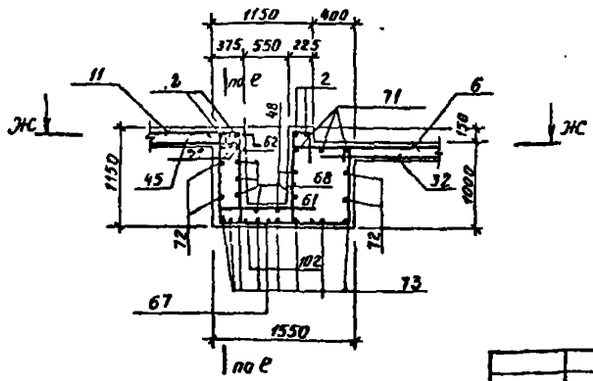


## Ж – Ж

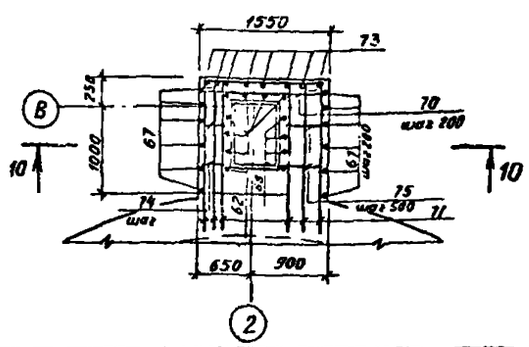


1. Данный лист рассматривать совместно с л. 11, 12, 17.
2. Защитный слой бетона для рабочей арматуры – 25мм.
3. Спецификацию арматуры см. л. 18.
4. Ведомость деталей см. л. 20.
5. Арматуру поз 122 приварить к поз 62 и поз. 67 для заземления.

| | | | | | |
|---|---|---|---|---|---|
| Разраб | Шабалина | | ТП 901-1-97.88 - КЖ1 | | |
| Провер | Андреева | | | | |
| Вед инж | Андреева | | | | |
| Рук гр | Поволяева | | | | |
| Н контр | Жило | | | | |
| Гл спец | Ханин | | | | |
| Нач отд | Градобоева | | | | |
| Привязан | | | Водозаборные сооружения производительностью от 0,5 до 1,0 м³/с для амплитуды колебания уровня воды 10 м | Стадия: Р | Лист: 13 | Листов: |
| Инв № | | | РКМ 1 Плита Пм 1. Схема армирования Чертеж №3 | Госстрой СССР ГПИ Ленинградский Водоканалпроект | | |

Инв. № подл. | Подпись и дата | Взам. инв. №

Формат А2

ЕО 954-07

ТП 901-1-97.88 Альбом II

## Схема расположения верхней арматуры плиты ПМ2

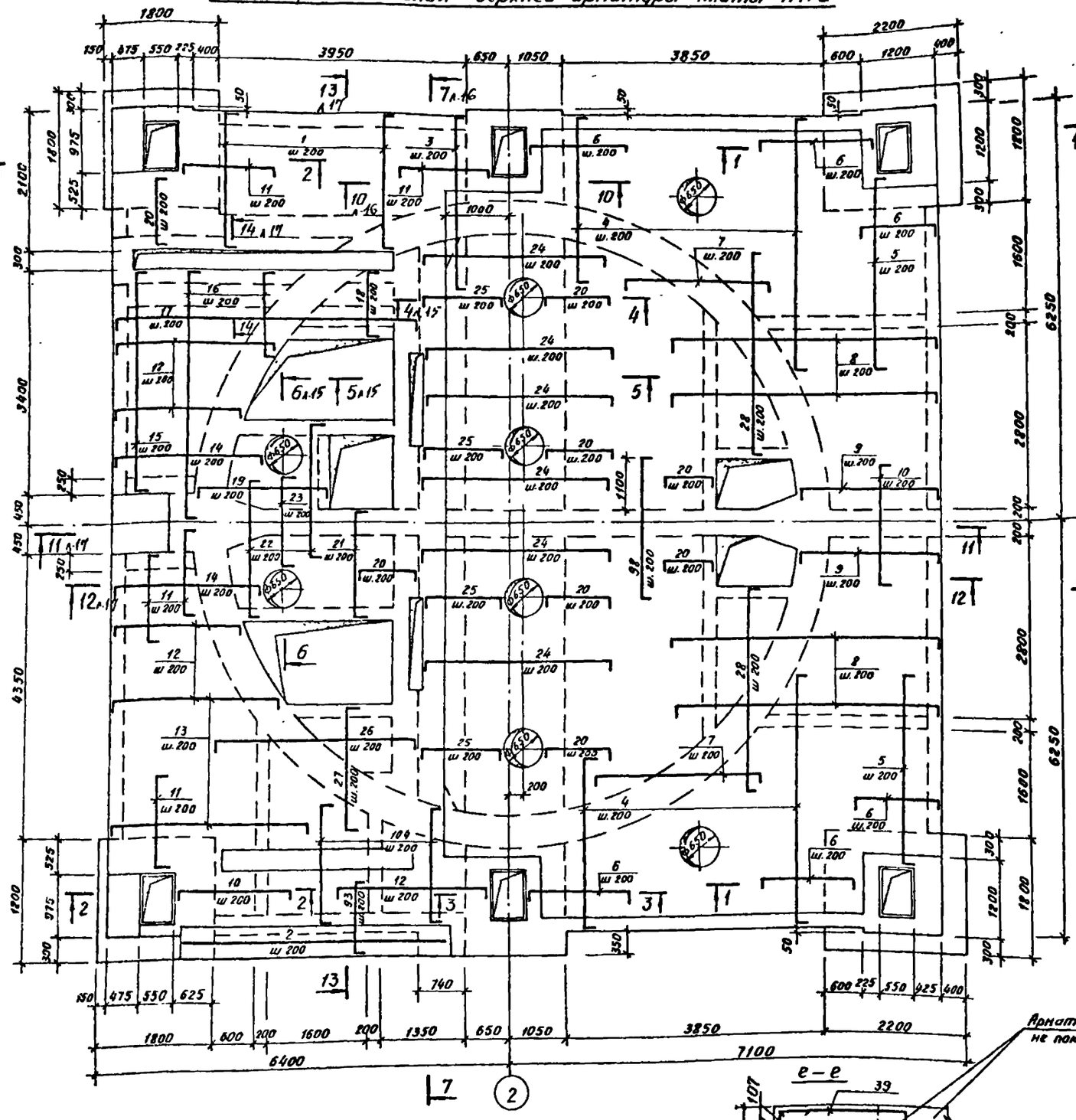


1. Данный чертеж рассматривать совместно с листами 15; 16; 17.
2. Защитный слой бетона для рабочей арматуры 25 мм.
3. Спецификация арматуры дана на листе 19.
4. Ведомость деталей дана на листе 21.
5. Арматуру поз. 102 приварить к продольной арматуре стакана и к выпускам арматуры свай для заземления.

### 1—1

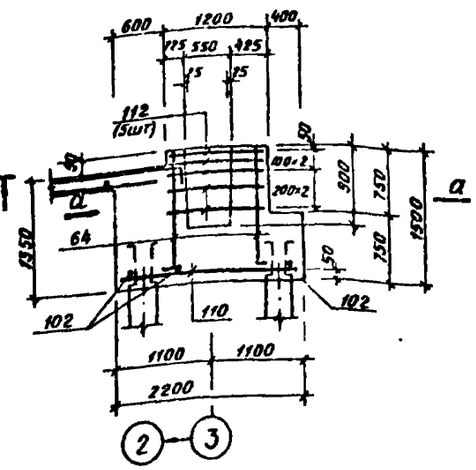


### а—а

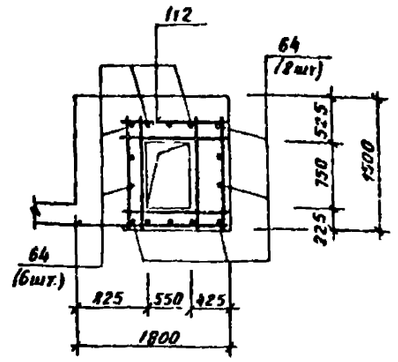


### 2—2

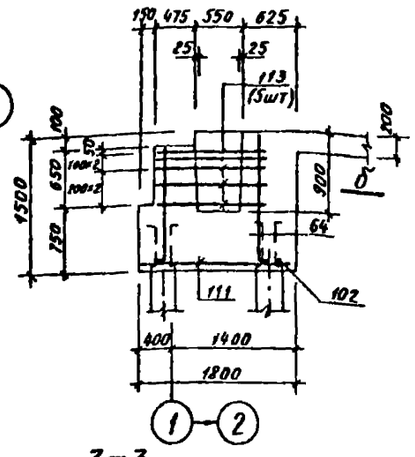


### б—б

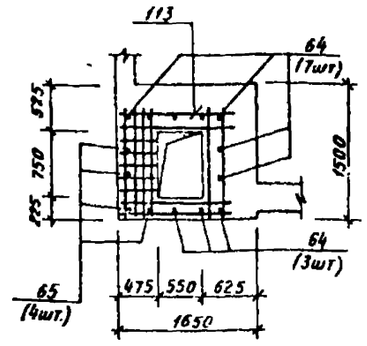


### 3—3

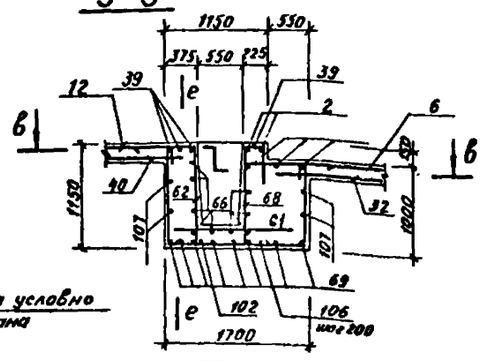


### в—в

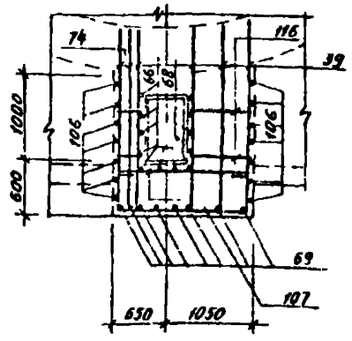


### е—е

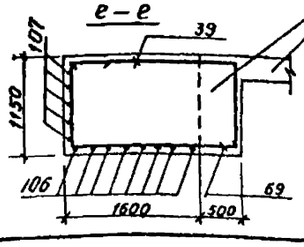


Арматура условно не показана

| | | | |
|---|---|---|---|
| Разраб | Шабалина | | |
| Провер | Андреева | | |
| Ведущ. | Андреева | | |
| Рук гр | Поваляева | | |
| Н контр | Жило | | |
| Гл спец | Ханин | | |
| Нач отд | Градобойнова | | |

Привязан

Инв. №

ТП 901-1-97.88-КЖ1

Водозаборные сооружения производительностью от 0,5 до 1,0 м³/с для амплитуды колебания уровня воды 10,0 м

| Стадия | Лист | Листов |
|---|---|---|
| Р | 14 | |

РКМ 2. Плита ПМ2 Схема армирования Чертеж N 1.

Госстрой СССР ГПИ Ленинградский Водоканалпроект

Формат А2

ТП 901-1-97.88 Альбом I

## Схема расположения нижней арматуры плиты ПМ 2

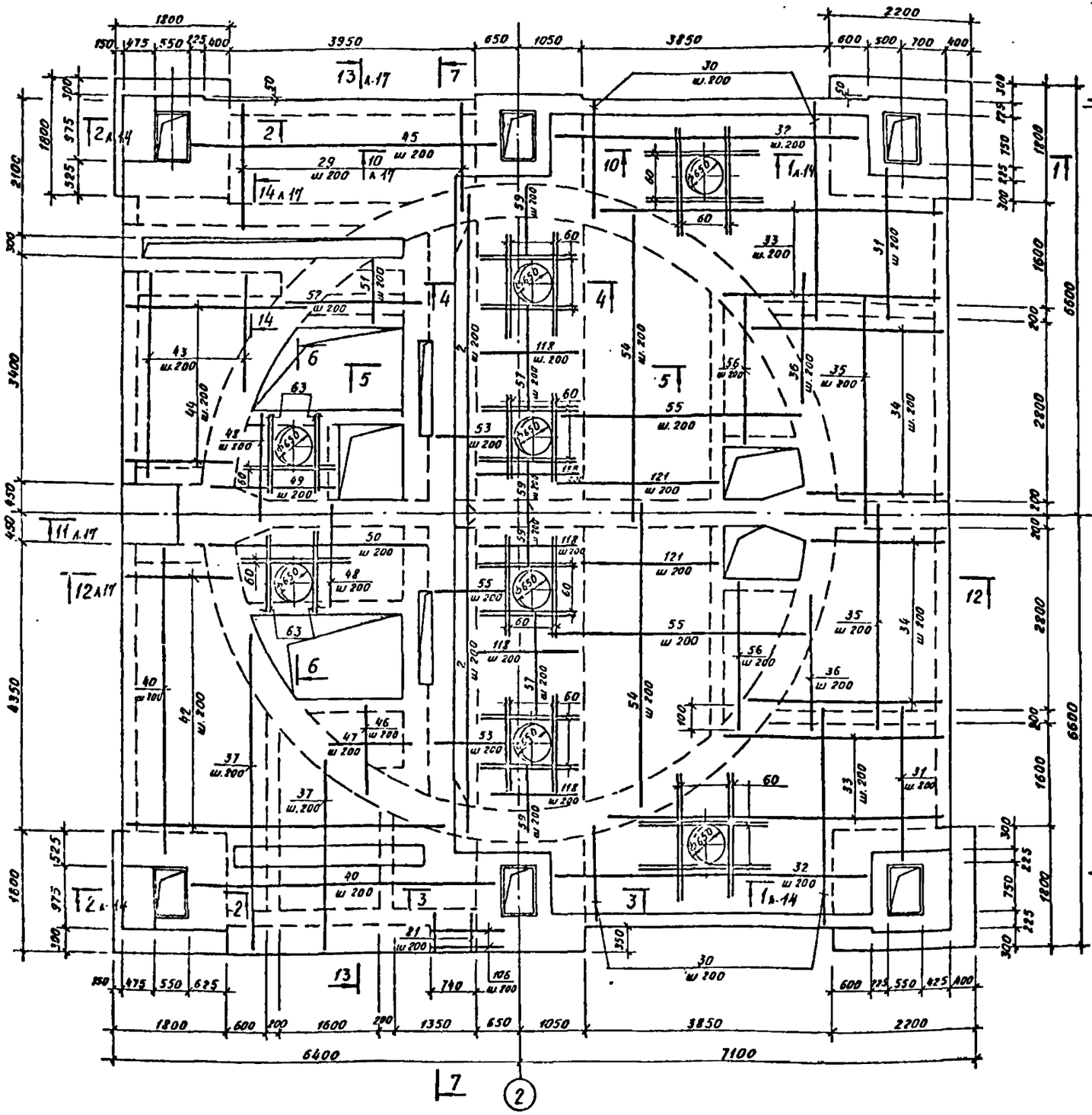


### 4 – 4

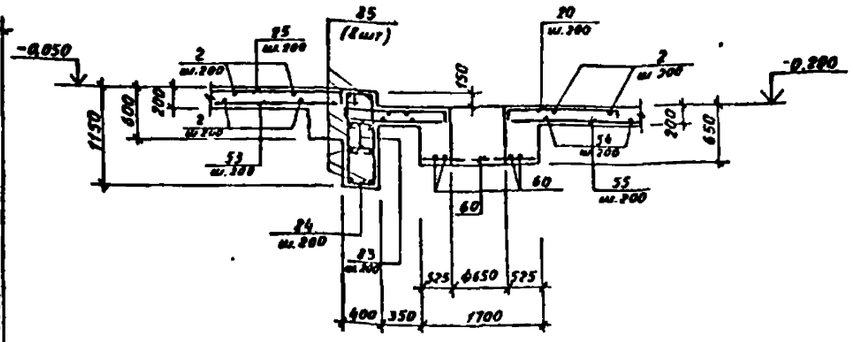


### 5 – 5

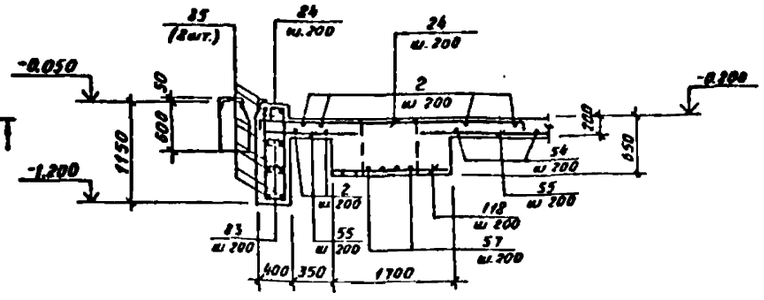


### 6 – 6

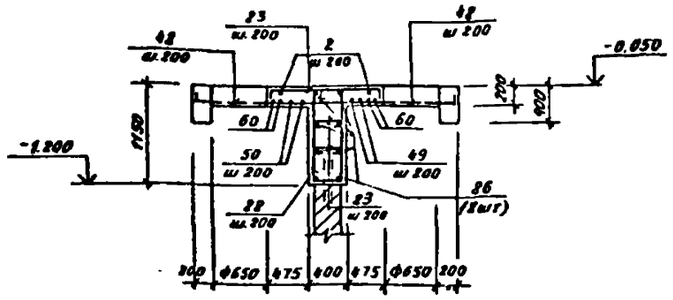


1. Данный лист рассматривать совместно с л. 14, 16, 17.
2. Защитный слой бетона для рабочей арматуры плиты ПМ 1 – 15 мм
3. Спецификацию арматуры см л 19.
4. Ведомость деталей см. л. 21.

| | | | | | |
|---|---|---|---|---|---|
| Разраб | Шабалина | | | ТП 901-1-97.88-КЖ1 | |
| Провер | Андреева | | | | |
| Вед инж | Андреева | | | | |
| Рук гр | Повалдева | | | | |
| Н контр | Жило | | | | |
| Гл спец | Ханин | | | | |
| Нач отд | Градобоймов | | | | |

Привязан

Инв №

Водозаборные сооружения производительностью от 0,5 до 10 м³/с для амплитуды колебания уровня воды 100 м

РКМ 2

Плита ПМ2 Схема армирования Чертеж Н2

| Стадия | Лист | Листов |
|---|---|---|
| Р | 15 | |

Госстрой СССР ГПИ Ленинградский Водоканалпроект

Формат А2

Инв.№ подл. | Подпись и дата | Взам. инв.№

ТП901-1-97 88 Альбом II

## Схема армирования верхней части колодца от отм -1200 до отм -0050 (-0200)

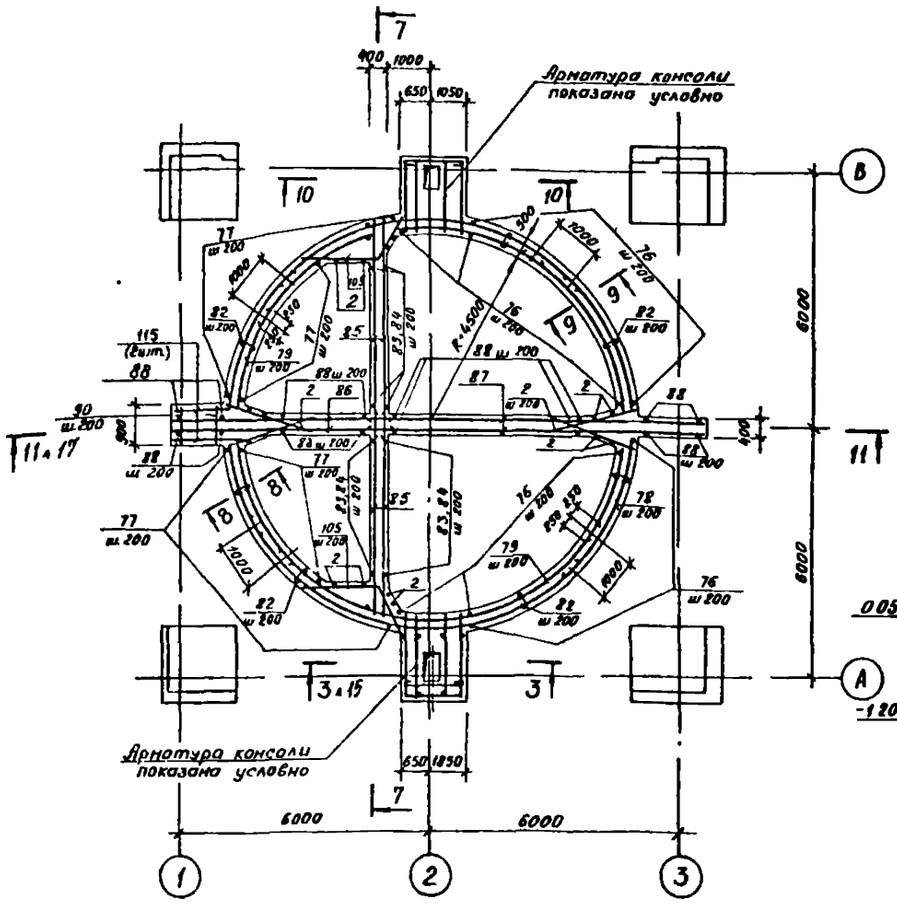


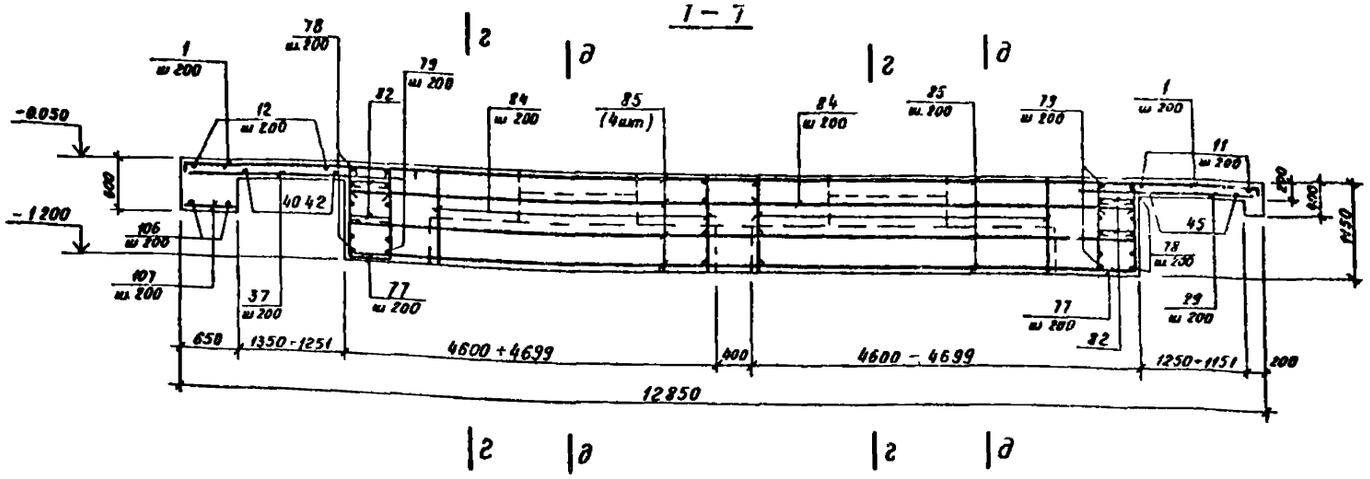


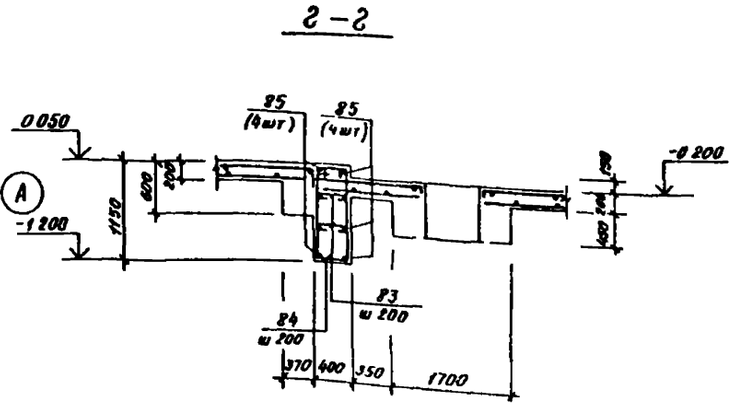


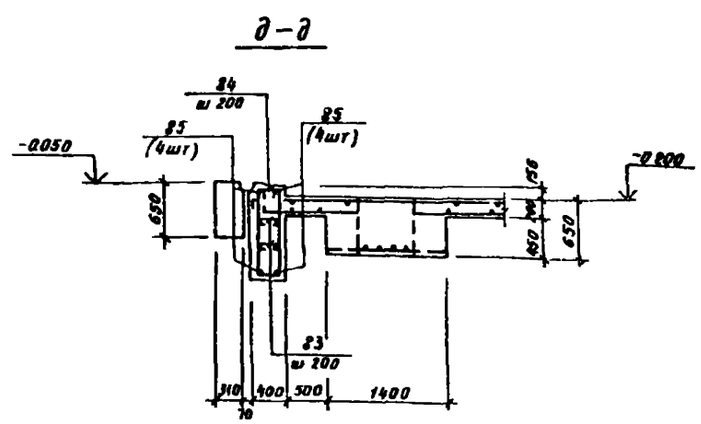


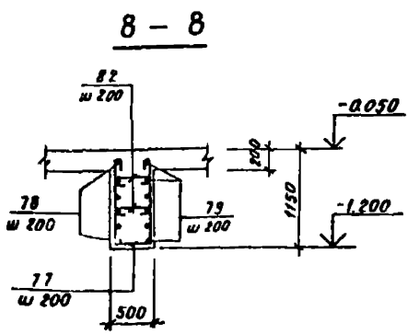


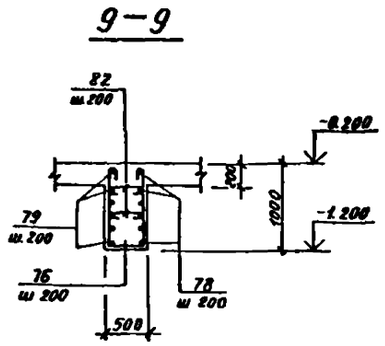


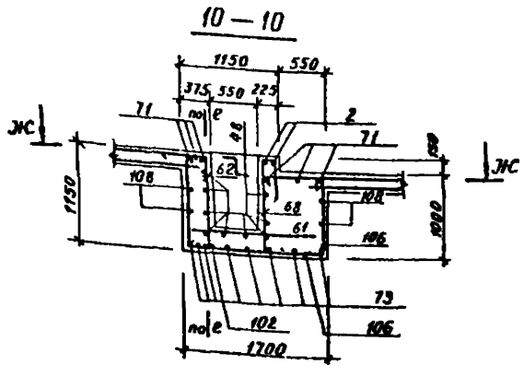


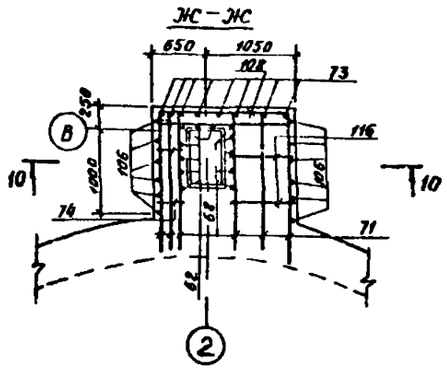


1 Данный лист рассматривать совместно с л 14, 15, 17
2 Защитный слой бетона для рабочей арматуры 25мм, для поперечной арматуры - 15мм
3 Спецификацию арматуры см л 19
4 Ведомость деталей см л 21
5 Арматуру поз 122 приварить к поз 66 и к поз 116 для заземления

| | | | | |
|---|---|---|---|---|
| Разраб | Шабалина | | ТП 901-1-97.88-КЖ1 | |
| Провер | Андреева | | Водозаборные сооружения производительностью от 0,5 до 10 м³/с для амплитуды колебания уровня воды 100 м | Стадия: Р; Лист: 16; Листов: |
| Вед инж | Андреева | | | |
| Рук гр | Поваляева | | | |
| Н контр | Жило | | РКм 2 Плита Пм2 Схема армирования Чертеж N 3 | Госстрой СССР ГПИ Ленинградский ВОДОКАНАЛПРОЕКТ |
| Гл спец | Ханин | | | |
| Нач отд | Градобойнов | | | |

Привязан

Инв №

Инв № подл | Подпись и дата | Взам инв №

Формат А2

ТП 901-1-97.88 Альбом II

## 12—12

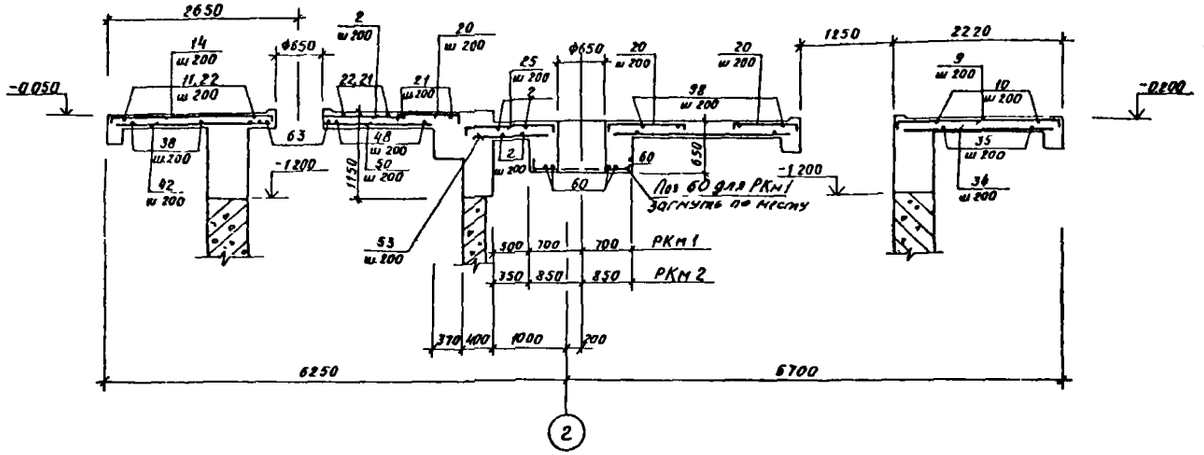


## 13—13

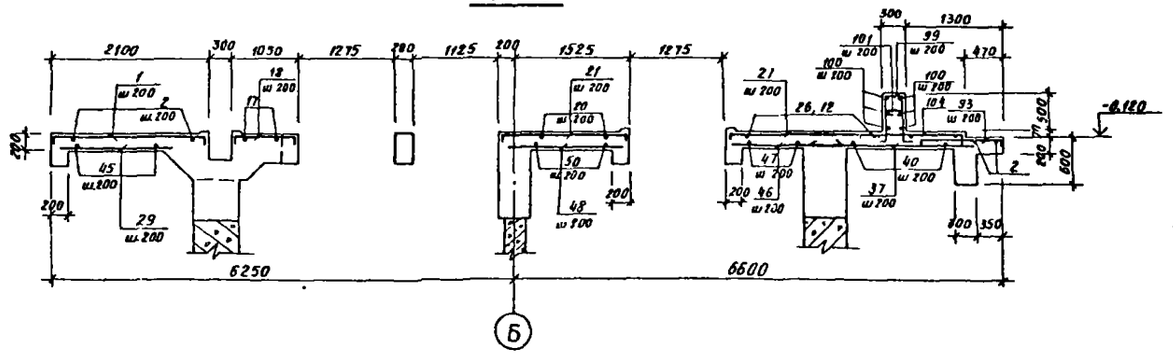


## 11—11

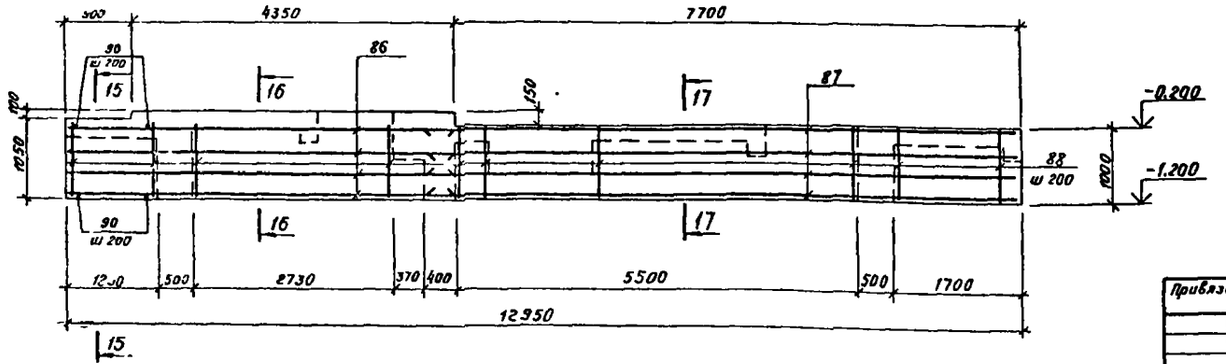


## 14—14

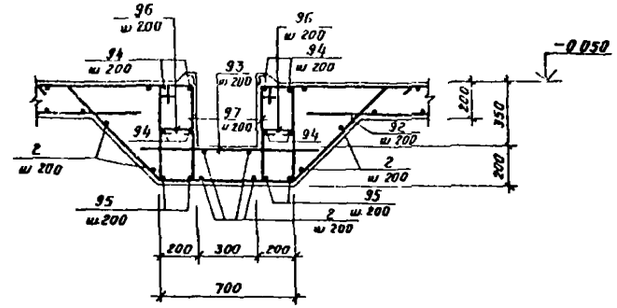


## 15—15

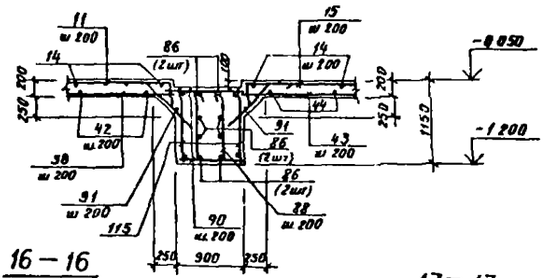


## 16—16

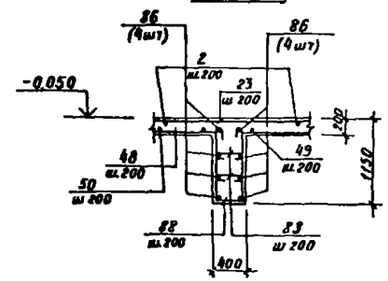


## 17—17

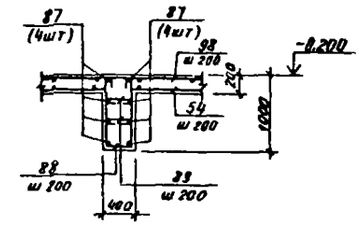


1. Данный лист рассматривать совместно с л. 11, 12, 13, 14, 15, 16.
2. Спецификацию арматуры см л 18, 19
3 Ведомость деталей см л 20, 21.

| | | | | | | | |
|---|---|---|---|---|---|---|---|
| | | | | ТП 901-1-97.88-КЖ1 | | | |
| Разраб | Шабалина | | | Водозаборные сооружения производительностью от 0,5 до 10 м³/с для амплитуды колебания уровня воды 10,0 м | Стадия | Лист | Листов |
| Провер | Андреева | | | | Р | 17 | |
| Вед инж | Андреева | | | | | | |
| Рук гр | Поваляева | | | | | | |
| Н контр | Жило | | | РКм1, РКм2. Плита Пм1, Пм2 Разрезы | Госстрой СССР ГПИ Ленинградский ВОДОКАНАЛПРОЕКТ | | |
| Гл спец | Ханин | | | | | | |
| Нач отд | Градобойнова | | | | | | |

Привязан

Инв №

Инв № подл | Подпись и дата | Взам инв №

Формат А2

954-08

ТП 901-1-97.88 Альбом II

## Спецификация арматуры к плите Пм1

| Формат | Зона | Поз. | Обозначение | Наименование | | Кол. | Примечание |
|---|---|---|---|---|---|---|---|
| | | | | Детали | | | |
| | | | | ГОСТ 5781-82* | | | |
| Б4 | | 1* | | А-II-10 | ℓ=2450 | 20 | 1,5кг |
| Б4 | | 2 | | А-I-8 | | 600 п.м | 0,345кг |
| Б4 | | 3* | | А-II-10 | ℓ=3210 | 2 | 2,0кг |
| Б4 | | 4* | | А-II-10 | ℓср=3780 | 19×2 | 2,3кг |
| Б4 | | 5* | | А-II-10 | ℓ=3410 | 18 | 2,1кг |
| Б4 | | 6* | | А-II-10 | ℓ=2210 | 44 | 1,4кг |
| Б4 | | 7* | | А-II-10 | ℓ=2560 | 20 | 1,6кг |
| Б4 | | 8* | | А-II-10 | ℓ=4560 | 22 | 2,8кг |
| Б4 | | 9* | | А-II-10 | ℓ=2050 | 10 | 1,3кг |
| Б4 | | 10* | | А-II-10 | ℓ=2160 | 14 | 1,3кг |
| Б4 | | 11* | | А-II-10 | ℓ=1960 | 30 | 1,2кг |
| Б4 | | 12* | | А-II-10 | ℓср=2725 | 7 | 1,7кг |
| Б4 | | 13* | | А-II-10 | ℓср=3265 | 11 | 2,0кг |
| Б4 | | 14* | | А-II-10 | ℓ=2630 | 8 | 1,6кг |
| Б4 | | 15* | | А-II-10 | ℓ=3750 | 3 | 2,3кг |
| Б4 | | 16* | | А-II-10 | ℓср=2650 | 10 | 1,6кг |
| Б4 | | 17* | | А-II-10 | ℓ=5200 | 2 | 3,2кг |
| Б4 | | 18* | | А-II-10 | ℓ=1300 | 9 | 0,8кг |
| Б4 | | 19* | | А-II-10 | ℓ=2600 | 3 | 1,6кг |
| Б4 | | 20* | | А-II-10 | ℓ=1360 | 35 | 0,84кг |
| Б4 | | 21* | | А-II-10 | ℓ=2000 | 5 | 3,1кг |
| Б4 | | 22* | | А-II-10 | ℓ=2410 | 10 | 1,5кг |
| Б4 | | 23* | | А-II-10 | ℓ=1660 | 3 | 1,0кг |
| Б4 | | 24* | | А-II-10 | ℓ=3580 | 34 | 2,2кг |
| Б4 | | 25* | | А-II-10 | ℓ=1740 | 12 | 1,1кг |
| Б4 | | 26* | | А-II-10 | ℓср=2185 | 8 | 1,4кг |
| Б4 | | 27* | | А-II-10 | ℓ=3510 | 6 | 2,2кг |
| Б4 | | 28* | | А-II-10 | ℓ=3760 | 10 | 2,3кг |
| Б4 | | 29 | | А-II-10 | ℓ=1750 | 20 | 1,1кг |
| Б4 | | 30* | | А-II-10 | ℓср=2150 | 14×2 | 1,3кг |
| Б4 | | 31 | | А-II-10 | ℓ=1850 | 18 | 1,1кг |
| Б4 | | 32 | | А-II-10 | ℓ=4200 | 12 | 2,6кг |
| Б4 | | 33* | | А-II-10 | ℓср=4000 | 9×2 | 2,5кг |
| Б4 | | 34* | | А-II-10 | ℓср=2200 | 15×2 | 1,4кг |
| Б4 | | 35 | | А-II-10 | ℓ=3000 | 18 | 1,9кг |
| Б4 | | 36* | | А-II-10 | ℓср=1650 | 5×2 | 1,0кг |
| Б4 | | 37* | | А-II-10 | ℓср=3250 | 20 | 2,0кг |
| Б4 | | 38* | | А-II-10 | ℓ=3100 | 12 | 1,9кг |
| Б4 | | 39* | | А-II-25 | ℓ=2900 | 5 | 11,1кг |
| Б4 | | 40 | | А-II-10 | ℓ=4350 | 14 | 2,8кг |
| Б4 | | 41* | | А-II-10 | ℓ=5400 | 2 | 3,3кг |
| Б4 | | 42* | | А-II-10 | ℓср=3300 | 21 | 2,0кг |
| Б4 | | 43* | | А-II-10 | ℓср=1950 | 12 | 1,2кг |
| Б4 | | 44* | | А-II-10 | ℓср=2100 | 14 | 1,3кг |

## Спецификация арматуры (продолжение)

| Формат | Зона | Поз. | Обозначение | Наименование | | Кол. | Примечание |
|---|---|---|---|---|---|---|---|
| Б4 | | 45 | | А-I-8 | ℓ=4550 | 7 | 1,8кг |
| Б4 | | 46* | | А-II-10 | ℓср=800 | 8 | 0,5кг |
| Б4 | | 47* | | А-II-10 | ℓср=1200 | 7 | 0,7кг |
| Б4 | | 48 | | А-II-10 | ℓ=1400 | 21 | 0,9кг |
| Б4 | | 49 | | А-II-10 | ℓ=2100 | 5 | 1,3кг |
| Б4 | | 50 | | А-II-10 | ℓ=2900 | 5 | 1,8кг |
| Б4 | | 51 | | А-II-10 | ℓ=1000 | 6 | 0,6кг |
| Б4 | | 52 | | А-II-10 | ℓ=2200 | 2 | 1,4кг |
| Б4 | | 53 | | А-II-10 | ℓ=700 | 42 | 0,4кг |
| Б4 | | 54* | | А-II-10 | ℓср=3950 | 9×2 | 2,4кг |
| Б4 | | 55* | | А-II-10 | ℓср=2000 | 16×2 | 1,2кг |
| Б4 | | 56* | | А-II-10 | ℓср=1350 | 6×2 | 0,8кг |
| Б4 | | 57 | | А-I-8 | ℓ=1600 | 8 | 1,0кг |
| Б4 | | 58 | | А-II-10 | ℓ=1350 | 34 | 0,8кг |
| Б4 | | 59 | | А-II-10 | ℓ=950 | 16 | 0,6кг |
| Б4 | | 60 | | А-II-12 | ℓ=1620 | 44 | 1,4кг |
| Б4 | | 61 | | А-II-12 | ℓ=1250 | 8 | 1,1кг |
| Б4 | | 62* | | А-II-12 | ℓ=1500 | 14 | 1,3кг |
| Б4 | | 63* | | А-II-12 | ℓ=1250 | 8 | 1,1кг |
| Б4 | | 64* | | А-II-16 | ℓ=1500 | 48 | 2,4кг |
| Б4 | | 65* | | А-II-16 | ℓ=1400 | 8 | 2,2кг |
| Б4 | | 66 | | А-II-10 | ℓ=1900 | 6 | 1,2кг |
| Б4 | | 67* | | А-II-10 | ℓ=3950 | 14 | 2,4кг |
| Б4 | | 68* | | А-II-12 | ℓ=2020 | 10 | 1,8кг |
| Б4 | | 69* | | А-II-10 | ℓ=3500 | 8 | 2,2кг |
| Б4 | | 70* | | А-I-8 | ℓ=1600 | 10 | 0,7кг |
| Б4 | | 71* | | А-II-25 | ℓ=2550 | 5 | 9,8кг |
| Б4 | | 72* | | А-II-10 | ℓ=4700 | 2 | 3,0кг |
| Б4 | | 73* | | А-II-10 | ℓ=3150 | 8 | 1,9кг |
| Б4 | | 74 | | А-I-8 | ℓ=350 | 7 | 0,14кг |
| Б4 | | 75 | | А-I-8 | ℓ=550 | 7 | 0,2кг |
| Б4 | | 76* | | А-I-8 | ℓ=2450 | 72 | 1,0кг |
| Б4 | | 77* | | А-I-8 | ℓ=2750 | 72 | 1,1кг |
| Б4 | | 78* | | А-II-20 | ℓ=33250 | 6 | 820кг |
| Б4 | | 79* | | А-II-20 | ℓ=30450 | 6 | 75,1кг |
| Б4 | | 80 | | А-II-10 | ℓ=1150 | 4 | 0,7кг |
| Б4 | | 81 | | А-II-10 | ℓ=550 | 4 | 0,3кг |
| Б4 | | 82* | | А-I-8 | ℓ=580 | 284 | 0,2кг |
| Б4 | | 83* | | А-I-8 | ℓ=450 | 176 | 0,2кг |
| Б4 | | 84* | | А-I-8 | ℓ=3050 | 38 | 1,2кг |
| Б4 | | 85 | | А-II-16 | ℓ=5250 | 16 | 8,3кг |
| Б4 | | 86 | | А-II-16 | ℓ=5400 | 8 | 8,5кг |

## Спецификация арматуры (продолжение)

| Формат | Зона | Поз. | Обозначение | Наименование | | Кол. | Примечание |
|---|---|---|---|---|---|---|---|
| Б4 | | 87 | | А-II-16 | ℓ=8250 | 8 | 13,0кг |
| Б4 | | 88* | | А-I-8 | ℓ=2310 | 50 | 0,9кг |
| Б4 | | 89* | | А-II-10 | ℓ=1360 | 21 | 0,5кг |
| Б4 | | 90 | | А-I-8 | ℓ=850 | 14 | 0,34кг |
| Б4 | | 91* | | А-II-12 | ℓ=8200 | 14 | 8,4кг |
| Б4 | | 92* | | А-II-12 | ℓ=2450 | 22 | 2,2кг |
| Б4 | | 93 | | А-II-12 | ℓ=1000 | 39 | 0,9кг |
| Б4 | | 94 | | А-II-12 | ℓ=4900 | 8 | 4,4кг |
| Б4 | | 95 | | А-II-20 | ℓ=4300 | 4 | 12,1кг |
| Б4 | | 96* | | А-I-8 | ℓ=290 | 44 | 0,2кг |
| Б4 | | 97* | | А-I-8 | ℓ=1480 | 44 | 0,9кг |
| Б4 | | 98* | | А-II-10 | ℓ=2960 | 14 | 2,6кг |
| Б4 | | 99* | | А-II-16 | ℓ=2390 | 16 | 3,8кг |
| Б4 | | 100 | | А-I-8 | ℓ=2950 | 6 | 1,4кг |
| Б4 | | 101* | | А-I-8 | ℓ=350 | 16 | 0,14кг |
| Б4 | | 102 | | А-II-12 | ℓ=120 | 20 | 0,1кг |
| Б4 | | 103* | | А-II-10 | ℓ=2480 | 12 | 1,5кг |
| Б4 | | 104* | | А-II-12 | ℓ=1860 | 20 | 1,7кг |
| Б4 | | 105 | | А-II-10 | ℓ=2750 | 10 | 1,7кг |
| | | | | | | | |
| | | | | | | | |
| | | | | | | | |
| | | | | | | | |
| | | | | | | | |
| | | | | | | | |
| | | | | | | | |
| | | | | | | | |
| | | | | | | | |
| | | | | Сборочные единицы | | | |
| | | | | Сетка арматурная | | | |
| | | 110 | ГОСТ 23279-85 | 2С $\frac{12AI}{12AII}$ 175×215 $\frac{75}{75}$ | | 2 | 34,3кг |
| | | 111 | ГОСТ 23279-85 | 2С $\frac{12AII}{12AII}$ 175×175 $\frac{75}{75}$ | | 2 | 28,0кг |
| А4 | | 112 | ТП 901-1-97.88-КЖИ1-С1 | С1 | | 10 | 3,7кг |
| А4 | | 113 | -КЖИ1-С2 | С2 | | 10 | 5,8кг |
| | | | | | | | |
| А4 | | 115 | -КЖИ1-С4 | С4 | | 2 | 12,6кг |
| | | | | Материал В15.F50.W4 | | | 77,8м³ |

### Ведомость расхода стали на элемент, кг

| Марка элемента | Изделия арматурные | | | | | | | | | | Всего |
|---|---|---|---|---|---|---|---|---|---|---|---|
| | Арматура класса | | | | | | | | | | |
| | AI | | | | AII | | | | | | |
| | ГОСТ 5781-82* | | | | ГОСТ 5781-82* | | | | | | |
| | ф8 | | | Итого | ф10 | ф12 | ф16 | ф20 | ф25 | Итого | |
| Пм1 | 762 | | | 762 | 1591 | 355 | 317 | 991 | 105 | 3359 | 4121 |

1. Количество поз., указанных в спецификации произведением, изготовить двумя партиями заданной переменной длины.
2. Поз отмеченные * см. ведомость деталей.

Привязан

Инв.№

Инв.№ подл. | Подпись и дата | Взам.инв.№

| | | | | |
|---|---|---|---|---|
| | | | ТП 901-1-97.88-КЖ1 | |
| Разраб. | Шабалина | | | |
| Провер. | Андреева | | Водозаборные сооружения производительностью от 0,5 до 1,0 м³/с для амплитуды колебания уровня воды 10,0 м | Стадия: Р; Лист: 18; Листов: |
| Вед.инж. | Андреева | | | |
| Рук.гр. | Поваляева | | | |
| Н.контр. | Жило | | РКМ 1. Плита Пм1. Спецификация арматуры. | Госстройсесер ГПИ Ленинградский ВОДОКАНАЛПРОЕКТ |
| Гл.спец. | Ханин | | | |
| Нач.отд | Градобойнова | | | |

Формат А2

СФ АК4-82

ТП 901-1-97.88 Альбом II

## Спецификация арматуры к плите Пм2

| Формат | Зона | Поз | Обозначение | Наименование | | Кол. | Примечание |
|---|---|---|---|---|---|---|---|
| | | | | Детали | | | |
| | | | | ГОСТ 5781-82* | | | |
| Б4 | | 1* | | А-II-10 | ℓ=2450 | 20 | 1,5кг |
| Б4 | | 2 | | А-I-8 | | 600 п.м | 0,395кг |
| Б4 | | 3* | | А-II-10 | ℓ=3210 | 2 | 2,0кг |
| Б4 | | 4* | | А-II-10 | ℓср=3780 | 19×2 | 2,3кг |
| Б4 | | 5* | | А-II-10 | ℓ=3410 | 18 | 2,1кг |
| Б4 | | 6* | | А-II-10 | ℓ=2210 | 44 | 1,4кг |
| Б4 | | 7* | | А-II-10 | ℓ=2560 | 20 | 1,6кг |
| Б4 | | 8* | | А-II-10 | ℓ=4580 | 22 | 2,8кг |
| Б4 | | 9* | | А-II-10 | ℓ=2050 | 10 | 1,3кг |
| Б4 | | 10* | | А-II-10 | ℓ=2160 | 14 | 1,3кг |
| Б4 | | 11* | | А-II-10 | ℓ=1960 | 30 | 1,2кг |
| Б4 | | 12* | | А-II-10 | ℓср=2725 | 7 | 1,7кг |
| Б4 | | 13* | | А-II-10 | ℓср=3265 | 11 | 2,0кг |
| Б4 | | 14* | | А-II-10 | ℓ=2650 | 8 | 1,6кг |
| Б4 | | 15* | | А-II-10 | ℓ=3750 | 3 | 2,3кг |
| Б4 | | 16* | | А-II-10 | ℓср=2650 | 10 | 1,6кг |
| Б4 | | 17* | | А-II-10 | ℓ=5200 | 2 | 3,2кг |
| Б4 | | 18* | | А-II-10 | ℓ=1300 | 9 | 0,8кг |
| Б4 | | 19* | | А-II-10 | ℓ=2600 | 3 | 1,5кг |
| Б4 | | 20* | | А-II-10 | ℓ=1360 | 35 | 0,84кг |
| Б4 | | 21* | | А-II-10 | ℓ=2000 | 5 | 3,1кг |
| Б4 | | 22* | | А-II-10 | ℓ=2410 | 10 | 1,5кг |
| Б4 | | 23* | | А-II-10 | ℓ=1660 | 3 | 1,0кг |
| Б4 | | 24* | | А-II-10 | ℓ=3580 | 34 | 2,2кг |
| Б4 | | 25* | | А-II-10 | ℓ=1740 | 12 | 1,1кг |
| Б4 | | 26* | | А-II-10 | ℓср=2185 | 8 | 1,4кг |
| Б4 | | 27* | | А-II-10 | ℓ=3510 | 6 | 2,2кг |
| Б4 | | 28* | | А-II-10 | ℓ=3760 | 10 | 2,3кг |
| Б4 | | 29 | | А-II-10 | ℓ=2750 | 30 | 1,1кг |
| Б4 | | 30* | | А-II-10 | ℓср=2150 | 14×2 | 1,3кг |
| Б4 | | 31 | | А-II-10 | ℓ=1850 | 18 | 1,1кг |
| Б4 | | 32 | | А-II-10 | ℓ=4200 | 12 | 2,6кг |
| Б4 | | 33* | | А-II-10 | ℓср=4050 | 9×2 | 2,5кг |
| Б4 | | 34* | | А-II-10 | ℓср=2700 | 15×2 | 1,4кг |
| Б4 | | 35 | | А-II-10 | ℓ=3500 | 18 | 1,9кг |
| Б4 | | 36* | | А-II-10 | ℓср=1650 | 5×2 | 1,0кг |
| Б4 | | 37* | | А-II-10 | ℓср=3250 | 20 | 2,0кг |
| Б4 | | 38 | | А-II-10 | ℓ=3100 | 12 | 1,9кг |
| Б4 | | 39* | | А-II-25 | ℓ=2900 | 5 | 11,1кг |
| Б4 | | 40 | | А-I-10 | ℓ=4550 | 14 | 2,8кг |
| Б4 | | 41 | | А-II-10 | ℓ=5300 | 10 | 3,3кг |
| Б4 | | 42* | | А-I-10 | ℓср=3300 | 21 | 2,0кг |
| Б4 | | 43* | | А-II-10 | ℓср=1950 | 14 | 1,2кг |
| Б4 | | 44* | | А-I-10 | ℓср=2100 | 14 | 1,3кг |

## Спецификация арматуры (продолжение)

| Формат | Зона | Поз | Обозначение | Наименование | | Кол. | Примечание |
|---|---|---|---|---|---|---|---|
| Б4 | | 45 | | А-I-8 | ℓ=4550 | 7 | 1,8кг |
| Б4 | | 46* | | А-II-10 | ℓср=800 | 8 | 0,3кг |
| Б4 | | 47* | | А-II-10 | ℓср=1200 | 7 | 0,7кг |
| Б4 | | 48 | | А-II-10 | ℓ=1400 | 21 | 0,9кг |
| Б4 | | 49 | | А-II-10 | ℓ=2100 | 5 | 1,3кг |
| Б4 | | 50 | | А-II-10 | ℓ=2950 | 5 | 1,8кг |
| Б4 | | 51 | | А-II-10 | ℓ=1000 | 6 | 0,6кг |
| Б4 | | 52 | | А-II-10 | ℓ=2200 | 2 | 1,4кг |
| Б4 | | 53 | | А-II-10 | ℓ=700 | 42 | 0,4кг |
| Б4 | | 54* | | А-II-10 | ℓср=3950 | 9×2 | 2,4кг |
| Б4 | | 55* | | А-II-10 | ℓср=2000 | 16×2 | 1,2кг |
| Б4 | | 56* | | А-II-10 | ℓср=1350 | 6×2 | 0,8кг |
| Б4 | | 57 | | А-I-8 | ℓ=1600 | 8 | 1,0кг |
| Б4 | | 118 | | А-I-10 | ℓ=1650 | 34 | 1,0кг |
| Б4 | | 59 | | А-II-10 | ℓ=950 | 16 | 0,6кг |
| Б4 | | 60 | | А-II-12 | ℓ=1620 | 44 | 1,4кг |
| Б4 | | 61 | | А-II-12 | ℓ=1250 | 8 | 1,1кг |
| Б4 | | 62* | | А-II-12 | ℓ=1500 | 14 | 1,3кг |
| Б4 | | 63* | | А-II-12 | ℓ=1250 | 8 | 1,1кг |
| Б4 | | 64* | | А-II-16 | ℓ=1500 | 48 | 2,4кг |
| Б4 | | 65* | | А-II-16 | ℓ=1400 | 8 | 2,2кг |
| Б4 | | 66 | | А-II-10 | ℓ=1900 | 6 | 1,2кг |
| Б4 | | 68* | | А-II-12 | ℓ=1020 | 10 | 1,8кг |
| Б4 | | 69* | | А-II-10 | ℓ=3500 | 8 | 2,2кг |
| Б4 | | 71 | | А-II-25 | ℓ=2550 | 5 | 9,8кг |
| Б4 | | 74 | | А-I-8 | ℓ=350 | 7 | 0,14кг |
| Б4 | | 73* | | А-II-10 | ℓ=3150 | 8 | 1,9кг |
| Б4 | | 116 | | А-I-8 | ℓ=700 | 7 | 0,3кг |
| Б4 | | 76* | | А-I-8 | ℓ=2450 | 72 | 1,0кг |
| Б4 | | 77* | | А-I-8 | ℓ=2750 | 72 | 1,1кг |
| Б4 | | 78* | | А-II-20 | ℓ=33250 | 6 | 82,0кг |
| Б4 | | 79* | | А-II-20 | ℓ=30450 | 6 | 75,1кг |
| Б4 | | 80 | | А-II-10 | ℓ=1150 | 4 | 0,7кг |
| Б4 | | 81 | | А-II-10 | ℓ=550 | 4 | 0,3кг |
| Б4 | | 82* | | А-I-10 | ℓ=580 | 284 | 0,2кг |
| Б4 | | 83* | | А-I-8 | ℓ=450 | 116 | 0,2кг |
| Б4 | | 84* | | А-I-8 | ℓ=3050 | 38 | 1,2кг |
| Б4 | | 85 | | А-II-16 | ℓ=5250 | 16 | 8,3кг |
| Б4 | | 86 | | А-II-16 | ℓ=5400 | 8 | 8,5кг |
| Б4 | | 87 | | А-II-16 | ℓ=8250 | 8 | 13,0кг |
| Б4 | | 88* | | А-I-8 | ℓ=2310 | 50 | 0,9кг |
| Б4 | | 89* | | А-II-10 | ℓ=1360 | 21 | 0,5кг |

## Спецификация арматуры (продолжение)

| Формат | Зона | Поз | Обозначение | Наименование | | Кол | Примечание |
|---|---|---|---|---|---|---|---|
| Б4 | | 90 | | А-I-8 | ℓ=850 | 14 | 0,34кг |
| Б4 | | 91* | | А-II-12 | ℓ=1200 | 14 | 17,1кг |
| Б4 | | 92* | | А-II-12 | ℓ=2450 | 22 | 2,2кг |
| Б4 | | 93 | | А-II-12 | ℓ=1000 | 39 | 1,0кг |
| Б4 | | 94 | | А-II-12 | ℓ=4900 | 8 | 4,4кг |
| Б4 | | 95 | | А-II-20 | ℓ=4900 | 4 | 12,1кг |
| Б4 | | 96* | | А-I-8 | ℓ=290 | 44 | 0,2кг |
| Б4 | | 97* | | А-I-8 | ℓ=1480 | 44 | 0,9кг |
| Б4 | | 98* | | А-II-10 | ℓ=2960 | 14 | 2,6кг |
| Б4 | | 99* | | А-II 16 | ℓ=2390 | 16 | 3,8кг |
| Б4 | | 100 | | А-I-8 | ℓ=2950 | 6 | 1,4кг |
| Б4 | | 101* | | А-I-8 | ℓ=350 | 16 | 0,14кг |
| Б4 | | 102 | | А-II-12 | ℓ=120 | 20 | 0,1кг |
| Б4 | | 103* | | А-II-10 | ℓ=2480 | 12 | 1,5кг |
| Б4 | | 104* | | А-II-12 | ℓ=1860 | 20 | 1,7кг |
| Б4 | | 106* | | А-II-10 | ℓ=4100 | 14 | 2,5кг |
| Б4 | | 107* | | А-II-10 | ℓ=5500 | 2 | 3,4кг |
| Б4 | | 108* | | А-II-10 | ℓ=3800 | 2 | 2,3кг |
| Б4 | | 121 | | А-II-10 | ℓ=2500 | 10 | 1,5кг |
| | | | | | | | |
| | | | | Сборочные единицы | | | |
| | | | | Сетка арматурная | | | |
| | | 110 | ГОСТ 23279-85 | 2С 12АII 175×215 7,5/7,5 12АII | | 2 | 34,3кг |
| | | 111 | ГОСТ 23279-85 | 2С 12АII 175×175 7,5/7,5 12АII | | 2 | 28,0кг |
| А4 | | 112 | ТП 901-1-97.88-КЖИ -С1 | С1 | | 10 | 3,7кг |
| А4 | | 113 | -КЖИ -С2 | С2 | | 10 | 5,8кг |
| | | | | | | | |
| А4 | | 115 | -КЖИ -С4 | С4 | | 2 | 14,4кг |
| | | | | Материал | | | |
| | | | | Бетон В15; F50; W4 | | | 78,8м³ |

### Ведомость расхода стали на элемент, кг

| Марка элемента | Изделия арматурные | | | | | | | | | | | Всего |
|---|---|---|---|---|---|---|---|---|---|---|---|---|
| | Арматура класса | | | | | | | | | | | |
| | AI | | | | AII | | | | | | | |
| | ГОСТ 5781-82* | | | | ГОСТ 5781-82* | | | | | | | |
| | ф8 | ф10 | ф12 | Итого | ф10 | ф12 | ф16 | ф20 | ф25 | | Итого | |
| Пм2 | 162 | — | — | 162 | 1567 | 355 | 323 | 991 | 105 | | 3341 | 4103 |
| | | | | | | | | | | | | |

1. Количество позиций, указанных в спецификации произведением, изготовить двумя партиями заданной переменной длины.
2. Поз. отмеченные * см. ведомость деталей.

Привязан

Инв.№

Инв.№ подл. | Подпись и дата | Взам.инв.№

| | | | |
|---|---|---|---|
| Разраб | Шабалина | | |
| Провер | Андреева | | |
| Вед.инж | Андреева | | |
| Рук.гр | Поволяева | | |
| Н.контр | Жило | | |
| Гл.спец | Ханин | | |
| Нач.отд | Градобоинов | | |

ТП 901-1-97.88-КЖ1

Водозаборные сооружения производительностью от 0,5 до 1,0 м³/с для амплитуды колебания уровня воды 10,0 м

РКМ2. Плита Пм2 Спецификация арматуры

| Стадия | Лист | Листов |
|---|---|---|
| Р | 19 | |

Госстрой СССР ГПИ Ленинградский Водоканалпроект

Формат А2

ТП 901-1-97.88 Альбом II

| Ведомость деталей | |
|---|---|
| Поз. | Эскиз |
| 1 | 2050 (200 / 200) |
| 3 | 2850 (180 / 180) |
| 4 | 2850 ÷ 3950 (180 / 180) |
| 5 | 3050 (180 / 180) |
| 6 | 1850 (180 / 180) |
| 7 | 2200 (180 / 180) |
| 8 | 4200 (180 / 180) |
| 9 | 1650 (200 / 200) |
| 10 | 1800 (180 / 180) |
| 11 | 1600 (180 / 180) |
| 12 | 1970 ÷ 2680 (200 / 200) |
| 13 | 2688 ÷ 3050 (200 / 200) |
| 14 | 2270 (180 / 180) |
| 15 | 3350 (200 / 200) |
| 16 | 1100 ÷ 3800 (100 / 100) |
| 17 | 4800 (200 / 200) |
| 18 | 1000 (150 / 150) |
| 19 | 2200 (200 / 200) |
| 20 | 1000 (180 / 180) |
| 21 | 1700 (150 / 150) |
| 22 | 2050 (180 / 180) |
| 23 | 1300 (180 / 180) |
| 24 | 3220 (180 / 180) |

| Ведомость деталей | |
|---|---|
| Поз. | Эскиз |
| 25 | 1540 (100 / 100) |
| 26 | 2200 ÷ 1450 (180 / 180) |
| 27 | 3150 (180 / 180) |
| 28 | 3400 (180 / 180) |
| 30 | 1200 ÷ 3100 |
| 33 | 2800 ÷ 5200 |
| 34 | 1700 ÷ 2700 |
| 36 | 500 ÷ 2800 |
| 37 | 1900 ÷ 4600 |
| 39 | 1950 (950) |
| 41 | 1500 (1950 / 1950) |
| 42 | 1400 ÷ 5200 |
| 43 | 500 ÷ 3400 |
| 44 | 1400 ÷ 2800 |
| 46 | 500 ÷ 1100 |
| 47 | 800 ÷ 1600 |
| 54 | 3400 ÷ 4400 |
| 55 | 500 ÷ 3500 |
| 56 | 500 ÷ 2200 |
| 62 | 1100 (200 / 200) |
| 63 | 1050 (200) |
| 64 | 1400 (100) |
| 65 | 1300 (100) |

| Ведомость деталей | |
|---|---|
| Поз. | Эскиз |
| 67 | 200 / 1100 / 1500 / 200 / 950 |
| 68 | 1100 (200 / 170 / 550) |
| 69 | 400 / 1100 / 2000 |
| 70 | 1400 |
| 71 | 1600 / 950 |
| 72 | 1500 / 1600 / 1600 |
| 73 | 400 / 1100 / 1650 |
| 76 | 950 / 450 / 950 |
| 77 | 1100 / 450 / 1100 |
| 78 | Ф 9960 / 500 |
| 79 | Ф 9060 / 500 |
| 82 | 450 |
| 83 | 350 |
| 84 | 420 / 1180 / 350 / 1100 |
| 88 | 350 / 930 |
| 89 | 1000 (180 / 100) |
| 91 | 1050 / 45° / 150 |
| 92 | 200 / 700 / 650 / 700 / 200 / 45° |
| 96 | 160 |
| 97 | 240 / 580 / 160 / 500 |
| 98 | 2600 (180 / 180) |
| 99 | 250 / 420 / 650 / 650 / 420 |
| 103 | 1700 / 780 |

| Ведомость деталей | |
|---|---|
| Поз. | Эскиз |
| 104 | 1500 (180 / 180) |
| 101 | 280 |

Инв. № подл. | Подпись и дата | Взам. инв. №

Привязан

Инв. №

| | | | |
|---|---|---|---|
| Разраб. | Шабалина | | |
| Провер. | Андреева | | |
| Вед. инж. | Андреева | | |
| Рук. гр. | Поваляева | | |
| Н. контр. | Жило | | 08.88 |
| Гл. спец. | Ханин | | |
| Нач. отд. | Градобойнова | | |

ТП 901-1-97.88-КЖ1

Водозаборные сооружения производительностью от 0,5 до 1,0 м³/с для амплитуды колебания уровня воды 10,0 м

| Стадия | Лист | Листов |
|---|---|---|
| Р | 20 | |

РКМ1. Плита ПМ1. Ведомость деталей.

Госстрой СССР ГПИ Ленинградский ВОДОКАНАЛПРОЕКТ

Формат А2

ТП 901-1-97.88 Альбом I

Ведомость деталей

| Поз. | Эскиз |
|---|---|
| 1 | 2050 (200, 200) |
| 3 | 2850 (120, 120) |
| 4 | 2850 ÷ 3950 (120, 120) |
| 5 | 3050 (120, 120) |
| 6 | 1850 (120, 120) |
| 7 | 2200 (120, 120) |
| 8 | 4200 (120, 200) |
| 9 | 1650 (200, 200) |
| 10 | 1800 (120, 120) |
| 11 | 1600 (120, 110) |
| 12 | 1910 ÷ 2680 (200, 200) |
| 13 | 2680 – 3050 (200, 200) |
| 14 | 2270 (180, 180) |
| 15 | 3350 (200, 200) |
| 16 | 1100 ÷ 3800 (100, 100) |
| 17 | 4800 (200, 200) |
| 18 | 1000 (110, 150) |
| 19 | 2200 (200, 200) |
| 20 | 1000 (180, 180) |
| 21 | 1700 (130, 150) |
| 22 | 2050 (180, 180) |
| 23 | 1300 (180, 180) |
| 24 | 3220 (150, 180) |

Ведомость деталей

| Поз. | Эскиз |
|---|---|
| 25 | 1540 (100, 100) |
| 26 | 2200 ÷ 1450 (120, 120) |
| 27 | 3150 (120, 120) |
| 28 | 3400 (120, 120) |
| 30 | 1200 ÷ 3100 |
| 33 | 2800 ÷ 5200 |
| 34 | 1700 ÷ 2700 |
| 36 | 500 ÷ 2800 |
| 37 | 1900 ÷ 3600 |
| 39 | 1950 (350) |
| 42 | 1400 ÷ 5200 |
| 43 | 500 ÷ 3400 |
| 44 | 1400 ÷ 2800 |
| 46 | 500 ÷ 1100 |
| 47 | 800 ÷ 1600 |
| 54 | 3400 ÷ 4400 |
| 55 | 500 ÷ 3500 |
| 56 | 500 ÷ 2200 |
| 63 | 1050 (250) |
| 64 | 1400 (100) |
| 65 | 1300 (100) |
| 68 | 1100 (200, 170, 550) |
| 69 | 400, 1100, 2000 |

Ведомость деталей

| Поз. | Эскиз |
|---|---|
| 73 | 400, 1100, 1800 |
| 76 | 950, 450, 950 |
| 77 | 1100, 450, 1100 |
| 78 | ф9940 |
| 79 | ф9060 |
| 82 | 450 |
| 83 | 350 |
| 84 | 420, 180, 350, 1100 |
| 88 | 330, 350, 330 |
| 89 | 1000 (180, 180) |
| 91 | 1050, 45° |
| 92 | 200, 700, 650, 700, 200, 45° |
| 96 | 160 |
| 97 | 240, 580, 160, 500 |
| 98 | 2600 (180, 180) |
| 99 | 250, 420, 630, 630, 420 |
| 103 | 1700, 780 |
| 104 | 1500 (180, 180) |
| 101 | 850 |
| 106 | 200, 1100, 1650, 330, 200 |

Ведомость деталей

| Поз. | Эскиз |
|---|---|
| 107 | 1600, 1950, 1950 |
| 108 | 1600, 1800, 1800 |
| 62 | 1100 (200, 200) |

Инв. № подл. | Подпись и дата | Взам. инв. №

Привязан

Инв. №

| | | | |
|---|---|---|---|
| Разраб | Шабалина | | |
| Провер | Андреева | | |
| Вед.инж | Андреева | | |
| Рук гр | Поволяева | | |
| Н.контр | Жило | | 05.88 |
| Гл.спец. | Ханин | | |
| Нач.отд | Градобоинева | | 10 |

ТП 901-1-97.88-КЖ1

Водозаборные сооружения производительностью от 0,5 до 1,0 м³/с для амплитуды колебания уровня воды 10,0 м

| Стадия | Лист | Листов |
|---|---|---|
| Р | 21 | |

РК Н 2. Плита ПН2. Ведомость деталей.

Госстрой СССР ГПИ Ленинградский ВОДОКАНАЛПРОЕКТ

Формат А2

ТП901-1-97.88 Альбом I

## Спецификация к балкам Бм1÷Бм3, Бм6, Бм7

| | | | Обозначение | Наименование | Кол | Примечание |
|---|---|---|---|---|---|---|
| | | | | Балка Бм1 | | |
| | | | | Сборочные единицы | | |
| А4 | 1 | | ТП901-1-97.88-КЖИ1-С5 | Сетка арматурная С5 | 2 | 22,8кг |
| | | | | Детали | | |
| Б.Ч | 2 | | | А-Ⅱ-10, ГОСТ5781-82* ℓ=190 | 16 | 0,12кг |
| | | | | Материал | | |
| | | | | Бетон В15, F50, W4 | | 0,14м³ |
| | | | | Балка Бм2 | | |
| | | | | Сборочные единицы | | |
| А4 | 3 | | ТП901-1-97.88 -КЖИ1-С6 | Сетка арматурная С6 | 2 | 28,6кг |
| | | | | Детали | | |
| Б.Ч | 2 | | | А-Ⅱ-10 ГОСТ5781-82* ℓ=190 | 26 | 0,12кг |
| | | | | Материал | | |
| | | | | Бетон В15, F50, W4 | | 0,21м³ |
| | | | | Балка Бм3 | | |
| | | | | Сборочные единицы | | |
| А4 | 4 | | ТП901-1-97.88 -КЖИ1-С7 | Сетка арматурная С7 | 4 | 51,2кг |
| | | | | Детали | | |
| Б.Ч | 5 | | | А-Ⅱ-10, ГОСТ5781-82* ℓ=740 | 60 | 0,46кг |
| Б.Ч | 6 | | | А-Ⅲ-10 ГОСТ5781-82* ℓ=220 | 24 | 0,15кг |
| | | | | Материал | | |
| | | | | Бетон В15, F50, W4 | | 1,4м³ |
| | | | | Балка Бм7 | | |
| | | | | Сборочные единицы | | |
| А4 | 7 | | ТП901-1-97.88 -КЖИ1-С8 | Сетка арматурная С8 | 2 | 4,1кг |
| | | | | Детали | | |
| Б.Ч | 8 | | | А-I-8, ГОСТ5781-82* ℓ=140 | 8 | 0,05кг |
| | | | | Материал | | |
| | | | | Бетон В15, F50, W4 | | 0,06м³ |

### Бм1

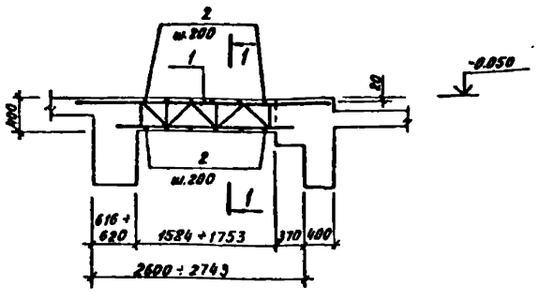


### 1–1

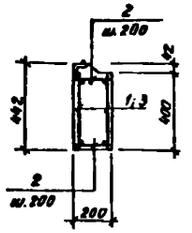


### 2–2

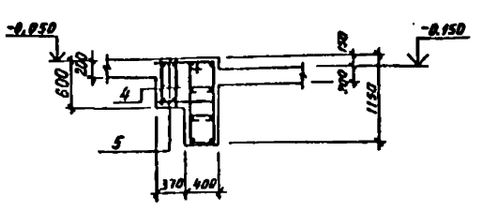


### Бм2

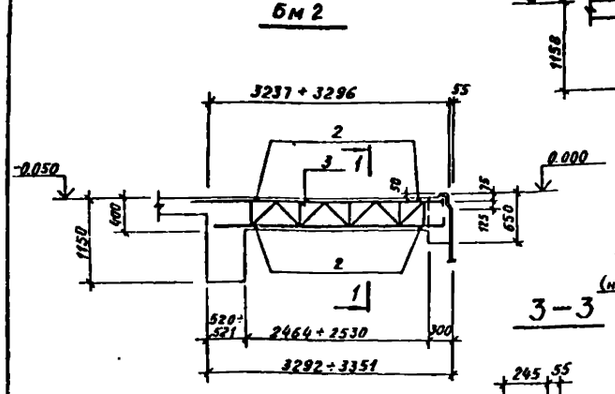


### Бм3

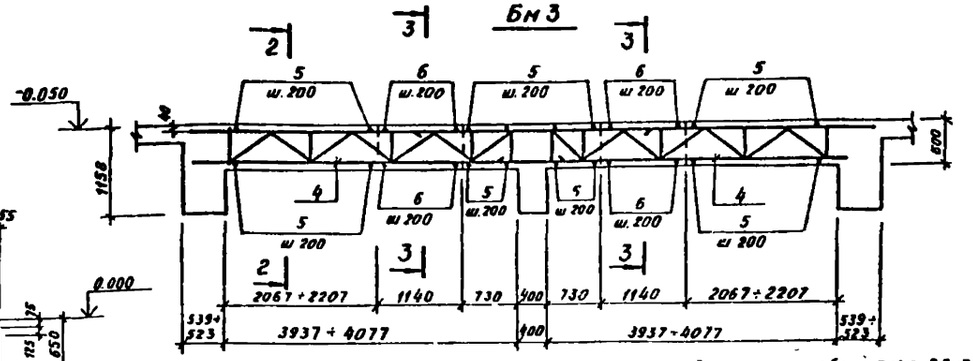


### 3–3

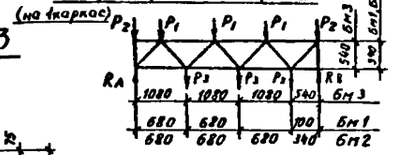


Расчетные схемы балок Бм1; Бм2, Бм3 на период производства работ

| Марка балки | P1; T | P2, T | P3; T |
|---|---|---|---|
| Бм1 | 0,84 | 0,42 | 0,2 |
| Бм2 | 0,64 | 0,32 | 0,2 |
| Бм3 | 1,2 | 0,6 | 0,3 |

Расчетная схема балок Бм1, Бм2, Бм7 на период эксплуатации

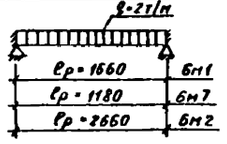


### Бм7

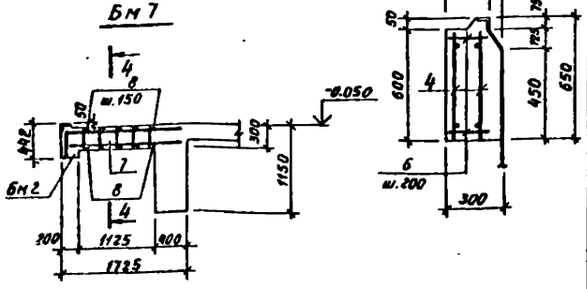


### 4–4

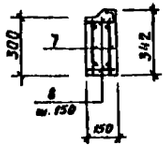


Расчетная схема Бм3 на период эксплуатации

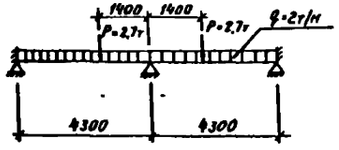


### Ведомость расхода стали на элемент, кг

| Марка элемента | Изделия арматурные | | | | | | | | | | | | Всего |
|---|---|---|---|---|---|---|---|---|---|---|---|---|---|
| | Арматура класса | | | | | | | | Прокат марки | | | | |
| | А-I | | А-Ⅲ | | | | | | ВСт3КП2 | | | | |
| | ГОСТ 5781-82* | | | | | | | | ГОСТ 19282- | ГОСТ 103-76* | | | |
| | ф8 | Итого | ф10 | ф12 | ф16 | ф18 | ф20 | Итого | δ=2,5 | δ=8 | | Итого | |
| Бм1 | | | 1,9 | | 9,8 | | 28,6 | 40,3 | 7,2 | | | 7,2 | 47,5 |
| Бм2 | | | 3,1 | | 13,6 | | 33,2 | 49,9 | 9,0 | 1,4 | | 10,4 | 60,3 |
| Бм3 | | | 31,2 | — | | | 182,0 | 213,2 | 22,8 | — | — | 22,8 | 236 |
| Бм7 | 2,3 | 2,3 | | 6,2 | — | — | — | 6,2 | — | — | — | — | 8,5 |

1. Данный лист рассматривать совместно с л. 3; 4.

Привязан

Инв. №

| | | | |
|---|---|---|---|
| Разраб. | Шаболина | | |
| Провер | Андреева | | |
| Вед.инж. | Андреева | | |
| Рук.гр. | Поваляева | | |
| Н.контр | Жило | | |
| Гл.спец | Ханин | | |
| Нач.отд. | Градобоинова | | |

ТП901-1-97.88-КЖ1

Водозаборные сооружения производительностью от 0,2 до 10м³/с для амплитуды колебания уровня воды 6,0 м

| Стадия | Лист | Листов |
|---|---|---|
| Р | 22 | |

РКМ1, РКМ2
Балки Бм1÷Бм3, Бм7
Схемы армирования

Госстрой СССР ГПИ Ленинградский ВОДОКАНАЛПРОЕКТ

Формат А2

СР 554-02

Инв. № подл. | Подпись и дата | Взам. инв. №

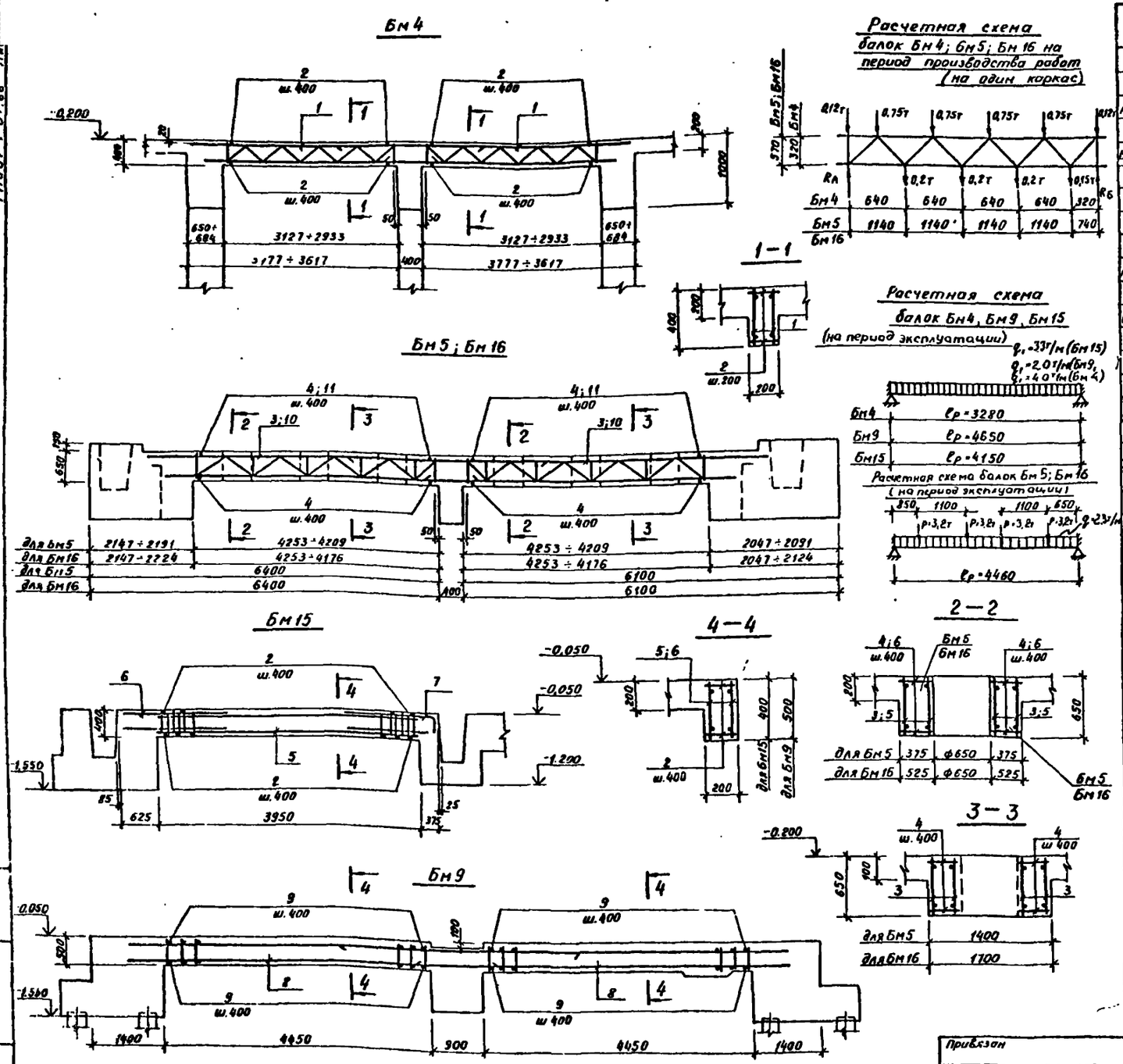


## Спецификация к балкам Бм4; Бм5, Бм9, Бм15, Бм16

| | | | Обозначение | Наименование | Кол. | Примечание |
|---|---|---|---|---|---|---|
| | | | | Балка Бм4 | | |
| | | | | Сборочные единицы | | |
| А4 | | 1 | ТП901-1-97.88-КЖИ1-С9 | Сетка арматурная С9 | 4 | 52,8кг |
| | | | | Детали | | |
| Б4 | | 2 | | А-III-10, ГОСТ5781-82* е=190 | 32 | 0,12кг |
| | | | | Материал | | |
| | | | | Бетон В15, F50; W4 | | 0,6м³ |
| | | | | Балка Бм5 | | |
| | | | | Сборочные единицы | | |
| А4 | | 3 | ТП901-1-97.88-КЖИ1-С10 | Сетка арматурная С10 | 4 | 77,1кг |
| | | | | Детали | | |
| Б4 | | 4 | | А-III-10, ГОСТ5781-82* е=365 | 44 | 0,23кг |
| | | | | Материал | | |
| | | | | Бетон В15, F50, W4 | | 2,1м³ |
| | | | | Балка Бм15 | | |
| | | | | Сборочные единицы | | |
| А4 | | 5 | ТП.901-1-97.85 -КЖИ1-С11 | Сетка арматурная С11 | 2 | 14,9кг |
| А4 | | 6 | -КЖИ1-С19 | То же С19 | 2 | 4,8кг |
| А4 | | 7 | -КЖИ1-С20 | —"— С20 | 2 | 4,8кг |
| | | | | Детали | | |
| Б4 | | 2 | | А-I-8, ГОСТ5781-82* е=190 | 20 | 0,08кг |
| | | | | Материал Бетон В15, F50, W4 | | 0,32м³ |
| | | | | Балка Бм9 | | |
| | | | | Сборочные единицы | | |
| А4 | | 8 | ТП901-1-97.88 -КЖИ1-С12 | Сетка арматурная С12 | 4 | 22,6кг |
| | | | | Детали | | |
| Б4 | | 9 | | А-I-8, ГОСТ5781-82* е=190 | 46 | 0,08кг |
| | | | | Материал Бетон В15, F50, W4 | | 0,9м³ |
| | | | | Балка Бм16 | | |
| | | | | Сборочные единицы | | |
| А4 | | 10 | ТП901-1-97.88 -КЖИ1-С21 | Сетка арматурная С21 | 4 | 76,2кг |
| | | | | Детали | | |
| Б4 | | 11 | | А-III-10, ГОСТ5781-82* е=515 | 44 | 0,32кг |
| | | | | Материал | | |
| | | | | Бетон В15, F50, W4 | | 2,9м³ |

1. Данный лист рассматривать совместно с л. 3, 4.
2. Ведомость расхода стали на элемент см. л. 24.
3. Толщина защитного слоя для рабочей арматуры принята - 20мм.

| | | | | |
|---|---|---|---|---|
| Разраб | Шабалина | | ТП901-1-97.88-КЖ1 | |
| Провер | Андреева | | Водозаборные сооружения производительностью от 0,3 до 1,0м³/с для арматуры колебания уровня воды 6,0м | Стадия: Р; Лист: 23; Листов: |
| Вед.инж | Андреева | | | |
| Рук гр | Поваляева | | | |
| Н контр | Жила | | РКМ1, РКМ2 Балки Бм4, Бм5, Бм9, Бм15, Бм16 Схемы армирования. | Госстрой СССР ГПИ Ленинградский водоканалпроект |
| Гл.спец | Хонин | | | |
| Нач отд | Градобойнов | | | |

Привязан

Инв. №

Инв. № подл. | Подпись и дата | Взам. инв. №

Формат А2

954-0

ТП901-1-97.88 Альбом II

## Бм10

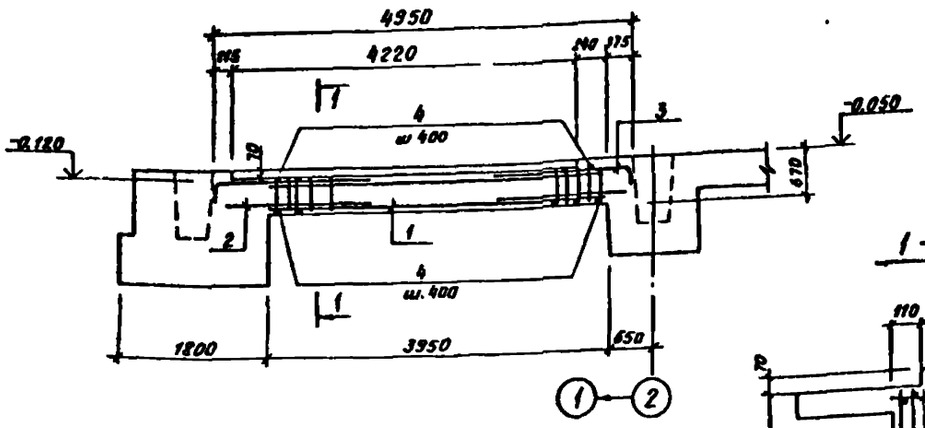


## Расчетная схема балки Бм10

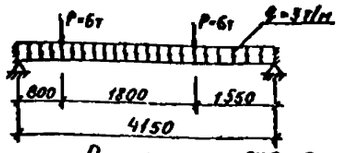


## Расчетная схема балок Бм11; Бм12

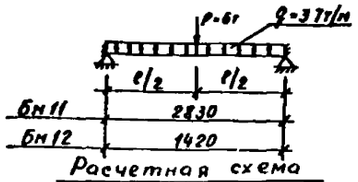


## Расчетная схема балки Бм8

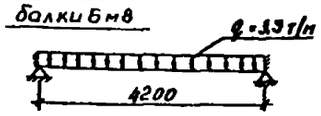


## 1-1

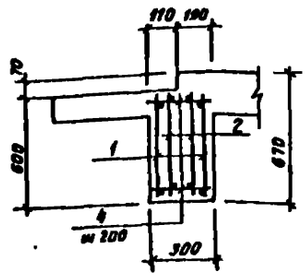


## 2-2

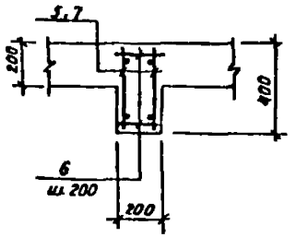


## 3-3

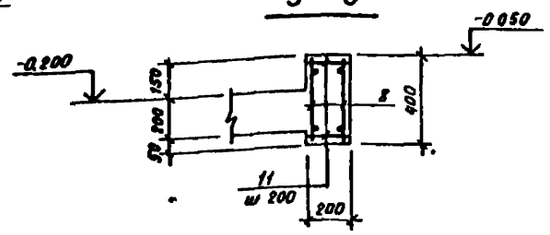


## Бм11, Бм12

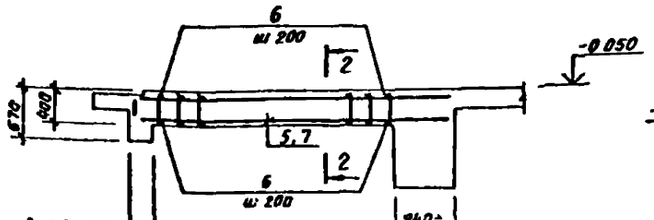


## Бм8

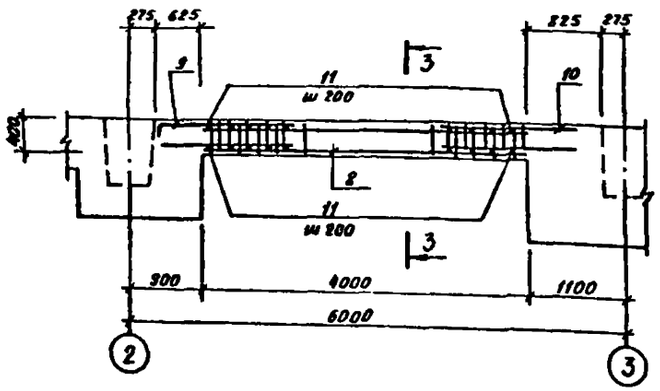


## Спецификация к балкам Бм8, Бм10-Бм12

| | | | Обозначение | Наименование | Кол | Примечание |
|---|---|---|---|---|---|---|
| | | | | Балка Бм10 | | |
| | | | | Сборочные единицы | | |
| А4 | | 1 | ТП901-1-97.88-КЖИ1-С13 | Сетка арматурная С13 | 2 | 18.6кг |
| | | 2 | -КЖИ1-С14 | —"— С14 | 2 | 11.2кг |
| | | 3 | -КЖИ1-С15 | —"— С15 | 2 | 9.14кг |
| | | | | Детали | | |
| Б4 | | 4 | | А-I-8, ГОСТ5781-82* ℓ=290 | 20 | 0.11 кг |
| | | | | Материал | | |
| | | | | Бетон В15, F50, W4 | | 0.71м³ |
| | | | | Балка Бм11 | | |
| | | | | Сборочные единицы | | |
| А4 | | 5 | ТП901-1-97.88 -КЖИ1-С16 | Сетка арматурная С16 | 2 | 25,1кг |
| | | | | Детали | | |
| Б4 | | 6 | | А-I 8, ГОСТ5781-82* ℓ=190 | 14 | 0.08кг |
| | | | | Материал | | |
| | | | | Бетон В15, F50, W4 | | 0.24м³ |
| | | | | Балка Бм12 | | |
| А4 | | 7 | ТП901-1-97.88 -КЖИ1-С17 | Сетка арматурная С17 | 2 | 7.5кг |
| | | | | Детали | | |
| Б4 | | 6 | | А-I-8, ГОСТ5781-82* ℓ=190 | 7 | 0.08кг |
| | | | | Материал | | |
| | | | | Бетон В15, F50, W4 | | 0,12м³ |
| | | | | Балка Бм8 | | |
| | | | | Сборочные единицы | | |
| А4 | | 8 | ТП901-1-97.88 -КЖИ1-С18 | Сетка арматурная С18 | 2 | 14.6кг |
| А4 | | 9 | -КЖИ1-С22 | То же С22 | 2 | 8.6кг |
| А4 | | 10 | -КЖИ1-С23 | —"— С23 | 2 | 8,9кг |
| | | | | Детали | | |
| Б4 | | 11 | | А-I 8 ГОСТ5781-82* ℓ=190 | 21 | 0,12кг |
| | | | | Материал | | |
| | | | | Бетон В15, F50, W4 | | 0,32м³ |

## Ведомость расхода стали на элемент, кг

| Марка элемента | Изделия арматурные | | | | | | | | | | | | Всего |
|---|---|---|---|---|---|---|---|---|---|---|---|---|---|
| | Арматура класса | | | | | | | | | Прокат марки | | | |
| | А I | | | А III | | | | | | ВСт3кп2 | | | |
| | ГОСТ5781-82* | | | ГОСТ 5781-82* | | | | | | ГОСТ19903-74* | | | |
| | ф8 | ф10 | Итого | ф10 | ф25 | ф16 | ф20 | ф22 | Итого | δ=25 | δ=8 | Итого | |
| Бм4 | | | | 3.9 | 149.6 | | 38 | | 191.5 | 23.6 | | 23.6 | 215.1 |
| Бм5 | | | | 10.1 | 195.6 | | 83.6 | | 289.3 | 29.2 | | 29.2 | 318.5 |
| Бм8 | 10,7 | | 10,7 | 9,0 | | 13,0 | 16,0 | | 38,0 | | | | 48,7 |
| Бм9 | 17,5 | | 17,5 | | | 76,4 | | | 76,4 | | | | 93,9 |
| Бм10 | 22.8 | | 22.8 | 8.4 | | | | 48,8 | 57,2 | | | | 80,0 |
| Бм11 | 6,4 | | 6,4 | | | | | 46,0 | 46.0 | | | | 52,4 |
| Бм12 | 1,4 | | 1,4 | | | 12,2 | | | 12,2 | | | | 13,6 |
| Бм15 | 3,6 | | 3,6 | 3,6 | | 12,0 | 19,4 | | 79,4 | | | | 82,6 |
| Бм16 | | | | 14.1 | 194.4 | | 81.2 | | 289.7 | 29.2 | | 29.2 | 318.9 |

1 Данный лист рассматривать совместно с л. 3,4

2 Защитный слой бетона для рабочей арматуры принят 20мм, 25мм.

Привязан

Инв №

| | | | |
|---|---|---|---|
| Разраб | Шабалина | | |
| Провер | Андреева | | |
| Вед инж | Андреева | | |
| Рук гр | Поваляева | | |
| Н контр | Жило | | 04.88 |
| Гл спец | Ханин | | |
| Нач отд | Градобойнова | | |

ТП901-1-97.88-КЖ1

Водозаборные сооружения производительностью от 0,5 до 1,0 м³/с для амплитуды колебания уровня воды 6,0 м

| Стадия | Лист | Листов |
|---|---|---|
| Р | 24 | |

РКм1, РКм2
Балки Бм8, Бм10-Бм12
Схемы армирования

Госстрой СССР
ГПИ Ленинградский
ВОДОКАНАЛПРОЕКТ

Инв № подл | Подпись и дата | Взам инв №

Формат А2

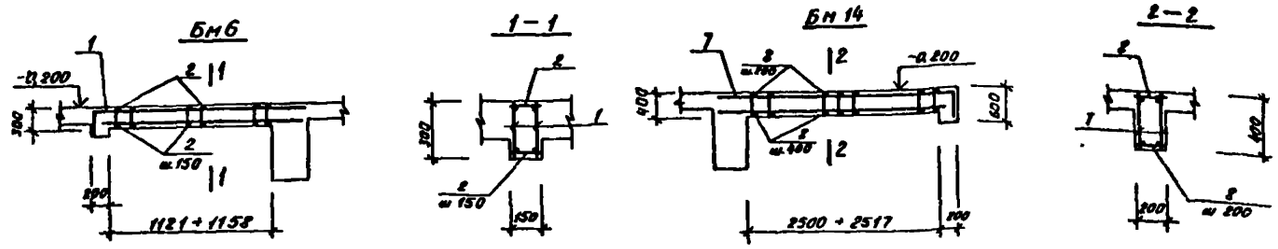


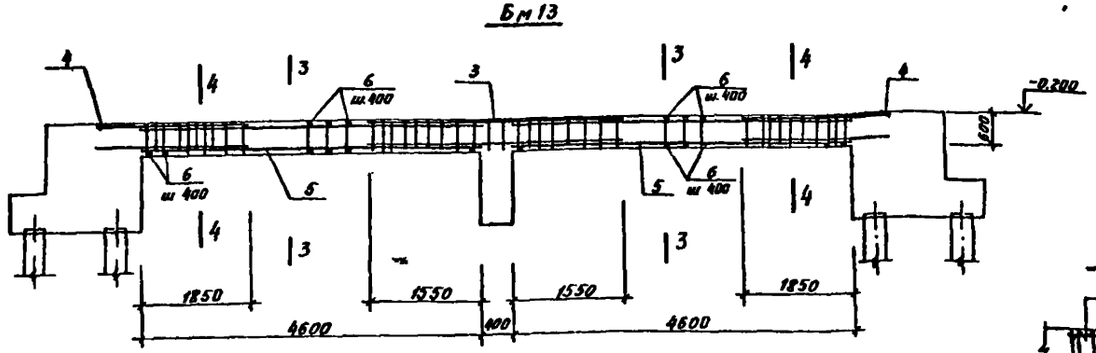


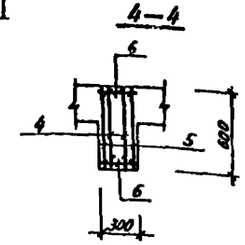


| Марка балки | $l_p$, мм | q т/м |
|---|---|---|
| Бм 6 | 1200 | 3,0 |
| Бм 13 | 4850 | 3,2 |
| Бм 14 | 2700 | 4,1 |
| Бм 17 | 4050 | 3,5 |

Расчетная схема для балок Бм6, Бм14, Бм17

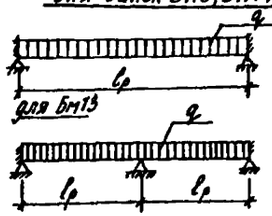


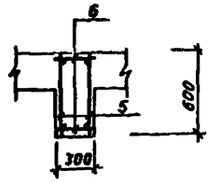


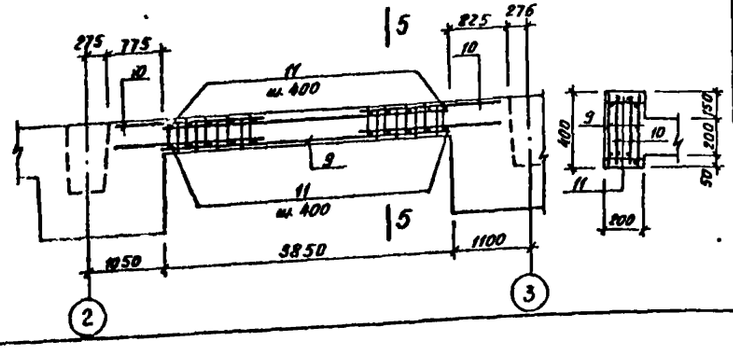


Ведомость расхода стали на элемент, кг

| Марка элемента | Изделия арматурные | | | | | | | | | | |
|---|---|---|---|---|---|---|---|---|---|---|---|
| | Арматура класса | | | | | | | | | | Всего |
| | А-I | | | А-III | | | | | | | |
| | ГОСТ 5781-82* | | | ГОСТ 5781-82* | | | | | | | |
| | ф8 | ф10 | Итого | ф10 | ф12 | ф16 | ф18 | ф22 | | Итого | |
| Бм6 | 2,0 | | 2,0 | | 6,4 | | | | | 6,4 | 8,4 |
| Бм 13 | 36,2 | | 36,2 | 19,8 | | | 34,0 | 54,8 | | 108,6 | 144,8 |
| Бм 14 | 6,2 | | 6,2 | | 6,0 | 9,4 | | | | 15,4 | 21,6 |
| Бм 17 | 5,2 | — | 5,2 | 6,8 | | 12,8 | | 23,0 | | 44,6 | 49,8 |

Спецификация к балкам Бм6, Бм13, Бм14, Бм17

| Форм. | Зона | Поз. | Обозначение | Наименование | Кол. | Примеч. |
|---|---|---|---|---|---|---|
| | | | | Балка Бм6 | | |
| | | | | Сборочные единицы | | |
| А4 | | 1 | ТП901-1-97 88-КЖИ1 С25 | Сетка арматурная С25 | 2 | 4,2 кг |
| | | | | Детали | | |
| Б4 | | 2 | | А-I 8, ГОСТ 5781 82* ℓ=140 | 16 | 0,06 кг |
| | | | | Материал | | |
| | | | | Бетон В15, F50 W4 | | 0,052 м³ |
| | | | | Балка Бм13 | | |
| | | | | Сборочные единицы | | |
| А4 | | 3 | ТП901-1-97 88-КЖИ1-С27 | Сетка арматурная С27 | 2 | 14,5 кг |
| А4 | | 4 | -КЖИ1-С28 | То же С28 | 4 | 8,3 кг |
| А4 | | 5 | -КЖИ1-С29 | — " — С29 | 4 | 21,6 кг |
| | | | | Детали | | |
| Б4 | | 6 | | А-I 10 ГОСТ 5781-82* ℓ=290 | 46 | 0,18 кг |
| | | | | Материал | | |
| | | | | Бетон В15, F50 W4 | | 1,7 м³ |
| | | | | Балка Бм14 | | |
| | | | | Сборочные единицы | | |
| А4 | | 7 | ТП901-1-97 88-КЖИ1-С26 | Сетка арматурная С26 | 2 | 9,7 кг |
| | | | | Детали | | |
| Б4 | | 8 | | А I-8 ГОСТ 5781-82* ℓ=190 | 14 | 0,08 кг |
| | | | | Материал | | |
| | | | | Бетон В15 F50, W4 | | 0,21 м³ |
| | | | | Балка Бм 17 | | |
| | | | | Сборочные единицы | | |
| А4 | | 9 | ТП901-1-97 88-КЖИ1-С24 | Сетка арматурная С24 | 2 | 16,5 кг |
| А4 | | 10 | -КЖИ1-С23 | То же С23 | 4 | 5,2 кг |
| | | | | Детали | | |
| Б4 | | 11 | | А I 8 ГОСТ 5781 82* ℓ=190 | 20 | 0,08 кг |
| | | | | Материал | | |
| | | | | Бетон В15, F50, W4 | | 0,31 м³ |

1 Данный лист рассматривать совместно с л 3,4
2 Толщина защитного слоя для рабочей арматуры балок 20 мм, 25 мм.

ТП901-1-97 88-КЖ1

| | | | |
|---|---|---|---|
| Провер | Шабалина | | |
| Разраб | Котова | | |
| Вед инж | Андреева | | |
| Рук гр | Поваляева | | |
| Н контр | Жило | | 01.88 |
| Гл спец | Ханин | | |
| Нач отд | Градобойнова | | |

Привязан

Инв №

Водозаборные сооружения производительностью от 0,5 до 1,0 м³/с для амплитуды колебания уровня воды м

| Стадия | Лист | Листов |
|---|---|---|
| Р | 25 | |

РКм1, РКм2
Балки Бм6, Бм13, Бм14, Бм17
Схемы армирования

Гастрой СССР
ГПИ Ленинградский
ВОДОКАНАЛПРОЕКТ

Формат А2

54-02

ТП901-1-97 88 Альбом II

Инв № подл. | Подпись и дата | Взам. инв. №

## Схема расположения ростверков и фундаментных балок.

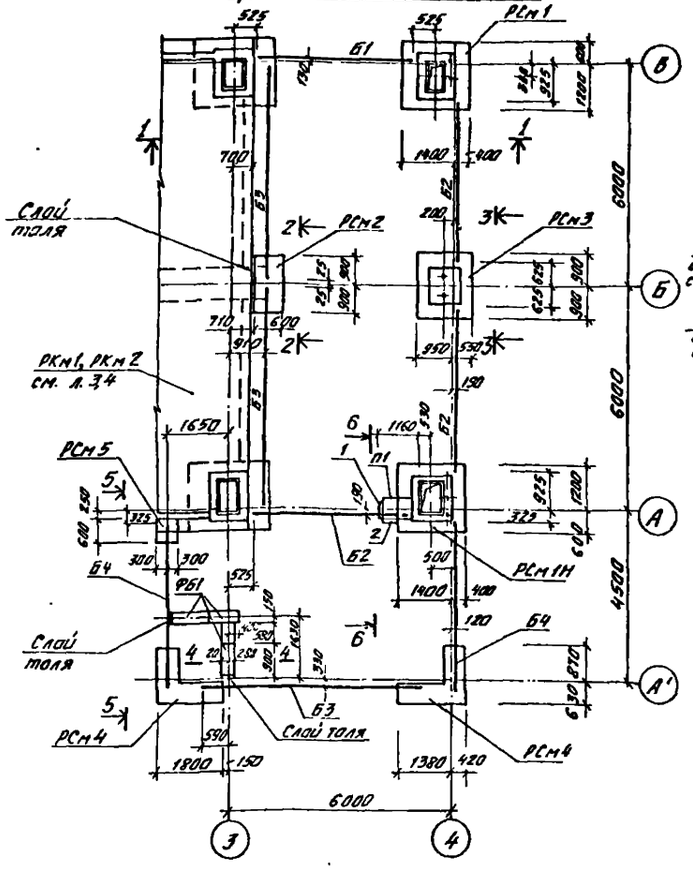


## Схема расположения свай

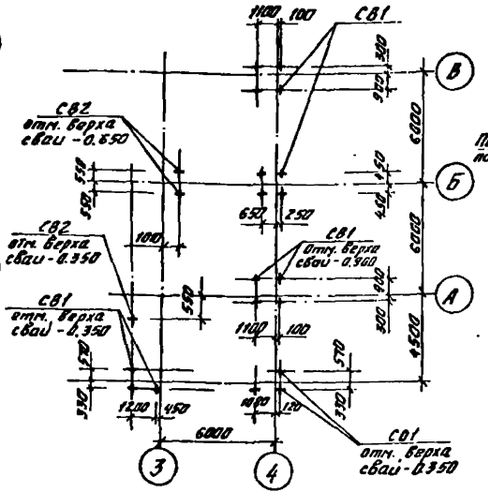


## 4-4

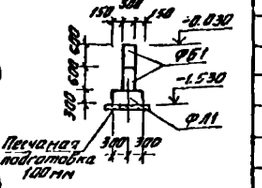


## Схемы расположения фундаментных блоков

на отм. -1.290

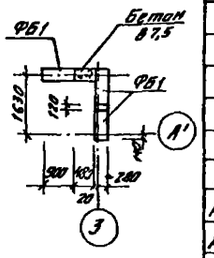


на отм. -1.530

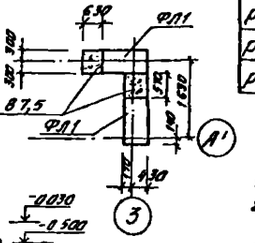


## 2-2

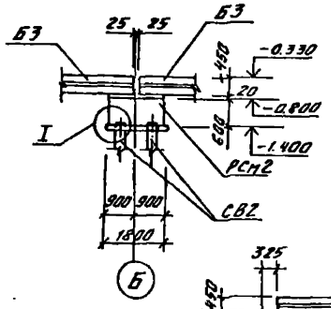


## 5-5

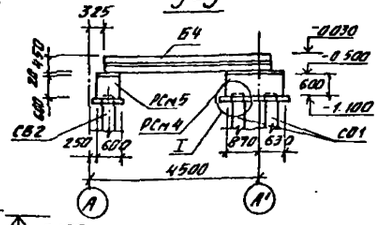


## 3-3

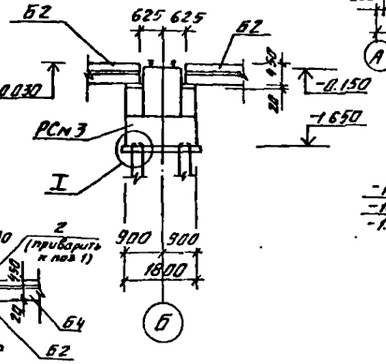


## 1-1

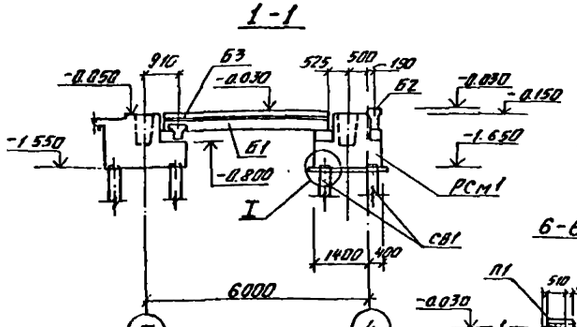


## 6-6

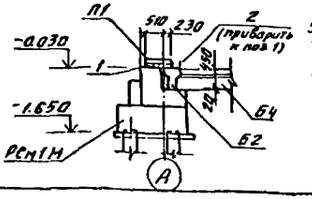


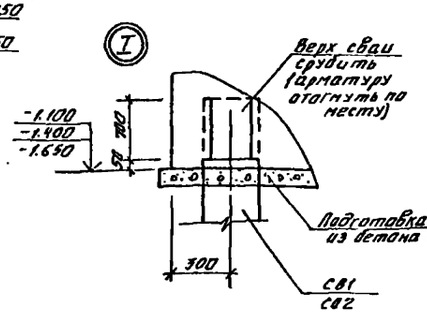


## Спецификация к схеме расположения ростверков. фундаментных балок, свай.

| Марка, поз. | Обозначение | Наименование | Кол. | Масса ед. кг | Примечание |
|---|---|---|---|---|---|
| | | Сборные ж.б. изделия | | | |
| | | Фундаментные балки | | | |
| Б1 | 1.415-1. Вып. 1 | ФБС-4 | 1 | 1200 | |
| Б2 | 1.415-1 Вып. 1 | ФБС-14 | 3 | 1300 | |
| Б3 | 1.415-1 Вып. 1 | ФБС-11 | 3 | 1800 | |
| Б4 | 1.415-1 Вып. 1 | ФБС-31 | 2 | 1600 | |
| | | Сваи | | | |
| СВ1 | ГОСТ 19804.1-79* | С30-30 | 18 | 2050 | |
| СВ2 | ГОСТ 19804.1-79* | С16-35 | 3 | 6450 | |
| ФБ1 | ГОСТ 13579-78 | Блок ФБС 9.3.6-Т | 6 | 350 | |
| ФА1 | ГОСТ 13580-85 | Плита ФЛ6.12-4 | 2 | 450 | |
| П1 | 3.006.1-2/82 В1-2 | Плита П7д-3б | 1 | 150 | |
| 1 | ГОСТ 8509-86 | L 90×7; c=900 | 1 | 8,70 | |
| 2 | ГОСТ 8509-86 | L 50×5; c=500 | 1 | 1,90 | |
| | | Монолитные ж.б. | | | |
| | | изделия | | | |
| | | Ростверки | | | |
| РСм1 | лист 28 | РСм1 | 1 | | |
| РСм1Н | лист 28 | РСм1Н | 1 | | |
| РСм2 | лист 28 | РСм2 | 1 | | |
| РСм3 | лист 29 | РСм3 | 1 | | |
| РСм4 | лист 29 | РСм4 | 1 | | |
| РСм4Н | лист 29 | РСм4Н | 1 | | |
| РСм5 | лист 29 | РСм5 | 1 | | |

1. Общие примечания смотреть лист 1.
2. Монтаж блоков вести на цементном растворе М50 с перевязкой швов.
3. Расчётная нагрузка на сваю $N_{св}$ = 25,0 т.

| Схема | Нагрузки | Mx тм | N т | Qx/Qy т |
|---|---|---|---|---|
| N Mx Qx Qy | Нормативные | 8,19 | 45,68 | 2,3/0,55 |
| | Расчетные | 9,00 | 50,25 | 2,5/0,6 |

Привязан

инв. №

ТП 901-1-97.88-КЖ1

| | | | | | | | |
|---|---|---|---|---|---|---|---|
| Провер. | Андреева | | 05.88 | Бесподсборные сооружения подземного назначения для смешанного движения с/х для амплитуды колебания уровня воды 1,00м. Схема расположения ростверков, фундаментных балок, свай (вариант с котельной). | Стадия | Лист | Листов |
| Разраб. | Котова | | 05.88 | | Р | 26 | |
| Вед.инж. | Андреева | | 05.88 | | | | |
| Рук.гр. | Побелянский | | 05.88 | | | | |
| Н.контр. | Хило | | 05.88 | | Госстрой СССР ГПИ Ленинградский Водоканалпроект | | |
| Гл.спец. | Хамин | | 05.88 | | | | |
| Нач.отд. | Гродзинский | | 05.88 | | | | |

Тех. Машкова



Инв. № подл. | Подпись и дата | Взам. инв. №

## Схема расположения ростверков и фундаментных балок

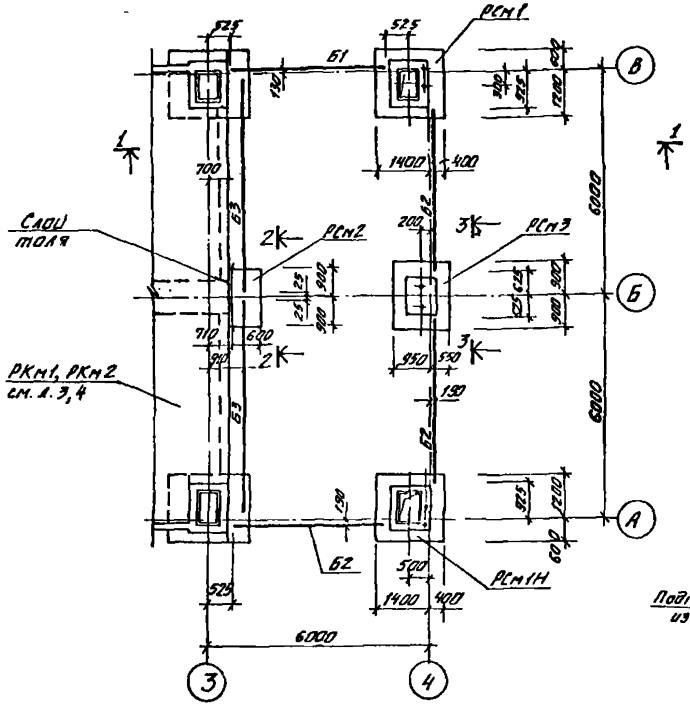


## 1-1

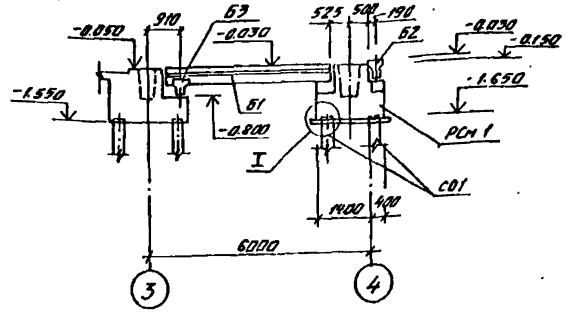


## 2-2

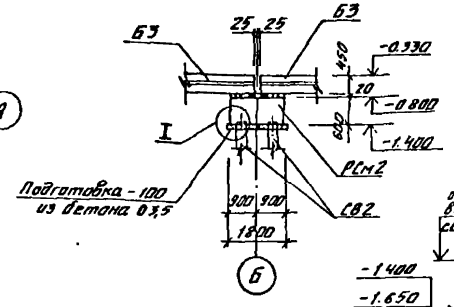


## I

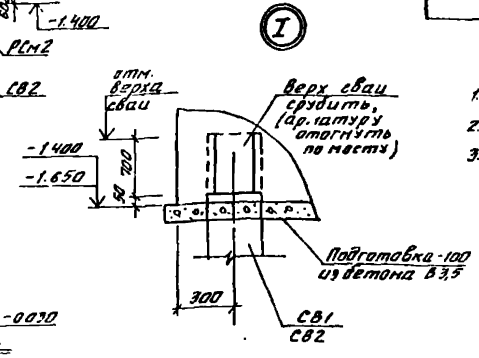


## 3-3

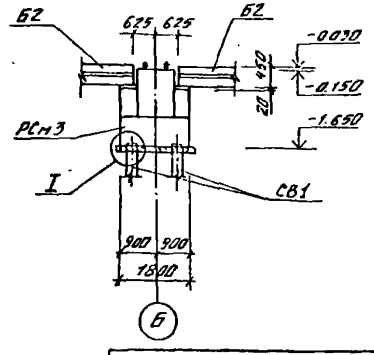


## Схема расположения свай

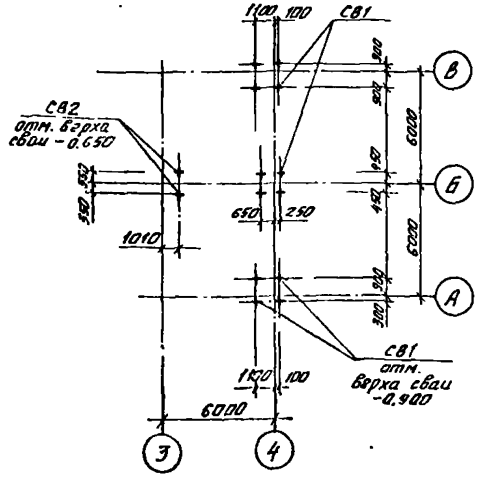


## Спецификация к схеме расположения ростверков, фундаментных балок, свай.

| Марка, поз. | Обозначение | Наименование | Кол. | Масса ед., кг | Примечание |
|---|---|---|---|---|---|
| | | Сборные ж.б. изделия | | | |
| | | Фундаментные балки | | | |
| Б1 | 1.415-1 Вып. 1 | ФБ6-4 | 1 | 1200 | |
| Б2 | 1.415-1 Вып. 1 | ФБ6-14 | 3 | 1300 | |
| Б3 | 1.415-1 Вып. 1 | ФБ6-11 | 2 | 1880 | |
| | | | | | |
| | | Сваи | | | |
| С81 | ГОСТ 19804.1-79* | С9-30 | 12 | 2060 | |
| С82 | ГОСТ 19804.1-79* | С16-35 | 2 | 6450 | |
| | | Монолитные ж.б. изделия | | | |
| | | Ростверки | | | |
| Рсм1 | лист 28 | Рсм1 | 1 | | |
| Рсм1Н | лист 28 | Рсм1Н | 1 | | |
| Рсм2 | лист 28 | Рсм2 | 1 | | |
| Рсм3 | лист 29 | Рсм3 | 1 | | |

1. Общие примечания смотреть лист 1
2. Расчетная нагрузка на сваю $N_{cв} = 250$ т.
3. Столбики под фундаментные балки выполнить в одной опалубке с ростверками.

## Нагрузки на фундамент

| Схема | Нагрузки | $M_x$ тм | $N$ т | $Q_x/Q_y$ т |
|---|---|---|---|---|
| N, Mк, Qx, Qy | Нормативные | 8,19 | 45,68 | 2,3 / 0,55 |
| | Расчетные | 9,00 | 50,25 | 2,5 / 0,6 |

Привязан

Инв. №

| | | | | |
|---|---|---|---|---|
| Гл. инж. | Ковальчук | | 03.88 | |
| Гл. спец. | Ханин | | 03.88 | |
| Нач. отд. | Гольдштейн | | 03.88 | |

ТП 901-1-97.88-КЖ1

| | | | | | | | |
|---|---|---|---|---|---|---|---|
| Разраб. | Андреева | | 03.88 | Водозаборные сооружения производительностью от 0,5 до 1,0 м³/с для амплитуды колебания уровня воды 7 м | Стадия | Лист | Листов |
| Разраб. | Катова | | 03.88 | | Р | 27 | |
| Гл. инж. | Андреева | | 03.88 | | | | |
| Рук. гр. | Подалаева | | 03.88 | | | | |
| Н. контр. | Жило | | 03.88 | Схемы расположения ростверков, фундаментных балок, свай (вариант с тепловыми сетями) | Госстрой СССР ГПИ Ленинградский Водоканалпроект | | |

Инв. № подл. | Подп. и дата | Взам. инв. №

Кол. Машкова

СФ 934-02 Формат А4

ТП901-1-97.88 Альбом II

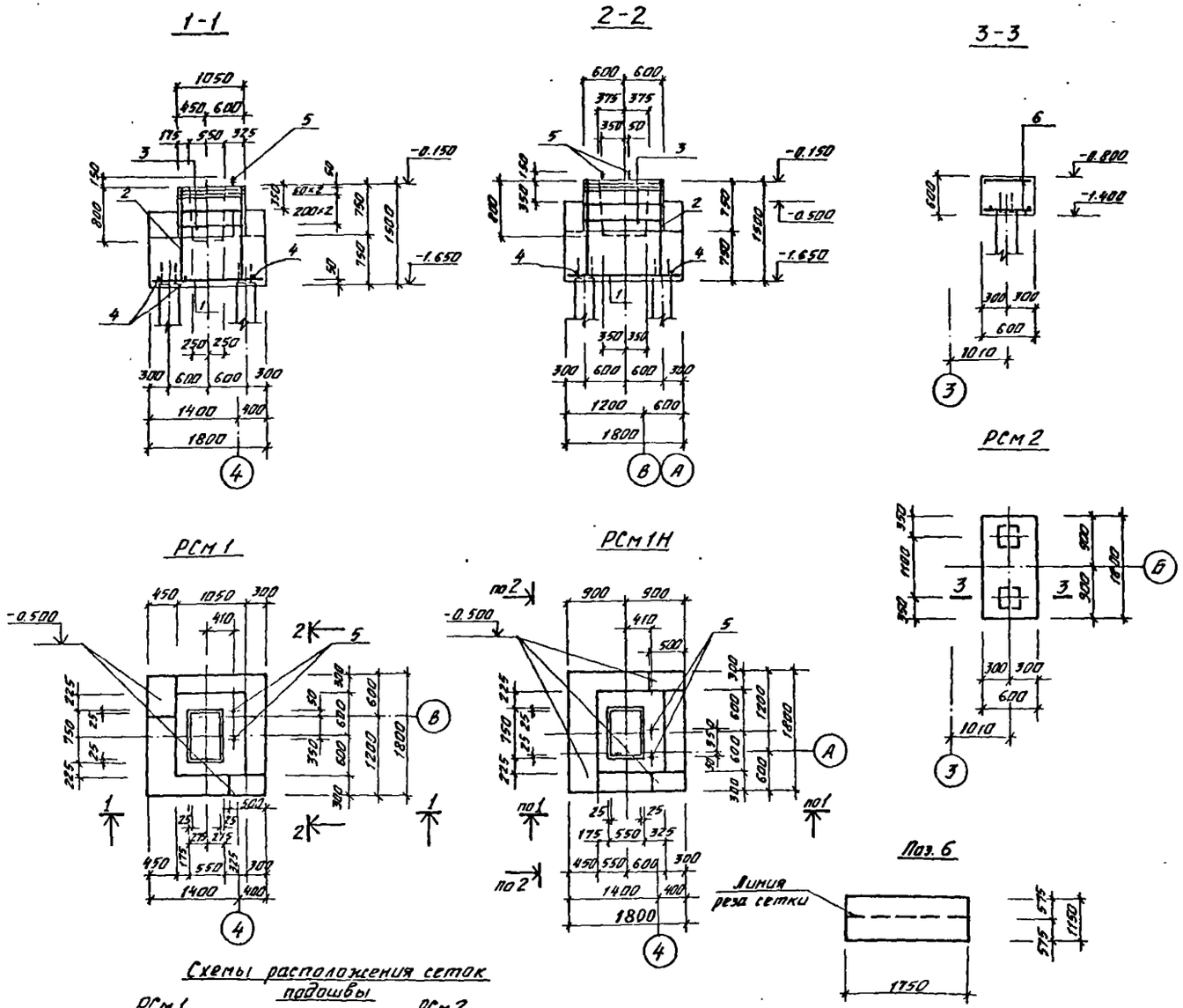


Схемы расположения сеток подошвы

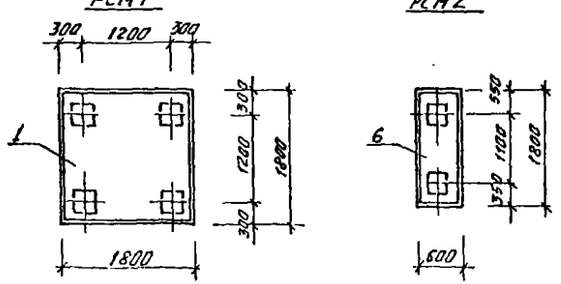


## Спецификация к ростверкам.

| Формат | Зона | Поз. | Обозначение | Наименование | Кол. | Примечание |
|---|---|---|---|---|---|---|
| | | | | РСм1, РСм1Н | | |
| | | | | Сборочные единицы | | |
| | | | | Сетка арматурная ГОСТ 23279-85 | | |
| | | 1 | | 2С $\frac{12А III}{12А III}$ 175×175 $\frac{75}{75}$ | 1 | 28,0 кг |
| | | 2 | 1.411.1-1/84. В. 2 | Каркас пространственный КПС5-8 | 1 | 36,0 кг |
| | | 3 | 1.411.1-1/84 В. 2 | Сетка арматурная СС5-8 | 5 | 3,4 кг |
| | | | | Детали | | |
| | | 4 | | А-III-12 ГОСТ 5781-82* ℓ=120 | 5 | 0,11 кг |
| | | | | Изделие закладное | | |
| | | 5 | ГОСТ 24379.1-80 | Болт 11М24×1600 | 2 | 5,93 кг |
| | | | | Материал | | |
| | | | | Бетон В15, F50 | м³ 3,2 | |
| | | | | | | |
| | | | | РСм2 | | |
| | | | | Сборочные единицы | | |
| | | | | Сетка арматурная ГОСТ 23279-85 | | |
| | | 6 | | 2С $\frac{16А II}{16А II}$ 115×175 $\frac{75}{75}$ | 1 | 33,8 кг |
| | | | | | | |
| | | | | Материал | | |
| | | | | Бетон В15, F50 | м³ 0,6 | |

## Ведомость расхода стали на элемент, кг

| Марка элемента | Изделия арматурные | | | | | | | Изделия закладные | Всего |
|---|---|---|---|---|---|---|---|---|---|
| | Арматура классо | | | | | | | Болты марки | |
| | А III | | | | А II | | | ВСт3сп2 | |
| | ГОСТ 5781-82* | | | | ГОСТ 5781-82* | | | 24379.1-80 | |
| | Ф8 | 12 | 16 | Итого | Ф16 | | Итого | М24 | |
| РСм1, РСм1Н | 20,6 | 38,6 | 22,4 | 81,6 | — | | | 11,9 | 93,5 |
| РСм2 | — | — | — | — | 33,8 | | 33,8 | — | 33,8 |

1. Схему расположения ростверков см л.л 26, 27
2. До установки в опалубку поз. 6 разрезать пополам
3. Столбики под фундаментные балки выполнить в одной опалубке с ростверками.
4. Арматурные стержни поз. 4 приварить к сеткам пространственным каркасом и выпускам арматуры из свай.
5. Болты поз. 5 приварить к сетке подошвы поз. 1

| | | | | | | | | |
|---|---|---|---|---|---|---|---|---|
| | | | | ТП901-1-97.88-КЖ1 | | | | |
| Привязан | Провер | Андреева | | 03.88 | Водозаборные сооружения производительностью от 0,5 до 1,0 м³/с для амплитуды колебания уровня воды 10 ом | Стадия | Лист | Листов |
| | Разраб | Котова | | 03.88 | | Р | 28 | |
| | Вед. инж | Андреева | | 03.88 | | | | |
| | Рук гр. | Поволяев | | 03.88 | | | | |
| | Н контр | Жило | | 03.88 | Ростверки РСм1, РСм1Н, РСм2. Схемы армирования. | Госстрой СССР ГПИ Ленинградский Водоканалпроект | | |
| | Гл спец | Ханин | | 03.88 | | | | |
| Инв. № | Нач отд | Градобойн | | 03.88 | | | | |

Инв. № подл. | Подпись и дата

## Спецификация к ростверкам

| Формат | Зона | Поз. | Обозначение | Наименование | Кол. | Примечание |
|---|---|---|---|---|---|---|
| | | | | **РСм 3** | | |
| | | | | Сборочные единицы | | |
| | | | | Сетка арматурная ГОСТ 23279-85 | | |
| | | 1 | | 2С 12АII/12АIII 145×175 2.5/7.5 | 1 | 24,0 кг |
| | | 2 | | 4С 10АIII-100/10АIII-100 × 85×85 | 2 | 5,3 кг |
| | | | | Детали | | |
| 64 | | 3 | | А-II-12 ГОСТ 5781-82* ℓ=120 | 2 | 0,11 кг |
| | | | | Изделие закладное | | |
| | | 4 | ГОСТ 24379.1-80 | Болт 1.1М24×1600 | 2 | 5,93 кг |
| | | | | Материал | | |
| | | | | Бетон В15, F50 | 2,8 м³ | |
| | | | | **РСм4 ; РСм4Н** | | |
| | | | | Сборочные единицы | | |
| | | | | Сетка арматурная ГОСТ 23279-85 | | |
| | | 5 | | 2С 16АII/16АII 115×145 2.5/7.5 | 1 | 28,7 кг |
| | | 6 | | 2С 16АII/16АII 115×175 7.5/7.5 | 1 | 33,8 кг |
| | | | | Материал | | |
| | | | | Бетон В15, F50 | 0,9 м³ | |
| | | | | **РСм 5** | | |
| | | | | Детали | | |
| 64 | | 7 | | А-II-16 ГОСТ 5781-82* ℓ=590 | 6 | 0,8 кг |
| | | | | Материал | | |
| | | | | Бетон В15, F50 | 0,2 м³ | |

## Ведомость расхода стали на элемент, кг

| Марка элемента | Изделия арматурные | | | | | | Изделия закладные | | Всего |
|---|---|---|---|---|---|---|---|---|---|
| | Арматура класса | | | | | | Болты марки | | |
| | AII | | | AIII | | | 8Сп2сп2 | | |
| | ГОСТ 5781-82* | | | ГОСТ 5781-82* | | | 24379.1-80 | | |
| | Ф16 | | Итого | 10 | 12 | Итого | М24 | | |
| РСм 3 | — | | — | 10,5 | 24,3 | 34,8 | 11,9 | | 46,7 |
| РСм4, РСм4Н | 62,5 | | 62,5 | — | — | — | — | | 62,5 |
| РСм 5 | 4,8 | | 4,8 | — | — | — | — | | 4,8 |

1. Схему расположения ростверков смотреть л.л. 26,27.
2. До установки в опалубку поз. 5,6 разрезать пополам.
3. Арматурные стержни поз 3 приварить к сеткам подошвы пространственным каркасом и выпуском арматуры из сваи.
4. Болты поз. 4 приварить к сетке подошвы поз. 1.

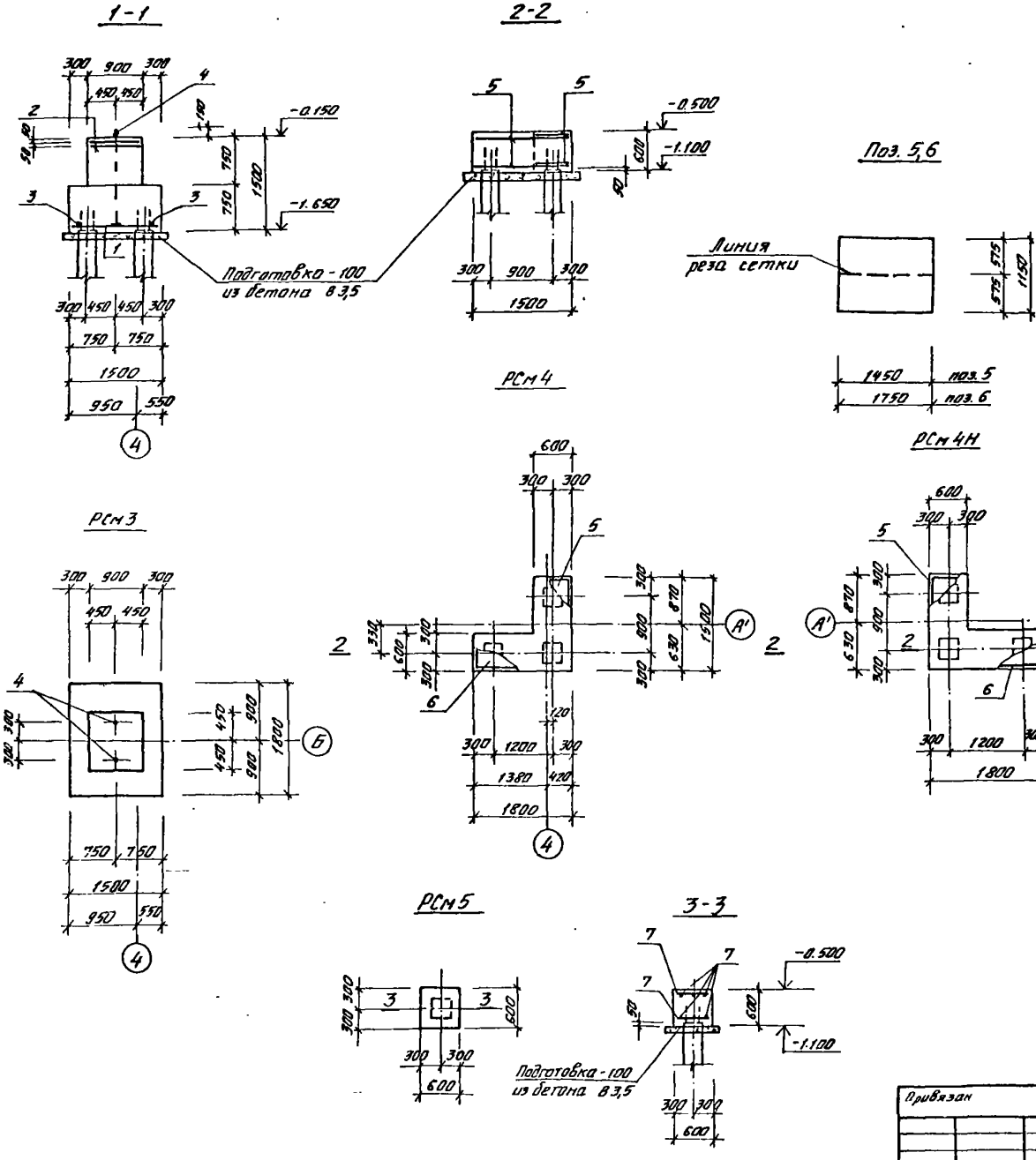


| | | | | | |
|---|---|---|---|---|---|
| | | | | ТП 901-1-97.88-КЖ1 | |
| Провер. | Андреева | | 05.88 | | |
| Разраб. | Котова | | 05.88 | Водозаборные сооружения производительностью от 0,5 со 1,0 м³/с. для аридных районов с температурой воздуха до 40°С. | Стадия: Р; Лист: 29; Листов: |
| Гл. инж. | Андреева | | 05.88 | | |
| Рук. гр. | Соляева | | 05.88 | | |
| Н. контр. | Ахила | | | Ростверки РСм 3, РСм 4, РСм 4Н, РСм 5 | Госстрой СССР ГПИ Ленинградский Водоканалпроект |
| Гл. спец. | Хатин | | 05.88 | | |
| Нач. отд. | Самойленко | | 05.88 | Схемы армирования. | |

Привязан

Инв. №

Инв. № подл. | Подпись и дата | Взам. инв. №

ТП901-1-97.88 Альбом II

## Схема расположения колонн и балок кровли

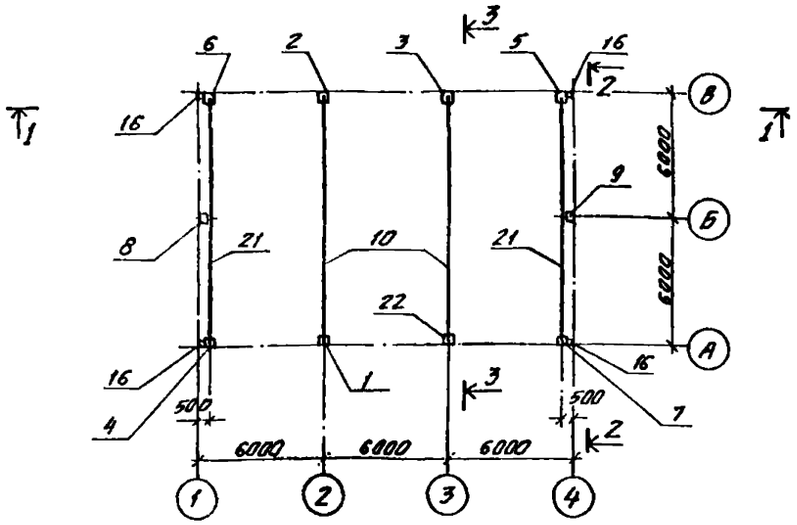

## Схема расположения подкрановых балок и связей

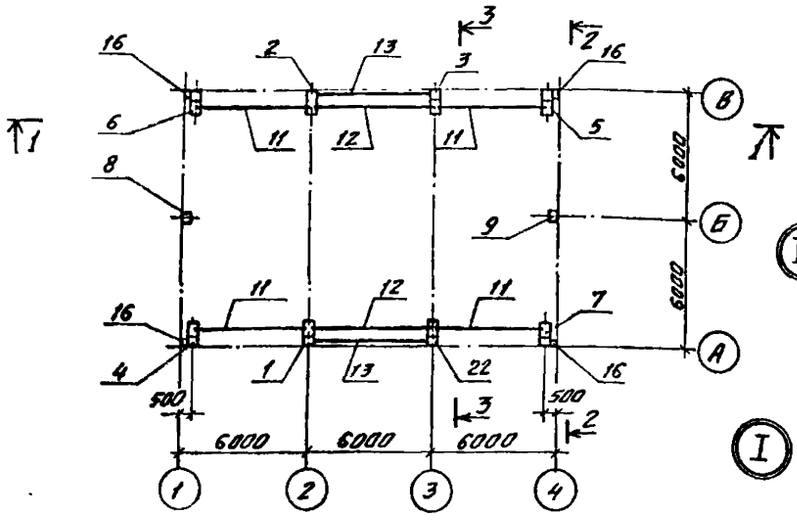

## 1-1

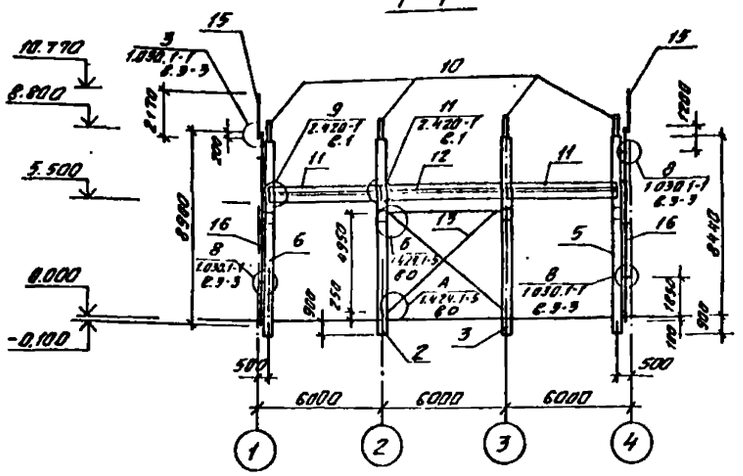

## 2-2

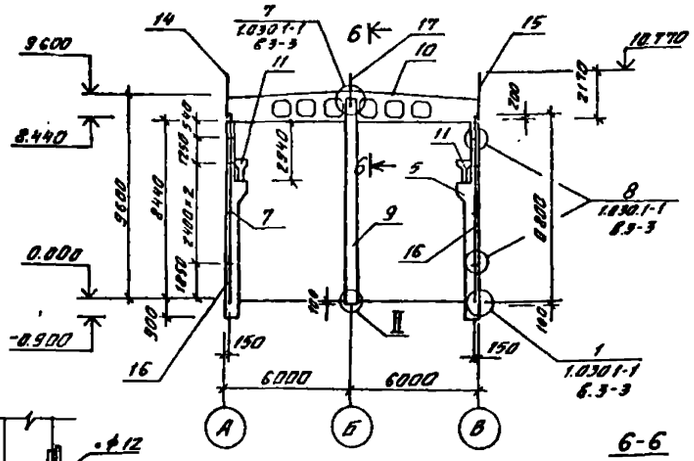

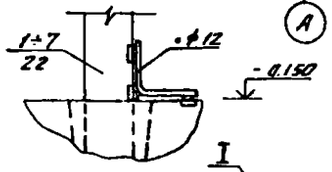

## 3-3

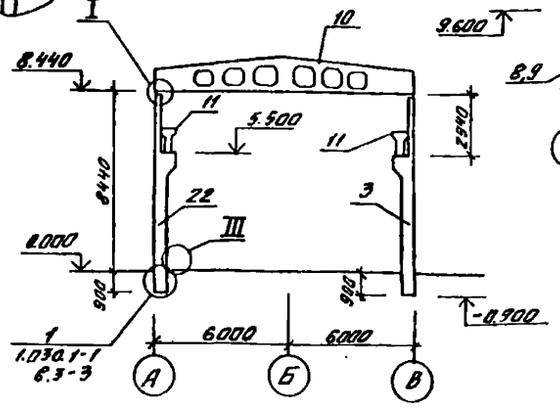

## 6-6

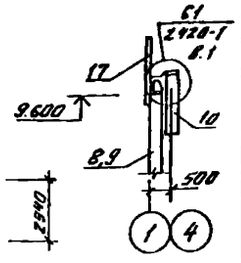

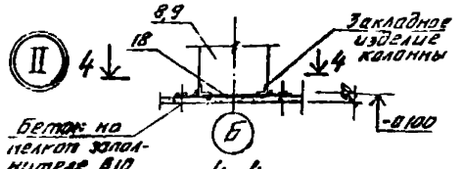

## 4-4

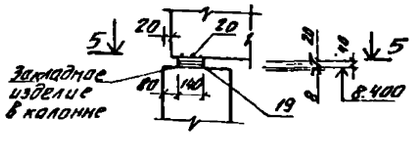

## 5-5

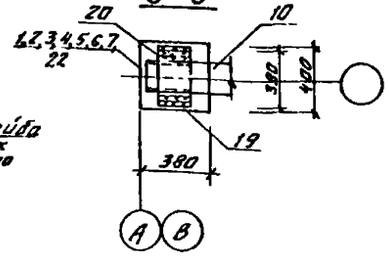

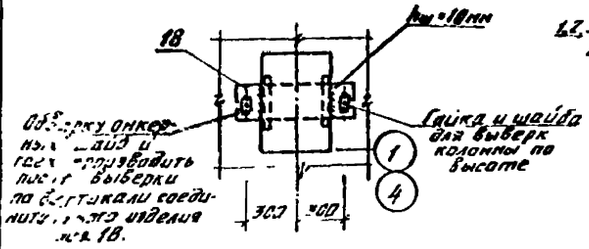

Спецификация к схемам расположения колонн, балок кровли, подкрановых балок и связей.

| Марка, поз. | Обозначение | Наименование | Кол. | Масса ед кг | Примечание |
|---|---|---|---|---|---|
| | | Колонны | | | |
| 1 | ТП901-1-97.88-КЖИ1-1К84-4-1 | 1К84-4-1 | 1 | 5200 | |
| 2 | -КЖИ1-1К84-4-2 | 1К84-4-2 | 1 | 5200 | |
| 3 | -КЖИ1-1К84-4-3 | 1К84-4-3 | 1 | 5200 | |
| 4 | -КЖИ1-1К84-4-4 | 1К84-4-4 | 1 | 5200 | |
| 5 | -КЖИ1-1К84-4-5 | 1К84-4-5 | 1 | 5200 | |
| 6 | -КЖИ1-1К84-4-6 | 1К84-4-6 | 1 | 5200 | |
| 7 | -КЖИ1-1К84-4-7 | 1К84-4-7 | 1 | 5200 | |
| 8 | -КЖИ1-7КФ97-1-1 | 7КФ97-1-1 | 1 | 3600 | |
| 9 | -КЖИ1-7КФ97-1-2 | 7КФ97-1-2 | 1 | 3600 | |
| 22 | -КЖИ1-1К84-4-8 | 1К84-4-8 | 1 | 5200 | |
| | | Балки | | | |
| 10 | -КЖИ1-1БДР12-1АIVт-1 | 1БДР12-1АIVт-1 | 2 | 4700 | |
| 21 | -КЖИ1-1БДР12-1АIVт-2 | 1БДР12-1АIVт-2 | 2 | 4700 | |
| | | Подкрановые балки | | | |
| 11 | 1.426.1-4 в.1 | БК6-1АIVК | 4 | 3500 | |
| 12 | 1.426.1-4 в.1 | БК6-1АIVС | 2 | 3500 | |
| | | Стальные изделия | | | |
| 13 | 1.424.1-5 в.6 | Связь ВС2 | 2 | 580 | |
| 14 | 1.030.1-1.4-1-020 | Насадка фахверка НУ3 | 2 | 43,0 | |
| 15 | 1.030.1-1.4-1-020 | Насадка фахверка НУ4 | 2 | 43,0 | |
| 16 | 1.030.1-1.4-2-10 | Стойка фахверка СФ9 | 4 | 461,9 | |
| 17 | 1.030.1-1.4-1-010 | Насадка торцевого фахверка НФ4 | 2 | 35,2 | |
| 18 | ТП901-1-97.88-КЖИ1-МС1 | Изделие соедин. МС1 | 2 | 23,6 | |
| 19 | ГОСТ 103-76* | -140×20 ℓ=350 | 8 | 7,7 | |
| 20 | ГОСТ 103-76* | -140×20 ℓ=300 | 8 | 6,6 | |
| | 1.400-7 | ММ-3 | 12 | 2,8 | |
| | 1.030.1-1.4-1-240 | Т24 | 32 | 1,1 | |
| | 1.400-7 | ММ-8 | 2 | 3,6 | |
| | 1.400-7 | ММ-23 | 2 | 4,2 | |
| | 1.400-7 | ММ-24 | 2 | 4,2 | |

Общие примечания смотреть лист 1

| | | | | | | | |
|---|---|---|---|---|---|---|---|
| | | | | ТП901-1-97.88-КЖ1. | | | |
| Разраб. | Костылева | | 03.88 | | | | |
| Провер | Андреева | | 03.88 | Водозаборные сооружения производительностью от 0,5 до 1,0 м³/с для амплитуды колебания уровня воды 1,0 м | Стадия | Лист | Листов |
| Вед. инж. | Андреева | | 03.88 | | Р | 30 | |
| Рук. гр. | Поваляев | | 03.88 | | | | |
| Нормок | Жило | | 03.88 | Схема расположения колонн, балок кровли, подкрановых балок и связей | Госстрой СССР ГПИ Ленинградский водоканалпроект | | |
| Гл. спец. | Канин | | 03.88 | | | | |
| Нач. отд. | Градобойнов | | 03.88 | | | | |

Привязан

инв №

Инв № подл. | Подпись и дата | Взам. инв. №

ТП901-1-9788 Альбом II

Схема расположения плит покрытия
(Вариант с тепловыми сетями)

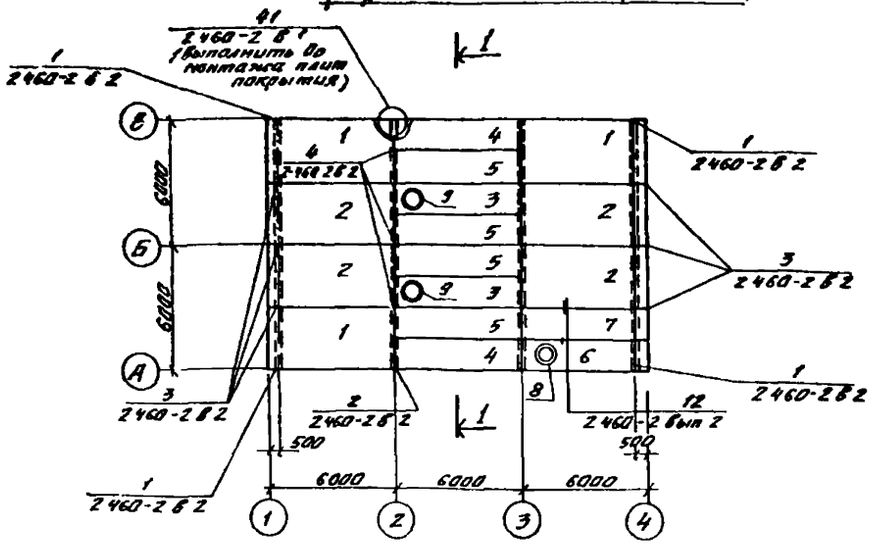


Схема расположения опорных подушек
(Вариант с котельной)

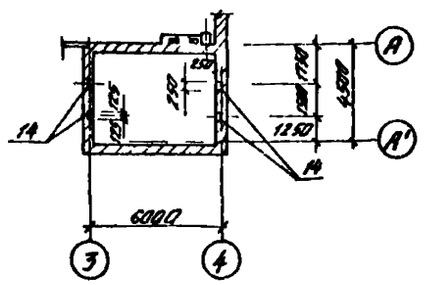


1-1

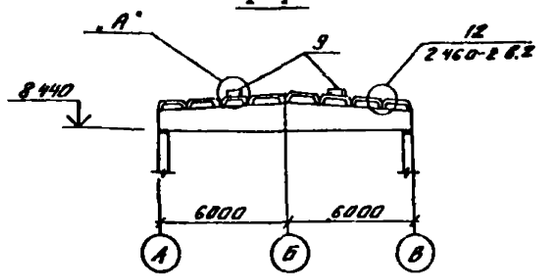


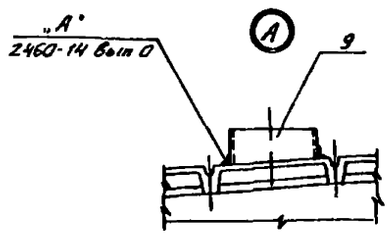


Схема расположения плит покрытия
(Вариант с котельной)

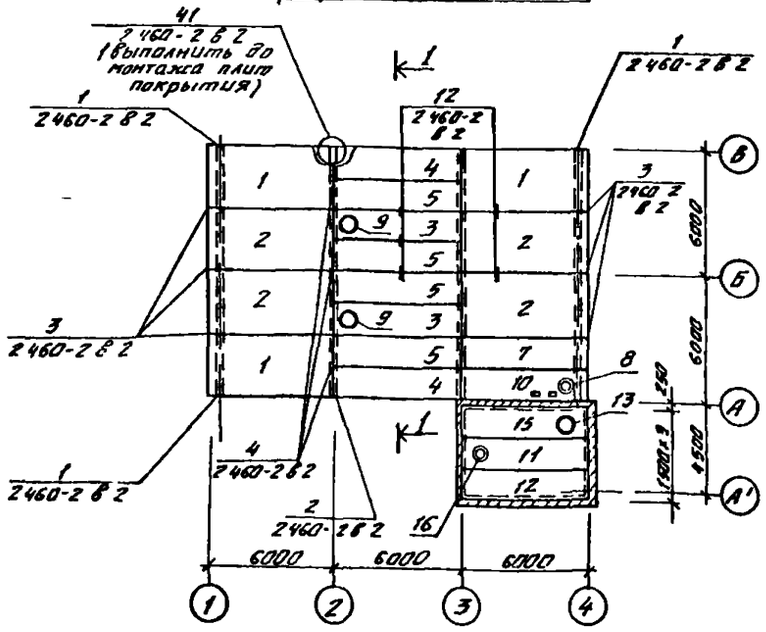


1. Общие примечания смотреть лист 1

Спецификация к схемам расположения плит покрытия

| Марка, поз | Обозначение | Наименование | Кол | Масса ед кг | Примечание |
|---|---|---|---|---|---|
| | | Вариант с тепловыми сетями | | | |
| | | Плиты покрытия | | | |
| 1 | 1465 1-10/82 вып 1 | 1ПГ-1АтIVт М8,М9 50ППН-40П | 3 | 2820 | |
| 2 | 1465 1-10/82 вып 1 | 1ПГ 1АтIVт-М9 50ППН 40П | 4 | 2820 | |
| 3 | 1465 1 10/82 вып 1 | 2ПВ6-3АIVт-10-50ППН-40П | 2 | 1900 | |
| 4 | ТП901 1-9788 КЖИ1 2ПГ6 3АIVт 1 50ППН-40П | 2ПГ6 3АIVт 1-50ППН-40П | 2 | 1600 | |
| 5 | 1465 1-10/82 вып 1 | 2ПГ6 3АIVт 50ППН 40П | 4 | 1600 | |
| 6 | ТП901 1 9788 КЖИ1 2ПВ6 3АIVт 4 1 50ППН 40П | 2ПВ6 3АIVт 4 1 50ППН 40П | 1 | 2100 | |
| 7 | КЖИ1 2ПГ6 3АIVт 2 50ППН-40П | 2ПГ6-3АIVт-2 50ППН-40П | 1 | 1600 | |
| 8 | 1494-24 вып 1 | Стакан СБ4Б-1 | 1 | 160 | |
| 9 | 1494-24 вып 1 | Стакан СБ10Б 1 | 2 | 280 | |
| | | Изделия соединительные | | | |
| | 1 400-7, л 18 | ММ50 | 8 | 1,8 | |
| | 1 400-7, л 18 | ММ51 | 2 | 1,4 | |
| | 1 400-7, л 17 | ММ48 | 4 | 1,1 | |
| | 2 460-14, в 0 | МС1 | 12 | 0,1 | |
| | | Вариант с котельной | | | |
| | | Плиты покрытия | | | |
| 1 | 1465 1-10/82 вып 1 | 1ПГ-1АтIVт-М0,М9 50ППН 40П | 3 | 2820 | |
| 2 | 1465 1-10/82 вып 1 | 1ПГ 1АтIVт-М9-50ППН-40П | 4 | 2820 | |
| 3 | 1465 1-10/82 вып 1 | 2ПВ6 3АIVт 10-50ППН-40П | 2 | 1900 | |
| 4 | ТП901 1 9788-КЖИ1 2ПГ6 3АIVт 1-50ППН 40П | 2ПГ6-3АIVт 1-50ППН 40П | 2 | 1600 | |
| 5 | 1465 1-10/82 вып 1 | 2ПГ6-3АIVт-50ППН-40П | 4 | 1600 | |
| 7 | ТП901 1 9788-КЖИ1 2ПГ6 3АIVт 2 50ППН 40П | 2ПГ6-3АIVт 2 50ППН 40П | 1 | 1600 | |
| 10 | КЖИ1 2ПВ6 5АIVт 4 1 50ППН 40П | 2ПВ6 5АIVт 4 1 50ППН 40П | 1 | 2100 | |
| 11 | 1465 1-10/82 вып 1 | 2ПВ6 5АIVт 4 50ППН 40П | 1 | 2000 | |
| 12 | 1465 1-10/82 вып 1 | 2ПГ6-5АIVт-50ППН-40П | 1 | 1600 | |
| 15 | 1465 1-10/82 вып 1 | 2ПВ6-5АIVт-7-50ППН-40П | 1 | 2100 | |
| 9 | 1491-24 в 1 | Стакан СБ10Б-1 | 2 | 280 | |
| 13 | 1491-24 в 1 | Стакан СБ7А-1 | 1 | 320 | |
| 14 | ТП901 1 9788-КЖИ1 ОП1 | Опорная подушка ОП1 | 4 | 218 | |
| 8 | 1491-24 в 1 | Стакан СБ4Б-1 | 1 | 160 | |
| 16 | 1491-24 в 1 | Стакан СБ4А-1 | 1 | 160 | |
| | | Изделия соединительные | | | |
| | 1 400-7 л 17 | ММ48 | 4 | 1,1 | |
| | 2 460-14 в 0 | МС1 | 20 | 0,1 | |
| | 1 400-7 л 18 | ММ50 | 8 | 1,0 | |
| | 1 400-7 л 18 | ММ50 | 2 | 1,4 | |

Согласовано

Инв № подл | Подпись и дата | Взам инв №

Привязан

Инв №

| | | | |
|---|---|---|---|
| Провер | Андреева | | 03.88 |
| Разраб | Костылева | | 03.88 |
| Вед инж | Андреева | | 03.88 |
| Рук гр | Поваляева | | 03.88 |
| Н контр | Жило | | 03.88 |
| Гл спец | Ханин | | 03.88 |
| Нач отд | Градобашнов | | 03.88 |

ТП901-1-9788-КЖ1

Водозаборные сооружения производительностью от 0,5 до 1,0 м³/с для амплитуды колебания уровня воды 10,0 м

Схемы расположения плит покрытия

| Стадия | Лист | Листов |
|---|---|---|
| Р | 31 | |

Госстрой СССР
ГПИ Ленинградский
Водоканалпроект

ТП 901-1-97.88 Альбом II

## Схема перекрытия на отм. 4.150

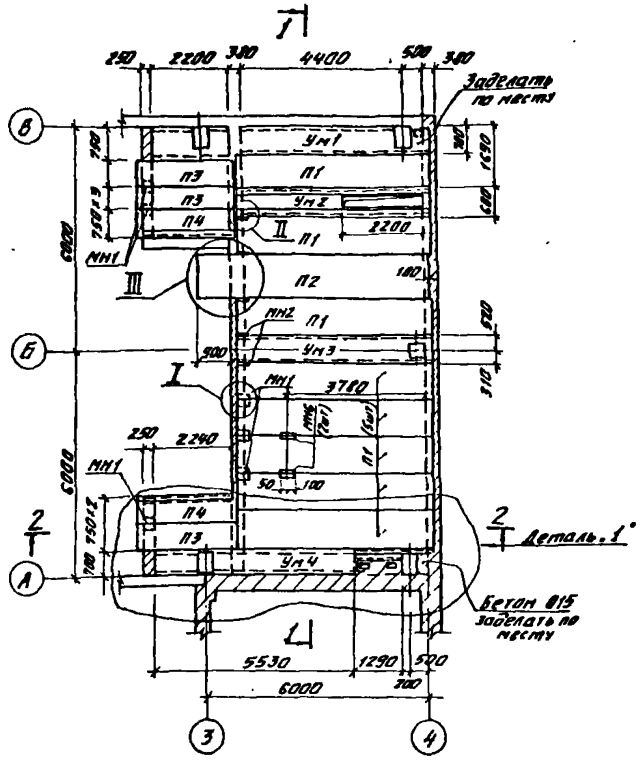


## Деталь „1"
(Вариант с тепловыми сетями)

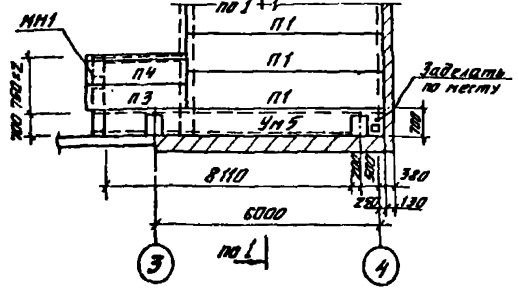


## 1-1

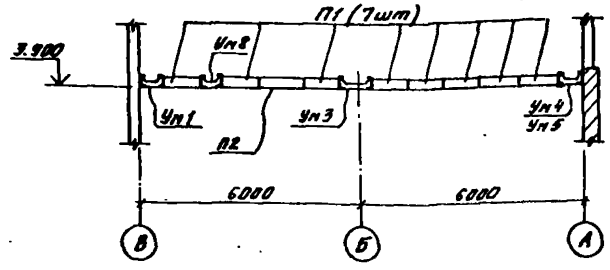

## 2-2

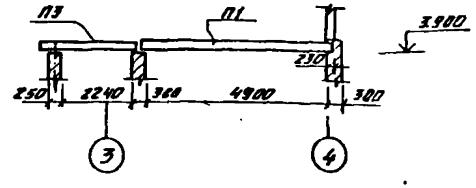

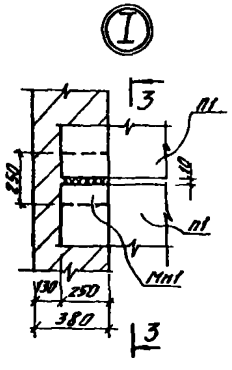

## 3-3

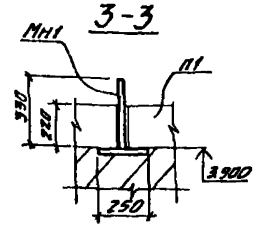

1. Данный лист рассматривать совместно с листами 33, 34
2. Стальные конструкции и ограждение перекрытия на отм. 4.15 см. листы марки КМ.
3. Перед укладкой плит перекрытия необходимо установить закладные изделия МН1 для крепления ограждения.
4. Закладные изделия МН2 для крепления ограждения приварить к С монолитных участков.

## Спецификация к схеме перекрытия

| Марка поз. | Обозначение | Наименование | Кол. | Масса ед. кг. | Примечание |
|---|---|---|---|---|---|
| | | Вариант с котельной | | | |
| | | Плиты перекрытия | | | |
| П1 | 1.141-1 в.64 | ПК 54 10-8А IV Т | 8 | 1575 | |
| П2 | 1.141-1 в.64 | ПК 63.12-8А IV Т | 1 | 2200 | |
| П3 | 3.006.1-2/82 вып. 1-2 | П23д-3 | 3 | 820 | |
| П4 | ТП901-1-97.88-КЖИ1-П23д-3-1 | П23д-3-1 | 2 | 820 | |
| | | Участок монолитный | | | |
| Ум1 | лист 33, 34 | Ум2 | 1 | — | |
| Ум2 | лист 93, 34 | Ум3 | 1 | — | |
| Ум3 | лист 33, 34 | Ум4 | 1 | — | |
| Ум4 | лист 33, 34 | Ум5 | 1 | — | |
| | | Изделия закладные | | | |
| МН1 | ТП901-1-97.88-КЖИ1-М3 | Изделие закладное М3 | 6 | 7,0 кг | |
| МН2 | ГОСТ 103-76* | -150×8 ℓ=200 | 5 | 1,9 кг | |
| МН3 | ГОСТ 8240-72* | С24 ℓ=1280 | 2 | 30,7 кг | |
| МН4 | 1.400-15.80.02 лист 3 | Изделие закладное МН113-3 | 2 | 1,7 кг | |
| МН5 | ГОСТ 8509-72* | L 50×5 ℓ=1200 | 1 | 4,5 кг | |
| МН6 | 1.400-15.80.02 л. 1 | Изделие закладное МН102-3 | 2 | 0,6 кг | |

## Вариант с тепловыми сетями

| | | | | | |
|---|---|---|---|---|---|
| | | Плиты перекрытия | | | |
| П1 | 1.141-1 в.64 | ПК 54 10-8А IV Т | 8 | 1575 | |
| П2 | 1.141-1 в.64 | ПК 63.12-8А IV Т | 1 | 2200 | |
| П3 | 3.006.1-2/82 | П23д-3 | 3 | 820 | |
| П4 | ТП901-1-97.88-КЖИ1-П23д-3-1 | П23д-3-1 | 2 | 820 | |
| | | Участок монолитный | | | |
| Ум1 | лист 33, 34 | Ум1 | 1 | — | |
| Ум2 | лист 33, 34 | Ум2 | 1 | — | |
| Ум3 | лист 33, 34 | Ум3 | 1 | — | |
| Ум5 | лист 33, 34 | Ум5 | 1 | | |
| | | Изделия закладные | | | |
| МН1 | ТП901-1-97.88-КЖИ1-М3 | Изделие закладное М3 | 6 | 7,0 кг | |
| МН2 | ГОСТ 103-76* | -150×8 ℓ=200 | 5 | 1,9 кг | |
| МН3 | ГОСТ 8240-72* | С24 ℓ=1280 | 2 | 30,7 кг | |
| МН4 | 1.400-15.80.02 лист 3 | Изделие закладное МН113-3 | 2 | 1,7 кг | |
| МН5 | ГОСТ 8509-86 | L 50×5 ℓ=1200 | 1 | 4,5 кг | |
| МН6 | 1.400-15.80.02 л. 1 | Изделие закладное МН102-3 | 2 | 0,6 кг | |

| | | | |
|---|---|---|---|
| Разраб. | Костылева | | |
| Провер. | Андреева | | |
| Вед. инж. | Андреева | | |
| Рук. гр. | Поваляева | | |
| Нормок. | Жило | | 03.88 |
| Гл. спец. | Ханин | | |
| Нач. отд. | Градобойнова | | |

Привязан

инв. №

ТП 901-1-97.88-КЖ1

Водозадорные сооружения производительностью от 0,5 до 1,0 м³/с для амплитуды колебания уровня воды 12 ом

Перекрытие на отм. 4.150. Чертеж № 1.

| Стадия | Лист | Листов |
|---|---|---|
| Р | 32 | |

Госстрой СССР
ГПИ Ленинградский Водоканалпроект

Инв. № подл. | Подпись и дата | Взам. инв. №

кол. Мочкова

СР954-02 Форм

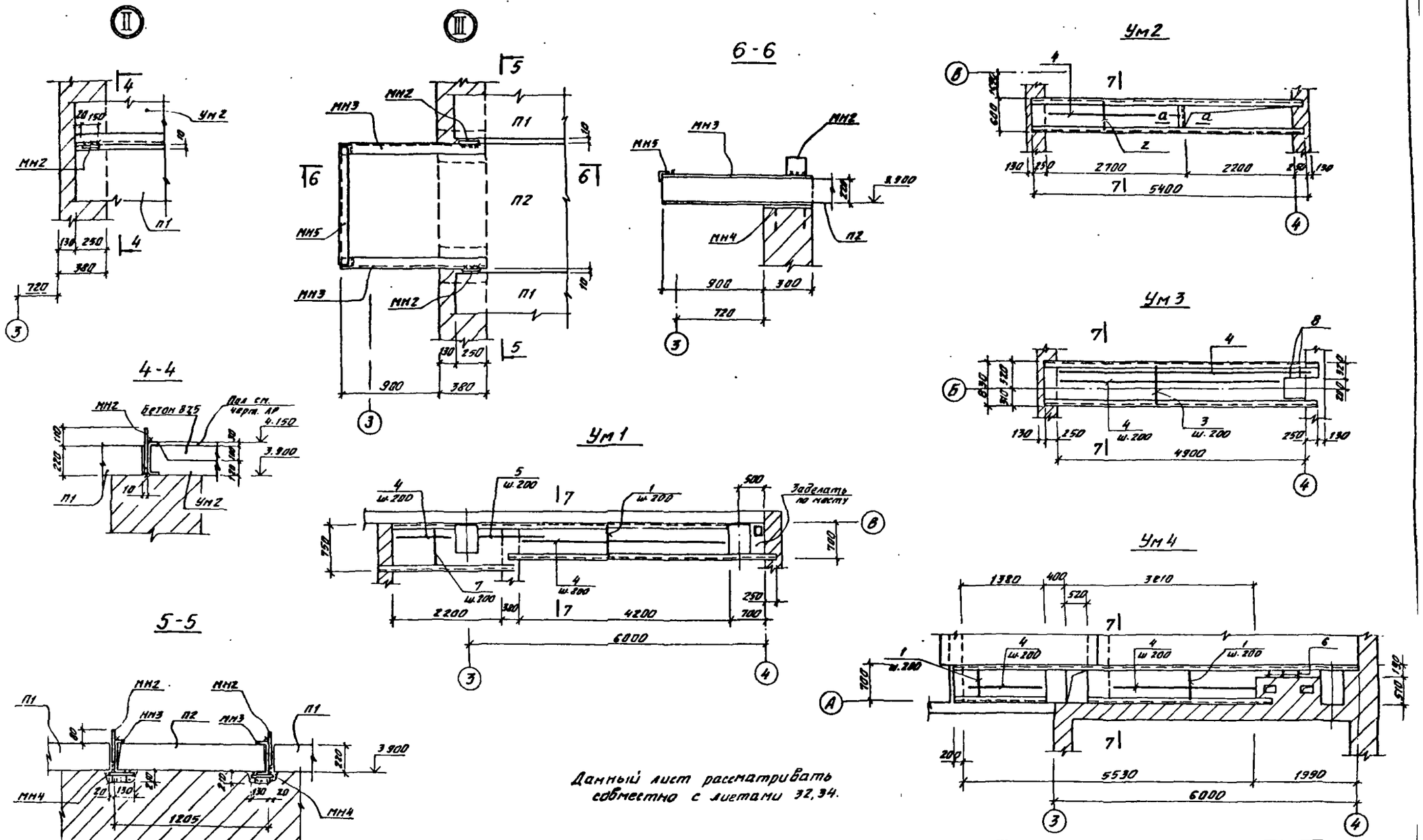


| | | | | | | | |
|---|---|---|---|---|---|---|---|
| | | | | | ТП901-1-97.88-КЖ1 | | |
| | | Разраб | Костылева | 03.88 | Водозаборные сооружения производительностью от 0,5 до 1,0 м³/к для амплитуды колебания уровня воды 10 Дм | Стадия | Лист | Листов |
| Привязан | | Провер | Андреева | 03.88 | | Р | 33 | |
| | | Вед инж | Андреева | 03.88 | | | | |
| | | Рук гр | Поваляева | 03.88 | | | | |
| | | Нормок | Жило | 03.88 | Перекрытие на отм 4.150 Чертеж N2 | Госстрой СССР ГПИ Ленинградский Водоканалпроект | | |
| | | Гл спец | Ханин | 03.88 | | | | |
| инв. № | | Нач отд | Градобойнова | 03.88 | | | | |

ТП901-1-97.88 Альбом II

Инв. № подл. | Подпись и дата | Взам. инв. №

СР954-02 Формат А2

ТП 901-1-97.88 Альбом II

## Ум 5

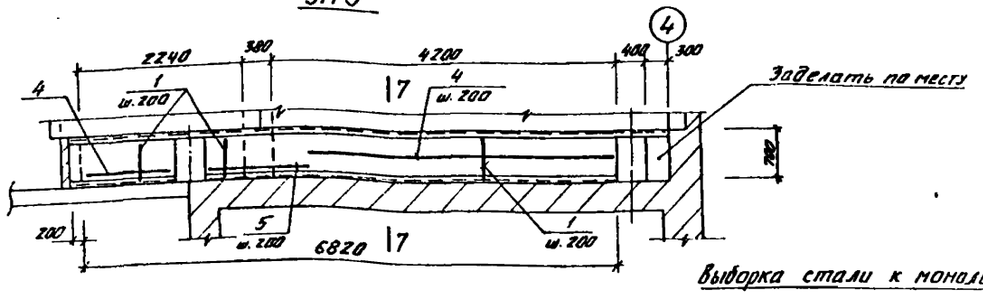


## 7-7

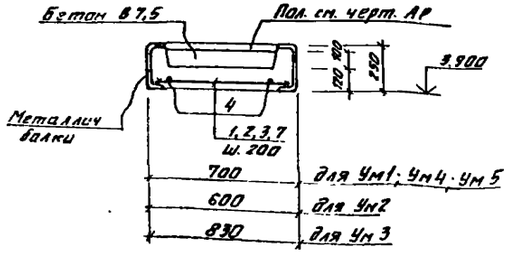


## а-а

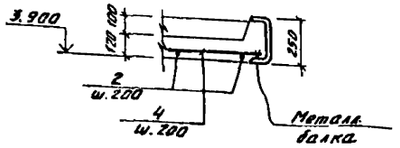


### Выборка стали к монолитным участкам, кг

| Марка элемента | Изделия арматурные | | | | | | | | Всего |
|---|---|---|---|---|---|---|---|---|---|
| | Арматура класса | | | | | | | | |
| | А-I | | | | А-III | | | | |
| | ГОСТ 5781-82* | | | | ГОСТ 5781-82* | | | | |
| | 6 | | | Итого | 8 | | | Итого | |
| УМ1 | 5,0 | | | 5,0 | 11,3 | | | 11,3 | 16,3 |
| УМ2 | 1,8 | | | 1,8 | 2,6 | | | 2,6 | 4,4 |
| УМ3 | 5,0 | | | 5,0 | 7,7 | | | 7,7 | 12,7 |
| УМ4 | 5,6 | | | 5,6 | 8,8 | | | 8,8 | 14,4 |
| Ум5 | 5,3 | | | 5,3 | 11,0 | | | 11,0 | 16,3 |

### Спецификация арматуры к монолитным участкам (продолжение)

| Формат | Зона | Поз | Обозначение | Наименование | Кол | Примеч |
|---|---|---|---|---|---|---|
| | | | | Ум5 | | |
| | | | | Детали | | |
| | | | | ГОСТ 5781-82* | | |
| Б4 | | 1 | | А-III-8, ℓ=680 | 30 | 0,3кг |
| Б4 | | 5 | | А-III-8, ℓ=1000 | 4 | 0,4кг |
| | | | | ГОСТ 5781-82* | | |
| Б4 | | 4 | | А-I-6, ℓобщ=24,0пм | | 1п.м. 0,222 |
| | | | | Материал | | |
| | | | | Бетон В15 | м³ 0,6 | |

### Спецификация арматуры к монолитным участкам.

| Формат | Зона | Поз | Обозначение | Наименование | Кол | Примеч |
|---|---|---|---|---|---|---|
| | | | | Ум1 | | |
| | | | | Детали | | |
| | | | | ГОСТ 5781-82* | | |
| Б4 | | 1 | | А-III-8, ℓ=680 | 21 | 0,3кг |
| Б4 | | 7 | | А-III-8, ℓ=730 | 10 | 0,3кг |
| Б4 | | 5 | | А-III-8, ℓ=1000 | 4 | 0,4кг |
| | | | | ГОСТ 5781-82* | | |
| Б4 | | 4 | | А-I-6, ℓобщ=23,0п.м. | | 1п.м 0,222 |
| | | | | Материал | | |
| | | | | Бетон В15 | м³ 0,25 | |
| | | | | Ум2 | | |
| | | | | Детали | | |
| | | | | ГОСТ 5781-82* | | |
| Б4 | | 2 | | А-III-8, ℓ=580 | 13 | 8,2кг |
| | | | | ГОСТ 5781-82* | | |
| Б4 | | 4 | | А-I-6, ℓобщ=8,0пм | | 1п.м 0,222 |
| | | | | Материал | | |
| | | | | Бетон В15 | м³ 0,4 | |
| | | | | Ум3 | | |
| | | | | Детали | | |
| | | | | ГОСТ 5781-82* | | |
| Б4 | | 3 | | А-III-8, ℓ=810 | 23 | 0,3кг |
| Б4 | | 8 | | А-III-8, ℓ=310 | 4 | 0,2кг |
| | | | | ГОСТ 5781-82* | | |
| Б4 | | 4 | | А-I-6, ℓобщ=23,0п.м. | | 1п.м. 0,222 |
| | | | | Материал | | |
| | | | | Бетон В15 | м³ 0,5 | |
| | | | | Ум4 | | |
| | | | | Детали | | |
| | | | | ГОСТ 5781-82* | | |
| Б4 | | 1 | | А-III-8, ℓ=680 | 27 | 0,3кг |
| Б4 | | 6 | | А-III-8, ℓ=180 | 7 | 0,1кг |
| | | | | | | |
| | | | | ГОСТ 5781-82* | | |
| Б4 | | 4 | | А-I-6, ℓобщ=25,5п.м | | 1п.м. 0,222 |
| | | | | Материал | | |
| | | | | Бетон В15 | м³ 0,5 | |

1. Данный лист рассматривать совместно с листами 32, 33.
2. Арматуру поз. 1÷3; 6÷8 приварить к металлическим балкам.
3. В монолитных участках поверх плиты выполнить набетонку из бетона В7,5 δ=100мм.

| | | | | | |
|---|---|---|---|---|---|
| Разраб | Костылева | [signature] | 03.88 | ТП 901-1-97.88-КЖ1 | |
| Провер | Андреева | [signature] | 03.88 | Водозаборные сооружения производительностью от 0,5 до 1,0 м³/с для амплитуды колебания уровня воды 10,0 м | Стадия: Р; Лист: 34; Листов: |
| Вед инж | Андреева | [signature] | 03.88 | | |
| Рук гр | Поваляева | [signature] | 03.88 | | |
| Нормок | Жила | [signature] | 03.88 | Перекрытие на отм. 4.15.7 Чертеж №3. | Госстрой СССР ГПИ Ленинградский Водоканалпроект |
| Гл спец | Ханин | [signature] | 03.88 | | |
| Нач отд | Гладобаева | [signature] | 03.88 | | |

Привязан

инв. №

Инв. № подл. | Подпись и дата | Взам инв №

Машкова СР954-02

ТП 901-1-97.88 Альбом II

# Схема расположения стеновых панелей

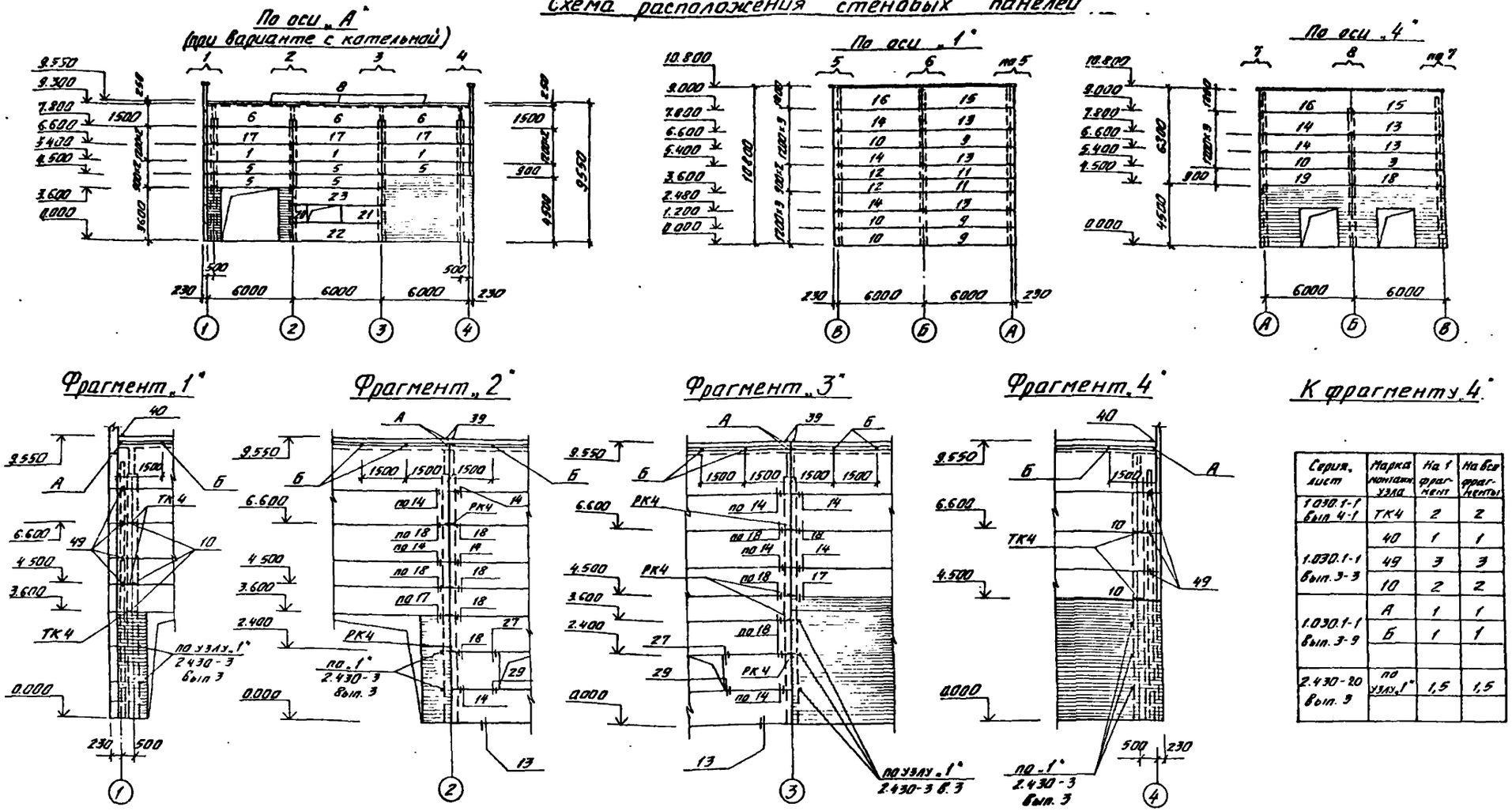
По оси „А" (при варианте с котельной)
По оси „1"
По оси „4"
Фрагмент „1"
Фрагмент „2"
Фрагмент „3"
Фрагмент „4"


К фрагменту „4"

| Серия, лист | Марка монтажн. узла | На 1 фрагмент | На все фрагменты |
|---|---|---|---|
| 1.030.1-1 вып. 4-1 | ТК4 | 2 | 2 |
| 1.030.1-1 вып. 3-3 | 40 | 1 | 1 |
| | 49 | 3 | 3 |
| | 10 | 2 | 2 |
| 1.030.1-1 вып. 3-9 | А | 1 | 1 |
| | Б | 1 | 1 |
| 2.430-20 вып. 3 | по узлу „1" | 1,5 | 1,5 |

| Серия, лист | Марка монтажн. узла | На 1 фрагмент | На все фрагменты |
|---|---|---|---|
| 1.030.1-1 вып. 4-1 | ТК4 | 3 | 3 |
| 1.030.1-1 вып. 3-3 | 40 | 1 | 1 |
| | 49 | 4 | 4 |
| | 10 | 3 | 3 |
| 1.030.1-1 вып. 0-3 | „А" | 1 | 1 |
| | „Б" | 1 | 1 |
| 2.430-20 вып. 3 | по узлу „1" | 1 | 1 |

| Серия, лист | Марка монтажн. узла | На 1 фрагмент | На все фрагменты |
|---|---|---|---|
| 1.030.1-1 вып. 3-3 | 27/29 | 1/1 | 1/1 |
| | 14/по 14 | 3/2 | 3/2 |
| | 39 | 2 | 2 |
| | по 17 | 1 | 1 |
| | 18/по 18 | 14/2 | 4/2 |
| 1.030.1-1 вып. 0-3 | А | 2 | 2 |
| | Б | 3 | 3 |
| 2.430-20 в. 3 | по узлу „1" | 1 | 1 |
| 1.030.1-1 вып. 4-1 | РК4 | 4 | 4 |

| Серия, лист | Марка монтажн. узла | На 1 фрагмент | На все фрагменты |
|---|---|---|---|
| 1.030.1-1 вып. 4-1 | РК4 | 4 | 4 |
| 1.030.1-1 вып. 5-3 | 14/по 14 | 2/3 | 2/3 |
| | 27 | 1 | 1 |
| | 1 | 1 | 1 |
| | 18/по 18 | 1/4 | 1/4 |
| | 39 | 2 | 2 |
| | 29 | 1 | 1 |
| 1.030.1-1 вып. 0-3 | А | 2 | 2 |
| | Б | 4 | 4 |
| 2.430-20 вып. 3 | по узлу „1" | 1,5 | 1,5 |

1. Данный лист рассматривать совместно с листами 36, 37, 38.
2. Узел „13", опирание стеновой панели на фундаментную балку см. л. 1.030.1-1, вып. 3-3.

Привязан

инв. №

| | | |
|---|---|---|
| Разраб. | Костылева | |
| Провер. | Андреева | |
| Вед. инж. | Андреева | |
| Рук. гр. | Поваляева | |
| Нормак. | Жила | |
| Гл. спец. | Ханин | |
| Нач. отд. | Гродобрюкова | |

ТП 901-1-97.88-КЖ1

Водозаборные сооружения производительностью от 0,5 до 1,0 м³/с для амплитуды колебания уровня воды 10,0 м

| Стадия | Лист | Листов |
|---|---|---|
| Р | 35 | |

Схема расположения стеновых панелей. Чертеж №1.

Госстрой СССР ГПИ Ленинградский Водоканалпроект

Инв. № подл. | Подпись и дата | Взам. инв. №

## Схема расположения стеновых панелей по оси „В"

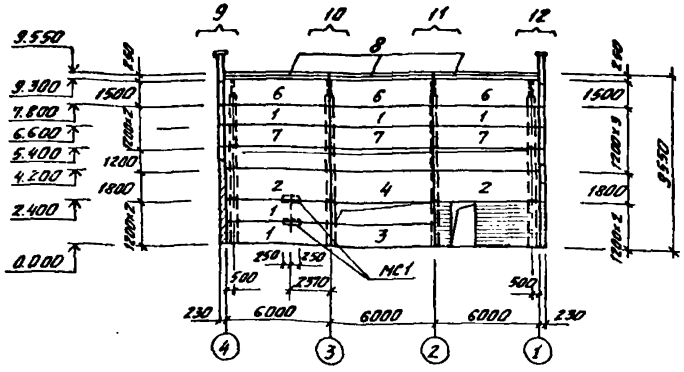


## По оси „А"
(при варианте с тепловыми сетями)

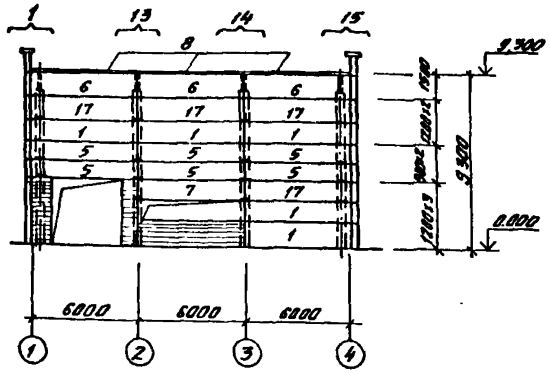


## Фрагмент „10"

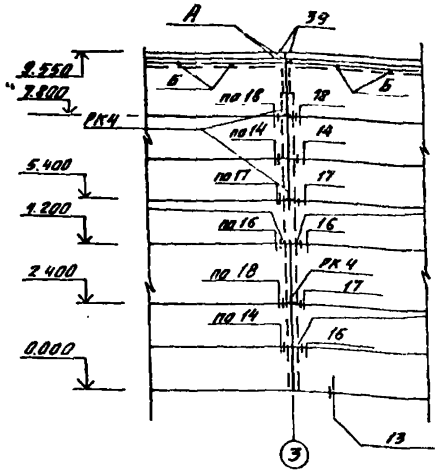


## Фрагмент „7"

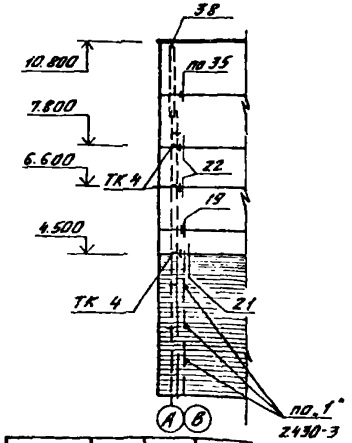


| Серия, лист | Марка монтажн. узла | На 1 фрагмент | На все фрагменты |
|---|---|---|---|
| 1.030.1-1 Вып. 4-1 | ТК4 | 3 | 6 |
| 1.030.1-1 Вып. 3-3 | 19 | 1 | 2 |
| | 21 | 1 | 2 |
| | 22 | 2 | 4 |
| | по 35 | 1 | 2 |
| | 38 | 1 | 2 |
| 2.430-20 в. 3 | по 1 | 1,5 | 3 |

## Фрагмент „8"

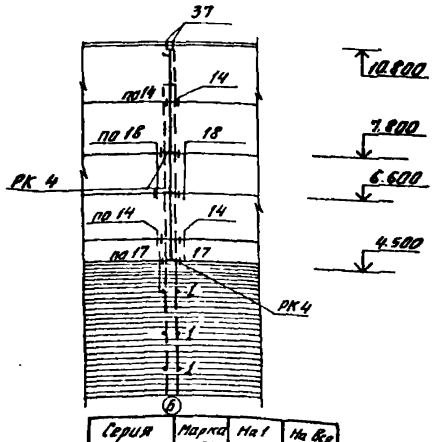


| Серия лист | Марка монтажн. узла | На 1 фрагмент | На все фрагменты |
|---|---|---|---|
| 1.030.1-1 Вып. 4-1 | РК4 | 3 | 3 |
| 1.030.1-1 Вып. 3-3 | 14 | 2 | 2 |
| | по 14 | 2 | 2 |
| | 17 | 1 | 1 |
| | по 17 | 1 | 1 |
| | 18 | 2 | 2 |
| | по 18 | 2 | 2 |
| | 37 | 1 | 1 |
| 2.430-20 в. 3 | 1 | 3 | 3 |

## Фрагмент „9"

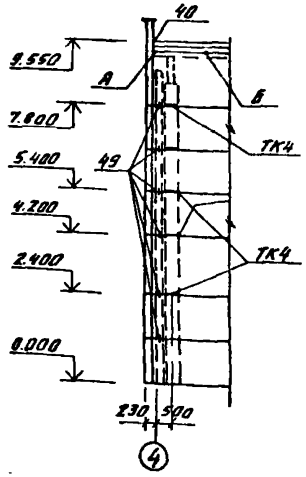


| Серия, лист | Марка монтажн. узла | На 1 фрагмент | На все фрагменты |
|---|---|---|---|
| 1.030.1-1 Вып. 1-1 | ТК4 | 3 | 3 |
| 1.030.1-1 Вып. 3-3 | 40 | 1 | 1 |
| | 49 | 6 | 6 |
| 1.030.1-1 Вып. 0-3 | А | 1 | 1 |
| | Б | 1 | 1 |

| Серия, лист | Марка монтажн. узла | На 1 фрагмент | На все фрагменты |
|---|---|---|---|
| 1.030.1-1 Вып. 4-1 | РК 4 | 3 | 3 |
| 1.030.1-1 Вып. 3-3 | 14 / по 14 | 1 / 2 | 1 / 2 |
| | 16 / по 16 | 2 / 1 | 2 / 1 |
| | 17 / по 17 | 2 / 1 | 2 / 1 |
| | 18 / по 18 | 1 / 2 | 1 / 2 |
| | 39 | 2 | 2 |
| 1.030.1-1 В. 0-3 | А | 2 | 2 |
| | Б | 4 | 4 |

Данный лист рассматривать совместно с листами 35, 37, 38.

Привязан

Инв. №

| | | | |
|---|---|---|---|
| Провер. | Андреева | | |
| Разраб. | Костылева | | |
| Вед.инж. | Андреева | | |
| Рук.гр. | Лобанева | | |
| Н.контр. | Жило | | |
| Гл.спец. | Канин | | |
| Нач.отд. | Градобоинова | | |

ТП 901-1-97.88-КЖ1

Водозаборные сооружения производительностью от 0,50 до 1,0 м³/с для амплитуды колебания уровня воды 10,0 м

Схема расположения стеновых панелей. Чертеж №2.

| Стадия | Лист | Листов |
|---|---|---|
| Р | 36 | |

Госстрой СССР ГПИ Автмыгравский водоканалпроект

## Фрагмент „5"

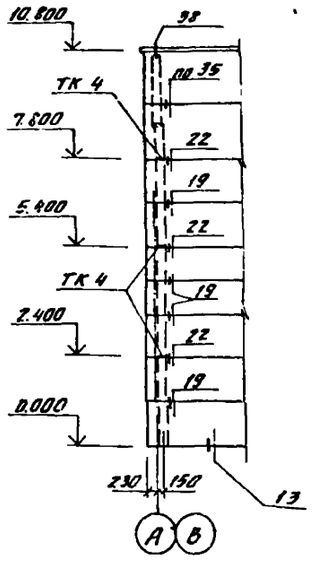


## Фрагмент „6"

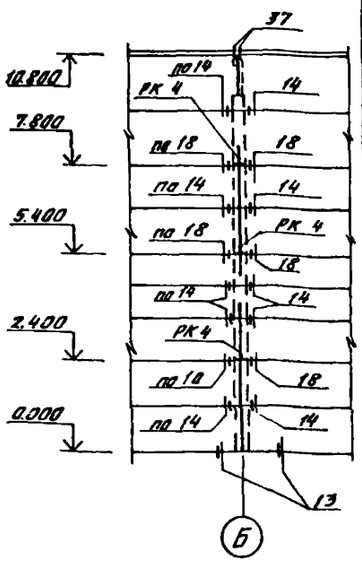


| Серия, лист | Марка монтажн. узла | На 1 фрагмент | На все фрагменты |
|---|---|---|---|
| 1.030.1-1 вып. 4-1 | ТК4 | 3 | 6 |
| | | | |
| 1.030.1-1 вып 3-3 | 19 | 4 | 8 |
| | 22 | 3 | 6 |
| | по 35 | 1 | 2 |
| | 38 | 1 | 2 |
| | | | |

| Серия, лист | Марка монтажн. узла | На 1 фрагмент | На все фрагменты |
|---|---|---|---|
| 1.030.1-1 вып 4-1 | РК4 | 3 | 3 |
| 1.030.1-1 вып. 3-3 | по 14 | 5 | 5 |
| | 14 | 5 | 5 |
| | по 18 | 3 | 3 |
| | 18 | 3 | 3 |
| | 37 | 1 | 1 |
| | | | |

1. Материал стеновых панелей наружных стен-ячеистый бетон автоклавного твердения при плотности в сухом состоянии $\gamma_{сух} = 700$ кг/м³, М35.
2. Монтаж стеновых панелей производить в соответствии с требованиями СНиП III-16-80 и указаниями, приведенными в серии 1.030.1-1, вып. 0-0 и 0-3.
3. Детали заполнения швов между стеновыми панелями см. узлы 56; 57 серии 1.030.1-1, вып. 3-3.
4. Закладные изделия стеновых панелей и соединительные элементы оцинковать методом металлизации (толщина покрытия 120 ÷ 150 микрон).
5. Данный лист рассматривать совместно с листами 35, 36, 38.

### Спецификация к схемам расположения стеновых панелей.

| Марка, поз. | Обозначение | Наименование | Кол. | Масса ед. кг. | Примечание |
|---|---|---|---|---|---|
| | | (Вариант с котельной) | | | |
| | | Стеновые панели | | | |
| 1 | 1.030.1-1.1-1. 05-17 | ПС60.12.2,0-2Я-31 | 8 | 1280 | |
| 2 | 1.030.1-1.1-1. 07-21 | ПС60.18.2,0-3Я-41 | 2 | 1900 | |
| 3 | 1.030.1-1.1-1. 05-17 | ПС60.12.2,0-2Я-41 | 1 | 1300 | |
| 4 | 1.030.1-1.1-1.07-21 | ПС60.18.2,0-3Я-44 | 1 | 1900 | |
| 5 | 1.030.1-1.1-1.04-16 | ПС60.9.2,0-2Я-32 | 5 | 970 | |
| 6 | 1.030.1-1.1-1.06-11 | ПС60.15.2,0-2Я-35 | 6 | 1600 | |
| 7 | 1.030.1-1.1-1.05-17 | ПС60.12.2,0-2Я-42 | 3 | 1300 | |
| 8 | 1.030.1-1 вып. 2-1 | ПК60.6,5-А | 6 | 1200 | |
| 9 | 1.030.1-1.1-1.15-14 | ПС62,5.12.2,0-2Я-1.31 | 4 | 1330 | |
| 10 | 1.030.1-1.1-1.23-14 | ПС62,5.12.2,0-2Я-2.31 | 4 | 1330 | |
| 11 | 1.030.1-1.1-1.15-11 | ПС62,5.9.2,0-2Я-1.31 | 2 | 1000 | |
| 12 | 1.030.1-1.1-1.23-11 | ПС62,5.9.2,0-2Я-2.31 | 2 | 1000 | |
| 13 | 1.030.1-1.1-1.15-14 | ПС62,5.12.2,0-2Я-1.33 | 5 | 1330 | |
| 14 | 1.030.1-1.1-1.23-14 | ПС62,5.12.2,0-2Я-2.33 | 5 | 1330 | |
| 15 | 1.030.1-1.1-1.15-18 | ПС62,5.18.2,0-3Я-1.34 | 2 | 2020 | |
| 16 | 1.030.1-1.1-1.23-10 | ПС62,5.18.2,0-3Я-2.34 | 2 | 2020 | |
| 17 | 1.030.1-1.1-1.05-17 | ПС60.12.2,0-2Я-32 | 3 | 1280 | |
| 18 | 1.030.1-1.1-1.15-11 | ПС62,5.9.2,0-2Я-1-33 | 1 | 1000 | |
| 19 | 1.030.1-1.1-1.23-11 | ПС62,5.9.2,0-2Я-2-33 | 1 | 1000 | |
| 20 | -КЖИ1-2ПС15.12.2,0-Я-74, ПС30.12.2,0-6Я-75 | 2ПС15.12.2,0-Я-24 | 1 | 320 | |
| 21 | -КЖИ1-2ПС15.12.2,0-Я-74, ПС30.12.2,0-6Я-75 | ПС30.12.2,0-6Я-75 | 1 | 640 | |
| 22 | 1.030.1-1.1-1.05-17 | ПС60.12.2,0-2Я-47 | 1 | 1300 | |
| 23 | 1.030.1-1.1-1.05-17 | ПС60.12.2,0-2Я-48 | 1 | 1300 | |
| | | Стальные изделия | | | |
| МС1 | 1.400-15.81.110-10 | Изделие закладное МН104-3 | п.м 1,0 | 1п.м. 3,2кг | |
| Т9 | 1.030.1-1.4-1-150 | Элемент крепления Т9 | 4 | 0,4 | |
| Т10 | 1.030.1-1.4-1-150-01 | То же Т10 | 8 | 1,3 | |
| Т17 | 1.030.1-1.4-1-220 | " Т17 | 64 | 0,3 | |
| Т5 | 1.030.1-1.4-1-130 | " Т5 | 17 | 0,4 | |
| Т3 | 1.030.1-1.4-1-120 | " Т3 | 47 | 0,4 | |
| Т8 | 1.030.1-1.4-1-140 | " Т8 | 8 | 0,5 | |
| А1 | 1.030.1-1.0-3-2401 | " А1 | 12 | 0,7 | |
| А2 | 1.030.1-1.0-3-2402 | " А2 | 12 | 1,2 | |
| А3 | 1.030.1-1.0-3-2403 | " А3 | 17 | 0,4 | |
| МС-1 | 2430-20, вып. 3 | " МС-1 | 17 | 0,52 | |
| МС-2 | 2.430-20, вып. 3 | " МС-2 | 17 | 0,52 | |
| РК4 | 1.030.1-1.4-1-060-06 | Консоль опорная РК4 | 20 | 10,0 | |
| ТК4 | 1.030.1-1.4-1-110-01 | То же ТК4 | 23 | 12,2 | |
| | 1.030.1-1.3-2-511 | Лист 10×20×60 | 12 | 1,0 | |
| | 1.030.1-1.3-2-516 | Лист 6×60×250 | 4 | 0,71 | |
| | 1.030.1-1.-3-2-514 | Лист 8×80×140 | 4 | 0,70 | |

### Спецификация к схемам расположения стеновых панелей (продолжение)

| Марка, поз. | Обозначение | Наименование | Кол. | Масса ед. кг | Примечание |
|---|---|---|---|---|---|
| | | (Вариант с тепловыми сетями) | | | |
| | | Стеновые панели. | | | |
| 1 | 1.030.1-1.1-1.85-17 | ПС60.12.2,0-2Я-31 | 10 | 1280 | |
| 2 | 1.030.1-1.1-1.07-21 | ПС60.18.2,0-3Я-41 | 2 | 1900 | |
| 3 | 1.030.1-1.1-1.05-17 | ПС60.12.2,0-2Я-41 | 1 | 1300 | |
| 4 | 1.030.1-1.1-1.07-21 | ПС60.18.2,0-3Я-44 | 1 | 1900 | |
| 5 | 1.030.1-1.1-1.04-16 | ПС60.9.2,0-2Я-32 | 6 | 970 | |
| 6 | 1.030.1-1.1-1.06-11 | ПС60.15.2,0-2Я-35 | 6 | 1600 | |
| 7 | 1.030.1-1.1-1.05-17 | ПС60.12.2,0-2Я-42 | 4 | 1300 | |
| 8 | 1.030.1-1. вып 2-1 | ПК60.6.5-А | 6 | 1200 | |
| 9 | 1.030.1-1.1-1.15-14 | ПС62,5.12.2,0-2Я-1.31 | 4 | 1330 | |
| 10 | 1.030.1-1.1-1.23-14 | ПС62,5.12.2,0-2Я-2.31 | 4 | 1330 | |
| 11 | 1.030.1-1.1-1.15-11 | ПС62,5.9.2,0-2Я-1.31 | 2 | 1000 | |
| 12 | 1.030.1-1.1-1.23-11 | ПС62,5.9.2,0-2Я-2.31 | 2 | 1000 | |
| 13 | 1.030.1-1.1-1.15-14 | ПС62,5.12.2,0-2Я-1.33 | 5 | 1330 | |
| 14 | 1.030.1-1.1-1.23-14 | ПС62,5.12.2,0-2Я-2.33 | 5 | 1330 | |
| 15 | 1.030.1-1.1-1.15-18 | ПС62,5.18.2,0-3Я-1.34 | 2 | 2020 | |
| 16 | 1.030.1-1.1-1.23-18 | ПС62,5.18.2,0-3Я-2.34 | 2 | 2020 | |
| 17 | 1.030.1-1.1-1.05-17 | ПС60.12.2,0-2Я-32 | 4 | 1280 | |
| 18 | 1.030.1-1.1-1.15-11 | ПС62,5.9.2,0-2Я-1-33 | 1 | 1000 | |
| 19 | 1.030.1-1.1-1.23-11 | ПС62,5.9.2,0-2Я-2-33 | 1 | 1000 | |
| | | Стальные изделия | | | |
| МС1 | 1.400-15.81.110-10 | Изделие закладное МН104-3 | п.м 1,0 | 1п.м 3,2 | |
| | | | | | |
| Т3 | 1.030.1-1.4-1-120 | Элемент крепления Т3 | 46 | 0,4 | |
| Т5 | 1.030.1-1.4-1-130 | То же Т5 | 21 | 0,4 | |
| Т8 | 1.030.1-1.4-1-140 | " Т8 | 8 | 0,5 | |
| Т9 | 1.030.1-1.4-1-150 | " Т9 | 4 | 0,4 | |
| Т10 | 1.030.1-1.4-1-15-01 | " Т10 | 6 | 1,3 | |
| Т17 | 1.030.1-1.4-1-220 | " Т17 | 70 | 0,3 | |
| | 1.030.1-1.3-2-511 | Лист 10×20×60 | 12 | 1,0 | |
| | 1.030.1-1.3-2-516 | Лист 6×60×250 | 4 | 0,71 | |
| А1 | 1.030.1-1.0-3-2401 | А1 | 12 | 0,7 | |
| А2 | 1.030.1-1.0-3-2402 | А2 | 12 | 1,2 | |
| А3 | 1.030.1-1.0-3-2403 | А3 | 14 | 0,4 | |
| МС1 | 2430-20 вып. 3 | МС1 | 14 | 0,52 | |
| МС1 | 2430-20 вып. 3 | МС2 | 14 | 0,52 | |
| РК4 | 1.030.1-1.4-1-060-06 | Консоль опорная РК4 | 20 | 10,0 | |
| ТК4 | 1.030.1-1.4-1-110-01 | То же ТК4 | 25 | 12,2 | |

Привязан

инв. №

| | | | |
|---|---|---|---|
| Разраб. | Костылева | | |
| Провер. | Андреева | | |
| Вед. инж. | Андреева | | |
| Рук. гр. | Поваляева | | |
| Нормок. | Жило | | 03.86 |
| Гл. спец. | Ханин | | |
| Нач. отд. | Градобоинова | | |

**ТП901-1-97.88-КЖ1**

Водозаборные сооружения производительностью от 0,5 до 1,0 м³/с для амплитуды колебания уровня воды 10,0 м

| Стадия | Лист | Листов |
|---|---|---|
| Р | 37 | |

Схема расположения стеновых панелей Чертеж №3.

Госстрой СССР ГПИ Ленинградский Водоканал проект

ТП 901-1-97.88 Альбом III

## Фрагмент „11"

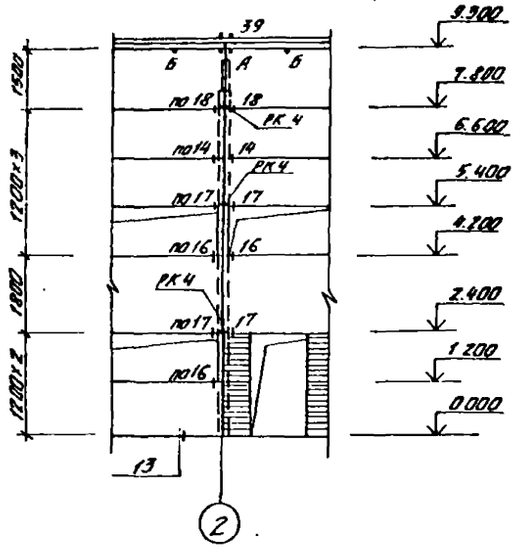


| Серия, лист | Марка монт. узла | На 1 фрагмент | На все фрагменты |
|---|---|---|---|
| 1.030.1-1 в.0-3 | „А" | 2 | 2 |
| | „Б" | 2 | 2 |
| 1.030.1-1 в.3-3 | 14/по 14 | 1/1 | 1/1 |
| | 16/по 16 | 1/2 | 1/2 |
| | 17/по 17 | 2/2 | 2/2 |
| | 18/по 18 | 1/1 | 1/1 |
| | 39 | 2 | 1 |
| 1.030.1-1 в.4-1 | РК 4 | 3 | 3 |

## Фрагмент „12"

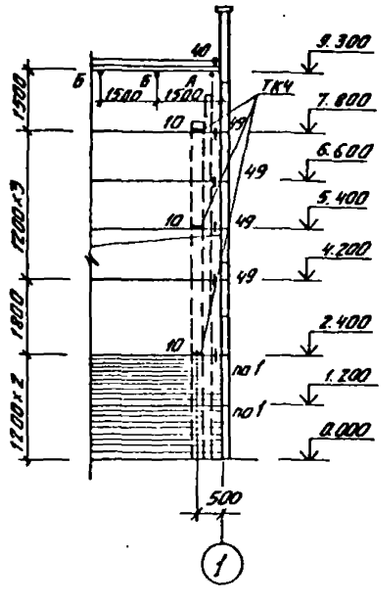


| Серия, лист | Марка монтаж узла | На 1 фрагмент | На все фрагменты |
|---|---|---|---|
| 1.030.1-1 в.0-3 | „А" | 1 | 1 |
| | „Б" | 2 | 2 |
| 1.030.1-1 в.3-3 | 40 | 1 | 1 |
| | 49 | 4 | 4 |
| | 10 | 3 | 3 |
| 2.430-20 в.3 | по 1 | 1 | 1 |
| 1.030.1-1 в.4-1 | ТК4 | 3 | 3 |

## Фрагмент „13"

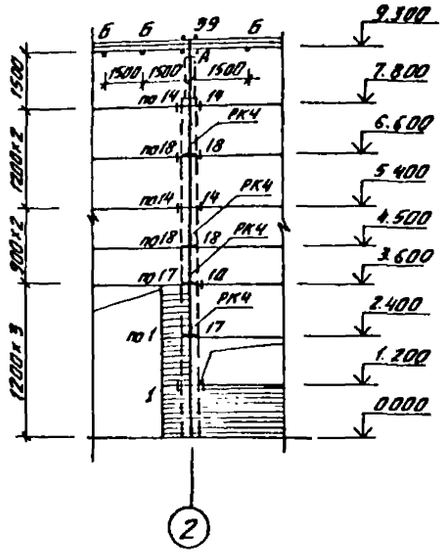


| Серия, лист | Марка монт узла | На 1 фрагмент | На все фрагменты |
|---|---|---|---|
| 1.030.1-1 в.0-3 | „А" | 2 | 2 |
| | „Б" | 3 | 3 |
| 1.030.1-1 в.3-3 | 39 | 2 | 2 |
| | 14/по 14 | 2/2 | 2/2 |
| | 18/по 18 | 3/2 | 3/2 |
| | 17/по 17 | 1/1 | 1/1 |
| 2.430-20 в.3 | „1" | 1 | 1 |
| | по 1 | 0,5 | 0,5 |
| 1.030.1-1 в.4-1 | РК4 | 4 | 4 |

## Фрагмент „14"

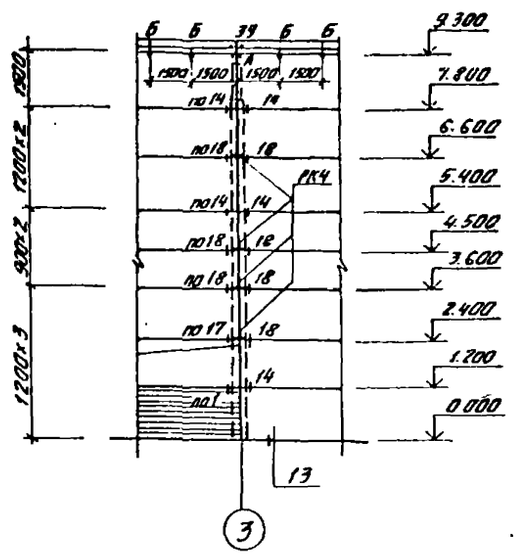


| Серия, лист | Марка монт узла | На 1 фрагмент | На все фрагменты |
|---|---|---|---|
| 1.030.1-1 в.0-3 | „А" | 2 | 2 |
| | „Б" | 4 | 4 |
| 1.030.1-1 в.3-3 | 14 | 3 | 3 |
| | по 14 | 2 | 2 |
| | 39 | 2 | 2 |
| | по 17 | 1 | 1 |
| | 18/по 18 | 4/3 | 4/3 |
| 2.430-20 в.3 | по 1 | 0,5 | 0,5 |
| 1.030.1-1 в.4-1 | РК4 | 4 | 4 |

## Фрагмент „15"

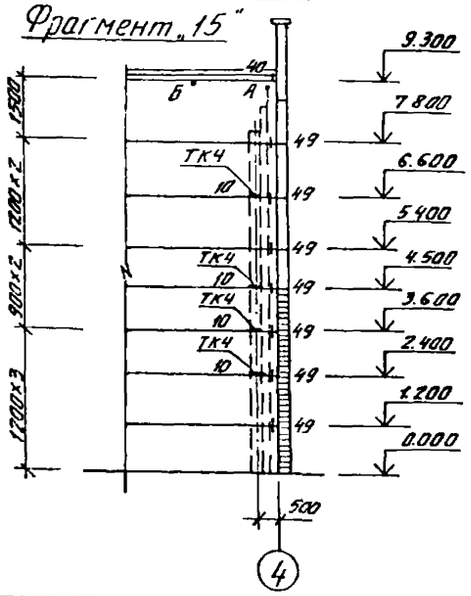


| Серия, лист | Марка монт узла | На 1 фрагмент | На все фрагменты |
|---|---|---|---|
| 1.030.1-1 в.3-3 | 40 | 1 | 1 |
| | 49 | 7 | 7 |
| | 10 | 4 | 4 |
| 1.030.1-1 в.0-3 | „А" | 1 | 1 |
| | „Б" | 1 | 1 |
| 1.030.1-1 в.4-1 | ТК4 | 4 | 4 |

Данный лист рассматривать совместно с листами 35, 36, 37.

Инв. № подл. | Подпись и дата | Взам. инв. №

Привязан

Инв. №

| | | | |
|---|---|---|---|
| Разраб | Кастымева | | ТП901-1-97.88-КЖ1 |
| Провер. | Андреева | | |
| Ведущ. | Андреева | | |
| Рук гр | Поваляева | | |
| Нарпок | Жила | | Водозаборные сооружения производительностью от 0,5 до 2,5 м³/с для амплитуды колебания уровня воды 14 м. Схема расположения стеновых панелей. Чертеж №4. |
| Гл спец. | Ханин | | |
| Нач отд. | Градобоинова | | |

| Стадия | Лист | Листов |
|---|---|---|
| Р | 38 | |

Госстрой СССР ГПИ Ленинградский Водоканалпроект

кал. Машкова

СР 954-02 Формат А2

## Схема расположения помещений КТП и ПСУ

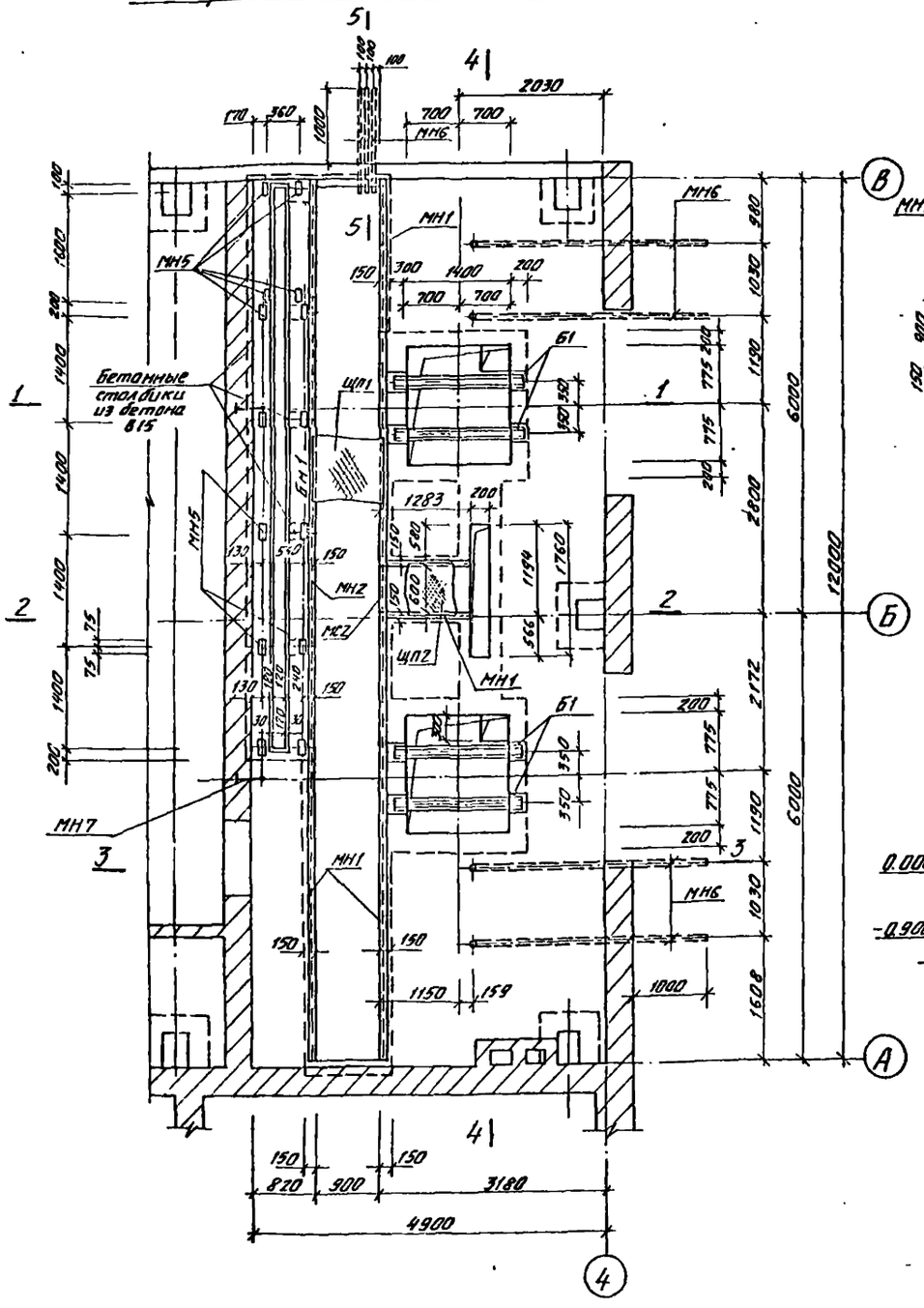


## 5-5

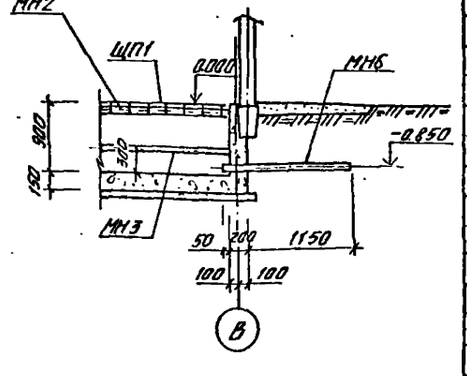


## 3-3

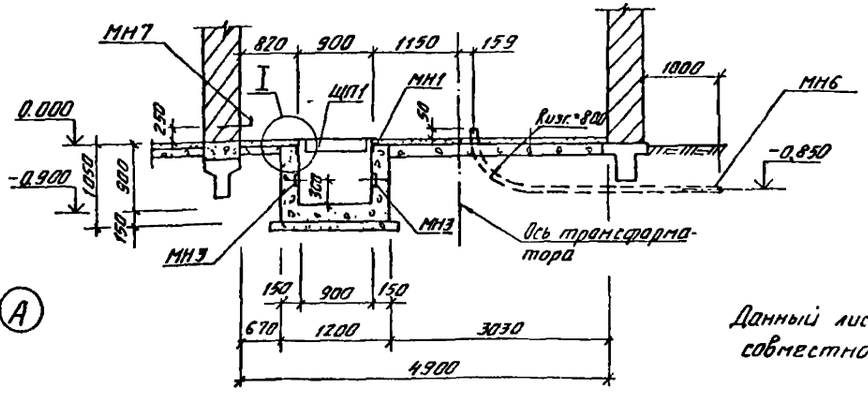


## Спецификация к схемам расположения КТП и ПСУ

| Марка, поз | Обозначение | Наименование | Кол. | Масса ед. кг | Примечание |
|---|---|---|---|---|---|
| | | Балки сборные | | | |
| Б1 | ТП901-1-97.88-КЖИ1-Б1 | Балка Б1 | 4 | 119,0 | |
| | | Балки монолитные | | | |
| Бм1 | лист 40 | Балка Бм1 | 1 | | |
| | | Изделия закладные | | | |
| МН1 | 1.400-15.81.550-06 | Изделие закладное МН555 | пм 18,3 | 1п м 5,9 | |
| МН2 | 1.400-15.81.550-04 | То же МН559 | пм 7,4 | 1п м 4,1 | |
| МН3 | 1.400-15.81.110-11 | МН104-6 | пм 18,9 | 1п м 3,5 | |
| МН4 | 1.400-15.81.110 | МН101-1 | 5 | 0,6 | |
| МН5 | 1.400-15.81.110-04 | МН102-3 | 14 | 0,6 | |
| МН6 | ГОСТ 18599-83* | Труба БНТ 100 | пм 19,5 | 1п м | |
| Р1 | ТП901-1-97.88-КЖИ1-РШ1 | Решетка РШ1 | 6 | 17,3 | |
| Р2 | -КЖИ1-РШ2 | Решетка РШ2 | 2 | 19,8 | |
| ЩП1 | -КЖИ1-ЩП1 | Щит ЩП1 | 12 | 95,0 | |
| ЩП2 | -КЖИ1-ЩП2 | Щит ЩП2 | 1 | 25,5 | |
| МС1 | ГОСТ 8240-72* | С10, ℓ=1900 | 4 | 15,9 | |
| МС2 | ГОСТ 8509-86 | L63×5, ℓ=600 | 1 | 3,0 | |
| МН7 | ТП901-1-97.88-КЖИ1-К1 | Крюк К1 | 2 | 1,3 | |
| | | Бетон стен и днища каналов В15 | 10,0 | м³ | |

Данный лист рассматривать совместно с листом 40.

Согласовано

Инв. № подл. | Подпись и дата | Взам. инв. №

| | | | | | |
|---|---|---|---|---|---|
| Привязан | | | | ТП 901-1-97.88-КЖ1 | |
| Инв. № | | | | | |
| Разраб. | Костылев | | 05.88 | | |
| Провер. | Андреева | | 05.88 | Водозаборные сооружения производительностью от 25 до 200 м³/ч для акватории плавания ледяного льда | Стадия: Р; Лист: 39; Листов: |
| Ведущ. | Андреева | | 05.88 | | |
| Рук. гр. | Гаврилова | | 05.88 | | |
| Нормок. | Жила | | 05.88 | Помещение КТП и ПСУ Чертеж N1. | Госстрой СССР ГПИ Ленинградский Водоканалпроект |
| Гл. спец. | Ханин | | 05.88 | | |
| Нач. отд. | Гаврилина | | 05.88 | | |

Коп Машкова СРБ

ТП 901-1-97.88 Альбом II

## 1-1

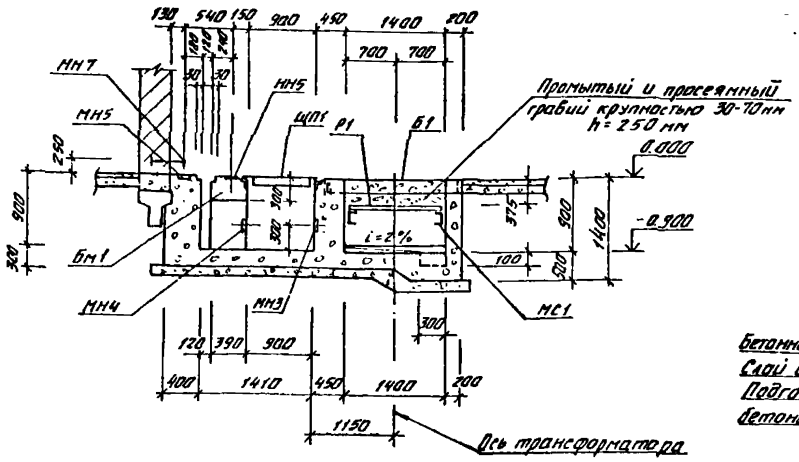


## 4-4

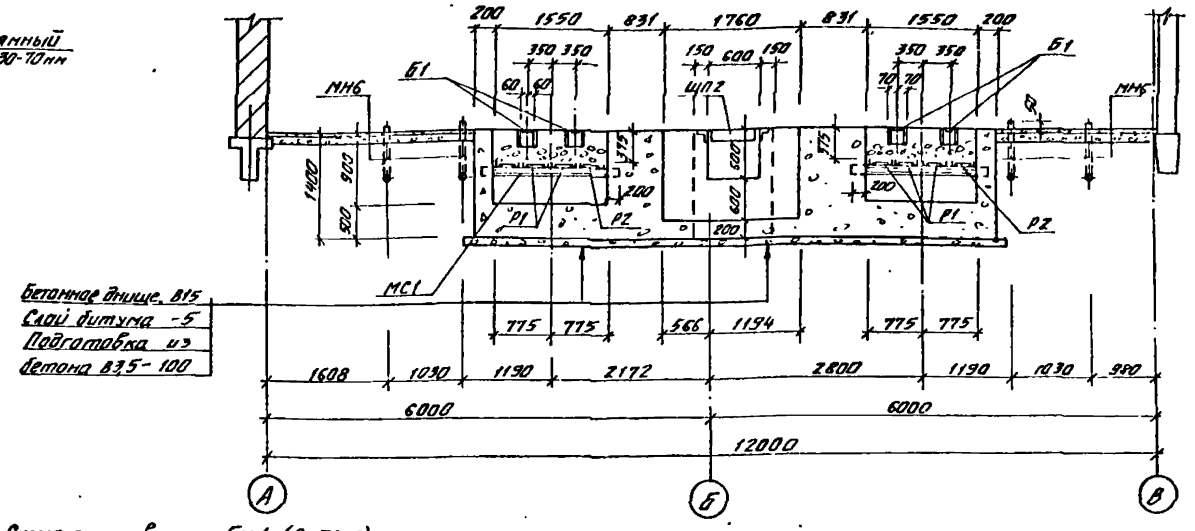


## 2-2

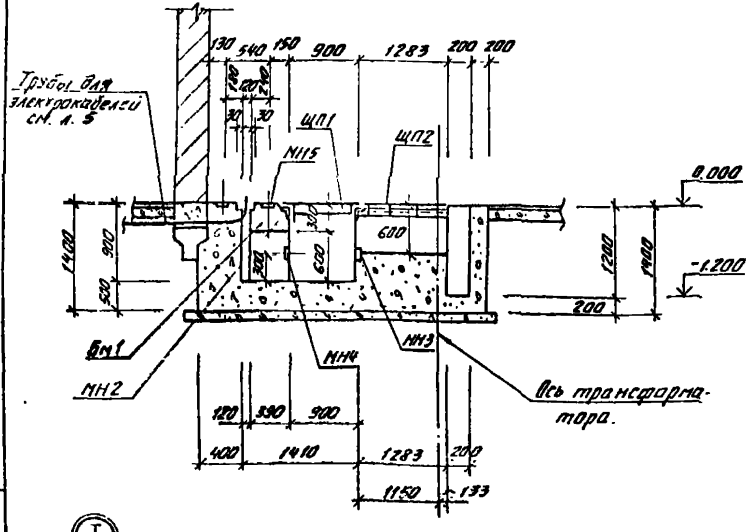


## Схема армирования Бм1 (e=7600)

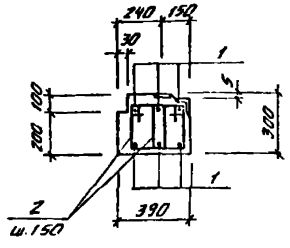


### Ведомость деталей

| Поз. | Эскиз |
|---|---|
| 1 | 200 8000 200 |
| 2 | 250 320 250 180 |

1. Общие примечания смотреть на листе 1.
2. Трубы для электрокабелей и закладные изделия устанавливать под наблюдением электромонтажников.
3. Наружные поверхности каналов, соприкасающиеся с грунтом, покрыть горячим битумом за 2 раза по предварительно огрунтованной поверхности раствором битума в бензине.

### Спецификация арматуры к Бм1

| Формат | Зона | Поз | Обозначение | Наименование | Кол. | Примечание |
|---|---|---|---|---|---|---|
| | | | | Бм1 | | |
| | | | | Детали | | |
| | | | | А-II-12, ГОСТ 5781-82* | | |
| Б4 | | 1 | | e=8400 | 6 | 7,6 кг |
| | | | | А-I-6, ГОСТ 5781-82* | | |
| Б4 | | 2 | | e=1000 | 100 | 0,22 кг |
| | | | | Материал | | |
| | | | | Бетон В15 | м² 0,9 | |

## I

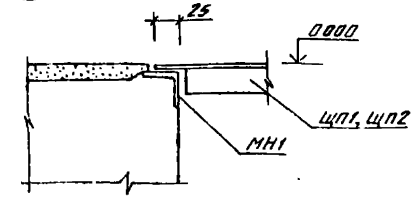


### Ведомость расхода стали на элемент, кг

| Марка элемента | Изделия арматурные | | | | | | | | Всего |
|---|---|---|---|---|---|---|---|---|---|
| | Арматура класса | | | | | | | | |
| | А I | | | | А II | | | | |
| | ГОСТ 5781-82* | | | | ГОСТ 5781-82* | | | | |
| | 6 | | | Итого | 12 | | | Итого | |
| Бм1 | 22,0 | | | 22,0 | 45,6 | | | 45,6 | 67,6 |

| | | | | |
|---|---|---|---|---|
| Разраб | Костылева | | 03.88 | ТП 901-1-97.88-КЖ1 |
| Провер | Андреева | | 03.88 | Водозаборные сооружения производительностью от 0,5 до 1,0 м³/с для амплитуды колебания уровня воды 100 м |
| Вед инж | Андреева | | 03.88 | |
| Рук гр | Поваляева | | 03.88 | |
| Нормок | Жило | | 03.88 | Помещение КТП и ПСЧ Чертеж N2. |
| Гл.спец | Ханин | | 03.88 | |
| Нач отд | Градобойнова | | 03.88 | |

Привязан

инв. №

| Стадия | Лист | Листов |
|---|---|---|
| Р | 40 | |

Госстрой СССР ГПИ Ленинградский Водоканалпроект

Инв № подл. | Подпись и дата | Взам инв №

Коп. Мошкова СФ954-02 Формат А2

ТП901-1-97.88 Альбом II

## Ведомость чертежей основного комплекта марки КМ1

| Лист | Наименование | Примечание |
|---|---|---|
| 1 | Общие данные. Ведомость металлоконструкций по видам профилей | |
| 2 | Техническая спецификация стали (начало) | |
| 3 | Техническая спецификация стали (окончание) | |
| 4. | Схема расположения элементов крепления рельсов и упоров к подкрановым балкам. | |
| 5 | Схема опор, стоек, балок. Деталь „1". Узлы „1", „2". | |
| 6 | Схема опор, стоек, балок. Узлы „3" ÷ „7". | |
| 7. | Схема лестниц, ограждения, сетчатого ограждения, площадки для обслуживания крана Узлы „1", „2" | |
| 8. | Схема лестниц, ограждения, сетчатого ограждения, площадки для обслуживания крана. Узлы „3" ÷ „8". | |

## Ведомость ссылочных и прилагаемых документов

| Обозначение | Наименование | Примечание |
|---|---|---|
| | Ссылочные документы | |
| Серия 1.426.1-4 вып. 3 | Балки подкрановые железобетонные пролетами 6 и 12 м под мостовые опорные краны г/п до 32 т. | |
| Серия 1.450.3-3 вып. 0; вып. 1. | Стальные лестницы, площадки, стремянки и ограждения. | |

## Ведомость металлоконструкций по видам профилей.

| Наименование конструкций по номенклатуре прейскуранта № 01-09 | Позиции по прейскуранту | № п.п. | Код конструкций | Масса конструкций, т: Всего стали повышенной и высокой прочности | По видам профилей стали: Балки и швеллеры | Крупносортная сталь | Среднесортная сталь | Мелкосортная сталь | Толстолистовая сталь | Универсальная сталь | Тонколистовая сталь | Гнутые и гнутосвязные | Катанка | Рельсы | Всего | Количество шт. | Серия типовых конструкций |
|---|---|---|---|---|---|---|---|---|---|---|---|---|---|---|---|---|---|
| Балки покрытий | | | 526153 | | | 0,02 | | | | | | 1,11 | | | 1,13 | | |
| Стайки | | | 528331 | | 0,06 | | | | 0,03 | | | | | | 0,09 | | |
| Лестницы и площадки зданий | | | 526240 | | | 0,13 | | | 0,03 | | | 0,08 | | | 0,24 | | Серия 1.450.3-3 в.0,1 |
| Ограждения лестниц и площадок | | | 526244 | | | 0,09 | | 0,03 | 0,05 | | | 0,15 | 0,02 | | 0,34 | | Серия 1.450.3-3 в.0,1 |
| Опоры под технолог. трубопроводы | | | 526396 | | | 0,02 | | | 0,01 | | | 0,02 | | | 0,05 | | |
| Подкрановые пути | | | 526463 | | 0,25 | 0,27 | | | | 0,19 | | | | 1,13 | 1,84 | | Серия 1.426.1-4 в.3 |
| Итого: | | | | | 0,31 | 0,53 | | 0,03 | 0,12 | 0,19 | | 1,36 | 0,02 | 1,13 | 3,69 | | |

1. Чертежи марки „КМ" являются исходным материалом для разработки деталировочных чертежей марки „КМД" на заводе-изготовителе металлоконструкций
2. За относительную отметку ±0.000 принята отметка чистого пола, что соответствует абсолютной отметке ▭
3. Материал конструкций принять в соответствии с технической спецификацией стали
4. Изготовление и монтаж конструкций производить в соответствии с требованиями настоящих указаний, а также СНиП III-18-75 „Металлические конструкции".
5. Все конструкции сварные. Для сварки стальных конструкций применять электроды типа Э-42 по ГОСТ 9467-75.
6. Монтаж конструкций производить на сварке и болтах нормальной точности по ГОСТ 7798-70*
7. Все швы с высотой шва h=6 мм, кроме оговоренных.
8. Все металлоконструкции после монтажа окрасить масляной краской БТ-177 за 2 раза по грунту ГФ-021.

Настоящий проект разработан в соответствии с действующими нормами и правилами и предусматривает мероприятия, обеспечивающие взрывобезопасность и пожаробезопасность при эксплуатации здания (сооружения) с производством, отнесенным по пожарной опасности к [illegible] согласно СНиП 2.09.02-85.

Главный инженер проекта: [illegible] /Беляев Ю.В/

| | | | | |
|---|---|---|---|---|
| Инв № | | | | Привязан |
| Разраб | Попова | [illegible] | 03.88 | ТП901-1-97.88-КМ1 |
| Провер | Андреева | [illegible] | 03.88 | |
| Вед инж | Андреева | [illegible] | 03.88 | |
| Рук гр | Поволяева | [illegible] | 03.88 | Водозаборные сооружения производительностью от 0,5 до 1,0 м³/с для амплитуды колебания уровня воды 10 Ом |
| Н контр | Жила | [illegible] | 03.88 | Стадия: Р; Лист: 1; Листов: 8 |
| Гл спец | Ханин | [illegible] | 03.88 | |
| Нач отд | Градобойнова | [illegible] | 03.88 | Общие данные. Ведомость металлоконструкций по видам профилей. |
| Гл спец | Макаров | [illegible] | 03.88 | Госстрой СССР ГПИ Ленинградский Водоканалпроект |
| ГИП | Беляев | [illegible] | 03.88 | |

Инв № подл. | Подпись и дата | Взам. инв. №

ТП 901-1-97.88 Альбом II

| Вид профиля ГОСТ, ТУ | Марка металла ГОСТ | Обозначение размера профиля | N п.п. | Код: марки металла | Код: вида профиля | Код: размера | Количество шт | Длина мм | Масса металла по эл-там конструкций, т: балки покрытий 526153 | стойки 523331 | лестницы и площадки зданий 526240 | ограждения лестниц и площадок 526244 | опоры под техн. трубопров 526396 | подкрановые пути 526463 | Общая масса, т | Масса потребности металла по кварталам (заполняется изготовителем) т: I | II | III | IV |
|---|---|---|---|---|---|---|---|---|---|---|---|---|---|---|---|---|---|---|---|
| 1 | 2 | 3 | 4 | 5 | 6 | 7 | 8 | 9 | | | | | | | | | | | |
| Двутавры с параллельными гранями полок ГОСТ 26020-83 | Вст 3 пс 6-1 ТУ 14-1-3023-80 | I 2361 | | 1230 | 2810 | 2812 | | | | 0,06 | | | | | 0,06 | | | | |
| | Вст 3 сп 5-1 ТУ 14-1-3023-80 | I 4561 | | 1446 | 2810 | 2821 | | | | | | | | 0,2 | 0,2 | | | | |
| | Итого: | | | | | | | | | 0,06 | | | | 0,2 | 0,26 | | | | |
| Всего профиля: | | | | | | | | | | | | | | | 0,26 | | | | |
| Швеллер ГОСТ 8240-72* | Вст 3 пс 6 ГОСТ 380-71* | [ 30 | | 1230 | 2640 | 2661 | | | | | | | | 0,05 | 0,05 | | | | |
| | Итого: | | | | | | | | | | | | | 0,05 | 0,05 | | | | |
| Всего профиля: | | | | | | | | | | | | | | | 0,05 | | | | |
| Сталь угловая равнополочная ГОСТ 8509-86 | Вст 3 кп 2 ГОСТ 380-71* | L 25х3 | | 1124 | 2100 | | | | | | | 0,03 | | | 0,03 | | | | |
| | | L 50х5 | | 1124 | 2100 | | | | | | | 0,09 | | | 0,09 | | | | |
| | | L 63х5 | | 1124 | 2100 | | | | | | | | 0,02 | | 0,02 | | | | |
| | Вст 3 пс 6 ГОСТ 380-71* | L 75х6 | | 1230 | 2100 | | | | | | 0,1 | | | | 0,1 | | | | |
| | Вст 3 пс 6-1 ТУ 14-1-3023-80 | L 100х8 | | 1230 | 2100 | | | | 0,02 | | | | | | 0,02 | | | | |
| | Итого: | | | | | | | | 0,02 | | 0,1 | 0,12 | 0,02 | | 0,26 | | | | |
| Всего профиля | | | | | | | | | | | | | | | 0,26 | | | | |
| Сталь прокатная широкополосная универсальная ГОСТ 82-70* | Вст 3 кп 2 ГОСТ 380-71* | δ = 12 | | 1124 | 7100 | 7135 | | | | | | | | 0,08 | 0,08 | | | | |
| | Вст 3 пс 6 ГОСТ 380-71* | δ = 12 | | 1230 | 7100 | 7135 | | | | | | | | 0,11 | 0,11 | | | | |
| | Итого: | | | | | | | | | | | | | 0,19 | 0,19 | | | | |
| Всего профиля: | | | | | | | | | | | | | | | 0,19 | | | | |
| Сталь полосовая горячекатаная ГОСТ 103-76* | Вст 3 кп 2 ГОСТ 380-71* | δ = 8 | | 1124 | 1300 | 1310 | | | | | | | | 0,04 | 0,04 | | | | |
| | | δ = 12 | | 1124 | 1300 | 1310 | | | | | | | | 0,02 | 0,02 | | | | |
| | | δ = 20 | | 1124 | 1300 | 1310 | | | | | | | | 0,17 | 0,17 | | | | |
| | Вст 3 пс 6 ГОСТ 380-71* | δ = 12 | | 1230 | 1300 | 1310 | | | | | | | | 0,04 | 0,04 | | | | |
| | Итого: | | | | | | | | | | | | | 0,27 | 0,27 | | | | |
| Всего профиля: | | | | | | | | | | | | | | | 0,27 | | | | |
| Сталь листовая горячекатаная ГОСТ 19903-74* | Вст 3 кп 2 ГОСТ 380-71* | δ = 2 | | 1124 | 7200 | 7210 | | | | | | 0,04 | | | 0,04 | | | | |
| | | δ = 4 | | 1124 | 7200 | 7210 | | | | | | 0,01 | | | 0,01 | | | | |
| | | δ = 8 | | 1124 | 7100 | 7110 | | | 0,01 | | | | 0,01 | | 0,02 | | | | |
| | Вст 3 пс 6-1 ТУ 14-1-3023-80 | δ = 10 | | 1230 | 7100 | 7110 | | | | 0,03 | | | | | 0,03 | | | | |
| | | δ = 12 | | 1230 | 7100 | 7110 | | | 0,01 | | | | | | 0,01 | | | | |
| | | δ = 20 | | 1230 | 7100 | 7110 | | | 0,01 | | | | | | 0,01 | | | | |
| | Итого: | | | | | | | | 0,03 | 0,03 | 0,05 | 0,01 | | | 0,12 | | | | |
| Всего профиля | | | | | | | | | | | | | | | 0,12 | | | | |

Привязан

Инв. №

Инв. № подл. | Подпись и дата | Взам. инв. №

| | | | | |
|---|---|---|---|---|
| Разраб. | Попова | | | ТП901-1-97.88-КМ1 |
| Провер. | Андреева | | | |
| Вед. инж. | Андреева | | | Водозаборные сооружения производительностью от 0,5 до 1,0 м³/с для амплитуды колебания уровня воды 100 м |
| Рук. гр. | Ковалева | | | Техническая спецификация стали (начало) |
| Н. контр. | Жило | | | |
| Гл. спец. | Ханин | | | |
| Нач. отд. | Градобойнова | | | |

| Стадия | Лист | Листов |
|---|---|---|
| Р | 2 | |

Госстрой СССР ГПИ Ленинградский Водоканалпроект

СП 264-82

Формат А2

ТП901-1-97.88 Альбом II

| Вид профиля ГОСТ, ТУ | Марка металла ГОСТ | Обозначение размера профиля | N п.п. | Код марки металла | Код вида профиля | Код размера | Количество шт | Длина мм | Масса металла по элементам конструкций, т: Балки покрытий 526153 | Стойки 528331 | Лестницы и площадки здания 526240 | Ограждения лестниц и площадок 526244 | Опоры под технол. трубопров 526396 | Подкрановые пути 526463 | Общая масса, т | Масса потребности металла по кварталам (заполняется изготовителем), т: I | II | III | IV |
|---|---|---|---|---|---|---|---|---|---|---|---|---|---|---|---|---|---|---|---|
| 1 | 2 | 3 | 4 | 5 | 6 | 7 | 8 | 9 | | | | | | | | | | | |
| Швеллеры стальные гнутые равнополочные ГОСТ 8278-83 | Вст3кп2 ГОСТ 380-71* | С 120х60х4 | | 1124 | 7410 | 7431 | | | | | | | 0,02 | | 0,02 | | | | |
| | | Г 180х50х4 | | 1124 | 7410 | 7436 | | | | | 0,08 | | | | 0,08 | | | | |
| | Вст3пс4 ГОСТ 380-71* | С 250х125х6 | | 1228 | 7410 | 7440 | | | 0,97 | | | | | | 0,97 | | | | |
| | | С 200х80х5 | | 1228 | 7410 | 7438 | | | 0,14 | | | | | | 0,14 | | | | |
| | Итого: | | | | | | | | 1,11 | | 0,08 | | 0,02 | | 1,21 | | | | |
| Всего профиля: | | | | | | | | | | | | | | | 1,21 | | | | |
| Профили гнутые ГОСТ 8281-80* | Вст3кп2 ГОСТ 380-71* | L 50х40х12х2,5 | | | | | | | | | | 0,08 | | | 0,08 | | | | |
| | Итого: | | | | | | | | | | | 0,08 | | | 0,08 | | | | |
| Всего профиля: | | | | | | | | | | | | | | | 0,08 | | | | |
| Профили гнутые 4 ТУ 2-130-70 | Вст3кп2 ГОСТ 380-71* | 90х30х25х2,5 | | | | | | | | | | 0,07 | | | 0,07 | | | | |
| | Итого: | | | | | | | | | | | 0,07 | | | 0,07 | | | | |
| Всего профиля: | | | | | | | | | | | | | | | 0,07 | | | | |
| Рельс крановый ГОСТ 4121-76* | сталь марки К62 ГОСТ 4121-76* | КР70 | | | 3200 | 3243 | | | | | | | | 1,13 | 1,13 | | | | |
| | Итого: | | | | | | | | | | | | | 1,13 | 1,13 | | | | |
| Всего профиля: | | | | | | | | | | | | | | | 1,13 | | | | |
| Сетка ГОСТ 5336-80* | Вст3кп2 ГОСТ 380-71* | р-30,-2,0 | | | | | | | | | | 0,02 | | | 0,02 | | | | |
| | Итого: | | | | | | | | | | | 0,02 | | | 0,02 | | | | |
| Всего профиля: | | | | | | | | | | | | | | | 0,02 | | | | |
| Сталь листовая рифленая ГОСТ 8568-77* | Вст3кп2 ГОСТ 380-71* | δ=5 | | | 7150 | 7152 | | | | | 0,03 | | | | 0,03 | | | | |
| | Итого: | | | | | | | | | | 0,03 | | | | 0,03 | | | | |
| Всего профиля: | | | | | | | | | | | | | | | 0,03 | | | | |
| Всего металла: | | | | | | | | | | | | | | | 3,69 | | | | |
| В том числе по маркам металла | Вст3кп2 | | | | | | | | | 0,01 | 0,11 | 0,34 | 0,05 | 0,31 | 0,82 | | | | |
| | Вст3пс6 | | | | | | | | | | 0,1 | | | 0,2 | 0,3 | | | | |
| | Вст3пс6-1 | | | | | | | | 0,02 | 0,08 | 0,03 | | | | 0,13 | | | | |
| | Вст3пс4 | | | | | | | | 1,11 | | | | | | 1,11 | | | | |
| | Вст3сп5-1 | | | | | | | | | | | | | 0,2 | 0,2 | | | | |
| | К62 | | | | | | | | | | | | | 1,13 | 1,13 | | | | |

Инв. № подл. | Подпись и дата | Взам. инв. №

Привязан

Инв. №

| | | | |
|---|---|---|---|
| Разраб | Попова | | |
| Провер | Андреева | | |
| Вед. инж. | Андреева | | |
| Рук. гр. | Поволяева | | |
| Н. контр. | Жило | | |
| Гл. спец. | Ханин | | |
| Нач. отд. | Гроздовимова | | |

ТП901-1-97.88-КМ1

Водозаборные сооружения производительностью от 0,5 до 10 м³/с для амплитуды колебания уровня воды 100 м

Техническая спецификация стали (окончание)

| Стадия | Лист | Листов |
|---|---|---|
| Р | 3 | |

Госстрой СССР ГПИ Ленинградский Водоканалпроект

Формат А2

ТП 901-1-97.86 Альбом II

## Схема расположения элементов крепления рельсов и упоров к подкрановым балкам.

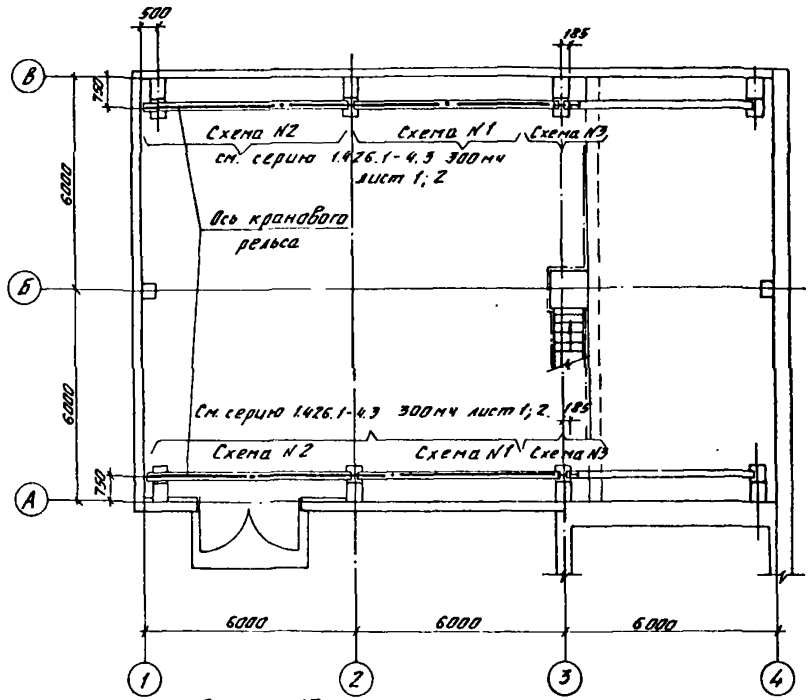


## Схема N3

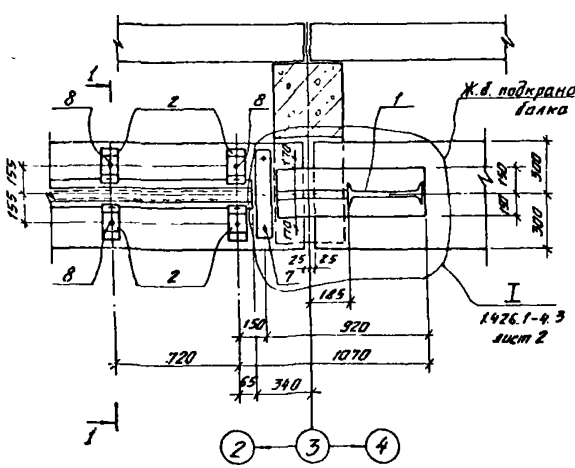


## 1-1

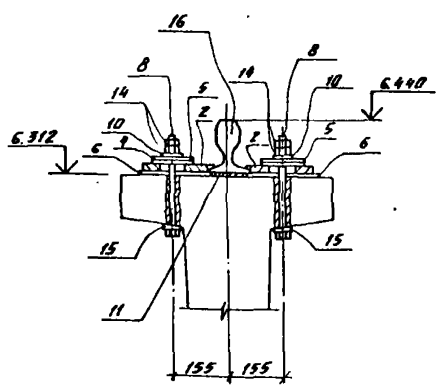


## Спецификация к схеме расположения элементов крепления рельсов и упоров к подкрановым балкам.

| Марка, поз. | Обозначение | Наименование | Кол. | Масса ед. кг | Примечание |
|---|---|---|---|---|---|
| | | Монтажные элементы | | | |
| 1 | 1.426.1-4.3 910 | Упор УП | 4 | | |
| 2 | 901 | Изделие соединительное МС1 | 60 | 2,9 | |
| 4 | 903 | То же МС4 | 60 | 0,57 | |
| 5 | 903-01 | — " — МС5 | 60 | 0,11 | |
| 6 | 903-02 | — " — МС6 | 60 | 0,08 | |
| 7 | 904 | — " — МС7 | 8 | 1,0 | |
| | | Стандартные изделия | | | |
| | | ГОСТ 7798-70* | | | |
| 8 | | Болт М20×260.58 | 60 | 0,70 | |
| 13 | | — " — М10×200 | 16 | 0,12 | |
| 10 | | Шайба 12Б5Г.05 ГОСТ 6402-70* | 68 | 0,01 | |
| 14 | | Гайка М20.5 ГОСТ 5915-70* | 128 | 0,06 | |
| 15 | | Шайба 20.01.05 ГОСТ 10906-78* | 68 | 0,03 | |
| | | Упругие прокладки из ленты конвейерной резинотканевой ГОСТ 20-85 | | | |
| 11 | | -8×120 ℓ=4970 | 2 | 3,8 | |
| 11 | | -8×120 ℓ=5675 | 2 | 4,4 | |
| | | Материалы | | | |
| 12 | | Лист 250×200 ГОСТ 2695-83 ℓ=360 | 4 | 14 | |
| 16 | | Рельс крановый КР70, ГОСТ 4121-76* | 21,9 п.м | | |

Схему расположения элементов крепления рельсов и упоров к подкрановым балкам в крайнем и среднем пролетах см. серию 1.426.1-4 Вып. 3

Согласовано

Инв. № подл. | Подпись и дата | Взам. инв. №

Привязан

Инв. №

| | | | | |
|---|---|---|---|---|
| Разраб. | Шабалина | | 03.86 | ТП 901-1-97.86-КМ1 |
| Провер. | Андреева | | 03.86 | Водозаборные сооружения производительностью от 0,5 до 1,0 м³/с для амплитуды колебания уровня воды 1 м |
| Вед. инж. | Андреева | | 03.86 | |
| Рук. гр. | Лобанкова | | 03.86 | |
| Н. контр. | Жило | | 03.86 | Схема расположения элементов крепления рельсов и упоров к подкрановым балкам. |
| Гл. спец. | Ханин | | 03.86 | |
| Нач. отд. | Градевайнов | | 03.86 | |

| Стадия | Лист | Листов |
|---|---|---|
| Р | 4 | |

Госстрой СССР ГПИ Ленинградский Водоканалпроект

## Схема опор, стоек и балок (вариант с котельной)

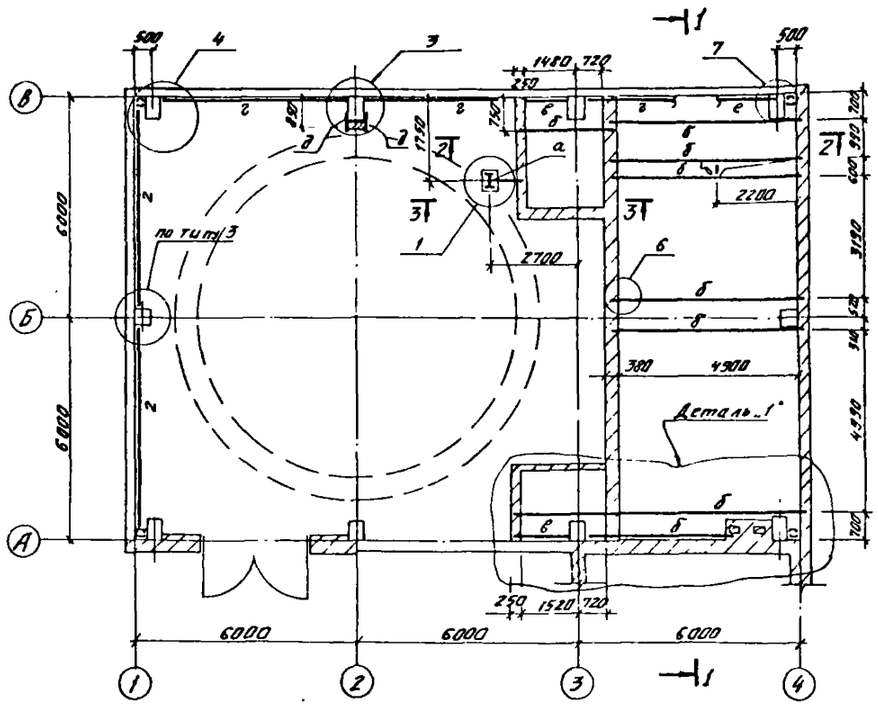


## Деталь „1" (при варианте с тепловыми сетями)

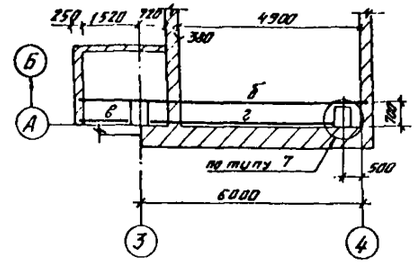


## 3-3

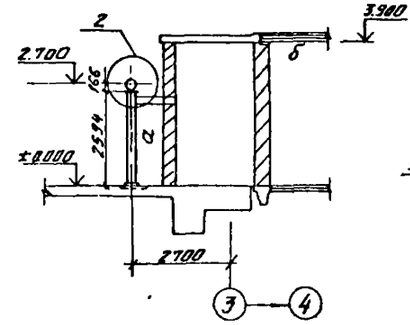


## 1-1

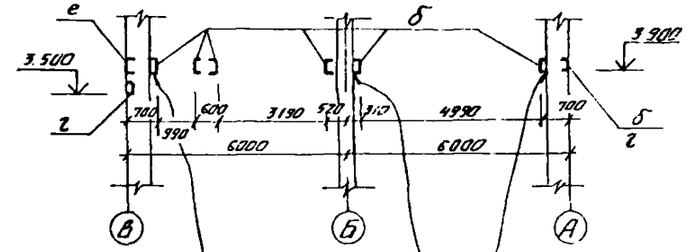


В местах примыкания к жел бет колоннам полочку балки „б" подрезать на 30мм

## 2-2

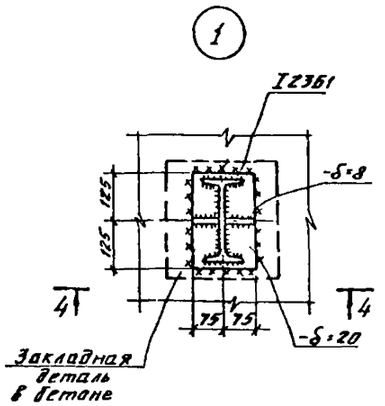


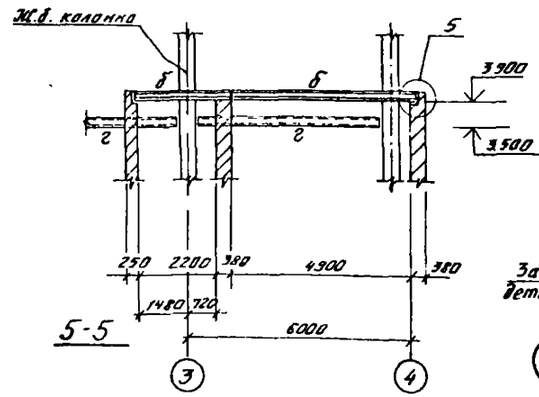


## 4-4

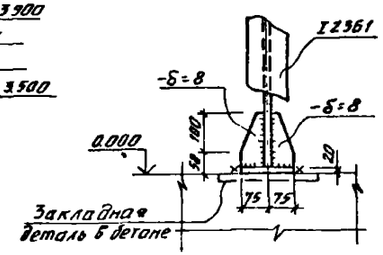


## 5-5

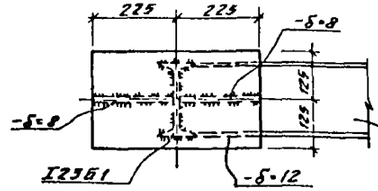


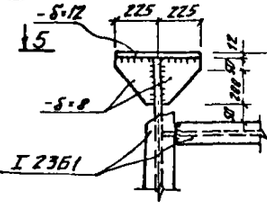


## Ведомость элементов

| Марка | Сечение: Эскиз | Поз | Состав | Опорные усилия: M тс.м | N тс | Q тс | Группа конструкций | Марка металла | Примечание |
|---|---|---|---|---|---|---|---|---|---|
| а | | 1 | I 23Б1 | | 1,6 | 0,8 | | Ст3пс6-1 | ТУ 14-1-3029-80 |
| | | 2 | -δ=20 | | | | | Ст3пс6-1 | — " — |
| | | 3 | -δ=12 | | | | | Ст3пс6-1 | — " — |
| | | 4 | -δ=8 | | | | | Ст3пс6-1 | — " — |
| б | | | ГнЕ 250×125×6 | | | | | Ст3пс 4 | ГОСТ 380-71 |
| в | | 1 | ГнЕ 250×125×6 | | | | | Ст3пс 4 | — " — |
| | | 2 | L 100×8 | | | | | Ст3пс6-1 | ТУ 14-1-3029-80 |
| г | | 1 | ГнЕ 200×90×5 | | | | | Ст3пс 4 | ГОСТ 380-71 |
| | | 2 | L 100×8 | | | | | Ст3пс6-1 | ТУ 14-1-3029-80 |
| д | | 1 | ГнЕ 120×60×4 | | 0,8 | 0,8 | | Ст3кп 2 | ГОСТ 380-71 |
| | | 2 | L 63×5 | | | | | Ст3кп 2 | — " — |
| е | | 1 | ГнЕ 250×125×6 | | | | | Ст3пс 4 | — " — |
| | | 2 | L 100×8 | | | | | Ст3пс6-1 | ТУ 14-1-3029-80 |

1. Все швы h=6 мм
2. Все обрезы 40 мм
3. Все болты М16
4. Все отверстия ф19

} кроме оговоренных

5. Данный лист рассматривать совместно с л. 6.
6. Элементы, для которых в ведомости элементов не указаны усилия, крепить на 5,0т.

Привязан

Инв. №

| | | | | |
|---|---|---|---|---|
| Разраб | Шабалина | | 05.88 | |
| Провер | Андреева | | 05.88 | |
| Ведущ. инж. | Андреева | | 05.88 | |
| Рук. гр. | Позднякова | | 05.88 | |
| Н. контр. | Жило | | 05.88 | |
| Гл. спец. | Ханин | | 05.88 | |
| Нач. отд | Градобоева | | 05.88 | |

ТП 901-1-97.88-КМ1

Водозаборные сооружения производительностью от 0,5 до 1,0 м³/с для амплитуды колебания уровня воды 10,0 м

Схема опор, стоек, балок. Деталь „1" Узлы „1", „2"

| Стадия | Лист | Листов |
|---|---|---|
| Р | 5 | |

Госстрой СССР ГПИ Ленинградский Водоканалпроект

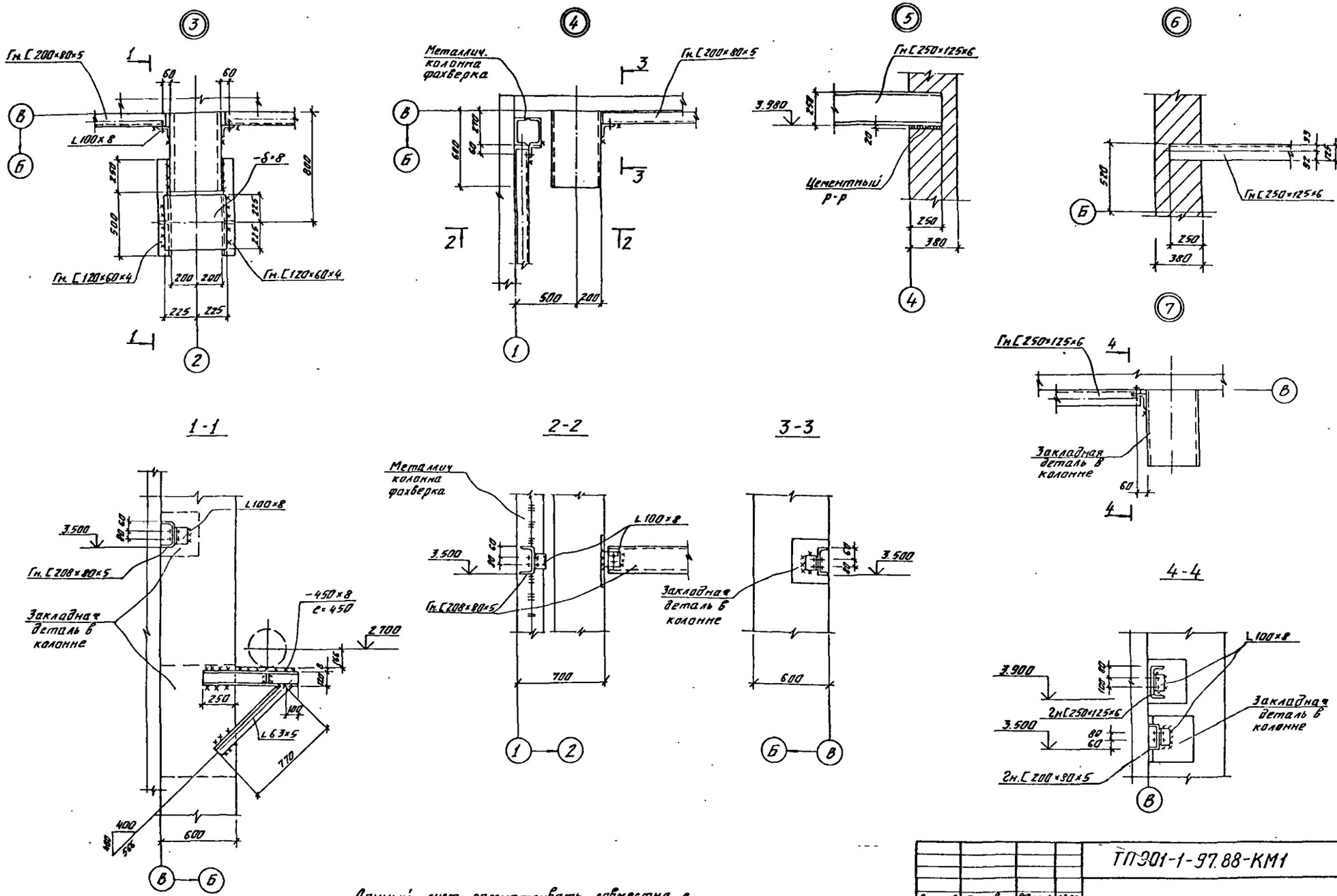


Данный лист рассматривать совместно с листом 5.

| | | | | | | | |
|---|---|---|---|---|---|---|---|
| | | | | ТП901-1-97.88-КМ1 | | | |
| Разраб. | Попова | | 03.88 | | | | |
| Провер. | Андреева | | 03.88 | Водозаборные сооружения производительностью от 0,5 до 1,0 м³/с для амплитуды колебания уровня воды 10,0 м | Стадия | Лист | Листов |
| Вед. инж. | Андреева | | 03.88 | | Р | 6 | |
| Рук. гр. | Поваляева | | 03.88 | | | | |
| Н. контр. | Жило | | 3.88 | Схема опор, стоек, балок Узлы 3"÷7" | Госстрой СССР ГПИ Ленинградский водоканалпроект | | |
| Гл. спец. | Ханин | | 03.88 | | | | |
| Нач. отд. | Градобойнов | | 03.88 | | | | |

Привязан

Инв. №

Инв. № подл. | Подпись и дата | Взам. инв. №

Рук. гр. ГТО | Пузырев
Вед. инж. | Виноградов
Рук. гр. ОДИ | Кудрявцев

ТП901-1-97.88 Альбом II

ТП901-1-97.88 Альбом II

## Схема лестниц, ограждения, сетчатого ограждения и площадки для обслуживания крана

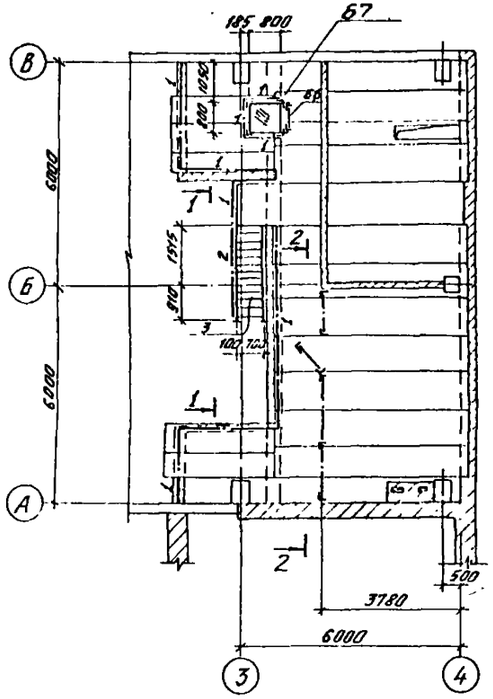


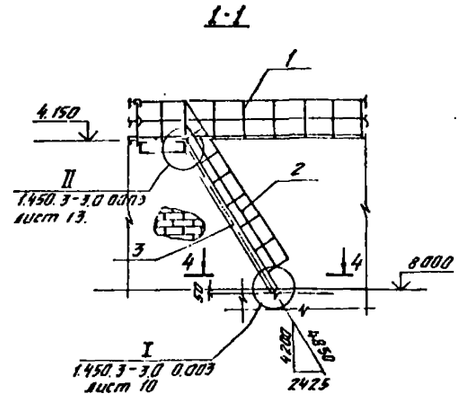


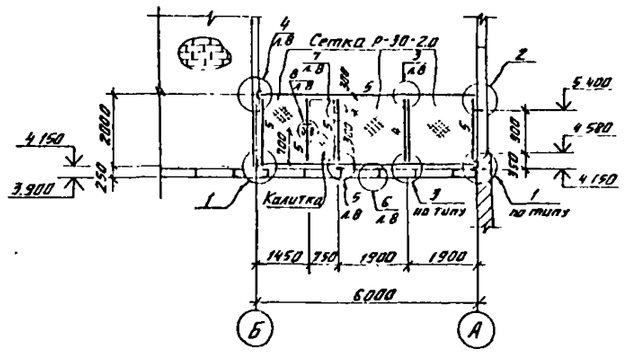


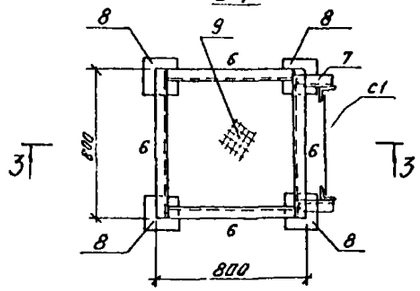


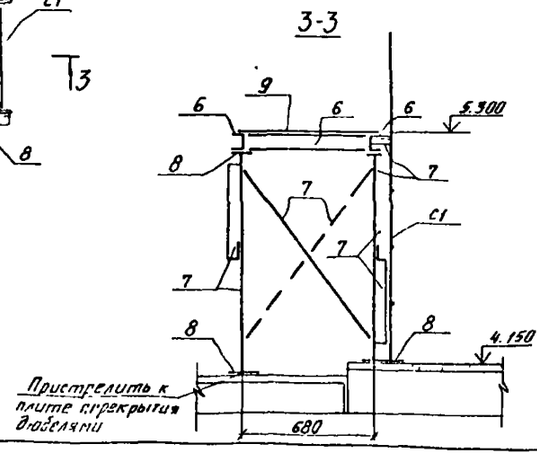


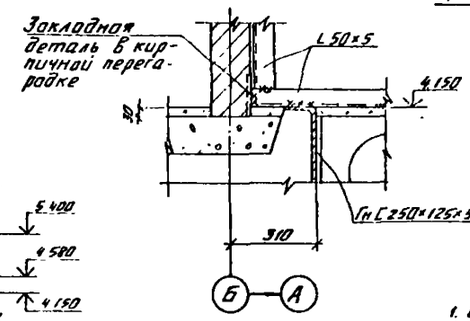


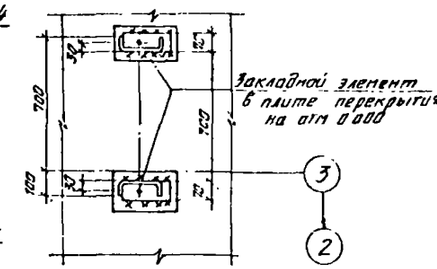


(Сетка условно не показана)

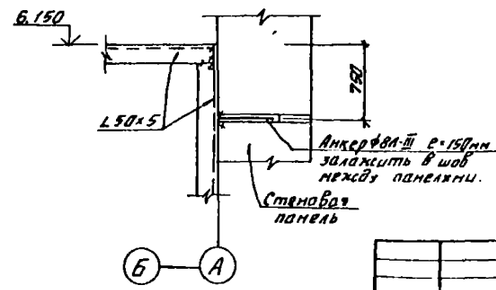


## Ведомость элементов

| Марка | Сечение: Эскиз | Поз. | Состав | Опорные усилия: M тс м | N тс | Q тс | Группа констр. | Марка металла | Примечание |
|---|---|---|---|---|---|---|---|---|---|
| Б1 | | 1 | L 50×40×12×2,5 | | | | | Вст3кп2 | ГОСТ 380-71 |
| | | 2 | L 25×3 | | | | | —"— | —"— |
| | | 3 | {90×30×25×2,5 | | | | | —"— | —"— |
| Б2 | ОГлМЛХ68-1042 | | | | | | | —"— | Серия 1.450.3-3 |
| Б3 | МЛХШ60-42.8 | | | | | | | —"— | —"— |
| Б4 | JL 50×5 | | | | | | | —"— | ГОСТ 380-71 |
| Б5 | L 50×5 | | | | | | | —"— | —"— |
| Б6 | СГ-22 | | | | | | | —"— | Серия 1.450.3-3 |
| Б7 | см. лист 7 | 6 | Гн [120×60×4 | | | | | —"— | ГОСТ 380-71 |
| | | 7 | L 75×6 | | | | | Вст3пс6 | ГОСТ 380-71 |
| | | 8 | δ=10 | | | | | Вст3кп2 | —"— |
| | | 9 | рифл сталь δ=5 | | | | | —"— | —"— |

1. Все элементы данной схемы замаркированы буквой „Б".
2. Элементы, для которых в ведомости элементов не указаны усилия, крепить на 5,0 т
3. Ограждение Б1 выполнять по типу ОГПМХЭб-1012 (серия 1.450.3-3) Шаг стоек в зависимости от расположения Мн1; Мн2.
4. План расположения закладных Мн1, Мн2 (для крепления стоек Б1) см лист 32 марки КЖ1.
5. Узлы крепления I; II - лестничного марша, см. серию 1.450.3-3.

| | | | | | | | |
|---|---|---|---|---|---|---|---|
| | | | | ТП901-1-97.88-КМ1 | | | |
| Разраб | Попова | | 03.88 | | | | |
| Провер | Андреева | | 03.88 | Водозаборные сооружения производительностью от 0,5 до 1,0 м³/с для амплитуды колебания уровня воды 10 Ом | Стадия | Лист | Листов |
| Вед инж | Андреева | | 03.88 | | Р | 7 | |
| Рук гр | Поболяева | | 03.88 | | | | |
| Н контр | Жило | | 03.88 | Схема лестниц ограждения сетчатого ограждения и площадки для обслуживания крана Узлы „1" и „2" | Госстрой СССР ГПИ Ленинградский водоканалпроект | | |
| Гл спец | Ханин | | 03.88 | | | | |
| Нач отд | Градобойнова | | 03.88 | | | | |

Привязан

инв. №

③

(Сетка условно не показана)

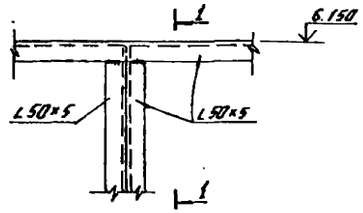


1-1

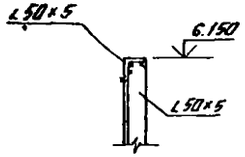


④

(Сетка условно не показана)

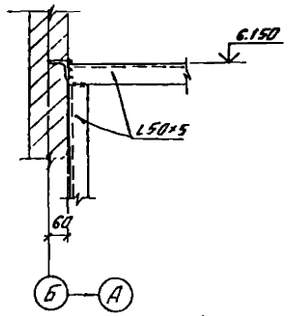


⑤

(Сетка условно не показана)

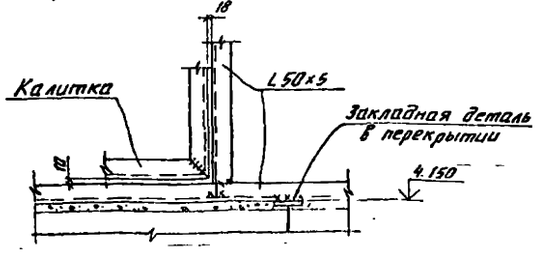


⑥

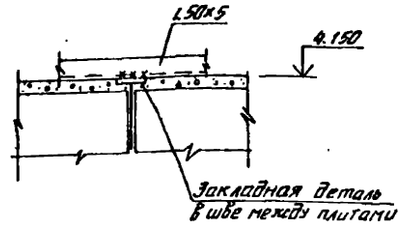


⑦

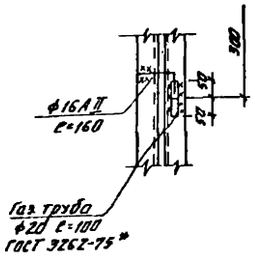


⑧

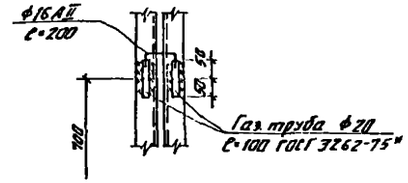


Узел крепления сетки к каркасу ограждения

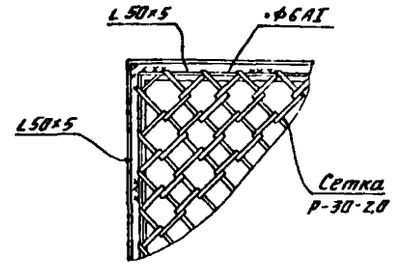


Калитка

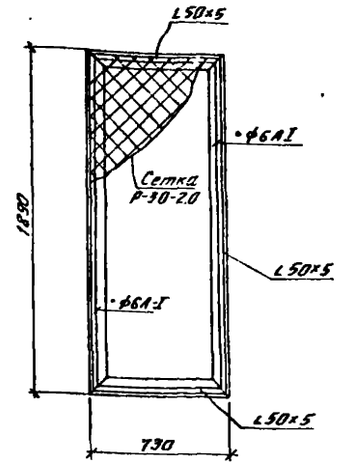


Узлы крепления стоек ограждения Б1

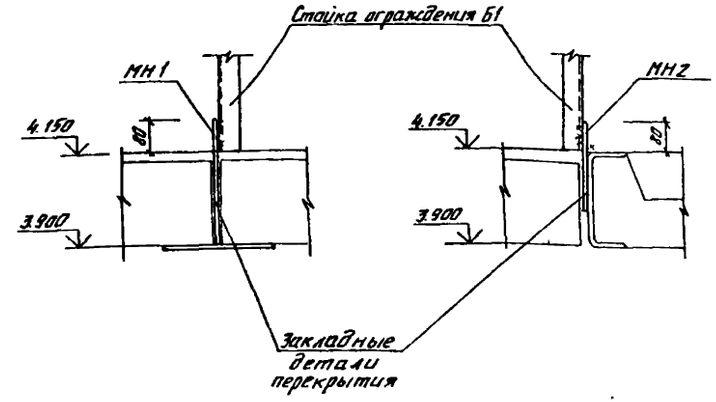


Данный лист рассматривать совместно с листом 7.

| | | | | | | | |
|---|---|---|---|---|---|---|---|
| | | | | | ТП901-1-97.88-КМ1 | | |
| Разраб. | Попова | | 05.88 | | | | |
| Привязан | | Провер. | Андреева | | 05.88 | Водозаборные сооружения производительностью от 25 до 10 тыс. м³/сут для амплитуды колебания уровня воды 10 м. | Стадия: Р | Лист: 8 | Листов: |
| | | Вед. инж. | Андреева | | 05.88 | | | | |
| | | Рук. гр. | Павлиева | | 05.88 | | | | |
| | | Н. контр. | Жило | | 05.88 | Схема лестниц, ограждения, сетчатого ограждения и площадки для обслуживания крана. Узлы 5 — 8 | Госстрой СССР ГПИ Ленинградский Водоканалпроект | | |
| | | Гл. спец. | Ханин | | 05.88 | | | | |
| Инв. № | | Нач. отд. | Градобоева | | 05.88 | | | | |

Инв. № подл. | Подпись и дата | Взам. инв. №

Альбом II

ТП 901-1-97 88

## Ведомость чертежей основного комплекта

| Лист | Наименование | Примечание |
|---|---|---|
| 1 | Общие данные | |
| 2 | Планы на отм 0,000 и 4,150 | |
| | Разрез 1-1 | |
| 3 | План котельной на отм 0,000 | |
| | Разрезы 1-1, 2-2 Схема трубопроводов | |
| | котельной | |
| 4 | Схема системы отопления. Схема | |
| | системы теплоснабжения водоводяного | |
| | подогревателя. Схемы систем ВЕ3, ВЕ4 | |
| | Узел управления | |

## Характеристика отопительно-вентиляционных систем

| Обозначение системы | Кол систем | Наименование обслуживаемого помещения (технологического оборудования) | Тип установки | Вентилятор: Тип исполн по взрывозащите | № | Схема исполнен | положение | L м³/ч | P, Па (кгс/м²) | n, об/мин |
|---|---|---|---|---|---|---|---|---|---|---|
| ВЕ1, ВЕ2 | 2 | Машзал | Дефлектор ф800 | | | | | | | |
| ВЕ3 | 1 | Санузел | Дефлектор ф200 | | | | | | | |
| ВЕ4 | 1 | Санузел, душевая | Дефлектор ф200 | | | | | | | |
| ВЕ5 | 1 | Котельная | Дефлектор ф500 | | | | | | | |
| | | | | | | | | | | |
| | | | | | | | | | | |

## Общие указания

Настоящий раздел проекта разработан на основании технологического задания и архитектурно-строительных чертежей в соответствии со СНиП 2 04 05-86

Проект разработан для строительства в климатических районах с расчетной температурой наружного воздуха -30°С

### Теплоснабжение

Теплоснабжение разработано для двух вариантов

Вариант 1-пристроенная котельная с двумя котлами К4М-2 Топливо антрацит Теплоноситель-вода с параметрами 95-70°С

Вариант 2- внешний источник теплоснабжения Теплоноситель-вода с параметрами 150-70°С

### Отопление

Для обоих вариантов запроектирована однотрубная система отопления с верхней разводкой В качестве нагревательных приборов-приняты радиаторы „М 140 Ао"

Все трубопроводы и нагревательные приборы окрашиваются масляной краской за 2 раза

### Вентиляция

Вентиляция машзала, санузла, котельной - естественная, осуществляемая дефлекторами

В машзале предусмотрено открывание окон в верхней зоне

## Основные показатели по чертежам отопления и вентиляции

| Наименование здания (сооружения), помещения | Объем м³ | Периоды года при tн, °С | Расход тепла, Вт (ккал/ч): на отопление | на вентиляцию | на горячее водоснабжение | Общий | Расход холода, Вт (ккал/ч) | Установленная мощн электродвиг кВт |
|---|---|---|---|---|---|---|---|---|
| Водозаборные сооружения | 2484 | -30 | 42920 | | 21600 | 64520 | | |
| (вариант с котельной) | | | (37000) | — | (18600) | (55600) | — | |
| | | | | | | | | |
| То же (вариант | 2324 | -30 | 42920 | | — | 42920 | — | |
| с тепловыми сетями) | | | (37000) | | — | (37000) | | |

## Ведомость ссылочных и прилагаемых документов

| Обозначение | Наименование | Примечание |
|---|---|---|
| | Ссылочные документы | |
| 4 904 69 | Детали крепления санитарно технических приборов и трубопроводов | |
| 1 494-32 | Зонты и дефлекторы вентиляционных систем | |
| 5 904 10 | Узлы прохода вентиляционных систем через покрытие промышленных зданий | |
| 5 903-2 | Воздухосборники для систем отопления и теплоснабжения | |
| 4 903 10 ВВ | Грязевик абонентский | |
| | | |
| | Прилагаемые документы | |
| ОВ СО | Спецификация оборудования к основному комплекту чертежей марки ОВ | альбом VIII |
| ОВ ВМ | Ведомость потребности в материалах | альбом IX |
| | | |

План - схема 1
(вариант с котельной)

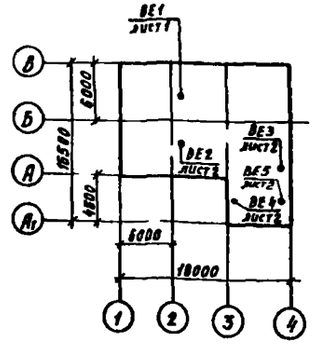


План - схема 2
(вариант с тепловыми сетями)

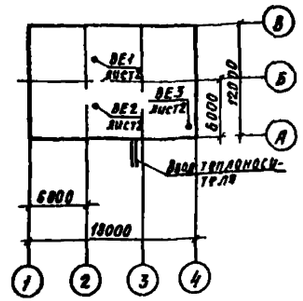


Настоящий проект разработан в соответствии с действующими нормами и правилами и предусматривает мероприятия, обеспечивающие взрывобезопасность и пожаробезопасность при эксплуатации здания (сооружения) с производством, отнесенным по пожарной опасности к категории Г и Д согласно СНиП 2 09 02-85

Главный инженер проекта (Беляев Ю.В.)

| Инв № подл | Подпись и дата | Взам инв № | Рук гр орг | Гермонов | Рук гр ОВ | Пузырев |
|---|---|---|---|---|---|---|

Привязан

Инв №

ТП 901-1-97 88-ОВ

| | | | |
|---|---|---|---|
| Гл спец | Макаров | | 02.88 |
| Н контр | Шапошников | | 02.88 |
| Ст инж | Болтакс | | 02.88 |
| Вед инж | Федорова | | 02.88 |
| Рук гр | Шапошников | | 02.88 |
| Нач отд | Градобоинова | | 02.88 |
| Гип | Беляев | | 02.88 |

Водозаборные сооружения производительностью от 0,5 до 1,0 м³/с для амплитуды колебания уровня воды 10 м

| Стадия | Лист | Листов |
|---|---|---|
| Р | 1 | 4 |

Общие данные

Госстрой СССР ГПИ Ленинградский Водоканалпроект

СФ954 02

Формат А2

ТП901-1-97.88 Альбом II

## Разрез 1-1

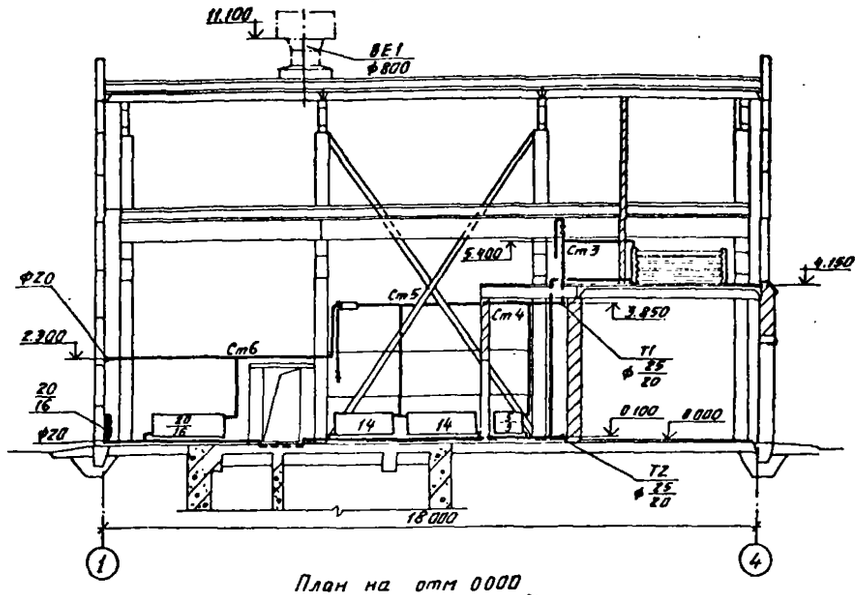


В числителе дроби указано значение для варианта с котельной, в знаменателе - для варианта с тепловой сетью.

| Номер | | |
|---|---|---|
| 1 | Машинно... | |
| 2 | Помещение ремон... | |
| 3 | КТП и ПСУ | |
| 4 | Санузел | |
| 5 | Душевая | |
| 6 | Щитовая | |
| 7 | Котельная | 16 |

## План на отм 0000 (вариант с котельной)

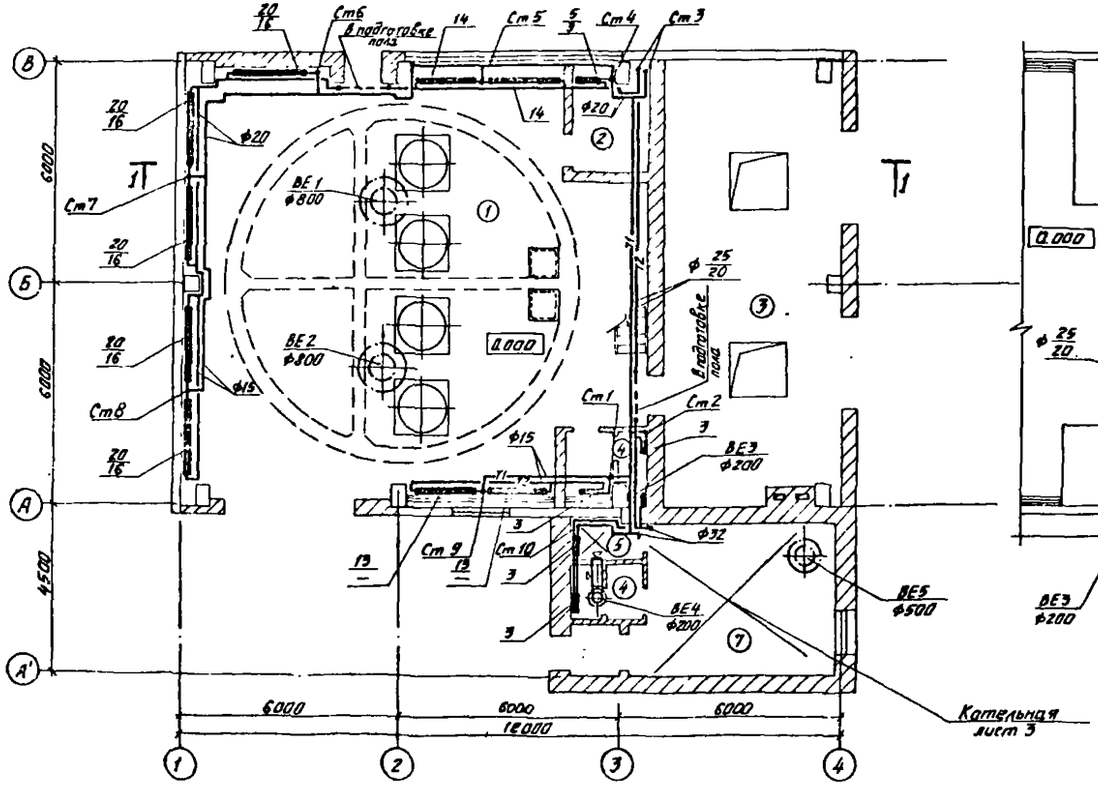


## План на отм. 4.150

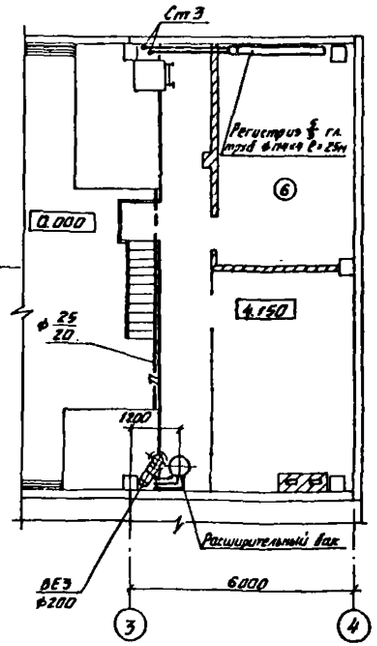


## План на отм. 0.000 (вариант с тепловой сетью)

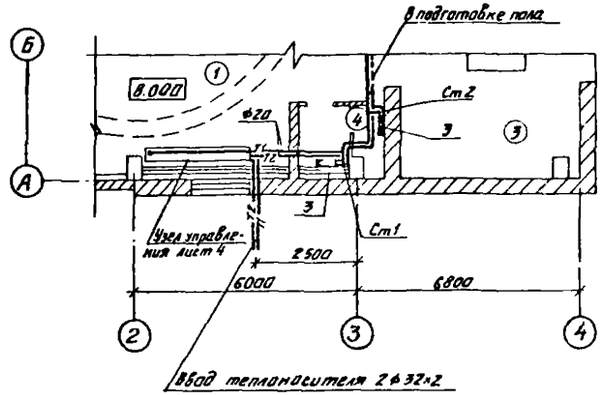


| | | | | | | | | |
|---|---|---|---|---|---|---|---|---|
| Инв. № подл. | Подпись и дата | Взам. инв. № | | | | ТП 901-1-97.88-ОВ | | |
| | | | Привязан | Н.контр. | Шапошников | 02.88 | Водозаборные сооружения производительностью от 0,5 до 1 м³/ч для амплитуды колебания уровня воды 10 м | Стадия: Р; Лист: 2; Листов: |
| | | | | Ст.инж. | Шишкин | 02.88 | | |
| | | | | Вед.инж. | Федорова | 02.88 | | |
| | | | | Рук.гр. | Шапошников | 02.88 | Планы на отм 0.000 и 4.150 Разрез 1-1. | Госстрой СССР ГПИ Ленинградский Водоканалпроект |
| | | | | Нач.отд. | Градобоинова | 02.88 | | |
| | | | Инв. № | | | 02.88 | | |

кол. Мошкова СФ 954-02 Формат А2

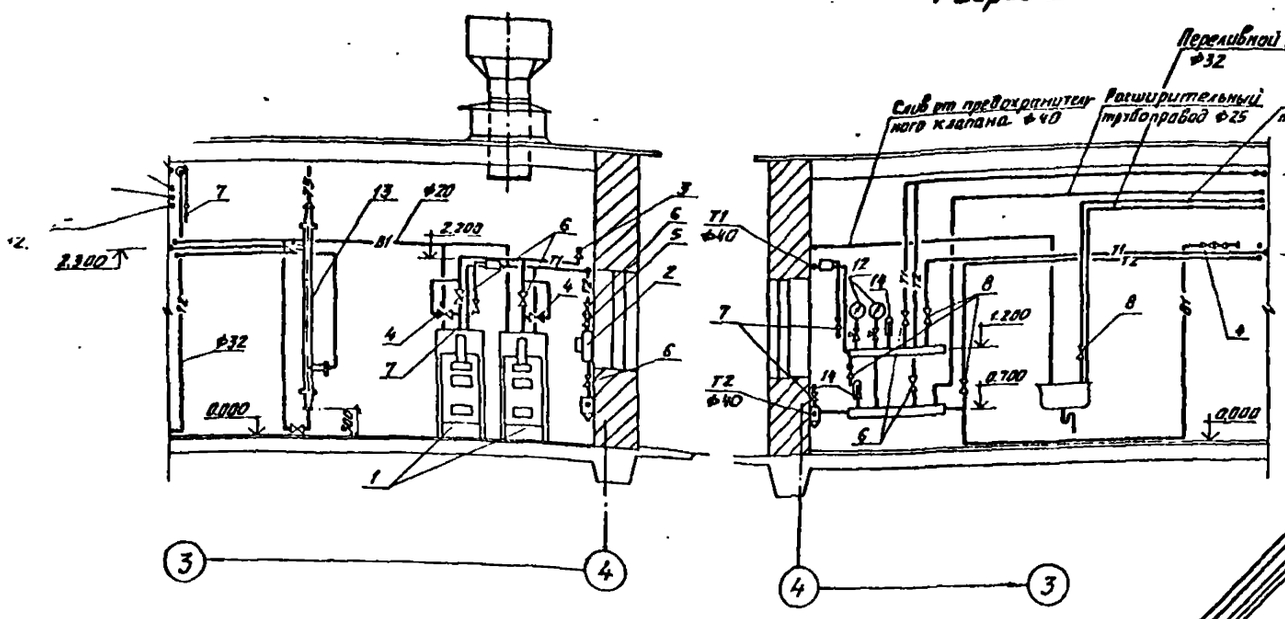
Разрез 2-2



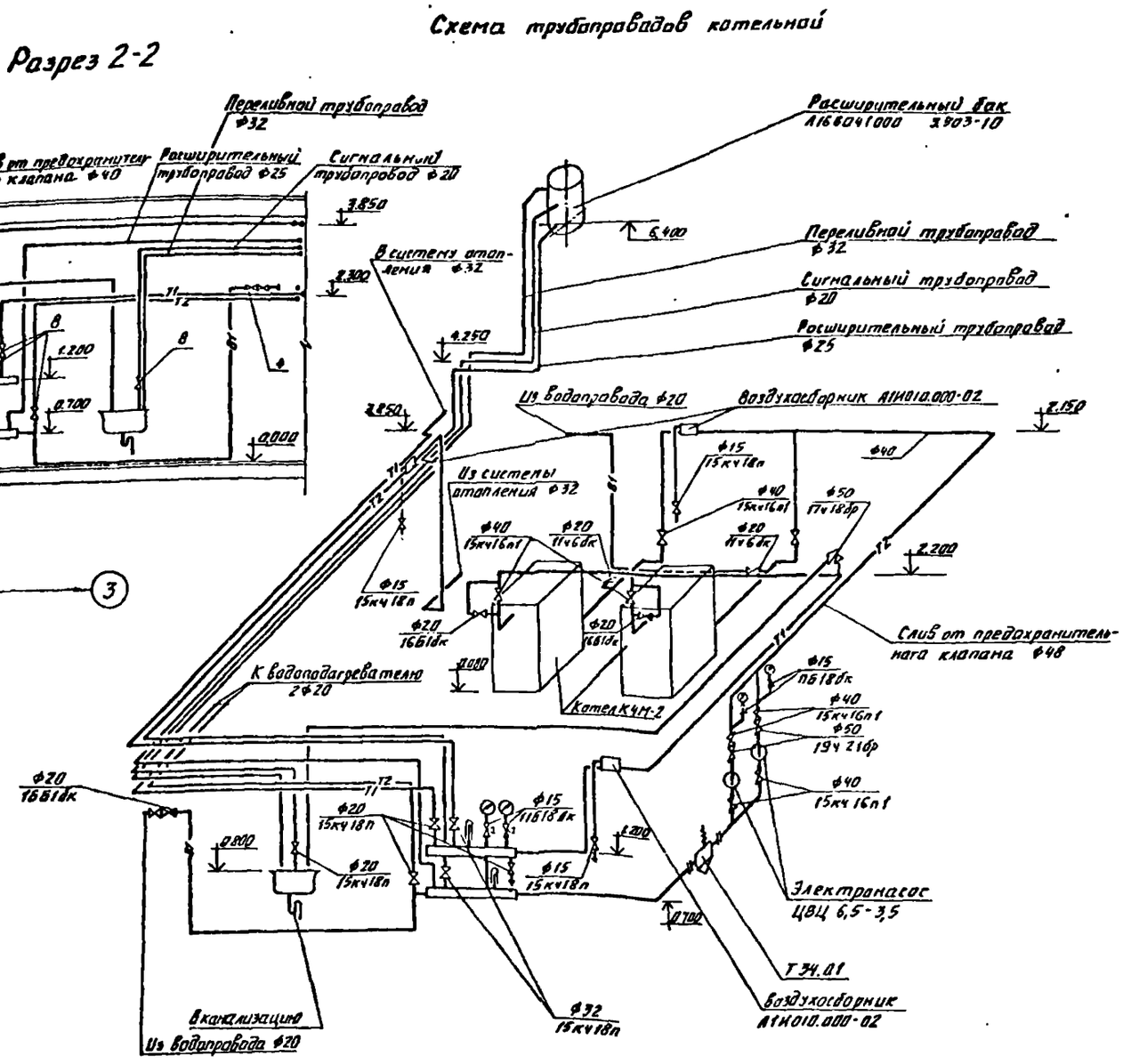
Схема трубопроводов котельной



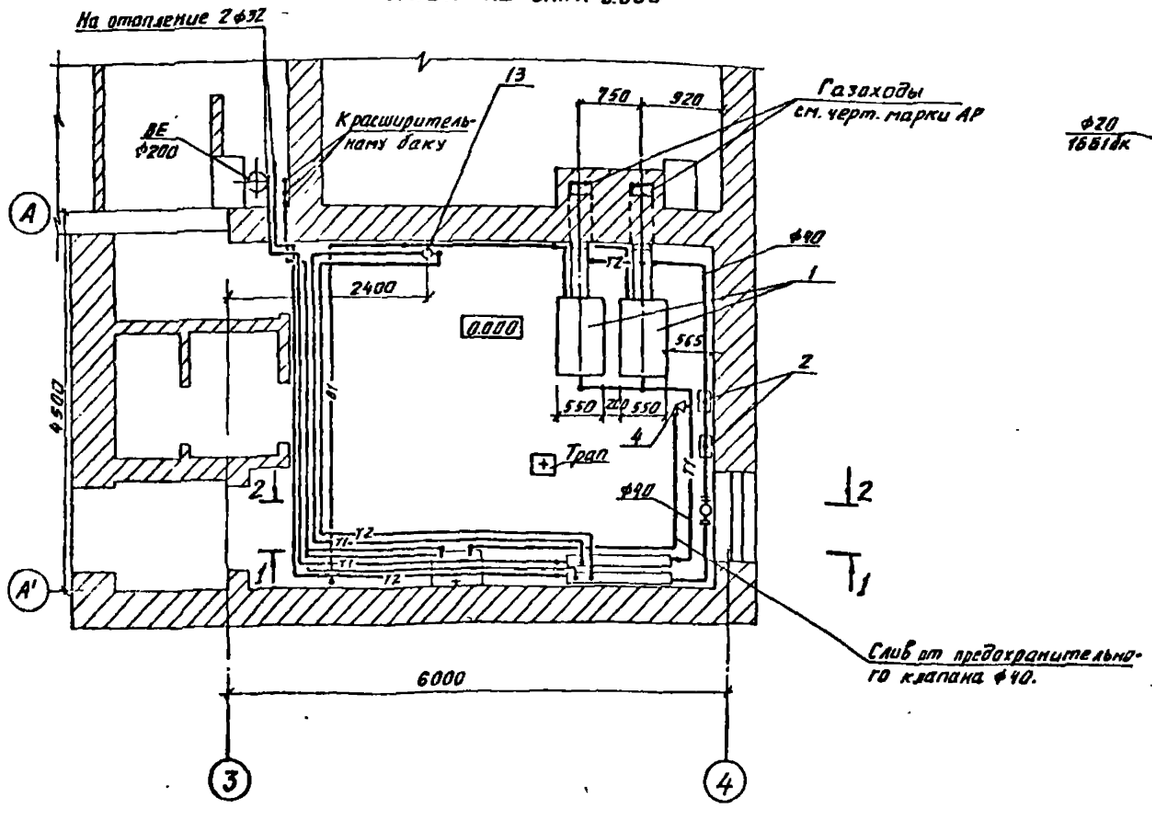
План на отм. 0.000



| | | | | | | | |
|---|---|---|---|---|---|---|---|
| | | | | | ТП 901-1-97.88-ОВ | | |
| Привязан | | | | | | | |
| | | Н. контр. | Цапошников | 05.88 | Водозаборные сооружения производительностью от 0,5 до 1 м³/с для амплитуды колебания уровня воды 10 м | Стадия | Лист | Листов |
| | | Вед. инж. | Федорова | 05.88 | | Р | 3 | |
| | | Рук. груп. | Шерошников | 05.88 | План котельной на отм. 0.000. Разрезы 1-1, 2-2 Схема трубопроводов котельной | Госстрой СССР ГПИ Ленинградский Водоканалпроект | | |
| | | Нач. отд. | Гладкова | 05.88 | | | | |
| Инв. № | | | | | | | | |

## Система отопления (Вариант с котельной)

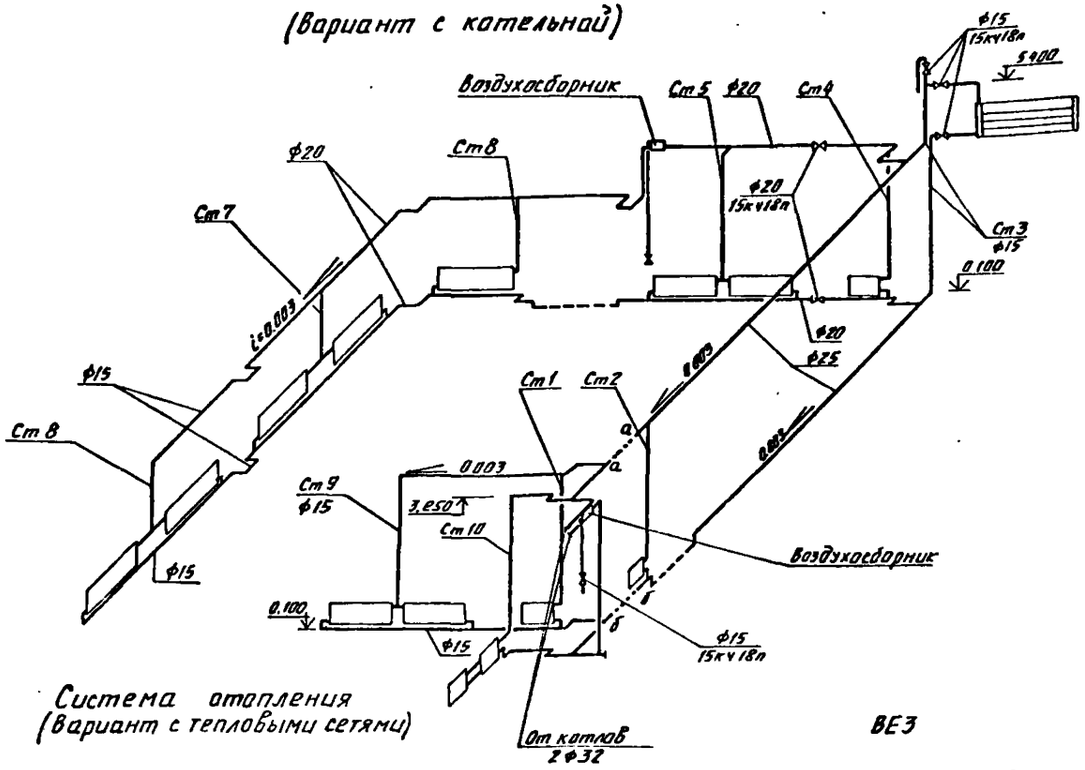


## Система отопления (Вариант с тепловыми сетями)

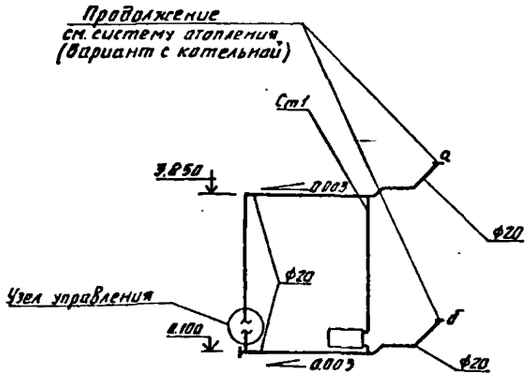


## ВЕ3

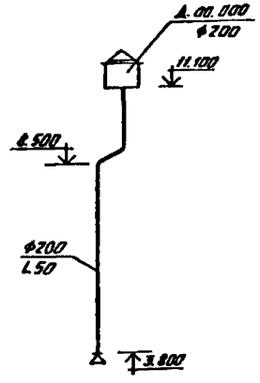


## ВЕ4

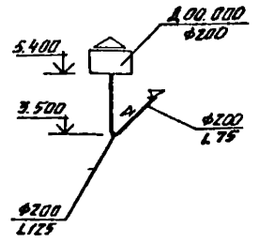


## К системе отопления ф20

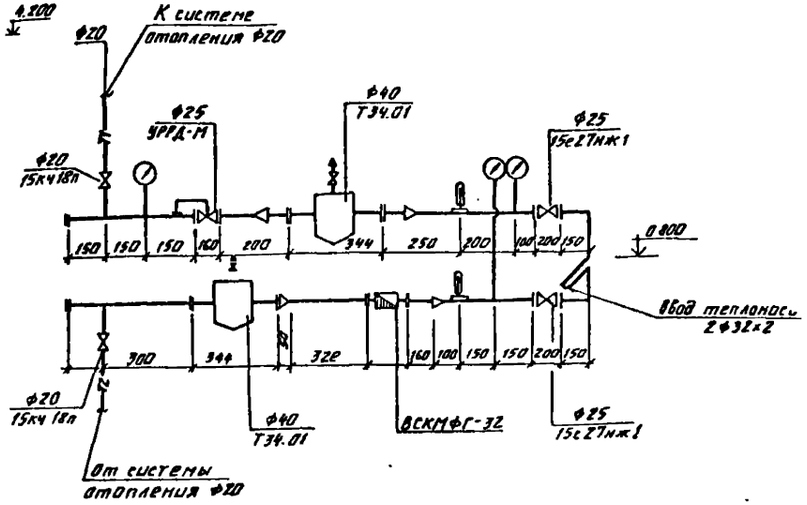


## Схема теплоснабжения водоводяного подогревателя

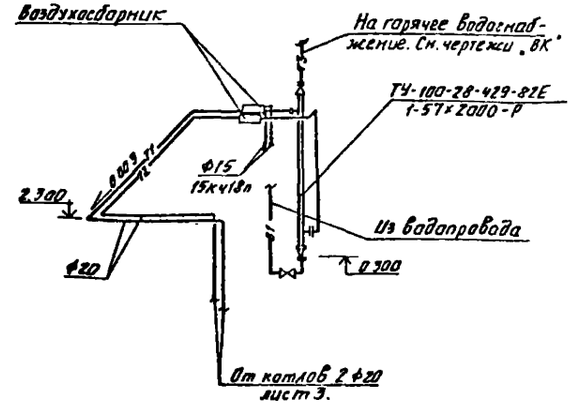


| | | | | | |
|---|---|---|---|---|---|
| | | | | ТП 901-1-97.88-ОВ | |
| Привязан | | | | Водозаборные сооружения производительностью от 0,5 до 1 м³/с для амплитуды колебания уровня воды 10 м. Схемы систем отопления. Схема теплоснабжения водоводяного подогревателя. Системы ВЕ3, ВЕ4. Узел управления. | Стадия Р; Лист 4; Листов |
| Инв. № | | | | | Госстрой СССР ГПИ Ленинградский Водоканалпроект |
| Н.контр. | Шапошников | | 05.88 | | |
| Ст.инж. | Болтакс | | 05.88 | | |
| Вед.инж. | Федорова | | 05.88 | | |
| Рук.гр. | Шапошников | | 05.88 | | |
| Нач.отд. | Грабовецкая | | 05.88 | | |

Комплекта ВК

| ие | Примечание |
|---|---|
| | |
| 0.000 | |
| см В1,В7,ТЗ и К1. | |
| | |
| | |

## Ведомость ссылочных и прилагаемых документов

| Обозначение | Наименование | Примечание |
|---|---|---|
| | Прилагаемые документы | |
| ТП901-1-88-ВК.СО | Спецификация оборудования | Альбом VIII |
| ТП901-1-88-ВК.ВМ | Ведомость потребности в материалах | Альбом IX |
| | | |

## Основные показатели по чертежам водопровода и канализации

| Наименование системы | Потребный напор на вводе, м | Расчетный расход м³/сут. | м³/ч | л/с | при пожаре л/с | Установленная мощность электродвигателей кВт | Примечание |
|---|---|---|---|---|---|---|---|
| Водопровод хозяйственно-питьевой | 16,0 | 9,8 | 2,5 | 0,7 | — | — | Расходы воды по системе В1 даны для варианта с котельной |
| Водопровод противопожарный | 20,0 | 4,0 | 2,0 | 0,56 | 3,3 | — | В7 |
| Горячее водоснабжение | — | — | 0,31 | — | — | — | Расход тепла 18600 ккал/ч |
| Канализация бытовая | — | — | — | 2,35 | — | — | К1 |

## Общие указания

Работа водозаборных сооружений предусматривается в автоматическом режиме без постоянного обслуживающего персонала, с возможностью контроля и управления из диспетчерского пункта; на период наладки - с постоянным дежурным персоналом.

Водоснабжение предусматривается от внутриплощадочного хозяйственно-питьевого водопровода.

Водозаборные сооружения оборудуются:

а) системой хозяйственно-питьевого водопровода (В1) с подачей воды на подпитку котельной и к санитарным приборам,

б) системой противопожарного водопровода (В7) с подачей воды к пожарному и поливочному кранам.

Горячее водоснабжение (вариант с котельной) предусматривается от вода-водяного подогревателя.

Водозаборные сооружения оборудуются системой внутренней бытовой канализации (К1) с отводом сточных вод в бытовую внутриплощадочную канализацию.

Расход воды на наружное пожаротушение составляет 10 л/с.

Настоящий проект разработан в соответствии с действующими нормами и правилами и предусматривает мероприятия, обеспечивающие взрывобезопасность и пожаробезопасность при эксплуатации здания (сооружения) с производством, отнесенным по пожарной опасности к категории Г и Д согласно СНиП 2.09.02-85.

Главный инженер проекта: /Беляев Ю.В./

Привязан

Инв. №

ТП 901-1-97.88-ВК

| | | | | |
|---|---|---|---|---|
| Н.контр. | Шапошников | | | Водозаборные сооружения производительностью от 6 до 10 м³/с для амплитуды колебания уровня воды 10 м |
| Ст.инж. | Гинзбург | | 03.88 | |
| Рук.гр. | Шапошников | | 02.89 | |
| Нач.отд. | Градобоинова | | 02.86 | Общие данные |
| Гл.спец. | Макаров | | 03.86 | |
| ГИП | Беляев | | 03.89 | |

| Стадия | Лист | Листов |
|---|---|---|
| Р | 1 | 3 |

Госстрой СССР ГПИ Ленинградский Водоканалпроект

Инв. № подл. | Подпись и дата | Взам. инв. №

ТП901-1-97.88 Альбом II

## План на отм. 0.000
## /Вариант с кательной/

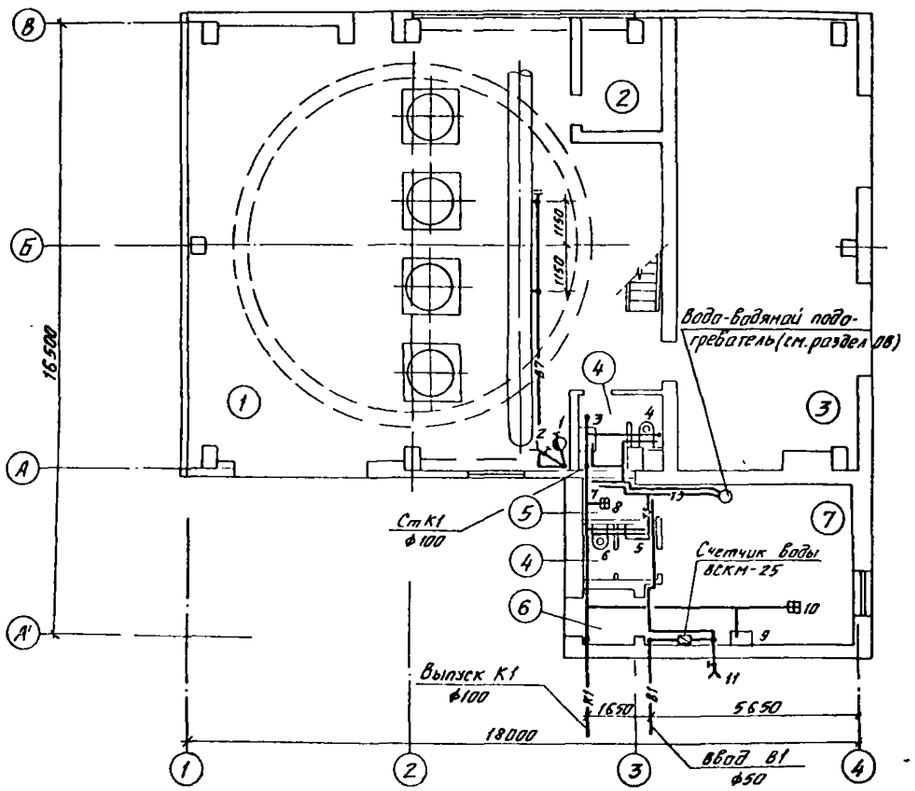


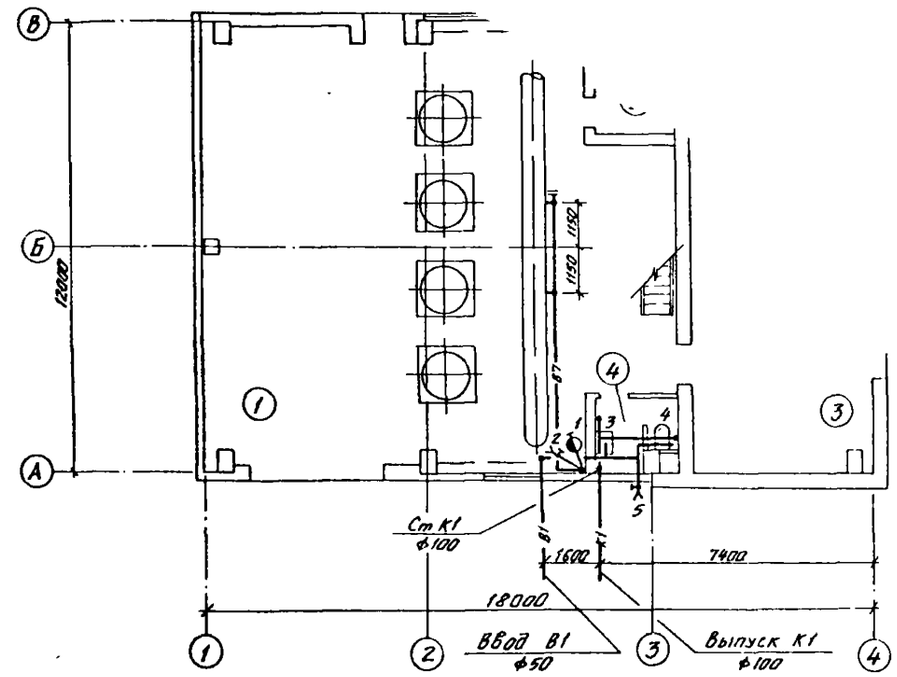


### Экспликация помещений

| Номер по плану | Наименование | Категория производства по взрывной, взрывопожарной и пожарной опасности |
|---|---|---|
| 1 | Машинный зал с монтажной площадкой | Д |
| 2 | Помещение ремонтной бригады | Д |
| 3 | КТП и ПСЧ | Д |
| 4 | Санузел | — |
| 5 | Душевая | — |
| 6 | Тамбур | — |
| 7 | Котельная | Г |

| | | | | | | | |
|---|---|---|---|---|---|---|---|
| | | | | | ТП901-1-97.88-ВК | | |
| Привязан | Н. контр. | Шапошников | | 03.88 | Водозаборные сооружения производительностью от 0,5 до 1,0 м³/с для амплитуды колебания уровня 10 воды м | Стадия | Лист | Листов |
| | Ст. инж. | Гинзбург | | 02.89 | | Р | 2 | |
| | Рук. гр. | Шапошников | | 03.88 | | | | |
| | Нач. отд. | Градобойнов | | 03.88 | Планы на отм 0.000 | Госстрой СССР ГПИ Ленинградский Водоканалпроект | | |
| инв. № | | | | | | | | |

Инв. № подл. | Подпись и дата | Взам. инв. №

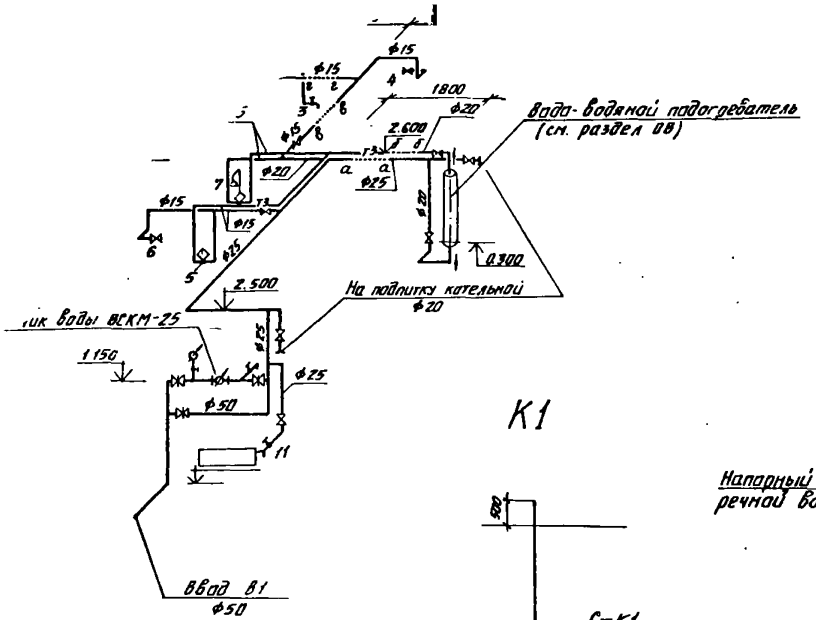


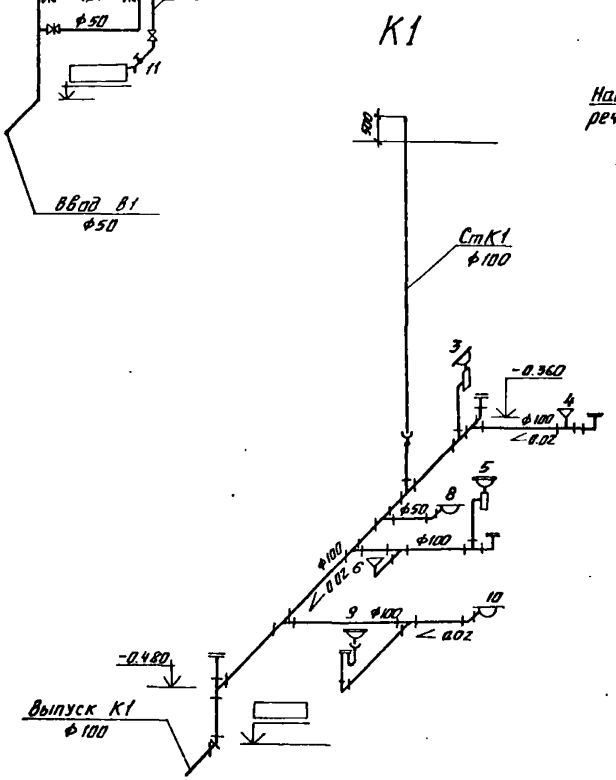


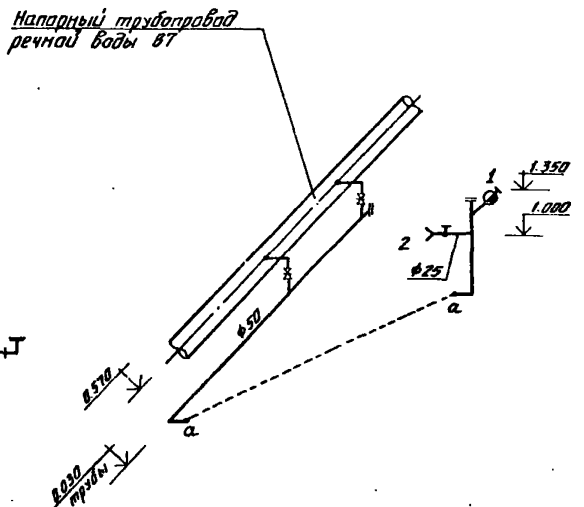


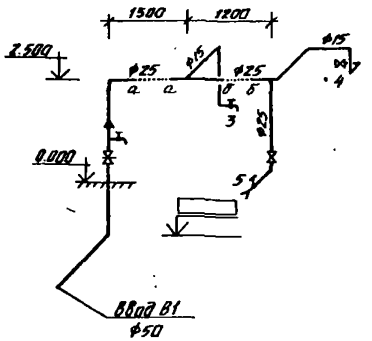


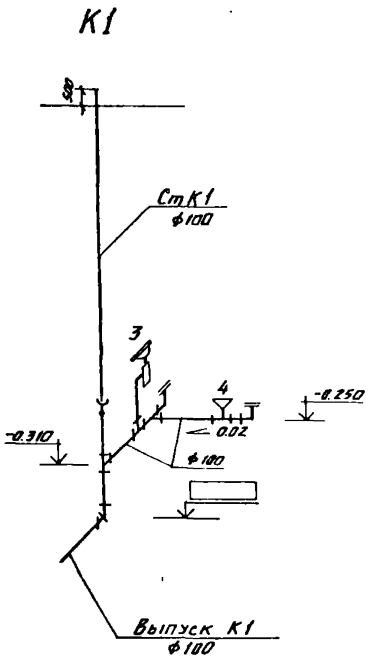


| | | | | | | | |
|---|---|---|---|---|---|---|---|
| | | | | | ТП901-1-97.88-ВК | | |
| Привязан | | Н.контр | Шапошников | | Водозаборные сооружения производительностью от 0,5 до 1,0 м³/с для амплитуды колебания уровня воды 10 м | Стадия | Лист | Листов |
| | | Ст. инж | Гинзбург | | | Р | 3 | |
| | | Рук гр. | Шапошников | | | | | |
| | | Нач отд | Градобойнова | | Схемы систем В1, В7, Т3 и К1 | Госстрой СССР ГПИ Ленинградский Водоканалпроект | | |
| инв. № | | | | | | | | |

gost.e-ecolog.ru