ТИПОВОЙ ПРОЕКТ

806 - 2 - 33.89

Многорядный шед для молодняка песца на 528 выгулов

Конструкции железобетонные

Альбом 1

ПЗ Общая пояснительная записка стр. 3-5
ТХ Технология производства стр. 6
АС Архитектурно - строительные решения стр. 7-19
ВК Внутренние водопровод и канализация стр. 20-21
ЭО Электрическое освещение стр. 22-25

23621-01 Отпускная цена

gost.e-ecolog.ru

Привязан

Инв. №

ТИПОВОЙ ПРОЕКТ

806 - 2 - 33.89

Многорядный шед для молодняка песца на 528 выгулов

Конструкции железобетонные

Альбом 1

ПЕРЕЧЕНЬ АЛЬБОМОВ

Альбом 1	ПЗ	Общая пояснительная записка
	ТХ	Технология производства
	АС	Архитектурно-строительные решения
	ВК	Внутренние водопровод и канализация
	ЭО	Электрическое освещение
Альбом 2	ТХН	Нестандартизированное оборудование
Альбом 3	ВМ	Ведомости потребности в материалах
Альбом 4	С	Сметы

Разработан проектным институтом «Гипродагротехпром» г. Иваново

Утвержден и введен в действие проектным институтом «Гипродагротехпром» приказ от 12.01.89г. №13

Директор института В. В. Баранов

Главный инженер проекта В. И. Глезин

Привязан

Инв. №

Содержание альбома 1

№№ листов	Наименование и обозначение документов Наименование листа	Стр.
	ТП 806-2-33.89 ПЗ	
1-	Общая пояснительная записка	3-5
	Технология производства	
	ТП 806-2-33.89 ТХ	
1	Общие данные. План расположения клеток в шеде. Разрез. Вид. Узлы	6
	Архитектурно-строительные решения	
	ТП 806-2-33.89 АС	
1	Общие данные	7
2	План на отм. 0,000. Фасады. Разрез 1-1. Фрагменты 1-3	8
3	Схема расположения элементов каркаса. Разрезы	9
4	Узлы 1-7. Сечения	10
5	Узлы 8-11. Сечения	11
6	Узлы 12-16	12
7	Схема расположения прогонов и асбестоцементных волнистых листов на кровле. Узлы 1-3, Разрезы	13
8	Спецификация к схемам расположения элементов каркаса, прогонов и асбестоцементных листов на кровле	14
АС.И.01.00	Стойка (ПТ-1,2-3,25-Ia; ПТ-1,2-3,25-Iб; ПТ-1,7-4,25-Ia; ПТ-1,7-4,25-Iб)	15
АС.И.02.00	Ригель (Р1-Р3)	16
АС.И.03.05	Связь (СВ1, СВ2)	17
АС.И.03.01	Элемент деревянный (Д31, Д32)	17
АС.И.03.02	Элемент металлический (М1, М2)	17
АС.И.04.00	Каркас пространственный КП1	18

№№ листов	Наименование и обозначение документов Наименование листа	Стр.
АС.И.05.00	Изделие закладное МН1	18
АС.И.06.00	Изделие закладное (МН2-МН5)	18
АС.И.07.00	Изделие закладное (МН6-МН9)	19
АС.И.08.00	Дверь (Д1-Д3)	19
	Внутренние водопровод и канализация	
	ТП 806-2-33.89 ВК	
1	Общие данные	20
2	План на отм. 0,000. Схема системы В1	21
	Фрагмент плана	
	Электрическое освещение	
	ТП 806-2-33.89 ЭО	
1	Общие данные. План расположения электрического оборудования и прокладки осветительной сети 36В	22
ТХ.СО	Спецификация оборудования	23
ВК.СО	Спецификация оборудования	23-24
ЭО.СО	Спецификация оборудования	25

Инв.№ подл. | Подп. и дата | Взам.инв.№

1. Общая часть

Типовой проект „Многорядный шед для молодняка песца на 528 выгулов" разработан на основании плана типового проектирования Госстроя СССР на 1988г., задания на переработку типового проекта, утвержденного Подотделом проектных организаций Госагропрома СССР от 15 сентября 1987 г.

Проект выполнен в соответствии с рекомендациями специалистов НИИПЗК пос. Родники Московской обл., Зверопрома РСФСР и общесоюзных норм технологического проектирования звероводческих и кролиководческих ферм", ОНТП3-85.

Шед предназначен для содержания молодняка песца и разработан для строительства в составе „Песцовая ферма на 3000 самок" с содержанием молодняка в многорядных шедах".

Типовой проект разработан для применения в районах со следующими природно-климатическими условиями:

расчетная зимняя температура наружного воздуха- минус 30°С;
нормативное значение ветрового давления - 0,23кПа (23кгс/м²);
нормативное значение веса снегового покрова - 1кПа (100 кгс/м²);
рельеф территории - спокойный, грунтовые воды отсутствуют, грунты - непучинистые, непросадочные со следующими нормативными характеристиками: $\varphi^н$= 0,49 рад.(28°);
$C^н$= 2кПа (0,02 кгс/см²); E = 14,7 мПа (150 кгс/см²); γ=1,8 т/м³.
Коэффициент безопасности по грунту Кр=1,0
Класс ответственности здания - II.

2. Технология производства

Многорядный шед представляет собой навес с двухскатной крышей, в котором в четыре ряда расположены 132 блока клеток для зверей.

Многорядный шед длиной 100,5 м имеет два пролета между стойками, шаг рам 3 м, ширину технологических проходов 1,2 м. В средней его части предусмотрен поперечный проход.

В 3-х метровом шаге шеда в каждом ряду устанавлен один блок клеток, который состоит из четырех выгулов.

Блок клеток для песцов представляет собой бескаркасный блок выгулов выполненный из металлической сетки. Выгулы разделены между собой двойной сетчатой перегородкой. В передней стенке каждого выгула имеется дверца и поилка.

Клетки для зверей изготавливают из цельного сетчатого полотна. Размер одной клетки: длина - 900 мм, ширина - 675 мм, высота - 900 мм.

Размещение блоков клеток предусматривает обслуживание их со стороны технологических проходов.

Для защиты от птиц шеды загорожены металлической сеткой и оснащены сетчатыми дверями

При максимальном заполнении шеда животными в клетках размещается: молодняка - 1000 голов, самцов - 20 голов.

2.1. Организация производства

Кормление зверей производится два раза в сутки. Кормосмесь из кормоприготовительного цеха доставляют на ферму кормоагрегатами типа КА-30, из которых корм перегружают в кормовой резервуар кормораздатчиков „Минкоматик". Кормораздатчик, двигаясь вдоль шеда по технологическому проходу, подает корм с помощью насоса и гибкого шланга на сетчатый потолок клеток. Провалившийся черезячейки сеток корм падает на специальную кормовую полку.

Среднегодовые нормы кормления и потребность в кормах приведены в таблице 1.

Таблица 1

Наименование кормов	Самцы 20 гол.		Молодняк 1000 гол.		Всего кормов, т
	На 1 гол. в год, кг	на все поголовье, т	На 1 гол. в год, кг	на все поголовье, т	
Мясо - рыбные	128,4	2,568	58,1	58,10	60,668
Молоко	14,3	0,286	3,7	3,70	3,986
Зерновые	32,2	0,644	16	16,00	16,644
Овощи и зелень	30,4	0,608	14,4	14,40	15,008
Рыбная и крилевая мука	5,4	0,108	2,8	2,80	2,908
Дрожжи сухие и шрот	10,5	0,210	6,3	6,30	6,510
Рыбий и другие жиры	5,74	0,115	2,71	2,71	2,825

Поение зверей в шеде предусмотрено:
а) в теплый период - полуавтоматическое, системы струйкового поения;
б) холодный (зимний) период - теплую воду доставляют на ферму и агрегатом „Минкоматик" разливают в чашечные поилки ПЧ-2.

Удаление навоза в многорядном шеде осуществляется двумя способами;
из-под клеток наружных рядов агрегатом навозоуборочным АНЗ-1 со стороны межшедового пространства
Агрегат АНЗ-1 навешивают на трактор „Беларусь" любой модификации. При движении трактора вдоль шеда навозная масса забирается из-под клеток скребками транспортера и перемещается в межшедовый проход в виде валка. Затем бульдозерной навеской трактора навоз выталкивают из межшедового прохода в кучи на проезжую часть фермы.

Из внутренних рядов клеток навоз убирают агрегатом „Минкоматик", оборудованным навесным приспособлением, который выталкивает навоз из-под клеток в торец шеда на проезжую часть фермы.

Навоз с проезжей части погрузчиком ПЭ-0,8Б грузят в транспортные средства и вывозят в места хранения.

Выход навоза за год составляет - 32 т.

Транспортировку зверей в период отсадки и другие работы осуществляют с помощью агрегата „Минкоматик" или ручными тележками.

Чистку, мойку, дезинфекцию шедов производят с помощью кормораздатчиков „Минкоматик" или дезинфекционной установкой ДУК-2.

Проектные разработки шеда приняты согласно технологических решений „Типовые материалы для проектирования," Альбом 1.

3. Архитектурно-строительные решения

Объемно-планировочное решение

Здание шеда четырехпролетное, с размерами в плане 5,58 × 100,5 м высота до низа несущих конструкций в кормовом проходе - 2,2 м

4. Водоснабжение

4.1. Водоснабжение шеда должно решаться от общефермских сетей хозяйственно-производственно-противопожарного водопровода. Качество воды должно удовлетворять требованиям ГОСТ 2874-82 „Вода питьевая".

Инв. №				Привязан:
Нач. отд.	Рекин			ТП 806-2-33.89 ПЗ
Нач. отд. АС	Осокин			
Нач. отд. ВК	Шляпкин			
Нач. отд. ЭТ	Кутин			
Нач. отд. СМ	Кульков			Общая пояснительная записка
ГИП	Глезин			Стадия Р; Лист 1; Листов 3
Н. контр.	Антонычева			Гипроагротехпром г. Иваново

Копировал Курочкина 23621-01 4 Формат А2

Инв. № подл. | Подп. и дата | Взам. инв. №

Расход воды предусматривается на поение песцов, что составляет: 0,32 м³/сут; 0,03 м³/ч; 0,01 л/с.

Необходимый напор на вводе в шеды 7 м.

Система поения зверей принята полуавтоматическая (струйковая), при которой заполнение чашечных поилок каждой клетки производится оператором при помощи открытия вентиля.

В качестве резервной принята ручная система поения из чашечных поилок, заполнение которых производится из поливочных кранов.

Канализация шедов не предусматривается.

5. Электроосвещение

Электроснабжение осуществляется от внешних сетей напряжением 220 В по кабельному вводу. Шед по надежности электроснабжения относится к потребителю III категории.

Расчетная мощность 0,2 кВт.

6. Молниезащита

Молниезащита разрабатывается в целом для ферм по III категории с учетом требований СН305-77 „Инструкции по проектированию и устройству молниезащиты зданий и сооружений".

7. Противопожарные мероприятия

Здания шедов обеспечиваются первичными средствами пожаротушения согласно „Общесоюзных правил пожарной безопасности для объектов сельхозпроизводства" ППБ-01-76.

Расход воды на внутреннее пожаротушение не предусматривается. Расчетный расход воды на наружное пожаротушение 10 л/с (строительный объем здания-1549,3 м³; степень огнестойкости II; категория производства-Д). Наружное пожаротушение должно решаться от водопроводных сетей.

8. Охрана труда и техника безопасности

Обслуживающий персонал должен быть обучен приемам по уходу за зверями и обращения с ними в соответствии с требованиями технологических инструкций.

При обслуживании зверей персонал должен пользоваться кожаными или стеганными рукавицами, а при ловле зверей - сачками, ловушками и рогатками; для фиксации пасти применяют специальные зажимы или тесемки.

На случай укусов или других травм в каждой бригаде должна быть аптечка с набором необходимых медикаментов.

Безопасные приёмы работы со зверями, выполнение различных технологических операций по раздаче кормов, удалению навоза, очистке и дезинфекции клеточного оборудования и шедов должны соответствовать требованиям „Правил техники безопасности при работе на тракторах, сельскохозяйственных и специализированных машинах", утвержденных президиумом ЦК профсоюза рабочих и служащих сельского хозяйства и заготовок.

В план оздоровления условий труда включаются мероприятия:

- устройство предохранительных приспособлений;
- использование механизмов и транспорта для перемещения грузов;
- профилактические медосмотры всех работников хозяйства.

9. Рекомендации по рациональной организации строительства

При разработке проекта организации строительства объекта необходимо руководствоваться требованиями СНиП 3.01.01-85 „Организация строительного производства". Строительство объекта необходимо осуществлять поточным методом, что сократит продолжительность строительства.

Общая продолжительность строительства определяется в соответствии со СНиП 1.04.03-85 „Нормы продолжительности строительства и задела в строительстве предприятий зданий и сооружений". Все строительно-монтажные работы выполнять в строгом соответствии с указаниями, требованиями соответствующих глав СНиП, регламентирующих правила производства и приемки работ, а также с правилами противопожарной техники и „Техники безопасности в строительстве" СНиП III-4-80.

При выполнении земляных работ применять следующие механизмы:

- при разработке траншей-экскаватор, оборудованный обратной лопатой емкостью ковша 0,25-0,65 м³;
- при разработке котлованов-экскаватор с оборудованием драглайна;
- при работах по вертикальной планировке, обратной засыпке котлованов и траншей, при дорожном строительстве-бульдозеры мощностью 75-108 л.с.;
- при уплотнении грунта - пневмотрамбовки.

Монтаж конструкций здания выполнять краном грузоподъемностью 3-5 т, при движении крана по периметру здания, в соответствии с типовыми технологическими картами. Состав основных машин и механизмов выбирается с учетом наличия их в распоряжении подрядной строительно-монтажной организации.

Потребность строительства в энергоресурсах, воде, временных зданиях и сооружениях, а также численность работающих кадров определяется по „Расчетным нормативам для составления проектов организации строительства" часть I и V, а также по стоимости строительно-монтажных работ и плановой годовой выработке в подрядной строительной организации (ЦНИИОМТП г. Москва, Стройиздат 1973-1974 г.г.).

В качестве временных зданий и сооружений рекомендуется использовать инвентарные передвижные здания и при возможности существующие здания, удовлетворяющие санитарно-гигиеническим требованиям.

Альбом I

Таблица 2

Основные технико-экономические показатели

Наименование	Показатели	
	Проект	Аналог
Мощность (количество клеток), шт.	528	528
Общая площадь, м²	563,2	1691,6
Площадь застройки, м²	563,2	1691,6
Строительный объем, м³	1549,3	5721,8
Общая сметная стоимость, тыс.руб.	26,17	31,22
в том числе:		
строительно-монтажных работ, тыс.руб.	26,15	31,22
оборудования, тыс. руб.	0,02	—
на расчетную единицу, руб.	49,56	59,13
Строительно-монтажных работ		
на 1 м² общей площади, руб.	46,43	18,46
Потребная электрическая мощность, кВт	0,2	0,3
на расчетную единицу, кВт	0,0004	0,0005
Расход:		
воды, м³/сут	0,32	0,32
на расчетную единицу, м³/сут	0,0006	0,0006
Стоков, м³/сут	—	—
на расчетную единицу, м³/сут	—	—
Трудозатраты построечные, чел.ч	43,60	5201
на расчетную единицу, чел.ч	8,26	9,85
на 1 млн. руб. строительно-монтажных работ чел.ч	166730	166591
Расход основных строительных материалов		
цемента, приведенного к М400, т	27,11	32,26
Стали, приведенной к классу Ст3, т	8,52	10,14
лесоматериалов, приведенных к		
круглому лесу, м³	25,03	29,78
на расчетную единицу		
цемента, т	0,05	0,06
стали, т	0,02	0,02
лесоматериалов, м³	0,05	0,06
на 1 млн. руб. строительно-монтажных работ:		
цемента, т	1037	1033
стали, т	326	325
лесоматериалов, м³	957	954
Эксплуатационные затраты, руб.	1043	1244
Приведенные затраты, руб.	3660	4366
Годовой экономический эффект, тыс. руб.	0,71	
За расчётную единицу принята 1 клетка		

Аналог т.п. 806-35 приведен в сопоставимый вид.

10. Основные положения по производству строительных и монтажных работ

Основные положения по производству строительных и монтажных работ по возведению многорядного шва для молодняка песца на 528 клеток в железобетонных конструкциях разработаны на основании всех комплектов рабочих чертежей данного типового проекта и согласно требованиям СНиП 3.01.01-85 "Организация строительного производства".

11. Методы производства основных строительно-монтажных работ

Разработку котлованов и траншей под фундаменты предусматривается производить с помощью экскаватора типа ЭО-4112 с ковшом емкостью 0,65 м³ с погрузкой лишнего грунта на автотранспорт и отвозкой его за пределы строительного участка.

Устройство монолитных фундаментов и монтаж сборных осуществляется с помощью автомобильного крана КС-4561А.

Обратная засыпка грунта производится с помощью бульдозера типа Д3-42 с послойным уплотнением. По окончании обратной засыпки внутри здания выполняется планировка грунта.

Монтаж сборных элементов наземной части здания производится секциями в продольном направлении автокраном типа Кс-4561А.

Монтаж сборных железобетонных и бетонных конструкций необходимо осуществлять согласно требованиям СНиП 3.03.01-87 „Несущие и ограждающие конструкции".

Устройство монолитных бетонных и железобетонных конструкций, осуществлять согласно требованиям СНиП 3.03.01-87 „ Несущие и ограждающие конструкции."

Все виды производства строительно-монтажных работ и их организация должны выполняться согласно проекту и в соответствии с требованиями СНиП III-4-80 „ Техника безопасности в строительстве."

12. Производство монтажных, бетонных железобетонных работ в зимних условиях

При среднесуточной температуре ниже 5°С и минимальной ниже 0°С бетонные работы следует выполнять, используя метод электропрогрева бетона в сочетании с методом „ термоса."

Перед установкой сборных железобетонных элементов в зимнее время, их необходима очистить от снега и наледи при помощи разогретого в калориферах сжатого воздуха или механической щетки.

Швы, воспринимающие расчетные усилия, заделывают бетоном или раствором после предварительного обогрева стыкуемых поверхностей до положительной температуры с последующим прогревом или обогревом замоноличенного стыка.

В конце рабочего дня необходимо укрывать щитами или рулонными материалами стаканы фундаментов, швы между плитами покрытия.

Конструкции из монолитного бетона необходимо укрывать сразу после окончания бетонирования.

Таблица 3

Перечень основных строительных машин и механизмов

Наименование	Марка	Кол.	Примечание
Экскаватор	ЭО-4112	1	
Бульдозер	Д3-42	1	
Автомобильный кран	КС-4561А	1	
Вибратор площадочный	ИВ-31А	2	
Сварочный агрегат	АСБ-300-7	2	
Компрессор	КС-9	1	
Пневматическая трамбовка	И-157	2	
Насос водоотливной	НЦС-15	2	
Автомашина бортовая	ЗИЛ-130	по расчету	груз. 5,0т
Автосамосвал	ЗИЛ-ММЗ-555	по расчету	груз. 4,5т
Седельный тягач	ЗИЛ-130-31-80	1	груз. 14,4т
Полуприцеп универсальный	ПС-0906	1	груз. 5,0т

Таблица 4

Перечень рекомендуемых приспособлений, монтажной оснастки и инвентаря

Наименование	Марка	Кол.	Примечание
Подмости шарнирно-панельные	—	4	высота настила
переставные для каменных работ			1,0 и 2,0м
Площадка навесная переставная	—	2	Высота
для монтажных работ			площадки 4,2м
Подмости непрерывного подъема	—	2	Высота настила
Электрогидравлические для			от 1,5 до 5,0м
отделочных работ			
Четырехветвевой канатный строп	—	2	Груз. 10,0т
Кольцевой универсальный строп	УСК-2	2	Груз. 0,4-10,0т
Ящик для раствора переносной	—	4	Емкость 0,2м³
Ларь для сыпучих материалов	—	2	Емкость 1,0м³
Термос для горячих битумных	—	1	
мастик			

Привязан

Инв. №

Взам. инв. №

Подп. и дата

Инв. № подл.

ТП 806-2-33.89 ПЗ

Лист 3

Копировал Курочкина

Альбом 1

Ведомость рабочих чертежей основного комплекта

Лист	Наименование	Примеч.
1	Общие данные. План расположения	
	клеток в шеде. Разрез. Вид. Узлы	

Ведомость ссылочных и прилагаемых документов

Обозначение	Наименование	Примеч.
	Прилагаемые документы	
ТХ.СО	Спецификация оборудования	Альбом 1

Ведомость основных комплектов рабочих чертежей

Обозначение	Наименование	Примеч.
ТХ	Технология производства	
АС	Архитектурно-строительные	
	решения	
ВК	Внутренние водопровод и	
	канализация	
ЭО	Электрическое освещение	

А—А повернуто

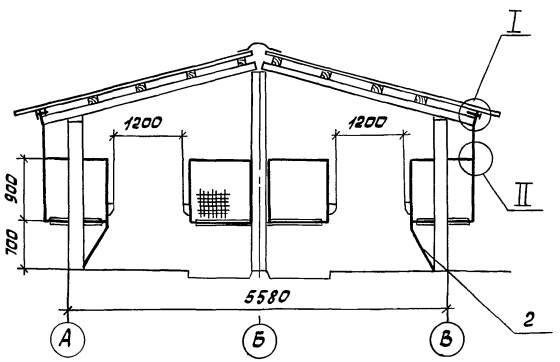

Вид Б

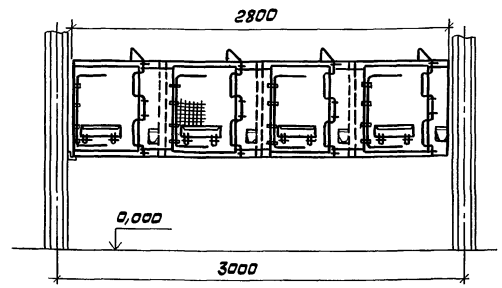

План расположения клеток в шеде

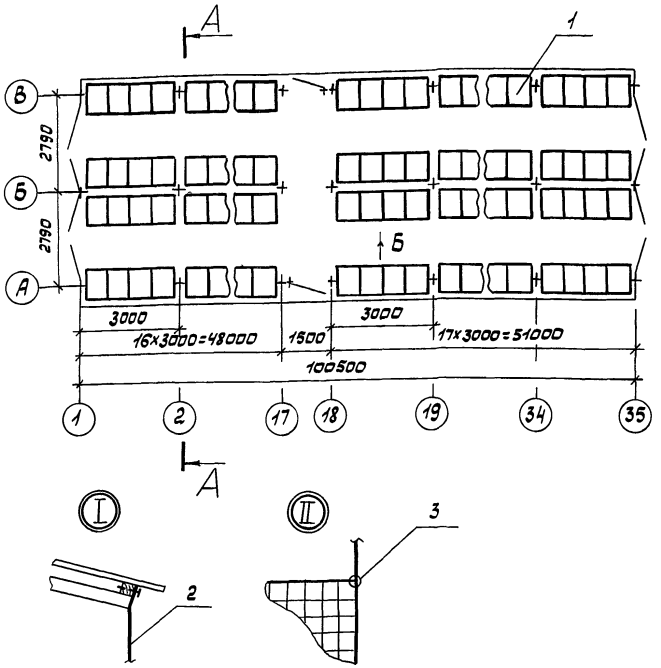

Ограждение поз. 2 крепить с блоком клеток скобкой поз. 3 по всей длине шеда шагом 200мм, к прогонам гвоздями К 2,5×50 ГОСТ 4028-63 шагом 300мм.

Типовой проект разработан в соответствии с действующими нормами и правилами и предусматривает мероприятия, обеспечивающие взрывную, взрывопожарную и пожарную безопасность при эксплуатации здания

Гл. инженер проекта В.Н. Глезин

Инв. №				Привязан
Инж.	Родикова		1.11.88г.	
Рук. гр.	Гадалов		14.11.88	ТП 806-2-33.89 -ТХ
Гл. спец.	Макаров		14.11.88	
Нач. отд.	Рекин		14.11.88	Песцовая ферма на 3000 самок с содержанием молодняка в многорядных шедах
Н. контр.	Антонычева		15.11.88	
ГИП	Глезин		22.11.88	Многорядный шед для молодняка песца на 528 выгулов (Конструкции железобетонные) — Стадия: Р; Лист; Листов: 1
				Общие данные. План расположения клеток в шеде. Разрез. Вид. Узлы — Гипроагротехпром г. Иваново

Инв. № подл. | Подп. и дата | Взам. инв. №

Ведомость рабочих чертежей основного комплекта

Лист	Наименование	Примечание
1	Общие данные	
2	План на отм. 0,000. Фасады. Разрез 1-1. Фрагменты 1-3	
3	Схема расположения элементов каркаса. Разрезы	
4	Узлы 1-7. Сечения	
5	Узлы 8-11. Сечения	
6	Узлы 12-16	
7	Схема расположения прогонов и асбестоцементных волнистых листов на кровле. Узлы 1-3. Разрезы	
8	Спецификация к схемам расположения элементов каркаса, прогонов и асбестоцементных листов на кровле	

Ведомость ссылочных и прилагаемых документов

Обозначение	Наименование	Примечание
	Ссылочные документы	
ГОСТ 16233-77	Листы асбестоцементные волнистые	
	унифицированного профиля и детали	
	к ним. Технические условия	
ГОСТ 20430-84	Листы асбестоцементные волнистые	
	среднего профиля и детали к ним	
	Технические условия	
2.460-1	Типовые архитектурно-строительные	
	детали одноэтажных промышленных	
	неотапливаемых зданий с покрытия-	
	ми из асбестоцементных волнистых	
	листов:	
Выпуск 1	-детали покрытий из асбестоцемент-	
	ных волнистых листов УВ	
3.407-51/72	Железобетонные приставки для воз-	
	душных линий электропередачи	
	напряжением до 35 кВ и связи	

Обозначение	Наименование	Примечание
	Прилагаемые документы	
АС.И.01.00	Стойка (ПТ-1,2-3,25-Iа; ПТ-1,2-3,25-Iб,	
	ПТ-1,2-3,25-Iв; ПТ-1,7-4,25-Iа; ПТ-1,7-4,25-Iб)	
АС.И.02.00	Ригель (Р1-Р3)	
АС.И.03.00	Связь (СВ1, СВ2)	
АС.И.03.01	Элемент деревянный (Д31, Д32)	
АС.И. 03.02	Элемент металлический (М1, М2)	
АС.И. 04.00	Каркас пространственный КП1	
АС.И. 05.00	Изделие закладное МН1	
АС.И. 06.00	Изделие закладное (МН2-МН5)	
АС.И. 07.00	Изделие закладное (МН6-МН9)	
АС.И. 08.00	Дверь (Д1-Д3)	

Ведомость спецификаций

Лист	Наименование	Примеч.
2	Спецификация заполнения проемов дверей	
8	Спецификация к схемам расположения элементов каркаса, прогонов и асбестоцементных листов на кровле	

Общие указания.

1. За условную отметку 0,000 принята отметка чистого пола, что соответствует абсолютной отметке [ ].
2. Степень огнестойкости здания - II.
3. Сварку выполнять электродом типа Э-42 ГОСТ 9467-75. Сварные швы по ГОСТ 5264-80.
4. По периметру здания устроить песчаную отмостку шириной 750мм.
5. Все металлические элементы и детали должны быть очищены до 3-ей степени очистки согласно ГОСТ 9.402-80 и покрыты двумя слоями густотертой масляной краски для наружных работ ГОСТ 8292-85 по одному слою грунтовки ГФ-021 ГОСТ 25129-82.
6. Все деревянные элементы должны быть покрыты пропиточным составом ТХЭФ-ПТ (трихлорэтилфосфат ТУ 6-05-1611-78 50-70%, петролатум ОСТ38-01117-76 30-50%).
7. Все работы по антикоррозионной защите выполнять в соответствии с требованиями СНиП 3.04.03-85 „Защита строительных конструкций и сооружений от коррозии".
8. Проектом предусмотрено производство строительно-монтажных работ в летних условиях в соответствии с действующими нормативными документами по производству работ.

Кровельные работы и работы по устройству полов должны производиться в соответствии со СНиП 3.04.01-87 „Изоляционные и отделочные покрытия".

Производство работ выполнять в соответствии со СНиП III-4-80 „Техника безопасности в строительстве". При производстве строительно-монтажных работ необходимо установить контроль за выполнением правил пожарной безопасности в строительстве.

9. Грунты в основании непучинистые, непросадочные с нормативными значениями характеристик ($\gamma = 1,8 т/м^3$; $\varphi^н = 0,49$ рад (28°), $C^н = 0,2 кПа (0,02 кгс/см^2)$, $E = 14,7$ мпа (150 кгс/см²). Коэффициент безопасности по грунту $K_г = 1,0$. Грунтовые воды отсутствуют.
10. Фундаменты под стойки каркаса - буронабивные сваи, отметка низа минус 1,400 по осям А, В и минус 1,730 по оси Б.

Типовой проект разработан в соответствии с действующими нормами и правилами и предусматривает мероприятия, обеспечивающие взрывную, взрывопожарную и пожарную безопасность при эксплуатации здания.
Главный инженер проекта Глезин В.И.

Инв.№ подл. | Подп. и дата | Взам. инв.№

				Привязан	
Инв.№					
Ст. инж.	Дяшлева		11.10.89	ТП 806-2-33.89 -АС	
Рук. гр.	Муковня		11.10.89		
Гл. спец.	Павлинов		11.10.89		
Нач. отд.	Осокин		11.10.89	Песцовая ферма на 3000 самок с содержанием молодняка в многорядных шедах	
ГИП	Глезин				
Н. контр.	Антонычева		11.10.89	Многорядный шед для молодняка песца на 528 выгулов (конструкции железобетонные)	Стадия: Р; Лист: 1; Листов: 8
				Общие данные	Гипросагротехпром г. Иваново

Копировал Трофимова

Альбом 1

Фасад 1-35

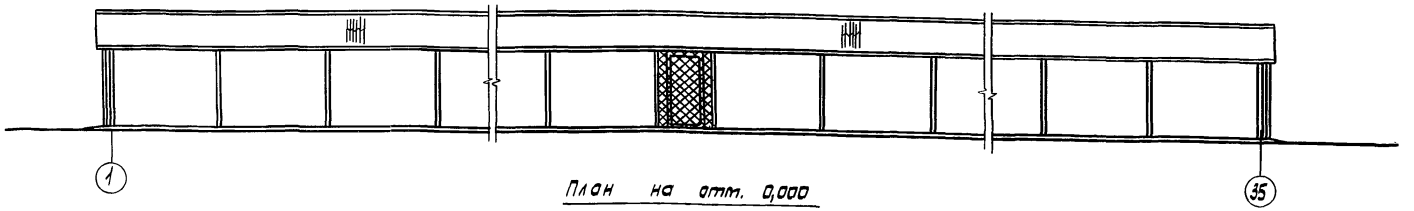

Фасад А-В

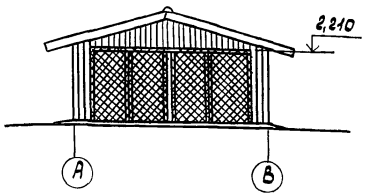

План на отм. 0,000

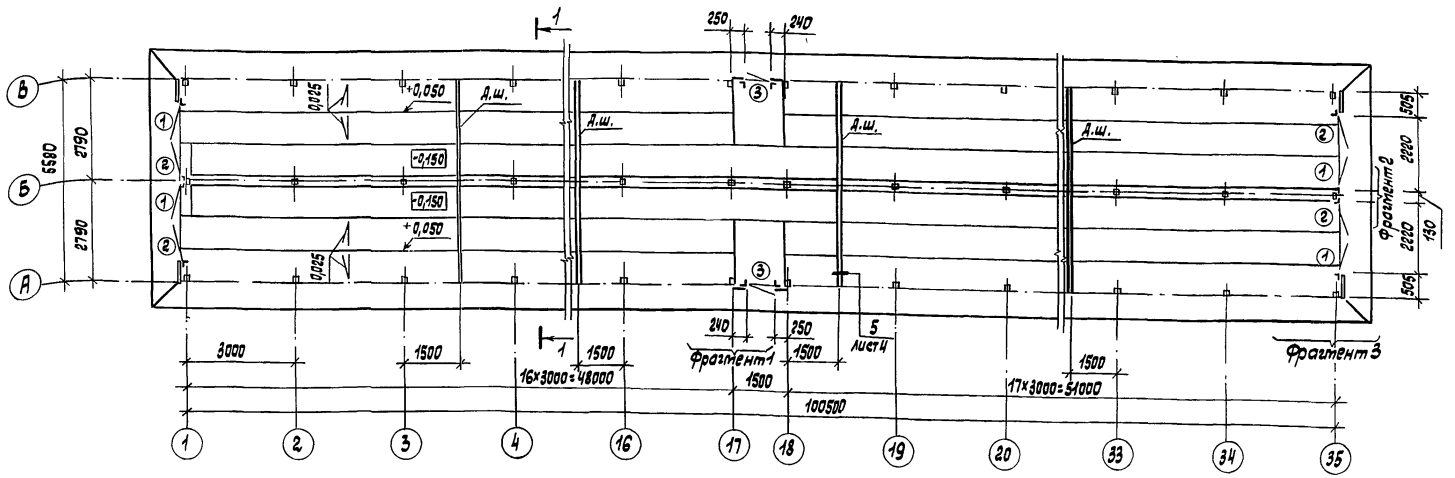

Фрагмент 1

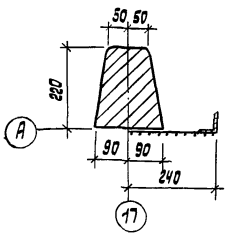

Фрагмент 2

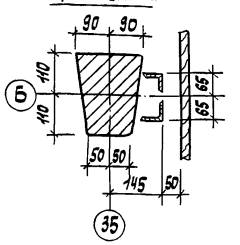

Ведомость проемов ворот и дверей

Марка, поз.	Размер проема, мм
1, 2	1110 × 2210
3	1010 × 1910

Разрез 1-1

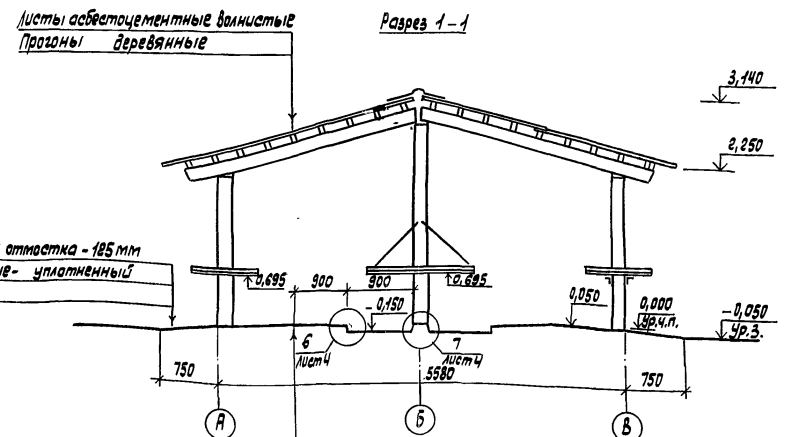

Фрагмент 3

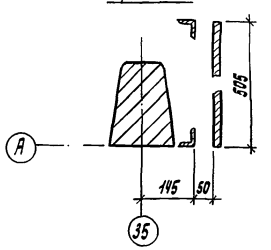

Спецификация заполнения проемов дверей

Марка, поз.	Обозначение	Наименование	Кол.	Масса ед., кг	Приме-чание
		Двери			
1	АС.И. 08.00	Д1	4		
2	-01	Д2	4		
3	-02	Д3	2		

1. Деформационные швы в полах выполнять с шагом 6м, кроме оговоренных.
2. Петли для навески дверей приварить к уголкам обрамления сваркой Н4а5

Инж.	Бехлова		11.10.89	ТП 806-2-33.89	-АС
Рук.гр.	Тукавкин		11.10.89		
Гл.спец.	Павлинов		11.10.89		
Нач.отд.	Деокин		11.10.89	Песцовая ферма на 3000 самок с содержанием молодняка в многорядных шедах	
ГИП	Глезин		11.10.89		
Н.контр.	Антонычева		11.10.89	Многорядный шед для молодняка песца на 528 выгулов (конструкции железобетонные)	Стадия: Р; Лист: 2; Листов:
				План на отм. 0,000. Фасады разрез 1-1. Фрагменты 1-3	Гипроагротехпром г. Иванова

Привязан

Инв. №

Копировал Трофимова

23621-01 9 Формат А2

Альбом 1

Схема расположения элементов каркаса

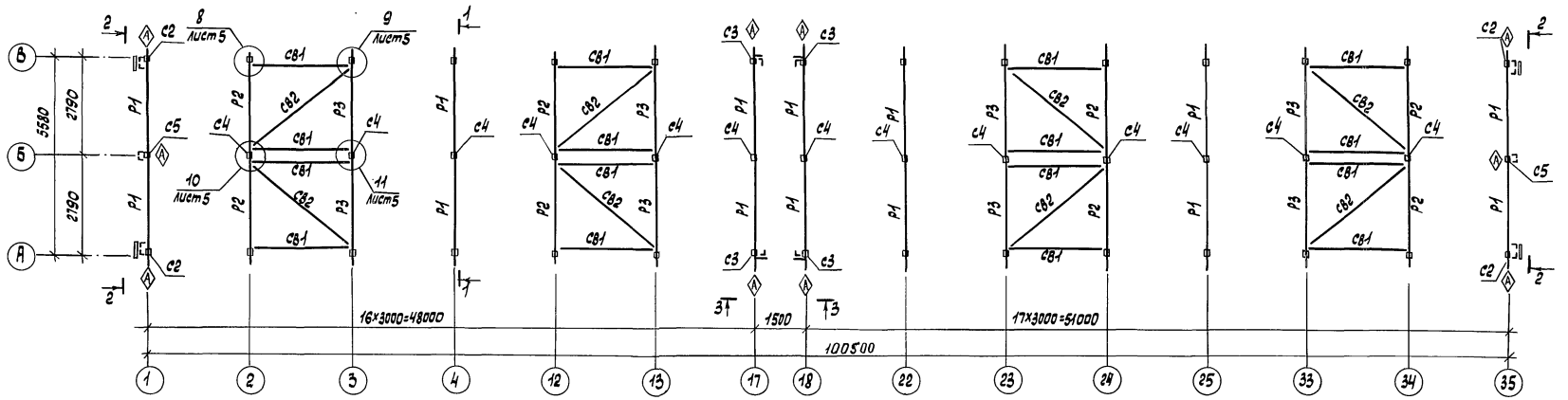

1 – 1

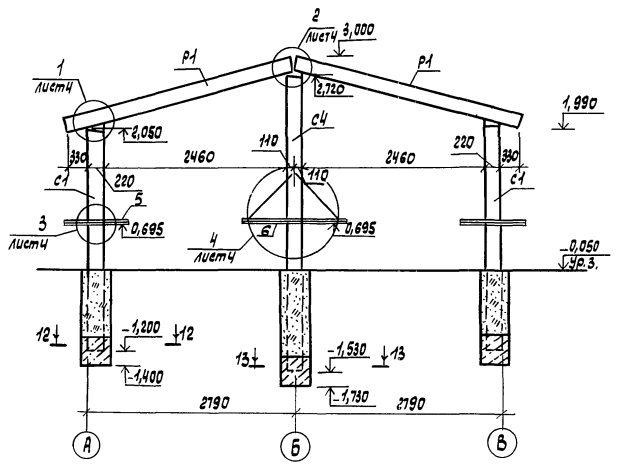

2 – 2

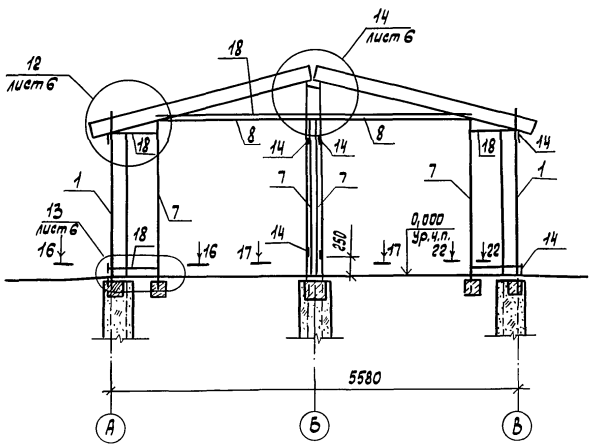

3 – 3

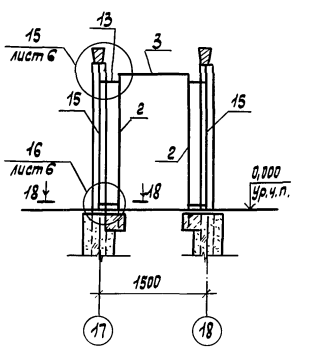

1. Знаком ◇ обозначена ориентация стоек при монтаже.
2. Сечения 12-12, 13-13, 16-16-18-18, 22-22 даны на листе 5.
3. Все незамаркированные на схеме стойки - марки с1.
4. Поверхности стоек, соприкасающиеся с грунтом, обмазать горячим битумом 2 раза.
5. Древесину применять хвойных пород II сорта влажностью не более 20%.

Ст. инж.	Дяшлева		11.10.88
Рук. гр.	Муковня		11.10.88
Гл. спец.	Павлинов		11.10.88
Нач. отд.	Осонин		11.10.88
ГИП	Глевин		11.10.88
Н. контр.	Антанычева		11.10.88

ТП 806 - 2 - 33.89 - АС

Песцовая ферма на 3000 самок с совершенником молодняка в многорядных шедах

Многорядный шед для молодняка песца на 528 выгулов (конструкции железобетонные)

Схема расположения элементов каркаса. Разрезы

Стадия	Лист	Листов
Р	3	

Гипрогротехпром г. Иваново

Привязан

Инв. №

Копировал Трофимова

23621-01 10 Формат А2

Инв. № подл. | Подп. и дата | Взам. инв. №

Альбом 1

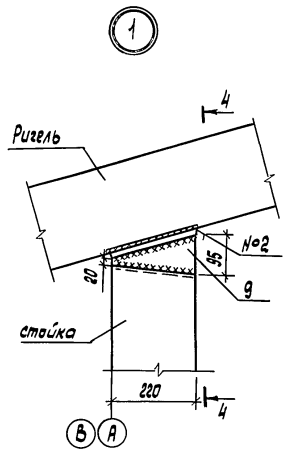

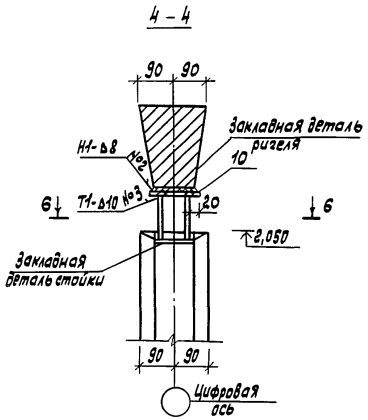

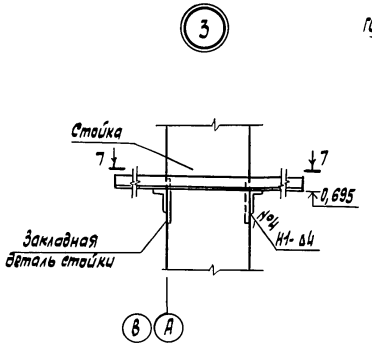

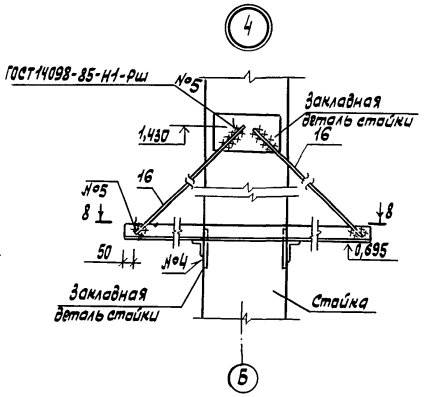

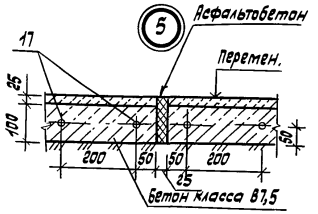

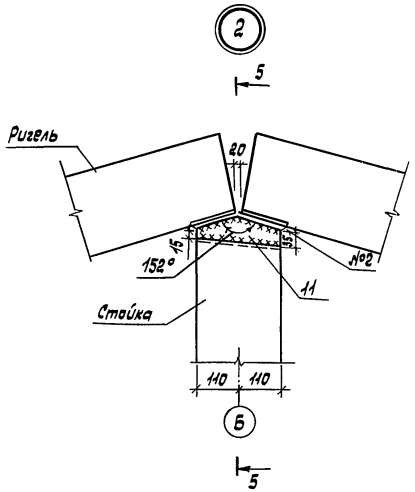

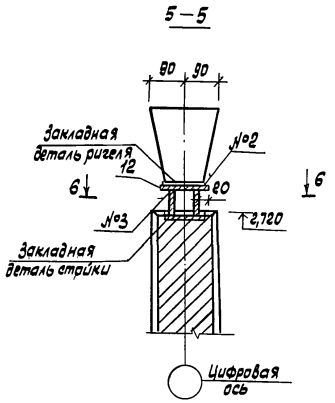

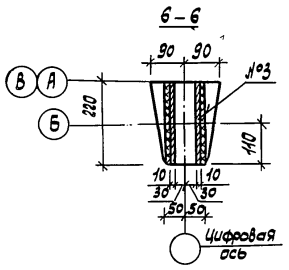

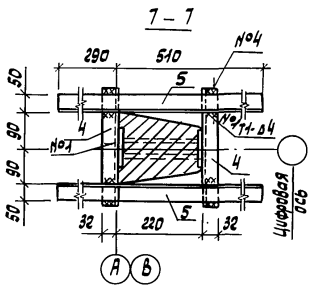

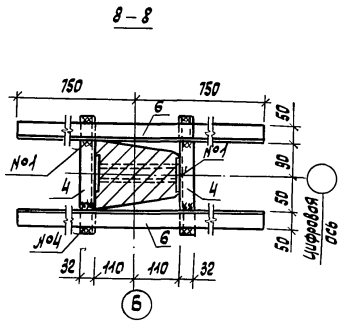

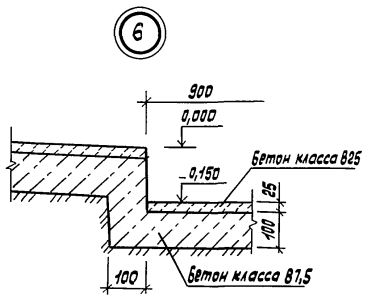

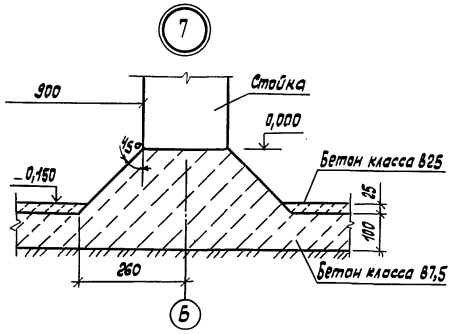

Ст. инж.	Дягилева		11.10.89	ТП 806-2-33.89 -АС	
Рук. гр.	Тукавня		11.10.89		
Гл. спец.	Павлинов		11.10.89		
Нач. отд.	Осокин		11.10.89	Песцовая ферма на 3000 самок с содержанием молодняка в многорядных шедах	
ГИП	Глезин		11.10.89		
Н. контр.	Антонычева		11.10.89	Многорядный шед для молодняка песца на 528 выгулов (конструкции железобетонные)	Стадия: Р; Лист: 4; Листов:
Привязан				Узлы 1-7. Сечения	Гипросельхозпром г. Иваново
Инв. №					

Копировал Трофимова 23621-01 11 Формат А2

Инв. № подл. | Подп. и дата | Взам. инв. №

Альбом 1

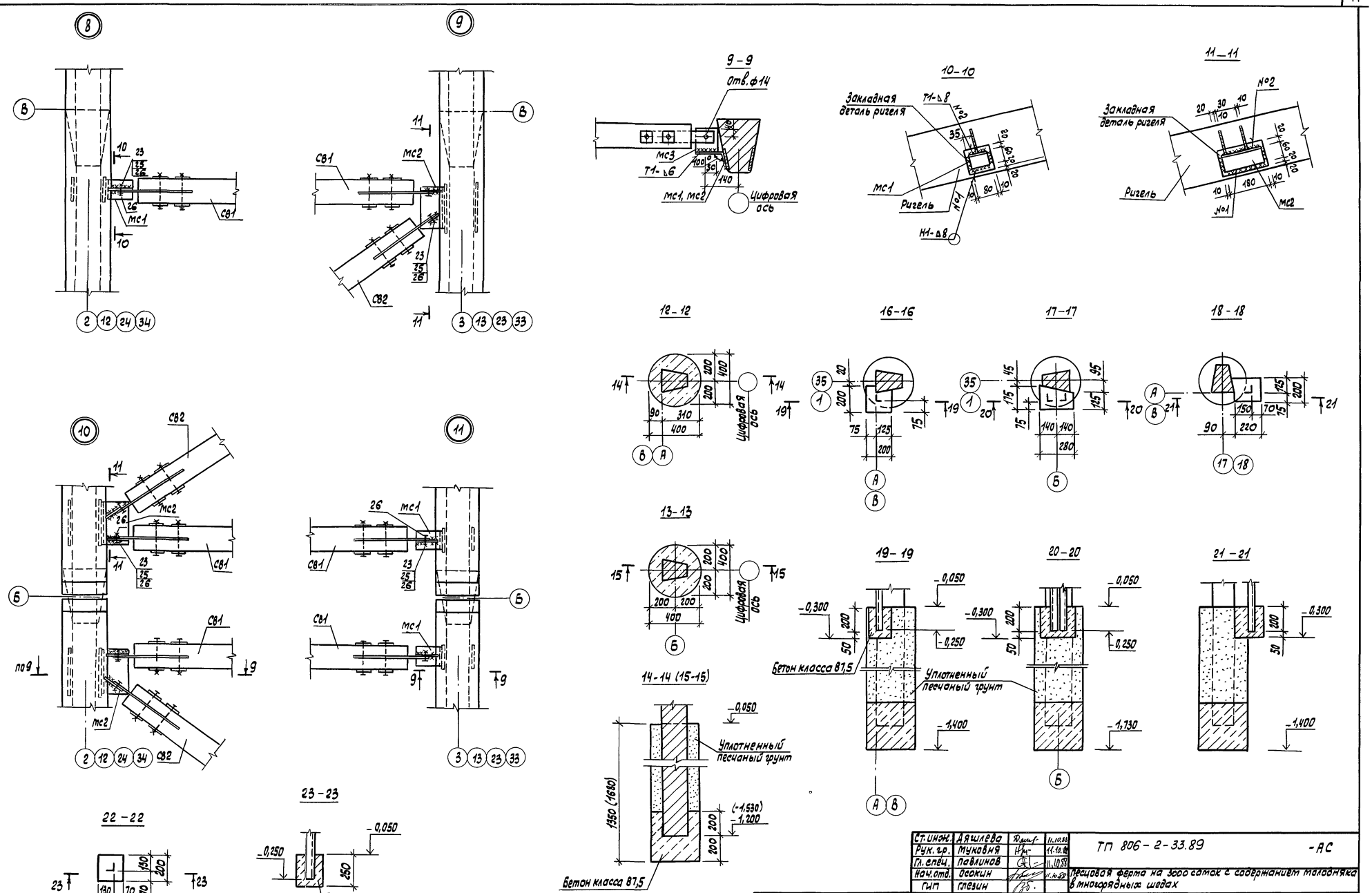

Ст. инж.	Дяшлева		11.10.88	ТП 806-2-33.89			-АС
Рук. гр.	Муковня		11.10.88				
Гл. спец.	Павлинов		11.10.88	Песцовая ферма на 3000 саток с содержанием молодняка в многорядных шедах			
Нач. отд.	Осокин		11.10.88				
ГИП	Глезин						
Н. контр.	Антонычева		11.10.88	Многорядный шед для молодняка песца на 528 выгулов (Конструкции железобетонные)	Стадия	Лист	Листов
					Р	5	
				Узлы 8-11. Сечения	Гипроагротехпром г. Иваново		

Привязан

Инв. №

Копировал Трофимова

23621-01 12 Формат А2

Взам. инв. №

Подп. и дата

Инв. № подл.

Альбом 1

(12)

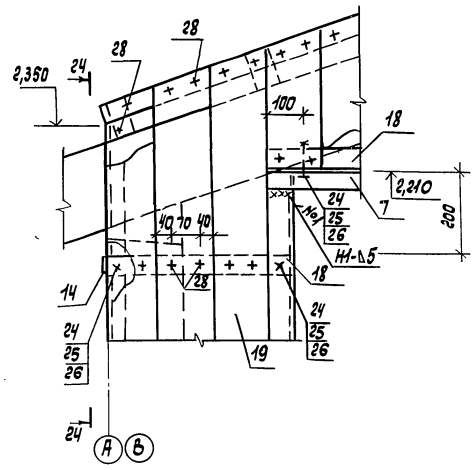

(14)

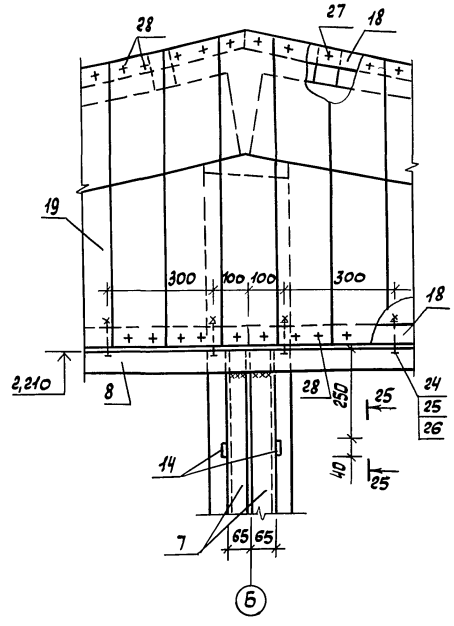

(15)

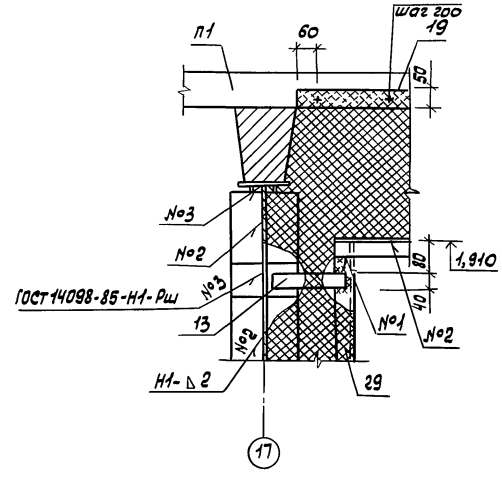

(13)

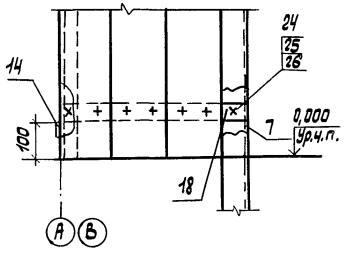

24 – 24

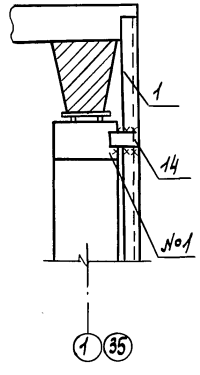

25 – 25

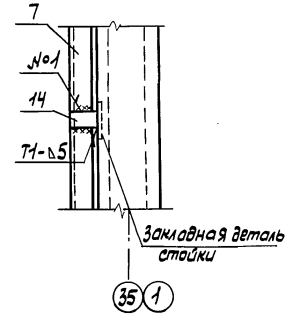

(16)

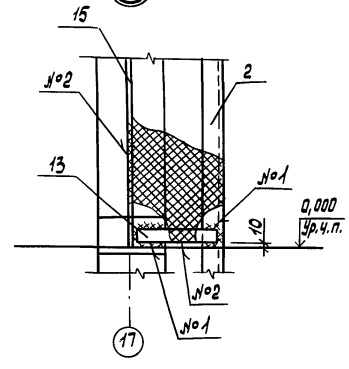

Ст. инж.	Микитинская		11.10.89	ТП 806-2-33.89	-АС
Рук. гр.	Муковня		11.10.89		
Гл. спец.	Павлинов		11.10.89	Песцовая ферма на 3000 маток с содержанием молодняка в многорядных шедах	
Нач. отд.	Доскин		11.10.89	Многорядный шед для молодняка песца на 528 выгулов (конструкции железобетонные)	Стадия: Р; Лист: 6; Листов:
Гип.	Глезин		11.10.89		
Привязан	Н. контр.	Антонычева	11.10.89	Узлы 12-16	Гипроагротехпром г. Иванова
Инв. №	Копировал Трофимова			23621-01 13	Формат А2

Инв. № подл. | Подп. и дата | Взам. инв. №

Альбом 1

Схема расположения прогонов и асбестоцементных волнистых листов на кровле

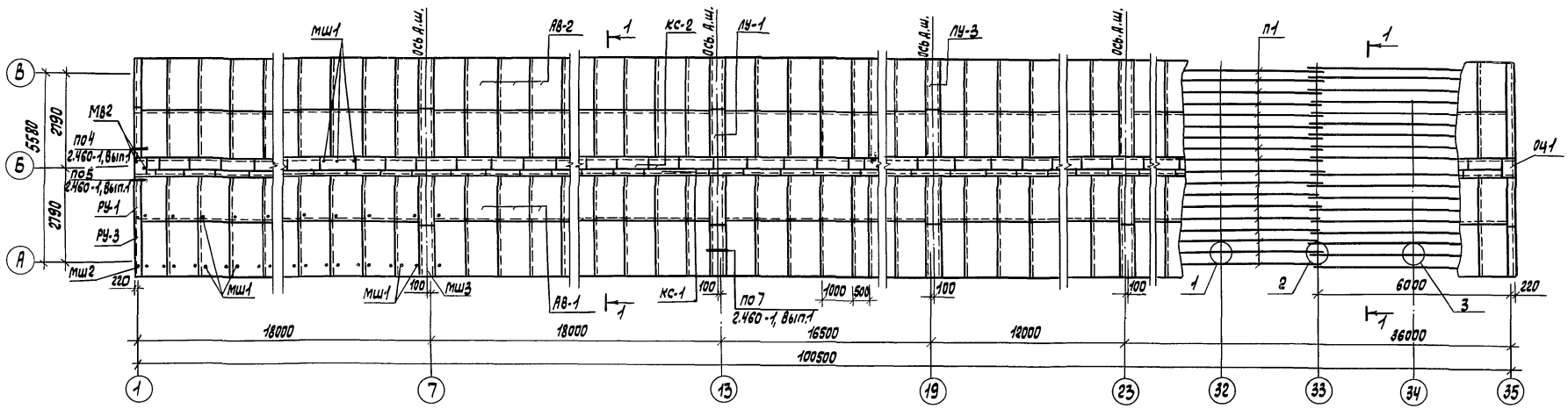

1 – 1

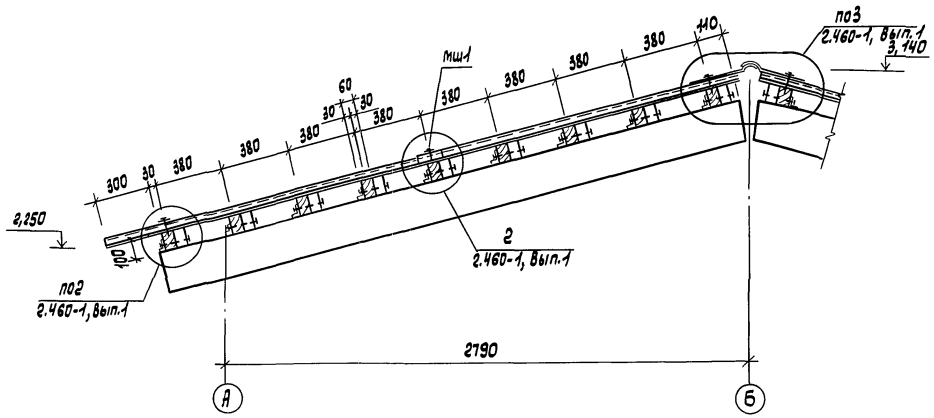

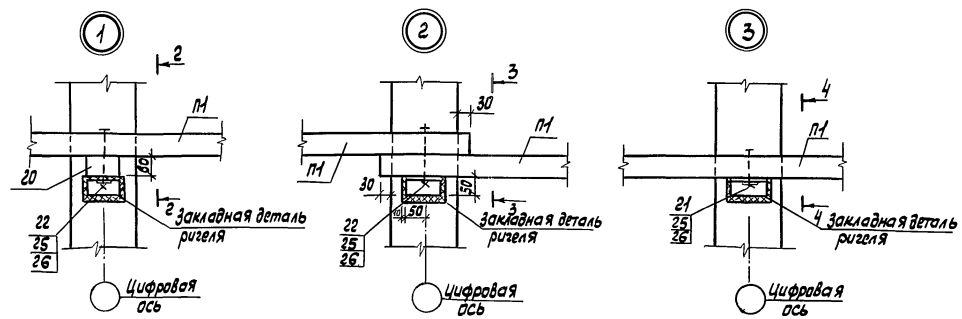

2 – 2

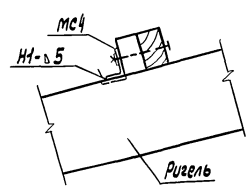

3 – 3

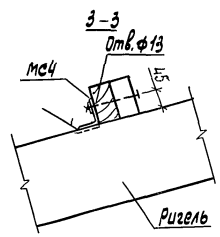

4 – 4

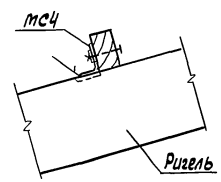

Ст.инж.	Дягилева		11.10.88	ТП 806-2-33.89	-АС
Рук.гр.	Муковня		11.10.88		
Гл.спец.	Павлинов		11.10.88	Песцовая ферма на 3000 маток с содержанием молодняка в многорядных шедах	
Нач.отд.	Осокин		11.10.88		
ГИП	Глезин		11.10.88		
Н.контр.	Антонычева		11.10.88	Многорядный шед для молодняка песца на 528 выгулов (Конструкции железобетонные)	Стадия: Р; Лист: 7; Листов:
Привязан				Схема расположения прогонов и асбестоцементных волнистых листов на кровле. Узлы 1-3. Разрезы	Гипроагротехпром г. Иваново

Инв.№ подл. | Подп. и дата | Взам.инв.№

Инв.№

Копировал Трофимова

Формат А2

23621-01 14

Альбом 1

Марка, поз.	Обозначение	Наименование	Кол.	Масса ед., кг	Примеч.
		Стойки			
С1	АС.И.01.00	ПТ-1,2-3,25-Iа	62	250	
С2	-01	ПТ-1,2-3,25-Iб	4	250	
С3	-02	ПТ-1,2-3,25-Iв	4	250	
С4	-03	ПТ-1,7-4,25-Iа	33	325	
С5	-04	ПТ-1,7-4,25-Iб	2	325	
		Ригели			
Р1	АС.И.02.00	Р1	54	250	
Р2	-01	Р2	8	250	
Р3	-02	Р3	8	250	
		Связи			
СВ1	АС.И.03.00	СВ1	16		
СВ2	-01	СВ2	8		
П1		Прогон 60х100(h)			
		Пиломатериалы ГОСТ 24454-80Е	1886		м
АВ-1		40/150-1750-8 ГОСТ 20430-84	202		
АВ-2		40/150-2500-8 ГОСТ 20430-84	202		
КС-1	ГОСТ 20430-84	Коньковая деталь КС-1	101		
КС-2	ГОСТ 20430-84	Коньковая деталь КС-2	101		
ЛУ-1	ГОСТ 16233-77	Лотковая деталь ЛУ-1	10		
ЛУ-3	ГОСТ 16233-77	Лотковая деталь ЛУ-3	10		
РУ-1	ГОСТ 16233-77	Угловая деталь РУ-1	4		
РУ-3	ГОСТ 16233-77	Угловая деталь РУ-3	4		
		Изделия соединительные			
		Лист $\frac{\text{б-10,0 ГОСТ 19903-74}}{\text{Ст3кп2 ГОСТ 14637-79}}$			
МС1		80х180	16	1,1	
МС2		180х180	16	2,5	
МС3		100х100	48	0,79	
МС4		Уголок $\frac{\text{75х50х5-В ГОСТ 8510-86}}{\text{Ст3кп2 ГОСТ 535-79}}$ ℓ=100	630	0,5	
ОЦ1		Ду $\frac{\text{б-ПН-Н0-0,6 ГОСТ 19904-74}}{\text{ХП-МТ-1 ГОСТ 14954-80}}$ 250х400	2	0,5	

Марка, поз.	Обозначение	Наименование	Кол.	Масса ед., кг	Примеч.
		Уголок $\frac{\text{50х50х5-В ГОСТ 8509-86}}{\text{Ст3кп2 ГОСТ 535-79}}$			
1		ℓ=2600	4	9,8	
2		ℓ=2150	4	8,1	
3		ℓ=1100	2	4,1	
		Уголок $\frac{\text{50х32х4-В ГОСТ 8510-86}}{\text{Ст3кп2 ГОСТ 535-79}}$			
4		ℓ=300	210	0,75	
5		ℓ=800	136	1,99	
6		ℓ=1500	68	3,74	
		Уголок $\frac{\text{63х63х6-В ГОСТ 8509-86}}{\text{Ст3кп2 ГОСТ 535-79}}$			
7		ℓ=2450	8	11,8	
8		ℓ=2350	4	11,3	
		Лист $\frac{\text{б-10,0 ГОСТ 19903-74}}{\text{Ст3кп2 ГОСТ 14637-79}}$			
9		95х220	140	1,6	
10		120х225	70	2,1	
11		55х220	70	0,94	
12		120х230	35	2,2	
		Лист $\frac{\text{б-6,0 ГОСТ 19903-74}}{\text{Ст3кп2 ГОСТ 14637-79}}$			
13		40х200	8	0,4	
14		40х60	16	0,11	
		ф10А-I ГОСТ 5781-82			
15		ℓ=2080	4	1,28	
16		ℓ=1000	136	0,617	
		ф12А-I ГОСТ 5781-82 ℓ=5580	60	5,0	
17					

Марка, поз.	Обозначение	Наименование	Кол.	Масса ед., кг	Примеч.
		Пиломатериалы ГОСТ 24454-80Е			
		Брус 100х60х3100	10		0,019 м³
		Бобышка 70х60х40(h)	12		0,0002 м³
18		Брус 50х50	0,07		м³
19		Доска S=19	0,2		м³
20		Бобышка 60х100х100(h)	144		0,0006 м³
		Крепления			
МШ1	2.460-1, Вып.1	МШ1	1020		
МШ2	2.460-1, Вып.1	МШ2	12		
МШ3	2.460-1, Вып.1	МШ3	20		
МВ2	2.460-1, Вып.1	МВ2	6		
21		Болт М12-6g х 100.58 ГОСТ 7798-70	198		
22		Болт М12-6g х 160.58 ГОСТ 7798-70	432		
23		Болт М12-6g х 40.58 ГОСТ 7798-70	48		
24		Болт М12-6g х 80.58 ГОСТ 7798-70	48		
25		Гайка М12-6Н.5.016.Пт ГОСТ 5915-70	726		
26		Шайба 12.01.08кп ГОСТ 11371-78	774		
27		Гвозди К3,5х90 ГОСТ 4028-63	32		
28		Гвозди К2,5х60 ГОСТ 4028-63	328		
29		Сетка 25х2,0-0-ГОСТ 5336-80	3,2		м²
		Материалы			
		Бетон класса В7,5	4,74		м³/фундаменты

Ст. инж.	Микитинская		11.10.88	ТП 806-2-33.89 -АС
Рук. гр.	Муковня		11.10.88	
Гл. спец.	Павлинов		11.10.88	Песчаная ферма на 3000 саток с содержанием молодняка в многоярусных шедах
Нач. отд.	Осенин		11.10.88	
ГИП	Глезин		11.10.88	Многоярусный шед для молодняка песца на 528 выгулов (конструкции железобетонные)
Н. контр.	Антонычева		11.10.88	Стадия Р; Лист 8; Листов
				Спецификация к схемам расположения элементов каркаса, прогонов и асбестоцементных листов на кровле
				Гипрогортехпром г. Иваново

Привязан

Инв. №

Копировал Тарасова

Инв. № подл. | Подп. и дата | Взам. инв. №

23621-01 15 Формат А2

Альбом 1

Рис.1

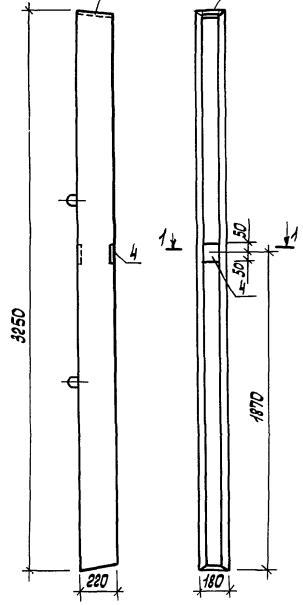

Рис.2
Остальное см. рис.1

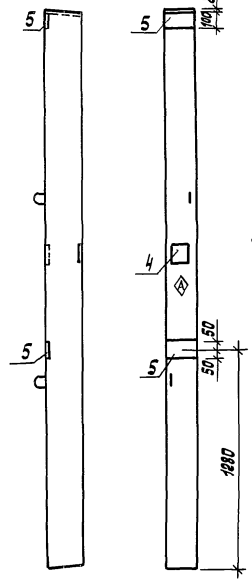

Рис.4

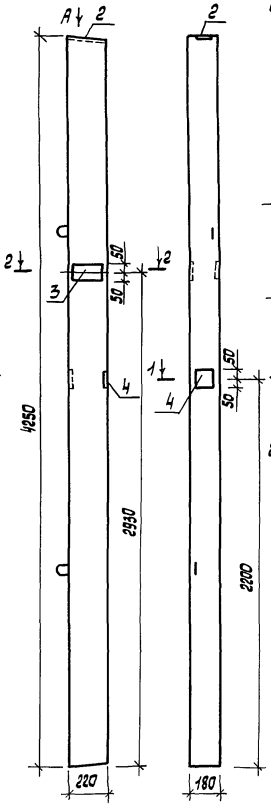

Рис.5
Остальное см. рис.4

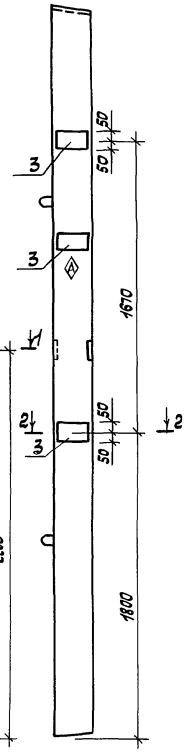

Формат	Зона	Поз.	Обозначение	Наименование	Кол. на исполнение –	01	02	03	04	Примечание
				Документация						
			3.407-57/12	Железобетонные приставки для воздушных линий электропередачи напряжением до 35 кв и связи						
				Сборочные единицы						
		1	3.407-57/12	Приставка ПТ-1,2-3,25-I	1	1	1			
			3.407-57/12	Приставка ПТ-1,7-4,25-I				1	1	
				Изделия закладные						
А4	2		АС.И.05.00	МН1	1	1	1	1	1	
А3	3		АС.И.06.00-02	МН4				1	3	
А3	4		-03	МН5	1	1	1	1	1	
А3	5		АС.И.07.00	МН6		2	2			

Рис.3
Остальное см. рис.1

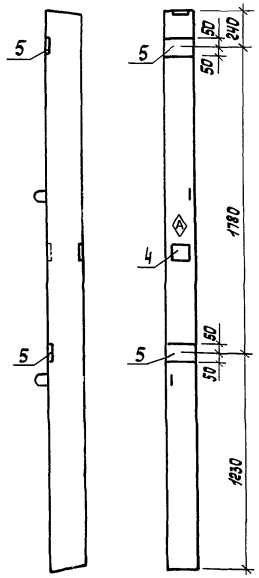

1 – 1 повернуто
m1:10

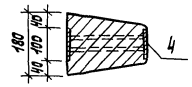

2 – 2
m1:10

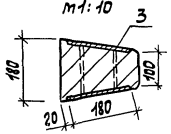

Вид А
m1:10

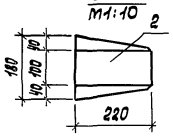

Обозначение	Марка	Рис.	Масса, кг
АС.И.01.00	ПТ-1,2-3,25-Iа	1	250
-01	ПТ-1,2-3,25-Iб	2	250
-02	ПТ-1,2-3,25-Iв	3	250
-03	ПТ-1,7-4,25-Iа	4	325
-04	ПТ-1,7-4,25-Iб	5	325

Ведомость расхода стали
на дополнительные закладные изделия, кг

Марка элемента	Изделия закладные						Всего
	Арматура класса А-III			Прокат марки Вст3кп2			
	ГОСТ 5781-82			ГОСТ 19903-74			
	ф12		Итого	S8		Итого	
ПТ-1,2-3,25-Iа	0,73		0,73	2,64		2,64	3,37
ПТ-1,2-3,25-Iб	1,09		1,09	4,90		4,90	5,99
ПТ-1,2-3,25-Iв	1,09		1,09	4,90		4,90	5,99
ПТ-1,7-4,25-Iа	0,96		0,96	4,90		4,90	5,86
ПТ-1,7-4,25-Iб	1,42		1,42	9,42		9,42	10,84

Знак ⊗ нанести несмываемой краской

Ст. инж.	Дягилева		11.10.88
Рук. гр.	Чуковин		11.10.88
Гл. спец.	Павлинов		11.10.88
Нач. отд.	Осокин		11.10.88
ГИП	Глезин		11.10.88
Н. контр.	Антонычева		11.10.88

ТП 806-2-33.89 АС.И.01.00

Стойка (ПТ-1,2-3,25-Iа ПТ-1,2-3,25-Iб ПТ-1,2-3,25-Iв, ПТ-1,7-4,25-Iа, ПТ-1,7-4,25-Iб)

Стадия	Масса	Масштаб
Р	ст. табл.	1:20
Лист	Листов 1	

Привязан

Инв. №

Инв. № подл. | Подп. и дата | Взам. инв. №

Росглавэлектропроект г. Иваново

Копировал Тарлыгина

23621-01 16 Формат А3

Альбом 1

Рис. 1

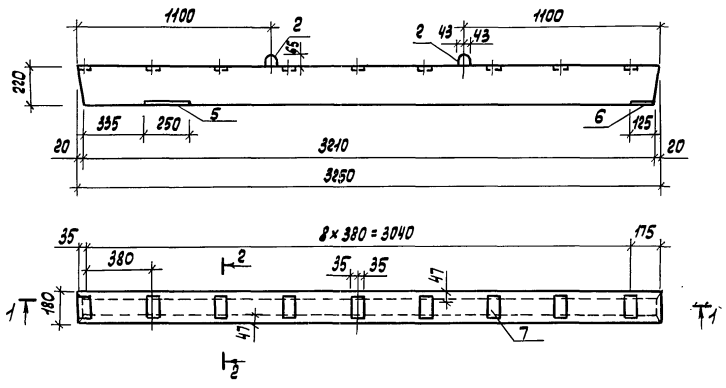

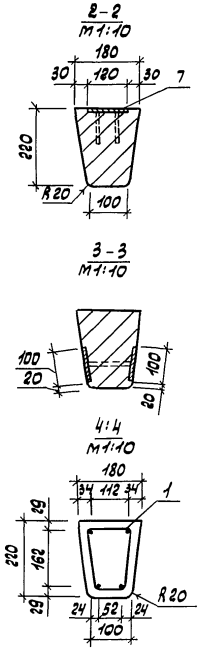

Рис. 2
Остальное см. рис. 1

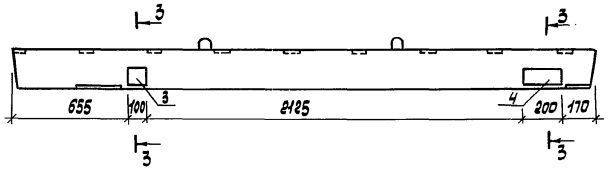

Рис. 3
Остальное см. рис. 1

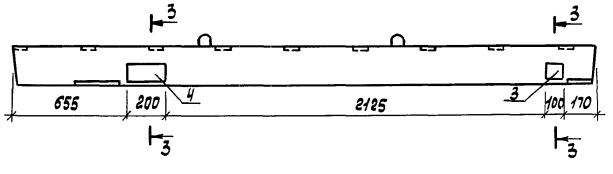

1-1

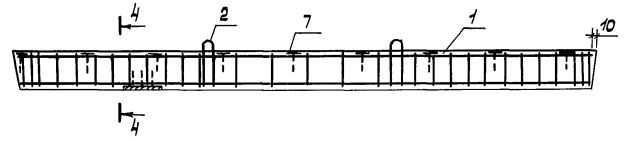

Формат	Зона	Поз.	Обозначение	Наименование	Кол. на испол. –	01	02		Примечание
				Документация					
			3.407-57/72	Железобетонные приставки					
				для воздушных линий электро					
				передачи напряжением до					
				35кВ и связи					
				Сборочные единицы					
А4		1	АС.И.04.00	Каркас пространственный КП	1	1	1		
		2	3.407-57/72, лист 5	Петля	2	2	2		
				Изделия закладные					
А3		3	АС.И.06.00	МН2		1	1		
		4	-01	МН3		1	1		
А3		5	АС.И.07.00-01	МН7	1	1	1		
		6	-02	МН8	1	1	1		
		7	-03	МН9	9	9	9		
				Материалы					
				Бетон класса В25	0,1	0,1	0,1		м³

Ведомость расхода стали на элемент, кг

Марка элемента	Изделия арматурные							Изделия закладные					Общий расход
	Арматура класса						Всего	Арматура класса		Прокат марки		Всего	
	А-I		А-III		В-I			А-III		Вст3кп2			
	ГОСТ 5781-82				ГОСТ 6727-80			ГОСТ 5781-82		ГОСТ 19903-74			
	Ф8	Итого	Ф12	Итого	Ф4	Итого		Ф12	Итого	С8	Итого		
Р1	0,52	0,52	11,42	11,42	1,74	1,74	13,68	2,07	2,07	7,13	7,13	9,20	22,88
Р2	0,52	0,52	11,42	11,42	1,74	1,74	13,68	2,73	2,73	10,91	10,91	13,64	27,32
Р3	0,52	0,52	11,42	11,42	1,74	1,74	13,68	2,73	2,73	10,91	10,91	13,64	27,32

Обозначение	Марка	Рис.
АС.И.02.00	Р1	1
-01	Р2	2
-02	Р3	3

Ригели Р1-Р3 изготавливать в опалубке железобетонных приставок по серии 3.407-57/72.

Ст. инж.	Дячилева		11.10.88
Рук. гр.	Туковня		11.10.88
Гл. спец.	Павлинов		11.10.88
Нач. отд.	Осокин		10.10.88
ГИП	Глевин		10.10.88
Н. контр.	Антонычева		10.10.88

ТП 806-2-33.89 АС.И.02.00

Ригель (Р1-Р3)

Стадия	Масса	Масштаб
Р	250	1:20
Лист	Листов 1	

Гипросантехпром г. Иваново

Привязан

Инв. №

Инв. № подл. | Подп. и дата | Взам. инв. №

Копировал Трофимова 23621-01 17 Формат А2

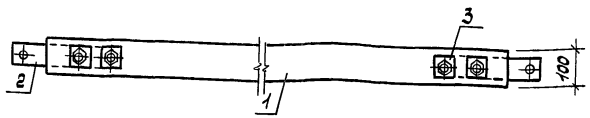

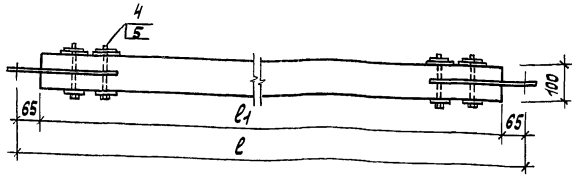

Обозначение	Марка	Размеры, мм ℓ	ℓ1	Масса кг
АС.И.03.00	СВ1	2720	2590	18,74
-01	СВ2	3460	3330	22,94

Формат	Зона	Поз	Обозначение	Наименование	Кол. на исп. –	01		Примечание
				Детали				
А4		1	АС.И.03.01	Элемент деревянный Д31	1			
			-01	Элемент деревянный Д32		1		
А4		2	АС.И.03.02	Элемент металлический М1	2	2		
		3	-01	Элемент металлический М2	8	8		
				Стандартные изделия				
		4		Болт М12-6g×140 ГОСТ 7798-70	4	4		
		5		Гайка М12-6Н.5 ГОСТ 5915-70	4	4		

Отверстия ф13мм под болты (поз.4) в металлическом элементе (поз.2) просверлить через имеющиеся отверстия в деревянном элементе (поз.1).

Ст. инж.	Дяшлева		11.10.88
Рук. гр.	Муковня		11.10.88
Гл. спец.	Павлинов		11.10.88
Нач. отд.	Осокин		11.10.88
ГИП	Глезин		
Н. контр.	Антонычева		13.10.88

ТП 806-2-33.89 АС.И.03.00

Связь (СВ1, СВ2)

Стадия	Масса	Масштаб
Р	см. табл.	1:10
Лист	Листов 1	

Гипроагротехпром г. Иваново

Привязан

Инв.№

Копировал Трофимова

Формат А4

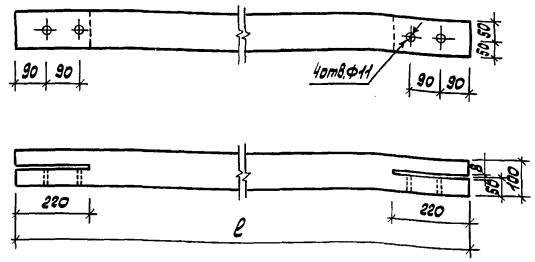

Обозначение	Марка	ℓ, мм	Объем, м³	Масса, кг
АС.И.03.01	Д31	2590	0,026	15,60
-01	Д32	3350	0,033	19,80

Ст. инж.	Дяшлева		11.10.88
Рук. гр.	Муковня		11.10.88
Гл. спец.	Павлинов		11.10.88
Нач. отд.	Осокин		11.10.88
ГИП	Глезин		
Н. контр.	Антонычева		11.10.88

ТП 806-2-33.89 АС.И.03.01

Элемент деревянный (Д31, Д32)

Стадия	Масса	Масштаб
Р	см. табл.	1:10
Лист	Листов 1	

Пиломатериал ГОСТ 24454-80 Е

Гипроагротехпром г. Иваново

Привязан

Инв.№

Копировал Трофимова

Формат А4

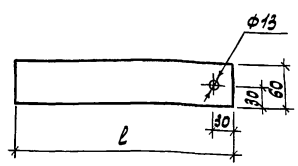

Обозначение	Марка	ℓ, мм	Масса, кг
АС.И.03.02	М1	315	0,89
-01	М2	60	0,17

Ст. инж.	Дяшлева		11.10.88
Рук. гр.	Муковня		11.10.88
Гл. спец.	Павлинов		11.10.88
Нач. отд.	Осокин		11.10.88
ГИП	Глезин		
Н. контр.	Антонычева		13.10.88

ТП 806-2-33.89 АС.И.03.02

Элемент металлический (М1, М2)

Стадия	Масса	Масштаб
Р	см. табл.	1:5
Лист	Листов 1	

Лист 5-6, Д ГОСТ 19903-74
Вст3кп2 ГОСТ 14637-79

Гипроагротехпром г. Иваново

Привязан

Инв.№

Копировал Трофимова

Формат А4

Альбом 1

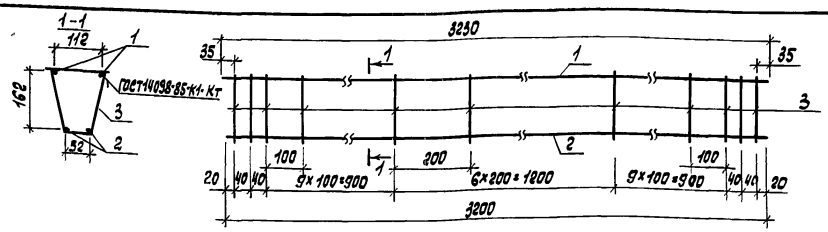

Формат	Зона	Поз.	Обозначение	Наименование	Кол.	Примеч.
				Детали		
БЧ		1	АС.И.04.01	ф12 А-III ГОСТ 5781-82 ℓ=3230	2	2,87кг
БЧ		2	АС.И.04.02	ф12 А-III ГОСТ 5781-82 ℓ=3200	2	2,84кг
БЧ		3	АС.И.04.03	ф4 В-I ГОСТ 6727-80 ℓ=580	29	0,06кг

Ст.инж.	Ягшлева		11.10.88
Рук.гр.	Муковня		11.10.88
Гл.спец.	Павлинов		11.10.88
Нач.отд.	Осокин		11.10.88
ГИП	Глезин		
Н.контр.	Антонычева		11.10.88

ТП 806-2-33.89 АС.И.04.00

Каркас пространственный КП1

Стадия	Масса	Масштаб
Р	13,16	1:10
Лист	Листов 1	

Гипроагротехпром г. Иваново

Привязан

Инв.№ подл. | Подп. и дата | Взам.инв.№

Инв.№

Копировал Трофимова

Формат А4

Альбом 1

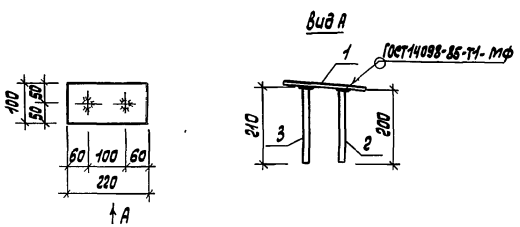

Формат	Зона	Поз.	Обозначение	Наименование	Кол.	Примеч.
				Детали		
БЧ		1	АС.И.05.01	Лист 8-8,0 ГОСТ 19903-74 АСТ3кп2 ГОСТ 14637-79 100х220	1	1,38кг
				ф12 А-III ГОСТ 5781-82		
БЧ		2	АС.И.05.02	ℓ=200	1	0,18кг
БЧ		3	АС.И.05.03	ℓ=210	1	0,19кг

Ст.инж.	Ягшлева		11.10.88
Рук.гр.	Муковня		11.10.88
Гл.спец.	Павлинов		11.10.88
Нач.отд.	Осокин		11.10.88
ГИП	Глезин		
Н.контр.	Антонычева		11.10.88

ТП 806-2-33.89 АС.И.05.00

Изделие закладное МН1

Стадия	Масса	Масштаб
Р	1,75	1:10
Лист	Листов 1	

Гипроагротехпром г. Иваново

Привязан

Инв.№ подл. | Подп. и дата | Взам.инв.№

Инв.№

Копировал Трофимова

Формат А4

Альбом 1

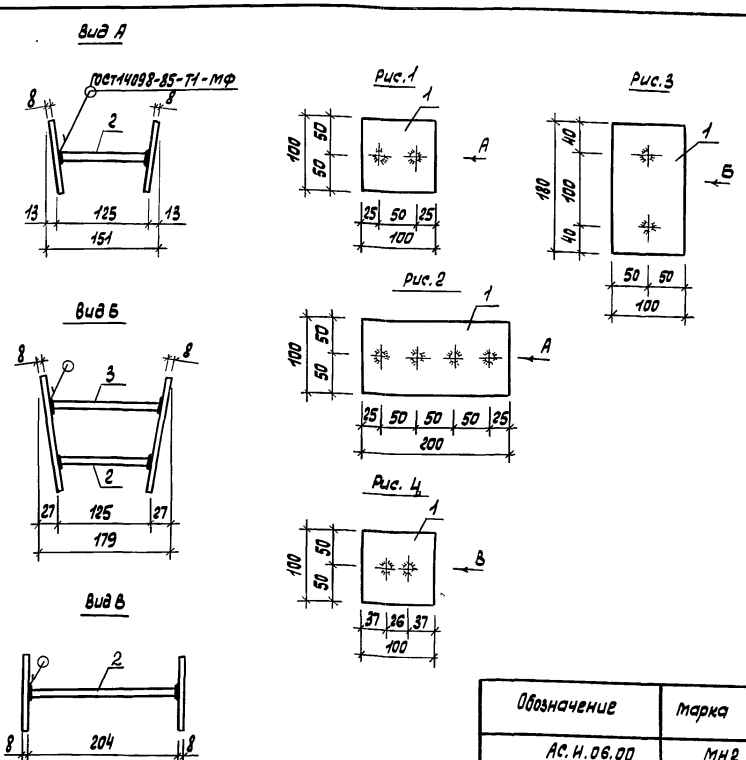

Обозначение	Марка	Рис.	Масса, кг
АС.И.06.00	МН2	1	1,48
-01	МН3	2	2,96
-02	МН4	3	2,49
-03	МН5	4	1,62

Формат	Зона	Поз.	Обозначение	Наименование	Кол. на испол. –	01	02	03	Примечание
				Детали					
				Лист 8-8,0 ГОСТ 19903-74 АСТ3кп2 ГОСТ 14637-79					
БЧ		1	АС.И.06.01	100х100	2			2	0,63кг
			АС.И.06.02	100х200		2			1,26кг
			АС.И.06.03	100х180			2		1,13кг
				ф12 А-III ГОСТ 5781-82					
БЧ		2	АС.И.06.04	ℓ=204				2	0,18кг
			АС.И.06.05	ℓ=120	2	4			0,11кг
			АС.И.06.06	ℓ=115			1		0,10кг
БЧ		3	АС.И.06.07	ℓ=145			1		0,13кг

Ст.инж.	Ягшлева		11.10.88
Рук.гр.	Муковня		11.10.88
Гл.спец.	Павлинов		11.10.88
Нач.отд.	Осокин		11.10.88
ГИП	Глезин		
Н.контр.	Антонычева		11.10.88

ТП 806-2-33.89 АС.И.06.00

Изделие закладное (МН2-МН5)

Стадия	Масса	Масштаб
Р	см. табл.	1:5
Лист	Листов 1	

Гипроагротехпром г. Иваново

Привязан

Инв.№ подл. | Подп. и дата | Взам.инв.№

Инв.№

Копировал Трофимова

Альбом 1

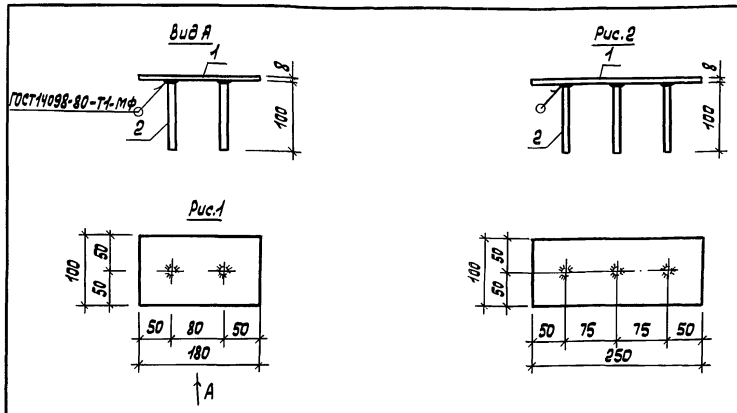

Обозначение	Марка	Рис.	Масса, кг
АС.И.07.00	МН6	1	1,31
-01	МН7	2	1,84
-02	МН8	3	0,97
-03	МН9	4	0,71

Формат	Зона	Поз.	Обозначение	Наименование	Количество на исполнение –	01	02	03				Примечание
				Детали								
				Лист Б-8.0 ГОСТ 19903-74 / ВСТ3КП2 ГОСТ 14637-79								
Б4		1	АС.И.07.01	100×180	1							1,13 кг
			АС.И.07.02	100×250		1						1,57 кг
			АС.И.07.03	100×125			1					0,79 кг
			АС.И.07.04	70×120				1				0,53 кг
Б4		2	АС.И.07.05	ф12А-III ГОСТ 5781-82	2	2	3	2				0,09 кг

Ст.инж.	Дягилева		11.10.88
Рук.гр.	Муковня		11.10.88
Гл.спец.	Павлинов		11.10.88
Нач.отд.	Осокин		11.10.88
ГИП	Глезин		11.10.88
Н.контр.	Антонычева		11.10.88

ТП 806-2-33.89 АС.И.07.00

Изделие закладное (мн6-мн9)

Стадия	Масса	Масштаб
Р	ст. табл.	1:5

Лист | Листов 1

Гипроагротехпром г. Иваново

Привязан

Инв. №

Инв. № подл. | Подп. и дата | Взам. инв. №

Копировал Трофимова

Формат А3

Альбом 1

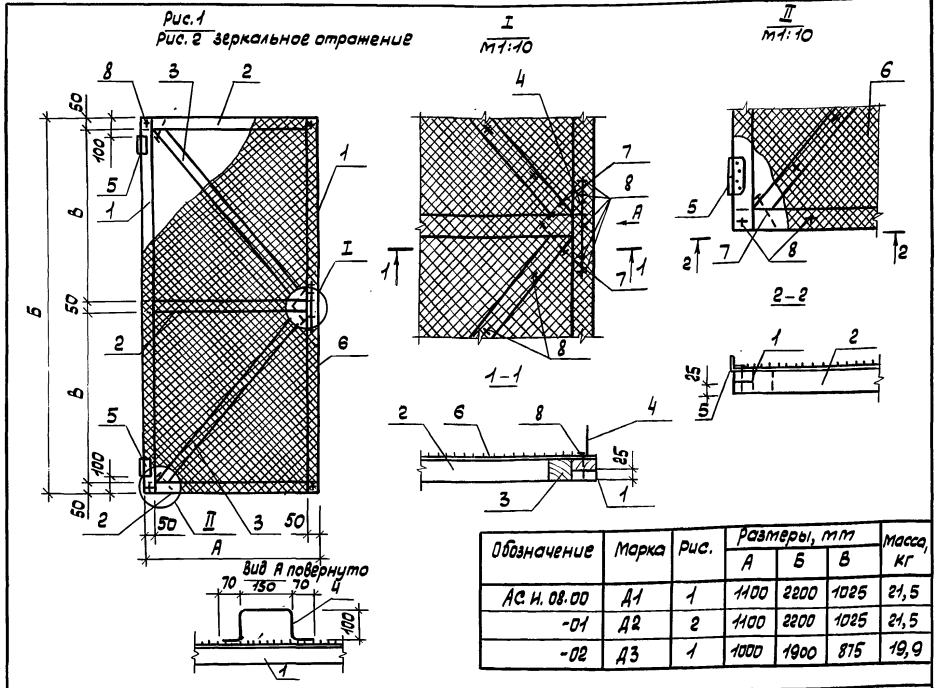

Обозначение	Марка	Рис.	Размеры, мм А	Б	В	Масса, кг
АС.И.08.00	Д1	1	1100	2200	1025	21,5
-01	Д2	2	1100	2200	1025	21,5
-02	Д3	1	1000	1900	875	19,9

Формат	Зона	Поз.	Обозначение	Наименование	Кол. на исполн. –	01	02	Примеч.
				Детали				
				Пиломатериалы ГОСТ 24454-80Е				
				Брусок 50×50				
Б4		1	АС.И.08.01	ℓ=2200	2	2		0,0055 м³
			АС.И.08.03	ℓ=1900			2	0,0047 м³
Б4		2	АС.И.08.04	ℓ=1100	3	3		0,003 м²
			АС.И.08.05	ℓ=1000			3	0,0025 кг
Б4		3	АС.И.08.06	ℓ=1450	2	2		0,0038 м³
				ℓ=1220			2	0,003 м³
Б4		4	АС.И.08.07	Круг В6,5 ГОСТ 2590-71 / ВСТ3КП2 ГОСТ 535-79 ℓ=490	1	1	1	0,13 кг
				Стандартные изделия				
		5		Петля ПН3-110 ГОСТ 5088-78	2	2	2	
		7		Гвозди к 4,0×100 ГОСТ 4028-63	4	4	4	
		8		Гвозди к 25×60 ГОСТ 4028-63	64	64	56	
				Материалы				
		6		Сетка 25×2,0-ГОСТ 5336-80	2,42	2,42	1,90	м²

1. Сетку крепить гвоздями с шагом 200мм
2. Соединения деревянных элементов выполнить в стыки на врубках.

Ст.инж.	Микитинская		11.10.88
Рук.гр.	Муковня		11.10.88
Гл.спец.	Павлинов		11.10.88
Нач.отд.	Осокин		11.10.88
ГИП	Глезин		11.10.88
Н.контр.	Антонычева		11.10.88

ТП 806-2-33.89 АС.И.08.00

Дверь (Д1-Д3)

Стадия	Масса	Масштаб
Р	ст. табл.	1:20

Лист | Листов 1

Гипроагротехпром г. Иваново

Привязан

Инв. №

Инв. № подл. | Подп. и дата | Взам. инв. №

Копировал Трофимова

23621-01 20 Формат А3

Альбом 1

Ведомость рабочих чертежей основного комплекта

Лист	Наименование	Примечание
1	Общие данные	
2	План на отм. 0.000. Схема системы В1.	
	Фрагмент плана	

Основные показатели по чертежам водопровода и канализации

Наименование системы	Потребный напор на вводе, м	Расчетный расход				Установочная мощность электродвигателей, квт	Примечание
		м³/сут	м³/ч	л/с	При пож. л/с		
Водопровод производственный	7	0,32	0,03	0,01			

Ведомость ссылочных и прилагаемых документов

Обозначение	Наименование	Примечание
	Ссылочные документы	
4.900-9	Узлы и изделия трубопроводов из пластмассовых труб для систем водоснабжения и канализации	
ССП-4.3	Комплект оборудования для системы струйкового поения в 4-х рядном шеде для песцов	ОПКБ НИИ Московской области
	Прилагаемые документы	
ВК.СО	Спецификация оборудования	
ВК.ВМ	Ведомость потребности в материалах по рабочим чертежам основного комплекта марки ВК	

Общие указания

1. Исходными данными для разработки рабочих чертежей являются задания смежных отделов.

2. Проект разработан в соответствии со СНиП 2.04.01-85 „Внутренний водопровод и канализация зданий", СНиП 2.04.02-84 „Водоснабжение. Наружные сети и сооружения", СНиП 2.10.03-84 „Животноводческие, птицеводческие и звероводческие здания и сооружения", ОНТП 3-85 „Общесоюзные нормы технологического проектирования звероводческих и кролиководческих ферм".

3. Расход воды на полив территории должен учитываться дополнительно из системы В1 в комплексе фермы.

4. Расход воды на внутреннее пожаротушение шедов не предусматривается. Расчетный расход воды на наружное пожаротушение 10 л/с (строительный объем шеда 1549,3 м³; степень огнестойкости II; категория производства по взрывопожарной опасности - Д).

5. Наружное пожаротушение должно решаться от сетей водопровода фермы из пожарных гидрантов.

6. На период года с отрицательными температурами воздуха, сети водопровода отключаются и опорожниваются.

7. Для опорожнения сетей водопровода, трубопроводы прокладывать с обязательным уклоном не менее 0.002 в сторону заглушек в конце шеда, а также ввода водопровода.

8. Монтаж трубопроводов подачи воды к чашечным поилкам вести в строгом соответствии с чертежами марки ВК и указаниями паспорта на „Комплект оборудования для системы струйкового поения в 4-х рядном шеде для песцов" - ССП-4.3.

9. Учет расхода воды должен предусматриваться на общефермском вводе водопровода.

10. Сети производственного водопровода монтируются из полиэтиленовых труб ф32-2,5 мм ГОСТ 18599-83.

Типовой проект разработан в соответствии с действующими нормами и правилами и предусматривает мероприятия, обеспечивающие взрывную, взрывопожарную и пожарную безопасность при эксплуатации здания.
Главный инженер проекта /В.И. Глезин/

Инв. № подл. | Подп. и дата | Взам. инв. №

Привязан

Инв. №

Ст. инж.	Минеева		5.12.89
Гл. спец.	Юматов		5.01.89
Нач. отд.	Шляпкин		5.01.89
Н. контр.	Антонычева		5.01.89
ГИП	Глезин		5.01.89

Т.П. 816-2-33.89 -ВК

Песцовая ферма на 3000 самок с содержанием молодняка в многорядных шедах

Многорядный шед для молодняка песца на 528 выгулов (конструкции железобетонные)

Стадия	Лист	Листов
Р	1	2

Общие данные.

Гипроагротехпром г. Иваново

Копировал Белотова

Альбом 1

План на отметке 0,000

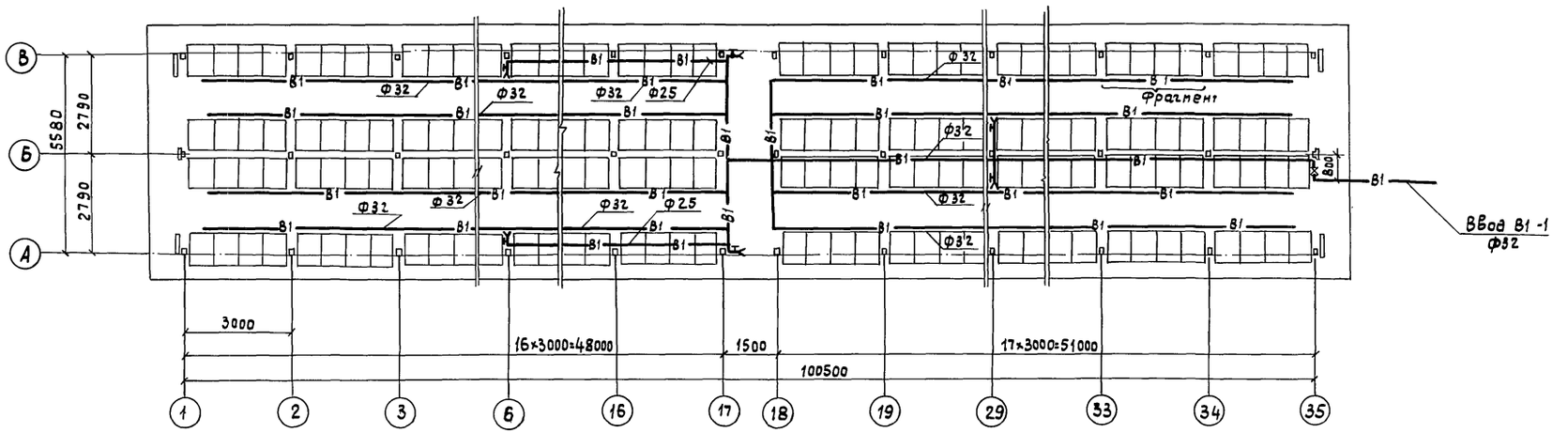

В1

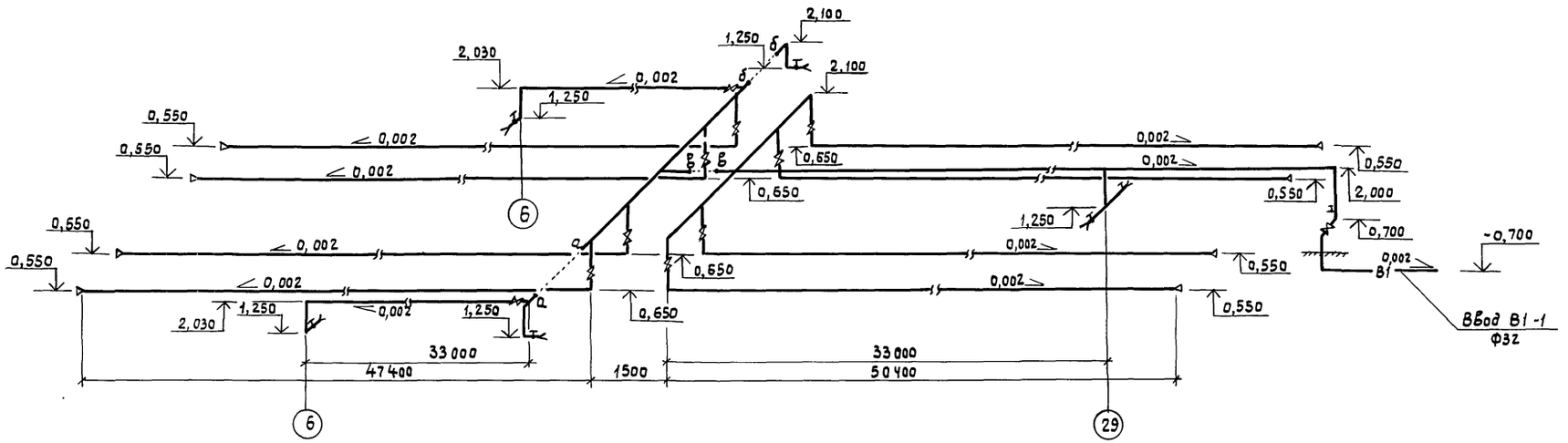

Фрагмент плана

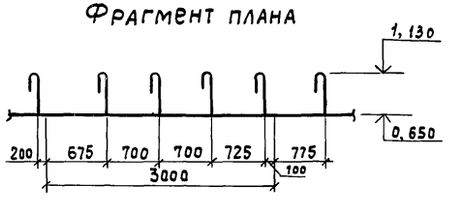

Ст. инж.	Минеева		14.12.88
Гл. спец.	Юматов		27.12.88
Нач. отд.	Шляпкин		27.12.88
Н. контр.	Антонычева		5.01.89
Гип	Глезин		5.01.89

ТП 806-2-33.89 ВК

Песцовая ферма на 3000 самок с содержанием молодняка в многорядных шедах

Многорядный шед для молодняка песца на 528 выгулов (конструкции железобетонные)

Стадия	Лист	Листов
Р	2	

План на отм. 0,000. Схема системы В1. Фрагмент плана

Гипроагротехпром г. Иваново

Привязан

Инв. №

Копировал Курочкина 23621-01 22 формат А2

Инв. № подл. | Подп. и дата | Взам. инв. № | Нач. отд. ЖС | Гл. спец. | П.п. защита | Исокин | Пищулин | Загоровский

Альбом 1

План расположения электрического оборудования и прокладки осветительной сети 36В

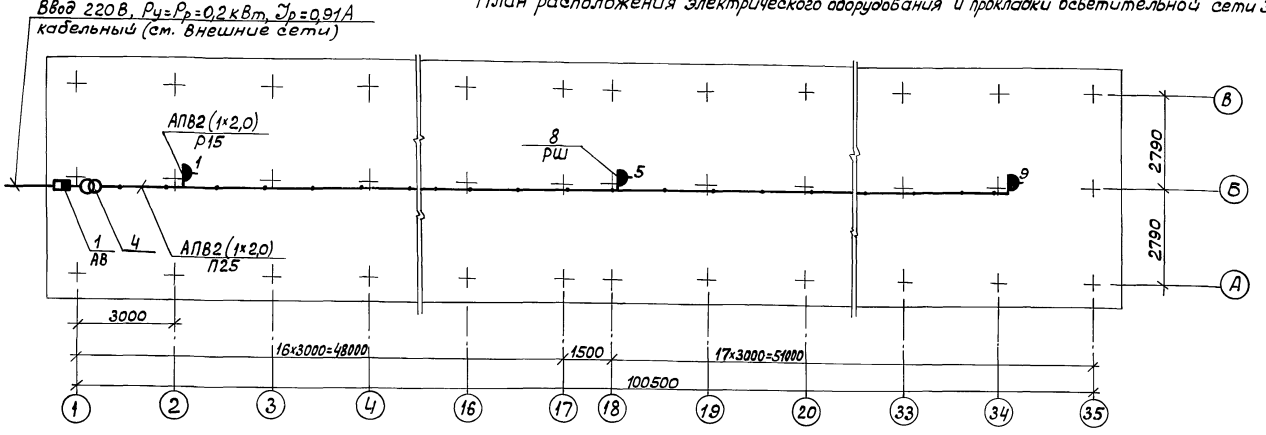

Ведомость рабочих чертежей основного комплекта

Лист	Наименование	Примеч.
1	Общие данные. План расположения электрического оборудования и прокладки осветительной сети 36В	

Ведомость ссылочных и прилагаемых документов

Обозначение	Наименование	Примеч.
	Ссылочные документы	
4.407-249	Установка комплектов из ящиков с рубильниками, автоматов, кнопок ПКЕ, ПКУ и токоподводы (А-406)	
5.407-55	Установка одиночных ящиков с рубильниками и предохранителями	
	Прилагаемые документы	
ЭО.СО	Спецификация оборудования	
ЭО.ВМ	Ведомость потребности в материалах	

Типовой проект разработан в соответствии с действующими нормами и правилами и предусматривает мероприятия, обеспечивающие взрывную, взрывопожарную и пожарную безопасность при эксплуатации здания

Главный инженер проекта /Глезин/

Общие указания

Исходными данными для разработки рабочих чертежей являются задания производственных отделов. Согласно классификации ПУЭ шед по надежности электроснабжения относится к потребителям III категории.

Питание шеда осуществляется от ЩО бригадного дома напряжением 220В по кабельному вводу. При привязке к конкретному объекту ввод откорректировать.

Автоматический выключатель и понижающий трансформатор приняты в брызгозащищенном исполнении и устанавливаются на наружной стене шеда на высоте 1,7м, штепсельные розетки – на колоннах на высоте 0,65м от отметки уровня чистого пола с шагом 12м.

Расчетная нагрузка шеда - 0,2 кВт.

Распределительную сеть к штепсельным розеткам выполнить проводом АПВ в полиэтиленовой трубе в подготовке пола. Ответвления к розеткам выполнить в стальной водогазопроводной трубе.

Для защиты обслуживающего персонала от поражения электрическим током все металлические нетоковедущие части электрооборудования зануляются присоединением к нулевому проводу питающей сети.

Молниезащита шедов, входящих в состав фермы, разрабатывается в целом для фермы. Рекомендуется использовать отдельностоящие молниеотводы. Электромонтажные работы выполнить согласно СНиП 3.05.06-85 „Электротехнические устройства".

Условные обозначения не предусмотренные стандартом

- К — розетка штепсельная брызгозащищенная, где к – номер розетки
- п — прокладка провода в полиэтиленовой трубе
- р — прокладка провода в стальной водогазопроводной трубе

Ведомость узлов установки электрического оборудования на плане расположения

Поз.	Обозначение	Наименование	Кол.	Примеч.
1	5.407-55.1.70	Крепление настенного ящика серии ЯТП-0,25 УЗ	1	Применительно

Привязан

Инв.№

Инж.	Ефимова		10.12.87
Рук.гр.	Голубева		10.12.87
Гл.спец.	Сидоров		10.12.87
Нач.отд.	Кутин		10.12.87
ГИП	Глезин		10.12.87
Н.контр.	Антонычева		10.12.87

ТП 806-2-33.89 -ЭО

Песцовая ферма на 3000 самок с содержанием молодняка в многорядных шедах

Многорядный шед для молодняка песца на 528 выгулов (Конструкции железобетонные)

Стадия	Лист	Листов
Р		1

Общие данные. План расположения электрического оборудования и прокладки осветительной сети 36В

Гипроагротехпром г. Иваново

Копировал Болотова 23621-01 23 Формат А2

Инв.№ подл. | Подп. и дата | Взам.инв.№ | Инв.№ дубл. | Подп. и дата | Гл.спец.ТО | Нач.отд.ТХ | Инв.№ подл. | Подп. и дата | Взам.инв.№ | Инв.№ дубл. | Подп. и дата | Гл.спец.ТО | Нач.отд.ТХ

Альбом 1

Позиция	Наименование и техническая характеристика оборудования и материалов. Завод-изготовитель (для импортного оборудования - страна, фирма)	Тип, марка оборудования. Обозначение документа и номер опросного листа	Единица измерения: Наименование	Единица измерения: Код	Код завода-изготовителя	Код оборудования материала	Цена единицы оборудования, тыс. руб.	Количество	Масса единицы оборудования, кг
1	2	3	4	5	6	7	8	9	10
	Оборудование и материалы, поставляемые заказчиком								
1	Блок песцовый	ТХН4-00.00.000 Гипроагротехпром г. Иваново	шт.	796				132	45,12
2	Ограждение Сетка 35-2,0-0 ГОСТ 5336-80		кг	166				382	
3	Скобка S x B x h = 1,0 x 20 x 25 мм Сталь оцинкованная ГОСТ 19904-74		шт.	796				1000	

Привязан

Инв. №

Инж.	Родикова		14.11.88г.
Рук. гр.	Гадалов		14.11.88
Гл. спец.	Макаров		14.11.88
Нач. отд.	Рекин		14.11.88
Н. контр.	Антонычева		15.11.88
ГИП	Глезин		5.01.89

ТП 806-2-33.89 -ТХ.СО

Спецификация оборудования

Стадия	Лист	Листов
Р		1

Гипроагротехпром г. Иваново

Копировал Болотова

Формат А3

Инв. № подл. | Подпись и дата | Взам. инв. №

Альбом 1

Позиция	Наименование и техническая характеристика оборудования и материалов. Завод-изготовитель (для импортного оборудования - страна, фирма)	Тип, марка оборудования. Обозначение документа и номер опросного листа	Единица измерения: Наименование	Единица измерения: Код	Код завода-изготовителя	Код оборудования, материала	Цена единицы оборудования, тыс. руб.	Количество	Масса единицы оборудования, кг
1	2	3	4	5	6	7	8	9	10
	Оборудование и материалы, поставляемые заказчиком								
	Водопровод производственный полуавтоматической (струйковой) системы поения песцов В1								
	1. Вентиль запорный муфтовый ф32	15ч8п2 Каталог ЦКБА	шт	796		37221310 05		1	
	2. Кран пробно-спускной ф15	10Б8бк1 Каталог ЦКБА	шт	796		37 1222 5007		1	
	3. Комплект оборудования для системы струйкового поения в 4х рядном щеде для песцов	ССП-4.3 00.000ПЗ ОПКБ НИИ п/о Родники Московской обл.	шт	796				1	
	процводственный шланговой системы поения песцов В1								
	1. Вентиль запорный муфтовый ф25	15ч8п2 Каталог ЦКБА	шт	196		37221210 14		2	
	2. Кран поливочный, комплект: ф25		шт	796				4	

Привязан

Инв. №

Исполн.	Минеева		14.12.88
Гл. спец.	Юматов		23.12.88
Нач. отд.	Шляпкин		27.12.88
Н. контр.	Антонычева		5.01.89
ГИП	Глезин		5.01.89

ТП 806-2-33.89 ВК.СО

Спецификация оборудования

Стадия	Лист	Листов
Р	1	3

Гипроагротехпром г. Иваново

Копировал Болотова

Формат А3

Инв. № подл. | Подпись и дата | Взам. инв. №

23621-01 24

Альбом 1

Позиция	Наименование и техническая характеристика оборудования и материалов. Завод-изготовитель (Для импортного оборудования - страна, фирма)	Тип, марка оборудования. Обозначение документа и номер опросного листа	Единица измерения: Наименование	Единица измерения: Код	Код завода-изготовителя	Код оборудования, материала	Цена единицы оборудования, тыс. руб.	Количество	Масса единицы оборудования, кг
1	2	3	4	5	6	7	8	9	10
	а) Вентиль запорный муфтовый ф25	15ч 8 п2 Каталог ЦКБА	шт	796		37 22 12 10 14		1	
	б) гайка соединительная ф25	ГОСТ 8959-75	шт	796		14 62 00		2	
	в) рукав в (П) -10-25-36-У ℓ=40 м	ГОСТ 18698-79	шт	796		25 53 21 05 03		1	

Привязан

Инв. №

ТП 806-2-33.89 ВК.СО

Лист 2

Копировал Болотова

Формат А3

Альбом 1

Позиция	Наименование и техническая характеристика оборудования и материалов. Завод-изготовитель (Для импортного оборудования - страна, фирма)	Тип, марка оборудования. Обозначение документа и номер опросного листа	Единица измерения: Наименование	Единица измерения: Код	Код завода-изготовителя	Код оборудования, материала	Цена единицы оборудования, тыс. руб.	Количество	Масса единицы оборудования, кг
1	2	3	4	5	6	7	8	9	10
	Оборудование, поставляемое подрядчиком								
	Водопровод производственный полуавтоматической (струйковой) системы полива песцов В1								
	1. Трубопровод из полиэтиленовых труб среднего типа из полиэтилена высокого давления (питьевых) по ГОСТ 18599-83 ф32	ПВД	м	006				56.0	
	производственный шланговой системы полива песцов В1								
	1. Трубопровод из полиэтиленовых труб среднего типа из полиэтилена высокого давления (питьевых) по ГОСТ 18599-83 ф25	ПВД	м	006				74.0	

23621-01 25

Привязан

Инв. №

ТП 806-2-33.89 ВК.СО

Лист 3

Копировал Болотова

Формат А3

24

Альбом 1

Позиция	Наименование и техническая характеристика оборудования и материалов. Завод-изготовитель (для импортного оборудования – страна, фирма)	Тип, марка оборудования. Обозначение документа и номер опросного листа	Единица измерения: Наименование	Единица измерения: Код	Код завода-изготовителя	Код оборудования материала	Цена единицы оборудования, тыс. руб.	Количество	Масса единицы оборудования, кг
1	2	3	4	5	6	7	8	9	10
	Оборудование и материалы, поставляемые заказчиком								
1	Выключатель автоматический в пластмассовом	АП50Б-2Т	шт.	796		3421480000		1	
	корпусе в дополнительном металлическом	ТУ16-522.139							
	кожухе, $У_р$ = 1,6 А	-78							
2	Светильник	РВ042УХЛ2	шт.	796		3461119000		1	
3	Провод с алюминиевой жилой с								
	поливинилхлоридной изоляцией, 380 В, 2,0	АПВ	км	008		3551330100		0,22	
		ГОСТ 6323-79Е							
4	Трансформатор понижающий 220/36 В	ОСОВ-0,25	шт.	796		3413110034		1	
		ТУ16-517.701-							
		-73							

Взам. инв. №

Подп. и дата

Инв. № подл.

Привязан

Инв. №

Инж.	Ефимова	Подп.
Рук. гр.	Голубева	"
Гл. спец.	Сидоров	"
Нач. отд.	Кутин	"
ГИП	Глезин	"
Н. контр.	Антонычева	"

ТП 806-2-33.89 ЭО.СО

Спецификация оборудования

Стадия	Лист	Листов
Р	1	

ГипроАгротехпром г. Иваново

Позиция	Наименование и техническая характеристика оборудования. Завод-изготовитель (для импортного оборудования – страна, фирма)	Тип, марка оборудования. Обозначение документа и номер опросного листа	Единица измерения: Наименование	Единица измерения: Код	Код завода изготовителя	Код оборудования материала	Цена единицы оборудования, тыс. руб.	Количество	Масса единицы оборудования, кг
1	2	3	4	5	6	7	8	9	10
	Оборудование, поставляемое подрядчиком								
7	Лампа	МО36-40	шт.	796				1	
		ГОСТ 1182-77							
8	Розетка РА 10-001 УХЛ2	05.2.2-01	шт.	796				9	
		ГОСТ 7396-85Е							
9	Коробка ответвительная	КТ-3/4"У3,5	шт.	796				9	
		ТУ36-2435-							
		-81							
10	Профиль электромонтажный	К 238 Л2	шт.	796				2	

23621-01

26

Взам. инв. №

Подп. и дата

Инв. № подл.

gost.e-ecolog.ru

Привязан

Инв. №

ТП 806-2-33.89 ЭО.СО

Лист 2

25