ТИПОВОЙ ПРОЕКТ

806-2-21.88

Норковая ферма на 10000 самок

Шед для основного стада норок на 416 клеток

Конструкции железобетонные

Альбом 1

ПЗ Общая пояснительная записка стр. 2-5
ТХ Технология производства стр. 6
АС Архитектурно-строительные решения стр. 7-13
ВК Внутренние водопровод и канализация стр. 20-22
ЭО Электрическое освещение стр. 23

Привязан

Инв. №

gost.e-ecolog.ru

ТИПОВОЙ ПРОЕКТ

806-2-21.88

НОРКОВАЯ ФЕРМА НА 10000 САМОК

ШЕД ДЛЯ ОСНОВНОГО СТАДА НОРОК НА 416 КЛЕТОК

Конструкции железобетонные

Альбом 1

ПЕРЕЧЕНЬ АЛЬБОМОВ

Альбом 1	ПЗ	Общая пояснительная записка
	ТХ	Технология производства
	АС	Архитектурно-строительные решения
	ВК	Внутренние водопровод и канализация
	ЭО	Электрическое освещение
Альбом 2	ТХН	Нестандартизированное оборудование
Альбом 3	ВМ	Ведомости потребности в материалах
Альбом 4	С	Сметы

Разработан
проектным институтом
«Гипроагротехпром»
г. Иваново

Утвержден и введен
в действие
проектным институтом
«Гипроагротехпром»
приказ от 18.04.88г. № 229

Директор института — В.В. Баранов
Главный инженер проекта — В.И. Глезин

© ЦИТП Госстроя СССР, 1988

Привязан

Инв. №

Содержание альбома

Лист	Наименование	Стр.
1-3	Общая пояснительная записка	3-5
	Технология производства	
1	Общие данные. План расположения клеток в шеде. Разрезы. Вид. Узлы	6
	Архитектурно-строительные решения	
1	Общие данные	7
2	План на отм. 0,000. Фасады. Разрез 1-1. Фрагменты 1, 2	8
3	Схема расположения фундаментов. Фрагменты 1-3. Узел А	9
4	Схема расположения стоек, панелей и связей. Схема расположения прогонов и асбестоцементных волнистых листов на кровле. Разрезы	10
5	Узлы 1-3	11
6	Узлы 4-10	12
7	Узлы 11-22	13
АС.И.01.00	Стойка (С1, С2, С3)	14
АС.И.02.00	Ригель (Р1-Р7)	15
АС.И.03.00	Связь (СВ1, СВ2)	16
АС.И.03.01	Элемент деревянный (Д1, Д2)	16
АС.И.03.02	Элемент металлический (М1, М2)	16
АС.И.04.00	Каркас пространственный КП1	17
АС.И.05.00	Каркас пространственный КП2	17
АС.И.05.05	Изделие металлическое М1	17
АС.И.06.00	Изделие закладное МН1	17
АС.И.07.00	Изделие закладное (МН2, МН3)	18
АС.И.08.00	Изделие закладное МН4	18
АС.И.09.00	Изделие закладное (МН5-МН8)	18

Лист	Наименование	Стр.
АС.И.10.00	Изделие соединительное (МС1, МС2)	19
АС.И.11.00	Ручка МР1	19
АС.И.12.00	Дверь (Д1, Д2)	19
	Внутренние водопровод и канализация	
1	Общие данные	20
2	План на отметке 0,000. Схема систем В31 и В32 Фрагмент схемы системы В31 (Вариант 1)	21
3	План на отметке 0,000. Схемы систем В31 и В32 Фрагмент схемы системы В31. Схема установки водонапорного бака (Вариант 2)	22
	Электрическое освещение	
1	Общие данные. План расположения сетей местного освещения 36В	23
ТХ.СО	Спецификация оборудования	24
ВК.СО	Спецификация оборудования	25
ЭО.СО	Спецификация оборудования	26

Инв.№ подл. | Подп. и дата | Взам. инв.№

Альбом 1

1. Общая часть

Типовой проект „Шед для основного стада на 416 клеток" разработан на основании плана типового проектирования Госстроя СССР на 1987г., задания на переработку типового проекта, утвержденного Заместителем проектных организаций Госагропрома СССР от 7 января 1987г.

Проект выполнен в соответствии с рекомендациями специалистов НИИПЗК, зверопрома РСФСР и „Общесоюзных норм технологического проектирования звероводческих и кролиководческих ферм" ОНТП3-85.

Шед предназначен для содержания основного стада норок и разработан для строительства в составе „Норковой фермы на 10000 самок".

Типовой проект разработан для применения в районах со следующими природно-климатическими условиями:

расчетная зимняя температура наружного воздуха-минус 30°С;
нормативное значение ветрового давления -0,23кПа (23кгс/м²);
нормативное значение веса снегового покрова -1кПа (100кгс/м²);
рельеф территории - спокойный, грунтовые воды отсутствуют;
грунты - непучинистые, непросадочные со следующими нормативными характеристиками: $\varphi^н$=0,49рад (28°); $c^н$=2кПа(0,02кгс/см²); E=14,7МПа (150кгс/см²); γ=1,8т/м³.
Коэффициент безопасности по грунту Кр=1,0.
Класс ответственности здания - II.

2. Технология производства

Шед представляет собой навес с двухскатной крышей, в котором в два ряда расположены 52 блока клеток для зверей (ТХ.Н-00.00.000 СБ).

Двухрядный шед длиной 82,5м имеет пролет между стойками в раме 2,2м шаг рам 3м, ширину центрального кормового прохода 1,2м.

В средней его части предусмотрен поперечный проход, в торце - отделение для суточного запаса подстилки.

В 3-х метровом пролете шеда в каждом ряду установлен один блок клеток, который состоит из блока выгулов (8шт.) и блока домиков (8шт.)

Блочные клетки для норок представляют собой бескаркасный блок выгулов из металлической сетки.

Передняя стенка выгулов имеет деревянную рамку, в верхней части которой навешаны сетчатые дверки с кормовыми полочками, а в нижней - домики, имеющие круглый лаз диаметром 120мм для сообщения с выгулом.

Крышка каждого домика двойная - съемная верхняя дощатая и откидная нижняя - сетчатая.

Дно домика также двойное - постоянное сетчатое и дощатое откидное.

Клетки для зверей изготавливают из цельного сетчатого полотна с двойными перегородками. Размер одной клетки в блоке 700х300х400мм.

Размещение блоков клеток в шеде предусматривает расположение домиков со стороны центрального прохода.

Для защиты от птиц шеды загорожены металлической сеткой и оснащены сетчатыми дверцами.

При максимальном заполнении шеда животными в 416 клетках размещается зверей:

- самок - 320гол.;
- самцов - 64 гол.;
- молодняка - 64 гол.

2.1. Организация производства

Кормление зверей производится два раза в сутки. Кормосмесь из кормоприготовительного цеха доставляют на ферму кормоагрегатами типа КА-30, из которого корм перегружают в кормовой резервуар кормораздатчиков „Минкоматик".

Кормораздатчик двигаясь вдоль шеда по центральному проходу подает корм с помощью насоса и гибкого шланга на сетчатый потолок клеток. Провалившийся через ячейки сеток корм попадает на кормовую полку.

Годовая потребность в кормах Таблица 1

Наименование кормов	Потребность: взрослые звери - 384 гол.		молодняк 64 гол.		Всего кормов, т
	на 1 гол. в год, кг	на всепоголовье, т	на 1 гол. в год, кг	на всепоголовье, т	
Мясо-рыбные	56,1	21,5	31,7	2,0	23,5
Молоко	6,99	2,7	3,53	0,2	2,9
Зерновые	9,15	3,5	5,09	0,3	3,8
Овощи и зелень	8,42	3,2	4,67	0,299	3,499
Рыбная и крилевая мука	2,5	0,96	1,0	0,06	1,02
Рыбий и др. жиры	2,41	0,93	1,32	0,08	1,01
Дрожжи сухие и шрот	2,40	0,92	1,76	0,112	1,032

Поение зверей предусмотрено:

а) в теплый период - автопоение;

б) в холодный (зимний) период - из поилок ПН подогретой водой подаваемой „Минкоматиком"

Удаление навоза из-под клеток осуществляется агрегатом навозоуборочным АНЗ-1 со стороны теневого пространства, а затем погрузчиком ПЭ-0,8Б грузят в транспортные средства и вывозят в места хранения.

Выход навоза за год составляет - 23,6т.

Потребность в подстилке - 12,24т.

Транспортировку зверей в период отсадки, подвозку опилок из склада в шеды и др. работы осуществляют с помощью агрегата „Минкоматик" или ручными тележками.

Чистку, мойку, дезинфекцию шедов производят с помощью кормораздатчиков „Минкоматик" или дезинфекционной установкой АУК-2.

Проектные разработки шеда приняты согласно технологических решений „Типовые материалы для проектирования", альбом 1.

3. Архитектурно-строительные решения

Объемно-планировочное решение

Здание шеда - однопролетное, с разбегами в плане 2,2х82,5м

Высота до низа несущих конструкций - 2,2м.

4. Водоснабжение и канализация

4.1. Водоснабжение

Водоснабжение шеда решается от общефермских сетей водопровода.

Качество воды должно удовлетворять требованиям ГОСТ 2874-82 „Вода питьевая". Расход воды предусматривается на поение норок и полив территории. Водоснабжение шеда решено в двух вариантах:

Вариант 1 - полуавтоматическое поение, когда зверовод открывая вентиль на магистральном трубопроводе заполняет все чашечные поилки в одном ряду шеда. Расчетный расход воды составляет: 0,21 м³/сут; 0,1 м³/ч; 0,8 л/с.

Привязан

Инв.№

Нач.отд.т.	Рекин		11.04.88
Нач.отд.ЭС	Осокин		
Нач.отд.ВК	Шляпкин		
Нач.отд.ЭТ	Кутин		
Нач.отд.	Кульков		
ГИП	Глезин		
Н.контр.	Антонцева		11.04.88

ТП 806-2-21.88 ПЗ

Общая пояснительная записка

Стадия	Лист	Листов
Р	1	3

Гипросгротехпром г. Иваново

Инв.№ подл. | Подп. и дата | Взам. инв.№

Копировал Трофимова 23158-01 4 Формат А2

Вариант 2 – автоматическое поение, потребление воды предусматривается через автопоилки. Расчетный расход воды составляет: 0,21 м³/сут; 0,02 м³/ч; 0,02 л/с.

В качестве резервной системы поения принято ручное заполнение чашечных поилок из поливочных кранов. Расход воды на полив территории должен учитываться дополнительно в комплексе фермы.

Поение норок из системы водопровода предусматривается только в теплый период года, на зимний период сети внутреннего водопровода должны отключаться и опорожниваться.

Канализация шедов не предусматривается.

5. Электроосвещение

Электроснабжение осуществляется от внешних сетей напряжением 220 В по кабельному вводу. Шед по надежности электроснабжения относится к потребителю III категории.

Расчетная мощность 0,2 квт.

6. Молниезащита

Молниезащита разрабатывается в целом для фермы по III категории с учетом требований СН 305-77 „Инструкции по проектированию и устройству молниезащиты зданий и сооружений."

7. Противопожарные мероприятия

Здания шедов обеспечиваются первичными средствами пожаротушения согласно „Общесоюзных правил пожарной безопасности для объектов сельхозпроизводства" ППБ-01-76.

Расход воды на внутреннее пожаротушение не предусматривается. Расчетный расход воды на наружное пожаротушение 10 л/с (Строительный объем здания – 501,2 м³; степень огнестойкости II; категория производства-Д). Наружное пожаротушение должно решаться от водопроводных сетей.

8. Охрана труда и техника безопасности.

Обслуживающий персонал должен быть обучен приемам по уходу за зверями и обращения с ними в соответствии с технологическими инструкциями.

При обслуживании зверей персонал должен пользоваться кожаными или стеганными рукавицами, а при ловле зверей – сачками, ловушками и рогатками; для фиксации пасти применяют специальные зажимы или тесемки.

На случай укусов или других травм в каждой бригаде должна быть аптечка с набором необходимых медикаментов.

Безопасные приемы работы со зверями, выполнение различных технологических операций по раздаче кормов, удалению навоза, очистке и дезинфекции клеточного оборудования и шедов должны соответствовать требованиям „ Правил техники безопасности при работе на тракторах, сельскохозяйственных и специализированных машинах," утвержденных президиумом ЦК профсоюза рабочих и служащих сельского хозяйства и заготовок.

В целях улучшения условий труда предусмотрены следующие мероприятия:

- устройство предохранительных приспособлений;
- использование механизмов и транспорта для перемещения грузов;
- профилактические медосмотры всех работников хозяйства.

9. Рекомендации по рациональной организации строительства

При разработке проекта организации строительства объекта необходимо руководствоваться требованиями СНиП 3.01.01-85 „Организация строительного производства". Строительство объекта необходимо осуществлять поточным методом, что сократит продолжительность строительства. Общая продолжительность строительства определяется в соответствии со СНиП 1.04.03-85 „Нормы продолжительности строительства и заделов в строительстве предприятий зданий и сооружений." Все строительно-монтажные работы выполнять в строгом соответствии с указаниями, требованиями соответствующих глав СНиП, регламентирующих правила производства и приемки работ, а также с правилами противопожарной техники и „ Техники безопасности в строительстве" СНиП III-4-80.

При выполнении земляных работ применять следующие механизмы:

- при разработке траншей – экскаватор, оборудованный обратной лопатой емкостью ковша 0,25 - 0,65 м³;
- при разработке котлованов – экскаватор с оборудованием драглайна;
- при работах по вертикальной планировке обратной засыпке котлованов и траншей, при дорожном строительстве – бульдозеры мощностью 75 - 108 л.с;
- при уплотнении грунта – пневмотрамбовки.

Монтаж конструкций здания выполнять краном грузоподъемностью 3 - 5 т, при движении крана по периметру здания, в соответствии с типовыми технологическими картами. Состав основных машин и механизмов выбирается с учетом наличия их в распоряжении подрядной строительно-монтажной организации.

Потребность строительства в энергоресурсах, воде, временных зданиях и сооружениях, а также численность работающих кадров определяется по „ Расчетным нормативам для составления проектов организации строительства" часть I и V, а также по стоимости строительно-монтажных работ и плановой годовой выработке в подрядной строительной организации (ЦНИИОМТП г. Москва. Стройиздат 1973-1974 гг.). В качестве временных зданий и сооружений рекомендуется использовать инвентарные передвижные здания и при возможности существующие здания удовлетворяющие санитарно-гигиеническим требованиям.

Инв. № подл. | Подп. и дата | Взам. инв. №

Привязан

Инв. №

ТП 806-2-21.88 ПЗ

Лист 2

Таблица 2

Основные технико-экономические показатели

Наименование	Показатели	
	Проект	Аналог
Мощность (количество клеток), шт.	416	416
Общая площадь, м²	187,4	198,9
Площадь застройки, м²	187,4	198,9
Строительный объем, м³	501,2	531,9
Общая сметная стоимость, тыс.руб.	12,85	13,63
В том числе:		
строительно-монтажных работ, тыс.руб.	12,45	13,21
оборудования, тыс.руб.	0,40	0,42
на расчетную единицу, руб.	30,89	32,76
Строительно-монтажных работ		
на 1м² общей площади, руб.	66,44	66,42
Потребная электрическая мощность, квт	0,2	0,2
на расчетную единицу, квт	0,0005	0,0005
Расход:		
воды, м³/сут.	0,21	0,21
на расчетную единицу, м³/сут.	0,0005	0,0005
стоков, м³/сут	—	—
на расчетную единицу, м³/сут	—	—
Трудозатраты повторочные, чел.ч	2589	3171
на расчетную единицу, чел.ч	6,22	7,62
на 1млн. руб. строительно-монтажных работ, чел.ч	207952	240045
Расход основных строительных материалов		
цемента, приведенного к м 400, т	12,17	12,92
стали, приведенной к классу ст. 3, т	3,09	3,28
лесоматериалов, приведенных к		
круглому лесу, м³	17,20	18,25
на расчетную единицу:		
цемента, т	0,03	0,03
стали, т	0,007	0,007
лесоматериалов, м³	0,04	0,04
на 1млн. руб. строительно-монтажных работ:		
цемента, т	977	978
стали, т	248	248
лесоматериалов, м³	1381	1381
Эксплуатационные затраты, руб	593	629
Приведенные затраты, руб	1878	1992
Годовой экономический эффект, тыс.руб.	0,114	

За расчетную единицу принята 1 клетка

Аналог т.п. 806-2-5 приведен в сопоставимый вид.

10. Основные положения по производству строительных и монтажных работ

Основные положения по производству строительных и монтажных работ по возведению шага для основного стака нарок на 416 клеток в металлических конструкциях разработаны на основании всех разделов данного типового проекта и согласно требованиям СНиП 3.01.01-85 „Организация строительного производства".

11. Методы производства основных строительно-монтажных работ

Разработку котлованов и траншей под фундаменты предусматривается производить с помощью экскаватора типа Э0-4112 с ковшом емкостью 0,65м³ с погрузкой лишнего грунта на автотранспорт и отвозкой его за пределы строительного участка.

Устройство монолитных фундаментов и монтаж сборных осуществляется с помощью автомобильного крана типа КС-4561А.

Обратная засыпка грунта производится с помощью бульдозера типа Д3-42 с послойным уплотнением. По окончании обратной засыпки внутри здания выполняется планировка грунта.

Монтаж сборных элементов наземной части здания производится секциями в продольном направлении автокраном типа КС-4561А.

Монтаж сборных железобетонных и бетонных конструкций необходимо осуществлять согласно требованиям СНиП III-16-80 „Бетонные и железобетонные конструкции сборные."

Устройство монолитных бетонных и железобетонных конструкций осуществлять согласно требованиям СНиП II-15-76 „Бетонные и железобетонные конструкции монолитные."

Все виды производства строительно-монтажных работ и их организация должны выполняться согласно проекту и в соответствии с требованиями СНиП III-4-80 „Техника безопасности в строительстве."

12. Производство монтажных, бетонных и железобетонных работ в зимних условиях

При среднесуточной температуре ниже 5°С и минимальной ниже 0°С бетонные работы следует выполнять, используя метод электропрогрева бетона в сочетании с методом „термоса".

Перед установкой сборных железобетонных элементов в зимнее время, их необходимо очистить от снега и наледи при помощи разогретого в калориферах сжатого воздуха или механической щетки.

Швы, воспринимающие расчетные усилия, заделывают бетоном или раствором после предварительного обогрева стыкуемых поверхностей до положительной температуры с последующим прогревом или обогревом замоноличенного стыка.

В конце рабочего дня необходимо укрывать щитами или рулонными материалами стаканы фундаментов, швы между плитами покрытия.

Конструкции из монолитного бетона необходимо укрывать сразу после окончания бетонирования.

Таблица 3

Перечень основных строительных машин и механизмов

Наименование	Марка	Кол.	Примеч.
Экскаватор	Э0-4112	1	
Бульдозер	Д3-42	1	
Автомобильный кран	КС-4561А	1	
Вибратор площадочный	ИВ-315	2	
Сварочный агрегат	АС5-300.7	2	
Компрессор	КС-9	1	
Пневматическая трамбовка	И-157	2	
Насос водоотливной	НИС-15	2	
Автомашина бортовая	ЗИЛ-130	по расчету	Груз. 5,0т
Автосамосвал	ЗИЛ-ММЗ-555	по расчету	Груз. 4,5т
Седельный тягач	ЗИЛ-130-В1-80	1	Груз. 14,4т
Полуприцеп универсальный	ПС-0906	1	Груз. 5,0т

Таблица 4

Перечень рекомендуемых приспособлений, монтажной оснастки и инвентаря

Наименование	Марка	Кол.	Примечание
Подмости шарнирно-панельные	—	4	Высота настила
переставные для каменных работ			1,0 и 2,0м
Площадка навесная переставная	—	2	Высота
для монтажных работ			площадки 4,2м
Подмости непрерывного подъема	—	2	Высота настила
Электрогидравлические для			от 1,5 до 6,0м
отделочных работ			
Четырехветвевой канатный строп	—	2	Груз. 10,0т
Кольцевой универсальный строп	УСК-2	2	Груз 04-10,0т
Ящик для раствора переносной	—	4	Емкость 20м³
Ларь для сыпучих материалов	—	2	Емкость 10м³
Термос для горячих битумных	—	1	
мастик			

Привязан

Инв. №

ТП 806-2-21.88 ПЗ

Лист 3

Копировал Трофимова

Инв.№ подл. | Подп. и дата | Взам.инв.№

Альбом 1

Ведомость рабочих чертежей основного комплекта

Лист	Наименование	Примеч.
1	Общие данные. План расположения клеток в шеде. Разрезы. Вид. Узлы	

Ведомость ссылочных и прилагаемых документов

Обозначение	Наименование	Примеч.
	Прилагаемые документы	
ТХ.СО	Спецификация оборудования	Альбом 1

Ведомость основных комплектов рабочих чертежей

Обозначение	Наименование	Примеч.
ТХ	Технология производства	
АС	Архитектурно-строительные решения	
ВК	Внутренние водопровод и канализация	
ЭО	Электрическое освещение	

А — А повернуто

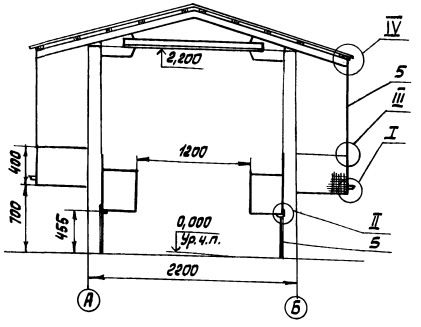

План расположения клеток в шеде

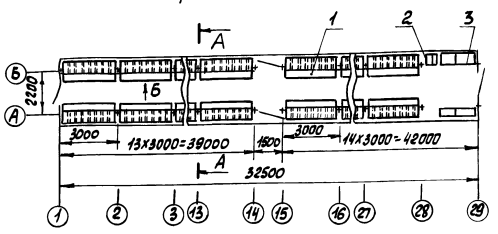

Вид Б

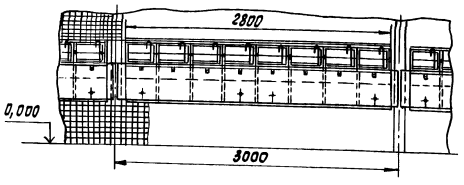

В — В повернуто

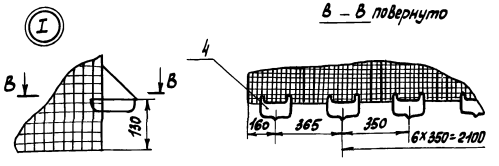

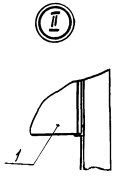

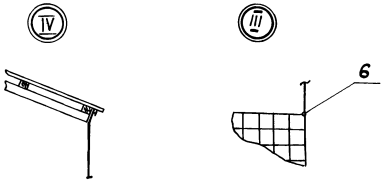

Ограждение поз. 5 крепить с блоком клеток скобкой поз. 6 по всей длине шеда-шагом 200 мм, к прогону гвоздями к 2,5х50 ГОСТ 4028-63 шагом 300 мм.

Типовой проект разработан в соответствии с действующими нормами и правилами и предусматривает мероприятия, обеспечивающие взрывную, взрывопожарную и пожарную безопасность при эксплуатации здания.

Гл. инженер проекта В.Н. Глезин

Инв. № подл.	Подп. и дата	Взам. инв. №	Нач. отд. АС	Осокин
			Нач. отд. ВК	Шляпкин

				Привязан
Инв. №				
Вед. инж.	Кочетков			ТП 806-2-21.88 -ТХ
Рук. гр.	Гадалов			
Гл. спец.	Макаров			
Нач. отд.	Рекин			Норковая ферма на 10000 самок
Н. контр.	Антонычева			
ГИП	Глезин			Шед для основного стада норок на 416 клеток (Конструкции железобетонные) — Стадия: Р; Лист; Листов: 1
				Общие данные. План расположения клеток в шеде. Разрезы. Вид. Узлы. — Гипроагротехпром г. Иваново

Копировал Трофимова 23158-01 7 Формат А2

Альбом 1

Ведомость рабочих чертежей основного комплекта

Лист	Наименование	Примечание
1	Общие данные	
2	План на отм. 0,000. Фасады. Разрез 1-1. Фрагменты 1,2	
3	Схема расположения фундаментов. Фрагменты 1-3.	
	Узел А	
4	Схема расположения стоек, ригелей и связей. Схема	
	расположения прогонов и асбестоцементных волнистых	
	листов на кровле. Разрезы	
5	Узлы 1-3	
6	Узлы 4-10	
7	Узлы 11-22	

Ведомость ссылочных и прилагаемых документов

Обозначение	Наименование	Примечание
	Ссылочные документы	
ГОСТ 16233-77	Листы асбестоцементные волнистые	
	унифицированного профиля и детали	
	к ним. Технические условия	
ГОСТ 20430-84	Листы асбестоцементные волнистые	
	среднего профиля и детали к ним.	
	Технические условия	
2.460-1	Типовые архитектурно-строительные	
	детали одноэтажных промышленных	
	неотапливаемых зданий с покрытиями	
	из асбестоцементных волнистых	
	листов:	
Выпуск 1	- детали покрытий из асбестоцемент-	
	ных волнистых листов УВ	
3.017-1	Ограждения площадок и участков	
	предприятий, зданий и сооружений:	
Выпуск 1	- железобетонные элементы	
	оград	

Обозначение	Наименование	Примечание
	Прилагаемые документы	
АС.И.01.00	Стойка (С1, С2, С3)	
АС.И.02.00	Ригель (Р1-Р7)	
АС.И.03.00	Связь (СВ1, СВ2)	
АС.И.03.01	Элемент деревянный (Д1, Д2)	
АС.И.03.02	Элемент металлический (М1, М2)	
АС.И.04.00	Каркас пространственный КП1	
АС.И.05.00	Каркас пространственный КП2	
АС.И.05.05	Изделие металлическое М1	
АС.И.06.00	Изделие закладное МН1	
АС.И.07.00	Изделие закладное (МН2, МН3)	
АС.И.08.00	Изделие закладное МН4	
АС.И.09.00	Изделие закладное (МН5-МН8)	
АС.И.10.00	Изделие соединительное (МС1, МС2)	
АС.И.11.00	Ручка МР1	
АС.И.12.00	Дверь (Д1, Д2)	
АС.ВМ	Ведомость потребности в материалах	

Ведомость спецификаций

Лист	Наименование	Примеч.
2	Спецификация заполнения проемов дверей	
3	Спецификация к схеме расположения фундаментов	
5	Спецификация к схемам расположения стоек, ригелей,	
	связей, прогонов и асбестоцементных волнистых лис-	
	тов на кровле	

Общие указания

1. За условную отметку 0,000 принята отметка чистого пола, что соответствует абсолютной отметке [ ].
2. Степень огнестойкости здания - II.
3. Сварку выполнять электродом типа Э-42 ГОСТ 9467-75. Сварные швы по ГОСТ 5264-80.
4. По периметру здания устроить песчаную отмостку шириной 750мм.
5. Все металлические элементы и детали должны быть очищены до 3-ей степени очистки согласно ГОСТ 9.402-80 и покрыты двумя слоями густотертой масляной краски для наружных работ ГОСТ 8292-85 по одному слою грунтовки ГФ-021 ГОСТ 25129-82.
6. Все деревянные элементы должны быть покрыты пропиточным составом ТХЭФ-ПТ (триклорэтилфосфат ТУ 6-05-1611-78. - 50-70%, петролатум ОСТ 38-01117-76-50-30%).
7. Все работы по антикоррозионной защите выполнять в соответствии с требованиями СНиП 3.04.03-85 „Защита строительных конструкций и сооружений от коррозии."
8. Проектом предусмотрено производство строительно-монтажных работ в летних условиях в соответствии с действующими нормативными документами по производству работ.

Кровельные работы выполнять в соответствии со СНиП III-20-74 „Кровли, гидроизоляция, пароизоляция и теплоизоляция".

Работы по устройству полов должны производиться в соответствии со СНиП III-8.14-72 „Полы. Правила производства и приемки работ".

Производство работ выполнять в соответствии со СНиП III-4-80 „Техника безопасности в строительстве". При выполнении строительно-монтажных работ необходимо установить контроль за выполнением правил пожарной безопасности в строительстве.

Типовой проект разработан в соответствии с действующими нормами и правилами и предусматривает мероприятия, обеспечивающие взрывную, взрывопожарную и пожарную безопасность при эксплуатации здания.

Главный инженер проекта Глезин В.И.

Инв.№ подл. | Подпись и дата | Взам.инв.№

Привязан					
Инв.№					
Инженер	Дягилева		11.04.88	ТП 806-2-21.88 АС	
Рук.гр.	Муковня		11.04.88		
Гл.спец.	Павлинов		11.04.88	Норковая ферма на 10000 самок	
Нач.отд.	Осокин				
ГИП	Глезин				
Н.контр.	Антонычева		11.04.88	Шед для основного стада норок на 416 клеток (конструкции железобетонные)	Стадия: Р; Лист: 1; Листов: 7
				Общие данные	Гипродортехпром г. Иваново

Копировал Крайнова 23158-01 8 Формат А2

Альбом 1

Фасад 1-29

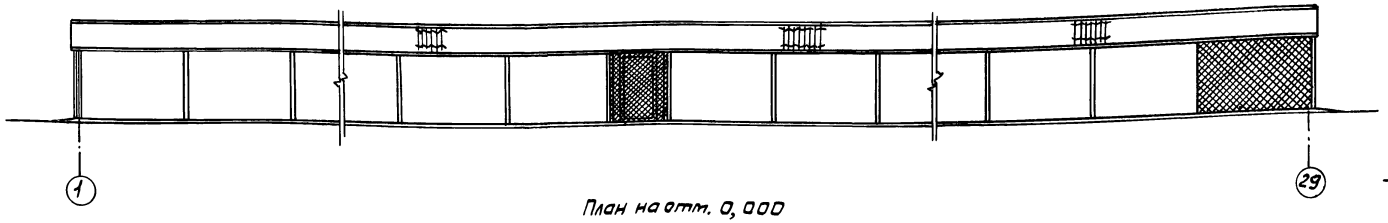

Фасад А-Б

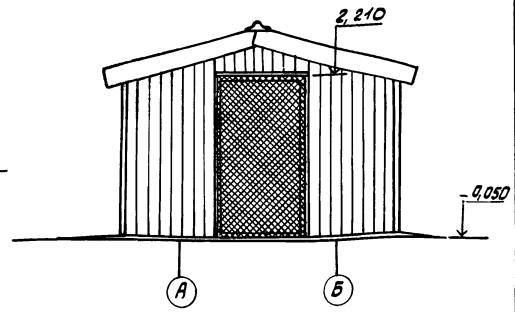

План на отм. 0,000

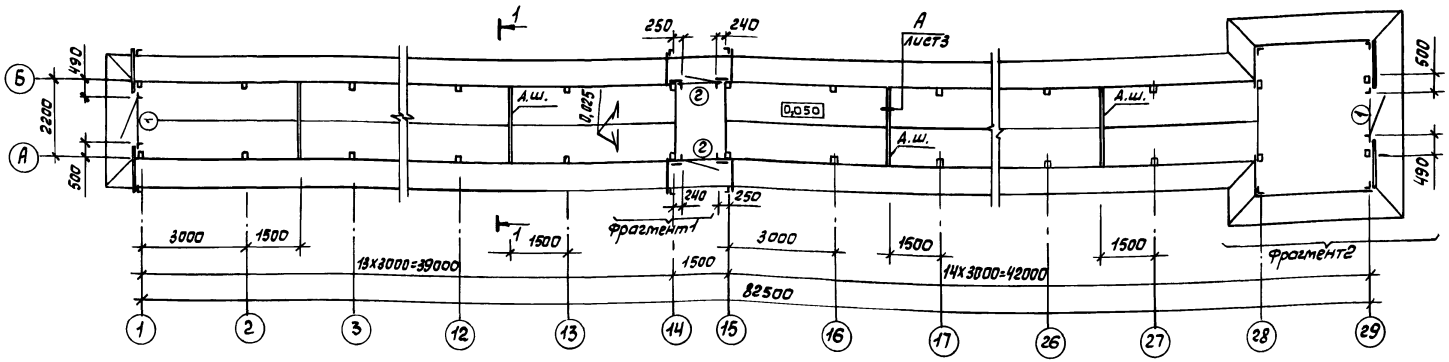

Ведомость проемов ворот и дверей

Марка, поз.	Размер проема, мм
1	1210 x 2210
2	1010 x 2110

Разрез 1-1

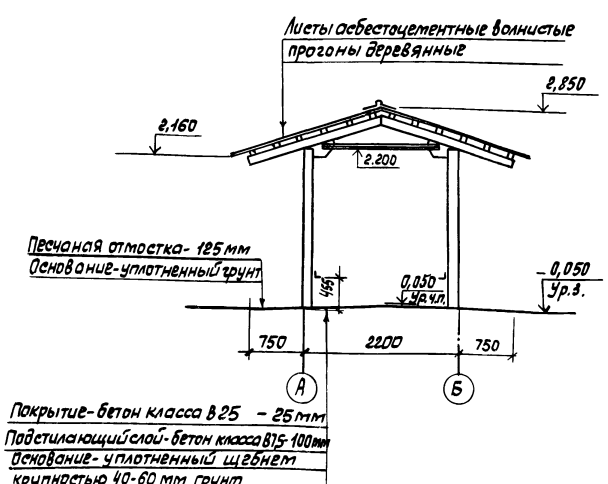

Фрагмент 1

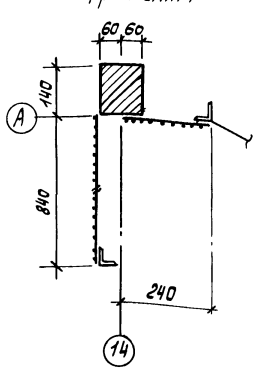

Фрагмент 2

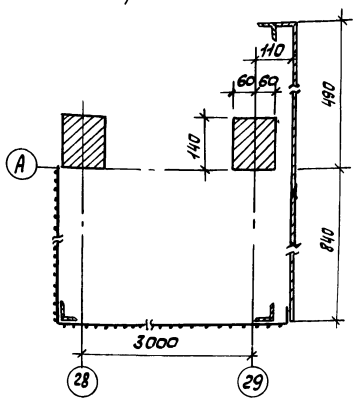

Спецификация заполнения проемов дверей

Марка, поз.	Обозначение	Наименование	Кол.	Масса ед., кг	Примеч.
		Двери			
1	АС. И. 12.00	Д 1	2		
2	-01	Д 2	2		

1. Деформационные швы в полах выполнить с шагом 6м.
2. Петли для навески дверей приварить к уголкам обрамления сваркой Н1-Δ5.
3. Узлы крепления сетчатого ограждения и торцовых стен разработаны на листе 7.

Ст. инж.	Микитинская		11.04.88
Рук. гр.	Муковня		11.4.88
Гл. спец.	Павлинов		11.4.88
Нач. отд.	Осокин		
ГИП	Глезин		
Н. контр.	Антонычева		11.04.88

ТП 806 - 2 - 21.88 АС

Норковая ферма на 10000 самок

Шед для основного стада норок на 416 клеток (Конструкции железобетонные)

Стадия	Лист	Листов
Р	2	

План на отм. 0,000. Фасады. Разрез 1-1. Фрагменты 1,2

Гипроагротехпром г. Иваново

Привязан

Инв. №

Копировал Трофимова 23158-01 9 Формат А2

Нач. отд. ТХ Рекин
Нач. отд. ЭТ Кутин
Нач. отд. ВК Шляпкин
Н. п. защита Загоровский

Взам. инв. №
Подп. и дата
Инв. № подл.

Альбом I

Схема расположения фундаментов

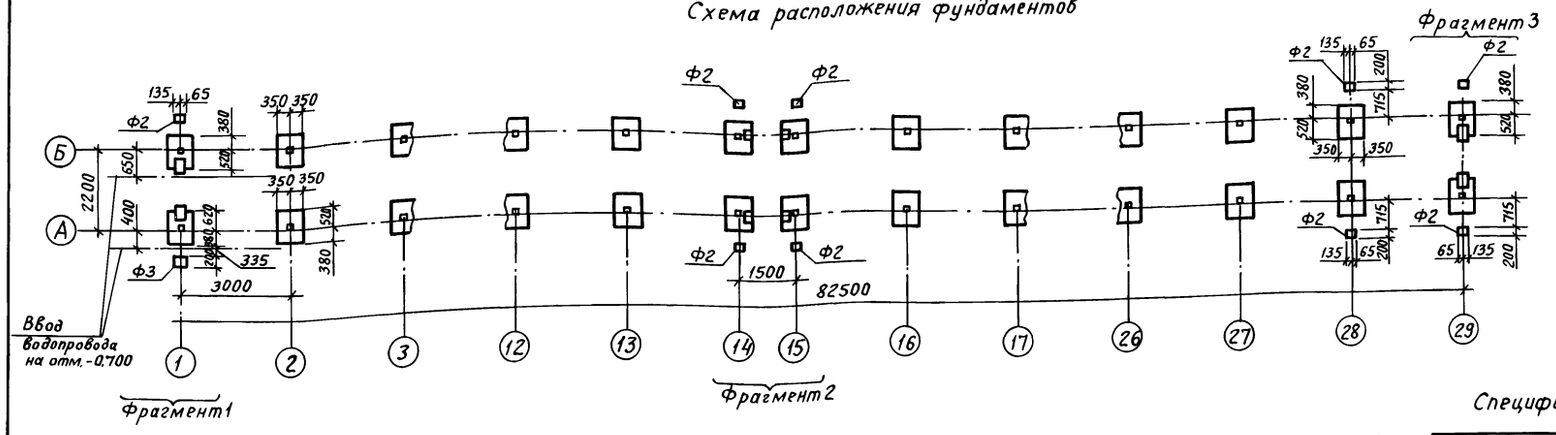

Таблица нормативных нагрузок на верхний обрез фундаментов

Схема	N, кН	M, кНм	Q, кН
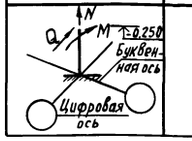	12,6	0,5	0,4

Фрагмент 1

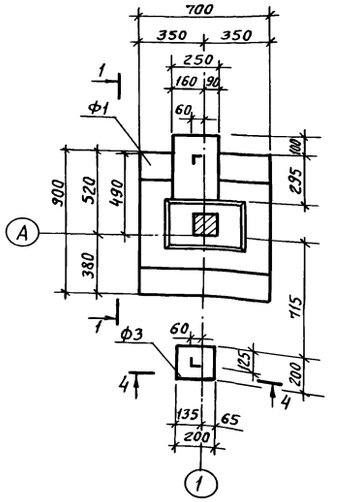

Фрагмент 2

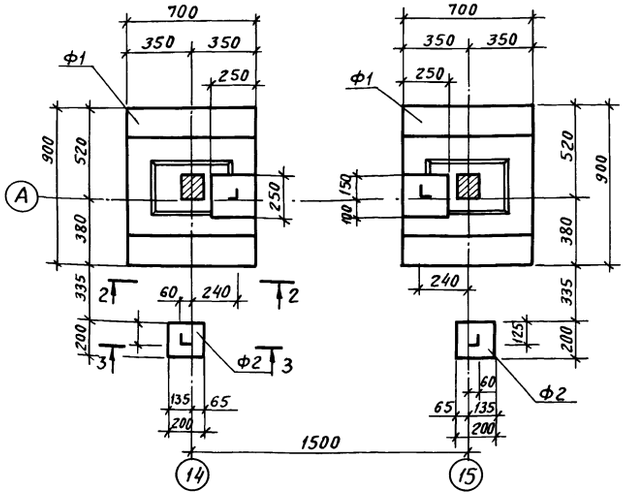

Фрагмент 3

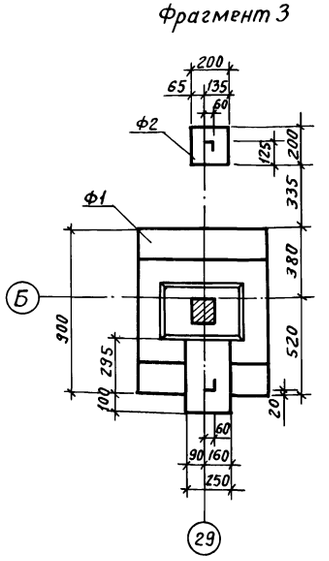

Спецификация к схеме расположения фундаментов

Марка, поз.	Обозначение	Наименование	Кол	Масса ед., кг	Примеч.
		Фундаменты			
Ф1	3.017-1, вып.1	Ф1	58	480	
Ф2		Ф2	9		
Ф3		Ф3	1		
1		Ф12А-I ГОСТ 5781-82 l=2200	48	1.97	
		Материалы			
		Бетон класса В7,5	0,45		м³

1. Грунты в основании непучинистые, непросадочные с нормативными значениями характеристик $\gamma = 1{,}8$ т/м³; $\varphi^н = 0{,}29$ рад (28°), $C^н = 2$ кПа (0,02 кгс/см²), $E = 14{,}7$ мПа (150 кгс/см²). Коэффициент безопасности по грунту $K_г = 1{,}0$. Грунтовые воды отсутствуют.
2. Стойки заделать в фундаменты бетоном класса В15 на мелком гравии, морозостойкость не ниже F50.
3. Не замаркированные на схеме фундаменты – марки Ф1.
4. Стойки замаркированы на листе 4.

Ст.инж.	Микитинская	Подпись	
Рук. гр.	Муковня	"	
Гл.спец.	Павлинов	"	
Нач.отд.	Осокин	"	
ГИП	Глезин	"	
Н.контр.	Антонычева	"	

ТП 806-2-21.88 АС

Норковая ферма на 10000 самок

Шед для основного стада маток на 416 клеток (конструкции железобетонные)

Стадия	Лист	Листов
Р	3	

Схема расположения фундаментов. Фрагменты 1-3. Узел А.

Гипроагротехпром г. Иваново

Привязан

Инв. №

Нач. отд. ВК Шляпкин Подпись

Инв. № подл. Подпись и дата Взам. инв. №

Пров. Жеш 5.9.90 г

Кап. Кобцев

23158-01 10

Схема расположения стоек, ригелей и связей

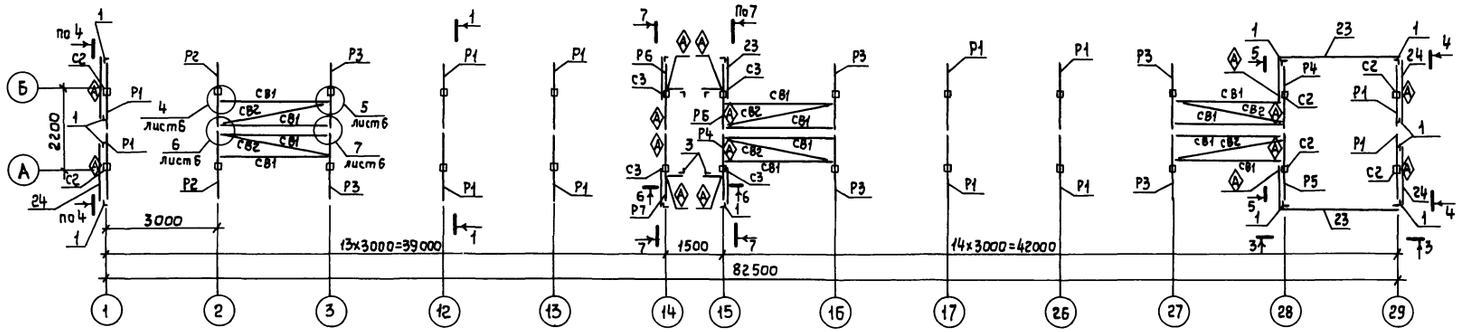

Схема расположения прогонов и асбестоцементных волнистых листов на кровле

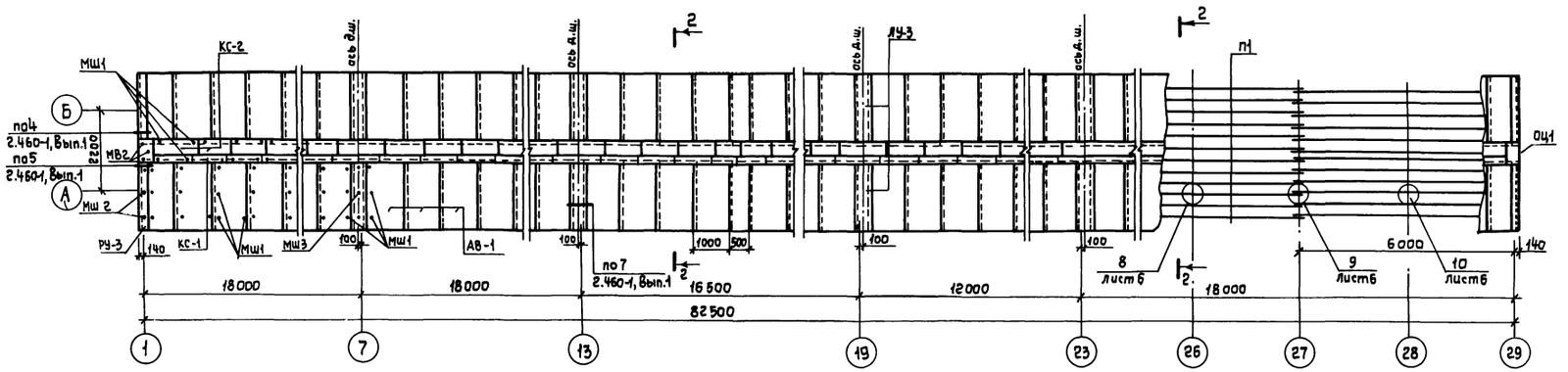

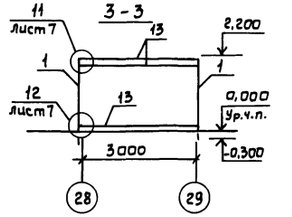

1 - 1

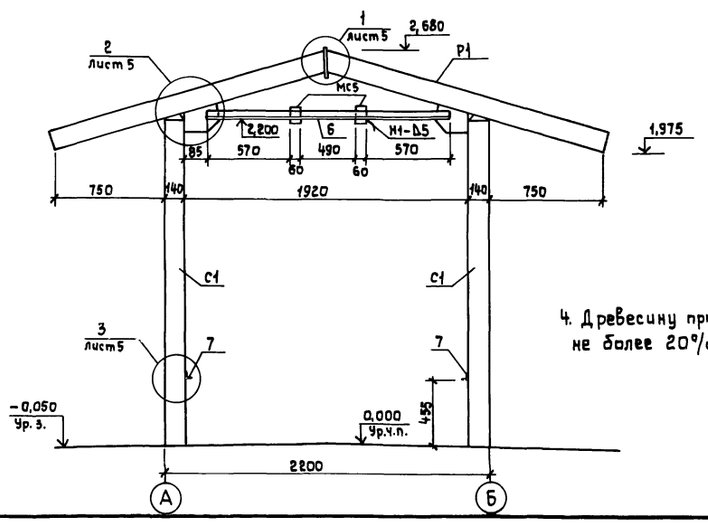

2 - 2

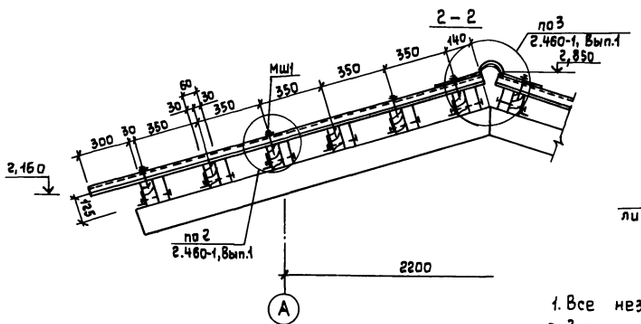

1. Все незамаркированные на схеме стойки — марки С1.
2. Знаком обозначена ориентация стоек и ригелей при монтаже.
3. Поверхности стоек, соприкасающиеся с грунтом, обмазать горячим битумом 2 раза.
4. Древесину применять хвойных пород II сорта с влажностью не более 20%.

Инженер	Дягилева		11.04.88
Рук. гр.	Мукавня		11.04.88
Гл. спец.	Павлинов		11.04.88
Нач. отд.	Осокин		
ГИП	Глезин		
Н. контр.	Антонычева		11.04.88

Привязан

Инв. №

ТП 806-2-21.88		АС	
Норковая ферма на 10000 самок			
Шед для основного стада норок на 416 клеток (конструкции железобетонные)	Стадия	Лист	Листов
	Р	4	
Схема расположения стоек, ригелей и связей. Схема расположения прогонов и асбестоцементных волнистых листов на кровле. Разрезы	Гипроагропром г. Иваново		

Копировал Крайнова 23158-01 11 Формат А2

Инв. № подл. | Подпись и дата | Взам. инв. №

Альбом 1

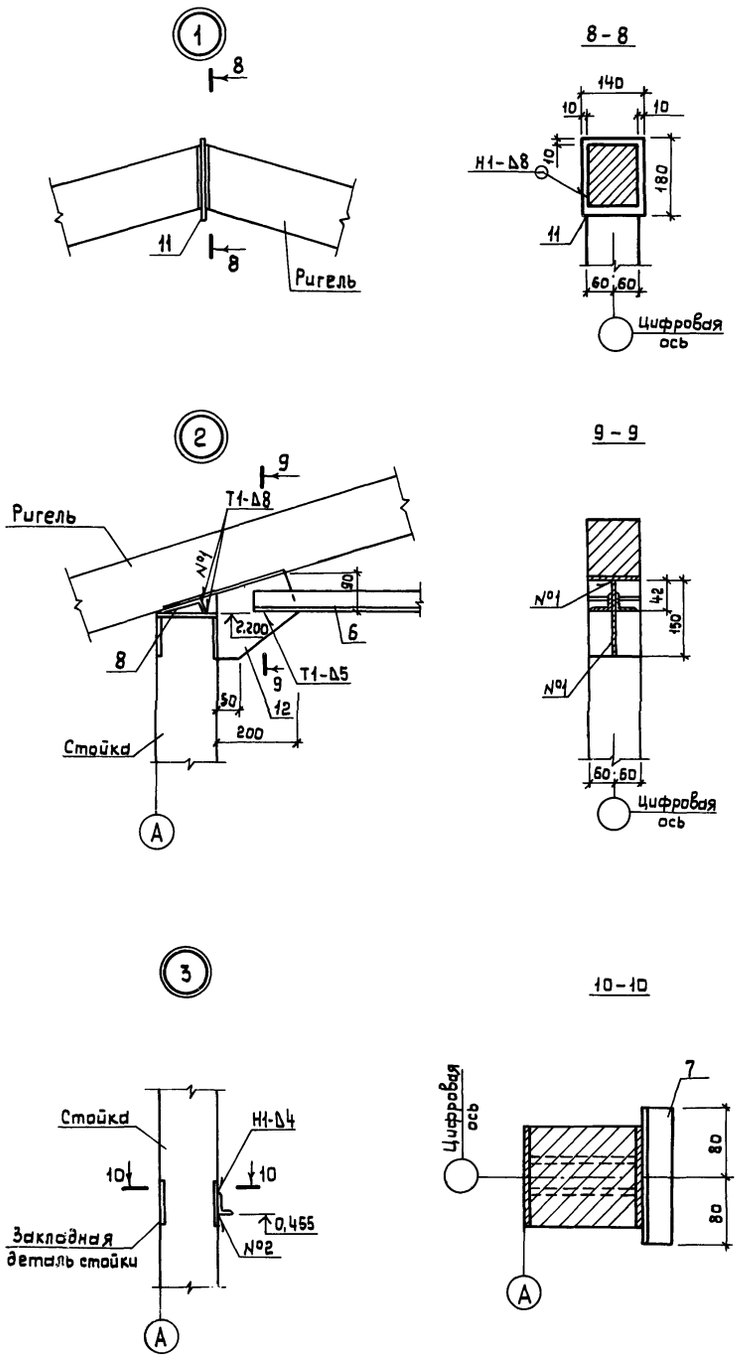

Спецификация к схемам расположения стоек, ригелей, связей, прогонов и асбестоцементных волнистых листов на кровле

Марка, поз.	Обозначение	Наименование	Кол.	Масса ед., кг	Примеч.
МС5		Лист $\frac{5-8,0\ ГОСТ\ 19903-74}{ВСт3кп2\ ГОСТ\ 14637-79}$ 60×70	58	0,26	
13		Ф10А-I ГОСТ 5781-82 ℓ=3120	6	1,9	
14		ℓ=70	10	0,04	
15		ℓ=970	4	0,60	
16		ℓ=300	8	0,20	
17		ℓ=840	8	0,50	
18		ℓ=2240	10	1,40	
19		ℓ=410	6	0,25	
20		ℓ=1120	2	0,70	
21		ℓ=200	4	0,12	
22		ℓ=900	4	0,56	
23		Сетка 25хгр-0-ГОСТ 5336-80	28,2		м²
ОЦ1		ОЦ $\frac{5-ПН-НО-0,6\ ГОСТ\ 19904-74}{ХП-МТ-1\ ГОСТ\ 14918-80}$ 250×400	2	0,52	
		Изделия соединительные			
МС1	АС.Ц.10.00	МС1	24	0,79	
МС2	-01	МС2	12	0,79	
МС3		Уголок $\frac{75×50×5-В\ ГОСТ\ 8510-86}{ВСт3кп2\ ГОСТ\ 535-79}$ ℓ=100	348	0,48	
МС4		Лист $\frac{5-2,5\ ГОСТ\ 19903-74}{ВСт3кп2\ ГОСТ\ 16523-70}$ 40×150	20	0,12	
		Пиломатериалы ГОСТ 24454-80Е			
		Бобышка 70×40 (h)	12		0,003 м³
		Брус 100×60×1900	8		0,042 м³
24		Доска 19×150	0,3		м³
25		Брусок 50×50	0,055		м³
26		Брусок 32×125×290	14		0,001 м³
27		Накладка 19×50×1400	2		0,001 м³
28		Бобышка 60×100×100 (h)	96		0,0006 м³
29		Брусок 32×50×1380	2		0,002 м³
МШ1	2.460-1, Вып.1	Крепление МШ1	1012		
МШ2	2.460-1, Вып.1	МШ2	12		
МШ3	2.460-1, Вып.1	МШ3	24		
МВ2	2.460-1, Вып.1	МВ2	6		
30		Болт М12-6g×40.58 ГОСТ 7798-70	36		
31		Болт М12-6g×100.58 ГОСТ 7798-70	96		
32		Болт М12-6g×160.58 ГОСТ 7798-70	252		
33		Болт М12-6g×80.58 ГОСТ 7798-70	26		
34		Гайка М12-6Н.5.016.ГОСТ 5915-70	410		
35		Шайба 12.01.08 кп ГОСТ 11371-78	446		
36		Гвозди К 2,5×60 ГОСТ 4028-63	294		
37		Гвозди К 3,5×90 ГОСТ 4028-63	86		

Марка, поз.	Обозначение	Наименование	Кол.	Масса ед., кг	Примеч.
		Стойки			
С1	АС.И. 01.00	С1	48	116	
С2	-01	С2	6	116	
С3	-02	С3	4	116	
		Ригели			
Р1	АС.И.02.00	Р1	44	82	
Р2	-01	Р2	2	82	
Р3	-02	Р3	6	82	
Р4	-03	Р4	2	82	
Р5	-04	Р5	2	82	
Р6	-05	Р6	1	82	
Р7	-06	Р7	1	82	
		Связи			
СВ1	АСЦ.03.00	СВ1	12		
СВ2	-01	СВ2	6		
П1		Прогон 60×125 (h)	1018		м
		Пиломатериалы ГОСТ 24454-80Е			
АВ-1		40/150-2500-В ГОСТ 20430-84	166		
КС-1	ГОСТ 20430-84	Коньковая деталь КС-1	83		
КС-2	ГОСТ 20430-84	Коньковая деталь КС-2	83		
ЛУ-3	ГОСТ 16233-77	Лотковая деталь ЛУ-3	8		
РУ-3	ГОСТ 16233-77	Угловая деталь РУ-3	4		
		Уголок $\frac{50×50×5-В\ ГОСТ\ 8509-86}{ВСт3кп2\ ГОСТ\ 535-79}$			
1		ℓ=2500	14	9,4	
2		ℓ=1300	2	4,9	
3		ℓ=2300	4	8,7	
4		ℓ=1100	2	4,15	
5		ℓ=80	8	0,3	
6		ℓ=1750	58	6,6	
7		Уголок $\frac{50×32×4-В\ ГОСТ\ 8510-86}{ВСт3кп2\ ГОСТ\ 535-79}$ ℓ=160	56	0,40	
8		Уголок $\frac{100×63×8-В\ ГОСТ\ 8510-86}{ВСт3кп2\ ГОСТ\ 535-79}$ ℓ=120	58	1,20	
		Лист $\frac{5-6,0\ ГОСТ\ 19903-74}{ВСт3кп2\ ГОСТ\ 14637-79}$			
9		40×450	8	0,85	
10		40×200	8	0,38	
		Лист $\frac{5-8,0\ ГОСТ\ 19903-74}{ВСт3кп2\ ГОСТ\ 14637-79}$			
11		140×180	29	1,60	
12		150×200	58	1,90	

Инженер	Дягилева		5.04.88
Рук. гр.	Мукавня		11.4.88
Гл. спец.	Павлинов		11.04.88
Нач. отд.	Осокин		
ГИП	Глезин		
Н. контр.	Антонычева		11.04.88

ТП 806-2-21.88 АС

Норковая ферма на 10000 самок

Щед для основного стада норок на 416 клеток (конструкции железобетонные)

Стадия	Лист	Листов
Р	5	

Узлы 1-3

Гипроагротехпром г. Иваново

Привязан

Инв. №

Взам. инв. №

Подпись и дата

Инв. № подл.

Копировал Крайнова

Альбом 1

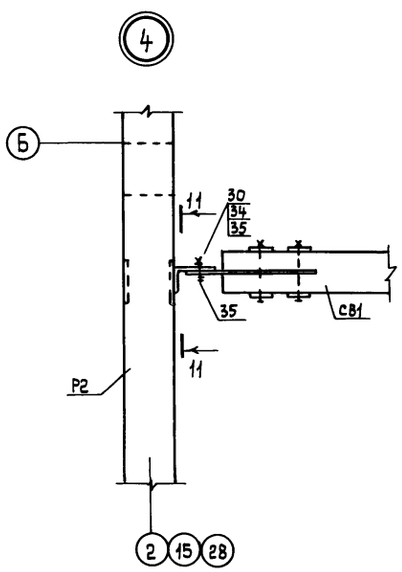

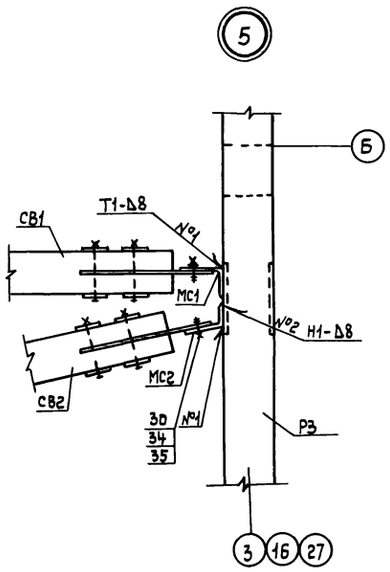

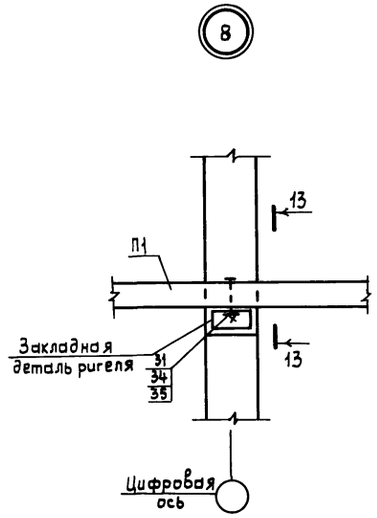

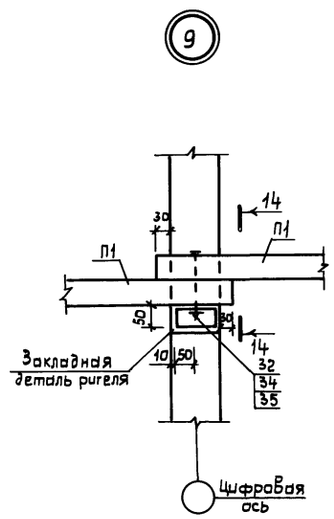

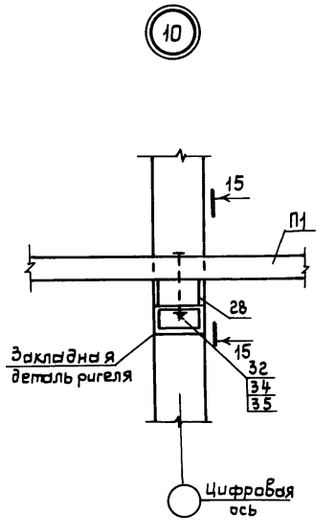

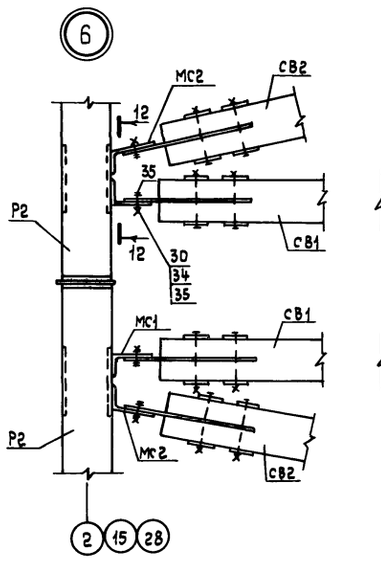

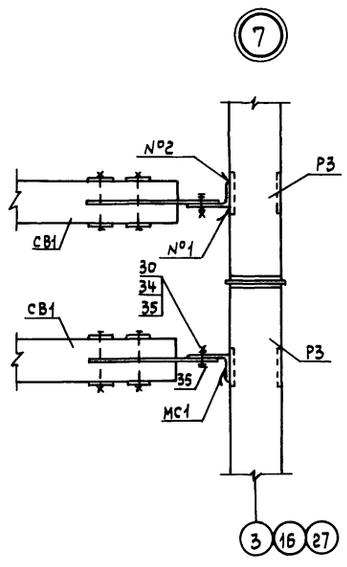

13-13
повернуто

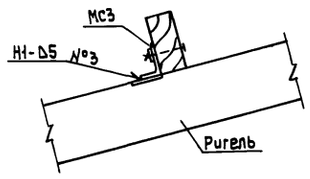

14-14
повернуто

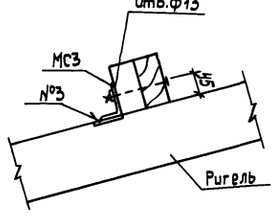

15-15
повернуто

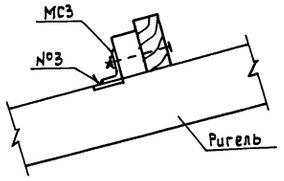

11-11
повернуто

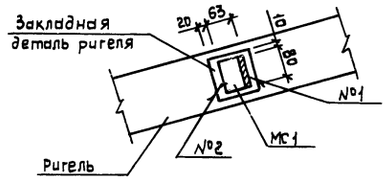

12-12
повернуто

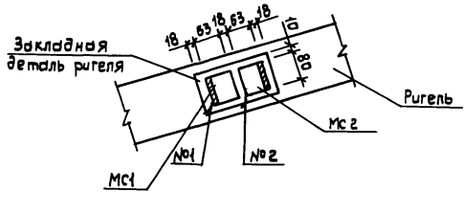

Инженер	Дягилева		11.04.88	ТП 806-2-21.88	АС
Рук. гр.	Муковня		11.4.88		
Гл. спец.	Павлинов		11.04.88	Нормовая ферма на 10000 самок	
Нач. отд.	Осокин				
ГИП	Глезин			Шед для основного стада норок на 416 клеток. Конструкции железобетонные	Стадия: Р; Лист: 6; Листов:
Н. контр.	Антонычева		11.04.88	Узлы 4-10	Гипроагротехпром г. Иваново

Привязан

Инв. №

Взам. инв. №

Подпись и дата

Инв. № подл.

Копировал Крайнова 23158-01 13 Формат А2

Альбом 1

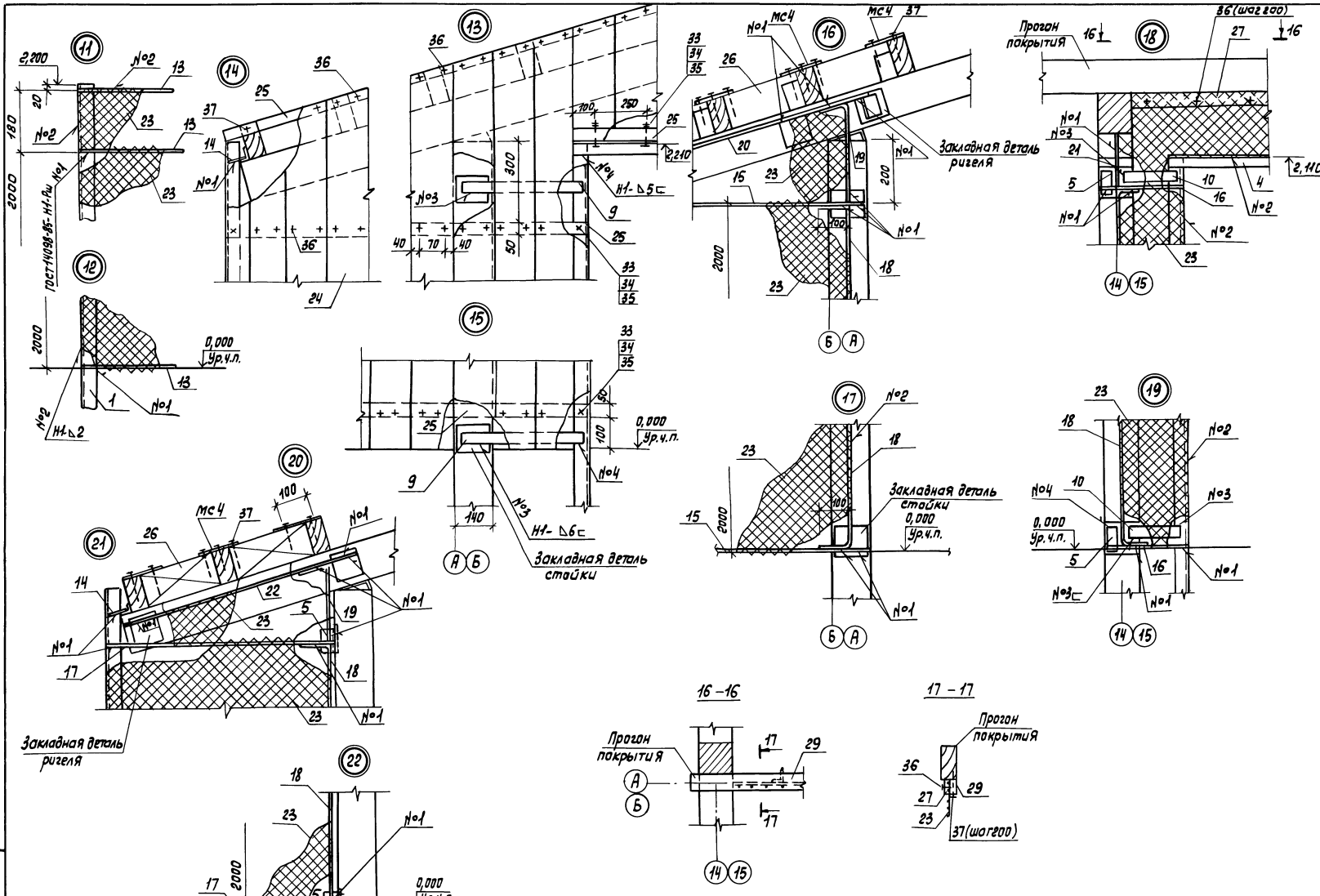

Ст. инж.	Микитинская			ТП 806-2-21.88	-АС
Рук. гр.	Муковня				
Гл. спец.	Павликов				
Нач. отд.	Осокин			Норковая ферма на 10000 саток	
ГИП	Глезин				
Н. контр.	Антонычева			Шед для основного стада норок на 416 клеток (конструкции железобетонные)	Стадия: Р; Лист: 7; Листов:
Привязан				Узлы 11-22	Гипросельхозтехпром г. Иваново
Инв. №					

Копировал Трофимова

Альбом 1

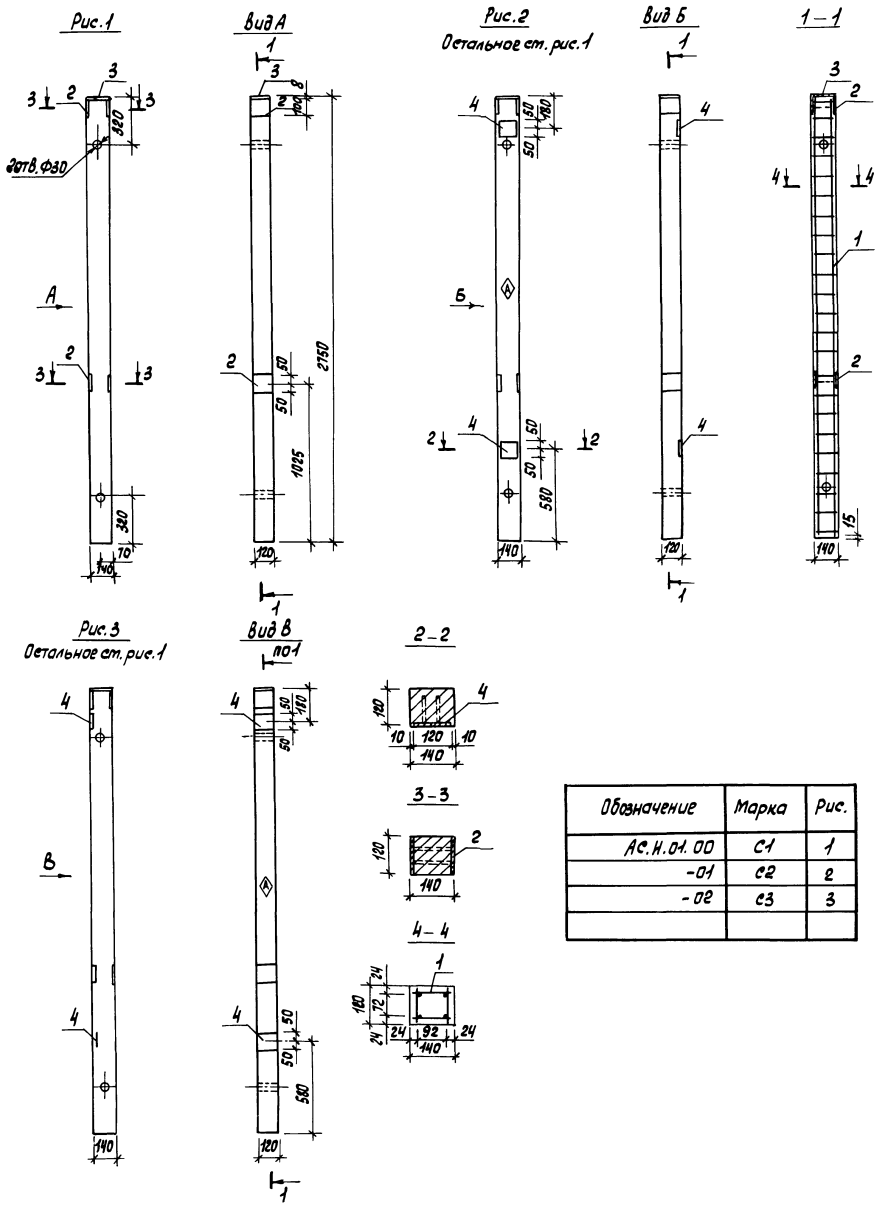

Обозначение	Марка	Рис.
АС.Н.01.00	С1	1
-01	С2	2
-02	С3	3

Формат	Зона	Поз.	Обозначение	Наименование	Кол. на исполн. –	01	02		Примечание
				Документация					
			1.038.1-1.1000000 ТО	Техническое описание					
				Сборочные единицы					
А4		1	АС.Н.04.00	Каркас пространственный кт	1	1	1		
А4		2	АС.Н.06.00	Изделие закладное МН1	2	2	2		
А3		3	АС.Н.09.00	Изделие закладное МН5	1	1	1		
		4	-01	Изделие закладное МН6		2	2		
				Материалы					
				Бетон класса В15	0,05	0,05	0,05		$м^3$

Ведомость расхода стали на элемент, кг

Марка элемента	Изделия арматурные					Изделия закладные					Общий расход
	Арматура класса				Всего	Арматура класса		Прокат марки		Всего	
	А-I		А-III			Ат-III С		В Ст3 кп2			
	ГОСТ 5781-82					ГОСТ 10884-81		ГОСТ 19903-74			
	Ф6	Итого	Ф8	Итого		Ф12	Итого	Э8	Итого		
С1	2,30	2,30	4,28	4,28	6,58	1,16	1,16	4,06	4,06	5,22	11,80
С2	2,30	2,30	4,28	4,28	6,58	1,48	1,48	5,56	5,56	7,04	13,62
С3	2,30	2,30	4,28	4,28	6,58	1,48	1,48	5,56	5,56	7,04	13,62

1. Стойки изготовить в опалубке перемычек серии 1.038.1-1, вып.1
2. Знак ◇ нанести нестываемой краской.

Инж.	Дягилева		6.04.
Рук.гр.	Муковня		11.4.88
Гл.спец.	Павлинов		11.04.88
Нач.отд.	Осокин		
ГИП	Глезин		
Н.контр.	Антонычева		4.04.88

ТП 806-2-21.88 АС.Н.01.00

Стойка (С1, С2, С3)

Стадия	Масса	Масштаб
Р	116	1:20

Лист | Листов 1

Гипроагротехпром г. Иваново

Привязан

Инв. №

Инв. № подл. | Подп. и дата | Взам. инв. №

Копировал Трофимова 23158-01 15 Формат А2

Альбом 1

Рис. 1

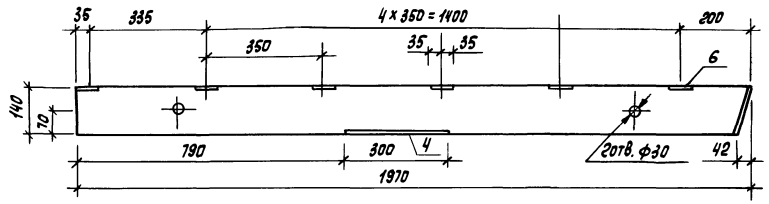

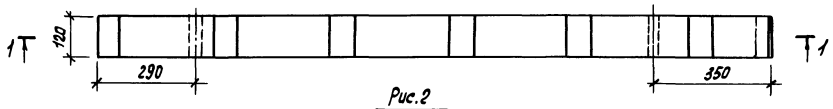

Рис. 2
Остальное см. рис. 1

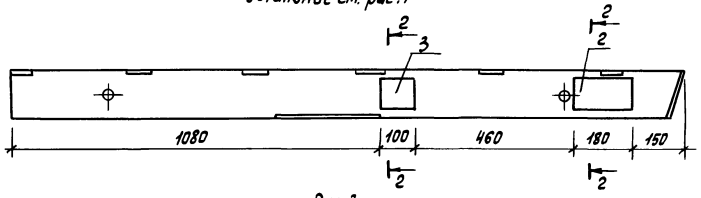

Рис. 3
Остальное см. рис. 1

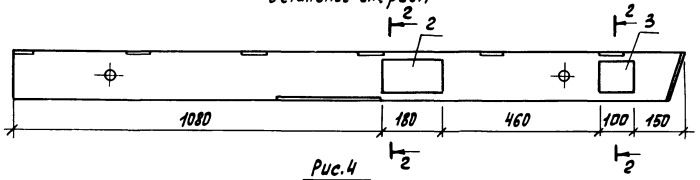

Рис. 4

Рис. 5 зеркальное отражение
Остальное см. рис. 1

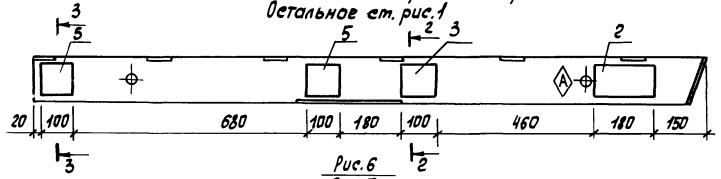

Рис. 6

Рис. 7 зеркальное отражение
Остальное см. рис. 1

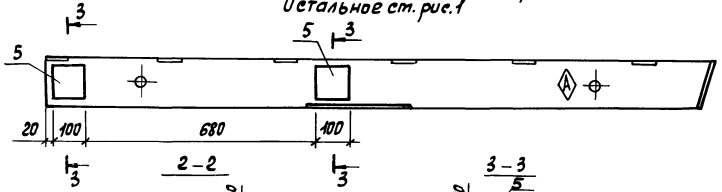

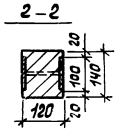

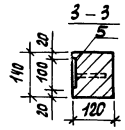

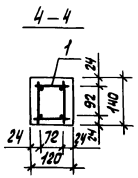

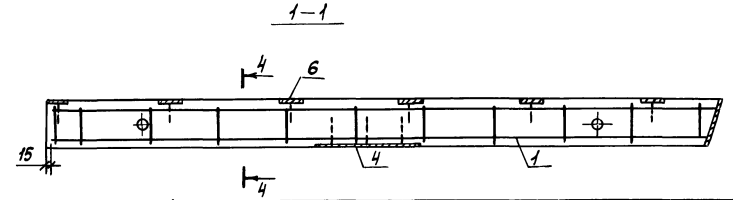

Формат	Зона	Поз.	Обозначение	Наименование	Кол. на исполнение –	01	02	03	04	05	06		Примечание
				Документация									
			1.038.1-1.1000000 ТО	Техническое описание									
				Сборочные единицы									
А4		1	АС.И.05.00	Каркас пространственный КП2	1	1	1	1	1	1	1		
А4		2	АС.И.07.00	Изделие закладное МН2		1	1	1	1				
		3	-01	Изделие закладное МН3		1	1	1	1				
А4		4	АС.И.08.00	Изделие закладное МН4	1	1	1	1	1	1	1		
А3		5	АС.И.09.00-02	Изделие закладное МН7				2	2	2	2		
		6	-03	Изделие закладное МН8	6	6	6	6	6	6	6		
				Материалы									
				Бетон класса В15	0,03	0,03	0,03	0,03	0,03	0,03	0,03		м³

Ведомость расхода стали на элемент, кг

Марка элемента	Изделия арматурные: Арматура класса А-I, ГОСТ 5781-82: ф6		Итого	А-III ф8		Итого	Всего	Изделия закладные: Арматура класса Ат-IIIс, ГОСТ 10884-81: ф12	ф14	Итого	Прокат марки В Ст3 кп2, ГОСТ 19903-74: 58		Итого	Всего	Общий расход
Р1	1,10		1,10	3,06		3,06	4,16	1,35	0,13	1,48	6,57		6,57	8,05	12,21
Р2	1,10		1,10	3,06		3,06	4,16	1,80	0,13	1,93	10,09		10,09	12,02	16,18
Р3	1,10		1,10	3,06		3,06	4,16	1,80	0,13	1,93	10,09		10,09	12,02	16,18
Р4	1,10		1,10	3,06		3,06	4,16	2,12	0,13	2,25	11,35		11,35	13,60	17,76
Р5	1,10		1,10	3,06		3,06	4,16	2,12	0,13	2,25	11,35		11,35	13,60	17,76
Р6	1,10		1,10	3,06		3,06	4,16	1,67	0,13	1,80	7,83		7,83	9,63	13,79
Р7	1,10		1,10	3,06		3,06	4,16	1,67	0,13	1,80	7,83		7,83	9,63	13,79

Обозначение	Марка	Рис.
АС.И.02.00	Р1	1
-01	Р2	2
-02	Р3	3
-03	Р4	4
-04	Р5	5
-05	Р6	6
-06	Р7	7

1. Ригели изготовить в опалубке перемычек серии 1.038.1-1, Вып.1
2. Знак Ⓐ нанести несмываемой краской.

Гл.инж.	Дягилева		5.04
Рук.гр.	Муковня		4.04.88
Гл.спец.	Павлинов		11.04.88
Нач.отд.	Осокин		
ГИП	Глезин		
Н.контр.	Антонычева		04.88

ТП 806-2-21.88 АС.И.02.00

Ригель (Р1-Р7)

Стадия	Масса	Масштаб
Р	82	1:10
Лист	Листов 1	

Гипроагротехпром г. Иваново

Привязан

Инв.№

Копировал Трофимова

23158-01 16 Формат А2

Инв.№ подл. | Подп. и дата | Взам. инв.№

Альбом 1

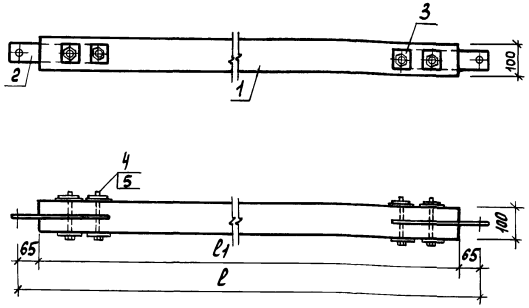

Обозначение	Марка	Размеры, мм ℓ	ℓ1	Масса, кг
АС.И.03.00	СВ1	2770	2640	18,08
-01	СВ2	2800	2670	18,25

Формат	Зона	Поз.	Обозначение	Наименование	Кол. на исп. –	01		Примечание
				Детали				
А4		1	АС.И.03.01	Элемент деревянный А1	1			
			-01	Элемент деревянный А2		1		
А4		2	АС.И.03.02	Элемент металлический м1	2	2		
		3	-01	Элемент металлический м2	8	8		
				Стандартные изделия				
		4		Болт М12-6gх140 ГОСТ 7798-70	4	4		
		5		Гайка М12-6Н.5 ГОСТ 5915-70	4	4		

Отверстия ф13мм под болты (поз.4) в металлическом элементе (поз.2) просверлить через имеющиеся отверстия в деревянном элементе (поз.1)

ТП 806-2-21.88			АС.И.03.00
Связь (СВ1, СВ2)	Стадия	Масса	Масштаб
	Р	ст. табл.	1:10
	Лист	Листов 1	
	Гипроагротехпром г. Иваново		

Привязан

Инв. № подл. | Подп. и дата | Взам. инв. №

Инв. №

Копировал Трофитова

Формат А3

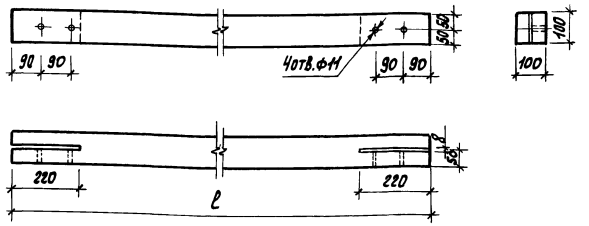

Обозначение	Марка	ℓ, мм	Объем м3	Масса, кг
АС.И.03.01	А1	2640	0,026	14,52
-01	А2	2670	0,027	14,69

ТП 806-2-21.88			АС.И.03.01
Элемент деревянный (А1, А2)	Стадия	Масса	Масштаб
	Р	ст. табл.	1:10
	Лист	Листов 1	
Пиломатериал ГОСТ 24454-80Е	Гипроагротехпром г. Иваново		

Привязан

Инв. № подл. | Подп. и дата | Взам. инв. №

Инв. №

Копировал Трофитова

Формат А4

Рис.1

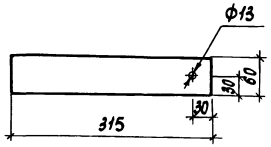

Рис.2

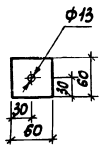

Обозначение	Марка	Рис.	Масса, кг
АС.И.03.02	м1	1	0,89
-01	м2	2	0,17

ТП 806-2-21.88			АС.И.03.02
Элемент металлический (м1, м2)	Стадия	Масса	Масштаб
	Р	ст. табл.	1:5
	Лист	Листов 1	
Лист Б-6 ГОСТ 19903-74 Вст3кп2 ГОСТ 14637-79	Гипроагротехпром г. Иваново		

Привязан

Инв. № подл. | Подп. и дата | Взам. инв. №

Инв. №

Копировал Трофитова

Формат А4

Альбом 1

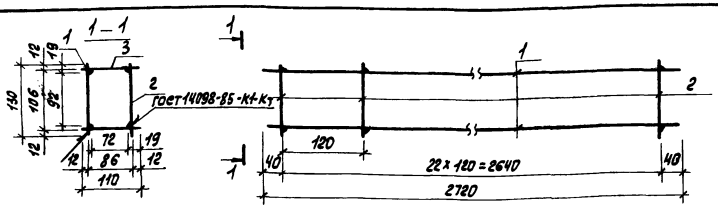

Формат	Зона	Поз.	Обозначение	Наименование	Кол.	Примеч.
				Детали		
Б4		1	АС.И.04.01	ФВА-III ГОСТ 5781-82 ℓ=2720	4	1,07 кг
Б4		2	АС.И.04.02	ФбА-I ГОСТ 5781-82 ℓ=130	46	0,03 кг
Б4		3	АС.И.04.03	ФбА-I ГОСТ 5781-82 ℓ=110	46	0,02 кг

Гнж.	Дягилева		11.04.88
Рук.гр.	Муковня		11.4.88
Гл.спец.	Павлинов		11.04.88
Нач.отд.	Осокин		
ГИП	Глезин		
Н.контр.	Антонычева		11.4.88

ТП 806-2-21.88 АС.И.04.00

Каркас пространственный КП1

Стадия	Масса	Масштаб
Р	6,58	1:5
Лист	Листов 1	

Гипроагротехпром г. Иваново

Привязан

Инв.№

Копировал Трофитова

Формат А4

Альбом 1

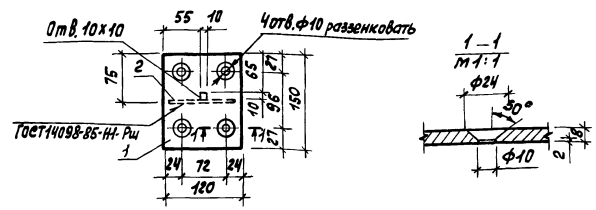

Формат	Зона	Поз.	Обозначение	Наименование	Кол.	Примеч.
				Детали		
Б4		1	АС.И.05.06	Лист 5-8 ГОСТ 19903-74 ВСт3кп2 ГОСТ 14637-79	1	1,13 кг
Б4		2	АС.И.05.07	Ф14А-III ГОСТ 10884-81 ℓ=110	1	0,13 кг

Гнж.	Дягилева		11.04.88
Рук.гр.	Муковня		11.4.88
Гл.спец.	Павлинов		11.04.88
Нач.отд.	Осокин		
ГИП	Глезин		
Н.контр.	Антонычева		11.4.88

ТП 806-2-21.88 АС.И.05.05

Изделие металлическое М1

Стадия	Масса	Масштаб
Р	1,26	1:5
Лист	Листов 1	

Гипроагротехпром г. Иваново

Привязан

Инв.№

Копировал Трофитова

Формат А4

Альбом 1

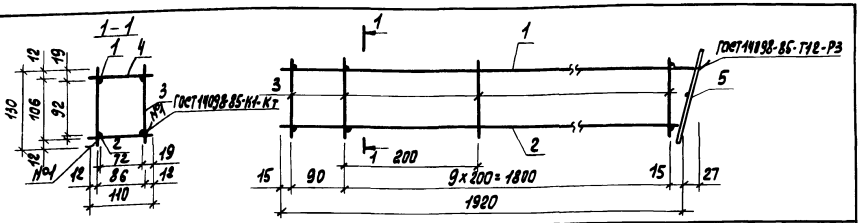

Формат	Зона	Поз.	Обозначение	Наименование	Кол.	Примеч.
				Детали		
Б4		1	АС.И.05.01	ФВА-III ГОСТ 5781-82 ℓ=1947	2	0,77 кг
Б4		2	АС.И.05.02	ФВА-III ГОСТ 5781-82 ℓ=1920	2	0,76 кг
Б4		3	АС.И.05.03	ФбА-I ГОСТ 5781-82 ℓ=130	22	0,03 кг
Б4		4	АС.И.05.04	ФбА-I ГОСТ 5781-82 ℓ=110	22	0,02 кг
А4		5	АС.И.05.05	Изделие металлическое М1	1	

Гнж.	Дягилева		11.04.88
Рук.гр.	Муковня		11.4.88
Гл.спец.	Павлинов		11.04.88
Нач.отд.	Осокин		
ГИП	Глезин		
Н.контр.	Антонычева		11.4.88

ТП 806-2-21.88 АС.И.05.00

Каркас пространственный КП2

Стадия	Масса	Масштаб
Р	5,42	1:5
Лист	Листов 1	

Гипроагротехпром г. Иваново

Привязан

Инв.№

Копировал Трофитова

Формат А4

Альбом 1

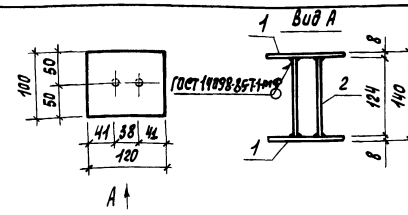

Формат	Зона	Поз.	Обозначение	Наименование	Кол	Примеч.
				Детали		
Б4		1	АС.И.06.01	Лист 5-8 ГОСТ 19903-74 ВСт3кп2 ГОСТ 14637-79	2	0,75 кг
Б4		2	АС.И.06.02	Ф12А-III ГОСТ 10884-81 ℓ=124	2	0,11 кг

Гнж.	Дягилева		11.04.88
Рук.гр.	Муковня		11.4.88
Гл.спец.	Павлинов		11.04.88
Нач.отд.	Осокин		
ГИП	Глезин		
Н.контр.	Антонычева		11.4.88

ТП 806-2-21.88 АС.И.06.00

Изделие закладное МН1

Стадия	Масса	Масштаб
Р	1,72	1:5
Лист	Листов 1	

Гипроагротехпром г. Иваново

Привязан

Инв.№

Копировал Трофитова

Формат А4

Альбом 1

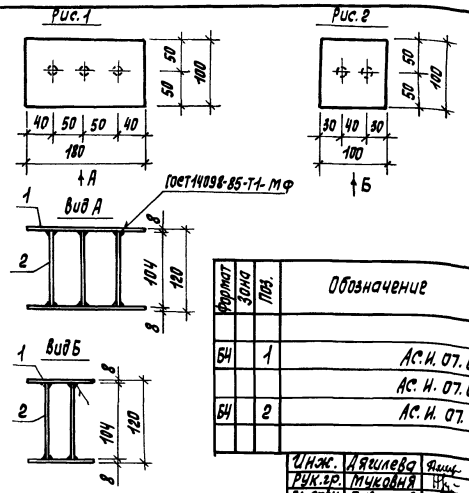

Обозначение	Марка	Рис.	Масса, кг
АС.И.07.00	МН2	1	2,53
-01	МН3	2	1,44

Формат	Зона	Поз.	Обозначение	Наименование	Кол. на исп. –	Кол. на исп. 01	Примечание
				Детали			
БЧ		1	АС.И.07.01	Лист Б-8,0 ГОСТ 19903-74 / ВСТ3кп2 ГОСТ 14637-79 100×180	2		1,13кг
			АС.И.07.02	Лист Б-8,0 ГОСТ 19903-74 / ВСТ3кп2 ГОСТ 14637-79 100×100		2	0,63кг
БЧ		2	АС.И.07.03	Ф12А$_{т}$-III с ГОСТ 10884-81 ℓ=104	3	2	0,09кг

Инж.	Дягилева		5.04.
Рук.гр.	Муковня		11.4.88
Гл.спец.	Павлинов		11.04.88
Нач.отд.	Осокин		
ГИП	Глезин		
Н.контр.	Антонычева		12.04.88

ТП 806-2-21.88 АС.И.07.00

Изделие закладное (МН2, МН3)

Стадия	Масса	Масштаб
Р	см. табл.	1:5

Лист | Листов 1

Гипроагротехпром г. Иваново

Привязан

Инв. №

Инв. № подл. | Подп. и дата | Взам. инв. №

Копировал Трофимова

Формат А4

Альбом 1

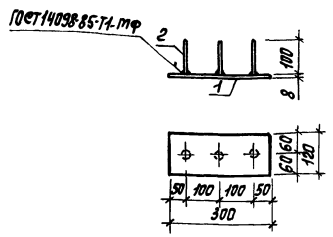

Формат	Зона	Поз.	Обозначение	Наименование	Кол.	Примеч.
				Детали		
БЧ		1	АС.И.08.01	Лист Б-8,0 ГОСТ 19903-74 / ВСТ3кп2 ГОСТ 14637-79 120×300	1	2,26кг
БЧ		2	АС.И.08.02	Ф12А$_{т}$-III с ГОСТ 10884-81 ℓ=100	3	0,09кг

Инж.	Дягилева		5.04.88
Рук.гр.	Муковня		11.4.88
Гл.спец.	Павлинов		11.04.88
Нач.отд.	Осокин		
ГИП	Глезин		
Н.контр.	Антонычева		12.04.88

ТП 806-2-21.88 АС.И.08.00

Изделие закладное МН4

Стадия	Масса	Масштаб
Р	2,53	1:10

Лист | Листов 1

Гипроагротехпром г. Иваново

Привязан

Инв. №

Инв. № подл. | Подп. и дата | Взам. инв. №

Копировал Трофимова

Формат А4

Альбом 1

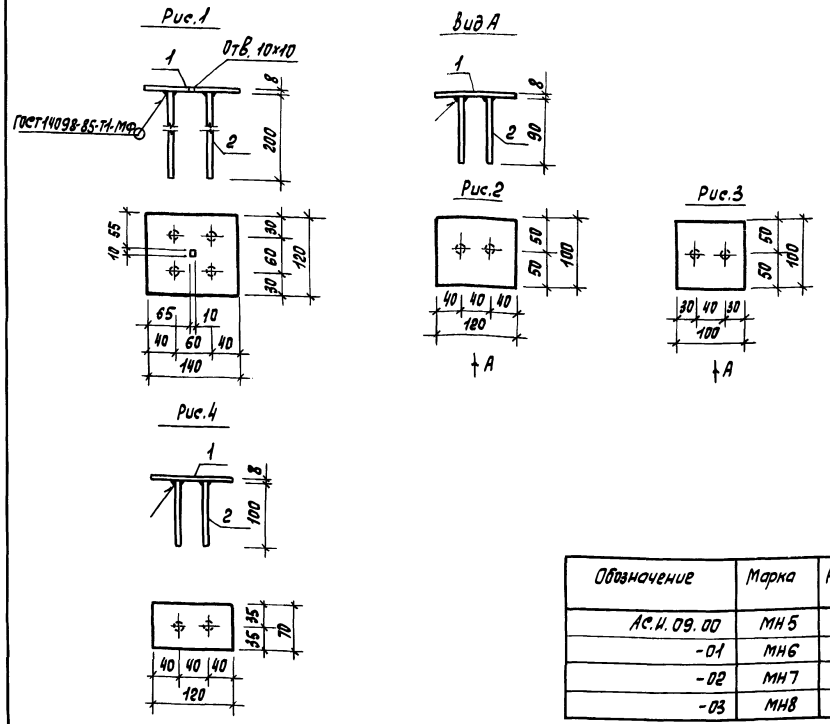

Обозначение	Марка	Рис.	Масса, кг
АС.И.09.00	МН5	1	1,78
-01	МН6	2	0,91
-02	МН7	3	0,79
-03	МН8	4	0,71

Формат	Зона	Поз.	Обозначение	Наименование	Кол. на исполн. –	Кол. на исполн. 01	Кол. на исполн. 02	Кол. на исполн. 03	Примечание
				Детали					
				Лист Б-8,0 ГОСТ 19903-74 / ВСТ3кп2 ГОСТ 14637-79					
БЧ		1	АС.И.09.01	120×140	1				1,06кг
			АС.И.09.02	100×120		1			0,75кг
			АС.И.09.03	100×100			1		0,63кг
			АС.И.09.04	120×70				1	0,53кг
				Ф12А$_{т}$-III с ГОСТ 10884-81					
БЧ		2	АС.И.09.05	ℓ=200	4				0,18кг
			АС.И.09.06	ℓ=90		2	2		0,08кг
			АС.И.09.07	ℓ=100				2	0,09кг

Инж.	Дягилева		5.04.
Рук.гр.	Муковня		11.4.88
Гл.спец.	Павлинов		11.04.88
Нач.отд.	Осокин		
ГИП	Глезин		
Н.контр.	Антонычева		12.04.88

ТП 806-2-21.88 АС.И.09.00

Изделие закладное (МН5-МН8)

Стадия	Масса	Масштаб
Р	см. табл.	1:5

Лист | Листов 1

Гипроагротехпром г. Иваново

Привязан

Инв. №

Инв. № подл. | Подп. и дата | Взам. инв. №

Копировал Трофимова

23158-01 19

Формат А3

Альбом 1

Рис. 1

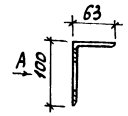

Вид А

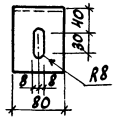

Рис. 2

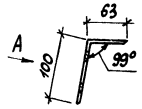

Обозначение	Марка	Рис.
АС.И.10.00	мс1	1
-01	мс2	2

Инж.	Дяшлева		11.04.88
Рук.гр.	Муковня		11.4.88
Гл.спец.	Павлинов		11.04.88
Нач.отд.	Осокин		
ГИП	Глезин		
Н.контр.	Антонычева		04.88

ТП 806-2-21.88 АС.И.10.00

Привязан

Изделие соединительное (мс1, мс2)

Стадия	Масса	Масштаб
Р	0,79	1:5
Лист	Листов 1	

Уголок 100х63х8 ВГОСТ 8510-86 ВСт3кп2 ГОСТ 535-79

Гипроагротехпром г. Иваново

Инв. № подл. | Подп. и дата | Взам. инв. №

Инв. № дубл.

Копировал Трофимова

Формат А4

Альбом 1

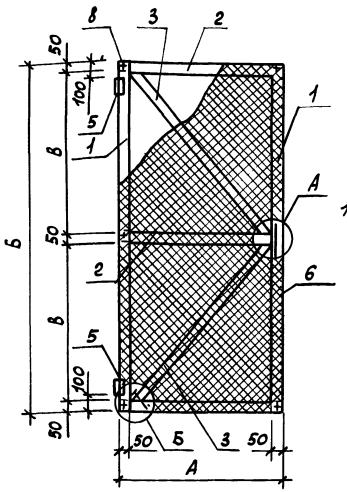

А
м 1:10

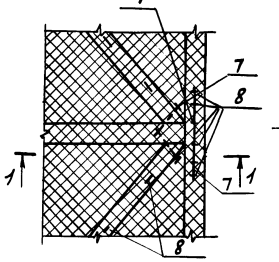

Б
м 1:10

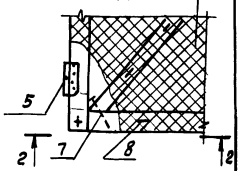

2–2

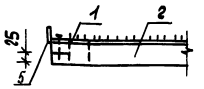

1–1

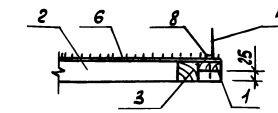

Обозначение	Марка	Размеры, мм А	Б	В	Масса, кг
АС.И.12.00	Д1	1200	2200	1025	20,6
-01	Д2	1000	2100	975	17,6

Формат	Зона	Поз.	Обозначение	Наименование	Кол. на испол. –	01		Примеч.
				Детали				
				Пиломатериалы ГОСТ 24454-80Е				
				Брусок 50×50				
Б4		1	АС.И.12.01	ℓ = 2200	2			0,0055 м³
			АС.И.12.02	ℓ = 2100		2		0,0053 м³
Б4		2	АС.И.12.03	ℓ = 1200	3			0,003 м³
			АС.И.12.04	ℓ = 1000		3		0,0025 м³
Б4		3	АС.И.12.05	ℓ = 1500	2			0,0038 м³
			АС.И.12.06	ℓ = 1290		2		0,0032 м³
А4		4	АС.И.11.00	Ручка мр1	1	1		
				Стандартные изделия				
		5		Петля ПН3-110 ГОСТ 5088-78	2	2		
		7		Гвозди К 4,0×100 ГОСТ 4028-63	4	4		
		8		Гвозди К 2,5×60 ГОСТ 4028-63	64	60		
				Материалы				
		6		Сетка 25-2,0 ГОСТ 5336-80	2,64	2,1		м²

1. Сетку крепить гвоздями с шагом 200 мм
2. Соединения деревянных элементов выполнить встык на врубках.

Гл.инж.	Микитинская		11.04.88
Рук.гр.	Муковня		11.4.88
Гл.спец.	Павлинов		11.04.88
Нач.отд.	Осокин		
ГИП	Глезин		
Н.контр.	Антонычева		04.88

ТП 806-2-21.88 АС.И.12.00

Привязан

Дверь (А1, А2)

Стадия	Масса	Масштаб
Р	см. табл.	1:20
Лист	Листов 1	

Гипроагротехпром г. Иваново

Инв. № подл. | Подп. и дата | Взам. инв. №

Инв. № дубл.

Копировал Трофимова

2315В-01 20 Формат А3

Альбом 1

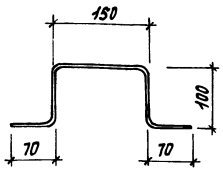

Длина развертки – 490 мм

Инж.	Дяшлева		11.04.88
Рук.гр.	Муковня		11.4.88
Гл.спец.	Павлинов		11.04.88
Нач.отд.	Осокин		
ГИП	Глезин		
Н.контр.	Антонычева		04.88

ТП 806-2-21.88 АС.И.11.00

Привязан

Ручка мр1

Стадия	Масса	Масштаб
Р	0,13	1:5
Лист	Листов 1	

Круг В6,5 ГОСТ 2590-71 ВСт3кп2 ГОСТ 535-79

Гипроагротехпром г. Иваново

Инв. № подл. | Подп. и дата | Взам. инв. №

Инв. № дубл.

Копировал Трофимова

Формат А4

Альбом 1

Ведомость рабочих чертежей основного комплекта

Лист	Наименование	Примечание
1	Общие данные	
2	План на отметке 0,000. Схема систем В31 и В32	
	Фрагмент схемы системы В31 (Вариант 1)	
3	План на отметке 0,000. Схемы систем В31 и В32	
	Фрагмент схемы системы В31. Схема установки водонапорного бака (Вариант 2)	

Ведомость ссылочных и прилагаемых документов

Обозначение	Наименование	Примечание
	Ссылочные документы	
7.902-4	Бак разрыва струи вместимостью 180 л. Рабочая документация	
4.900-9	Узлы и изделия трубопроводов из пластмассовых труб для систем водоснабжения и канализации	
ПП3 00 00 000 ПС	Комплект оборудования для поения пушных зверей типа ПП3. Паспорт	пос. Родники Московской области НИИПЗК
	Прилагаемые документы	
ВК.СО	Спецификация оборудования	
ВК.ВМ	Ведомость потребности в материалах для систем	

Основные показатели по чертежам водопровода и канализации

Наименование системы	Потребный напор на вводе, м	Расчетный расход м³/сут	м³/ч	л/с	при пожаре л/с	Установленная мощность электродвигателей, кВт	Примечание
Водопровод производственный							
В32	7	0,21	0,1	0,3			
В31 (Вариант 1)	7	0,21	0,1	0,8			
В31 (Вариант 2)	2,4 мин. 3,1 max.	0,21	0,02	0,02			

Общие указания

1. Исходными данными для разработки рабочих чертежей являются задания смежных отделов.

2. Проект разработан в соответствии со СНиП 2.04.01-85 „Внутренний водопровод и канализация зданий", СНиП 2.04.02-84 „Водоснабжение. Наружные сети и сооружения", СНиП 2.10.03-84 „Животноводческие, птицеводческие и звероводческие здания и сооружения", ОНТП 3-85 „Общесоюзные нормы технологического проектирования звероводческих и кролиководческих ферм".

3. Водоснабжение шеда должно решаться от общефермских сетей хозяйственно-питьевого производственно-противопожарного водопровода.

4. Расход воды предусматривается на поение норок. Расход воды на полив территории должен учитываться дополнительно из системы В32 в комплексе фермы.

5. Расход воды на внутреннее пожаротушение шедов непредусматривается. Расчетный расход воды на наружное пожаротушение - 10 л/с (строительный объем шеда - 501,2 м³; степень огнестойкости - II; категория производства по взрывопожарной опасности - Д).

6. Наружное пожаротушение должно решаться от сетей водопровода.

7. Внутренний водопровод запроектирован в двух вариантах:

Вариант 1 - полуавтоматическое поение, когда звероводы открывая вентиль на трубопроводе системы В31, заполняет все чашечные поилки в одном ряду шеда одновременно,

Вариант 2 - автоматическое поение; потребление воды из системы В31 происходит через автопоилки, располагаемые на каждой из клеток.

Система В32 запроектирована как резервная для ручного, заполнения чашечных поилок из поливочных кранов полива территории.

8. Для варианта 2 водоснабжения шедов предусматривается установка водонапорных баков по серии 7.902-4. Точное место установки баков решается при привязке проекта из условия создания давления перед автопоилками в пределах 1,3 - 2,0 м. Минимальное количество баков - два на одну бригаду (по одному на основное стадо и молодняк).

9. Монтаж трубопроводов подачи воды к чашечным поилкам и установку автопоилок вести в строгом соответствии с чертежами марки ВК и указаниями паспорта на „Комплект оборудования для поения пушных зверей."

10. Поение зверей из системы водопровода предусматривается только в теплое время года. На период года с отрицательными температурами воздуха, сети водопровода отключаются и опорожниваются.

11. Для опорожнения сетей водопровода, на период отрицательных температур воздуха, трубопроводы прокладывать с обязательным уклоном не менее 0,002 в сторону спускных вентилей в конце и середине шеда, а также ввода водопровода.

12. Учет расхода воды должен предусматриваться на общефермском вводе водопровода и ответвлениях системы В3 на каждую бригаду.

Условные обозначения

——В31—— - Производственный водопровод на поение норок

——В32—— - Производственный водопровод на полив территории и резервный системы В31

Типовой проект разработан в соответствии с действующими нормами и правилами и предусматривает мероприятия, обеспечивающие взрывную, взрывопожарную и пожарную безопасность при эксплуатации здания.

Главный инженер проекта В.И.Глезин

Инв. № подл. | Подпись и дата | Взам. инв. №

Привязан

Инв. №			
Гл. инж.	Ладушкин		
Гл. спец.	Юпатов		
Нач. отд.	Шляпкин		
Н. контр.	Антонычева		
ГИП	Глезин		

ТП 806-2-21.88 ВК

Норковая ферма на 10000 самок

Шед для основного стада норок на 416 клеток (конструкции железобетонные)

Стадия	Лист	Листов
Р	1	3

Общие данные

Гипроагротехпром г. Иваново

Копировал Болотова

23158-01 21

Формат А2

Альбом 1

План на отметке 0,000

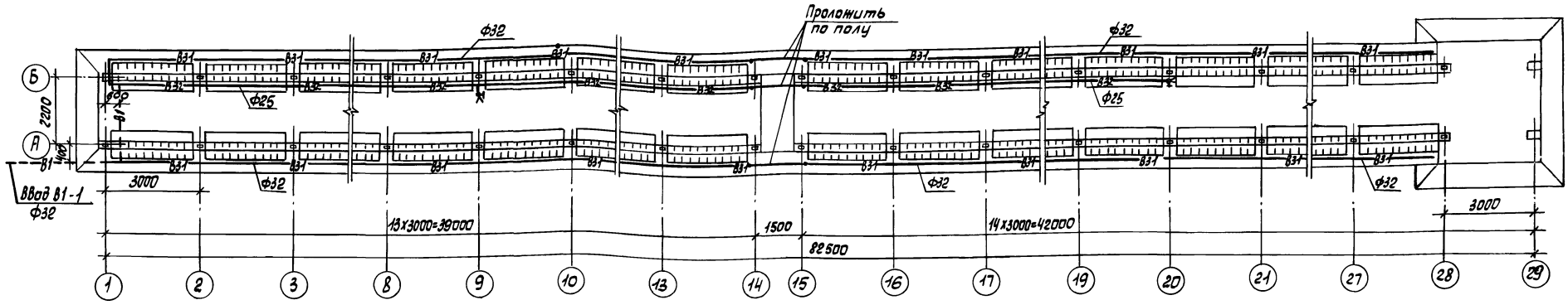

В31; В32

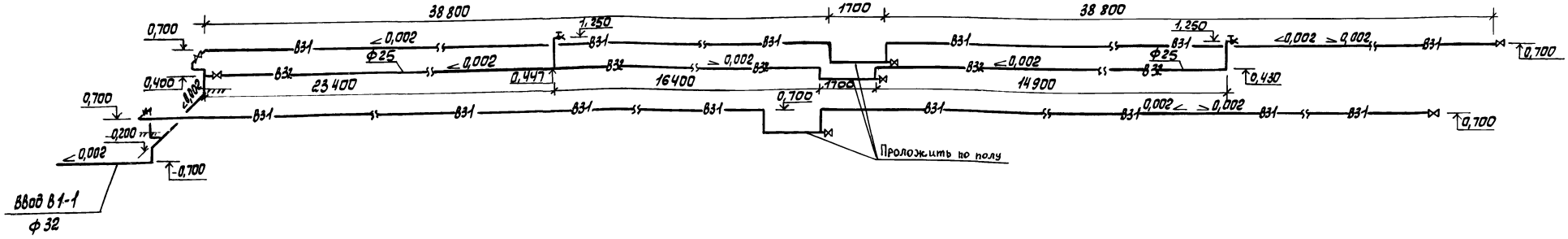

Фрагмент схемы системы В31 к чашечным поилкам Ф10

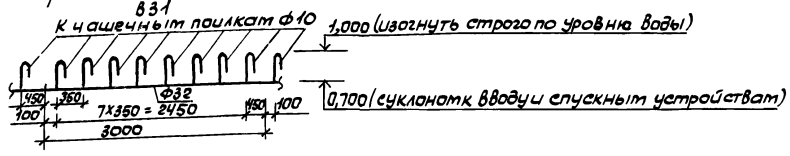

1. Фрагмент схемы относится к любому блоку клеток, разбивка ответвлений к чашечным поилкам дана от строительных осей.

Вед. инж.	Ладушкин		11.04.88
Гл. спец.	Юматов		11.04.88
Нач. отд.	Шляпкин		11.04.88
Н. контр.	Антонычева		11.04.88
ГИП	Глезин		

ТП 806-2-21.88 ВК

Норковая ферма на 10000 саток

Шед для основного стада норок на 416 клеток. (Конструкции железобетонные)

Стадия	Лист	Листов
Р	2	

План на отметке 0,000 схема системы В31 и В32. Фрагмент схемы системы В31 (Вариант 1)

Гипроагротехпром г. Иваново

Привязан

Инв. №

Копировал Трофимова

23158-01 22

Формат А2

Нач. отд. ТХ Рекин 11.04.88
Нач. отд. АСО Осокин
Гл. специал. Пищулин
П.П. защита Загоровский

Инв. № подл. | Подп. и дата | Взам. инв. №

Альбом 1

План на отметке 0,000

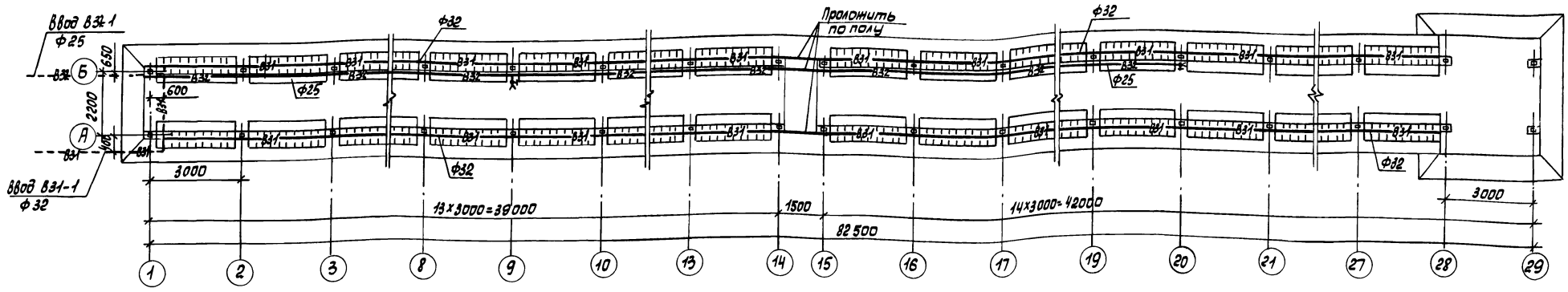

В 32

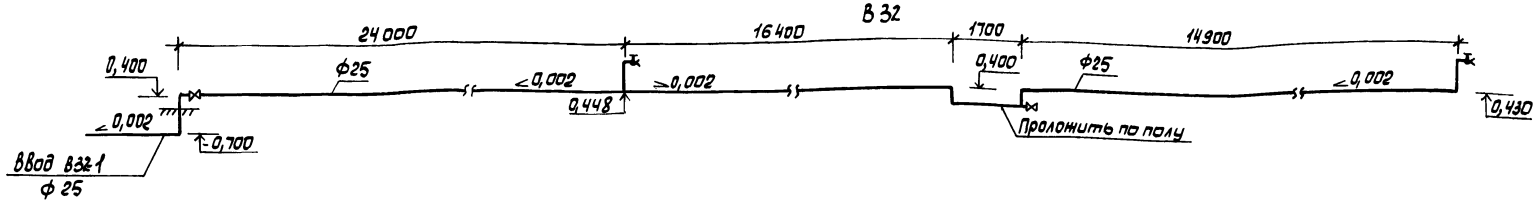

В 31

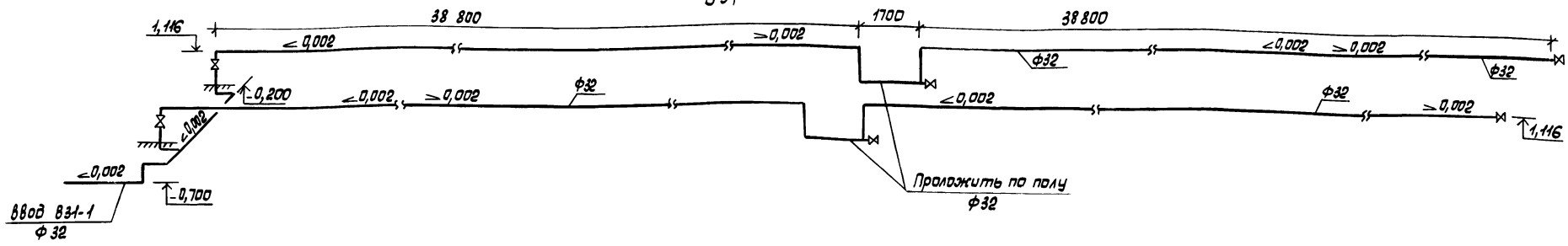

Схема установки водонапорного бака

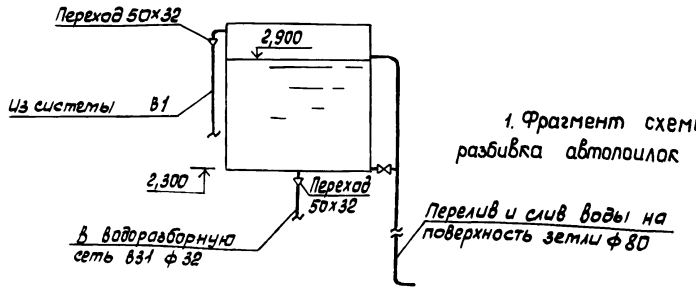

Фрагмент схемы системы В31

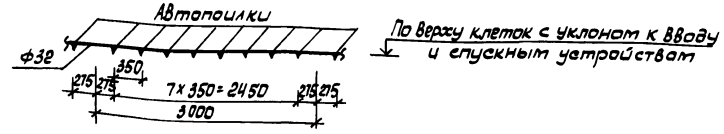

1. Фрагмент схемы относится к любому блоку клеток, разбивка автопоилок дана от строительных осей.

Нач. отд.	Рехин		
Нач. отд. АСО	Осокин		
Гл. специал.	Пашулин		
П.п. защита	Коровкина		
Инв. № подл.	Подп. и дата	Взам. инв. №	

Вед. инж.	Ладушкин			ТП 806-2-21.88 ВК
Гл. спец.	Юматов			
Нач. отд.	Шляпкин			
Н. контр.	Антонычева			Норковая ферма на 10000 самок
ГИП	Глезин			Шед для основного стада норок на 416 клеток (Конструкции железобетонные)

Стадия	Лист	Листов
Р	3	

План на отметке 0,000 схемы систем В31 и В32. Фрагмент схемы системы В31. Схема установки водонапорного бака (вариант 2)

Гипроагротехпром г. Иваново

Привязан

Инв. №

Копировал Трофимова

23158-01 23

Формат А2

Альбом 1

План расположения сети местного освещения 36В

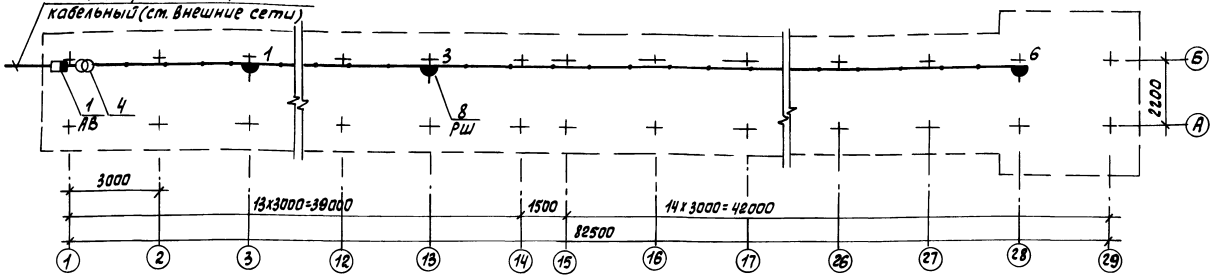

Ведомость рабочих чертежей основного комплекта.

Лист	Наименование	Примеч.
1	Общие данные. План расположения сети местного освещения 36В	

Ведомость ссылочных и прилагаемых документов.

Обозначение	Наименование	Примеч.
	Ссылочные документы	
	Установка одиночных ящиков с рубильниками, автоматов,	
4.407-235	кнопок ПКЕ, ПКУ и сигнальных	
	аппаратов, 1977 (А-397)	
5.407-55	Установка одиночных ящиков с рубильниками и предохранителями	
	Прилагаемые документы	
ЭО.СО	Спецификация оборудования	
ЭО.ВМ	Ведомость потребности в материалах	

Общие указания.

Исходными данными для разработки рабочих чертежей являются задания производственных отделов.

Согласно классификации ПУЭ шед по надежности электроснабжения относится к потребителям III категории.

Питание шеда осуществляется от що бригадного дома напряжением 2гов по кабельному вводу. При привязке к конкретному объекту ввод откорректировать.

Автоматический выключатель и понижающий трансформатор приняты в брызгозащищенном исполнении и устанавливаются на наружной стене шеда на высоте 1,7м, штепсельные розетки - на колоннах на высоте 0,8м от отметки уровня чистого пола.

Расчетная нагрузка шеда - 0,2кВт.

Распределительную сеть к штепсельным розеткам выполнить проводом АПВ в полиэтиленовой трубе в подготовке пола. Ответвления к розеткам выполнить в стальной водогазопроводной трубе.

Для защиты обслуживающего персонала от поражения электрическим током, все металлические нетоковедущие части электрооборудования зануляются присоединением к нулевому проводу питающей сети.

Молниезащита шедов, входящих в состав фермы, разрабатывается в целом для фермы. Рекомендуется использовать отдельностоящие молниеотводы.

Условные обозначения

- Автомат установочный
- Трансформатор понижающий
- К — Розетка штепсельная брызгозащищенная, где К номер розетки
- Линия сети освещения

Ведомость узлов установки электрического оборудования

Обозначение	Наименование	Примеч.
5.407-56.1.70	Крепление настенного ящика серии 4ТП-0,25У3	Применительно

Типовой проект разработан в соответствии с действующими нормами и правилами и предусматривает мероприятия, обеспечивающие взрывную, взрывопожарную и пожарную безопасность при эксплуатации здания

Главный инженер проекта /Глезин/

Привязан

Инв. №			
Гип	Глезин		
Нач. отд.	Кутин		
Гл. спец.	Сидоров		
Рук. гр.	Галуцева		
Н. контр.	Литовчева		
Инж.	Ефитова		

ТП 806-2-21.88 - ЭО

Норковая ферма на 10000 самок

Шед для основного стада норок на 416 клеток (конструкции ж/бетонные)

Стадия	Лист	Листов
Р		1

Общие данные. План расположения сети местного освещения 36В

Гипрасготехпром г. Иваново

Копировал Трофимова

23158-01 24

Формат А2

Инв. № подл. | Подп. и дата | Взам. инв. № | Инв. № дубл. | Подп. и дата | Инв. № подл. | Подп. и дата

Позиция	Наименование и техническая характеристика оборудования и материалов. Завод-изготовитель (для импортного оборудования - страна, фирма)	Тип, марка оборудования. Обозначение документа и № опросного листа	Единица измерения: Наименование	Единица измерения: Код	Код завода изготовителя	Код оборудования, материала	Цена единицы, оборуд. тыс. руб.	Количество	Масса единицы оборудования, кг
1	2	3	4	5	6	7	8	9	10
	Оборудование и материалы поставляемые Заказчиком								
1	Блок клеток для основного стада	ТХ.Н-00.00.000	шт.	796				52	111,0
2	Тележка	ТГ-4	шт.	796				1	
3	Ларь для суточного запаса подстилки 1000 х 500 х 850	0314 5.800-1 Выпуск 3	шт.	796				4	
4	Поилка норковая	ПН. 000	шт.	796				416	0,08

Привязан

Инв. №

Вед.инж.	Кочетков	
Рук.гр.	Гадалов	
Гл.спец.	Макаров	
Нач.отд.	Рекун	
ГИП	Глезин	
Н.контр.	Антонычева	

ТП 806-2-21.88 -ТХ.СО

Спецификация оборудования

Стадия	Лист	Листов
Р	1	2

Гипроагротехпром г. Иванова

Копировал Курочкина

Формат А3

Позиция	Наименование и техническая характеристика оборудования и материалов. Завод-изготовитель (для импортного оборудования - страна, фирма)	Тип, марка оборудования. Обозначение документа и № опросного листа	Единица измерения: Наименование	Единица измерения: Код	Код завода изготовителя	Код оборудования, материала	Цена единицы, оборуд. тыс. руб.	Количество	Масса единицы оборудования, кг
1	2	3	4	5	6	7	8	9	10
5	Ограждение Сетка 35-2,0-0 ГОСТ 5336-80		кг	166					377,5
6	Скобка	ТХ.Н-02.02.006	шт.	796				780	0,004

Привязан

Инв. №

ТП 806-2-21.88 -ТХ.СО

Лист 2

Копировал Курочкина

Формат А3

Позиция	Наименование и техническая характеристика оборудования и материалов. Завод-изготовитель (для импортного оборудования - страна, фирма)	Тип, марка оборудования. Обозначение документа и номер опросного листа	Единица измерения: Наименование	Единица измерения: Код	Код завода-изготовителя	Код оборудования, материала	Цена единицы оборудования, тыс. руб.	Количество	Масса единицы оборудования, кг
1	2	3	4	5	6	7	8	9	10
	Оборудование и материалы, поставляемые заказчиком								
	Водопровод производственный В3								
	1. Вентиль запорный муфтовый ф25	15ч8л2							
		Каталог ЦКБА	шт	796		37 2212 1006		2	1,75
	2. Кран поливочный компл.: ф25		шт	796				2	36,4
	а) вентиль запорный муфтовый ф25	15ч8л2							
		Каталог ЦКБА	шт	796		37 2212 1006		2	1,75
	б) гайка соединительная ф25	ГОСТ 8959-75	шт	796		14 6200		4	1,1
	в) рукав В(II)-10-25-36-У ℓ=40м	ГОСТ 18698-79	шт	796		25 5321 0503		2	33,6
	Водопровод производственный на поение норок В31								
	1. Вентиль запорный муфтовый ф32	15ч8л2							
		Каталог ЦКБА	шт	796		37 2213 1005		6	2,7
	2. Поилка ниппельная (только для варианта 2)		шт	796				416	
	Вариант 1:	ЛПЗ.00.00.000ПС							
		НИИ ПЗК							
	2. Замок	ЗШ-1М	шт	796				416	
	3. Штуцер конический		шт	796				416	

Привязан

Инв.№

Вед. инж.	Ладушкин		11.01.88
Гл. спец.	Юматов		11.01.88
Нач. отд.	Шляпкин		11.01.88
Н. контр.	Антонычева		11.01.88
ГИП	Глезин		

ТП 806-2-21.88 ВК.СО

Спецификация оборудования

Стадия	Лист	Листов
Р	1	2

Гипроагротеххлеб г. Иваново

копировал Каргина

Формат А3

Позиция	Наименование и техническая характеристика оборудования и материалов. Завод-изготовитель (для импортного оборудования - страна, фирма)	Тип, марка оборудования. Обозначение документа и номер опросного листа	Единица измерения: Наименование	Единица измерения: Код	Код завода-изготовителя	Код оборудования, материала	Цена единицы оборудования, тыс. руб.	Количество	Масса единицы оборудования, кг
1	2	3	4	5	6	7	8	9	10
	Оборудование, поставляемое подрядчиком								
	Водопровод производственный В3								
	1. Трубопровод из полиэтиленовых труб среднелегкого типа из полиэтилена высокого давления (литьевых) по ГОСТ 18599-83 ф25		м	006				62	
	Водопровод производственный на поение норок В31								
	2. Трубопровод из полиэтиленовых труб среднелегкого типа из полиэтилена высокого давления (литьевых) по ГОСТ 18599-83 ф32		м	006				174	

Привязан

Инв.№

ТП 806-2-21.88 ВК.СО

Лист 2

копировал Каргина

Формат А3

Позиция	Наименование и техническая характеристика оборудования и материалов. Завод-изготовитель для импортного оборудования - страна, фирма)	Тип, марка оборудования. Обозначение документа и номер опросного листа	Единица измерения: Наименование	Единица измерения: Код	Код завода-изготовителя	Код оборудования, материала	Цена единицы оборудования тыс. руб.	Количество	Масса единицы оборудования, кг
1	2	3	4	5	6	7	8	9	10
	Оборудование и материалы, поставляемые заказчиком								
1	Автомат установочный в металлическом корпусе, Iр = 1,6 А	АП50Б-2Т ТУ16-522.139-78	шт.	796		3421480000		1	
2	Светильник	РВО 427Ухл2 ТУ16-545.132-77	шт	796		3481119000		1	
3	Провод с алюминиевой жилой с поливинилхлоридной изоляцией, 380 В, 2,0	АПВ ГОСТ 6323-79Е	км	008		3551330100		0,2	
4	Трансформатор понижающий 220/36 В	ОСОВ-0,25 ТУ16-517.701-73	шт.	796		3413110034		1	

Привязан

Инв. №

Инж.	Ефимова		11.01.88
Рук. гр.	Голубева		11.01.88
Гл. спец.	Сиборов		11.88
Нач. отд.	Кутин		11.88
ГИП	Глезин		11.88
Н. контр.	Антонычева		11.01.88

ТП 806-2-21.88 -30.СО

Спецификация оборудования

Стадия	Лист	Листов
Р	1	2

Гипроагротехпром г. Иваново

Копировал Трофимова Формат А3

Позиция	Наименование и техническая характеристика оборудования и материалов. Завод-изготовитель (для импортного оборудования - фирма, страна)	Тип, марка оборудования. Оборудование документа и номер опросного листа	Единица измерения: Наименование	Единица измерения: Код	Код завода-изготовителя	Код оборудования, материала	Цена единицы оборудования, тыс. руб.	Количество	Масса единицы оборудования, кг
1	2	3	4	5	6	7	8	9	10
	Оборудование, поставляемое подрядчиком								
7	Лампа	МО36-40 ГОСТ 1182-77	шт.	796				1	
8	Розетка РА 10-001 Ухл2	05.2.2-01 ГОСТ 7396-86Е	шт	796				6	
9	Коробка ответвительная	КТ-3/4 "У3,5 ТУ36-2435-81	шт	796				6	
10	Профиль электромонтажный	К 238 У2 ТУ36-1434-82	шт.	796				2	

Привязан

Инв. №

ТП 806-2-21.88 -30.СО

Лист 2

Копировал Трофимова Формат А3

gost.e-ecolog.ru