Типовой проект
805-4-21.89

Инкубаторий для промышленного стада птицефабрики на 10 млн. бройлеров

Альбом 1

ПЗ Общая пояснительная записка
ТХ Технология производства
АР Архитектурные решения
КЖ Конструкции железобетонные

10240/1

gost.e-ecolog.ru

ЦИТП 10240/1
Привязан:
Инв. №

Типовой проект
805-4-21.89

Инкубаторий для промышленного стада птицефабрики на 10 млн. бройлеров

Альбом 1

Перечень альбомов

Альбом 1	ПЗ	Общая пояснительная записка
	ТХ	Технология производства
	АР	Архитектурные решения
	КЖ	Конструкции железобетонные
Альбом 2	ОВ	Отопление, вентиляция и кондиционирование воздуха
	ВС	Воздухоснабжение
	ХС	Холодоснабжение
	ВК	Внутренние водопровод и канализация
Альбом 3	ЭО	Электрическое освещение
	ЭМ	Силовое электрооборудование
	А	Автоматизация производства
	СС	Связь и сигнализация
Альбом 4	$А_з$	Чертежи задания заводу-изготовителю
	$СС_з$	на щиты и шкафы управления
Альбом 5	СО	Спецификации оборудования
Альбом 6	С	Сметы
Книги 1,2		
Альбом 7	ВМ	Ведомости потребности в материалах
		Примененные типовые проекты
тп 805-4-20.89		„Инкубаторий для родительского стада птицефабрики на 10 млн. бройлеров"
Альбом 4	АРИ	Изделия архитектурных решений
	КЖИ	Изделия конструкций железобетонных
	ТХН	Нестандартизированное оборудование

Разработан
Гипроніптицепромом
Главный инженер института — В.Ф. Селин
Главный инженер проекта — Э.И. Соколовский

Утвержден и введен в действие
Гипроніптицепромом
Приказ от 09.08.89 г. N 15-тп

1024/1

Привязан

Инв. N

© ЦИТП Госстроя СССР 1989 г.

Альбом 1

Инкубаторий для промышленного
стада птицефабрики на 10млн. бройлеров

Инв.№ подл.	Подпись и дата	Взам. инв.№

NN листов	Наименование и обозначение документов Наименование листа	Стр.
1	Содержание альбома	2
1-6	Пояснительная записка	3
	Комплект ТХ	
1	Общие данные (начало)	9
2	Общие данные (окончание)	10
3	Расположение технологического оборудования	
	План. Экспликация помещений (начало)	11
4	Экспликация помещений (окончание)	
	Спецификация технологического оборудования	12
5	Оборудование дезинфекционной камеры	
	ОДК-Ф-20 у оси Б-2. Установочный чертеж.	13
6	Оборудование дезинфекционных камер.	
	Планы на отм. 0.000 и 2.280	14
	Комплект АР	
1	Общие данные (начало)	15
2	Общие данные (окончание)	16
3	План на отм. 0.000. Фрагмент 1	17
4	Разрезы 1-1, 2-2. Экспликация помещений	18
5	Фрагменты 2, 3	19
6	Фрагмент 4. План на отм. 2,340	20
7	План кровли. Узлы 1-4	21
8	План полов на отм. 0,000. Узлы	22
9	Фасады	23
10	Схема расположения щитов уборной	24
11	План отверстий	25

NN листов	Наименование и обозначение документов Наименование листа	Стр.
12	Виды А, Б, В, Г к плану отверстий	26
	Комплект КЖ	
1	Общие данные	27
2	Узел устройства заземляющей перемычки	
	Спецификация к схеме расположения	
	элементов фундаментов	28
3	Схемы нагрузок на фундаменты. Монолитные	
	фундаменты.	29
4	Схема расположения элементов фундаментов	30
5	Узлы 1-5 к схеме расположения элементов фундаментов	31
6	Схема расположения элементов каркаса	32
7	Узлы 1-4 к схеме расположения элементов каркаса	33
8	Схемы расположения плит покрытия и перекрытия	34
9	Сечения и узлы к схемам расположения плит	
	покрытия и перекрытия	35
10	Схемы расположения стеновых панелей	36
11	Узлы к схемам расположения стеновых панелей	37
12	План перегородок	38
13	Схемы расположения панелей перегородок (начало)	39
14	Схемы расположения панелей перегородок (продолжение)	40
15	Схемы расположения панелей перегородок (окончание)	41
16	Узлы к схемам расположения панелей перегородок	42
	(начало)	
17	Узлы к схемам расположения панелей	
	перегородок (окончание)	43

10240/1

Исполн.	Тимофеева		02.89
Исполн.	Аветян		03.89
Рук. гр.	Тамбиева		04.89
Рук. гр.	Колединцева		03.89
Гл. спец.	Андрианченко		04.89
Нач.отд.	Жевнеров		04.89
ГИП	Соколовский		04.89
Н.контр.	Кантер		04.89

Привязан

Инв. №

Т.П. 805-4-21.89

Содержание альбома

Стадия	Лист	Листов
РП	1	1

Госагропром СССР
Гипронииптицепром
г. Ростов-на-Дону

Копировал Браславская Формат А2

Альбом 1

Инкубаторий для промышленного стада птицефабрики на 10 млн. бройлеров

Общая часть

Типовой проект „Инкубаторий для промышленного стада птицефабрики на 10 млн. бройлеров" разработан на основании плана типового проектирования на 1988-89 гг, Т6.7.2.18, Т6.8.1.15 и здания на проектирование, утвержденного Госагропромом СССР 9.11.87 г.

Типовой проект инкубатория предназначен для применения в составе комплекса племрепродуктора II порядка на 200 тыс. кур мясного направления и птицефабрики на 10 млн. бройлеров.

Здание инкубатория оборудовано системами водопровода, канализации, отопления (от котельной птицефабрики), электроснабжения и связи с подключением к внешним сетям птицефабрики. Вентиляция - приточно-вытяжная с механическим и естественным побуждением.

Область применения

Типовой проект предназначен для применения в районах, характеризующихся следующими природно-климатическими условиями: расчетная зимняя температура наружного воздуха минус 30°С; скоростной напор ветра - 23 кгс/м² (0,23 кПа), вес снегового покрова - 100 кгс/м² (1,0 кПа), сейсмичность не более 8 баллов, характеристики грунтов в основаниях фундаментов по СН 227-82.

Принятые технология, оборудование, строительные решения, организация производства труда соответствуют новейшим достижениям науки и техники.

Инкубаторий состоит из 60 инкубационных шкафов ИУП-Ф-45 вместимостью по 16016 яйцемест и из 15 выводных шкафов ИУВ-Ф-15 вместимостью по 16016 яйцемест. Общая вместимость 1201,2 тыс. яйцемест.

Предельный размер одной партии яиц - 80,080 тыс. шт. Инкубация яиц ведется в инкубационных шкафах в течение 18,5 дней и затем три дня в выводных шкафах, весь цикл - 21,5 дн.

В течение года инкубируется 16380,3 тыс. штук яиц или 208,8 партий по 78,4 тыс. яиц и вывозится 11630,0 тыс. гол. суточных цыплят.

Сырьем для производства являются инкубационные яйца, полученные от родительского стада, основной продукцией - цыплята.

Отходы производства - скорлупа яичная, задохлики, цыплята калеки, с нерассосавшимся желтком являются сырьем для производства кормовой муки. От 1 млн. инкубационных яиц получается 5,6 т кормовой муки.

Архитектурно-строительные решения

Объемно-планировочное решение здания инкубатория принято с учетом рационального размещения технологического оборудования и габаритных схем и параметров по ГОСТ 23839-79 и ГОСТ 23840-79 „Здания сельскохозяйственных предприятий одноэтажные"; противопожарных норм СНиП 2.01.02-85 и СНиП 2.09.04-87 на административные и бытовые здания технологических норм ОНТП 4-85.

Здание инкубатория повильонной застройки с размерами в плане 72,0 × 36,0 с сеткой колонн 6,0 × 6,0 м Минимальная высота от пола до низа выступающих конструкций покрытия 3,0 м.

В помещениях инкубатория с постоянным пребыванием людей освещение естественное, в остальных помещениях - искусственное.

За относительную отметку 0.000 принята отметка чистого пола в служебном помещении, соответствующая абсолютной отметке ____

Конструктивное решение

Здание инкубатория разработано в полном железобетонном каркасе.

Фундаменты под колонны - сборные железобетонные башмаки стаканного типа, под стеновые панели - цокольные панели и сборные железобетонные фундаментные балки.

Колонны, балки покрытия - сборные железобетонные
Цокольные панели, стены - керамзитобетонные панели.
Стойки фахверка перегородок - стальные
Перегородки - сборные железобетонные и кирпичные
Покрытие и перекрытие - сборные железобетонные плиты
Утеплитель - плиты из ячеистого бетона
Кровля - рулонная
Полы - бетонные, цементные, линолеумные, из керамической и мозаичной плитки.
Окна, двери - деревянные
Ворота - распашные из панелей типа „Сендвич"
Все конструкции и изделия приняты по действующим сериям и ГОСТ.

Защита строительных конструкций

Соединительные элементы из углеродистой стали следует защищать от коррозии цинковым покрытием Толщину цинковых металлических покрытий следует принимать 120-180 мкм, а наносимых горячим цинкованием - 50-60 мкм.

Антикоррозионные покрытия, нарушенные при сварке на монтаже, необходимо восстановить.

Защиту металлических конструкций и деталей производить перхлорвиниловыми эмалями ХВ-1100 за два раза по грунтовке ХС-010.

Типовой проект разработан в соответствии с действующими нормами и правилами и предусматривает мероприятия, обеспечивающие взрывную, взрывопожарную и пожарную безопасность при эксплуатации здания.

Главный инженер проекта Соколовский Э.И.

Привязан

Инв. №

Нач. отд.	Жевнеров		02.89
Нач. отд.	Тюрин		02.89
Нач. сект.	Панчева		02.89
Рук. сект.	Светличная		02.89
ГИП	Соколовский		02.89
Н. контр.	Кантер		02.89

10240/1

Т.П. 805-4-21.89 —ПЗ

Пояснительная записка

Стадия	Лист	Листов
РП	1	6

Госагропром СССР Гипронииптицепром г. Ростов-на-Дону

Копировал Браславская Формат А2

Инв. № подл. | Подпись и дата | Взам. инв. № | Гл. спец. ОС Жевнеров | Гл. спец. ОВ Бурцев | Ст. спец. ЭМ Стручков | Инж. ВК Шевцов | Инж. ТХ Шевцов

Отопление, вентиляция - кондиционирование воздуха.

Отопление и теплоснабжение здания принято водяное с параметрами теплоносителя 150-70°С от котельной, расположенной на территории птицефабрики. Система отопления принята однотрубная горизонтальная с нагревательными приборами МС 140.

Вентиляция помещений инкубатория проектируется с механическим и естественным побуждением. Приток воздуха осуществляется центробежными вентиляторами и кондиционерами с подогревом его в калориферах. Вытяжка воздуха производится центробежными, крышными вентиляторами и дефлекторами, в инкубационном и выводном залах центробежными. Вытяжной воздух от выводных шкафов выбрасывается в атмосферу после предварительной его очистки в сетчатых фильтрах. Нормируемые параметры воздуха в инкубационном и выводном залах выдерживаются системами кондиционирования с адиабатическим увлажнением и охлаждением воздуха в кондиционерах типа КНБ.

Общий расход тепла по зданию составляет:
1453300 ккал/ч

в том числе

на отопление -	207900	ккал/ч
на вентиляцию-	981400	ккал/ч
на горячее водоснабжение: бытовые нужды -	88200*	ккал/ч
технологические -	264000	ккал/ч

* В общем расходе тепла учтена максимальная нагрузка

Отбор воды на горячее водоснабжение производится от узла управления по схеме открытого водоразбора с установкой регулятора температуры типа „РТ".

Воздухоснабжение

Система воздухоснабжения предназначена для обеспечения аэрозольных генераторов „САГ-1" сжатым воздухом. Компрессорная станция ПКС-3,5 (разработана в части ТХ) выдает сжатый воздух давлением 7 кгс/см², для снижения давления до Рраб = 4 кгс/см² предусмотрен узел редуцирования.

Работа системы периодическая.
Расход сжатого воздуха составляет - 460,8 м³/ч.

Холодоснабжение.

Охлаждение воздуха в складах для хранения яиц до tвн = 8°С производится с помощью испарительных батарей типа ИРСН-24, установленных в складе. Система охлаждения - непосредственное кипение хладона-12 в испарителях. Для компенсации теплопритоков в складе и обеспечения холодом, в компрессорной предусмотрена установка двух холодильных машин типа МКВ4-1-2 с системой оттайки.

Расход холода с учетом потерь в холодильных машинах и трубах составляет 6120 ккал/ч.

Система охлаждения воды

Инкубационные шкафы типа ИУП-Ф-45" оборудованы водяной системой охлаждения змеевикового типа. Температура воды, поступающей в змеевик, должна быть 12÷14°С. Для охлаждения воды предусмотрена установка двух холодильных машин типа 2ХМ-ФУ40 (одна резервная) по схеме оборотного водоснабжения
Расход холода на охлаждение воды с учетом потерь в холодильных машинах и трубах составляет 79500 ккал/ч.

Общий расход холода по зданию равен 85620 ккал/ч.

Водопровод и канализация

Водопровод запроектирован объединенный хоз-питьевой и производственный.

Расход холодной воды: 21,16 м³/сут; 1,75 м³/ч; 1,23 л/с
Расход горячей воды: 21,55 м³/сут; 4,35 м³/ч; 1,54 л/с

Расход воды на наружное пожаротушение составляет - 20 л/с
Наружное пожаротушение - от пожарных гидрантов, установленных на сети водопровода площадки птицефабрики, у мест расположения пожарных гидрантов предусмотреть установку световых или флуоресцентных указателей, места их расположения по ГОСТ 12.4.009-75 п. 1.9*.

Канализация бытовая и производственная.
Расход сточных вод: 36,39 м³/сут; 5,5 м³/ч; 7,23 л/с

Электроснабжение и электрооборудование

В проекте заложены следующие прогрессивные технические решения:

- предусмотрена установка системы бактерицидного обеззараживания воздуха СБО-1 с обеспечением ее отключения при отключении приточных вентиляторов;
- применена преимущественно беструбная прокладка трасс электропроводки;
- с целью экономии стальных труб для защиты электропроводок применены пластмассовые трубы;
- снижены сечения алюминиевых проводов за счет применения проводов промежуточных сечений;
- взамен сооружения контура заземления для защитного заземления используется арматура колонн и железобетонные фундаменты.

В сравнении с аналогом годовой расход электроэнергии снижен на 10%.

1. Категория электроснабжения, питание объекта

Электроприемники инкубации яиц и вывода цыплят, сортировки яиц и цыплят, установок микроклимата и освещения инкубационных и выводных залов, цепи питания автоматической пожарной сигнализации инкубатория относятся к потребителям первой категории.

Электроприемники дезкамер, холодильных установок - ко второй категории. Остальные электроприемники третьей категории.

Питание инкубатория должно осуществляться на напряжении 0,4 кВ от двух независимых источников питания.

Компенсация реактивной мощности предусматривается конденсаторными установками УК1-0,4-33 1/3 У3 и УК2-0,4-66 2/3 У3, установленными в щитовых.

Альбом 1

2. Основные технико-экономические показатели

N пп	Наименование. Технико-экономические показатели		Ед. изм.	Величина
1	Установленная мощность электроприемников			
1.1	силовые (в т.ч. электротепловые)		кВт	631, 18
1.2	осветительные		кВт	20,12
1.3	электротепловые		кВт	288
1.4	Всего		кВт	651, 3
1.5	в т.ч. первой категории		кВт	460, 68
1.6	второй категории		кВт	120, 4
2	Коэффициент спроса			
2.1	Силовое электрооборудование			0,57
2.2	электрическое освещение			0,83
3	Расчетная нагрузка		кВА	395 (375кВт)
4	Расчетная нагрузка электроприемников			
	первой и второй категории		кВА	395
5	Расчетная нагрузка электротепло-			
	снабжения и вентиляции		кВА	—
6	Коэффициент мощности			0,95
7	Годовой расход электроэнергии		МВт.ч	3051
8	Напряжение сети		В	~380/220
9	Ток фидера	Ввод 1	А	278
		Ввод 2		334
		Ввод 3		307
		Ввод 4		377

Расчет нагрузок произведен по „Методическим указаниям по расчету электрических нагрузок в сетях 0,38-110кВ сельскохозяйственного назначения, разработанным институтом „Сельэнергопроект", 1981г.

3. Силовое электрооборудование

Напряжение силовой сети ~380/220В. Нейтраль силового трансформатора на питающей подстанции должна быть глухо заземлена. Присоединение инкубатория к наружным электрическим сетям решается при привязке проекта.

Силовая распределительная сеть выполняется кабелями марки АВВГ, АВВГз открыто по стенам с креплением накладными скобами и проводом марки АПВ в поливинилхлоридных трубах с прокладкой открыто по стенам и в полиэтиленовых трубах с прокладкой в полу.

Управление предварительными и выводными инкубаторами осуществляется с ящиков управления, установленных на инкубаторах и поставляемых комплектно с оборудованием ИУП-Ф-45-00.000 и ИУВ-Ф-15.00.000.

Управление оборудованием дезинфекционных камер типа ОДК предусматривается со шкафов управления, поставляемых комплектно с оборудованием ОДК.

Управление кондиционерами типа КНБ-6,3-01 и КНБ-10-01 осуществляется со щитов и пультов управления, поставляемых комплектно с кондиционерами.

Управление холодильными машинами МКВ4-1-2 осуществляется со щитов управления ЩУ1, ЩУ2 типа ЩУ1-000-01, а холодильными машинами 2ХМ-ФУ40 со шкафов ЯУ1, ЯУ2 типа ЯАН 2605-3874 УХЛ3. Щиты и шкафы поставляются комплектно с холодильными машинами.

В проекте предусмотрено автоматическое отключение вентиляционных систем, кондиционеров, дезкамер, компрессора ПКС-3,5 при пожаре (см. комплект чертежей СС).

В инкубатории предусматривается система бактерицидного обеззараживания воздуха типа СБО-1, для чего в коробах воздуховодов для кондиционеров П7-П8 и П9-П10 устанавливаются кассеты с облучателями. Управление системой СБО-1 осуществляется со шкафа ШУ9 типа СЦМ3.622.005, поставляемого комплектно с системой СБО-1.

4. Электроосвещение

Проектом предусматривается рабочее и аварийное освещение. Напряжение общего освещения ~380/220В, у ламп ~220В, сети местного (переносного) освещения ~42В. Аварийное освещение в помещениях №3,4,30,31,32 предусмотрено в связи с тем, что отключение рабочего освещения и связанное с этим нарушение нормального обслуживания оборудования и механизмов может вызвать длительное нарушение технологического процесса.

Питающая и групповая сеть освещения выполняются кабелем марки АВВГз.

Монтаж сети выполнить в соответствии с ПУЭ для системы ~380/220В с глухозаземленной нейтралью трансформатора.

5. Заземление и зануление

Занулению подлежат корпуса электродвигателей, пусковой аппаратуры, распределительных шкафов и прочих металлических нормально нетоковедущих частей оборудования, которые могут оказаться под напряжением вследствие нарушения изоляции.

Для заземления и зануления оборудования и всех металлоконструкций, находящихся в инкубатории, в соответствии с рекомендациями технического циркуляра №9-6-186/76 Главэлектромонтажа ММСС СССР взамен сооружения контура заземления в местностях с удельным эквивалентным сопротивлением грунта $\rho_э$ L4,08-10^3 Ом.м используются железобетонные конструкции здания инкубатория при условии воздействия на фундаменты колонн неагрессивных и слабоагрессивных грунтовых вод и влажности грунта не менее 3%.

Для присоединения заземляемого (зануляемого) оборудования инкубатория используются закладные детали в железобетонных колоннах, расположенные на высоте 0,5м от пола, заземляющие проводники-отпайки из полосовой стали 4×20мм.

Непрерывная электрическая цепь между колоннами и их фундаментами осуществляется с использованием арматуры цокольных панелей, для чего закладные детали (L63×5) в них необходимо соединить при помощи электродуговой сварки перемычками из стали ф12мм с закладными деталями колонн, рам и фундаментов. Выше перечисленные работы осуществляются строительной организацией. В местах отсутствия цокольных панелей прокладывается стальная полоса 4×25мм, присоединяемая к закладным деталям в колоннах на отм. +0,5м.

Необходимо обеспечить прочную электрическую связь железобетонных конструкций, используемых в качестве заземляющих устройств, с нулевой жилой питающего кабеля при вводе их в инкубаторий.

С целью выравнивания потенциала во всех помещениях инкубатория, где применяется заземление (зануление), строительные металлические конструкции, стационарно проложенные металлические трубопроводы всех назначений, металлические корпуса технологического, отопительно-вентиляционного оборудования и т.п. должны быть присоединены и арматуре железобетонных колонн и рам.

Инкубаторий для промышленного стада птицефабрики на 10 млн. бройлеров

Инв. № подл. | Подпись и дата | Взам. инв. №

10240/1

Привязан

Инв. №

Т.П. 805-4-21.89 —ПЗ

Лист 3

Копировал Браславская Формат А2

Альбом 1

Инкубаторий для промышленного стада птицефабрики на 10 млн. бройлеров

6. Молниезащита

В соответствии с инструкцией по устройству молниезащиты для инкубатория II степени огнестойкости с производствами, помещения которых по ПУЭ относятся к классу П-IIа, молниезащита не предусматривается, т.к. в местностях со средней грозовой деятельностью 20 и более часов в год, ожидаемое количество поражений молнией в год здания составляет менее 0,1.

Автоматизация производства

Проектом предусматривается автоматизация кондиционеров КНБ-10-01 (системы П7, П8), КНБ-6,3-01 (системы П9, П10), системы СБО-1, холодильных машин 2ХМ-ФУ40 для поддержания оптимальных режимов (воздушного, теплового и влажностного) в инкубационных шкафах, холодильных машин МКВ4-1-0 для поддержания температуры в помещении для хранения яиц приточных систем П1÷П8, системы В13 для поддержания воздушного и теплового режима в остальных помещениях инкубатория.

Связь и сигнализация

Проектом предусматривается пожарная сигнализация, телефонизация и радиофикация помещений инкубатория.

Пожарная сигнализация обеспечивается установкой в помещениях инкубатория извещателей типа УТМ, подключаемых к пультам ППС-1, установленным в служебной.

Телефонизация инкубатория осуществляется от АТС птицефабрики, радиофикация - от радиотрансляционной сети птицефабрики.

Охрана окружающей среды

Меры по предотвращению загрязнения окружающей среды, предусмотренные в технологической части проекта, охватывают следующие основные направления:

- защита от дезинфекционных средств
- защита воздушной среды от повышенной концентрации микробных тел и вредных веществ
- защита от отходов инкубации

Технологическим процессом инкубирования яиц предусмотрена дезинфекция яиц, тары внутренней и внешней в дезкамерах при помощи аэрозольного формальдегида. Выброс аэрозолей в атмосферу производится только после их нейтрализации аммиаком.

В период санации инкубатория дезинфекционные средства перевозятся только в закрытых цистернах автомашин УДС. Стоки от дезинфекции и мытья тележек, лотков, инкубационных и выводных шкафов, другого оборудования, а также от мытья помещений инкубатория сбрасываются в канализацию и далее на очистные сооружения.

На входе в инкубаторий установлены дезковрики для обеззараживания обуви.

Отходы инкубации вывозятся в герметизированных контейнерах, что исключает загрязнение территории птицефабрики.

Для обеспечения технологического процесса в инкубатории используется наружный воздух, который забирается из воздушного бассейна птицефабрики. Отработанный воздух, ассимилировав вредности, выбрасывается обратно в верхние слои атмосферы

Основными вредностями в здании инкубатория являются газы, пух и микроорганизмы, удаляемые вытяжной вентиляцией от выводных шкафов инкубаторов.

Проектом предусматривается фильтрация вытяжного воздуха в специальных сетчатых фильтрах.

Техника безопасности и охрана труда

На установленное в инкубатории оборудование разработаны инструкции по технике безопасности и по его эксплуатации, которые необходимо строго соблюдать. К работе с оборудованием допускаются люди, прошедшие инструктаж по технике безопасности.

Работу с дезинфицирующими веществами следует проводить в защитной спецодежде, предотвращающей попадание этих веществ в дыхательные пути и на кожу.

Инкубаторий должен быть оборудован противопожарным инвентарем. В служебном помещении птичника необходимо иметь аптечку для оказания первой медицинской помощи.

Ремонт механизмов производить только при выключенном общем рубильнике, на котором должна быть вывешена табличка с надписью „Не включать, работают люди" Должны быть сняты предохранители вводного щита.

Объемно-планировочные и конструктивные решения инкубатория приняты с учетом требований соответствующих глав СНиП, ГОСТ и технологических норм.

Противопожарные мероприятия для инкубатория разработаны в соответствии с требованиями главы СНиП 2.01.02-85

Пожарная безопасность обеспечивается следующими мероприятиями:

1) заземлением (занулением) оборудования;
2) устройством шахт дымоудаления;
3) устройством внутреннего пожаротушения;
4) устройством автоматической пожарной сигнализации

Обслуживающий персонал инкубатория согласно СНиП II-92-76 обеспечен необходимыми бытовыми помещениями, предусмотренными в здании инкубатория.

Температурно-влажностный режим помещений инкубатория принят в соответствии с требованиями санитарных норм промышленных предприятий, СНиП 2.04.05-86, ОНТП 4-85.

Параметры теплоносителя и температура поверхности нагревательных приборов приняты в соответствии с требованиями СНиП 2.04.05-86.

Предельно-допустимые концентрации вредных газов и паров в воздухе помещений инкубатория принимаются согласно ГОСТ 12.1-005-76.

Предусматривается комплекс мероприятий для снижения шума, создаваемого отопительно-вентиляционным оборудованием.

Приточные установки с центробежными вентиляторами располагаются в специально-выгороженных помещениях, отделенных от смежных производственных помещений капитальными стенами. Скорость вращения крыльчатки центробежных и осевых вентиляторов в производственных помещениях принята не выше 40 м/сек.

Здание инкубатория оборудовано водопроводом, трубопроводом горячего водоснабжения и канализацией. Трубы водопровода, горячего водоснабжения проложены по стенам и перегородкам в местах доступных для их осмотра и ремонта.

Качество воды должно соответствовать ГОСТ 2874-82 „Вода питьевая".

Трапы для стока воды перекрыты сетками, лотки досками

10240/1

Привязан

Инв.№ подл. | Подпись и дата | Взам. инв.№ | Инв.№

Т.П. 805-4-21.89 — ПЗ

4

Копировал Браславская Формат А2

Установка электрооборудования, монтаж электропроводок, эксплуатация и ремонт должны проводиться в соответствии с „Правилами устройства электроустановок", „Правилами технической эксплуатации электроустановок потребителей" и „Правилами техники безопасности при эксплуатации электроустановок потребителей.

В целях предотвращения несчастных случаев с обслуживающим персоналом при эксплуатации и ремонте электрооборудования предусматривается выполнение следующих мероприятий:

1. Систематический инструктаж и проведение плановых занятий по правилам устройств и эксплуатации электроустановок с выдачей всему персоналу удостоверений установленного образца.

2. Организация планомерной проверки состояния электрооборудования и электрических сетей на их соответствие с правилами технической эксплуатации.

3. Обеспечение обслуживания вводных устройств, распределительных шкафов и прочего электрооборудования персоналом, имеющим соответствующую квалификационную группу.

4. Проведение ремонтных работ при обязательном отключении электроустановок и вывешивании предупредительных плакатов на ключах управления и прочей аппаратуре, при помощи которых может быть подано напряжение.

5. Применение электротехнических аппаратов в закрытом и защищенном исполнении.

6. Размещение незащищенных электрических проводок в местах, недоступных для прикосновения.

7. Устройство заземления электроустановок согласно требованиям ПУЭ.

8. Обеспечение защитными средствами.

Краткие рекомендации по производству работ

Здание инкубатория запроектировано в полносборном каркасе.

Строительно-монтажные работы на строительстве инкубатория выполняются поточным методом с большой степенью совмещения и применения комплексной механизации для основных видов работ.

Габариты инкубатория и максимальный вес конструкций позволяют вести монтаж конструкций автокраном СМК-10 грузоподъемностью 10т.

Для максимального совмещения работ здание разбивается на захватки.

Перед началом монтажных работ должны быть выполнены: планировочные работы, устройство проездов и подъездов для работы кранов и другие подготовительные работы.

Монтаж конструкций ведется в следующей последовательности:

1. Монтаж фундаментов;
2. Монтаж колонн;
3. Монтаж элементов покрытия;
4. Монтаж стеновых панелей;
5. Устройство рулонных кровель;

Земляные работы включают следующие рабочие процессы разработки котлована, транспортирование грунта, планировку дна котлована, обратную засыпку пазух между стенами фундамента и котлованом с разравниванием и уплотнением грунта.

Подготовка оснований под фундаменты состоит из ряда процессов, целью которых является обеспечение на заданной отметке контакта основания с подошвой фундамента по всей его поверхности, доведение несущей способности грунта основания до проектной. После устройства оснований под фундаменты устанавливают сборные железобетонные фундаменты. Фундаменты стропят за монтажные петли, выпущенные из них.

Колонны можно монтировать 2-мя способами: методом поворота и скольжения. Колонны стропят фрикционными захватами. Для уменьшения длины стрелы крана для подъема колонн, ее оснащают вильчатым оголовком. Установленные колонны следует выверять до снятия с них строп или захватов. Исправляют положение колонн подкосами или расчалками, после чего их закрепляют в проектном положении клиньями или подкосами.

Временные расчалки снимают после закрепления колонн в стыках по проекту и достижения бетоном стыка 70% проектной прочности.

Конструкции покрытия монтируются по-пролетно, при движении монтажного крана посередине пролета в направлении от одного конца здания к другому. Первая монтируемая с торца здания балка покрытия раскрепляется одной парой расчалок. После этого балка закрепляется сваркой закладных элементов. Вторая и далее монтируемые балки покрытия раскрепляются с помощью инвентарных распорок.

По мере монтажа и приварки плит покрытия временные распорки и расчалки снимаются. Плиты покрытия должны быть приварены к закладным деталям балки, обеспечивая устойчивость смонтированных конструкций. Монтаж плит-покрытия в местах сопряжения с панелями перегородок, производить после монтажа панелей перегородок.

Конструкции покрытия заранее складируются в зоне действия монтажного крана, на заранее подготовленных площадках.

Монтаж стеновых панелей предусматривается монтажным краном при движении его снаружи здания, по его периметру, после окончания монтажа конструкции несущего каркаса здания одной захватки в каждой ячейке между двумя колоннами, стеновые панели монтируются сразу на всю высоту.

Работы по устройству рулонных кровель состоят из подготовительных и основных процессов. К подготовительным относятся работы по подготовке рулонных материалов и приготовление грунтовок.

К основным процессам относятся очистка и грунтовка основания, наклеивание гидроизоляционного ковра. Процесс наклеивания состоит из нанесения на основание ровного и тонкого слоя мастики, раскатки полотнища, наклеивание и прикатывания катком.

В целях экономии рулонного материала и мастики можно наклеивать все слои рулонного ковра одновременно.

Для этого вначале заготовляют и наклеивают друг на друга четыре полотнища шириной равной соответственно 1/4, 1/2, 3/4 и полной ширине рулона (1000мм). Затем каждые последующие полномерные полотнища наклеивают, отступая соответственно от начальной кромки предыдущего 220, 250, 250 и 250 мм. Нахлестка полотнищ друг на друга будет одинаковой 1000 - (220+250+250+250) = 30мм во всех случаях. Продольная нахлестка полотнищ выдерживается в 100мм.

Все строительно-монтажные работы необходимо производить со строгим соблюдением правил техники безопасности по СНиП III-4-80.

Альбом

Технико-экономические показатели

NN	Наименование показателей	Ед. изм.	Кол. По проекту
1	Мощностной показатель- вместимость	тыс. дцуемест	12.01,2
	Годовой выпуск продукции		
	- в натуральном выражении	тыс. голов	11963
	- в стоимостном выражении	тыс. руб.	5144,1
2	Численность работающих	чел.	30
	в том числе рабочих	"	29
3	Удельный вес рабочих, занятых ручным трудом		
	в основном и вспомогательном производстве	%	80
4	Выработка на одного работающего	тыс. руб.	171,47
5	Количество смен		1
6	Затраты труда на расчетную единицу	чел. час	5,21
7	Годовые производственные затраты	тыс. руб.	178,8
7.1	То же, на расчетную единицу	руб.	14,95
8	Полная себестоимость продукции	тыс. руб.	3843,1
8.1	Себестоимость единицы продукции	руб.	0,32
9	Удельный вес продукции высшей категории		
	качества в общем выпуске продукции	%	80
10	Удельный вес прогрессивной		
	технологии и оборудования	%	95
11	Площадь общая,	м²	2592
	в том числе подземной части	"	
11.1	Площадь общая на расчетную		
	единицу	"	0,22
11.2	Площадь застройки	"	2657,6
12	Объем строительный,	м³	10894,3
	в том числе подземной части	"	
12.1	Объем строительный на расчетную единицу	"	0,91
13	Общая сметная стоимость,	тыс. руб.	442,25
	в том числе:		
	- строительно-монтажных работ	"	236,83
	- оборудования	"	205,42
	- прочих затрат	"	
13.1	То же, на расчетную единицу	руб.	36,97
13.2	Стоимость строительно-монтажных работ		
	на 1м² общей площади	"	91,37

NN	Наименование показателей	Ед. изм.	Кол. По проекту
14	Трудозатраты построечные	чел. час.	37768
14.1	То же, на расчетную единицу	"	3,16
14.2	То же, на 1м² общей площади	"	14,57
14.3	То же, на 1млн. руб. строительно-		
	монтажных работ		159473
15	Расход строительных материалов:		
15.1	Цемент, всего	т	285,53
15.2	Цемент, приведенный к марке М400	"	276,77
15.3	То же, на расчетную единицу	кг	23,14
15.4	Цемент, приведенный к марке М400		
	на 1м² общей площади	"	106,78
15.5	То же, на 1млн. рублей строительно-		
	монтажных работ	"	1168644
15.6	Сталь, всего	т	49,79
15.7	Сталь, приведенная к классам AI и Ст3	"	63,38
15.8	То же, на расчетную единицу	кг	5,30
15.9	То же, на 1м² общей площади	"	24,45
15.10	То же, на 1млн. руб. строительно-		
	монтажных работ	"	267618,1
15.11	Бетон и железобетон, всего	м³	952,63
15.12	То же, на 1м² общей площади	"	0,37
15.13	Бетон и железобетон		
	- монолитный	м³	351,97
	- сборный тяжелый	"	374,30
	- сборный легкий	"	226,36
15.14	Лесоматериалы, всего	м³	36,80
15.15	Лесоматериалы, приведенные		
	к круглому лесу	"	55,22
15.16	То же, на расчетную единицу	"	0,005
15.17	То же, на 1м² общей площади	"	0,02
16.18	То же, на 1млн. руб. строительно-		
	монтажных работ	"	233,16
15.19	Кирпич, всего	тыс. шт.	59,45

NN	Наименование показателей	Ед. изм.	Кол. По проекту
15.20	То же, на расчетную единицу	тыс. шт.	0,005
15.21	То же, на 1м² общей площади	"	0,023
15.22	То же, на 1млн. руб. строительно-		
	монтажных работ	"	251,02
16	Эксплуатационные показатели:		
16.1	Расход воды общий.	м³/сут	48,83
		м³/час	6,23
		л/с	3,13
16.2	То же, на расчетную единицу	м³/сут	0,004
16.3	Расход холодной воды	м³/сут	27,28
		м³/час	1,88
		л/с	1,59
16.4	Расход горячей воды	м³/сут	21,55
		м³/час	4,35
		л/с	1,54
16.5	Канализационные стоки	м³/сут	36,39
16.6	То же, на расчетную единицу	"	0,003
16.7	Расход тепла	квт	1689,9
		ккал/ч	1453300
	в том числе		
	- на отопление	квт	241,74
		ккал/ч	207900
	- на вентиляцию	квт	1141,16
		ккал/ч	981400
	- на горячее водоснабжение	квт	306,97
		ккал/ч	264000
16.8	То же, на расчетную единицу	"	121,48
16.9	Потребная электрическая мощность	квт	375
16.10	То же, на расчетную единицу	"	0,031
17	Ресурсы на производственные и		
	эксплуатационные нужды:		
17.1	Вода	м³	11460,5
17.2	Тепло	Гдж	15509
		Гкал	3701,5
17.3	Электроэнергия	мВт.ч	3051

1. Расчетный показатель-1000голов суточных цыплят. Расчетных единиц - 11963

10240/1

Привязан

Инв. №

Инв. № подл. | Подпись и дата | Взам. инв. №

Т.П. 805 - 4 - 21.89 — 1.3

Лист 6

Копировал Браславская Формат А2

Ведомость основных комплектов рабочих чертежей

Обозначение	Наименование	Примечание
ТХ	Технология производства	
АР	Архитектурные решения	
КЖ	Конструкции железобетонные	
ОВ	Отопление, вентиляция и кондиционирование воздуха	
ВС	Водухоснабжение	
ХС	Холодоснабжение	
ВК	Внутренние водопровод и канализация	
ЭО	Электрическое освещение	
ЭМ	Силовое электрооборудование	
А	Автоматизация производства	
СС	Связь и сигнализация	

Ведомость рабочих чертежей основного комплекта ТХ

Лист	Наименование	Примечание
1	Общие данные (начало)	
2	Общие данные (окончание)	
3	Расположение технологического оборудования. План. Экспликация помещений (начало)	
4	Экспликация помещений (окончание). Спецификация технологического оборудования.	
5	Оборудование дезинфекционной камеры ОДК-Ф-20 у оси Б-2. Установочный чертеж.	
6	Оборудование дезинфекционных камер Планы на отм. 0.000 и 2.230.	

Ведомость ссылочных и прилагаемых документов

Обозначение	Наименование	Примечание
	Прилагаемые документы	
ТХ СО	Спецификация оборудования	Альбом 5

1. Назначение. Инкубаторий специализирован для производства цыплят-бройлеров и предназначен для обеспечения молодняком промышленного стада птицефабрики на 10 млн. бройлеров.

Технологический процесс инкубатория представляет согласованную часть технологического процесса птицефабрики.

2.1 Технологический расчет инкубатория

N п	Наименование показателей	Размерность	Значение
	Исходные данные		
1	Типовой проект птицефабрики, для которой инкубаторий предназначен		
2	Специализация инкубатория		производство цыплят-бройлер.
3	Количество птичников-бройлерников на птицефабрике по ТП	шт	40
4	Вместимость одного птичника	тыс. гол.	55,728
5	Периодичность загрузки	дн.	1,75
6	Тип инкубатория		ИУП-Ф-45
			ИУВ-Ф-15
7	Вместимость инкубационного шкафа	тыс. яиц	16,016
8	Вместимость выводного шкафа	—"—	16,016
9	Пол суточного молодняка		смешан.
10	Коэффициент вывода		0,71
11	Коэффициент выхода инкубац. яиц		0,75
12	Средняя масса яиц расчетная	г	57,4
13	Доля скорлупы в массе яиц (расчетная)	б/р	0,115
	Технологический расчет		
14	Частота загрузки птичников	птичн./неделя	4
15	Модуль инкубатория	тыс. гол	56,8
16	Цикличность инкубатория	партии/неделя	4
17	Комплектность инкубатория	б/р	12
18	Выводная группа	шкафов	5

N п/п	Наименование показателей	Размерность	Значение
19	Количество выводных залов в инкубатории.	шт	3
20	Количество выводных шкафов	шт	15
21	Количество инкубационных шкафов	шт	60
22	Вместимость инкубатория	тыс. яиц	1200,0
23	Мощность инкубатория	тыс. гол./неделя	227,2
24	Производительность инкубатория макс.	тыс. гол./год	11963,0
25	Модуль инкубатория по яйцу	тыс. яиц	80,08
26	Ежесуточные поступление яиц в инкубаторий	тыс. яиц/день	61,0
27	Производительность сортировки и укладки яиц в лотки	тыс. яиц/час	10,1
28	Вместимость холодного склада	тыс. яиц	137,3
29	Вместимость камеры газации яиц	тыс. яиц	22,8
30	Количество отходов сортировки яиц	тыс. шт/день	18,8
31	Количество отходов инкубации	тыс. шт/модуль	11,32
32	Масса скорлупы	кг/модуль	394
33	Производительность выборки минимальная	тыс. гол./час.	18,95
34	Производительность зоотехнической сортировки минимальная	тыс. гол./час	28,42
35	Производительность аэрозольной обработки цыплят	тыс. гол./час.	56,85
36	Производительность обработки на шприц-автоматах.	тыс. гол./час.	28,42
37	Количество тары внутреннего пользования для цыплят (100 гол.)	шт.	682,2

Типовой проект разработан в соответствии с действующими нормами и правилами и предусматривает мероприятия, обеспечивающие взрывную, взрывопожарную и пожарную безопасность при эксплуатации здания.

Главный инженер проекта Соколовский Д.И.

10240/1

Привязан

Инв. №			
Исполн.	Тимофеева		11.88
Нач. сект.	Светличная		04.89
Рук. гр.	Тамбиева		04.89
Гл. спец.	Андрианченко		04.89
Нач. отд.	Жевнеров		04.89
ГИП	Соколовский		04.89
Н. контр.	Кантер		04.89

Т.П. 805-4-21.89 —ТХ

Инкубаторий для промышленного стада птицефабрики на 10 млн. бройлеров

Стадия	Лист	Листов
РП	1	6

Общие данные (начало)

Госагропром СССР Гипроптицепром г. Ростов-на-Дону

Копировал Браславская Формат А2

Инв. № подл. | Подпись и дата | Взам. инв. № | Гл. спец. ОВ Бурлей | Гл. спец. ЭМ Кулачков | Гл. спец. АС Лобзев | Рук. гр. ВК Петрова | Гл. спец. ТХ

2.2. Технологические показатели в соответствии с расчетом в проекте инкубатория обеспечены всеми видами ресурсов: площадями, машинами, оборудованием, инвентарем, рабочей силой.

3. Расположение технологического оборудования, дано на листе ТХ-3, спецификация технологического оборудования на листе ТХ-4, экспликация помещений на листах ТХ-3, 4.

4. Основные технологические потоки (ТП) и их движение внутри инкубатория:

4.1. ТП №1. Инкубационные яйца в таре поставщика завозят в спецавтомобиле 3716 в помещение 36, дезинфицируют формальдегидом картонные паки в дезкамерах 2, распаковывают тару в помещении 1 и направляют яйца на сортировку и упаковку в инкубационные лотки и тележки.

4.2. ТП №2. Освободившуюся яичную тару и отбракованные яйца из зала 1 через помещения 2 и 36 удаляют из инкубатория спецавтомобилем 3716.

4.3. ТП №3. Инкубационные яйца, уложенные в инкубационные лотки и блок-тележки, дезинфицируют формальдегидом в дезкамере 2, устанавливают на хранение в склад 9 или направляют непосредственно в инкубационный зал 3. После хранения они могут быть направлены в инкубационный зал сразу или после повторной дезинфекции (в зависимости от срока хранения и ветеринарной обстановки). После инкубации тележки перемещают в выводной зал 4, где происходит перекладка яиц в выводные лотки.

4.4. Т.П. №4. Грязные инкубационные лотки и блок-тележки из зала 4 по коридору 33 направляют в моечную 10.

4.5. ТП №5. Вымытые инкубационные лотки из моечной перевозят в помещение сушки 11, затем дезинфицируют в дезкамере 2 формальдегидом и накапливают в помещении 15 или в инкубационных шкафах. По мере надобности чистые инкубационные блок-тележки с лотками подают в помещение 1.

4.6. Т.П. №6. Выборку цыплят производят в выводных залах 4 на передвижных столах СП-Ф-6. Отходы инкубации остаются в лотках.

4.7. ТП №7. Грязные выводные тележки с отходами инкубации перемещают в помещение 13, лотки освобождают от отходов и направляют в моечную 10.

4.8. ТП №8. Вымытые выводные лотки и выводные тележки направляют в выводной зал 4, устанавливают в выводной инкубатор (предварительно вымытый) и дезинфицируют всё оборудование, находящееся в зале.

4.9. ТП №9. Из помещения 5 чистые ящики внутреннего пользования поступают в помещение 4, где их заполняют цыплятами. Далее они могут поступать в помещение 5 (временное хранение) или 6 (сортировочная). Из помещения 5 цыплята в ящиках подаются в помещение 6 для сортировки молодняка на конвейере ленточном горизонтальном КЛГ-Ф-14. Обработка цыплят аэрозолями производится в помещении 7.

4.10. Т.П №10. Чистую тару потребителя молодняка накапливают в помещении 12, проводят дезинфекцию в дезкамере 2 и подают в экспедицию 8, где загружают кондиционными цыплятами. Молодняк вывозят через тамбур 36 спецавтомобилем 3716.

4.11. ТП №11. Грязную тару внутреннего пользования из экспедиции 8 через коридор 33 направляют в моечную.

4.12. ТП №12. Чистую тару внутреннего пользования дезинфицируют в дезкамере 2 и перевозят в помещение 5 для заправки.

4.13. ТП №13. Отходы инкубации в герметизированных контейнерах вывозят для переработки. Контейнеры моют и дезинфицируют в дезблоке хозяйства и возвращают в помещение 13.

5. Типовым проектом предусмотрено проведение следующих технологических операций; разгрузка спецавтомобиля 3716, входная дезинфекция яиц и тары, распаковка яиц и удаление из инкубатория яичной тары, сортировка яиц по массе с применением яйцесортировочной машины ЯС-1, укладка яиц в лотки, накапливание отходов сортировки яиц и их реализация, дезинфекция яиц, хранение яиц. (краткосрочное), облучение яиц перед инкубацией облучателями ОРК-2, краткосрочное хранение молодняка, его зоотехническая сортировка, вакцинирование, обрезка клюва, аэрозольная обработка, передача на выращивание и отгрузка, мойка и дезинфекция инкубаторов, лотков, блок-тележек, тары внутреннего пользования, удаление отходов инкубации, уборка рабочих мест и помещений после каждого цикла работ, контроль качества яиц, дезинфекции, эмбрионального развития.

Мелкий ремонт оборудования инкубатория осуществляется в комнате механика. Исследование яиц и биологический контроль за ходом инкубации производится в лаборатории.

Режим работы инкубатория круглосуточный и круглогодовой за исключением перерыва, необходимого для общей санитарной обработки помещений и оборудования инкубатория.

Штат инкубатория

N п/п	Наименование	Кол.	Группа произв. процесса	Пол
1	Начальник цеха	1	Iа	м
2	Старший оператор	1	Iв	ж
3	Оператор	25	Iв	ж
4	Слесарь-электрик	3	Iв	м
	Итого	30	В max "смену 26 чел.	

10240/1

Исполн.	Тимофеева			Т.П. 805-4-21.89 — ТХ	
Пров.	Тамбиева		04.89		
Рук. гр.	Тамбиева		04.89		
Гл. спец.	Андрианенко		04.89		
Нач. отд.	Жевнеров		04.89		
ГИП	Соколовский		04.89		
Н. контр.	Кантер		04.89		

Инкубаторий для промышленного стада птицефабрики на 10 млн. бройлеров.	Стадия	Лист	Листов
	РП	2	
Общие данные (окончание)	Госагропром СССР Гипронииптицепром г. Ростов-на-Дону		

Привязан

Инв. №

Инв. № подл. | Подпись и дата | Взам. инв. №

Копировал Браславская Формат А2

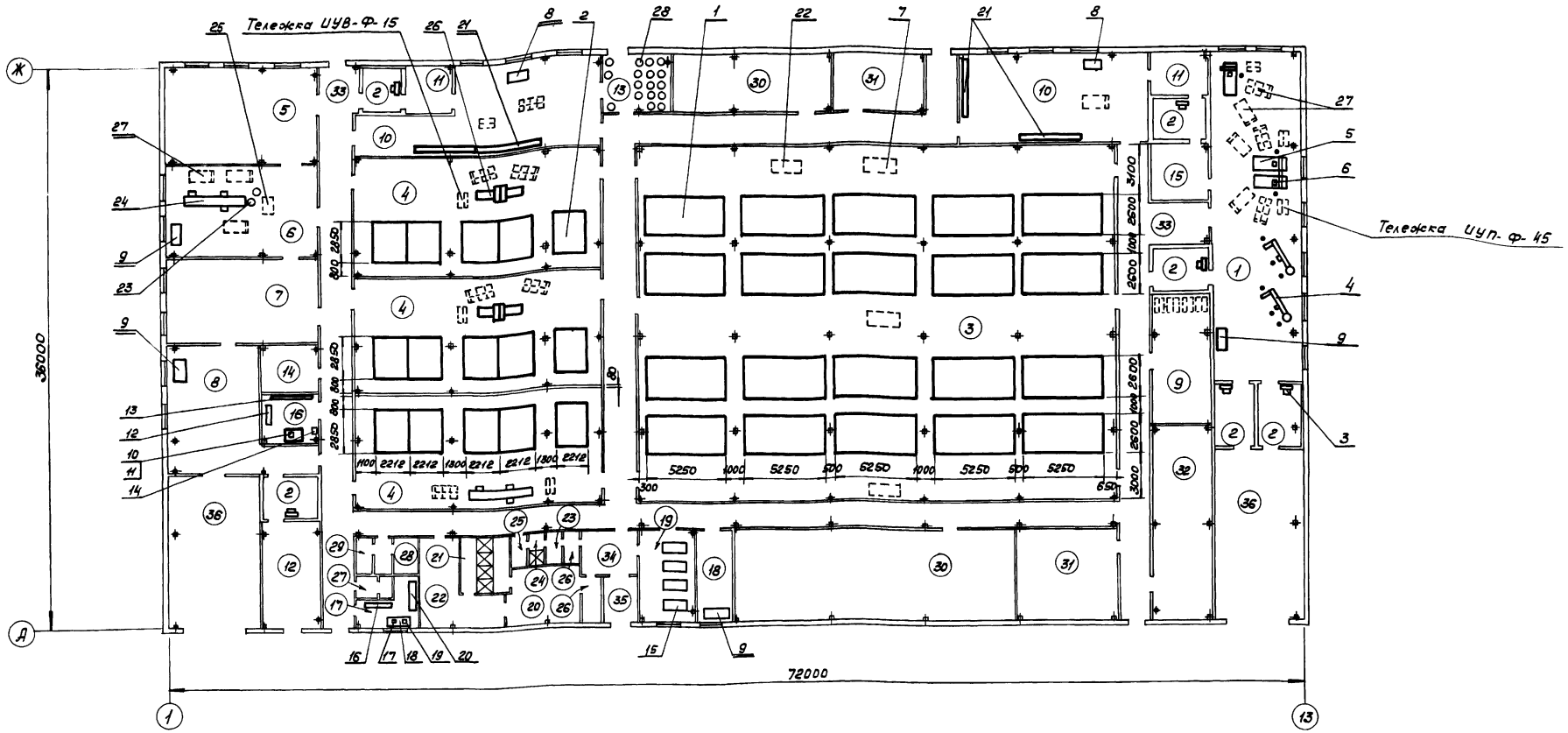

Экспликация помещений (начало)

Номер по плану	Наименование	Площадь, м²	Категория производства по взрывной, взрыво-пожарной и пожарной опасности
1	Помещение для приема, сортировки и обработки яиц	121,3	В
2	Дезкамера (6)	64,0	В
3	Инкубационный зал	683,0	Д
4	Выводной зал	355,6	Д
5	Помещение для молодняка и чистой внутренней тары	59,3	В
6	Помещение для сортировки и обработки молодняка	157,6	В
7	Помещение для аэрозольной обработки молодняка	55,0	В
8	Экспедиция	54,6	В
9	Помещение для хранения яиц	29,3	В
10	Моечная (2)	139,1	Д
11	Помещение сушки тары (2)	19,5	Д
12	Кладовая внешней тары	26,4	В
13	Помещение для отходов	15,8	Д
14	Помещение для хранения и приготовления дезрастворов	11,7	В
15	Инвентарная	13,7	Д

Привязан

Инв. №

Инв. № подл. | Подпись и дата | Взам. инв. №

Исполн.	Тимофеева		08.89
Пров.	Тамбиева		09.89
Рук. гр.	Тамбиева		09.89
Гл. спец.	Андрианченко		04.89
Нач. отд.	Жевнеров		04.89
ГИП	Соколовский		04.89
Н. контр.	Кантер		04.89

10240/1

Т.П. 805-4-21.89 —ТХ

Инкубаторий для промышленного стада птицефабрики на 10млн. бройлеров.

Стадия	Лист	Листов
РП	3	

Расположение технологического оборудования. План. Экспликация помещений (начало)

Госагропром СССР Гипроинптицепром г. Ростов-на-Дону

Копировал Браславская Формат А2

Альбом 1

Экспликация помещений (окончание)

Номер по плану	Наименование	Площадь, м²	Категория производства по взрывной взрыво-пожарной и пожарной опасности
16	Комната слесаря-электрика	11,7	Д
17	Лаборатория	9,4	—
18	Служебная	14,5	—
19	Комната приема пищи	18,8	—
20	Женская гардеробная уличной и домашней одежды	18,0	—
21	Женская душевая	10,4	—
22	Женская гардеробная специальной одежды	20,2	—
23	Мужская гардеробная уличной и домашней одежды	1,9	—
24	Мужская душевая	1,7	—
25	Мужская гардеробная специальной одежды	1,9	—
26	Шлюз (2)	4,8	—
27	Мужская уборная	2,7	—
28	Женская уборная	6,5	—
29	Комната личной гигиены женщин	3,0	—
30	Венткамера (2)	139,2	Д
31	Щитовая (2)	58,2	Д
32	Компрессорная	46,4	Д
33	Коридор	308,1	—
34	Вестибюль	12,3	—
35	Тамбур	4,0	—
36	Тамбур для автомобиля (2)	116,0	В

Спецификация технологического оборудования

Поз.	Обозначение	Наименование	Кол.	Примечание
1	УУП-Ф.45.00.000	Инкубатор универсальный		
		предварительный; N=17 кВт	20	
2	УУВ-Ф.15.00.000	Инкубатор универсальный		
		выводной; N=3,5 кВт	15	
3	ОДК-Ф-20	Оборудование дезинфекционной камеры; N=5 кВт	6	
4	ЯС-1	Машина яйцесортировочная N=0,18 кВт	2	
5	—	Стол для сортировки яиц	3	
6	И-11А	Овоскоп; N=0,15 кВт	3	
7	СМУ-А	Стол овоскоп; N=0,34 кВт	3	
8	ОМ-22613	Машина очистно-моющая дезинфекционная мониторная передвижная; N=7,5 кВт	3	
9	668В	Стол рабочий однотумбовый	4	
10	Р-902	Подставка под оборудование	1	
11	2М112	Станок настольно-сверлильный; N=0,6 кВт	1	
12	ОРГ-1468-01-060	Верстак слесарный на одно рабочее место	1	
13	ОРГ-1468-05-230.А	Стеллаж для деталей	1	
14	ОРГ-1468-18-830	Тумбочка для инструмента	1	
15	—	Стол обеденный	4	
16	ТУ 46-22-444-80	Шкаф для хранения инструментов, препаратов	1	
17	МБР-1	Микроскоп биологический рабочий	1	
18	—	Стол рабочий двухтумбовый	1	
19	ВЛР-200	Весы лабораторные аналитические	1	
20	ШУВ-1	Шкаф вытяжной N=3 кВт	1	
21	ОРГ-1468.05.320	Стеллаж для сушки лотков	4	
22	КУ-405	Машина подметально-пылесосная; N=1,5 кВт	1	
23	КГ-Ф-1.00.000	Контейнер герметичный	4	2 комплекта технологических средств инкубаторов К-П-2
24	КЛГ-Ф-14.00.000	Конвейер ленточный горизонтальный; N=0,12 кВт	2	
25	ТР-Ф-03.00.000	Тележка ручная	8	
26	СП-Ф-6-00.000	Стол передвижной 3000×600×950 (h)	2	
27	ТРП-1	Тележка ручная	14	
28	—	Мусоросборник для отходов	44	
29	ОРК-2	Облучатель ртутно-кварцевый N=0,5 кВт	5	на чертеже условно не показано

10240/1

Исполн.	Тимофеева		08.88
Пров.	Тамбиева		09.88
Рук. гр.	Тамбиева		09.88
Гл. спец.	Андрияшенко		04.89
Нач. отд.	Жевакеров		04.89
ГИП	Соколовский		04.89
Н. контр.	Кантер		04.89

Т.П. 805-4-21.89 — ТХ

Инкубаторий для промышленного стада птицефабрики на 10 млн. бройлеров.

Стадия	Лист	Листов
РП	4	

Экспликация помещений (окончание). Спецификация технологического оборудования

Госагропром СССР Гипрокомптицепром г. Ростов-на-Дону

Привязан

Инв. №

Инв. № подл. | Подпись и дата | Взам. инв. №

Копировал Браславская Формат А2

Альбом 1

План на отм. 0.000
М 1:20

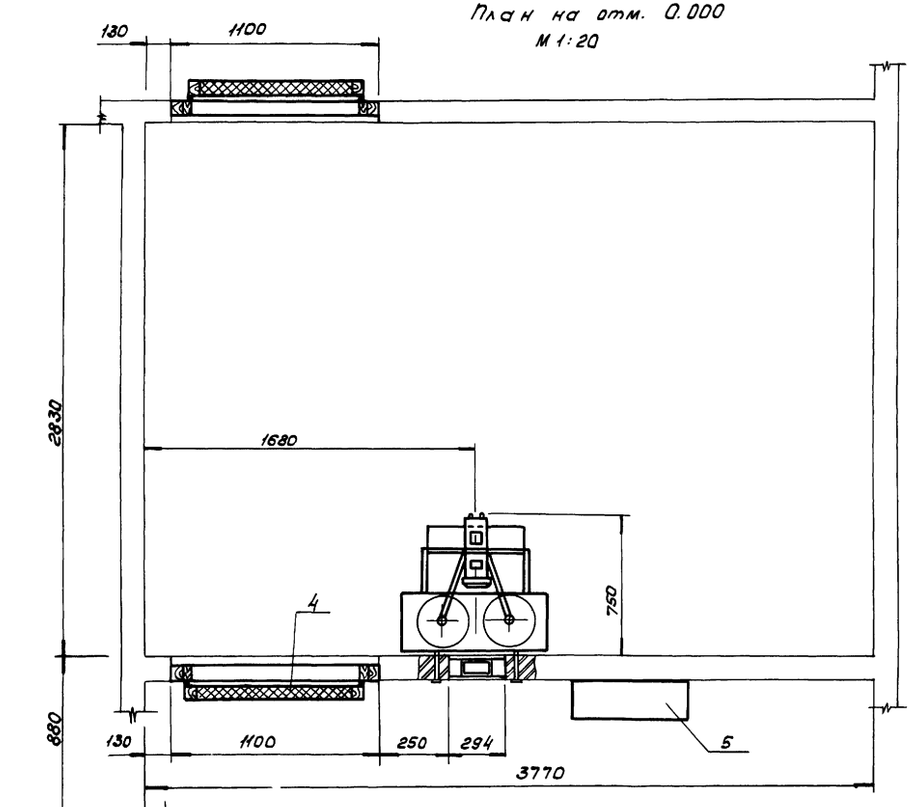

А - А
М 1:20

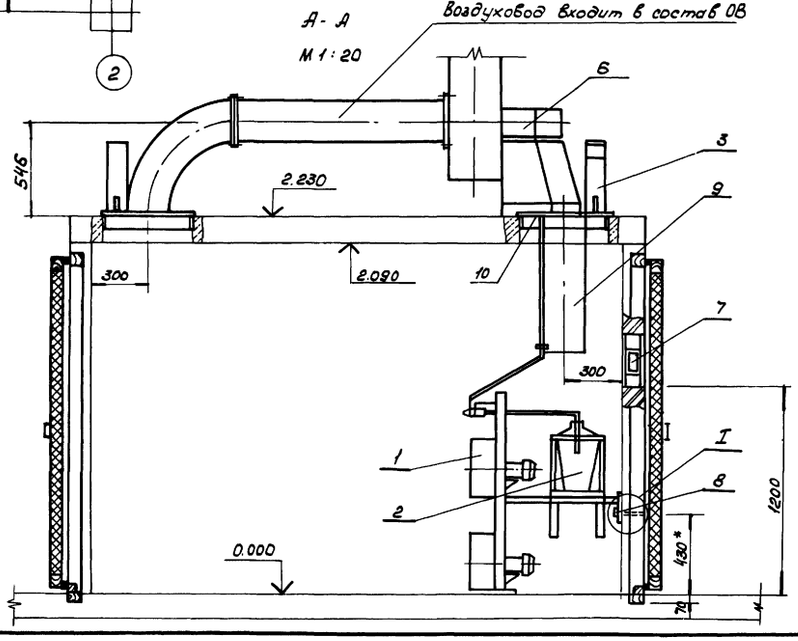

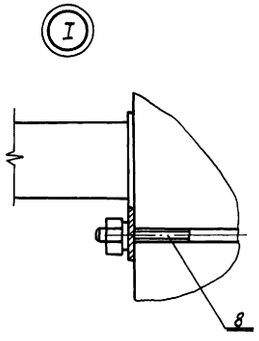

План на отм 2.230
М 1:20

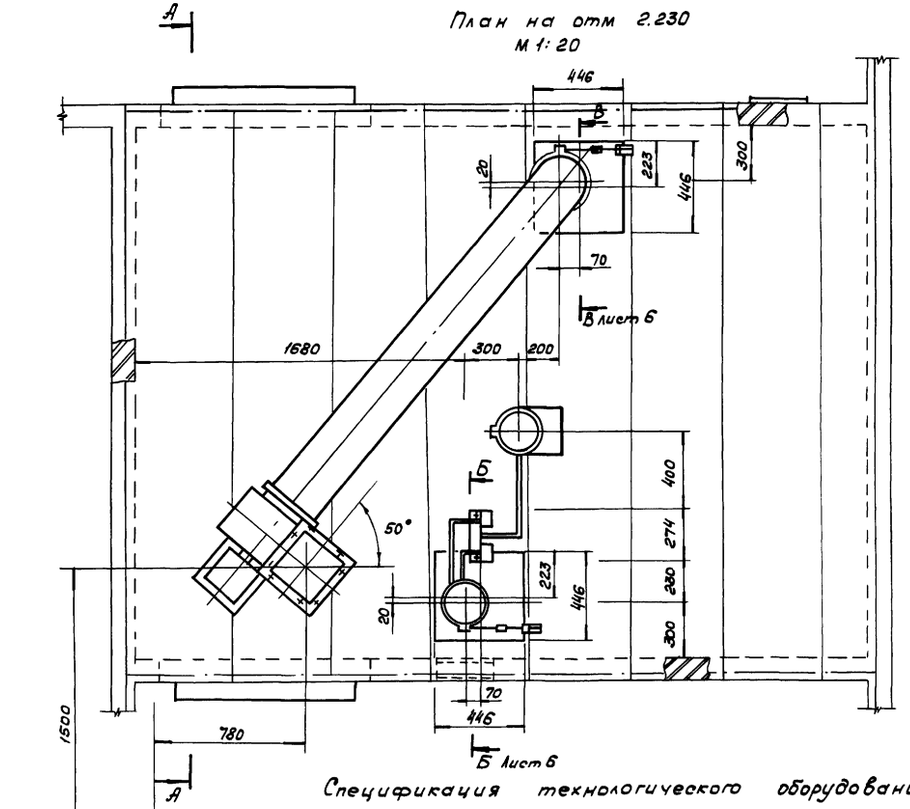

Спецификация технологического оборудования

Поз	Обозначение	Наименование	Кол.	Примечание
1	ОДК-Ф-20-11.000	Система воздухообмена ; N=3,5 квт	1	
2	ОДК-Ф-20-12.000	Система аэрозолей ; N=0,27 квт	1	
3	ОДК-Ф-20-15.000	Клапан воздушный	2	
4	ОДК-Ф-20-13.000	Дверь ; 1100 × 2030 (h)	2	
5	ОДК-Ф-20-17.000	Электрооборудование	1	
6	ВЦ 4-70-4-01	Вентилятор ; N=0,75 квт	1	
7	ОДК-Ф-20-14.000	Окно ; 294×294	1	
8	ОДК-Ф-20-00.010	Штырь	2	
9	ТР-00.01.000 Сб.	Труба приточная	1	Альбом 1
10	ТР-00.02.000 Сб.	Крышка	2	т. п. 805-4-20.89
11	ТР-00.03.000	Прокладка	3	

10240/1

Исполн.	Тимофеева		10.88	Т.П. 805-4-21.89 — ТХ	
Пров.	Тамбиева		04.89		
Рук. гр.	Тамбиева		04.89		
Гл. спец.	Андрианчева		04.89		
Нач. отд.	Жевнеров		04.89		
ГИП	Соколовский		04.89	Инкубаторий для промышленного стада птицефабрики на 10млн. бройлеров.	Стадия: РП; Лист: 5; Листов:
Н. контр.	Кантер		04.89	Оборудование дезинфекционной камеры ОДК-Ф-20 у оси Б-2 Установочный чертеж	Госагропром СССР Гипрокиптицепром г. Ростов-на-Дону

Привязан

Инв. №

Копировал Браславская Формат А2

Инв. № подл. | Подпись и дата | Взам. инв. №

Альбом 1

План на отм. 0,000

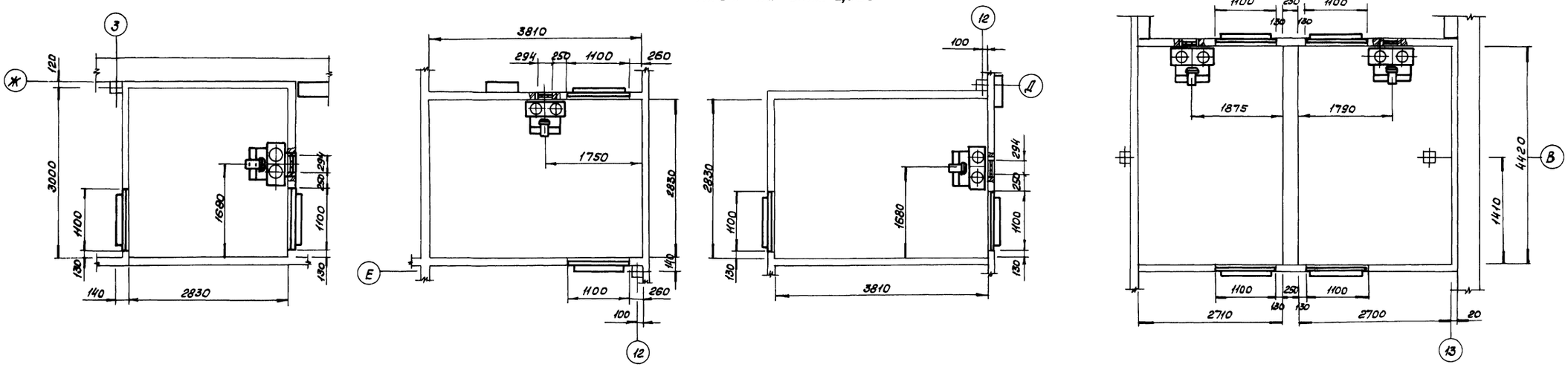

План на отм. 2.230

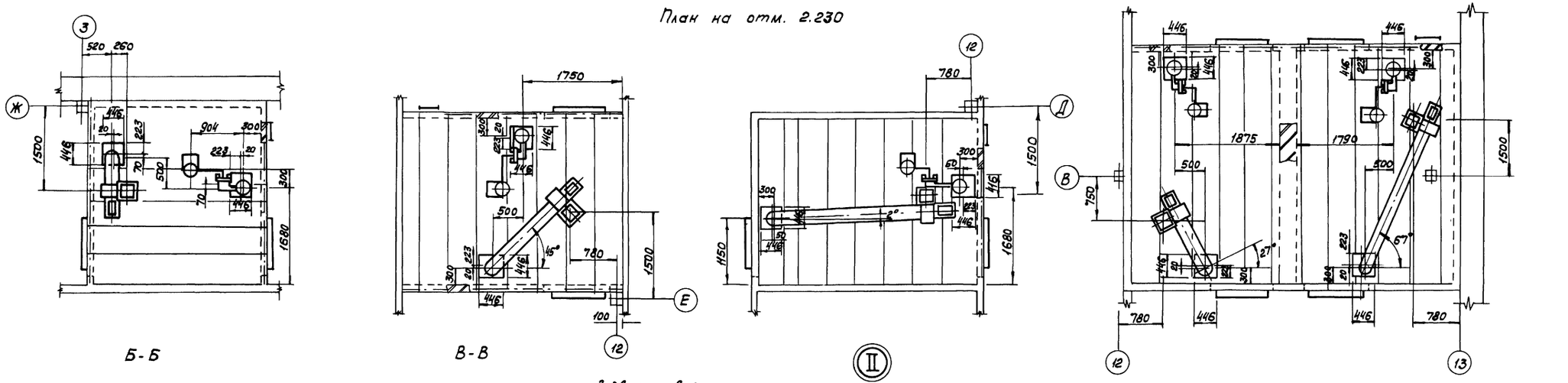

Б-Б

В-В

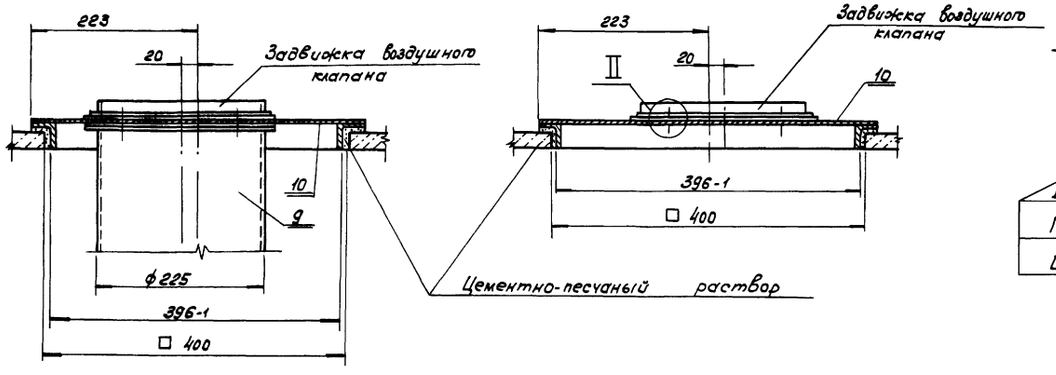

1. Смотреть совместно с листом 5
2. Крышки поз. 10 установить на цементно-песчаный раствор.
3. Монтаж оборудования ОДК-Ф-20 производить согласно инструкции по монтажу и эксплуатации

10240/1

Исполн.	Тимофеева		10.88	Т.П. 805-4-21.89 — ТХ		
Пров.	Тамбиева		04.89			
Рук. гр.	Тамбиева		04.89			
Гл. спец.	Андрианченко		04.89			
Нач. отд.	Жебкерова		04.89			
ГИП	Соколовский		04.89	Инкубаторий для промышленного стада птицефабрики на 10млн. бройлеров.	Стадия: РП	Лист: 6	Листов:
Н.контр.	Кантер		04.89			
				Оборудование дезинфекционных камер. Планы на отм. 0.000 и 2.230.	Госагропром СССР Гипронииптицепром г.Ростов-на-Дону	

Привязан

Инв. №

Инв. № подл. | Подпись и дата | Взам. инв. №

Копировал Браславская

Формат А2

Ведомость рабочих чертежей основного комплекта АР

Лист	Наименование	Примечание
1	Общие данные (начало)	
2	Общие данные (окончание)	
3	План на отм. 0.000. Фрагмент 1	
4	Разрезы 1-1, 2-2. Экспликация помещений	
5	Фрагменты 2,3	
6	Фрагмент 4. План на отм. 2.340	
7	План кровли. Узлы 1-4	
8	План полов на отм. 0.000. Узлы	
9	Фасады	
10	Схема расположения щитов уборной	
11	План отверстий	
12	Виды А, Б, В, Г к плану отверстий	

Ведомость спецификаций

Лист	Наименование	Примечание
2	Спецификация элементов заполнения проемов и перемычек	
5	Спецификация элементов к листам 3 и 5	
6	Спецификация элементов к планам на отм. 2,340	
7	Спецификация элементов к плану кровли	
8	Спецификация элементов к плану полов	
10	Спецификация элементов к схеме расположения щитов уборной	
12	Спецификация элементов к данному листу	

Ведомость ссылочных и прилагаемых документов

Обозначение	Наименование	Примечание
	Ссылочные документы	
ГОСТ 12506-81	Окна деревянные для производственных зданий	
ГОСТ 24698-81	Двери деревянные наружные для жилых и общественных зданий	
1.136-10	Двери деревянные внутренние для жилых и общественных зданий	
1.038.1-1, вып.1	Перемычки железобетонные для зданий с кирпичными стенами	
1.431.6-28, вып.1,2	Перегородки кирпичные зданий промышленных предприятий	
1.435.9-17, вып. 0,2,4	Ворота распашные	
1.450.3-3, вып.0.1	Стальные лестницы, площадки, стремянки и ограждения	
1.488.9-2, вып.1.2	Кабины душевых помещений вспомогательных зданий промышленных предприятий	
2.435-6, вып.5	Противопожарные двери и ворота промышленных зданий.	
2.460-14, вып.1	Типовые узлы покрытий промышленных зданий в местах пропуска вентиляционных шахт	
2.460-15, вып.1	Типовые узлы покрытий промышленных зданий в местах установки крышных вентиляторов	
2.460-18, вып.1	Узлы покрытий одноэтажных производственных зданий с рулонными кровлями и железобетонными плитами	
2.430-20, вып.1	Узлы стен из кирпича одноэтажных зданий промышленных предприятий	
1.400-15, вып.1	Унифицированные закладные изделия железобетонных конструкций для крепления технологических коммуникаций и устройств	
	Прилагаемые документы	
ТП 805-4-20.89 АРИ	Изделия архитектурных решений	альбом 4
ТП 805-4-21.89 ВМ	Ведомости потребности в материалах	альбом 7

Остальные серии включены в ведомость на листе КЖС-1

Общие указания

При расчете конструкций здания приняты следующие параметры температурно-влажностного режима внутри помещений: в инкубационном и выводном залах $t_в = 22°C$, $\varphi = 60\%$; в помещении для хранения яиц $t_в = 8°C$, $\varphi = 75\%$, в помещении для сортировки и обработки молодняка, в экспедиции $t_в = 24°C$, $\varphi = 60\%$; в помещении для аэрозольной обработки молодняка $t_в = 28°C$, $\varphi = 60\%$; в моечной $t_в = 18°C$, $\varphi = 75\%$ в остальных помещениях $t_в = 18°C$, $\varphi = 60\%$

Степень агрессивного воздействия среды на бетонные, железобетонные и металлические конструкции принята неагрессивная.

При привязке типового проекта следует произвести проверку сопротивления теплопередаче принятых конструкций экономически целесообразному сопротивлению $R_o^{эк}$

Степень огнестойкости здания-II, класс-II, степень долговечности-II

Характеристика стеновых панелей

Наружные стены здания приняты из керамзитобетонных панелей серии 1.832.1-9, $\gamma = 900 кг/м^3$, $R_o = 0,98 м^2 \cdot °C/ккал$, $\lambda = 0,31 ккал/м \cdot ч \cdot °C$

Участки наружных стен выполнять из кирпича КР75/1800/25, ГОСТ 530-80 на цементно-известковом растворе М10.

Перегородки-сборные железобетонные серии 1.030.9-2 и из кирпича керамического рядового полнотелого обыкновенного КР75/1800, ГОСТ 530-80 на цементно-известковом растворе М25 (Заполнение швов между конструкциями здания и кирпичными перегородками выполнять по 1.431.6-28.1-00.ТО, лист 3

Указания по устройству гидроизоляции и отмостки

Горизонтальную гидроизоляцию выполнять на отм. −0.030 м толщиной 30мм из слоя цементного раствора состава 1:2 с гидрофобными добавками.

Вокруг части цокольной панели, заглубленной в грунт, необходимо устроить „глиняный замок" в соответствии с узлом 4 на листе КЖ-11

Вокруг здания устраивается асфальтобетонная отмостка шириной 700мм по щебеночному основанию.

Типовой проект разработан в соответствии с действующими нормами и правилами и предусматривает мероприятия, обеспечивающие взрывную, взрывопожарную и пожарную безопасность при эксплуатации здания.

Главный инженер проекта Э.И.Соколовский

10240/1

привязан:

Инв.№				
Исполн.	Абетян			12.89
Пров.	Погосян			01.89
Рук.гр.	Кавердинцева			02.89
Гл.спец.	Мальцев			05.89
Нач.отд.	Жевнерович			05.89
Н.контр.	Панищенко			05.89
ГИП	Околовский			05.89

ТП 805-4-21.89 - АР

Инкубаторий для промышленного стада птицефабрики на 10млн. бройлеров

Стадия	Лист	Листов
РП	1	12

Общие данные (начало)

Госагропром СССР Гипрониптицепром г. Ростов-на-Дону

Копировала Кузнецова Формат А2

Согласовано: Гл.спец.ЭМ Сирина; Рук.гр.ВК Перова; Гл.спец.ТМ Корзун; Гл.спец.ОВ Шарапова; Гл.спец.08 Бородав

Инв.№подл. | Подпись и дата | Взам.инв.№

Альбом 1

Наружная отделка здания

Фактурный слой стеновых панелей принят по серии 1.832.1-9. Заделку стыков стеновых панелей и горизонтальных швов выполнять по серии 2.830-3.

Наружные поверхности кирпичных участков стен оштукатурить и расшить под панель. Откосы проемов выполнять высококачественной штукатуркой цементно-известковым раствором.

Окраску оконных, дверных и воротных заполнений производить эмалями ПФ-223, ГОСТ 14923-78* и ПФ-115, ГОСТ 6465-76*

Настоящий проект разработан для строительства в летнее время. Строительство в период с отрицательными температурами, разрешается только при наличии соответствующего проекта производства работ.

Ведомость перемычек

Марка, поз.	Схема сечения
ПБ1	
ПБ2	
ПБ3 ПБ4 ПБ5	

Спецификация элементов заполнения проемов и перемычек

Марка, поз.	Обозначение	Наименование	Кол.	Масса ед. кг	Примечание
1	1.435.9-17. вып. 0	Ворота ВР36х36-С	2		
		Дверные блоки			
2	ГОСТ 24698-81	ДН 24-15АПЩ	2		
3	ГОСТ 24698-81	ДН 24-15АПУЩ	6		
4	1.136-10	ДГ 24-12 СУ	3		
5	1.136-10	ДГ 24-12 СУЛ	6		
6	1.136-10	ДГ 24-12 С	5		
7	1.136-10	ДГ 24-12 СЛ	2		
8	1.136-10	ДГ 24-10 С	4		
9	1.136-10	ДГ 21-9 С	4		
10	1.136-10	ДГ 21-9 СЛ	1		
11	1.136-10	ДГ 21-7 С	3		
12	1.136-10	ДГ 21-7 СПВ	4		
13	1.136-10	ДГ 21-7 СПЛ	2		
14	2.435-6, вып. 5	ПД1	4		
15	2.435-6, вып. 5	ПД2	12		
16	1.136-10	ДГ 21-12 С	2		
17	1.136-10	ДГ 21-12 СЛ	2		
18	1.136-10	ДГ 21-12 СУ	3		
19	1.136-10	ДГ 24-15 С	2		
20	ГОСТ 24698-81	ДН 24-19 АПУЩ	1		
		Оконные блоки			
ОК1	ГОСТ 12506-81	СВД 12-18	25		
ОК2	ГОСТ 12506-81	СГО 6-9	1		
		Перемычки			
1	1.038.1-1, вып. 1	2ПБ17-2	2	71,0	
2	1.038.1-1, вып. 1	3ПБ13-37	12	85,0	
3	1.038.1-1, вып. 1	2ПБ13-1	9	25,0	
4	1.038.1-1, вып. 1	1ПБ10-1	9	20,0	
5	1.038.1-1, вып. 1	1ПБ16-1	6	30,0	

Ведомость отделки помещений

Наименование или номер помещения	Потолок		Стены или перегородки		Низ стены или перегородок (панель)			Примечание
	Площадь	Вид отделки	Площадь	Вид отделки	Площадь	Вид отделки	Высота, мм	
12,30-32,36	617,9	Известковая	813,2	Известковая		—		
1-10	64,0	затирка	1708,0	Керамическая		—		
	2590,4	Эмаль ПФ-223		плитка ГОСТ 6141-82*				
		ГОСТ 14923-78*				—		
20, 22, 23, 25	67,2	Известковая	79,2	Штукатурка	33,0	Эмаль ПФ-223		
			46,2	Водоэмульсионная		ГОСТ 14923-78*	1500	
11,13, 21, 24	75,8	Известковая	62,9	Штукатурка	78,6	Керамическая		
			80,4	Известковая		плитка ГОСТ 6141-82*	2000	
14-17, 33-35	610,3	"	314,8	Штукатурка	689,2	Эмаль ПФ-223	1500	
26-29			958,9	Известковая		ГОСТ 14923-78*	(1800)	(Для поз. 17)
18, 19	53,3	"	95,8	Затирка		—		
			21,0	Штукатурка				
			119,8	Водоэмульсионная				
9	15,0	Штукатурка	95,5	Штукатурка		—		
		по сетке		по сетке				
10,30,36		—	255,0	То же		—		

Ведомость проемов ворот и дверей

Марка, поз.	Размер проема, мм
1	3600 х 3600
2,3	1510 х 2370
4-7	1210 х 2370
8	1010 х 2370
9,10	910 х 2070
11-13	710 х 2070
14	1020 х 2370
15	1520 х 2370
16-18	1210 х 2070
19	1510 х 2370
20	1910 х 2370

10240/1

ТП 805-4-21.89-АР

Исполн.	Аветян		12.88
Пров.	Погасян		01.89
Рук. гр.	Колегунцева		01.89
Гл. спец.	Матвеев		05.89
Нач. отд.	Жевнеров		05.89
Н. контр.	Пономаренко		05.89
ГИП	Скобловский		05.89

Инкубатории для промышленной стадии птицефабрики на 16 млн. бройлеров

Стадия	Лист	Листов
РП	2	

Общие данные (окончание)

Госагропром СССР Гипрониптицепром г. Ростов-на-Дону

Привязан

Инв. №

Подпись и дата | Взам. инв. №

Копировал Смирнова

Формат А2

Альбом 1

План на отм. 0,000

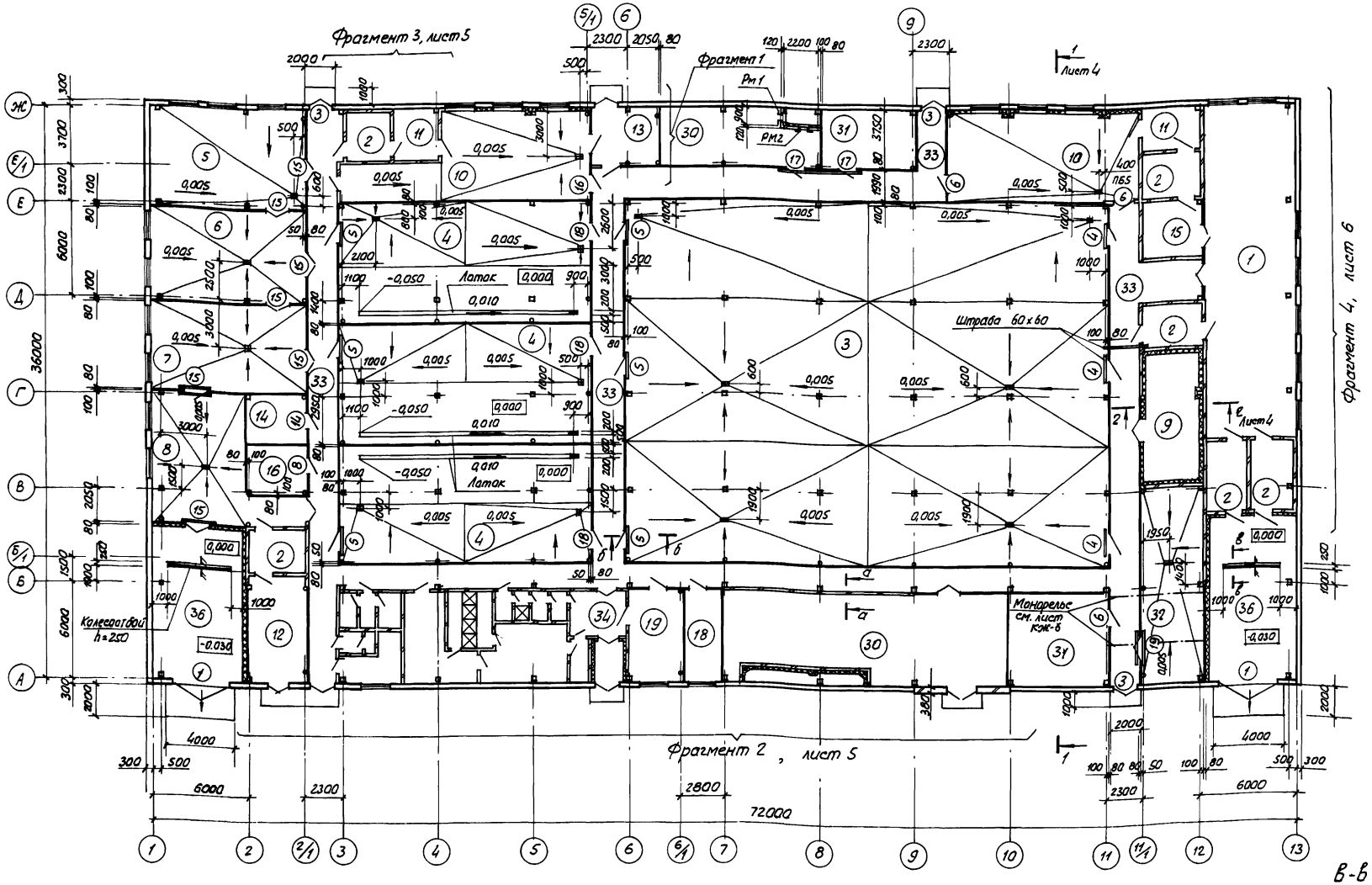

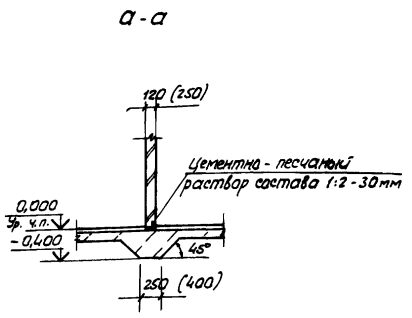

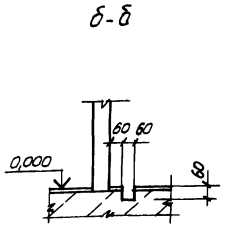

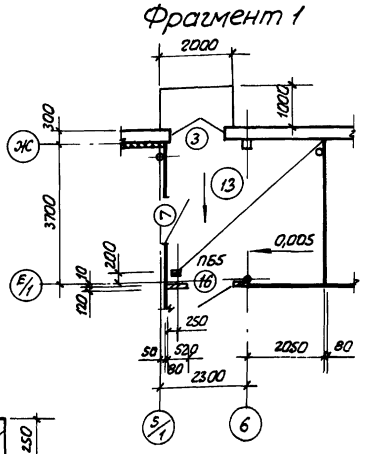

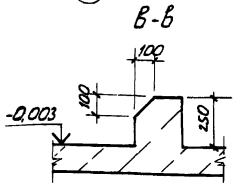

1. Штрабы в полу завести за пределы дверных проемов и перегородок на 200 мм.
2. Герметические двери и окна в дезкамерах - см. часть ТХ
3. Все противопожарные двери и двери в помещениях поз. 3, 4, 10 должны быть снабжены устройствами для самозакрывания. Уплотнение притворов дверей производить пенополиуретановыми прокладками, ГОСТ 10174-72, на коробке.
4. Утепление стен и перегородок выполнить плитами из минеральной ваты $\gamma = 175$ кг/м³, ГОСТ 9573-82, $\delta = 40$ мм (в помещении поз. 9 - $\delta = 110$ мм) Утеплитель в помещении поз. 9 завести на потолок по всему периметру стен на 500 мм.
5. Спецификацию элементов к данному листу см. на л. 5.
6. Двери в помещении для хранения яиц (поз. 9) утеплить со стороны помещения плитами из минеральной ваты $\gamma = 175$ кг/м³, $\delta = 40$ мм и обить оцинкованной кровельной сталью толщиной не менее 0,6 мм.

10240/1

Исполн.	Аветян		06.88	ТП 805-4-21.89 -АР
Пров.	Погосян		01.89	
Рук. гр.	Колединцева		02.89	
Гл. спец.	Матвеев		05.89	
Нач. отд.	Жевнеров		05.89	
Н. контр.	Панащенко		05.89	Инкубаторий для промышленного стада птицефабрики на 10 млн. бройлеров
ГИП	Соколовский		05.89	

Стадия	Лист	Листов
РП	3	

План на отм. 0,000
Фрагмент 1

Госагропром СССР
Гипрониптицепром
г. Ростов-на-Дону

Привязан

Инв. №

Копировал Смирнова

Формат А2

Инв. № подл. | Подпись и дата | Взам. инв. №

Альбом 1

Разрез 1-1

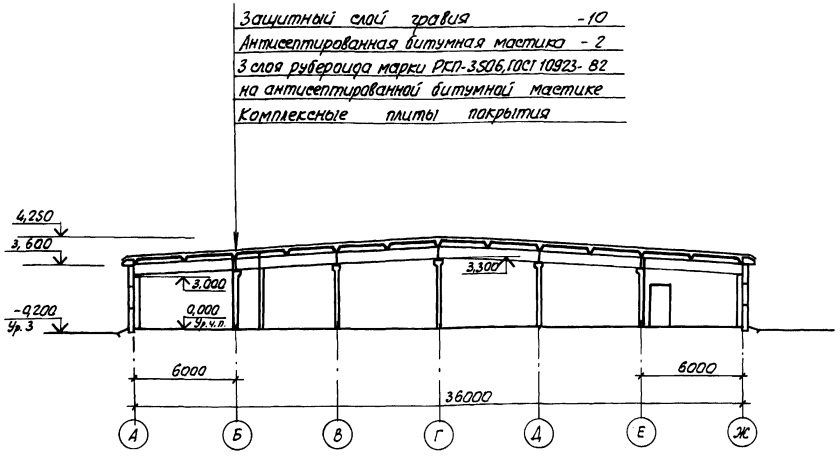

Разрез 2-2

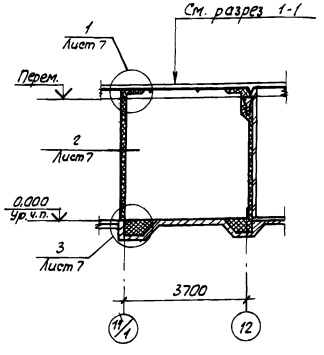

Экспликация помещений

Номер по плану	Наименование	Площадь, м²	Категория производства по взрывной, взрыво-пожарной и пожарной опасности
1	Помещение для приема, сортировки		
	и обработки яиц	121,3	В
2	Дезкамера (6)	64,0	В
3	Инкубационный зал	683,0	Д
4	Выводной зал	355,6	Д
5	Помещение для молодняка		
	и чистай внутренней тары	59,3	В
6	Помещение для сортировки и		
	обработки молодняка	57,6	В
7	Помещение для аэрозольной		
	обработки молодняка	55,0	В
8	Экспедиция	54,6	В
9	Помещение для хранения яиц	29,5	В
10	Моечная (2)	139,1	Д
11	Помещение сушки тары (2)	19,5	Д
12	Кладовая внешней тары	26,4	В
13	Помещение для отходов	15,8	Д
14	Помещение для хранения		
	и приготавления дезрастворов	11,7	В
15	Инвентарная	13,7	Д
16	Комната слесаря-электрика	11,7	Д
17	Лаборатория	9,4	—
18	Служебная	14,5	—
19	Комната приема пищи	18,8	—
20	Женская гардеробная		
	уличной и домашней одежды	18,0	—
21	Женская душевая	10,4	—
22	Женская гардеробная		
	специальной одежды	20,2	—
23	Мужская гардеробная		
	уличной и домашней одежды	1,9	—
24	Мужская душевая	1,7	—
25	Мужская гардеробная		
	специальной одежды	1,9	—
26	Шлюз (2)	4,8	—
27	Мужская уборная	2,7	—
28	Женская уборная	6,5	—
29	Комната личной гигиены		—
	женщин	3,0	
30	Венткамера (2)	139,2	Д
31	Щитовая (2)	58,2	Д
32	Компрессорная	46,4	Д
33	Коридор	308,1	—
34	Вестибюль	12,3	—
35	Тамбур	4,0	—
36	Тамбур для автомобиля (2)	116,0	В
	Площадки для оборудования		—
	на отм. 2,340 (5)	68,0	—

10240/1

Испол.	Аветян		12.88
Пров.	Погосян		01.89
Рук. гр.	Комаринцева		02.89
Гл. спец.	Матвеев		05.89
Нач. отд.	Жевнеров		05.89
Н. контр.	Панайденко		05.89
ГИП	Соколовский		05.89

ТП 805-4-21.89-АР

Инкубатарий для промышленной птицефабрики на 10 млн. бройлеров

Стадия	Лист	Листов
РП	4	

Разрезы 1-1, 2-2
Экспликация помещений.

Госагропром СССР
Типпроптицепром
г. Ростов-на-Дону

Копировал Смирнова

Формат А2

Привязан

Инв. №

Инв. № подл. | Подпись и дата | Взам. инв. №

Альбом 1

Фрагмент 2

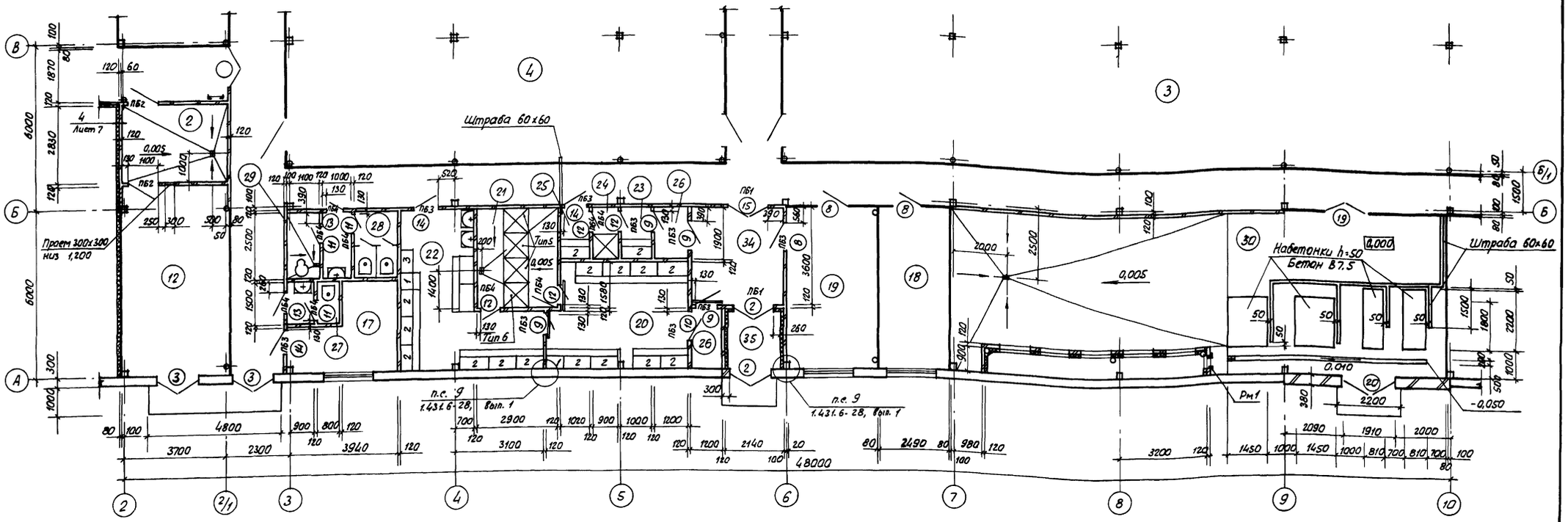

Фрагмент 3

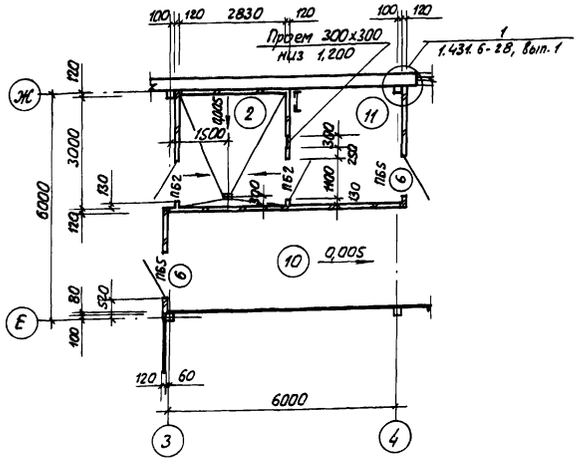

Спецификация элементов к листам 3 и 5

Марка, поз.	Обозначение	Наименование	Кол.	Масса ед. кг	Примечание
		Изделия соединительные			
МС 54	1.431.6-28, вып. 2	МС 54	110	0,34	
МС64-1	1.431.6-28, вып. 2	МС 64-1	110	0,23	
МС65-1	1.431.6-28, вып. 2	МС 65-1	45	0,22	
МС74-1	1.431.6-28, вып. 2.	МС 74-1	45	0,07	
		Кабины душевых			
Тип 5	1.488.9-2	Тип 5	4	–	
Тип 6	1.488.9-2	Тип 6	1	–	
		Рамы			
Р1	ТП 805-4-20.89-КЖИ-РМ1, РМ2	Рама РМ1	2	13,0	
Р2	ТП 805-4-20.89-КЖИ-РМ1, РМ2	Рама РМ2	1	16,2	

1. Общие указания см. лист 3.
2. Схему расположения щитов уборной см. лист 10.

Привязан:

Инв. №

Инв. № подл. | Подпись и дата | Взам. инв. №

10240/1

Исполн.	Аветян		12.88
Пров.	Погосян		01.89
Рук. гр.	Колединцева		01.89
Гл. спец.	Матвеев		05.89
Нач. отд.	Жевнеров		05.89
Н. контр.	Панащенко		05.89
ГИП	Соколовский		05.89

ТП 805-4-21.89-АР

Инкубаторий для промышленного этапа птицефабрики на 10 млн. бройлеров

Стадия	Лист	Листов
РП	5	

Фрагменты 2, 3

Госагропром СССР Гипронитицепром г. Ростов-на-Дону

Копировал Смирнова

Формат А2

Альбом 1

Фрагмент 4

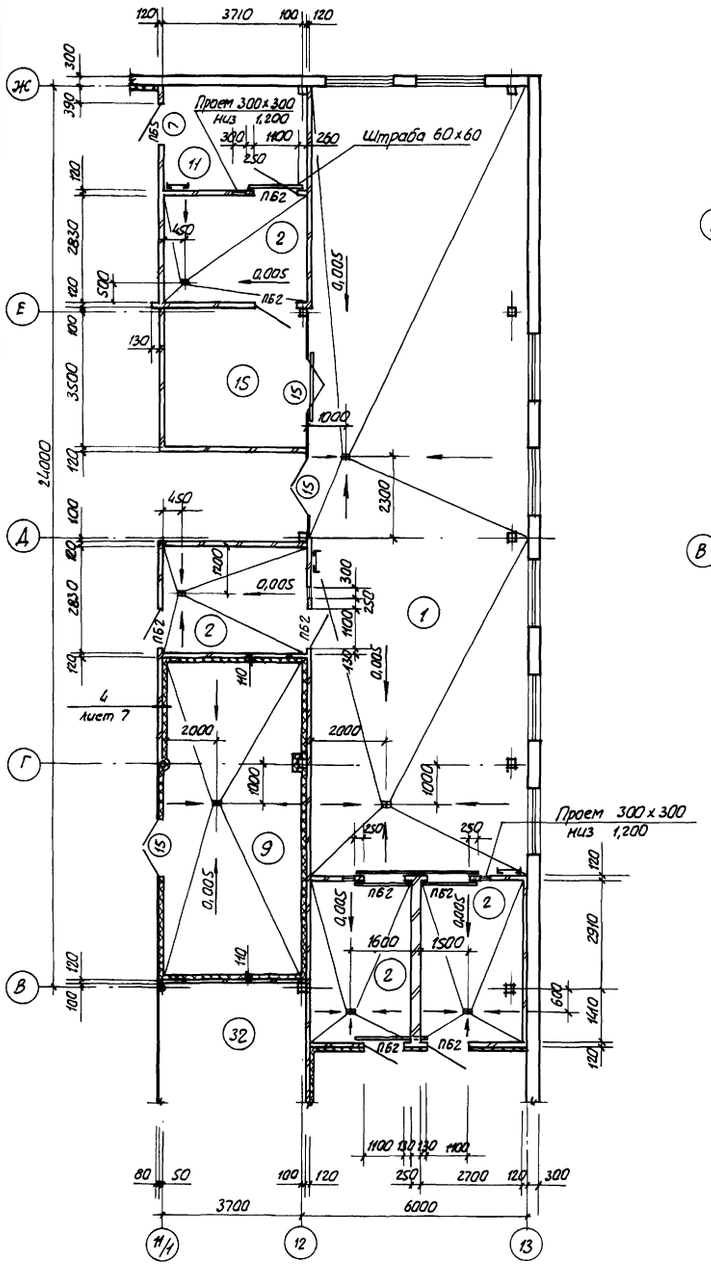

Планы на отм. 2,340

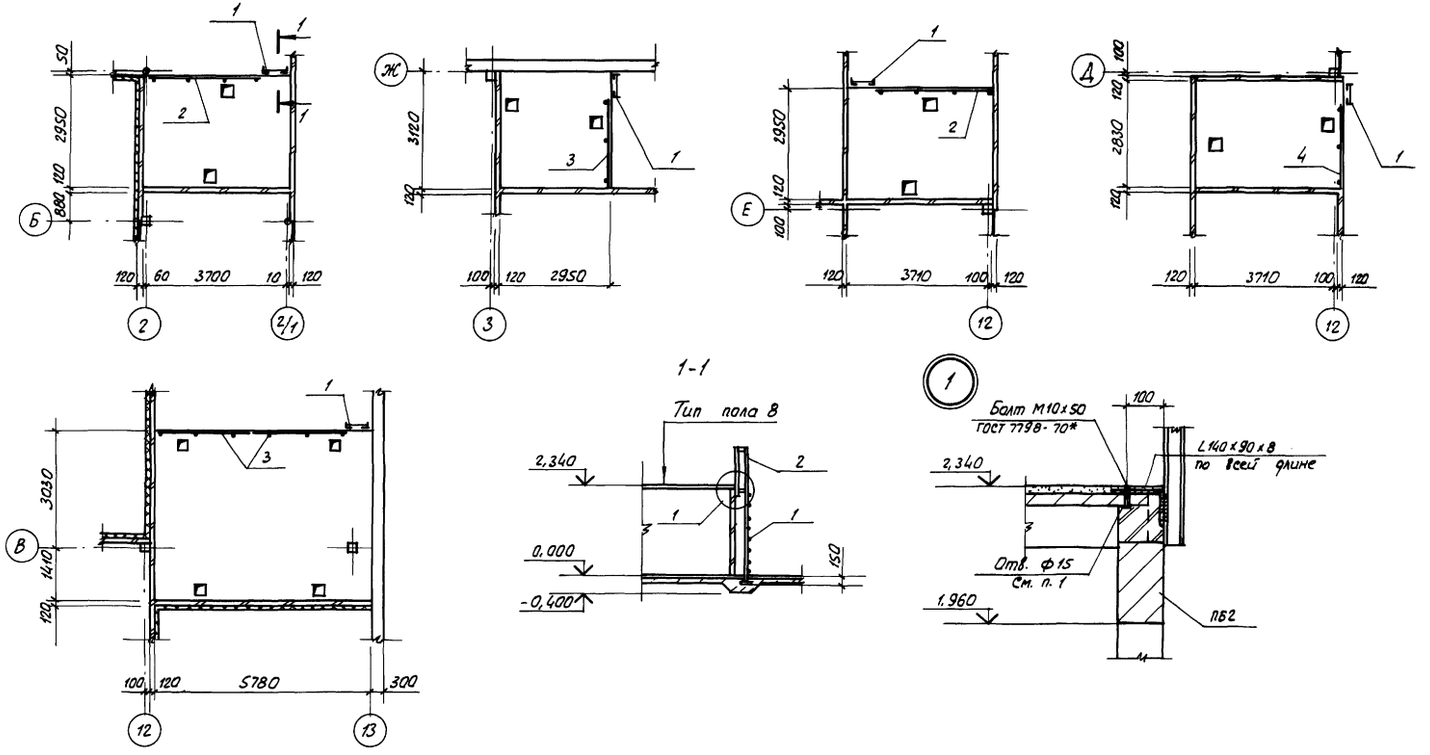

Спецификация элементов к планам на отм. 2,340

Марка, поз.	Обозначение	Наименование	Кол.	Масса ед. кг	Примечание
1	1.450.3-3, вып.0	Стремянка СХ-34	5	56,4	
		Ограждения площадок			
2	1.450.3-3, вып.0	ОГПМХЭб 10.30	2	29,0	
3	1.450.3-3, вып.0	ОГПМХЭб 10.24	3	22,8	
4	1.450.3-3, вып.0	ОГПМХЭб 10.21	1	20,8	
—		Уголок Б-140х90х8 ГОСТ 8510-86 ВСт3кп2-1, ГОСТ 535-79*	16,0	14,1	м

1. Отверстия в плитах сверлить по месту, шаг 1,0 м.
2. Сварку металлических элементов производить электродами Э42, ГОСТ 9467-75.

10240/4

Исполн.	Аветян		12.88	ТП 805-4-21.89-АР
Пров.	Погосян		01.89	
Рук.гр.	Колесниченко		02.89	
Гл.спец.	Матвеев		05.89	
Нач.отд.	Жевнеров		05.89	
Н.контр.	Панщенко		05.89	Инкубаторий для промышленного стада птицефабрики на 10 млн. бройлеров
ГИП	Соколовский		05.89	Фрагмент 4. Планы на отм. 2,340

Стадия	Лист	Листов
РП	6	

Госагропром СССР Гипронииптицепром г. Ростов-на-Дону

Привязан:

Инв. №

Инв. № подл. | Подпись и дата | Взам. инв. №

Копировал Смирнова

Формат А2

План кровли

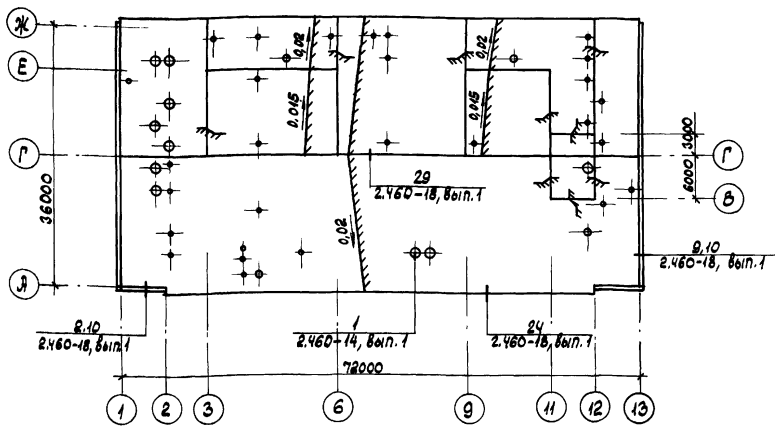

1

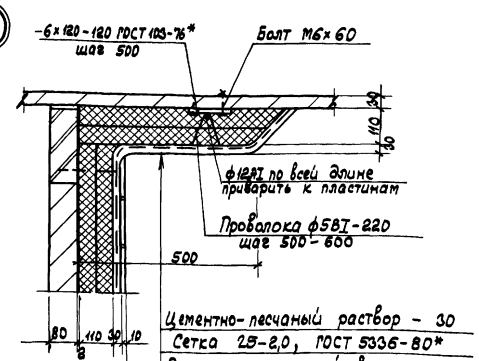

Цементно-песчаный раствор – 30
Сетка 25-2,0, ГОСТ 5336-80*
Плиты из минеральной ваты
ρ=175 кг/м³, ГОСТ 9573-82 – 110
Обмазка горячим битумом за два раза
железобетонных плит (Ст. п.2)

2

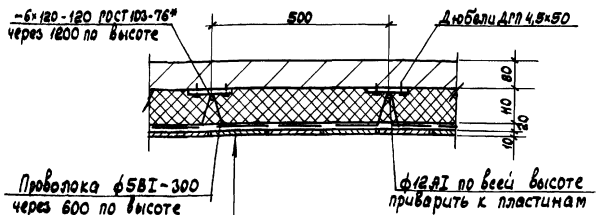

Керамическая плитка ГОСТ 6141-82* – 10
Цементно-песчаный раствор – 30
Сетка 25-2,0, ГОСТ 5336-80*
Плиты из минеральной ваты ρ=175 кг/м³
ГОСТ 9573-82 – 110
Обмазать горячим битумом за два раза
Железобетонная перегородка – 80

3

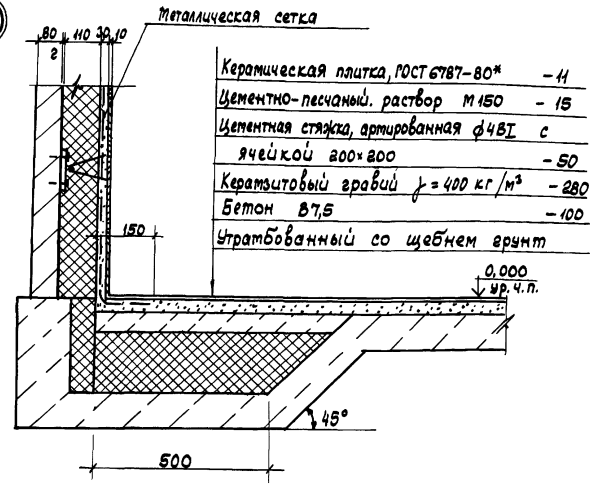

Керамическая плитка, ГОСТ 6787-80* – 11
Цементно-песчаный. раствор М150 – 15
Цементная стяжка, армированная ф4ВI с ячейкой 200×200 – 50
Керамзитовый гравий ρ=400 кг/м³ – 280
Бетон В7,5 – 100
Утрамбованный со щебнем грунт

4

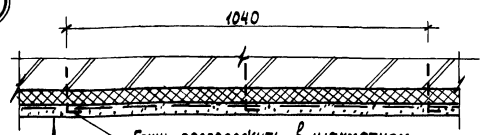

Цементно-песчаный раствор – 30
Сетка 25-2,0, ГОСТ 5336-80*
Плиты из минеральной ваты ρ=175 кг/м³
ГОСТ 9573-82 – 40
Кирпичная перегородка

1. Состав кровли в узле 1 условно не показан
2. Второй слой битума использовать для наклейки утеплителя на поверхность конструкции.
3. Уклоны кровли создавать цементно-песчаной стяжкой

Спецификация элементов к плану кровли

Марка, поз.	Обозначение	Наименование	Кол.	Масса ед. кг	Примечание
		Стяжное кольцо			
КС6	2.460-14, вып.1	КС6	7	0,5	
КС7	2.460-14, вып.1	КС7	4	0,61	
КС8	2.460-14, вып.1	КС8	17	0,76	
КС9	2.460-14, вып.1	КС9	1	0,94	
КС12	2.460-14, вып.1	КС12	1	1,52	
КС13	2.460-14, вып.1	КС13	9	1,7	
		Стальной колпак			
КЛ1	2.460-14, вып.1	КЛ1	7	5,67	
КЛ2	2.460-14, вып.1	КЛ2	4	5,54	
КЛ3	2.460-14, вып.1	КЛ3	17	5,29	
КЛ4	2.460-14, вып.1	КЛ4	1	10,9	
КЛ7	2.460-14, вып.1	КЛ7	1	11,34	
КЛ8	2.460-14, вып.1	КЛ8	9	10,65	
		Прижимная полоса			
ПП1	2.460-14, вып.1	ПП1	28	1,08	
ПП2	2.460-14, вып.1	ПП2	4	1,69	
ПП3	2.460-14, вып.1	ПП3	10	1,88	
		Кольцо-фланец			
КФ1	2.460-14, вып.1	КФ1	7	1,36	
КФ2	2.460-14, вып.1	КФ2	4	1,1	
КФ3	2.460-14, вып.1	КФ3	1	4,38	
КФ6	2.460-14, вып.1	КФ6	1	8,16	
КФ7	2.460-14, вып.1	КФ7	9	6,18	
		Фасонный элемент			
Ф91	2.460-14, вып.1	Ф91	28	6,0	
Ф92	2.460-14, вып.1	Ф92	4	9,1	
Ф97	2.460-14, вып.1	Ф97	10	9,2	
		Стальной козырек			
КР1	2.460-15, вып.1	КР1	3	5,36	

10240/4

Исполн.	Аветян		12.88
Пров.	Погосян		01.89
Рук. гр.	Комендунцева		02.89
Гл. спец.	Матвеев		05.89
Нач. отд.	Жевнеров		05.89
Н. контр.	Данащенко		05.89
ГИП	Сокольский		05.89

ТП 805-4-21.89 – АР

Инкубаторий для промышленного стада птицефабрики на 10 млн. бройлеров

Стадия: РП | Лист: 7 | Листов:

План кровли. Узлы 1-4

Госагропром СССР Гипронииптицепром г. Ростов-на-Дону

Привязан:

Инв. №

Инв. № подл. | Подпись и дата | Взам. инв. №

Копировал Орлик

Формат А2

План полов на отм. 0,000

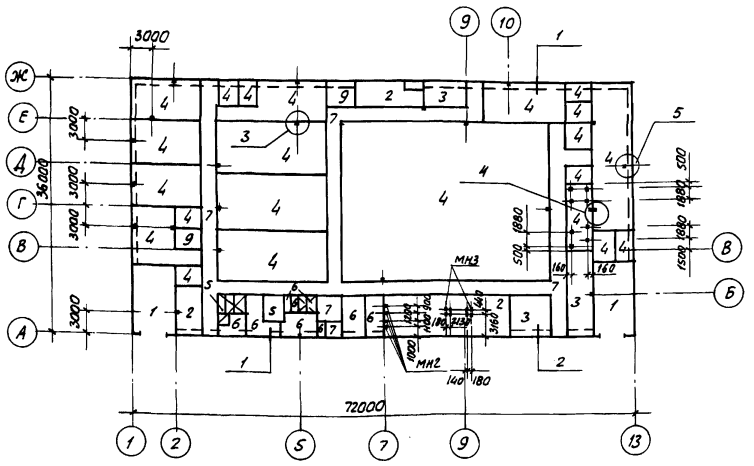

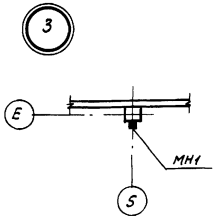

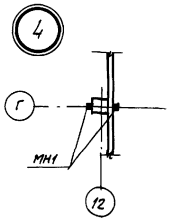

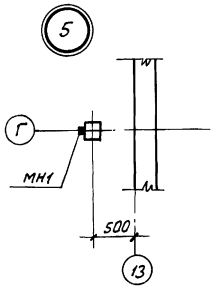

Экспликация полов

Наименование или номер помещения по проекту	Тип пола по проекту	Схема пола или номер узла по серии	Элементы пола и их толщина, мм	Площадь пола, м²
36	1		Бетон В 22,5 - 120 (80) Утрамбованный со щебнем грунт	116,0
13, 16	9			27,5
12, 30	2		Цементно-песчаный раствор М200 - 20 Бетон В 7,5 - 100 Утрамбованный со щебнем грунт	165,6
31, 32	3			104,6
1-3, 5-11, 14, 15	4		Керамическая плитка ГОСТ 6787-80* - 11 Цементно-песчаный раствор М150 - 15 Бетон В 7,5 - 100 (80) Утрамбованный со щебнем грунт	1663,9
21, 24, 27-29	5			24,3
17-20, 22, 23, 25, 26	6		Линолеум, ГОСТ 7251-77 - 2-5 Прослойка из холодной мастики - 1 Цементно-песчаный раствор М150 - 20 Бетон В 7,5 - 80 Утрамбованный со щебнем грунт	89,5
33-35	7		Мозаичная плитка, ГОСТ 6787-80* - 10-15 Цементно-песчаный раствор М150 - 15 Бетон В 7,5 - 100 Утрамбованный со щебнем грунт	324,4
На отм. 2,340	8		Цементно-песчаный раствор М200 - 20 Плита перекрытия	68,0

1

Тип пола 4.6
Цементно-песчаный раствор М150 - 40 мм
Керамзитовый гравий $\gamma = 400$ кг/м³ - 160 мм
Бетон В 7,5 - 100 мм
Утрамбованный со щебнем грунт

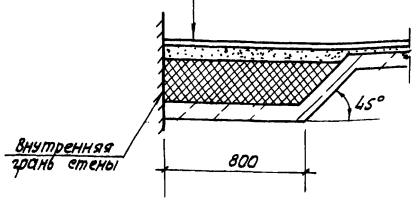

2

Тип пола 2
См. узел 1

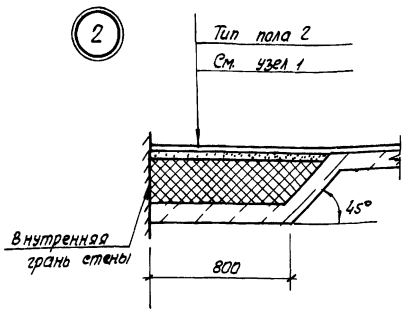

Спецификация элементов к плану полов

Марка, поз.	Обозначение	Наименование	Кол.	Масса ед. кг	Примечание
		Изделия закладные			
МН1	1.400-15, вып. 1	МН 105-6	32	1,0	
МН2	1.400-15, вып. 1	МН 402-2	4	1,5	
МН3	1.400-15, вып. 1	МН 101-6	8	1,2	

1. Поверхность покрытия полов типа 3 пропитать флюатами или уплотняющими составами.
2. Значение в скобках дано соответственно для полов типа 5,9.
3. Незамаркированные закладные детали в полу марки МН1.
4. Устройство трапов, штраб, лотков и уклоны полов выполнять по листам 3, 5, 6.
5. Верх закладных изделий МН1 в полах необходимо выполнить на отм. 0,000.

10240/4

Исполн.	Аветян		11.88	ТП 805-4-21.89-АР	
Пров.	Погосян		01.89		
Рук. гр.	Колесниче		01.89		
Гл. спец.	Матвеев		01.89		
Нач. отд.	Жевнеров		01.89		
Н. контр.	Ланайченко		01.89		
ГИП	Сакаловский		01.89	Инкубатарий для промышленного стада птицефабрики на 10 млн. бройлеров	Стадия: РП; Лист: 8; Листов:
				План полов на отм. 0,000. Узлы	Госагропром СССР Гипроинтиценпром г. Ростов-на-Дону

Привязан

Инв. №

Копировал Смирнова

Формат А2

Инв. № подл. | Подпись и дата | Взам. инв. №

Фасад 1-13

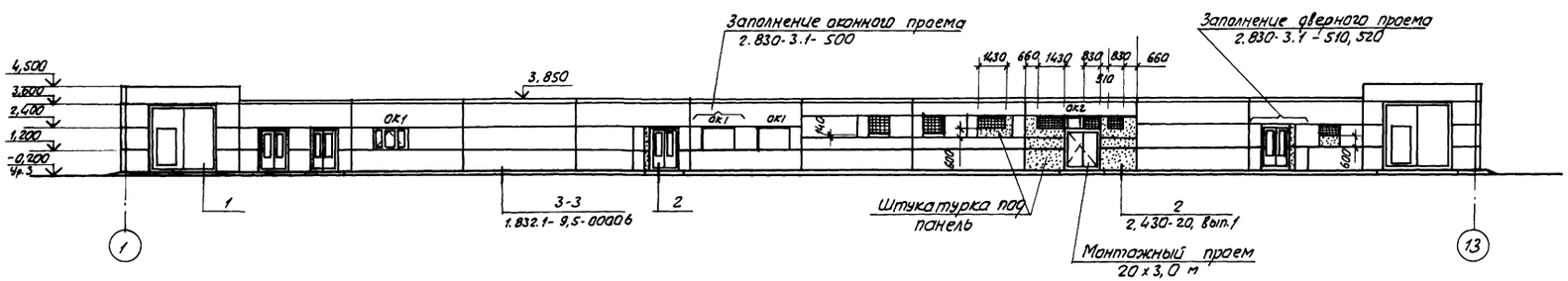

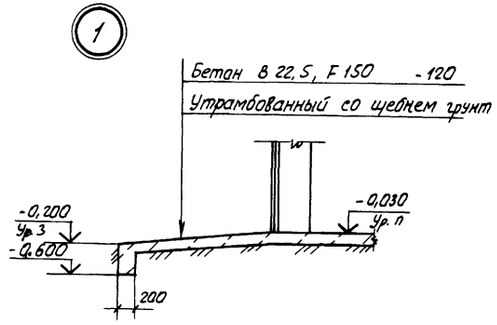

Фасад 13-1

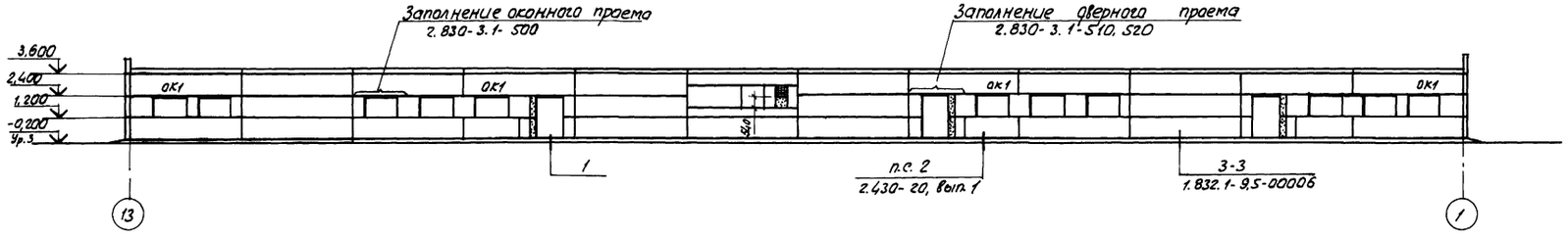

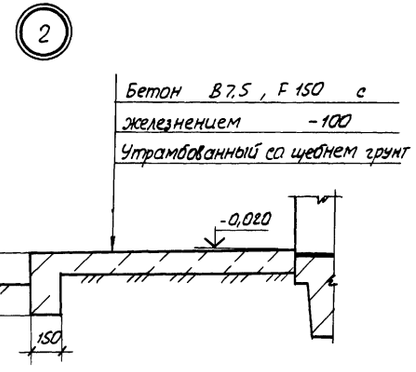

Фасад Ж-А

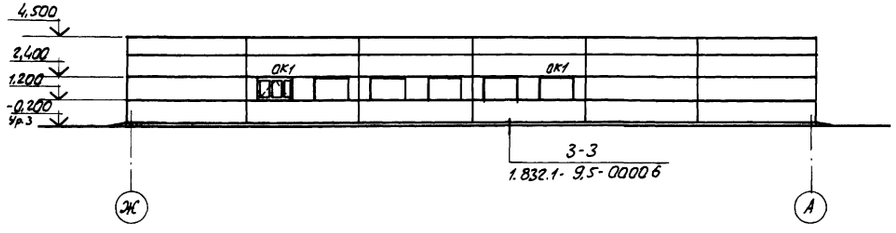

Фасад А-Ж

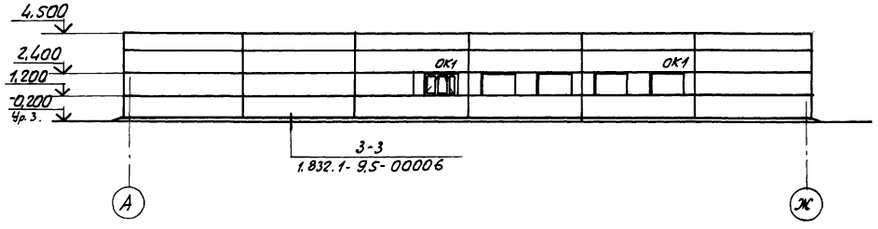

10240/1

Исполн.	Аветян		12.88
Пров.	Погосян		01.89
Рук. гр.	Колединцева		01.89
Гл. спец.	Матвеев		05.89
Нач. отд.	Жевнеров		05.89
Н. контр.	Панасенко		05.89
ГИП	Соколовский		05.89

ТП 805-4.21.89 -АР

Привязан

Инв. №

Инкубаторий для промышленного стада птицефабрики на 10 млн. бройлеров

Стадия	Лист	Листов
РП	9	

Фасады

Госагропром СССР Гипроагропищепром г. Ростов-на-Дону

Копировал Смирнова

Формат А2

Инв. № подл. | Подпись и дата | Взам. инв. №

Альбом 1

Схема расположения щитов уборной

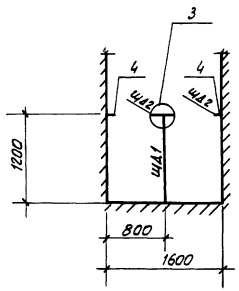

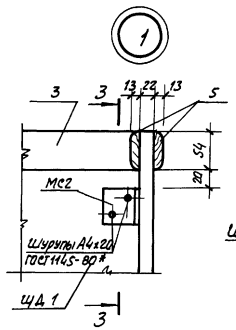

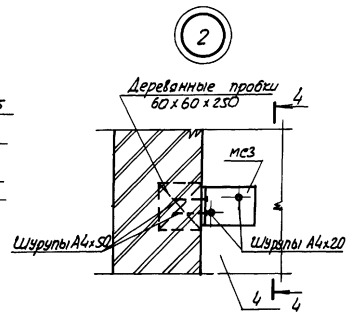

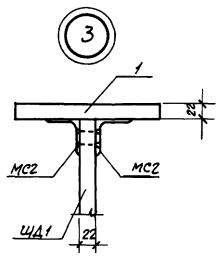

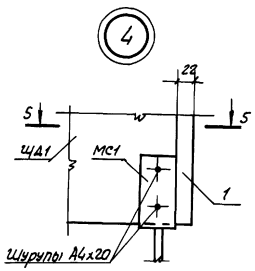

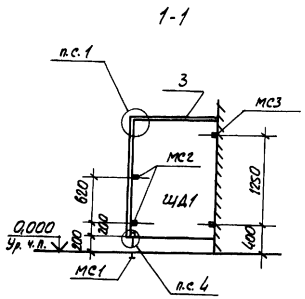

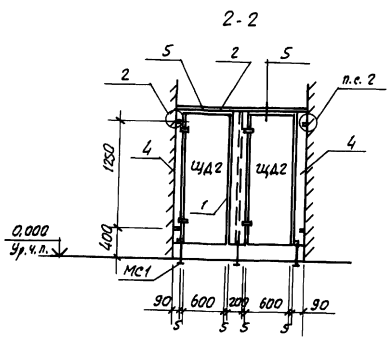

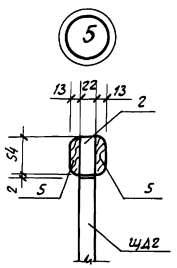

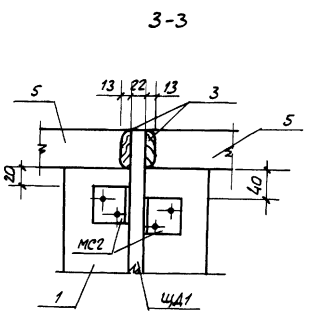

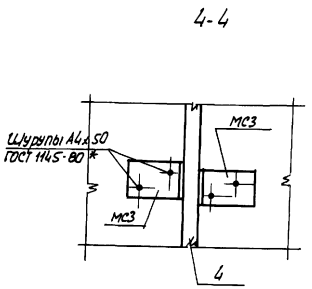

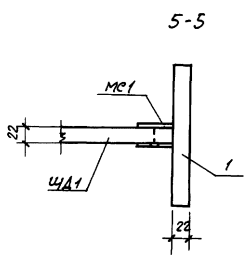

Спецификация элементов к схеме расположения щитов уборной

Марка, поз.	Обозначение	Наименование	Кол.	Масса ед. кг	Примечание
		Щиты			
ЩД1	ТП 805-4-20.89-АРИ-ЩД1, ЩД2	ЩД1	1	21,5	
ЩД2	ТП 805-4-20.89-АРИ-ЩД1, ЩД2	ЩД2	2	11,0	
		Пиломатериалы ГОСТ 8486-86 Е сосна Ф≤20 %			
1		22×200×1100-3	1	0,007	м³
2		22×54×600-3	2	0,001	м³
3		13×54×1200-3	2	0,001	м³
4		22×90×1600-3	2	0,003	м³
5		13×54×1600-3	2	0,001	м³
		Изделия соединительные			
МС1	ТП 805-4-20.89-КЖИ-МС2	МС2	3	1,3	
МС2	ТП 805-4-20.89-КЖИ-МС3	МС3	6	0,2	
МС3	ТП 805-4-20.89-КЖИ-МС4	МС4	12	0,2	

10240/1

Исполн.	Аветян		12.88
Пров.	Погосян		01.89
Рук. гр.	Колединцева		02.89
Гл. спец.	Матвеев		05.89
Нач. отд.	Жевнеров		05.89
Н. контр.	Панкиенко		05.89
ГИП	Сакодовский		05.89

ТП 805-4-21.89-АР

Инкубаторий для промышленного стада птицефабрики на 10 млн. бройлеров

Стадия	Лист	Листов
РП	10	

Схема расположения щитов уборной

Госагропром СССР Гипрониптицепром г. Ростов-на-Дону

Привязан:

Инв. №

Инв. № подл. | Подпись и дата | Взам. инв. №

Копировал Смирнова

Формат А2

Альбом 1

План отверстий

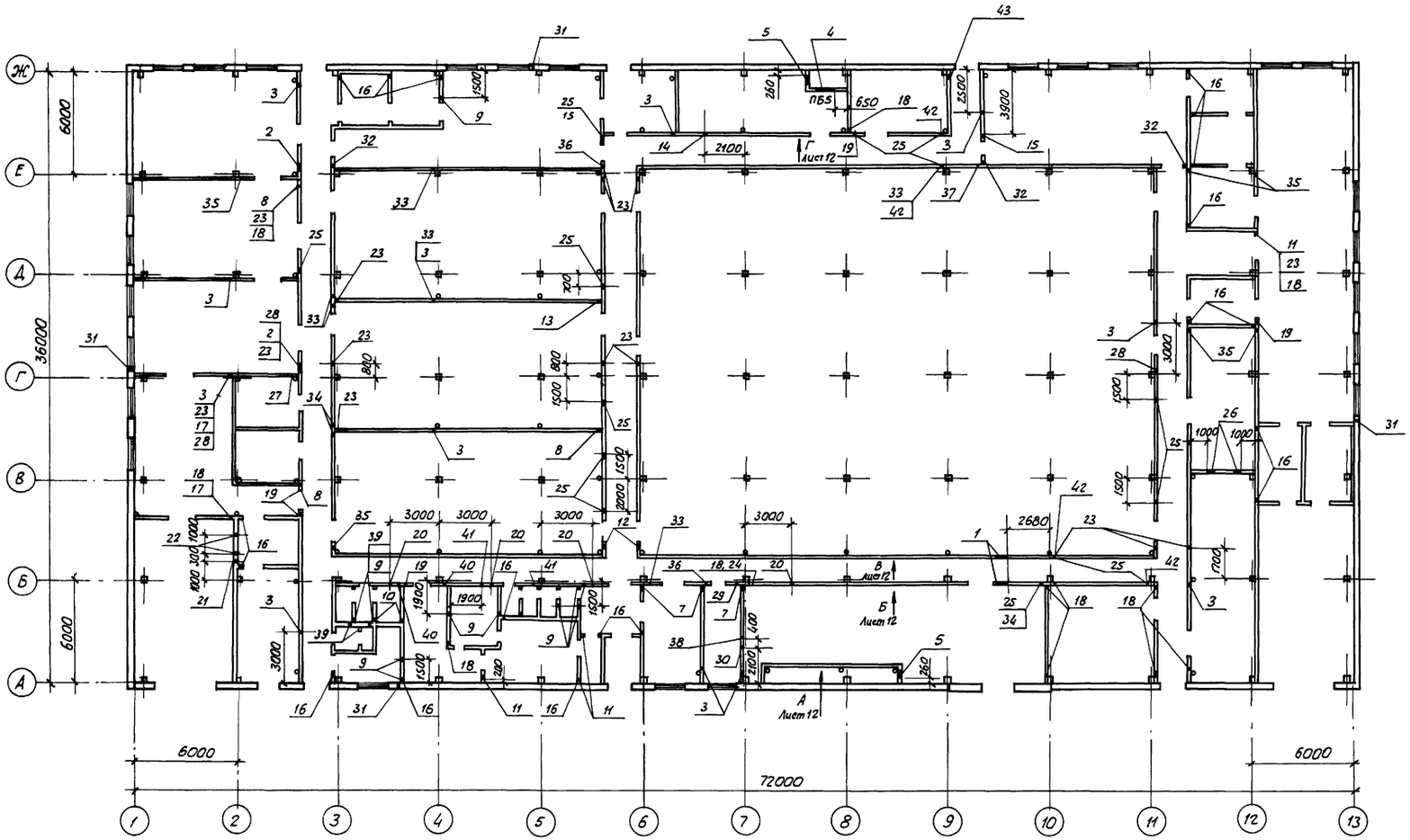

Номер отв	Размер, мм	Отм. низа или ось отв., м	Примечания
13	450×450	3,000	
14	400×400	3,000	
15	450×450	2,500	
16	140×85	0,000	
17	Ф100	2,900	
18	140×85	2,600	
19	140×85	2,400	
20	140×85	2,350	
21	140×85	1,000	
22	140×85	1,500	
23	Ф100	2,450	
24	450×85	2,400	
25	Ф100	2,600	
26	400×85	1,500	
27	Ф35	2,200	
28	Ф160	2,250	
29	Ф160	2,650	
30	Ф35	0,500	
31	Ф35	0,150	
32	270×300	2,400	
33	Ф160	2,500	
34	Ф35	2,450	
35	140×160	2,400	
36	Ф120	2,450	
37	Ф80	1,350	
38	Ф60	1,300	
39	140×160	0,300	
40	140×300	2,400	
41	140×225	2,400	
42	140×85	3,100	
43	140×160	2,800	

Ведомость отверстий

Номер отв.	Размер, мм	Отм. низа или оси отв., м	Примечания
1	650×650	2,950	
2	600×600	2,400	
3	Ф100	0,100	
4	1100×700	0,275	
5	430×930	0,500	
6	650×650	2,950	
7	400×400	2,600	
8	550×550	3,000	
9	250×250	2,650	
10	300×300	2,650	
11	350×350	2,600	
12	650×650	2,400	

Отверстия в панелях и перегородках сверлить алмазными сверлами в соответствии с „Временной инструкцией по эксплуатации алмазных сверл и станков для сверления железобетона", утвержденной Всесоюзным трестом „Спецэлеватормельмонтаж" 6.07.1970 г.

10240/1

Исполн.	Аветян		12.88
Пров.	Погосян		01.89
Рук. гр.	Колединцева		02.89
Гл. спец.	Матвеев		05.89
Нач. отд.	Жевнеров		05.89
Н. контр.	Панащенко		05.89
ГИП	Соколовский		05.89

ТП 805-4-21.89-АР

Инкубаторий для промышленного стада птицефабрики на 10 млн. бройлеров

Стадия	Лист	Листов
РП	11	

План отверстий

Госагропром СССР Гипрониптицепром г. Ростов-на-Дону

Привязан:

Инв. №

Копировал Смирнова

Формат А2

Инв. № подл. | Подпись и дата | Взам. инв. №

Альбом 1

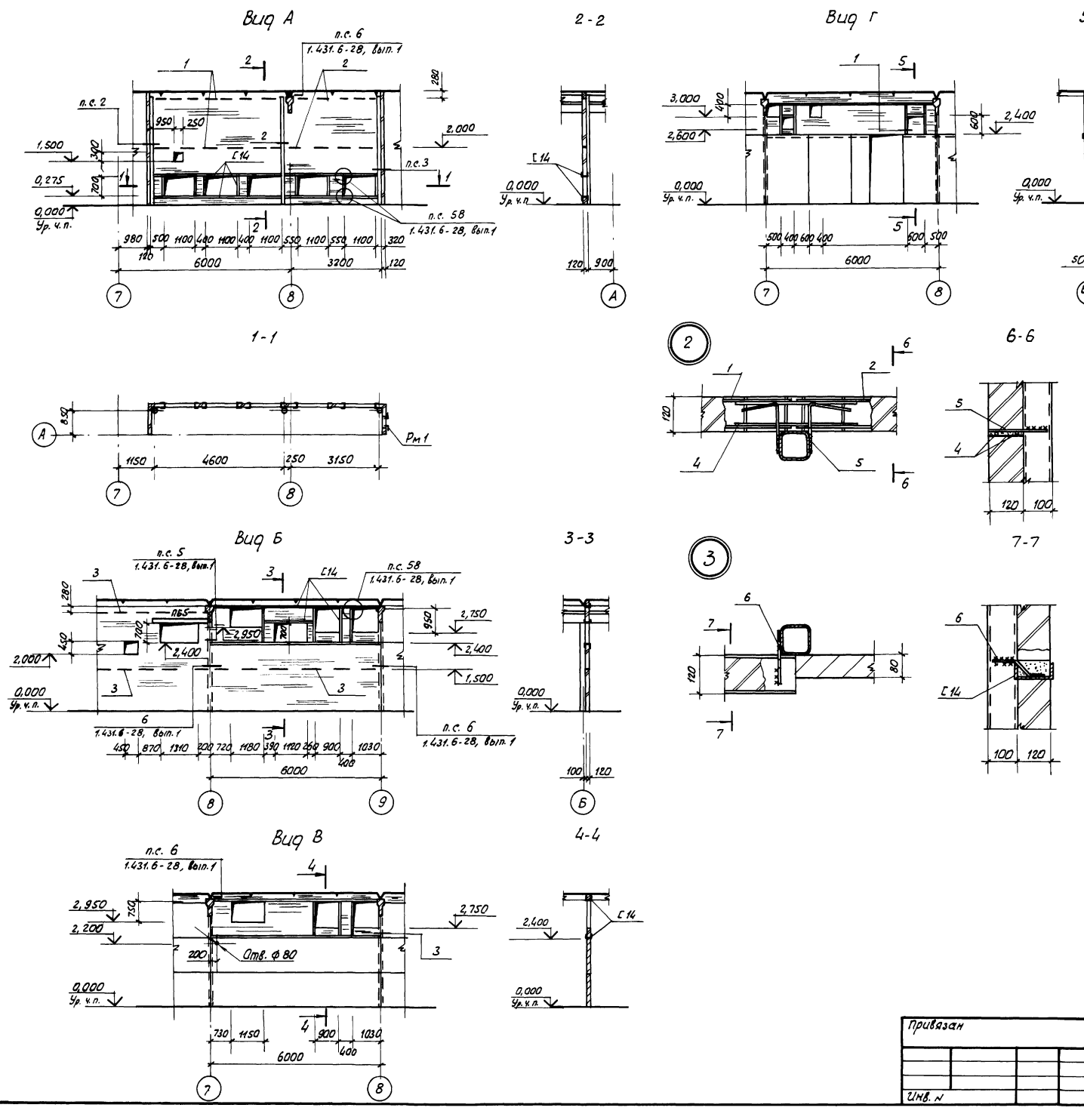

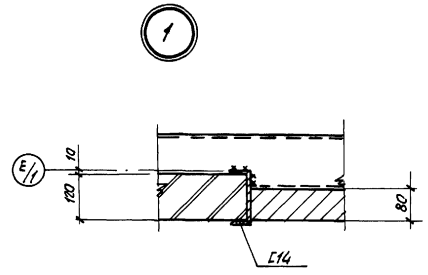

Спецификация элементов к данному листу

Марка, поз.	Обозначение	Наименование	Кол.	Масса ед. кг	Примечание
		Изделия соединительные			
МС52	1.431.6-28, вып. 2	МС52	6	0,68	
МС54	1.431.6-28, вып. 2	МС54	6	0,34	
МС64-1	1.431.6-28, вып. 2	МС64-1	6	0,23	
1	1.431.6-28, вып. 2	МС9-1	2	6,37	l=5000
2	1.431.6-28, вып. 2	МС9-1	2	4,59	l=3600
3	1.431.6-28, вып. 2	МС9-1	3	7,62	
4		Ф5 Вр I ГОСТ 6727-80* l=600	4	0,08	
5	лист 12	Ф10А III ГОСТ 5781-82*, l=270	7	0,16	
6	лист 12	Ф12А I ГОСТ 5781-82* l=220	4	0,19	
		Швеллер Б-14 ГОСТ 8240-72* / В Ст.3кп2-1 ГОСТ 535-79*	65,6	12,3	м

10240/1

Исполн.	Аветян		12.88
Пров.	Погосян		01.89
Рук. гр.	Колединцева		02.89
Гл. спец.	Матвеев		05.89
Нач. отд.	Жевнеров		05.89
Н. контр.	Панащенко		05.89
ГИП	Соколовский		05.89

ТП 805-4-21.89-АР

Инкубаторий для промышленного стада птицефабрики на 10 млн. бройлеров

Стадия	Лист	Листов
РП	12	

Виды А, Б, В, Г к плану отверстий

Госагропром СССР Гипрониптицепром г. Ростов-на-Дону

Привязан

Инв. №

Копировал Смирнова

Формат А2

Инв. № подл. | Подпись и дата | Взам. инв. №

Альбом 1

Ведомость рабочих чертежей основного комплекта КЖ

Лист	Наименование	Примечание
1	Общие данные	
2	Узел устройства завершающей перетычки	
	Спецификация к схеме расположения элементов фундаментов	
3	Схемы нагрузок на фундаменты. Монолитные фундаменты.	
4	Схема расположения элементов фундаментов	
5	Узлы 1-5 к схеме расположения элементов фундаментов	
6	Схема расположения элементов каркаса	
7	Узлы 1-4 к схеме расположения элементов каркаса	
8	Схемы расположения плит покрытия и перекрытия	
9	Сечения и узлы к схемам расположения плит покрытия и перекрытия	
10	Схемы расположения стеновых панелей	
11	Узлы к схемам расположения стеновых панелей	
12	План перегородок	
13	Схемы расположения панелей перегородок (начало)	
14	Схемы расположения панелей перегородок (продолжение)	
15	Схемы расположения панелей перегородок (окончание)	
16	Узлы к схемам расположения панелей перегородок (начало)	
17	Узлы к схемам расположения панелей перегородок (окончание)	

Ведомость спецификаций

Лист	Наименование	Примечание
2	Спецификация к схеме расположения элементов фундаментов	
7	Спецификация к схеме расположения элементов каркаса	
9	Спецификация к схемам расположения плит покрытия и перекрытия	
11	Спецификация к схемам расположения стеновых панелей	
16	Спецификация к схемам расположения панелей перегородок.	

Согласовано: Рук. гр. вк Ларионов; Гл. спец. ТМ Иванишин; Гл. спец. ОВ Бурнаев; Гл. спец. ЭЛ Старикова; Гл. спец. Ветсанитарии Ларионов; Гл. спец. Строит. Мотяшенко; Гл. спец. Технол. Ларионов; Гл. спец. Строит. Ларионов; Гл. спец. Строит. Ларионов

Типовой проект разработан в соответствии с действующими нормами и правилами и предусматривает мероприятия, обеспечивающие взрывную, взрывопожарную и пожарную безопасность при эксплуатации здания.

Главный инженер проекта Соколовский

Ведомость ссылочных и прилагаемых документов

Обозначение	Наименование	Примечание
	Ссылочные документы	
ГОСТ 24022-80	Фундаменты железобетонные сборные под колонны сельскохозяйственных зданий	
ГОСТ 8478-81	Сетки сварные для железобетонных конструкций	
1.415.1-2, Вып.1	Балки фундаментные железобетонные для наружных и внутренних стен производственных зданий промышленных предприятий	
1.462.1-10/80	Балки стропильные железобетонные для покрытий зданий пролетом 6 и 9 м	
1.494-24, Вып.1	Стаканы для крепления крышных вентиляторов, дефлекторов и зонтов	
1.823.1-2, Вып.0-1.1	Колонны железобетонные для сельскохозяйственных производственных зданий	
1.832.1-9, Вып. 1,5	Стеновые двухслойные панели из легких бетонов для сельскохозяйственных зданий	
1.865.1-11, Вып.1	Плиты комплексные железобетонные для покрытий сельскохозяйственных зданий с рулонной кровлей	
2.460-14, Вып.0	Типовые узлы покрытий промышленных зданий в местах пропуска вентиляционных шахт	
2.830-3, Вып.1,2	Узлы самонесущих стен из двухслойных легкобетонных панелей для одноэтажных сельскохозяйственных зданий	
2.860-6, Вып. 0.1	Узлы утепленных покрытий с железобетонными плитами и асбестоцементной кровлей для сельскохозяйственных производственных зданий	
3.006.1-2.87, Вып.1,2	Сборные железобетонные каналы и тоннели из лотковых элементов	
1.030.1-1, Вып	Стены наружные из однослойных панелей для каркасных общественных зданий, производственных и вспомогательных зданий промышленных предприятий	
1.030.9-2, Вып 0,1,6,7 ч.2	Перегородки панельные зданий промышленных и сельскохозяйственных предприятий	
ПК-01-88	Сборные железобетонные плиты для покрытий производственных зданий	

Продолжение

Обозначение	Наименование	Примечание
	Прилагаемые документы	
ТП 805-4.20.89, КЖИ	Изделия конструкций железобетонных	Альбом 4
ТП 805-4-21.89 ВМ	Ведомости потребности в материалах	Альбом 7

* Ведомость объемов сборных бетонных и железобетонных конструкций по рабочим чертежам основных комплектов марок АР и КЖ

	Наименование группы элементов конструкции	Код	Кол. м³	Примечание
1	Фундаменты	5812000000	55,8	
2	Фундаментные балки	5824000000	2,8	
3	Колонны	5821000000	15,9	
4	Балки покрытия	5822000000	43,7	
5	Плиты покрытия	5841000000	145,0	
6	Плиты перекрытия	5842000000	3,6	
7	Панели стеновые	5831000000	245,2	
8	Перетычки	5828000000	0,7	
9	Стаканы		8,1	
10	Перегородки	5833000000	116,4	
11	Лотки		0,8	
	Всего бетона и железобетона		633,0	

* Материалы на изготовление сборных бетонных и железобетонных конструкций учтены в ведомости потребности в материалах и отдельно не учитываются.

10240/1

Привязан:

Инв. №

Испол.	Кравцова		12.88
Пров.	Погосян		12.89
Рук. гр.	Калединцев		12.89
Гл. спец.	Матвеев		12.89
Нач. отд.	Жевнеров		12.89
Н. контр.	Ханащенко		12.89
ГИП	Соколовский		12.89

ТП 805-4-21.89 — КЖ

Инкубаторий для промышленного стада птицефабрики на 10 млн. бройлеров

Стадия	Лист	Листов
РП	1	17

Общие данные

Госагропром СССР Гипронитицеопром г. Ростов-на-Дону

Копировал Молодцова Формат А3

Альбом 1

1. Рельеф территории спокойный, грунтовые воды отсутствуют, грунты непучинистые, непросадочные со следующими нормативными характеристиками: $\varphi^н$ = 0,49 рад. или 28°; нормативное удельное сцепление $C^н$ = 2 КПа (0,02 кгс/см²); модуль деформации нескальных грунтов E = 14,7 МПа (150 кгс/см²), плотность грунта γ = 1,8 т/м³, коэффициент безопасности по грунту Кг = 1.

2. Глубина заложения фундаментов назначена в соответствии с главой СНиП 2.02.01-83. При других грунтовых условиях размеры и глубина заложения фундаментов уточняются в соответствии с нормами проектирования зданий и сооружений главы СНиП 2.02.01-83.

3. Все набетонки выполнять из бетона класса В12,5

4. Под фундаментными башмаками, не имеющими подбетонки, устраивается песчаная подготовка толщиной 100 мм.

5. Фундаменты используются в качестве заземлителей. Перед выполнением обратной засыпки пазух необходимо произвести работы по устройству заземляющей перемычки по узлу на данном листе.

6. Заземляющие перемычки устраиваются по всему контуру здания. Заземляющие перемычки и закладные детали покрыть кузбасс лаком.

7. Фундаменты ориентировать по знаку ▼

8. Все подбетонки по осям 1,13 в осях А-Ж принять высотой 150 мм.

9. Низ фундаментных башмаков по осям А, Ж в осях 1-13 на отм. - 1.150.

10. Подпольные каналы выполнить из хорошо обожженного кирпича М100 на цементно-известковом растворе М10.

11. Под все железобетонные перегородки горизонтальной разрезки на фундаментных башмаках и монолитных фундаментах выполнять набетонки из бетона класса В12,5 по узлу 20 серии 1.030.9-2, вып.6 Размер набетонки - 250×200, Верх на отметке - 0,045

12. Под фундаменты металлических стоек перегородок, установливаемых на грунты обратной засыпки, произвести уплотнение грунта до $\gamma_{ск}$ = 1,6 т/м³

Узел устройства заземляющей перемычки

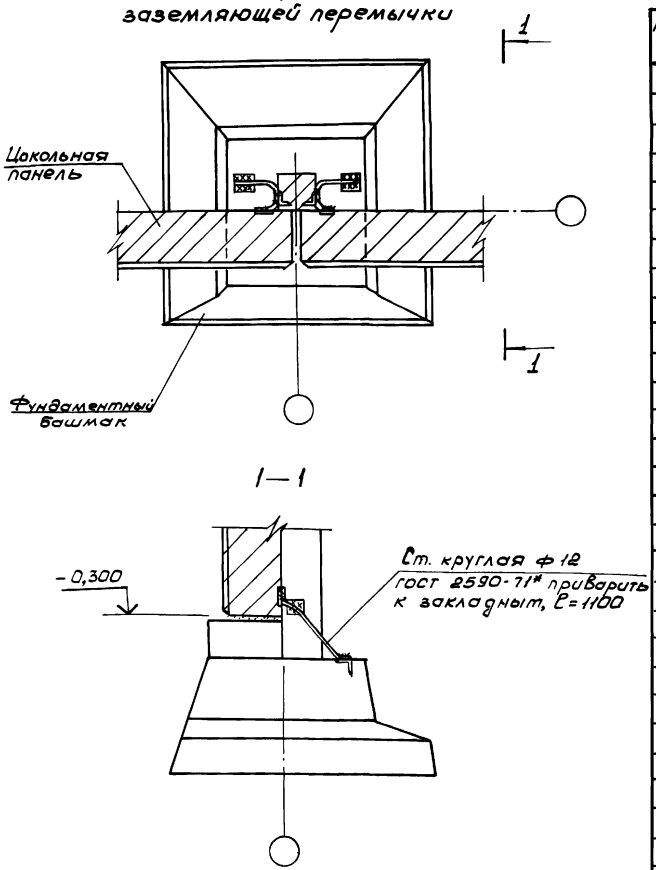

Спецификация к схеме расположения элементов фундаментов

Марка, поз.	Обозначение	Наименование	Кол.	Масса ед.кг.	Примечание
		Фундаментный башмак			
Ф1	ТП 805-4-20.89- КЖИ-				
	-1Ф12.12-1а, 2Ф15.15-2а СБ	2Ф15.15-2а	22	2000	
Ф2	ТП 805-4-20.89- КЖИ-				
	-1Ф12.12-1а, 2Ф15.15-2а СБ	1Ф12.12-1а	14	1400	
Ф3	ГОСТ 24022-80	1Ф12.12-1	55	1400	
		Фундамент монолитный			
Фт1	Лист 3	Фт1	45	—	0,16 м³
		Фундаменты под оборудование			
ФОм1	Лист 3	ФОм1	2	0,41	м³
ФОм2	Лист 3	ФОм2	2	1,22	м³
ФОм3	Лист 3	ФОм3	1	0,68	м³
ФОм4	Лист 3	ФОм4	2	0,40	м³
ФОм5	Лист 3	ФОм5	2	0,39	м³
		Фундаментная балка			
БФ1	1.415.1-2, Вып. 1	2БФ6-3АIVа	7	1000	
		Плиты перекрытия			
ПТ1	3.006.1-2.87, Вып. 2	П1-8	12	40	
ПТ2	3.006.1-2.87. Вып. 2	П5д-8	8	100	
		Лотки			
Л1	3.006.1-2.87, Вып. 1	Л4-8	1	1800	
Л2	3.006.1-2.87, Вып. 1	Л4д-8	1	230	
		Сетки			
С1	ГОСТ 8478-81	С 5ВрI-100 / 5ВрI-100 1540×1340	4	6,2	
С2	ГОСТ 8478-81	С 5ВрI-100 / 5ВрI-100 1540×1640	10	7,5	
	ГОСТ 2590-71*	Сталь круглая ф 12	39,6	0,89	т
	ТУ 6-19-215-83	Труба ПВХ ЭПН-90	18,4	—	т

10240/1

Исполн.	Кравцова		11.88	ТП 805-4-21.89 -КЖ
Пров.	Погосян		12.89	
Рук. гр.	Колединцев		12.89	
Гл.спец.	Матвеев В.		12.89	
Нач.отд.	Жевнеров		12.89	
Н.контр.	Панюшенко		12.89	Инкубаторий для промышленного стада птицефабрики на 10 млн. бройлеров
ГИП	Соколовский		12.89	Стадия: РП; Лист: 2; Листов:
				Узел устройства заземляющей перемычки. Спецификация к схеме расположения элементов фундамента
				Госагропром СССР Гипронииптицепром г. Ростов-на-Дону

Привязан:

Инв. №

Копировал Молодцова

Формат А2

Инв. № подл. | Подпись и дата | Взам. инв. №

Альбом 1

Схемы нагрузок на верхние обрезы фундаментов

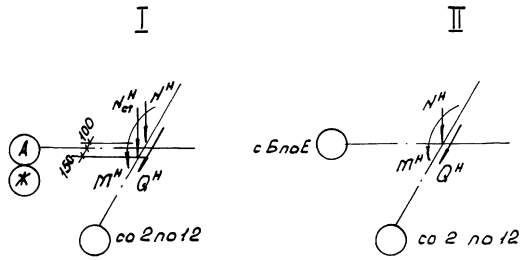

Фм1

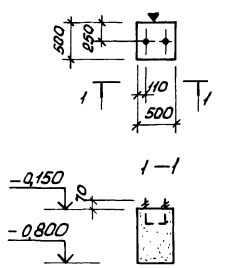

Фм1

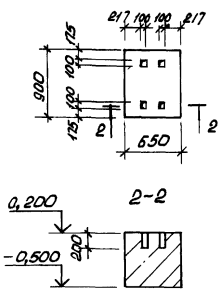

Фм2

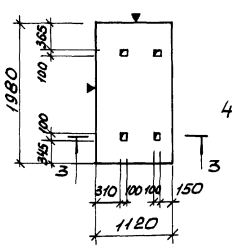

Фм3

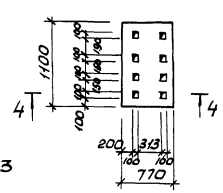

Фм4

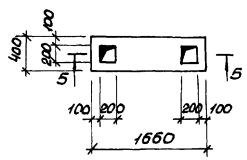

1. Фундаменты под оборудование возводить только после получения оборудования или паспорта на оборудование.
2. Фундаменты ориентировать по знаку ▼

Фм5

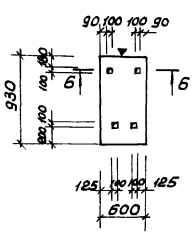

Спецификация монолитных фундаментов

Формат	Зона	Поз.	Обозначение	Наименование	Кол. на испол.						Примечание
				Документация							
А2			Лист 3	Сборочный чертеж							
				Сборочные единицы							
А4			тп 805-4-20.89-КЖИ-А1	Анкер А1	1	—	—	—	—	—	1,6 кг
				Материалы							
				Бетон класса В7,5	0,16	0,41	1,22	0,68	0,40	0,39	$м^3$

Шифр	Лит	Фм1	Фм1	Фм2	Фм3	Фм4	Фм5
	р	р	р	р	р	р	р

Таблица расчетных нагрузок на верхнем обрезе фундаментов

№ схемы	Нагрузки				
	$N^н$ (тс)	$N^н_{ст}$ (тс)	$N^н_{ст.1}$ (тс)	$M^н$ (тс·м)	$Q^н$ (тс)
I	7,02	10,55	—	0,42	0,27
II	13,17	—	—	0,27	0,07
III	7,66	11,20	—	0,36	0,26
IV	3,51	5,28	5,60	0,21	0,14

10240/1

Исполн.	Кравцова		11.88
Пров.	Погосян		12.89
Рук. гр.	Колединцева		12.89
Гл.спец.	Матвеев В		05.89
Нач.отд.	Хевнеров		05.89
Н.контр.	Панащенко		05.89
ГИП	Дьяковский		05.89

ТП 805-4-21.89 - КЖ

Инкубаторий для промышленного стада птицефабрики на 10 млн. бройлеров

Стадия	Лист	Листов
РП	3	

Схемы нагрузок на фундаменты. Монолитные фундаменты

Госагропром СССР Гипронипицепром г. Ростов-на-Дону

Привязан

Инв. №

Копировал Молодцова

Формат А2

Инв. № подл. | Подпись и дата | Взам. инв. №

Альбом 1

Схема расположения элементов фундаментов

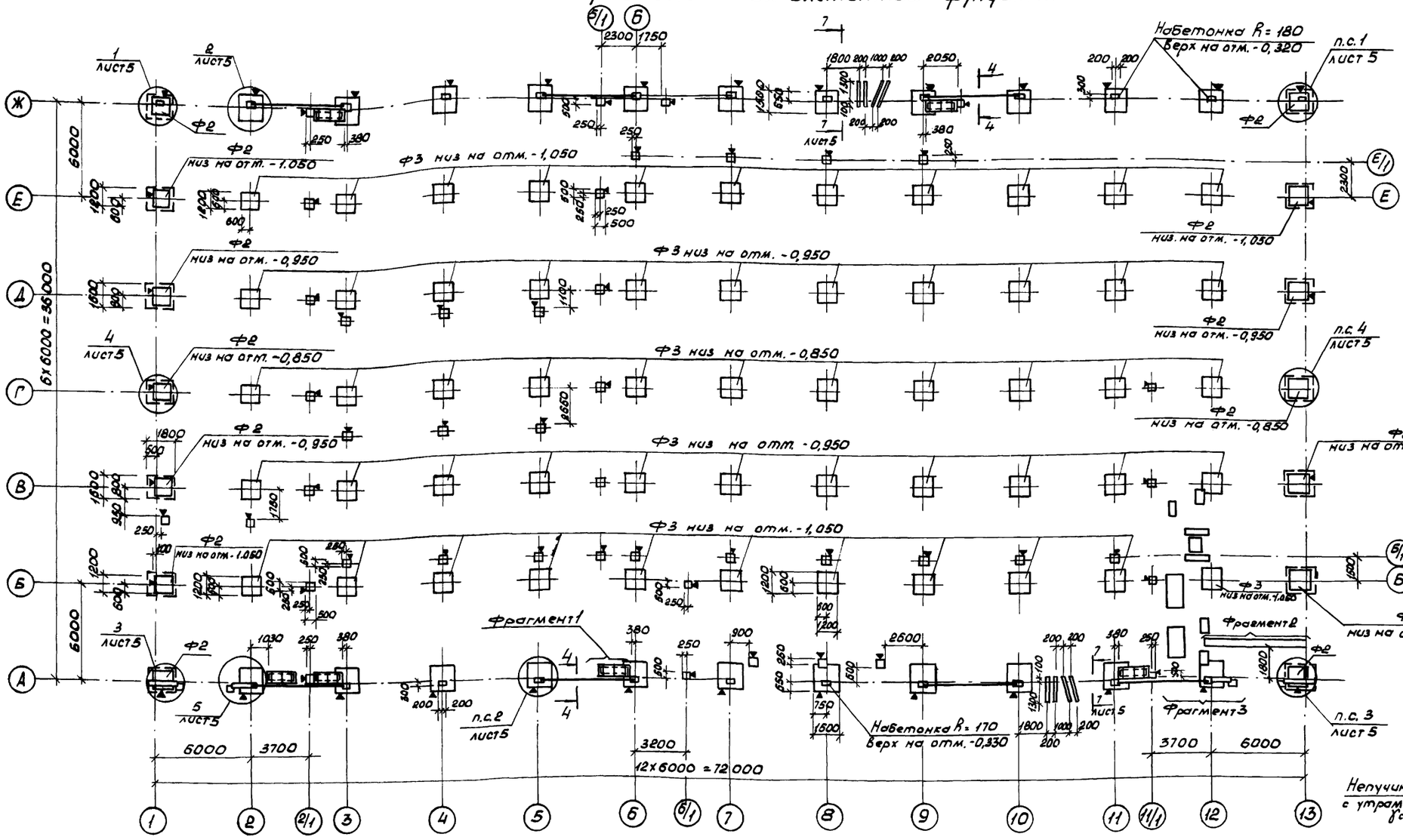

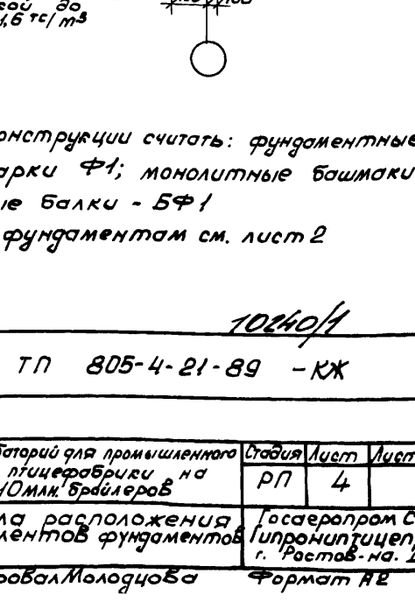

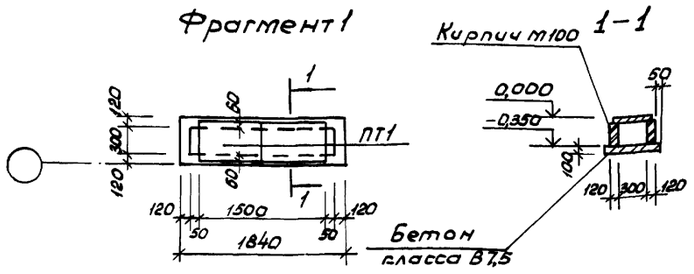

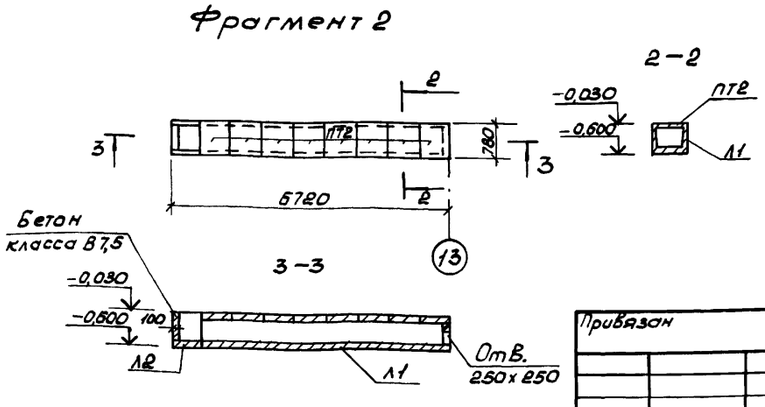

1. Незамаркированные конструкции считать: фундаментные башмаки по осям А, Ж марки Ф1; монолитные башмаки марки Фм1; фундаментные балки - БФ1
2. Общие указания по фундаментам см. лист 2

10240/1

Испол.	Кравцова			11.88
Пров.	Погосян			02.89
Рук. гр.	Колединцева			02.89
Гл. спец.	Матвеев			02.89
Нач. отд.	Жевнеров			02.89
Н. контр	Ламащенко			02.89
ГИП	Соболовский			02.89

ТП 805-4-21-89 -КЖ

Инкубаторий для промышленного стада птицефабрики на 10 млн. бройлеров

Стадия	Лист	Листов
РП	4	

Схема расположения элементов фундаментов

Госагропром СССР Гипронииптицепром г. Ростов-на-Дону

Привязан

Инв. № подл. | Подпись и дата | Взам. инв. №

Копировал Молодцова

Формат А2

Альбом 1

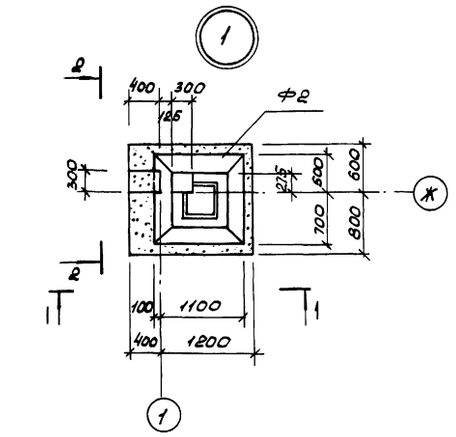

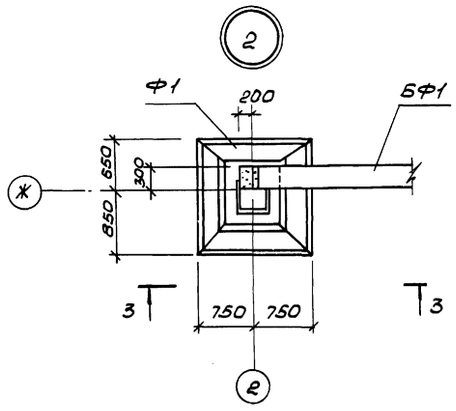

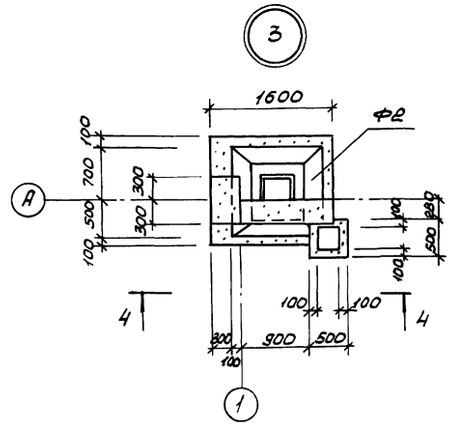

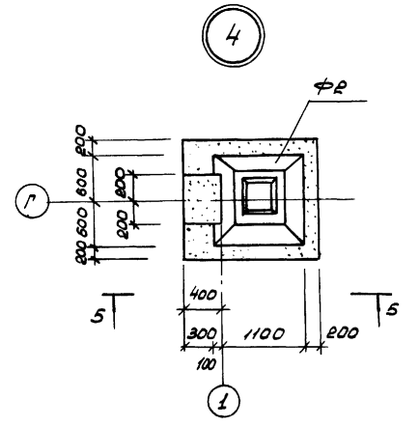

1–1

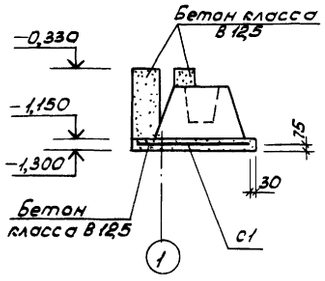

2–2

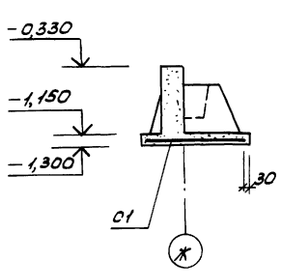

3–3

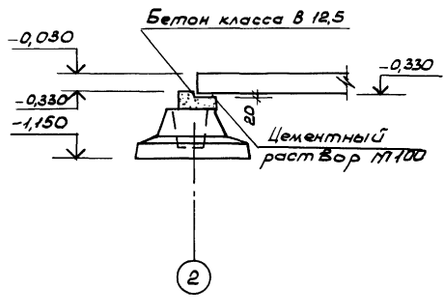

4–4

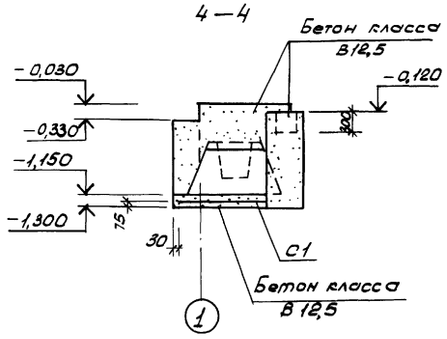

5–5

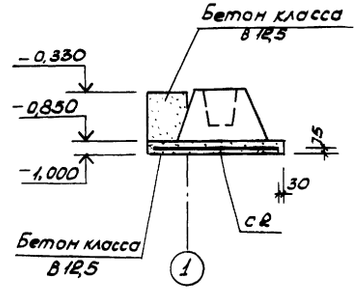

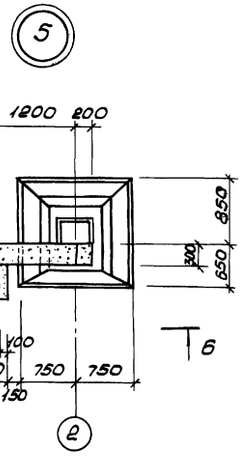

Б–Б

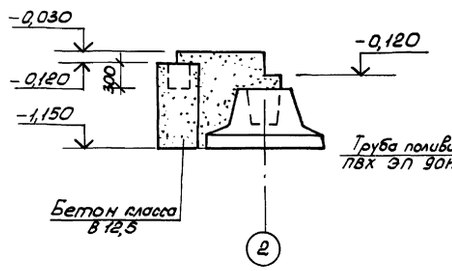

7–7

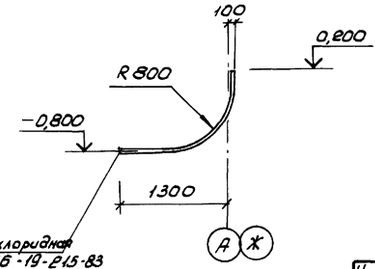

Общие указания см. лист 2

10240/4

Привязан	Испол.	Кравцова		11.88	ТП 805-4-21.89 –КЖ
	Пров.	Логосян		02.89	
	Рук. гр.	Колединцева		02.89	
	Гл. спец	Матвеев		02.89	
	Нач. отд.	Жевнеров		02.89	
	Н. контр.	Панащенко		02.89	Инкубаторий для промышленного стада птицефабрики на 4 10млн. бройлеров
	ГИП	Сосоловский		02.89	Стадия: РП; Лист: 5; Листов:
Инв.№					Узлы 1-5 к схеме расположения элементов фундаментов
					Госагропром СССР Гипронилтицепром г. Ростов-на-Дону
					Копировал Молоднова; Формат А2

Инв.№ подл. | Подпись и дата | Взам. инв.№

Схема расположения элементов каркаса

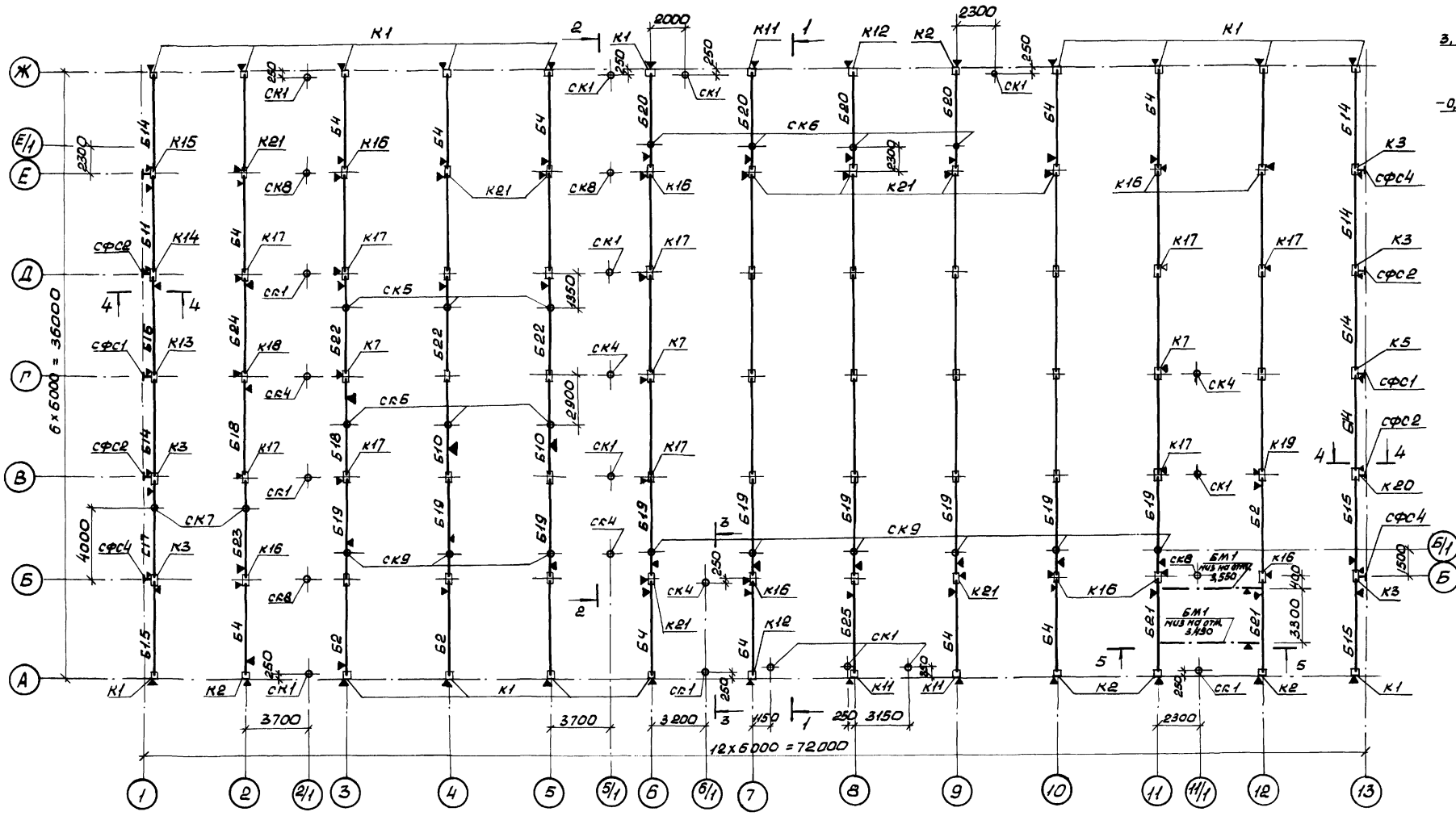

3–3

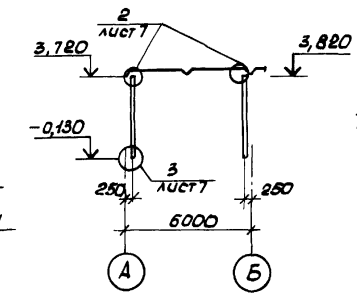

4–4

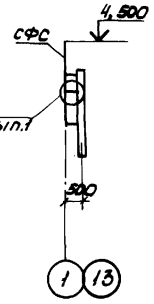

5–5

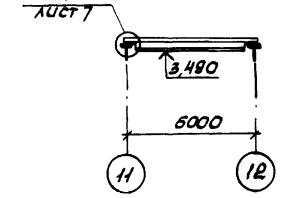

1–1

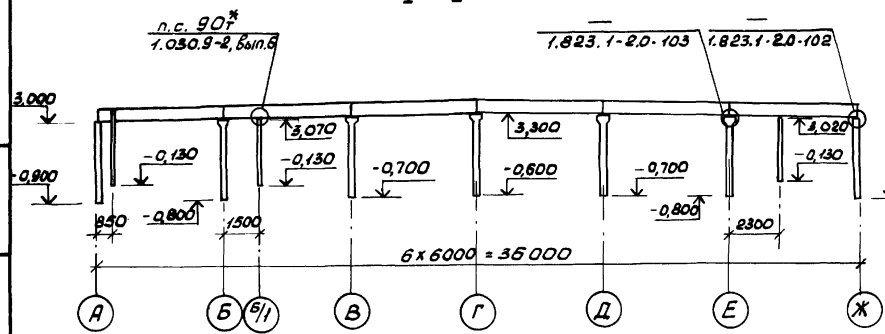

2–2

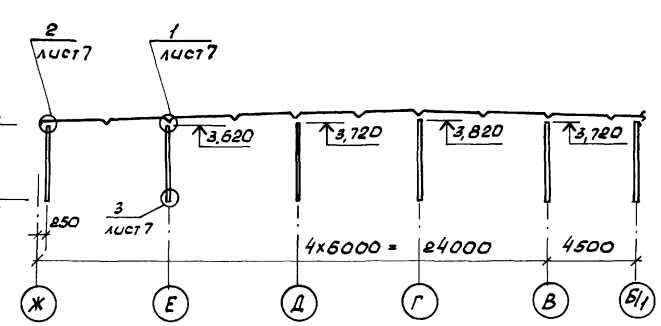

1. Незамаркированные колонны – марки К4, балки – Б1.
2. Колонны и балки ориентировать позиционной маркой вверх.
* В узле 90т вместо соединительного изделия МС3 заложить изделие МС85 по серии 1.030.9-2, Вып. 7, часть 2.

10240/1

Исполн.	Кравцова		12.88	ТП 805-4-21.89 – КЖ
Пров.	Погосян		02.89	
Рук. гр.	Колединцева		02.89	
Гл. спец.	Матвеев		03.89	
Нач. отд.	Жевнеров		05.89	
Н. контр.	Панащенко		05.89	Инкубатории для промышленного стада птицефабрики на 10 млн. бройлеров
ГИП	Сосоловский		05.89	

Стадия	Лист	Листов
РП	6	

Схема расположения элементов каркаса

Госагропром СССР Гипронилтицепром г. Ростов-на-Дону

Привязан

Инв. № подл. | Подпись и дата | Взам. инв. №

Инв. №

Копировал Молодцова

Формат А3

Альбом 1

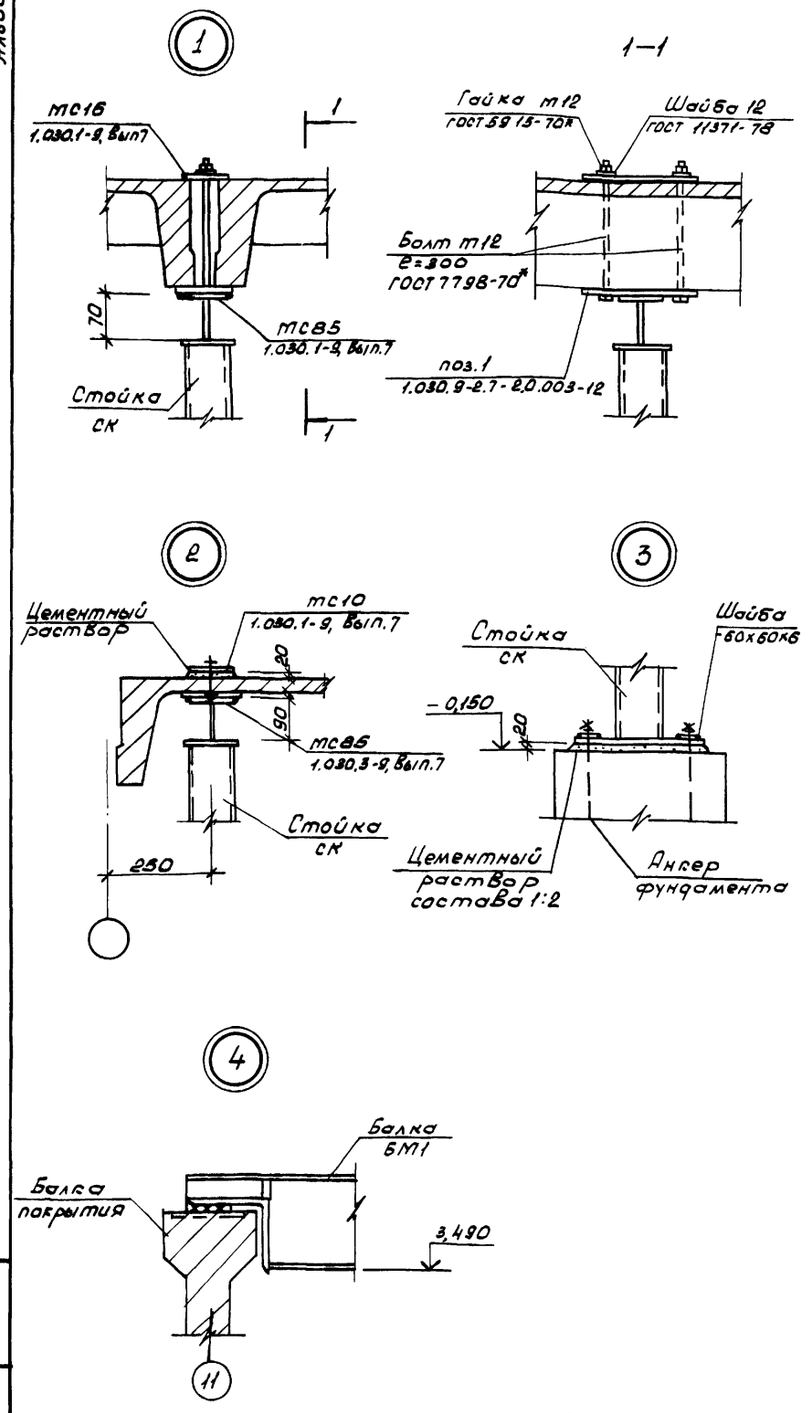

1. Утеплитель на плитах покрытия в узлах 1,2 условно не показан.

2. Сварку металлических элементов производить в соответствии ГОСТ 5264-80 электродами Э42, ГОСТ 9467-75

Спецификация к схеме расположения элементов каркаса

Марка, поз.	Обозначение	Наименование	Кол.	Масса ед.кг.	Примечание
		Балки			
Б1	ТП 805-4-20.89-КЖИ-Б1-Б25СБ	1БСТ6-2АIVТ-1а	27	1150	
Б2	ТП 805-4-20.89-КЖИ-Б1-Б25СБ	1БСТ6-2АIVТ-1б	3	1150	
Б4	ТП 805-4-20.89-КЖИ-Б1-Б25СБ	1БСТ6-2АIVТ-1в	11	1150	
Б10	ТП 805-4-20.89-КЖИ-Б1-Б25СБ	1БСТ6-2АIVТ-1д	2	1150	
Б11	ТП 805-4-20.89-КЖИ-Б1-Б25СБ	1БСТ6-1АIVТ-1а	1	1150	
Б14	ТП 805-4-20.89-КЖИ-Б1-Б25СБ	1БСТ6-1АIVТ-1в	6	1150	
Б15	ТП 805-4-20.89-КЖИ-Б1-Б25СБ	1БСТ6-1АIVТ-1г	3	1150	
Б16	ТП 805-4-20.89-КЖИ-Б1-Б25СБ	1БСТ6-1АIVТ-1д	1	1150	
Б17	ТП 805-4-20.89-КЖИ-Б1-Б25СБ	1БСТ6-1АIVТ-1е	1	1150	
Б18	ТП 805-4-20.89-КЖИ-Б1-Б25СБ	1БСТ6-2АIVТ-1н	2	1150	
Б19	ТП 805-4-20.89-КЖИ-Б1-Б25СБ	1БСТ6-2АIVТ-1п	9	1150	
Б20	ТП 805-4-20.89-КЖИ-Б1-Б25СБ	1БСТ6-2АIVТ-1р	4	1150	
Б21	ТП 805-4-20.89-КЖИ-Б1-Б25СБ	1БСТ6-2АIVТ-1с	2	1150	
Б22	ТП 805-4-20.89-КЖИ-Б1-Б25СБ	1БСТ6-2АIVТ-1т	3	1150	
Б23	ТП 805-4-20.89-КЖИ-Б1-Б25а	1БСТ6-2АIVТ-1у	1	1150	
Б24	ТП 805-4-20.89-КЖИ-Б1-Б25СБ	1БСТ6-2АIVТ-1ф	1	1150	
Б25	ТП 805-4-20.89-КЖИ-Б1-Б25СБ	1БСТ6-2АIVТ-1х	1	1150	
		Балка стальная			
Бм1	ТП 805-4-20.89-КЖИ-Бм1	Бм1	2	185,7	
		Колонны			
К1	ТП 805-4-20.89-КЖИ-К1-К21СБ	1К39.2-1-а	16	400	
К2	ТП 805-4-20.89-КЖИ-К1-К21СБ	1К39.2-1-б	5	400	
К3	ТП 805-4-20.89-КЖИ-К1-К21СБ	2К39.2-1а	5	450	
К4	1.823.1-2, вып.1	2К39.2-1	23	450	
К5	ТП 805-4-20.89-КЖИ-К1-К21СБ	2К39.2-1-в	1	450	
К7	ТП 805-4-20.89-КЖИ-К1-К21СБ	2К39.2-1-д	3	450	
К11	ТП 805-4-20.89-КЖИ-К1-К21СБ	1К39.2-1-в	3	450	
К12	ТП 805-4-20.89-КЖИ-К1-К21СБ	1К39.2-1-г	2	400	
К13	ТП 805-4-20.89-КЖИ-К1-К21СБ	2К39.2-1-к	1	400	
К14	ТП 805-4-20.89-КЖИ-К1-К21СБ	2К39.2-1-л	1	450	
К15	ТП 805-4-20.89-КЖИ-К1-К21СБ	2К39.2-1-м	1	450	
К16	ТП 805-4-20.89-КЖИ-К1-К21СБ	2К39.2-1-н	9	450	
К17	ТП 805-4-20.89-КЖИ-К1-К21СБ	2К39.2-1-п	9	450	
К18	ТП 805-4-20.89-КЖИ-К1-К21СБ	2К39.2-1-р	1	450	
К19	ТП 805-4-20.89-КЖИ-К1-К21СБ	2К39.2-1-с	1	450	
К20	ТП 805-4-20.89-КЖИ-К1-К21СБ	2К39.2-1-т	1	450	
К21	ТП 805-4-20.89-КЖИ-К1-К21СБ	2К39.2-1ф	9	450	

Продолжение

Марка, поз.	Обозначение	Наименование	Кол.	Масса ед.кг.	Примечание
		Металлические стойки			
СК1	ТП 805-4-20.89-КЖИ-СК1-СК9	СК1	15	58,3	
СК4	ТП 805-4-20.89-КЖИ-СК1-СК9	СК4	5	57,6	
СК5	ТП 805-4-20.89 КЖИ-СК1-СК9	СК5	6	50,7	
СК6	ТП 805-4-20.89-КЖИ-СК1-СК9	СК6	4	49,0	
СК7	ТП 805-4-20.89-КЖИ-СК1-СК9	СК7	2	50,0	
СК8	ТП 805-4-20.89-КЖИ-СК1-СК9	СК8	4	56,9	
СК9	ТП 805-4-20.89-КЖИ-СК1-СК9	СК9	9	49,3	
		Стойки фахверка			
СФС1	ТП 805-4-20.89-КЖИ-СФС1-СФС3	СФС 1	2	87,5	
СФС2	ТП 805-4-20.89-КЖИ-СФС1-СФС3	СФС 2	4	87,5	
СФС3	ТП 805-4-20.89-КЖИ-СФС1-СФС3	СФС 4	4	87,5	
		Изделия соединительные			
МС10	1.030.9-2, вып.7, часть 2	МС10	12	2,6	
МС16	1.030.9-2, вып.7, часть 2	МС16	12	1,6	
МС85	1.030.9-2, вып.7, часть 2	МС85	45	2,3	
Поз.1	1.030.9-2.7-2.0.003-12	Поз.1	12	2,0	
Поз.1	2.830-3.1-481	Поз.1	30	0,96	

Привязан

Инв №

Исполн.	Кравцова		12.88
Пров.	Погосян		02.89
Рук.гр.	Солединцева		02.89
Гл.спец	Матвеев		05.89
Нач.отд.	Жевнеров		05.89
Н.контр	Панащенко		05.89
ГИП	Соколовский		05.89

10240/1

ТП 805-4-21.89-КЖ

Инкубаторий для промышленного стада птицефабрики на 10млн. бройлеров

Стадия	Лист	Листов
РП	7	

Узлы 1-4 к схеме расположения элементов каркаса

Госагропрот СССР
Гипрониптицепрот
г. Ростов-на-Дону

Копировал Молодцова

Формат А3

Инв.№ подл. | Подпись и дата | Взам.инв.№

Схема расположения плит покрытия

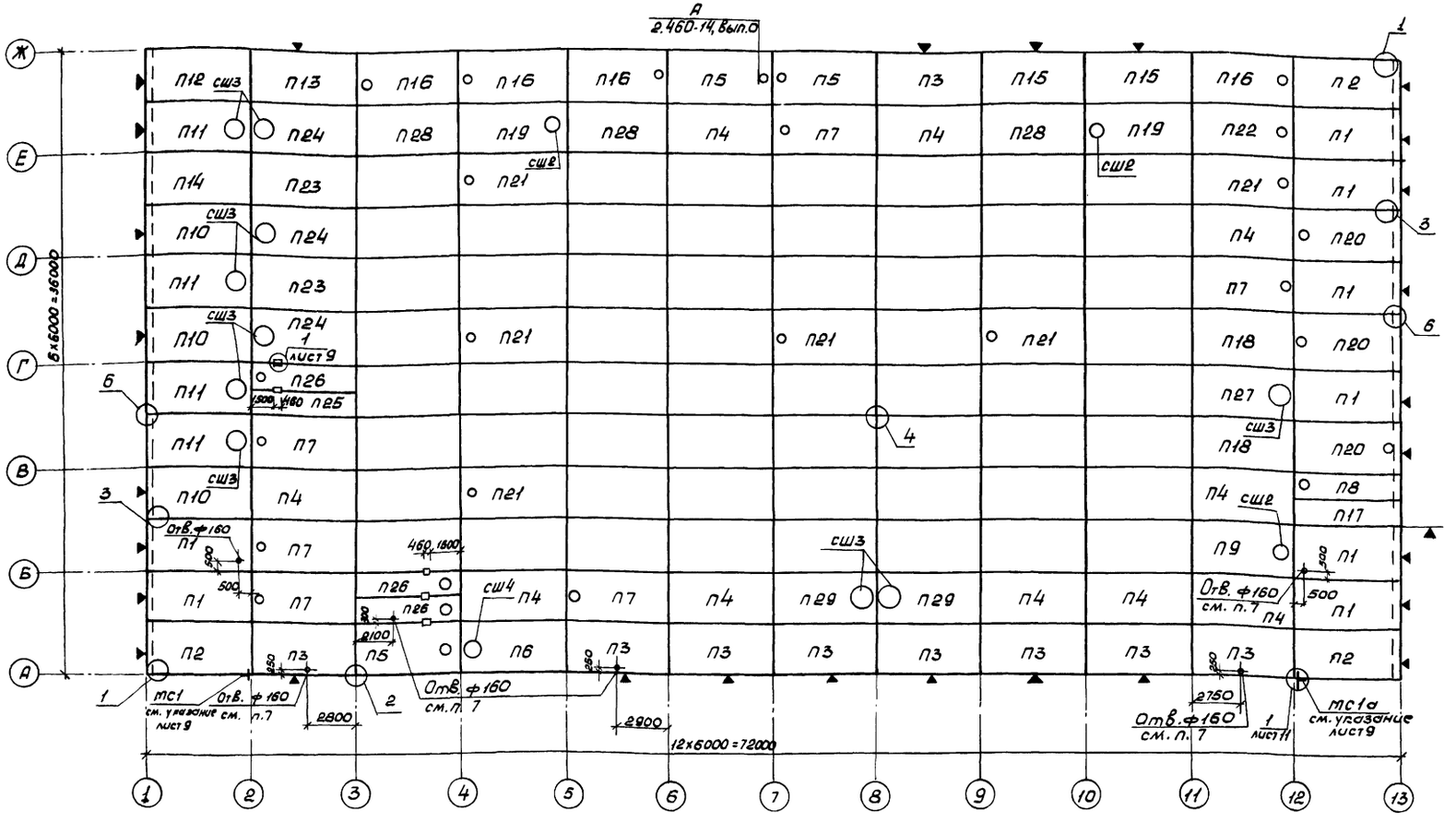

Схемы расположения плит перекрытия на отм. 2,230

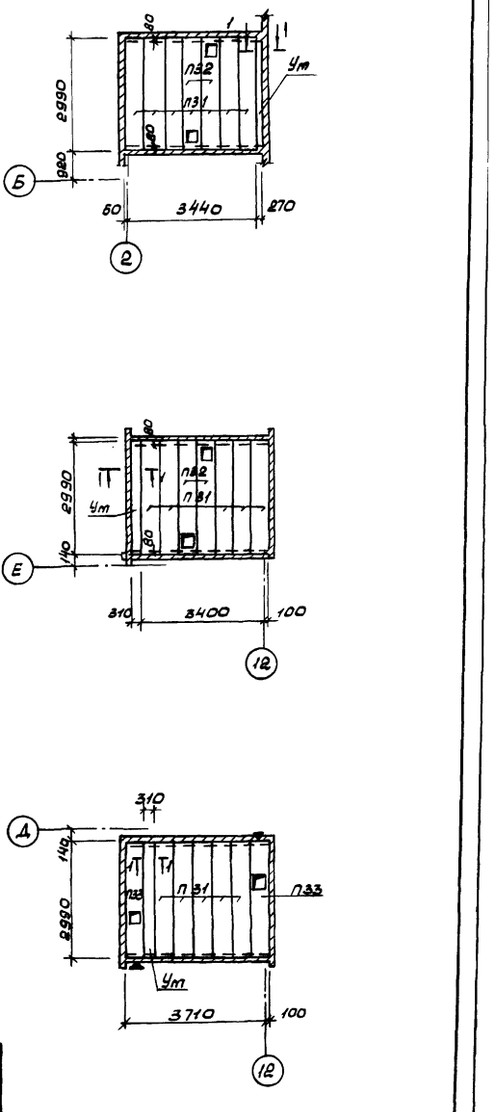

Схемы расположения плит перекрытия на отм. 2,23

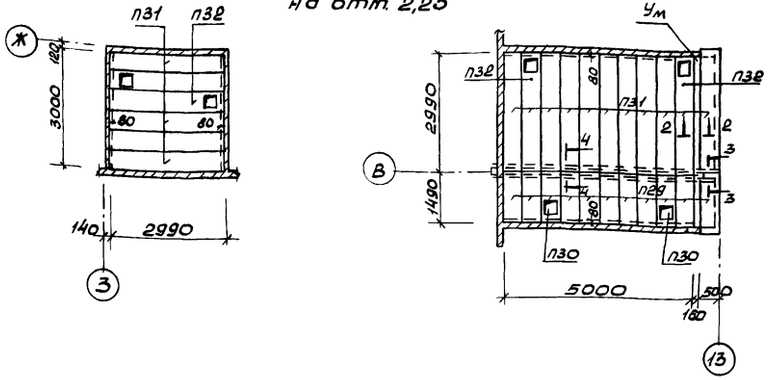

1. Продольная жесткость каркаса обеспечивается приваркой плит к балкам и заливкой швов бетоном класса В7,5
2. Заделку швов комплексных плит см. серию 1.865-1-11, лист 1У
3. Монтаж плит покрытия выполнить по указаниям серии 2.860-6, вып. 0 после монтажа панелей перегородок
4. Невамаркированные плиты покрытия - марки П23, стаканы СШ1.
5. Плиты покрытия ориентировать по знаку ▼
6. Все неоговоренные узлы принять по серии 2.860-6, вып.1
7. Отверстия выполнить алмазными сверлами в соответствии с „Временной инструкцией по эксплуатации алмазных сверл и станков для сверления железобетона" утвержденной Всесоюзным трестом Спецмонтажформельмонтаж от 6.07. 1970 г.
8. После выполнения отверстий нарушенную паро- и теплоизоляцию восстановить по месту.
9. Сечения 1-1 – 4-4 см. лист 9.

Привязан

Инв. №			
Испол.	Кравцова		11.88
Пров.	Погосян		02.89
Рук. гр.	Колединцев		02.89
Гл. спец.	Матвеев		05.89
Нач. отд.	Кевнеров		05.89
Н. контр.	Панашенко		05.89
ГИП	Соколовский		05.89

10240/1

ТП 805-4-21.89 - КЖ

Инкубаторий для промышленного стада птицефабрики на 10 млн. бройлеров

Стадия	Лист	Листов
РП	8	

Схемы расположения плит покрытия и перекрытия

Госагропром СССР Гипронииптицепром г. Ростов-на-Дону

Копировал Молодцова

Формат А2

Инв. № подл. | Подпись и дата | Взам. инв. №

Альбом 1

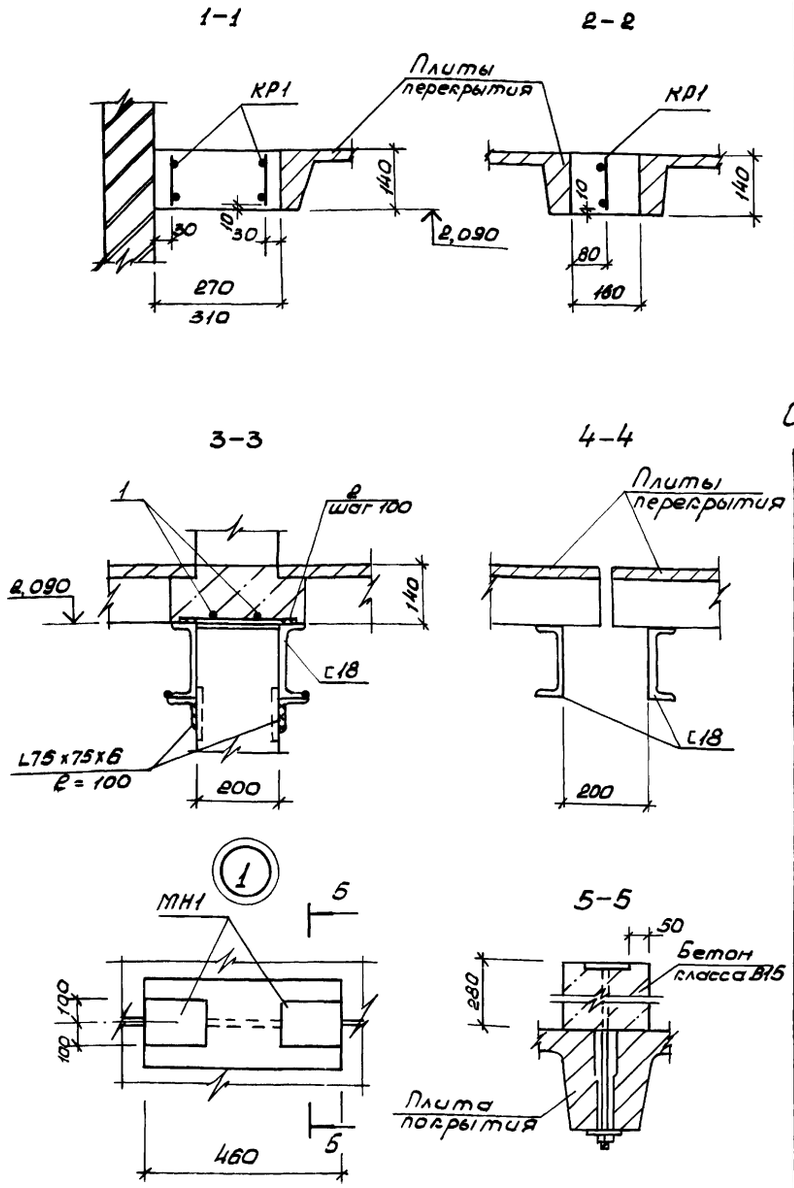

Спецификация монолитных участков Ут

Формат	Зона	Поз.	Обозначения	Наименование	Кол.	Примечание
				Сборочные единицы		
А4			ТП 805-4-20.89-КЖИ-КР1	Каркас плоский КР1	22,5	м
				Детали		
Б.4		1		ф 12 А III ГОСТ 5781-82*	0,8	м
Б.4		2		ф 6 А I ГОСТ 5781-82*	1,3	м

Спецификация к схемам расположения плит покрытия и перекрытия

Марка, поз.	Обозначение	Наименование	Кол.	Масса ед.кг.	Примечание
	Схема расположения плит покрытия				
		Плиты покрытия			
П1	ТП805-4-20.-89.КЖИ-П1-П21СБ	1ПГ-2А-IVТ-Н-100-ЯВ-11-350м-а	8	2890	
П2	ТП805-4-20.-89-КЖИ-П1-П21СБ	1ПГ-2А IVТ-Н-100-ЯВ-11-350м-б	3	2890	
П3	ТП805-4-20.89-КЖИ-П1-П21СБ	1ПГ-2А IVТ-Н-100-ЯВ-11-350н-в	9	2890	
П4	1.865.1-11, Вып.1	1ПГ-2А IVТ-Н-100-ЯВ11-350м	10	2890	
П5	ТП805-4-20.89-КЖИ-П1-П21СБ	1ПВ4-3А IVТ-Н-100ЯВ-11-350м-а	3	3510	
П6	ТП805-4-20.89-КЖИ-П1-П21СБ	1ПВ7-3А IVТ-Н-100ЯВ-11-350м-б	1	3440	
П7	1.865.1-11, Вып.1	1ПВ4-3А IVТ-Н-100ЯВ-11-350м	6	3510	
П8	ТП805-4-20.89-КЖИ-П1-П21СБ	2ПВ4-3А IVТ-Н-100ЯВ-11-350м-а	1	1480	
П9	1.865.1-11, Вып.1	1ПВ7-3А IVТ-Н-100ЯВ-11-350м	1	3440	
П10	ТП805-4-20.89 КЖИ-П1-П21СБ	1ПГ-3А-IVТ-Н-120ЯВ-11-350м-а	3	2990	
П11	ТП805-4-20.89-КЖИ-П1-П21а	1ПВ10-3А IVТ-Н-120ЯВ-11-350м-а	4	3460	
П12	ТП805-4-20.89-КЖИ-П1-П21СБ	1ПГ-3А IVТ-Н-120ЯВ-11-350м-б	1	2990	
П13	ТП805-4-20.89-КЖИ-П1-П21СБ	1ПГ-3А IVТ-Н-120ЯВ-11-350м-в	1	2990	
П14	ТП805-4-20.89-КЖИ-П1-П21СБ	1ПВ4-3А IVТ-Н-120ЯВ-11-350м-а	1	3610	
П15	ТП805-4-20.89-КЖИ-П1-П21СБ	1ПГ-3А-IVТ-Н-160ЯВ-11-350н-а	2	3210	
П16	ТП805-4-20.89-КЖИ-П1-П21СБ	1ПВ4-3А IVТ-Н-160ЯВ-11-350м-а	4	3820	
П17	ТП805-4-20.89-КЖИ-П1-П21СБ	2ПГ-3А IVТ-Н-100ЯВ-11-350м-а	1	1530	
П18	1.865.1-11, Вып.1	1ПГ1-3А IVТ-Н-240ЯВ-11-350м	2	3630	
П19	1.865.1-11, Вып.1	1ПВ7-3А IVТ-Н-160ЯВ-11-350м	2	3740	
П20	ТП805-4-20.89-КЖИ-П1-П21СБ	1ПВ4-3А IVТ-Н-100ЯВ-11-350м-б	3	3510	
П21	1.865.1-11. Вып.1	1ПВ4-3А IVТ-Н-120ЯВ-11-350м	6	3610	
П22	1.865.1-11. Вып.1	1ПВ4-3А IVТ-Н-160ЯВ-11-350м	1	3820	
П23	1.865.1-11, Вып.1	1ПГ-3А IVТ-Н-120ЯВ-11-350м	61	2990	
П24	1.865.1-11, Вып.1	1ПВ10-3А IVТ-Н-120ЯВ-11-350м	3	3460	
П25	1.865.1-11, Вып.1	2ПГ-3А IVТ-Н-100ЯВ-11-350м	1	1530	
П26	1.865.1-11, Вып.1	2ПВ4-3А IVТ-Н-100ЯВ-11-350м	3	1800	
П27	1.865.1-11, Вып.1	1ПВ10-3А IVТ-Н-240ЯВ-11-350м	1	4154	
П28	1.865.1-11, Вып.1	1ПГ-3А-IVТ-Н-160ЯВ-11-350м	3	3210	
П29	1.865.1-11, Вып.1	1ПВ10-3А IV-Н-100ЯВ-11-350м	2	3360	

Продолжение

Марка, поз.	Обозначение	Наименование	Кол.	Масса ед.кг.	Примечание
		Стаканы			
СШ1	1.494-24. Вып.1	СБ4А-1	28	150	
СШ2	1.494-24, Вып.1	СБ7А-1	3	290	
СШ3	1.494-24, Вып.1	СБ10А-1	10	250	
СШ4	1.494-24, Вып.1	СБ7А-3	1	310	
		Изделия соединительные			
МС1	2.460-14, Вып. 0	МС1	168	0,4	
МС1	ТП805-4-20.89-КЖИ-МС1,МС1а	МС1	1	17,4	
МС1а	ТП805-4-20.89-КЖИ-МС1,МС1а	МС1а	1	17,4	
		Полоса Б-6x60x160 ГОСТ 103-76* / ВСт3 кп 2-1 ГОСТ 535-79*	13	0,45	
		Изделия закладные			
МН1	ТП805-4-20.89-КЖИ-МН1	МН1	10	1,4	
	Схема расположения плит перекрытия				
		Плиты перекрытия			
П29	ПК-01-88	ПЖ-2	9	89	
П30	ПК-01-88	ПЖ-2Е	2	79	
П31	ПК-01-88	ПЖ 1-2	28	178	
П32	ПК-01-88	ПЖ 1Е-2	8	169	
П33	ТП805-4-20.89-КЖИ-ПЖ1-2аСБ	ПЖ 1-2а	2	172	
		Участки монолитные			
	Лист 8	Бетон класса В15	0,49		$м^3$
		Изделия стальные			
		Швеллер Б-18 ГОСТ 8240-72* ℓ=5980 / ВСт3кп2-1. ГОСТ 535-79*	2	97,5	
		Уголок ГОСТ 8509-88 / ВСт.3 кп2-1 ГОСТ 535-79*			
		Б-75x75x6, ℓ = 100	4	0,7	

Соединительные элементы МС1; МС 1а - монтировать одновременно с монтажом плит покрытия по узлу 1, лист 11

Ведомость расхода стали на элемент, кг

Марка элемента	Изделия арматурные						Всего
	Арматура класса						
	А III			А I			
	ГОСТ 5781-82*						
	ф12			ф6			
Участки монолитные	41,0			3,0			44,0

Привязан:

Инв. N			
Исполн.	Кравцова	[подпись]	01.89
Пров.	Погосян	[подпись]	02.89
Рук. гр	Колединцева	[подпись]	02.89
Гл. спец	Матвеев	[подпись]	03.89
Нач. отд.	Жевнеров	[подпись]	03.89
Н. контр.	Панащенко	[подпись]	03.89
ГИП	Соколовский	[подпись]	03.89

10240/1

ТП 805-4-21.89 - КЖ

Инкубаторий для промышленного стада птицефабрики на 10 млн. бройлеров	Стадия	Лист	Листов
	РП	9	

Сечения и узлы к схемам расположения плит покрытия и перекрытия.

Госагропром СССР Гипрониптицепром г. Ростов-на-Дону

Копировал Молодцова Формат А2

Инв. N подл. | Подпись и дата | Вз. инв. №

Схема расположения стеновых панелей по оси А

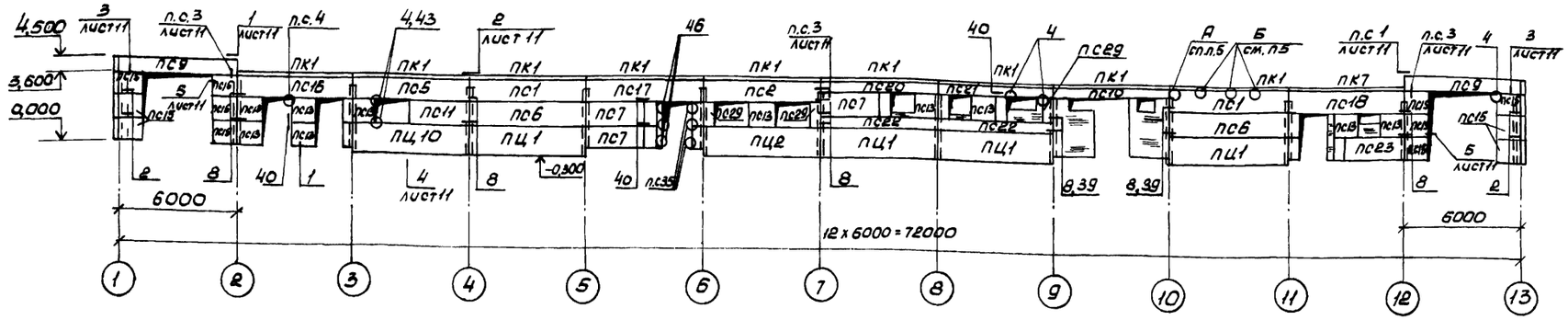

Схема расположения стеновых панелей по оси Ж

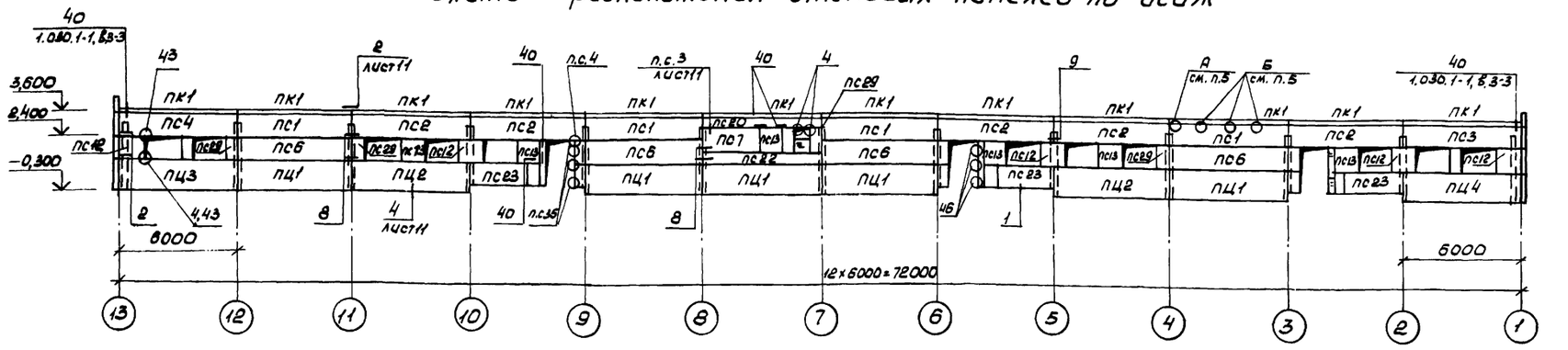

Схема расположения стеновых панелей по оси 1

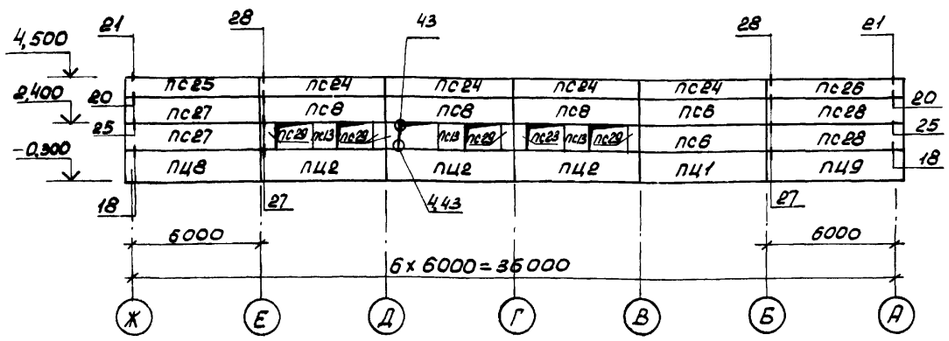

Схема расположения стеновых панелей по оси 13

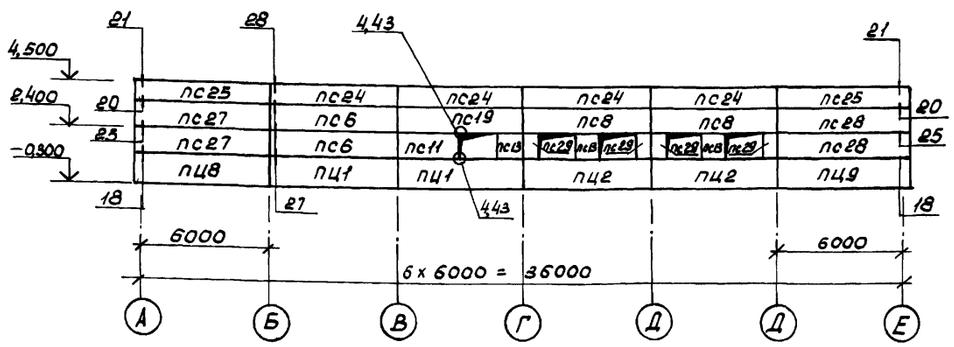

1. Незаторкированные стеновые панели марки ПС14.
2. Заполнение вертикальных и горизонтальных швов между панелями см. листы 2.830-3.1-010, 2.830-3.1-020
3. Сварку металлических элементов производить в соответствии ГОСТ 5264-80 электродами Э42, ГОСТ 9467-75
4. Неоговоренные узлы принять по серии 2.830-3, вып.1
5. Узлы А, Б см. серию 1.030.1-1, вып. 0-3.

10240/1

Исполн.	Кравцова		11.88	ТП 805-4-21.89 -КЖ	
Пров.	Погосян		12.88		
Рук. гр.	Колединцева		12.88		
Гл. спец	Матвеев		05.89		
Нач. отд.	Жевнеров		05.89		
Н. контр.	Панащенко		05.89	Инкубаторий для промышленного стада птицефабрики на 10 млн. бройлеров	Стадия: РП; Лист: 10; Листов:
ГИП	Соколовский		05.89	Схемы расположения стеновых панелей.	Госагропром СССР Гипронистицепром г. Ростов-на-Дону

Привязан:

Инв. №

Копировал Малодцова

Формат А2

Инв. № подл. | Подпись и дата | Взам. инв. №

Альбом 1

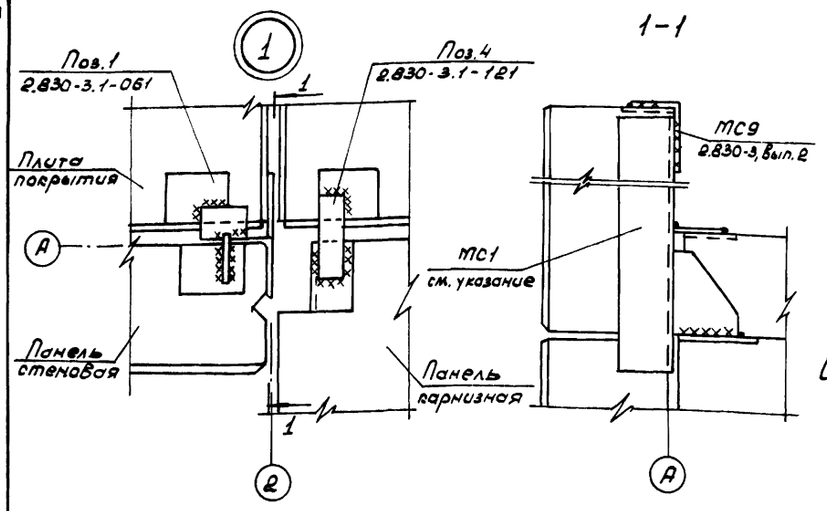

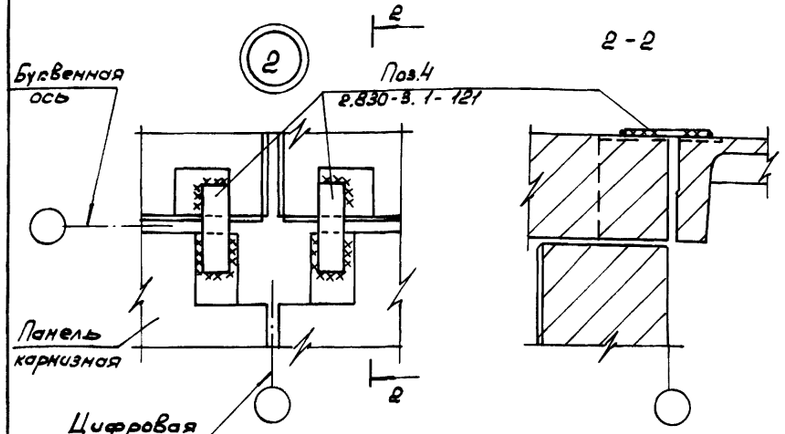

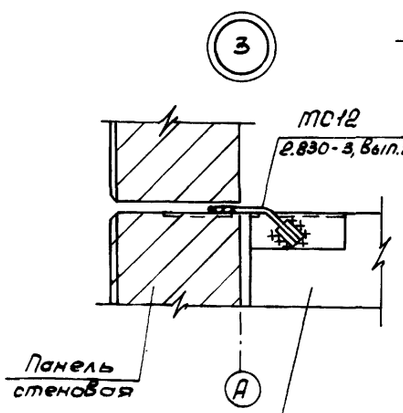

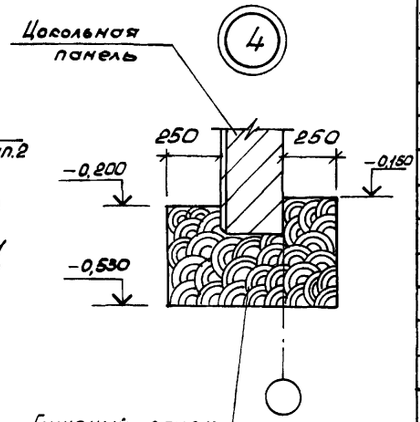

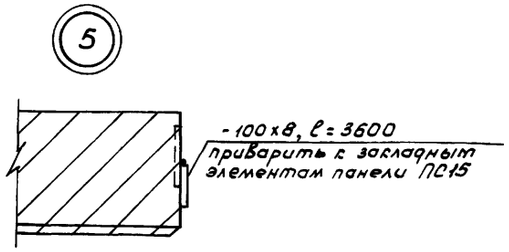

Спецификация к схемам расположения стеновых панелей

Марка, поз.	Обозначение	Наименование	Кол.	Масса ед.кг	Примечание
		Панели стеновые			
ПС1	ТП 805-4-20.89-КЖИ-ПС1-ПС23СБ	ПСД 60.12.30-Т-1	6	2800	
ПС2	ТП 805-4-20.89-КЖИ-ПС1-ПС23СБ	ПСД 60.12.30-Т-2	6	2800	
ПС3	ТП 805-4-20.89-КЖИ-ПС1-ПС23СБ	ПСД 60.12.30-Т-3	1	2800	
ПС4	ТП 805-4-20.89-КЖИ-ПС1-ПС23СБ	ПСД 60.12.30-Т-4	1	2800	
ПС5	ТП 805-4-20.89-КЖИ-ПС1-ПС23СБ	ПСД 60.12.30-Т-5	1	2800	
ПС6	1.832.1-9; Вып.1	ПСД 60.12.30-Т	10	2800	
ПС7	1.832.1-9; Вып.1	ПСД 30.12.30-Т	4	1400	
ПС8	ТП 805-4-20.89-КЖИ-ПС1-ПС23СБ	ПСД 60.12.30-Т-8	5	2800	
ПС9	ТП 805-4-20.89-КЖИ-ПС1-ПС23СБ	ПСД 60.9.30-Т-1	2	2050	
ПС10	ТП 805-4-20.89-КЖИ-ПС1-ПС23СБ	ПСД 60.6.30-Т-1	1	1400	
ПС11	ТП 805-4-20.89-КЖИ-ПС1-ПС23СБ	ПСД 30.12.30-Т-1	2	1400	
ПС12	1.832.1-9. Вып.1	ПСД 12.12.30-Т	5	545	
ПС13	ТП 805-4-20.89 КЖИ-ПС1-ПС23СБ	ПСД 12.12.30-Т-1	22	545	
ПС14	ТП 805-4-20.89-КЖИ-ПС1-ПС23СБ	ПСД 6.12.30-Т-1	24	270	
ПС15	ТП 805-4-20.89-КЖИ-ПС1-ПС23СБ	ПСД 12.12.30-Т-2	12	545	
ПС16	ТП 805-4-20.89-КЖИ-ПС1-ПС23СБ	ПСД 60.12.30-Т-9	1	2800	
ПС17	ТП 805-4-20.89-КЖИ-ПС1-ПС23СБ	ПСД 60.12.30-Т-10	1	2800	
ПС18	ТП 805-4-20.89-КЖИ-ПС1-ПС23СБ	ПСД 60.12.30-Т-11	1	2800	
ПС19	ТП 805-4-20.89-КЖИ-ПС1-ПС23СБ	ПСД 60.12.30-Т-12	1	2800	
ПС20	ТП 805-4-20.89-КЖИ-ПС1-ПС23СБ	ПСД 60.6.30-Т-2	2	1400	
ПС21	ТП 805-4-20.89-КЖИ-ПС1-ПС23СБ	ПСД 60.6.30-Т-3	1	1400	
ПС22	ТП 805-4-20.89-КЖИ-ПС1-ПС23СБ	ПСД 60.6.30-Т-4	3	1400	
ПС23	ТП 805-4-20.89-КЖИ-ПС1-ПС23СБ	ПСД 30.12.30-Т-3	4	1400	
ПС24	1.832.1-9, Вып.1	ПСД 60.9.30-Т	8	2050	
ПС25	1.832.1-9, Вып.1	ПСД 60.9.30-Т-У	2	2150	
ПС26	1.832.1-9, Вып.1	ПСД 60.9.30-Т-УП	2	2150	
ПС27	1.832.1-9, Вып.1	ПСД 60.12.30-Т-У	4	2900	
ПС28	1.832.1-9, Вып.1	ПСД 60.12.30-Т-УП	4	2900	
ПС29	1.832.1-9, Вып.1	ПСД 6.12-30-Т	17	270	
		Панель карнизная			
ПК1	1.030.1-1, Вып.2-1	ПК 60.7,5-Л	22	1400	

Продолжение

Марка, поз.	Обозначение	Наименование	Кол.	Масса ед.кг	Примечание
		Панели цокольные			
ПЦ1	ТП 805-4-21.89-КЖИ-ПЦ1-ПЦ10СБ	ПЦД 60.15.30-Т-1	12	3550	
ПЦ2	ТП 805-4-21.89-КЖИ-ПЦ1-ПЦ10СБ	ПЦД 60.15.30-Т-2	8	3550	
ПЦ3	ТП 805-4-21.89-КЖИ-ПЦ1-ПЦ10СБ	ПЦД 60.15.30-Т-3	1	3550	
ПЦ4	ТП 805-4-21.89-КЖИ-ПЦ1-ПЦ10СБ	ПЦД 60.15.30-Т-4	1	3550	
ПЦ8	ТП 805-4-21.89-КЖИ-ПЦ1-ПЦ10СБ	ПЦД 60.15.30-Т-У-1	2	3700	
ПЦ9	ТП 805-4-21.89-КЖИ-ПЦ1-ПЦ10СБ	ПЦД 60.15.30-Т-УП-1	2	3700	
ПЦ10	ТП 805-4-21.89-КЖИ-ПЦ1-ПЦ10СБ	ПЦД 60.15.30-Т-10	1	3550	
		Изделия соединительные			
МС1-1	2.830-3, Вып.2	МС1-1	86	0,43	
МС5П	2.830-3, Вып.2	МС5П	2	0,80	
МС5Л	2.830-3, Вып.2	МС5Л	2	0,80	
МС6	2.830-3, Вып.2	МС6	100	0,17	
МС9	2.830-3, Вып.2	МС9	90	0,31	
МС11	2.830-3, Вып.2	МС11	4	1,5	
МС12	2.830-3, Вып.2	МС12	10	0,48	
МС14	2.830-3, Вып.2	МС14	27	0,37	
Поз.1	2.830-3, 1-061	Поз.1	116	0,36	
Поз.4	2.830-3,1-121	Поз.4	20	0,56	
Поз.1	2.830-3.1-201	Поз.1	8	0,39	
Поз.2	2.830-3.1-202	Поз.2	8	1,2	
Поз.1	2.830-3.1-421	Поз.1	22	1,1	
А3	1.030-1-1, Вып.0-3	А3	66	0,4	
А4	1.030.1-1 Вып.0-3	А4	44	1,5	
Т9	1.030.1-1, Вып.4-1	Т9	2		
		Полоса 5-6х60х250 ГОСТ 103-76* / ВСт3 кп2-1 ГОСТ 535-79*	2	0,71	
СУ4	2.830-3, Вып.1	СУ4	4	15,7	

Соединительный элемент МС1 учтен в спецификации на листе 9

Привязан

Инв.№

Испалн.	Кравцова		11.89
Пров.	Погосян		02.89
Рук.гр.	Колединцева		02.89
Гл.спец	Матвеев		05.89
Нач.отд.	Кевнеров		05.89
Н.контр.	Панащенко		05.89
ГИП	Соколовский		05.89

10240/1

ТП 805-4-21.89 - КЖ

Инкубаторий для промышленного стада птицефабрики на 10 млн. бройлеров

Стадия	Лист	Листов
РП	11	

Узлы к схемам расположения стеновых панелей

Госагропром СССР Гипроптицепром г. Ростов-на-Дону

Копировал Молодцова Формат А2

Инв.№ подл. | Подпись и дата | Взам. инв.№

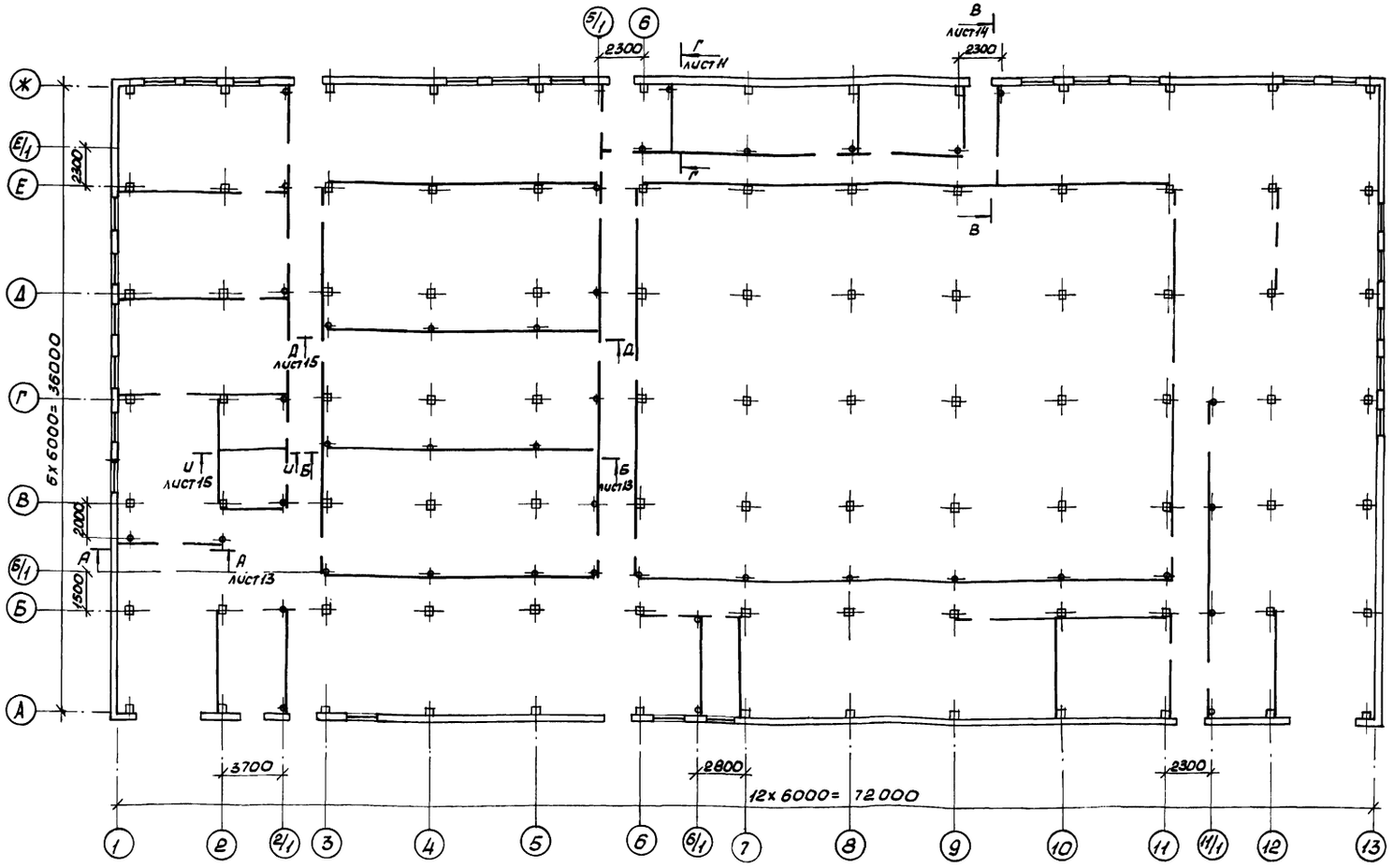

1. Монтаж панелей перегородок вести до монтажа плит покрытия
2. Заполнение швов между панелями перегородок см. лист 10 серии 1.030.9-2, вып. 6
3. Устройство армированой кладки из глиняного кирпича „ на ребро" на поверхности железобетонных перегородок смотри серию 1.030.9-2, Вып. 0, лист 1.030.9-2. 0-70.
4. В помещениях категории „В" все стальные элементы перегородок защитить фосфатным покрытием ОФП-2 мм. толщиной 10м
5. Сварку металлических элементов производить в соответствии ГОСТ 5264-80, электродами Э42, ГОСТ 9467-75.
6. Все узлы неоговоренные на схемах, приняты по серии 1.030.9-2, Вып. 6
7. Незамаркированные панели на схемах перегородок приняты марки ПГ1.
8. В узле 20 верх набетонки на фундаментах принять на отметке -0,045
9. В местах дверных проемов полки швеллера С14 вырезать по месту
10. В узле 127 добавить соединительное изделие МС4, приварив ее к соединительному изделию МС9
11. Покрытие пола выполнять после установки панелей перегородок.
12. Швеллер, устанавливаемый над дверными проемами, завести за грани проема на 250 мм
13. Совместна с данным листом см. листы 13-16

Привязан

Инв. №

Исполн.	Кравцова		11.88
Пров.	Погосян		02.89
Рук. гр.	Колединцева		02.89
Гл. спец.	Матвеев		05.89
Нач. отд.	Жевнеров		05.89
Н. контр.	Панашенко		05.89
ГИП	Соколовский		05.89

10240/1

ТП 805-4-21.89 -КЖ

Инкубаторий для промышленного стада птицефабрики на 10 млн. бройлеров

Стадия	Лист	Листов
РП	12	

План перегородок

Госагропром СССР Гипронииптицепром г. Ростов-на-Дону

Копировал Молодцова

Формат А2

Инв. № подл. | Подпись и дата | Взам. инв. №

Альбом 1

Схемы расположения панелей перегородок по оси Б

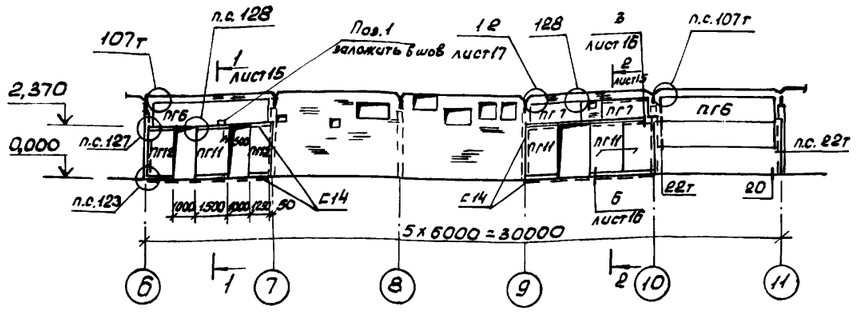

Схемы расположения панелей перегородок по оси Б/1

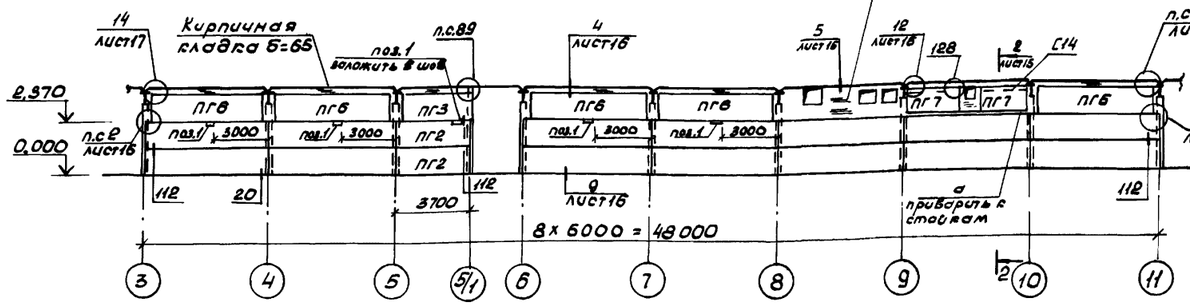

Схемы расположения панелей перегородок по оси В

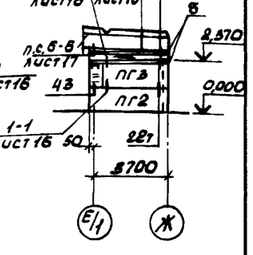

Схемы расположения панелей перегородок по А-А

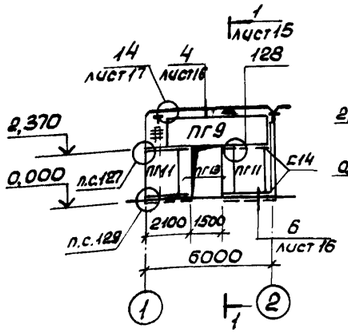

Схемы расположения панелей перегородок по Б-Б

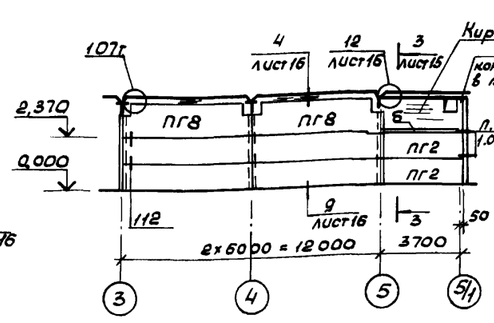

Схемы расположения панелей перегородок по оси Е

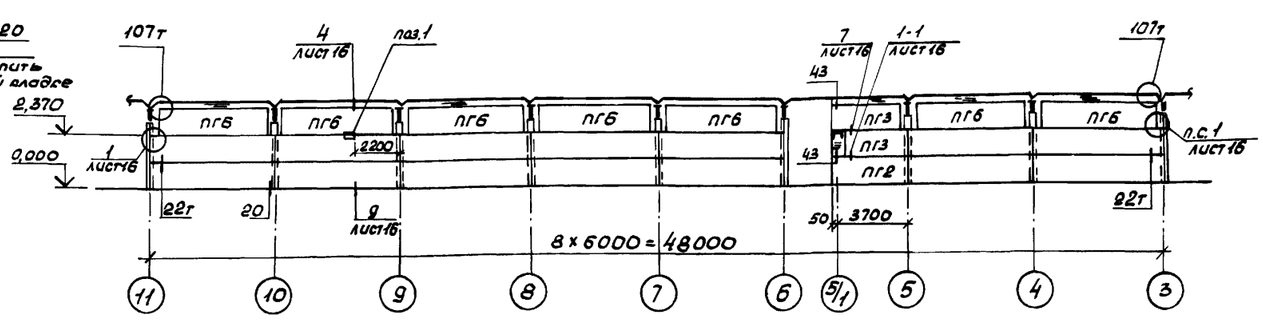

Схемы расположения панелей перегородок по оси Г

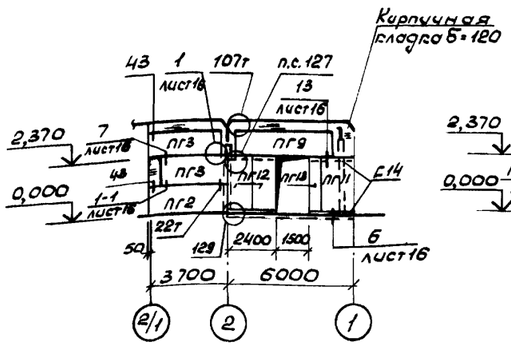

Схемы расположения панелей перегородок по оси Д

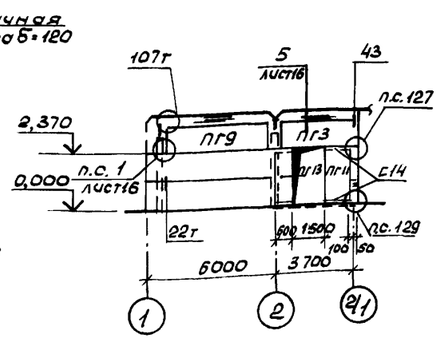

Схемы расположения панелей перегородок по оси Е/1

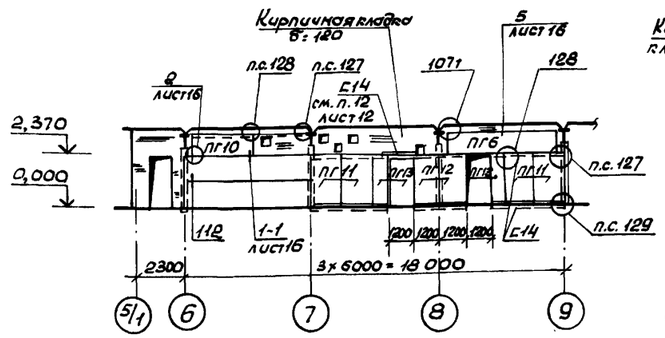

Схемы расположения панелей перегородок по оси Е

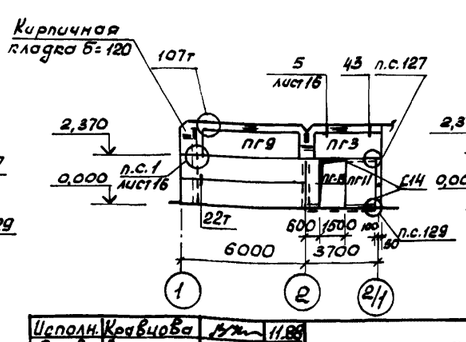

Схемы расположения панелей перегородок по оси В

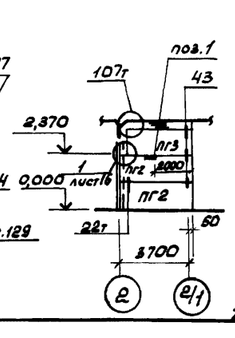

1024/4

Исполн.	Кравцова		11.88
Пров.	Погосян		02.89
Рук. гр.	Колединцева		02.89
Гл. спец.	Матвеев		05.89
Нач. отд.	Жевнеров		05.89
Н. контр.	Панащенко		05.89
ГИП	Соколовский		05.89

ТП 805-4-21.89 – КЖ

Привязан

Инв. №

Инкубаторий для промышленного стада птицефабрики на 10 млн. бройлеров	Стадия	Лист	Листов
	РП	13	
Схемы расположения панелей перегородок (начало)	Госагропром СССР Гипронилтицепром г. Ростов-на-Дону		

Копировал Молодцова Формат А2

Инв. № подл. | Подпись и дата | Взам. инв. №

Альбом 1

Схемы расположения панелей перегородок

по оси 2

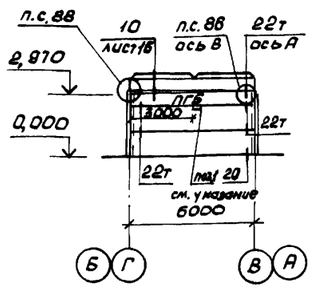

по оси 2/1

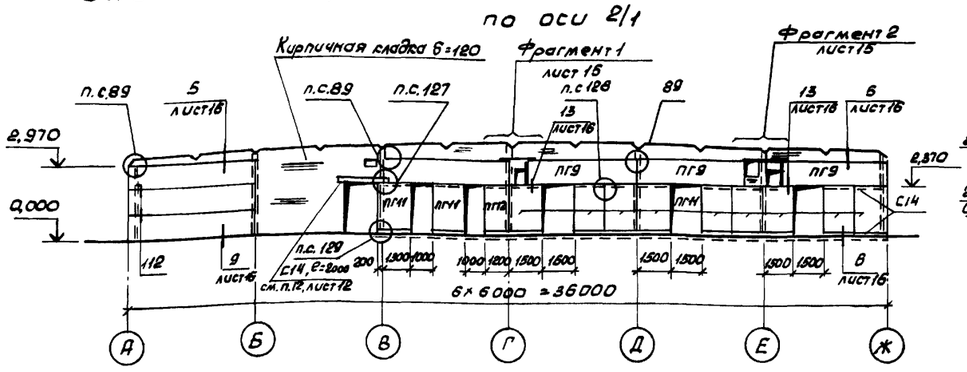

по оси 3

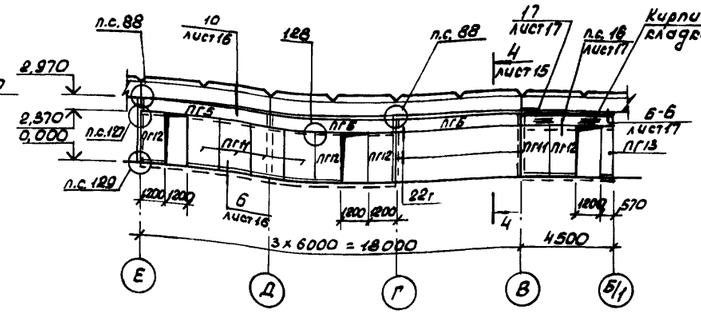

по оси 6/1

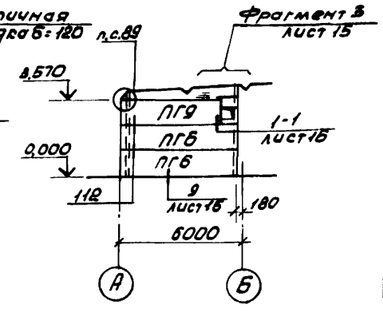

Схемы расположения панелей перегородок

по оси 5/1

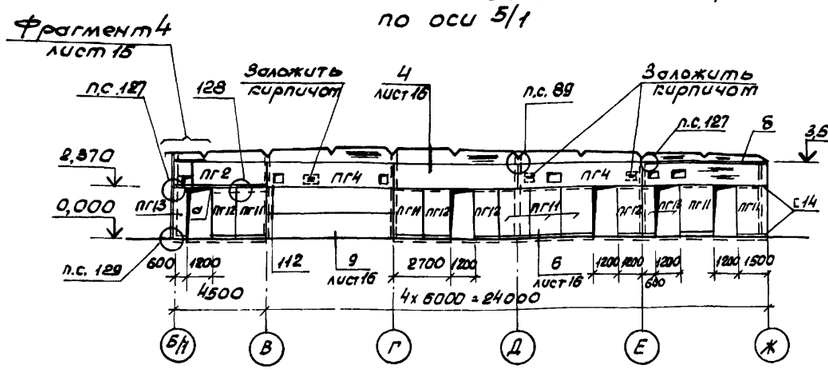

по оси Б

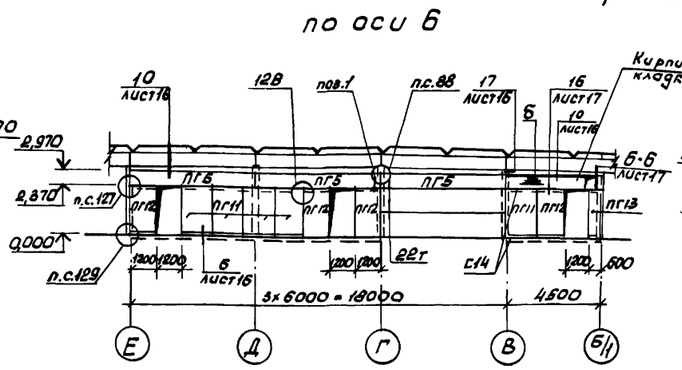

по оси 11

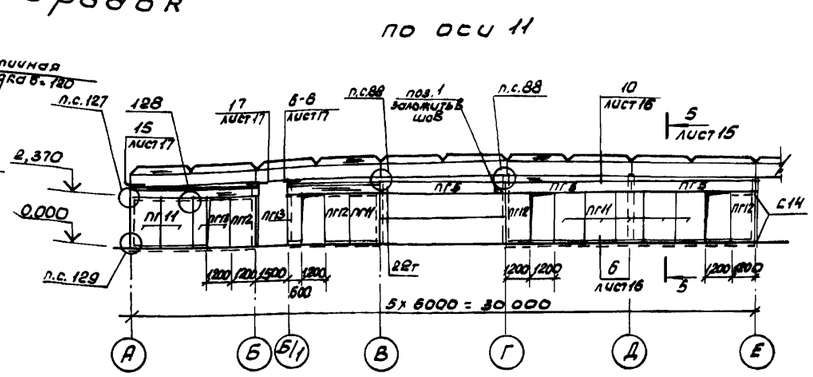

Схемы расположения панелей перегородок

по оси 11/1

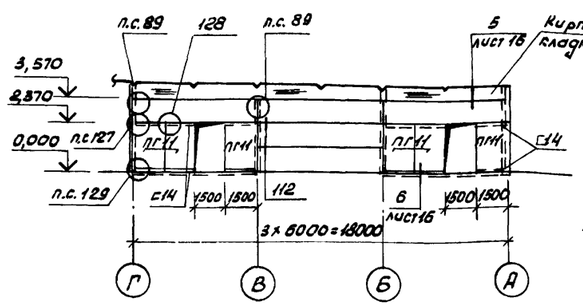

по оси 12

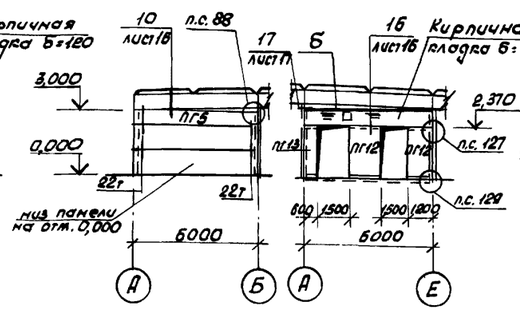

по осям 7; 10

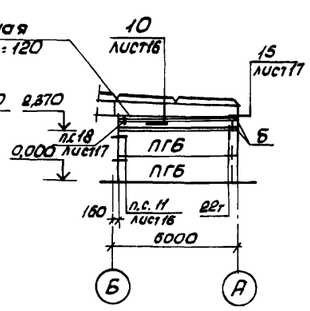

по В-В

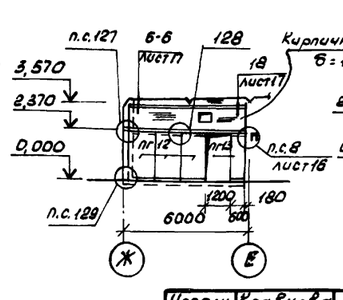

по оси 9

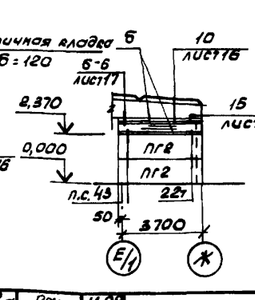

по Г-Г

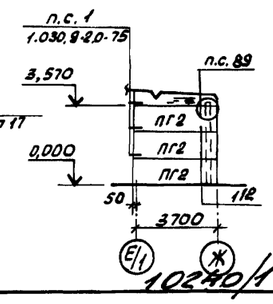

Поз. 1 относится только к раскладке панелей по оси 2 в осях Г-В.

Исполн.	Кравцова		11.88
Пров.	Погосян		12.88
Рук. гр.	Колединцева		12.88
Гл. спец.	Матвеев В.		08.89
Нач. отд.	Жевнеров		08.89
Н. контр.	Панащенко		06.89
ГИП	Соколовский		05.89

ТП 805-4-21.89-КЖ

Привязан

Инв. № подл.

Подпись и дата

Взам. инв. №

Инв. №

Инкубаторий для промышленного стада птицефабрики на 10 млн. бройлеров

Стадия	Лист	Листов
РП	14	

Схемы расположения панелей перегородок (продолжение)

Госагропром СССР Гипронииптицепром г. Ростов-на-Дону

Копировал Молодцова

Формат А2

1020-0/1

Альбом 1

Схемы расположения панелей перегородок

по Д–Д

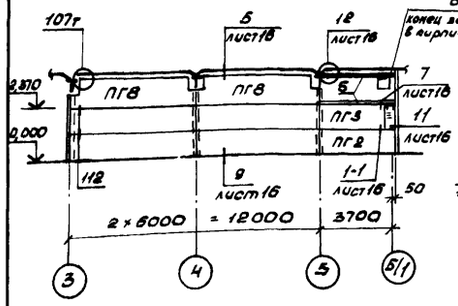

по И–И

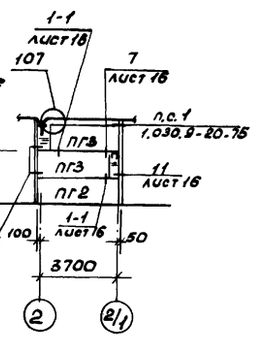

1–1

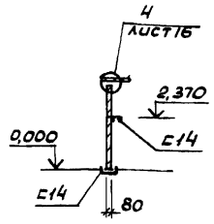

2–2

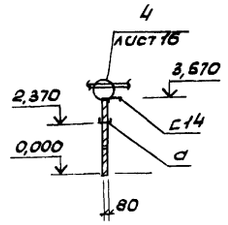

3–3

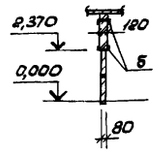

4–4

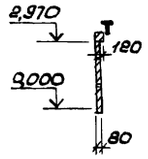

5–5

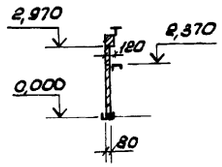

Фрагмент 1,4

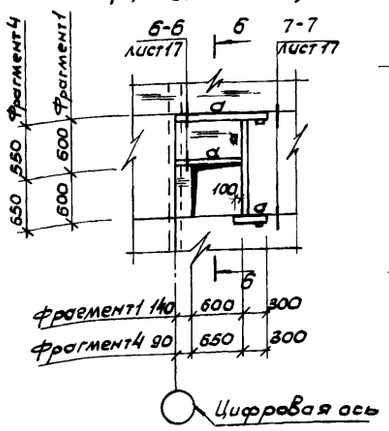

6–6

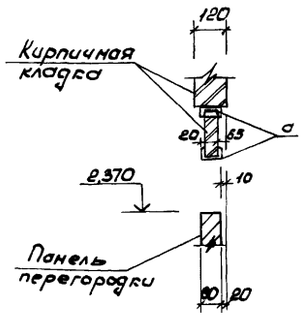

Фрагмент 2

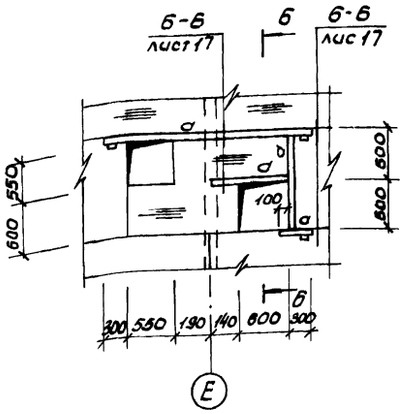

Фрагмент 3

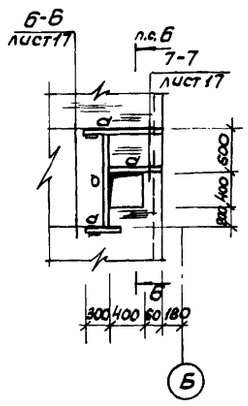

Спецификация к схемам расположения панелей перегородок

Марка, поз.	Обозначение	Наименование	Кол.	Масса ед.кг.	Примечание
		Панели перегородок			
ПГ1	1.030.9-2, Вып. 1	ПГ 60.12-1-Т	66	1370	
ПГ2	ТП 805-4-20.89-КЖИ-ПГ1-ПГ4СБ	ПГ2	17	850	
ПГ3	ТП 805-4-20.89-КЖИ-ПГ1-ПГ4СБ	ПГ3	12	810	
ПГ4	ТП 805-4-20.89-КЖИ-ПГ1-ПГ4СБ	ПГ4	2	1250	
ПГ5	1.030.9-2, Вып.1	ПГ60.6-1-Т	11	670	
ПГ6	1.030.9-2, Вып 1	ПГ58.12-1-Т	21	1320	
ПГ7	1.030.9-2, Вып.1	ПГ25.12-2-Т	4	580	
ПГ8	1.030.9-2, Вып.1	ПГ60.15-1-Т-В12	4	1660	
ПГ9	1.030.9-2, Вып.1	ПГ53.12-1-Т	8	1200	
ПГ10	1.030.9-2, Вып.1	ПГ30.12-2-Т	1	670	
ПГ11	1.030.9-2, Вып.1	ПГ24.15-2-Т	55	670	
ПГ12	1.030.9-2, Вып.1	ПГ24.12-2-Т	28	550	
ПГ13	1.030.9-2, Вып.1	ПГ24.6-2-Т	15	260	
		Изделия соединительные			
МС1	1.030.9-2, Вып.7, часть 2	МС1	64	0,4	
МС2	1.030.9-2, Вып.7, часть 2	МС2	74	0,7	
МС31	1.030.9-2, Вып.7, часть 2	МС31	11	0,7	
МС4	1.030.9-2, Вып. 7, часть 2	МС4	95	0,3	
МС5	1.030.9-2 Вып.7, часть 2	МС5	12	0,3	
МС11	1.030.9-2, Вып.7, часть 2	МС11	4	1,8	

Продолжение

Марка, поз.	Обозначение	Наименование	Кол.	Масса ед.кг	Примечание
МС6	1.030.9-2, Вып.7, часть2	МС6	24	0,2	
МС7	1.030.9-2, Вып. 7, часть2	МС7	8	0,5	
МС9	1.030.9-2, Вып. 7, часть2	МС9	193	0,5	
МС14	1.030.9-2, Вып. 7, часть2	МС14	209	0,2	
МС15	1.030.9-2, Вып.7 часть 2	МС15	45	0,5	
МС15а	1.030.9-2, Вып. 7, часть2	МС15а	46	0,5	
МС30	1.030.9-2, Вып. 7, часть2	МС30	6	0,9	а=30
МС31а	1.030.9-2, Вып. 7, часть2	МС31а	6	0,4	
МС35	1.030.9-2, Вып. 7, часть 2	МС35	30	0,6	
МС35а	1.030.9-2, Вып. 7, часть2	МС35а	35	0,6	
МС67	1.0309-2, Вып. 7, часть2	МС67	4	1,4	
МС86	1.030.9-2, Вып. 7, часть2	МС86	69	1,2	
поз.1		Швеллер Б-12 ГОСТ 8240-72* / ВСт3кп2-1 ГОСТ 535-79*	12	1,6	
		Швеллер Б-14 ГОСТ 8240-72* / ВСт3кп2 ГОСТ 535-79*	344	12,3	м
а		Швеллер 100×50×4 ГОСТ 8278-83 / ВСт3кп2-1 ГОСТ 14974-76*	28,2	5,7	м
б		Швеллер 140×60×4 ГОСТ 8278-83 / ВСт3кп2-1 ГОСТ 14974-76*	72,7	7,7	м
		Полоса ГОСТ 103-76* / ВСт3кп2-1 ГОСТ 535-79*			
		Б-10×50×50	9	0,2	
		Б-6×50×50	11	0,11	
		Б-6×80×160	11	0,6	
		Б-6×100×70	11	0,33	
		Б-6×100×140	11	0,66	
		Б-8×100×280	1	1,8	
		Уголок ГОСТ 8510-86 / ВСт3кп2-1 ГОСТ 535-79*			
		Б-100×63×6, ℓ=110	11	0,75	
		Уголок ГОСТ 8509-86 / ВСт3кп2-1 ГОСТ 535-79*			
		Б-110×110×8, ℓ=230	13	3,1	
МС85	1.030.9-2, Вып.7, часть2	МС85	6	2,3	
МС28	1.030.9-2, Вып. 7, часть2	МС28	5	1,2	
МС51	1.030.9-2, Вып. 7, часть 2	МС51	3	3,8	

10240/1

Исполн.	Кравцова		02.89	ТП 805-4-21.89-КЖ
Пров.	Погосян		02.89	
Рук.гр	Колединцева		02.89	
Гл.спец.	Матвеев		02.89	
Нач.отд.	Жевнеров		02.89	
Н.контр.	Панашенко		02.89	Инкубаторий для промышленного стада птицефабрики на 10 млн. бройлеров
ГИП	Соколовский		02.89	Стадия: РП; Лист: 15; Листов:
				Схемы расположения панелей перегородок (окончание)
				Госагропром СССР Гипронииптицепром г.Ростов-на-Дону

Привязан

Инв.№

Инв.№подл. | Подпись и дата | Взам.инв.№

Копировал Маладцова

Формат А2

Альбом 1

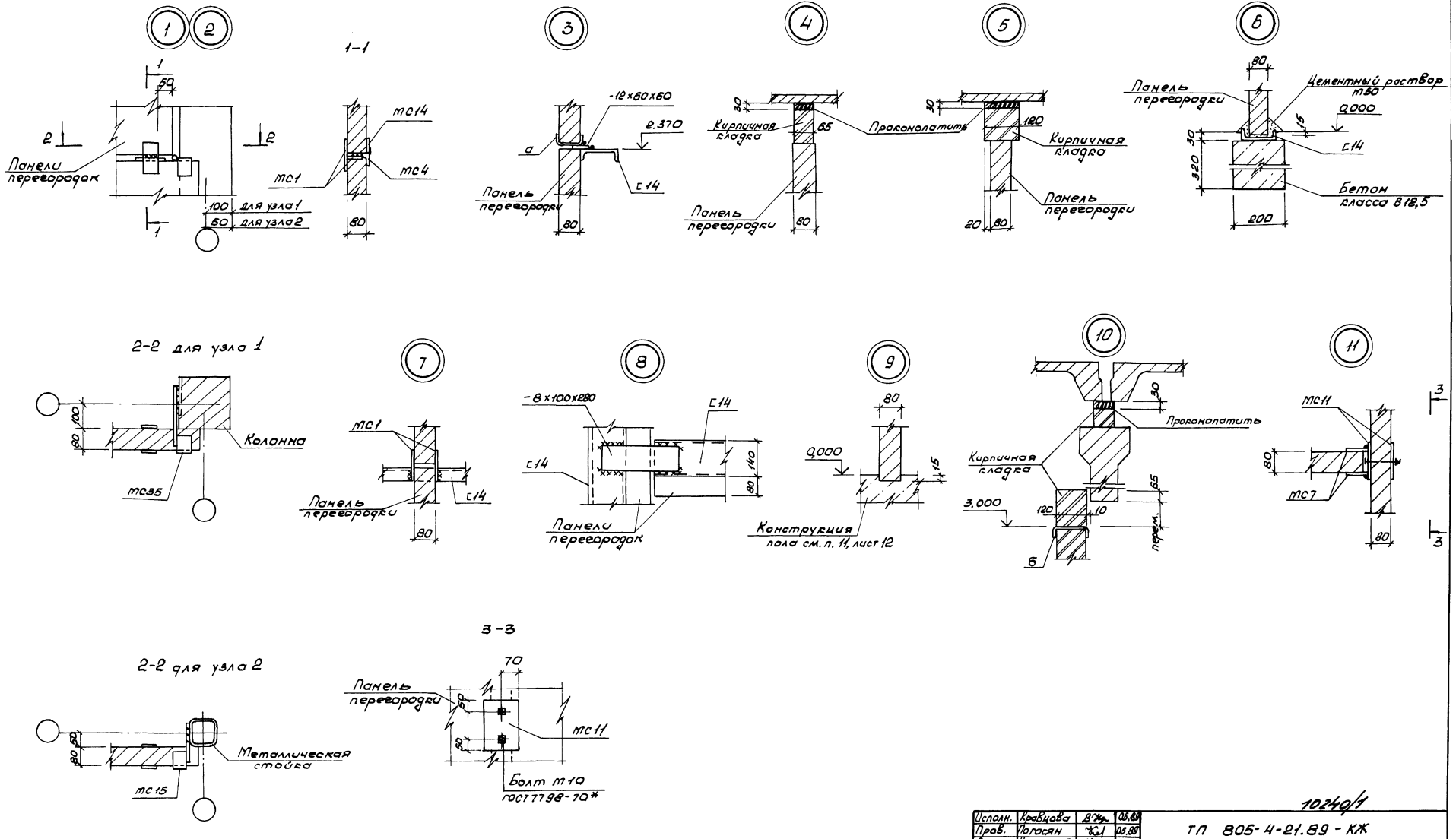

10240/1

Исполн.	Кравцова		05.89	ТП 805-4-21.89 - КЖ
Пров.	Погосян		05.89	
Рук. ср.	Колединцева		05.89	
Гл. спец	Матвеев		05.89	
Нач. отд.	Жевнеров		05.89	
Н. контр.	Панащенко		05.89	Инкубаторий для промышленного стада птицефабрики на 10 млн. бройлеров
ГИП	Соколовский		05.89	

Стадия	Лист	Листов
РП	16	

Узлы к схемам расположения панелей перегородок (начало)

Госагропром СССР Гипрониптицепром г. Ростов-на-Дону

Привязан

Инв. №

Копировал Молодцова Формат А2

Инв. № подл. | Подпись и дата | Взам. инв. №

12

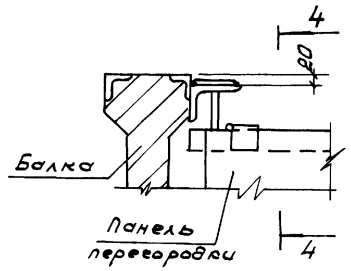

4–4

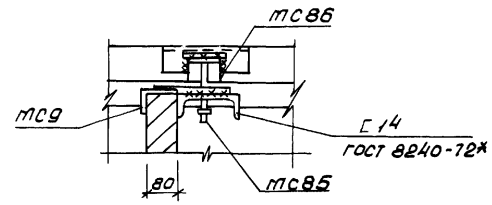

13

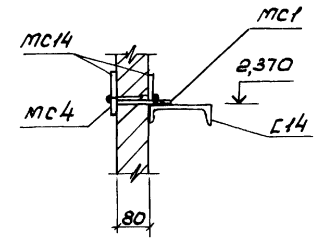

14

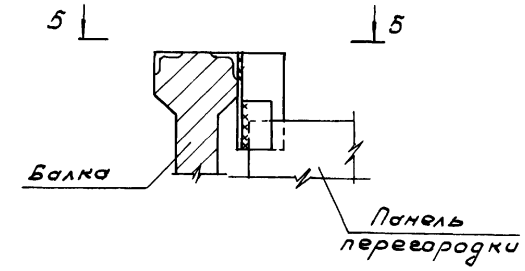

5–5

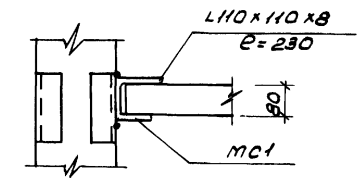

15

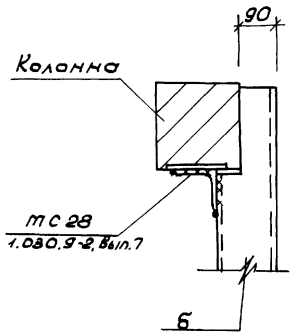

16

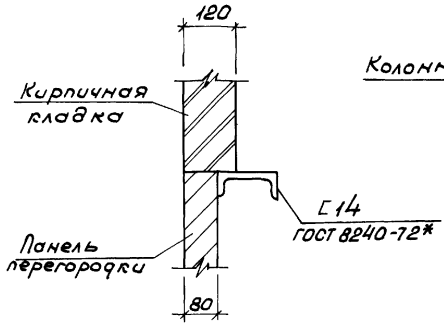

17

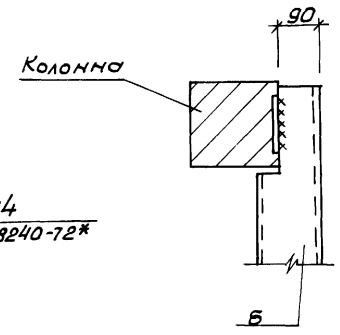

6–6

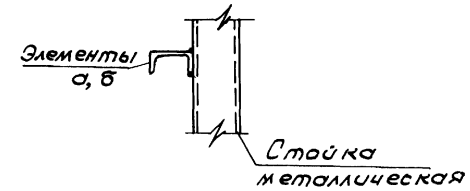

7–7

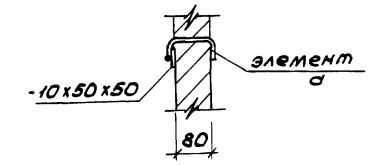

18

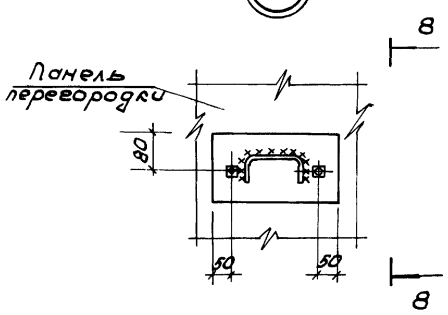

8–8

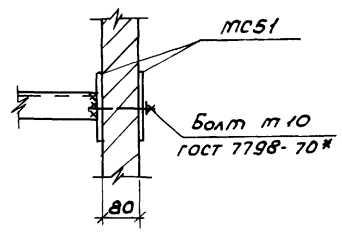

В узлах 12, 14 плиты покрытия условно не показаны

10640/1

Привязан		Исполн.	Кравцова		05.89
		Пров.	Погосян		05.89
		Рук. гр.	Колединцев		05.89
		Гл. спец.	Матвеев		05.89
		Нач. отд.	Жевнеров		05.89
		Н. контр.	Панашенко		05.89
		ГИП	Соволовский		05.89
Инв. №					

ТП 805-4-21.89 – КЖ

Инкубаторий для промышленного стада птицефабрики на 10 млн. бройлеров	Стадия	Лист	Листов
	РП	17	
Узлы к схемам расположения панелей перегородок (окончание)	Госагропром СССР Гипрокиптицепром г. Ростов-на-Дону		

Копировал Молодцова Формат А2

Подпись и дата | Взам. инв. № | Инв. № подл.

gost.e-ecolog.ru