ТИПОВОЙ ПРОЕКТ

802-5-47м.13.86

СВИНАРНИК
ДЛЯ ВЫРАЩИВАНИЯ И ОТКОРМА 500 СВИНЕЙ В ГОД

(В ДЕРЕВЯННОМ ИСПОЛНЕНИИ ДЛЯ СЕВЕРНЫХ РАЙОНОВ, ДЛЯ ПОДСОБНЫХ ХОЗЯЙСТВ ПРЕДПРИЯТИЙ)

АЛЬБОМ 1

ОБЩАЯ ПОЯСНИТЕЛЬНАЯ ЗАПИСКА. АРХИТЕКТУРНО-СТРОИТЕЛЬНЫЕ РЕШЕНИЯ (ВАРИАНТЫ I И II).

Нф 1432/л

gost.e-ecolog.ru

ТИПОВОЙ ПРОЕКТ

802-5-47м.13.86

СВИНАРНИК
ДЛЯ ВЫРАЩИВАНИЯ И ОТКОРМА 500 СВИНЕЙ В ГОД

(В ДЕРЕВЯННОМ ИСПОЛНЕНИИ ДЛЯ СЕВЕРНЫХ РАЙОНОВ, ДЛЯ ПОДСОБНЫХ ХОЗЯЙСТВ ПРЕДПРИЯТИЙ)

АЛЬБОМ 1

СОСТАВ ПРОЕКТА:

АЛЬБОМ 1 ОБЩАЯ ПОЯСНИТЕЛЬНАЯ ЗАПИСКА. АРХИТЕКТУРНО-СТРОИТЕЛЬНЫЕ РЕШЕНИЯ (ВАРИАНТЫ I и II)

АЛЬБОМ 2 ТЕХНОЛОГИЧЕСКИЕ, САНИТАРНО-ТЕХНИЧЕСКИЕ И ЭЛЕКТРОТЕХНИЧЕСКИЕ ЧЕРТЕЖИ (ВАРИАНТЫ I и II)

АЛЬБОМ 3 СПЕЦИФИКАЦИИ ОБОРУДОВАНИЯ (ВАРИАНТЫ I и II)

АЛЬБОМ 4 ВЕДОМОСТИ ПОТРЕБНОСТИ В МАТЕРИАЛАХ (ВАРИАНТЫ I и II)

АЛЬБОМ 5 СМЕТЫ (ВАРИАНТЫ I и II)

РАЗРАБОТАН ПРОЕКТНЫМ ИНСТИТУТОМ «КРАСНОЯРСКГИПРОСОВХОЗСТРОЙ»
ДИРЕКТОР ИНСТИТУТА Б.М. МУКОЕД
ГЛ.ИНЖЕНЕР ИНСТИТУТА Ю.М. ХОВЕС
ГЛ.ИНЖЕНЕР ПРОЕКТА З.В. ГОРБАЧЕВА

УТВЕРЖДЕН МИНСЕЛЬХОЗОМ СССР
ПРИКАЗ N 60-ЭГ ОТ 26 НОЯБРЯ 1985 г.
ВВЕДЕН В ДЕЙСТВИЕ ИНСТИТУТОМ «КРАСНОЯРСКГИПРОСОВХОЗСТРОЙ»
ПРИКАЗ N 56 ОТ 23 ДЕКАБРЯ 1985 Г.

Альбом 1

Типовой проект

Лист	Наименование	Примечание
	Титульный лист	
1	Содержание альбома	Стр 2
ПЗ-1	Пояснительная записка (начало)	3
ПЗ-2	Пояснительная записка (окончание)	4
ОГТ-1	Схема генплана	5
	Основной комплект	
	рабочих чертежей марки АС	
АС-1	Общие данные (начало)	6
АС-2	Общие данные (окончание)	7
АС-3	Фасады в осях 1-28; 28-1; А-К; К-А. Вариант I	8
АС-4	План на отм 0.000 (начало) Вариант I	9
АС-5	План на отм 0.000 (окончание) Вариант I	10
АС-6	Фрагменты 1, 2 Вариант I	11
АС-7	Фрагмент 3 Разрез 1-1 Вариант I	12
АС-8	План с отверстиями венткамера (элемент)	13
АС-9	Узлы плана 1÷4 Свая-колонна Сжимы	14
АС-10	Узлы 1÷5	15
АС-11	План свайного поля. Вариант I	16
АС-12	Схема расположения прогонов и обвязки цокольного	
	перекрытия Сечения А-А÷Д-Д. Вариант I	17
АС-13	Сечения Е-Е; Ж-Ж. Узлы 1, 2 Вариант I	18
АС-14	Схема расположения балок цокольного	
	перекрытия. Вариант I	19
АС-15	Узлы 1, 2 Вариант I	20
АС-16	План полов Вар I План кровли Экспликация полов Вар I	21
АС-17	Разрез пола 1-1, 2-2. Вариант I	22
АС-18	Разрез 3-3 Спецификация пиломатериалов	
	на полы. Вариант I	23
АС-19	Схема расположения балок и прогонов чер-	
	дачного перекрытия. Разрезы 1-1÷3-3	24
АС-20	Схема расположения стропил	25
АС-21	Разрезы 1-1÷3-3	26
АС-22	Узлы 1÷3	27
АС-23	Разрезы А-А; Б-Б	28
АС-24	Слуховое окно. Подкарнизный щит	29
АС-25	Осушающий продух. Элемент продуха Венти-	
	лируемого подполья Вариант I	30
АС-26	План крыльца Разрезы 1-1; 2-2 Вариант I	31
АС-27	План разгрузочной рампы. Сечения 1-1; 2-2. Вар. I	32
АС-28	План канала навозоудаления и путей кор-	
	мораздатчика Вариант I	33
АС-29	Узлы 1÷5 Вариант I	34
АС-30	Сечения 1-1÷5-5. Вариант I	35
АС-31	Утепленный короб. Вариант I	36

Лист	Наименование	Примечание
АС-32	Схема расстановки станков	Стр 37
АС-33	Детали крепления стен станков Деревянный подвес-	
	ной короб для кабеля кормораздатчика	38
АС-34	Металлические изделия МИ 1÷МИ-12	39
АС-35	Котельная. План Разрез 1-1 Планы перекры-	
	тий. Вариант I	40
АС-36	План свайного поля. План ростверка Сечения	
	фундаменты под насосы Вариант I	41
АС-37	Схема расположения стропил. Разрезы 1-1, 2-2.	
	Узлы 1÷3 Вариант I	42
АС-38	Сводные спецификации Вариант I	43
АС-39	Фасады в осях 1-28; 28-1. А-К; К-А Вариант II	44
АС-40	План на отм. 0.000 (начало) Вариант II	45
АС-41	План на отм. 0.000 (окончание) Вариант II	46
АС-42	Фрагменты 1, 2. Вариант II	47
АС-43	Фрагмент 3. Разрез 1-1. Вариант II	48
АС-44	План фундаментов Вариант II	49
АС-45	Сечения 1-1÷5-5, В-В; Г-Г фундаменты Ф-1,	
	Ф-2. Вариант II	50
АС-46	План полов Экспликация полов Вариант II	51
АС-47	План каналов навозоудаления и путей	
	кормораздатчика Вариант II	52
АС-48	Узлы 1÷3. Вариант II	53
АС-49	Узлы 4; 5; А; Б. Сечения 1-1÷6-6 Вариант II	54
АС-50	Утепленный короб. Вариант II	55
АС-51	Схема расположения фундаментов под	
	стойки ограждения станков. Фундамент	
	Ф1 Вариант II	56
АС-52	Котельная, План Разрез 1-1 План чердачного	
	перекрытия Вариант II	57
АС-53	Схема расположения стропил Разрезы	
	1-1; 2-2. Узлы 1÷3 Вариант II	58
АС-54	Сводные спецификации. Вариант II	59
АС-55	План выгульных дворов	60

				Привязан
				802-5-47 м. 13.86
ГИП	Горбачева			Свинарник на 500 свиней в год для районов Крайнего Севера
Нач. отд.	Иванов Н.			
Гл. спец.	Ю. Иванов			
Нар. конт.	Ю. Иванов			
Рук. гр.	Чурвина		12.К	Содержание альбома
Исполн.	Юхневич		12.86	

Стадия	Лист	Листов
Р П	1	

Госстрой РСФСР
Казахстанпроводхозстрой

Формат А2

Инв. № подл. | Подп. и дата | Взам. инв. №

Типовой проект Альбом I

Основные технико-экономические показатели проекта

№ п.п.	Наименование показателя	Един. изм.	Количество I-вариант	Количество II-вариант
1	Вместимость единовременная	голов	438	438
2	Численность работающих	чел.	7	7
3	Общая площадь	м²	1495	1504
	Площадь застройки	м²	1732	1605
	Строительный объем	м³	4725	4777
4	Общая сметная стоимость	тыс.руб	363.72	325.82
	из них:			
	строительно-монтажных работ	"	342.46	305.29
	оборудования	"	21.26	20.53
	на расчетный показатель	руб	830.41	743.88
	СМР на 1м² общей площади	"	229.1	203.0
5	Расход тепла	ккал/ч	396410	396410
6	Потребная электрическая мощность	квт	70	70
7	Расход воды	м³/сут	7.9	7.9
8	Трудозатраты постоечные	чел.дн	4546.5	5601.2
	на расчетный показатель	"	10.4	8.2
9	Расход основных строительных материалов			
	цемент, приведенный к марке м400	т	18.5	802
	сталь	"	10.3	7.0
	лесоматериалы	м³	1582.7	916.6
	кирпич	тыс. шт.	27.8	28.7
	Расчетный показатель:			
	сталь	"	0.024	0.016

За расчетный показатель принято I место.

Типовой проект разработан в соответствии с действующими нормами и правилами и предусматривает мероприятия, обеспечивающие взрывную, взрывопожарную и пожарную безопасность при эксплуатации здания.

Главный инженер проекта /Торбачева/

Общая часть

Типовой проект свинарника для выращивания и откорма 500 свиней в год для Северных районов разработан на основании задания №109 т от 5 апреля 1984г, утвержденного Главсельстройпроектом МСХ СССР 26 ноября 1985 года, Приказ №80-ЭГ.

Проект разработан для строительства в районах Крайнего Севера, климатические подрайоны 1Я, 1Д

1) с расчетной зимней температурой - 56°С
2) с весом снегового покрова - 200 кг/м²
3) с нормативным скоростным напором ветра - 45 кг/м²
4) с расчетной сейсмичностью не выше 6 баллов
5) с вечномерзлыми грунтами.

В практике типового и индивидуального проектирования для районов Крайнего Севера подобное здание разработано впервые, проект содержит традиционные строительные решения, не имеет проекта-аналога и поэтому в проекте не приведены показатели эффективности принятых решений.

Расположение здания на участке.

Здание свинарника располагается на территории подсобного хозяйства предприятия в соответствии с генеральным планом свинофермы. Участок для строительства свинарника выбирается со спокойным рельефом с небольшим уклоном для стока поверхностных вод, расположенный по рельефу ниже жилой зоны и водозаборных сооружений и выше ветеринарно-лечебных зданий, навозохранилищ и мест сброса сточных вод.

Ориентация здания - меридиональная (продольной осью с Севера на юг.) В зависимости от местных условий (преобладание направления зимних ветров, рельефа местности и др.) допускается отклонение от рекомендуемой ориентации в пределах 30°.

Здание располагается в соответствии с санитарными и противопожарными нормами. На участке предусмотрена необходимая сеть проездов и площадок для маневрирования внутрифермского транспорта

Перед зданием свинарника предусмотрены выгульные дворы с твердым покрытием. Участки выгулов должны ограждаться.

Граница участка должна отстоять от дорог I и II категории на 300 метров, от дорог III категории на 150 метров, от прочих автомобильных дорог местного значения IV-V категорий на 50 метров

Технологическая часть

Свинарник для выращивания и откорма 500 свиней в год является предприятием с законченным производственным циклом, где работа строится по следующей технологической схеме:
- содержание репродукторного стада для получения поросят.
- выращивание поросят-сосунов под матками до 60 дневного возраста.
- выращивание поросят отъемышей с 60-дневного до 120-дневного возраста.
- выращивание ремонтных свинок.
- откорм молодняка.

Выращивание ремонтных хрячков на предприятии не производится. Ремонт осуществляется за счет покупки хрячков на племзаводах.

В составе свинарника запроектированы помещения, служащие для общефермских целей: убоя свиней, ветаптека, слесарная, бытовые помещения.

На предприятии принято равномерное круглогодовое производство продукции.

Количество свиней, идущих на убой за год составляет: всего 550 голов; в т.ч. с откорма 500 голов

Архитектурно-строительная часть

Здание свинарника для выращивания и откорма 500 свиней в год запроектировано для районов Крайнего Севера, IV класса, IV степени долговечности, V степени огнестойкости, одноэтажное с неиспользуемым чердаком. Здание в плане 10×29.6м с пристройкой бытовых и вспомогательных помещений и котельной. Высота помещений до низа несущих конструкций 2.4м.

Здание решено с полным деревянным каркасом.

Привязан

Инв.№

802-5-47 Альб. 1 85

ГИП	Торбачева			
Н.контр.	Иванов		Свинарник на 500 свиней в год для районов Крайнего Севера	Стадия: Р.П. Лист: 1 Листов: 2
Н.контр.	Иванов			
Н.контр.	Торбачева			
Н.контр.	Иванов			
Н.контр.	Иванов			
Н.контр.	Иванов		Пояснительная записка (начало)	Госагропромстройпроект

Ковтунова Минстроя

Формат А2

Типовой проект. Применяется впервые

Альбом I

Типовой проект

Проектом предусмотрено два варианта:

Вариант I — здание на продуваемом подполье с теплым цокольным перекрытием и котельной на жидком топливе.

Вариант II — здание без продуваемого подполья и теплого пола с котельной на твердом топливе.

Стены — здания брусчатые из бруса толщиной 200мм. Венцы брусьев между собой соединяются нагелями. Отверстия диаметром 32мм для нагелей сверлить электродрелью на высоту 3х венцов по глубине и располагать в шахматном порядке. Стены котельной из кирпича м75 на растворе м50.

Фундаменты — I вариант: деревянные сваи и сваи колонны из круглого леса. Материал-лиственница. В котельной ж/б сваи с монолитным ж/б ростверком. Фундаменты запроектированы с сохранением вечномерзлого состояния грунтов.
II вариант: деревянные стойки и колонны из круглого леса по деревянным лежням. Материал-лиственница. В котельной ленточные бетонные фундаменты.

Цокольное перекрытие — только для варианта I - деревянное утепленное. Цоколь обшитый досками по брускам прибиваемым к сваям. В котельной цокольное перекрытие сборные ж/б плиты серии 1.141-1 вып. 59 утеплитель минераловатные плиты γ = 125 кг/м³ по ГОСТ 9573-82

Перегородки — деревянные щитовые по серии 2.130-1 вып. 13

Чердачное перекрытие — деревянное утепленное. В котельной сборные ж/б плиты серии 1.141-1 вып. 59 Утеплитель минераловатные плиты γ = 125 кг/м³ по ГОСТ 9573-82.

Кровля — из волнистых асбестоцементных листов унифицированного профиля по ГОСТ 16233-77* по стропилам и обрешетке.

Полы — досчатые трехслойные, бетонные, из керамической плитки и торцовой шашки.

Особое внимание уделить тщательности выполнения гидроизоляции в двух уровнях между досчатыми настилами

Для защиты грунтов основания от замачивания поверхностными водами устраивается глинощебневая, для I варианта и бетонная для II варианта отмостка

Рекомендации по организации строительства

В районах вечной мерзлоты в целях сохранения подстилающих грунтов в мёрзлом состоянии нарушение растительного и мохового слоя не допускается. Вертикальная планировка решается в виде сплошной насыпи из дренирующих местных материалов. Все строительно-монтажные работы выполнять с соблюдением проектных указаний и требований СНиП часть III „Организация строительства", регламентирующих правила производства работ, а также в строгом соответствии с противопожарными нормами и правилами техники безопасности СНиП III-4-80. Для механизации земляных работ применять бульдозер мощностью 75л.с., экскаватор, оборудованный обратной лопатой, сёмкостью ковша 0.25м³. Ведущим видом работ, определяющим продолжительность строительства, является монтаж стен из бруса, который выполняется согласно схем типовых технологических карт. Монтаж стен производить с помощью автомобильного крана грузоподъемностью 5 тонн со стрелой 10-12м. Складирование строительных материалов предусматривается непосредственно у строящегося здания. На погрузочно-разгрузочных работах использовать автокран, указанный выше. Общая продолжительность строительства составляет 12 месяцев, в том числе подготовительный период - 2 месяца.

Сантехническая часть

Отопление и вентиляция

Для соблюдения нормативных параметров внутреннего воздуха проектом предусматривается центральное водяное отопление и вентиляция с механическим и естественным побуждением.

Расходы тепла составляют:

на отопление — 172900 вт (149400 ккал/час),
на вентиляцию — 262700 вт (226270 ккал/час),
на горячее водоснабжение — 24000 вт (20740 ккал/час),
общий — 459600 вт (396410 ккал/час).
Годовой — 1177 гкал

Тепломеханическая часть

Для теплоснабжения свинарника запроектирована пристраиваемая котельная с 3мя котлами КВ-300м на жидком топливе.

Предусматривается вариант котельной с котлами на твердом топливе.

Расход топлива составляет
максимально-суточный: 2.5т - жидкого (3.5т угля),
годовой: 700т - жидкого (1100т. угля).

Водопровод и канализация.

Максимальный расход воды 7.883м³/сутки, в том числе горячей воды 1.824м³/сутки. Водопроводная сеть тупиковая из стальных водогазопроводных труб.

Максимальный расход сточных вод 3.271 м³/сутки, в том числе производственных 2.671 м³/сутки.

Электротехническая часть

По степени надежности и бесперебойности электроснабжения электроприемники относятся к потребителям III категории. Электроснабжение свинарника предусматривается от внутриплощадочной сети 380/220в

Основные показатели:
Установленная мощность - 89 квт,
Расчетная мощность - 70 квт.
Расчетный ток - 128 а
Годовой расход электрической энергии - 175 М. втч

Инв. №				Привязан	
				802-5-47м. 13.86	ПЗ-2
ГИП	Горячева			Свинарник на 500 свиней в год для районов Крайнего Севера	Стадия: РК; Лист: 2; Листов:
Нач.отд.					
Н.сект.					
Н.сект.					
Нач.отд.				Пояснительная записка (окончание)	Госстрой РСФСР
Н.сект.					
Н.сект.					

Копировал: Лимонова

Формат А2

Альбом 1

Типовой проект

Схема генплана

вариант №1 М 1:500

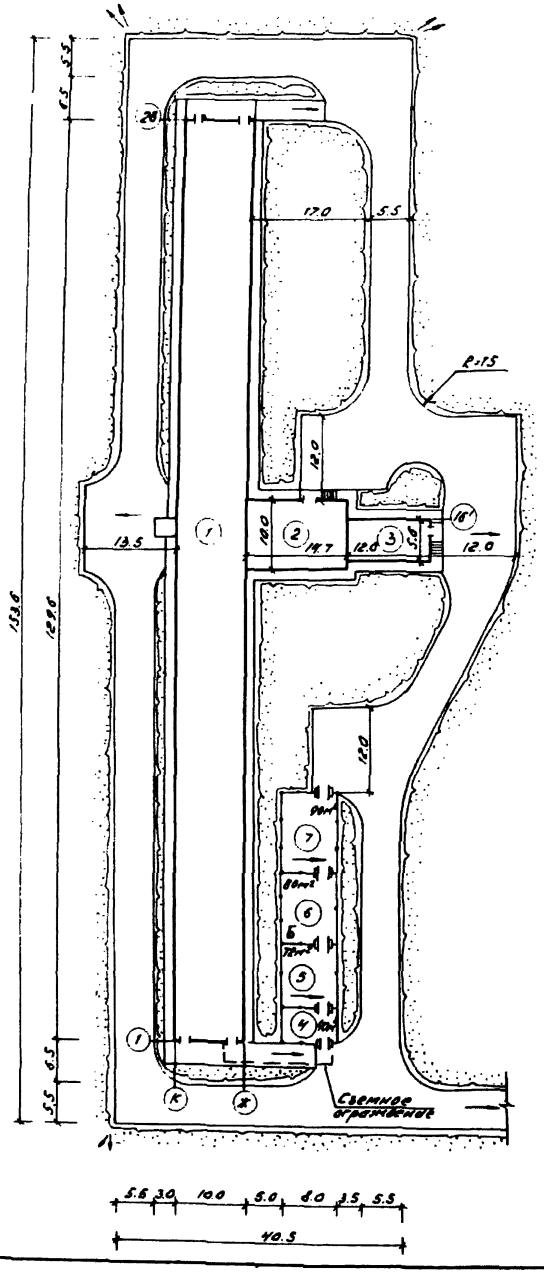

вариант №2

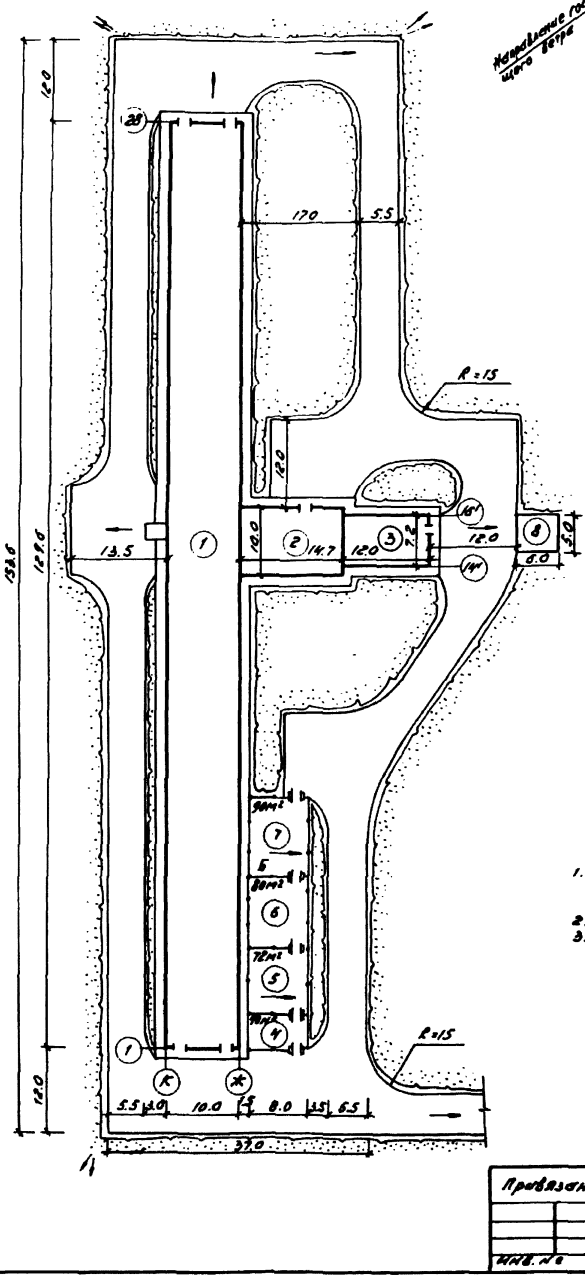

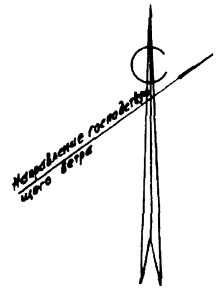

Экспликация

№№ по г.п.	Наименование	Кол-во	Площ. застройки	№№ т.п.
1	Свинарник на 500 свиней в год	1	1732.1	
2	Блок вспомогательных помещений	1		
3	Котельная	1		
4-7	Выгульный двор	4	40; 72; 80; 90	
8	Склад угля	1	30.0	Площадка

Основные показатели

1.	Площадь участка	7710 м²	100%
2.	Площадь застройки	1732	22.5
3.	Площадь проездов/площадок	2820/30	36.6/0.4
4.	Площадь выгулов	282	3.7
5.	Площадь озеленения	1157	15.0
6.	Прочая площадь	1689	21.8
7.	Плотность застройки		27.0

Конструкция покрытия выгульного двора

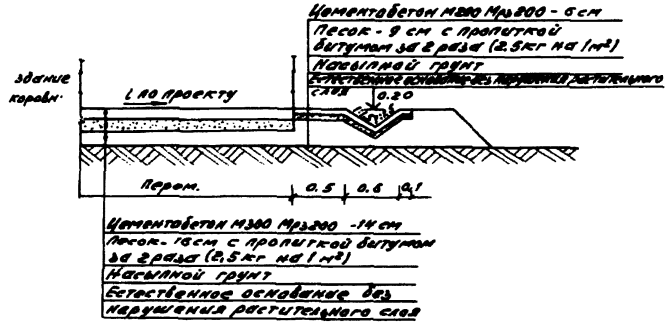

Примечания

1. На данных схемах предложены варианты:
   вариант №1 на продуваемом подполье
   вариант №2 без продуваемого подполья.
2. Показатели подсчитаны в условных границах.
3. При выполнении вертикальной планировки необходимо учитывать следующие требования:
   а) по возможности сохранять естественный рельеф местности, не нарушать растительного и почвенного покрова, а также природную растительность (деревья, кустарники).
   б) Срезку грунта предусматривать только на участках не дающих просадки при оттаивании грунтов и при близком залегании коренных пород. Не допускается производить сосредоточенный сброс поверхностных вод.

Директор	Микоел		802-5-47м. 13.86	О-ГТ
Гл. инж.	Хобес			
ГИП	Сербачева		Свинарник на 500 свиней в год для районов Крайнего севера	Стадия: Р.П. / Лист: 1 / Листов: 1
Нач. отд.	Попович			
Гл. спец.	Лашкова			
Нормоконтр.	[illegible]		Схема генплана	Госстрой РСФСР
Рук. груп.	[illegible]			
Ст. инж.	[illegible]			

Привязан

Инв. №

Копировал Мансурова

Формат А2

Альбом I

Типовой проект

Ведомость рабочих чертежей основного комплекта АС

Лист	Наименование	Примечание
1	2	3
АС-1	Общие данные (начало)	
АС-2	Общие данные (окончание)	
АС-3	Фасады в осях 1-28; 28-1, А-К; К-А. Вар I	
АС-4	План на отм. 0.000 (начало) Вариант I	
АС-5	План на отм. 0.000 (окончание). Вариант I	
АС-6	Фрагменты 1,2. Вариант I	
АС-7	Фрагмент 3. Разрез 1-1. Вариант I	
АС-8	План с отверстиями. Венткамера (элемент)	
АС-9	Узлы плана 1÷4 Свая-колонна. Сжимы.	
АС-10	Узлы 1÷5	
АС-11	План свайного поля. Вариант I	
АС-12	Схема расположения прогонов и обвязки цокольного перекрытия. Сечения А-А÷Д-Д. Вар. I	
АС-13	Сечения Е-Е; Ж-Ж. Узлы 1,2. Вариант I	
АС-14	Схема расположения балок цокольного перекрытия. Вариант I	
АС-15	Узлы 1÷2. Вариант I	
АС-16	План полов. Вар. I. План кровли. Экспликация полов. Вар. I	
АС-17	Разрез пола 1-1, 2-2. Вариант I	
АС-18	Разрез 3-3. Спецификация пиломатериалов на полы. Вариант I	
АС-19	Схема расположения балок и прогонов чердачного перекрытия. Разрез 1-1÷3-3	
АС-20	Схема расположения стропил.	
АС-21	Разрезы 1-1÷3-3	
АС-22	Узлы 1÷3	
АС-23	Разрезы А-А; Б-Б	
АС-24	Слуховое окно. Подкарнизный щит.	
АС-25	Осушающий продух. Элемент продуха вентилируемого подполья. Вариант I	
АС-26	План крыльца. Разрезы 1-1; 2-2. Вариант I	
АС-27	План разгрузочной рампы. Сечения 1-1, 2-2. Вар. I	
АС-28	План каналов навозоудаления и путей	
1	2	3
	кормораздатчика. Вариант I	
АС-29	Узлы 1÷5 Вариант I	
АС-30	Сечения 1-1÷5-5. Вариант I	
АС-31	Утепленный короб. Вариант I	
АС-32	Схема расстановки станков	
АС-33	Детали крепления стен станков. Деревянный подвесной короб для кабеля кормораздатчика	
АС-34	Металлические изделия МИ1÷МИ12	
АС-35	Котельная. План. Разрез 1-1. Планы перекрытий. Вариант I	
АС-36	План свайного поля. План ростверка. Сечения. Фундаменты под насосы. Вариант I	
АС-37	Схема расположения стропил. Разрезы 1-1; 2-2. Узлы 1÷3. Вариант I	
АС-38	Сводные спецификации. Вариант I	
АС-39	Фасады в осях 1-28; 28-1; А-К; К-А. Вариант II	
АС-40	План на отм. 0.000 (начало). Вариант II	
АС-41	План на отм. 0.000 (окончание). Вариант II	
АС-42	Фрагменты 1,2. Вариант II	
АС-43	Фрагмент 3. Разрез 1-1. Вариант II	
АС-44	План фундаментов. Вариант II	
АС-45	Сечения 1-1÷5-5; В-В; Г-Г. Фундаменты Ф-1; Ф-2. Вариант II	
АС-46	План полов. Экспликация полов. Вариант II	
АС-47	План каналов навозоудаления и путей кормораздатчика. Вариант II	
АС-48	Узлы 1÷3. Вариант II	
АС-49	Узлы 4; 5; А; Б. Сечения 1-1÷6-6. Вариант II	
АС-50	Утепленный короб. Вариант II	
АС-51	Схема расположения фундаментов под стойки ограждения станков. Фундамент Ф1. Вариант II	
АС-52	Котельная. План. Разрез 1-1. План чердачного перекрытия. Вариант II	
АС-53	Схема расположения стропил. Разрезы 1-1; 2-2. Узлы 1÷3. Вариант II	
АС-54	Сводные спецификации. Вариант II	
АС-55	План выгульных дворов	

Ведомость основных комплектов рабочих чертежей

Обозначение	Наименование	Примечание
ПЗ	Пояснительная записка	
ТХ	Технология и механизация производства	
АС	Архитектурно-строительные решения	
ВК	Внутренние водопровод и канализация	
ОВ	Отопление и вентиляция	
ТМ	Тепломеханическая часть	
Э	Электротехническая часть	

Ведомость ссылочных и прилагаемых документов

Обозначение	Наименование	Примечание
ГОСТ 12506-81	Окна деревянные для зданий сельскохозяйственных предприятий	
ГОСТ 17324-71	Двери деревянные для животноводческих и птицеводческих зданий	
Серия 2.130-1 вып. 13	Детали стен и перегородок жилых зданий	
Серия 1.141-1 вып. 59	Панели перекрытий с круглыми пустотами	
Серия 1.138-10 вып. 1.2	Перемычки	
Серия 2.800-2 вып. 9	Унифицированные узлы и детали сельскохозяйственных зданий и сооружений	
Серия 3.818.9-2 вып. 5	Изделия металлические для свиноводческих зданий	
Серия 1.649-1 вып. 1	Железобетонные балки для чердачных перекрытий сельскохозяйственных зданий	

Проект разработан в соответствии с действующими нормами и правилами и предусматривает мероприятия, обеспечивающие взрывную, взрывопожарную и пожарную безопасность при эксплуатации здания.

Гл. инженер проекта /Горбачева/

Гл. специалист АСО /Иванов/

Инв. № подл. | Подпись и дата | Взам. инв. №

Привязан

Инв. №

802-5-47м. 13.86 АС

ГИП	Горбачева		
Нач. отд.	Иванов		
Гл. спец.	Иванов		
Гл. конт.	Иванов		
Рук. гр.	Чирвина		
Ст. инж.	Юхневич		

Свинарник на 500 свиней в год для районов Крайнего Севера

Стадия	Лист	Листов
РП	1	55

Общие данные (начало)

ГОССТРОЙ РСФСР Красноярский Промстройпроект

Копировал: Лимонова

Формат А2

Типовой проект Альбом I

Ведомость спецификаций

Лист	Наименование	Примечание
АС-7	Спецификация элементов заполнения проемов	
АС-11	Спецификация свай	
АС-12	Спецификация к схеме расположения прогонов и обвязки цокольного перекрытия	
АС-14	Спецификация элементов к схеме балок цокольного перекрытия	
АС-18	Спецификация лесоматериалов на полы	
АС-19	Спецификация древесины на схему	
АС-20	Спецификация к схеме расположения стропил	
АС-24	Спецификация древесины на слуховое окно и подкарнизный щит	
АС-25	Спецификация деревянных элементов на один продух	
АС-26	Спецификация деревянных элементов наружного	
АС-27	Спецификация лесоматериалов на грузорозочную рампу	
АС-33	Спецификация к схеме расстановки станков	
АС-34	Спецификация металлических изделий	
АС-35	Ведомость расхода изделий и материалов	
АС-36	Экспликация свай	
АС-37	Спецификация к схеме расположения стропил	
АС-38	Сводная спецификация для Варианта I	
АС-43	Спецификация элементов заполнения проемов	
АС-44	Спецификация древесины на фундаменты	
АС-52	Ведомость расхода изделий и материалов	
АС-53	Спецификация к схеме расположения стропил	
АС-54	Сводные спецификации Вариант II	

Ведомость отделки помещений

Наименование или номер помещения	Потолок		Стены или перегородки		Низ стен или перегородок (панель)		
	Площадь м²	Вид отделки	Площадь м²	Вид отделки	Площадь м²	Вид отделки	Высота мм
1, 2, 3, 4, 5, 6, 9, 21, 22, 23	1345	Побелка	1500	Побелка		—	
7, 8, 10, 13, 14, 16, 17, 18, 19, 20	90	Накрасная штукатурка известковым раствором с последующей побелкой	323	Накрасная штукатурка известковым раствором с последующей побелкой	221	Масляная панель	1800
11	28	Накрасная штукатурка с последующей побелкой	55	Побелка			
12	15	Кровельная сталь по асбестовому картону	42	Кровельная сталь по асбестовому картону			

Защита деревянных элементов от гниения и возгорания

Все деревянные элементы здания для защиты от гниения и возгорания подвергаются поверхностной обработке комбинированным водным раствором препарата ББК-3 при концентрации раствора не менее 10% Состав - смотреть приложение 2 СНиП II-19-76

Опрыскивание следует производить два раза с интервалом между 1ой и 2ой обработкой не менее двух часов при температуре воздуха 18-20°С и не менее 0,6 часа при температуре 60-70°С В зимнее время растворы должны быть подогреты до 40-50°С, а обработка древесины должна проводиться при температуре не ниже +10°С.

Влажность древесины должна быть не более 25%

Сушка защитных покрытий может быть естественной или искусственной, при повышенной температуре. Естественную сушку следует применять при объеме работ, обеспечивающем просыхание покрытий без дополнительных мер по ускорению сушки. При большом объеме работ допускается применение способов искусственной сушки.

Механическая обработка лесоматериалов должна производиться до их защитной обработки. Во всех случаях, когда при сборке или монтаже конструкций производится дополнительная механическая обработка, нарушенное защитное покрытие должно быть восстановлено.

Основные показатели защитных обработок (вид защитного материала, концентрация и температура растворов во время обработки древесины, их вязкость, а также влажность древесины до обработки) должны заносится в "журнал защитной обработки древесины"

Все работы по защитной обработке древесины производить в соответствии со СНиП II-19-76 „Деревянные конструкции".

Защита металлических конструкций от коррозии

Все металлические конструкции здания и технологического оборудования покрываются органосиликатными материалами типа ВН-30 по инструкции РСН-40-71 Госстроя РСФСР.

Металлические конструкции с нарушенным покрытием „ремонтируются". Место нарушения покрытия зачищается механическим путем и покрывается материалом типа ВН-30, согласно выше указанной инструкции. Новое покрытие наносится дважды и сушится „холодным" способом.

Работы по устройству кровли производить с учетом требований СНиП II-20-74.

Рекомендации по устройству опускных свай методом оттаивания грунта

Рациональной областью применения метода оттаивания вечномерзлого грунта с помощью паровых игл (опускная технология) являются незасоленные грунты твердомерзлого состояния, содержащие не более 10% крупнообломочных включений.

Диаметр пропаренной зоны следует делать: в глинистых грунтах - 1,5 диаметра сваи, в песчаных 2,0-2,5 диаметра сваи.

Пропаривание осуществляется захватками размерами до 0,5м по вертикали.

После пропаривания очередного участка иглу погружают до упора в мерзлый грунт и дают очередную выдержку. Время выдержки иглы на одном уровне в глинистых грунтах достигает 7-8 минут, в песках до 20 минут.

Погружение деревянных свай лучше производить легкой копровой установкой до проектных отметок. Доустановка сваи в проектное положение производится вручную.

Противопожарные мероприятия

1. Здание котельной отделено от здания свинарника противопожарной стеной с пределом огнестойкости более 5,5 часа.

2. Наружные стены и перекрытия котельной выполнены из несгораемых материалов.

3. Двери в электрощитовую и венткамеру, а также стены и потолок электрощитовой обиваются кровельной сталью по асбестовому картону.

4. Деревянные элементы здания против возгорания, подвергаются поверхностной обработке согласно СНиП II-19-76.

Категория производства по взрыво-пожарной опасности в помещениях свинарника - Д, в котельной Г.

Привязан

802-5-47М 13.86 АС

ГИП	Прокопчик		
Нач.отд.	Шилов		
Гл.спец.	Шилов		
Нач.сект.	Шилов		
Рук.гр.	Чередина		83
Ст.инж.	Жемчугов		83

Свинарник на 300 свиней в год для районов Крайнего Севера

Стадия	Лист	Листов
РП	2	

Общие данные (окончание)

Госстрой РСФСР Главспецпроектмонтажстрой

Копировал Макарова
Сверил Соловьева

Формат А2

Инв.№ подл. | Подпись и дата | Взам.инв.№

Типовой проект N Альбом 1

Фасад в осях 1-28

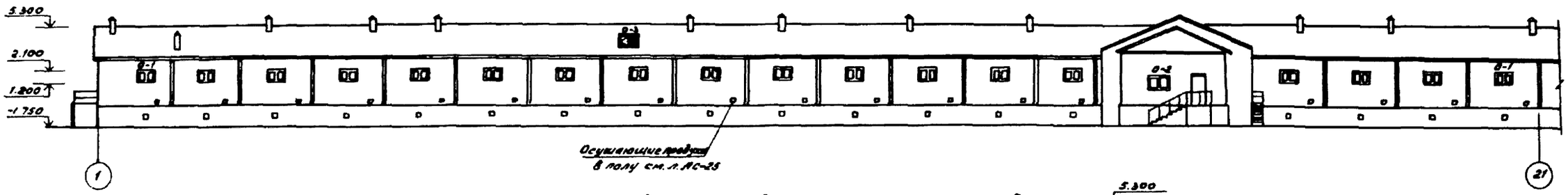

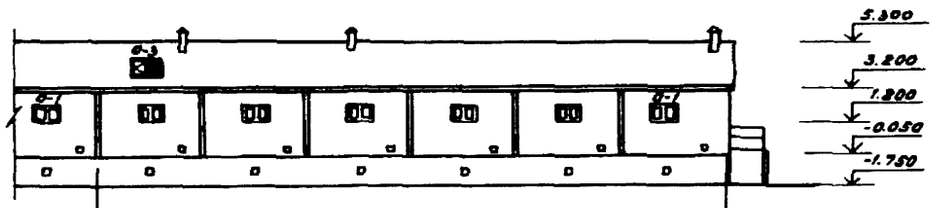

Фасад в осях 28-1

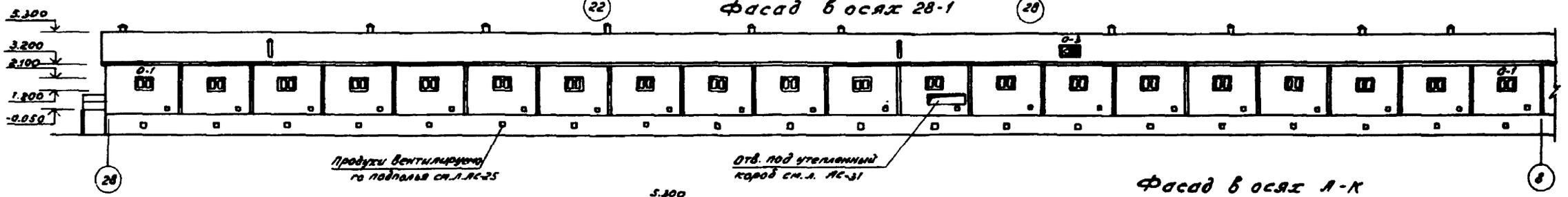

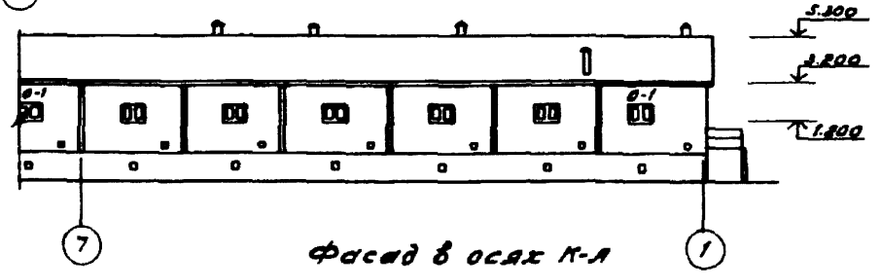

Фасад в осях А-К

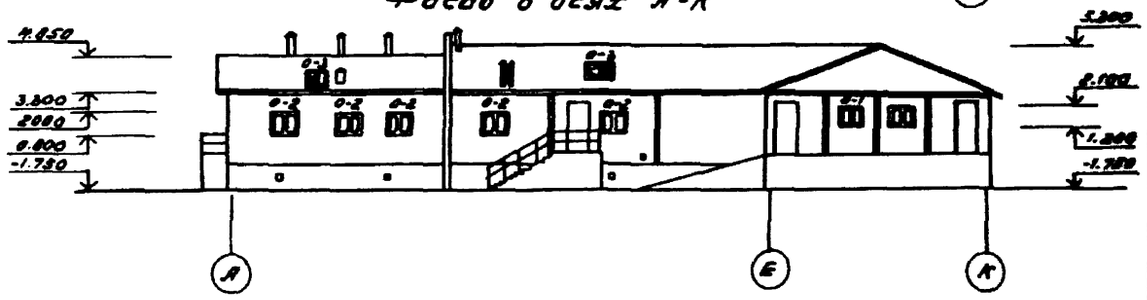

Фасад в осях К-А

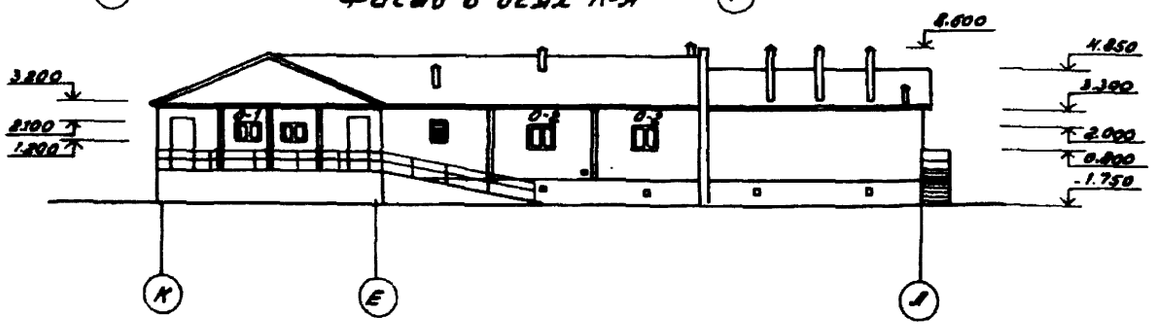

				802-5-47м.13.86	АС
Привязан	ГИП	Горбачева		Свинарник для выращивания и откорма 500 свиней в год	Стадия: РП; Лист: 3; Листов:
	Нач.отд.	Иванов Н.Г.			
	Гл.спец.	Иванов Ю.Н.			
	Рук.гр.	Чирвина		Фасады в осях 1-28; 28-1; А-К; К-А. Вар. 1	Госстрой РСФСР
	Ст.инж.	Юхневич			
Инв. N	Инженер	Кабанович			

Копировал Макурова
Сверил Смоленцева

Формат А2

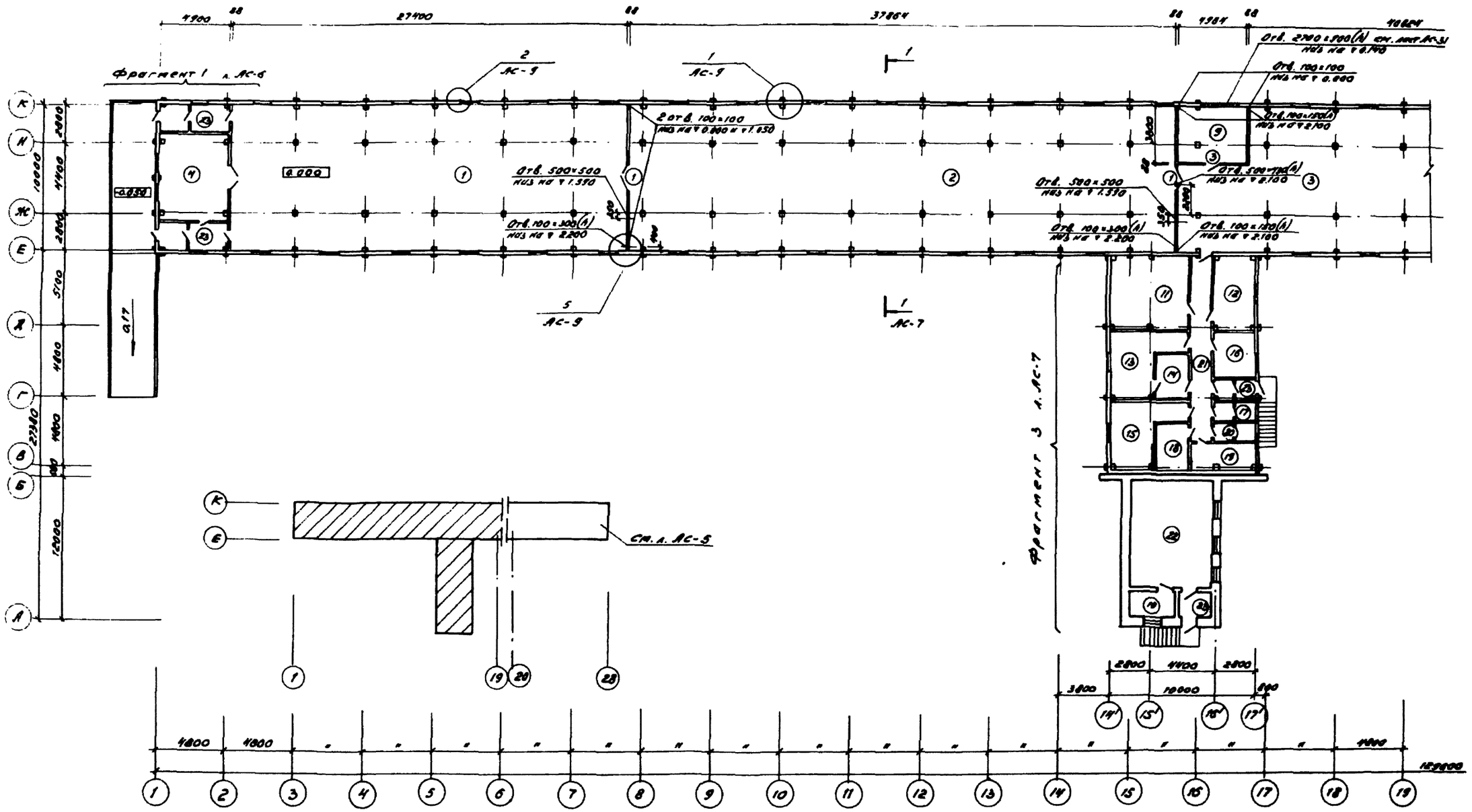

Читать совместно с листами АС-5, 6, 7.

				802-5-47м. 13.86	АС
Привязан	ГИП	Горбачева		Свинарник на 500 свиней в год для районов Крайнего Севера	Стадия: РП; Лист: 4; Листов:
	Нач. отд.	Н. Иванов			
	Гл. спец.	Ю. Иванов			
	Нач. сект.	Ю. Иванов			
	Рук. гр.	Чирвина		План на отм. 0.000 (начало) Вариант 2	Госстрой РСФСР
Инв. №	Исполн.	Ю. Жидкевич			

Копировал Минурова

Формат А2

Типовой проект № Альбом 1

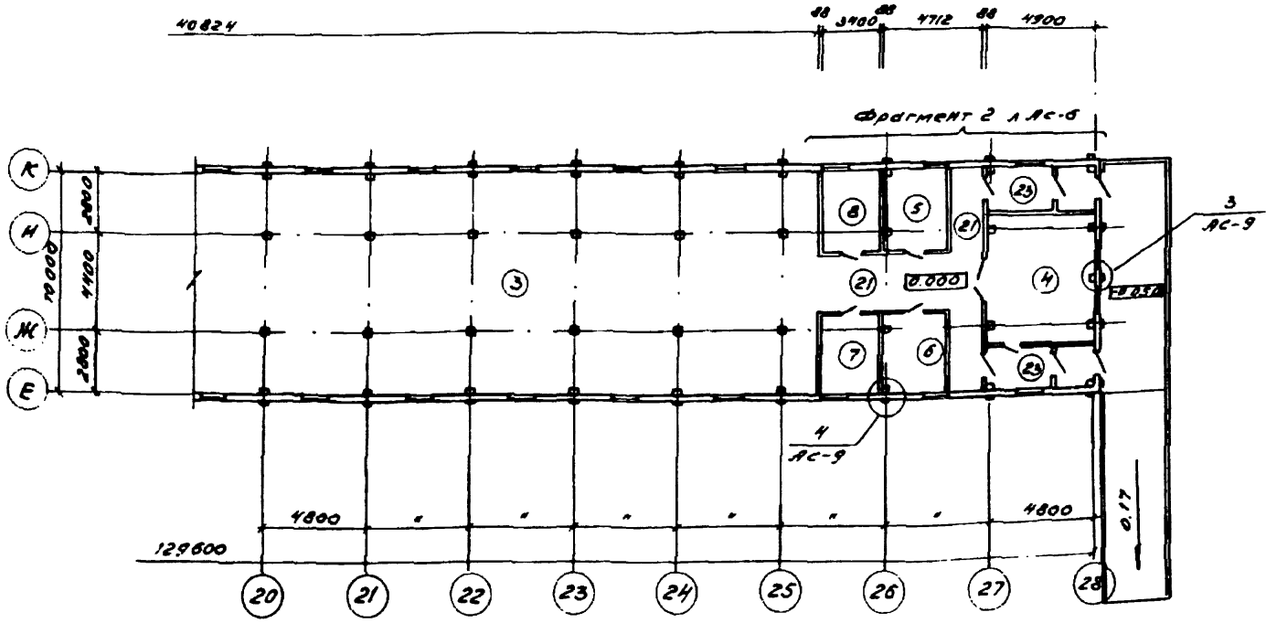

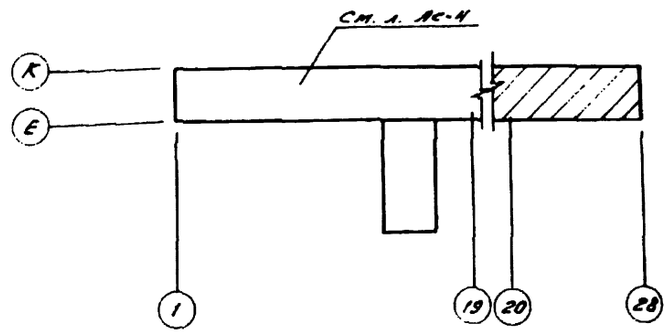

1. За отметку 0.000 принят уровень чистого пола, что соответствует абсолютной отметке...
2. Здание запроектировано с полным деревянным каркасом.
3. Наружные стойки каркаса сечением 200×200мм одновременно служат и сжимами.
4. Сжимы сечением 100×200мм ставятся как и стойки через 4.8м и соединяются со стойками каркаса болтами ф16мм.
5. Стены здания выполнять из бруса сечением 200×200мм.
6. Брус укладывать на пакле и крепить нагелями ф30мм l=440мм расположенными через 1.5м в шахматном порядке по высоте стен.
7. Перегородки выполнять щитовыми согласно серии 2.130-1 вып. 13. Все щитовые перегородки толщиной 88мм.

Экспликация помещений

Номер по плану	Наименование	Площадь м²	Категория производства по взрывной, взрывопожарной и пожарной опасности
1	Секция воспроизводства	274.00	А
2	Секция опоросов и выращивания	378.64	А
3	Секция откорма	439.24	А
4	Расходный склад концкормов	61.00	А
5	Инвентарная	10.80	А
6	Слесарная	10.80	А
7	Ветаптека	12.24	А
8	Помещение дезустановки	12.24	А
9	Помещение навозоудаления	18.94	А
10	Подсобное помещение в котельной	6.69	А
11	Венткамера	27.82	А
12	Электрощитовая	14.50	А
13	Убойная	17.40	А
14	Осеменочная	8.12	А
15	Помещение под бак с водой	17.40	А
16	Служебная	8.99	—
17	Санузел	3.76	—
18	Гардероб женский	8.12	—
19	Гардероб мужской	8.34	—
20	Душевая	3.66	—
21	Коридор	52.77	—
22	Котельный зал	56.00	Г
23	Тамбур	43.55	—

Типовой проект N Альбом I

Инв. N подл. | Подпись и дата | Взам. инв. N | Инв. N дубл. | Подпись и дата

Нач. п.о.	Кузнецов		
Нач. с.г.о.	Дементьев		
Нач. э.г.о.	Шестопал		

Привязан

Инв. N

ГИП	Горбачева			802-5-47т. 13.86	АС
Нач. отд.	И. Жилов				
Гл. спец.	Ю. Жилов			Свинарник на 500 свиней в год для районов Крайнего Севера	Стадия: РП; Лист: 5; Листов:
Нач. конст.	М. Жилов				
Рук. гр.	Гаврилина			План на отм. 0.000 (окончание) Вар. 1	Госстрой РСФСР Промстройпроект
Исполн.	Колчибей				

Копировал Макурова

Формат А-2

Фрагмент 1

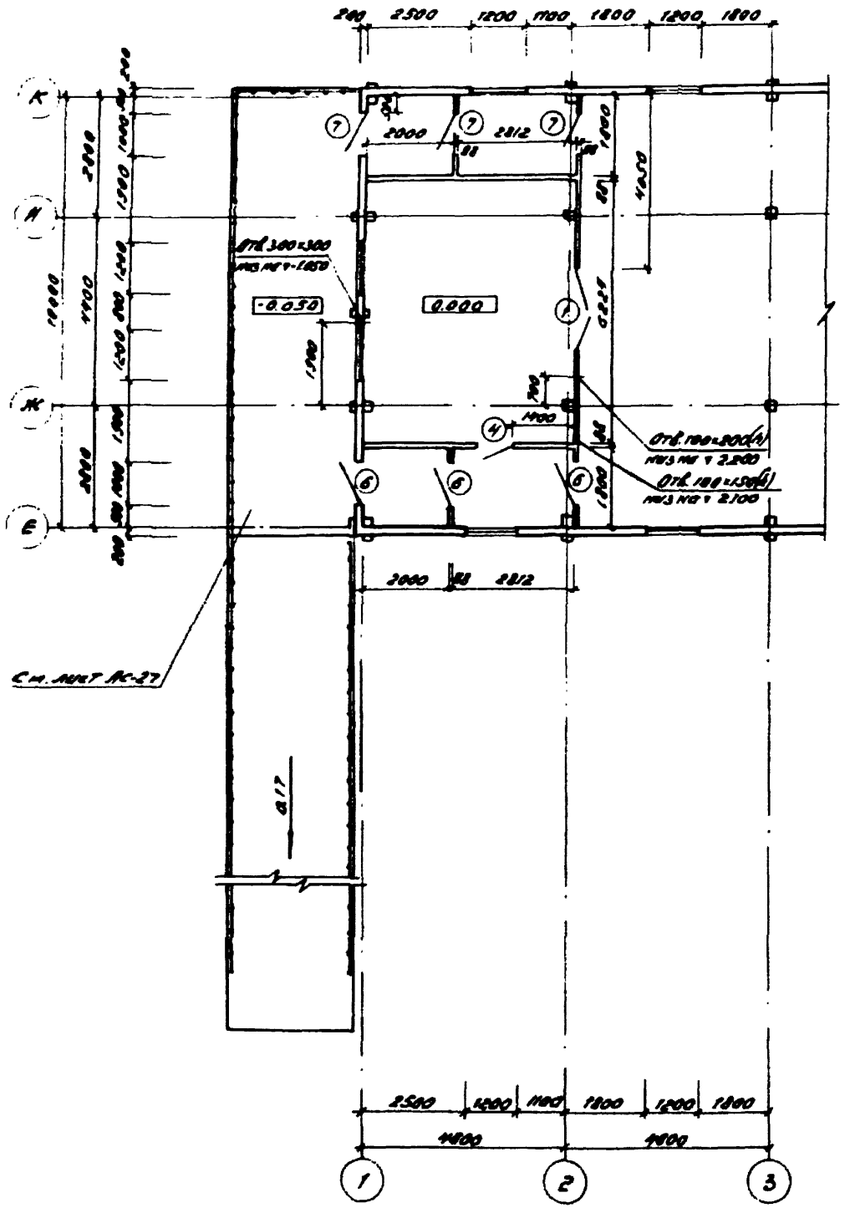

Фрагмент 2

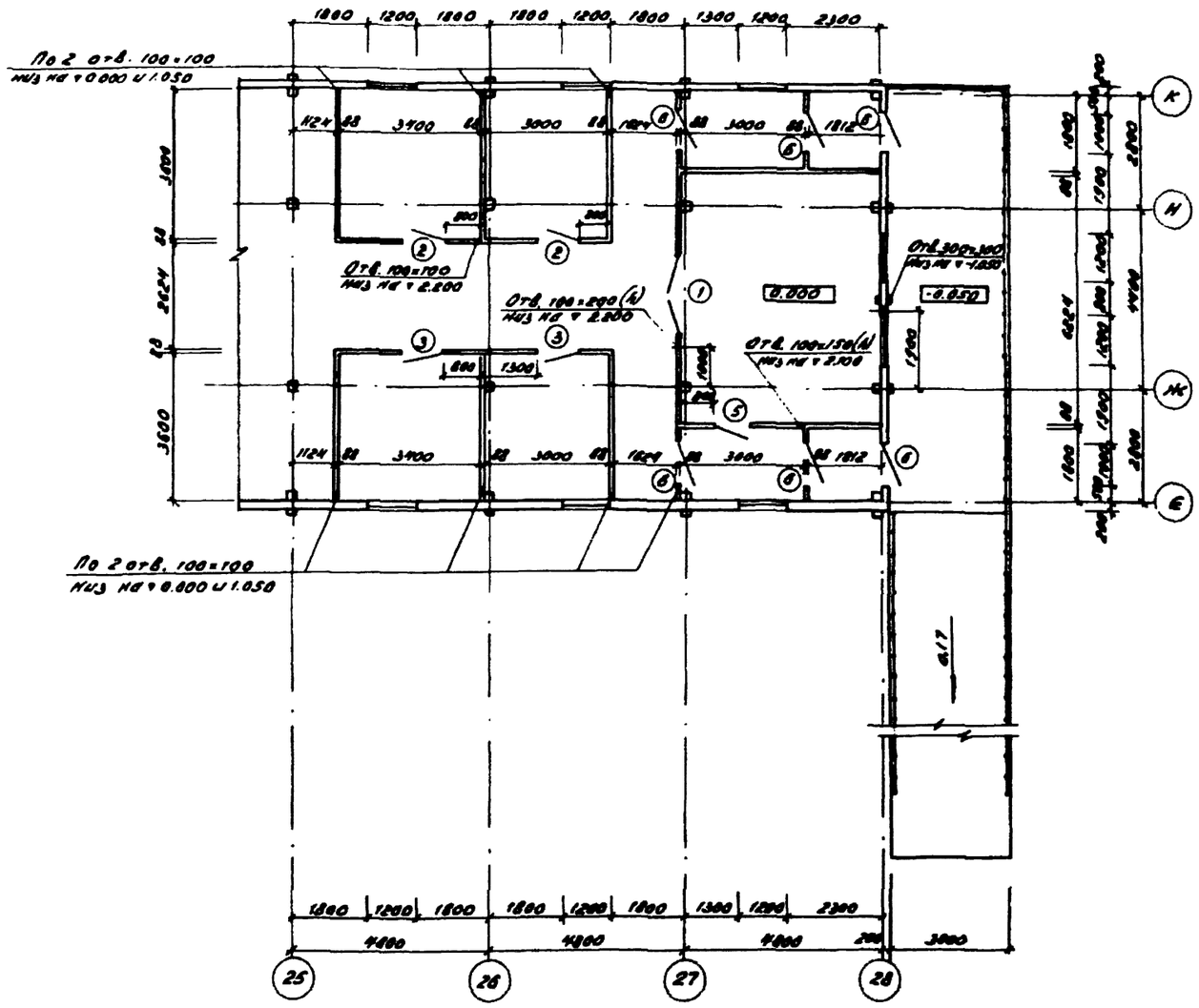

Типовой проект N

Альбом 1

				802-5-47м. 13.86	АС
Привязан				Свинарник на 500 свиней в год для районов Крайнего Севера	Стадия: РП; Лист: 6; Листов:
				Фрагменты 1, 2 Вариант 1	Госстрой ЛСФАР
Инв. N					

Копировал Макарова
Сверил Смоленова

Формат А-2

Типовой проект N Альбом I

Фрагмент 3

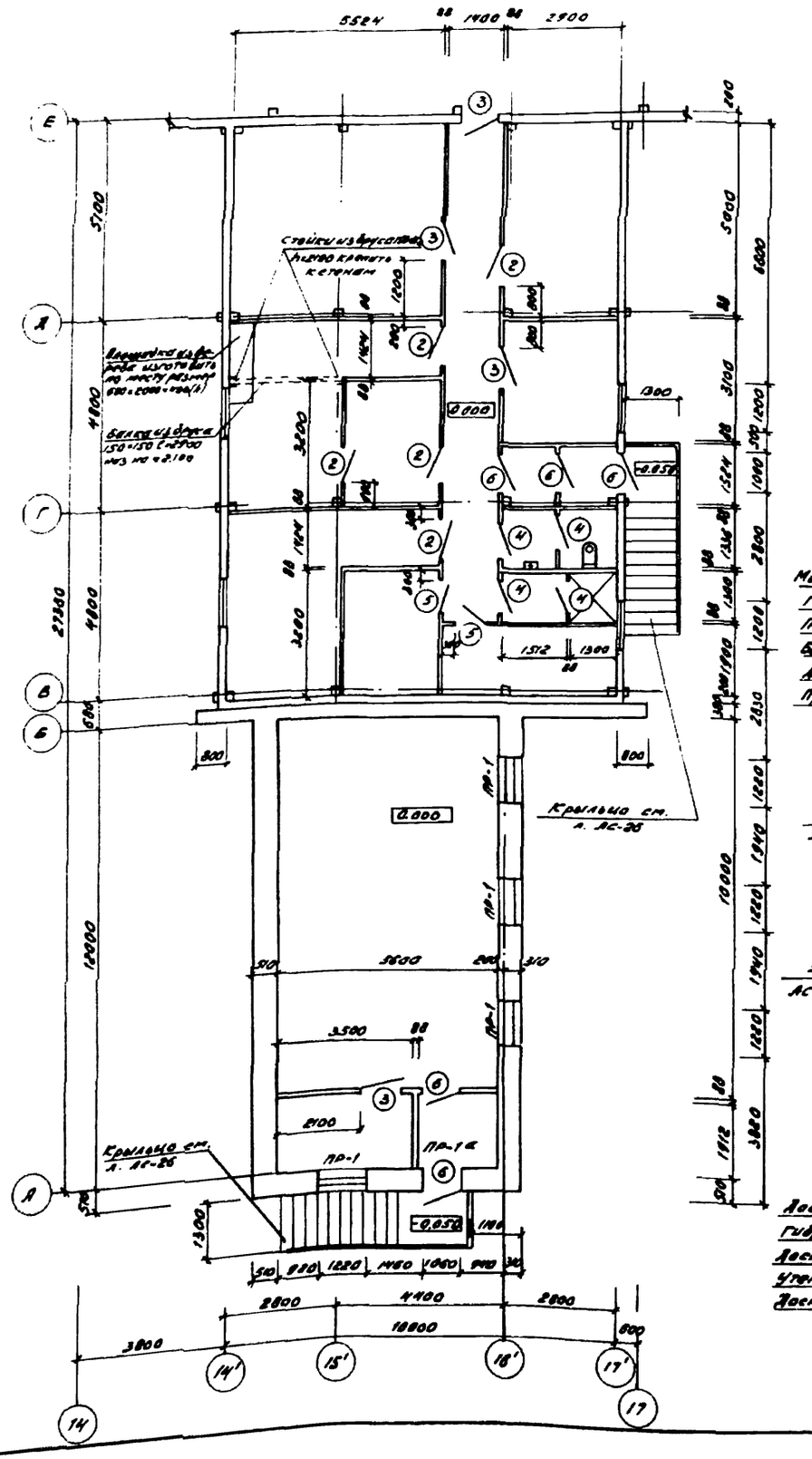

Разрез 1-1

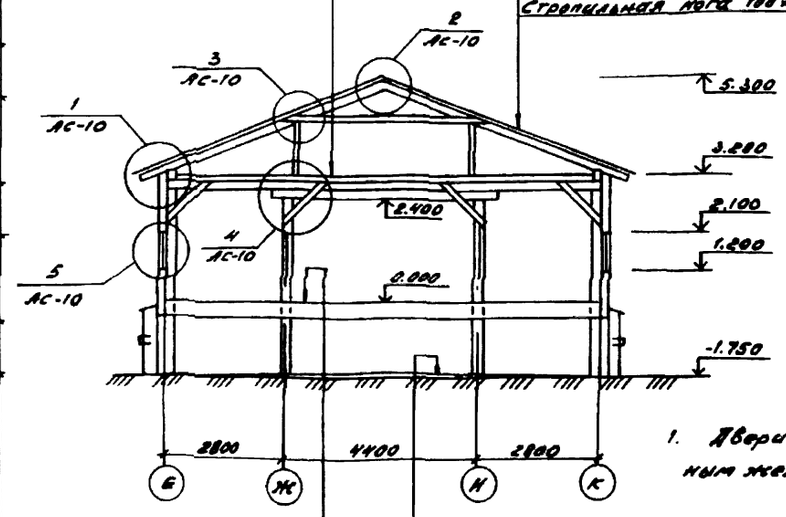

Минераловатные плиты $\gamma = 125$ кг/м³
ГОСТ 9573-82 — 120 мм
Пароизоляция слой толя
Балки чердачного перекрытия
Доски подшивного потолка
Прогоны перекрытия

Доски пола
Гидроизоляция
Доски пола по балкам
Утеплитель $\gamma = 125$ кг/м³ - 180 мм
Доски по черепным брускам

Растительный грунт по уклону 5% в сторону отвода воды
Естественный грунт

Асбестоцементные волнистые листы „УВ" ГОСТ 18123-77
Обрешетка сечением 75×75 мм
Стропильная нога 100×200 (h)

Спецификация элементов заполнения проемов

Марка, поз.	Обозначение	Наименование	Кол.	Масса	Примечание
		Оконные блоки			
О-1	ГОСТ 12506-81	СВД 9-12	56		
О-2	—"—	СВД 12-12	8		
О-3	—"—	СГО 9-12ж	5		
		Дверные блоки			
1	ГОСТ 17324-71	Д67	4		
2	—"—	Д69-1	7		
3	—"—	Д69-П	6		
4	—"—	Д70-ПП	5		
5	—"—	Д70	3		
6	—"—	Д75-П	14		
7	—"—	Д75-1	3		

Ведомость перемычек

Тип	Схема сечения
ПР-1 (ПР-1а)	1ПР38.15.12, 228; 1ПР42.15.12.14; 510; 2.600 (2.100)

1. Двери в венткамеру и электрощитовую обить кровельным железом по слою асбестового картона δ=4 мм.

ГИП	Горбачев			802-5-47м.13.86	АС
Нач.сект.	А.Иванов				
Гл.спец.	И.Иванов				
Нач.сект.	И.Иванов			Свинарник на 500 свиней в год для районов Крайнего Севера	Стадия: РД; Лист: 7; Листов:
Рук.гр.	Чарвина			Фрагмент 3. Разрез Н. Вариант I	Гостстрой России Оргсельстройпроект
Исполн.	Иванова				

Привязан

Инв. N

Копировал Макурова

Формат А2

Инв. N подл. | Подпись и дата | Взам. инв. N | Инв. N дубл. | Подпись и дата | Инв. N подл. | Изм. | Кол. уч. | Лист | N док. | Подпись | Дата

Типовой проект N Альбом 1

План с отверстиями

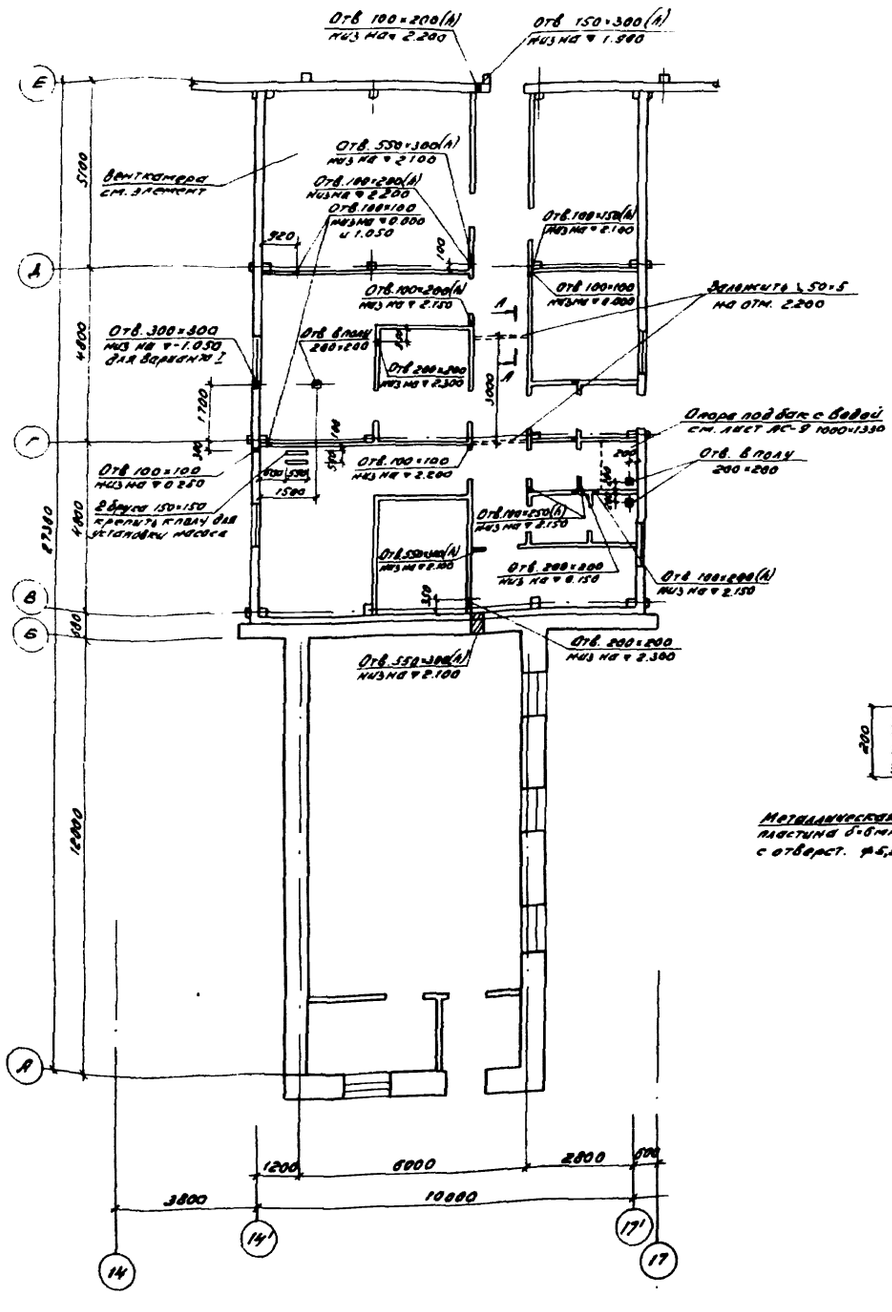

Венткамера (элемент)

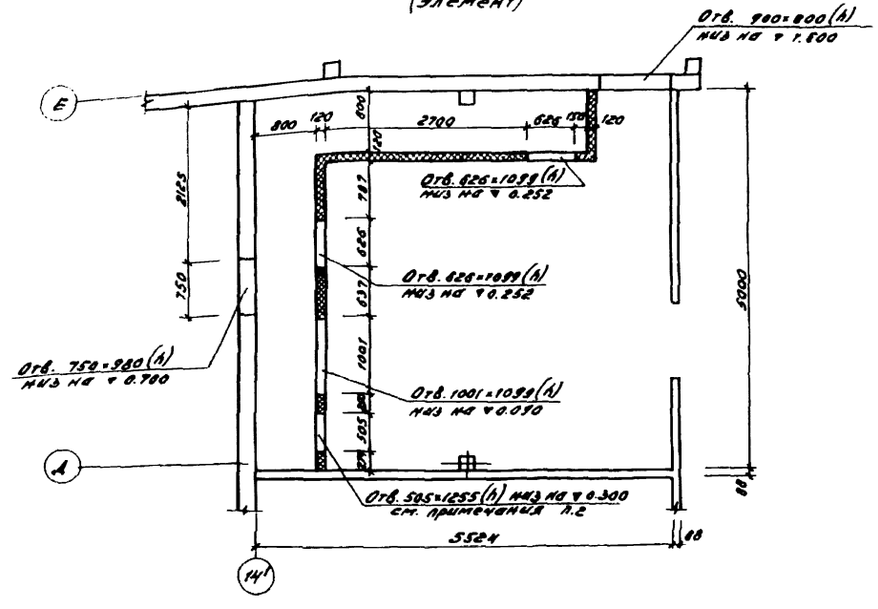

А-А

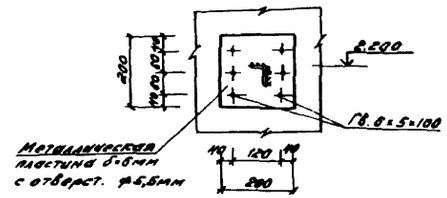

1. Каркасную перегородку в венткамере выполнять согласно серии 2.130-1 вып. 13. Деревянный каркас из стоек сечением 80×110 и обвязки 40×110, сбиваемый гвоздями. Заполнение минераловатными плитами γ=125кг/м³ δ=110 мм. Обшивка листами твердой ДВП δ=5мм ГОСТ 4598-74*.
2. В каркасной перегородке в отверстие 505×1255(h) заложить металлическую раму Дс 1.25×05.01СБ по серии 5.904-4.
3. Отверстия не подписанные на плане с отверстиями выполнять размерами 100×150(h) низ на отм. 2.100 и 100×100 низ на отм. 0.000.

				802-5-47м. 13.86		АС
Привязан	ГИП	Горбачева		Свинарник на 500 свиней в год для районов Крайнего Севера	Стадия	Лист	Листов
	Нач. отд.	Н. Иванов			РП	8	
	Гл. спец.	М. Иванов					
Рук. гр.	Нор. конт.	М. Иванов					
	Рук. гр.	Чирвина		План с отверстиями Венткамера (элемент)	Госстрой РСФСР		
	Ст. инж.	Мухневич					
Инв. N							

Копировал Мансурова

Формат А2

Инв. N подл. | Подпись и дата | Взам. инв. N | Нач. с.т.о | Бакенова

Типовой проект 1 Альбом 1

1

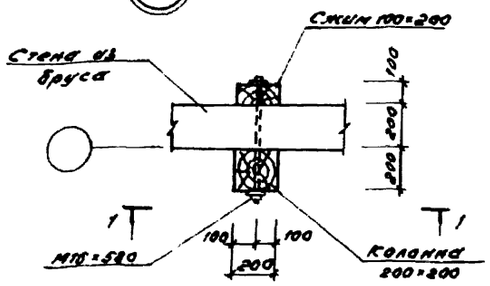

1 - 1

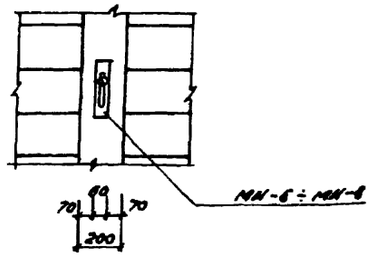

2

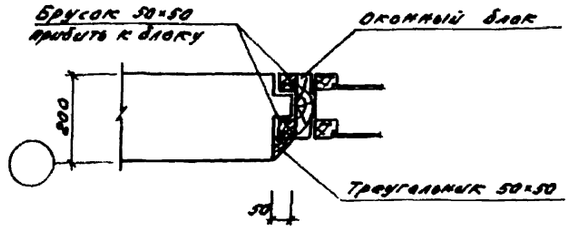

3

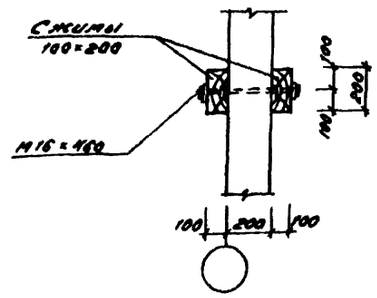

Свая - колонна (по наружным стенам)

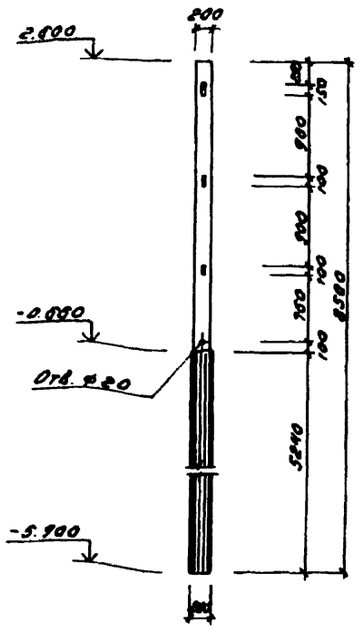

Сжим

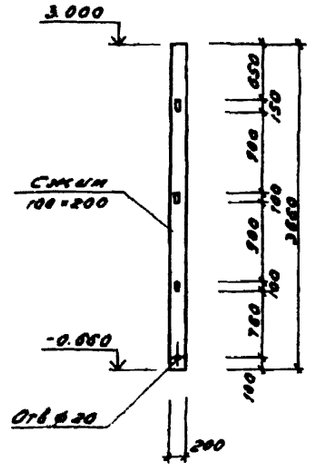

Опора под бак с водой (см. лист АС-8)

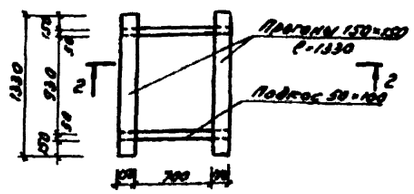

2-2

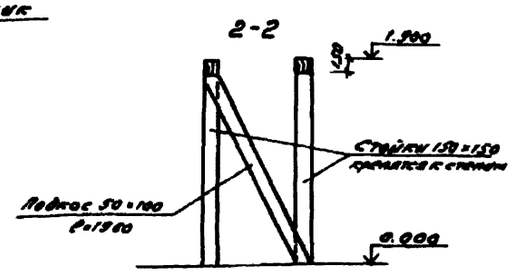

4

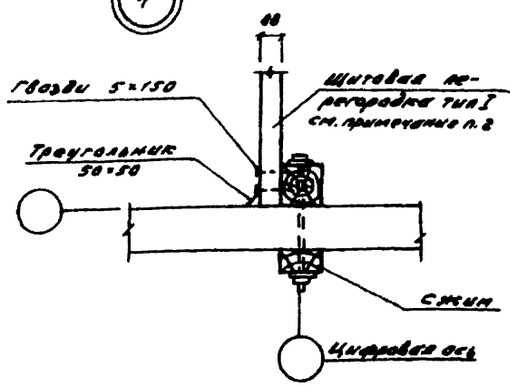

5

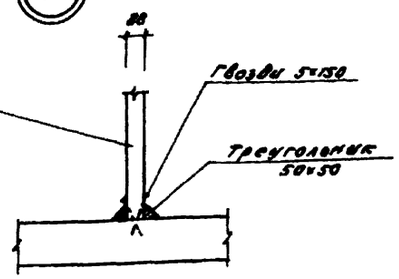

1. Данный лист читать совместно с листами АС-4; АС-5.
2. Щитовые перегородки оштукатурить тяжелой штукатуркой с двух сторон.
3. Сваи-колонны, которые устанавливаются по наружным стенам, служат одновременно и сжимами.
4. Сваи-колонны и сжимы показаны только для варианта I. Колонны и сжимы для варианта II см. на листе АС-13.

Привязан

Инв. №

802-5-47.М.13.86 АС

ГИП			
Нач. отд.			
Гл. спец.			
Нач. сект.			
Рук. гр.			
Исполн.			

Свайный ряд 500 сборный в год для районов Крайнего Севера

Стадия	Лист	Листов
АП	3	

Узлы листа 1-4
Сваи-колонны. Сжимы

Гипростроймонтаж

Контролер Материалы

Формат А4

Типовой проект N Альбом I

1

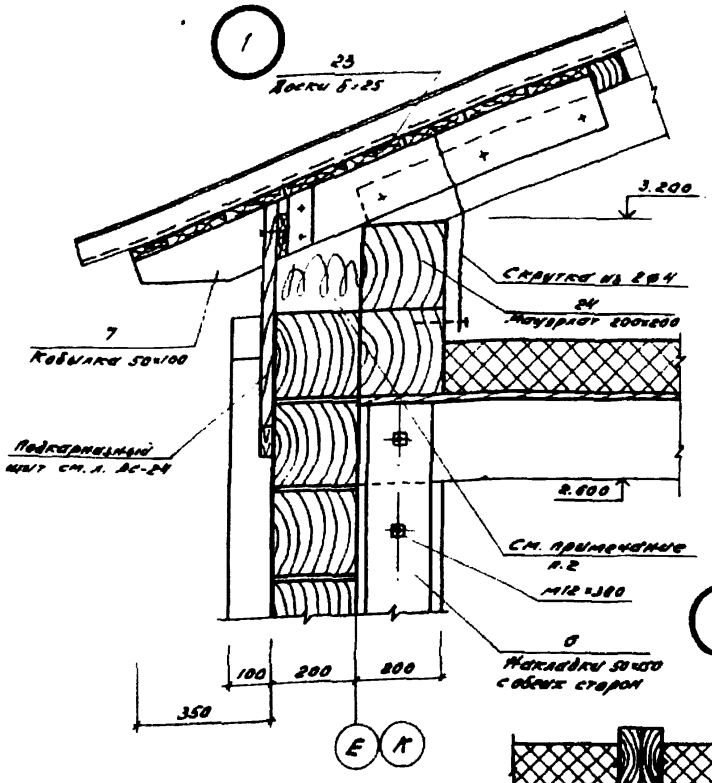

2

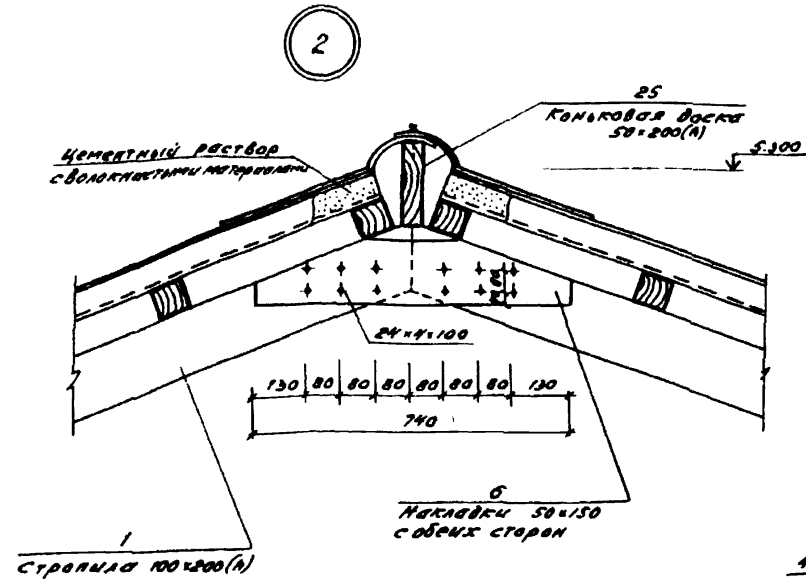

3

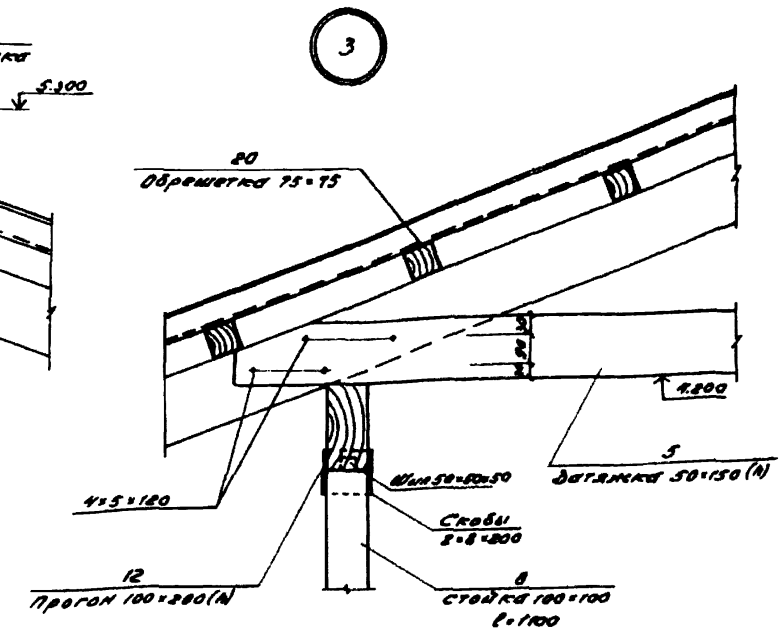

4

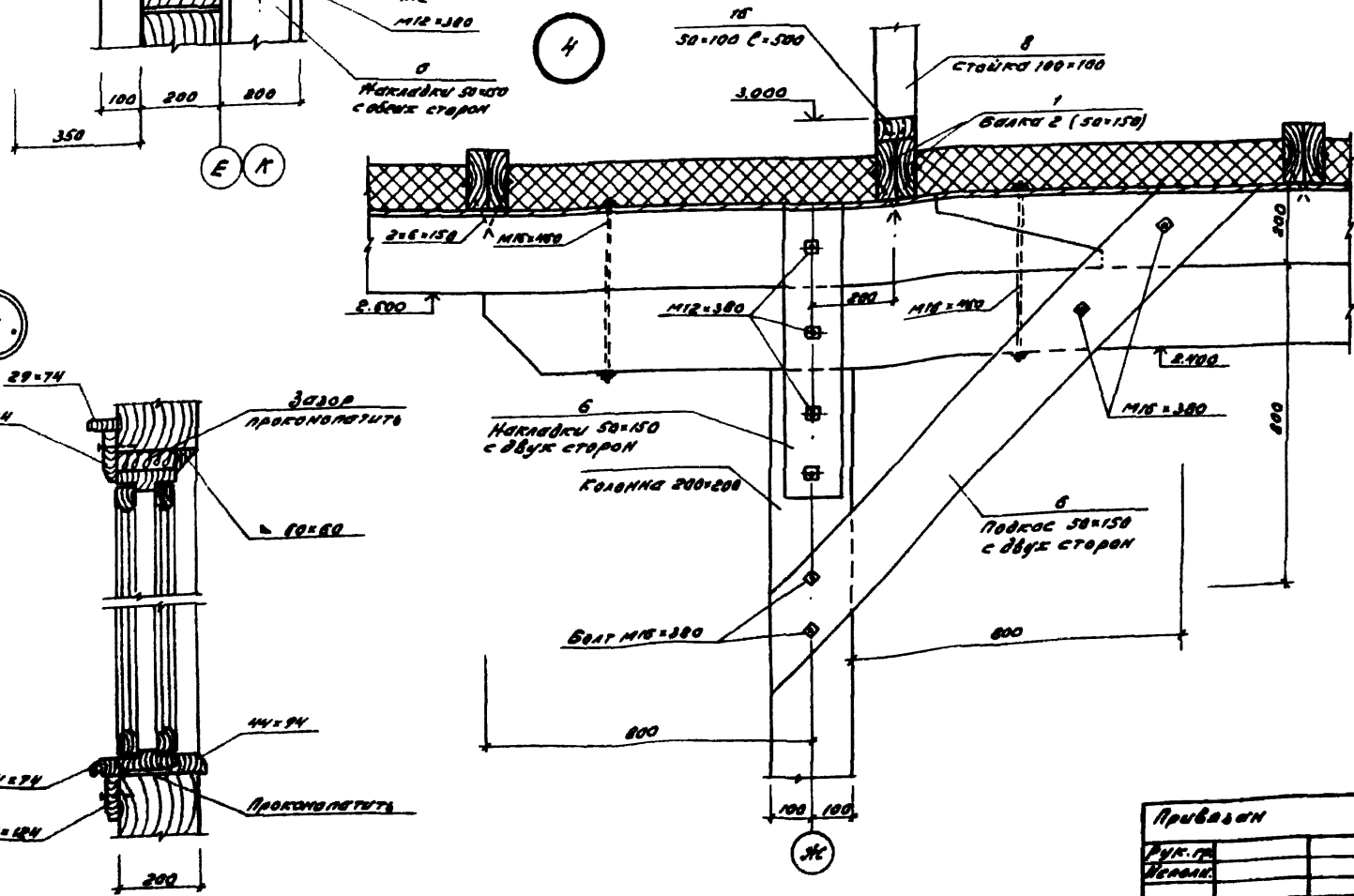

5.

1. Читать совместно с листами АС-7; АС-19 и АС-20.
2. После осадки стен здания выполнить вторичную конопатку.
3. Крепление мауэрлата к стене осуществляется вертикальными нагелями, аналогично креплению других стен.

						802-5-47М.13.86	АС
ГИП	Гайдучик						
Нач.отд.	Шевчук К.С.			Светильник на 500 свечей для рядовых проходных Севера		Стадия	Лист	Листов
Гл.спец.	Шевчук К.С.					РД	18	
Нач.сект.	Шевчук К.С.							
Рук.гр.	Гайдучик					ГОССТРОЙ СССР		
Ст.инж.	Шевчук К.С.			Узлы 1÷5				
Привязан								
Рук.гр.								
Исполн.								
Инв. №								

Копировал Макаренко Формат А3

Типовой проект I Альбом I

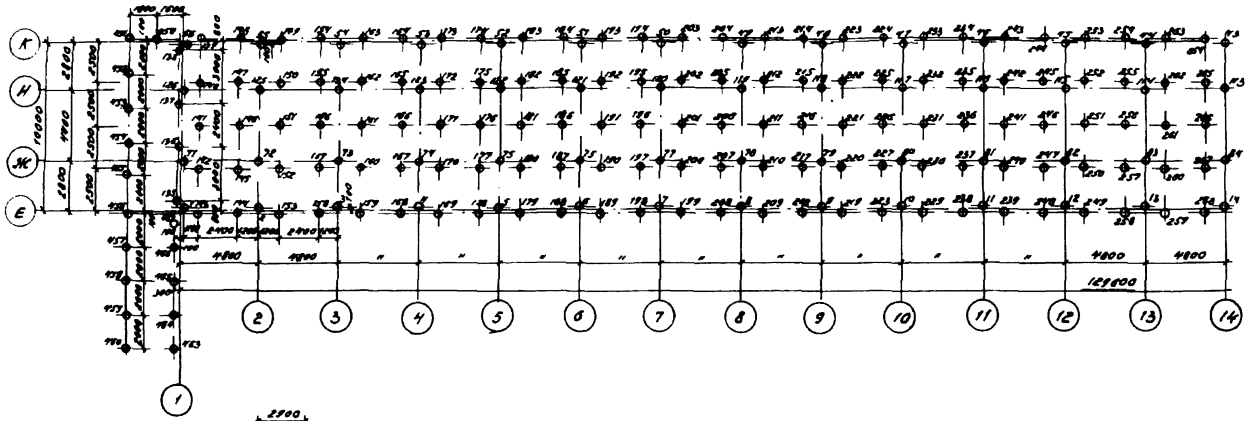

Спецификация свай

Марка поз.	Обозначение	Наименование	Кол.	Объем м³	Примеч.
		Сваи-колонны по наружным стенам			
1÷64	АС-11	⌀ 350 мм ℓ=8300	64	37.12	2.400
		Сваи-колонны по внутренним осям			
71÷134	АС-11	⌀ 350 ℓ=8300	64	36.10	2.400
		Сваи для прогонов и обвязки стен			
135÷148, 206 135÷198	АС-11	⌀ 220 мм ℓ=6000	34	87.52	-0.680
		Сваи разгрузочных рам			
150÷185	АС-11, АС-27	⌀ 220 мм ℓ=6000	32	9.60	-0.400
		Сваи прямые, предназначенные для уширенного ростверка			
186÷187	АС-11, АС-25, АС-36	⌀ 220 ℓ=6000	6	2.52	-0.250
188÷191	АС-11, АС-30	⌀ 220 ℓ= 5000	4	0.92	-1.000
192÷195	—"—	—"—	4	0.92	-1.000
196÷197	АС-11, АС-31	⌀ 220 ℓ=7000	2	0.68	0.410

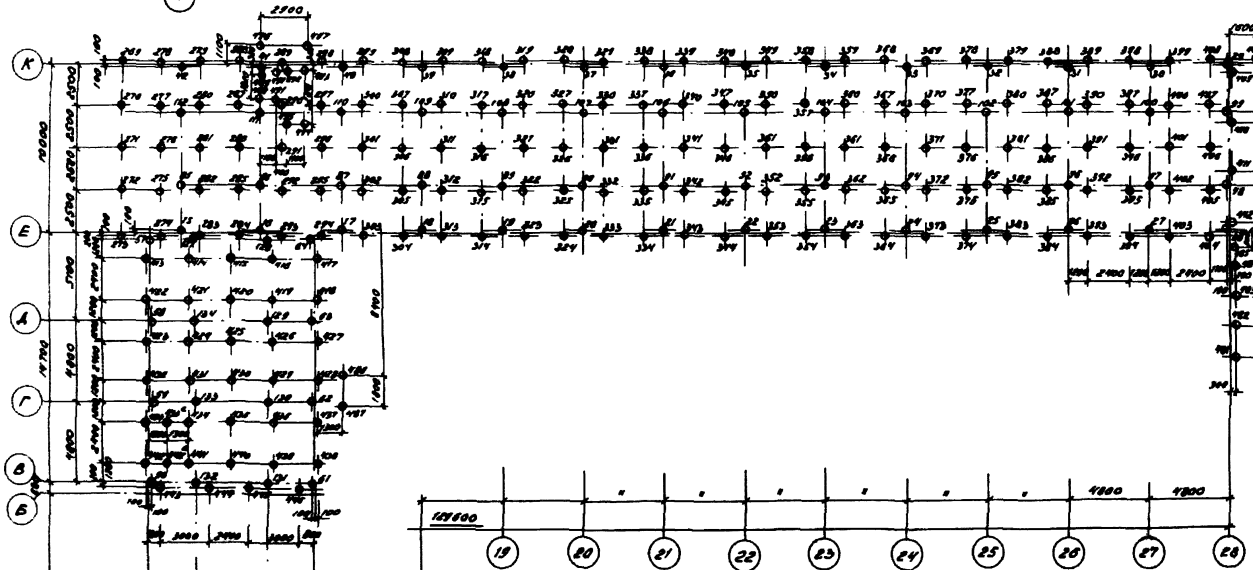

Свайное поле в осях А-Б см. лист АС-36

Расчетная схема свай под поле

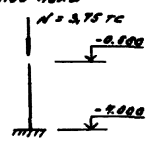

Расчетная схема усилий на сваи

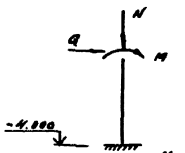

Максимальные усилия на отм. 0.000

N = 5.08 тс (10.36 тс)

M = 0.25 тм (0.11 тм)

Q = 0.29 т (0.327)

Усилия в скобках для среднего ряда

1. Свайные фундаменты запроектированы на вечномерзлых грунтах по принципу I с сохранением вечномерзлого основания согласно СНиП II-18-76.
2. Максимальная нагрузка на сваю - 20 т.
3. Материал свай и свай-колонн легкобетонные.
4. В спецификации свай, в графе „примеч.", указаны отметки голов свай без учета высоты шпонки 50 мм.

					802-5-47тм 13.86		АС
ГИП	Лубенцов						
Нач.отд.	Ю.Шагин				Свайное поле на 300 свай в год для районов Крайнего Севера	Стадия	Лист	Листов
Гл.спец.	Ю.Шагин					РД	17	
Нач.сект.	Ю.Шагин							
Нач.гр.	Лубенцов				План свайного поля Вариант I	ГПИ Гражданпроект		
Сост.	Ю.Шагин							

Привязан

Рук.гр.

Инв.№

Копировал Материал

Формат А2

Альбом I

Типовой проект N

Схема расположения прогонов и обвязки цокольного перекрытия

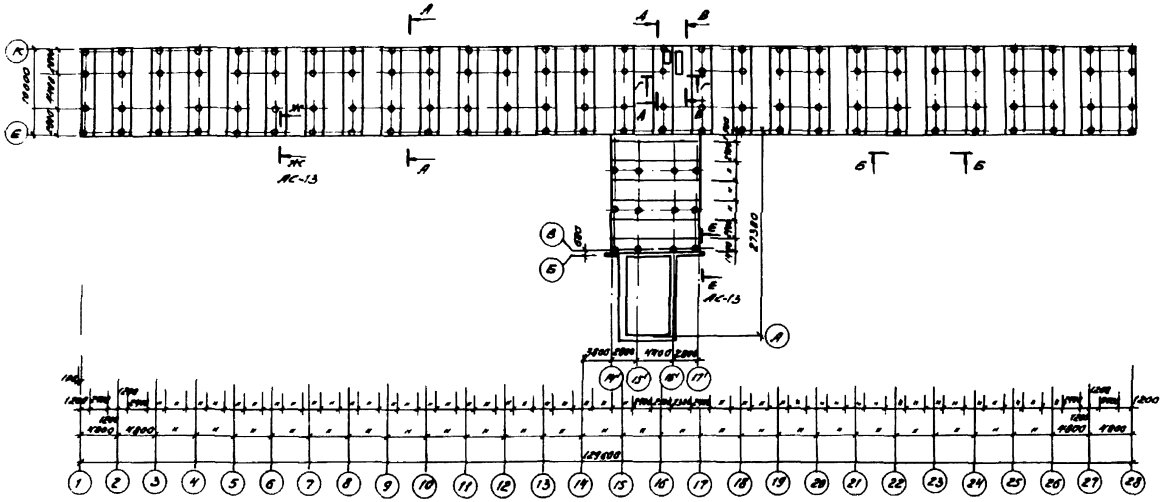
А
Б
В
Г
Д
Е
К
АС-13
6300
1200
4800
2500
2500
2500

Типовой проект N

Альбом 1

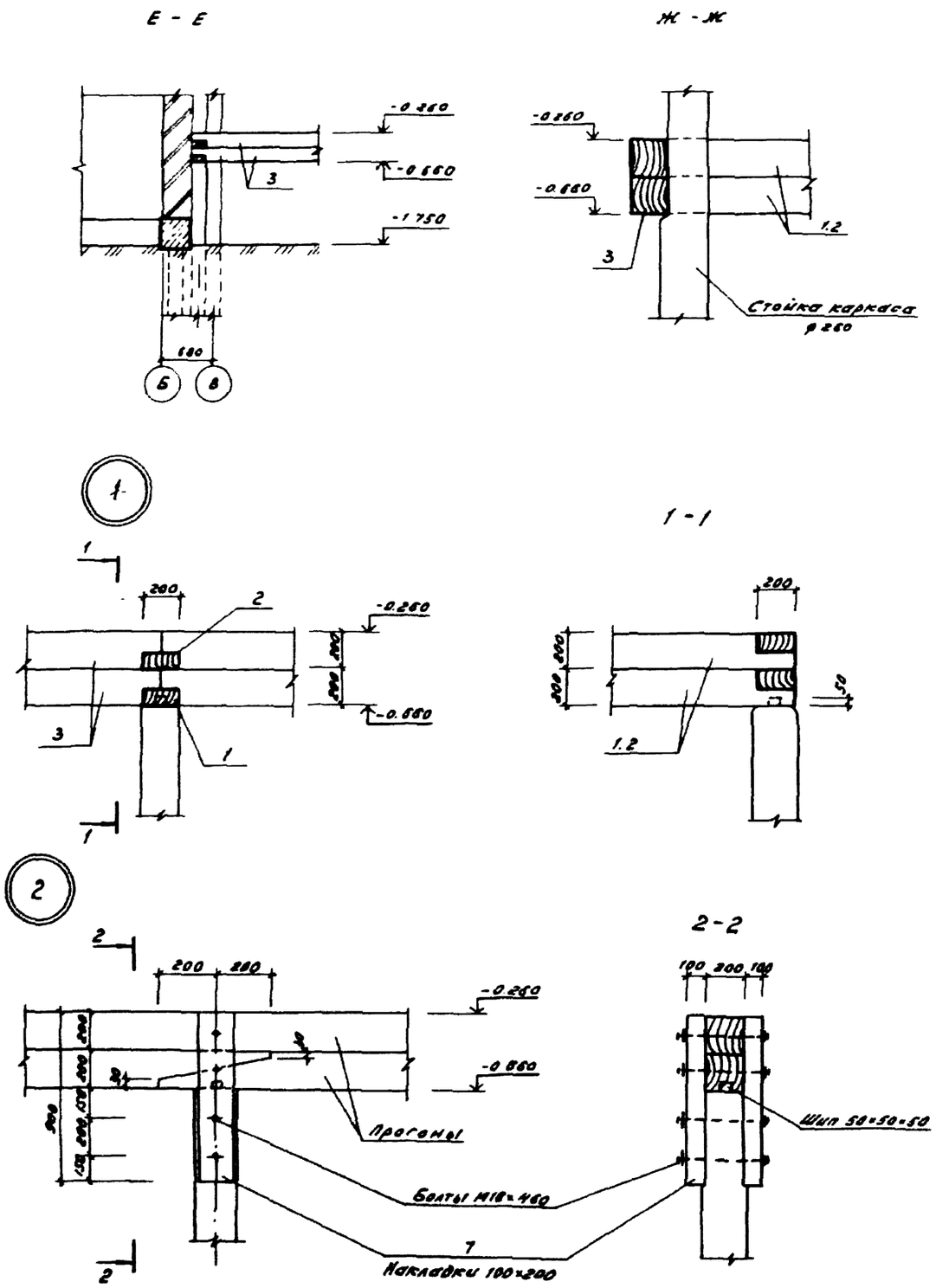

1. Данный лист читать совместно с л. АС-12

				802-5-47м.13.86			АС
Привязан	ГИП			Свинарник на 500 свиней в год для районов Крайнего Севера	Стадия	Лист	Листов
Рук.гр.	Нач.отд.				РП	13	
	Гл.спец.						
	Нач.конт.						
	Рук.гр.			Сечения 2-2, Ж-Ж Узлы 1.2. Вариант I	Госстрой РСФСР		
	Ст.инж.						
Инв.N							

Копировал Минсурова

Формат А2

Типовой проект Альбом 1

Схема расположения балок цокольного перекрытия

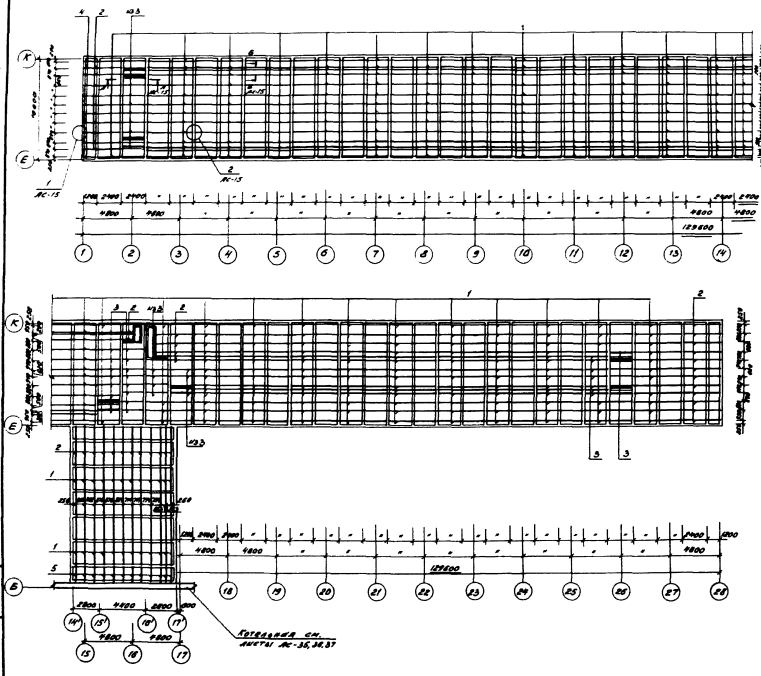

Спецификация элементов к схеме балок цокольного перекрытия

Марка поз.	Обозначение	Наименование	Кол. шт.	Объем м³	Примечание
1	АС-15, АС-14	Балка 100×150(h) l=4800	944	24.77	
2	—"—	То же 100×150(h) l=3750	43	2.42	
3	—"—	—"— l=2600	48	1.87	
4	—"—	—"— l=1350	2	0.04	
5	—"—	—"— l=1500	12	0.27	
6	—"—	Подбалки 100×100 l=2600	38	0.99	
7	—"—	Бруски 50×50 l=2000	15	0.18	
8	—"—	Тепловая доска 50×150	—	0.23	
9		Вкладыши 150×150	—	0.45	

				802-5-47м. 13.86			АС
Привязан				Сборник на 500 свиней в год для родовой Крайнего Севера	Стадия	Лист	Листов
Рук. гр.					РП	19	
Исполн.				Схема расположения балок цокольного перекрытия. Вариант I	Госстрой РСФСР		
Инв. №							

Копировал Макарова

Формат А2

Альбом 1

Типовой проект

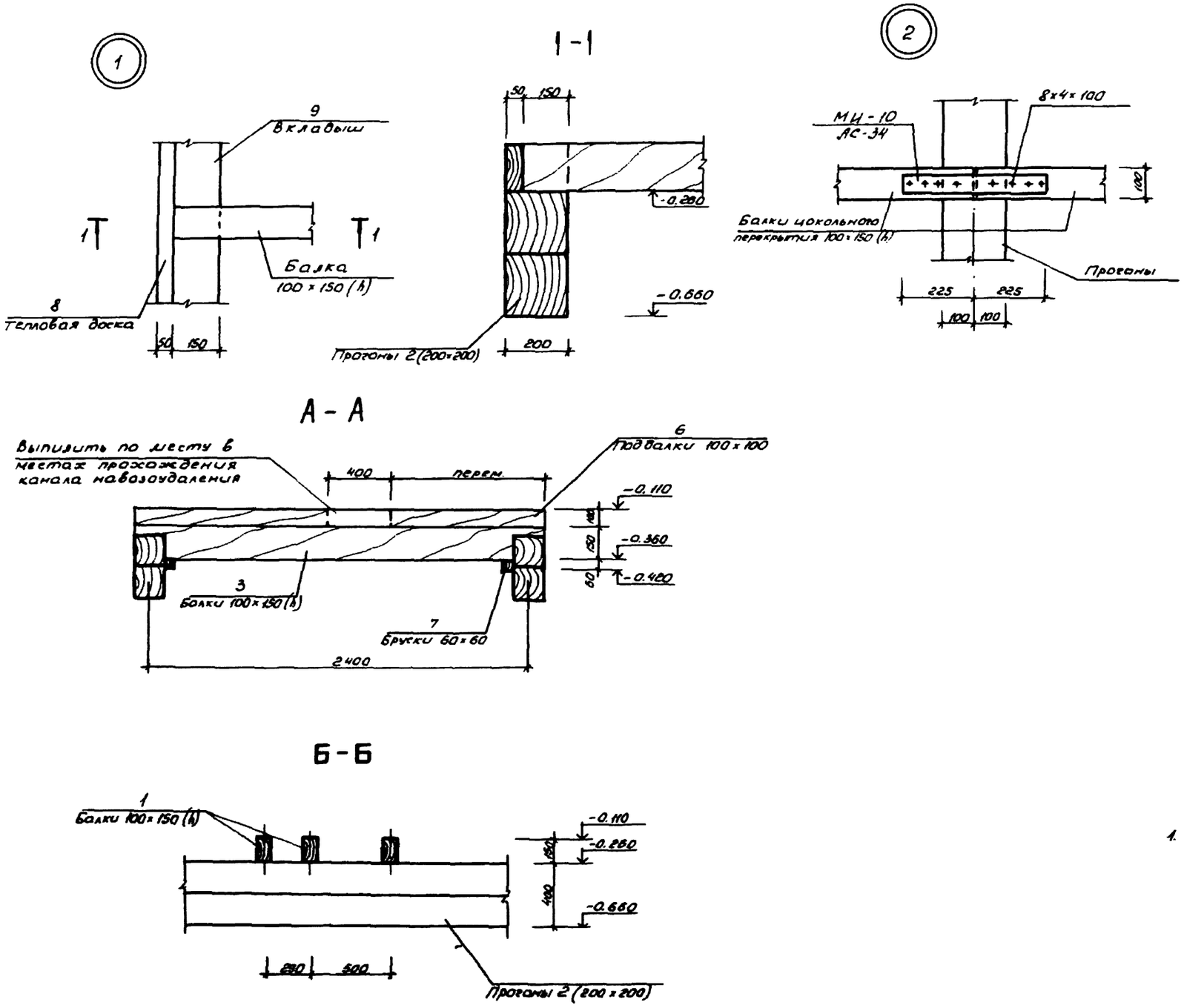

1. Данный лист смотри совместно с листом АС-14.

				802-5-47м. 13.86	АС
Привязан	ГИП	Гордачева		Свинарник на 500 свиней в год для районов Крайнего Севера	РП / 15
Рук. гр.	Нач. отд.	Н. Иванов			
	Гл. спец.	Ю. Иванов			
	Н. контр.	Ю. Иванов			
	Рук. гр.	Чирвина		Узлы 1+2. Вариант I.	Госстрой [illegible]
Инв. №	Ст. инж.	Юхневич			

Инв. № подл. | Подп. и дата | Взам. инв. №

Альбом 1

Типовой проект

План полов (вариант I)

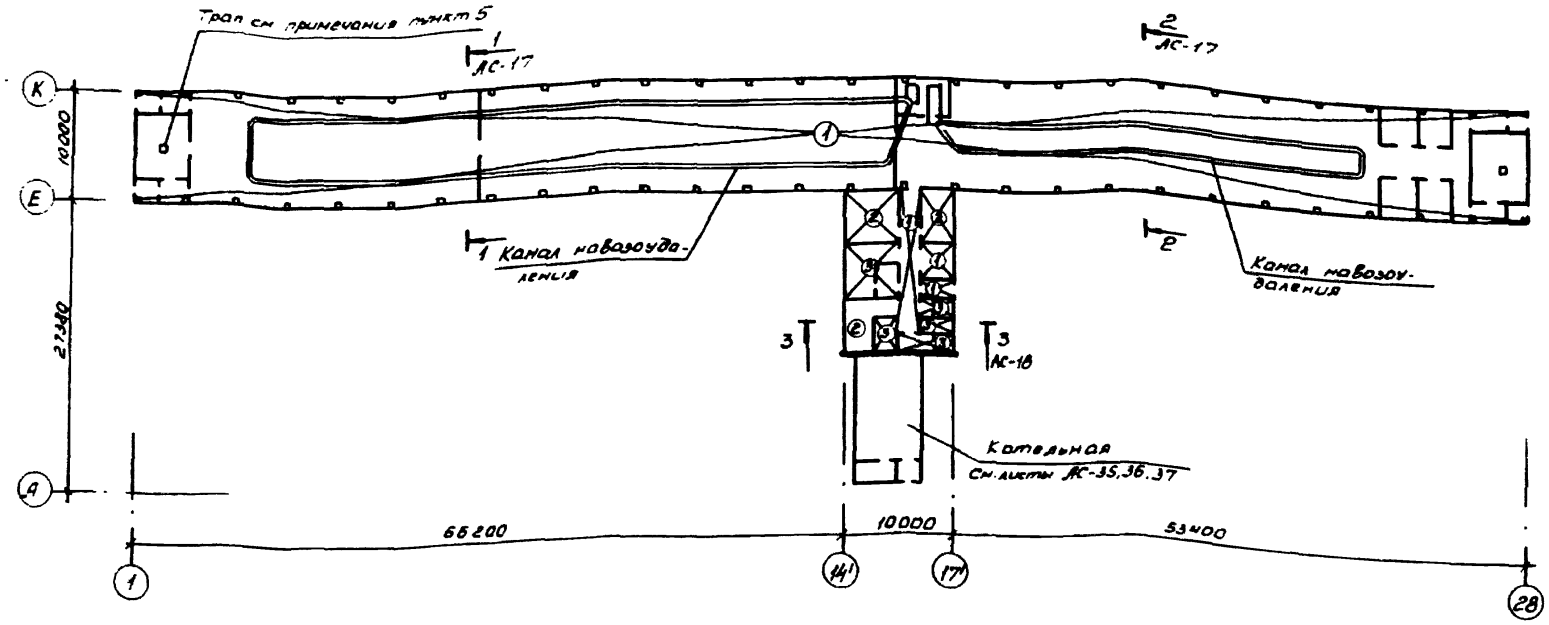

План кровли

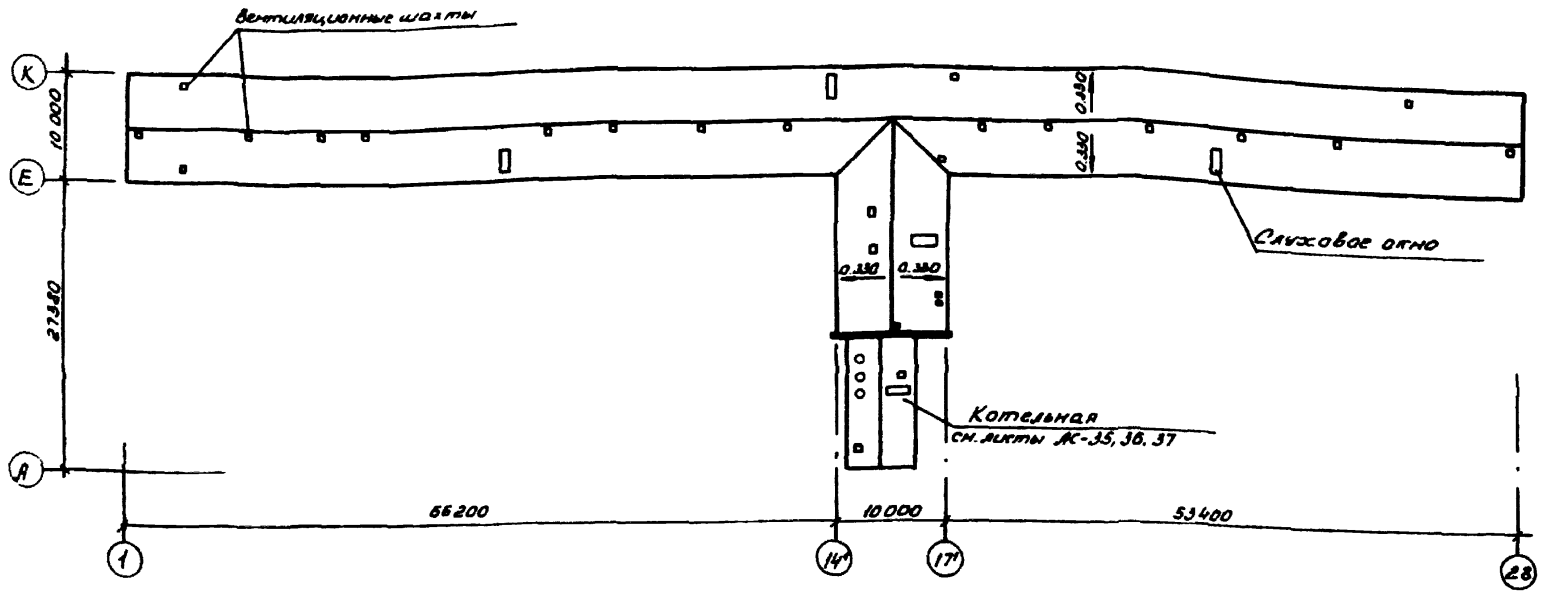

Экспликация полов (вариант I)

Наименование или номер помещения по про-ту	Тип пола по проекту	Схема пола или номер узла по серии	Элементы пола и их толщина	Площадь пола м²
1÷9; 16; 21; 23	1	0.000 / -0.660	Доски б=40мм Доски б=30мм Гидроизоляция-2слоя гидроизола на битумной м-ке по покрашенной битумной поверхности Доски б=40мм Балка пола 100×150 (h) Утеплитель-минераловатные плиты γ=125кг/м³ ГОСТ 9573-82 б=180мм Настил из досок б=40мм Черепные бруски 50×50	1230
11; 12; 15;	2	0.000 / -0.660	Цементно-песчаный раствор М200-20мм Бетон М200 - 50мм Гидроизоляция-2слоя гидроизола на битумной мастике Настил из досок б=40мм Балка пола 100×150 (h) Утеплитель-минераловатные плиты γ=125кг/м³ ГОСТ 9573-82 б=180мм Настил из досок б=40мм Черепные бруски 50×50	60
13; 14; 17; 19; 18; 20	3	0.000 / -0.660	Покрытие-плитка керамическая-13мм Заполнение швов-цементно-песчаный раствор М150 Прослойка-цементно-песчаный р-р-20мм Гидроизоляция-2слоя гидроизола на битумной мастике Настил из досок б=40мм Балка пола 100×150 (h) Утеплитель-минераловатные плиты γ=125кг/м³ ГОСТ 9573-82 б=180мм Настил из досок б=40мм Черепные бруски 50×50	50
В станках для содержания животных		-0.660	Пол из торцевой шашки сечением 100×100×150 (h) - 150мм Доски б=40мм Доски б=30мм Гидроизоляция-2слоя гидроизола на битумной мастике по покрашенной битумной поверхности Доски б=40мм Балка пола 100×150 (h) Утеплитель-минераловатные плиты γ=125кг/м³ ГОСТ 9573-82 - 180мм	495

1. Устройство пола из торцовой шашки выполнять только после установки станков для содержания свиней.
2. При производстве полов руководствоваться СНиП III-Б.14-72.
3. Для вентиляции цокольного перекрытия в наружных стенах здания, в уровне балок пола, устраиваются осушающие продухи, которые открываются в летний период года, а в зимний утепляются и закрываются. Смотри деталь на листе АС-26.
4. В качестве молниеприемника используется арматурная сетка 100×100мм из ФВАI, укладываемая под асбестоцементные листы кровли. Площадь сетки не менее 150м². Расход смотри электротехническую часть проекта.
5. После установки трапов канализации щели в полу тщательно изолировать от попадания влаги в цокольное перекрытие.
6. Расположение трапов в пристройке см. лист АС-8.
7. Проход вентиляционных шахт через перекрытие и кровлю выполнять согласно серии 2.800-2 вып. 9.

Привязан:				802-5-47м. 13.86 АС
Рук. гр.				Свинарник на 500 свиней в год для районов Крайнего Севера
Испол.				План полов. План кровли. Экспликация полов. Вар. I
Инв. №				

Стадия: РП; Лист: 16

Кнопкова: Цыганская

Формат А2

Типовой проект Альбом 1

1 - 1

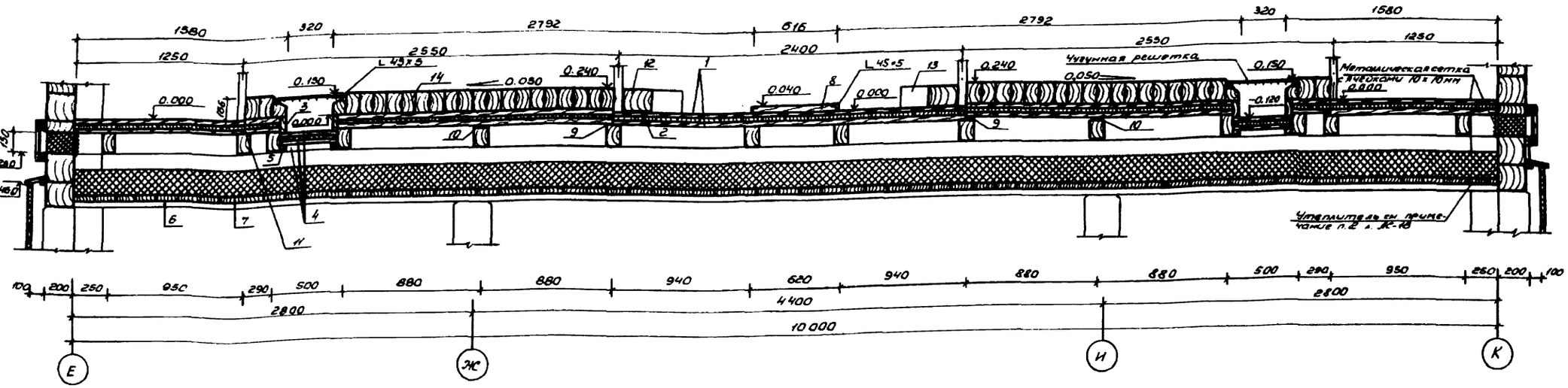

2 - 2

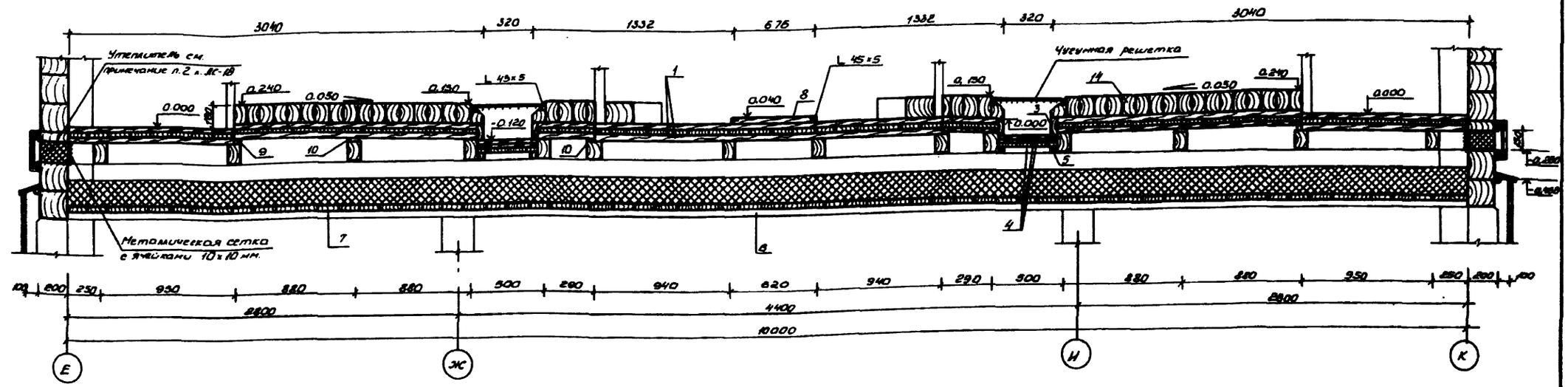

1. Состав пола смотри на листе ЛС-16.
2. Уклоны в полу выполнить только в местах установки станков для содержания свиней.
3. Настил из досок поз. 8 для путей кормораздатчика крепить к полу гвоздями ф4мм l=100мм
4. Направляющие уголки, уложенные по краям настила колеи для кормораздатчика, и уголки для укладки чугунных решеток в каналах навозоудаления крепить шурупами по просверленным отверстиям в уголке. Шаг отверстий 0,3м

Привязан			
Рук. гр.			
Исполн.			
Инв. №			

ГИП	Гордонова		
Нач. отд.	Иванов Н.Г.		
Гл. спец.	Иванов Ю.И.		
Н. контр.	Иванов Ю.И.		
Рук. гр.	Никитин Г.А.		
Ст. инж.	Иванов Ю.И.		
Инж.	Смоленцев		

Корпусов Цивильская.

802-5-47м.13.86 ЛС

Свинарник на 300 свиней в год для районов Крайнего Севера

Разрез пола 1-1; 2-2. вариант I

Стадия	Лист	Листов
Р.П.	17	

Госстрой РСФСР

Формат А2

Инв. № подл. | Подп. и дата | Взам. инв. | Нач. Т.О. | Казаков

Типовой проект Альбом 1

3-3

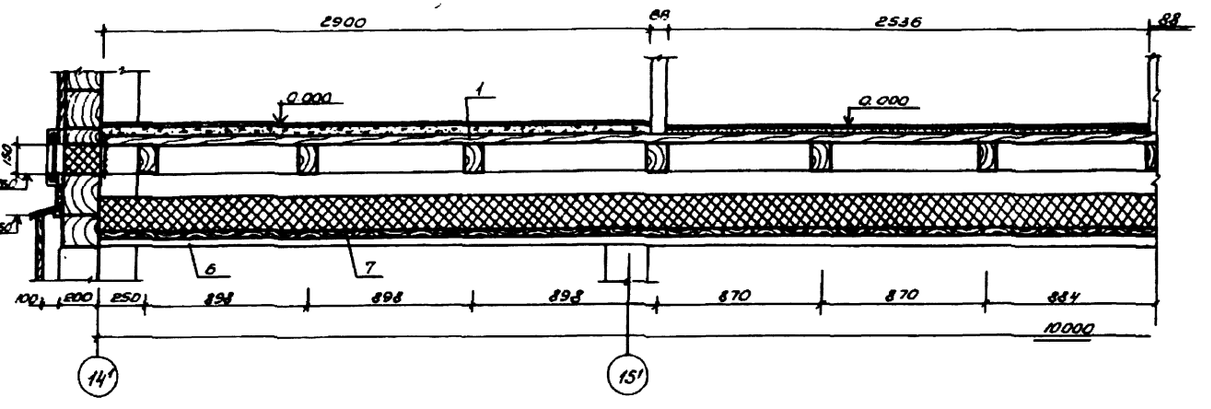

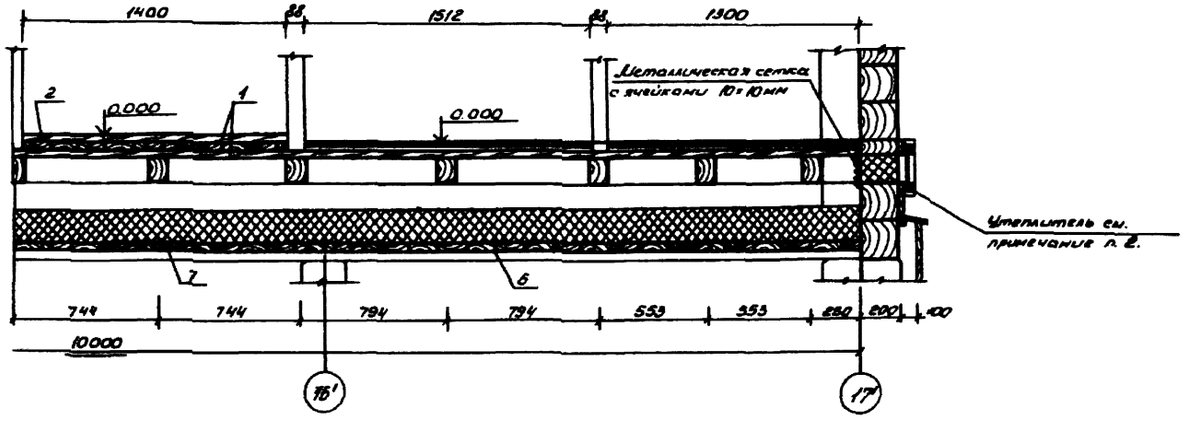

Спецификация пиломатериалов на полы

Марка поз.	Обозначение	Наименование	Кол. шт.	Об'ем м³	Примечание
1	АС-16; АС-17	Доски пола б=40 мм		142.40	
2	——"——	То же б=30 мм.		51.75	
3	АС-17	Доски лотка наваливания б=40		2.17	
4	——"——	То же. б=30 мм.		8.64	
5	——"——	Брусок наваливания 50×50 мм	652 п.м	1.13	
6	АС-16; АС-17; АС-18	Черновые бруски настила цоколя			
	——"——	под перекрытия 50×50 мм	1200 п.м	3.10	
7	——"——	Настил из досок цокольного			
		перекрытия б=40 мм.		54.70	
8	АС-17	Настил из досок для корно-			
		разбрасывателя б=40 мм		2.94	
9	——"——	Подкладка 50×90 (h)	194 п.м.	0.87	
10	——"——	То же 75×45 (h)	194 п.м.	0.66	
11	——"——	—"— 50×15 (h)	194 п.м.	0.15	
12	——"——	Брус 200×175 (h)	194 п.м.	6.79	
13	——"——	Брус на опорах корнушек 300×175 (h) с=3.00	100	1.75	
14	——"——	Торцовая шашка 100×100×150 (h)		74.25	
		Материалы			
		Бетон М200 б=50 мм		3.00	
	ГОСТ 6787-80	Керамическая плитка б=13 мм	80.0 м²		
	ГОСТ 8509-72*, п. АС-17	L 45×5	223 п.м.	308.85 кг	

1. Состав пола смотри на листе АС-16.
2. Прокладка из утеплителя устанавливается в зимнее время (изготовляется по месту).

						802-5-47м.13.86	АС
ГИП							
Нач.отд.							
Н.контр.							
Рук.гр.							
Рук.гр.							
Ст.инж.							
Инж.							
Инв.№							

Привязан:

Сборник на 500 свиней в год для районов Крайнего Севера

Разрез 3-3. Спецификация пиломатериалов на полы. Кор-Т.

Стадия: РП | Листов: 48

Госстрой СССР

Копировал: Цыбульская

Формат А2

Альбом 1

Типовой проект

Схема расположения балок и прогонов чердачного перекрытия

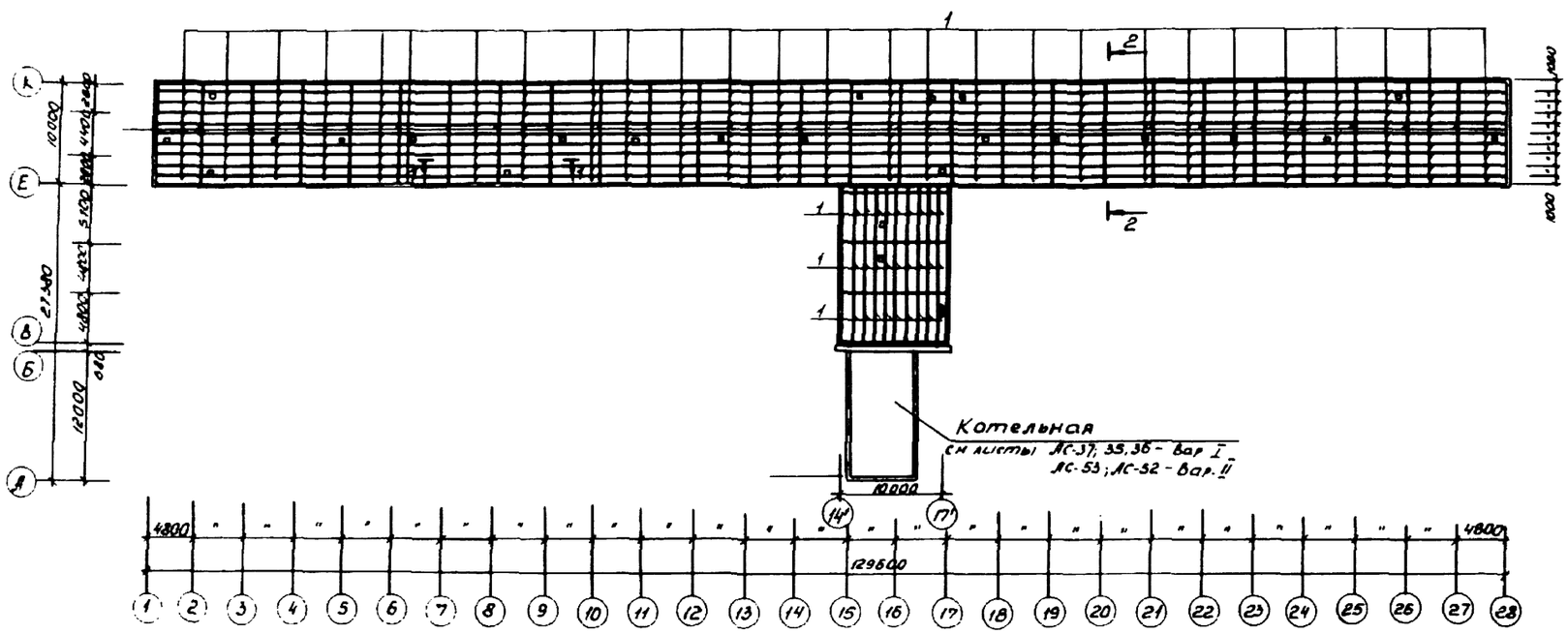

Спецификация древесины на схему

Марка поз.	Обозначение	Наименование	Кол. шт.	Объем м³	Примечание
1	АС-19	Балка 2(50×150) ℓ=4800	288	20.74	
2	—"—	Доски настила б=22		29.75	
3	—"—	Прогон 200×200(h) ℓ=3600	64	9.22	
4	—"—	То же ℓ=3200	32	4.10	
5	—"—	То же ℓ=6000	32	7.68	
6	—"—	Подкос 50×150(h) ℓ=1760	224	2.86	

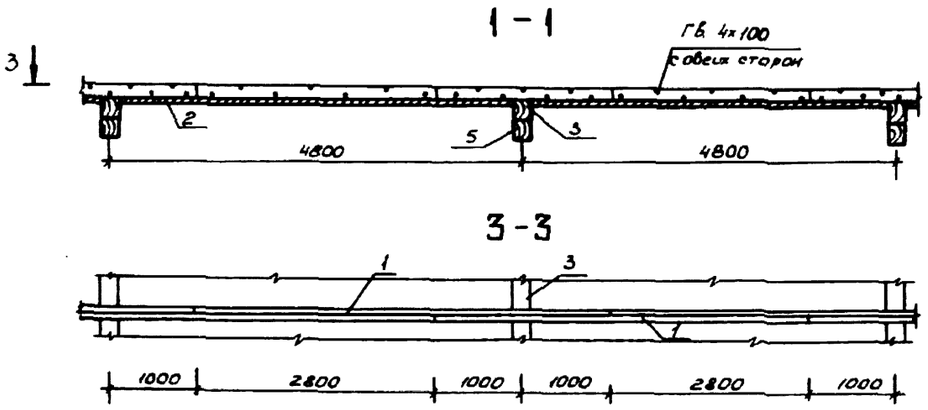

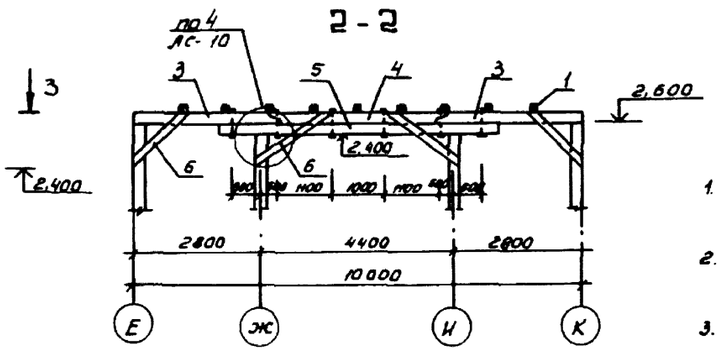

1. Лесоматериалом несущих элементов служит древесина сосны или ели влажностью не более 25% I сорта.
2. Качество древесины пиломатериалов должно удовлетворять требованиям СНиП II-25-80.
3. Привязку отверстий в чердачном перекрытии смотри в сантехнической части проекта.
4. Крепление балок позиции 1 к прогонам осуществлять гвоздями 2×6×150 согласно узла 4 на листе АС-10.

ГИП	Горбачева			802-5-47 м. 13.86	АС
Нач. отд.	Иванов Н.Г.			Свинарник на 300 свиней в год для районов Крайнего Севера	Стадия: РП. / Лист: 19 / Листов:
Гл. спец.	Иванов Ю.И.				
Нач. конт.	Иванов Ю.И.				
Рук. гр.	Чудина Г.А.			Схема расположения балок и прогонов чердачного перекрытия. Разрез 1-1+3-3.	Госстрой РСФСР
Ст. инж.	Юхневич В.Г.				
Инж.	Смолянова				

Привязан

Рук. гр.

Испол.

Инв. №

Копировал: Цидульская

Формат А-2

Инв. № подл. | Подп. и дата | Взам. инв. №

Типовой проект Альбом I

Схема расположения стропил

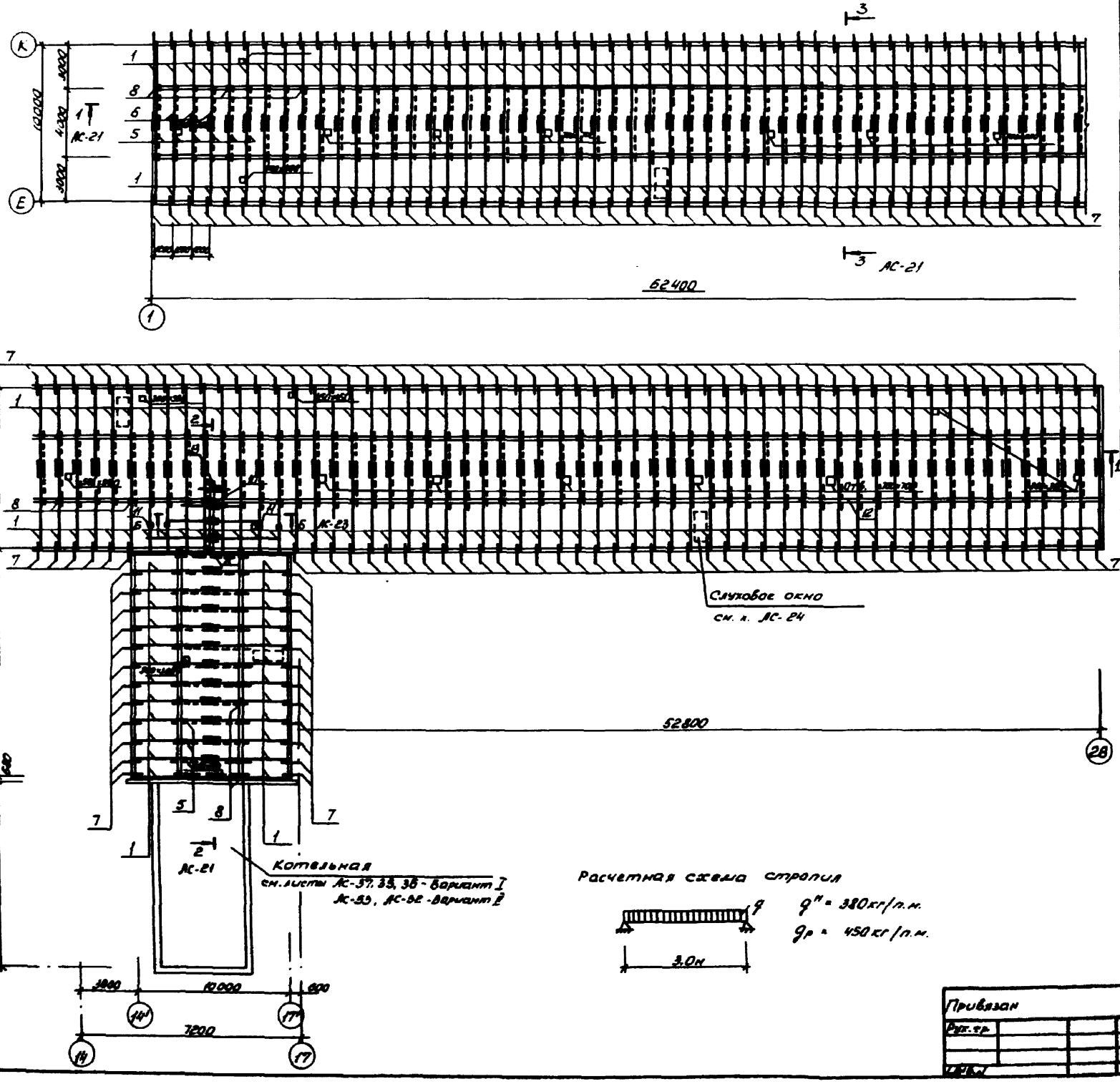

Спецификация к схеме расположения стропил

Марка, поз	Обозначение	Наименование	Кол.	Объем м³	Примеч.
1	АС-20	Стропила 100×200(h) ℓ=5300	244	25.86	
2	АС-23	—"— ℓ=4560	2	0.18	
3	—"—	—"— ℓ=3280	2	0.13	
4	—"—	—"— ℓ=2.230	4	0.18	
5	АС-20; АС-22	Затяжки 50×150(h) ℓ=4800	122	4.39	
6	АС-10; АС-20	Накладки 50×150(h) ℓ=700	508	2.82	
7	АС-10; АС-20	Ковылки 50×100(h) ℓ=1130	244	1.38	
8	АС-20; АС-21	Стойки 100×100 ℓ=1100	64	0.71	
9	АС-20; АС-23	Стойки 150×100 ℓ=1650	1	0.02	
10	—"—	Стойка 100×100 ℓ=450	1	0.01	
11	—"—	Стойки 100×100 ℓ=800	4	0.03	
12	АС-20 ÷ АС-23	Прогон 100×200(h) 3070см		6.14	
13	АС-20; АС-23	Прогон 100×200(h) ℓ=4100	1	0.08	
14	АС-21 ÷ АС-23	Подкос 100×100 ℓ=1480	120	1.78	
15	АС-23	Подкос 150×100 ℓ=2100	1	0.03	
16	АС-21; АС-22	Подкладка 100×50 ℓ=500	64	0.16	
17	АС-23	Подкладка 100×100 ℓ=1100	4	0.05	
18	АС-23	Подкладка 100×100 ℓ=400	4	0.02	
19	АС-23	Накладка 50×100 ℓ=400	4	0.01	
20	АС-22; АС-23	Обрешетка 75×75		18.61	
21	АС-22	Доски фронтона 125×40		0.11	
22	АС-22	Доски обшивки фронтона δ=19		0.41	
23	АС-10	Доски карниза δ=28 мм	—	5.80	
24	АС-10	Наличник 200×200 280шт.	—	11.60	
25	АС-10	Коньковая доска 30×200; 15шт		1.45	

1. Лесоматериалом несущих элементов кровли служит древесина сосны или ели влажностью не более 26% 1го сорта для основных конструкций и 2го сорта для обрешетки.
2. Качество древесины пиломатериалов должно удовлетворять требованиям СНиП II-19-76 и СНиП II-25-80.
3. Мероприятия по защите деревянных конструкций от гниения и возгорания, а металлических элементов от коррозии смотри на листах общих данных проекта.

Продолжение примечаний см. л. АС-24.

Расчетная схема стропил

$q^н$ = 380кг/п.м.
$q_р$ = 450кг/п.м.

		802-5-47м.13.86	АС
Привязан		Стропильная на 36,0 обычной В той для районов Крайнего Севера	Стадия / Лист / Листов: Р.Р. / 23
Рук. гр.		Схема расположения стропил	Ленгипроспецсельстрой
ГИП			
Нач. отд.			
Рук. гр.			
Констр.			

Инв.№ подл. | Подпись и дата | Взам.инв.№

Альбом 1

Типовой проект

1-1

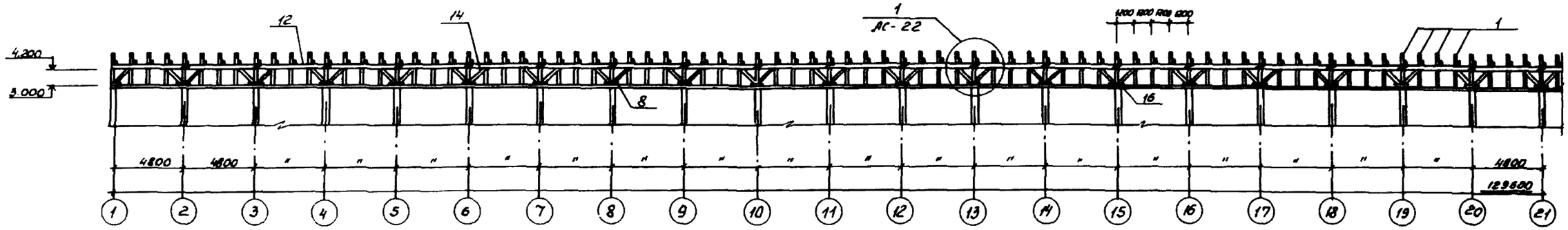

2-2

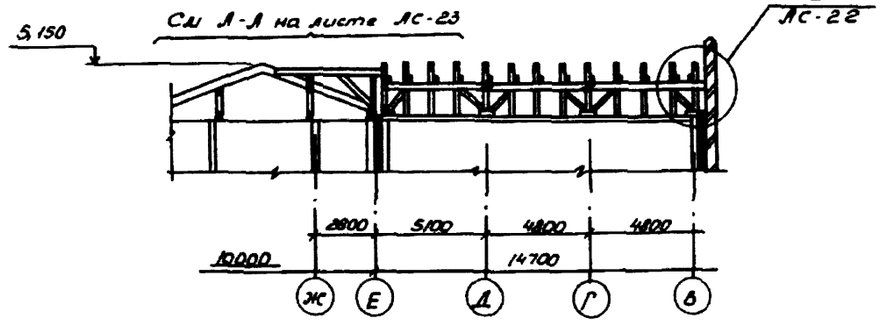

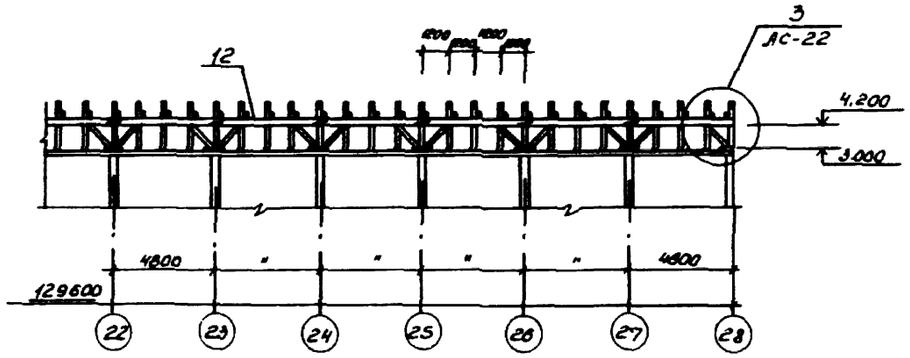

3-3

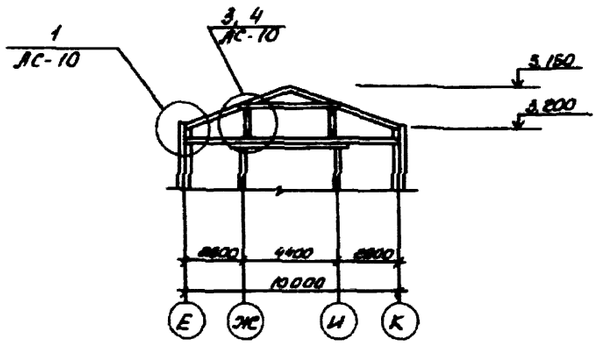

1. Данный лист читать совместно с листом АС-20.

Продолжение примечаний.

4. Привязку в плане отверстий под вентиляционные шахты смотри в сантехнической части проекта.
5. Вентиляционные шахты и их крепление к конструкциям кровли и перекрытия выполнять согласно серии 2.800-2 вып. 9. Месторасположение шахт, их сечения и марки смотри в сантехнической части проекта.

				802-5-47м. 13.86			АС
			ГИП				
Привязан			Нач.отд.	Н.Иванов			
			Гл.спец.	Ю.Иванов			
Рук.гр.			Н.контр.	Ю.Иванов			
			Рук.гр.				
			Ст.инж.				
Инв.№							

Свинарник на 800 свиней в год для районов Крайнего Севера

Разрезы 1-1 ÷ 3-3.

Стадия	Лист	Листов
РП	21	

Госстрой РСФСР

Копировал: Цибульская

Формат А2

Альбом 1

Типовой проект

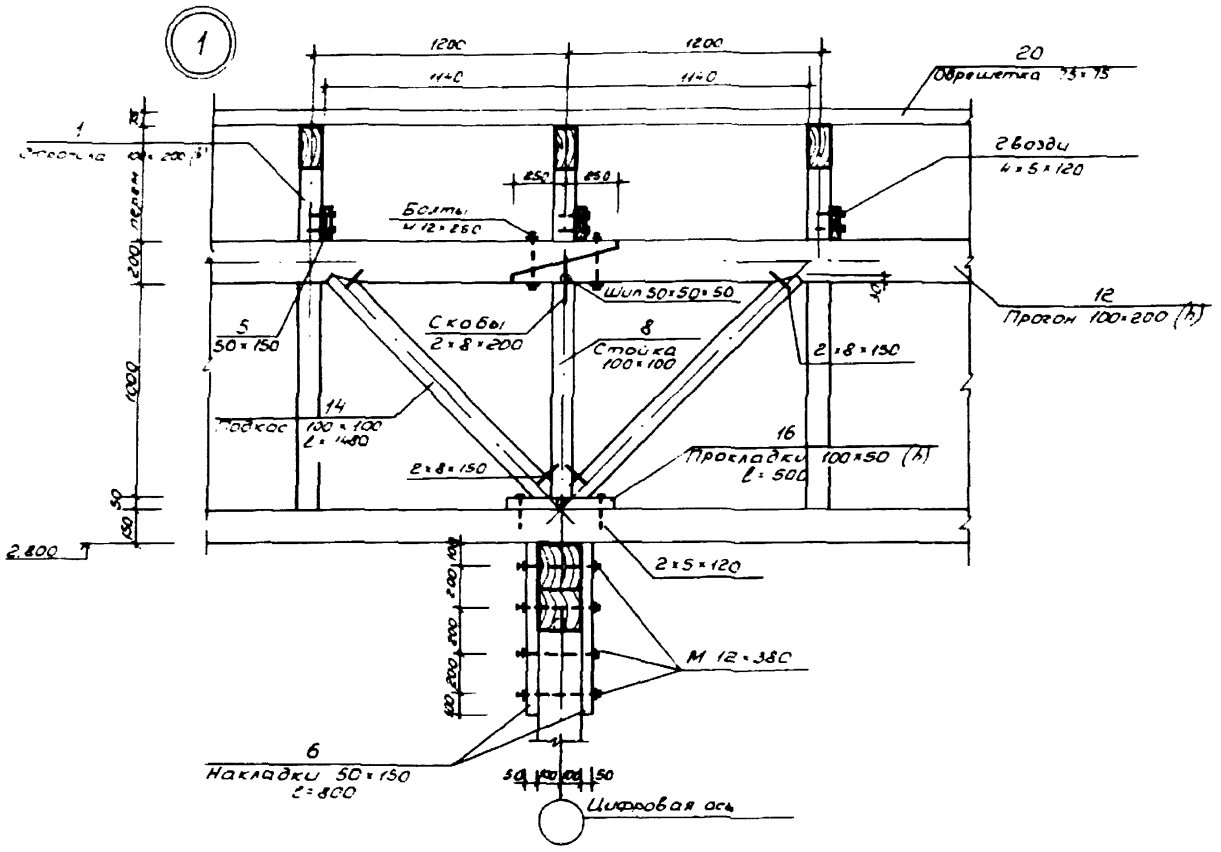

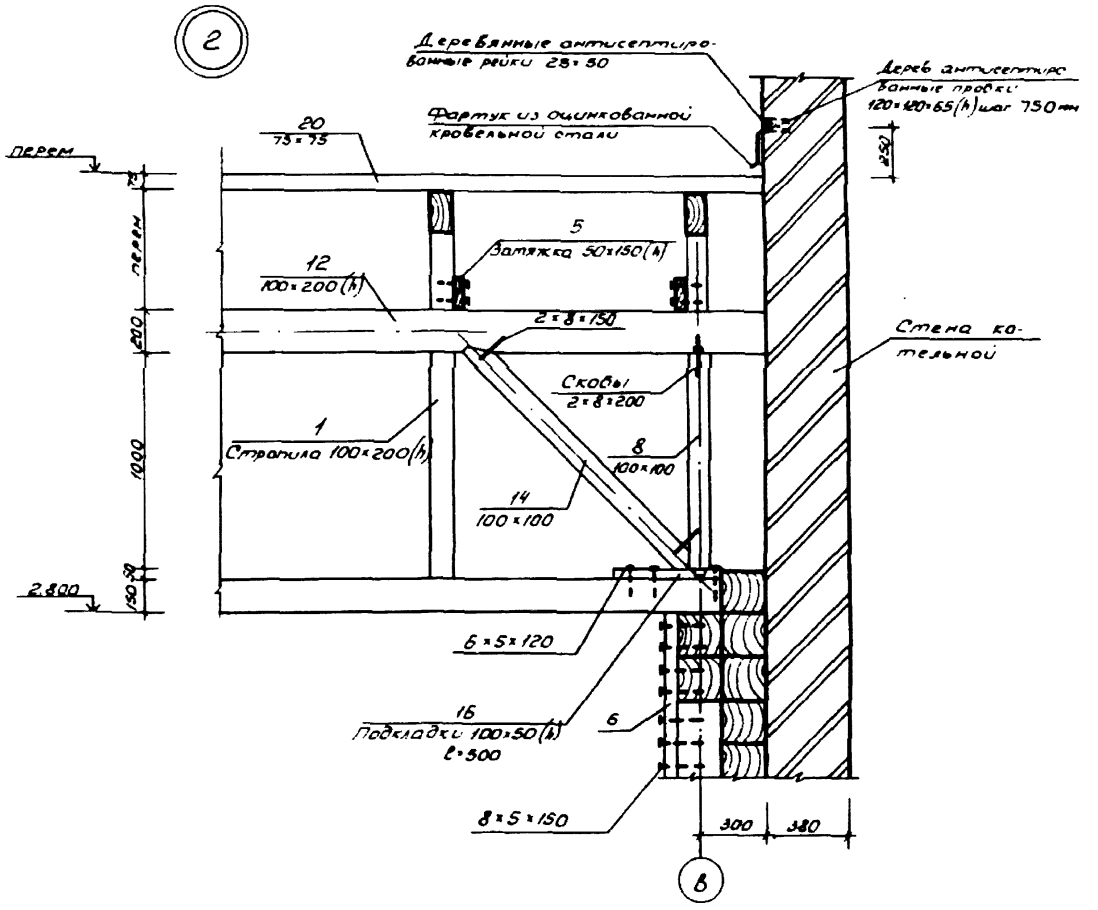

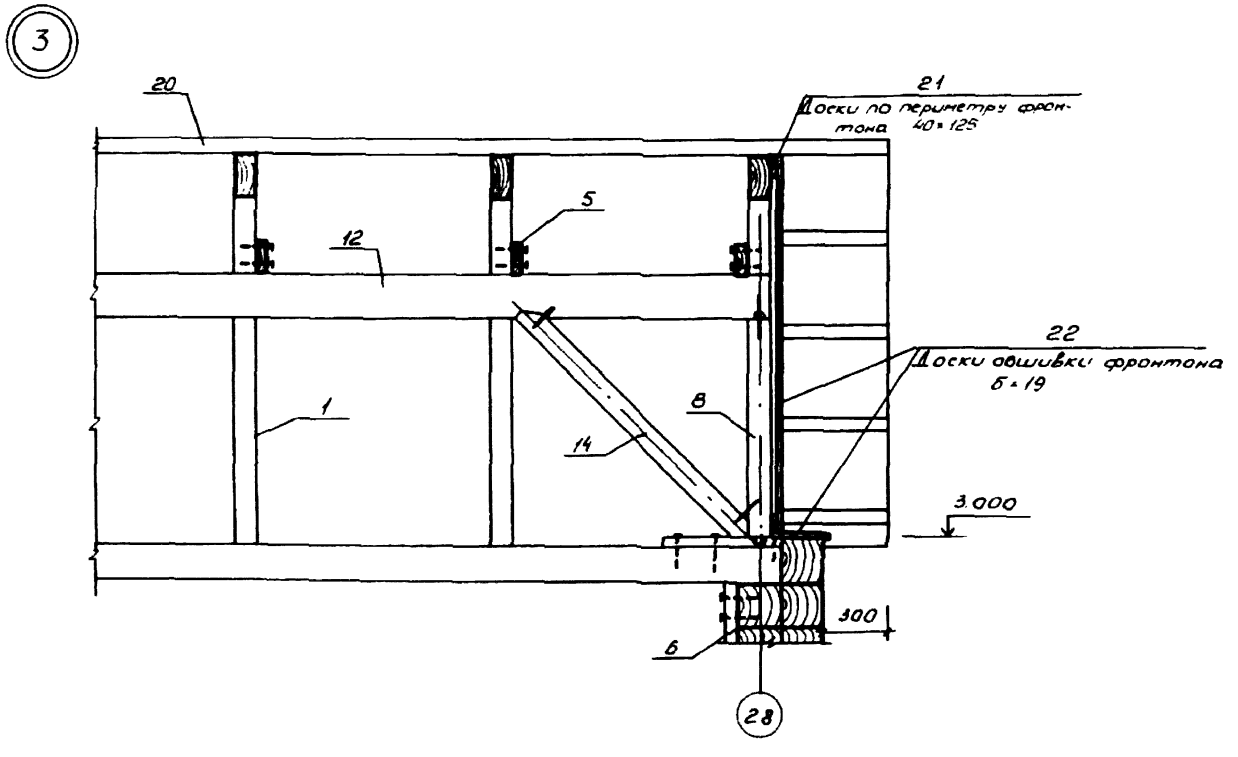

1. Читать совместно с листами АС-20, АС-21.
2. Асбестоцементная кровля, утеплитель, и подшивной потолок условно не показаны.

				802-5-47м. 13.86			АС
			ГИП	Горбачева			
Привязан			Нач.отд.	Н.Иванов		Свинарник на 500 свиней в год для районов Крайнего Севера	Стадия: Р.П. / Лист: 22 / Листов:
Рук.гр.			Гл.спец.	Ю.Иванов			
			Н.контр.	Ю.Иванов			
			Рук.гр.	Чивина		Узлы 1÷3.	Госстрой РСФСР Фотопроектпроговкостроя
			Ст.инж.	Юхнович			
Инв.№							

Копировал Цивульская
Сверил Забудкина

Формат А2

Инв.№ подл. | Подп. и дата | Взам. инв.

Типовой проект N Альбом 1

А – А

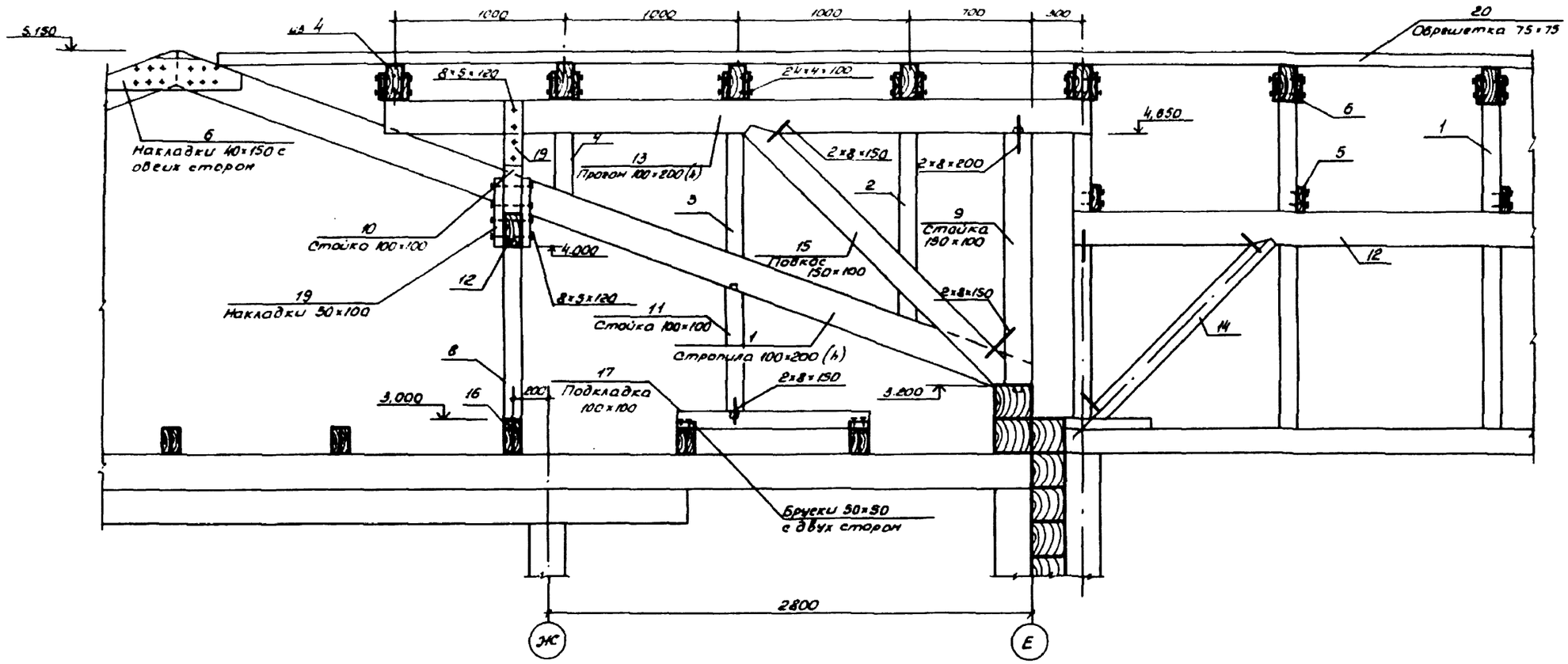

Б – Б

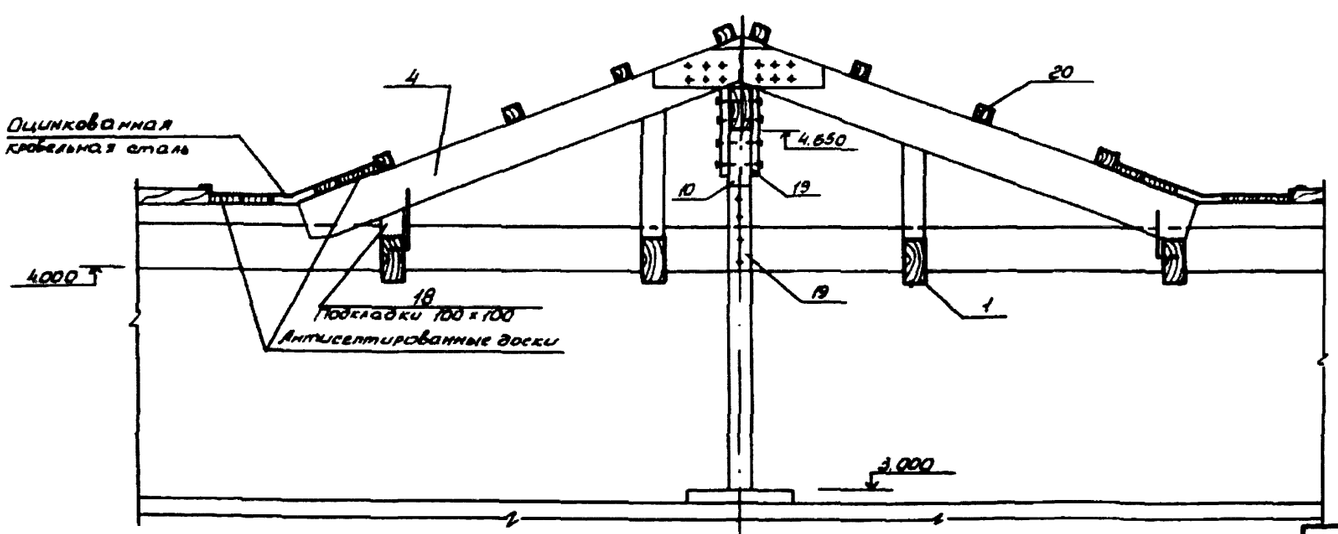

1. Данный лист читать совместно с листами АС-20 и АС-21.
2. Асбестоцементная кровля, утеплитель и подшивной потолок условно не показаны.
3. Общие примечания смотри на листе АС-20.

				802-5-47м. 13.86	АС
ГИП	Гордачева		—		
Нач. отд.	Н. Иванов			Свинарник на 600 свиней в год для районов Крайнего Севера	Стадия: РП; Лист: 23; Листов:
Гл. спец.	Ю. Иванов				
Н. контр.	Ю. Иванов				
Рук. гр.	Чувина		12.86	Разрезы А-А; Б-Б	Госстрой рефер.
Ст. инж.	Юхнович				

Привязан.

Рук. гр.

Инв. №

Копировал: Цибульская

Формат А2

Инв. № подл. | Подпись и дата | Взам. инв. №

Типовой проект Альбом 1

Слуховое окно

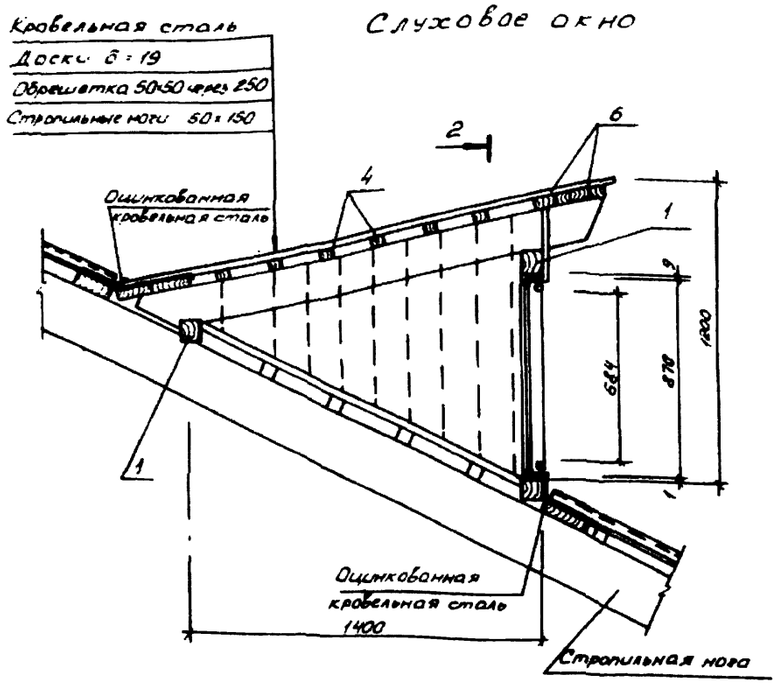

2 - 2

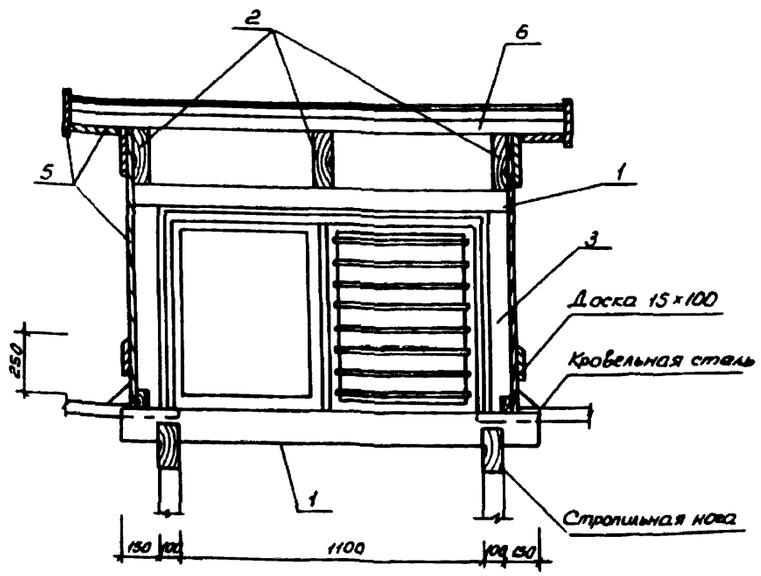

Спецификация древесины на слуховое окно и подкарнизный щит

Марка, поз.	Обозначение	Наименование	Кол	Объем м³	Примеч.
		Слуховое окно			
1	АС-24	Ригель 100×100 l=1600 мм	3	0.05	
2	—"—	Стропильная нога 50×150 l=2000	3	0.05	
3	—"—	Стойка 100×100 l=880 мм	2	0.02	
4	—"—	Обрешетка 50×50 l=10.8 п.м		0.03	
5	—"—	Доска б=19 мм		0.13	
6	—"—	Доска 50×130 l=9.6 п.м		0.06	
		Подкарнизный щит			
7	АС-24	Доска 100×40 l=4790	2	0.04	
8	—"—	Доска 150×22 l=650	32	0.02	

Подкарнизный щит

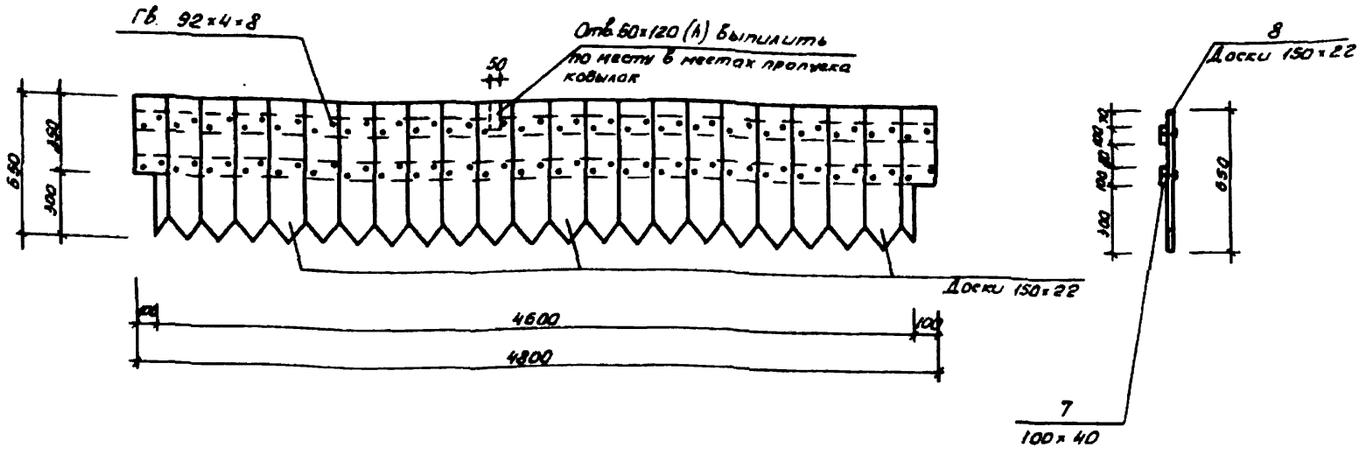

ГИП	Ворсанова			802-5-47м. 13.86	АС
Нач. отд.	Иванов Н.Г.			Свинарник на 500 свиней в год для районов Крайнего Севера.	Стадия: РП; Лист: 24; Листов:
Гл. спец.	Иванов Ю.И.				
Н. контр.	Иванов Ю.И.				
Рук. гр.	Чирвина			Слуховое окно. Подкарнизный щит	Госстрой РСФСР
Ст. инж.	Юхневич				

Привязан

Рук. гр.

Инв. №

Копировал: Цибульская

Формат А2

Типовой проект № Альбом 1

Осушающий продух

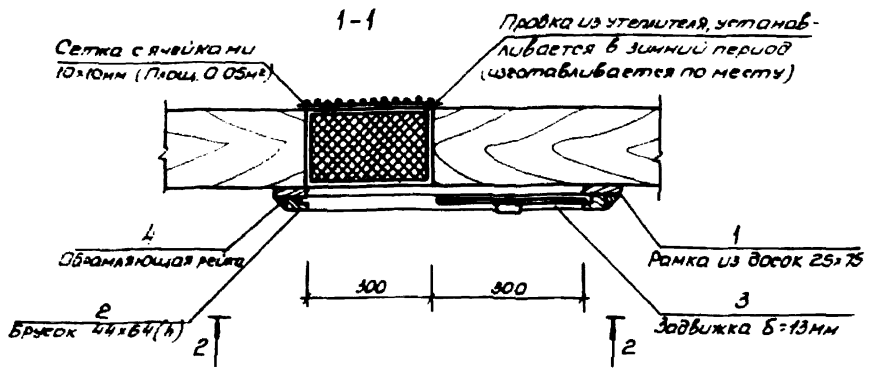

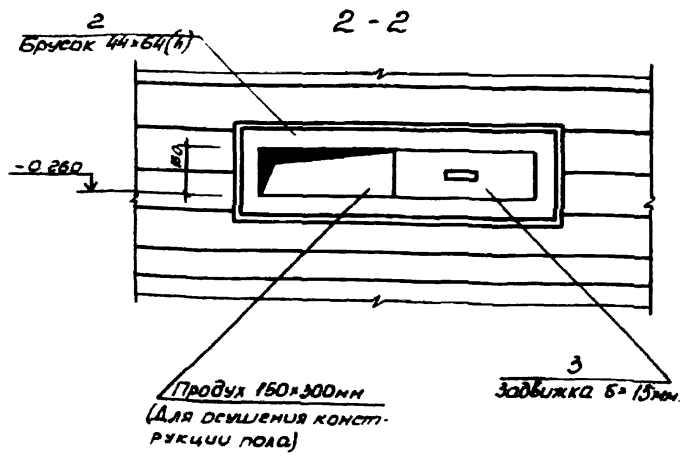

Элемент продуха вентилируемого подполья

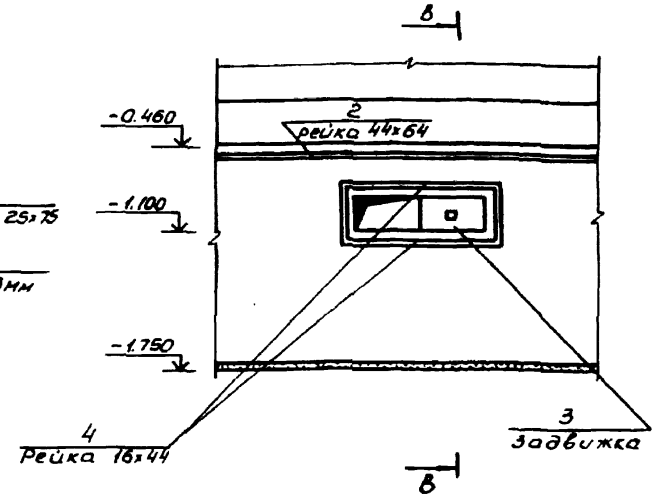

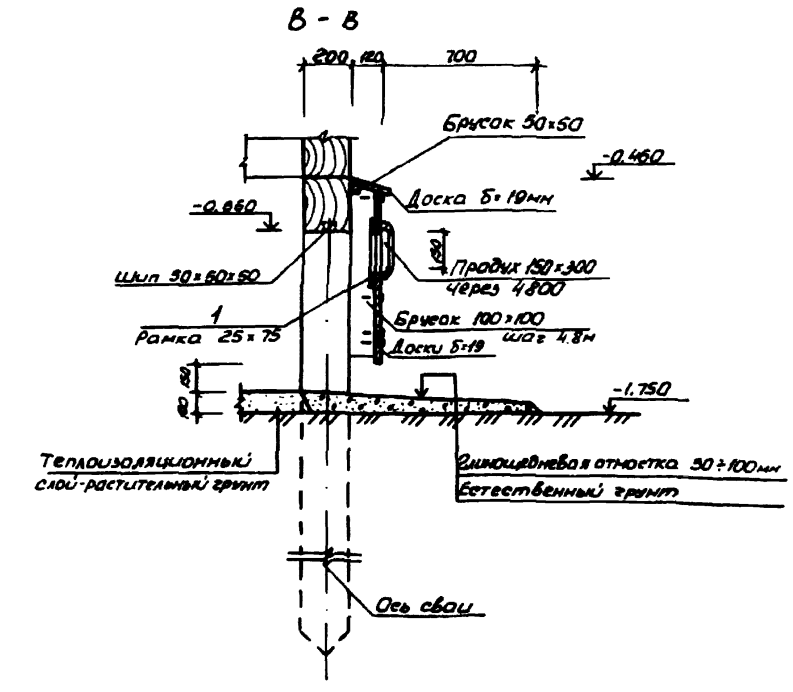

Спецификация деревянных элементов на один продух

Марка поз.	Обозначение	Наименование	Кол.	Объем м³	Примеч.
1	АС-25	Рамка из досок 25×75(h)	1.8м	0.003	
2	—"—	Брусок 44×64(h)	1.8м	0.006	
3	—"—	Задвижка 13×130(h) l=350	1	0.001	
4	—"—	Обрамляющая рейка 44×16	1.8м	0.001	

Расположение осушающих продухов и продухов вентилируемого подполья смотри на листе АС-3.

				802-5-47м.13.88		АС
Привязан		ГИП	Гордачева	Свинарник на 500 свиней в год для районов Крайнего Севера	Стадия	Лист	Листов
Рук.гр.		Нач.отд.	Иванов Н.Г.		РП	25	
		Гл.спец.	Иванов Ю.И.				
		Нач.конт.	Иванов Ю.И.				
		Рук.гр.	Чижина	Осушающий продух. Элемент продуха вентилируемого подполья. Вариант I	Госстрой РСФСР		
		Ст.инж.	Юхнович				
Инв.№		Ст.инж.	Чибиринова				

Копир. Цибульская

Формат А2

Типовой проект Альбом 1

План крыльца

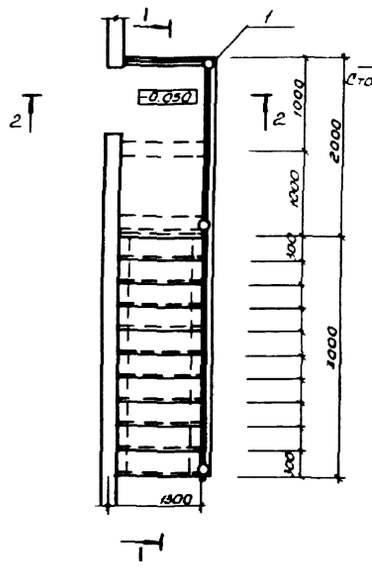

Разрез 1-1

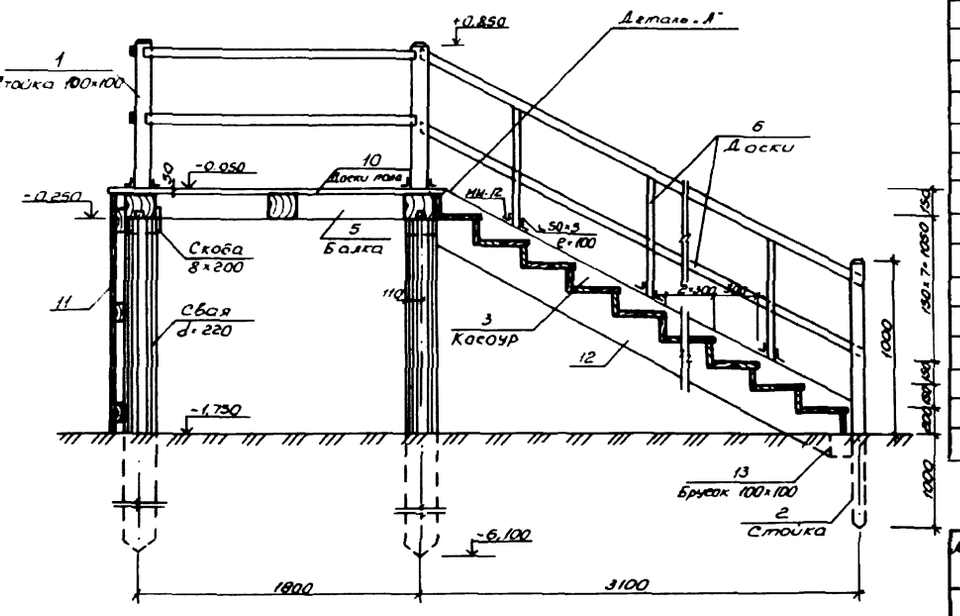

Разрез 2-2

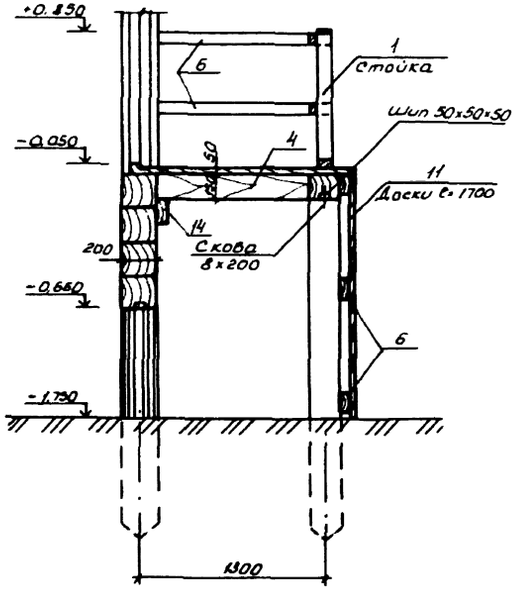

Деталь А

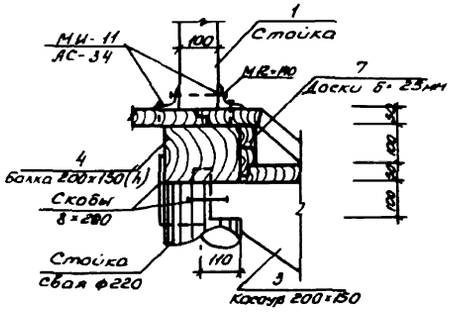

Спецификация деревянных элементов на крыльцо.

Марка поз	Обозначение	Наименование	Кол	Объем м³	Примеч
1	АС-26	Стойка 100×100 ℓ=900	2	0.002	
2	—"—	Стойка 100×100 ℓ=2000	1	0.002	
3	—"—	Косоур 200×150(h) ℓ=3550	1	0.107	
4	—"—	Балка 200×150(h) ℓ=1310	3	0.118	
5	—"—	—"— ℓ=2000	1	0.060	
6	—"—	Доски 50×100 общ ℓ=300м	—	0.150	
7	—"—	Доски 50×100 ℓ=1300	3	0.020	
10	—"—	Доски пола и ступенек δ=50	7.2м	0.360	
11	—"—	Доски обшивки 16×100 ℓ=800мм	—	0.140	
12	—"—	Доска 50×200 ℓ=3550	1	0.036	
13	—"—	Брус 100×100 ℓ=1310	1	0.014	
14	—"—	Брус 100×200 общ ℓ=3.5м	—	0.17	

Спецификация металлических изделий на крыльцо

Марка поз.	Обозначение	Наименование	Кол.	Объем м³	Примеч
МИ-11	АС-34	МИ-11 L90×56×6 ℓ=100мм	4		
М12×140	ГОСТ 7798-70* и ГОСТ 5915-70	Болт М12×140с шайбами и гайками	2		
Скоба		Скоба строительная 8×200мм	8		
МИ-12	ГОСТ 8509-72*	L50×5 ℓ=100	6		

1. Для крыльца использовать древесину хвойных пород II сорта с влажностью не более 25%.
2. Качество древесины должно удовлетворять требованиям СНиПа II-25-80.
3. Все мероприятия по защите деревянных конструкций от гниения и возгорания выполнять в соответствии с указанием пояснительной записки.
4. Позиции 4 и 5 соединять в полдерева.

ГИП	Горбачева			802-5-47м. 13.88	АС
Нач. отд.	Иванов Н.Г.			Свинарник на 500 свиней в год для районов Крайнего Севера	Стадия: Р.П. / Лист: 26 / Листов:
Гл. спец.	Иванов Ю.И.				
Нач. конт.	Иванов Ю.И.				
Рук. гр.	Чурвина			План крыльца. Разрезы 1-1; 2-2. Вар. I.	ГОССТРОЙ РСФСР
Ст. инж.	Юхневич				
Ст. инж.	Ходыкина				

Привязан

Рук. гр.

Инв. №

Копировал: Цидульская
Сверил: Ходыкина

Формат А2

План разгрузочной рампы у осей 1 и 28

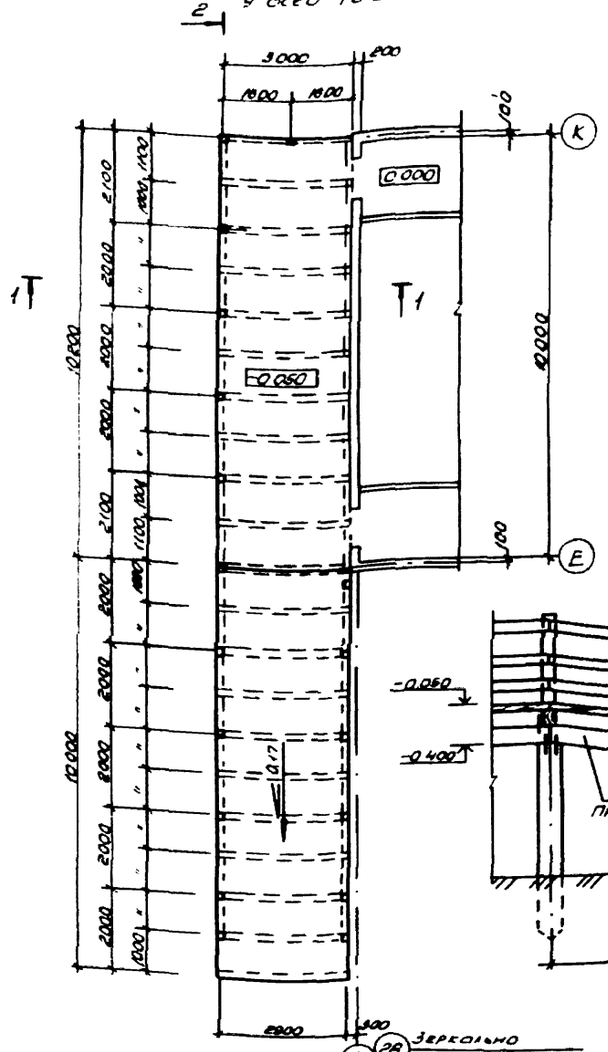

1 - 1

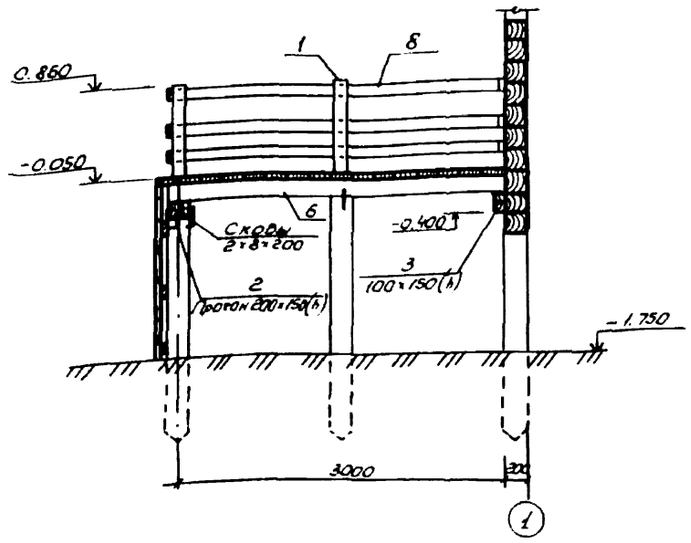

2 - 2 (окончание)

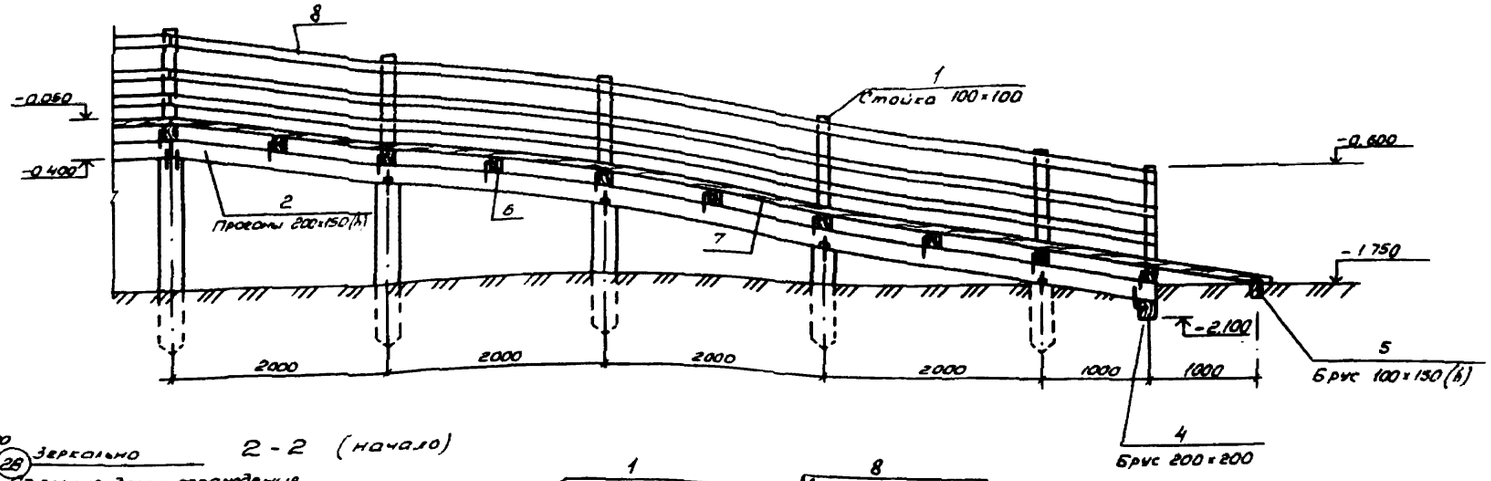

2 - 2 (начало)

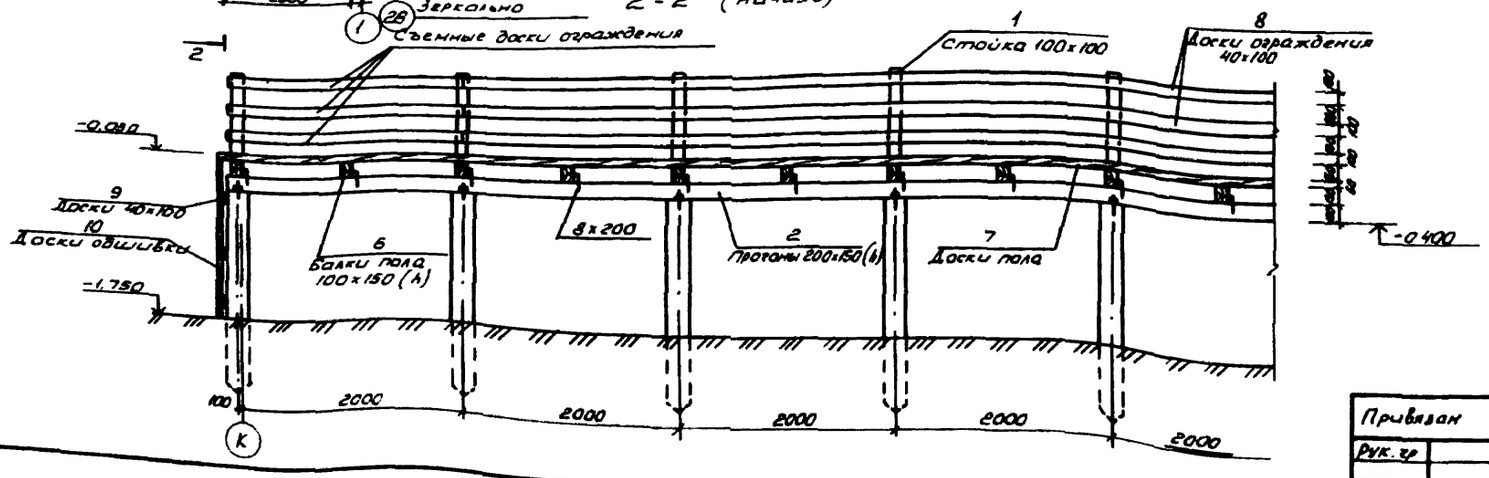

Спецификация пиломатериалов на 1 разгрузочную рампу

Марка поз	Обозначение	Наименование	Кол	Об"ем м³	Примеч
1	АС-27	Стойка 100×100 ℓ=900	18	0,162	
2	—"—	Прогоны 200×150(h) 34 п.м.	–	1,020	
3	—"—	Брус 100×150(h) 10,5 п.м.	–	0,158	
4	—"—	Брус 200×200 ℓ=3200	1	0,128	
5	—"—	Брус 100×150(h) ℓ=3200	1	0,048	
6	—"—	Балки пола 100×150(h) ℓ=3100	21	0,977	
7	—"—	Доски пола б=50 мм	–	3,280	
8	—"—	Доски ограждения 40×100	–	0,432	
9	—"—	Доски 40×100	–	0,360	
10	—"—	Доски обшивки б=22	–	0,875	

1. Указание о древесине смотри примечания п.п. 1,2,3 на листе АС-26.
2. Крепление стоек осуществляется согласно детали А на листе АС-26.
3. Количество металлических деталей МН-11 на 1 рампу составляет 36 шт. а болтов М12×140 – 18 шт.

Альбом 1

Типовой проект

Инв. № подл.	Подп. и дата	Взам. инв. №	Нач. Т.О.	Казаков			

					802-5-47м. 13.86		АС
			ГИП	Гордонова			
Привязан			Нач. отд.	Н.Иванов	Свинарник на 500 свиней в год для районов Крайнего Севера	Стадия	Лист	Листов
			Гл. спец.	Ю.Иванов		РП	27	
Рук. гр.			Нач. контр.	Ю.Иванов				
			Рук. гр.	Чурвина	12.85	План разгрузочной рампы Сечения 1-1; 2-2. Вар. I	Госстрой РСФСР	
			Ст. инж.	Юхневич				
Инв. №							

копировало Цивильская

формат А2

Типовой проект Альбом 1

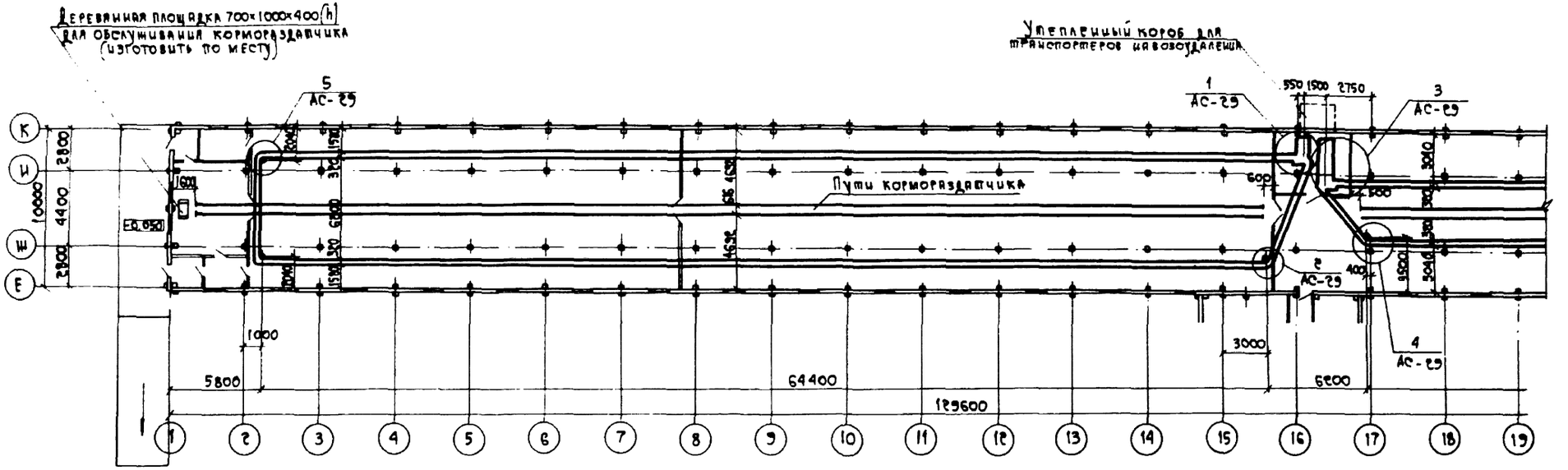

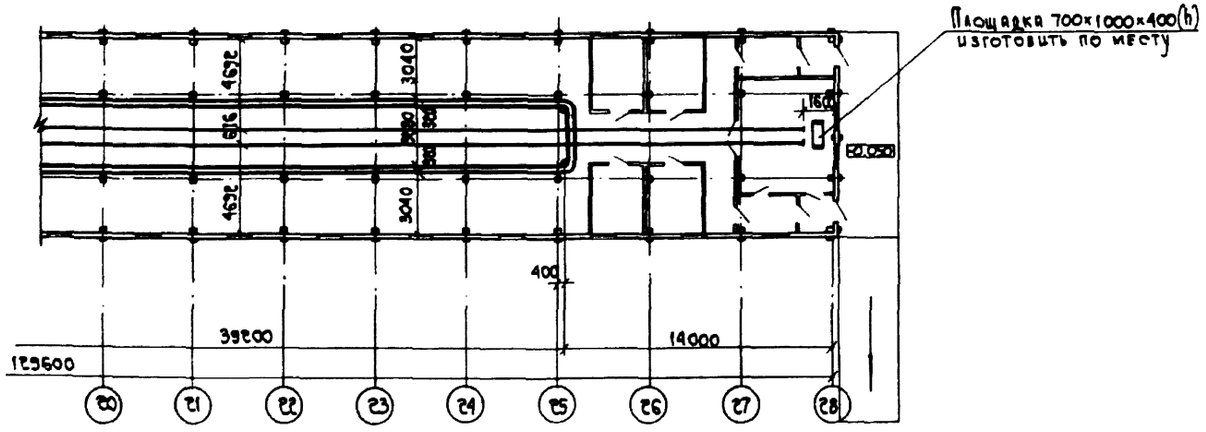

1. В местах проходов каналы навозоудаления перекрыть деревянными щитами согласно сечения 5-5 на листе АС-30.

				802-5-47м. 13.86			АС
Привязан				Свинарник на 500 свиней в год для районов Крайнего Севера	Стадия	Лист	Листов
Рук. гр.					РП	28	
Инв. №				План каналов навозоудаления и путей кормораздатчика. Вариант 1.	Госстрой РСФСР		
					Формат АС		

Копировал: Емлевская

Инв. № подл. | Подпись и дата | Взам. инв. № | Нач. Т.О. | Казаков

Типовой проект Альбом 1

1

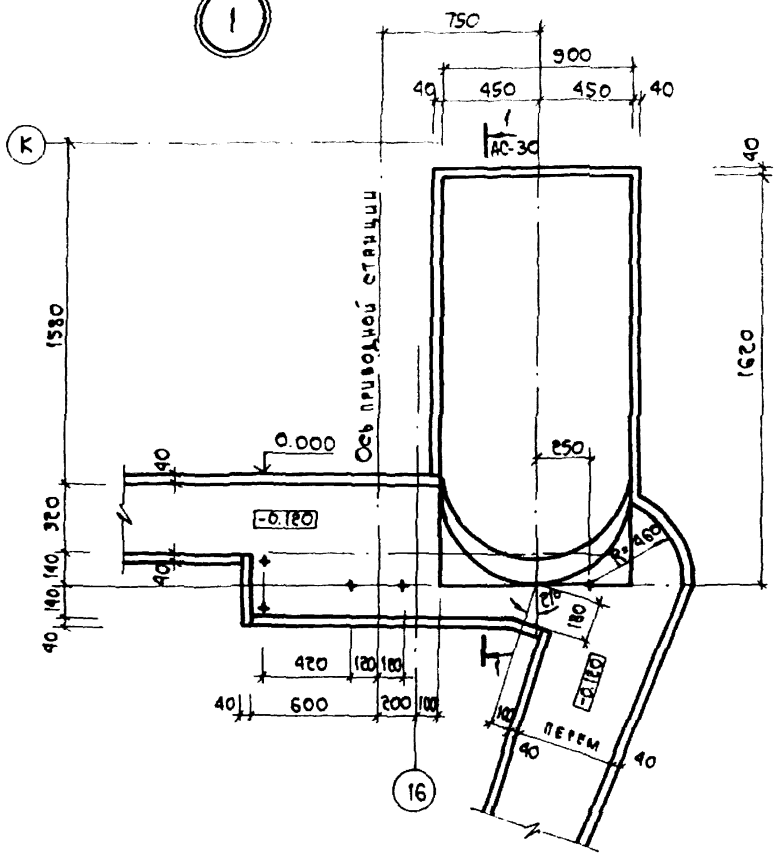

3

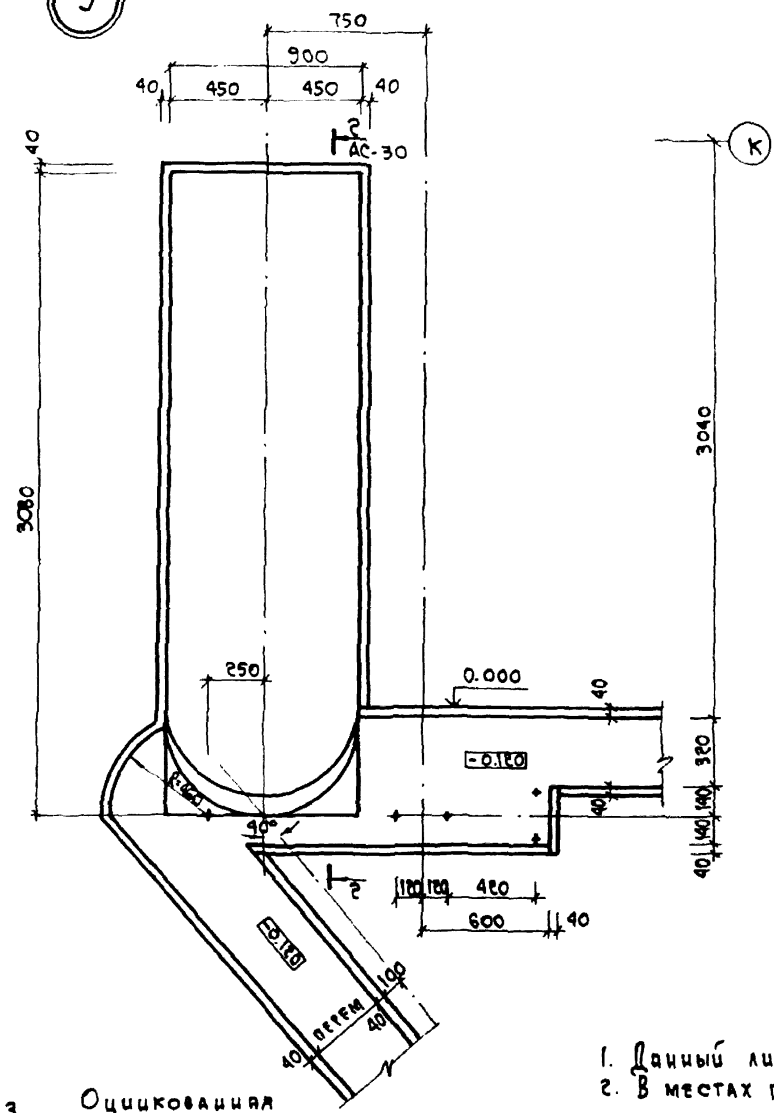

4

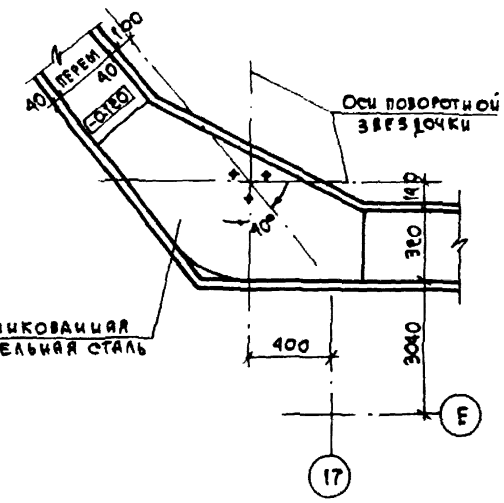

2

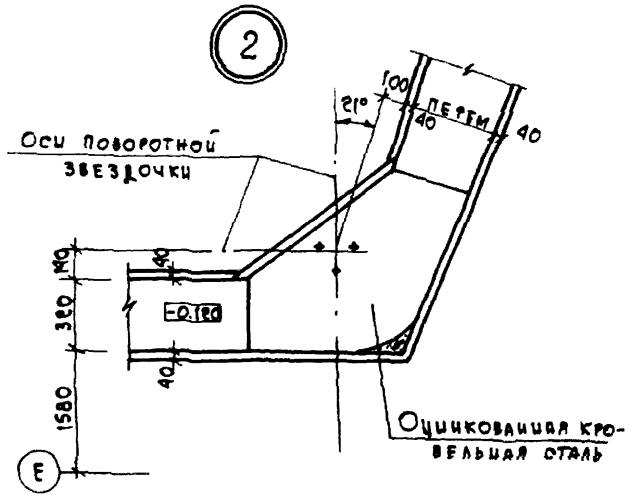

5

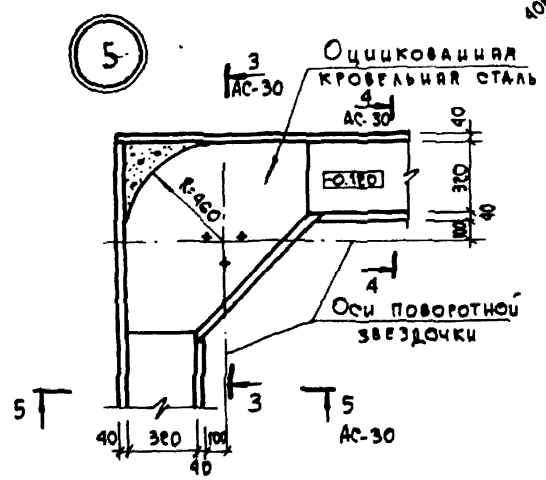

1. Данный лист читать совместно с листами АС-28, АС-30
2. В местах поворота транспортера навозоудаления доски пола лотков обить оцинкованной кровельной сталью.
3. Металлические элементы и болты заложить при монтаже балок цокольного перекрытия.

				802-5-47м.13.86		АС
	ГИП	Корячкина				
Привязан	Нач.отд.	И.Иванов		Свинарник на 500 свиней в тор для районов Крайнего Севера	Стадия	Лист	Листов
	Гл.спец.	Ю.Иванов			Р	29	
Рук.гр.	Н.контр.	Ю.Иванов		Узлы 1÷5 Вариант I	Госстрой РСФСР Краснодаргипрокомзернотрест		
	Рук.гр.	Чирцова					
Инв.№	Ст.инж.	Гожневич					

Копировал: Ежевская Сверил Зуб

Формат А2

Альбом I

Типовой проект

1-1

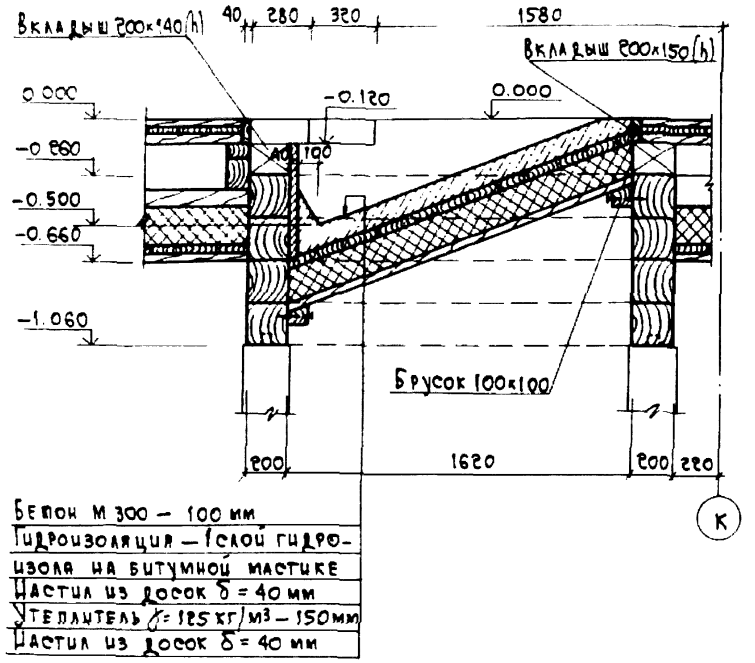

2-2

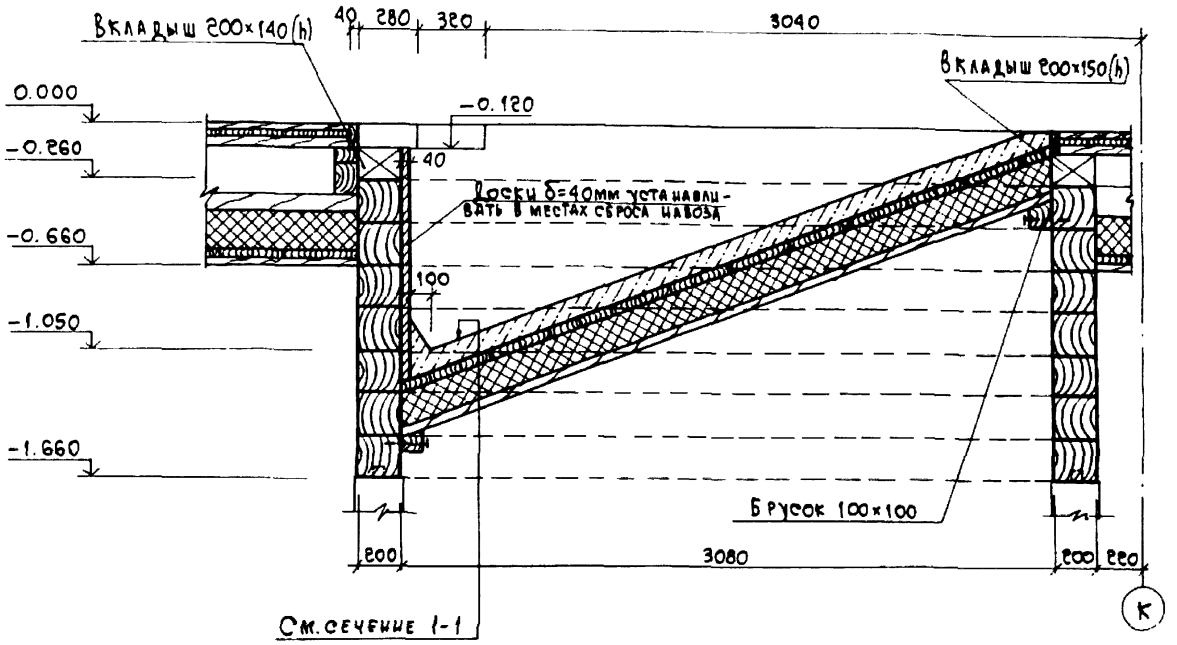

3-3

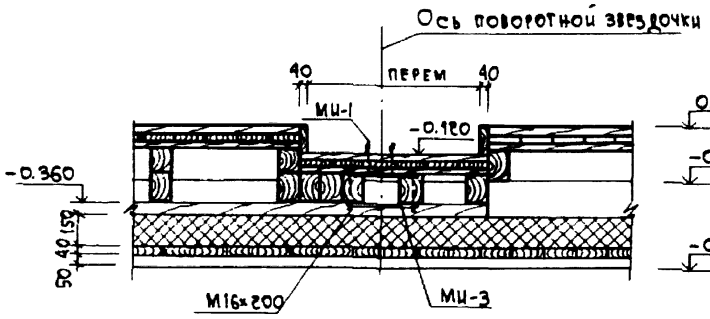

4-4

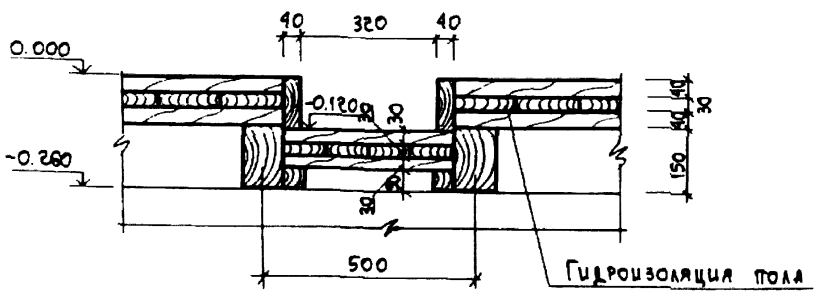

5-5

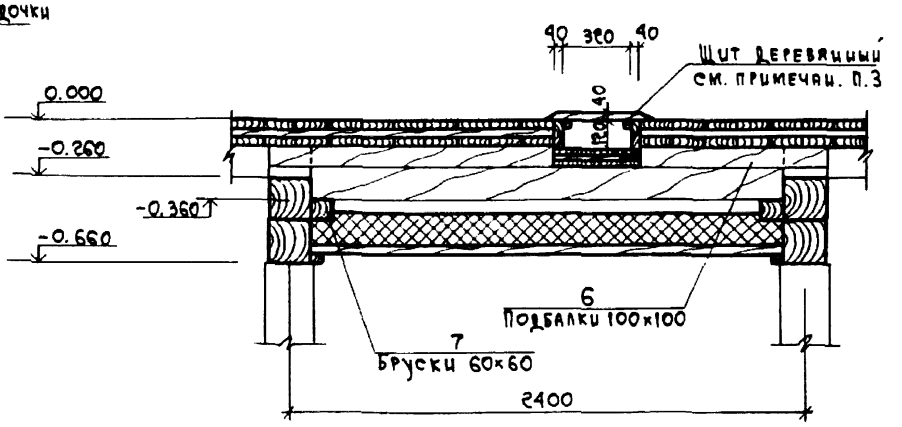

1. Данный лист читать совместно с листом АС-29.
2. Металлические элементы смотри на листе АС-34.
3. Деревянные щиты устанавливаются только в местах прохода людей и прогона животных.

Гип	Горбачева			802-5-47м. 13.86			АС
Нач.отд	Н.Иванов			Свинарник на 500 свиней в год для районов Крайнего Севера	Стадия	Лист	Листов
Гл.спец	Ю.Иванов				РП	30	
Н.контр	Ю.Иванов						
Рук.гр.	Чирвина			Сечения 1-1÷5-5 Вариант I	Госстрой РСФСР Краснояркгипросовхозстрой		
Ст.инж.	Юхневич						

Привязан

Рук. гр.

Инв. №

Копировал: Емлевская

Формат АС

Инв.№ подл. | Подпись и дата | Взам. инв.№ | Нач. Т.О. | Казаков

Альбом 1

Типовой проект

План

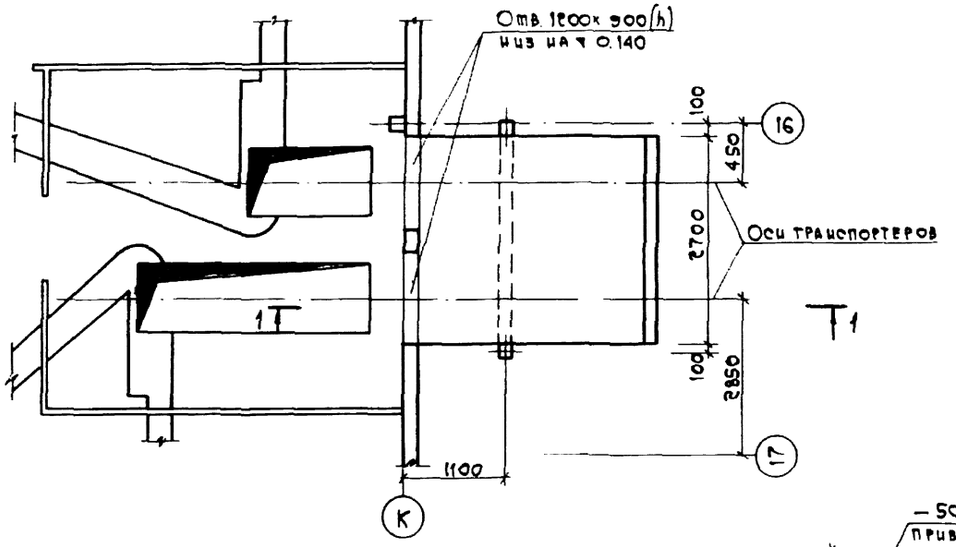

2 - 2

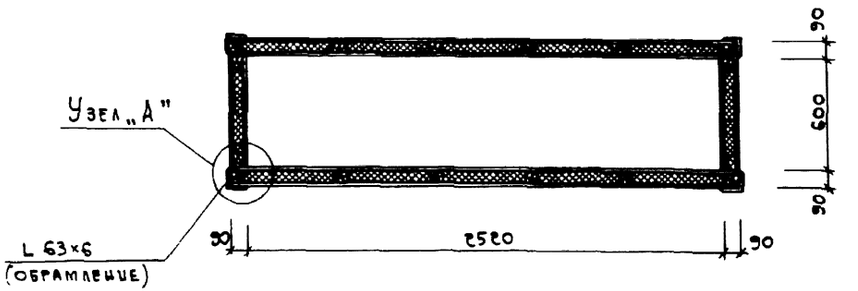

Узел „А"

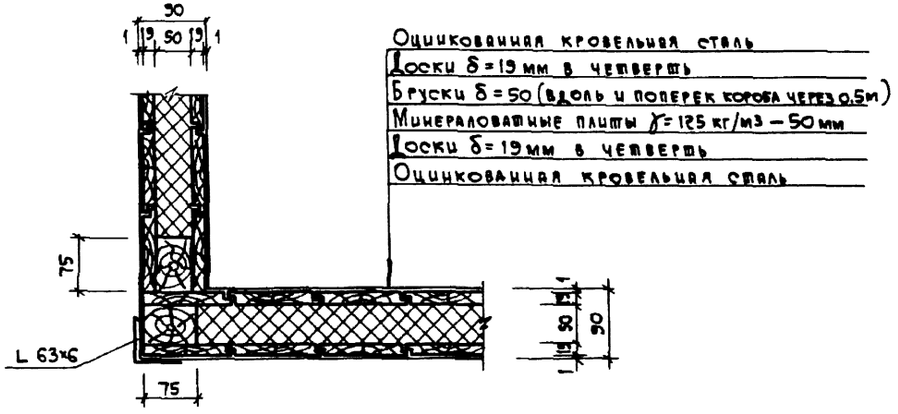

1 - 1

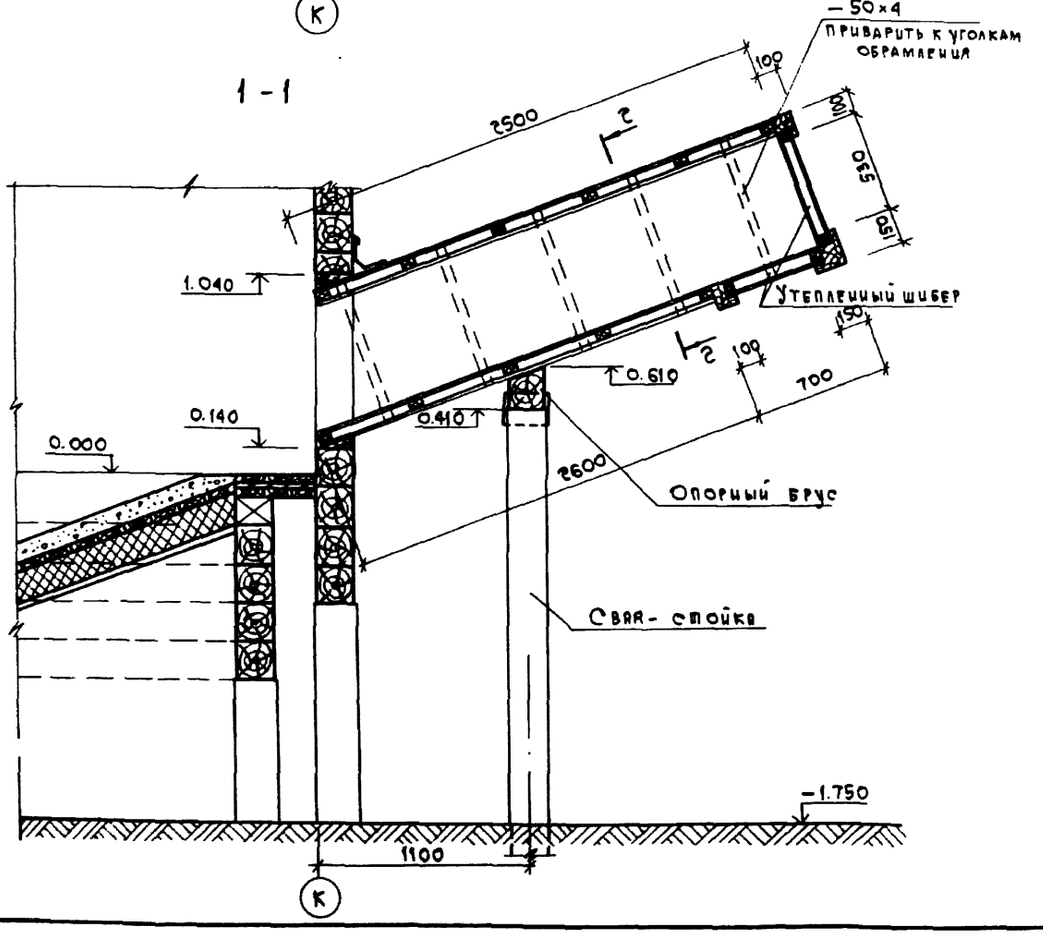

1. Утепленный короб собирается из деревянных щитов и обрамляется уголком. К уголкам по периметру с шагом 0.5м приварить полосовую сталь.
2. Каркас деревянных щитов изготовлять из брусков сечением 75×50 устанавливаемых вдоль и поперек через 0.5м. С обеих сторон каркас зашить досками δ=19мм и облицевать кровельной сталью.
3. Крепление утепленного короба к стене осуществляется гвоздями по периметру.
4. Расход материалов на короб: древесины – 0.40 м³, утеплителя – 0.63 м³, оцинкованной кровельной стали – 21.8 м², полосовой стали – 54.7 кг, уголка – 60.67 кг.

				802-5-47м. 13.86	АС
Привязан		ГИП	Горбачева	Свинарник на 500 свиней в год для районов Крайнего Севера	Стадия: РП; Лист: 31; Листов:
Рук. гр.		Нач. отд.	Н. Иванов		
		Гл. спец.	Ю. Иванов		
		Н. контр.	Ю. Иванов		
		Рук. гр.	Чирвина	Утепленный короб Вариант I	Госстрой РСФСР Краснодарскгипросовхозстрой
Инв. №		Ст. инж.	Охневич		

Копировал: Емельская

Формат А2

Инв. № подл. | Подпись и дата | Взам. инв. № | Нач. Т.О. | Казаков

Типовой проект Альбом I

Схема расстановки станков

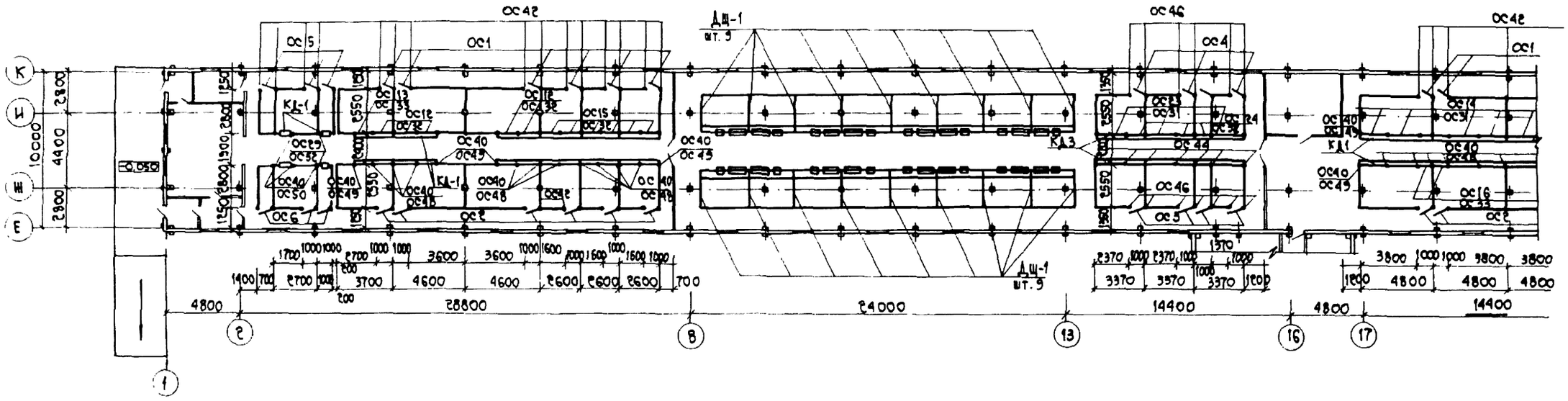

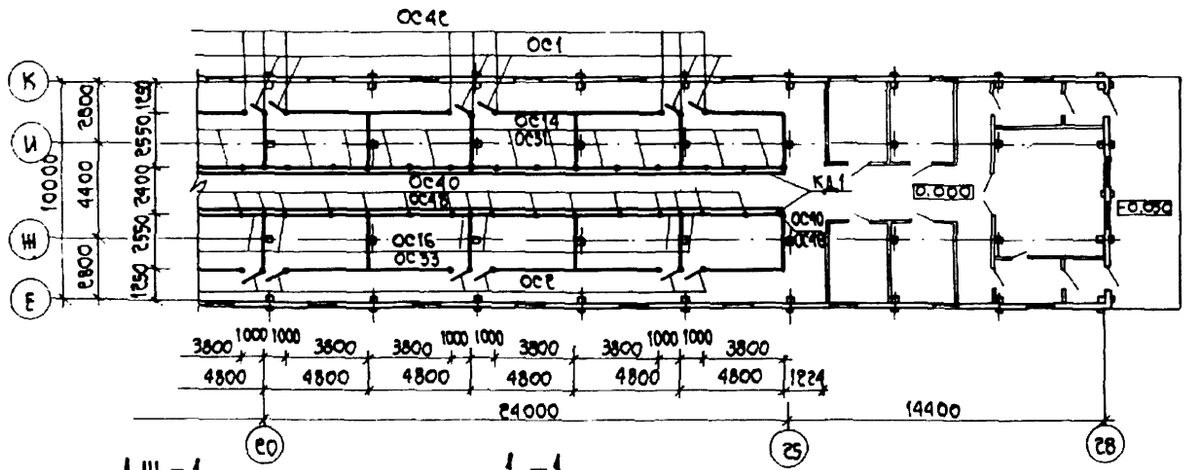

ДЩ-1

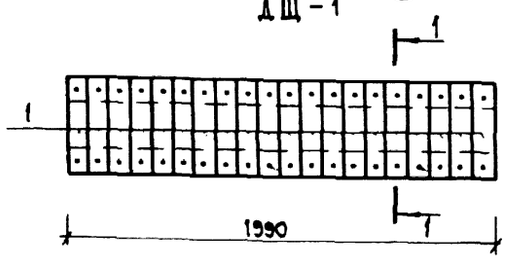

1-1

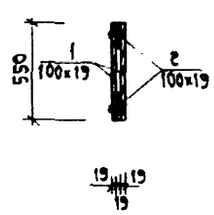

1. Ограждение станков, кроме ограждения по фронтону кормления, выполнять из бруса 75×100(б).
2. Металлические стойки, кормовые ограждения, и входные дверки в станки приняты по серии 3.818.9-2 выпуск 5.
3. Крепление металлических стоек к полу и брусчатым стенам станков осуществлять согласно деталей на листе АС-33.
4. Полы из торцовой шашки устраиваются в станках после установки всех ограждений.
5. Деревянные колонны каркаса, попадающие в станки для содержания свиней, обить оцинкованной кровельной сталью на высоту 1,2 метра.
6. Деревянные стены ограждения станков должны быть остроганы и побелены. Металлические изделия окрасить масляной краской за 2 раза.
7. Крепление ДЩ-1 в станках осуществлять по месту.
8. Расход древесины б=19мм на ДЩ-1 составляет 0.049м³.
9. Кормушки КД-1; КД-3 изготовлять согласно серии 2.800-2 вып.6. Всего кормушек КД-1 – 110.1 п.м. КД-3 – 20.3 п.м.
10. Спецификацию на ограждение станков см. л. АС-33.

				802-5-47м. 13.86			АС
ГИП	Горбачева						
Нач. отд	Иванов И.Г.			Свинарник на 500 свиней в год для районов Крайнего Севера	Стадия	Лист	Листов
Гл. спец	Иванов Ю.Ш.				РП	32	
Н. контр	Иванов Ю.Ш.						
Рук. гр.	Чирвина			Схема расстановки станков ДЩ-1	Госстрой РСФСР Красноярскгражданпроект		
Ст. инж.	Жиневич						
Инж.	Смоленкова						

Привязан

Инв. №

Копировал: Емлевская

Формат А2

Инв. № подл. | Подпись и дата | Взам. инв. №

Инв. № 1.0. Казаков

Альбом 1

Типовой проект

Крепление стойки к полу
(для варианта I)

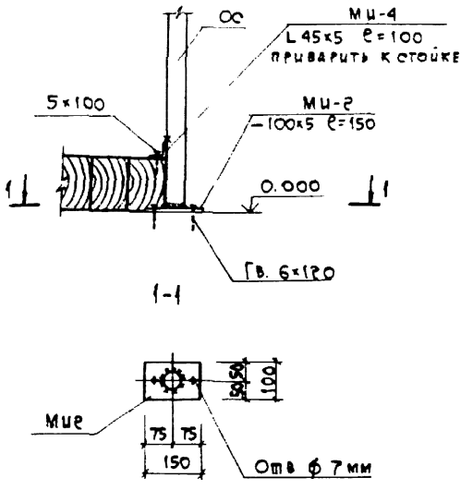

Крепление бруса стен станков со стойками

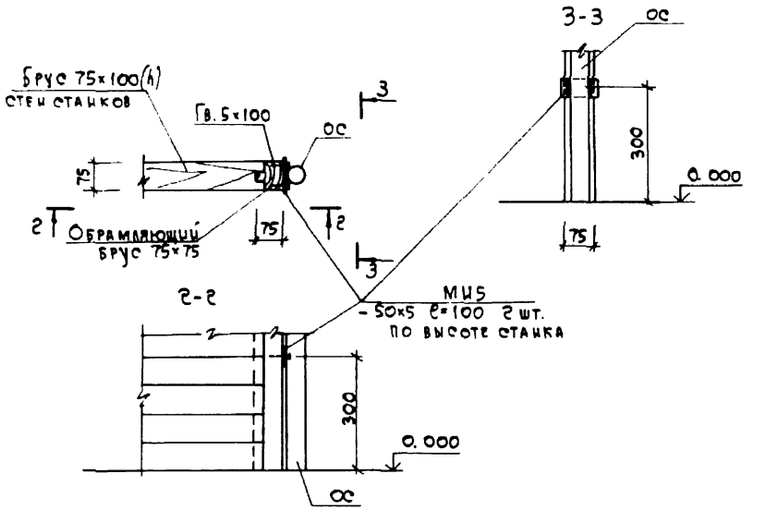

Спецификация к схеме расстановки станков

Марка поз.	Обозначение	Наименование	Кол.	Масса кг	Примеч.
		Стальные элементы			
ОС1	Серия 3.818.9-ℓ вып.5	Двери ОС1	14	17.70	
ОС2	—"—	—"— ОС2	14	17.70	
ОС3	—"—	—"— ОС3	4	12.43	
ОС4	—"—	—"— ОС4	4	12.43	
ОС5	—"—	—"— ОС5	3	16.79	
ОС6	—"—	—"— ОС6	3	16.79	
ОС12	—"—	Ограждение ОС12	10	19.30	
ОС13	—"—	—"— ОС13	2	16.90	
ОС14	—"—	—"— ОС14	32	23.40	
ОС15	—"—	—"— ОС15	12	17.20	
ОС16	—"—	—"— ОС16	16	14.15	
ОС23	—"—	—"— ОС23	6	18.50	
ОС24	—"—	—"— ОС24	6	12.80	
ОС31	—"—	—"— ОС31	38	5.75	
ОС32	—"—	—"— ОС32	28	4.70	
ОС33	—"—	—"— ОС33	2	3.58	
ОС40	—"—	Стойки ОС40	84	5.49	
ОС42	—"—	—"— ОС42	56	5.79	
ОС44	—"—	—"— ОС44	18	3.08	
ОС46	—"—	—"— ОС46	14	2.75	
ОС48	—"—	—"— ОС48	64	1.30	
ОС49	—"—	—"— ОС49	12	0.99	
ОС50	—"—	—"— ОС50	8	0.99	
		Крепежные элементы			
МИ2	АС-33; АС-34	-100×5 ℓ=150	181	106.79	
МИ4	—"—	L 45×5 ℓ=100	100	34.00	
МИ5	—"—	-50×5 ℓ=100	123	24.60	
		ДЩ-1			
ДЩ-1	АС-32	ДЩ-1	18	М3 0.88	

Деревянный подвесной короб для кабеля кормораздатчика
(см. примечания п.2)

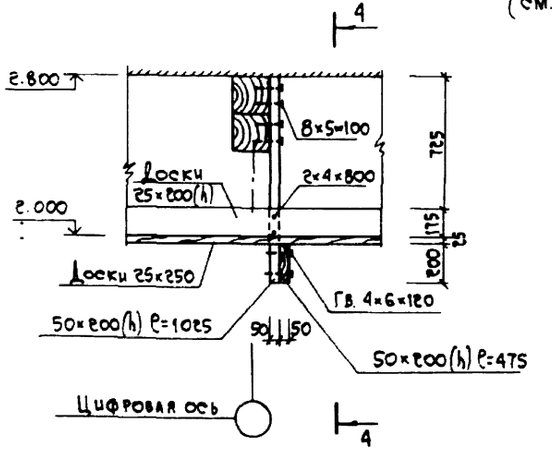

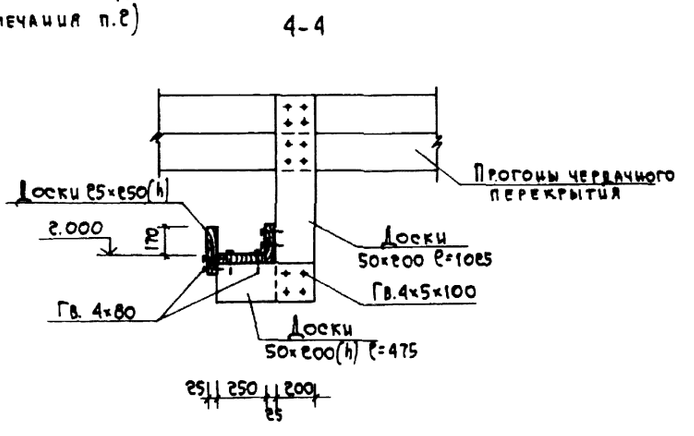

1. Данный лист читать совместно с листами АС-32 и АС-34.
2. Месторасположение короба для кабеля кормораздатчика смотри технологические чертежи.

Расход пиломатериалов на короб составляет:

Доски 50×200 – 0.38 м³
Доски 25×250 – 1.44 м³
Доски 25×200 – 0.58 м³

Привязан				802-5-47 м. 13.86	АС
Рук. гр.					
Исполн.					
Инв. №					

ГИП	Горбачева		
Нач. отд.	Иванов		
Гл. спец.	Иванов		
Н. контр.	Иванов Ю.		
Рук. гр.	Чирвина		
Ст. инж.	Юхневич		

Свинарник на 500 свиней в год для районов Крайнего Севера

Детали крепления стен станков. Деревянный подвесной короб для кабеля кормораздатчика

Стадия	Лист	Листов
РП	33	

Госстрой РСФСР
Красноярский промпроектстрой

Копировал: Емлевская Сверил

Формат А2

Типовой проект Альбом I

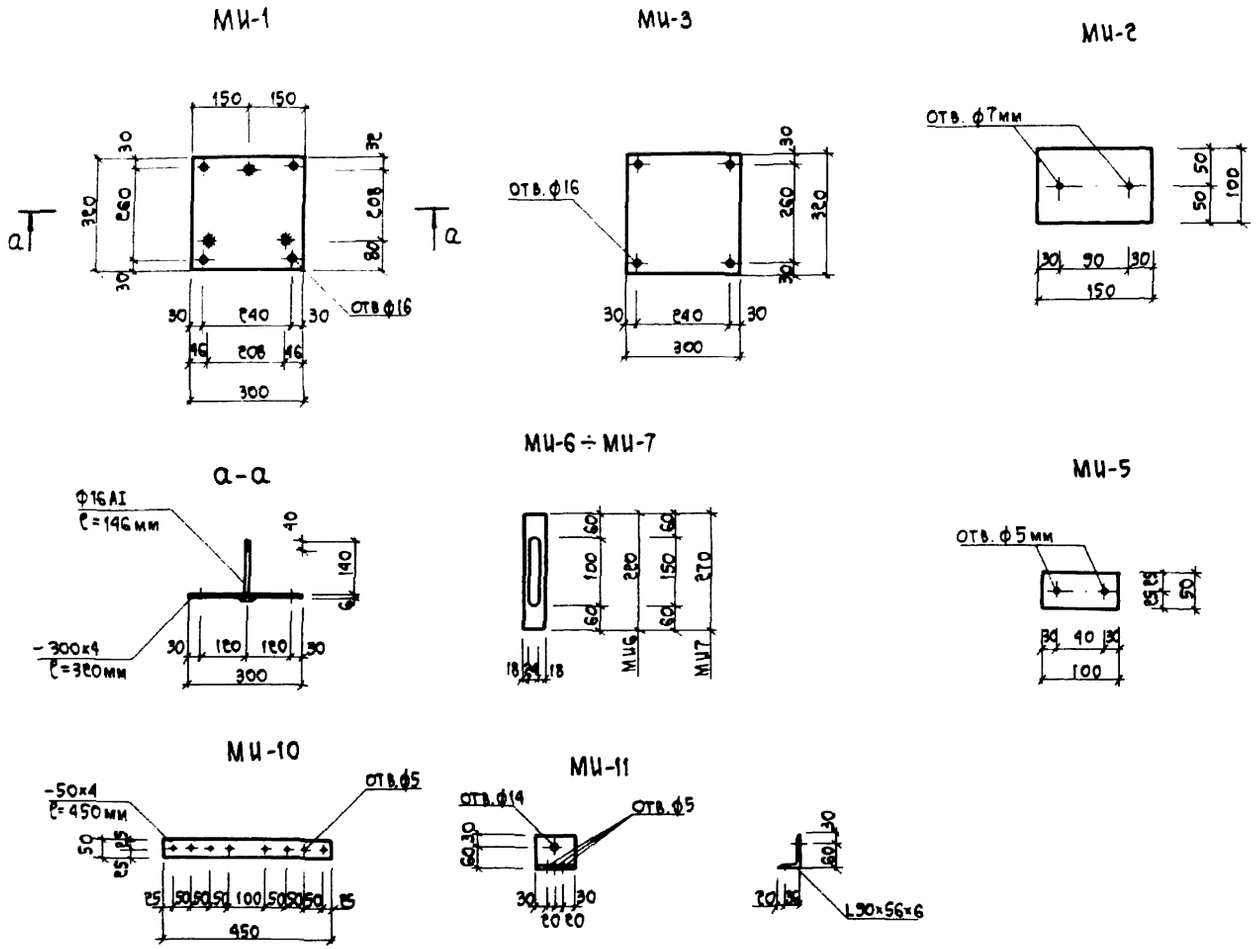

Спецификация металлических изделий

Марка поз.	Обозначение	Наименование	Кол.	Масса кг	Примечание
МИ-1	ТУ 14-1-3023-80	-300×4 ℓ=320мм	1	3.00	
	ГОСТ 5781-82	ф16 AI ℓ=146 мм	3	0.60	
	АС-30	Итого		3.60	
МИ-3	ТУ 14-1-3023-80 АС-30	-300×4 ℓ=320мм	1	3.00	
МИ-2	ТУ 14-1-3023-80 АС-33	-100×5 ℓ=150мм	1	0.59	
МИ-4	ГОСТ 8509-72* АС-33	L45×5 ℓ=100мм	1	0.34	
МИ-5	ТУ 14-1-3023-80 АС-33	-50×5 ℓ=100мм	1	0.20	
МИ-6	ТУ 14-1-3023-80 АС-9	-60×5 ℓ=220мм	1	0.52	
МИ-7	—·—	-60×5 ℓ=270мм	1	0.64	
МИ-10	—·— АС-15	-50×4 ℓ=450мм	1	0.71	
МИ-11	ГОСТ 8510-72* АС-26	L90×56×6 ℓ=100мм	1	0.67	
МИ-12	ГОСТ 8509-72* АС-26	L50×4 ℓ=100мм	1	0.31	

1. Металлические изделия выполнять из стали марки 09Г2С12 по ТУ 14-1-3023-80 для проката и Вст3сп2 для арматуры класса AI.
2. Сварку выполнять электродами типа Э50А по ГОСТ 9467-75.
3. Высота сварных швов должна быть не более 1,2 толщины наименьшего свариваемого элемента.
4. В полках уголков элементов МИ4, МИ12 просверлить отверстия ф5мм по месту.

Привязан	ГИП	Горбачева		802-5-47м. 13.86		АС
Рук. гр.	Нач. отд.	Иванов И.Г.		Свинарник на 500 свиней в год для районов Крайнего Севера	Стадия	Лист	Листов
Исполн.	Гл. спец.	Иванов Ю.И.			РП	34	
Инв. №	Н. контр.	Иванов Ю.И.		Металлические изделия МИ1 ÷ МИ12	Госстрой РСФСР Краснопресненское отделение		
	Рук. гр.	Чирвина					
	Ст. инж.	Юхневич					
	Ст. инж.	Хабибулина					

Копировал: Емлевская

Формат А2

Типовой проект

Альбом I

План

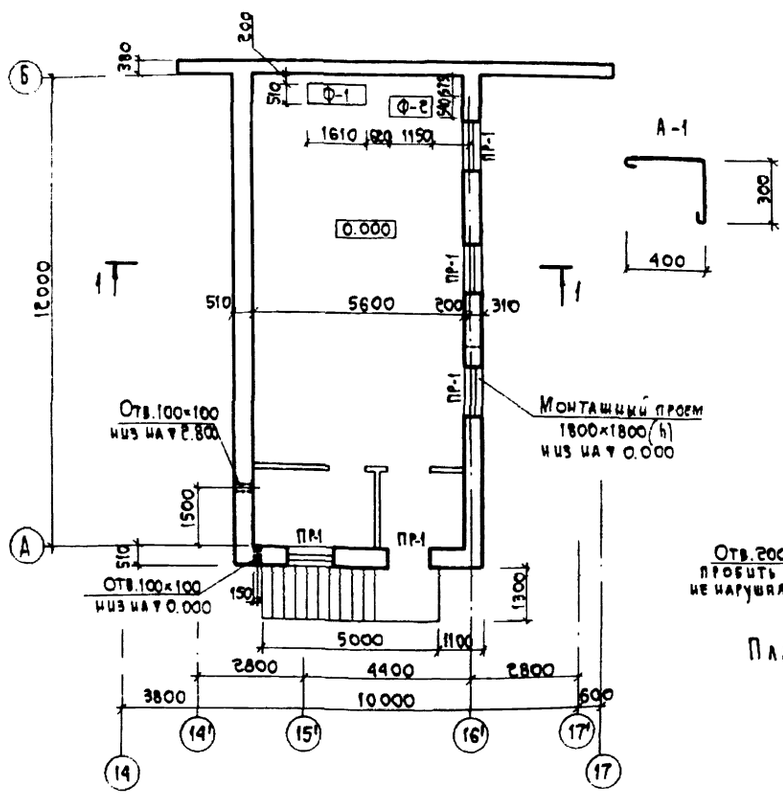

План чердачного перекрытия

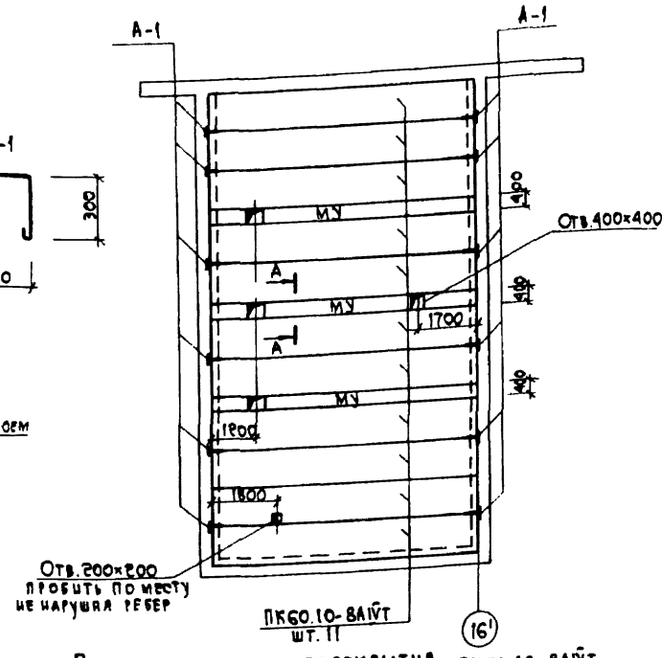

План цокольного перекрытия

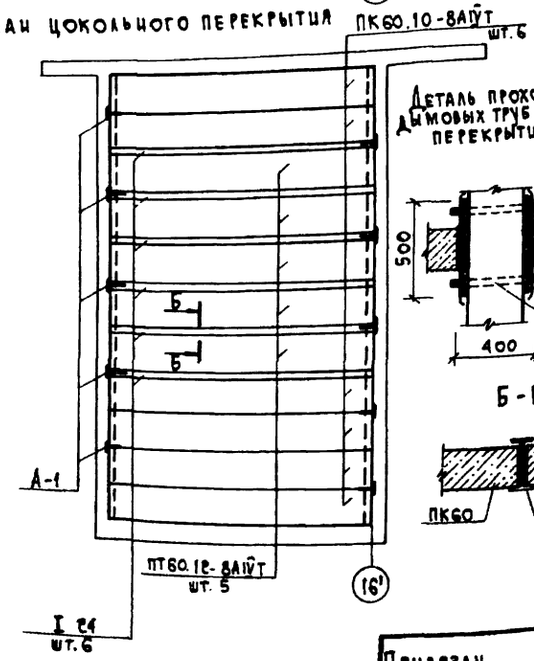

Ведомость расхода изделий и материалов на лист

Марка поз.	Обозначение	Наименование	Кол.	Масса кг.	Примеч.
		Плиты перекрытий			
	Серия 1.141-1 вып.59	ПК60.10-8АIVт	17	1725	
	—"—	ПК60.12-8АIVт	5	2100	
		Перемычки ПР-1			
	Серия 1.138-10 вып.1,2	1ПР38.15.12.22У	5	100	
	—"—	1ПР2.15.12.14	15	75	
		Монолитный участок МУ			
1	ГОСТ 5781-82	Ф12 А III ℓ=6000	9	48.0	на три МУ
2	—"—	Ф12 А III ℓ=1420	93	117.3	на три МУ
	ГОСТ 8239-72*	Балки I 24 ℓ=6000	6	982.8	
	ГОСТ 5781-82	Анкер А-I Ф10 АI ℓ=800	22	10.9	
		Материалы			
		Бетон М200			2.00 м³

А-А

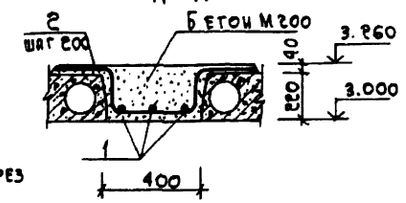

поз. 2

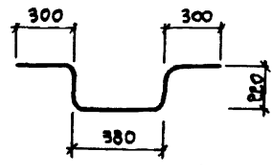

Деталь прохода дымовых труб через перекрытие

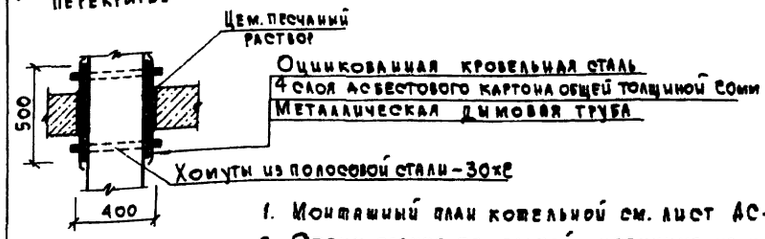

Б-Б

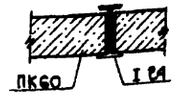

1. Монтажный план котельной см. лист АС-7.
2. Стены здания котельной кирпичные из кирпича М75 на растворе М50. Мрз 35.
3. Гидроизоляцию выполнять из двух слоев рубероида на битумной мастике.

1-1

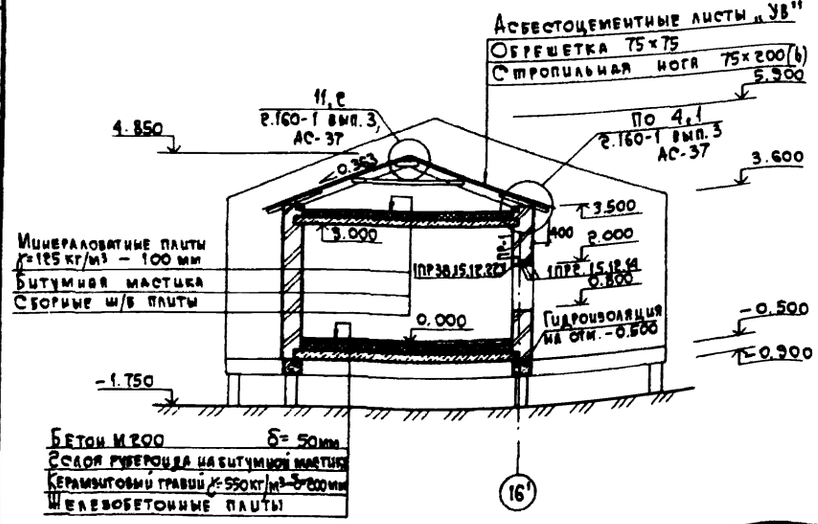

				802-5-47м. 13.86	АС
ГИП	Горбачева			Свинарник на 500 свиней в год для районов Крайнего Севера	Стадия: РП; Лист: 35; Листов:
Нач. отд.	Н. Иванов				
Гл. спец.	Ю. Иванов				
Н. контр.	Ю. Иванов				
Рук. гр.	Чирвина			Котельная. План. Разрез 1-1. Планы перекрытий. Вариант I	Госстрой РСФСР Крайнепроектинвестстрой
Ст. инж.	Юхневич				

Привязан

Рук. гр.

Инв. N

Копировал: Емлевская

Формат А2

Согласовано

Нач. С.Т.О. Даменова

Инв. N подл. | Подпись и дата | Взам. инв. N

Типовой проект Альбом I

План свайного поля

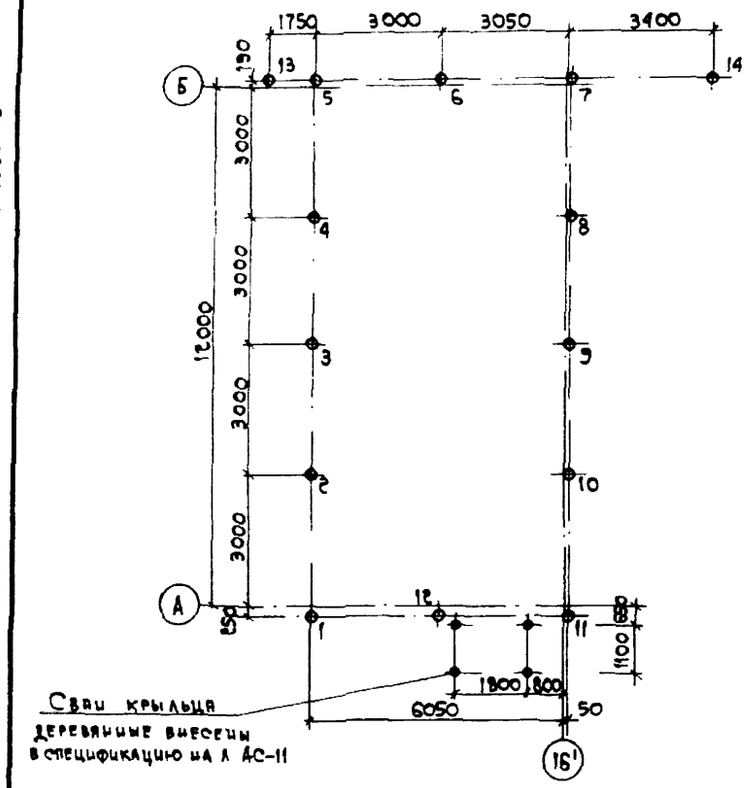

План ростверка

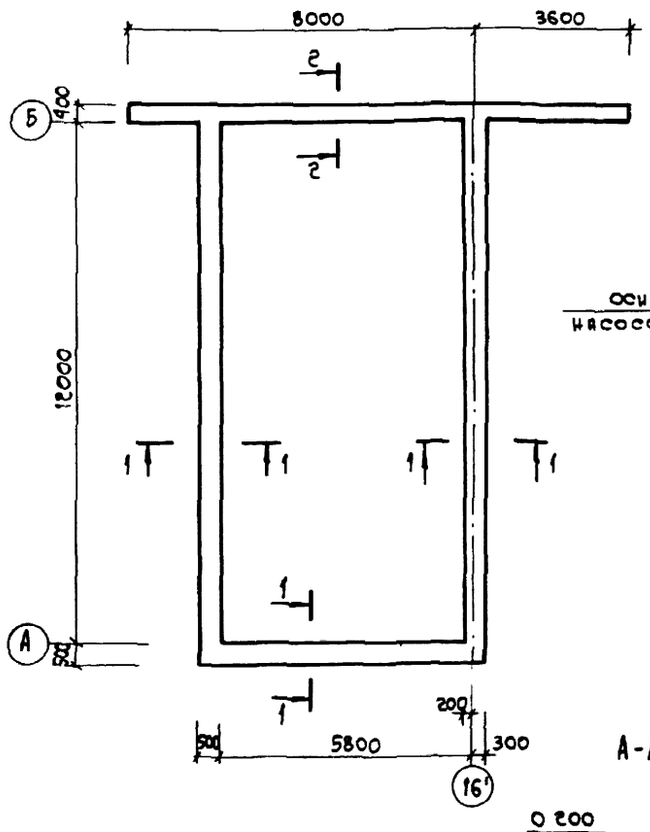

Экспликация свай

Номера свай	Марка свай	Условные обозначения свай	Отметки голов свай (относительные) после забивки	Отметки голов свай (относительные) после срубки	Примечание
1 ÷ 14	С6-30	0	-0.600	-0.850	ГОСТ 19804.1-79

Фундаменты под насосы

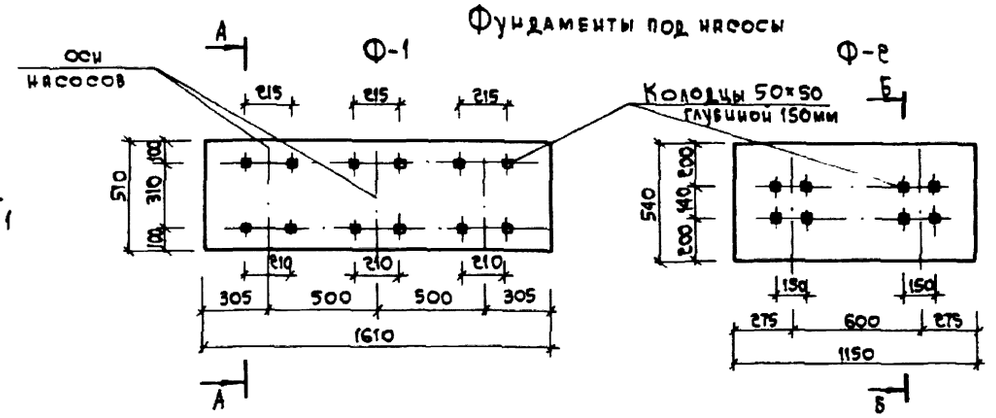

А-А (Б-Б)

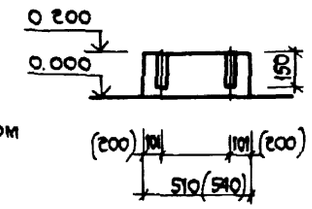

1-1

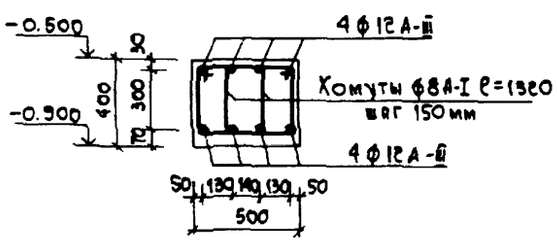

2-2

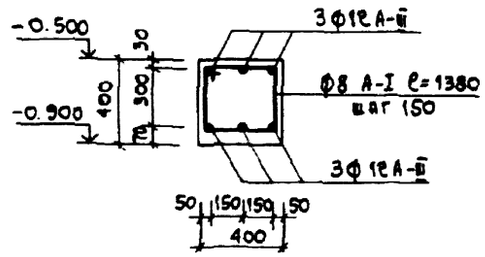

Сопряжение сваи с ростверком

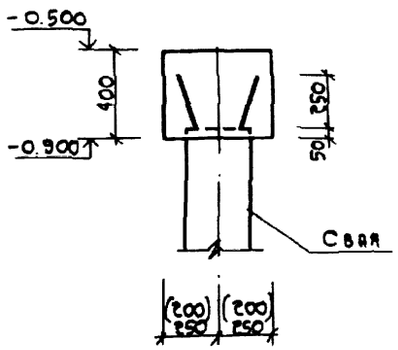

1. За отметку 0.000 принят уровень чистого пола котельной.
2. Свайные фундаменты запроектированы на вечномерзлых грунтах по принципу 1 с сохранением вечномерзлого основания согласно СНиП II-18-76.
3. Сваи приняты железобетонные сечением 300×300мм длиной 6м.
4. Максимальная нагрузка на сваю 26т.
5. Сваи погружать опускным методом с оттаиванием грунта.
6. Ростверки запроектированы монолитные железобетонные с вязанной арматурой.
7. Бетон для ростверков принят по прочности М200 по морозостойкости Мрз150, по водонепроницаемости — В2.
8. Продольная арматура принята класса А-III марки 25Г2С, поперечная — класса А-I марки ВСт3сп2.
9. Расход арматуры на ростверк составляет: ф12А-III-355кг, ф8А-I - 258 кг.
10. Расход бетона на ростверк — 8 м³; Расход бетона М100 на фундаменты под насосы — 0.3м³.

Привязан			802-5-47м. 13.86	АС
Рук. гр.			Свинарник на 500 свиней в год для районов Крайнего Севера	Стадия: РП; Лист: 36; Листов:
Инв. №			План свайного поля. План ростверка. Сечения. Фундаменты под насосы. Вар. I	Госстрой РСФСР Красноярскгипрострой

ГИП Горбачева; Нач. отд. Н. Иванов; Гл. спец. Ю. Иванов; Н. контр. Ю. Иванов; Рук. гр. Чирвина; Ст. инж. Юхневич

Копировал: Емлевская Сверил

Формат А2

Инв. № подл. | Подпись и дата | Взам. инв. №

Альбом 1

Типовой проект

Схема расположения стропил

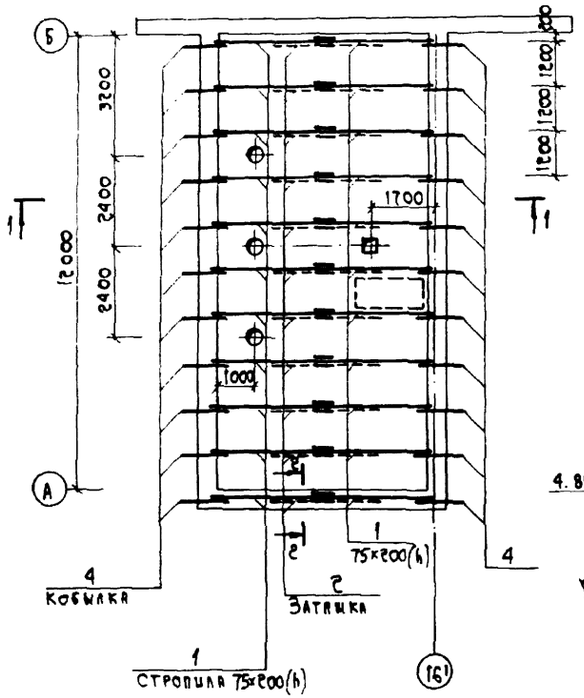

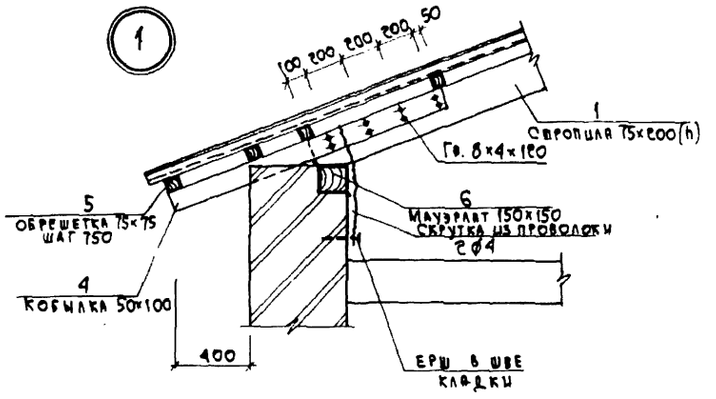

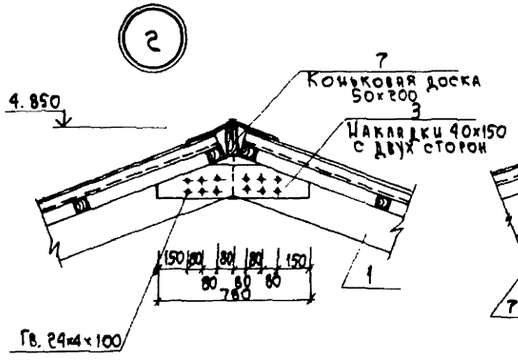

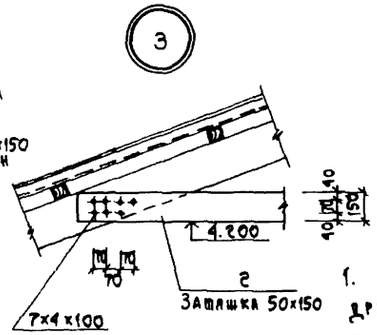

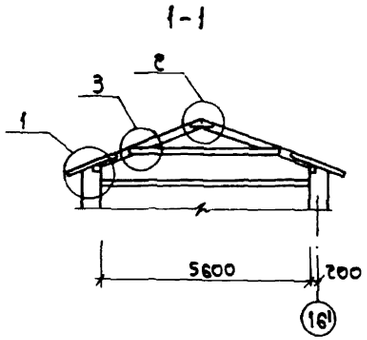

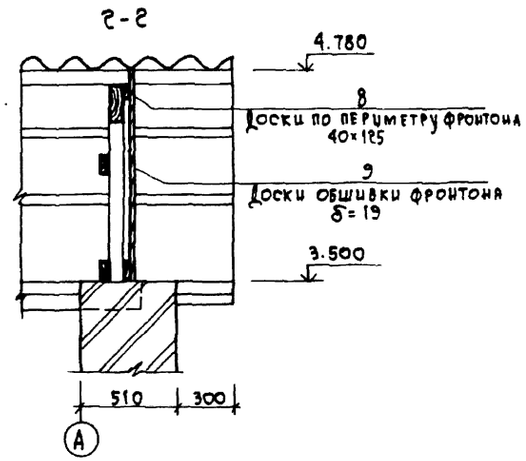

Спецификация к схеме расположения стропил

Марка поз.	Обозначение	Наименование	Кол.	Объем м³	Примеч.
1	АС-37	Стропила 75×200(h) ℓ=3200	22	1.06	
2	—"—	Затяжки 50×150(h) ℓ=4200	11	0.35	
3	—"—	Накладки 40×150(h) ℓ=780	22	0.10	
4	—"—	Кобылки 50×100(h) ℓ=1430	22	0.16	
5	—"—	Обрешетка 75×75		0.87	
6	—"—	Мауэрлат 150×150 24.6 п.м		0.55	
7	—"—	Коньковая доска 50×200 12.8 п.м		0.13	
8	—"—	Доски 40×125 13 п.м		0.07	
9	—"—	Доски δ=19		0.09	

1. Лесоматериалом несущих элементов кровли служит древесина сосны или ели влажностью не более 25% 1го сорта для основных конструкций и 3го для обрешетки.
2. Мероприятия по защите деревянных конструкций от гниения и возгорания смотри на листах общих данных проекта.
3. Вентиляционную шахту и ее крепление к конструкциям кровли выполнять согласно серии 2.800-2 вып. 9.
4. Кровлю выполнять из волнистых асбестоцементных листов марки „УВ" по ГОСТ 16233-77 укладываемых по обрешетке с шагом 750 мм.

				802-5-47м. 13.86			АС
			ГИП	Горбачева	Свинарник на 500 свиней в год для районов Крайнего Севера	Стадия	Лист	Листов
			Нач.отд.	Н. Иванов		РП	37	
			Гл.спец.	Ю. Иванов				
			Нор.конт.	Ю. Иванов				
Привязан			Рук.гр.	Чирвина	Схема расположения стропил. Разрезы 1-1; 2-2. Узлы 1÷3 Вариант I	Госстрой РСФСР Красноярскпроектстальконструкция		
			Ст.инж.	Юхнева				
Инв.№								

Копировал: Емлевская

Формат А2

Типовой проект Альбом 1

Сводная спецификация деревянных элементов

Марка поз.	Обозначение	Наименование	Кол.	Объем м³	Примеч.
Стены	АС-4; АС-5	Брус 200×200	—	221.16	
	АС-4; АС-5; АС-9	Сжим 100×200 ℓ=3660	72	5.27	
Фундаменты	АС-11	Сваи-колонны ф260 ℓ=8.5м	64	37.12	
	—"—	—"— ф260 ℓ=8.3м	64	36.10	
	АС-11; АС-26; АС-36	Сваи ф 220мм ℓ=6.0м	352	100.04	
	АС-11; АС-30	—"— ф220 ℓ=5м	8	1.84	
	АС-11; АС-31	—"— ф220 ℓ=7.0м	2	0.68	
Цокольное перекрытие	АС-12	Прогоны 200×200		52.80	
	—"—	Цокольная обвязка 200×200		25.52	
	—"—	Брус приямков 200×200		3.75	
	АС-13	Накладки 100×200	360	6.48	
	АС-14	Балки 100×150 (h)		29.37	
	АС-14; АС-15	Подбалки 100×100 ℓ=2.6м	38	0.99	
	—"—	Бруски 60×60 ℓ=2.0м	16	0.12	
	—"—	Тепловая доска 50×150	—	0.23	
		Вкладыши 150×150	—	0.45	
Полы	АС-16; АС-17; АС-18	Доски δ=40мм	—	202.21	
	—"—	Доски δ=30мм	—	60.39	
	—"—	Бруски 50×50	—	4.23	
	АС-17	Брус 200×175 (h)	—	8.54	
	—"—	Торцовая шашка 100×100×150 (h)	—	74.25	
Чердачное перекрытие	АС-19	Балки 2(50×150) ℓ=4.8м	288	20.74	
	—"—	Прогоны 200×200	—	21.00	
	—"—	Подкосы 50×150 ℓ=1.7м	224	2.86	
	—"—	Доски настила δ=22мм	—	29.75	
Крыша	АС-20	Стропила 100×200 (h)	—	26.35	
	АС-20; АС-22	Затяжки 50×150 ℓ=4.8м	122	4.39	
	АС-10; АС-20	Накладки 50×150 ℓ=0.74м	508	2.82	
	—"—	Кобылки 50×100 ℓ=1.13м	244	1.38	
	АС-20; АС-21; АС-23	Стойки 100×100	—	0.75	
	—"—	Прогоны 100×200	—	6.22	
	—"—	Брус 100×100	—	1.85	
	—"—	Доски 50×100	—	0.17	
	АС-37; АС-22; АС-23	Обрешетка 75×75	—	17.48	
	АС-22; АС-37	Доски фронтона δ=40	—	0.18	
	—"—	—"— δ=19	—	0.50	
	АС-10	Доски карниза δ=25	—	5.80	

Марка поз.	Обозначение	Наименование	Кол.	Объем м³	Примеч.
	АС-10	Мауэрлат 200×200	—	11.60	
	АС-10; АС-37	Коньковая доска 50×200		1.58	
Обшивка цоколя	АС-25	Брусок 100×100 ℓ=1.3м	66	0.86	
	—"—	Доски δ=19		9.96	
	—"—	Бруски 50×50		0.75	
Крыльцо	АС-26		2	2.36	
Слуховое окно	АС-24		5	1.70	
Подкарнизный щит	АС-24		58	3.48	
Продухи	АС-25		124	1.37	
Разгрузочные рампы	АС-27	Брус 200×200		0.26	
	—"—	Брус 200×150		2.04	
	—"—	Брус 100×150		2.37	
	—"—	Брус 100×100		0.32	
	—"—	Доски δ=50		6.56	
	—"—	Доски δ=40		1.58	
	—"—	Доски δ=22		1.75	
Опора под бак с водой	АС-9	Брус 150×150		0.22	
	—"—	Доски 50×150		0.02	
Утепленный короб	АС-31		1	0.40	
Ограждение станков	АС-32	Брус 75×100		29.64	
	—"—	Дщ-1	18	0.88	
Подвесной короб	АС-33	Доски δ=50		0.38	
	—"—	Доски δ=25		2.02	
Крыша	АС-37	Стропила 75×200 ℓ=3.2м	22	1.06	
	—"—	Затяжки 50×150 (h) ℓ=4.2м	11	0.35	
	—"—	Накладки 40×150 ℓ=0.78м	22	0.10	
	—"—	Кобылки 50×100 ℓ=1.43м	22	0.16	
	—"—	Мауэрлат 150×150		0.55	

Сводная спецификация металлических элементов

Марка поз.	Обозначение	Наименование	Кол.	Масса кг	Примеч.
Каркас	АС-9, АС-34	МИ-6	280	145.6	
	—"—	МИ-7	140	89.6	
Цокольное перекрытие крепление технологического оборудов.	АС-30; АС-34	МИ-1	6	21.6	
	—"—	МИ-3	6	18.0	
	АС-33; АС-34	МИ-2	181	106.8	
	—"—	МИ-4	100	34.0	
	—"—	МИ-5	123	24.6	
	АС-15; АС-34	МИ-10	462	328.0	
Рампа, крыльцо	АС-26; АС-34	МИ-11	80	214.4	
	—"—	МИ-12	6	2.3	
Утепленный короб	АС-31	L 63×6		60.7	
	—"—	— 50×4		54.7	
	—"—	Кровельн. оцинк. сталь		21.8м²	
	АС-8	— 6×200 ℓ=200	4	7.6	
	—"—	L 50×5 ℓ=1400	2	10.6	
	АС-28, АС-18	L 45×5		2081.3	
	АС-35	I 24 ℓ=6.0м	6	982.8	
	—"—	А-1	22	10.9	
Крепежные элементы	АС-9	Болты М16×580	192	192.9	
	АС-10; АС-13	М16×460	912	775.2	
	АС-10	М16×380	320	224.0	
	АС-30	М16×200	24	10.0	
	АС-10	М12×380	384	153.6	
	АС-22	М12×250	56	16.8	
	АС-26	М12×140	4	0.8	
	ГОСТ 19903-74	Шайбы 65×65×5	1830	305.0	
		Скобы 8×200	304	24.1	
		Скобы 8×150	260	15.4	
	АС-35; АС-36	ф12А-III		520.3	
	АС-36	ф8А-I		258.0	

802-5-47м. 13.86 АС

ГИП	Горбачева		
Нач. отд.	Н. Иванов		
Гл. спец.	О. Иванов		
Нор. конт.	О. Иванов		
Рук. гр.	Чирвина		
Ст. инж.	Юхневич		

Свинарник на 500 свиней в год для районов Крайнего Севера

Стадия	Лист	Листов
РП	38	

Сводная спецификация деревянных и металлических элементов. Вариант I

Госстрой РСФСР Краснопресненский ... Стройпроект

Привязан

Рук. гр.

Инв. №

Копировал: Емлевская

Формат А2

Типовой проект Альбом 1

Фасад в осях 1-28

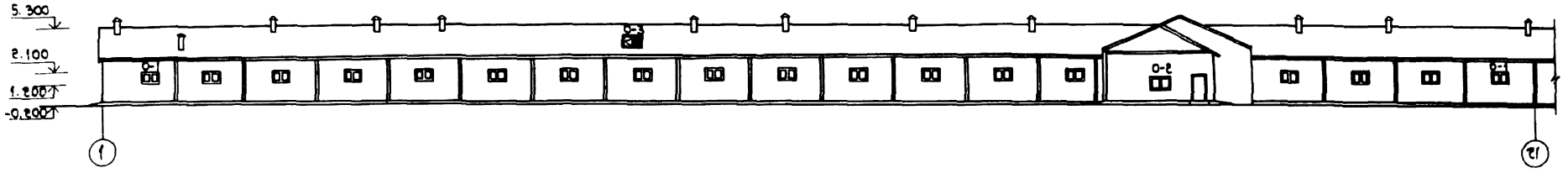

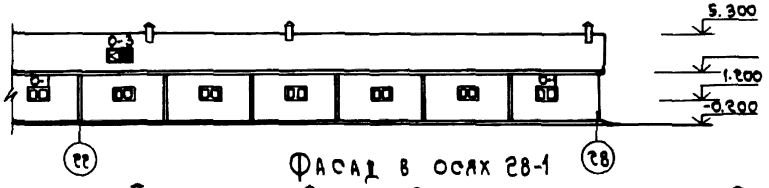

Фасад в осях 28-1

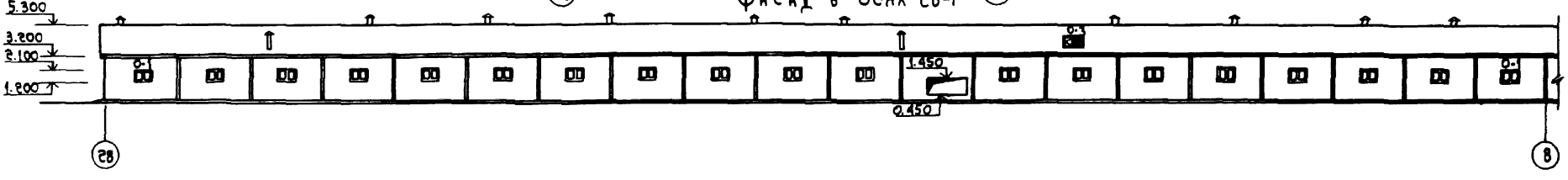

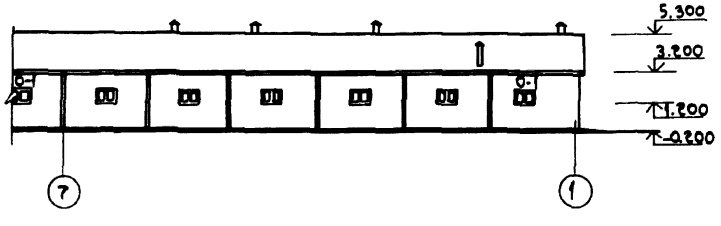

Фасад в осях А-К

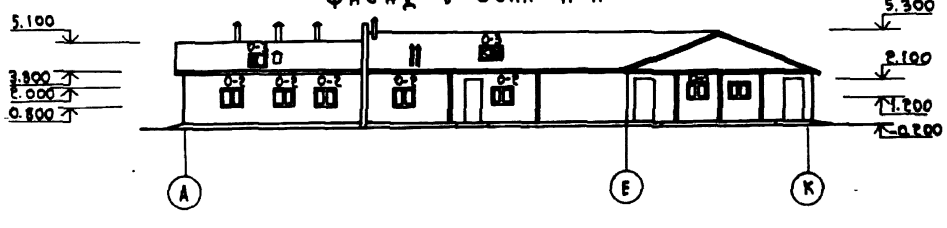

Фасад в осях К-А

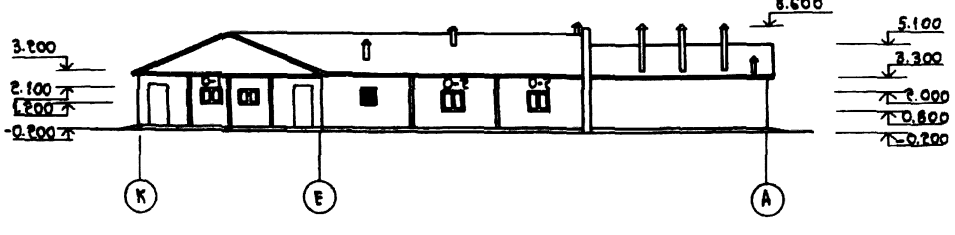

Привязан

Инв. №

ГИП	Горбачев		
Нач. отд.	Иванов		
Гл. спец.	Иванов		
Норм. конт.	Иванов		
Рук. гр.	Кириллин		
Ст. инж.	Кириллин		
Ст. инженер			

Копировал: Емельянов

802-5-47м.13.86 АС

Свинарник для выращивания и откорма 500 свиней в год

Фасады в осях 1-28; 28-1; А-К; К-А. Вариант II

Стадия	Лист	Листов
РП	39	

Госстрой РСФСР

Формат А2

Типовой проект

Альбом 1

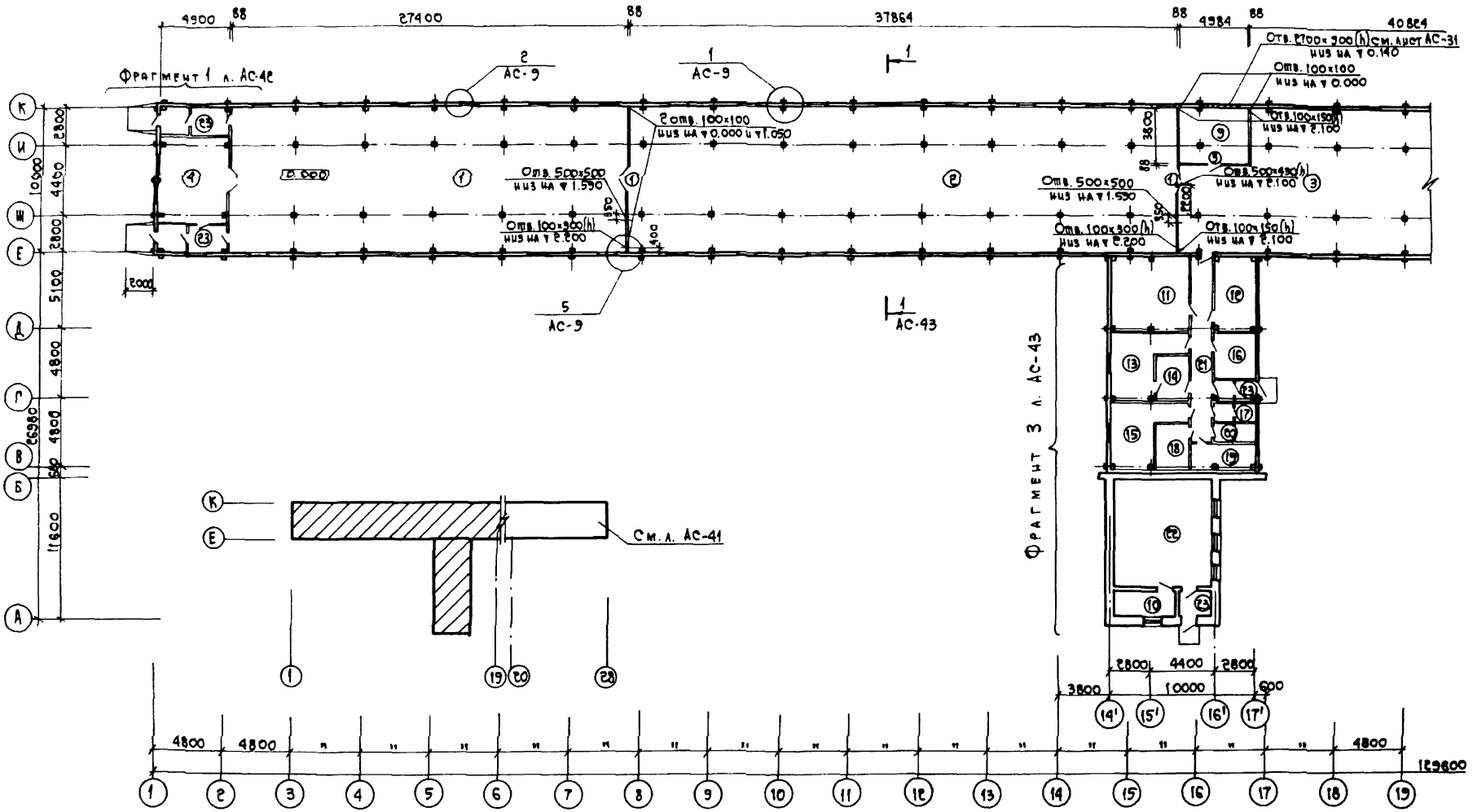

Читать совместно с листами АС-41, 42, 43.

Гип	Горбачева			802-5-47м. 13.86	АС
Нач. отд.	Н. Иванов			Свинарник на 500 свиней в год для районов Крайнего Севера	Стадия: РП; Лист: 40; Листов:
Гл. спец.	Ю. Иванов				
Н. контр.	Ю. Иванов				
Рук. гр.	Чирвина			План на отм. 0.000 (начало) В ярцаме II	Госстрой РСФСР Краснопрестинпроспектрой
Ст. инж.	Юхневич				

Привязан

Рук. гр.

Инв. №

Копировал: Емлевская Сверил

Формат А2

Инв. № подл. | Подпись и дата | Взам. инв. №

Нач. С.Т.О. | Нач. Т.О. | Гл. спец. Т.О. | Каменова | Казаков | Андрианов

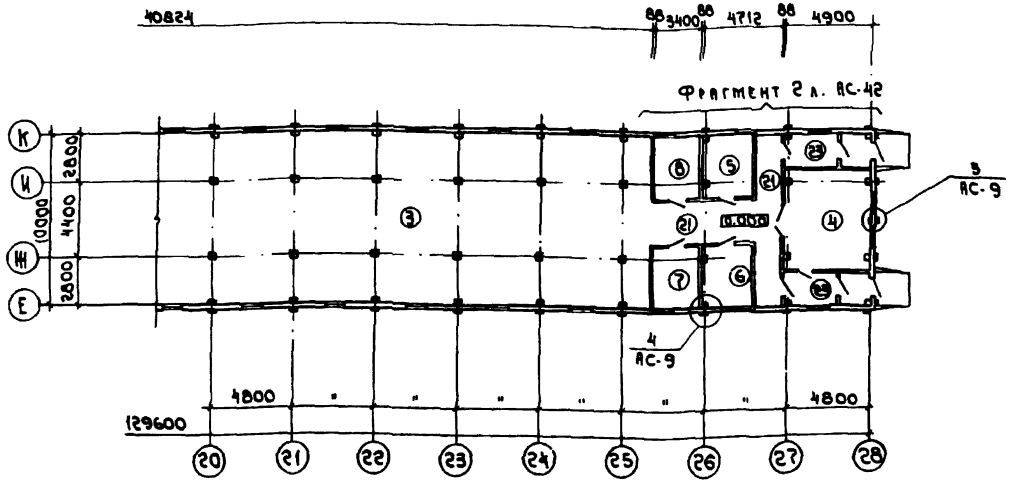

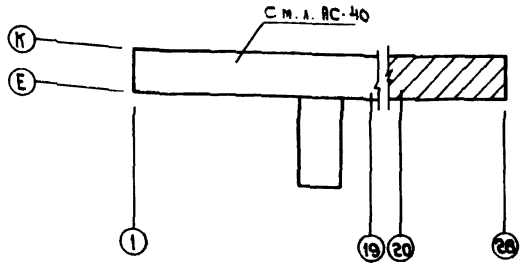

1. За отметку 0.000 принят уровень чистого пола, что соответствует абсолютной отметке.....
2. Здание запроектировано с полным деревянным каркасом.
3. Наружные стойки каркаса сечением 200×200мм одновременно служат и сжимами.
4. Сжимы сечением 100×200мм ставятся как и стойки через 4.8м и соединяются со стойками каркаса болтами ф16мм.
5. Стены здания выполнять из бруса сечением 200×200 мм.
6. Брус укладывать на пакле и крепить нагелями ф30мм ℓ=440мм расположенными через 1.5м в шахматном порядке по высоте стен.
7. Перегородки выполнять щитовыми согласно серии 2.130-1 вып. 13. Все щитовые перегородки толщиной 88мм.

Экспликация помещений

Номер по плану	Наименование	Площадь $м^2$	Категория производства по взрывной, взрывопожарной и пожарной опасности
1	Секция воспроизводства	274.00	д
2	Секция опоросов и выращивания	378.64	д
3	Секция откорма	499.24	д
4	Расходный склад концкормов	61.00	д
5	Инвентарная	10.80	д
6	Слесарная	10.80	д
7	Ветаптека	12.24	д
8	Помещение дезустановки	12.24	д
9	Помещение кинозоудаления	18.94	д
10	Подсобное помещение в котельной	8.99	д
11	Венткамера	27.62	д
12	Электрощитовая	14.50	д
13	Убойная	17.40	д
14	Остывочная	8.12	д
15	Помещение под бак с водой	17.40	д
16	Служебная	8.99	—
17	Санузел	3.76	—
18	Гардероб женский	8.12	—
19	Гардероб мужской	8.34	—
20	Душевая	3.66	—
21	Коридор	52.77	—
22	Котельный зал	65.28	г
23	Тамбур	43.55	—

Привязан

Инв. №

802-5-47м. 13.86 АС

Свинарник на 500 свиней в год для районов Крайнего Севера

План на отм. 0.000 (окончание) Вариант II

Копировал: Лимонова

Формат А2

Согласовано

Согласовано

Инв. № подл. | Подпись и дата | Взам. инв. №

Типовой проект

Альбом I

Альбом I

Типовой проект

Фрагмент 1

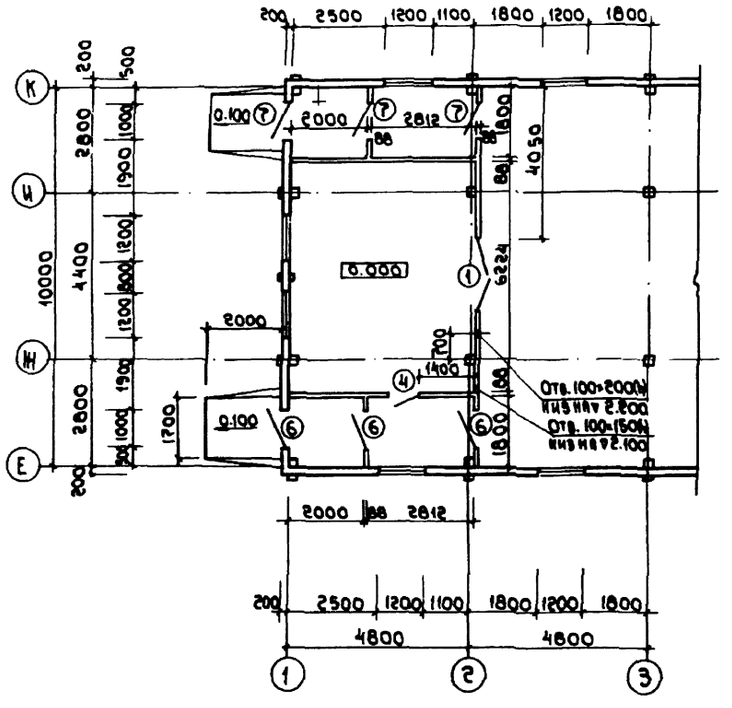

Фрагмент 2

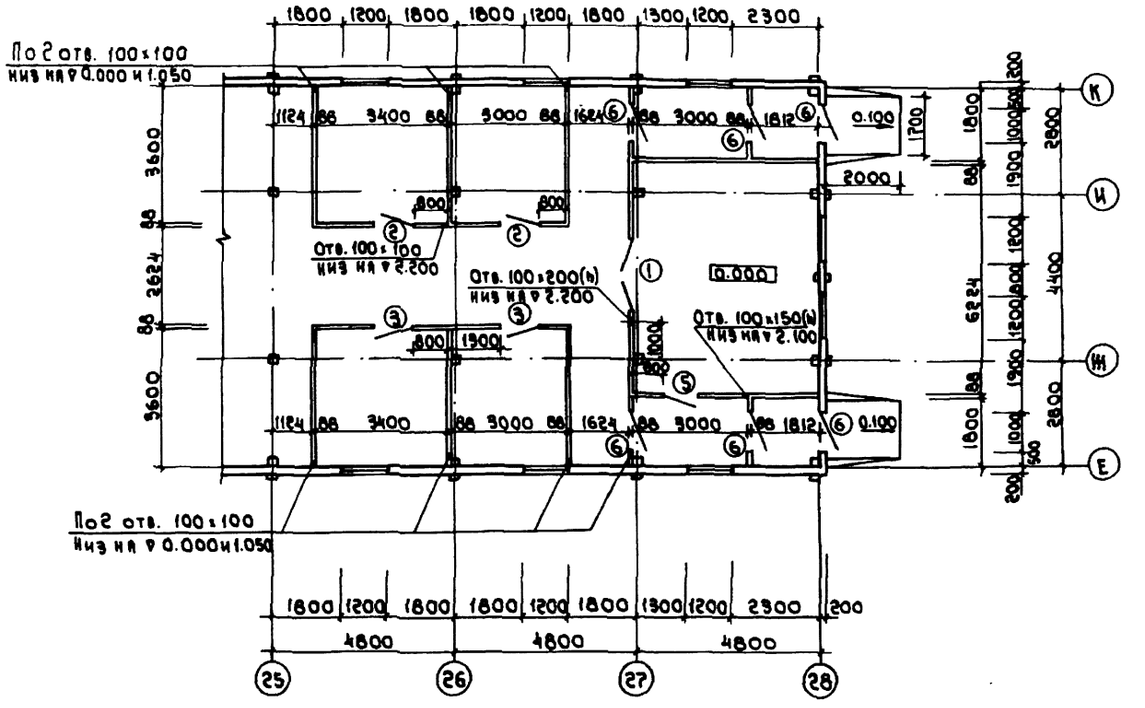

Привязан	ГИП	Горкачева		802-5-47м. 13.86	АС
	Нач. отд.	Иванов И.		Свинарник на 500 свиней в год для районов Крайнего Севера	Стадия: РП; Лист: 42; Листов:
	Гл. спец.	Иванов Ю.			
	Гор. конт.	Иванов Ю.			
	Рук. гр.	Чирвина		Фрагменты 1.2 Вариант II	Госстрой РСФСР
	Ст. инж.	Юхнович			
	Ст. инж.	Кавинова			
Инв. №	Копировал	Лимонова			Формат А2

Типовой проект Альбом I

Фрагмент 3

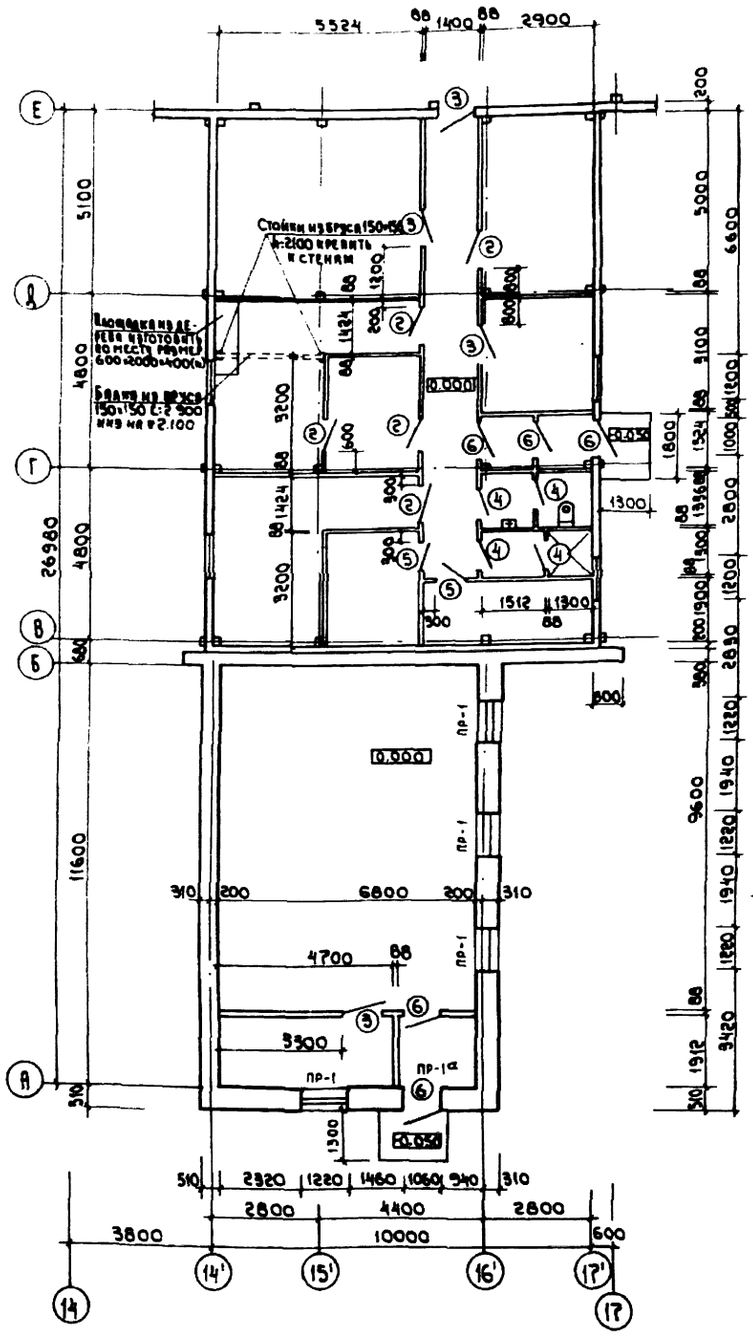

Ведомость перемычек

Тип	Схема сечения
ПР-1 (ПР-1а)	1ПР38.15.12.22У; 1ПР2.15.12.14; 510; 2.000 (2.100)

Спецификация элементов заполнения проемов

Марка поз.	Обозначение	Наименование	Кол	Масса	Примечание
		Оконные блоки			
0-1	ГОСТ 12506-81	СВД 9-12	55		
0-2	—"—	СВД 12-12	8		
0-3	—"—	СГО9-12ж	5		
		Дверные блоки			
1	ГОСТ 17324-71	Д67	4		
2	—"—	Д69-л	7		
3	—"—	Д69-п	6		
4	—"—	Д70пп	5		
5	—"—	Д70	3		
6	—"—	Д75-п	14		
7	—"—	Д75-л	3		

Разрез 1-1

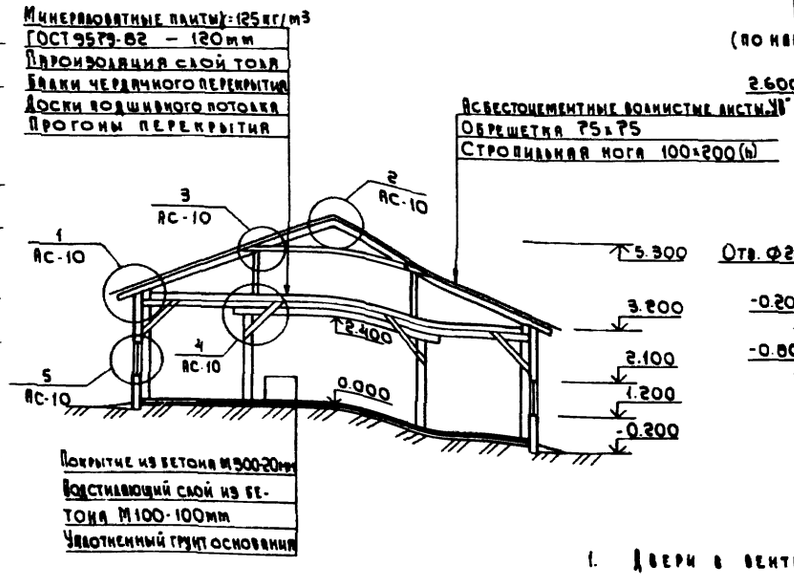

Колонна (по наружным стенам)

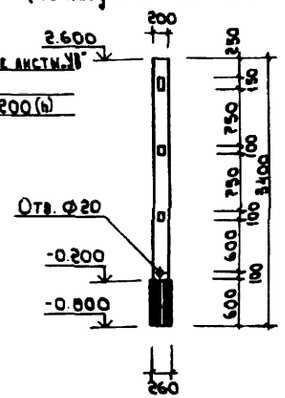

Сжим

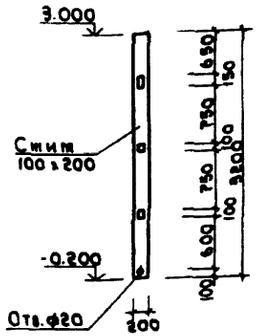

1. Двери в венткамеру и электрощитовую обить кровельным железом по слою асбестового картона 6×4 мм.
2. Отметки и размеры колонн даны без учета шипа сверху и снизу 50×50×50

Гип	Горбачева		802-5-47м. 13.86		АС
Нач. отд.	Иванова		Свинарник на 500 свиней в год для районов Крайнего Севера	Стадия: РП	Лист: 45
Гл. спец.	Иванова Ю.И.				
Нор. конт.	Иванова Ю.И.		Фрагмент 3. Разрез 1-1 Вариант II	Госстрой РСФСР Краснодарский Госинвестпроект	
Рук. гр.	Чирвина				
Ст. инж.	Юхневич				
Ст. инж.	Кабиуллина				

Привязан

Инв. №

Копировал Лимонова

Формат А2

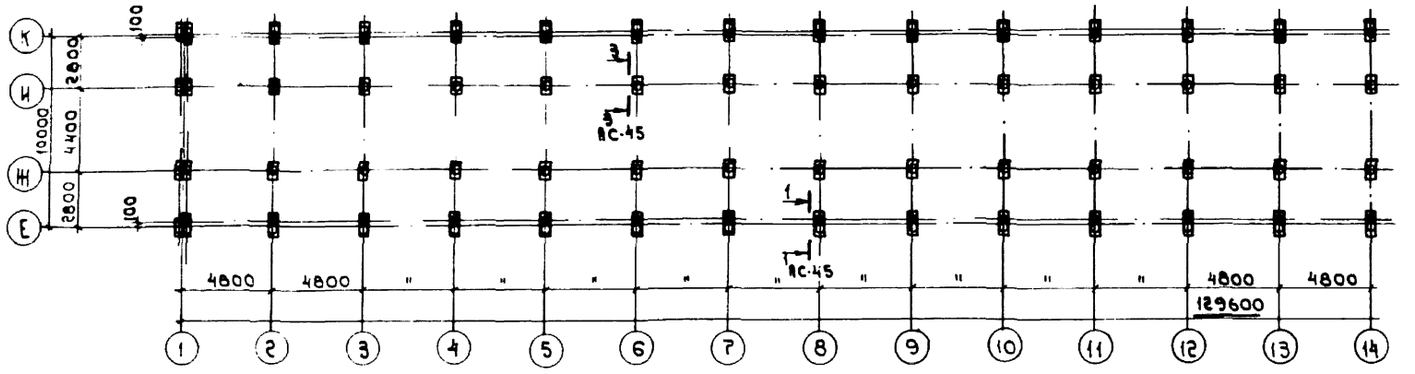

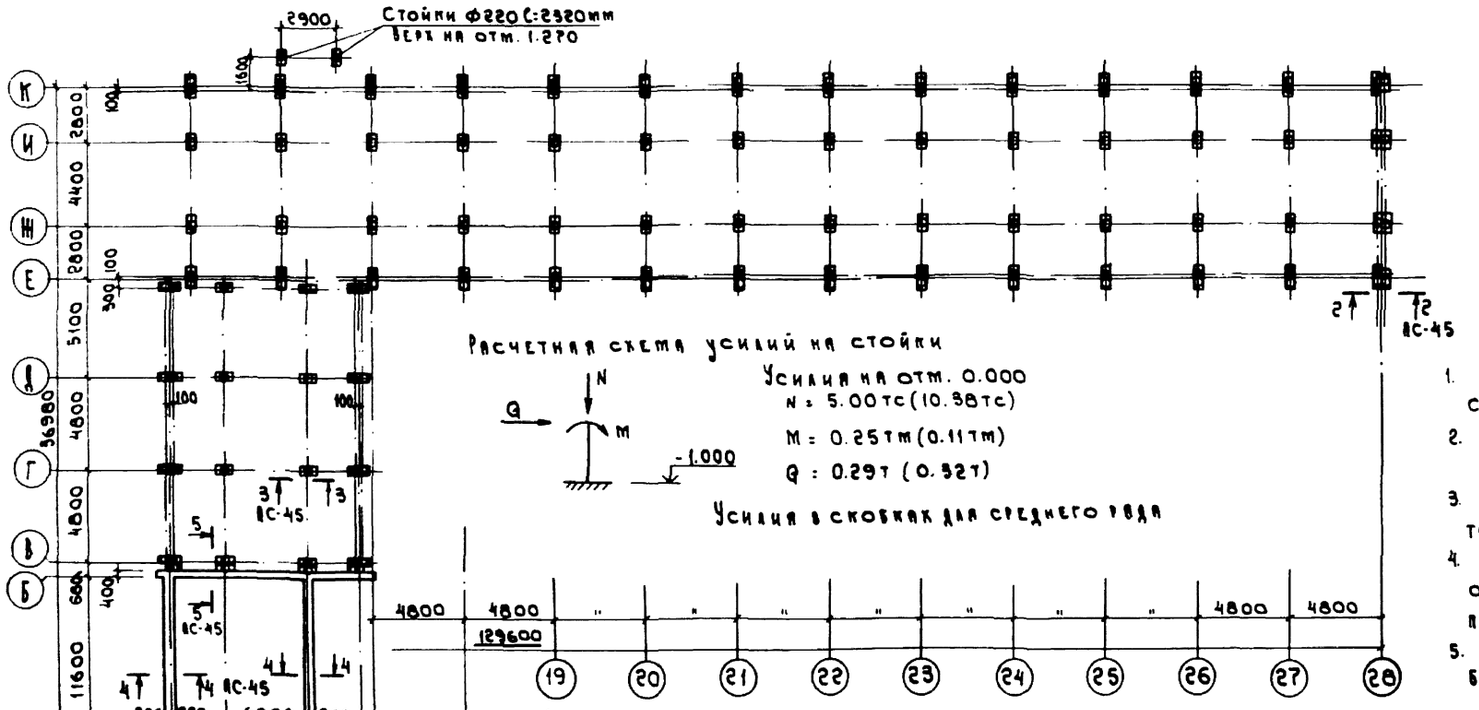

Расчетная схема усилий на стойки

Усилия на отм. 0.000
N = 5.00тс (10.38тс)
M = 0.25тм (0.11тм)
Q = 0.29т (0.32т)

Усилия в скобках для среднего ряда

Спецификация древесины на фундаменты

Марка поз.	Обозначение	Наименование	Кол.	Объем м³	Примеч.
		Колонны по крайним осям			
	АС-43, АС-44	Ф260мм l=3500мм	64	13.44	2.600
		Колонны по внутренним осям			
	АС-44; АС-45	Ф260мм l=3300мм	64	12.80	2.400
		Стойки под стены			
	АС-44; АС-45	Ф220мм l=700мм	76	1.69	-0.200
		Лежни			
	АС-44; АС-45	Ф260мм l=1100мм	64	4.37	
	—"—	Ф260мм l=800мм	76	3.77	

Условные обозначения:

● Колонны по крайним осям

◐ Колонны по средним осям

○ Стойки под стены

Усилия на ленточные ф-ты котельной

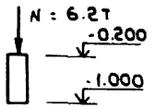

1. За отметку 0.000 принят уровень чистого пола, что соответствует абсолютной отметке.....
2. Материалом фундаментов и окладных венцов из 2х рядов служит лиственница.
3. Деревянные элементы соприкасающиеся с грунтом антисептировать битумом за 2 раза.
4. В спецификации в графе „примеч." указаны отметки верха колон и стоек без учета высоты шипа 50 мм.
5. Фундаменты под котельную выполнять ленточными из бетона м 100.
6. Несущими грунтами в основании фундаментов служат крупнообломочные грунты.
7. Грунты находятся в вечномерзлом состоянии.
8. Грунтовые воды отсутствуют.
9. Расчетное давление на мерзлые грунты под подошвой фундаментов принято 0.35 МПа.

802-5-47м. 13.86 АС

ГИП	Горбачева		
Нач. отд.	Н. Иванов		
Гл. спец.	Ю. Иванов		
Нор. контр.	Ю. Иванов		
Рук. гр.	Чирвина		
Ст. инж.	Юхневич		

Свинарник на 500 свиней в год для районов Крайнего Севера

Стадия	Лист	Листов
РП	44	

План фундаментов Вариант II

Госстрой РСФСР Красноярскгипросоцкомстрой

Привязан

Инв. N

Копировал: Лимонова

Формат А2

Альбом I

Типовой проект

Инв. N подл. | Подпись и дата | Взам. инв. N | Л. спец. т. о. | Индрианов

Альбом I

Типовой проект

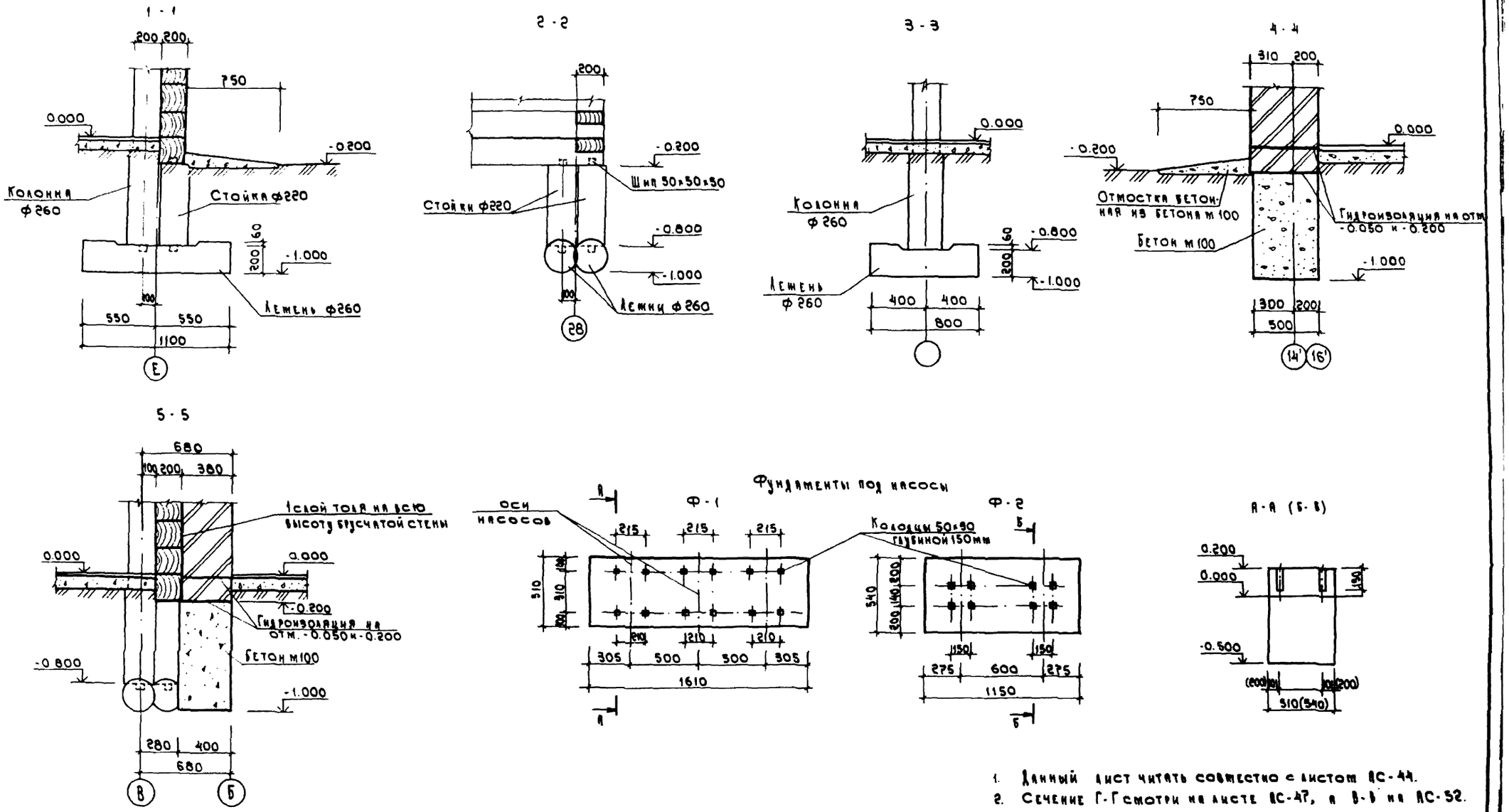

1. Данный лист читать совместно с листом АС-44.
2. Сечение Г-Г смотри на листе АС-47, а В-В на АС-52.
3. Боковые поверхности кирпичных стен, соприкасающиеся с грунтом обмазать горячим битумом за 2 раза.

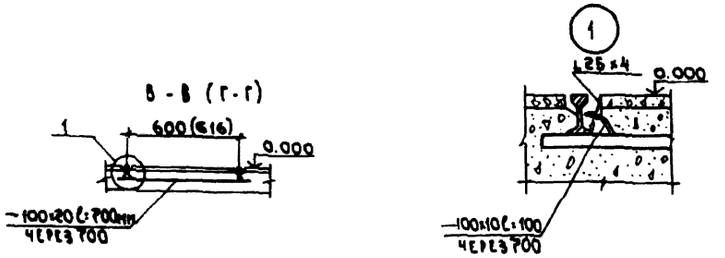

				802-5-47м. 13.86			АС
Гип	Торбачева			Свинарник на 500 свиней в год для районов Крайнего Севера	Стадия	Лист	Листов
Нач. отд.	Ю. Иванов				Р.Д.	45	
Гл. спец.	Ю. Иванов						
Нор. конт.	Ю. Иванов						
Рук. гр.	Чирвина			Сечения 1-1 ÷ 5-5; В-В; Г-Г; Фундаменты Ф-1; Ф-2 Вариант II	Госстрой РСФСР Краснопресненское отделение		
Ст. инж.	Юхневич						

Привязан

Инв. N

Копировал: Лимонова

Формат А2

Типовой проект N Альбом I

План полов

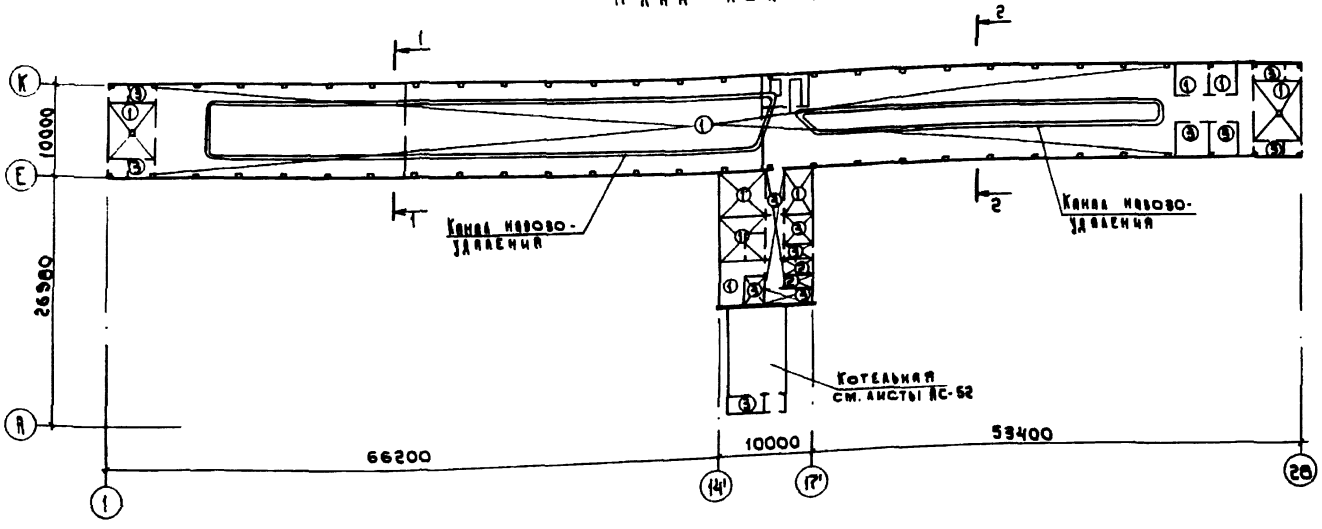

Деталь утепления пола

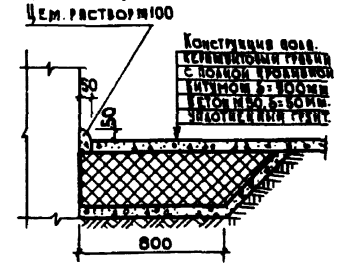

Экспликация полов

Наименование или номер помещения по экспликации	Тип пола по проекту	Схема пола или номер узла по серии	Элементы пола и их толщина	Площадь пола м²
1÷5; 8; 11÷15	1		Покрытие из бетона М 300 - 20 мм Подстилающий слой из бетона М100-100мм Уплотненный грунт основания	
17; 20	2		Керамическая плитка по ГОСТ 6787-80 h= 10мм Цементно-песчаный раствор М 150 - 15мм Подстилающий слой из бетона М100 - 100мм Уплотненный грунт основания	
В станках для содержания животных			Пол из торцовой шашки сечением 100×100×150(h) - 150мм Подстилающий слой из бетона М100-100мм Уплотненный грунт основания	
6; 7; 10; 16; 18; 19; 21; 25	3		Доски δ = 37мм Лага 100 × 30 (h) мм Подстилающий слой из бетона М100-100мм Уплотненный грунт оснований	

1 - 1

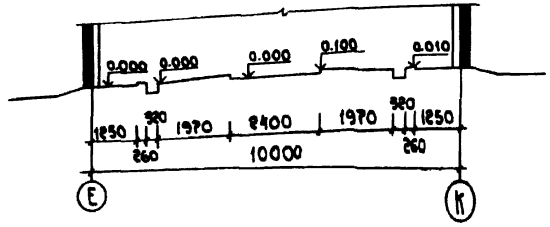

2 - 2

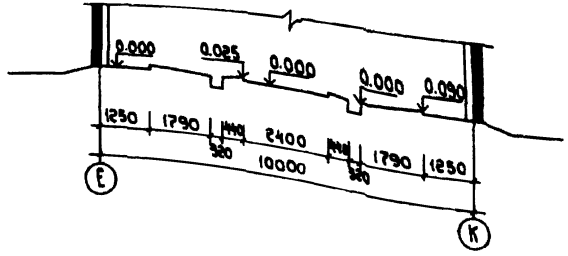

1. Устройство пола из торцовой шашки выполнять только после установки станков для содержания свиней.
2. При производстве полов руководствоваться СНиП III-B.14-72.
3. Расположение травов в пристройке см. лист АС-8
4. Уклоны пола должны быть не менее 0.050.
5. По периметру наружных стен выполнить утепление пола согласно детали.

Привязан

Гип	Горбачев		802-5-47м. 13.86		АС
Нач.отд.	Иванов				
Гл.спец.	Иванов		Свинарник на 500 свиней в год для районов Крайнего Севера	Стадия	Лист	Листов
Рук.гр.	Иванов			Р	46	
Нач.гр.	Иванов		План полов	Госстрой СССР		

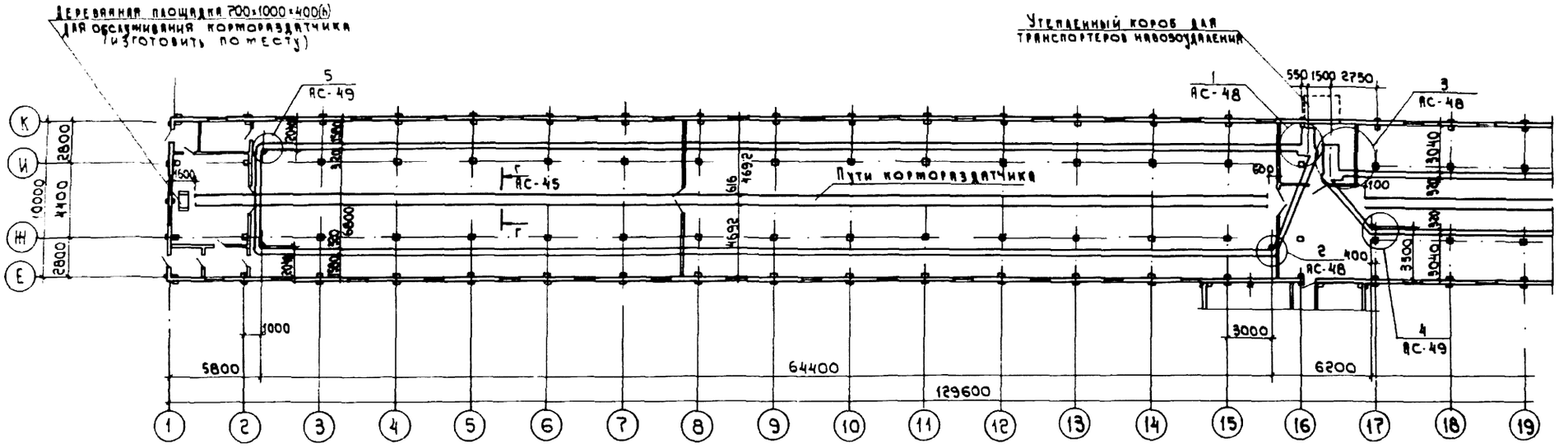

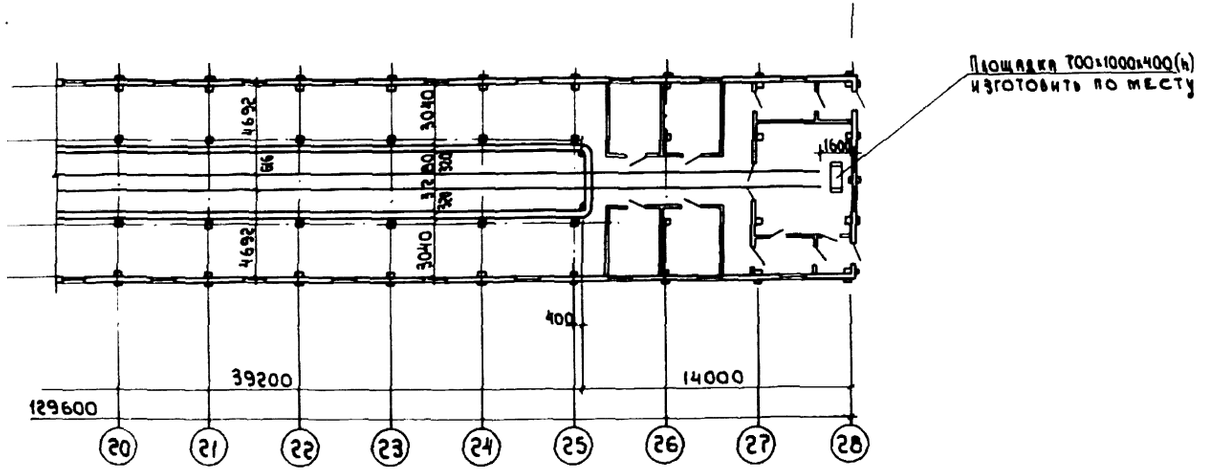

В местах проходов и прогонов животных каналы навозоудаления перекрыть рифленой сталью согласно сечения 6-6 на листе АС-49.

				802-5-47м. 13.86			АС
		ГИП	Горбачева	Свинарник на 500 свиней в год для районов Крайнего Севера	Стадия	Лист	Листов
Привязан		Нач. отд.	Н. Иванов		РП	47	
Рук. гр.		Гл. спец.	Ю. Иванов				
		Нор. конт.	Ю. Иванов	План каналов навозоудаления и путей кормораздатчика Вариант II	Госстрой РСФСР Красноярскгипросоюзстрой		
		Рук. гр.	Чирвина				
Инв. №		Ст. инж.	Юхневич				
		Копировал	Лимонова		Формат А2		

Типовой проект

Альбом I

Инв. № подл. | Подпись и дата | Взам. инв. № | Нач. т.о. | Казаков

Типовой проект Альбом I

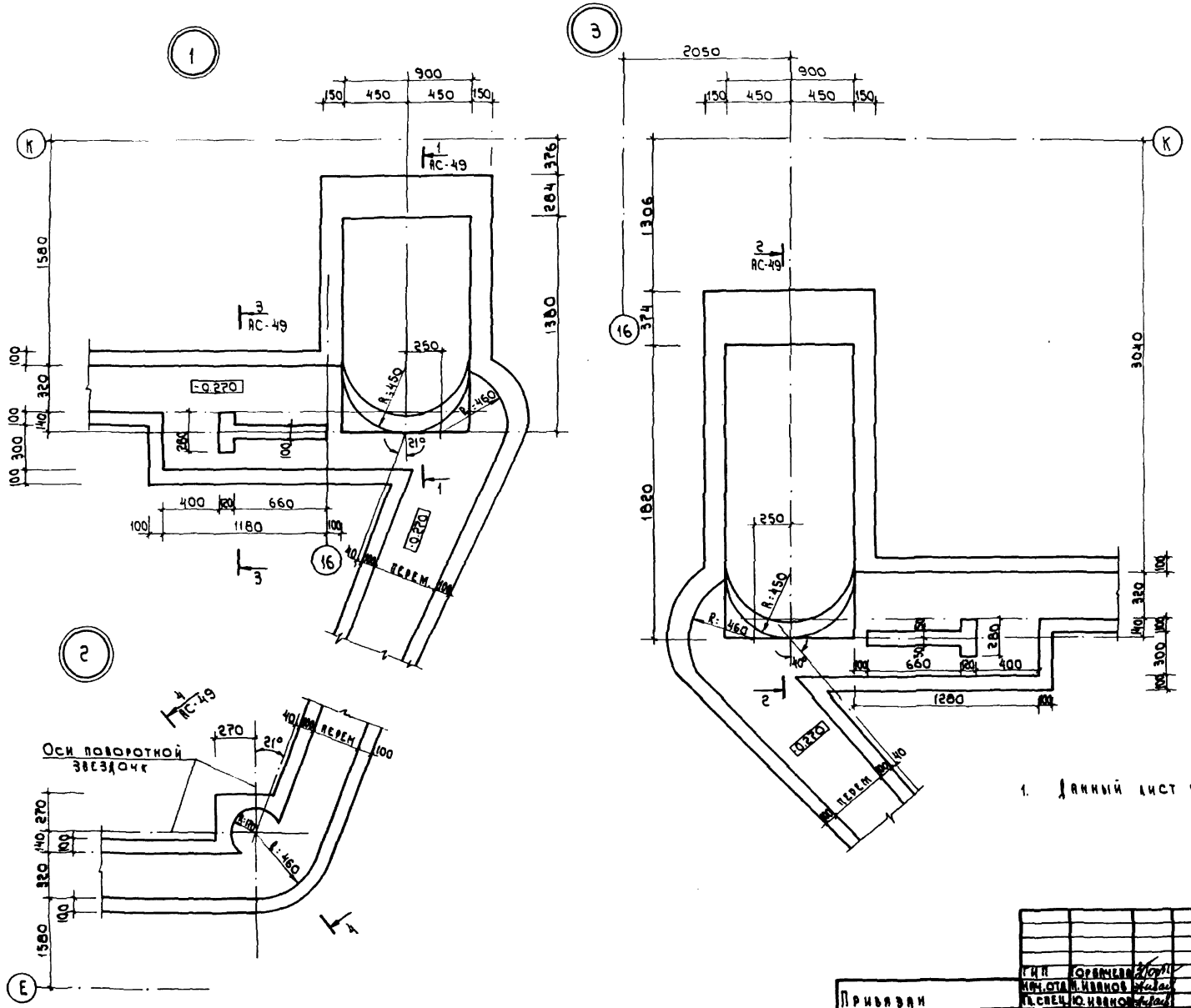

1. Данный лист читать совместно с листами АС-47 и АС-49

Инв. № подл.	Подпись и дата	Взам. инв. №	Нач. т. о.	Ламаков			

Привязан			ГИП	Горбачева		802-5-47м. 13.86	АС
			Нач. отд.	Н. Иванов		Свинарник на 500 свиней в год для районов Крайнего Севера	Стадия: РП; Лист: 48; Листов:
Рук. гр.			Гл. спец.	Ю. Иванов			
			Нор. конт.	Ю. Иванов			
			Рук. гр.	Чирвина		Узлы 1÷3 Вариант II	Госстрой РСФСР Краснодарскгипросовхозстрой
Инв. №			Ст. инж.	Юкневич			

Копировал: Лимонова

Формат А2

Типовой проект А455ам

1-1 (2-2 зеркально)

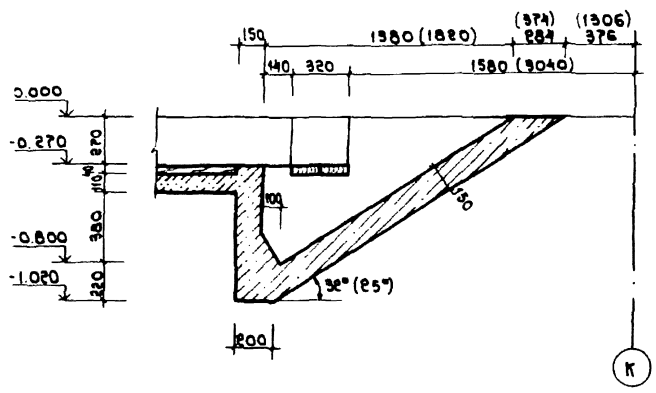

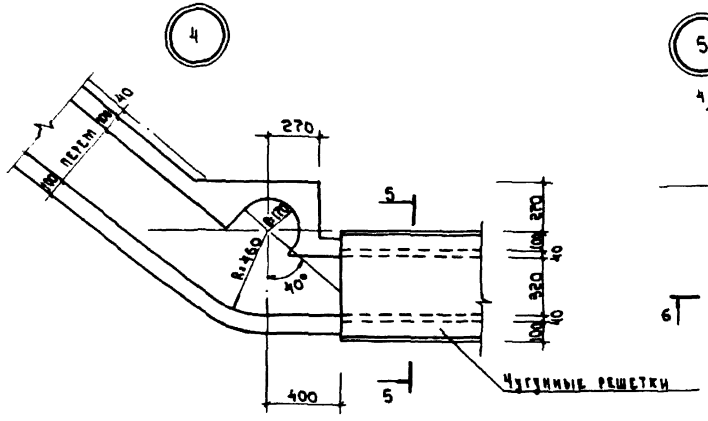

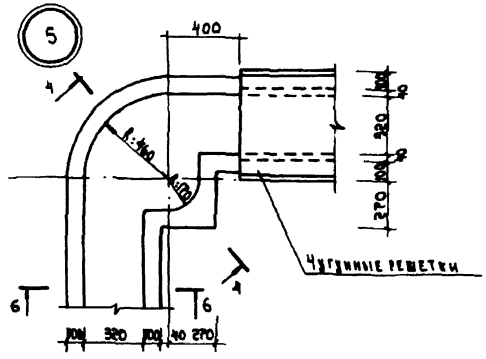

3 - 3

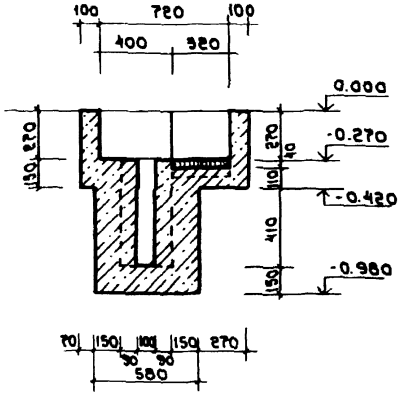

4 - 4

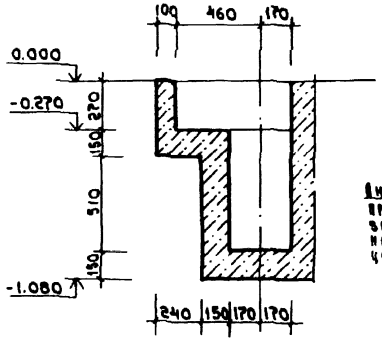

5 - 5

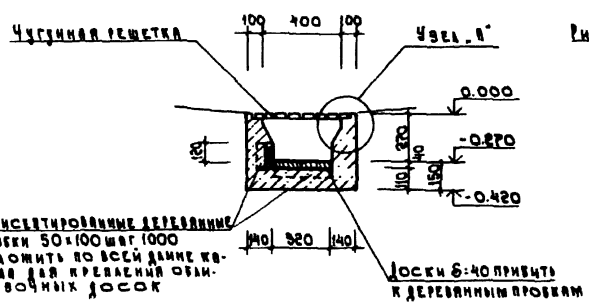

6 - 6

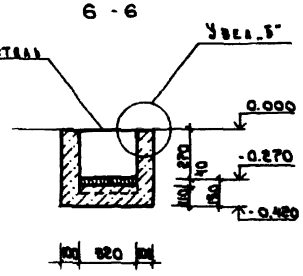

Узел „А"

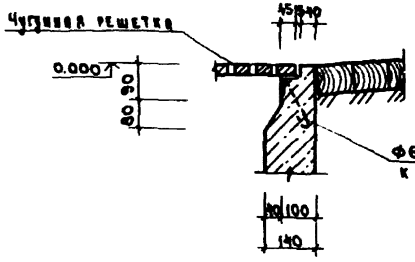

Узел „Б"

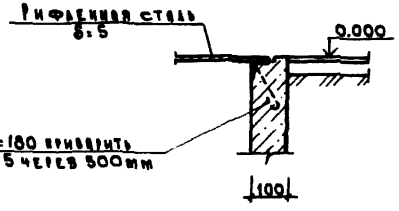

1. Данный лист читать совместно с листами АС-47и АС-48
2. Стены и днище приямков и канавок новооборудования выполнять из бетона м 300, и В-6.
3. Чугунные решетки устанавливать только в стенках для содержания животных.

						802-5-47м.13.86		АС
Привязан								
Инв.№		ГИП	Горячева			Сооружение на 500 свиней в год для районов Крайнего Севера	Стадия	Лист	Листов
		Нач.отд.	Павлов				Р	49	
		Н.сект.	Павлов						
		Зав.конст.	Павлов			Узлы 4; 5; А; Б. Сечения 1-1 ÷ 6-6 Вариант 1	Госстрой СССР Росглавспецсельстроя		
		Гл.гр.	Кирилина						
		Ст.инж.	Клевцов						

Копировал: Тимофеева

Формат А2

Типовой проект Альбом I

План

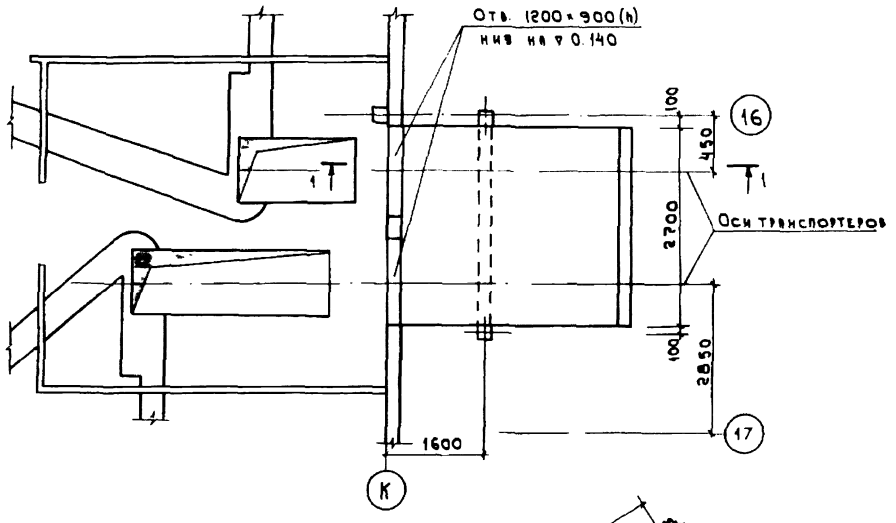

2—2

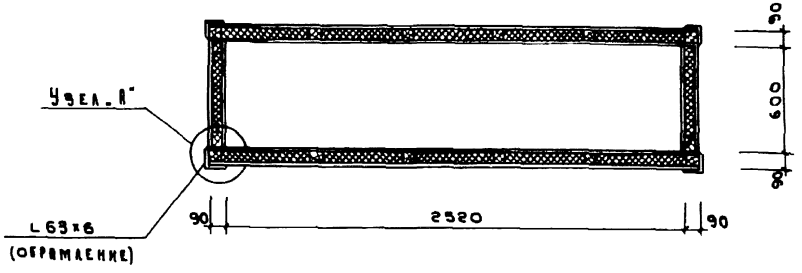

Узел „А"

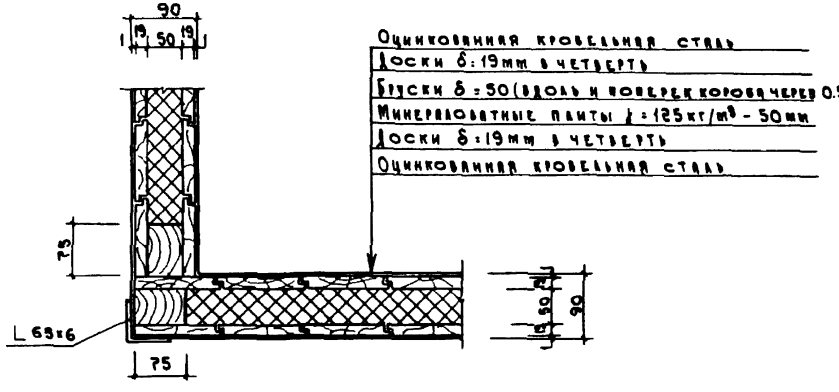

1 - 1

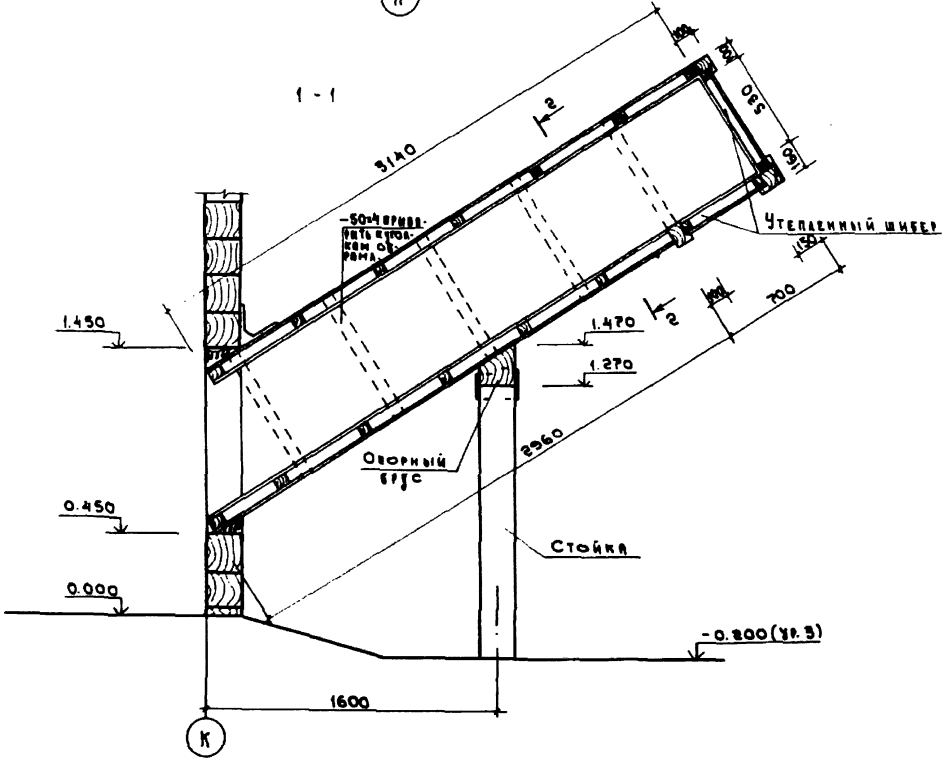

1 Утепленный короб собирается из деревянных щитов и обрамляется уголком. К уголкам по периметру с шагом 0.5м. приварить полосовую сталь - 50×4

2 Каркас деревянных щитов изготовлять из брусков сечением 75×50, устанавливаемых вдоль и поперек через 0.5м. С обеих сторон каркас зашить досками δ=19мм и облицевать кровельной сталью.

3 Крепление утепленного короба к стене осуществляется гвоздями по периметру.

4 Расход материалов на короб: древесины - 0.50м³; утеплителя - 0.76 м³, оцинкованной кровельной стали - 26.3 м²; полосовой стали - 65.5кг; уголка - 72.3кг.

				802-5-47м. 13.86			АС
Привязан		ГИП	Горбачева	Свинарник на 500 свиней в год для районов Крайнего Севера	Стадия	Лист	Листов
		Нач. отд.	Н. Иванов		РП	50	
		Гл. спец.	Ю. Иванов				
		Вор. конт.	Ю. Иванов				
		Рук. гр.	Чирвина	Утепленный короб Вариант II	Госстрой РСФСР Красноярскгипросовхозстрой		
		Ст. инж.	Юхневич				
Инв.							

Копировал

Формат 2А

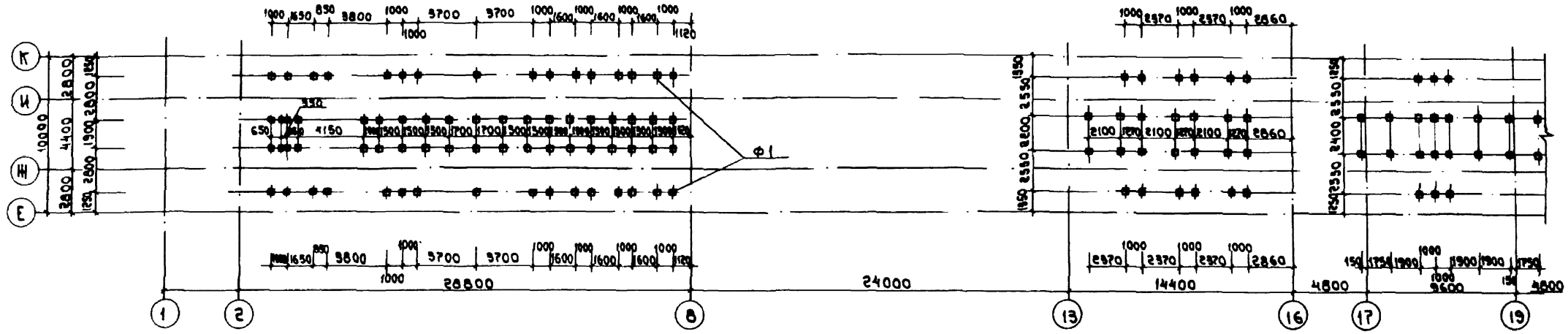

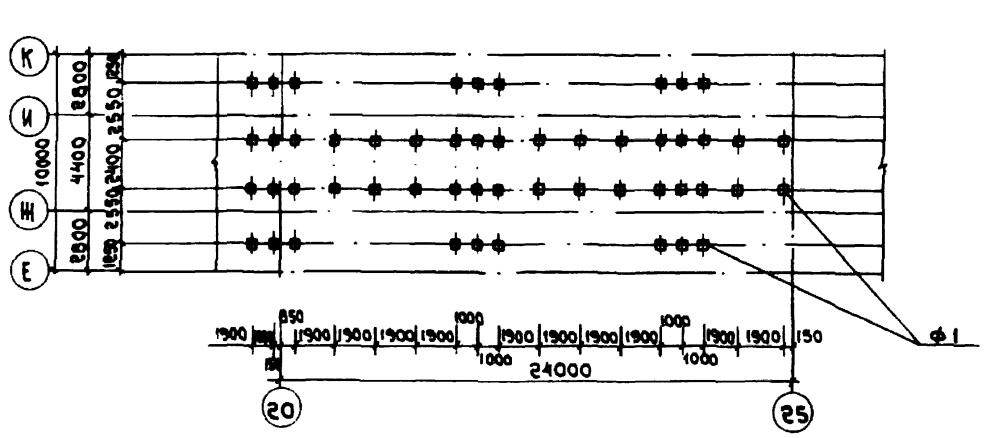

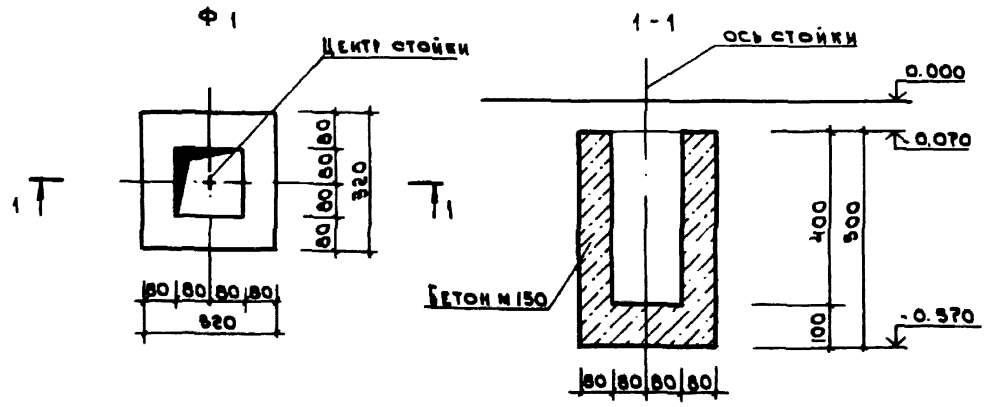

1. Данный лист читать совместно с листами АС-32; АС-33
2. После установки стоек ограждения станков гнезда в фундаментах Ф1 залить бетоном м150.
3. Расход бетона на Ф1 составляет 0.04м³. Всего фундаментов Ф1 на здание 170 штук.
4. Установку станков в осях 8-13 производить до устройства полов

				802-5-47м. 13.86			АС
				Свинарник на 500 свиней в год для районов Крайнего Севера	Стадия	Лист	Листов
					РП	51	
				Схема расположения фундаментов под стойки ограждения станков. Фундамент Ф1 вариант 1	Госстрой РСФСР		

Привязан

Инв. №

Копировал Лимонова

Формат 2а

Типовой проекты Альбом I

План

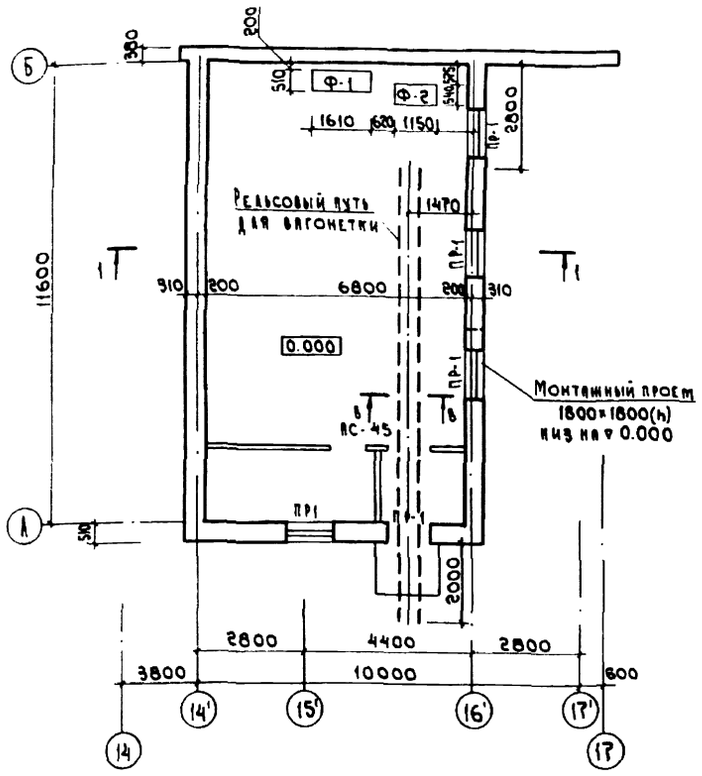

План чердачного перекрытия

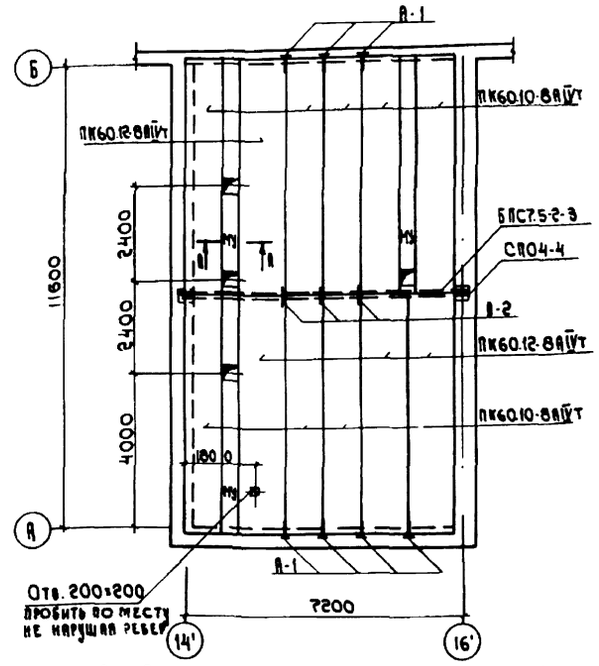

Ведомость расхода изделий и материалов на лист

Марка поз.	Обозначение	Наименование	Кол	Масса кг	Примеч.
		Плиты перекрытий			
	Серия 1.141-1 вып. 59	ПК60.10-8АIVт	8	1725	
	—"—	ПК60.12-8АIVт	4	2100	
		Балка			
	Серия 1.849-1 вып. 1	БПС7.5-2-3	1	1900	
		Опорные плиты			
	Серия 1.862-1 вып. 1	СПО 4-4	2	50	
		Монолитный участок МУ			
1	ГОСТ 5781-82	Ф12 А III l=6000	9	48.0	на 3 МУ
2	—"—	Ф12 А III l=1420	93	117.3	на 3 МУ
	ГОСТ 5781-82	Анкер А-1 ф10АI l=800	7	3.5	
	—"—	Анкер А-2 ф10АI l=800	3	1.5	
		Материалы			
		Бетон М 200		2.0м³	
		Перемычки ПР-1			
ПР-1	Серия 1.138.10 вып. 1.2	1ПР38.15.12.22У	5	100	
	—"—	1ПР2.15.12.14	15	75	

А - А

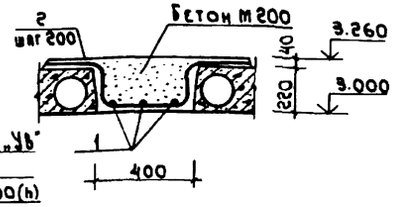

Поз. 2

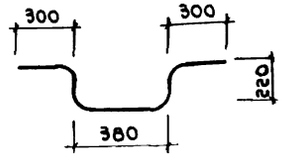

Деталь прохода дымовых труб через перекрытие

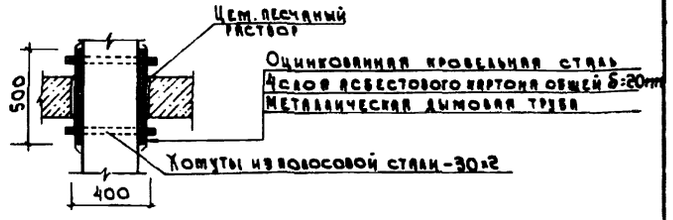

1 - 1

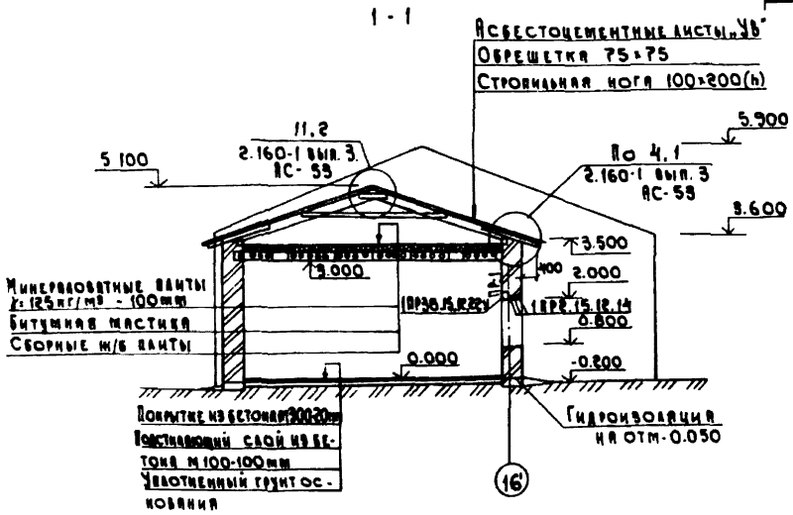

А-1

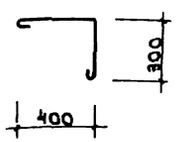

А-2

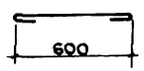

1. Монтажный план котельной см. лист АС-43.
2. Стены здания котельной кирпичные из кирпича М75 на растворе М50.
3. Гидроизоляцию выполнять из двух слоев рубероида на битумной мастике на отметке минус 0.050
4. Фундаменты Ф-1 и Ф-2 разработаны на листе АС-45.

ГИП	Горбачева		802-5-47м. 13.86		АС
Нач.отд.	Иванов Н.		Свинарник на 500 свиней в год для районов Крайнего Севера	Стадия	Лист	Листов
Гл.спец.	Иванов Ю.			РП	52	
Нор.конт.	Иванов Ю.		Котельная	Госстрой РСФСР Красноярскгипросовхозстрой		
Рук. гр.	Чирвина		План. Разрез 1-1. План чердачного перекрытия. Вариант II			
Ст. инж.	Юхневич					
Ст. инж.	Кабизунин					

Привязан

Рук. гр.

Инв. N

Копировал: Лимонова

Формат А2

Схема расположения стропил

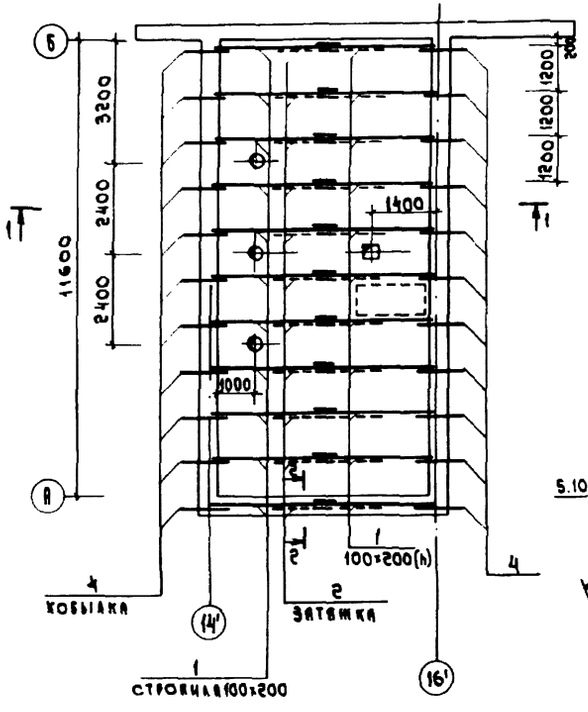

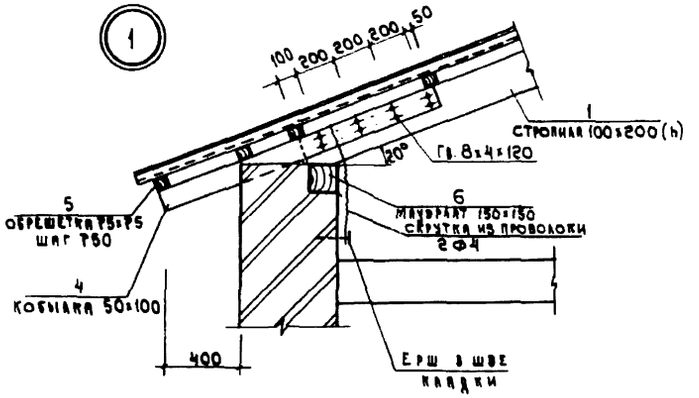

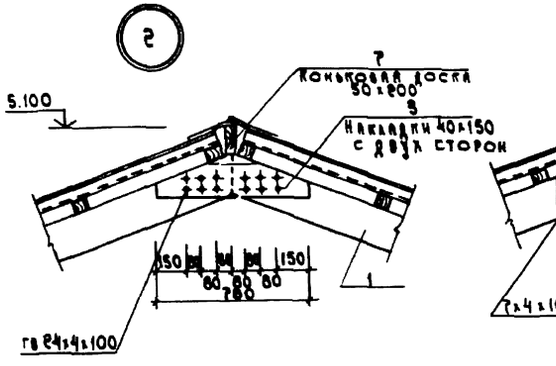

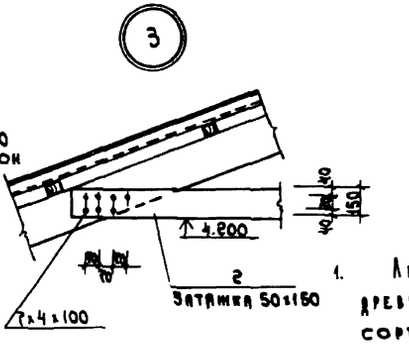

Спецификация к схеме расположения стропил

Марка поз.	Обозначение	Наименование	Кол	Объем м³	Примеч.
1	АС-53	Стропила 100×200(h) l=3850	22	1.69	
2	—"—	Затяжки 50×150(h) l=5400	11	0.45	
3	—"—	Накладки 40×150(h) l=780	22	0.10	
4	—"—	Кобылки 50×100(h) l=1430	22	0.16	
5	—"—	Обрешетка 75×75		0.87	
6	—"—	Мауэрлат 150×150 23.6 п.м		0.53	
7	—"—	Коньковая доска 50×200 12.4 п.м		0.13	
8	—"—	Доски 40×125 13 п.м.		0.07	
9	—"—	Доски δ=19		0.09	

1-1

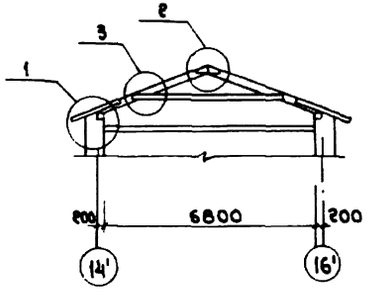

2-2

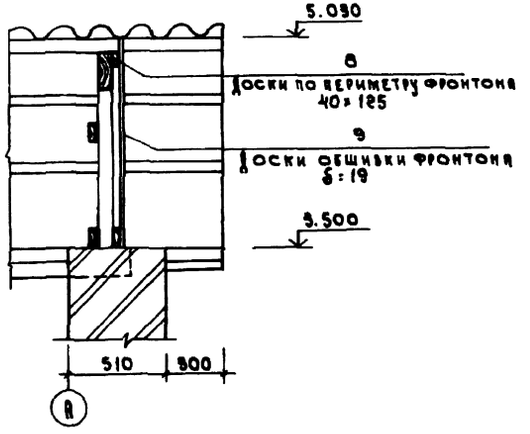

1. Лесоматериалом несущих элементов кровли служит древесина сосны или ели влажностью не более 25% 1-го сорта для основных конструкций и 3-го для обрешетки.
2. Мероприятия по защите деревянных конструкций от гниения и возгорания смотри на листах общих данных проекта.
3. Вентиляционную шахту и ее крепление к конструкциям кровли выполнять согласно серии 2.800-2 вып. 9.
4. Кровлю выполнять из волнистых асбестоцементных листов марки „УВ" по ГОСТ 16233-77 укладываемых по обрешетке с шагом 750 мм.

Типовой проект Альбом I

Привязан		ГИП	Горбачева		802-5-47м. 13.86 АС
Рук. гр.		Нач. отд.	Н. Иванов		Свинарник на 500 свиней в год для районов Крайнего Севера
		Гл. спец.	Ю. Иванов		Стадия: РП; Лист: 53; Листов:
		Пор. конт.	Ю. Иванов		Схема расположения стропил. Разрезы 1-1; 2-2. Узлы 1÷3. Вариант II
Инв. N		Рук. гр.	Чирвина		ГОССТРОЙ РСФСР Красноярскгипросоцвостроя
		Ст. инж.	Юхневич		Формат А2

Копировал: Лимонова

Альбом 1

Типовой проект

Сводная спецификация деревянных элементов

Марка поз.	Обозначение	Наименование	Кол.	Объем м³	Примеч.
Стены	АС-40; АС-41	Брус 200×200	—	221.16	
	АС-40; АС-41, АС-43	Сжим 100×200 l=3.2м	72	4.61	
Фундаменты	АС-44	Колонны ф260 l=3.5м	64	13.44	
	—"—	—"— l=3.3м	64	12.80	
	АС-44; АС-45	Стойки ф220 l=0.7м	76	1.69	
	—"—	Лежни ф260 l=1.1м	64	4.37	
	—"—	—"— l=0.8м	76	3.77	
Чердачное перекрытие	АС-19	Балки 2(50×150) l=4.8м	288	20.74	
	—"—	Прогоны 200×200	—	21.00	
	—"—	Подкосы 50×150 l=1.7м	224	2.86	
	—"—	Доски настила δ=22мм	—	29.75	
Крыша	АС-20; АС-53	Стропила 100×200(л)	—	28.04	
	АС-20; АС-22	Затяжки 50×150 l=4.8м	122	4.39	
	АС-53	—"— l=5.4м	11	0.45	
	АС-10; АС-20	Накладки 50×150 l=0.74м	508	2.82	
	АС-53	Накладки 40×150 l=0.78	22	0.10	
	АС-10; АС-20	Кобылки 50×100 l=1.13м	244	1.38	
	АС-53	—"— l=1.43	22	0.16	
	—"—	Мауэрлат 150×150	—	0.53	
	АС-20; АС-21; АС-23	Стойки 100×100	—	0.75	
	—"—	Прогоны 100×200	—	6.22	
	—"—	Брус 100×100	—	1.85	
	АС-10	Мауэрлат 200×200	—	11.60	
	АС-10; АС-53	Коньковая доска 50×200	—	1.58	
	АС-22; АС-53	Обрешетка 75×75	—	17.48	
	АС-20; АС-21; АС-23	Доски 50×100	—	0.17	
	АС-22; АС-53	Доски фронтона δ=40	—	0.18	
	—"—	—"— δ=19	—	0.50	
	АС-10	Доски карниза δ=25	—	5.80	
Слуховое окно	АС-24		5	1.70	
Подкарнизный щит	АС-24		58	3.48	

Марка поз.	Обозначение	Наименование	Кол.	Объем м³	Примеч.
Опора под бак с водой	АС-9	Брус 150×150	—	0.22	
	—"—	Доски 50×150	—	0.02	
Утепленный короб	АС-50		1	0.50	
Ограждение станков	АС-32	Брус 75×100	—	29.64	
	—"—	ДЩ-1	18	0.88	
Подвесной короб	АС-33	Доски δ=50	—	0.38	
	—"—	Доски δ=25	—	2.02	

Сводная спецификация металлических элементов

Марка поз.	Обозначение	Наименование	Кол.	Масса кг	Примеч.
Каркас	АС-9 АС-34	МИ-6	280	145.6	
	—"—	МИ-7	140	89.6	
	АС-33; АС-34	МИ-5	123	24.6	
	АС-8	−6×200 l=200	4	7.6	
	—"—	L 50×5 l=1400	2	10.6	
	АС-52	ф12А-III	—	165.3	
	—"—	ф10А-I	—	5.0	
Рельсовые пути	АС-45; АС-47; АС-52	−100×10 l=100	379		
	—"—	−100×20 l=700	191		
	—"—	L 25×4 264 п.м.	—		
	—"— ГОСТ 19240-73	Рельсы 264 п.м.	—	1157.1	
Утепленный короб	АС-50	L 63×6	—	72.3	
	—"—	−50×4	—	65.5	
	—"—	Кровельн. оцинков. сталь	—	26.3м²	
Крепежные элементы	АС-9	Болты М16×580	192	192.9	
	АС-10	М16×460	192	163.2	
	—"—	М16×380	320	224.0	
	—"—	М12×380	384	153.6	
	АС-22	М12×250	56	16.8	
	ГОСТ 19903-74	Шайбы 65×65×5	696	116.0	
		Скобы 8×200	184	14.6	
		—"— 8×150	260	15.4	

Инв. № подл. | Подпись и дата | Взам. инв. №

Привязан

Рук. гр.

Инв. №

ГИП	Горбачева		
Нач. отд.	Н. Иванов		
Гл. спец.	Н. Иванов		
Нор. контр.	Н. Иванов		
Рук. гр.	Чирвина		
Ст. инж.	Юхневич		12.85

802-5-47м. 13.86 АС

Свинарник на 500 свиней в год для районов Крайнего Севера

Сводные спецификации, Вариант II

Стадия	Лист	Листов
РП	54	

Госстрой РСФСР [illegible]

Копировал Митюрова

Формат А2

Альбом I

Типовой проект

План выгульных дворов

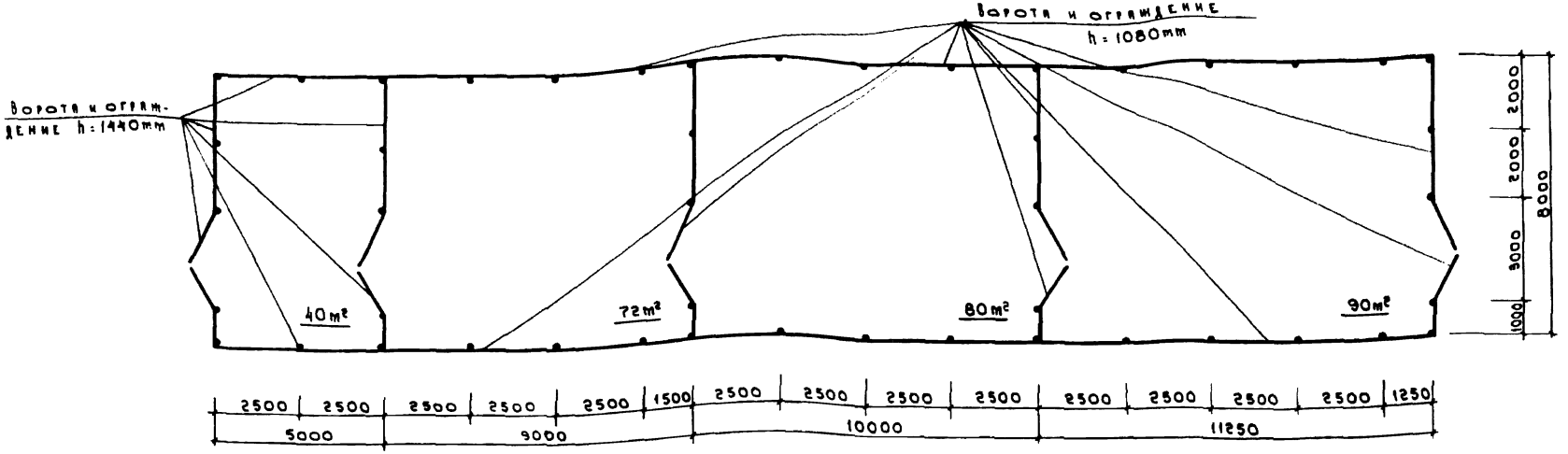

Ворота и ограждение выгульного двора h=1440mm

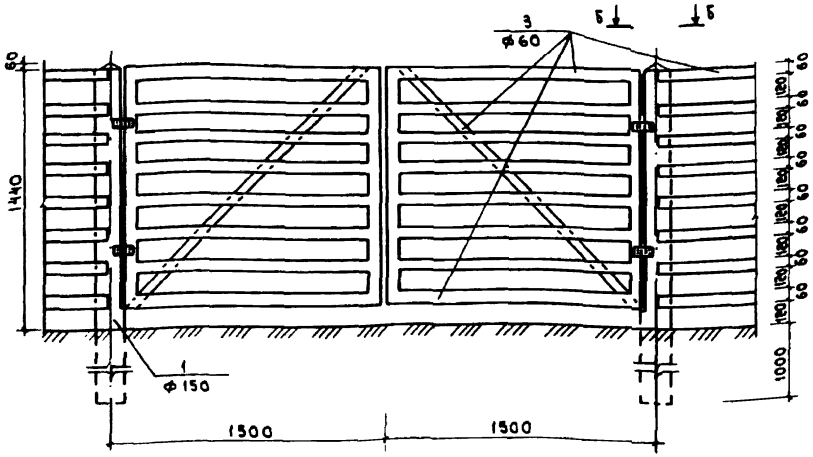

Ограждение выгульного двора h=1080mm

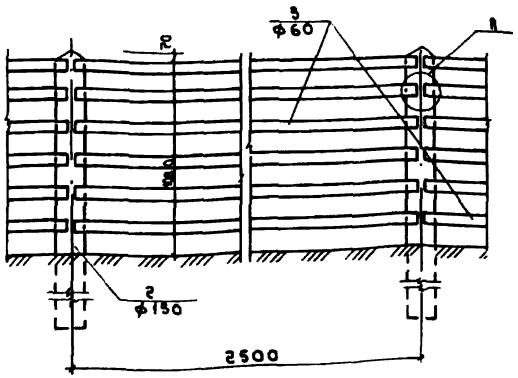

Спецификация древесины на лист

Марка поз.	Обозначение	Наименование	Кол. шт.	Объем м³	Примеч.
1	АС-55	Стойка ф150 l=2500	12	0.61	
2	—·—	Стойка ф150 l=2150	35	1.51	
3	—·—	Жерди ф60мм 720п.м		2.77	

1. Работать совместно с листом О-ГП-1.
2. Древесина хвойных пород III сорта по ГОСТ 9463-72*.
3. Концы стоек, соприкасающиеся с грунтом, покрыть горячим битумом до установки стоек.

Б - Б

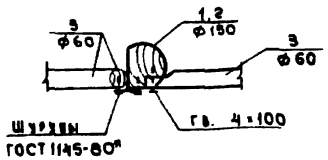

А

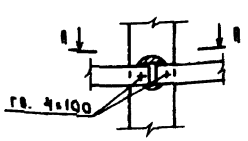

А - А

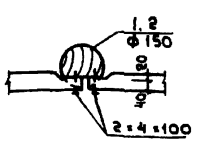

Привязан	ГИП	Горбачев		802-5-47м. 13.86	АС
	Нач.отд.	Иванов		Свинарник на 500 свиней в год для районов Крайнего Севера	Стадия: РП; Лист: 55; Листов:
	Гл.спец.	Ю.Иванов			
	Мор.конт.	Ю.Иванов			
	Рук.гр.	Чирвина	12.85	План выгульных дворов	Госстрой РСФСР Красноярский Гипросвинострой
	Исполн.	Юхневич			

Копировал

Формат А2

Инв.№ подл. | Подпись и дата | Взам.инв.№ | Нач. Т.О. | Казаков

gost.e-ecolog.ru