Типовой проект
705-1-179.85

Склад сухих минеральных удобрений вместимостью 2300 тонн

Альбом II

Строительные изделия

20361-02

gost.e-ecolog.ru

				Привязан	
Инв. №					

Типовой проект
705-1-179.85

Склад сухих минеральных удобрений вместимостью 2300 тонн

Состав проекта:

Альбом I – Пояснительная записка. Технология производства. Архитектурные решения. Конструкции железобетонные. Вентиляция. Силовое электрооборудование
Альбом II – Строительные изделия
Альбом III – Спецификации оборудования
Альбом IV – Сметы
Альбом V – Ведомости потребности в материалах
Альбом VI – Показатели применения научно-технических достижений в строительных решениях проекта

Альбом II

Разработан
проектным институтом
„ЦИТЭПсельхоз"

Утвержден Главсельстройпроектом МСХ СССР
приказ № 73-ЭГ от 20.09.84 г.
Введен в действие ЦИТЭПсельхозом
приказ № 53 от 5.03.85 г.

Главный инженер института (Болонкин)
Главный инженер проекта (Трынов)

Привязан:

Инв. №

20361-02

Содержание альбома

Обозначение	Наименование	Страница	Примечание
	Содержание	2	
КЖИ-01.00	Полурама РПС18-2-Па	3	
02.00	Полурама РПС18-2-Пб	4	
03.00	Полурама РПС18-2-Пв	5	
04.00	Полурама РПС18-2-Пг	6	
05.00	Полурама РПС18-2-Пд	7	
06.00	Полурама РПС18-2-Пе	8	
07.00	Полурама РПС18-2-Пж	9	
08.00	Полурама РПС18-2-Пи	10	
09.00	Колонна СК3-66-2а	11	
10.00	Прогон (1ПР-1-Пб, 1ПР-1-Па)	12	
11.00	Элемент соединительный МС3	13	
12.00	Изделие закладное МН1	13	
13.00	Ригель ветровой (Р1, Р2)	14	
14.00	Элемент соединительный (МС2, МС4)	14	
КДИ-01.00	Щит (Щ20-3, Щ20-4, Щ20-5)	15	
02.00	Щит (Щ22-3, Щ22-4, Щ22-5)	16	
03.00	Щит (Щ26-3, Щ26-4, Щ26-5)	17	
04.00	Щит (Щ20-3-1, Щ20-5-1, Щ20-5у)	18	
05.00	Щит (Щ40-3, Щ40-5, Щ40-5у)	19	
06.00	Щит (Щ48-3, Щ48-5, Щ48-5у)	20	
07.00	Щит (Щ40-3-1, Щ40-5-1)	21	

Инв.№ подл. | Подпись и дата | Взам. инв.№

Альбом III

705-1-179.85

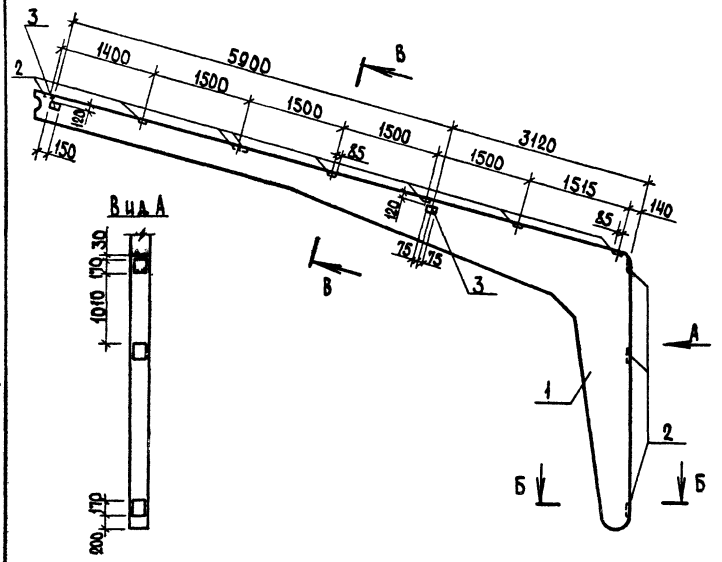

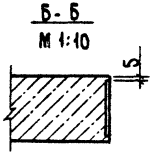

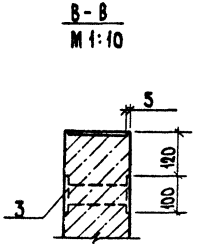

Формат	Зона	Поз.	Обозначение	Наименование	Кол.	Примечание
				Сборочные единицы		
		1	1.822.1-2/82.1-2-01	Полурама РПС 18-2-П	1	
				Изделие закладное		
		2	1.822.1-2/82.2-080-01	М5	11	
		3	1.822.1-2/82.2-080-02	М6	2	

Ведомость расхода стали на дополнительные закладные изделия, кг

Марка элемента	Изделия закладные									Общий расход
	Арматура класса AIII ГОСТ 5781-82					Прокат марки Вст3кп2-1 ТУ14-1-3023-80 ГОСТ 103-76				
	ф8	ф10			Итого	-6х170	-8х100			Итого	
РПС18-2-Па	2,64	4,20			3,84	15,40	3,60			19,00	22,84

Закладные детали защитить от коррозии Мет. А250

				Т.п. 705-1-179.85	КЖИ-01.00		
						Стадия	Масса	Масштаб
				Полурама РПС18-2-Па		Р	3100	1:50
						Лист	Листов 1	
ГИП	Трынов		17.12.87			ЦИТЭПсельхоз Владимир		
Нач.отд.	Крылов		13.12.					
Н.контр.	Фаворова		13.12.87					
Гл.спец.	Пугачев		17.12.87					
Рук.гр	Фаворова		13.12.87					
Ст.инж.	Фролова		16.12.87					

Копировал Ящук Формат А3

20361-02

Инв. № подл. | Подпись и дата | Взам. инв. №

Альбом III

705-1-179.85

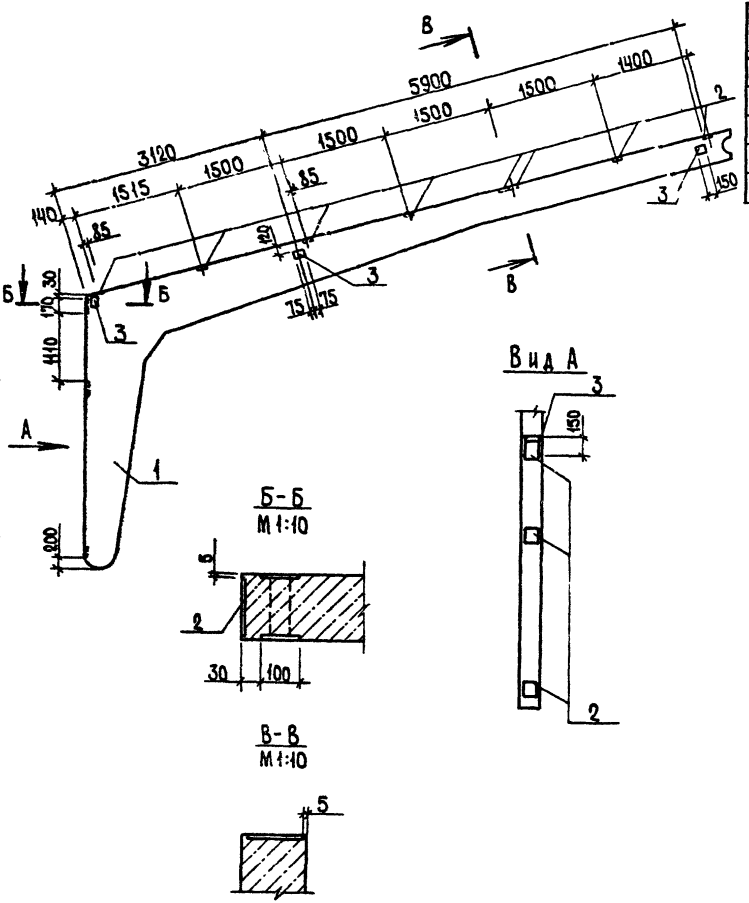

Формат	Зона	Поз.	Обозначение	Наименование	Кол.	Примечание
				Сборочные единицы		
		1	1.822.1-2/82.1-2-01	Полурама РПС 18-2-П	1	
				Изделие закладное		
		2	1.822.1-2/82.2-030-01	М5	11	
		3	1.822.1-2/82.2-030-02	М6	3	

Ведомость расхода стали на дополнительные закладные изделия, кг

Марка элемента	Изделия закладные										Общий расход
	Арматура класса					Прокат марки					
	AIII					Вст3кп2-1 ТУ 14-1-3023-80					
	ГОСТ 5781-82					ГОСТ 103-76					
	Ф8	Ф10			Итого	-6х170	-8х100			Итого	
РПС18-2-Пб	2,64	1,80			4,44	15,40	5,40			20,80	25,24

Закладные детали защитить от коррозии Мет. А250

ГИП	Трынов		
Нач.отд.	Крылов		
Н.контр.	Фаворова		
Гл.спец.	Пугачев		
Рук.гр.	Фаворова		
Ст.инж.	Фролова		

Т.п. 705-1-179.85 КЖИ-02.00

Полурама РПС 18-2-Пб

Стадия	Масса	Масштаб
Р	3100	1:50

Лист Листов 1

ЦИТЭПсельхоз Владимир

Копировал Ящук Формат А3

Инв.№ подл. | Подпись и дата | Взам.инв.№

Альбом III

705-1-179.85

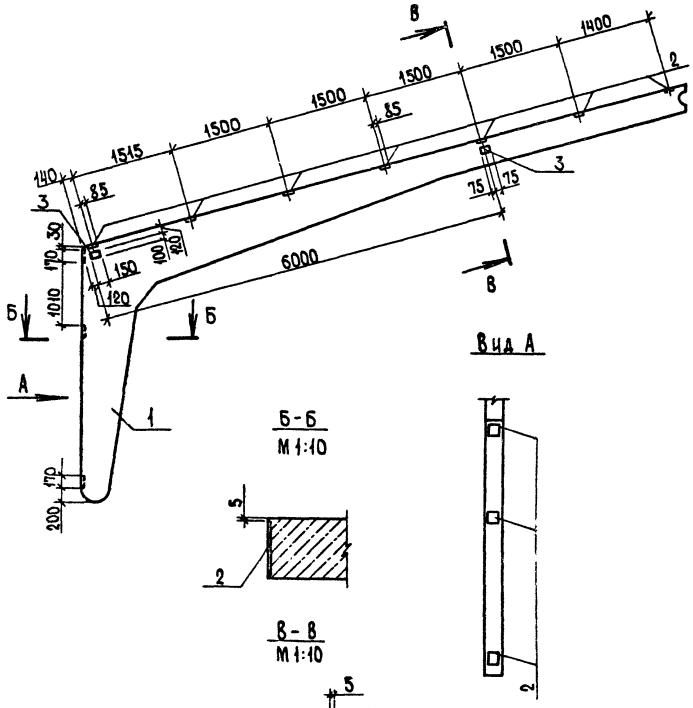

Формат	Зона	Поз.	Обозначение	Наименование	Кол.	Примечание
				Сборочные единицы		
		1	1.822.1-2/82.1-2-01	Полурама РПС 18-2п	1	
				Изделие закладное		
		2	1.822.1-2/82.2-080-01	М5	10	
		3	1.822.1-2/82.2-080-02	М6	2	

Ведомость расхода стали на дополнительные закладные изделия, кг

Марка элемента	Изделия закладные										Общий расход
	Арматура класса					Прокат марки					
	AIII					Вст3кп2-1 ТУ14-1-3023-80					
	ГОСТ 5781-82					ГОСТ 103-76					
	ф8	ф10			Итого	-6х170	-8х400			Итого	
РПС18-2-ПВ	2,40	1,20			3,60	14,0	3,60			17,60	21,20

Закладные детали защитить от коррозии Мет. А250

ГИП	Трынов		04.12.84
Нач.отд.	Крылов		05.12
Н.контр.	Фаворова		04.12.84
Гл.спец.	Луганев		04.12.84
Рук.гр.	Фазорова		04.12.84
Ст.инж.	Фролова		04.12.84

Т.п. 705-1-179.85 КЖИ-03.00

Полурама РПС 18-2-ПВ

Стадия	Масса	Масштаб
Р	3100	1:50
Лист	Листов 1	

ЦИТЭПсельхоз Владимир

Копировал Ящук Формат А3

20361-02

Инв.№ | Подпись и дата | Взам.инв.№

Альбом II

705-1-179.85

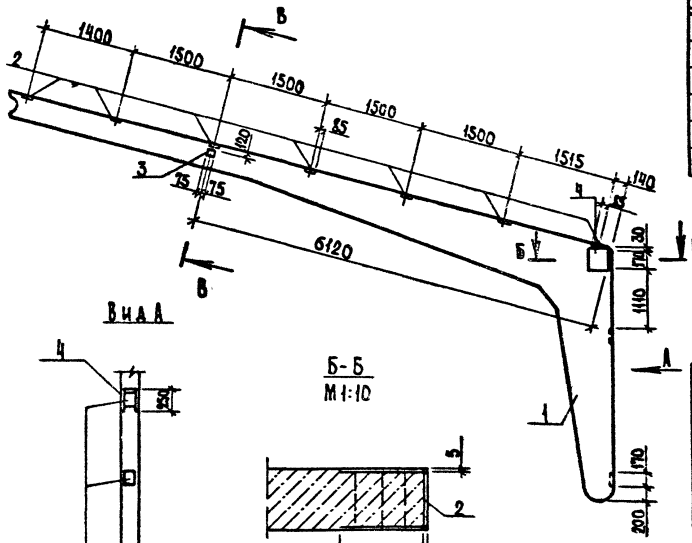

Вид А

Б-Б
М 1:10

В-В
М 1:10

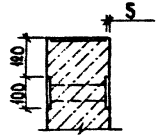

Формат	Зона	Поз.	Обозначение	Наименование	Кол.	Примечание
				Сборочные единицы		
		1	1.822.1-2 вып.2-01	Полурама РПС 18-2П	1	
				Изделие закладное		
		2	1.822.1-2-080-01	М5	10	
		3	1.822.1-2-080-02	М6	1	
		4	КМИ-12.00	МН1	1	

Ведомость расхода стали на дополнительные закладные изделия, кг

Марка элемента	Изделия закладные									Общий расход
	Арматура класса					Прокат марки				
	AIII					Вст3кп2 ТУ14-1-3525-82			Вст3кп2	
	ГОСТ 5781-82					ГОСТ 103-76			ГОСТ 19903-74	
	ф8	ф10			Итого	-6х170	-8х100	Итого	-8х250	Итого
РПС 18-2-П2	2.40	1.50			3.90	1.40	1.30	15.30	7.86	7.86	27.56

Закладные детали защитить от коррозии Мет. А250

				Т.п. 705-1-179.85	КМИ-04.00		
						Стадия	Масса	Масштаб
ГИП	Трынов			Полурама РПС 18-2-П2		Р	3100	1:50
Нач.отд.	Крылов							
Н.контр.	Фаворова					Лист	Листов 1	
Гл.спец.	Пугачев					ЦИТЭПсельхоз Владимир		
Рук.гр.	Фаворова							
Ст.инж.	Фролова							

Копировал Яцук Формат А3

Инв.№ подл. | Подпись и дата | Взам.инв.№

20365-02

Альбом III

705-1-179.85

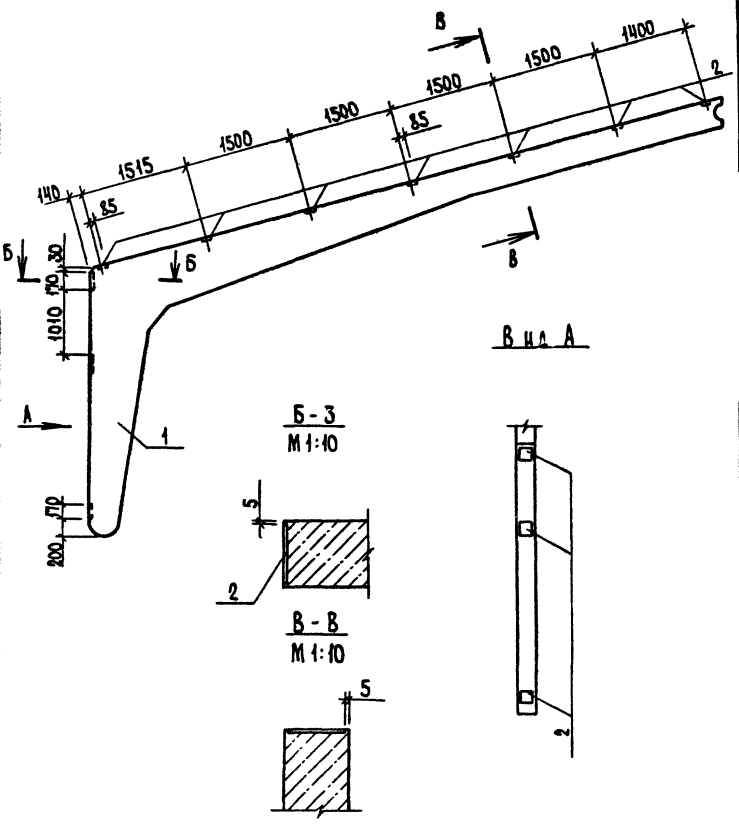

Формат	Зона	Поз.	Обозначение	Наименование	Кол.	Примечание
				Сборочные единицы		
		1	1.822.1-2/82.1-2-01	Полурама РПС18-2-П	1	
				Изделие закладное		
		2	1.822.1-2/82.2-080-01	М5	10	

Ведомость расхода стали на дополнительные закладные изделия, кг

Марка элемента	Изделия закладные										Общий расход
	Арматура класса					Прокат марки					
	AIII					Вст3кп2-1 ТУ14-1-3023-80					
	ГОСТ 5781-82					ГОСТ 103-76					
	ф8				Итого	-6хП0				Итого	
РПС-18-2-Пд	2,40				2,40	14,0				14,0	16,40

Закладные детали защитить от коррозии Мет. А250

ГИП	Трынов		
Нач.отд.	Крылов		
Н.контр.	Фаворова		
Гл.спец.	Пугачев		
Рук.гр	Фаворова		
Ст.инж	Фролова		

Т.п. 705-1-179.85 КЖИ-05.00

Полурама РПС-18-2-Пд

Стадия	Масса	Масштаб
Р	3100	1:50
Лист	Листов 1	

ЦИТЭПсельхоз Владимир

Копировал Ящук

Формат А3

20361-02

Инв.№подл. | Подпись и дата | Взам.инв.№

Альбом II

705-1-179.85

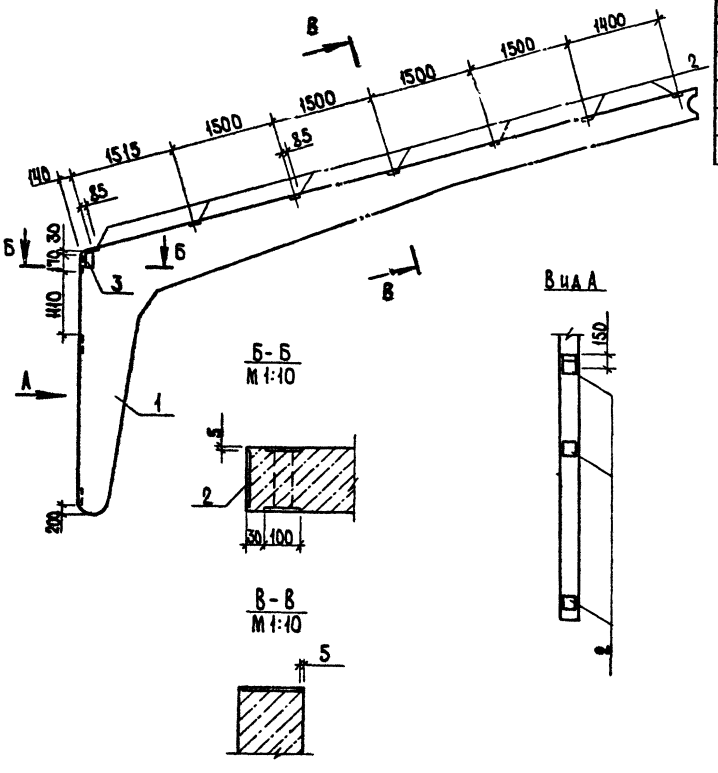

Формат	Зона	Поз.	Обозначение	Наименование	Кол.	Примечание
				Сборочные единицы		
		1	1.822.1-2/82.1-2-02	Полурама РПС18-2-П	1	
				Изделие закладное		
		2	1.822.1-2/82.2-080-01	М5	10	
		3	1.822.1 2/82.2-080-02	М6	1	

Ведомость расхода стали на дополнительные закладные изделия, кг

Марка элемента	Изделия закладные										Общий расход
	Арматура класса					Прокат марки					
	AIII					Вст3кп2-1 ТУ14-1-3023-80					
	ГОСТ 5781-82					ГОСТ 103-76					
	ф8	ф10			Итого	-6х110-	-8х100			Итого	
РПС18-2-Пе	2.40	0.6			3.00	14.0	1.80			15.80	18.80

Закладные детали защитить от коррозии Мет. А250

ГИП	Трынов		
Нач.отд.	Крылов		
Н.контр.	Фаворова		
Гл.спец.	Пугачев		
Рук.гр.	Фаворова		
Ст.инж.	Фролова		

Т.п. 705-1-179.85 КЖИ-06.00

Полурама РПС18-2-Пе

Стадия	Масса	Масштаб
Р	3100	1:50

Лист | Листов 1

ЦИТЭПсельхоз Владимир

Копировал Ящук

Формат А3

20361-02

Инв.№подл. | Подпись и дата | Взам.инв.№

Альбом II

705-1-179.85

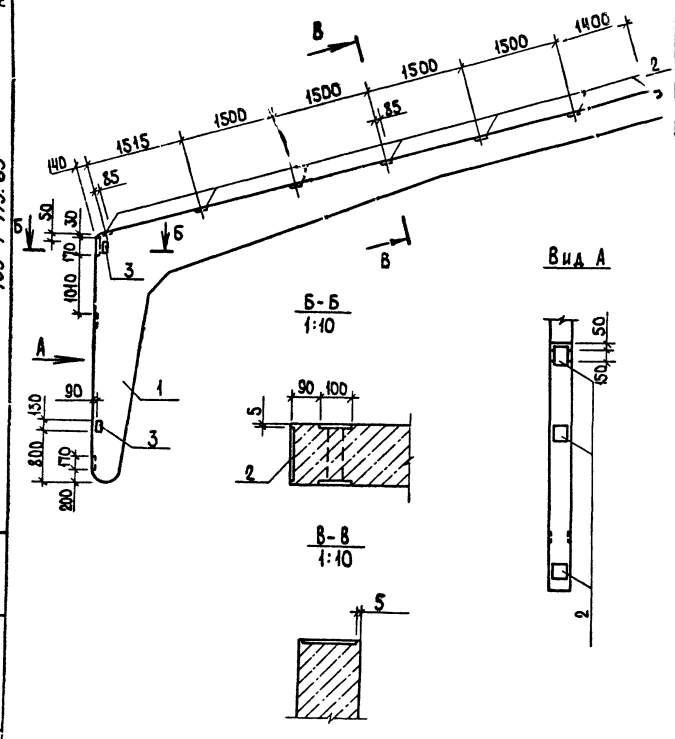

Вид А

Формат	Зона	Поз.	Обозначение	Наименование	Кол.	Примечание
				Сборочные единицы		
		1	1.822.1-2/82.1-2-01	Полурама РПС18-2-П	1	
				Изделие закладное		
		2	1.822.1-2/82.2-080-01	М5	10	
		3	1.822.1-2/82.2-080-02	М6	2	

Ведомость расхода стали на дополнительные закладные изделия, кг

Марка элемента	Изделия закладные									Общий расход
	Арматура класса AIII ГОСТ 5781-82					Прокат марки Вст3кп2-1ТУ14-1-3023-80 ГОСТ 103-76				
	Ф8	Ф10			Итого	-6х170	-8х100			Итого	
РПС 18-2-П Ж	2,40	1,20			3,60	14,0	3,60			17,60	21,20

Закладные детали защитить от коррозии Мет. А250

ГИП	Трынов		
Нач.отд.	Крылов		
Н.контр	Фаворова		
Гл.спец	Чуганев		
Рук.гр.	Фаворова		
Ст.инж.	Фролова		

Т.п. 705-1-179.85 КЖИ-07.00

Полурама РПС18-2-П Ж

Стадия	Масса	М.асштаб
Р	3100	1:50
Лист	Листов 1	

ЦИТЭП сельхоз г.Владимир

Копировал Ящук Формат А3

20361-02

Инв.№подл. | Подпись и дата | Взам.инв.№

Альбом III

705-1-179.85

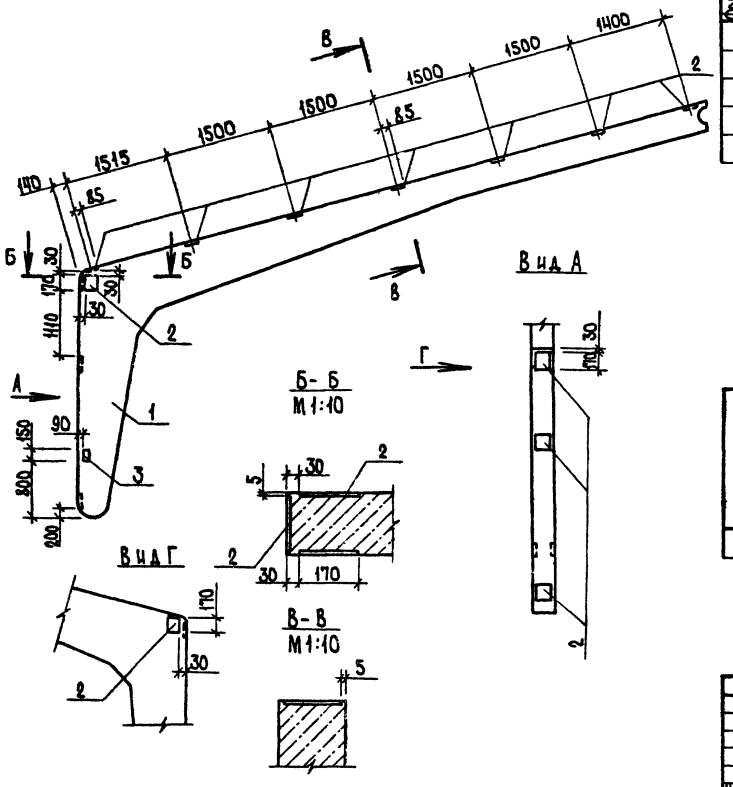

Формат	Зона	Поз.	Обозначение	Наименование	Кол.	Примечание
				Сборочные единицы		
		1	1.822.1-2/82.1-2-01	Полурама РПС 18-2-П	1	
				Изделие закладное		
		2	1.822.1-2/82.2-080-01	М5	12	
		3	1.822.1-2/82.2-080-02	М6	1	

Ведомость расхода стали на дополнительные закладные изделия, кг

Марка элемента	Изделия закладные										Общий расход
	Арматура класса					Прокат марки					
	AIII					Вст3кп2-1 ТУ14-1-3023-80					
	ГОСТ 5781-82					ГОСТ 103-76					
	ф8	ф10			Итого	-6×170	-8×100			Итого	
РПС18-2-Пи	2,88	0,60			3,48	16,80	1,80			18,60	22,08

Закладные детали защитить от коррозии Мет. А250

ГИП	Трынов		07.85
Нач.отд.	Крылов		10.85
Н.контр.	Фаворова		10.85
Гл.спец.	Чугачев		10.85
Рук.гр.	Фаворова		10.85
Ст.инж.	Фролова		10.85

Т.п. 705-1-179.85 КЖИ-08.00

Полурама РПС 18-2-ПИ

Стадия	Масса	Масштаб
Р	3100	1:50

Лист Листов 1

ЦИТЭПсельхоз Владимир

Инв.№ подл. | Подпись и дата | Взам. инв.№

Копировал Формат А3

Альбом II

705-1-179.85

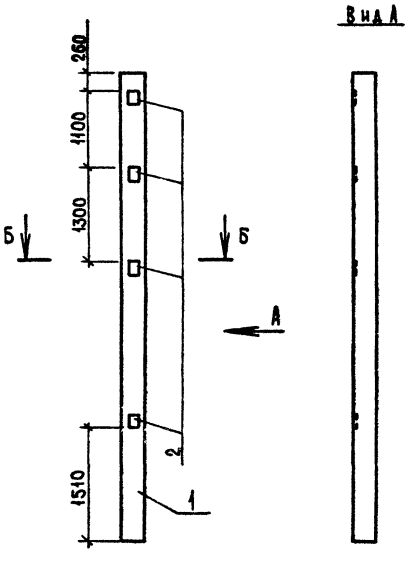

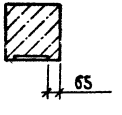

Формат	Зона	Поз.	Обозначение	Наименование	Кол.	Примечание
				Документация		
			1.823-1, вып.2	Ж-б. колонны для производственных зданий сельского хозяйства		
				Сборочные единицы		
		1	1.823-1, вып.2	Колонна СК3-66-2	1	
				Изделие закладное		
		2	1.822.1-2/82.2-080-01	М5	4	

Ведомость расхода стали на дополнительные закладные изделия, кг

Марка элемента	Изделия закладные										Общий расход
	Арматура класса					Прокат марки					
	AIII					Вст3кп2 ТУ14-1-3023-80					
	ГОСТ 5781-82					ГОСТ 103-76					
	ф8				Итого	-6х170				Итого	
СК3-66-2а	0,96				0,96	5,60				5,60	6,56

Закладные изделия покрыть слоем Мет. А250

				Т.п. 705-1-179.85 КЖИ-09.00			
					Стадия	Масса	Масштаб
ГИП	Трынов			Колонна СК3-66-2а	Р	1485	1:50
Нач.отд.	Крылов				Лист	Листов 1	
Н.контр.	Фаворова				ЦИТЭПсельхоз Владимир		
Гл.спец.	Пугачев						
Рук.гр.	Фаворова						
Ст.инж.	Фролова						

Копировал Ящук Формат А3

Инв.№ подл. | Подпись и дата | Взам.инв.№

20761-03

Рис.1

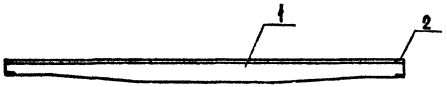

Рис.2

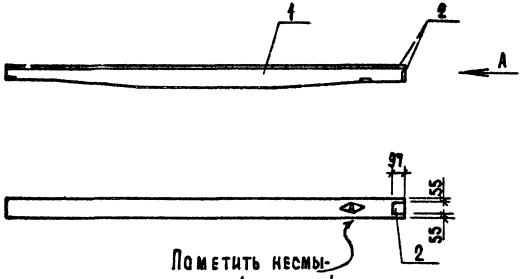

Вид А

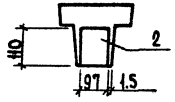

Формат	Зона	Поз.	Обозначение	Наименование	Кол.	Примечание
			Переменные данные для исполнений			
				КЖИ-10.00		
				Сборочные единицы		
		1	1.462-14.01-1000	Прогон 1ПР-1-П	1	
				Изделие закладное		
		2	1.462-14.01-0010	М1	1	
				КЖИ-10.00-01		
				Сборочные единицы		
		1	1.462-14.01-1000-05	Прогон 1ПР-1-Па	1	
				Изделие закладное		
		2	1.462-14.01-0010	М1	2	

Ведомость расхода стали на дополнительные закладные изделия, кг

Марка элемента	Изделия закладные										Общий расход
	Арматура класса AIII					Прокат марки Вст3кп2					
	ГОСТ 5781-82					ГОСТ 103-76					
	ф8				Итого	6х97				Итого	
1ПР-1-ПБ	0,24				0,24	0,5				0,50	0,74
1ПР-1-Па	0,48				0,48	1,0				1,0	1,48

Закладные детали защитить от коррозии Мет. А250

Обозначение	Рис.	Марка
КЖИ-10.00	1	1ПР-1-ПБ
-01	2	1ПР-1-Па

ГИП	Трынов		24.09.87
Нач. отд.	Крылов		18.12
Н. контр.	Фаворова		13.12.87
Гл. спец.	Пугачев		14.12.87
Рук. гр.	Фаворова		13.12.87
Ст. инж.	Фролова		13.12.87

Т.п. 705-1-179.85 КЖИ-10.00

Прогон (1ПР-1-Па, 1ПР-1-ПБ)

Стадия	Масса	Масштаб
Р	500	1:50

Лист | Листов 1

ЦИТЭПсельхоз Владимир

Копировал Ящук Формат А3

20361-02

Инв. № подл. | Подпись и дата | Взам. инв. №

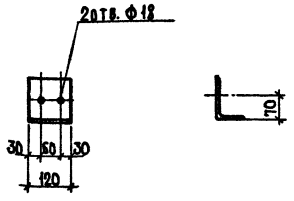

ГИП	Трынов				
Нач.отд	Крылов				
Н.контр	Фаворова				
Гл.спец.	Пугачев				
Рук.гр	Фаворова				
Ст.инж.	Олетаева				
Ст.инж.	Фаворова				

Т.п. 705-1-179.85 КЖИ-11.00

Элемент соединительный МС3

Стадия	Масса	Масштаб
Р	1,32	1:10
Лист	Листов 1	

5-125х80х7 ГОСТ 8510-72* / Уголок 8ст3кп2 ГОСТ 535-79*

ЦИТЭПсельхоз Владимир

Копировал Ящук Формат А4

Инв.№подл. | Подпись и дата | Взам.инв.№

Альбом

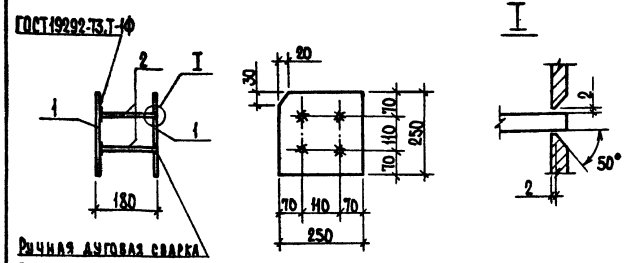

Ручная дуговая сварка в разделанных отверстиях электродами типа Э42А

Формат	Зона	Поз.	Обозначение	Наименование	Кол.	Примечание
				Детали		
		1	КЖИ-12.01	Платик 6-8х250 ГОСТ 19903-74* / 8Ст3кп2 ГОСТ 535-79* L-250	2	3,93
				Стержень ф10 AIII ГОСТ 5781-82		
		2	02	L=170	4	0,11

ГИП	Трынов				
Нач.отд	Крылов				
Н.контр	Фаворова				
Гл.спец.	Пугачев				
Рук.гр	Фаворова				
Ст.инж.	Фролова				

Т.п. 705-1-179.85 КЖИ-12.00

Изделие закладное МН1

Стадия	Масса	Масштаб
Р	8,30	1:10
Лист	Листов 1	

ЦИТЭПсельхоз Владимир

Копировал Ящук Формат А4

Инв.№подл. | Подпись и дата | Взам.инв.№

20361-02

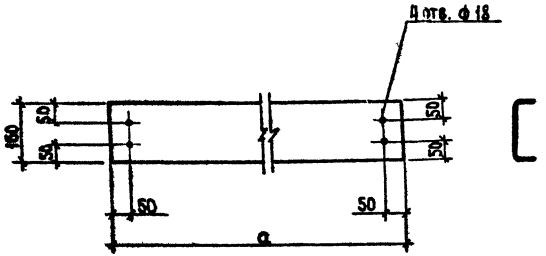

Размеры в мм

Обозначение	Марка	a	Масса, кг
КЖИ-13.00	Р1	5780	57,30
-01	Р2	5280	52,10

Изм.	Кол. уч.	Лист	№ док.	Подпись	Дата
ГИП	Трынов				17.12.84
Нач.отд.	Крылов				13.12
Н.контр.	Фаворова				13.12.84
Гл.спец.	Пугачев				13.12.84
Рук.гр.	Фаворова				13.12.84
Ст.инж.	Полетаева				13.12.84
Ст.инж.	Стародубова				13.12.84

Т.п. 705-1-179.85 КЖИ-13.00

Ригель ветровой (Р1, Р2)

Стадия	Масса	Масштаб
Р	См. табл.	1:10
	Лист	Листов 1

Швеллер ГНГ 160×60×5 ГОСТ 8278-75* В Ст3кп2 ГОСТ 535-79*

ЦИТЭПсельхоз Владимир

Копировал Ящук Формат А4

Инв. № подл. | Подпись и дата | Взам. инв. №

Рис. 1

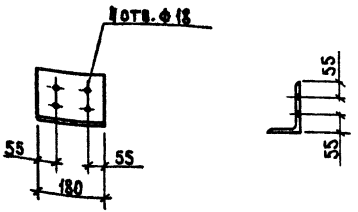

Рис. 2

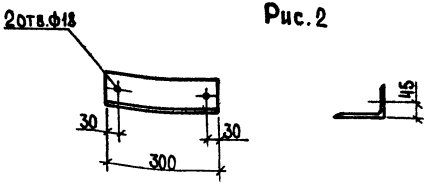

Обозначение	Рис.	Марка	Масса, кг
КЖИ-14.00	1	МС2	2,60
-01	2	МС4	4,23

Изм.	Кол. уч.	Лист	№ док.	Подпись	Дата
ГИП	Трынов				17.12.84
Нач.отд.	Крылов				13.12
Н.контр.	Фаворова				13.12.84
Гл.спец.	Пугачев				13.12.84
Рук.гр.	Фаворова				13.12.84
Ст.инж.	Полетаева				13.12.84
Ст.инж.	Стародубова				13.12.84

Т.п. 705-1-179.85 КЖИ-14.00

Элемент соединительный (МС2, МС4)

Стадия	Масса	Масштаб
Р	См. табл.	1:10
	Лист	Листов 1

Уголок 5-140×90×8 ГОСТ 8510-72* В Ст3кп2 ГОСТ 535-79*

ЦИТЭПсельхоз Владимир

Копировал Ящук Формат А4

Инв. № подл. | Подпись и дата | Взам. инв. №

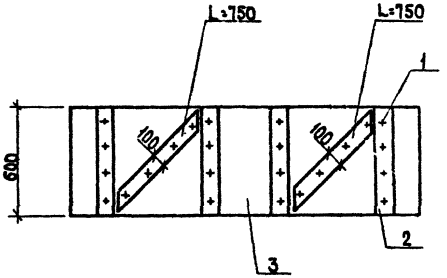

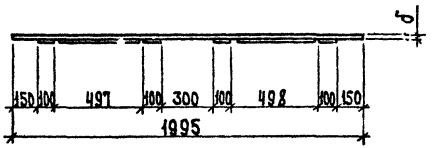

Формат	Зона	Поз.	Обозначение	Наименование	Кол.	Примечание
				Стандартные изделия		
		1		Гвозди ГОСТ 4028-63*		
				К4х100	0,24	кг
				Материалы		
				Доски ГОСТ 8486-66**		
		2		δ=25	0,01	м³
				Переменные данные		
				КДИ-01.00		
				Материалы		
				Доски ГОСТ 8486-66**		
		3		δ=32	0,038	
				КДИ-01.00-01		
				Материалы		
				Доски ГОСТ 8486-66**		
		3		δ=40	0,043	
				КДИ-01.00-02		
				Материалы		
				Доски ГОСТ 8486-66**		
		3		δ=50	0,06	

Материал сосна или ель влажностью не более 20% для II категории элементов деревянных конструкций

Обозначение	Марка	δ, мм
КДИ-01.00-	Щ20-3	32
-01	Щ20-4	40
-02	Щ20-5	50

ГИП	Трынов		27.11.84
Нач.отд.	Крылов		13.12
Н.контр.	Фаворова		13.12
Гл.спец.	Пугачев		13.12
Рук.гр.	Фаворова		13.12
Ст.инж.	Лопатаева		13.12
Ст.инж.	Старовойтова		13.12

Т.п. 705-1-179.85 КДИ-01.00

Щит (Щ20-3, Щ20-4, Щ20-5)

Стадия	Масса	Масштаб
Р		1:20
Лист	Листов 1	

ЦИТЭПсельхоз Владимир

Копировал Ящук Формат А3

20361-02

Инв.№ подл. | Подпись и дата | Взам.инв.№

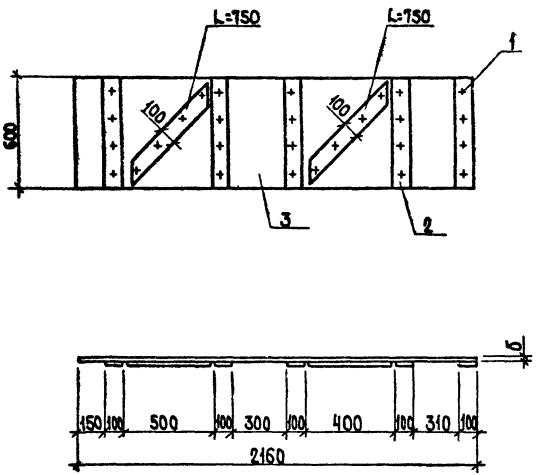

Формат	Зона	Поз	Обозначение	Наименование	Кол.	Примечание
				Стандартные изделия		
		1		Гвозди ГОСТ 4028-63*		
				К4х100	0,27	кг
				Материалы		
				Доски ГОСТ 8486-66**		
		2		δ=25	0,011	м³
				Переменные данные		
				КДИ-02.00		
				Материалы		
				Доски ГОСТ 8486-66**		
		3		δ=32	0,042	
				КДИ-02.00-01		
				Материалы		
				Доски ГОСТ 8486-66**		
		3		δ=40	0,052	
				КДИ-02.00-02		
				Материалы		
				Доски ГОСТ 8486-66**		
		3		δ=50	0,065	

Материал сосна или ель влажностью не более 20% для II категории элементов деревянных конструкций.

Обозначение	Марка	δ, мм
КДИ-02.00-	Щ22-3	32
-01	Щ22-4	40
-02	Щ22-5	50

ГИП	Трынов		07.85
Нач.отд.	Крылов		03.12
Н.контр.	Фаворова		03.85
Гл.спец.	Пугачев		03.85
Рук.гр.	Фаворова		03.85
Ст.инж.	Полетаева		03.85
Ст.инж.	Стародубова		03.85

Т.п. 705-1-179.85 КДИ-02.00

Щит (Щ22-3, Щ22-4, Щ22-5)

Стадия	Масса	Масштаб
Р		1:20
Лист	Листов 1	

ЦИТЭПсельхоз Владимир

Копировал Ящук Формат А3

Инв.№подл. | Подпись и дата | Взам.инв.№

Альбом II

705-1-179.85

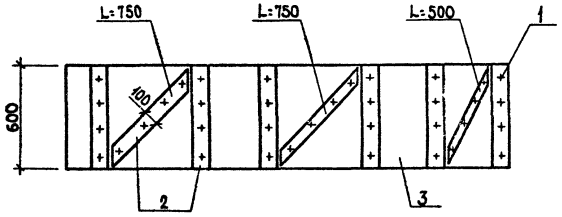

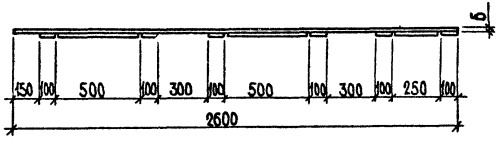

Формат	Зона	Поз.	Обозначение	Наименование	Кол.	Примечание
				Стандартные изделия		
		1		Гвозди ГОСТ4028-63*		
				К4×100	0,36	кг
				Материалы		
				Доски ГОСТ8486-66**		
		2		δ=25	0,014	м³
				Переменные данные		
				КДИ-03.00		
				Материалы		
				Доски ГОСТ8486-66**		
		3		δ=32	0,05	
				КДИ-03.00-01		
				Материалы		
				Доски ГОСТ8486-66**		
		3		δ=40	0,062	
				КДИ-03.00-02		
				Материалы		
				Доски ГОСТ8486-66**		
		3		δ=50	0,078	

Материал сосна или ель влажностью не более 20% для II категории элементов деревянных конструкций.

Обозначение	Марка	δ, мм
КДИ-03.00-	Щ26-3	32
-01	Щ26-4	40
-02	Щ26-5	50

ГИП	Трынов	[illegible]	13.12.84
Нач.отд.	Крылов	[illegible]	13.12
Н.контр.	Фаворова	[illegible]	13.12.84
Гл.спец.	Пугачев	[illegible]	13.12.84
Рук.гр.	Фаворова	[illegible]	13.12.84
Ст.инж.	Плетаева	[illegible]	13.12.84
Ст.инж.	Старо[illegible]ова	[illegible]	13.12.84

Т.п. 705-1-179.85 КДИ-03.00

Щит (Щ26-3, Щ26-4, Щ26-5)

Стадия	Масса	Масштаб
Р		1:20

Лист | Листов 1

ЦИТЭПсельхоз Владимир

Копировал Ящук

Формат А3

Инв. № подл. | Подпись и дата | Взам. инв. №

Рис.1

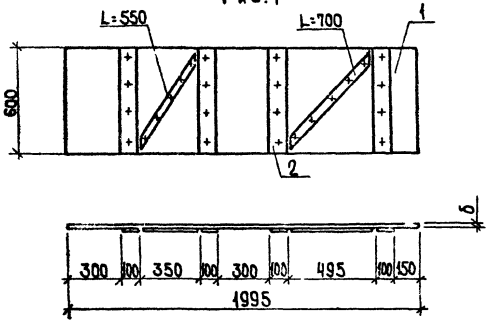

Рис.2

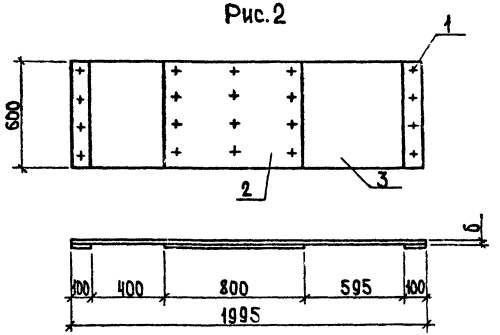

Материал сосна или ель влажностью не более 20% для II категории элементов деревянных конструкций

Обозначение	Марка	Рис.	δ мм
КДИ-04.00-	Щ20-3-1	1	32
-01	Щ20-5-1	1	50
-02	Щ20-5у	2	50

Формат	Зона	Поз.	Обозначение	Наименование	Кол.	Примечание
				КДИ-04.00		
				Стандартные изделия		
		1		Гвозди ГОСТ4028-63*		
				К4х100	0,25	кг
				Материалы		
				Доски ГОСТ8486-66**		
		2		δ=25	0,009	м³
		3		δ=32	0,04	
				КДИ-04.00-01		
				Стандартные изделия		
				Гвозди ГОСТ4028-63*		
		1		К4х100	0,25	кг
				Материалы		
				Доски ГОСТ8486-66**		
		2		δ=25	0,009	м³
		3		δ=50	0,06	
				КДИ-04.00-02		
				Стандартные изделия		
		1		Гвозди ГОСТ4028-63*		
				К4х100	0,20	кг
				Материалы		
				Доски ГОСТ8486-66**		
		2		δ=25	0,014	м³
		3		δ=50	0,06	

ГИП	Трынов		27.05
Нач.отд.	Крылов		15.12
Н.контр.	Фаворова		11.12
Гл.спец.	Пугачев		11.12
Рук.гр.	Фаворова		11.12
Ст.инж.	Полетаева		3.12
Ст.инж.	Стародубова		10.12

Т.п. 705-1-179.85 КДИ-04.00

Щит
(Щ20-3-1, Щ20-5-1, Щ20-5у)

Стадия	Масса	Масштаб
Р		1:20
Лист	Листов 1	

ЦИТЭП сельхоз Владимир

Копировал Ящук Формат А3

Инв.№ подл. | Подпись и дата | Взам.инв.№

Рис.1

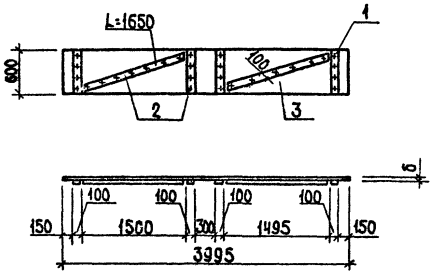

Рис.2

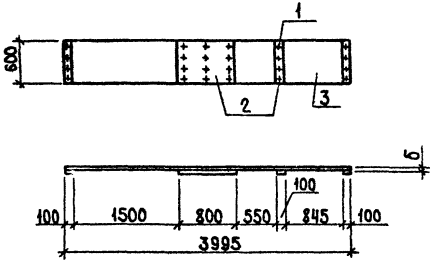

Материал сосна или ель влажностью не более 20% для II категории элементов деревянных конструкций

Обозначение	Марка	Рис.	δ, мм
КДИ-05.00-	Щ40-3	1	32
-01	Щ40-5	1	50
-02	Щ40-5у	2	50

Формат	Зона	Поз.	Обозначение	Наименование	Кол.	Примечание
				КДИ-05.00		
				Стандартные изделия		
		1		Гвозди ГОСТ 4028-63*		
				К4х100	0,29	кг
				Материалы		
				Доски ГОСТ 8486-66**		
		2		δ=25	0,014	м³
		3		δ=32	0,077	
				КДИ-05.00-01		
		1		Стандартные изделия		
				Гвозди ГОСТ 4028-63*		
				К4х100	0,29	кг
				Материалы		
		2		Доски ГОСТ 8486-66**		
		3		δ=25	0,014	м³
				δ=50	0,12	
				КДИ-05.00-02		
				Стандартные изделия		
		1		Гвозди ГОСТ 4028-63*		
				К4х100	0,235	кг
				Материалы		
				Доски ГОСТ 8486-66**		
		2		δ=25	0,017	м³
		3		δ=50	0,12	

ГИП	Трынов		12.12.84
Нач.отд.	Крылов		12.12.84
Н.контр.	Фаворова		12.12.84
Гл.спец.	Пугачев		12.12.84
Рук.гр.	Фаворова		12.12.84
Ст.инж.	Полетаева		12.12.84
Ст.инж.	Прусакова		12.12.84

Т.п. 705-1-179.85 КДИ-05.00

Щит (Щ40-3, Щ40-5, Щ40-5у)

Стадия	Масса	Масштаб
Р	—	1:50
Лист	Листов 1	

ЦИТЭП сельхоз Владимир

Копировал Ящук Формат А3

Инв.№ подл. | Подпись и дата | Взам.инв.№

Альбом II

705-1-179.85

Рис. 1

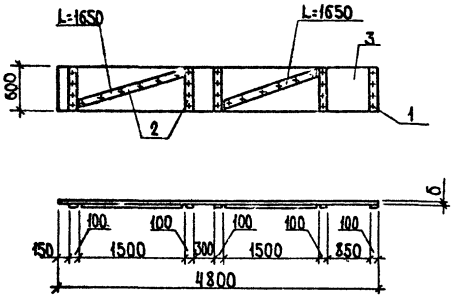

Рис. 2

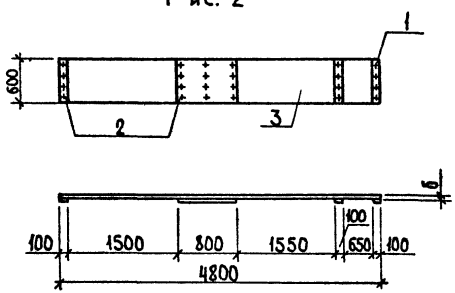

Материал сосна или ель влажностью не более 20% для II категории элементов деревянных конструкций.

Обозначение	Марки	Рис	δ, мм
КДИ-08.00-	Щ48-3	1	32
-01	Щ48-5	1	50
-02	Щ48-5у	2	50

Формат	Зона	Поз.	Обозначение	Наименование	Кол.	Примечание
				КДИ-08.00		
				Стандартные изделия		
		1		Гвозди ГОСТ4028-63*		
				К4х100	0,323	кг
				Материалы		
				Доски ГОСТ8486-66**		
		2		δ=25	0,016	м³
		3		δ=32	0,092	
				КДИ-08.00-01		
				Стандартные изделия		
				Гвозди ГОСТ4028-63*		
		1		К4х100	0,323	кг
				Материалы		
				Доски ГОСТ8486-66**		
		2		δ=25	0,016	м³
		3		δ=50	0,144	
				КДИ-08.01-02		
				Стандартные изделия		
		1		Гвозди ГОСТ4028-63*		
				К4х100	0,235	кг
				Материалы		
				Доски ГОСТ8486-66**		
		2		δ=25	0,018	м³
		3		δ=50	0,144	

ГИП	Трынов		27.11.84
Нач.отд.	Крылов		12.12
Н.контр.	Фаворова		13.12.84
Гл.спец.	Пугачев		13.12.84
Рук.гр.	Фаворова		13.12.84
Ст.инж.	Полетаева		13.12.84
Ст.инж.	Стародубцева		13.12.84

Т.п. 705-1-179.85 КДИ-06.00

Щит (Щ48-3, Щ48-5, Щ48-5у)

Стадия	Масса	Масштаб
Р	—	1:50
Лист	Листов 1	

ЦИТЭПсельхоз Владимир

Копировал Ящук Формат А3

Инв.№подл. | Подпись и дата | Взам.инв.№

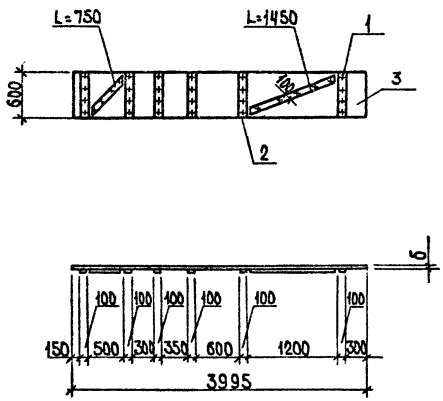

Формат	Зона	Поз.	Обозначение	Наименование	Кол.	Примечание
				Стандартные изделия		
		1		Гвозди ГОСТ 4028-63*		
				КЦ 4×100	0,47	кг
				Материалы		
				Доски ГОСТ 8486-66**		
		2		δ=25	0,006	м³
				Переменные данные		
				КДИ-07.00		
				Материалы		
				Доски ГОСТ 8486-66**		
		3		δ=32	0,077	
				КДИ-07.00-01		
				Материалы		
				Доски ГОСТ 8486-66**		
		3		δ=50	0,12	

Материал сосна или ель влажностью не более 20% для II категории элементов деревянных конструкций.

Обозначение	Марка	δ, мм
КДИ-07.00-	Щ40-3-1	32
01	Щ40-5-1	50

ГИП	Трынов		27.12.85
Нач.отд.	Крылов		13.12
Н.контр.	Фаворова		13.12.85
Гл.спец.	Пугачев		13.12.85
Рук.гр.	Фаворова		13.12.85
Ст.инж.	Полетаева		13.12.85
Ст.инж.	Старостина		13.12.85

Т.п. 705-1-179.85 КДИ-07.00

Щит (Щ40-3-1, Щ40-5-1)

Стадия	Масса	Масштаб
Р		1:50
Лист	Листов 3	

ЦИТЭПсельхоз г. Владимир

Копировал Ящук Формат А3

20361-02

Госстрой СССР
ИНСТИТУТ ТИПОВОГО ПРОЕКТИРОВАНИЯ
Свердловский филиал
Свердловск-62, ул.Чебышева,4
18 Инв.№ 20361-02 тираж 70
печать 26.12 1985г цена 0-87

gost.e-ecolog.ru