ТИПОВОЙ ПРОЕКТ
705-1-177.85

ПРИРЕЛЬСОВЫЙ СКЛАД МИНЕРАЛЬНЫХ УДОБРЕНИЙ ВМЕСТИМОСТЬЮ 5 ТЫС. ТОНН. ИЗ КЛЕЕНЫХ ДЕРЕВЯННЫХ КОНСТРУКЦИЙ С ПРОХОДНОЙ ЭСТАКАДОЙ И НАПОЛЬНЫМИ СРЕДСТВАМИ МЕХАНИЗАЦИИ

АЛЬБОМ II

СТРОИТЕЛЬНЫЕ ИЗДЕЛИЯ

20297-02

gost.e-ecolog.ru

				Привязан	
Инв. №					

ТИПОВОЙ ПРОЕКТ

705-1-177.85

ПРИРЕЛЬСОВЫЙ СКЛАД МИНЕРАЛЬНЫХ УДОБРЕНИЙ ВМЕСТИМОСТЬЮ 5 ТЫС. ТОНН. ИЗ КЛЕЕНЫХ ДЕРЕВЯННЫХ КОНСТРУКЦИЙ С ПРОХОДНОЙ ЭСТАКАДОЙ И НАПОЛЬНЫМИ СРЕДСТВАМИ МЕХАНИЗАЦИИ

СОСТАВ ПРОЕКТА:

Альбом I – Пояснительная записка. Архитектурно-строительные решения. Конструкции металлические. Отопление и вентиляция Силовое электрооборудование. Связь и сигнализация

Альбом II – Строительные изделия

Альбом III – Спецификации оборудования

Альбом IV – Ведомости потребности в материалах

Альбом V – Сметы

Альбом VI – Показатели применения научно-технических достижений в строительных решениях проекта

АЛЬБОМ II

РАЗРАБОТАН
проектным институтом
„ЦИТЭПсельхоз"

УТВЕРЖДЕН Минсельхозом СССР
приказ № 67-ЭГ от 13.08.84 г.
Введен в действие ЦИТЭПсельхозом
приказ № 12 от 30.01.85 г.

Главный инженер института (Болонкин)

Главный инженер проекта (Трынов)

20297-02

Привязан:

Инв. №

Содержание альбома

Обозначение	Наименование	Стр.
КЖИ-00000ПЗ	Пояснительная записка	3
КЖИ-01.000СБ	Каркас пространственный КП1.Сборочный чертеж	4
КЖИ-01.100	Каркас плоский КР1 (КР2)	5
КЖИ-02.00	Изделие закладное МН1	6
КЖИ-03.00	Изделие закладное МН2	
КДИ-010СБ	Щит Щ1. Сборочный чертеж	7
КДИ-010	Щит Щ1	8
КДИ-020СБ	Щит Щ2. Сборочный чертеж	9
КДИ-020	Щит Щ2	10
КДИ-030	Узлы	11
КДИ-040	Изделие соединительное СД2	12
КДИ-050	Изделие соединительное СД4	
КДИ-060	Изделие соединительное СД5	13
КДИ-070	Изделие соединительное СД12	
КДИ-080	Изделие соединительное СД3(СД10)	14

Инв.№ подл. | Подпись и дата | Взам. инв.№

1. Общая часть

1.1. Плоские арматурные каркасы КР1 и КР2 изготовлять при помощи контактной точечной электросварки в соответствии с требованиями: ГОСТ 10922-75 „Арматура и сварные закладные детали для железобетонных конструкций"; ГОСТ 14098-68 „Соединения сварные арматурных железобетонных изделий и конструкций"; СН 393-78 „Указания по сварке соединений арматуры и закладных деталей".

Сварку производить во всех точках пересечения стержней.

1.2. Объединение плоских каркасов в пространственные производить в кондукторах.

1.3. Размеры каркасов даны по осям стержней.

2. Порядок сборки пространственного каркаса в кондукторе

2.1. Плоские каркасы КР1 и КР2 соединяют между собой при помощи отдельных стержней ф10 A III ℓ = 470 мм контактной точечной сваркой.

2.2. Каркас КП4 устанавливают в проектное положение и приваривают к стержням ф10 A III, соединяющим плоские каркасы КР1 и КР2.

2.3. Пространственный каркас КП1 изготовить при помощи контактной точечной сварки электросварочными клещами.

2.4. Стержни поз.3 приварить после установки пространственного каркаса поз.1.

Т.п. 705-1-177.85		КЖИ-00000 ПЗ	
Пояснительная записка		Стадия: Р	Масса:	Масштаб:
		Лист:	Листов: 1
		ЦИТЭПсельхоз Владимир	

ГИП	Трынов	29.11
Н.контр.	Тутаева	29.11
Нач.отд.	Крылов	29.11
Гл.спец.	Троицкий	29.11
Рук.гр.	Тутаева	29.11
Ст.инж.	Фролова	29.11

20297-02

Копировал Семахина Формат А3

Инв.№ подл. | Подпись и дата | Взам.инв.№

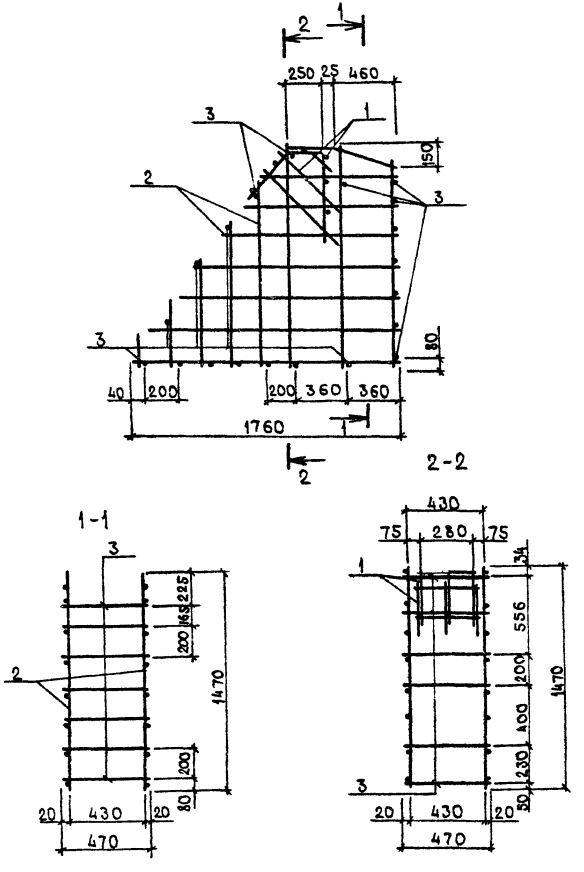

Формат	Зона	Поз.	Обозначение	Наименование	Кол.	Примечание
				Документация		
			КЖИ-01.000	Сборочный чертеж		
			КЖИ-00000ПЗ	Пояснительная записка		
				Сборочные единицы		
А4		1	1.810-2.2-27100	Каркас пространственный КП4	1	
А3		2	КЖИ-01.100	Каркас плоский КР1	1	
			01.100-01	Каркас плоский КР2	1	
				Детали		
Б4		3	КЖИ-01.116	Стержень ф10AIII ГОСТ 5781-82		
				L=470	20	0,29кг

Ведомость расхода стали на элемент, кг

Марка элемента	Изделия арматурные					Общий расход
	Арматура класса					
	AIII					
	ГОСТ 5781-82					
	ф8	ф10	ф14		Итого	
КП1	2,28	28,06	4,5		34,84	34,84

ГИП	Трынов		20.8.85
Н.контр.	Чутаева		20.8.85
Нач.ОТА	Крылов		20.8.85
Гл.спец.	Троицкий		20.8.85
Рук.гр.	Чутаева		20.8.85
Ст.инж.	Фролова		20.8.85

Т. п. 705-1-177.85 КЖИ-01.000 СБ

Каркас пространственный КП1. Сборочный чертеж

Стадия	Масса	Масштаб
Р	34,84	1:25
Лист	Листов 1	

ЦИТЭПсельхоз Владимир

20293-02

Копировал Завьялова Формат А3

Инв. № подл. | Подпись и дата | Взам. инв. №

Типовой проект 705-1-177.85 Альбом II

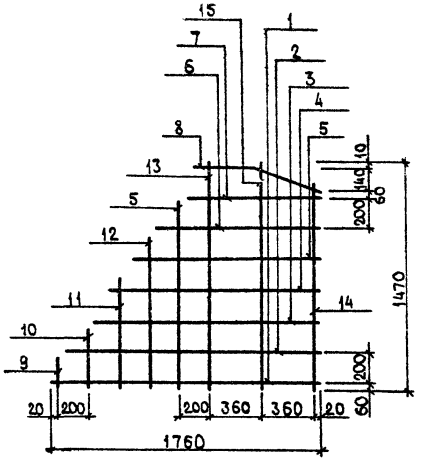

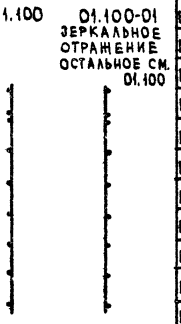

Поз. 8

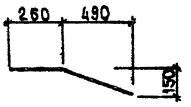

Формат	Зона	Поз.	Обозначение	Наименование	Кол.	Примечание
				Детали		
				Стержень ф10 AIII ГОСТ 5781-82		
БЧ		1	КЖИ-01.101	L=1760	1	1,09 кг
БЧ		2	01.102	L=1690	1	1,04 кг
БЧ		3	01.103	L=1530	1	0,94 кг
БЧ		4	01.104	L=1370	1	0,84 кг
БЧ		5	01.105	L=1220	2	0,75 кг
БЧ		6	01.106	L=1050	1	0,65 кг
БЧ		7	01.107	L=900	1	0,56 кг
БЧ		8	01.108	L=770	1	0,48 кг
БЧ		9	01.109	L=180	1	0,11 кг
БЧ		10	01.110	L=430	1	0,27 кг
БЧ		11	01.111	L=700	1	0,43 кг
БЧ		12	01.112	L=960	1	0,60 кг
БЧ		13	01.113	L=1470	1	0,91 кг
БЧ		14	01.114	L=1320	1	0,81 кг
БЧ		15	01.115	L=1450	1	0,90 кг

ГИП	Трынов		20.11.87
Н.контр.	Тутаева		20.11.87
Нач.ОТД	Крылов		20.11.87
Гл.спец.	Троицкий		20.11.87
Рук.гр.	Тутаева		20.11.87
Ст.инж.	Фролова		20.11.87

Т.П. 705-1-177.85 КЖИ-01.100

Каркас плоский КР1 (КР2)

Стадия	Масса	Масштаб
Р	11,13	1:25

Лист | Листов 1

ЦИТЭПсельхоз Владимир

Инв. № подл. | Подпись и дата | Взам. инв. №

20297-02

Копировал Завьялова Формат А3

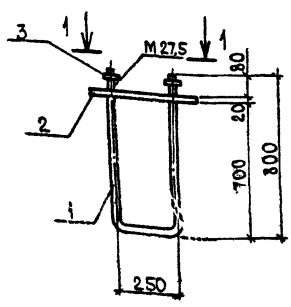

1-1

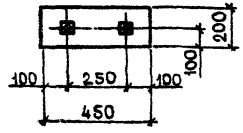

Формат	Зона	Поз.	Обозначение	Наименование	Кол.	Примечание
				Детали		
БЧ		1	КЖИ-02.01	Стержень Ф28 AII ГОСТ 5781-82		
				L=1880	1	9,08кг
БЧ		2	02.02	Полоса $\frac{Б\text{-}20\times200\ ГОСТ\ 103\text{-}76}{ВСт3кп2\ ГОСТ\ 14637\text{-}79}$ L=450	1	14,13кг
				Стандартные изделия		
		3	02.03	Гайка М27.5 ГОСТ 5915-70*	2	0,16кг

Инв.№ подл. | Подпись и дата | Взам.инв.№

ГИП	Трынов		20.8.87
Н.контр.	Тутаева		20.8.87
Начота	Крылов		20.8.87
Гл.спец.	Троицкий		20.8.87
Рук.гр.	Тутаева		20.8.87
Ст.инж.	Фролова		20.8.87

Т. п. 705-1-177.85 КЖИ-02.00

Изделие закладное МН1

Стадия	Масса	Масштаб
Р	23,53	1:20
Лист	Листов 1	

ЦИТЭПсельхоз Владимир

Копировал Завьялова Формат А4

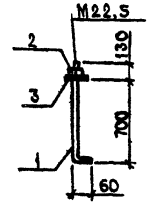

Формат	Зона	Поз.	Обозначение	Наименование	Кол.	Примечание
				Детали		
БЧ		1	КЖИ-03.01	Стержень Ф22 AI ГОСТ 5781-82		
				L=900	1	2,68кг
				Стандартные изделия		
		2	03.02	Гайка М22.5 ГОСТ 5915-70*	1	0,077кг
		3	03.03	Шайба 22.02 ГОСТ 11371-78	1	0,025кг

Инв.№ подл. | Подпись и дата | Взам.инв.№

ГИП	Трынов		20.8.87
Н.контр.	Тутаева		20.8.87
Начота	Крылов		20.8.87
Гл.спец.	Троицкий		20.8.87
Рук.гр.	Тутаева		20.8.87
Ст.инж.	Фролова		20.8.87

Т.п. 705-1-177.85 КЖИ-03.00

Изделие закладное МН2

Стадия	Масса	Масштаб
Р	2,78	1:20
Лист	Листов 1	

ЦИТЭПсельхоз Владимир

20297-02

Копировал Завьялова Формат А4

Типовой проект 705-1-177.85 Альбом III

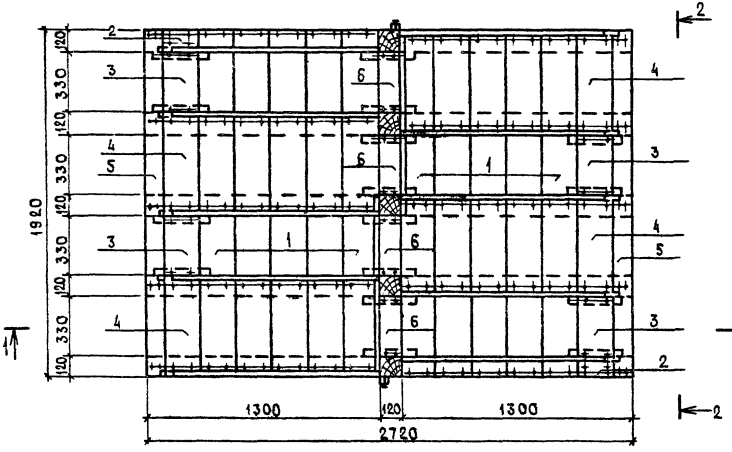

2-2

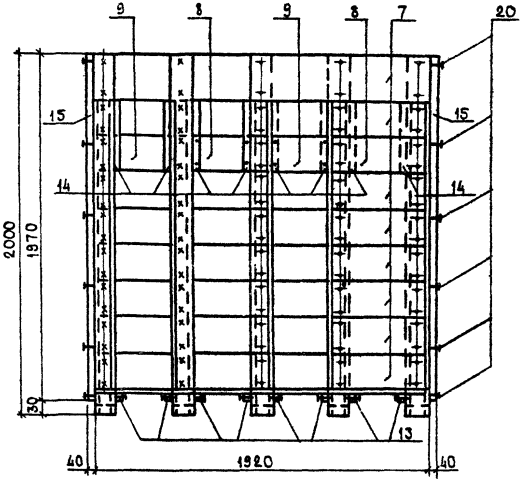

1-1

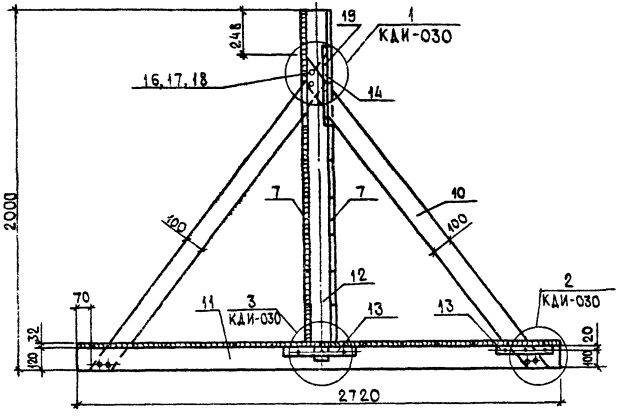

ГИП	Трынов		20.11.87
Н.контр.	Тутаева		20.11.87
Нач.отд.	Крылов		20.11.87
Гл.спец.	Троицкий		20.11.87
Рук.гр.	Тутаева		20.11.87
Инж.	Лебедева		20.11.87

Т.п. 705-1-177.85 КДИ-010 СБ

Щит Щ1. Сборочный чертеж

Стадия	Масса	Масштаб
Р	454	1:20

Лист | Листов 1

ЦИТЭПсельхоз Владимир

20297-02

Копировал Завьялова Формат А3

Инв. № подл. | Подпись и дата | Взам. инв. №

Типовой проект 225-1-177.85 Альбом III

Формат	Зона	Поз.	Обозначение	Наименование	Кол.	Примечание
				Сборочные единицы		
				Доски		
				сеч. 32×200		
		1		ℓ=1920	10	0,012 м³
		2		ℓ=100	2	0,001 м³
		3		ℓ=330	4	0,002 м³
		4		ℓ=526	4	0,003 м³
				сеч. 32×100		
		5		ℓ=1920	2	0,006 м³
				сеч. 32×120		
		6		ℓ=330	4	0,001 м³
				сеч. 22×200		
		7		ℓ=1020	16	0,005 м³
		8		ℓ=526	2	0,002 м³
		9		ℓ=330	2	0,002 м³
				сеч. 22×100		
		10		ℓ=2245	10	0,005 м³

Формат	Зона	Поз.	Обозначение	Наименование	Кол.	Примечание
				Бруски		
				сеч. 120×120		
		11		ℓ=2720	10	0,039 м³
		12		ℓ=1950	5	0,028 м³
				сеч. 40×40		
		13		ℓ=300	16	0,001 м³
		14		ℓ=400	8	0,001 м³
		15		ℓ=1970	2	0,003 м³
				Изделия стандартные		
		16		Болт М20×150.46 ГОСТ 15589-70*	40	0,440 кг
		17		Гайка М20.5 ГОСТ 15526-70*	40	0,063 кг
		18		Шайба 20 ГОСТ 11371-78	40	0,029 кг
		19		Шуруп 1-8×90 ГОСТ 1145-80	72	0,027 кг
		20		Гвоздь К4×100 ГОСТ 4028-63	286	0,010 кг

Инв. № подл. | Подпись и дата | Взам. инв. №

ГИП	Трынов		20.8.84
Н. контр.	Тутаева		20.8.84
Нач. ОТА	Крылов		20.8.84
Гл. спец.	Троицкий		20.8.84
Рук. гр.	Тутаева		20.8.84
Инж.	Лебедева		20.8.84

Т. п. 705-1-177.85 КДИ-010

Щит Щ 1

Стадия	Масса	Масштаб
Р		
Лист 1	Листов 1	

ЦИТЭП сельхоз Владимир

20297-02

Копировал Реброва Формат А3

Типовой проект 705-1-177.85 Альбом II

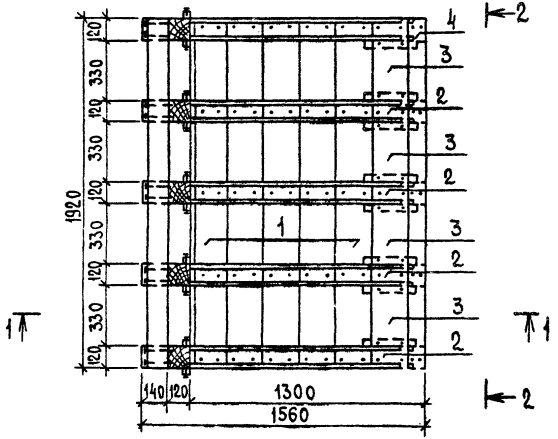

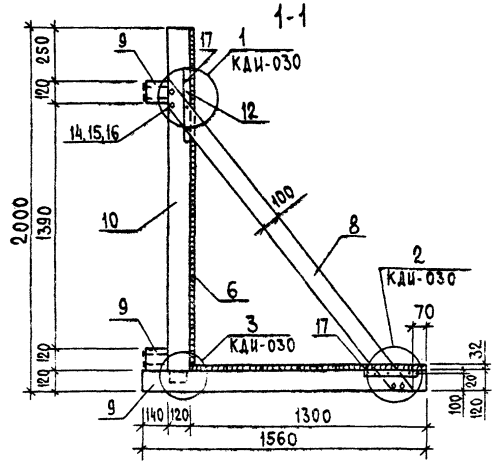

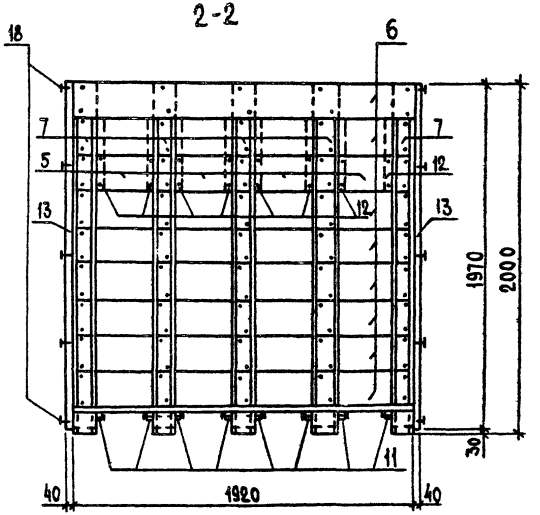

ГИП	Трынов		20.8.87
Н.контр.	Тутаева		20.8.87
Нач.отд.	Крылов		20.8.87
Гл.спец.	Троицкий		20.8.87
Рук.гр.	Тутаева		20.8.87
Инж.	Лебедева		20.8.87

Т. п. 705-1-177. 85 КДИ-020 СБ

Щит Щ 2. Сборочный чертеж

Стадия	Масса	Масштаб
Р	290	1:20
Лист	Листов 1	

ЦИТЭП сельхоз Владимир

Копировал Реброва Формат А3

20207-02

Инв.№ подл. | Подпись и дата | Взам. инв.№

Формат	Зона	Поз.	Обозначение	Наименование	Кол.	Примечание
				Сборочные единицы		
				Доски		
				сеч. 32×200		
		1		ℓ=1920	5	0,012м³
		2		ℓ= 120	5	0,001м³
		3		ℓ= 330	4	0,002м³
				сеч. 32×100		
		4		ℓ=1920	1	0,006м³
				сеч. 22×200		
		5		ℓ= 330	4	0,002м³
		6		ℓ=1920	8	0,008м³
		7		ℓ= 76	5	0,0003м³
				сеч. 22×100		
		8		ℓ= 2245	10	0,005м³

Формат	Зона	Поз.	Обозначение	Наименование	Кол.	Примечание
				Бруски		
				сеч. 120×120		
		9		ℓ= 1560	7	0,022м³
		10		ℓ= 1950	5	0,028м³
				сеч. 40×40		
		11		ℓ= 300	8	0,001м³
		12		ℓ= 400	8	0,001м³
		13		ℓ= 1970	2	0,003м³
				Изделия стандартные		
		14		Болт М20×150.46 ГОСТ 15589-70*	40	0,440кг
		15		Гайка М20.5 ГОСТ 15526-70*	40	0,063кг
		16		Шайба 20 ГОСТ 11371-78	40	0,029кг
		17		Шуруп 1-8×90 ГОСТ 1145-80	48	0,031кг
		18		Гвоздь К4×100 ГОСТ 4028-63	202	0,010кг
		19		Гвоздь К6×200 ГОСТ 4028-63	20	0,044кг

Инв.№ подл. | Подпись и дата | Взам. инв.№

ГИП	Трынов		29.9.87
Н.контр.	Тутаева		29.9.87
Нач.отд.	Крылов		29.9.87
Гл.спец.	Троицкий		29.9.87
Рук.гр.	Тутаева		29.9.87
Инж.	Лебедева		29.9.87

Т. п. 705-1-177.85 КДИ-020

Щит Щ2

Стадия	Масса	Масштаб
Р		
Лист	Листов 1	

ЦИТЭПсельхоз Владимир

Копировал Реброва Формат А3

20297-02

Типовой проект 705-1-177.85 Альбом II

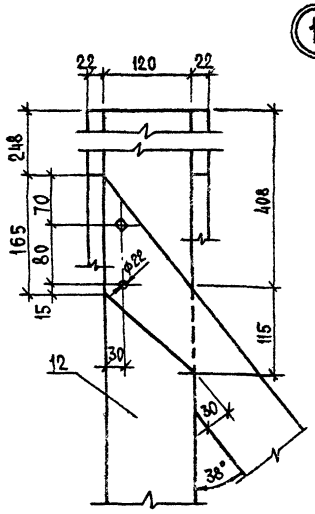

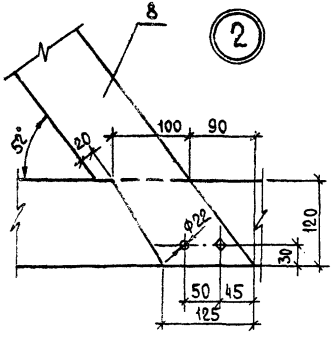

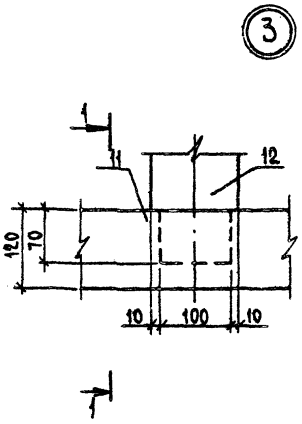

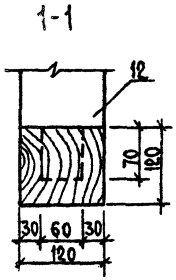

ГИП	Трынов		10.87
Н.контр.	Тутаева		10.87
Нач.отд.	Крылов		10.87
Гл.спец.	Троицкий		10.87
Рук.гр.	Тутаева		10.87
Инж.	Лебедева		10.87

Т. п. 705-1-177.85 КДИ-030

Узлы

Стадия	Масса	Масштаб
Р		
Лист	Листов 1	

ЦИТЭП сельхоз Владимир

Копировал Реброва Формат А3

20297-02

Инв. № подл. | Подпись и дата | Взам. инв. №

Типовой проект 705-1-177.85 Альбом II

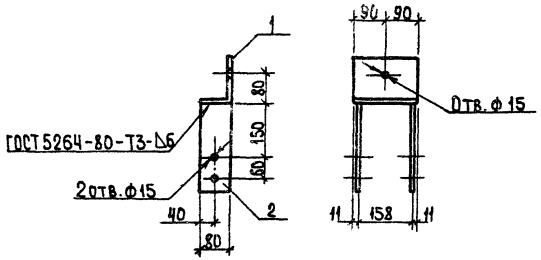

Формат	Зона	Поз.	Обозначение	Наименование	Кол.	Примечание
				Детали		
		1		Уголок Б-125×80×8 ГОСТ 8510-72* / Вст3кп2 ГОСТ 535-79 L=180	1	2,25кг
		2		Полоса Б-6×80 ГОСТ 103-76 / Вст3кп2 ГОСТ 14637-79 L=250	2	0,94кг

Инв. № подл. | Подпись и дата | Взам. инв. №

Т. п. 705-1-177.85 КДИ-040

ИП	Трынов		
Н. контр.	Козлов		
Нач. отд.	Крылов		
Гл. спец.	Троицкий		
Рук. гр.	Тутаева		
Инж.	Фомина		

Изделие
СОЕДИНИТЕЛЬНОЕ СД2

Стадия	Масса	Масштаб
Р	4,13	1:10
Лист	Листов 1	

ЦИТЭПсельхоз Владимир

Копировал Ящук Формат А4

Типовой проект 705-1-177.85 Альбом II

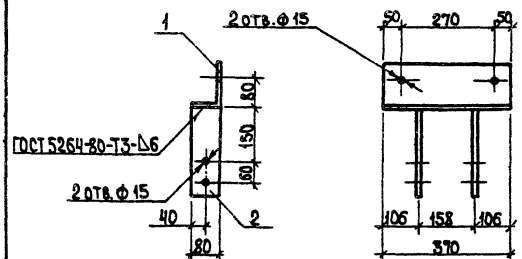

Формат	Зона	Поз.	Обозначение	Наименование	Кол.	Примечание
				Детали		
		1		Уголок Б-125×80×8 ГОСТ 8510-72* / Вст3кп2 ГОСТ 535-79 L=370	1	4,63кг
		2		Полоса Б6×80 ГОСТ 103-76 / Вст3кп2 ГОСТ 14637-79 L=250	2	0,94кг

Инв. № подл. | Подпись и дата | Взам. инв. №

Т. п. 705-1-177.85 КДИ-050

ГИП	Трынов		
Н. контр.	Козлов		
Нач. отд.	Крылов		
Гл. спец.	Троицкий		
Рук. гр.	Тутаева		
Инж.	Фомина		

Изделие
СОЕДИНИТЕЛЬНОЕ СД4

Стадия	Масса	Масштаб
Р	6,51	1:10
Лист	Листов 1	

ЦИТЭПсельхоз Владимир

Копировал Ящук Формат А4

20297-02

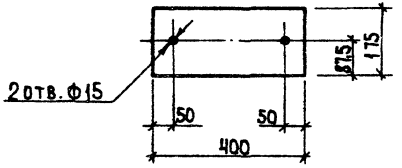

Формат	Зона	Поз.	Обозначение	Наименование	Кол.	Примечание
				Материалы		
		1		Полоса Б8 ГОСТ 103-76 Вст3кп2 ГОСТ 535-79 L=400	1	4,4кг

Т. п. 705-1-177.85 КДИ-060

Изделие: Соединительное СД5

Стадия	Масса	Масштаб
Р	4,4	1:10
Лист	Листов 1	

ЦИТЭПсельхоз Владимир

ГИП	Трынов	
Н. контр.	Тутаева	
Нач. отд.	Крылов	
Гл. спец.	Троицкий	
Рук. гр.	Тутаева	
Инж.	Фомина	

Инв. № подл. | Подпись и дата | Взам. инв. №

Копировал Ящук Формат А4

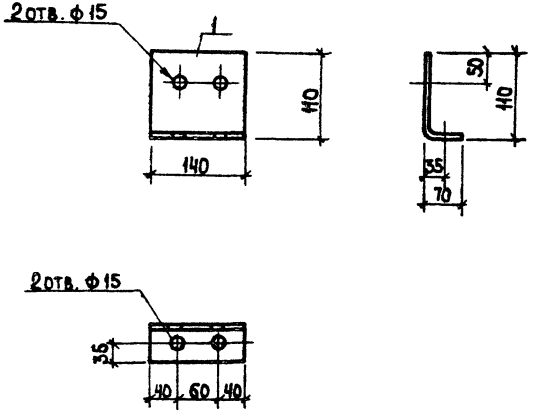

Формат	Зона	Поз.	Обозначение	Наименование	Кол.	Примечание
				Материалы		
		1		Уголок Б-110×70×8 ГОСТ 8510-72* Вст3кп2 ГОСТ 535-79 L=140	1	1,63кг

Т. п. 705-1-177.85 КДИ-070

Изделие: Соединительное СД12

Стадия	Масса	Масштаб
Р	1,63	1:5
Лист	Листов 1	

ЦИТЭПсельхоз Владимир

ГИП	Трынов	
Н. контр.	Тутаева	
Нач. отд.	Крылов	
Гл. спец.	Троицкий	
Рук. гр.	Тутаева	
Инж.	Фомина	

Инв. № подл. | Подпись и дата | Взам. инв. №

Копировал Ящук Формат А4

Типовой проект

1-177.85 Альбом II

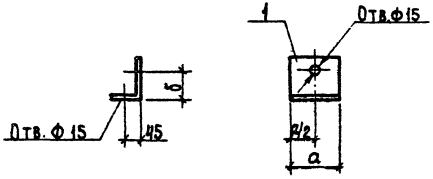

Формат	Зона	Поз.	Обозначение	Наименование	Кол.	Примечание
			Переменные данные для исполнений			
				КДИ-080		
				Детали		
		1	КДИ-080	Уголок $\frac{Б\text{-}125\times80\times8\ ГОСТ\ 8510\text{-}72}{Вст3кп2\ ГОСТ\ 535\text{-}79}$ L=130	1	1,63кг
				КДИ-080-01		
				Детали		
		1	КДИ-080-01	Уголок $\frac{Б\text{-}125\times80\times8\ ГОСТ\ 8510\text{-}72}{Вст3кп2\ ГОСТ\ 535\text{-}79}$ L=100	1	1,25кг

Обозначение	Марка	Размеры, мм		Масса, кг
		а	б	
КДИ-080	СД8	130	—	1,63
-01	СД10	100	80	1,25

Т. п. 705-1-177.85 КДИ-080

Изделие соединительное СД8(СД10)

Стадия	Масса	Масштаб
Р	см. табл.	1:10

Лист | Листов 1

ЦИТЭПсельхоз Владимир

Гип	Трынов	[signature]	20.8.87
Н.контр.	Тутаева	[signature]	20.8.87
Нач.отд.	Крылов	[signature]	20.8.87
Гл.спец.	Троицкий	[signature]	20.8.87
Рук.гр.	Тутаева	[signature]	20.8.87
Инж.	Фомина	[signature]	20.8.87

Инв. № подл. | Подпись и дата | Взам. инв. №

Копировал Ящук Формат А4 20297-02

Госстрой СССР
ЦЕНТРАЛЬНЫЙ ИНСТИТУТ ТИПОВОГО ПРОЕКТИРОВАНИЯ
Свердловский филиал
620062, г.Свердловск-62, ул.Чебышева,4
Заказ №2627 Инв.№ 20297-02 тираж 200
Сдано в печать 29.08 1985г цена 0-61

gost.e-ecolog.ru