ТИПОВОЙ ПРОЕКТ
902-2-395.86

АЭРОТЕНК

ДВУХКОРИДОРНЫЙ
ИЗ СБОРНОГО ЖЕЛЕЗОБЕТОНА
С РАЗМЕРАМИ КОРИДОРА 6×4,6×48-60м
2 И 3 СЕКЦИИ

Альбом III

21050-01

gost.e-ecolog.ru

ТИПОВОЙ ПРОЕКТ

902-2-395.86

АЭРОТЕНК ДВУХКОРИДОРНЫЙ ИЗ СБОРНОГО ЖЕЛЕЗОБЕТОНА С РАЗМЕРАМИ КОРИДОРА 6×4,6 ×48-60 м 2 И 3 СЕКЦИИ

АЛЬБОМ III

СОСТАВ ПРОЕКТА

АЛЬБОМ	I	Пояснительная записка. (из т. п. 902-2-394.86)
АЛЬБОМ	II	Технологическая и электротехническая части (из т.п. 902-2-394.86)
АЛЬБОМ	III	Конструкции железобетонные.
АЛЬБОМ	IV	Конструкции железобетонные. Общие чертежи (из т.п. 902-2-394.86)
АЛЬБОМ	V	Изделия.
АЛЬБОМ	VI	Нестандартизированное оборудование. (из т.п. 902-2-394.86)
АЛЬБОМ	VII	Спецификация оборудования. (из т.п. 902-2-394.86)
АЛЬБОМ	VIII	Сметы. Части 1,2 и 3.
АЛЬБОМ	IX	Ведомости потребности в материалах.
АЛЬБОМ	X	Показатели изменения сметной стоимости. (из т.п. 902-2-394.86)

Примененные типовые проекты: Серия 3.901-12. Выпуск 1.
Затвор плоский глубинный 400×500 с ручным приводом.

УТВЕРЖДЕН
ПРОТОКОЛОМ ТЕХНИЧЕСКОГО СОВЕТА
ИНСТИТУТА СОЮЗВОДОКАНАЛПРОЕКТ
№46 ОТ 20.09.1984
ВВЕДЕН В ДЕЙСТВИЕ
В/О СОЮЗВОДОКАНАЛНИИПРОЕКТ
С 198
ПРИКАЗ №10 ОТ 09.01.1986

РАЗРАБОТАН
ИНСТИТУТОМ СОЮЗВОДОКАНАЛПРОЕКТ
ГЛАВНЫЙ ИНЖЕНЕР ИНСТИТУТА САМОХИН
ГЛАВНЫЙ ИНЖЕНЕР ПРОЕКТА ЦВЕТКОВ

Привязан

Инв. №

Альбом III

Типовой проект 902-2-395.86

Ведомость спецификаций

Лист	Наименование	Примечание
5	Спецификация элементов на секцию „ж".	
6	Спецификация элементов на секцию „ж" (продолжение)	
8	Ведомость расхода стали на элемент	
9	Спецификация элементов на секцию „и"	
10	Спецификация элементов на секцию „и" (продолжение)	
11	Ведомость расхода стали на элемент	
13	Спецификация к схеме расположения элементов стен.	
14	Спецификация к схеме расположения элементов стен.	
17	Спецификация к схемам расположения балок, лотков, плит.	
18	Спецификация к схемам расположения балок, лотков, плит.	
19	Спецификация к схемам расположения балок, лотков, плит.	

Ведомость чертежей основного комплекта „Кж".

Лист	Наименование	Примечание
1	Секции „ж, и". Общие данные.	
2	Секции „ж, и". Компоновочный чертеж на 2,3 секции.	
3	Секции „ж, и". План, разрезы.	
4	Секции „ж, и". Разрезы.	
5	Секция „ж". Днище. Опалубочный чертеж. План, разрезы.	
6	Секция „ж". Днище. Спецификация элементов.	
7	Секция „ж". Днище. Арматурный чертеж. Раскладка нижней арматуры.	
8	Секция „ж". Днище. Арматурный чертеж. Раскладка верхней арматуры.	
9	Секция „и". Днище. Опалубочный чертеж. План, разрезы.	
10	Секция „и". Днище. Спецификация элементов.	
11	Секция „и". Днище. Арматурный чертеж. Раскладка нижней арматуры.	
12	Секция „и". Днище. Арматурный чертеж. Раскладка верхней арматуры.	
13	Секция „ж". Схема расположения элементов стен. План.	
14	Секция „и". Схема расположения элементов стен. План.	
15	Секции „ж, и". Схема расположения элементов стен. Виды 1-1 ÷ 6-6.	
16	Секции „ж, и". Схема расположения элементов стен. Виды 7-7 ÷ 14-14.	
17	Секции „ж, и". Схемы расположения балок, лотков, плит, на одну технологическую секцию (L аэротенка = 48 м).	
18	Секции „ж, и". Схемы расположения балок, лотков, плит на одну технологическую секцию (L аэротенка = 54 м).	
19	Секции „ж, и". Схемы расположения балок, лотков, плит на одну технологическую секцию (L аэротенка = 60 м).	

Ведомость ссылочных и прилагаемых документов

Обозначение	Наименование	Примечание
3.900-3 в.3/82 и в.8	Сборные железобетонные конструкции емкостных сооружений для водоснабжения и канализации	
ТП 902 - КЖИ	Изделия - альбом V	Прилагается
3.901-5	Сальники набивные Ду50 ÷ 1400	
	для пропуска труб через стены.	

Относительной отметке 0.000 (верх ж.б. днища) соответствует абсолютная отметка ▭

Типовой проект разработан в соответствии с действующими нормами и правилами

Главный инженер проекта [подпись] (Чирков)

Инв. № подл. | Подпись и дата | Взам. инв. №

Привязан:

Инв. №

Норм. контр.	Семенова	[подпись]
Провер.	Гарбуз	[подпись]
Инженер	Цветкова	[подпись]
Рук. гр.	Гарбуз	[подпись]
ГИП	Чирков	[подпись]
Нач. отд.	Альтшуллер	[подпись]

ТП 902-2-395.86-КЖ

Аэротенк двухкоридорный с размерами коридора 6 х 4.6 х 36 - 60 м.

Секции „ж, и". Общие данные.

Стадия	Лист	Листов
Р	1	19

Госстрой СССР СОЮЗВОДОКАНАЛПРОЕКТ г. Москва

Корректор: Лоценко

21050-01 3

Формат А2

на 2 секции

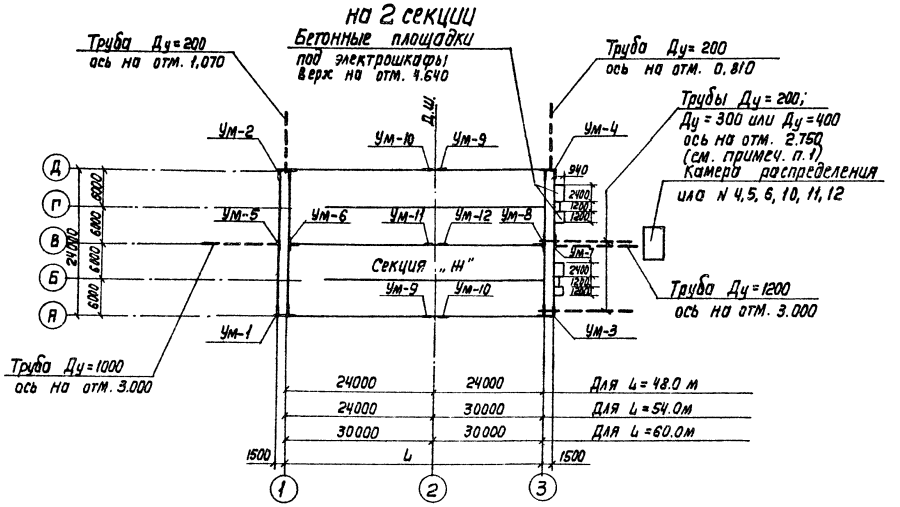

на 3 секции

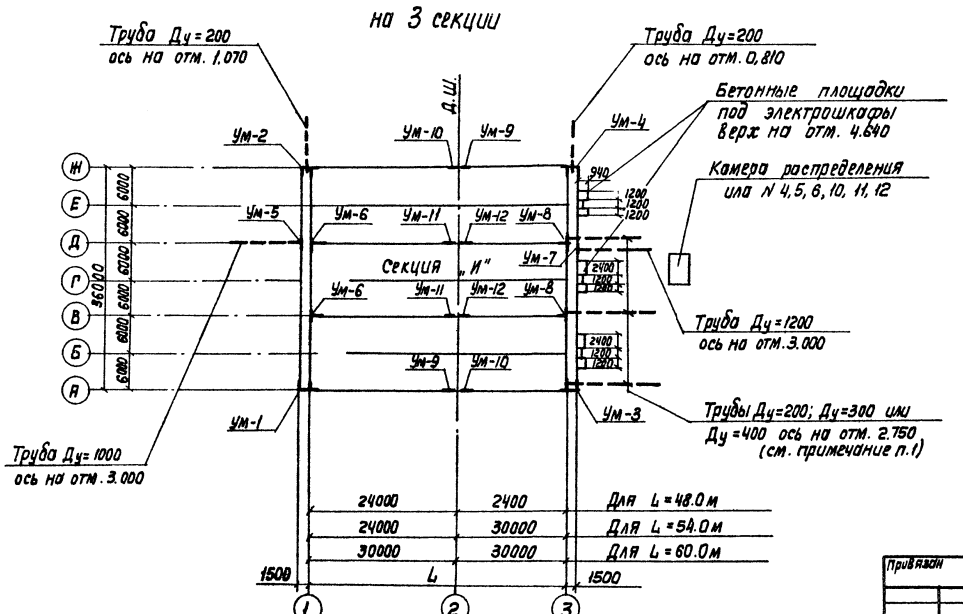

1. Диаметр труб подачи или Ду=200; 300 или 400 и камеры распределения или N 1÷12 определяются по технологическому заданию

Типовой проект 902-2-395.86 Альбом III

Привязан		Н. Контр.	Семенова		ТП 902-2-395.86-КЖ
		Провер.	Петропавловская		
		Инженер	Цветкова		Аэротенк двухкоридорный с размерами коридора 6×4.6×36-60м
		Рук.ер.	Гарбуз		Секции „Ж; И" Компоновочный чертеж на 2 3 секции
		ГИП	Чирков		
Инв.N		Нач.отд	Альтшуллер		

Стадия	Лист	Листов
Р	2	

Госстрой СССР
СОЮЗВОДОКАНАЛПРОЕКТ
г. Москва

Копир. Лавровский

21050-01 4

Формат А2

Согласовано:
Отдел N12 Цветков
Отдел N16 Уверьянов

Инв.N подл. | Подпись и дата | Взам. инв.N

Типовой проект 902-2-395.86 Альбом III

План

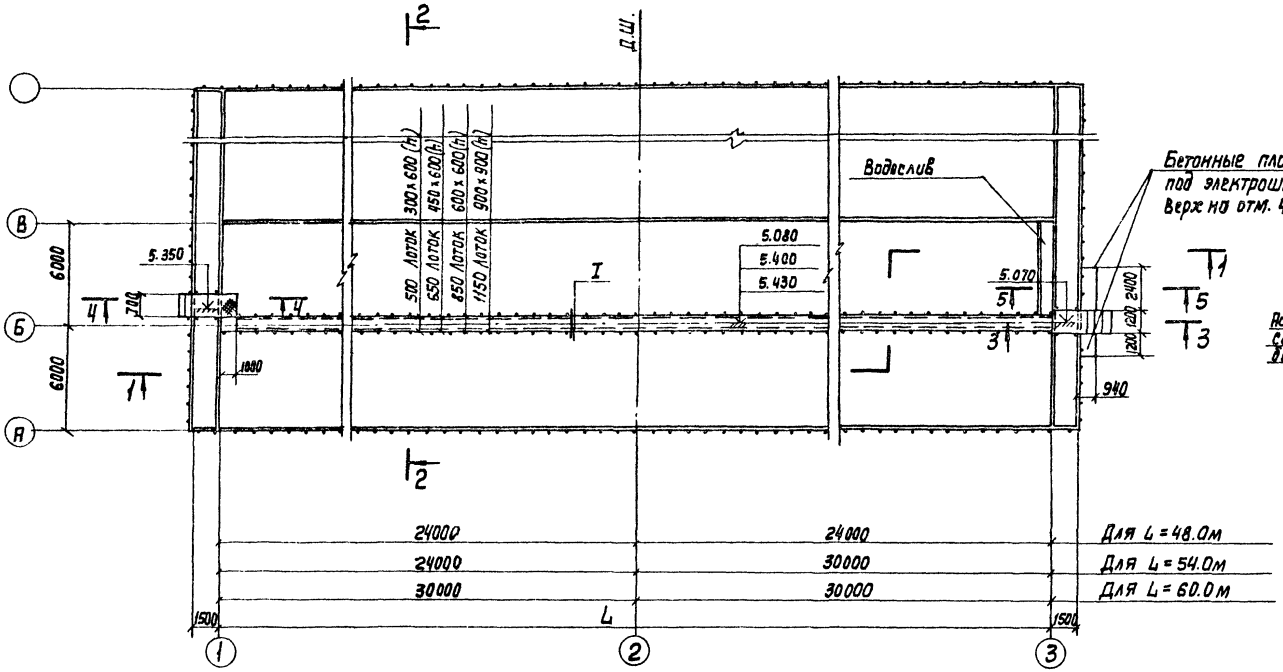

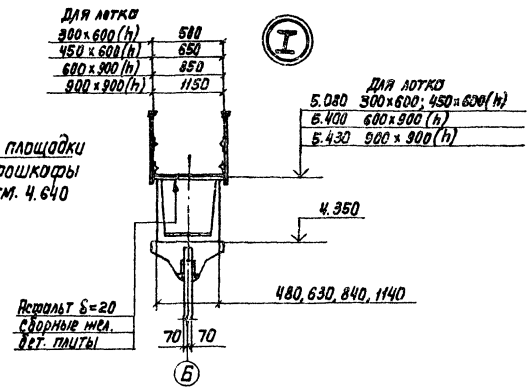

5-5

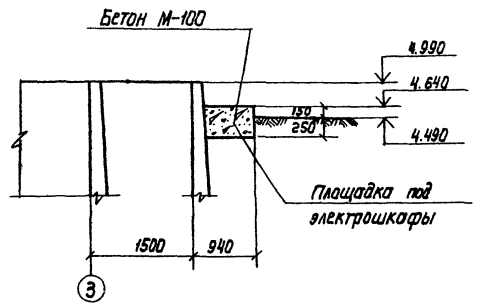

4-4

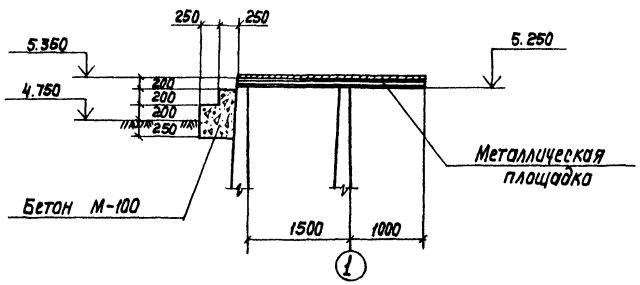

3-3

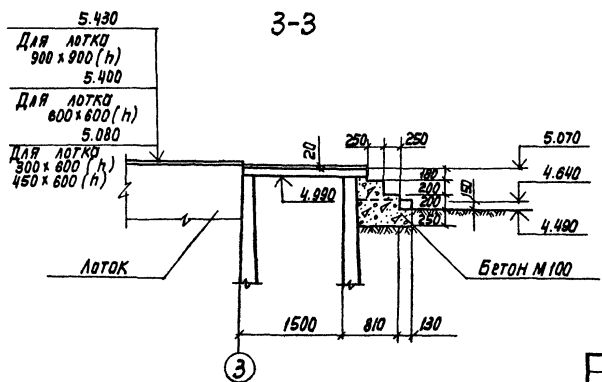

Совместно с данным см. л. КН-4

					ТП 902-2-395.86 – КН		
Привязан			Н. Контр.	Семенова		Стадия	Лист	Листов
			Провер.	Петрикеевич		Р	3	
			Инженер	Цветкова		Ясли-сад двухкоридорный с размерами коридора 6х4,6х36-60м		
			Рук. гр.	Горбуз		Секции „Н, И" План, сечения	Госстрой СССР Союзводоканалпроект г. Москва	
Инв.№			ГИП	Чирков				
			Нач. отд.	Альтшиллер				

Копир. Лавшенко

21050-01 5

Формат А2

Инв.№ подл. | Подпись и дата | Взам. инв.№

Альбом III

Типовой проект 902-2-395.86

1-1

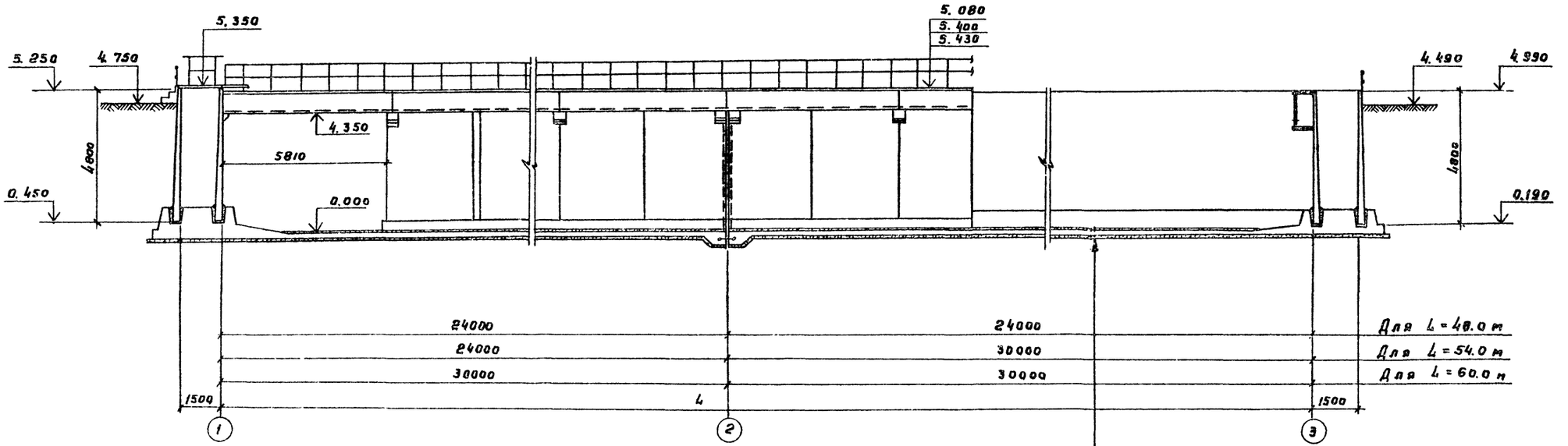

Набетонка с уклоном М-150

Железобетонное днище - 160

Бетонная подготовка - 100 М50

2-2

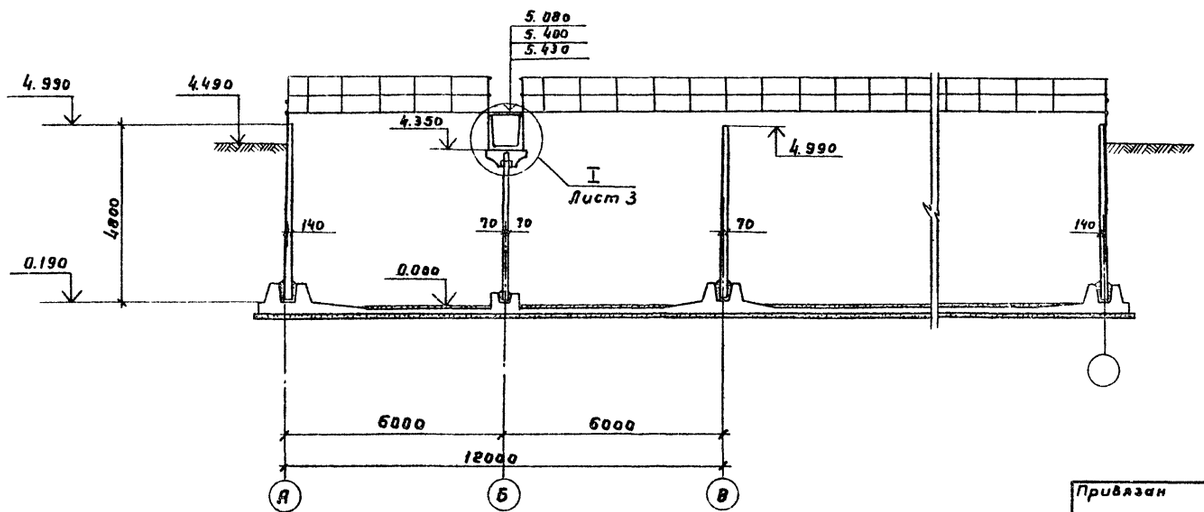

Совместно с данным см. л. л. КЖ-3

Привязан				ТП 902-2-395.86-КЖ			
		Норм. контр.	Семенова	Аэротенк двухкоридорный с размерами коридора 6 × 4.6 × 36 - 60 м	Стадия	Лист	Листов
		Провер.	Петропавловская		Р	4	
		Инжен.	Цветкова				
		Рук. гр.	Гарбуз	Секции „Ж, И". Разрезы.	Госстрой СССР СОЮЗВОДОКАНАЛПРОЕКТ г. Москва		
		ГИП	Чирков				
Инв. №		Нач. отд.	Альтшуллер				

Копировал Гольденбаум 21050-01 6 Формат А2

Инв. № подл. | Подпись и дата | Взам. инв. №

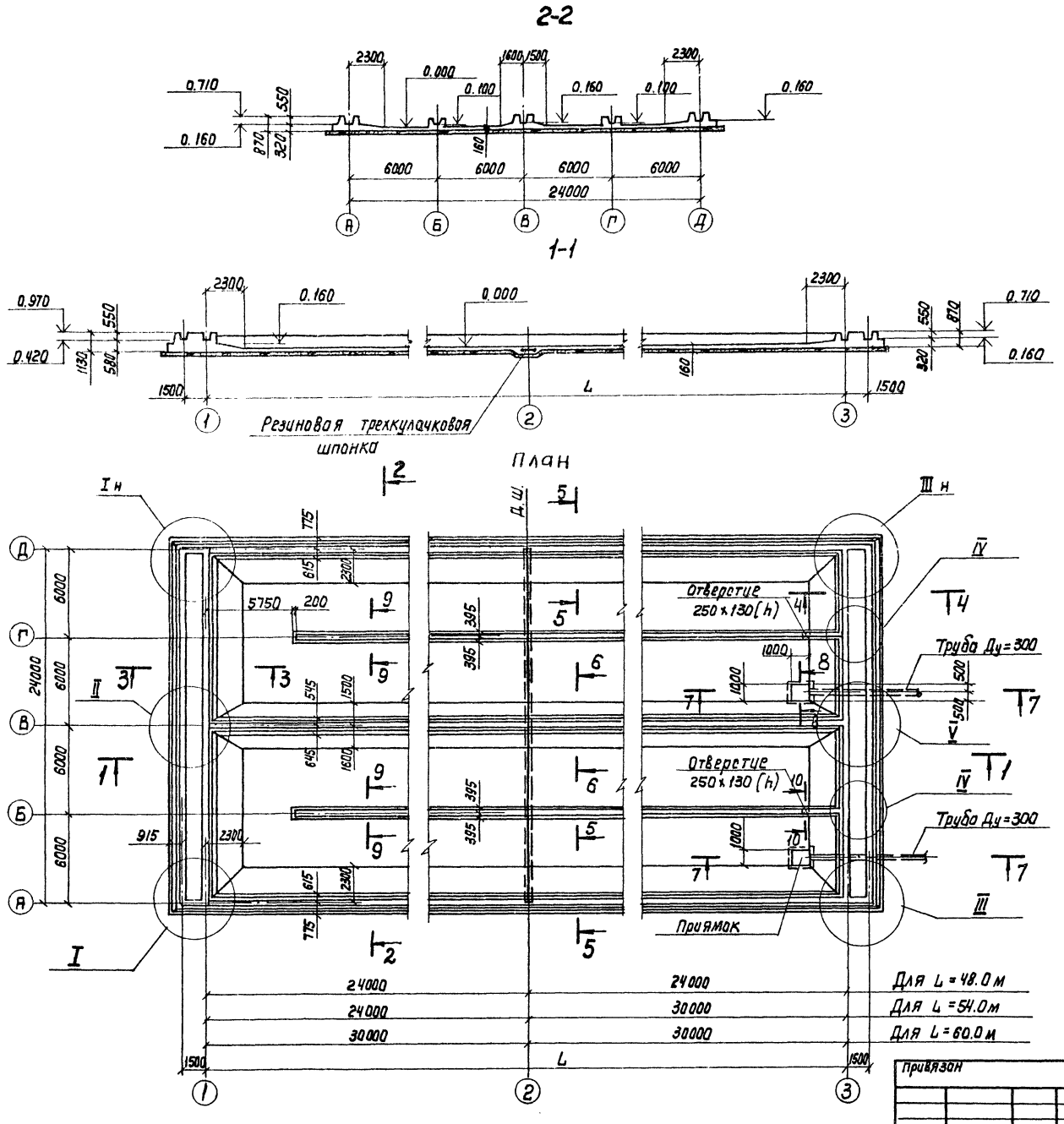

Спецификация элементов на секцию „Ж"

Формат	Зона	Поз.	Обозначение	Наименование	К-во шт. Длина аэротенка, м 48.0	54.0	60.0	Примеч.
				Днище (шт-1)				
				Сборочные единицы				
				Каркасы пространственные				
А4		1	ТП902-2-394.86-КЖИ-КП1.2.5	КП1	80	92	104	
А4		2	- КП1.2.5	КП2	32	32	32	
А4		3	- КП3.8	КП3	6	6	6	
А4		4	- КП4.9	КП4	6	6	6	
А4		5	- КП1.2.5	КП5	2	2	2	
А4		6	- КП6.7.12	КП6	12	12	12	
А4		7	- КП6.7.12	КП7	4	4	4	
А4		8	- КП3.8	КП8	2	2	2	
А4		9	- КП4.9	КП9	2	2	2	
А4		10	- КП10.11	КП10	40	48	56	
А4		11	- КП10.11	КП11	16	16	16	
А4		12	- КП6.7.12	КП12	2	2	2	
				Каркасы плоские				
А4		13	- КР1	КР1	192	216	240	
				Сетки арматурные				
А4		14	- С1.8.11	С1	6	6	6	
А4		15	- С2.9.12	С2	6	6	6	
А4		16	- С3.10.13	С3	6	6	6	
А4		17	- С4.5	С4	28	32	36	
А4		19	- С6.7	С8	14	16	18	
			Продолжение см. л.	КЖ-6				

1. Совместно с данным см. л.л. КЖ-6,7,8.
2. Узлы, сечения см. ТП902-2-394.86 - КЖ-2,3 ал.IV.

Типовой проект 902-2-395.86 Альбом III

Согласовано: Отдел N12 Цветков

Инв. N подл. | Подпись и дата | Взам. инв. N

Привязан

Инв. N

Н.Контр.	Семенова	
Провер.	Петропавловская	
Инженер	Цветкова	
Рук. гр.	Гарбуз	
ГИП	Чирков	
Нач. отд.	Альтшумер	

ТП 902-2-395.86-КЖ

Аэротенк двухкоридорный с размерами коридора 6×4.6×36-60м

Секция „Ж". Днище. Опалубочный чертеж. План, разрезы.

Стадия	Лист	Листов
Р	5	

Госстрой СССР СОЮЗВОДОКАНАЛПРОЕКТ г. Москва

21050-01 7

Типовой проект 902-2-395.86 Альбом III

Спецификация элементов на секцию „ж" (продолжение)

Формат	Зона	Поз	Обозначение	Наименование	К-во шт. Длина аэротенка, м 48.0	54.0	60.0	Примеч.
1	2	3	4	5	6	7	8	9
		30	Гост 23279-78	С 22АIII-200 / 6АI-600 2650×4650 25/225 Гост 23279-78	12	12	12	200.0кг
		31	Тоже	С 16АIII-200 / 6АI-600 2650×4650 25/225 Гост 23279-78	6	6	6	107.6кг
		32	"	С 22АIII-200 / 6АI-600 2850×3300 25/150 Гост 23279-78	28	32	36	152.3кг
		34	"	С 18АIII-200 / 6АI-600 2850×3550 25/275 Гост 23279-78	14	16	18	110.3кг
		39	Гост 8478-81	С 4Вр1-400 / 10АIII-100 3650×8050 25/25 Гост 8478-81	10	10	10	190.0кг
		40	Тоже	С 10АIII-100 / 4Вр1-400 2850×9000 25/100 Гост 8478-81	56	64	72	167.5кг
		41	"	С 8АIII-200 / 4Вр1-400 1650×8050 25/25 Гост 8478-81	4	4	4	32.1кг
		44	"	С 8АIII-200 / 4Вр1-400 1650×8850 25/25 Гост 8478-81	12	12	12	35.3кг
		64	"	С 6АIII-200 / 4Вр1-400 2650×6450 25/25 Гост 8478-81	72	36		24.4кг
		65	"	С 6АIII-200 / 4Вр1-400 2650×8450 25/25 Гост 8478-81		36	72	32.2кг
		66	"	С 8АIII-200 / 4Вр1-400 1650×7250 25/25 Гост 8478-81	12	6		29.4кг
		67	"	С 8АIII-200 / 4Вр1-400 1650×7250 25/25 Гост 8478-81		8	16	28.6кг
		68	"	С 8АIII-200 / 4Вр1-400 850×7450 25/25 Гост 8478-81	12	6		16.3кг
		69	"	С 8АIII-200 / 4Вр1-400 850×7250 25/25 Гост 8478-81		8	16	16.0кг
		70	"	С 8АIII-200 / 4Вр1-400 2650×6450 25/25 Гост 8478-81	18	9		40.0кг
		71	"	С 8АIII-200 / 4Вр1-400 2650×8450 25/25 Гост 8478-81		9	18	52.7кг
				Детали				
				ф8АIII Гост 5781-82				
64		90	ТП 902-2-394.86-КЖ-4÷7ал.IV	e=850	96	96	96	0.3кг
64		91	Тоже	e=1200	20	20	20	0.5кг
64		92	"	e=870	20	20	20	0.3кг
64		93	"	e=590	20	20	20	0.2кг
64		94	"	e=2000	20	20	20	0.8кг
64		95	"	e=800	40	40	40	0.3кг
64		96	"	e=800	80	80	80	0.3кг
64		97	"	eср=1320	15	15	15	0.5кг

1	2	3	4	5	6	7	8	9
64		98	ТП 902-2-394.86-КЖ-4÷7ал.IV	e=660	10	10	10	0.3кг
64		99	Тоже	e=1040	10	10	10	0.4кг
64		101	"	e=1300	25	25	25	0.5кг
64		102	"	e=1150	5	5	5	0.5кг
64		103	"	e=650	5	5	5	0.3кг
64		104	"	e=740	5	5	5	0.3кг
64		105	"	e=1240	5	5	5	0.5кг
64		85	"	Общая длина	п.м. 1000	п.м. 1100	п.м. 1200	1п.м. 0,395кг
				ф10АIII Гост 5781-82				
64		86	"	e=1710	840	960	1080	1.1кг
64		87	"	e=3610	40	40	40	2.2кг
64		88	"	e=1750	64	64	64	1.1кг
64		89	"	e=1600	148	148	148	1.0кг
64		106	"	e=1490	250	250	250	0.9кг
64		107	"	e=1340	168	168	168	0.8кг
64		108	"	eср=2250	—	—	—	—
64		109	"	eср=1450	52	52	52	0.9кг
64		110	"	e=330	168	168	168	0.2кг
				ф12АIII Гост 5781-82				
64		77	"	e=1580	210	240	270	1.4кг
64		81	"	e=3680	20	20	20	3.3кг

1	2	3	4	5	6	7	8	9
				ф14АIII Гост 5781-82				
64		76	ТП 902-2-394.86-КЖ-4÷7ал.IV	e=1860	420	480	540	2.2кг
64		78	Тоже	e=1530	126	126	126	1.9кг
64		79	"	e=3800	26	26	26	4.6кг
64		80	"	eср=2880	40	40	40	3.5кг
64		82	"	eср=2500	26	26	26	3.0кг
64		83	"	e=3350	100	100	100	4.1кг
64		84	"	eср=4470	26	26	26	5.4кг
				Материалы				
				Бетон М-200, Мрз ☐, В6	м³ 451.1	м³ 490.9	м³ 530.7	

Совместно с данным см. л.л. КЖ-5,7,8 и ТП 902-2-394.86 - КЖ-4÷7ал.IV.

Взам. инв. №

Подпись и дата

Инв. № подл.

Привязан	Корм. контр.	Семенова	
	Провер.	Петропавловская	
	Инженер	Цветкова	
	Рук. гр.	Гарбуз	
	Гип	Чирков	
Инв. №	Нач. отд.	Альтшуллер	

ТП 902-2-395.86-КЖ

Аэротенк двухкоридорный с размерами коридора 6×4,6×36 - 60м

Секция „ж". Днище.

Спецификация элементов.

Стадия	Лист	Листов
Р	6	

Госстрой СССР
СОЮЗВОДОКАНАЛПРОЕКТ г. Москва

Копировал Синицына

21050-01 8

формат А2

Типовой проект 902-2-395.86 Альбом III

Раскладка нижней арматуры

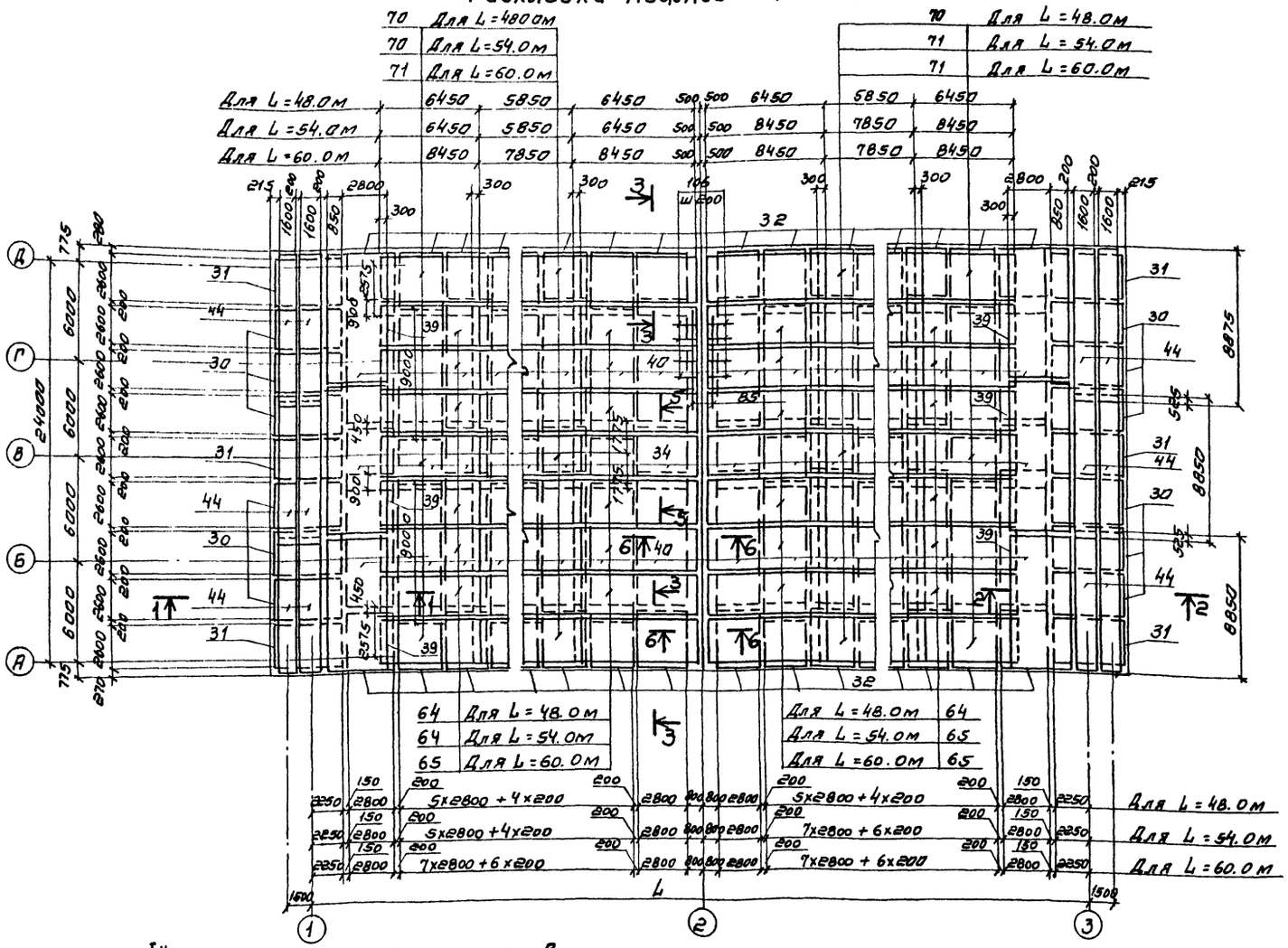

1. Совместно с данным см. л.л. кж-5, 6, 8.
2. Защитный слой бетона для нижней арматуры - 35 мм.
3. В местах приямков арматура сеток обрезается по месту. Арматура приямков условно не показана
4. Размеры сеток даны в осях стержней.
5. Узлы, сечения см. ТП 902-кж-4 ÷ 7 ал. IV.

План раскладки каркасов

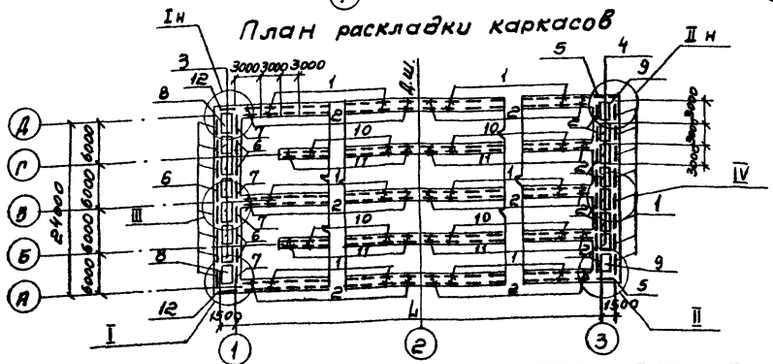

Привязан	Норм. контр.	Семенова		Азротенк двухкоридорный с размерами коридора 6x4. 6x36 - 60 м	Стадия	Лист	Листов
	Провер	Петропавловская			Р	7	
	Инженер	Цветкова					
	Рук. гр.	Гарбуз		Секция „Ж". Днище. Арматурный чертеж. Раскладка нижней арматуры	Госстрой СССР		
	ГИП	Чирков			СОЮЗВОДОКАНАЛПРОЕКТ г. Москва		
Инв. №	Нач. отд.	Альтшулер					

ТП 902-2-395.86-КЖ

Копировал. Синицына

21050-01 9

Формат А2

Инв. № подл. | Подпись и дата | Взам. инв. №

Тиловой проект 902-2-395.86 Альбом III

Раскладка верхней арматуры.

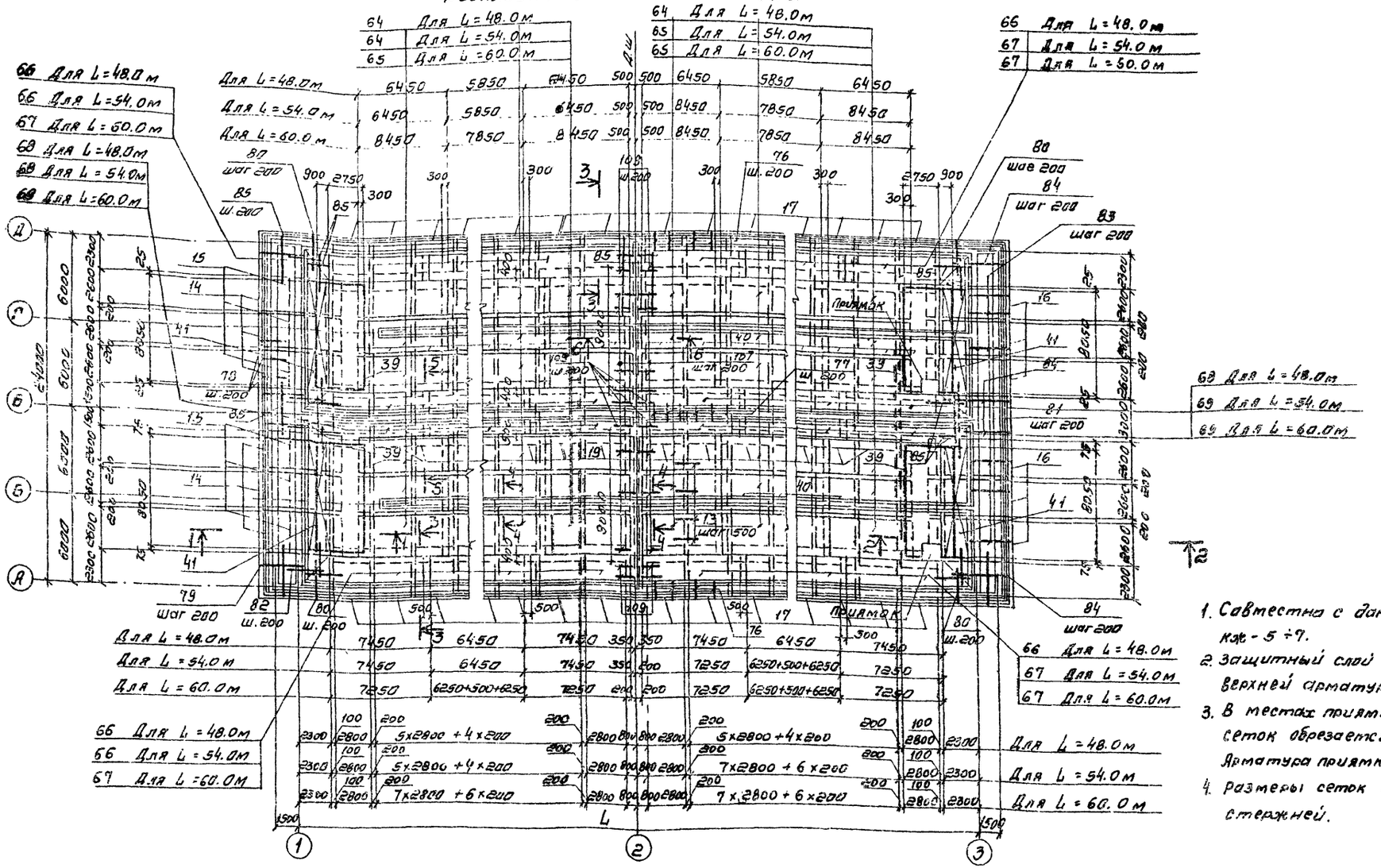

1. Совместно с данным см. л.л. кж-5 ÷ 7.
2. Защитный слой бетона для верхней арматуры - 25 мм
3. В местах приямков арматура сеток обрезается по месту. Арматура приямков условно не показано.
4. Размеры сеток даны в осях стержней.

Ведомость расхода стали на элемент, кг

Марка элемента	Изделия арматурные															Общий расход
	Арматура класса															
	ВрI		AI			AIII										
	Гост 6727-80		Гост 5781-82													
	ф4	Итого	ф6	ф8	Итого	ф6	ф8	ф10	ф12	ф14	ф16	ф18	ф22		Итого	
Секция „ж" L=48.0	953.6	953.6	1344.2	2250.4	3594.6	1440.0	5911.0	13904.2	3782.2	2051.4	617.4	3486.0	15170.4		46362.6	50910.8
Секция „ж" L=54.0	1076.7	1076.7	1554.2	2394.4	3948.6	1670.4	6550.6	15624.2	4138.2	2183.4	617.4	3984.0	16544.4		51312.6	56337.9
Секция „ж" L=60.0	1199.8	1199.8	1764.2	2538.4	4302.6	1900.8	7200.2	17331.4	4304.2	2316.4	617.4	4482.0	17918.4		56269.6	61772.0

Привязан	Норм. контр.	Семенова		ТП 902-2-395.86-КЖ			
	Провер.	Петропавловская		Аэротенк двухкоридорный с размерами коридора 6×4,6×36-60 м	Стадия	Лист	Листов
	Инженер	Цветкова			Р	8	
	Рук. гр.	Гарбуз		Секция „ж". Днище. Арматурный чертеж. Раскладка верхней арматуры	Госстрой СССР		
Инв. №	Гип	Чирков			СОЮЗВОДОКАНАЛПРОЕКТ г. Москва		
	Нач. отд.	Альтшуллер					

Копировал. Синицына 21050-01 10 Формат А2

Инв. № подл. | Подпись и дата | Взам. инв. №

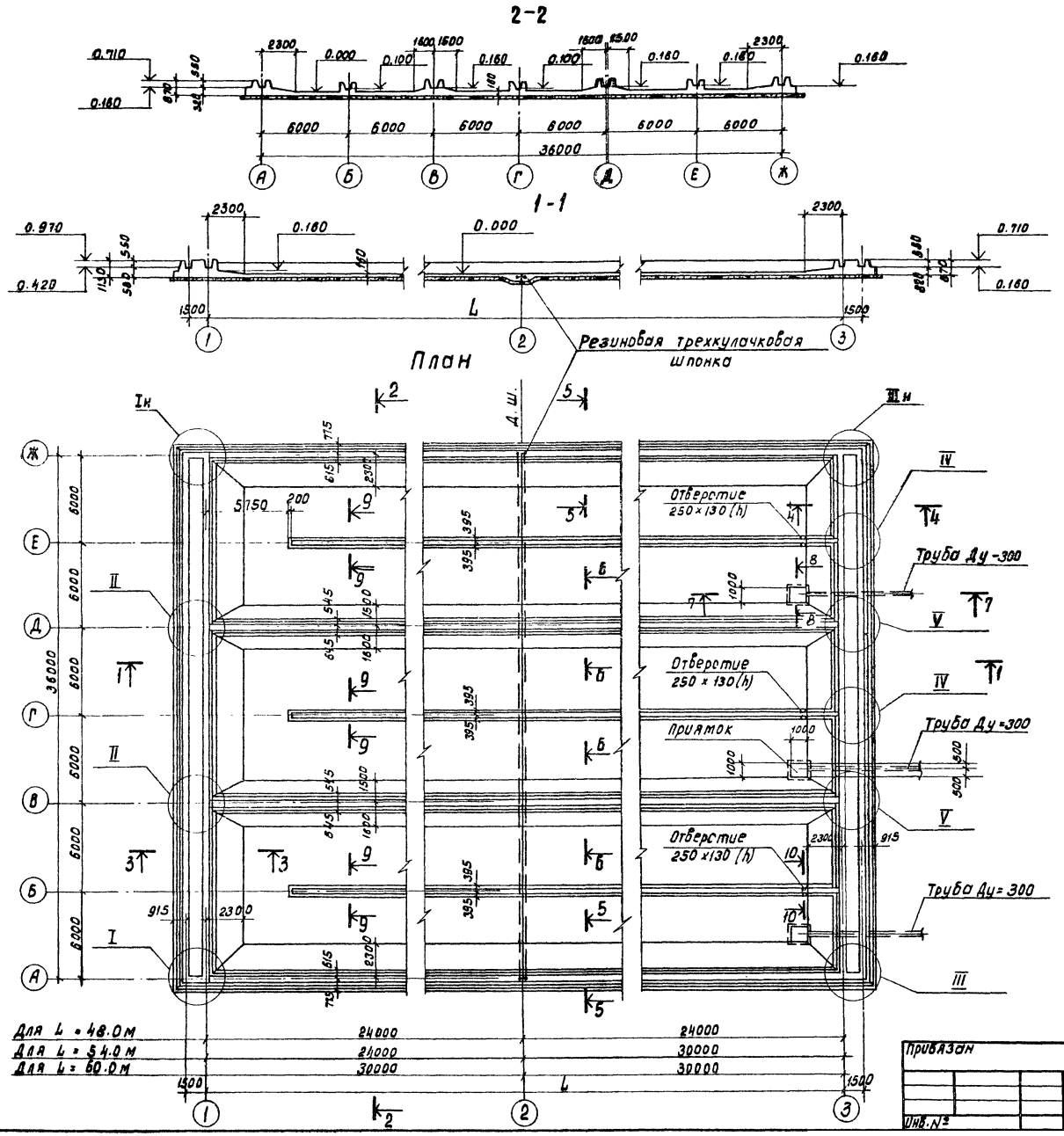

Спецификация элементов на секцию „И"

Формат	Зона	Поз.	Обозначение	Наименование	К-во шт. Длина аэротенка L м 48.0	54.0	60.0	Примеч.
				Днище (шт-1)				
				Сборочные единицы				
				Каркасы пространственные				
А4		1	902-2-394.86-КЖИ-КП1,2,5	КП1	108	124	140	
А4		2	— КП1.2.5	КП2	44	44	44	
А4		3	— КП3.8	КП3	10	10	10	
А4		4	— КП4.9	КП4	10	10	10	
А4		5	— КП1.2.5	КП5	2	2	2	
А4		6	— КП6,7.12	КП6	18	18	18	
А4		7	— КП6.7.12	КП7	6	6	6	
А4		8	— КП3.8	КП8	2	2	2	
А4		9	— КП4.9	КП9	2	2	2	
А4		10	— КП10,11	КП10	60	72	84	
А4		11	— КП10.11	КП11	24	24	24	
А4		12	— КП6.7.12	КП12	2	2	2	
				Каркасы плоские				
А4		13	— КР1	КР1	288	324	360	
				Сетки арматурные				
А4		14	— С1,8,11	С1	9	9	9	
А4		15	— С2,9.12	С2	9	9	9	
А4		16	— С3,10.13	С3	9	9	9	
А4		17	— С4,5	С4	28	32	36	
А4		19	— С6,7	С6	28	32	36	
			Продолжение см.	л. КЖ-10.				

1. Совместно с данным см. л. л. КЖ-10 ÷ 12.
2. Узлы, сечения см. ТП 902-2-394.86-КЖ-2, 3 ал. IV.

Типовой проект 902-2-395.86 Альбом III

Согласовано: Отдел №12 Цветков

Инв. № подл. | Подпись и дата | Взам. инв. №

Норм. контр.	Семенова		
Провер.	Петропавловская		
Инженер	Цветкова		
Рук. гр.	Гарбуз		
ГИП	Чирков		
Нач. отд.	Альтшуллер		

Привязан

Инв. №

ТП 902-2-395.86-КЖ

Аэротенк двухкоридорный с размерами коридора 6×4.6×36 – 60м.

Секция „И" Днище. Опалубочный чертеж. План, разрезы.

Стадия	Лист	Листов
Р	9	

Госстрой СССР СОЮЗВОДОКАНАЛПРОЕКТ г. Москва

Копировал: Доценко 21050-01 11 Формат А2

Спецификация элементов на секцию „И" (продолжение)

Альбом III

Типовой проект 902-2-395.86

Формат	Зона	Поз.	Обозначение	Наименование	Кол-во шт. Длина заготовки L мм 48.0	54.0	60.0	Примеч. Масса 1 шт. кг
1	2	3	4	5	6	7	8	9
		30	ГОСТ 23279-78	С $\frac{22АIII-200}{6АI-600}$ 2650×4650 $\frac{25}{225}$ ГОСТ 23279-78	18	18	18	200,0кг
		31	То же	С $\frac{16АIII-200}{6АI-600}$ 2650×4650 $\frac{25}{225}$ ГОСТ 23279-78	8	8	8	107,6кг
		32	"	С $\frac{22АIII-200}{6АI-600}$ 2850×3300 $\frac{25}{150}$ ГОСТ 23279-78	28	32	36	152,3кг
		34	"	С $\frac{18АIII-200}{6АI-600}$ 2850×3550 $\frac{25}{275}$ ГОСТ 23279-78	28	32	36	110,3кг
		39	ГОСТ 8478-81	С $\frac{4Вр1-400}{10АIII-100}$ 3650×8050 $\frac{25}{25}$ ГОСТ 8478-81	14	14	14	190,0кг
		40	То же	С $\frac{10АIII-100}{4Вр1-400}$ 2850×9000 $\frac{25}{100}$ ГОСТ 8478-81	56	64	72	167,5кг
		41	"	С $\frac{8АIII-200}{4Вр1-400}$ 1650×8050 $\frac{25}{25}$ ГОСТ 8478-81	6	6	6	32,1кг
		44	"	С $\frac{8АIII-200}{4Вр1-400}$ 1650×8850 $\frac{25}{25}$ ГОСТ 8478-81	4	4	4	35,3кг
		64	"	С $\frac{6АIII-200}{4Вр1-400}$ 2650×6450 $\frac{25}{25}$ ГОСТ 8478-81	108	54		24,4кг
		65	"	С $\frac{6АIII-200}{4Вр1-400}$ 2650×8450 $\frac{25}{25}$ ГОСТ 8478-81		54	108	32,2кг
		66	"	С $\frac{8АIII-200}{4Вр1-400}$ 1650×7450 $\frac{25}{25}$ ГОСТ 8478-81	12	6		29,4кг
		67	"	С $\frac{8АIII-200}{4Вр1-400}$ 1650×7250 $\frac{25}{25}$ ГОСТ 8478-81		8	16	28,6кг
		68	"	С $\frac{8АIII-200}{4Вр1-400}$ 850×7450 $\frac{25}{25}$ ГОСТ 8478-81	24	12		16,3кг
		69	"	С $\frac{8АIII-200}{4Вр1-400}$ 850×7250 $\frac{25}{25}$ ГОСТ 8478-81		16	32	16.0кг
		70	"	С $\frac{8АIII-200}{4Вр1-400}$ 2650×6450 $\frac{25}{25}$ ГОСТ 8478-81	24	12		40,0кг
		71	"	С $\frac{8АIII-200}{4Вр1-400}$ 2650×8450 $\frac{25}{25}$ ГОСТ 8478-81		12	24	52,7кг
		42	"	С $\frac{4Вр1-400}{10АIII-100}$ 3650×4450 $\frac{25}{25}$ ГОСТ 8478-81	2	2	2	105.8кг
		43	"	С $\frac{8АIII-200}{4Вр1-400}$ 1650×7650 $\frac{25}{25}$ ГОСТ 8478-81	16	16	16	30.5кг
		112	"	С $\frac{10АIII-100}{4Вр1-400}$ 2850×9800 $\frac{25}{100}$ ГОСТ 8478-81	28	32	36	182,0кг
				Детали				
				ф8АIII ГОСТ 5781-82				
	Б4	90	ТП902-2-395.86-КЖ-4÷7 ал.IV	е=850	120	120	120	0,3кг
	Б4	91	То же	е=1200	20	20	20	0.5кг
	Б4	92	"	е=870	20	20	20	0,3кг
	Б4	93	"	е=590	20	20	20	0,2кг

Инв.№ подл. | Подпись и дата | Взам. инв.№

1	2	3	4	5	6	7	8	9
Б4		94	ТП902-2-395.86-КЖ4÷7 ал.III	е=2000	20	20	20	0,8кг
Б4		95	То же	е=800	40	40	40	0,3кг
Б4		96	"	е=800	120	120	120	0,3кг
Б4		97	"	еср=1320	20	20	20	0,5кг
Б4		98	"	е=660	10	10	10	0,3кг
Б4		99	"	е=1040	10	10	10	0,4кг
Б4		101	"	е=1300	40	40	40	0,5кг
Б4		102	"	е=1150	10	10	10	0,5кг
Б4		103	"	е=650	10	10	10	0,3кг
Б4		104	"	е=740	10	10	10	0,3кг
Б4		105	"	е=1240	10	10	10	0,5кг
Б4		85	"	Общая длина	п.м 2010	п.м 2070	п.м 2130	1 п.м 0,395кг
				ф10АIII ГОСТ 5781-82				
Б4		86	"	е=1710	1260	1440	1620	1,1кг
Б4		87	"	е=3610	60	60	60	2,2кг
Б4		88	"	е=1750	96	96	96	1,1кг
Б4		89	"	е=1800	222	222	222	1,0кг
Б4		106	"	е=1490	376	376	376	0,9кг
Б4		107	"	е=1340	252	252	252	0,8кг
Б4		109	"	еср=1450	64	64	64	0.9кг
Б4		110	"	е=330	376	376	376	0.2кг
				ф12АIII ГОСТ 5781-82				
Б4		77	"	е=1580	440	500	560	1,4кг
Б4		81	"	е=3680	20	20	20	3,3кг

1	2	3	4	5	6	7	8	9
				ф14АIII ГОСТ 5781-82				
Б4		76	ТП902-2-395.86-КЖ-4÷7 ал.IV	е=1360	440	500	560	2,2кг
Б4		78	То же	е=1530	184	184	184	1,9кг
Б4		79	"	е=3800	32	32	32	4,6кг
Б4		80	"	еср=2880	20	20	20	3,5кг
Б4		82	"	еср=2500	32	32	32	3,0кг
Б4		83	"	еср=3350	152	152	152	4,1кг
Б4		84	"	еср=4470	32	32	32	5,4кг
				Материалы				
				Бетон М-200, Мрз ☐, Б6	м³ 646.0	м³ 703.0	м³ 762.0	

Совместно с данным см. л.л. КЖ-9, 11, 12 и ТП902-2-394.86 — КЖ-4÷7 ал.IV.

Привязан

Инв.№

Н. Контр.	Семенова		
Провер.	Петрославская		
Инженер	Цветкова		
Рук. гр.	Гарбуз		
ГИП	Чирков		
Нач. отд.	Альтшуллер		

ТП 902-2-395.86-КЖ

Узел 4 двухкорридорный с размерами коридора 6×4,6×36-60м

Секция „И". Днище. Спецификация элементов

Стадия	Лист	Листов
Р	10	

Госстрой СССР Союзводоканалпроект г. Москва

Копир. Лаврухина

21050-01 12

Формат А2

Типовой проект 902-2-395.86 Альбом III

раскладка нижней арматуры

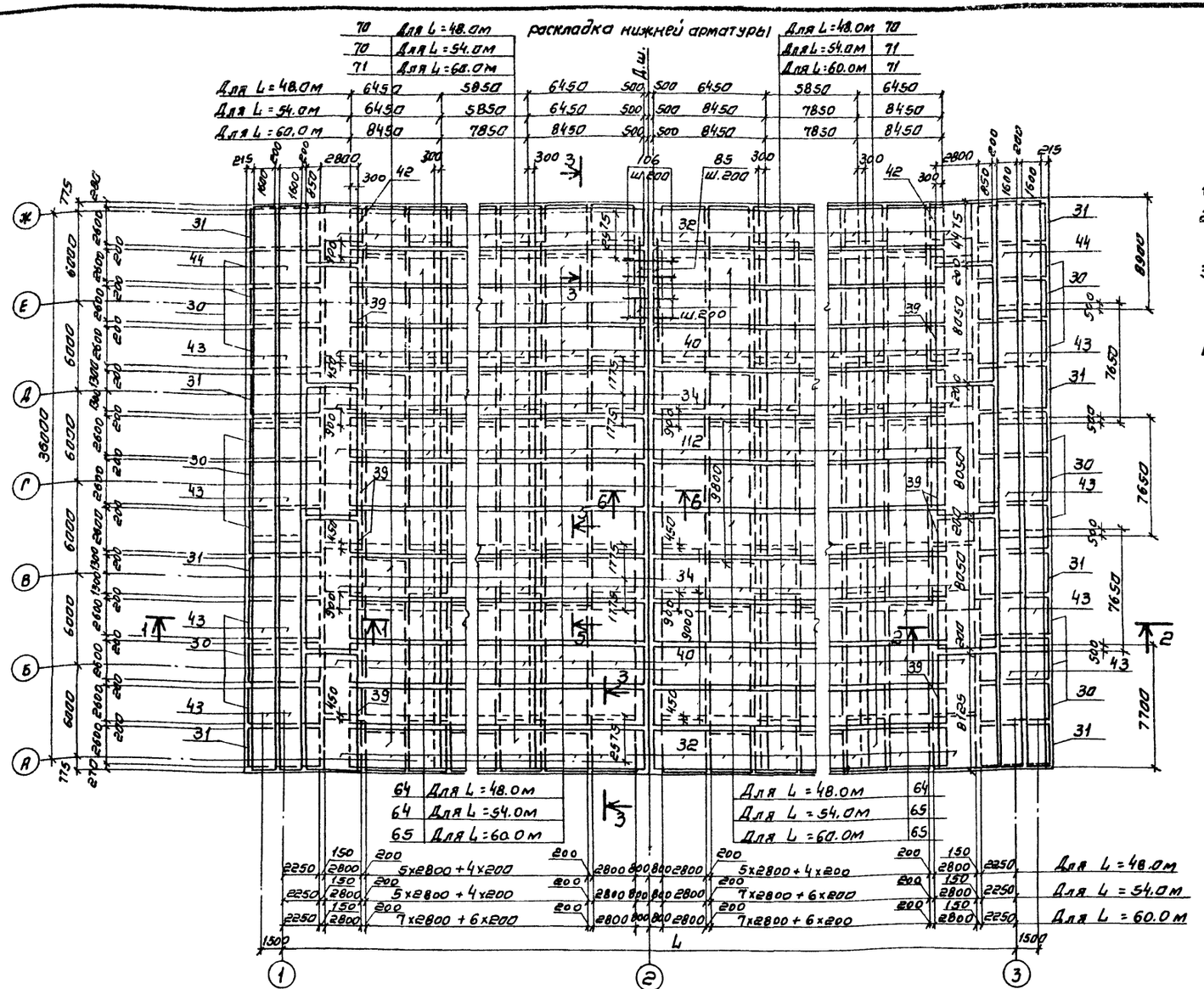

1. Совместно с данным см. л.л. кж-8,9,12
2. Защитный слой бетона для нижней арматуры - 35мм.
3. В местах приямков арматура сеток обрезается по месту. Арматура приямков условно не показана
4. Размеры сеток даны в осях стержней.

Ведомость расхода стали на элемент, кг

Марка элемента	Изделия арматурные															Общий расход
	Арматура класса															
	Вр I		А I			А III										
	Гост 6727-80		Гост 5781-82													
	ф4	Итого	ф6	ф8	Итого	ф6	ф8	ф10	ф12	ф14	ф16	ф18	ф22		Итого	
Секция „И" L=48.0	1410.0	1410.0	1913.6	3224.0	5137.6	2160.0	8468.2	20903.0	5350.2	2425.8	823.2	6972.0	18146.6		65249.0	71796.6
Секция „И" L=54.0	1591.4	1591.4	2153.6	3416.0	5549.6	2505.6	9250.6	23212.4	5866.2	2558.8	823.2	7968.0	19320.6		71505.4	78646.4
Секция „И" L=60.0	1772.8	1772.8	2353.6	3608.0	5961.6	2851.2	10541.0	25523.0	6382.2	2690.8	823.2	8964.0	20694.6		78470.0	86204.4

Привязан	Нач. контр.	Семенова		Аэротенк двухкоридорный с размерами коридора 6x4.6x36-60м	Стадия: Р; Лист: 11; Листов:
	Провер.	Петропавловская			
	Инженер	Цветкова			
	Рук. гр.	Гарбуз		Секция „И". Днище. Арматурный чертеж. Раскладка нижней арматуры.	Госстрой СССР СОЮЗВОДОКАНАЛПРОЕКТ г. Москва
	ГИП	Чирков			
Инв. №	Нач. отд.	Альтшуллер			

ТП 902-2-395.86-КЖ

Копировал Синицына

21050-01 13

Формат А2

Инв. № подл. | Подпись и дата | Взам. инв. №

Альбом III

Типовой проект 902-2-395.86

Раскладка верхней арматуры

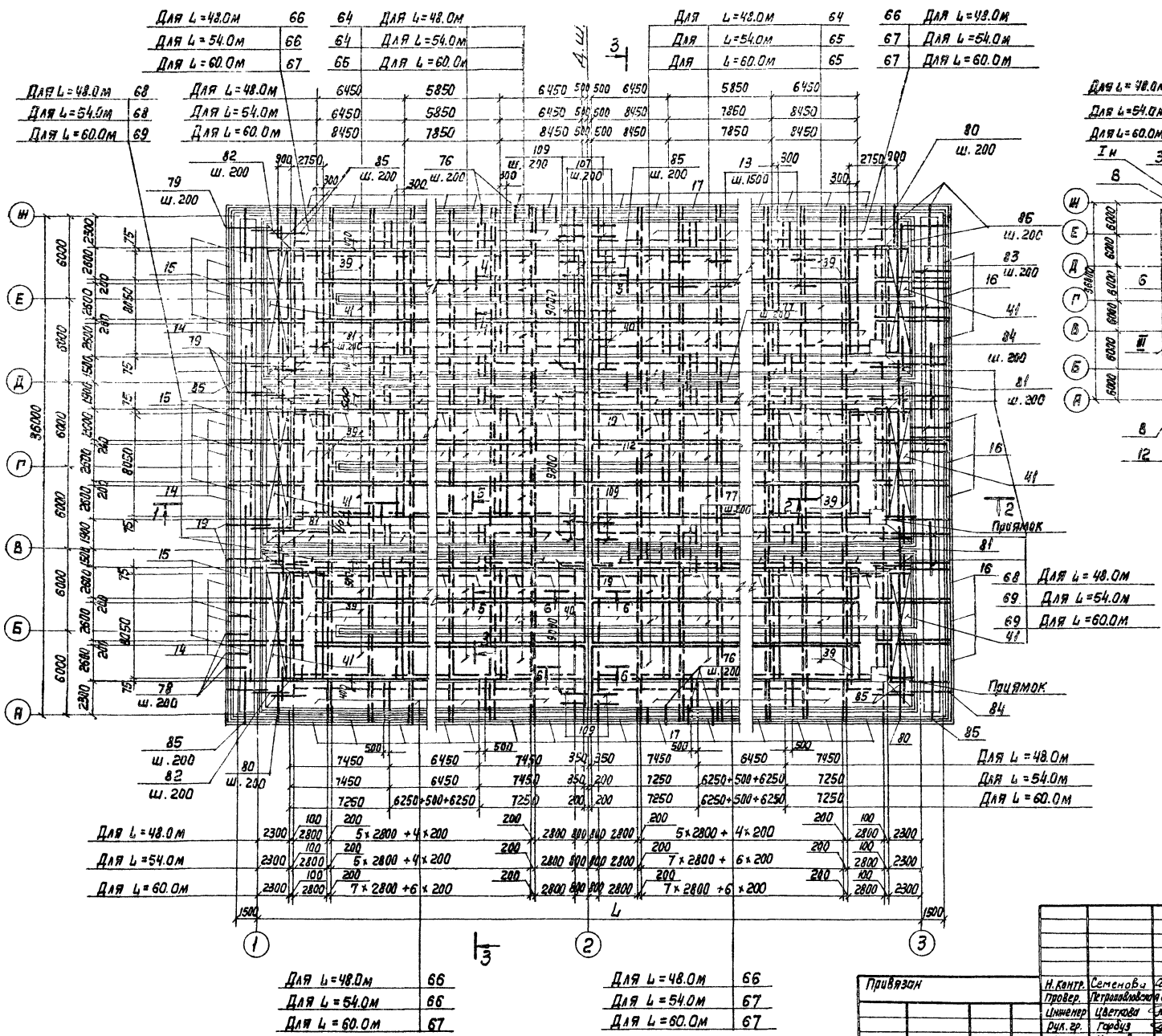

План раскладки каркасов

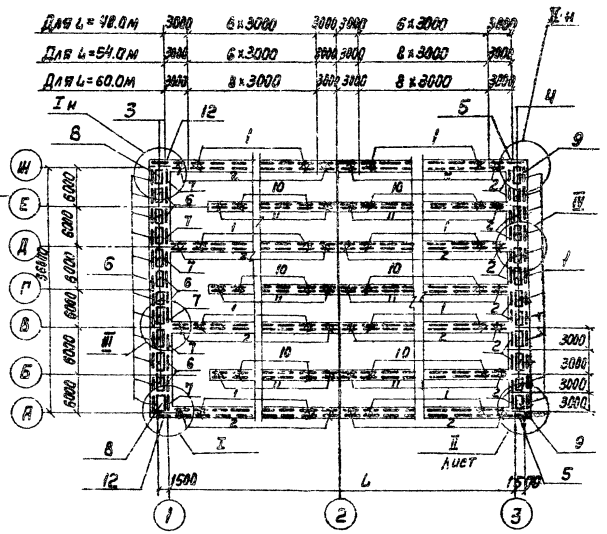

1. Совместно с данным см. л.л. КЖ-8 ÷ 11.
2. Защитный слой бетона для верхней арматуры - 25мм.
3. В местах приямков арматура сеток обрезается по месту. Арматура приямков условно не показана.
4. Размеры сеток даны в осях стержней.
5. Узлы, сечения см. ТП 902-2-394.86 л. КЖ-4 ÷ 7 ал. IV.

Привязан	Н.контр.	Семенова		ТП 902-2-395.86-КЖ	
	Провер.	Петропавловская		Аэротенк двухкоридорный с размерами коридора 6×4.6×36-60м	Стадия: Р; Лист: 12; Листов:
	Инженер	Цветкова			
	Рук.гр.	Гарбуз		Секция „И". Днище. Арматурный чертеж. Раскладка верхней арматуры	Госстрой СССР СОЮЗВОДОКАНАЛПРОЕКТ г. Москва
Инв. N	ГИП	Чирков			
	Нач.отд.	Альтшуллер			

21050-01 14

Копир. Лаврухина

Формат А2

Инв. N подл. | Подпись и дата | Взам. инв. N

Альбом III

Типовой проект 902-2-395.86

Схема расположения элементов стен

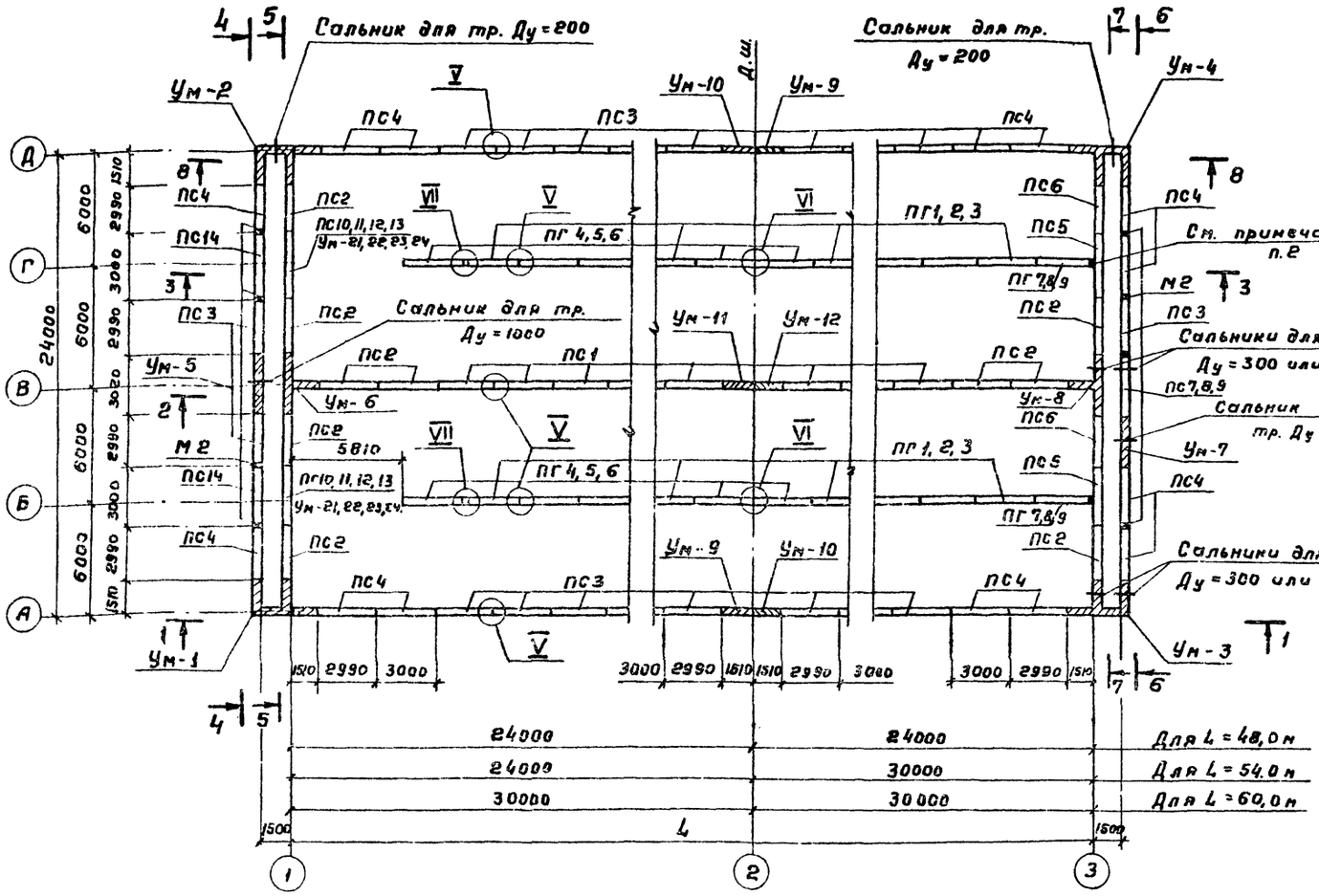

Спецификация к схеме расположения элементов стен (Продолжение)

Марка, поз.	Обозначение	Наименование	Кол-во шт. Длина аэротенка 4 м 48.0	54.0	60.0	Масса ед. кг	Примечание
		Перегородочные панели					
ПГ1	ТП 902-2-394.86-КЖИ-ПГ1,2,3	ПГ-42-2а	20	24	28	4380	Лоток 300×600 (h) 450×600 (h)
ПГ2	ТП 902-2-394.86-КЖИ-ПГ1,2,3	ПГ-42-2б	20	24	28	4380	Лоток 600×900(h)
ПГ3	ТП 902-2-394.86-КЖИ-ПГ1,2,3	ПГ-42-2в	20	24	28	4380	Лоток 900×900(h)
ПГ4	-ПГ4,5,6	ПГ-42-2г	6	6	6	4380	Лоток 300×600 (h) 450×600 (h)
ПГ5	-ПГ4,5,6	ПГ-42-2д	6	6	6	4380	Лоток 600×900 (h)
ПГ6	-ПГ4,5,6	ПГ-42-2е	6	6	6	4380	Лоток 900×900(h)
ПГ7	-ПГ7,8,9	ПГ-42-2ж	2	2	2	4380	Лоток 300×600(h) 450×600(h)
ПГ8	-ПГ7,8,9	ПГ-42-2к	2	2	2	4380	Лоток 600×900(h)
ПГ9	-ПГ7,8,9	ПГ-42-2к	2	2	2	4380	Лоток 900×900(h)
		Монолитные участки					
Ум-1,2	ТП 902-2-394.86 ал IV	Ум-1; Ум-2	1+1	1+1	1+1		
Ум-3,4	Тоже	Ум-3; Ум-4	1+1	1+1	1+1		
Ум-5,6	"	Ум-5; Ум-6	1+1	1+1	1+1		
Ум-7,8	"	Ум-7; Ум-8	1+1	1+1	1+1		
Ум-9	"	Ум-9	2	2	2		
Ум-10	"	Ум-10	2	2	2		
Ум-11	"	Ум-11	1	1	1		
Ум-12	"	Ум-12	1	1	1		
Ум-21	"	Ум-21	2	2	2		Лоток 300×600(h)
Ум-22	"	Ум-22	2	2	2		Лоток 450×600(h)
Ум-23	"	Ум-23	2	2	2		Лоток 600×900(h)
Ум-24	"	Ум-24	2	2	2		Лоток 900×900(h)
		Детали					
М2	ТП 902-2-394.86-КЖИ-М2	Изделие закладное М2	8	8	8		
Поз. 1*	ТП 902-2-394.86-КЖ-23 ал IV	ф12 АII ГОСТ 5781-82* Ст3сп	496	544	592	0,2	
Поз. 2*	То же	ф10 АII ГОСТ 5781-82* Ст3сп	104	120	136	0,1	

Спецификация к схеме расположения элементов стен (начало)

Марка, поз.	Обозначение	Наименование	Кол-во шт. Длина аэротенка L м 48.0	54.0	60.0	Масса ед. кг	Примечание
		Стеновые панели					
ПС1	3.900-3 в.3/82	ПС2-48-К2	10	12	14	6750	
ПС2	3.900-3 в.3/82	ПС2-48-К12	10	10	10	6750	
ПС3	ТП 902-2-394.86-КЖИ-ПС3,4,5	ПС2-48-К2а	23	27	31	6750	
ПС4	-ПС3,4,5	ПС2-48-К12а	14	14	14	6750	
ПС5	-ПС3,4,5	ПС2-48-К12б	2	2	2	6750	
ПС7	-ПС7,8,9	ПС2-48-К2б	1	1	1	6750	Сальник Ду=200
ПС8		ПС2-48-К2в					Сальник Ду=300
ПС9		ПС2-48-К2г					Сальник Ду=400

Спецификация к схеме расположения элементов стен (продолжение)

Марка, поз	Обозначение	Наименование	Кол-во шт Длина аэротенка h м 48.0	54.0	60.0	Масса ед. кг	Примечание
ПС6	ТП 902-2-394.86-КЖИ-ПС6	ПС2-48-К12в	2	2	2	5950	
ПС10	-ПС10,11,12,13	ПС2-48-К12г	2	2	2	6400	Лоток 300×600(h)
ПС11	-ПС10,11,12,13	ПС2-48-К12д	2	2	2	6325	Лоток 450×600(h)
ПС12	-ПС10,11,12,13	ПС2-48-К12е	2	2	2	6250	Лоток 600×900(h)
ПС13	-ПС10,11,12,13	ПС2-48-К12ж	2	2	2	6100	Лоток 900×900(h)
ПС14	-ПС14,15	ПС2-48-К12и	2	2	2	6750	

Привязки

Инв. №

1. Совместно с данным см. л. л. КЖ-15, 16.
2. Шов 10 мм зачеканить асбестоцементным раствором (ось 3).
3. Узлы см. ТП 902-2-394.86-КЖ-23 ал. IV.

Инв. № подл. | Подпись и дата | Взам. инв. №

Нач. отд.	Дальцинлесс		
Гип	Чирков		
Рук. гр.	Горбуз		
Инженер	Цветкова		
Провер.	Петропавловский		
Нач. конт.	Семенова		

ТП 902-2-395.86-КЖ

Аэротенк двухкоридорный с размерами коридора 6×4,5×36–60 м

Секция „Ж". Схема расположения элементов стен. План.

Стадия	Лист	Листов
Р	13	

Госстрой СССР СОЮЗВОДОКАНАЛПРОЕКТ г. Москва

Копировал Гольденбаум 21050-01 15 Формат А2

Типовой проект 902-2-395.86 Альбом III

Схема расположения элементов стен

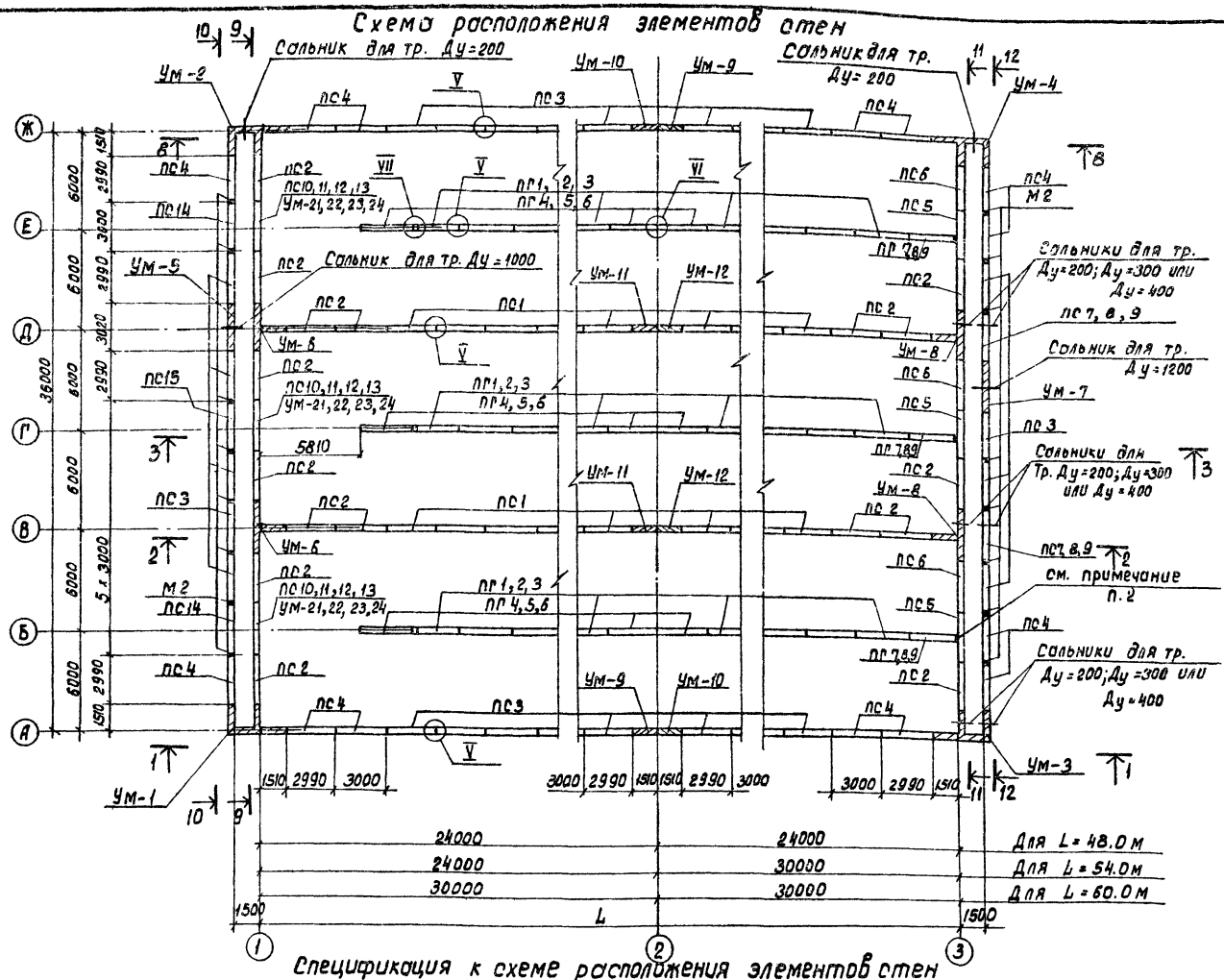

Спецификация к схеме расположения элементов стен (продолжение)

Марка, поз.	Обозначение	Наименование	Кол-во шт. Длина аэротенка L м 48.0	54.0	60.0	Масса ед.кг.	Примечание
ПС14	ТП902-2-394.86 КЖИ-ПС14,15	ПС2-48-К12 И	2	2	2	6750	
ПС15	-ПС14,15	ПС2-48-К2 д	1	1	1	6750	
		Перегородочные панели					
ПГ2	-ПГ1,2,3	ПГ-42-2 б	30	36	42	4380	лоток 600×900(h)
ПГ3	-ПГ1,2,3	ПГ-42-2 в	30	36	42	4380	лоток 900×900(h)
ПГ4	-ПГ4,5,6	ПГ-42-2 г	9	9	9	4380	лоток 300×600(h) 450×600(h)
ПГ5	-ПГ4,5,6	ПГ-42-2 д	9	9	9	4380	лоток 600×900(h)
ПГ6	-ПГ4,5,6	ПГ-42-2 е	9	9	9	4380	лоток 900×900(h)
ПГ7	-ПГ7,8,9	ПГ-42-2 ж	3	3	3	4380	300×600(h) 450×600(h) лоток
ПГ1	-ПГ1,2,3	ПГ-42-2 а	30	36	42	4380	300×600(h) 450×600(h)
ПГ8	-ПГ7,8,9	ПГ-42-2 и	3	3	3	4380	лоток 600×900(h)
ПГ9	-ПГ7,8,9	ПГ-42-2 к	3	3	3	4380	лоток 900×900(h)
		Монолитные участки					
УМ-6	ТП902-2-394.86 ал. IV	УМ-6	2	2	2		
УМ-7	тоже	УМ-7	1	1	1		
УМ-8	"	УМ-8	2	2	2		
УМ-9	"	УМ-9	2	2	2		
УМ-10	"	УМ-10	2	2	2		
УМ-11	"	УМ-11	2	2	2		
УМ-12	"	УМ-12	2	2	2		
УМ-21	"	УМ-21	3	3	3		лоток 300×600(h)
УМ-22	"	УМ-22	3	3	3		лоток 450×600(h)
УМ-23	"	УМ-23	3	3	3		лоток 600×900(h)
УМ-24	"	УМ-24	3	3	3		лоток 900×900(h)
УМ-1	"	УМ-1	1	1	1		
УМ-2	"	УМ-2	1	1	1		
УМ-3	"	УМ-3	1	1	1		
УМ-4	"	УМ-4	1	1	1		
УМ-5	"	УМ-5	1	1	1		
		Детали					
М2	ТП902-2-394.86-КЖИ-М2	Изделие закладное М2	16	16	16		
поз. „1"	ТП902-2-394.86-КЖ-23 ал. IV	ф12 А III ГОСТ 5781-82 Е=250	608	672	736	0.2	
поз. „2"	То же	ф10 А III ГОСТ 5781-82 Е=200	156	180	204	0.1	

1. Совместно с данным см. л.л. КЖ-14,15.
2. Шов 10мм. зачеканить асбестоцементным раствором (ось 2).
3. Узлы см. ТП 902-2-394.86 - КЖ-23 ал. IV.

Спецификация к схеме расположения элементов стен

(начало)

Марка, поз	Обозначение	Наименование	Кол-во шт. Длина аэротенка L м. 48.0	54.0	60.0	Масса ед.кг	Примечание.
		Стеновые панели					
ПС1	3.900-3в.3/82	ПС2-48-К2	20	24	28	6750	
ПС2	3.900-3в.3/82	ПС2-48-К12	17	17	17	6750	
ПС3	ТП902- КЖИ-ПС3,4,5	ПС2-48-К2 а	29	33	37	6750	
ПС4	-ПС3,4,5	ПС2-48-К12 а	14	14	14	6750	
ПС5	-ПС3.4.5	ПС2-48-К12 б	3	3	3	6750	
ПС7	-ПС7,8,9	ПС2-48-К2 б	2	2	2	6750	Сальник Ду=200
ПС8		ПС2-48-К2 б					Сальник Ду=300
ПС9		ПС2-48-К2 г					Сальник Ду=400

(продолжение)

Марка, поз.	Обозначение	Наименование	Кол-во шт. Длина аэротенка L м 48.0	54.0	60.0	Масса ед, кг.	Примечание.
ПС6	ТП902- КЖИ-ПС6	ПС2-48-К12 в	3	3	3		
ПС10	-ПС10,11,12,13	ПС2-48-К12 г	3	3	3	6400	лоток 300×600(h)
ПС11	-ПС10,11,12,13	ПС2-48-К12 д	3	3	3	6325	лоток 450×600(h)
ПС12	-ПС10,11,12,13	ПС2-48-К12 е	3	3	3	6250	лоток 600×900(h)
ПС13	-ПС10,11,12,13	ПС2-48-К12 ж	3	3	3	6100	лоток 900×900(h)

Привязан:

Инв. №

Инв. № подл. | Подпись и дата | Взам. инв. №

ТП 902-2-395.86-КЖ

Норм. контр.	Семенова	
Провер.	Петропавловская	
Инженер	Цветкова	
Рук. гр.	Гарбуз	
ГИП	Чирков	
Нач. отд.	Альтшуллер	

Аэротенк двухкоридорный с размерами коридора 6×4.6×36-60м

Секция „И" Схема расположения элементов стен. План

Стадия	Лист	Листов
Р	14	

Госстрой СССР СОЮЗВОДОКАНАЛПРОЕКТ г. Москва

Копировал: Доценко 21050-01 16 Формат А2

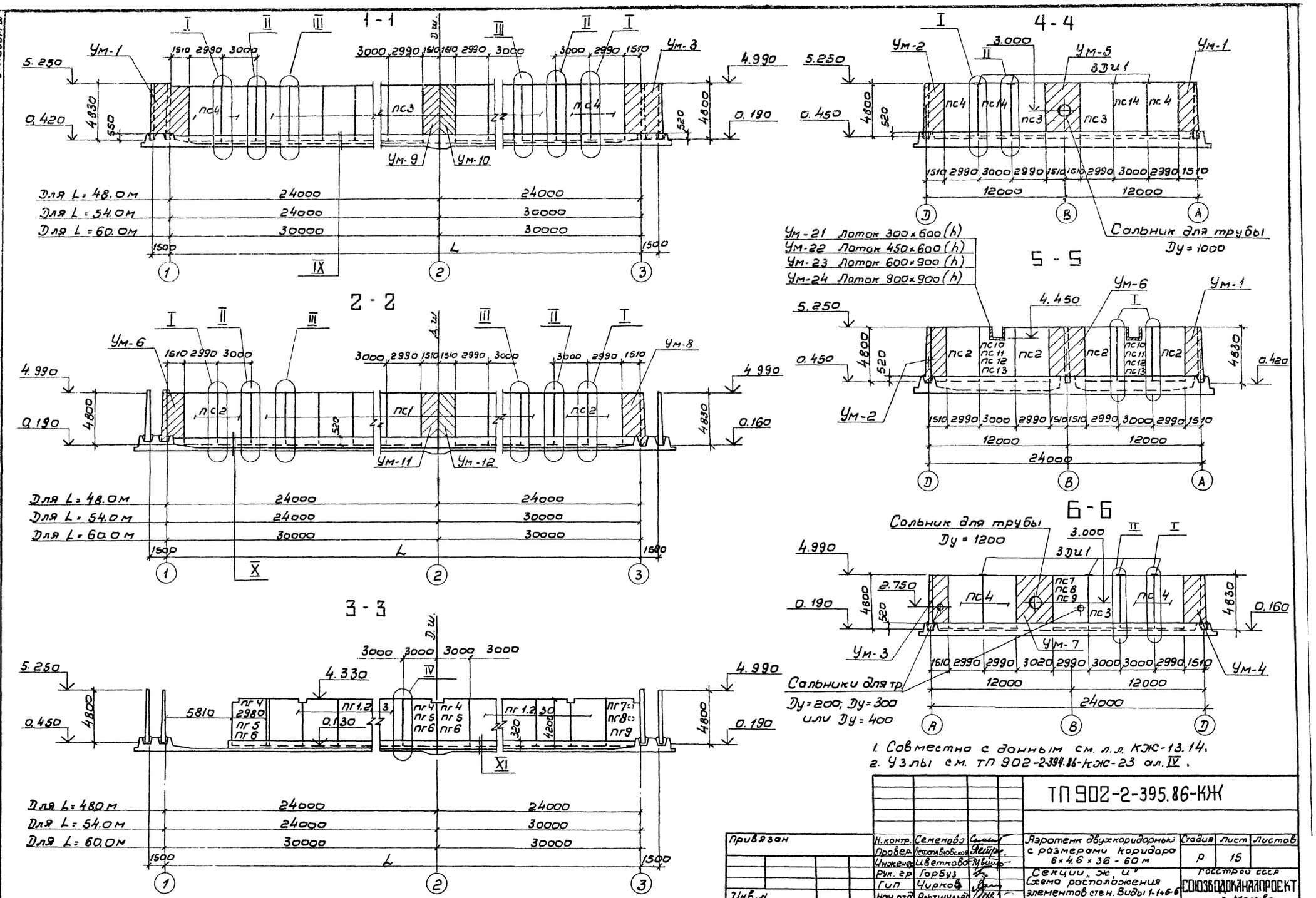

1. Совместно с данным см. л.л. КЖ-13.14.
2. Узлы см. ТП 902-2-394.86-КЖ-23 ал. IV.

					ТП 902-2-395.86-КЖ			
Привязан			Н. контр.	Семенова	Аэротенк двухкоридорный с размерами коридора 6×4.6×36 - 60 м	Стадия	Лист	Листов
			Провер.	Петропавловская		Р	15	
			Инженер	Цветкова				
			Рук. гр.	Гарбуз	Секции „ж, и" Схема расположения элементов стен. Виды 1-1+6-6	Госстрой СССР СОЮЗВОДОКАНАЛПРОЕКТ г. Москва		
			Гип	Чирков				
Инв. N			Нач. отд.	Альтшуллер				

Типовой проект 902-2-395.86

Альбом III

Инв. N подл. | Подпись и дата | Взам. инв. N

Копировал: В. Филиппова

21050-01 17

Формат А2

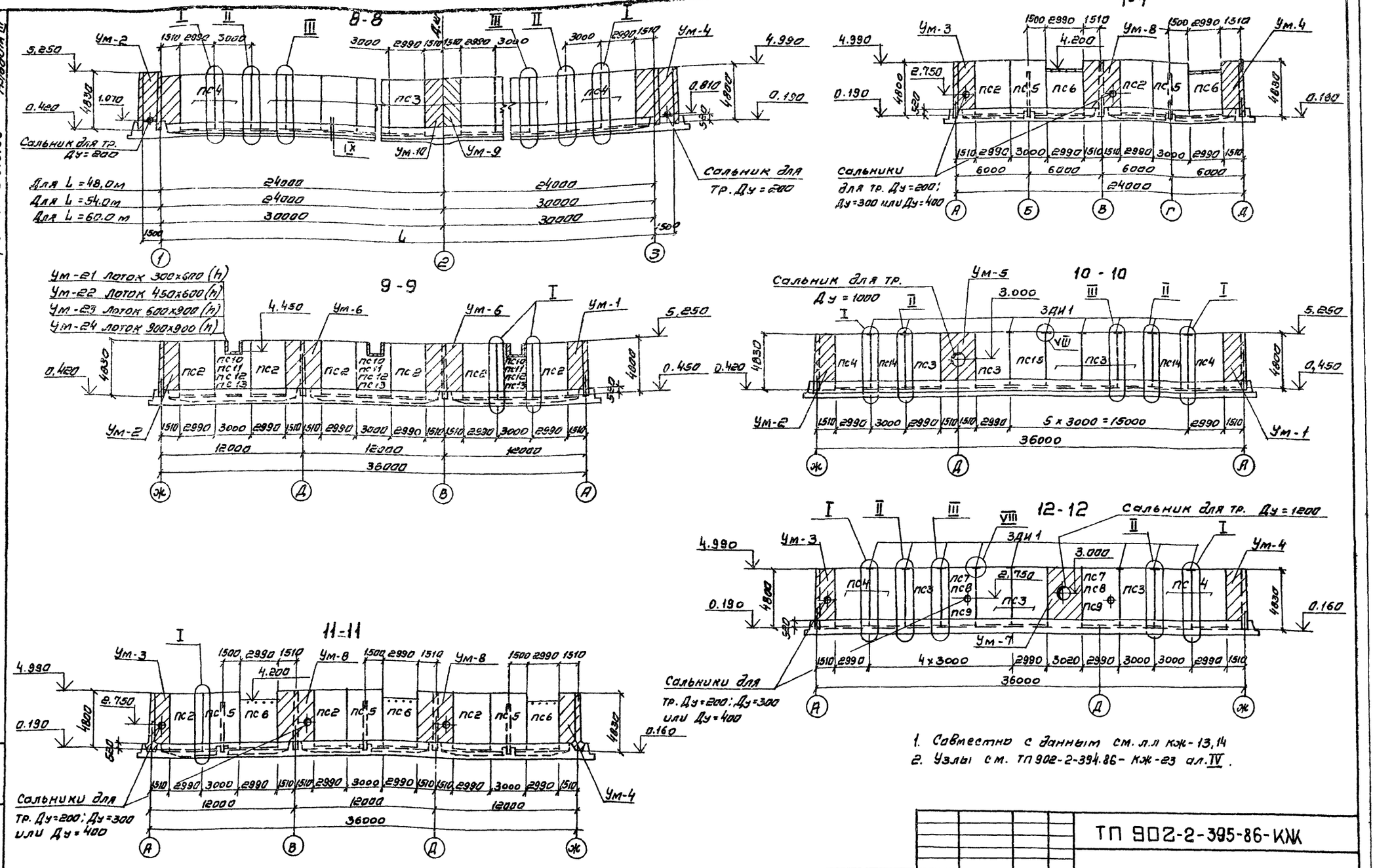

1. Совместно с данным см. л.л кж-13,14
2. Узлы см. ТП 902-2-394.86- кж-23 ал. IV.

				ТП 902-2-395-86-КЖ			
Привязан	Норм. контр.	Семенова		Аэротенк двухкоридорный с размерами коридора 6×4.6×36-60м	Стадия	Лист	Листов
	Провер.	Петропавловская			Р	16	
	Инженер	Цветкова					
	Рук. гр.	Гарбуз		Секции „ж, И". Схема расположения элементов стен. виды 7-7 ÷ 14-14	Госстрой СССР СОЮЗВОДОКАНАЛПРОЕКТ г. Москва		
	ГИП	Чирков					
Инв. №	Нач. отд.	Альтшуллер					

Копировал. Синицына

21050-01 18 Формат А2

Типовой проект 902-2-395.86 Альбом III

Инв. № подл. | Подпись и дата | Взам. инв. №

Типовой проект 902-2-395.86 Альбом III

Схема расположения балок, лотков

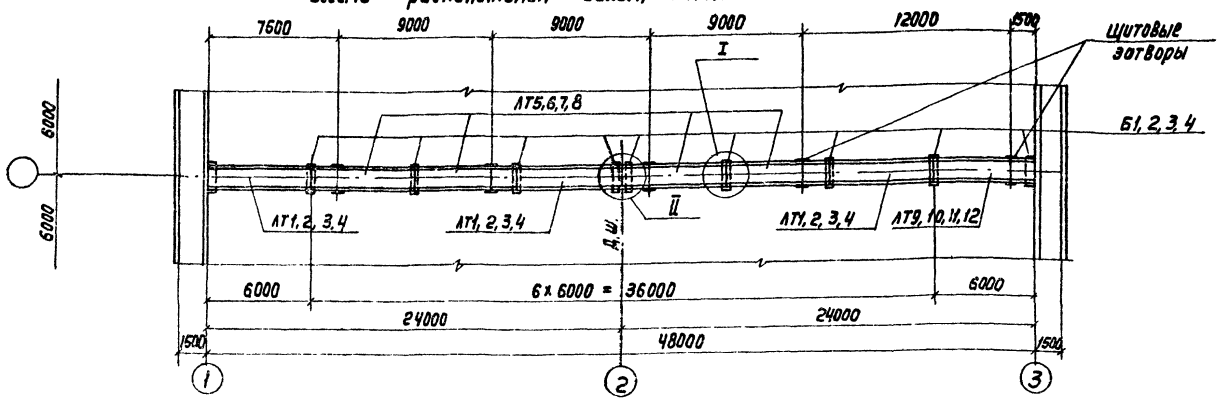

Схема расположения металлических балок и плит лотков

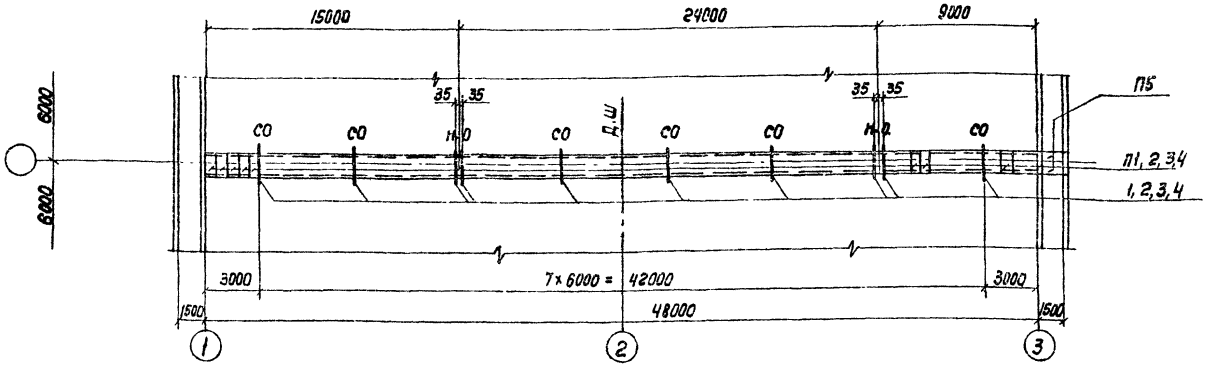

Спецификация к схемам расположения балок, лотков, плит (продолжение)

Марка, поз.	Обозначение	Наименование	Кол.	Масса ед. кг	Примечание
ЛТ9	ТП902-2-394.86-КЖИ-ЛТ 9,10,11,12	ЛТ1-6-3^{б}	1	1850	Лоток 300x600(h)
ЛТ10	ТП902-2-394.86-КЖИ-ЛТ 9,10,11,12	ЛТ1-6-4,5^{б}	1	2030	Лоток 450x600(h)
ЛТ11	ТП902-2-394.86-КЖИ-ЛТ 9,10,11,12	ЛТ1-9-6^{б}	1	3700	Лоток 600x900(h)
ЛТ12	ТП902-2-394.86-КЖИ-ЛТ 9,10,11,12	ЛТ-9-9^{б}	1	4130	Лоток 900x900(h)
		Плиты			
П1	3.900-3 В. 8 4.1	ПТ-3-6	80	40	Лоток 300x600(h)
П2	3.900-3 В.8 4.1	ПТ-4,5-6	80	50	Лоток 450x600(h)
П3	3.900-3 В.8 4.1	ПТ-6-6	80	60	Лоток 600x900(h)
П4	3.900-3 В.8 4.1	ПТ-9-6	80	140	Лоток 900x900(h)
П5	ТП902- КЖИ-П5	ПТ-15-6^{а}	2	210	
		Детали			
		Сталь ВСт3 Кп2-1 ТУ 14-1-3023-80			
поз. 1	ТП902-2-394.86-КЖ-25 ал. IV	Двутавр 10 ГОСТ 8239-72 ℓ = 1280	10	12,1	Лоток 300x600(h)
поз. 2	ТП902-2-396.84-КЖ-25 ал. IV	Двутавр 10 ГОСТ 8239-72 ℓ = 1430	10	13,5	Лоток 450x600(h)
поз. 3	ТП902-2-394.86-КЖ-25 ал. IV	Двутавр 10 ГОСТ 8239-72 ℓ = 1640	10	15,5	Лоток 600x900(h)
поз. 4	ТП902-2-394.86-КЖ-25 ал. IV	Двутавр 10 ГОСТ 8239-72 ℓ = 1940	10	18,3	Лоток 900x900(h)

1. Узлы см. ТП902-2-394.86 – КЖ-24 ал IV.
2. Скользящие и неподвижные опоры см ТП902-2-394.86-КЖ-25 ал. IV.

Спецификация к схемам расположения балок, лотков, плит (начало)

Марка, поз.	Обозначение	Наименование	Кол	Масса ед. кг	Примечание
		Балки			
Б1	ТП902-2-394.86-КЖИ-Б1	Б1	9	112,5	Лоток 300x600(h)
Б2	ТП902-2-394.86-КЖИ-Б2	Б2	9	150	Лоток 450x600(h)
Б3	ТП902-2-394.86-КЖИ-Б3	Б3	9	250	Лоток 600x900(h)
Б4	ТП902-2-394.86-КЖИ-Б4	Б4	9	400	Лоток 900x900(h)
		Лотки			
ЛТ1	ТП902-2-394.86-КЖИ-ЛТ 1,2,3,4	ЛТ1-6-3^{а}	3	1850	Лоток 300x600(h)
ЛТ2	ТП902-2-394.86-КЖИ-ЛТ 1,2,3,4	ЛТ1-6-4.5^{а}	3	2030	Лоток 450x600(h)

(продолжение)

Марка, поз.	Обозначение	Наименование	Кол.	Масса ед. кг	Примечание
ЛТ3	ТП902-2-394.86-КЖИ-ЛТ 1,2,3,4	ЛТ1-9-6^{а}	3	3700	Лоток 600x900(h)
ЛТ4	ТП902-2-394.86-КЖИ-ЛТ 1,2,3,4	ЛТ1-9-9^{а}	3	4130	Лоток 900x900(h)
ЛТ5	ТП902-2-394.86-КЖИ-ЛТ 5,6,7,8	ЛТ1-6-3^{б}	4	1850	Лоток 300x600(h)
ЛТ6	ТП902-2-394.86-КЖИ-ЛТ 5,6,7,8	ЛТ1-6-4.5^{б}	4	2030	Лоток 450x600(h)
ЛТ7	ТП902-2-394.86-КЖИ-ЛТ 5,6,7,8	ЛТ1-9-6^{б}	4	3700	Лоток 600x900(h)
ЛТ8	ТП902-2-394.86-КЖИ-ЛТ 5,6,7,8	ЛТ1-9-9^{б}	4	4130	Лоток 900x900(h)

Согласовано: Отд. Н12 Цветков; Отд. Н15 Смирнов

Взам. инв. N | Подпись и дата | Инв. N подл.

Привязан

Инв. N

Н. контр.	Семенова	
Провер.	Петропавловская	
Инженер	Цветкова	
Рук. бр.	Гардуз	
ГИП	Чирков	
Нач. отд.	Альтшуллер	

ТП 902-2-395.86-КЖ

Аэротенк двухкоридорный с размерами коридора 6x4, 6x36-60м

Секции „ж; и". Схемы расположения балок, лотков, плит на одну технологическую секцию (L-аэротенка = 48м)

Стадия	Лист	Листов
Р	17	

Госстрой СССР СОЮЗВОДОКАНАЛПРОЕКТ г. Москва

21050-01 19

Формат А2

Типовой проект 902-2-395.86 Альбом III

Схема расположения балок, лотков

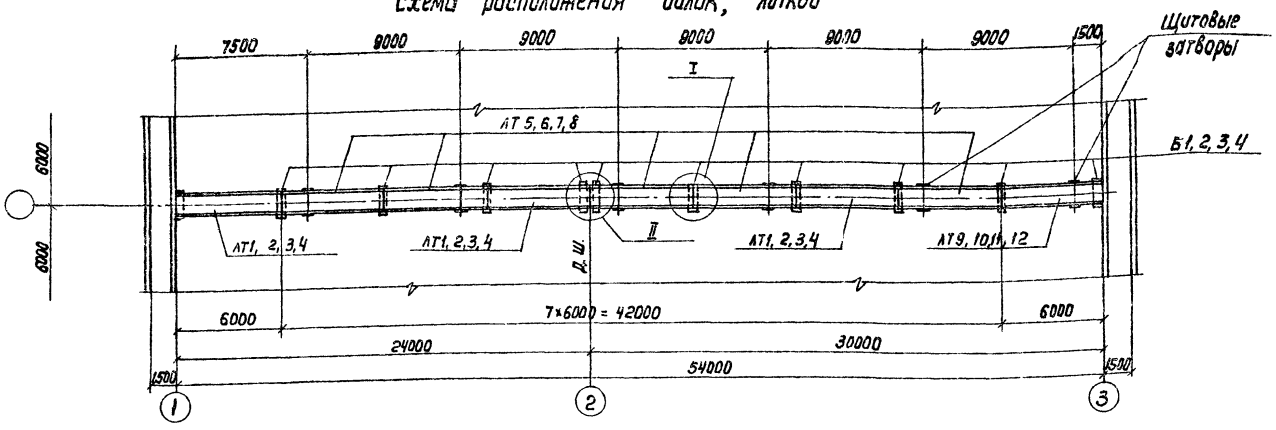

Схема расположения металлических балок и плит лотков

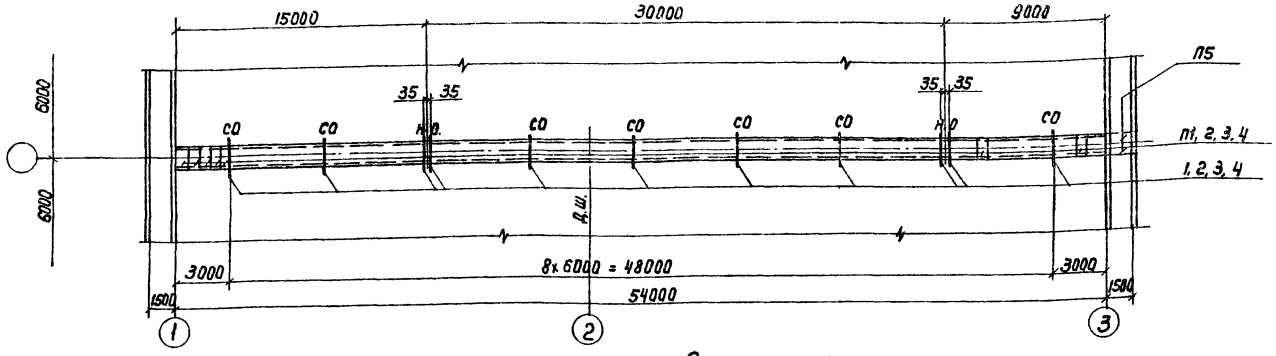

Спецификация к схемам расположения балок, лотков, плит
(начало)

Марка, поз.	Обозначение	Наименование	Кол.	Масса ед.кг	Примечание
		Балки			
Б1	ТП902-2-394.86-КЖИ-Б1	Б1	10	112.5	Лоток 300×600(h)
Б2	ТП902-2-394.86-КЖИ-Б2	Б2	10	150	Лоток 450×600(h)
Б3	ТП902-2-394.86-КЖИ-Б3	Б3	10	250	Лоток 600×900(h)
Б4	ТП902-2-394.86-КЖИ-Б4	Б4	10	400	Лоток 900×900(h)
		Лотки			
ЛТ1	ТП902-2-394.86-КЖИ-ЛТ1,2,3,4	ЛТ1-6-3^{а}	3	1850	Лоток 300×600(h)
ЛТ2	ТП902-2-394.86-КЖИ-ЛТ 1,2,3,4	ЛТ1-6-4,5^{а}	3	2030	Лоток 450×600(h)

(продолжение)

Марка, поз.	Обозначение	Наименование	Кол.	Масса ед.кг	Примечание
ЛТ3	ТП902-2-394.86-КЖИ-ЛТ1,2,3,4	ЛТ1-9-6^{а}	3	3700	Лоток 600×900(h)
ЛТ4	ТП902-2-394.86-КЖИ-ЛТ 1,2,3,4	ЛТ1-9-9^{а}	3	4130	Лоток 900×900(h)
ЛТ5	ТП902-2-394.86-КЖИ-ЛТ 5,6,7,8	ЛТ1-6-3^{б}	5	1850	Лоток 300×600(h)
ЛТ6	ТП902-2-394.86-КЖИ-ЛТ 5,6,7,8	ЛТ1-6-4.5^{б}	5	2030	Лоток 450×600(h)
ЛТ7	ТП902-2-394.86-КЖИ-ЛТ 5,6,7,8	ЛТ1-9-6^{б}	5	3700	Лоток 600×900(h)
ЛТ8	ТП902-2-394.86-КЖИ-ЛТ 5,6,7,8	ЛТ1-9-9^{б}	5	4130	Лоток 900×900(h)

Спецификация к схемам расположения балок, лотков, плит
(продолжение)

Марка, поз.	Обозначение	Наименование	Кол.	Масса ед.кг	Примечание
ЛТ9	ТП902-2-394.86-КЖИ-ЛТ 9,10,11,12	ЛТ1-6-3^{в}	1	1850	Лоток 300×600(h)
ЛТ10	ТП902-2-394.86-КЖИ-ЛТ 9,10,11,12	ЛТ1-6-4,5^{в}	1	2030	Лоток 450×600(h)
ЛТ11	ТП902-2-394.86-КЖИ-ЛТ 9,10,11,12	ЛТ1-9-6^{в}	1	3700	Лоток 600×900(h)
ЛТ12	ТП902-2-394.86-КЖИ-ЛТ 9,10,11,12	ЛТ1-9-9^{в}	1	4130	Лоток 900×900(h)
		Плиты			
П1	3.900-3 в.8 ч.1	ПТ-3-6	90	40	Лоток 300×600(h)
П2	3.900-3 в.8 ч.1	ПТ-4,5-6	90	50	Лоток 450×600(h)
П3	3.900-3 в.8 ч.1	ПТ-6-6	90	60	Лоток 600×900(h)
П4	3.900-3 в.8 ч.1	ПТ-9-6	90	140	Лоток 900×900(h)
П5	ТП902- КЖИ-П5	ПТ-15-6	2	210	
		Детали			
		Сталь ВСТ3Кп2-1 ТУ 14-1-3023-80			
поз. 1	ТП902-2-394.86-КЖ-25 ал. IV	Двутавр 10 ГОСТ 8239-72 e=1280	11	12.1	Лоток 300×600(h)
поз. 2	ТП902-2-394.86-КЖ-25 ал. IV	Двутавр 10 ГОСТ 8239-72 e=1430	11	13.5	Лоток 450×600(h)
поз. 3	ТП902-2-394.86-КЖ-25 ал. IV	Двутавр 10 ГОСТ 8239-72 e=1640	11	15.5	Лоток 600×900(h)
поз. 4	ТП902-2-394.86-КЖ-25 ал. IV	Двутавр 10 ГОСТ 8239-72 e=1940	11	18.3	Лоток 900×900(h)

1. Узлы см. ТП902-2-394.86 - КЖ-24 ал. IV.
2. Скользящие и неподвижные опоры см. ТП902-2-394.86 - КЖ-25 ал. IV.

Привязан

Инв. N

Н. контр.	Семенова	
Провер.	Петропавловская	
Инженер	Цветкова	
Рук. гр.	Гарбуз	
ГИП	Чирков	
Нач. отд.	Альтшуллер	

ТП902-2-395.86-КЖ

Аэротенк двухкоридорный с размерами коридора 6×4,6×36-60м

Секции „Ж.И.“ Схемы расположения балок, лотков плит на одну технологическую секцию (Аэротенка - 54м)

Стадия	Лист	Листов
Р	18	

Госстрой СССР СОЮЗВОДОКАНАЛПРОЕКТ г. Москва

Согласовано: Отд. N 12 Цветков; Отдел N 15 Смирнов

Инв. N подл. | Подпись и дата | Взам. инв. N

Копир. Ловрухина

21050-01 20

Формат А2

Типовой проект 902-2-395.86 Альбом III

Схема расположения балок, лотков

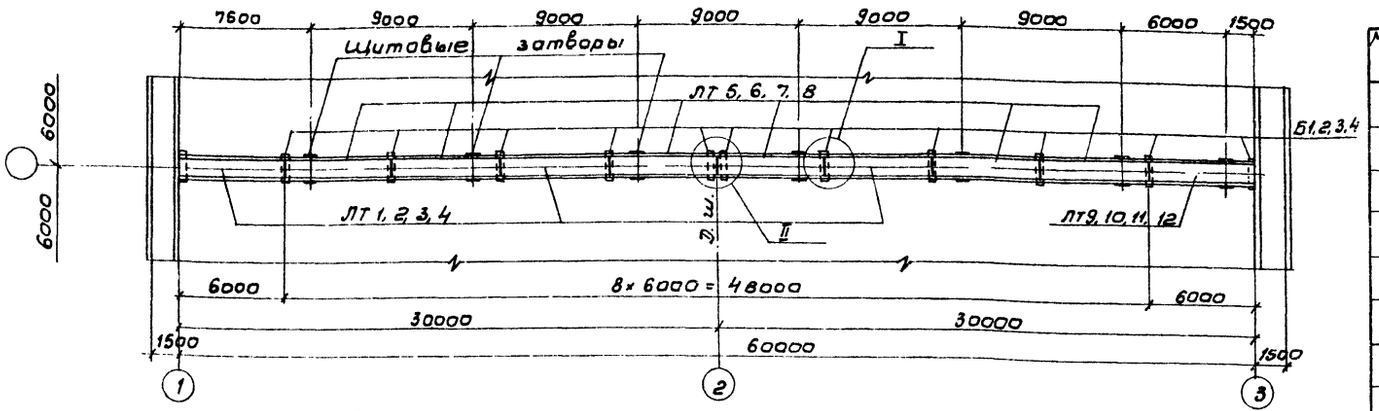

Схема расположения металлических балок и плит лотков

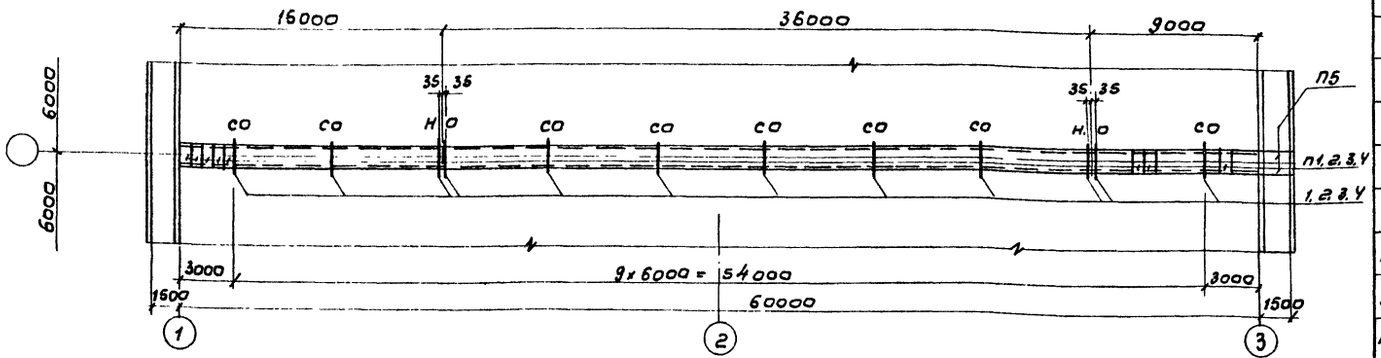

Спецификация к схемам расположения балок, лотков, плит (начало)

Марка поз.	Обозначение	Наименование	Кол.	Масса ед. кг.	Примечание
		Балки			
Б1	ТП 902-2-394.86-кжси-Б1	Б1	11	112,5	Лоток 300×600(h)
Б2	ТП 902-2-394.86-кжси-Б2	Б2	11	150	Лоток 450×600(h)
Б3	ТП 902-2-394.86-кжси-Б3	Б3	11	250	Лоток 600×900(h)
Б4	ТП 902-2-394.86-кжси-Б4	Б4	11	400	Лоток 900×900(h)
		Лотки			
ЛТ1	ТП 902-2-394.86-КЖИ-ЛТ 1.2.3.4	ЛТ1-6-3^{а}	3	1850	Лоток 300×600(h)
ЛТ2	ТП 902-2-394.86-КЖИ-ЛТ 1.2.3.4	ЛТ1-6-4,5^{а}	3	2030	Лоток 450×600(h)

Спецификация к схемам расположения балок, лотков, плит (продолжение)

Марка, поз.	Обозначение	Наименование	Кол.	Масса ед. кг.	Примечание
ЛТ3	ТП 902-2-394.86-КЖИ-ЛТ 1.2.3.4	ЛТ1-9-6^{а}	3	3700	Лоток 600×900(h)
ЛТ4	ТП 902-2-394.86-КЖИ-ЛТ 1.2.3.4	ЛТ1-9-9^{а}	3	4130	Лоток 900×900(h)
ЛТ5	ТП 902-2-394.86-КЖИ-ЛТ 5.6.7.8	ЛТ1-6-3^{б}	6	1850	Лоток 300×600(h)
ЛТ6	ТП 902-2-394.86-КЖИ-ЛТ 5.6.7.8	ЛТ1-6-4,5^{б}	6	2030	Лоток 450×600(h)
ЛТ7	ТП 902-2-394.86-КЖИ-ЛТ 5.6.7.8	ЛТ1-9-6^{б}	6	3700	Лоток 600×900(h)
ЛТ8	ТП 902-2-394.86-КЖИ-ЛТ 5.6.7.8	ЛТ1-9-9^{б}	6	4130	Лоток 900×900(h)

Спецификация к схемам расположения балок, лотков, плит (продолжение)

Марка, поз.	Обозначение	Наименование	Кол.	Масса ед. кг.	Примечание
ЛТ9	ТП 902-2-394.86-КЖИ-9.10.11.12	ЛТ1-6-3^{б}	1	1850	Лоток 300×600(h)
ЛТ10	ТП 902-2-394.86-КЖИ-9.10.11.12	ЛТ1-6-4,5^{б}	1	2030	Лоток 450×600(h)
ЛТ11	ТП 902-2-394.86-КЖИ-9.10.11.12	ЛТ1-9-6^{б}	1	3700	Лоток 600×900(h)
ЛТ12	ТП 902-2-394.86-КЖИ-9.10.11.12	ЛТ1-9-9^{б}	1	4130	Лоток 900×900(h)
		Плиты			
П1	3.900-3 в. 8 ч. 1	ПТ-3-6	100	40	Лоток 300×600(h)
П2	3.900-3 в. 8 ч. 1	ПТ-4,5-6	100	50	Лоток 450×600(h)
П3	3.900-3 в. 8 ч. 1	ПТ-6-6	100	60	Лоток 600×900(h)
П4	3.900-3 в. 8 ч. 1	ПТ-9-6	100	140	Лоток 900×900(h)
П5	ТП 902-кжси-П5	ПТ-15-6^{а}	2	210	
		Детали			
		Сталь ВСт3кп2-1 ТУ14-1-3023-80			
поз. 1	ТП 902-2-394.86-кжс-25 ал.IV	Двутавр 10 ГОСТ 8239-72 ℓ=1280	12	12,1	Лоток 300×600(h)
поз. 2	ТП 902-2-394.86-кжс-25 ал.IV	Двутавр 10 ГОСТ 8239-72 ℓ=1430	12	13,5	Лоток 450×600(h)
поз. 3	ТП 902-2-394.86-кжс-25 ал.IV	Двутавр 10 ГОСТ 8239-72 ℓ=1640	12	15,5	Лоток 600×900(h)
поз. 4	ТП 902-2-394.86-кжс-25 ал.IV	Двутавр 10 ГОСТ 8239-72 ℓ=1940	12	18,3	Лоток 900×900(h)

1. Узлы см. ТП 902-2-394.86-кжс-24 ал.IV.
2. Скользящие и неподвижные опоры см. ТП 902-2-394.86-кжс-25 ал.IV.

Привязан

Инв. №

Н.контр.	Семенова		
Провер.	Петрашкевич		
Инжен.	Цветкова		
Рук. гр.	Горбуз		
ГИП	Чирков		
Нач. отд.	Альтшулер		

ТП 902-2-395.86-КЖ

Автотень-двухкоридорный с размерами коридора 6×4.6×36-60м.

Секции „жс, и" Схема расположения балок, лотков, плит на одну технологическую секцию (L автотеня = 60м)

Стадия	Лист	Листов
Р	19	

Госстрой СССР СОЮЗВОДОКАНАЛПРОЕКТ г. Москва

Согласовано: Отдел № 12 Цветков; Отдел № 15 Спирков

Инв. № подл. | Подпись и дата | Взам. инв. №

Копировал: В. Филиппова 21050-01 (21) Формат А2

gost.e-ecolog.ru