Типовой проект

705-1-191.85

Прирельсовый склад минеральных удобрений вместимостью 5 тыс. т с мостовым грейферным краном. Вариант с покрытием из железобетонных ферм

Альбом III

Изделия заводского изготовления

ч. 2-93

КФ ЦИТП Инв. № 9132/3

Привязан:

gost.e-ecolog.ru

Типовой проект

705-1-191.85

Прирельсовый склад минеральных удобрений вместимостью 5 тыс.т с мостовым грейферным краном. Вариант с покрытием из железобетонных ферм.

Альбом III

Состав проекта:

Альбом I – Общая пояснительная записка. Технология производства. Воздухоснабжение. Вентиляция. Силовое электрооборудование. Электрическое освещение. Связь и сигнализация.

Альбом II – Архитектурные решения. Конструкции железобетонные. Конструкции металлические. Антикоррозийная защита конструкций и оборудования.

Альбом III – Изделия заводского изготовления.

Альбом IV – Спецификации оборудования.

Альбом V – Ведомости потребности в материалах.

Альбом VI – Сметная документация.

Альбом VII – Показатели результатов применения научно-технических достижений в строительстве.

ПРИМЕНЕННЫЕ ТИПОВЫЕ ПРОЕКТЫ: нет данных.

Типовой проект 501-3 „Повышенный путь для сыпучих грузов из железнодорожных вагонов." Альбом I, III (распространяет ЦИТП).

Типовой проект 705-1-191.85 „Прирельсовый склад минеральных удобрений вместимостью 5 тыс.т с мостовым грейферным краном. Вариант с покрытием из металлических ферм." Альбом 3 (распространяет Киевский филиал ЦИТП).

Разработан:
проектным институтом
„Гипропромсельстрой"
Гл.инж. института Шестернев
Гл.инж. проекта Шатилов

9132/3

Рабочий проект
Утвержден
Министерством сельского хозяйства СССР
Приказ №105-ЗГ от 20.12.1984г. Введен в действие Гипропромсельстроем. Приказ №4 от 10.01.1985г.

Привязан:

Инв. №

Альбом III

Типовой проект

Обозначение	Наименование	Стр.	Примечание
ТП 1-И	Содержание альбома	2-10	
ТП 1-И-ТТ1	Технические требования и изготовлению арматурных и закладных		
	изделий.	11	
ТП 1-И-ТТ2	Технические требования и		
	изготовлению железобетонных		
	изделий.	12	
ТП 1-И-ЩД.01	Щит деревянный ЩД1	13	
ТП 1-И-ЩД.02	Щит деревянный ЩД2	14	
ТП 1-И-ЩД.03	Щит деревянный ЩД3	15	
ТП 1-И-ЩД.04	Щит деревянный ЩД4	16	
ТП 1-И-ЩД.05	Щит деревянный ЩД5	17	
ТП 1-И-ЩД.06	Щит деревянный ЩД6	18	
ТП 1-И-ЩД.07	Щит деревянный ЩД7	19	
ТП 1-И-ЩД.08	Щит деревянный ЩД8	20	
ТП 1-И-ЩД.09	Щит деревянный ЩД9	21	
ТП 1-И-ЩД.10	Щит деревянный ЩД10	22	
ТП 1-И-ЩД.11	Щит деревянный ЩД11	23	
ТП 1-И-ЩД.12	Щит деревянный ЩД12	24	
ТП 1-И-ЩД.13	Щиты деревянные ЩД13÷ЩД15	25	
ТП 1-И-ЩД.13.СБ	Щиты деревянные ЩД13÷ЩД15		
	Сборочный чертеж.	26	

Привязан:

Инв. № подл. | Подпись и дата | Взам. инв. №

ГИП	Шатилов		
Нач.отд.	Катков		
Гл.констр.	Зильбертов		
Рук.гр.	Легова		
Инженер	Левкевич		
Н.контр.	Есина		5.84

2
9132/3

Т.П.-705-1-191.85 1-И

Содержание альбома.

Стадия	Лист	Листов
Р	1	9

ГИПРОПРОМСЕЛЬСТРОЙ г. Саратов

Типовой проект

Обозначение	Наименование	Стр.	Примечание
ТП 1-И-К.01	Колонна К(КПI-11-1)	27-28	
ТП 1-И-К.01.СБ	Колонна К(КПI-11-1). Сборочный		
	чертеж.	29-31	
ТП 1-И-К.02	Колонна К(КПI-11-1а)	32	
ТП 1-И-К.02.СБ	Колонна К(КПI-11-1а). Сборочный		
	чертеж.	33	
ТП 1-И-К.03	Колонна К(КПI-11-1б)	34	
ТП 1-И-К.03.СБ	Колонна К(КПI-11-1б). Сборочный		
	чертеж.	35	
ТП 1-И-К.04	Колонна К(КПI-11-1в)	36	
ТП 1-И-К.04.СБ	Колонна К(КПI-11-1в). Сборочный		
	чертеж.	37	
ТП 1-И-К.05	Колонна К(КПI-11-1г)	38	
ТП 1-И-К.05.СБ	Колонна К(КПI-11-1г). Сборочный		
	чертеж.	39	
ТП 1-И-К.06	Колонна К(КПI-11-1д)	40	
ТП 1-И-К.06.СБ	Колонна К(КПI-11-1д). Сборочный		
	чертеж.	41	
ТП 1-И-К.07	Колонна К(КПI-11-1е)	42	
ТП 1-И-К.07.СБ	Колонна К(КПI-11-1е). Сборочный		
	чертеж.	43	
ТП 1-И-К.08	Колонна К(КПI-11-1ж)	44	
ТП 1-И-К.08.СБ	Колонна К(КПI-11-1ж). Сборочный		
	чертеж.	45	

Инв.№подл. | Подпись и дата | Взам.инв.№

Привязан:

Инв.№

Альбом III

Типовой проект

Обозначение		Наименование	Стр.	Примечание
тп	1-И-К.09	Колонна К (КПI-11-1И)	46	
тп	1-И-К.09.СБ	Колонна К (КПI-11-1И). Сборочный чертеж.	47	
тп	1-И-К.10	Колонна К (КПI-11-1К)	48	
тп	1-И-К.10.СБ	Колонна К (КПI-11-1К). Сборочный чертеж.	49	
тп	1-И-К.11	Колонна К (КПI-11-1Л)	50	
тп	1-И-К.11.СБ	Колонна К (КПI-11-1Л). Сборочный чертеж.	51	
тп	1-И-К.12	Колонна К (КФ43-2-1)	52	
тп	1-И-К.12.СБ	Колонна К (КФ43-2-1) Сборочный чертеж.	53	
тп	1-И-К.13	Колонна К (КФ43-2-1а)	54	
тп	1-И-К.13.СБ	Колонна К (КФ43-2-1а) Сборочный чертеж.	55	
тп	1-И-К.14	Колонна К (КФ46-2-1)	56	
тп	1-И-К.14.СБ	Колонна К (КФ46-2-1). Сборочный чертеж.	57	
тп	1-И-К.15	Колонна К (КФ46-2-1а)	58	
тп	1-И-К.15.СБ	Колонна К (КФ46-2-1а) Сборочный чертеж.	59	
тп	1-И-К.16	Колонна К (К84-7а)	60	
тп	1-И-К.16.СБ	Колонна К (К84-7а) Сборочный чертеж.	61	

Инв. № подл. | Подпись и дата | Взам. инв. №

Привязан:

Инв. №

9132/3 4

Т.П. 705-1-191.85 -1-И

Лист 3

Копировал: Прошина — Формат А4

Альбом III

Типовой проект

Обозначение		Наименование	Стр.	Примечание
ТП	1-И-ФБ.01	Ферма ФБ (ФБН24II-2АIVа;		
		ФБН24II-6АIVа)	62-63	
ТП	1-И-ФБ.01СБ	Ферма ФБ(ФБН24II-2АIVа;		
		ФБН24II-6АIVа).Сборочный чертеж.	64	
ТП	1-И-Б.01	Балка Б (Б6-5АIVа; Б6-6АIVа;		
		Б6-8АIVа; Б6-6АIVб); Б6-7АIVб;		
		Б6-8АIVб)	65-66	
ТП	1-И-Б.01.СБ	Балка Б (Б6-5АIVа; Б6-6АIVа;		
		Б6-8АIVа; Б6-6АIVб; Б6-7АIVб;		
		Б6-8АIVб) Сборочный чертеж.	67	
ТП	1-И-П.01	Плита П(ПГ-1АтV Т-4; ПГ-2АтV Т-4;		
		ПГ-1АтV Т-5; ПГ-2АтV Т-5)	68-69	
ТП	1-И-П.01.СБ	Плита П(ПГ-1АтV Т-4; ПГ-2АтV Т-4;		
		ПГ-1АтV Т-5; ПГ-2АтV Т-5)		
		Сборочный чертеж.	70	
ТП	1-И-П.02	Плита П(ПГ-3АтV-6; ПГ-4АтV Т-6;		
		ПГ-6АтV Т-6; ПГ-3АтV Т-7; ПГ-4 АтV Т-7;		
		ПГ-6АтV Т-7)	71-72	
ТП	1-И-П.02СБ	Плита П (ПГ-3АтV Т6; ПГ-4 АтV Т6;		
		ПГ-6АтV Т-6; ПГ-3АтV-7; ПГ-4АтV Т-7;		
		ПГ-6АтV Т-7).Сборочный чертеж.	73	

Инв.N подл. | Подпись и дата | Взам.инв.N

Привязан:

Инв.N

9132/3 5

ТП-705 1-191.85 1-И

Лист 4

Копировал: Прошина Формат А4

Альбом III

Типовой проект

Обозначение		Наименование	Стр.	Примечание
ТП	1-И-ПС.01	Плита стеновая ПС		
		(2П1-3АIVТ-Па; 2П1-2АIVТ-Па;		
		2П1-3АIVТ-Пб; 2П1-2АIVТ-Пб;		
		2П1-3АIVТ-Пв; 2П1-2АIVТ-Пв;		
		2П1-3АIVТ-Пг; 2П1-2АIVТ-Пг)	74-75	
ТП	1-И-ПС.01.СБ	Плита стеновая ПС(2П1-3АIVТ-Па;		
		2П1-2АIVТ-Па; 2П1-3АIVТ-Пб;		
		2П1-2АIVТ-Пб; 2П1-3АIVТ-Пв;		
		2П1-2АIVТ-Пв; 2П1-3АIVТ-Пг;		
		2П1-2АIVТ-Пг) Сборочный чертеж	76	
ТП	1-И-ПЛ.01	Подпорная плита ПЛ5-4-1	77	
ТП	1-И-ПЛ.01.СБ	Подпорная плита ПЛ5-4-1		
		Сборочный чертеж	78	
ТП	1-И-ПЛ.02	Подпорная плита ПЛ6-4-1	79	
	1-И-ПЛ.02.СБ	Подпорная плита ПЛ6-4-1		
		Сборочный чертеж	80	
ТП	1-И-ВД Ст	Ведомость расхода стали		
		на дополнительные закладные		
		и арматурные изделия	81-91	
ТП	1-И-КК.01	Элемент карниза КК1	92	
ТП	1-И-ПМ.01	Панель ПМ1-1	93	
ТП	1-И-ПМ.01.СБ	Панель ПМ1-1. Сборочный		
		чертеж	94	
ТП	1-И-ОГМ.01	Ограждение кровли ОГМ1	95	

Инв.№подл. | Подпись и дата | Взам.инв.№

Привязан:

Инв.№

6

9132/3

ТП-705-1-191.85 1-И

Лист 5

Альбом III

Типовой проект

Обозначение	Наименование	Стр	Примечания
1-И-МС.01	Изделие соединительное МС(МС1; МС4)	96	
1-И-МС.01СБ	Изделие соединительное МС(МС1; МС4)		
	Сборочный чертеж.	97	
1-И-МС.02	Изделие соединительное МС(МС2)	98	
1-И-МС.03	Изделие соединительное МС(МС3)	99	
1-И-МС.04	Изделие соединительное МС(МС5)	100	
1-И-МС.05	Изделие соединительное МС(МС6)	101	
1-И-МС.06	Изделие соединительное МС(МС7)	102	
1-И-МС.07	Изделие соединительное МС(МС8)	103	
1-И-МС.08	Изделие соединительное МС(МС9)	104	
1-И-МС.09	Изделие соединительное МС(МС10)	105	
1-И-МС.10	Изделие соединительное МС(МС11;МС12)	106	
1-И-МС.10СБ	Изделие соединительное МС(МС11;МС12)		
	Сборочный чертеж.	107	
1-И-МС.11	Изделие соединительное МС(МС13)	108	
1-И-МН.01	Изделие закладное МН (МН1)	109	
1-И-МН.02	Изделие закладное МН (МН2)	110	
1-И-МН.03	Изделие закладное МН (МН3)	111	
1-И-МН.04	Изделие закладное МН (МН4)	112	
1-И-КР.01	Каркас плоский КР (КР1)	113	
1-И-КР.02	Каркас плоский КР (КР2)	114	
1-И-КР.03	Каркас плоский КР (КР3)	115	
1-И-КР.04	Каркас плоский КР (КР3-1)	116	
1-И-КР.05	Каркас плоский КР (КР3-2)	117	
1-И-КР.06	Каркас плоский КР (КР3-3)	118	

Инв.№ подл. | Подпись и дата | Взам.инв.№

Привязан:

Инв.№

7
9132/3

Альбом III

Типовой проект

Обозначение		Наименование	Стр.	Примечание
ТП	1-И-КР.07	Каркас плоский КР(КР3-4)	119	
ТП	1-И-КР.08	Каркас плоский КР(КР3-5)	120	
ТП	1-И-КР.09	Каркас плоский КР(КР4; КР5, КР6; КР7)	121	
ТП	1-И-КР.09.СБ	Каркас плоский КР(КР4; КР5; КР6; КР7). Сборочный чертеж.	122	
ТП	1-И-КР.10	Каркас плоский КР(КР8, КР9; КР10)	123	
ТП	1-И-КР.10.СБ	Каркас плоский КР(КР8; КР9; КР10). Сборочный чертеж.	124	
ТП	1-И-КР.11	Каркас плоский КР (КР11; КР12; КР13; КР14; КР15; КР16)	125	
ТП	1-И-КР.11.СБ	Каркас плоский КР(КР11; КР12; КР13; КР14; КР15; КР16). Сборочный чертеж.	126	
ТП	1-И-КП.01	Каркас пространственный КП(КП1)	127	
	1-И-КП.01.СБ	Каркас пространственный КП (КП1). Сборочный чертеж.	128	
ТП	1-И-КП.02	Каркас пространственный КП(КП1-1)	129	
ТП	1-И-КП.02.СБ	Каркас пространственный КП(КП1-1) Сборочный чертеж	130	
ТП	1-И-КП.03	Каркас пространственный КП (КП2; КП3; КП4; КП5; КП6; КП7)	131	
ТП	1-И-КП.03.СБ	Каркас пространственный КП (КП2; КП3; КП4; КП5; КП6; КП7) Сборочный чертеж	132	

Инв. № подл. | Подпись и дата | Взам. инв. №

Привязан:

Инв. №

8

9132/3

ТП-705-1-191. 1-И

Лист 7

Копировал: Прошина Формат А4

Альбом III

Типовой проект

Обозначение		Наименование	Стр	Примечание
ТП	1-И-С.01	Сетка арматурная С (С1)	133	
ТП	1-И-С.02	Сетка арматурная С (С2)	134	
ТП	1-И-С.03	Сетка арматурная С (С3;С4;С5;С6)	135	
ТП	1-И-С.03.СБ	Сетка арматурная С (С3;С4;С5;С6)		
		Сборочный чертеж.	136	
ТП	1-И-С.04	Сетка арматурная С (С7;С8)	137	
ТП	1-И-С.04.СБ	Сетка арматурная С (С7;С8)		
		Сборочный чертеж	138	
ТП	1-И-С.05	Сетка арматурная С (С9;С10)	139	
ТП	1-И-С.05.СБ	Сетка арматурная С (С9;С10)		
		Сборочный чертеж	140	
ТП	1-И-С.06	Сетка арматурная С (С11;С15)	141	
ТП	1-И-С.06.СБ	Сетка арматурная С (С11;С15)		
		Сборочный чертеж	142	
ТП	1-И-С.07	Сетка арматурная С (С12;С16)	143	
ТП	1-И-С.07.СБ	Сетка арматурная С (С12;С16)		
		Сборочный чертеж.	144	
ТП	1-И-С.08	Сетка арматурная С (С13;С17)	145	
ТП	1-И-С.08.СБ	Сетка арматурная С (С13;С17)		
		Сборочный чертеж	146	
ТП	1-И-С.09	Сетка арматурная С (С14;С18)	147	
ТП	1-И-С.09.СБ	Сетка арматурная С (С14;С18)		
		Сборочный чертеж	148	

Инв.№ подл. | Подп. и дата | Взам. инв.№

Привязан:

Инв.№

9
9132/3

ТП-705-1-191.85 1-И

Лист 8

Копировал: Прошина Формат А4

Альбом III

Типовой проект

Обозначение	Наименование	Стр.	Примечание
ТП 1-И-С.10	Сетка арматурная С(С19)	149	
ТП 1-И-С.11	Сетка арматурная С(С20)	150	
ТП 1-И-С.12	Сетка арматурная С(С21; С22; С23)	151	
ТП 1-И-С.12.СБ	Сетка арматурная С(С21; С22; С23). Сборочный чертеж.	152	

Инв.№ подл. | Подпись и дата | Взам.инв.№

Привязан:

Инв.№

10

9132/3

Альбом III

Типовой проект

1. Изготовление и приемка арматурных и закладных изделий осуществляется в соответствии с требованиями нормативных и инструктивных документов:

а) главы СНиП II-21-75 „Бетонные и железобетонные конструкции"

б) ГОСТ 10922-75 „Арматурные изделия и закладные детали сварные для железобетонных конструкций Технические требования и методы испытания".

в) ГОСТ 14098-68 „Соединения сварные арматуры железобетонных изделий и конструкций. Контактная и ванная сварка. Основные типы и конструктивные элементы."

г) СН 393-78 „Инструкция по сварке соединений арматуры и закладных деталей железобетонных конструкций"

2. Арматурные изделия следует выполнять при помощи контактной точечной сварки

3. Приварка арматурных стержней к пластинам предусмотрена втавр дуговой сваркой под слоем флюса на сварочных автоматах в соответствии с ГОСТ 19292-73 и СН 393-78.

4. Закладные изделия должны поставляться загрунтованными и окрашенными один раз.

5. Материал прокатной стали закладных и соединительных изделий принят в Ст 3кп2 и должен отвечать условиям свариваемости по ГОСТ 380-71*

Инв. №			
ГИП	Шатилов	[illegible]	[illegible]
Нач. отд.	Катков	[illegible]	[illegible]
Гл. констр.	Зильвертов	[illegible]	[illegible]
Рук. гр.	Пегова	[illegible]	[illegible]
Инженер	Левкевич	[illegible]	[illegible]
Н. контр.	Есина	[illegible]	[illegible]

Взам. инв. №

Подпись и дата

Инв. № подл.

Привязан:

11

9132/3

Т.П. 705-1-191.85 1-И-ТТ1

Технические требования к изготовлению арматурных и закладных изделий.

Стадия	Лист	Листов
Р		1

Гипропр[illegible]ельстрой г.С[illegible]тов

Альбом III

Типовой проект

1. Сборные железобетонные конструкции выполнять из особоплотного бетона В8 – для зоны влажности 1 и бетона повышенной плотности В6 – для зон влажности 2 и 3

2. В качестве вяжущего применять сульфатостойкий цемент

3. В качестве мелкого заполнителя применять чистый песок (отмучиваемых частиц не более 1% по массе) с модулем крупности 2-2,5.

4. В качестве крупного заполнителя – фракционированный щебень из изверженных невыветрившихся пород (количество отмучиваемых частиц не более 0,5% по массе) (СНиП II-28-73*).

Инв. № подл. | Подпись и дата | Взам. инв. №

Привязан:

Инв. №

12
9132/3

Т.П. 705-1-191.85 -1-И-ТТ2

Лист 2

Копировал: Ю. Мешкова Формат А4

Альбом III

Типовой проект

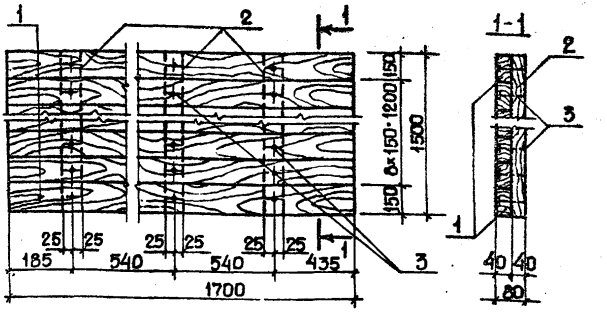

Формат	Зона	Поз.	Обозначение	Наименование	Кол.	Примечание
				Материал		
		1	ГОСТ 24454-80Е	Доска 40×150; ℓ=1700	10	0,10 м³
		2	ГОСТ 24454-80Е	Брусок 40×50; ℓ=1500	3	0,01 м³
				Итого		0,11 м³
		3	ГОСТ 4028-63*	Гвоздь К4×100	60	0,60 кг

Привязан:

Инв. №

13
9132/3

ГИП	Шапилов	
Нач.отд.	Катков	
Гл.констр.	Зильбертов	
Рук.бриг.	Негова	
Рук.бриг.	Аникий	
Н.контр.	Есина	

ТП 705-1-191.85 -1-И-ЩД01

Щит деревянный ЩД1

Стадия	Масса	Масштаб
Р	—	1:20
Лист	Листов 1	

ГИПРОПРОМСЕЛЬСТРОЙ г. Саратов

Инв.№ подл. | Подпись и дата | Взам.инв.№

Копировал: Прошина: — Формат А4

Альбом III

Типовой проект

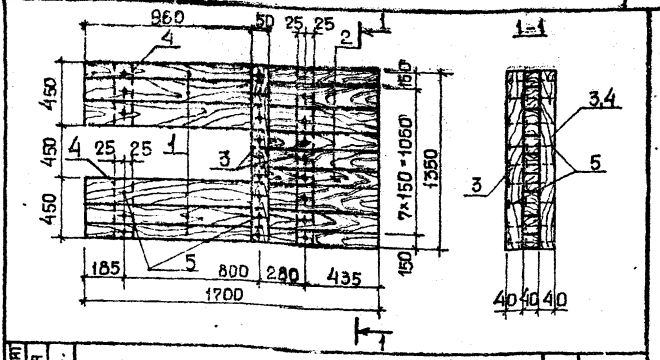

Формат	Зона	Поз.	Обозначение	Наименование	Кол.	Примечание
				Материалы		
		1	ГОСТ 24454-80Е	Доска 40×150, ℓ=1700	6	0,051 м³
		2	ГОСТ 24454-80Е	40×150; ℓ=740	3	0,014 м³
		3	ГОСТ 24454-80Е	Брусок 40×50; ℓ=1350	2	0,006 м³
		4	ГОСТ 24454-80Е	40×150, ℓ=450	2	0,012 м³
				Итого		0,083 м³
		5	ГОСТ 4028-63*	Гвоздь К4×100	48	0,50 кг

Привязан:

Инв. № подл. | Подпись и дата | Взам. инв. №

14

9152/3

ГИП	Шатилов		ТП-705-1-191.85 -1-И-ЩД.02
Нач. отд.	Катков		
Гл. конст.	Вильберов		
Рук. бриг.	Петрова		Щит деревянный ЩД2
Рук. бриг.	Аникин		
Н. контр.	Есина		

Стадия	Масса	Масштаб
Р		1:20
Лист	Листов 1	

Гипропромсельстрой г. Саратов

Альбом III

Типовой проект

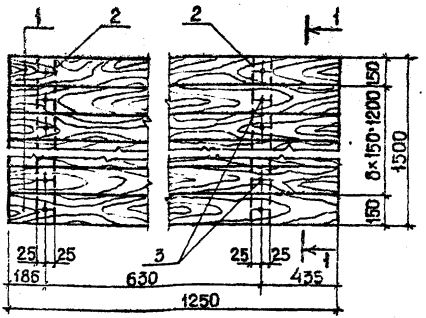

Формат	Зона	Поз.	Обозначение	Наименование	Кол.	Примечание
				Материалы		
		1	ГОСТ 24454-80Е	Доска 40×150; ℓ=1250	10	0,08м³
		2	ГОСТ 24454-80Е	Брусок 40×50; ℓ=1500	2	0,01м³
				Итого		0,09м³
		3	ГОСТ 4028-63*	Гвоздь К4×100	40	0,40кг

Привязан:

Инв.№ подл. | Подпись и дата | Взам. инв.№

Инв.№

ГИП	Шатилов	
Авт.отд.	Катков	
Гл.констр.	Зильбергов	
Рук.бриг.	Петова	
Рук.бриг.	Аникин	
Н.контр.	Есина	

15
9152/3

ТП-705-1-191.85 -1-И-ЩД.03

Щит деревянный ЩД 3

Стадия	Масса	Масштаб
Р		1:20
Лист	Листов 1	

ГИПРОПРОМСВЯЗЬСТРОЙ г. Саратов

Альбом III

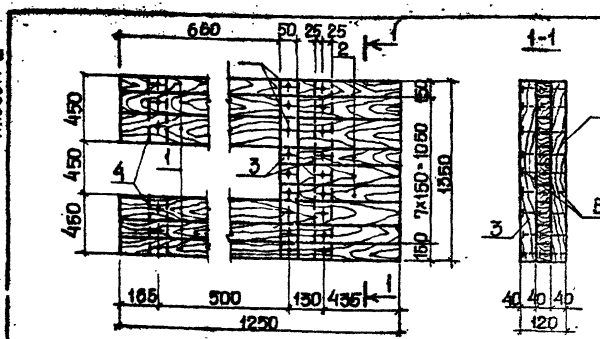

Типовой проект

Формат	Зона	Поз.	Обозначение	Наименование	Кол.	Примечание
				Материалы		
		1	ГОСТ 24454-80Е	Доска 40×150; ℓ=1250	5	0,05м³
		2	ГОСТ 24454-80Е	40×150; ℓ=590	3	0,01м³
		3	ГОСТ 24454-80Е	Брусок 40×50; ℓ=1350	2	0,01м³
		4	ГОСТ 24454-80Е	40×50; ℓ=480	2	
				Итого		0,07м³
		5	ГОСТ 4028-63*	Гвоздь К4×100	45	0,50кг

Привязан:

Инв.№ подл. | Подпись и дата | Взам. инв.№

Инв.№			
ГИП	Шатилов		
Нач.отд.	Катков		
Гл.констр.	Зильбертов		
Рук.бриг.	Петрова		
Рук.бриг.	Аникин		
Н.контр.	Есина		

16
9152/3

ТП-705-1-181.85 1-И-ЩД.04

Щит деревянный ЩД 4

Стадия	Масса	Масштаб
Р		1:20
Лист	Листов 1	

ГИПРОПРОМСЕЛЬСТРОЙ г. Саратов

Копировал: Прошина Формат А4

Альбом III

Типовой проект

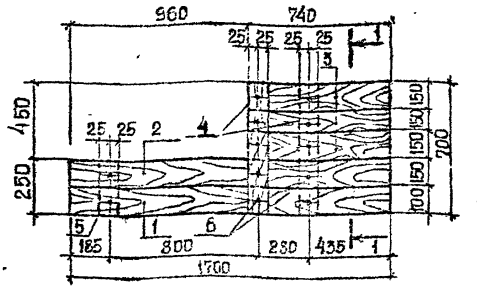

Формат	Зона	Поз.	Обозначение	Наименование	Кол.	Примечание
				Материалы		
		1	ГОСТ 24454-80Е	Доска 40×100; ℓ=1700	1	0,03 м³
		2	ГОСТ 24454-80Е	40×150; ℓ=1700	1	
		3	ГОСТ 24454-80Е	40×150; ℓ=740	3	
		4	ГОСТ 24454-80Е	Брусок 40×50; ℓ=700	2	0,01 м³
		5	ГОСТ 24454-80Е	40×50; ℓ= 250	1	
				Итого		0,04 м³
		6	ГОСТ 4028-63*	Гвоздь К4×100	24	0,25 кг

Привязан:

Инв. №

17
9132/3

ГИП	Шатилов		
Нач.отд.	Катков		
Гл.конс.	Зильбертов		
Рук.гр.	Негова		
Рук.бриг.	Аникин		
Н.контр.	Есина		

ТП-705-1-191.85 1-И-ЩД.05

Щит деревянный ЩД5

Стадия	Масса	Масштаб
Р	-	1:20
Лист	Листов 1	

ГИПРОПРОМСЕЛЬСТРОЙ г. Саратов

Копировал: Прошина Формат А4

Инв. № подл. | Подпись и дата | Взам. инв. №

Альбом III

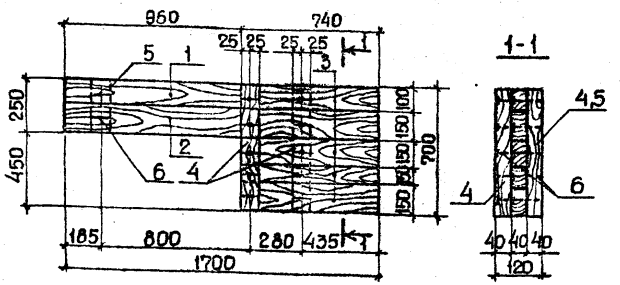

Типовой проект

Формат	Зона	Поз	Обозначение	Наименование	Кол.	Примечание
				Материал		
		1	ГОСТ 24454-80Е	Доска 40×100; ℓ=1700	1	0,03м³
		2	ГОСТ 24454-80Е	40×150; ℓ=1700	1	
		3	ГОСТ 24454-80Е	40×150; ℓ=740	3	
		4	ГОСТ 24454-80Е	Брусок 40×50; ℓ=700	2	0,01м³
		5	ГОСТ 24454-80Е	40×50; ℓ=250	1	
				Итого		0,04м³
		6	ГОСТ 4028-63*	Гвоздь К4×100	24	0,25кг

Привязан:

Инв. №

18
9132/3

ГИП	Шатилов		
Нач. отд.	Катков		
Гл. констр.	Зильбертов		
Рук. бриг.	Петова		
Рук. бриг.	Аникин		
Н. контр.	Есина		

ТП-705-1-191.85 -1-И-ШД 06

Щит деревянный ЩД 6

Стадия	Масса	Масштаб
Р		1:20
Лист	Листов 1	

Гипропромсельстрой г. Саратов

Инв. № подл. | Подпись и дата | Взам. инв. №

Альбом III

Типовой проект

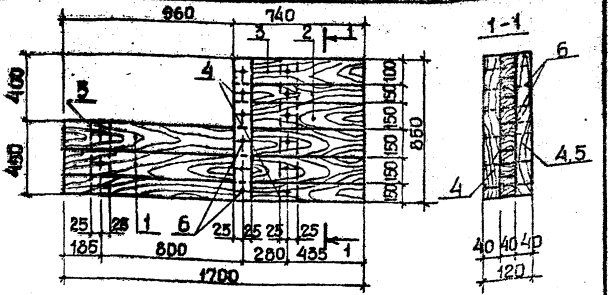

Формат	Зона	Поз.	Обозначение	Наименование	Кол.	Примечание
				Материалы		
		1	ГОСТ 24454-80Е	Доска 40×150; ℓ=1700	3	0,03 м³
		2	ГОСТ 24454-80Е	40×150; ℓ=740	2	0,01 м³
		3	ГОСТ 24454-80Е	40×100; ℓ=740	1	0,01 м³
		4	ГОСТ 24454-80Е	Брусок 40×50; ℓ=850	2	
		5	ГОСТ 24454-80Е	40×50; ℓ=450	1	
				Итого		0,05 м³
		6	ГОСТ 4028-63*	Гвоздь К4×100	30	0,30 кг

Инв. № подл. | Подпись и дата | Взам. инв. №

Привязан

Инв. №

ГИП	Шатилов		12.5.84
Нач. отд.	Катков		15.05.84
Гл. констр.	Зильбертов		15.05.84
Рук. бриг.	Пегова		14.5.84
Рук. бриг.	Аникин		15.5.84
Н. контр.	Есина		5.7.84

19
9132/3

ТП-705-1-191.85 -1-И-ЩД.07

Щит деревянный ЩД 7

Стадия	Масса	Масштаб
Р	—	1:20

Лист 1 Листов-1

Гипроп[illegible]сельстрой г. С[illegible]тов

Копировал: Прошина Формат А4

Альбом III

Типовой проект

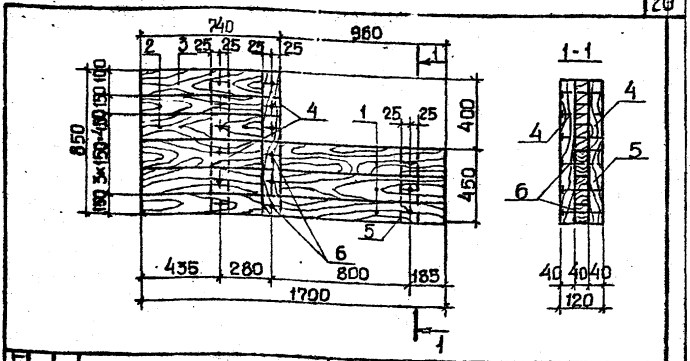

Формат	Зона	Поз.	Обозначение	Наименование	Кол	Примечание
				Материалы		
		1	ГОСТ 24454-80Е	Доска 40×150; ℓ=1700	3	0,05 м³
		2	ГОСТ 24454-80Е	40×150; ℓ=740	2	0,01 м³
		3	ГОСТ 24454-80Е	40×100; ℓ=740	1	
		4	ГОСТ 24454-80Е	Брусок 40×50; ℓ=850	2	0,01 м³
		5	ГОСТ 24454-80Е	40×50; ℓ=450		
				Итого		0,05 м³
		6	ГОСТ 4028-63*	Гвоздь К4×100;	30	0,30 кг

Привязан:

Инв. № подл. | Подпись и дата | Взам. инв. №

20
9132/3

Инв. №			
ГИП	Шатилов		
Нач. отд.	Камков		
Гл. констр.	Вильбертов		
Рук. бриг.	Петова		
Рук. бриг.	Аникин		
Н. контр.	Есина		

ТП-705-1-191.85 -1-И-ЩД.08

Щит деревянный ЩД 8

Стадия	Масса	Масштаб
Р		1:20
Лист	Листов 1	

ГИПРОПРОМСЕЛЬСТРОЙ г. Саратов

Копировал: Прошина

Формат А4

Альбом - III

Типовой проект

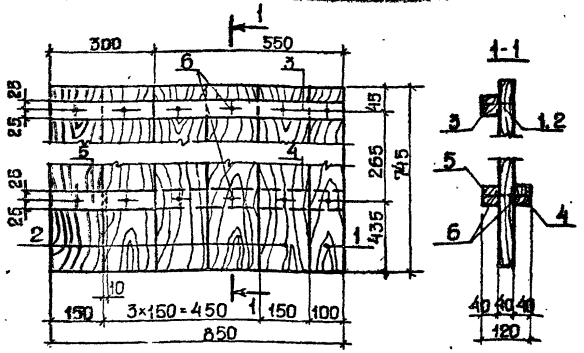

Формат	Зона	Поз.	Обозначение	Наименование	Кол.	Примечание
				Материалы		
		1	ГОСТ 24454-80Е	Доска 40×100; ℓ=745	1	
		2	ГОСТ 24454-80Е	40×150; ℓ=745	5	
		3	ГОСТ 24454-80Е	Брусок 40×50; ℓ=850	1	0,03м³
		4	ГОСТ 24454-80Е	40×50; ℓ=690	1	
		5	ГОСТ 24454-80Е	40×50; ℓ=300	1	
		6	ГОСТ 4028-63*	Гвоздь К4×100;	26	0,26кг

Привязан:

Инв. № подл. | Подпись и дата | Взам. инв. №

Инв. № 9132/3

ГИП	Шатилов		12.85
Нач. отд.	Катилов		12.85
Гл. конс.	Зильбертов		12.85
Рук. бриг.	Петрова		12.85
Рук. бриг.	Никкин		12.85
Н. контр.	Есина		12.85

ТП-705-1-191.85 - 1-И-ЩД09

Щит деревянный ЩД 9

Стадия	Масса	Масштаб
Р		1:10
Лист	Листов: 1	

ГИПРОПРОМСЕЛЬСТРОЙ г. Саратов

Копировал: Прошина - Формат А4

Альбом III

Типовой проект

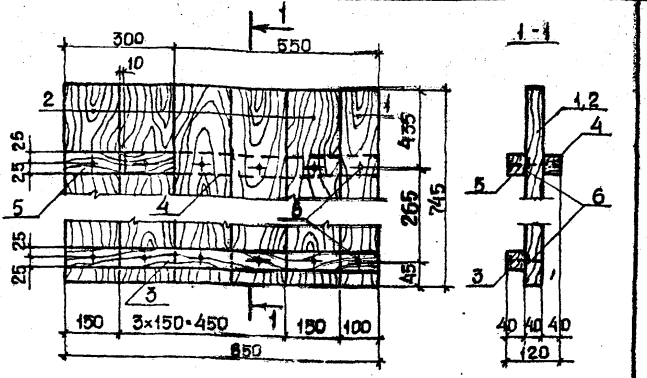

Формат	Зона	Поз.	Обозначение	Наименование	Кол.	Примечание
				Материалы		
		1	ГОСТ 24454-80Е	Доска 40×100; ℓ=745	1	0,03 м³
		2	ГОСТ 24454-80Е	40×150; ℓ=745	5	
		3	ГОСТ 24454-80Е	Брусок 40×50; ℓ=850	1	
		4	ГОСТ 24454-80Е	40×50; ℓ=695	1	
		5	ГОСТ 24454-80Е	40×50; ℓ=500	1	
		6	ГОСТ 4028-63*	Гвоздь К4×100;	26	0,26 кг

Привязан:

Инв. № подл. | Подпись и дата | Взам. инв. №

Инв. №

ГИП	Шатилов		12.84
Нач. отд.	Катков		12.84
Гл. конструктор	Эльберетов		12.84
Рук. бриг.	Негова		12.84
Рук. бриг.	Аникин		12.84
Н. контр.	Есина		12.84

22
9132/3

ТП-705-1-191.85 -1-И-ЩД.10

Щит деревянный ЩД 10

Стадия	Масса	Масштаб
Р	—	1:10
Лист	Листов 1	

ГИПРОПРОМСЕЛЬСТРОЙ г. Саратов

Копировал: Прошина Ол — Формат А4

Альбом III

Типовой проект

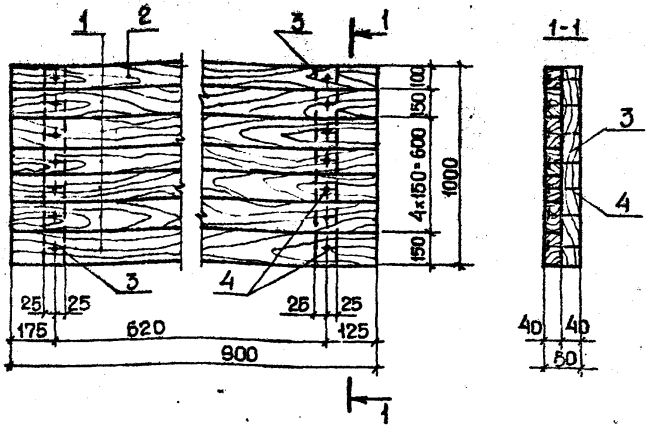

Формат	Зона	Поз.	Обозначение	Наименование	Кол.	Примечание
				Материалы		
		1	ГОСТ 24454-80Е	Доска 40×150; ℓ=900	6	0,04м³
		2	ГОСТ 24454-80Е	40×100; ℓ=900	1	
		3	ГОСТ 24454-80Е	Брусок 40×50; ℓ=1000	2	
		4	ГОСТ 4028-63*	Гвоздь К4×100;	28	0,30кг

Привязан:

Инв.№

23
9132/3

ГИП	Шатилов		
Нач.отд	Камков		
Гл.констр	Зильбертов		
Рук.бриг	Петова		
Рук.бриг	Аникин		
Н.контр.	Есина		5.87

ТП-705-1-191.85 -1-И-ЩД 11

Щит деревянный ЩД 11

Стадия	Масса	Масштаб
Р		1:20
Лист	Листов 1	

ГИПРОПРОМСЕЛЬСТРОЙ г.САРАТОВ

Копировал: Прошина

Взам.инв.№ | Подпись и дата | Инв.№ подл.

Альбом III

Типовой проект

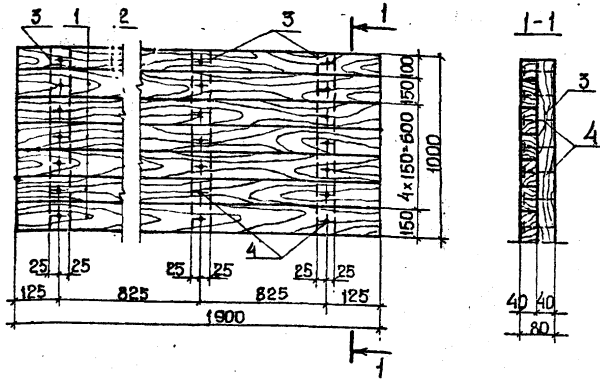

Формат	Зона	Поз.	Обозначение	Наименование	Кол.	Примечание
				Материалы		
		1	ГОСТ 24454-80Е	Доска 40×150, ℓ=1900	6	0,09м³
		2	ГОСТ 24454-80Е	40×100, ℓ=1900	1	
		3	ГОСТ 24454-80Е	Брусок 40×50, ℓ=1000	3	
		4	ГОСТ 4028-63*	Гвоздь К4×100	42	0,45кг

Взам. инв. №

Подпись и дата

Инв. № подл.

Привязан

Инв. №

ГИП	Шатилов		17.5.85
Нач.отд.	Катков		16.05.85
Гл.констр.	Зильбертов		15.05.85
Рук.бриг.	Пегова		24.07.85
Рук.бриг.	Аникин		20.07.85
Н.контр.	Есина		5.7.84

24
9132/3

ТП-705-1-191.85 - 1-И-ЩД.12

Щит деревянный ЩД12

Стадия	Масса	Масштаб
Р		1:20

Лист | Листов-1

ГИПРОПРОМСЕЛЬСТРОЙ г. Саратов

Копировал: Прошина

Формат А4

Инв. № подл. | Подпись и дата | Взам. инв. №

Типовой проект — Альбом III

Формат	Зона	Поз.	Обозначение	Наименование	Кол. на испол. 1-И-ЩД.13 —	01	02	Примечание
				Детали				
		1		Доски деревянные				
				100 × 60				
				ℓ = 700; ГОСТ 24454-80Е	—	4	—	
				ℓ = 980; ГОСТ 24454-80Е	—	—	4	
				ℓ = 1450; ГОСТ 24454-80Е	4	—	—	
		2		Доски 100×40				
				ℓ = 700; ГОСТ 24454-80Е	—	1	—	
				ℓ = 980; ГОСТ 24454-80Е	—	—	1	
				ℓ = 1450; ГОСТ 24454-80Е	1	—	—	
		3		Бруски деревян. 60×50				
				ℓ = 360, ГОСТ 24454-80Е	2	2	2	
				Марка	ЩД13	ЩД14	ЩД15	

25 — 9132/3

Привязан:

Инв. №

ГИП	Шатилов		10.85
Нач. отд.	Катков		10.85
Гл. констр.	Зильберштейн		10.85
Рук. гр.	Негова		10.85
Н. контр.	Есина		10.85

Копировал: Прошина

ТП-705-1-191.85 — 1-И-ЩД.13

Щиты деревянные (ЩД13 ÷ ЩД15)

Стадия	Лист	Листов
Р		1

ГИПРОПРОМСЕЛЬСТРОЙ г. Саратов

Формат А4

Альбом III

Типовой проект

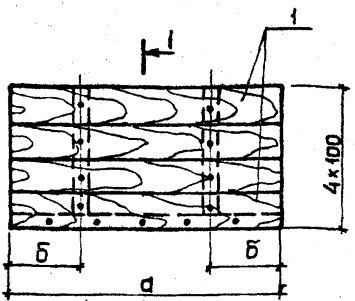

Обозначение	Марка	Размеры, мм а	Размеры, мм б	Объём м3
ТП 1-И-ЩД13	ЩД13	1450	300	0,05
-01	ЩД14	700	150	0,02
-02	ЩД15	980	150	0,03

Привязан

Инв. № подл. | Подпись и дата | Взам. инв. №

26
9132/3

ГИП	Шатилов	
Нач.отд.	Катков	
Гл.констр.	Зильбертов	
Рук.гр.	Негова	
Н.контр.	Есина	

ТП-705-1-191.85 -1-И-ЩД.13.Сб

Щиты деревянные (ЩД13 ÷ ЩД15) Сборочный чертёж.

Стадия	Масса	Масштаб
Р		1:10
Лист	Листов 1	

ГИПРОПРОМСЕЛЬСТРОЙ г. Саратов

Копировал: Прошина Формат А4

Альбом III

Типовой проект

Формат	Зона	Поз.	Обозначение	Наименование	Кол.	Примечание
				Документация		
			К9-01-49, вып. I	Пояснительная записка		
А4			ТП 1-И-ТТ2	Технические требования		
				к изготовлению железо-		
				бетонных изделий		
А4			ТП 1-И-К.01.06	Сборочный чертеж		
А4			ТП 1-И-ВД СТ	Ведомость расхода ста-		
				ли на арматурные и		
				закладные изделия		
				Сборочные единицы		
				Изделия закладные:		
			К9-01-49, вып. I	М-12	1	2,9 кг
			К9-01-49, вып. I	М-14	1	5,0 кг
			1.400-6/76 вып1	М2-2	1	10,0 кг
			1.400-6/76, вып.1	МО-1-4	2	6,3 кг
			1.400-6/76, вып.1	М7-6	1	10,4 кг
А4			ТП 1-И-МН.03	МН3	1	32,6 кг
				Сетки арматурные:		
			К9-01-49, вып. I	С-1	2	1,2 кг
			К9-01-49, вып. I	С-6	1	3,1 кг

Примечание. Закладные детали МН-3 и М2-2 приварить к арматурному каркасу

Инв. № подл. | Подпись и дата | Взам. инв. №

Привязан:

Инв. №			
Гип	Шатилов	[illegible]	[illegible]
Нач. отд.	Катков	[illegible]	[illegible]
Гл. конструктор	Сильвертов	[illegible]	[illegible]
Рук. бриг.	Пегова	[illegible]	[illegible]
Вед. инж.	Муравлева	[illegible]	[illegible]
Н. контр.	Есина	[illegible]	27.8

27
9132/3

ТП-705-1-191.85 -1-И-К.01

Колонна К(КП I-11-1)

Стадия	Лист	Листов
Р	1	2

Гипропромсельстрой г. Саратов

Альбом III

Типовой проект

Формат	Зона	Поз.	Обозначение	Наименование	Кол.	Примечание
				Арматурные стержни:		
Б4		1		22AIII ГОСТ 5781-82, ℓ=11270	2	33,58 кг
Б4		2		22AIII ГОСТ 5781-82 ℓ=4200	2	12,52 кг
Б4		3		22AIII ГОСТ 5781-82, ℓ=3000	3	8,94 кг
Б4		4		12AIII ГОСТ 5781-82, ℓ=7950	1	7,06 кг
Б4		5		22AIII ГОСТ 5781-82, ℓ=7950	2	23,69 кг
Б4		6		22AIII ГОСТ 5781-82, ℓ=4100	2	12,22 кг
Б4		7		18AIII ГОСТ 5781-82, ℓ=2660	3	5,5 кг
Б4		8		18AIII ГОСТ 5781-82, ℓ=2000	2	4,0 кг
Б4		9		8AI ГОСТ 5781-82; ℓ=1470	10	0,33 кг
Б4		10		8AI ГОСТ 5781-82; ℓ=270	7	1,07 кг
Б4		11		8AI ГОСТ 5781-82; ℓ=490	27	0,11 кг
Б4		12		8AI ГОСТ 5781-82; ℓ=2310	22	0,51 кг
				Материал		
				Бетон марки М200		3,19 м³

Поз. 7

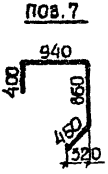

Поз. 8



Поз. 10

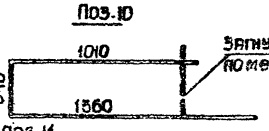

Поз. 11



Поз. 12

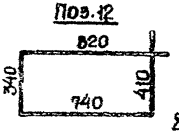

Поз. 9



Привязан:

Инв. №:

28

9132/3

ТП-705-1-191.85 -1-И-К.01

Лист 2

Копировал: Прошина

Формат А4

Инв. № подл. | Подпись и дата | Взам. инв. №

Альбом III

Типовой проект

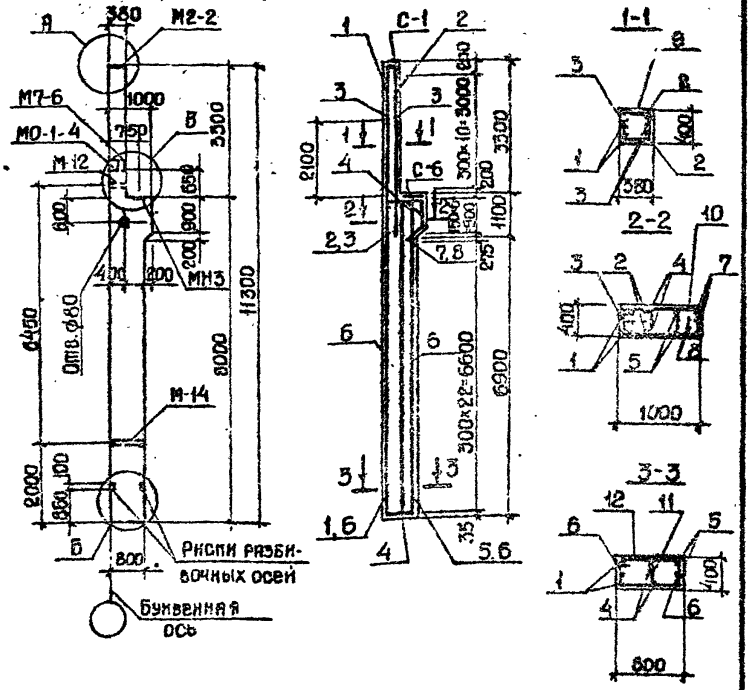

Узлы А и Б на листе 2.
Узел Б на листе 3.

29
9132/3

Инв.				
Гип	Шатилов			
Нач. отд.	Катков			
Гл. конст.	Вильбертов			
Рук. бриг.	Погова			
Вед. инж.	Муравлева			
Н. контр.	Есина			

Привязан

Взам. инв. №

Подпись и дата

Инв. № подл.

ТП-705-1-191.85 1-И-К.01.СБ

Колонна К (КП I-11-1).
Сборочный чертеж.

Стадия	Масса	Масштаб
Р	7618	

Лист 1 | Листов 3

ГИПРОПРОМСЕЛЬСТРОЙ
г. Саратов

Копировал: Прошина — Формат А4

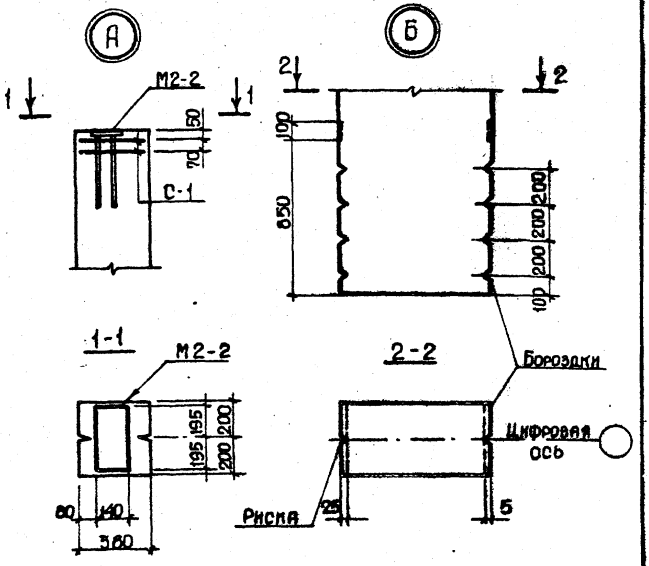
А
Б
1
1
М2-2
50
70
С-1
2
2
100
850
200
200
200
100
1-1
М2-2
195
195
200
200
80
140
360
2-2
Бороздки
Цифровая ось
Риска
25
5

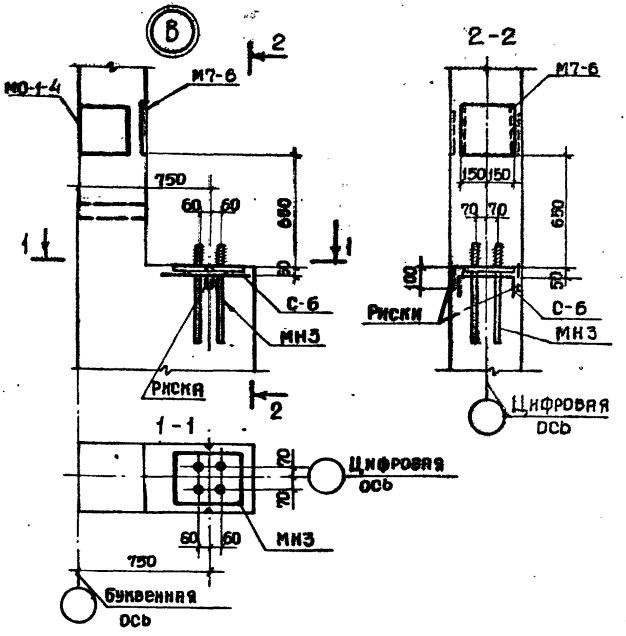

Инв.№ подл. | Подпись и дата | Взам. инв.№

Привязан

Инв.№

3/
9132/3

ТП-705-1-191.85 -1-И-К.01.СБ

Лист 3

Копировал: Прошина А. Формат А4

Альбом III

Типовой проект

Формат	Зона	Поз.	Обозначение	Наименование	Кол.	Примечание
				Документация		
			К9-01-49, вып.I	Пояснительная записка.		
А4			ТП 1-К-ТТ2	Технические требования к изготовлению железобетонных изделий.		
А4			ТП 1-К-К.02СБ	Сборочный чертеж.		
А4			ТП 1-К-ВД Ст	Ведомость расхода стали на дополнительные закладные и арматурные изделия.		
				Сборочные единицы		
А4			ТП 1-К-К.01	Колонна КПI-11-1		
				Изделия закладные		
		1	1.400-6/76, вып.1	МО-1-4	8	6,3кг
		2	1.400-6/76, вып.1	МО-1-1	1	6,7кг

Привязан:

Инв. № подл. | Подпись и дата | Взам. инв. №

32
9132/3

Инв. №			
ГИП	Шатилов		ТП-705-1-191.85 1-К-К.02
Нач. отд.	Катков		
Гл. констр.	Зильберглейт		
Рук. гр.	Пегова		Колонна К (КПI-11-1а)
Вед. инж.	Муравлева		
Инженер	Крячко		
Н. контр.	Есика		

Стадия	Лист	Листов
Р	1	1

Промпроектстрой г. Саратов

Копировал: Прошина

Формат А4

Альбом III

Типовой проект

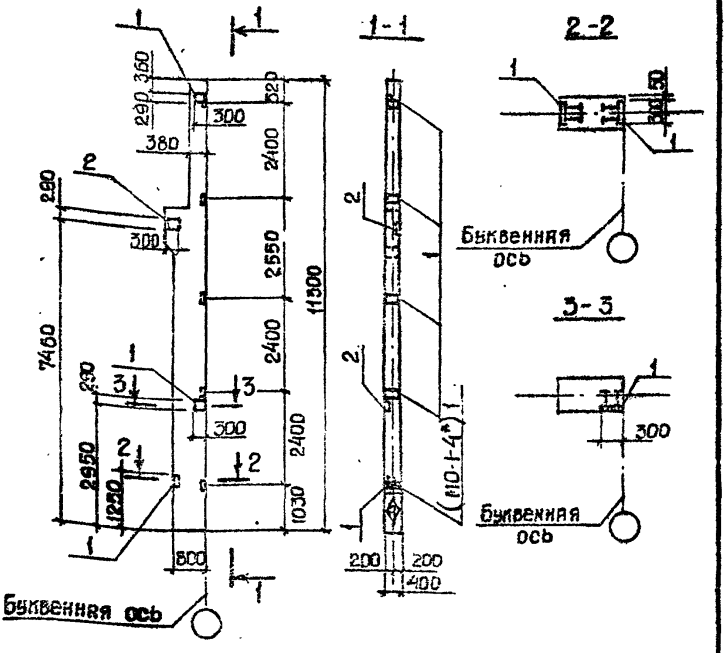

1. Знак ◊ на колонне нанести масляной краской.
2. Закладную МО-1-4* приварить к каркасу колонны.

33

9132/3

Привязан:			
Инв. №			
ГИП	Шатилов		13.5.84
Нач.отд.	Шатилов		13.5.84
Н.конс.	Гельбертов		15.5.84
Рук.гр.	Егова		14.5.84
Осн. инж.	Маркелова		14.5.84
Инженер	Крячко		24.5.84
Б.контр.	Есина		5.7.84

ТП-705-1-191.85 1-И-К.02.СБ

Колонна К.
(КПI-11-1а)
Сборочный чертеж.

Стадия	Масса	Масштаб
Р		1:100 1:50

Лист | Листов 1

ГИПРОПРОМСЕЛЬСТРОЙ
г. Саратов

Инв. № подл. | Подпись и дата | Взам. инв. №

Копировал: Прошина

Формат А4

Альбом III

Типовой проект

Формат	Зона	Поз.	Обозначение	Наименование	Кол.	Примечание
				Документация		
			КЭ-01-49, вып. I	Пояснительная записка		
А4			ТП 1-И-ТТ2	Технические требования к		
				изготовлению железо-		
				бетонных изделий		
А4			ТП 1-И-К.03.СБ	Сборочный чертеж		
А4			ТП 1-И.ВЛ.Ст	Ведомость расхода		
				стали на дополнитель		
				ные закладные и		
				арматурные изделия		
				Сборочные единицы		
А4			ТП 1-И-К.01	Колонна КП I-11-1		
				Изделия закладные		
		1	1.400-6/76, вып.1	МО-1-4	8	6,3 кг
		2	1.400-6/76, вып.1	МО-9-3	2	14,4 кг
		3	1.400-6/76, вып.1	МО-1-1	1	6,7 кг

Привязан:

Инв. № подл. | Подпись и дата | Взам. инв. №

Гип	Шатилов		11.87
Нач. отд.	Катков		11.87
Гл. констр.	Вильбертов		11.87
Рук. гр.	Легова		11.87
Вед. инж.	Муравлева		10.87
Инж.	Крячко		11.87
Н. контр.	Есина		11.87

ТП-705-1-191.85 1-И-К.03

Колонна К (КП I-11-1б)

Стадия	Лист	Листов
Р		1

Гипропромсельстрой г. Саратов

34

9132/3

Копировал: Прошина — Формат А4

Альбом III

Типовой проект

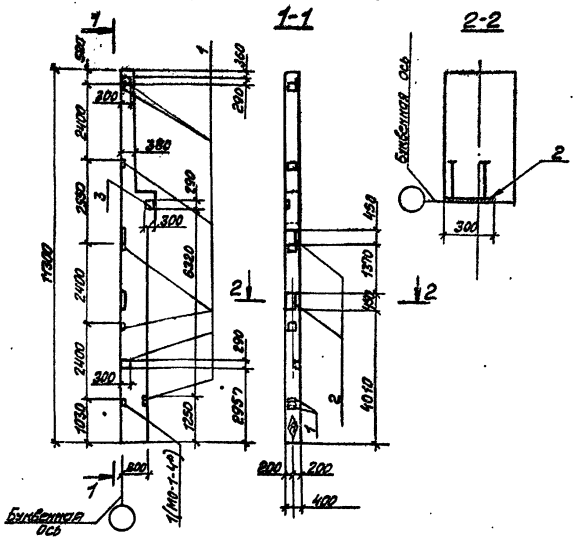

1. Знак (А) на колонне, нанести масляной краской.
2. Закладную МО-1-4а приварить к каркасу колонны.

35

9132/3

Взам. инв. №	Привязан			
Подпись и дата	Инв. №			
	ГИП	Шатилов		17.5.84
	Нач. отд.	Катков		16.5.84
	Гл. констр.	Зильбертов		15.5.84
	Рук. гр.	Пегова		14.5.84
	Вед. инж.	Муравлева		10.3.84
	Инж.	Крячко		3.4.84
Инв. № подл.				
	Н. контр.	Есина		5.7.84

ТП-705-1-191.85 1-И-К.03.СБ

Колонна К (КПI-11-16) Сборочный чертеж.

Стадия	Масса	Масштаб
Р		1:100 1:20
Лист	Листов 1	

ГИПРОПРОМСЕЛЬСТРОЙ г. Саратов

Копировал: Леденева Формат

Альбом III

Типовой проект

Формат	Зона	Поз.	Обозначение	Наименование	Кол.	Примечание
				Документация		
			КЭ-01-49, вып.I	Пояснительная записка		
А4			ТП 1-И-ТТ2	Технические требования к изготовлению железобетонных изделий		
А4			ТП 1-И-К.04 СБ	Сборочный чертеж		
А4			ТП 1-И-ВД Ст	Ведомость расхода стали на закладные и арматурные изделия		
				Сборочные единицы		
А4			ТП 1-И-К.01	Колонна КПI-11-1		
				Изделия закладные		
		1	1.400-6/76 вып.1	МО-1-4	6	6,3кг
		2	КЭ-01-49 вып.I	М17	4	19,4кг
		3	1.400-6/76, вып.1	МО-1-1	2	6,7кг

Инв.№подл. | Подпись и дата | Взам. инв.№

Привязан:

Инв.№

36
9132/3

ГИП	Шамилов		
Нач.отд.	Матков		
Гл.констр.	Зильберштов		
Рук.гр.	Петрова		
Вед.инж.	Муравлева		
Инж.	Ярачко		
Н.контр.	Есина		

ТП-705-1-191.85 1-И-К.04

Колонна К (КПI-11-16).

Стадия	Лист	Листов
Р		1

ГИПРОПРОМСЕЛЬСТРОЙ г. Саратов

Копировал: Прошина Ол. Формат А4

Альбом III

Типовой проект

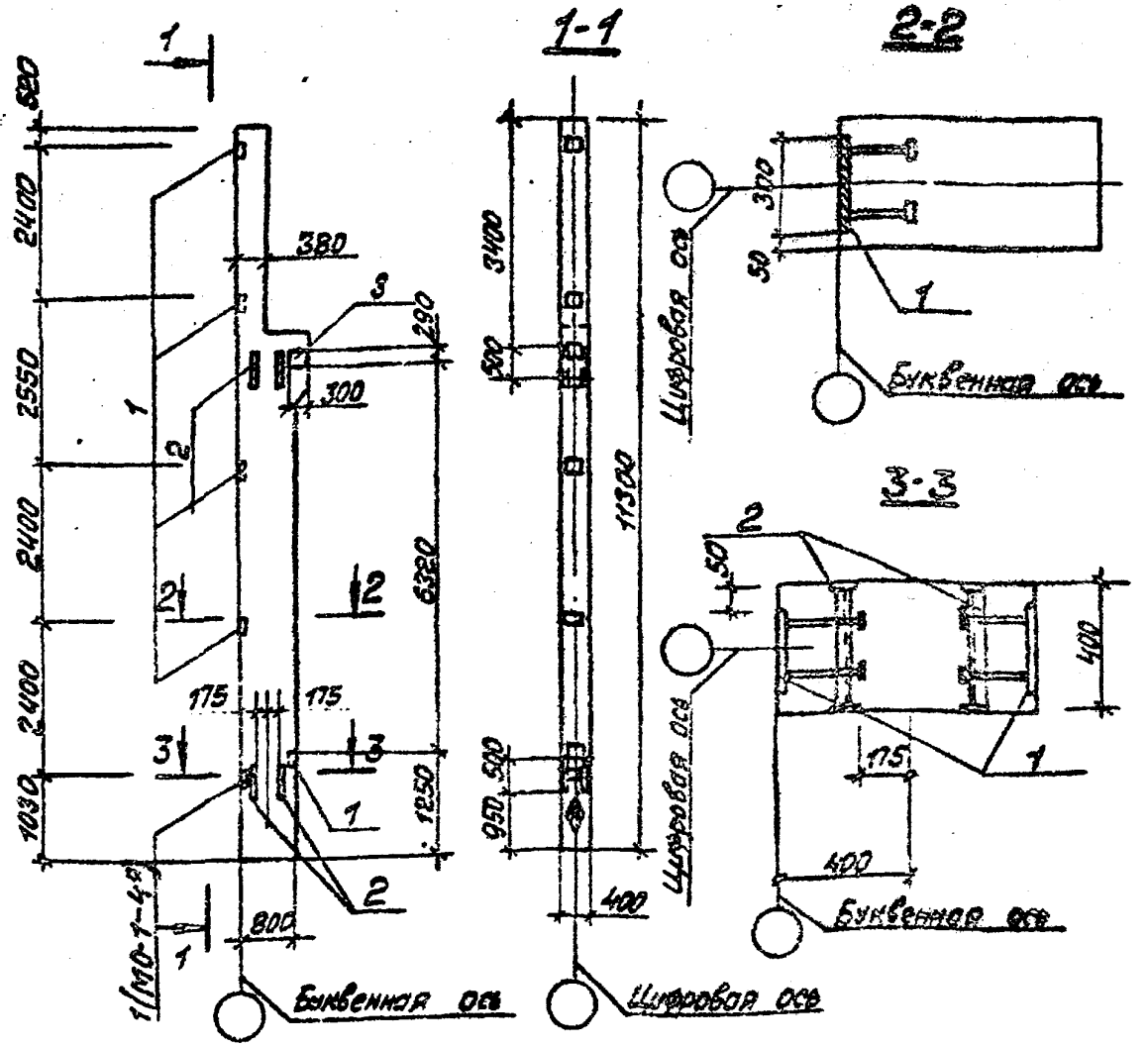

1. Знак ◈ на колонне нанести желтой краской

2. Закладную МО-1-4Р приварить к каркасу колонны

37

9132/3

Привязан:

Инв. N

ГИП	Шатилев	
Нач. отд.	Катков	
Гл. констр.	Зильбертов	
Рук. гр.	Пегова	
Вед. инж.	Муравлева	
Инж.	Корчко	
Н. контр.	Есина	

ТП-705-1-191.85 1-И-К.04.СБ

Колонна К (КП I-11-1в)

Сборочный чертеж

Стадия	Масса	Масштаб
Р		1:100 1:20
Лист	Листов 1	

ГИПРОПРОМЭЛЬЭЛЕКТРОМОНТАЖ г. Саратов

Копировал: Леденева Формат А4

Взам. инв. N | Подпись и дата | Инв. N подл.

Альбом III

Типовой проект

Формат	Зона	Поз.	Обозначение	Наименование	Кол.	Примечание
				Документация		
			КЗ-01-49, вып.I	Пояснительная записка		
А4			ТП 1-И-ТТ2	Технические требования к		
				изготовлению железобетон-		
				ных изделий.		
А4			ТП 1-И-К.05СБ	Сборочный чертеж		
А4			ТП 1-И-ВД.Ст	Ведомость расхода стали		
				на дополнительные заклад-		
				ные и арматурные изделия		
				Сборочные единицы		
А4			ТП 1-И-К.01	Колонна КП I-И-1		
				Изделия закладные		
		1	1.400-6/76, вып.1	МО-1-4	1	6,3 кг
		2	1.400-6/76, вып.1	МО-1-1	2	6,7 кг
		3	1.400-6/76, вып.1	МВ-2	1	1,6 кг

Взам. инв. №

Подпись и дата

Инв. № подл.

ПРИВЯЗАН

Инв. №

38

9132/3

ГИП	Шатилов		
Нач.отд.	Катков		ТП-705-1-191.85 1-И-К.05
Гл.констр.	Зильбертов		
Рук.гр.	Петова		
Вед.инж.	Муравлёва		Колонна К (КП I-И-1г)
Инж.	Крячко		
Н.контр.	Есина		

Стадия	Лист	Листов
Р		1

ГИПРОПРОМСЕЛЬСТРОЙ г. Саратов

Копировал Формат А4

Альбом III

Типовой проект

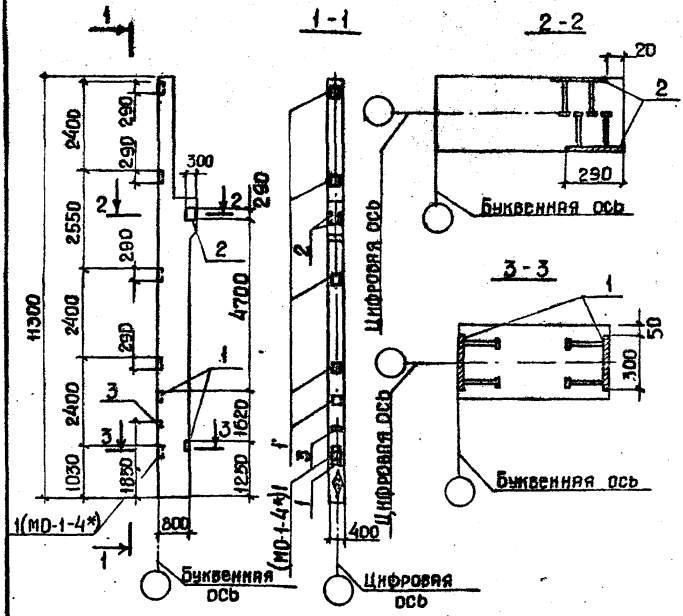

1. Знак ◈ на колонне нанести масляной краской.
2. Закладную МО-1-4* приварить к каркасу колонны.

39
9132/85

Привязан:

Инв. №

ГИП	Шатилов		
Нач.отд.	Хамхов		
Гл.констр.	Зальбертов		
Рук.гр.	Легова		
Зед.инж.	Журавлева		
Инж.	Грачко		
Н.контр.	Есина		

ТП-705-1-191.85 1-И-К.05СБ

Колонна К (КП1-11-1г)
Сборочный чертеж.

Стадия	Масса	Масштаб
Р		1:100 1:20
Лист	Листов 1	

ГИПРОПРОМСЕЛЬСТРОЙ г. Саратов

Инв. № подл. | Подпись и дата | Взам. инв. №

Альбом III

Типовой проект

Формат	Зона	Поз.	Обозначение	Наименование	Кол.	Примечание
				Документация		
			КЭ-01-49, вып.1	Пояснительная записка		
А4			ТП- 1-И-ТТ2	Технические требования к изготовлению ж-б изделий		
А4			ТП- 1-И-К.ОБСб	Сборочный чертеж		
А4			ТП- 1-И-ВДСт	Ведомость расхода стали на дополнительные закладные и арматурные изделия		
				Сборочные единицы		
А4			ТП- 1-И-К.01	Колонна КПI-11-1		
		1	1.400-6/76, вып.1	деле закладное МО-4	8	6,3кг
		2	1.400-6/76, вып.1	то же МО-1-1	2	6,7кг
		3	1.400-6/76, вып.1	» М8-2	1	1,6кг

Привязан:

Инв. №

ГИП	Шатилов		
Нач.отд.	Катков		
Гл.констр.	Зильбертова		
Рук.гр.	Негова		
Вед.инж.	Муравьева		
Инж.	Левтевич		
Н.контр.	Есина		

40
9132/3

ТП-705-1-191.85 -1-И-К.06

Колонна К (КПI-11-1д)

Стадия	Масса	Масштаб
Р		—
Лист	Листов 1	

Типропромсельстрой г.Саратов

Копировал: Прошина

Формат А4

Альбом III

Типовой проект

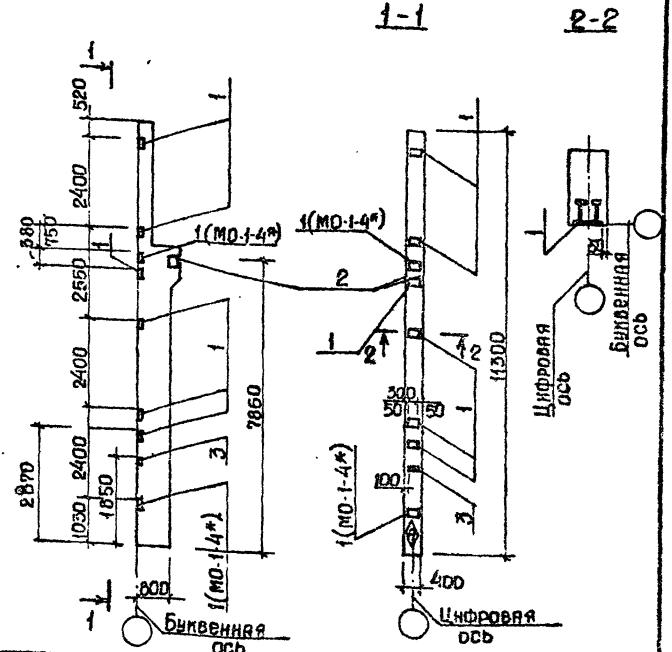

Привязан:

Инв. №

1. Знак ⊕ на колонне нанести масляной краской.
2. Закладную МО-1-4* приварить к каркасу колонны.

41

9132/3

ГИП	Шатилов		
Кач.отд.	Катков		
Гл.констр.	Зильбертов		
Рук.гр.	Легова		
Вед.инж.	Муравлева		
Инж.	Левкевич		
Н.контр.	Есина		

ТП-705-1-191.85 -1-И-К.06

Колонна К (КП1-11-1а)
Сборочный чертеж

Стадия	Масса	Масштаб
Р		1:100 1:50
	Лист	Листов 1

ГИПРОПРОМСЕЛЬСТРОЙ г. Саратов

Инв. № подл. | Подпись и дата | Взам. инв. №

Копировал: Прошина Формат А4

Альбом III

Типовой проект

Формат	Зона	Поз.	Обозначение	Наименование	Кол	Примечание
				Документация		
			КЭ-01-49, вып. I	Пояснительная записка		
А4			ТП- 1-И-ТТ2	Технические требования к изготовлению ж.б. изделий		
А4			ТП- 1-И-К.07СБ	Сборочный чертеж		
А4			ТП- 1-И-ВД Ст	Ведомость расхода стали на дополнительные закладные и арматурные изделия		
				Сборочные единицы		
А4			ТП -1-И-К.01	Колонна КПI-11-1		
		1	1-400/-6/76, вып.1	Изделие закладное М10-1-4	8	6,5кг
		2	1-400-6/76, вып.1	То же М10-1-1	2	6,7кг
		3	КЭ-01-49, вып. I	" М17	4	19,4кг

Привязан:

Инв. №

ГИП	Шамилов		10.84
Нач. отд.	Катков		10.84
Гл. констр.	Зильберов		10.84
Рук. гр.	Легова		10.84
Вед. инж.	Муравлёва		10.84
Инж.	Левкевич		10.84
Н. контр.	Ёмина		10.84

42
9132/3

ТП-705-1-191.85 1-И-К.07

Колонна (КПI-11-1е)

Стадия	Масса	Масштаб
Р		—
Лист	Листов 1	

ГИПРОПРОМСЕЛЬСТРОЙ г. Саратов

Копировал: Крошина Ол — Формат А4

Альбом III

Типовой проект

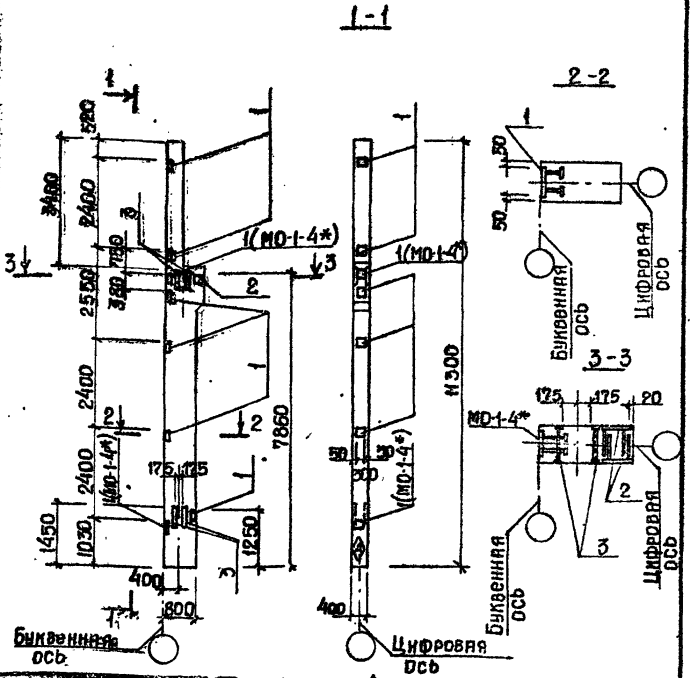

1. Знак ◆ на колонне нанести масляной краской.

2. Закладную МО-1-4* приварить к каркасу колонны.

43

9132/3

Привязан:			
Инв. №			
ГИП	Шатилов		18.5.87
Нач. отд.	Катков		15.05.87
Гл. констр.	Зильбертов		15.05.87
Рук. гр.	Пегова		11.07.87
Вед. инж.	Муравлева		20.07.87
Инж.	Левкевич		18.04.87
Н. контр.	Есина		5.7.87

Взам. инв. №

Подпись и дата

Инв. № подл.

ТП-705-1-191.85 1-И-К.07СБ

Колонна К (КПI-11-1е) Сборочный чертеж

Стадия	Масса	Масштаб
Р		1:100 1:50

Лист | Листов 1

ГИПРОПРОМСЕЛЬСТРОЙ г. Саратов

Копировал: Прошина Ол — Формат А4

Альбом III

Типовой проект

Формат	Зона	Поз.	Обозначение	Наименование	Кол.	Примечание
				Документация		
			КЭ-01-49, вып. I	Пояснительная записка		
А4			ТП- 1-И-ТТ2	Технические требования к		
				изготовлению ж.-б. изделий		
А4			ТП- 1-И-К.08.СБ	Сборочный чертеж		
А4			ТП- 1-И-ВД Ст	Ведомость расхода		
				стали на дополнитель-		
				ные закладные и арма-		
				турные изделия		
				Сборочные единицы		
А4			ТП- 1-И-К.01	Колонна КПI-11-1		
		1	1.400-6/76	Изделие закладное МО-1-4	6	6,3 кг
		2	1.400-6/76	То же МО-9-3	5	14,4 кг

Взам. инв. N

Подпись и дата

Инв. N подл.

Привязан:

Инв. N			
Гип	Шатилов	[подпись]	15.8[illegible]
Нач. отд.	Катков	[подпись]	[illegible]
Гл. констр.	Зильбертов	[подпись]	[illegible]
Рук. гр.	Пегова	[подпись]	[illegible]
Вед. инж.	Муравьева	[подпись]	[illegible]
Инж.	Левкевич	[подпись]	24.[illegible]
Н. контр.	Есина	[подпись]	5.7.84

44

9132/3

ТП-705-1-191.85 -1-И-К.08

Колонна К (КПI-11-1ж)

Стадия	Масса	Масштаб
Р		–

Лист | Листов 1

ГИПРОПРОМСЕЛЬСТРОЙ г. Саратов

Копировал: Прошина [подпись] Формат А4

Альбом VI

Типовой проект

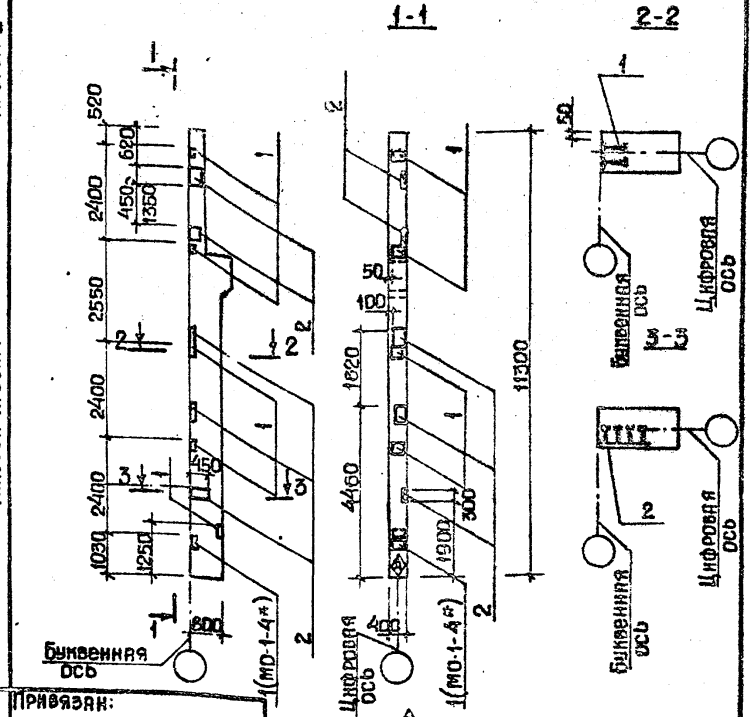

1. Знак ◈ на колонне нанести масляной краской.
2. Закладную МО-1-4* приварить к каркасу колонны.

9132/3 45

Привязан:

Инв. №

ГИП	Шатклов		
Нач.отд.	Катков		
Гл.констр.	Зильберглев		
Рук.гр.	Негоря		
Вед.инж.	Муравлева		
Инж.	Левневич		
Н.контр.	Есина		

ТП-705-1-191.85 -1-И-К.08.05

Колонна К (КП1-11-1ж) Сборочный чертеж

Стадия	Масса	Масштаб
Р		1:100 / 1:50
Лист	Листов 1	

Гипропромсельстрой г. Саратов

Инв.№ подл. | Подпись и дата | Взам.инв.№

Копировал: Прошина — Формат А4

14

Альбом III

Типовой проект

Формат	Зона	Поз.	Обозначение	Наименование	Кол.	Примечание
				Документация		
			КЭ-01-49, вып. I	Пояснительная записка		
А4			ТП- 1-И-ТТ2	Технические требования		
				к изготовлению ж.-з. изделий		
А4			ТП- 1-И-К.09.СБ	Сборочный чертеж		
А4			ТП- 1-И-ВД Ст	Ведомость расхода стали		
				на дополнительные заклад-		
				ные и арматурные изделия		
				Сборочные единицы		
А4			ТП- -1-И-К.01	Колонна КП I-11-1		
		1	1.400-6/76, вып. 1	Изделие закладное МО-1-4	7	6,3 кг
		2	1.400-6/76, вып. 1	То же МО-9-3	2	14,4 кг
		3	КЭ-01-49, вып I	» М17	4	19,4 кг
		4	1.400-6/76, вып. 1	» М8-2	1	1,6 кг

Взам. инв. №

Подпись и дата

Инв. № подл.

Привязан:

Инв. №

ГИП	Шатилов	[signature]	18.5.84
Нач. отд.	Катков	[signature]	15.05.84
Гл. констр.	Зильбертов	[signature]	15.05.84
Рук. гр.	Пегова	[signature]	29.4.84
Вед. инж.	Муравлева	[signature]	2.04.84
Инж.	Левкевич	[signature]	29.03.84
Н. контр.	Есина	[signature]	5.7.84

46

9132/3

ТП-705-1-191.85 1-И-К.09

Колонна К (КП I-11-1 и)

Стадия	Масса	Масштаб
Р		–

Лист 1 Листов 1

ГИПРОПРОМСЕЛЬСТРОЙ г. Саратов

Копировал: Прошина [signature] - Формат А4

Альбом III

Типовой проект

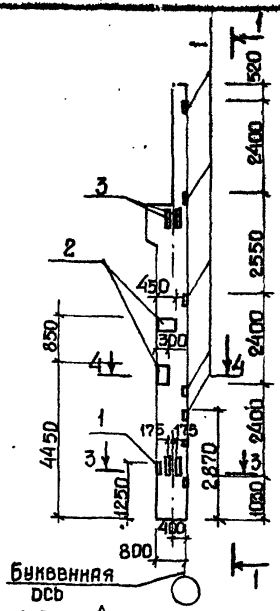

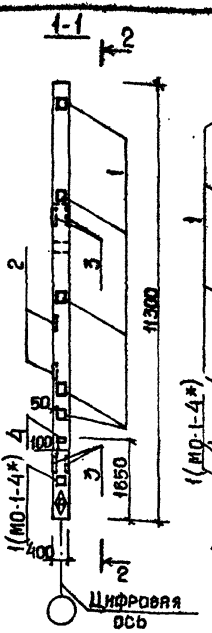

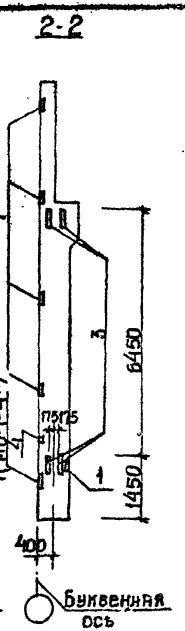

1. Знак ⊕ на колонне нанести масляной краской.
2. Закладную МО-1-4* приварить к каркасу колонны.

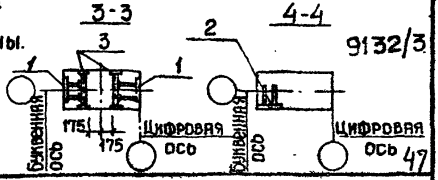

9132/3

47

Привязан:

Инв.№

ГИП	Шатилов		
Нач.отд.	Катков		
Гл.констр.	Зильберштейн		
Рук.гр.	Петрова		
Отд.констр.	Муравлева		
Инж.	Левкевич		
Н.контр.	Есина		

Инв.№подл. | Подпись и дата | Взам.инв.№

ТП-705-1-191.85 1-И-К.0905

Колонна К (КП1-11-1и) Сборочный чертеж.

Стадия	Масса	Масштаб
Р		1:100 1:50
Лист	Листов 1	

ГИПРОПРОМСЕЛЬСТРОЙ г. Саратов

Копировал: Прошина Формат А4

Альбом III

Типовой проект

Формат	Зона	Поз.	Обозначение	Наименование	Кол.	Примечание
				Документация		
			К9-01-49, вып I	Пояснительная записка		
А4			Т.П. 1-И-ТТ2	Технические требования		
				к изготовлению ж.-б. изделий		
А4			ТП- 1-И-К10.СБ	Сборочный чертеж.		
А4			ТП- 1-И-ВДСт	Ведомость расхода стали		
				на дополнительные		
				закладные и арматур-		
				ные изделия.		
				Сборочные единицы.		
А4			ТП- 1-И-К.01	Колонна КПI-11-1		
		1	1.400-6/76, вып.1	Изделие закладное МО-1-4	8	6,3кг
		2	1.400-6/76, вып.1	То же МО-9-3	4	14,4кг
		3	1.400-6/76, вып.1	" М8-2	1	1,6кг

Взам. инв. №

Подпись и дата

Инв. № подл.

Привязан:

Инв. №

ГИП	Шатилов		11.5.84
Нач. отд.	Катков		15.5.84
Гл. констр.	Зильбертов		15.05.84
Рук. гр.	Пегова		17.5.84
Вед. инж.	Муравлева		20.05.84
Инженер	Левкевич		16.04.84
Н. контр.	Есина		5.7.84

48

9132/3

ТП-705-1-191.85 -1-И-К.10

Колонна К (КПI-11-1К)

Стадия	Масса	Масштаб
Р		

Лист | Листов 1

ГИПРОПРОМСЕЛЬСТРОЙ г. Саратов

Копировал: Прошина ОЦ- Формат А4

Альбом III

Типовой проект

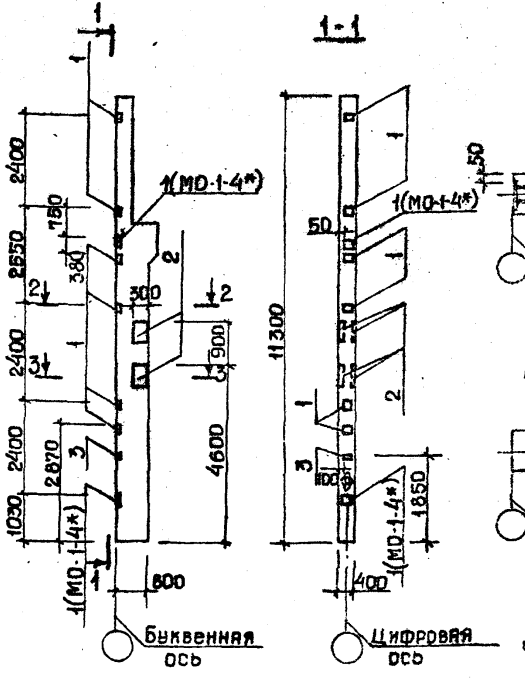

1. Знак ⊕ на колонне нанести масляной краской.
2. Закладную МО-1-4* приварить к каркасу колонны.

9132/3 49

Привязан:

Инв. №

ГИП	Шатилов		11.85
Нач.отд	Катков		11.85
Гл.конс	Зильберов		11.85
Рук.гр.	Петова		11.85
Вед.инж.	Муравлева		11.85
Инженер	Левкевич		11.85
Н.контр.	Есина		11.85

ТП-705-1-191.85 1-И-К.10.СБ

Колонна К (КП1-11-1к) Сборочный чертеж

Стадия	Масса	Масштаб
Р		1:100 1:50

Лист 1 Листов 1

Гипропромсельстрой г. Саратов

Копировал: Прошина - Формат А4

Инв.№ подл. | Подпись и дата | Взам.инв.№

Альбом III

Типовой проект

Формат	Зона	Поз.	Обозначение	Наименование	Кол.	Примечание
				Документация		
			КЭ-01-49, вып. I	Пояснительная записка		
А4			ТП- 1-И-ТТ2	Технические требования		
				к изготовлению ж.-б. изделий		
А4			ТП- 1-И-К.11СБ	Сборочный чертеж		
А4			ТП- 1-И-ВДСт	Ведомость расхода стали		
				на дополнительные заклад		
				ные и арматурные изделия		
				Сборочные единицы		
А4			ТП- 1-И-К.01	Колонна КПI-11-1		
		1	1.400-6/76, вып. 1	Изделие закладное МО-1-4	7	6,3 кг
		2	1.400-6/76, вып. 1	То же МО-9-3	1	14,4 кг
		3	1.400-6/76, вып. 1	" М8-2	1	1,6 кг

Взам. инв. N

Подпись и дата

Инв. N подл.

Привязан:

Инв. N			
ГИП	Шатилов	[signature]	17.5.84
Нач. отд.	Катков	[signature]	15.05.84
Гл. констр.	Зильбертов	[signature]	15.05.84
Рук. гр.	Пегова	[signature]	17.7.84
Вед. инж.	Муравлева	[signature]	20.7.84
Инж.	Левкевич	[signature]	27.03.84
Н. контр.	Есина	[signature]	27.7.84

50
9132/3

ТП-705-1-191.85 -1-И-К.11

Колонна К (КПI-11-1Л)

Стадия	Масса	Масштаб
Р		—

Лист | Листов 1

ГИПРОПРОМСЕЛЬСТРОЙ г. Саратов

Отдел: Прогимна Ос. Формат А4

Альбом III

Типовой проект

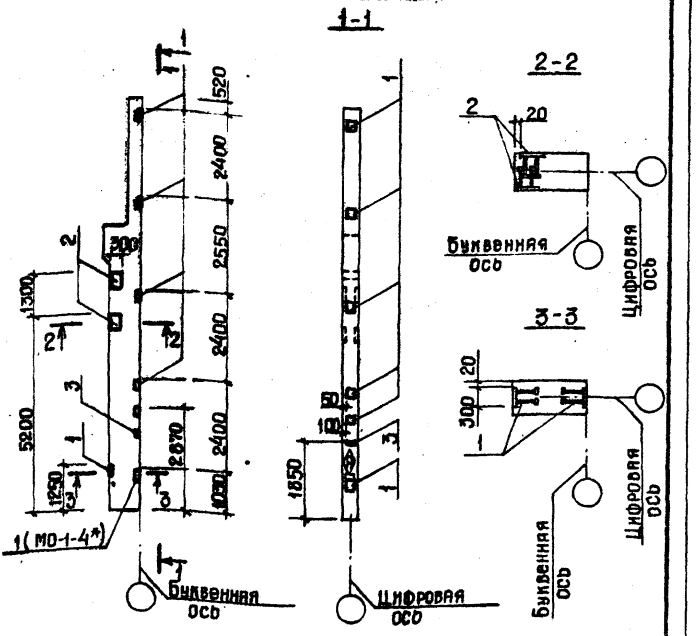

1. Знак ◊ на колонне нанести масляной краской.
2. Закладную МО-1-4* приварить к каркасу колонны.

51

9132/3

Привязан:			
Инв. п			
ГИП	Шатилов		
Нач.отд.	Катков		
Гл.констр.	Зильбертов		
Рук.гр.	Пегова		
Вед.инж.	Муравлева		
Инженер	Левкевич		8.84
Н.контр.	Есина		5.7.84

Инв.п подл. | Подпись и дата | Взам. инв.п

ТП-705-1-191.85 -1-И-К.11.Сб

Колонна К (КПI-11-1Л). Сборочный чертеж.

Стадия	Масса	Масштаб
Р		1:100 1:50

Лист 1 Листов 1

ГИПРОПРОМСЕЛЬСТРОЙ г. Саратов

Копировал: Прошина

Формат А4

Альбом III

Типовой проект

Формат	Зона	Поз.	Обозначение	Наименование	Кол.	Примечание
				Документация		
			Шифр 460-75, вып. 1	Пояснительная записка		
А4			ТП 1-И-ТТ2	Технические требования к изготовлению ж.-б. изделий.		
А4			ТП 1-И-К.12 СБ	Сборочный чертеж.		
А4			ТП 1-И-ВДСт	Ведомость расхода стали на закладные и арматурные изделия.		
				Сборочные единицы		
А4			ТП 1-И-КП.01СБ	Каркас пространственный КП1	1	262,70кг
				Изделия закладные:		
			Шифр 460-75, вып. 1-2	МН3	1	7,4кг
			Шифр 460-75, вып. 1-2	МН7	2	6,4кг
				Материалы		
				Бетон марки М200		2,80м³

Взам. инв. №

Подпись и дата

Инв. № подл.

Привязан:

Инв. №			
ГИП	Шатилов	[подпись]	18.5.85
Нач. отд.	Катков	[подпись]	15.05.85
Гл. конст.	Зильберштейн	[подпись]	15.05.85
Рук. гр.	Пегова	[подпись]	27.4.85
Вед. инж.	Муравлева	[подпись]	10.05.85
Инж.	Крачко	[подпись]	19.4.85
Н. контр.	Есина	[подпись]	5.7.84

52
9132/3

ТП-705-1-191.85 1-И-К.12

Колонна К
(КФ43-2-1)

Стадия	Лист	Листов
Р		1

ГИПРОПРОМСЕЛЬСТРОЙ
г. Саратов

Копировал: Прошина [подпись] Формат А4

Альбом III

Типовой проект

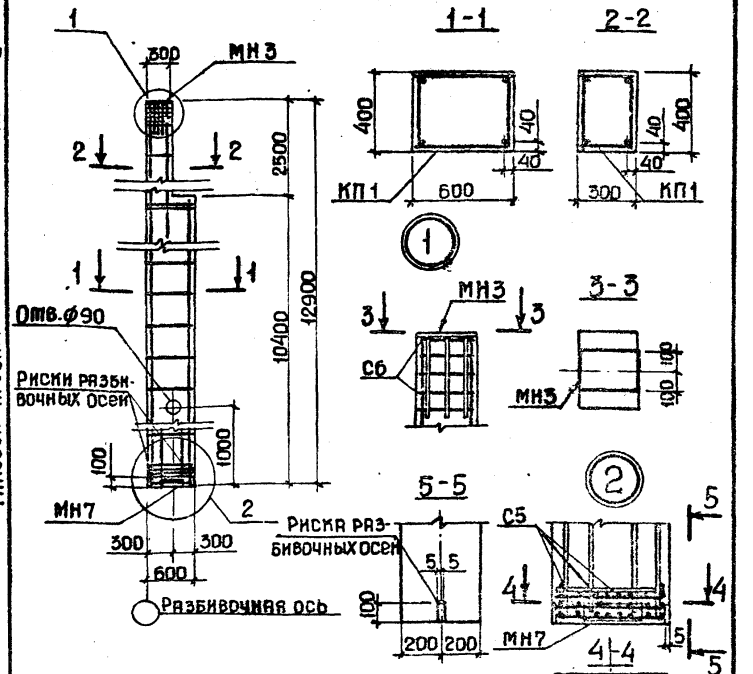

Привязан:

Инв. №

ГИП	Шамилов		
Нач.отд.	Катков		
Гл.констр.	Зильбертов		
Рук.гр.	Пегова		
Вед.инж.	Муравлева		
Инж.	Крячко		
Н.контр.	Есина		

Инв.№ подл. | Подпись и дата | Взам.инв.№

ТП-705-1-191.85 1-И-К.12 СБ

Колонна К (КФ 43-2-1) Сборочный чертеж

Стадия	Масса	Масштаб
Р	6990	1:50 1:20

Лист | Листов 1

Гипропромсельстрой г. Саратов

Копировал: Прошина

Формат А4

9132/3 53

Альбом III

Типовой проект

Формат	Зона	Поз.	Обозначение	Наименование	Кол.	Примечание
				Документация		
			Шифр 460-75.вып.0,1-1	Пояснительная записка		
А4			ТП 1-И-ТТ2	Технические требования		
				к изготовлению ж.б.изделий		
А4			ТП 1-И.К.13 СБ	Сборочный чертеж		
А4			ТП 1-И-ВДСт	Ведомость расхода стали		
				на дополнительные зак-		
				ладные и арматурные		
				изделия		
				Сборочные единицы		
А4			Т.П. 1-И-К12	Колонна КФ 43-2-1		
				Изделия закладные		
		1	1.400-6/76, вып.1	МО-1-4	6	6,3кг
		2	Шифр 460-75, вып.1-2	МН20	4	4,4кг
		3	Шифр 460-75, вып.1-1	поз.315	28	0,4кг

Привязан:

Инв.№ подл. | Подпись и дата | Взам.инв.№

Инв.№

ГИП	Шапиров	
Нач.отд	Катков	
Гл.констр.	Зильбертов	
Рук.гр.	Петова	
Вед.инж.	Муравлева	
Инж.	Левкевич	
Н.контр.	Есина	

54

9132/3

ТП-705-1-191.85 -1-И-К.13

Колонна К
(КФ-43-2-1а)

Стадия	Масса	Масштаб
Р		-

Лист Листов 1

Гипропромсельстрой
г. Саратов

Копировал: Першина Формат А4

Альбом III

Типовой проект

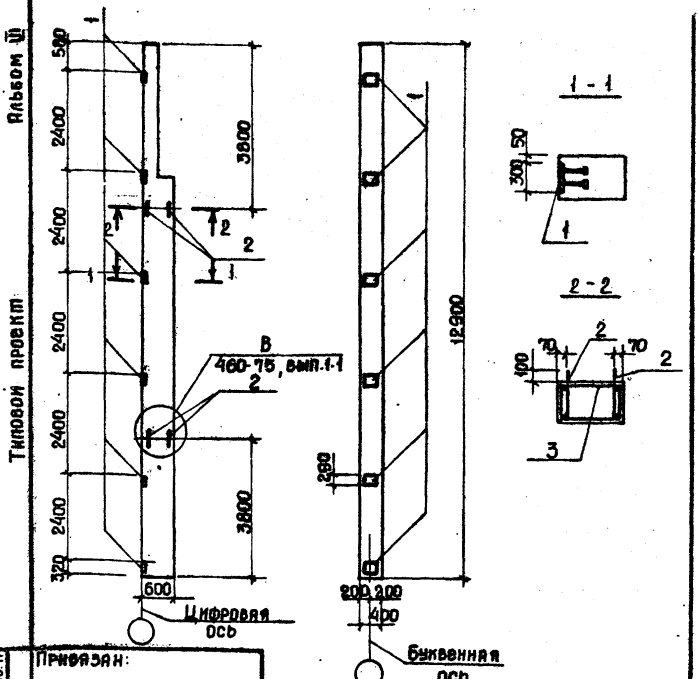

Инв. № подл.	Подпись и дата	Взам. инв. №	Привязан:	
			Инв. №	
			ГИП	Шатилов
			Нач. отд.	Катков
			Гл. констр.	Зильбертов
			Рук. гр.	Пегова
			Вед. инж.	Муравлева
			Инж.	Левкевич
			Н. контр.	Есина

9132/3 55

ТП-705-1-191.85 -1-И-К.13.СБ

Колонна К (КФ-45-2-1а) Сборочный чертеж

Стадия	Масса	Масштаб
Р	—	—

Лист | Листов 1

ГИПРОПРОМСЕЛЬСТРОЙ г. Саратов

Копировал: Прошина

Альбом III

Типовой проект

Формат	Зона	Поз.	Обозначение	Наименование	Кол.	Примечание
				Документация		
			Шифр 460-75, вып.1	Пояснительная записка		
А4			Т.П 1-И-ТТ2	Технические требования		
				к изготовлению железо-		
				бетонных изделий.		
А4			ТП 1-И-К.14СБ	Сборочный чертеж.		
А4			ТП 1-И-ВДСт	Ведомость расхода		
				стали на дополнитель-		
				ные закладные и арма-		
				турные изделия.		
				Сборочные единицы.		
А4			ТП 1-И-КП.02СБ	Каркас пространственный КП2	1	287,7кг
				Изделия закладные		
			Шифр 460-75, вып. 1-2	МН3	1	7,7кг
			Шифр 460-75, вып. 1-2	МН7	1	6,4кг
				Материалы		
				Бетон марки М200		2,87м³

Привязан:

Инв. №

ГИП	Шатилов	[illegible]	15.5.85
Нач.отд.	Катков	[illegible]	15.05.85
Гл.констр.	Зильбертов	[illegible]	15.05.85
Рук.гр.	Пегова	[illegible]	24.4.85
Вед.инж.	Муравлева	[illegible]	20.4.85
Инж.	Крячко	[illegible]	17.4.85
Н.контр.	Есина	[illegible]	5.7.84

56

9132/3

ТП-705-1-191.85 1-И-К.14

Колонна К (КФ 46-2-1)

Стадия	Лист	Листов
Р		1

ГИПРОПРОМСЕЛЬСТРОЙ г. Саратов

Инв. № подл. | Подпись и дата | Взам. инв. №

Копировал: Прошина [illegible] Формат А4

Альбом III

Типовой проект

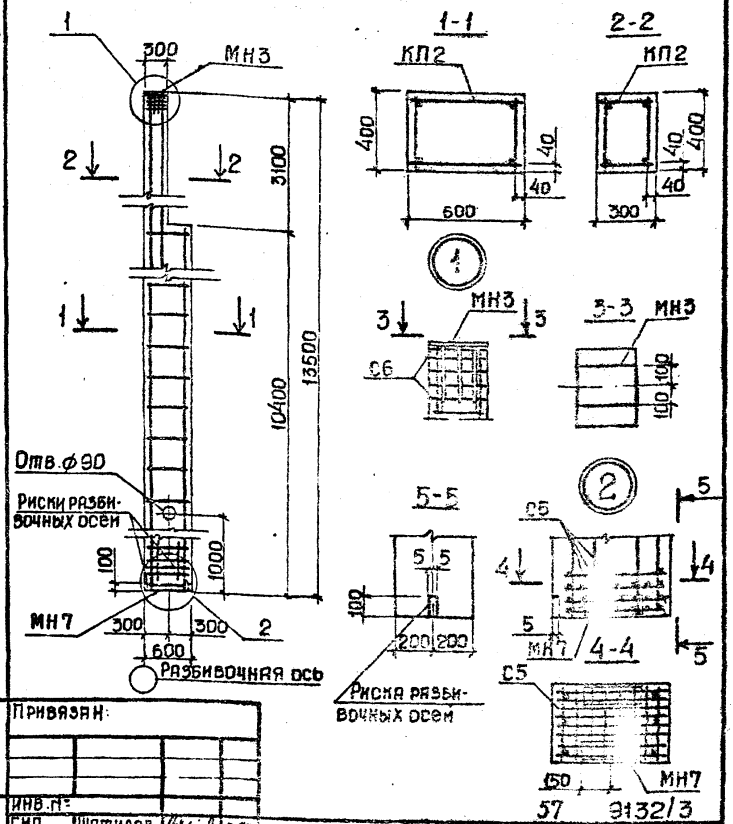

Привязан:			
Инв.№			
ГИП	Шатилов		18.5.84
Нач.отд.	Катков		15.05.84
Гл.констр.	Зильбертов		15.05.84
Рук.гр.	Легова		14.4.84
Вед.инж.	Муравлева		20.4.84
Инж.	Крячко		4.4.84
Н.контр.	Есина		5.4.84

Взам.инв.№ | Подпись и дата | Инв.№ подл.

ТП-705-1-191.65 1-И-К.14.С6

Колонна К (КФ46-2-1) Сборочный чертеж

Стадия	Масса	Масштаб
Р	7170	1:50 1:20
Лист	Листов 1	

ГИПРОПРОМСЕЛЬСТРОЙ г. Саратов

Копировал: Прошина Формат А4

Альбом III

Типовой проект

Формат	Зона	Поз	Обозначение	Наименование	Кол.	Примечание
				Документация		
			Шифр 460-75, вып.1	Пояснительная записка		
А4			ТП- 1-И-ТТ2	Технические требования к изготовлению железобетонных изделий		
А4			ТП- 1-И-К-15СБ	Сборочный чертеж		
А4			ТП- 1-И-80 Ст	Ведомость расхода стали на закладные и арматурные изделия		
				Сборочные единицы		
А4			ТП- 1-И-К.14	Колонна КФ46-2-1		
				Изделия закладные		
		1	1.400-6/76, вып.1	МО-1-4	6	6,3кг
		2	Шифр 460-75, вып. 1-2	МН20	4	4,44кг
		3	Шифр 460-75, вып.1-2	поз. 313	28	0,43кг

Привязан:

Инв. № подл. | Подпись и дата | Взам. инв. №

58
9132/3

Инв. №			
ГИП	Шатилов		
Нач. отд.	Катков		
Гл. констр.	Зильбертов		
Рук. гр.	Пегова		
Вед. инж.	Муравлева		
Инж.	Крячко		
Н. контр.	Есина		

ТП-705-1-191.85 1-И-К.15

Колонна К (КФ46-2-1а)

Стадия	Лист	Листов
Р		1

ГИПРОПРОМСЕЛЬСТРОЙ г. Саратов

Копировал А4 - Формат А4

Альбом III

Типовой проект

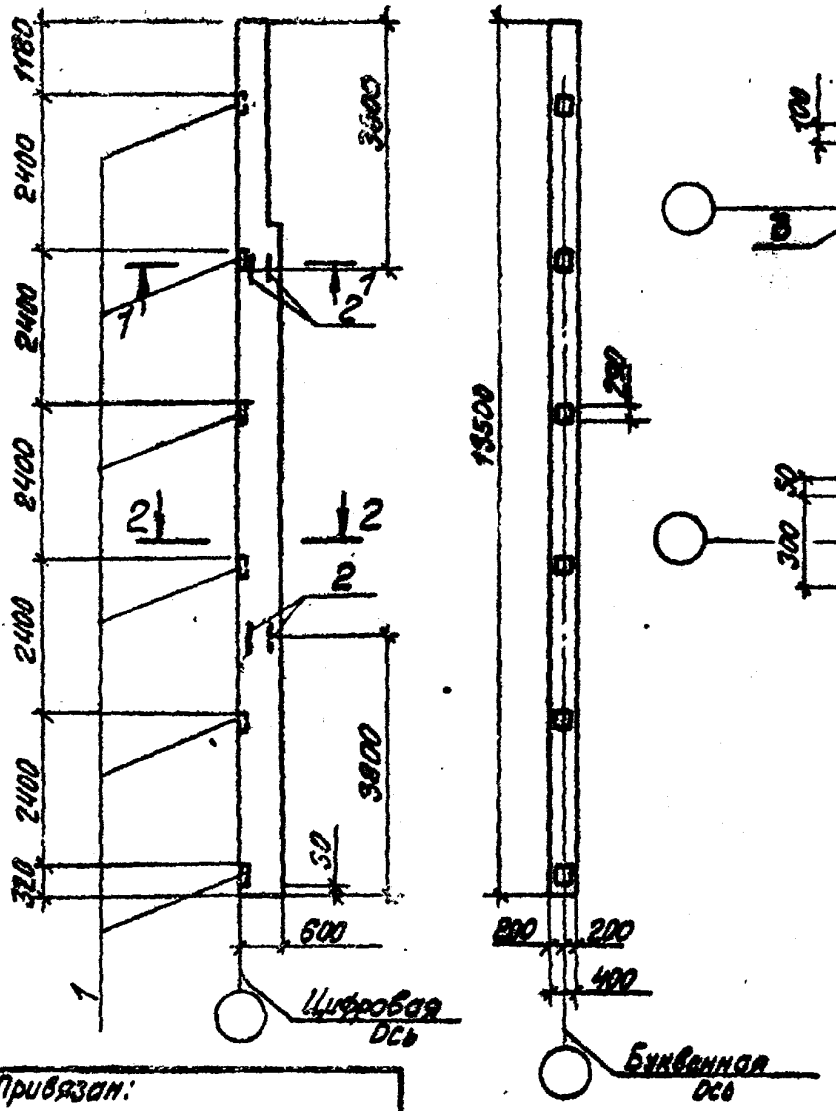

Привязан:

Инв. N

ГИП	Шапилов		18.84
Нач. отд.	Котков		18.84
Гл. констр.	Зильбертев		18.84
Рук. гр.	Легова		18.84
Вед. инж.	Муравлева		18.84
Инж.	Крачко		18.84
Н. контр.	Есина		5.84

Взам. инв. N | Подпись и дата | Инв. N подл.

59
9132/3

ТП-705-1-191.85 -1-И-К.15СБ

Колонна К
(КФ46-2-1а)
Сборочный чертеж

Стадия	Масса	Масштаб
Р		1:100 1:20
Лист	Листов 1	

ГИПРОПРОМСЕЛЬСТРОЙ
г. Саратов

Альбом Ш

Типовой проект

Формат	Зона	Поз.	Обозначение	Наименование	Кол.	Примечание
				Документация		
			1.423-3, вып.1	Пояснительная записка		
А4			ТП- 1-И-ТТ2	Технические требования к		
				изготовлению ж.-б. изделий		
А4			ТП- 1-И-К.16СБ	Сборочный чертеж		
А4			ТП- 1-ВД Ст	Ведомость расхода		
				стали на дополнитель-		
				ные закладные и арма-		
				турные изделия		
				Сборочные единицы		
			1.423-3, вып.1	Колонна К84-7		
		1	1.400-6/76, вып.1	Изделие закладное МО-1-4	11	6,3кг
		2	1.400-6/76, вып.1	То же МВ-2	11	1,6кг

Взам. инв. №

Подпись и дата

Инв. № подл.

Привязан:

Инв. №

ГИП	Шатилов	[подпись]	18.5.84
Нач.отд.	Катков	[подпись]	15.05.84
Гл.констр.	Зильбертов	[подпись]	15.05.84
Рук.гр.	Пегова	[подпись]	14.4.84
Вед.инж.	Муравьева	[подпись]	10.2.84
Инженер	Левкевич	[подпись]	29.03.84
Н.контр.	Есина	[подпись]	5.7.84

60
9132/3

ТП-705-1-191.85 1-И-К.16

Колонна К (К84-7а).

Стадия	Масса	Масштаб
Р		

Лист | Листов 1

ГИПРОПРОМСЕЛЬСТРОЙ г. Саратов

Копировал: Прошина [подпись] Формат А4

Альбом III

Типовой проект

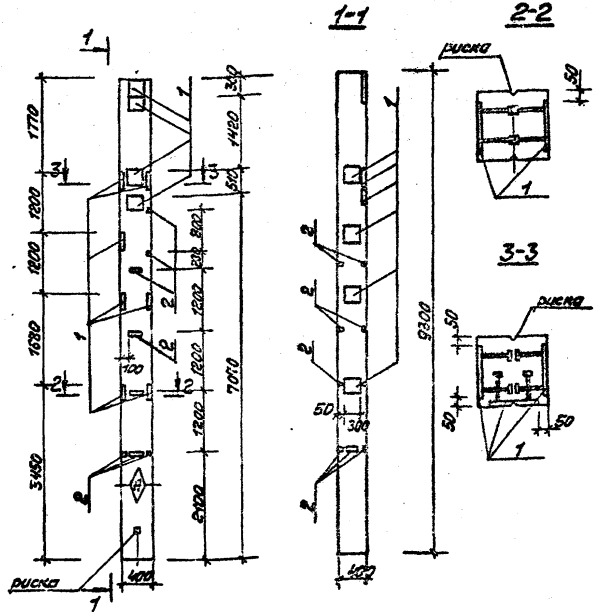

Знак ⊕ нанести масляной краской

61
9132/3

Привязан			
Инв. N			
ГИП	Шатилов		18.5.84
Нач отд.	Катков		15.05.84
Гл. констр.	Зильбертов		15.05.84
Рук. гр.	Петова		27.4.84
Вед. инж.	Муравьева		27.4.84
Инж.	Левкевич		27.04.84
Н. контр.	Есина		3.7.84

Взам. инв. N

Подпись и дата

Инв. N подл.

ТП-705-1-191.85 -1-И-К16СБ

Колонна К (К84-7а)
Сборочный чертеж

Стадия	Масса	Масштаб
Р		1:100 1:20
Лист		Листов 1

ГИПРОПРОМСЕЛЬСТРОЙ
г. Саратов

Копировал: Леденева Формат А4

Инв. № подл.	Подпись и дата	Взам. инв. №

Типовой проект — Альбом III

Формат	Зона	Поз.	Обозначение	Наименование	Кол. на испол. –	Кол. на испол. 01	И-ФБ-01	Примечание
				Документация				
			1.463-3, вып. IV; VI	Пояснительная записка	X	X		
А4			ТП- 1-И-ТТ2	Технические требования к изготовлению железобетонных изделий	X	X		
А4			ТП- 1-И-ФБ.01.СБ	Сборочный чертеж	X	X		
А4			ТП- 1-И-ВД Ст	Ведомость расхода стали на дополнительные закладные и арматурные изделия	X	X		

Марка	ФБН 24II-2AIVa	ФБН 24III-6AIVa

82

9132/3

ГИП	Шамилов		
Нач. отд.	Катков		
А. констр.	Зильбертов		
Рук. бриг.	Петова		
Инж.	Чушкина		
Н. контр.	Есина		

ТП-705-1-191.85 1-И-ФБ.01

Ферма ФБ (ФБН 24II-2AIVa; ФБН 24III-6AIVa)

Стадия	Лист	Листов
Р	1	2

ГИПРОПРОМСЕЛЬСТРОЙ г. Саратов

Привязан:

Инв. №

Копировал: Мешкова

Формат А4

29

Инв.№ подл. | Подпись и дата | Взам. инв.№

Типовой проект — Альбом III

Формат	Зона	Поз.	Обозначение	Наименование	Кол. на испол. —	Кол. на испол. 01	1-И-ФБ.01	Примечание
				Сборочные единицы				
				Фермы				
			1.463-3, вып.VI	ФБН24II-2АIVу	1	—		
			1.463-3, вып.VI	ФБН24III-6АIVу	—	1		
				Изделия закладные				
		1	1.463-3, вып.VII	М6	14	14		1,5кг
		2	1.463-3, вып.VII	А3	5	5		4,2кг
		3	1.463-3, вып.VII	А6	2	2		6,0кг
		4	1.463-3, вып.III	М3	2	2		3,2кг
		5	1.463-3, вып.III	М5	6	6		3,4кг
		6	1.463-3, вып.III	М1	4	4		11,2кг

Марка	ФБН24II-2АIVа	ФБН24III-6АIVа

Привязан:

Инв.№

63
9132/3

ТП-705-1-191.85 1-И-ФБ.01 Лист 2

63

Копировал: Прошина — Формат А4

Альбом III

Типовой проект

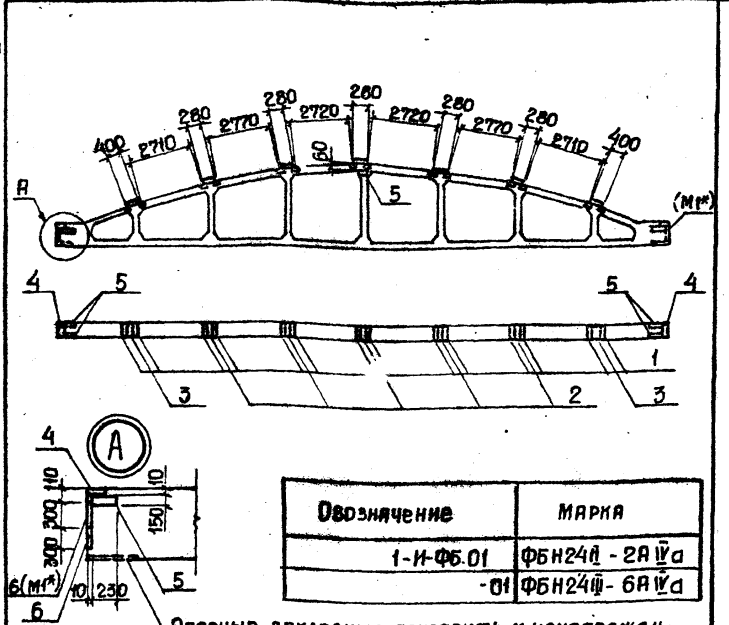

Обозначение	Марка
1-И-ФБ.01	ФБН24II - 2АIVа
-01	ФБН24III - 6АIVа

Опорные закладные приварить к ненапряженной арматуре фермы

Закладные М1* приварить к ненапряженной арматуре фермы.

64

9132/3

Привязан:

Инв. №

ГИП	Шатилов		
Нач.отд	Катков		
Гл.констр	Зильбертов		
Рук.бриг.	Пегова		
Инж.	Чушкина		
Н.контр.	Есина		

ТП-705-1-191.85 1-И-ФБ.01СБ

Ферма ФБ
(ФБН24II - 2АIVа;
ФБН24III - 6АIVа)

Стадия	Масса	Масштаб
Р		—
Лист	Листов 1	

Сборочный чертеж

ГИПРОПРОМСЕЛЬСТРОЙ г. Саратов

Копировал: Прошина Формат А4

Инв.№ подл. | Подпись и дата | Взам.инв.№

Инв.№ подл. | Подпись и дата | Взам. инв.№

Типовой проект — Альбом III

Формат	Зона	Поз.	Обозначение	Наименование	Кол. на испол. 1-И-Б.01 —	01	02	03	04	05				Примечание
				Документация										
			1.462-10, вып.1	Пояснительная записка	X	X	X	X	X	X				
А4			ТП- 1-И-ТТ2	Технические требования										
				к изготовлению железо-										
				бетонных изделий	X	X	X	X	X	X				
А4			ТП- 1-И-Б.01 СБ	Сборочный чертеж	X	X	X	X	X	X				
А4			ТП- 1-И-ВД.Ст	Ведомость расхода										
				стали на арматурные										
				и закладные изделия	X	X	X	X	X	X				

Марка	—	01	02	03	04	05				
	5А IVа	6А IVа	8А IVа	6А IVб	7А IVб	8А IVб				

65

9132/3

ГИП	Шатилов			ТП-705-1-191.85
Нач.отд.	Катков			
Гл.констр.	Зилберштейн			
Рук.бриг.	Легова			
Инж.	Чушкина			
Н.контр.	Есина			

1-И-Б.01

Балка Б (6Б-5А IVа; 6Б-6А IVа; 6Б-8А IVа; 6Б-6А IVб; 6Б-7А IVб; 6Б-8А IVб)

Стадия	Лист	Листов
Р	1	2

Гипропромсельстрой г. Саратов

Привязан:

Инв.№

Копировал: Прошина — Формат А4

65

Формат	Зона	Поз.	Обозначение	Наименование	Кол. на исполн. —	01	02	03	04	05	1-И-6.01	Примечание
				Сборочные единицы								
				Балки								
			1.462-10, вып. 1	Б6-5АIVу	1	—	—	—	—	—		
			1.462-10, вып. 1	Б6-6АIVу	—	1	—	1	—	—		
			1.462-10, вып. 1	Б6-7АIVу	—	—	—	—	1	—		
			1.462-10, вып. 1	Б6-8АIVу	—	—	1	—	—	1		
				Изделия закладные								
		1	1.462-10, вып. 2	М7	2	2	2	2	2	2		2,0кг
		2	1.462-10, вып. 2	М8	1	1	1	1	1	1		3,4кг
		3	1.400-6/76, вып. 1	М6-1-1	2	2	2	2	2	2		1,9кг
		4	1.462-10, вып. 2	М9	—	—	—	2	2	2		4,2кг
		5	1.400-6/76, вып. 1	М4-32	—	—	—	2	2	2		3,0кг

Марка	Б6-5АIVу а	Б6-6АIVу а	Б6-8АIVу а	Б6-6АIVу б	Б6-7АIVу б	Б6-8АIVу б

Привязан:

Инв. №

9132/3

66

ТП-705-1-191.85 — 1-И-6.01 — Лист 2

Копировал: Прошина — Формат А4

Альбом III

Типовой проект

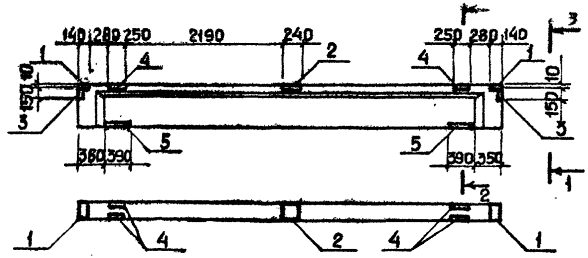

1-1

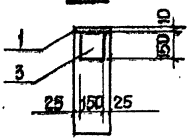

2-2

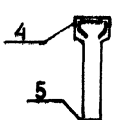

Обозначение		Марка
ТП-	1-И-6.01	6Б-5АIVа
	-01	6Б-6АIVа
	-02	6Б-8АIVа
	-03	6Б-6АIVб
	-04	6Б-7АIVб
	-05	6Б-8АIVб

Привязан:

Инв. № подл. | Подпись и дата | Взам. инв. №

Инв. №			
ГИП	Шатилов		12.84
Нач. отд.	Катков		
Гл. констр.	Вильбертов		
Рук. бриг.	Петрова		
Инж.	Чушкина		
Н. контр.	Есина		07.84

67

9132/3

ТП-705-1-191.85 -1-И-6.01СБ

Балка 6 (6Б-5АIVа; 6Б-6АIVа; 6Б-8АIVа, 6Б-6АIVб, 6Б-7АIVб; 6Б-8АIVб)

Стадия	Масса	Масштаб
Р		—
Лист	Листов 1	

Сборочный чертеж

ГИПРОПРОМСЕЛЬСТРОЙ г. Саратов

Копировал: Прошина Ол. - Формат А4

Инв.№ подл. | Подпись и дата | Взам. инв.№

Типовой проект — Альбом VII

Формат	Зона	Поз.	Обозначение	Наименование	Кол. на испол. —	01	02	03	1-И-П.01	Примечание
				Документация						
			ГОСТ 22701.0-77; 22701.1-77; 22701.5-77	Пояснительная записка	×	×	×	×		
А4			ТП- 1-И-ТТ2	Технические требования к изготовлению железобетонных изделий	×	×	×	×		
А4			ТП- 1-И-П.01.СБ	Сборочный чертёж	×	×	×	×		
А4			ТП- 1-И-8Д.Ст	Ведомость расхода стали на дополнительные закладные и арматурные изделия	×	×	×	×		
				Марка	ПГ-1АтVТ-4	ПГ-2АтVТ-4	ПГ-1АтVТ-5	ПГ-2АтVТ-5		

68
9132/3

Привязан:

Инв.№

ГИП	Шатилов		11.85
Нач.отд.	Каликов		11.85
Гл.констр.	Зильбертов		11.85
Рук.бриг.	Легова		11.85
Инженер	Чушкина		11.85
Н.контр.	Ефина		11.85

ТП-705-1-191.85 — 1-И-П.01

Плита П (ПГ-1АтVТ-4; ПГ-2АтVТ-4; ПГ-1АтVТ-5, ПГ-2АтVТ-5)

Стадия	Лист	Листов
Р	1	2

ГИПРОПРОМСЕЛЬСТРОЙ г. Саратов

Копировал: Прошина — Формат А4

Инв. № подл. | Подпись и дата | Взам. инв. №

Типовой проект | Альбом VII

Формат	Зона	Поз	Обозначение	Наименование	Кол. на испол. —	01	02	03	1-И-П.01	Примечание
				Сборочные единицы						
				Плиты						
			ГОСТ 22701.1-77; 22701.5-77; 22701.0-77, приложение 3, п.б	ПГ-1АтVТ-1	1	—	—	—		
			ГОСТ 22701.1-77; 22701.5-77; 22701.0-77, приложение 3, п.б	ПГ-2АтVТ-1	—	1	—	—		
			ГОСТ 22701.1-77; 22701.5-77; 22701.0-77, приложение 3, п.а,б	ПГ-1АтVТ-2	—	—	1	—		
			ГОСТ 22701.1-77; 22701.5-77; 22701.0-77, приложение 3, п.а,б	ПГ-2АтVТ-2	—	—	—	1		
		1	3.400-6/76	Изделие закладное МИ-12	4	4	4	4		0,7 кг

Марка
ПГ-1АтVТ-4
ПГ-2АтVТ-4
ПГ-1АтVТ-5
ПГ-2АтVТ-5

Привязан:

Инв. №

9132/3 69

ТП-705-1-191.85 1-И-П.01

Лист 2

Копировал: Прошина 05 — Формат А4

69

Альбом III

Типовой проект

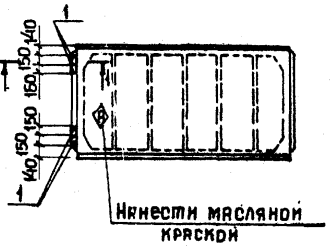

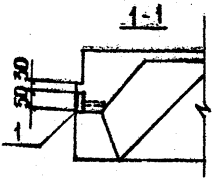

Обозначение	Марка
ТП- 1-И-П.01	ПГ-1АтVТ-4
-01	ПГ-2АтVТ-4
-02	ПГ-1АтVТ-5
-03	ПГ-2АтVТ-5

Привязан:

Инв. № подл. | Подпись и дата | Взам. инв. №

Инв. №

ГИП	Шатилов		11.85
Нач.отд.	Катков		11.85
Гл.констр.	Зильберман		11.85
Рук.бриг.	Петова		11.85
Инженер	Чушкина		11.85
Н.контр.	Есина		11.85

70
9132/3

ТП-705-1-191.85 1-И-П.01СБ

ПЛИТА П
(ПГ-1АтVТ-4; ПГ-2АтVТ-4; ПГ-1АтVТ-5; ПГ-2АтVТ-5)
Сборочный чертеж.

Стадия	Листов	Масштаб
Р		—
Лист	Листов 1	

ТИПРОПРОМСЕЛЬСТРОЙ
г. Саратов

Копировал: Прошина Формат А4

Инв. № подл.	Подпись и дата	Взам. инв. №

Типовой проект

Альбом III

Формат	Зона	Поз.	Обозначение	Наименование	Кол. на исполн. —	01	02	03	04	05	1-И-П.01				Примечание
				Документация											
			ГОСТ 22701.0-77; 22701.1-77;	Пояснительная записка	X	X	X	X	X	X					
			22701.5-77												
А4			ТП- -1-И-ТТ2	Технические требования											
				к изготовлению железо-											
				бетонных изделий	X	X	X	X	X	X					
А4			ТП- 1-И-П.01СБ	Сборочный чертёж	X	X	X	X	X	X					
А4			ТП- 1-И-3ДСт	Ведомость расхода стали											
				на дополнительные заклад-											
				ные и арматурные изделия	X	X	X	X	X	X					
				Марка	ПГ-3АтV̄Т-6	ПГ-4АтV̄Т-6	ПГ-6АтV̄Т-6	ПГ-3АтV̄Т-7	ПГ-4АтV̄Т-7	ПГ-6АтV̄Т-7					

71
9132/3

ГИП			18.5.84
Нач. отд.	Лаптев		15.5.84
Гл. констр.	Зильбертов		15.5.84
Рук. бригады			17.5.84
Инж.	Чушкина		24.07.84
Н. контр.	Есина		5.7.84

Привязан:

Инв. №

ТП-705-1-191.85 1-И-П.01

Плита П.
(ПГ-3АтV̄Т-6; ПГ-4АтV̄Т-6; ПГ-6АтV̄Т-6; ПГ-3АтV̄Т-7; ПГ-4АтV̄Т-7; ПГ-6АтV̄Т-7)

Стадия	Лист	Листов
Р	1	2

ГИПРОПРОМСЕЛЬСТРОЙ
г. Саратов

Копировал: Прошина

Формат А4

Формат	Зона	Поз.	Обозначение	Наименование	Кол. на испол. —	01	02	03	04	05					1-И-П.01 Примечание
				Сборочные единицы											
				Плиты											
			ГОСТ 22701.1-77	ПГ-3АтУТ	1	—	—	1	—	—					
			ГОСТ 22701.1-77	ПГ-4АтУТ	—	1	—	—	1	—					
			ГОСТ 22701.1-77	ПГ-6АтУТ	—	—	1	—	—	1					
		1	3.400-6/76	Изделие закладное МИ-12	8	8	8	8	8	8					0,7 кг
		2	3.400-6/76	То же МИ-21	—	—	—	4	4	4					1,2 кг
		3	ГОСТ 22701.5-77	" М9	8	8	8	8	8	8					1,25кг

Марка	Кол.
ПГ-3АтУТ-6	
ПГ-4АтУТ-6	
ПГ-6АтУТ-6	
ПГ-3АтУТ-7	
ПГ-4АтУТ-7	
ПГ-6АтУТ-7	

Привязан:

Инв. №

72
9132/3

Альбом III

Типовой проект

Рис. 1

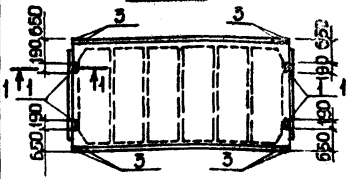

Рис. 2

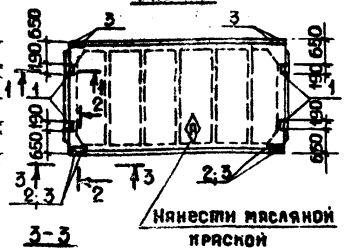

1-1

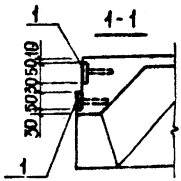

3-3

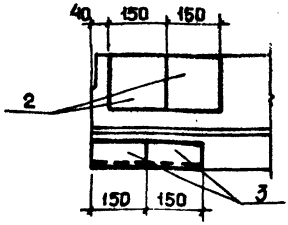

2-2

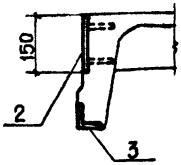

Обозначение	Марка	Рис.
ТП- 1-И-П.01	ПГ-3АтУТ-6	1
-01	ПГ-4АтУТ-6	1
-02	ПГ-6АтУТ-6	1
-03	ПГ-3АтУТ-7	2
-04	ПГ-4АтУТ-7	2
-05	ПГ-6АтУТ-7	2

9132/3 73

Привязан:

Инв. №

ГИП	Шатилов		16.5.84
Нач. отд.	Катков		15.5.84
Гл. констр.	Зильбертов		15.5.84
Рук. бриг.	Пегова		14.5.84
Инж.	Чушкина		24.4.84
Н. контр.	Есина		5.7.84

Подпись и дата

Взам. инв. №

Инв. № подл.

ТП-705-1-191.85 1-И-П.01 СБ

Плита П (ПГ-3АтУТ-6; ПГ-4АтУТ-6; ПГ-6АтУТ-6; ПГ-3АтУТ-7; ПГ-4АтУТ-7; ПГ-6АтУТ-7)

Стадия	Масса	Масштаб
Р		—

Лист | Листов 1

Сборочный чертеж.

Гипропромсельстрой г. Саратов

Копировал: Прошина Формат А4

Инв.№подл. | Подпись и дата | Взам.инв.№

Типовой проект — Альбом III

Формат	Зона	Поз.	Обозначение	Наименование	Кол-на исполн. 1-И-ПС.01 —	01	02	03	04	05	06	07			Примечание
				Документация											
			1.442.1-2, вып.1	Пояснительная записка	X	X	X	X	X	X	X	X			
			ТП- 1-И-ТТ2	Технические требования к изготовлению железобетонных изделий											
			ТП- 1-И-ПС.01.СБ	Сборочный чертеж	X	X	X	X	X	X	X	X			
			ТП- 1-И-ВД.Ст	Ведомость расхода стали на дополнительные закладные и прмтурные изделия	X	X	X	X	X	X	X	X			

Марка	2П1-3АIVТ-Па	2П1-2АIVТ-Пс	2П1-3АIVТ-Пб	2П1-2АIVТ-Пб	2П1-3АIVТ-Пв	2П1-2АIVТ-Пв	2П1-3АIVТ-Пг	2П1-2АIVТ-Пг

74
9132/3

ГИП	Шатилов		05.85
Нач.отд.	Катков		05.85
Гл.констр.	Зильберглейт		05.85
Рук.гр.	Петрова		05.85
Инженер	Крячко		04.85
Н.контр.	Есина		04.85

ТП-705-1-191.85 — 1-И-ПС.01

Привязан:

Инв.№

Плита стеновая ПС (2П1-3АIVТ-Па; 2П1-2АIVТ-Па; 2П1-3АIVТ-Пб; 2П1-2АIVТ-Пб; 2П1-3АIVТ-Пв; 2П1-2АIVТ-Пв; 2П1-3АIVТ-Пг; 2П1-2АIVТ-Пг)

Стадия	Листов
6	2

Гипропромсельстрой г. Саратов

Копировал: Прошина — Формат А4

74

Инв. № подл. | Подпись и дата | Взам. инв. №

Типовой проект — Альбом III

1-И-ПС.01

Формат	Зона	Поз.	Обозначение	Наименование	Кол. на испол. —	01	02	03	04	05	06	07			Примечание
				Сборочные единицы											
				Плиты											
			1.442.1-2, вып.1	2П1-3АIVТ-П	1	—	1	—	1	—	1	—			
			1.442.1-2, вып.1	2П1-2АIVТ-П	—	1	—	1	—	1	—	1			
				Изделия закладные											
		1	1.442.1-2, вып.2	МН3	4	4	4	4	4	4	4	4			

Марка	
2П1-3АIVТ-Па	
2П1-2АIVТ-Па	
2П1-3АIVТ-ПБ	
2П1-2АIVТ-ПБ	
2П1-3АIVТ-ПВ	
2П1-2АIVТ-ПВ	
2П1-3АIVТ-ПГ	
2П1-2АIVТ-ПГ	

Привязан:

Инв. №

75
9132/3

ТП-705-1-191.85 1-И-ПС.01

Копировал: Прошина Формат А4

Альбом III

Типовой проект

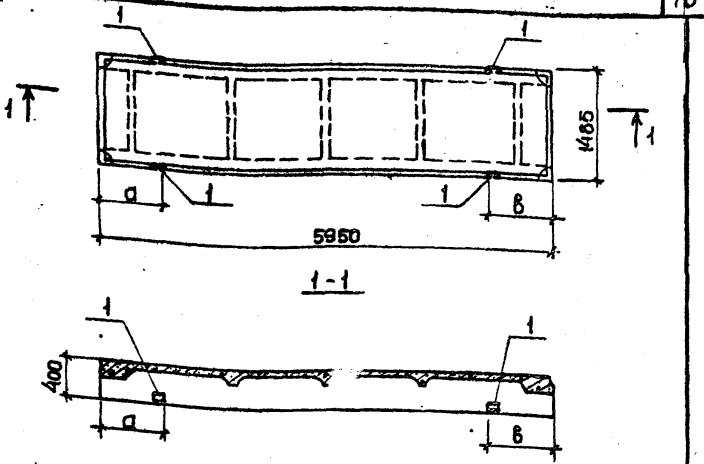

Обозначение	Марка	а мм	в мм	Масса кг
1-И-ПС-01	2П1-3АIVТ-Па	660	660	2400
-01	2П1-2АIVТ-Па	660	660	2400
-02	2П1-3АIVТ-Пб	1160	660	2400
-03	2П1-2АIVТ-Пб	1160	660	2400
-04	2П1-3АIVТ-Пв	660	1110	2400
-05	2П1-2АIVТ-Пв	660	1110	2400
-06	2П1-3АIVТ-Пг	510	510	2400
-07	2П1-2АIVТ-Пг	510	510	2400

Привязан:

Инв. №

Инв. № подл. | Подпись и дата | Взам. инв. №

ГИП	Шатилов		05.85
Нач.отд.	Катков		05.85
Гл.конс.	Зильберштов		05.85
Рук.гр.	Петова		05.85
Инженер	Крячко		04.85
Н.контр.	Есина		05.85

9142/3 '76

ТП-705-1-191.85 1-И-ПС.01 СБ

Плита стеновая ПС (2П1-3АIVТ-Па; 2П1-2АIVТ-Па; 2П1-3АIVТ-Пб; 2П1-2АIVТ-Пб; 2П1-3АIVТ-Пв; 2П1-2АIVТ-Пв; 2П1-3АIVТ-Пг; 2П1-2АIVТ-Пг) Сборочный чер. пер.

Стадия	Масса	Масштаб
Р		
Лист	Листов 1	

ГИПРОПРОМСЕЛЬСТРОЙ г. Саратов

Копировал: Прошина Format А4

Альбом VII

Типовой проект

Формат	Зона	Поз.	Обозначение	Наименование	Кол.	Примечание
				Документация		
Б4			3.002-1-1, вып.1	Пояснительная записка		
А4			ТП- -1-И-ТТ2	Технические требования к изготовлению железобетонных изделий		
А4			ТП- -1-И-ПЛ.01.СБ	Сборочный чертёж		
				Переменные данные для исполнения 1-И-ПЛ.01		
				Сборочные единицы		
А4		1	ТП 1-И-С.06.01	Сетка арматурная С15	1	16,6 кг
А4		2	ТП 1-И-С.07.01	Сетка арматурная С16	1	9,4 кг
А4		3	ТП 1-И-С.08.01	Сетка арматурная С17	1	12,8 кг
А4		4	ТП 1-И-С.09.01	Сетка арматурная С18	1	1,2 кг
А4		5	ТП 1-И-КР.05.02	Каркас плоский КР10	6	0,7 кг
Б4		6	3.002-1-1, вып.1	Изделие закладное М3	4	2,2 кг
Б4		7	3.001-1-1, вып.1	Изделие закладное М6	2	2,1 кг
Б4		8	3.400-6/76	Изделие закладное МН-121	3	1,2 кг
				Материалы		
				Бетон марки М300		0,6 м³

Подпись и дата | Взам. инв. №

Привязан:

Инв. № подл. | Подпись и дата

Инв. №			
ГИП	Шатилов		
Нач. отд.	Катков		
Гл. конст.	Зильбертов		
Рук. гр.	Петова		
Н. контр.	Есина		

77
9132/3

ТП-705-1-191.85 1-И-ПЛ.01

Подпорная плита ПЛ5-4-1

Стадия	Лист	Листов
Р		1

ГИПРОПРОМСЕЛЬСТРОЙ г. Саратов

Копировал: Прошина Формат А4

Альбом III

Типовой проект

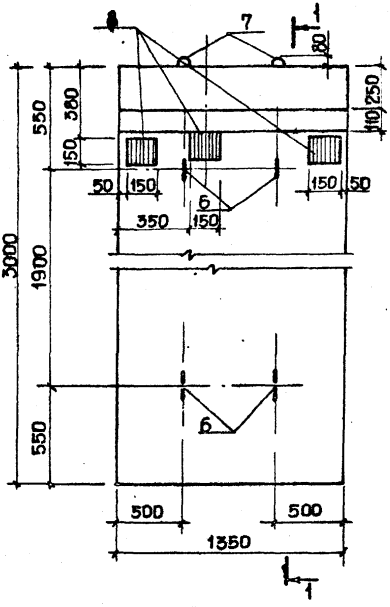

78
9132/3

Привязан:				
Инв.№				
ГИП	Шатилов			
Нач.отд.	Катков			
Гл.конс.	Альбертов			
Рук.гр.	Негова			
Н.контр.	Есина			

ТП-705-1-191.85 -1-И-ПЛ.01.СБ

Подпорная плита ПЛ5-4-1
Сборочный чертеж

Стадия	Масса	Масштаб
Р	1540	
Лист	Листов 1	

ГИПРОПРОМСЕЛЬСТРОЙ г. САРАТОВ

Инв.№ подл. | Подпись и дата | Взам.инв.№

Альбом III

Типовой проект

Формат	Зона	Поз.	Обозначение	Наименование	Кол.	Примечание
				Документация		
Б4			3.002-1-1, вып. 1	Пояснительная записка		
А4			ТП- -1-И-ТТ2	Технические требования к		
				изготовлению ж-б. изделий		
А4			ТП 1-И-ПЛ.02.СБ	Сборочный чертеж		
				Переменные данные		
				для исполнения		
				1-И-ПЛ.02		
				Сборочные единицы		
А4		1	ТП 1-И-С.06	Сетка арматурная С11	1	14,6 кг
А4		2	ТП 1-И-С.07	Сетка арматурная С12	1	7,6 кг
А4		3	ТП 1-И-С.08	Сетка арматурная С13	1	11,2 кг
А4		4	ТП 1-И-С.09	Сетка арматурная С14	1	1,3 кг
А4		5	ТП 1-И-КР.05	Каркас плоский КР8	2	0,5 кг
А4		6	ТП 1-И-КР05.01	Каркас плоский КР9	4	0,6 кг
		7	3.002.1-1, вып. 1	Изделие закладное М3	2	2,2 кг
		8	3.002.1-1, вып. 1	Изделие закладное М7	1	5,3 кг
				Материалы		
				Бетон М300		0,58 м³

Инв. № подл. | Подпись и дата | Взам. инв. №

Привязан

Инв. №

79
9132/3

ГИП	Шапиков		
Нач.отд.	Катков		
Гл.конструктор	Вильбертов		
Рук.гр.	Пегова		
Н.контр.	Есина		

ТП-705-1-191.85 1-И-ПЛ.02

Подпорная плита ПЛ6-4-1

Стадия	Лист	Листов
Р		1

ГИПРОПРОМСЕЛЬСТРОЙ г. Саратов

Копировал: Прошина

Альбом VII

Типовой проект

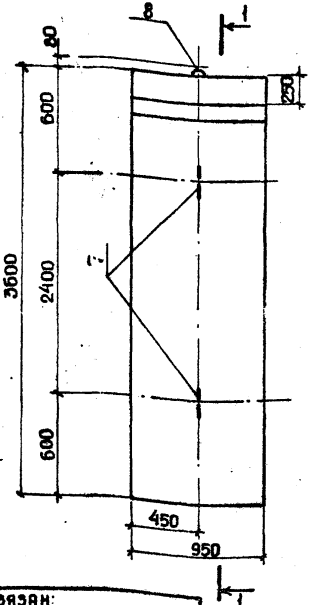

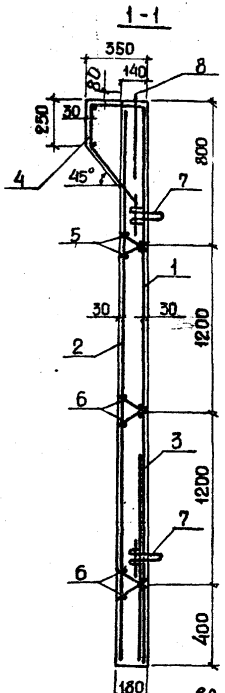

60

9132/3

Привязан:

Инв. № подл. | Подпись и дата | Взам. инв. №

Инв. №			
ГИП	Шатилов		
Нач. отд.	Катков		
Гл. констр.	Эмльбертов		
Рук. гр.	Пегова		
Н. контр.	Есина		

ТП-705-1-191.85 -1-И-ПЛ.02СБ

Подпорные плиты ПЛ6-4-1. Сборочный чертёж

Стадия	Масса	Масштаб
Р	1450	1:20

Лист | Листов 1

ГИПРОПРОМСЕЛЬСТРОЙ г. Саратов

Копировал: Прошина Формат А4

Ведомость расхода стали на арматурные и дополнительные закладные изделия, кг

Марка элемента	Изделия арматурные									Изделия закладные						
	Арматура класса									Арматура класса						
	AIII ГОСТ 5781-82					AI ГОСТ 5781-82			Всего	AIII ГОСТ 5781-82				AI ГОСТ 5781-82		Всего
	ф8	ф12	ф18	ф22	Итого	ф6	ф8	Итого		ф10	ф12	ф14	Итого	ф20	Итого	
КПI-11-1а	3,1	7,1	23,9	190,8	224,9	19,9	7,5	27,4	252,3	5,6	2,2	2,0	9,8	5,6	5,6	15,4
КПI-11-1б	3,1	7,1	23,9	190,8	224,9	19,9	7,5	27,4	252,3	5,6	2,2	6,4	14,2	5,6	5,6	19,8

Продолжение

Марка элемента	Изделия закладные																	Общий расход
	Прокат марки ВСт3Кп2																Всего	
	ГОСТ 103-76						ГОСТ 19903-74*					ГОСТ 8240-72			ГОСТ 3262-75*			
	-8х40	-10х60	-20х40	Анкер м20	Анкер м20	Итого	-8х290	-10х300	-30х60	Итого	С30	Итого	Труба d50	Итого				
КПI-11-1а	4,4	—	8,6	0,3	0,1	13,4	60,5	—	26,6	87,1	9,6	9,6	5,8	5,8	115,9	368,6		
КПI-11-1б	4,4	3,2	8,6	0,3	0,1	16,6	60,5	21,2	26,6	108,3	9,6	9,6	5,8	5,8	140,3	412,4		

9132/3 81

Привязан:

Инв. №

ГИП	Шамилов		
Нач.отд.	Катков		
Гл.констр.	Зильбертов		
Рук.бриг.	Егова		
Инж.	Чушкина		
Н.контр.	Есина		

ТП-705-1-191.85 1-И-ВД.Сm

Ведомость расхода стали на дополнительные закладные и арматурные изделия.

Стадия	Лист	Листов
Р	1	11

ГИПРОПРОМСЕЛЬСТРОЙ г. САРАТОВ

Копировал: Прошина — Формат А4

Инв. № подл.	Подпись и дата	Взам. инв. №

Типовой проект

Альбом III

Ведомость расхода стали на арматурные и дополнительные закладные изделия, кг.

Марка элемента	Изделия арматурные										Изделия закладные								
	Арматура класса									Всего	Арматура класса								
	A III					A I					A III					A I			
	ГОСТ 5781-82					ГОСТ 5781-82					ГОСТ 5781-82					ГОСТ 5781-82			Всего
	ф8	ф12	ф18	ф22	Итого	ф6	ф8		Итого		ф10	ф12	ф14		Итого	ф20		Итого	
КПI-11-1в	3,1	7,1	23,9	190,8	224,9	19,9	7,5		27,4	252,3	5,6	2,2	2,0		9,8	5,6		5,6	15,4
КПI-11-1г	3,1	7,1	23,9	190,8	224,9	19,9	7,5		27,4	252,3	6,3	2,2	2,0		10,5	5,6		5,6	16,1
КПI-11-1д	3,1	7,1	23,9	190,8	224,9	19,9	7,5		27,4	252,3	6,7	2,2	2,0		10,9	5,6		5,6	16,5

Продолжение

Марка элемента	Изделия закладные																		Общий расход
	Прокат марки																		
	ВСт3 кп2																	Всего	
	ГОСТ 103-76							ГОСТ 19903-74*				ГОСТ 8240-72		ГОСТ 8510-72		ГОСТ 3262-75			
	-8×40	-18×80	-20×40	-8×100	Шайба М20	Гайка М20	Итого	-8×290	-30×290		Итого	[30	Итого	[15×50×6	Итого	Газ. тр. d50	Итого		
КПI-11-1в	4,0	45,2	8,6	—	0,1	0,3	58,2	55,0	26,6		81,6	9,6	9,6	32,4	32,4	5,8	5,8	187,6	455,3
КПI-11-1г	4,4	—	8,6	1,3	0,1	0,3	14,7	60,5	26,6		87,1	9,6	9,6	—	—	5,8	5,8	117,2	385,6
КПI-11-1д	4,8	—	8,6	1,3	0,1	0,3	15,1	66,0	26,6		92,6	9,6	9,6	—	—	5,8	5,8	123,1	391,9

Привязан:

Инв. №

82

9132/3

ТП-705-1-191.85 1-И-ВДСт

Лист 2

Копировал: Прошина Формат А4

Инв. № подл.	Подпись и дата	Взам. инв. №

Типовой проект

Альбом III

Ведомость расхода стали на арматурные и дополнительные закладные изделия, кг.

Марка элемента	Изделия арматурные										Изделия закладные								
	Арматура класса									Всего	Арматура класса							Прокат марки	
	А III					А I					А III				А I			ВСт3Кп2	
	ГОСТ 5781-82					ГОСТ 5781-82					ГОСТ 5781-82				ГОСТ 5781-82		Всего	ГОСТ 8240-72	
	ф8	ф12	ф18	ф22	Итого	ф6	ф8		Итого		ф10	ф12	ф14	Итого	ф20	Итого		Б30	Итого
КПI-11-1е	3,1	7,1	23,9	190,8	224,9	19,9	7,5		27,4	252,3	6,4	2,2	2,0	10,6	5,6	5,6	16,2	9,6	9,6
КПI-11-1н	3,1	7,1	23,9	190,8	224,9	19,9	7,5		27,4	252,3	4,7	2,2	6,4	13,3	5,6	5,6	18,9	9,6	9,6
КПI-11-1л	3,1	7,1	23,9	190,8	224,9	19,9	7,5		27,4	252,3	4,7	2,2	10,8	17,7	5,6	5,6	23,3	9,6	9,6

Продолжение

Марка элемента	Изделия закладные																		Общий расход
	Прокат марки																		
	ВСт3кп2																		
	ГОСТ 103-76									ГОСТ 19903-74*				ГОСТ 8510-72*		ГОСТ 3262-75*		Всего	
	-8×40	-10×50	-18×80	-20×140	-8×100	Шайбы М20	Гайки М20		Итого	-8×290	-10×300	-30×250	Итого	Б75×50×8	Итого	Газ. тр. Ø50	Итого		
КПI-11-1е	4,8	—	45,2	8,6	—	0,1	0,3		59,0	66,0	—	26,6	92,6	32,4	32,4	5,8	5,8	199,4	467,9
КПI-11-1н	3,6	3,2	45,2	8,6	1,3	0,1	0,3		62,3	49,5	21,2	26,6	97,3	32,4	32,4	5,8	5,8	207,4	478,6
КПI-11-1л	3,6	6,4	—	8,6	1,3	0,1	0,3		20,3	49,5	42,4	26,6	118,5	—	—	5,8	5,8	154,2	429,8

Привязан:

Инв. №

83
9132/3

ТП-705-1-191.85 1-И-ВД Ст

Лист 3

Копировал: Прошина Формат А4

Инв. № подл.	Подпись и дата	Взам. инв. №

Типовой проект

Альбом III

Ведомость расхода стали на арматурные и дополнительные закладные изделия, кг

Марка элемента	Изделия арматурные											Изделия закладные							
	Арматура класса										Всего	Арматура класса							Всего
	А III						А I					А III				А I			
	ГОСТ 5781-82						ГОСТ-5781-82					ГОСТ 5781-82				ГОСТ 5781-82			
	ф8	ф12	ф18	ф22		Итого	ф6	ф8		Итого		ф10	ф12	ф14	Итого	ф20		Итого	
КПI-11-1ж	3,1	7,1	23,9	190,8		224,9	19,9	7,5		27,4	252,3	4,0	2,2	13,0	19,2	5,6		5,6	24,8
КПI-11-1к	3,1	7,1	23,9	190,8		224,9	19,9	7,5		27,4	252,3	5,1	2,2	10,8	18,1	5,6		5,6	23,7

Продолжение

Марка элемента	Изделия закладные																		Общий расход
	Прокат марки																		
	В Ст3. Кп2																	Всего	
	ГОСТ 103-76							ГОСТ 19903-74*				ГОСТ 8240-72			ГОСТ 3262-75*				
	-8×40	-10×50	-20×140	-8×100	Шайба М20	Гайки М20	Итого	-8×290	-10×300	-30×200	Итого	С 30		Итого	Газ. тр. d 50		Итого		
КПI-11-1ж	3,2	8,0	8,6	—	0,1	0,3	20,2	44,0	53,0	26,6	123,6	9,6		9,6	5,8		5,8	159,2	436,3
КПI-11-1к	4,0	6,4	8,6	1,3	0,1	0,3	20,7	55,0	42,4	26,6	124,0	9,6		9,6	5,8		5,8	160,1	436,1

Призван:

Инв. №

84
9132/3

ТП-705-1-191.85 1-И-ВДСт

Лист 4

Копировал: Прошина

Формат А4

Ведомость расхода стали на арматурные и дополнительные закладные изделия, кг.

Марка элемента	Изделия арматурные							Изделия закладные						
	Арматура класса							Арматура класса						
	AIII			AI				AIII			AI			
	ГОСТ 5781-82			ГОСТ 5781-82			Всего	ГОСТ 5781-82			ГОСТ 5781-82			Всего
	ф22	ф25	Итого	ф6	ф8	Итого		ф10	ф14	Итого	ф6	ф20	Итого	
КФ43-2-1а	—	230,9	230,9	7,4	24,3	31,7	262,6	3,8	3,0	6,8	12,1	17,8	29,9	36,7
КФ46-2-1а	39,7	215,4	255,1	7,4	25,4	32,8	287,9	3,8	3,0	6,8	12,1	17,8	29,9	36,7
КП84-7а	—	—	—	—	—	—	—	7,7	—	7,7	—	—	—	7,7

Продолжение

Марка элемента	Изделия закладные										Всего	Общий расход
	Прокат марки											
	Вст3кп2											
	ГОСТ 19903-74*				ГОСТ 8509-72		ГОСТ 103-76					
	-8×290	-10×700		Итого	L90×6	Итого	-8×40	-8×100	Итого			
КФ43-2-1а	33,0	4,7		37,7	5,0	5,0	2,4	—	2,4		45,1	344,4
КФ46-2-1а	33,0	4,7		37,5	5,0	5,0	2,4	—	2,4		45,1	369,7
КП84-7а	60,5	—		60,5	—	—	4,4	14,3	18,7		79,2	66,9

Привязан:

Инв. №

85
9132/3

ТП-705-1-191.85 1-И-ВДСт Лист 5

85

Копировал: Прошина Формат А4

Ведомость расхода стали на арматурные и дополнительные закладные изделия, кг

Марка элемента	Изделия закладные															Всего	Общий расход
	Арматура класса А-III ГОСТ 5781-82						Прокат марки ВСт3кп2 ГОСТ 103-76				ГОСТ 19903-74*						
	ф12	ф14				Итого	-8×80	-8×180		Итого	-8×240	-12×240			Итого		
ФБ Н 24 III-2АIVа	12.4	17.6				30.0	16.8	18.6		35.4	33.0	27.2			60.2	125.6	125.6
ФБ Н 24 III-5АIVа	12.4	17.6				30.0	16.8	18.6		35.4	33.0	27.2			60.2	125.6	125.6

Привязан

Инв. №

86
9132/3

ТП-705-1-191.85 1-И-ВД.СТ

Лист 6

Копировал: Д.Мешкова Формат А4

98

Ведомость расхода стали на дополнительные закладные и арматурные изделия, кг.

Марка элемента	Изделия закладные								Всего	Общий расход
	Арматура класса				Прокат марки					
	A III				ВСт3кп2					
	ГОСТ 5781-82				ГОСТ 103-76					
	ф8			Итого	8-50			Итого		
ПГ-1АтVТ-4	0,4			0,4	2,4			2,4	2,8	2,8
ПГ-2АтVТ-4	0,4			0,4	2,4			2,4	2,8	2,8
ПГ-1АтVТ-5	0,4			0,4	2,4			2,4	2,8	2,8
ПГ-2АтVТ-5	0,4			0,4	2,4			2,4	2,8	2,8

Ведомость расхода стали на дополнительные закладные и арматурные изделия, кг

Марка элемента	Изделия закладные														Общий расход
	Арматура класса A-III				Прокат марки Вст3кп2								Всего		
	ГОСТ 5781-82				ГОСТ 103-76				ГОСТ 8509-72*						
	ф8	ф10	ф14	Итого	-6×150	-8×50		Итого	L70×8			Итого			
ПГ-3АтУТ-6	0.8	2.5	0.8	4.1	—	4.8		4.8	6.8			6.8	15.7		15.7
ПГ-4АтУТ-6	0.8	2.5	0.8	4.1	—	4.8		4.8	6.8			6.8	15.7		15.7
ПГ-6АтУТ-6	0.8	2.5	0.8	4.1	—	4.8		4.8	6.8			6.8	15.7		15.7
ПГ-3АтУТ-7	1.2	2.5	0.8	4.5	4.4	4.8		9.2	6.8			6.8	20.5		20.5
ПГ-4АтУТ-7	1.2	2.5	0.8	4.5	4.4	4.8		9.2	6.8			6.8	20.5		20.5
ПГ-6АтУТ-7	1.2	2.5	0.8	4.5	4.4	4.8		9.2	6.8			6.8	20.5		20.5

Привязан:

Инв. №

88
9132/3

ТП-705-1-191.85 1-И-ВД.СТ Лист 8

Копировал: Л.Мешкова Формат А4

Инв. № подл.	Подпись и дата	Взам. инв. №

Типовой проект

Альбом III

Ведомость расхода стали на дополнительные закладные и арматурные изделия, кг.

Марка элемента	Изделия закладные																Общий расход
	Арматура класса А-III					Прокат марки ВСт 3Кп2										Всего	
	ГОСТ 5781-82					ГОСТ 103-76							ГОСТ 8510-72*				
	ф 10	ф 12			Итого	-6×40	-8×100	-8×140	-8×150	-8×200		Итого	L90×56×8		Итого		
ББ-5А IV а	1.2	—			1.2	0.6	—	3.6	2.8	3.0		10.0	—		—	11.2	11.2
ББ-6А IV а	1.2	—			1.2	0.6	—	3.6	2.8	3.0		10.0	—		—	11.2	11.2
ББ-8А IV а	1.2	—			1.2	0.6	—	3.6	2.8	3.0		10.0	—		—	11.2	11.2
ББ-6А IV б	4.8	1.0			5.8	0.6	5.0	3.6	2.8	3.0		15.0	4.8		4.8	25.6	25.6
ББ-7А IV б	4.8	1.0			5.8	0.6	5.0	3.6	2.8	3.0		15.0	4.8		4.8	25.6	25.6
ББ-8А IV б	4.8	1.0			5.8	0.6	5.0	3.6	2.8	3.0		15.0	4.8		4.8	25.6	25.6

Привязан:

Инв. №

89
9132/3

ТП-705-1-191.85 1-И-ВДСт

Лист 9

Копировал: Я.З. Мешкова

Формат А4

Ведомость расхода стали на дополнительные закладные и арматурные изделия, кг

Марка элемента	Изделия закладные									Общий расход
	Арматура класса А-III ГОСТ 5781-82				Прокат марки Вст3кп2 ГОСТ 380-71*				Всего	
	ф8			Итого	L80×80×6			Итого		
2П1-3АIIIт-Па	1.4			1.4	2.8			2.8	4.2	4.2
2П1-2АIIIт-Па	1.4			1.4	2.8			2.8	4.2	4.2
2П1-3АIIIт-Пб	1.4			1.4	2.8			2.8	4.2	4.2
2П1-2АIIIт-Пб	1.4			1.4	2.8			2.8	4.2	4.2
2П1-3АIIIт-ПВ	1.4			1.4	2.8			2.8	4.2	4.2
2П1-2АIIIт-ПВ	1.4			1.4	2.8			2.8	4.2	4.2
2П1-3АIIIт-Пг	1.4			1.4	2.8			2.8	4.2	4.2
2П1-2АIIIт-Пг	1.4			1.4	2.8			2.8	4.2	4.2

Ведомость расхода стали на дополнительные закладные и арматурные изделия, кг

Марка элемента	Изделия арматурные								
	Арматура класса								
	AIII					A-I			Всего
	ГОСТ 5781-82					ГОСТ 5781-82			
	ф8	ф10	ф14	ф16	Итого	ф6		Итого	
ПЛ5-4-1	6,0	12,6	10,8	—	29,4	14,9		14,9	44,3
ПЛ6-4-1	3,6	13,0	—	9,2	25,8	12,1		12,1	37,9

Продолжение

Марка элемента	Изделия закладные											Общий расход
	Арматура класса							Прокат марки				
	AIII			AI			Всего	ВСт3КП2			Всего	
	ГОСТ 5781-82			ГОСТ 5781-82				ГОСТ 103-76				
	ф8	ф12	Итого	ф16		Итого		-6×150		Итого		
ПЛ5-4-1	0,3	14,6	17,6	4		4	21,6	3,3		3,3	3,30	69,2
ПЛ6-4-1	—	—	—	—		—	—	—	—	—	—	37,9

Альбом III

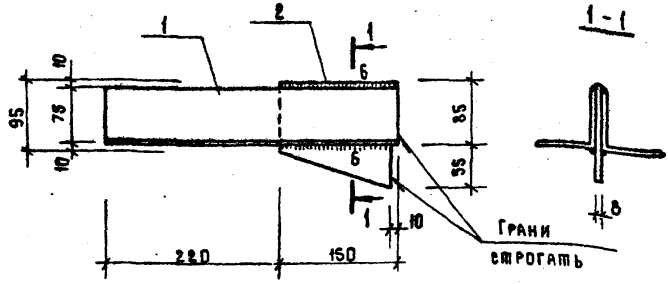

Типовой проект

Формат	Зона	Поз.	Обозначение	Наименование	Кол	Примечание
А4			ТП - -1-И-Т	Технические требования к изготовлению арматурных и закладных изделий		
				Материалы		
Б4		1		Уголок 75х6 ГОСТ 8510-72* / ВСт3кп2, ГОСТ 535-79*		
				l = 370	2	2,5 кг
Б4		2		Полоса 8х140 ГОСТ 103-76 / ВСт3кп2, ГОСТ 14637-79		
				l = 150	1	1,3 кг

Взам. инв. №

Подпись и дата

Инв. № подл.

Привязан:

Инв. №			
ГИП	Шатилов	[signature]	13.5.84
Нач. отд.	Катков	[signature]	15.05.84
Гл. констр.	Зильбертов	[signature]	15.05.84
Рук. гр.	Пегова	[signature]	27.04.84
Инженер	Левкович	[signature]	13.04.84
Н. контр.	Есина	[signature]	3.7.84

92
9132/3

ТП-705-1-191.85 -1-И-КК.01

Элемент карниза КК1

Стадия	Масса	Масштаб
Р	3.8	1:5
Лист	Листов 1	

ТИПРОПРОМСЕЛЬСТРОЙ
г. Саратов

Копировал: [signature] Мешкова

Формат А4

Альбом III

Типовой проект

Формат	Зона	Поз.	Обозначение	Наименование	Кол.	Примечание
				Документация		
А4			ТП 1-И-ТТ1	Технические требования к изготовлению арматурных и закладных изделий		
А4			ТП 1-И-ПМ.01.СБ	Сборочный чертеж		
			Переменные данные для	исполнения 1-И-ПМ.01		
				Сборочные единицы		
Б4		1		Уголок 50×4 ГОСТ 8509-72* / Ст3кп2 ГОСТ 535-79		
				L=1840	2	5,4 кг
Б4		2		Уголок 50×4 ГОСТ 8509-72* / Ст3кп2 ГОСТ 535-79		
				L=1060	2	3,2 кг
Б4		3		ф6 AI, ГОСТ 5781-82		
				L=7600	1	1,6 кг
Б4		4		Полоса 12×4 ГОСТ 103-76 / Ст3кп2 ГОСТ 14637-79		
				L=60	14	0,023кг
Б4		5		Сетка N30-2 ГОСТ 5336-80		
				1790×1000	1,8м²	9,2 кг

Привязан:

Инв. №

93
9132/3

ГИП	Шатилов		
Нач.отд.	Каткнов		
Гл.констр.	Зильбертов		
Рук.гр.	Петова		
Инженер	Крячко		
Н.контр.	Есина		

ТП-705-1-191.85 1-И-ПМ.01

Панель ПМ1-1.

Стадия	Лист	Листов
Р		1

ГИПРОПРОМСЕЛЬСТРОЙ г. Саратов

Инв.№ подл. | Подпись и дата | Взам. инв.№

Копировал: Прошина Формат А4

Альбом III

Типовой проект

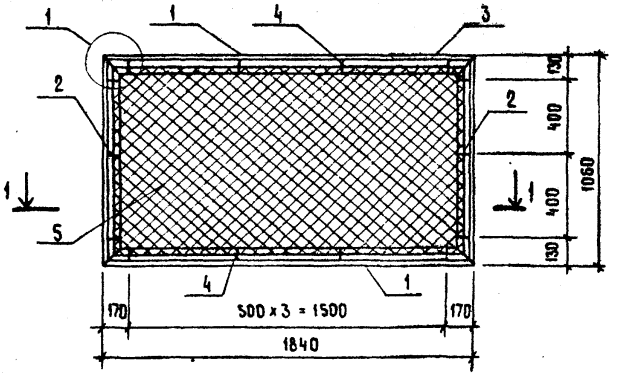

1 -

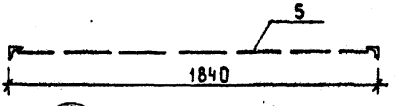

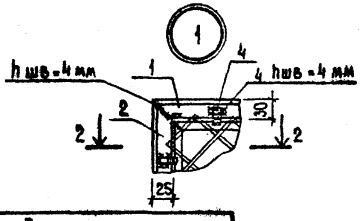

2-2

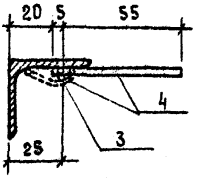

Поз.4. После натяжения сетки полосу отогнуть и приварить к уголку

94
9132/3

Привязан:

Инв. №

ГИП	Шапиров		18.5.84
Нач. отд.	Катков		
Гл. констр.	Зильбертов		
Рук. гр.	Петова		
Инженер	Крачко		2.4.84
Н. контр.	Есина		5.7.84

ТП-705-1-191.85

1-И-ПМ.01.СБ

Панель ПМ1-1

Сборочный чертеж

Стадия	Масса	Масштаб
Р	22.3	1:20
Лист	Листов 1	

ГИПРОПРОМСЕЛЬСТРОЙ г. Саратов

Инв. № подл. | Подпись и дата | Взам. инв. №

Формат А4

Альбом III

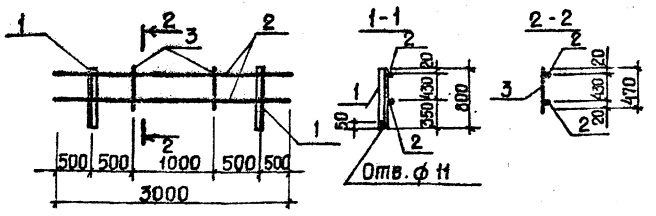

Типовой проект

Формат	Зона	Поз.	Обозначение	Наименование	Кол.	Примечание
				Документация		
А4			ТП- 1-И-ТТ1	Технические требования к изготовлению арматурных и закладных изделий		
				Детали		
Б4		1		Уголок 63×6 ГОСТ 8509-72* / 18кп, ГОСТ 23570-79		
				ℓ=800	2	4,6кг
Б4		2		ф12 AI, ГОСТ 5781-82, ℓ=3000	2	4,0кг
Б4		3		ф12 AI, ГОСТ 5781-82, ℓ=470	2	0,5кг

Инв.№ подл. | Подпись и дата | Взам. инв.№

Привязан:

Инв. №

95
9132/3

ГИП	Шатилов		18.5.84
Нач. отд.	Катков		17.5.84
Гл. констр.	Эльбаетов		17.5.84
Рук. бриг.	Петова		17.5.84
Инж.	Чушкина		17.5.84
Н. контр.	Есина		5.7.84

ТП-705-1-191.85 1-И-ОгМ.01

Ограждение кровли ОгМ 1

Стадия	Масса	Масштаб
Р	18,2	1:5
Лист	Листов 1	

Гипропромсельстрой г. Саратов

Копировал: Прошина — Формат А4

Альбом III

Типовой проект

Формат	Зона	Поз.	Обозначение	Наименование	Кол.	Примечание
				Документация		
А4			ТП- 1-И-ТТ1	Технические требования к изготовлению арматурных и закладных изделий		
А4			ТП- -1-И-МС01СБ	Сборочный чертеж		
				Переменные данные для исполнения		
				1-И-МС 01		
				Материалы		
Б4				Уголок 140×10 ГОСТ 8240-72 Вст3кп2 ГОСТ 535-79*		
				ℓ = 280	1	6,0 кг
				1-И-МС 01-01		
				Материалы		
Б4				Уголок 140×90×10 ГОСТ 8510-72* Вст3кп2 ГОСТ 535-79*		
				ℓ = 280	1	4,9 кг

Взам. инв. №

Привязан:

Подпись и дата

Инв. № подл.

Инв. №

96

9132/3

ГИП	Шатилов		03.86
Нач. отд.	Катков		03.86
Гл. констр.	Зильбертова		03.86
Рук. ерит.	Пегова		03.86
Инженер	Левкевич		03.86
Н. контр.	Есина		03.86

ТП-705-1-191.85 -1-И-МС.01

Изделие соединительное МС (МС1, МС4)

Стадия	Лист	Листов
Р		1

ГИПРОПРОМСЕЛЬСТРОЙ г. Саратов

Копировал: Прошина Формат А4

Альбом III

Типовой проект

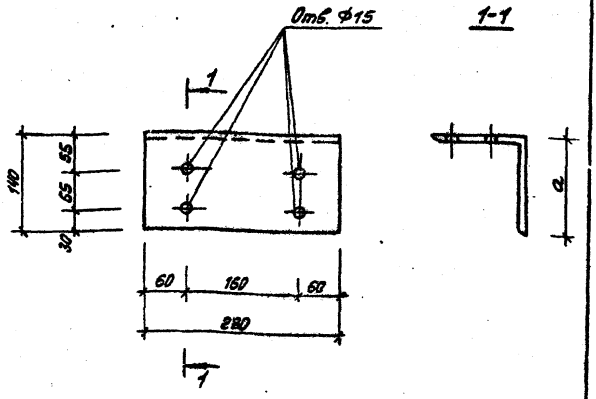

Обозначение	Марка	a	Масса, кг
ТП- 1-И-МС.01	МС1	140	6.0
-01	МС4	90	4.9

Привязан

Инв. №

ГИП	Шатилов		
Нач.отд.	Катков		
Гл.констр.	Зильберлот		
Рук.гр.	Пегова		
Инженер	Левкевич		
Н.контр.	Есина		

97
9132/3

ТП-705-1-191.85 -1-И-МС.01.СБ

Изделие соединительное МС(мс1; мс4)
Сборочный чертеж

Стадия	Масса	Масштаб
Р	См. табл.	
Лист	Листов	

ГИПРОПРОМЭЛЕКТРОМОНТАЖ г. Саратов

Копировал: Леденева

Формат А4

Альбом III

Типовой проект

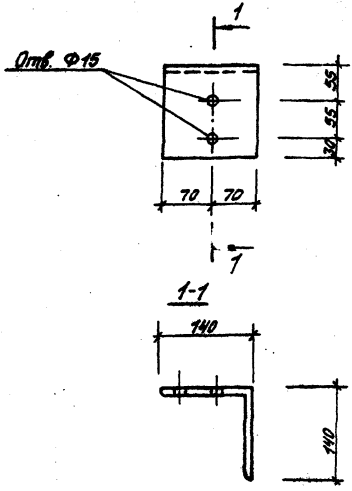

Взам. инв. N	Привязан			
Подпись и дата	Инв. N			
	ГИП	Шатилов	[signature]	18.5.84
	Нач. отд.	Катков	[signature]	15.05.84
	Гл. констр.	Зильбертов	[signature]	15.05.84
	Рук. гр.	Петова	[signature]	17.05.84
	Инженер	Левкевич	[signature]	17.05.84
Инв. N подл.				
	Н. контр.	Есина	[signature]	5.7.84

98
9132/3

ТП-705-1-191.85 1-И-МС.02

Изделие соединительное МС (МС2).

Стадия	Масса	Масштаб
Р	3.0	1:5
Лист	Листов 1	

Уголок 140×10, ГОСТ 8510-72* / ВСТ3КП2, ГОСТ 535-79*

ГИПРОПРОМСЕЛЬСТРОЙ г. Саратов

Копировал: Леденева Формат А4

Альбом III

Типовой проект

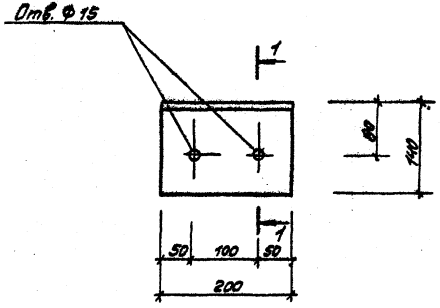

1-1

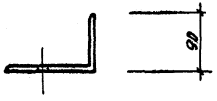

99
9132/3

Взам. инв. N	Привязан:			
Подпись и дата	Инв. N			
	ГИП	Шатилов	[illegible]	18.5.84
	Нач. отд.	Катков	[illegible]	15.05.84
	Гл. констр.	Зильбертов	[illegible]	15.05.84
	Рук. гр.	Легова	[illegible]	17.5.84
	Инженер	Левкевич	[illegible]	09.04.84
Инв. N подл.				

ТП-705-1-191.85 1-И-МС.03

Изделие соединительное МС (МС3)

Стадия	Масса	Масштаб
Р	3.5	1:5

Лист | Листов 1

Уголок 140×90×10 ГОСТ 8510-72* / 5353-[illegible] ГОСТ 535-79*

ГИПРОСОМСЕЛЬСТРОЙ
г. Саратов

Альбом III

Типовой проект

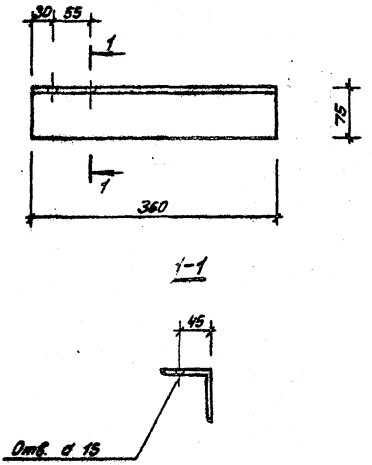

Взам. инв. №	Привязан			
Подпись и дата	Инв. №			
	ГИП	Шатилов	[signature]	15.05.81
	Нач. отд.	Катков	[signature]	15.05.81
	Гл. конст.	Зильбертов	[signature]	15.05.81
	Рук. гр.	Легова	[signature]	15.05.81
	Инженер	Левкевич	[signature]	15.05.81
Инв. № подл.				
	Н. контр.	Есина	[signature]	5.7.84

100
9132/3

ТП-701-1-191.85 1-И-МС.04

Изделие соединительное МС (МС5)

Стадия	Масса	Масштаб
Р	2,4	1:5

Лист | Листов 1

Уголок 75×6, ГОСТ 8510-72* / ВСт3 Кп2, ГОСТ 535-79*

ГИПРОПРОМСЕЛЬСТРОЙ г. Саратов

Копировал: Леденева [signature] Формат А4

Альбом III

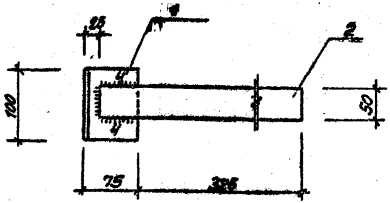

Типовой проект

Формат	Зона	Поз.	Обозначение	Наименование	Кол.	Примечание
А4			ТП- -1-И-ТТ1	Технические требования к		
				изготовлению арматурных		
				и закладных изделий		
				Материалы		
Б4		1		Уголок 75×6, ГОСТ 8510-72* ВСт3кп2, ГОСТ 535-79*		
				ℓ=100	1	0.68кг
Б4		2		Полоса 4×50, ГОСТ 103-76 ВСт3кп2, ГОСТ 4637-78		
				ℓ=375	1	0.49кг

Привязан

Инв.№ подл. | Подпись и дата | Взам. инв.№

101
9132/3

Инв.№			
ГИП	Шотилов		
Нач.отд.	Котков		
Гл.констр.	Зильберстов		
Рук.гр.	Петрова		
Инженер	Левченин		
Н.контр.	Есина		

ТП-701-1-191.85 -1-И-МС.05

Изделие соединительное МС (МС6)

Стадия	Масса	Масштаб
Р	1.17	1:5
Лист	Листов 1	

ГИПРОПРОМСЕЛЬЭЛЕКТРОЙ г. Саратов

Копировал: Леденева Формат А4

Альбом III

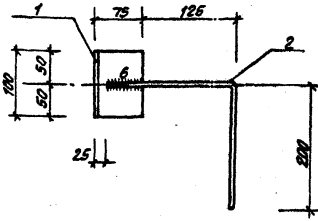

Типовой проект

Формат	Зона	Поз.	Обозначение	Наименование	Кол.	Примечание
А4			ТП- -1-Н-ТТ1	Технические требования к		
				изготовлению арматурных		
				и закладных изделий		
				Материалы		
Б4		1		Уголок 75×6, ГОСТ 8510-72*		
				Вст3кп2, ГОСТ 535-79*		
				l=100	1	0.68кг
Б4		2		Ф8 АI, ГОСТ 5781-82		
				l=345	1	0.15кг

Привязан

Инв. N

ГИП	Шатилов	[illegible]	[illegible]
Нач. отд.	Катков	[illegible]	[illegible]
Гл. конструктор	Зильбертов	[illegible]	[illegible]
Рук. гр.	Петрова	[illegible]	[illegible]
Инженер	Левкович	[illegible]	[illegible]

Взам. инв. N

Подпись и дата

Инв. N подл.

102

9132/3

ТП-705-1-191.85-1-И-МС 06

Изделие соединительное МС (МС7)

Стадия	Масса	Масштаб
Р	0.83	1:5

Лист | Листов 1

ГИПРОПРОМСЕЛЬСТРОЙ
- Сарапуль

Альбом III

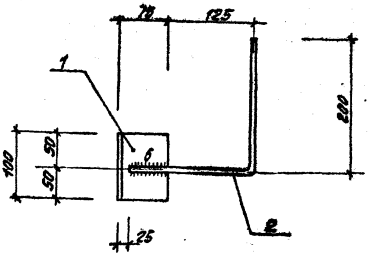

Типовой проект

Позиция	Зона	Поз.	Обозначение	Наименование	Кол.	Примечание
ВЧ			ТП- -1-И-ТТ1	Технические требования к		
				изготовлению арматурных		
				и закладных изделий		
				Материалы		
БЧ		1		Уголок 75×5 ГОСТ 8510-72*		
				Ст3кп2 ГОСТ 535-79*		
				ℓ=100	1	0.68кг
БЧ		2		Ø8АI ГОСТ 5781-82		
				ℓ=375	1	0.15кг

Привязан

Инв. N подл. | Подпись и дата | Взам. инв. N

Инв. N

ГИП	Шатилов		15.84
Нач.отд.	Катков		10.84
Гл.констр.	Зильберглейт		10.84
Рук.гр.	Пегова		10.84
Инженер	Левкевич		10.84
Н.контр.	Есина		5.84

103
9132/3

ТП-705-1-191.85 -1-И-МС07

Изделие соединительное МС (МС8)

Стадия	Масса	Масштаб
Р	0.83	1:5
Лист	Листов 1	

ГИПРОПРОМСЕЛЬСТРОЙ г. Саратов

Альбом III

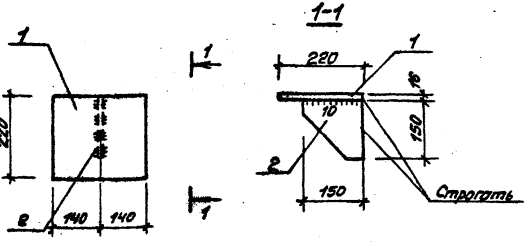

Типовой проект

Формат	Зона	Поз.	Обозначение	Наименование	Кол.	Примечания
				Документация		
А4			ТП -1-И-ТТ4	Технические требования		
				к изготовлению армату-		
				рных и закладных изделий		
				Материалы		
Б4		1		Лист 16х220, ГОСТ 19903-74* Ст3 кп2, ГОСТ 14637-79		
				с = 280	1	7.74 кг
Б4		2		Лист 12х150, ГОСТ 19903-74 Ст3 кп2, ГОСТ 14637-79		
				с = 150	1	2.12 кг

Привязан:

104
9132/3

Инж.			ТП-705-1-191.85 -1-И-МС.08	
ГИП	Шатилов			
Нач. отд.	Катяков			
Гл. констр.	Зильбергерт			
Рук. гр.	Пегова		Изделие соединительное МС (МС 9)	Стадия: Р; Масса: 9.86; Масштаб: 1:10; Лист; Листов 1
Н. контр.	Е.ина			ГИПРОПРОМСЕЛЬСТРОЙ г. Саратов

Инв. № подл. | Подпись и дата | Взам. инв. №

Копировал: Лебенева Формат А4

Альбом III

Типовой проект

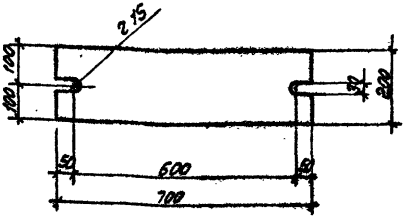

Взам. инв. N	Привязан			
Подпись и дата	Инв. N			
	ГИП	Шатилов		
	Нач. отд.	Катков		
	Гл. констр.	Зильбертов		
	Рук. бриг.	Пегова		
	Вед. инж.	Муравлева		
Инв. N подл.				
	Н. контр.	Есина		

105
9132/3

ТП-705-1-191.85 -1-И-МС.09

Изделие соединительное МС(МС 10)	Стадия	Масса	Масштаб
	Р	21.9	1:10
	Лист	Листов 1	

Полоса 20х20л, ГОСТ 103-76 / ВСт3кп2 ГОСТ 14637-79

ГИПРОПРОМСЕЛЬСТРОЙ г. Саратов

Копировал: Леденева Формат А4

Альбом III

Типовой проект

Формат	Зона	Поз	Обозначение	Наименование	Кол.	Примечание
				Документация		
			ТП 1-И-ТТ.1	Технические требования к изготовлению арматурных и закладных изделий		
А4			ТП 1-И-МС 10СБ	Сборочный чертеж		
				Сборочные единицы		
БЧ		1		Полоса 10×150, ГОСТ 103-76	1	3,53кг
				Переменные данные для исполнения 1-И-МС.10		
БЧ		2		I 20, ℓ=70, ГОСТ 8239-72	1	1,47кг
				1-И-МС.10-01		
БЧ		2		I 20, ℓ=190, ГОСТ 8239-72	1	3,99кг

Привязан:

Инв. № подл. | Подпись и дата | Взам. инв. №

ГИП	Шатилов		
Нач. отд.	Катков		
Гл. констр.	Эльбертов		
Рук. бриг.	Пегова		
Вед. инж.	Муравлева		
Н. контр.	Есина		

106
9132/3

Т.П. 705-1-191.85 - 1-И-МС.10

Изделия соединительные МС (МС 11; МС 12)

Стадия	Лист	Листов
Р		1

Гипропромсельстрой г. Саратов

Альбом III

Типовой проект

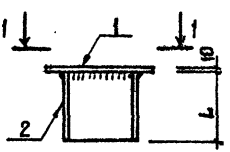

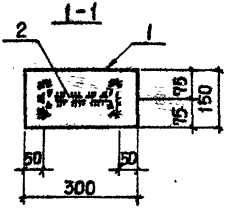

Обозначение	Марка	L	Масса ед. кг
ТП 1-И-МС.10	МС11	70	5,0
-01	МС12	190	7,52

Привязан:

Инв. №

Взам. инв. №

Подпись и дата

Инв. № подл.

ГИП	Шатилов	
Нач. отд.	Матюк	
Гл. констр.	Зильбертов	
Рук. бриг.	Легова	
Вед. инж.	Муравлева	

107
9132/85

Т.П-705-1-191.85 1-И-МС.10 СБ

Изделия соединительные МС (МС11, МС12) Сборочный чертеж.

Стадия	Масса	Масштаб
Р	-	-
Лист	Листов 1	

ГИПРОПРОМСЕЛЬСТРОЙ г. Саратов

Типовой проект Альбом III

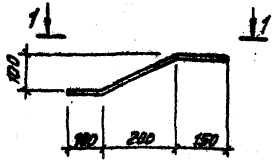

1-1

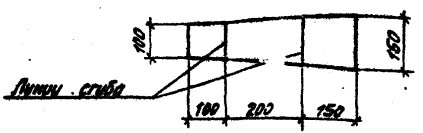

Привязан

Инв.№

Гип	Шатилов		
Нач.отд	Катков		
Гл.конст	Зильбергов		
Рук.бриг	Петова		
Вед.инж.	Муравлева		
Н.контр	Есина		

ТП-705-1-191.85 -1-И-МС.14

Изделие соединительное МС (МС13)

Стадия	Масса	Масштаб
Р	5.54	1:10

Лист | Листов 1

Лист 10 ГОСТ 19903-74* ВСт3сп5 ГОСТ 14637-79

ГИПРОПРОМСЕЛЬСТРОЙ г. Саратов

Копировал: Леденева Формат А4

Альбом III

Типовой проект

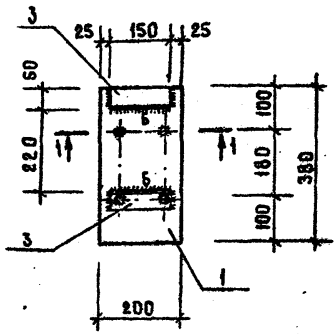

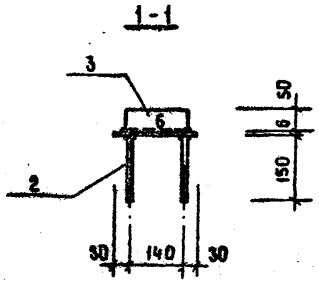

Формат	Зона	Поз.	Обозначение	Наименование	Кол.	Примечание
А4			ТП - -1-Н-ТТ1	Технические требования к		
				изготовлению арматурных		
				и закладных изделий		
				Материалы		
Б4		1		Полоса 6×200 ГОСТ 103-76 / Вст3кп2, ГОСТ 14637-79	1	3.58кг
Б4		2		⌀ 10 А II ГОСТ 5781-82, ℓ = 150	4	0.09кг
Б4		3		Уголок 50×5, ГОСТ 8510-72* / Вст3кп2, ГОСТ 535-79*		
				ℓ = 150	2	0.56кг

Привязан :

Инв. №

Взам. инв. №

Подпись и дата

Инв. № подл.

ГИП	Шатилов		
Нач. отд.	Катков		
Гл. констр.	Зильбертров		
Рук. бриг.	Петова		
Инженер	Левкевич		
Н. контр.	Есина		

109
9132/3

ТП-705-1-191.83 -1-Н-МН.01

Изделие закладное МН (МН1)

Стадия	Масса	Масштаб
Р	5.06	1:10
Лист	Листов 1	

ГИПРОАРМСЕЛЬСТРОЙ г. Саратов

Копировал: Мешкова

Формат А4

Альбом III

Типовой проект

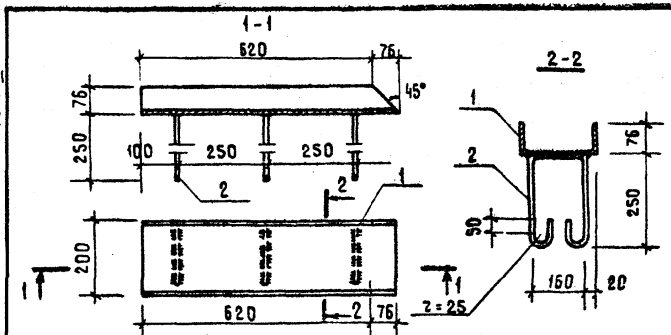

Формат	Зона	Поз.	Обозначение	Наименование	Кол.	Примечание
				Документация		
А4			ТП - -1-Н-ТТ1	Технические требования к изготовлению арматурных и закладных изделий		
				Детали		
Б4		1		Швеллер 20, ГОСТ 8240-72 Вст3 кп2, ГОСТ 535-79		
				L = 696	1	12.90 кг
Б4		2		⌀8 AI ГОСТ 5781-82		
				L = 860	3	0.35 кг
						9132/3

Привязан:

Инв. №

ГИП	Шатилов		18.05.87
Нач. отд	Катков		18.05.87
Гл. конст	Зильбертов		18.05.87
Рук. гр.	Пегова		18.05.87

110
9132/3

тп-705-1-191.85 1-Н-МН.02

Изделие закладное МН (МН2)

Стадия	Масса	Масштаб
Р	13.95	1:10
Лист	Листов 1	

ГИПРОПРОМСЕЛЬСТРОЙ г. Саратов

Инв. № подл. | Подпись и дата | Взам. инв. №

Альбом III

Типовой проект

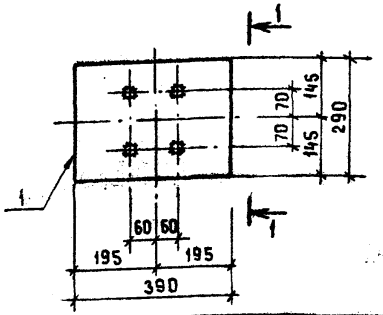

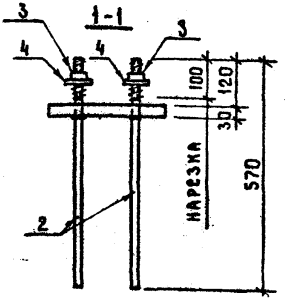

Формат	Зона	Поз.	Обозначение	Наименование	Кол	Примечание
				Документация		
А4			ТП- -1-И -ТТ1	Технические требования		
				к изготовлению арматурных		
				и закладных изделий		
				Сборочные единицы		
Б4		1		Лист 390×290×30, ГОСТ19903-74* / ВСт3Гпс5 ГОСТ 14637-79	1	26.6 кг
Б4		2		Ф20А-Т с нарезкой М20 ГОСТ 2590-71*	4	1.4 кг
Б4		3		Гайка М20, ГОСТ 5915-70*	4	0.07 кг
Б4		4		Шайба 60×60×14, ГОСТ 19903-74*	4	0.03 кг

Привязан

Инв. №

111

9132/3.

ГИП	Шамилов		11.84
Нач. отд.	Катков		11.84
Гл. констр.	Зильбертов		11.84
Рук. бриг.	Петова		11.84
Вед. инж.	Муравлева		11.84
Н. контр.	Есина		6.84

ТП-705-1-191.85 -1-И-МН.03

Изделие закладное МН (МН3)

Стадия	Масса	Масштаб
Р	32.6	1:10
Лист	Листов	
	1	

ГИПРОПРОМСЕЛЬСТРОЙ г. Саратов

Инв. № подл. | Подпись и дата | Взам. инв. №

Копировал: Жемкова

Формат А4

Альбом III

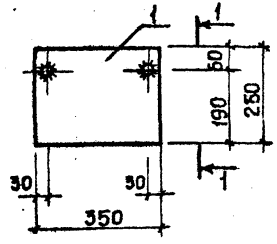

Типовой проект

Формат	Зона	Поз.	Обозначение	Наименование	Кол.	Примечание
				Документация		
А4			ТП- 1-И-ТТ1	Технические требования к изготовлению арматурных изакладных изделий		
				Сборочные единицы		
Б4		1		Лист 350×250×10 ГОСТ 19903-74* / Вст3кп2 ГОСТ 14637-79	1	6,9 кг
Б4		2		ф16 А1 с нарезкой М16 ГОСТ 2590-71*	2	0,6 кг
Б4		3		Гайка М16, ГОСТ 5915-70	2	0,04 кг
Б4		4		Шайба 60×60×14, ГОСТ 19903-74*	2	0,01 кг

Привязан:

Инв. № подл. | Подпись и дата | Взам. инв. №

Инв. №

ГИП	Шамилов		11.84
Нач. отд.	Катков		11.84
Гл. констр.	Зильбертов		11.84
Рук. бриг.	Пегова		11.84
Инж.	Чушкина		11.84
Н. контр.	Ерина		11.84

112
9132/3

ТП·705-1-191.85 1-И-МН.04

Изделие закладное МН (МН4).

Стадия	Масса	Масштаб
Р	8,2	1:10
Лист	Листов 1	

ГИПРОПРОМСЕЛЬСТРОЙ г. САРАТОВ

Копировал: Прошина Формат А4

Альбом III

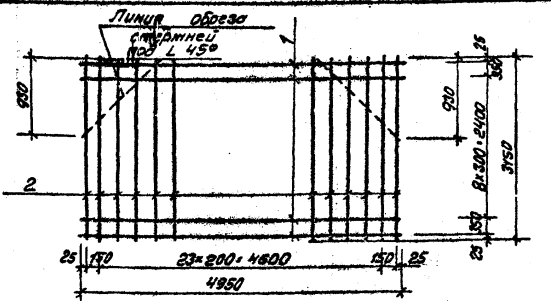

Типовой проект

Формат	Зона	Поз.	Обозначение	Наименование	Кол.	Примечание
				Документация:		
А4			ТП- -1-Н-ТТ1	Технические требования		
				к изготовлению арма-		
				турных и закладных		
				изделий		
				Детали		
				Ф8 АТ, ГОСТ 5781-82		
Б4		1		L = 4950	17	2.0кг
				Ф12 А II, ГОСТ 5781-82		
Б4		2		L = 3150	26	2.84кг

Привязан:

Инв. N подл. | Подпись и дата | Взам. инв. N

Инв. N

ГИП	Шатилов		11.84
Нач. отд.	Котков		11.84
Гл. констр.	Зильберштейн		11.84
Рук. гр.	Пегова		11.84
Н. контр.	Есина		11.84

113
9152/3

ТП-705-1-191.85 1-Н-КР.01

Каркас плоский КР (КР1)

Стадия	Масса	Масштаб
Р	95.3	
Лист	Листов 1	

ГИПРОПРОМСЕЛЬСТРОЙ г. Саратов

Копировал: Леденева Формат А4

Альбом III

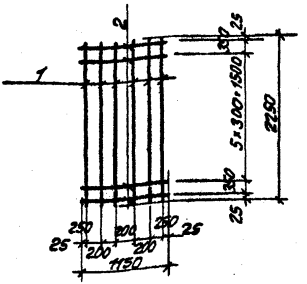

Типовой проект

Формат	Зона	Поз.	Обозначение	Наименование	Кол.	Примечание
				Документация		
А4			ТП- -1-Н-ТТУ	Технические требования к изготовлению арматурных и закладных изделий		
				Детали		
				Ф12 AI, ГОСТ 5781-82		
Б4		1		L = 2250	6	2.0кг
				Ф8 AI, ГОСТ 5781-82		
Б4		2		$l_н$ = 1150	8	0.45кг

Привязан:

Инв. №

Взам. инв. №

Подпись и дата

Инв. № подл.

ГИП	Шатилов		15.87
Нач. отд.	Катков		15.87
Гл. конст.	Зильбертов		15.87
Рук. гр.	Легово		15.87
Н. контр.	Есина		15.87

114
9132/3

ТП-705-1-191.85 1-Н-КР.02

Каркас плоский КР (КР2)

Стадия	Масса	Масштаб
Р	15.6	
Лист	Листов 1	

ГИПРОПРОМСЕЛЬЭЛЕКТРОСТРОЙ
г. Саратов

Копировал Формат А4

Альбом III

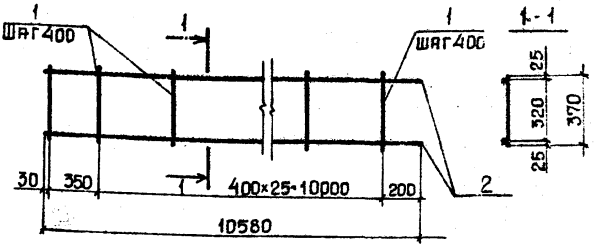

Типовой проект

Формат	Зона	Поз.	Обозначение	Наименование	Кол.	Примечание
				Документация		
			ТП -1-И-ТТ1	Технические требования к изготовлению арматурных и закладных изделий		
				Детали		
БЧ		1		ф8 AI, ГОСТ 5781-82, L=370	27	0,2 кг
БЧ		2		ф25 AIII, ГОСТ 5781-82 L=10580	2	40,7 кг

Привязан:

Инв. №

115
9132/3

ГИП	Шатилов		11.84
Нач. отд.	Катков		11.84
Гл. констр.	Зильбертов		11.84
Рук. гр.	Петова		11.84
Вед. инж.	Муравлева		11.84
Инженер	Крачко		11.84
Н. контр.	Есина		11.84

ТП-705-1-191.85 1-И-КР.03

Каркас плоский КР (КР3)

Стадия	Масса	Масштаб
Р	86,8	1:20
Лист	Листов 1	

ГИПРОПРОМСЕЛЬСТРОЙ г. Саратов

Копировал: Пешина Формат А4

Инв. № подл. | Подпись и дата | Взам. инв. №

Альбом III

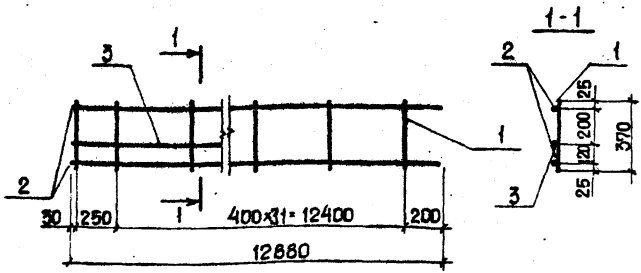

Типовой проект

Формат	Зона	Поз.	Обозначение	Наименование	Кол.	Примечание
				Документация		
А4			ТП 1-И-ТТ1	Технические требования		
				к изготовлению арматур-		
				ных и закладных изделий		
				Детали		
				⌀8АI, ГОСТ 5781-82		
БЧ		1		L=370	33	0,15кг
				⌀25АIII, ГОСТ 5781-82		
БЧ		2		L=12880	2	49,59кг
БЧ		3		L=3370	1	12,97кг

Привязан:

Инв. №

ГИП	Шатилов		
Нач.отд.	Катков		
Гл.констр.	Зильбертов		
Рук.гр.	Пегова		
Вед.инж.	Муравлева		
Инженер	Крячко		10.4.84
Н.контр.	Есина		5.4.84

Взам.инв.№ | Подпись и дата | Инв.№ подл.

9132/3 11,6

ТП-705-1-191.85 -1-И-КР.04

Каркас плоский КР (КР3-1).

Стадия	Масса	Масштаб
Р	117,1кг	1:20

Лист | Листов 1

ГИПРОПРОМСЕЛЬСТРОЙ г. Саратов

Копировал: Прошина Формат А4

Альбом III

Типовой проект

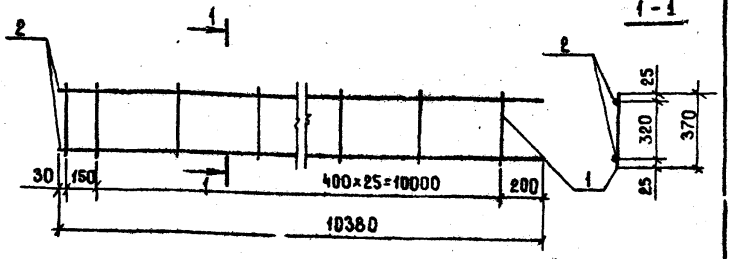

Формат	Зона	Поз.	Обозначение	Наименование	Кол.	Примечание
				Документация		
А4			ТП- 1-И-ТТ1	Технические требования		
				к изготовлению арматурных и закладных изделий		
				Детали		
				⌀8AI, ГОСТ 5781-82		
Б4		1		L=370	27	0.15кг
				⌀25AIII, ГОСТ 5781-82		
Б4		2		L=10380	2	39.96кг

Привязан

Инв. N

117
9132/3

ГИП	Шатилов		
Нач. отд.	Катков		
Гл. конструктор	Зильбертов		
Рук. гр.	Петова		
Вед. инж.	Муравьева		
Инженер	Крячко		
Н. контр.	Есина		

ТП-705-1-191.85 -1-И-КР.05

Каркас плоский КР (КР 3-2)

Стадия	Масса	Масштаб
Р	83.97кг	1:20
Лист	Листов 1	

ГИПРОПРОМСЕЛЬСТРОЙ г. Саратов

Копировал: Мешкова

Формат А4

Инв. N подл. | Подпись и дата | Взам. инв. N

Альбом III

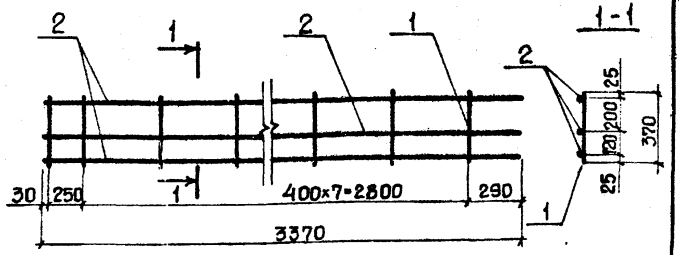

Типовой проект

Формат	Зона	Поз.	Обозначение	Наименование	Кол.	Примечание
				Документация		
А4			ТП 1-И-ТТ1	Технические требования к изготовлению арматурных и закладных изделий		
				Детали		
				⌀8 AI, ГОСТ 5781-82		
Б4		1		L=370	9	0,15кг
				⌀25 AIII, ГОСТ 5781-82		
Б4		2		L=3370	3	12,97кг

Привязан:

Инв. №

ГИП	Шатилов		
Нач.отд	Катков		
Гл.констр	Зильбертов		
Рук.гр.	Негова		
Вед.инж.	Муравлева		
Инженер	Мрачко		
Н.контр	Есина		

Инв.№ подл. | Подпись и дата | Взам.инв.№

118
9132/3

ТП-705-1-191.85 -1-И-КР.06

Каркас плоский КР (КР3-3)

Стадия	Масса	Масштаб
Р	40,26	1:20
Лист	Листов	

ГИПРОПРОМСЕЛЬСТРОЙ г. Саратов

Копировал: Прошина

Альбом III

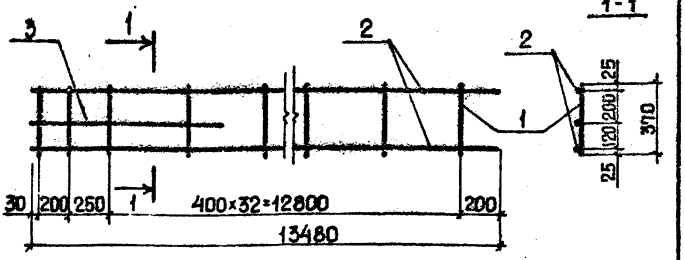

Типовой проект

Формат	Зона	Поз.	Обозначение	Наименование	Кол.	Примечание
				Документация		
А4			ТП- 1-И-ТТ1	Технические требования		
				к изготовлению армату-		
				рных изделий		
				Детали		
Б4		1		⌀8 AI, ГОСТ 5781-82		
				L=370	35	0,15кг
Б4		2		⌀25 A III, ГОСТ 5781-82		
				L=13480	2	51,90кг
Б4		3		⌀28 A III, ГОСТ 5781-82		
				L=4110	1	19,8кг

Привязан:

Инв. №

119
9132/3

ГИП	Шатилов		
Нач.отд.	Катнов		
Гл.констр.	Зильбертов		
Рук.гр.	Петрова		
Вед.инж.	Муравлева		
Инженер	Крячко		
Н.контр.	Есина		

ТП-705-1-191.85 1-И-КР.07

Каркас плоский КР (КР3-4)

Стадия	Масса	Масштаб
Р	128,85	1:20

Лист 1 Листов 1

Гипропромсельстрой г. Саратов

Инв. № подл. | Подпись и дата | Взам. инв. №

Копировал: Прошина

Формат А4

Альбом III

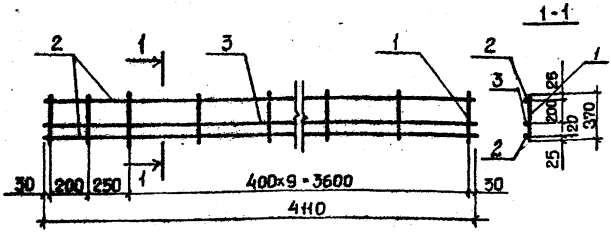

Типовой проект

Формат	Зона	Поз.	Обозначение	Наименование	Кол.	Примечание
				Документация		
А4			ТП 1-И-ТТ.1	Технические требования к изготовлению арматурных и закладных изделий		
				Детали		
БЧ		1		ф8АI, ГОСТ 5781-82		
				L=370	12	0,15кг
БЧ		2		ф25АIII, ГОСТ 5781-82		
				L=4110	2	15,82кг
БЧ		3		ф28АIII, ГОСТ 5781-82		
				L=4110	1	19,85кг

Привязан:

Инв. №

ГИП	Шатилов	[illegible]	16.5.84
Нач. отд.	Катков	[illegible]	[illegible]
Гл. констр.	Зильбертов	[illegible]	[illegible]
Рук. гр.	Легова	[illegible]	24.7.84
Вед. инж.	Муравьева	[illegible]	7.84
Инженер	Крячко	[illegible]	10.4.84
Н. контр.	Есина	[illegible]	5.7.84

Взам. инв. №

Подпись и дата

Инв. № подл.

120
9132/3

ТП-705-1-191.85 1-И-КР.08

Каркас плоский КР (КР3-5)

Стадия	Масса	Масштаб
Р	53,29	1:20

Лист | Листов 1

ГИПРОПРОМСЕЛЬСТРОЙ г. Саратов

Копировал: Прошина [illegible] — Формат А4

Альбом III

Типовой проект

Формат	Зона	Поз.	Обозначение	Наименование	Кол.	Примечание
				Документация		
А4			ТП- 1-И-ТТ1	Технические требования к		
				изготовлению арматурных		
				и закладных изделий		
А4			ТП- -1-И-КР.09СБ	Сборочный чертеж		
				Переменные данные		
				для исполнения		
				1-И-КР.09		
				Материалы		
БЧ		1		ФбАI, ГОСТ5781-82, L=900	2	0,20 кг
БЧ		3		ФбАI, ГОСТ5781-82, L=140	3	0,03 кг
				1-И-КР.09-01		
				Материалы		
БЧ		2		ФбАI, ГОСТ5781-82, L=1300	2	0,29 кг
БЧ		3		ФбАI, ГОСТ5781-82, L=140	4	0,03 кг
				1-И-КР.09-02		
				Материалы		
БЧ		1		ФбАI, ГОСТ5781-82, L=900	2	0,20 кг
БЧ		4		ФбАI, ГОСТ 5781-82, L=100	3	0,02 кг
				1-И-КР.09-03		
				Материалы		
БЧ		2		ФбАI, ГОСТ5781-82, L=1300	2	0,29 кг
БЧ		4		ФбАI, ГОСТ5781-82, L=100	4	0,02 кг

Привязан:

Инв. №			
ГИП	Шатилов	[подпись]	15.5.84
Нач.отд.	Катилов	[подпись]	15.5.84
Гл.констр.	Зильбертов	[подпись]	15.5.84
Рук.гр.	Легова	[подпись]	24.4.84
Н.контр.	Есина	[подпись]	5.7.84

121
9132/3

ТП-705-1-191.85 -1-И-КР.09

Каркас плоский КР (КР4; КР5; КР6; КР7).

Стадия	Лист	Листов
Р		1

ТИПРОПРОМСЕЛЬСТРОЙ г. Саратов

Копировал: Прошина [подпись] - Формат А4

Альбом III

Типовой проект

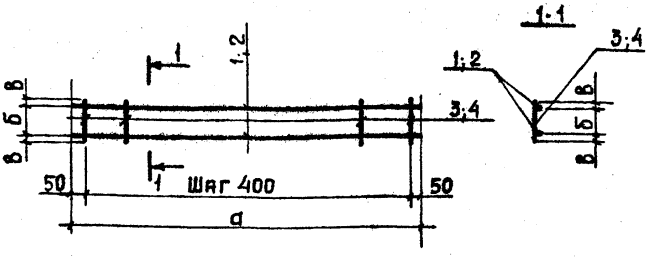

Обозначение	Марка	а мм	б мм	в мм	Масса кг
ТП- 1-И-КР.09	КР4	900	120	10	0,48 кг
-01	КР5	1300	120	10	0,70 кг
-02	КР6	900	60	20	0,46 кг
-03	КР7	1300	60	20	0,66 кг

Привязан:

Инв. №

122
9132/3

ГИП	Шатилов		15.84
Нач.отд	Катков		15.84
Гл.констр	Зильбертов		15.84
Рук.гр.	Петова		15.84
Н.контр.	Есина		15.84

ТП-705-1-191.85 1-И-КР.09.СБ

Каркас плоский КР (КР4; КР5; КР6; КР7) Сборочный чертеж

Стадия	Масса	Масштаб
Р	См. табл.	
Лист	Листов 1	

ГИПРОПРОМСЕЛЬСТРОЙ г. САРАТОВ

Инв.№ подл. | Подпись и дата | Взам. инв.№

Копировал: Прошина Ф. Формат А4

Альбом III

Типовой проект

Формат	Зона	Поз.	Обозначение	Наименование	Кол.	Примечание
				Документация		
А4			ТП -1-И-ТТ.1	Технические требования к		
				изготовлению арматурных		
				и закладных изделий		
А4			ТП 1-И-КР10СБ	Сборочный чертеж		
			Переменные данные	для исполнения		
				1-И-КР.10		
				Детали		
БЧ		1		ф6АI, ГОСТ 5781-82		
				L = 110	5	0,02 кг
БЧ		4		ф6АI, ГОСТ 5781-82		
				L = 900	2	0,2 кг
				1-И-КР.10-01		
				Детали		
БЧ		2		ф6АI, ГОСТ 5781-82		
				L = 140	5	0,03 кг
БЧ		5		ф6АI, ГОСТ 5781-82		
				L = 900	2	0,2 кг
				1-И-КР.10-02		
				Детали		
БЧ		3		ф6АI, ГОСТ 5781-82		
				L = 110	7	0,02 кг
БЧ		6		ф6АI, ГОСТ 5781-82		
				L = 1300	2	0,29 кг

Инв. № подл. | Подпись и дата | Взам. инв. №

Привязан:

Инв. №

ГИП	Шатилов		10.84
Нач. отд.	Катков		10.84
Гл. конструктор	Бельбертов		10.84
Рук. гр.	Легова		10.84
Инженер	Крачко		10.84
Н. контр.	Есина		10.84

123
9132/3

ТП-705-1-191.85 1-И-КР.10

Каркас плоский КР (КР8; КР9; КР10)

Стадия	Лист	Листов
Р		

ГИПРОПРОМСЕЛЬСТРОЙ г. Саратов

Копировал: Прошина

Формат А4

Альбом III

Типовой проект

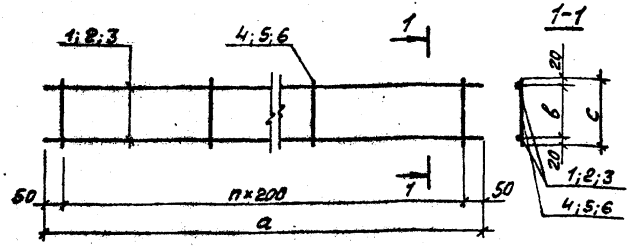

Обозначение	Марка	a мм	в мм	с мм	h	Масса кг
ТП- 1-И-КР.10	КР8	900	70	110	4	0.5
-01	КР9	900	100	140	4	0.6
-02	КР10	1300	70	110	6	0.7

Взам. инв. №

Подпись и дата

Инв. № подл.

Привязан:

Инв. №			
ГИП	Шотилов	[signature]	15.5.84
Нач.отд.	Котков	[signature]	15.05.84
Гл.констр.	Зильбертов	[signature]	15.05.84
Рук.гр.	Пегова	[signature]	15.05.84
Инженер	Крячко	[signature]	4.4.84
Н.контр.	Есина	[signature]	4.4.84

124
9132/3

ТП-705-1-191.85

1-И-КР.10.СБ

Каркас плоский КР (КР8; КР9; КР10)
Сборочный чертеж

Стадия	Масса	Масштаб
Р	см. табл.	
Лист	Листов 1	

ГИПРОПРОМСЕЛЬСТРОЙ
г. Саратов

Копировал: Леденева [signature]

Формат А4

Инв. № подл. | Подпись и дата | Взам. инв. №

Типовой проект — Альбом III

Формат	Зона	Поз.	Обозначение	Наименование	Кол. на исполнение 1-И-КР.11 –	01	02	03	04	05	Примечание
				Документация							
А4			ТП- 1-И-ТТ.1	Технические требования к изготовлению арматурных и закладных изделий							
А4			ТП- 1-И-КР.11.СБ	Сборочный чертеж							
				Сборочные единицы							
Б4		1		ф16А III; ГОСТ 5781-82; ℓ=6540	2	—	—	—	—	—	10,3кг
Б4		2		ф6А I; ГОСТ 5781-82; ℓ=170	24	23	21	4	3	2	0,04кг
Б4		3		ф16А III; ГОСТ 5781-82; ℓ=6180	—	2	—	—	—	—	9,7кг
Б4		4		ф16А III; ГОСТ 5781-82; ℓ=5720	—	—	2	—	—	—	9,1кг
Б4		5		ф16А III; ГОСТ 5781-82; ℓ=1590	—	—	—	2	—	—	2,5кг
Б4		6		ф16А III; ГОСТ 5781-82; ℓ=1200	—	—	—	—	2	—	1,9кг
Б4		7		ф16А III; ГОСТ 5781-82; ℓ=760	—	—	—	—	—	2	1,3кг
				Марка	КР11	КР12	КР13	КР14	КР15	КР16	
											125 9132/3

ГИП	Шатилов		
Нач. отд.	Катилов		
Гл. констр.	Зильберитов		
Рук. гр.	Петрова		
Инженер	Левкевич		
Н. контр.	Есина		

ТП-705-1-191.85 1-И-КР.11

Каркас плоский КР (КР11; КР12, КР13; КР14; КР15; КР16).

Стадия	Лист	Листов
Р	1	

ГИПРОПРОМСЕЛЬСТРОЙ г. Саратов

Привязан:

Инв. №

Копировал: Прошкина — Формат А4

125

Альбом III

Типовой проект

Рис.1

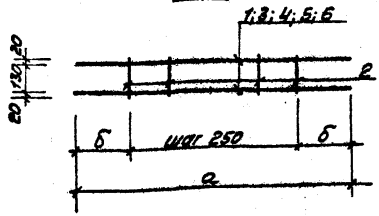

Рис.2

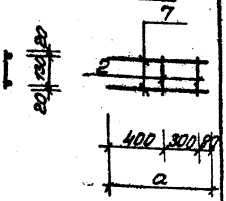

Обозначение	Рис	Марка	а мм	б мм	Масса кг
ТП 1-И-КР.11	1	КР11	6540	395	21.6
-01	1	КР12	6180	340	20.4
-02	1	КР13	5720	360	18.9
-03	1	КР14	1598	420	5.2
-04	1	КР15	1200	350	3.9
-05	2	КР16	780	—	2.6

Взам. инв.№ — Привязан.

Инв.№

ГИП	Шотилов		05.85
Нач.отд.	Котков		05.85
Гл.констр.	Зильберглод		05.85
Рук.гр.	Петрова		01.85
Инженер	Левкевич		01.85
Н.контр.	Есина		01.85

Подпись и дата — Инв.№ подл.

126
9132/3

ТП-705-1-191.85 — 1-И-КР.11.СБ

Каркас плоский КР (КР11; КР12; КР13; КР14; КР15; КР16) Сборочный чертеж

Стадия	Масса	Масштаб
Р		
Лист	Листов 1	

ГИПРОПРОМСЕЛЬСТРОЙ г. Саратов

Копировал: Лебенева — Формат А4

Альбом III

Типовой проект

Формат	Зона	Поз.	Обозначение	Наименование	Кол.	Примечание
				Документация		
А4			ТП -1-И-ТТ.1	Технические требования к изготовлению арматурных и закладных изделий		
				Сборочные единицы		
А4			ТП 1-И-КР.04	Каркас плоский КР3-1	1	17,10кг
А4			ТП 1-И-КР.05	Каркас плоский КР3-2	1	83,97кг
А4			ТП 1-И-КР.06	Каркас плоский КР3-3	1	40,26кг
				Сетка арматурная		
			Шифр 460/75, вып.1-2	С6	3	2кг
			Шифр 460/75, вып.1-2	С6	2	0,7кг
				Детали		
Б4		1		ф8АI, ГОСТ 5781-82, L=270	14	0,11кг
Б4		2		ф8АI, ГОСТ 5781-82, L=570	54	0,23кг

Инв.№ подл. | Подпись и дата | Взам. инв.№

Привязан:

Инв.№

127
9132/3

ГИП	Шатилов		12.85
Нач.сто.	Катков		12.85
Гл.констр.	Зильбертова		12.85
Рук.гр.	Петова		12.85
Зед.инж.	Муравлева		12.85
Инженер	Крячко		12.85
Н.контр.	Есина		12.85

ТП-705-1-191.85 1-И-КП.01

Каркас пространственный КП1 (КП1).

Стадия	Лист	Листов
Р	1	1

ГИПРОПРОМСЕЛЬСТРОЙ г. Саратов

Копировал: Прошина Ал — Формат А4

Альбом III

Типовой проект

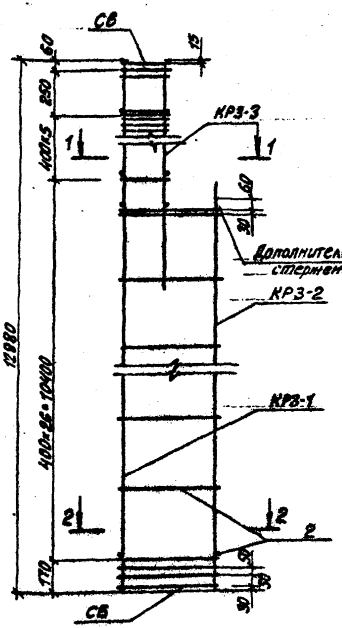

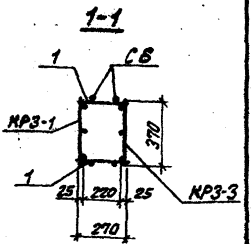

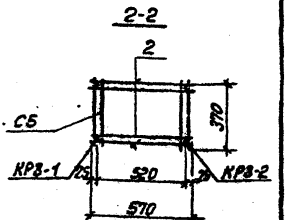

Привязан

Инв. №

128

9132/3

ГИП	Шатилов			05.87
Нач. отд.	Катков			
Гл. констр.	Зильбертов			
Рук. гр.	Петров			04.87
Вед. инж.	Муравьева			10.87
Инженер	Крячко			5.87
Н. контр.	Есина			07.87

ТП-705-1-191.85

1-И-КП.01СБ

Каркас пространственный КП (КП1)

Сборочный чертеж

Стадия	Масса	Масштаб
Р	262.7	1:20

Лист | Листов 1

ГИПРОПРОМСЕЛЬЭЛЕКТРОН г. Саратов

Копировал: Леденева

Формат А4

Альбом III

Типовой проект

Формат	Зона	Поз.	Обозначение	Наименование	Кол.	Примечание
				Документация		
А4			ТП- 1-И-ТТ.1	Технические требования к		
				изготовлению арматурных		
				и закладных изделий		
				Сборочные единицы		
А4			ТП- 1-И-КР.07	Каркас плоский КР3-4	1	128,85кг
А4			ТП- 1-И-КР.05	Каркас плоский КР3-2	1	83,27кг
А4			ТП- 1-И-КР.08	Каркас плоский КР3-5	1	53,29кг
				Сетка арматурная		
			Шифр 460/75, вып.1-2	С5	3	2,0кг
			Шифр 460/75, вып.1-2	С6	2	0,7кг
				Детали		
Б4		1		⌀8АI, ГОСТ 5781-75		
				L=270	16	0,11кг
Б4		2		⌀8АI, ГОСТ 5781-75		
				L=570	54	0,23кг

Инв. № подл. | Подпись и дата | Взам. инв. №

Привязан:

Инв. №			
ГИП	Шатилов	[signature]	11.5.84
Нач. отд.	Катков	[signature]	15.05.84
Гл. констр.	Зильбертов	[signature]	5.05.84
Рук. гр.	Пегова	[signature]	27.4.84
Вед. инж.	Муравлева	[signature]	20.04.84
Инженер	Крячко	[signature]	16.4.84
Н. контр.	Есина	[signature]	5.4.84

129
9132/3

ТП-705-1-191.85 1-И-КП.02

Каркас пространственный КП (КП1-1)

Стадия	Лист	Листов
Р		1

ГИПРОПРОМСЕЛЬСТРОЙ г. Саратов

Копировал: Прошина [signature] Формат А4

Альбом III

Типовой проект

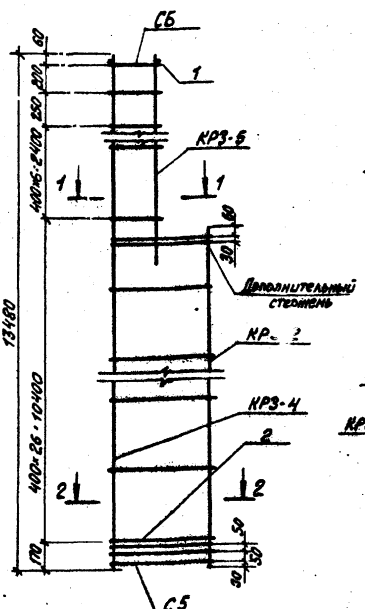

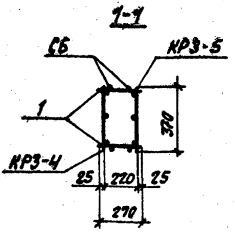

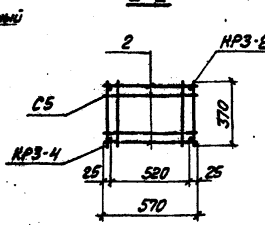

Привязан:

Инв. №

ГИП	Шатилов		05.84
Нач.отд	Катков		05.84
Гл.констр.	Зильбертов		05.84
Рук.гр.	Петрова		05.84
Вед.инж.	Муравлева		04.84
Инженер	Крачко		04.84
Н.контр.	Есина		05.84

ТП-705-1-191.85

1-И-КП.02.СБ

Каркас пространственный КП (КП1-1)

Сборочный чертеж

Стадия	Масса	Масштаб
Р	287.7	1:20

Лист | Листов 1

ГИПРОПРОМСЕЛЬСТРОЙ г. Саратов

Копировал: Левенева

Формат А4

Инв. № подл. | Подпись и дата | Взам. инв. №

Типовой проект — Альбом III

1-И-КП.03

Формат	Зона	Поз.	Обозначение	Наименование	Кол. на исполнение —	01	02	03	04	05	Примечание
				Документация							
А4			ТП 1-И-ТТ1	Технические требования к изготовлению арматурных и закладных изделий							
А4			ТП 1-И-КП.03-СБ	Сборочный чертеж							
				Сборочные единицы							
А4			ТП 1-И-КР.11	Каркас плоский КР11	3	—	—	—	—	—	21,5кг
А4			ТП 1-И-КР.11.01	То же КР12	—	3	—	—	—	—	20,4кг
А4			ТП 1-И-КР.11.02	» КР13	—	—	3	—	—	—	18,9кг
А4			ТП 1-И-КР.11.03	» КР14	—	—	—	3	—	—	5,2кг
А4			ТП 1-И-КР.11.04	» КР15	—	—	—	—	3	—	3,9кг
А4			ТП 1-И-КР.11.05	» КР16	—	—	—	—	—	3	2,6кг
БЧ		1		ф10 AI ГОСТ5781-82 ℓ-380	20	19	18	4	2	2	0,08кг
				Марка	КП2	КП3	КП4	КП5	КП6	КП7	

131 9132/3

ГИП	Шитиков		
Нач. отд.	Катков		
Гл. констр.	Зильбертов		
Рук. гр.	Петрова		
Инженер	Левкевич		
Н. контр.	Есина		

ТП-705-1-191.85 1-И-КП.03

Каркас пространственный КП (КП2; КП3, КП4; КП5; КП6; КП7).

Стадия	Лист	Листов
Р	1	

ГИПРОПРОМСЕЛЬСТРОЙ г. Саратов

Привязан:

Инв. №

Копировал: Прошина Формат А4

Альбом III

Типовые проекты

Рис. 1

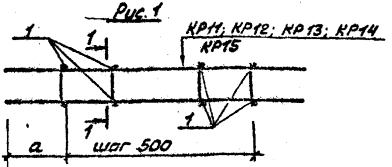

Рис. 2

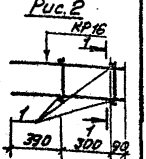

1-1

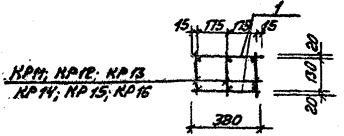

Обозначение	Рис	Марка	Марка плоского каркаса	а мм	Масса кг
ТП 1-Н-КП.03	1	КП2	КР11	410	66.1кг
-01	1	КП3	КР12	360	62.7кг
-02	1	КП4	КР13	380	58.1кг
-03	1	КП5	КР14	440	15.9кг
-04	1	КП6	КР15	370	11.9кг
-05	2	КП7	КР16		8.0кг

Привязан

Инв. N подл. | Подпись и дата | Взам. инв. N

Инв. N

ГИП	Шатилов		
Нач.отд.	Котков		
Гл.констр.	Зильберов		
Рук.гр.	Логова		
Инженер	Левченкин		
Н.контр.	Есина		

132
9132/3

ТП-705-1-191.85 1-Н-КП.03.СБ

Каркас пространственный КП (КП2; КП3; КП4; КП5; КП6; КП7)

Сборочный чертеж

Стадия	Масса	Масштаб
Р	см. табл.	
Лист	Листов 1	

ГИПРОПРОМСЕЛЬСТРОЙ г. Саратов

Копировал: Лезенева Формат А4

Альбом III

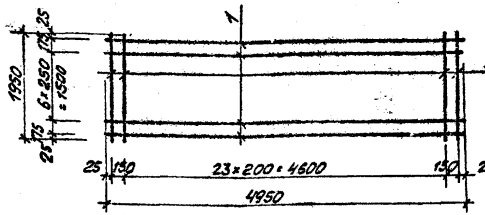

Типовой проект

Формат	Зона	Поз.	Обозначение	Наименование	Кол.	Примечание
				Документация		
А4			ТП- 1-И-ТТ1	Технические требования к изготовлению арматурных и закладных изделий		
				Детали		
				Ф 8 АП ГОСТ 5781-82		
Б4		1		L = 4950	9	1.96 кг
				Ф12 АП ГОСТ 5781-82		
Б4		2		L = 1950	25	1.76 кг

Взам. инв.№

Привязан:

Подпись и дата

Инв.№

133
9132/3

ГИП	Шатилов		
Нач.отд.	Катков		
Гл.констр.	Зильбертов		
Рук.гр.	Петова		
Н.контр.	Есина		

ТП-705-1-191.85 1-И-С.01

Сетка арматурная С (С1)

Стадия	Масса	Масштаб
Р	63 3	
Лист	Листов 1	

ГИПРОПРОМСЕЛЬСТРОЙ г.Саратов

Инв.№подл.

Копировал: Леденева

Формат А4

Альбом III

Типовой проект

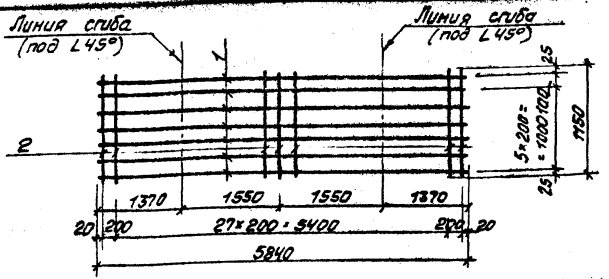

Формат	Зона	Поз.	Обозначение	Наименование	Кол.	Примечание
				Документация		
А4			ТП- -1-И-ТТ1	Технические требования на изготовление арматурных и закладных изделий		
				Детали		
				ф8 AIII, ГОСТ 5781-82		
Б4		1		L = 5840	7	2.31кг
Б4		2		L = 1150	29	0.45кг

Привязан

Инв. N подл. | Подпись и дата | Взам. инв. N

Инв. N

ГИП	Шатилов		11.84
Нач. отд.	Катков		11.84
Гл. констр.	Зильберглод		11.84
Рук. гр.	Петова		11.84
Н. контр.	Есина		11.84

134
9132/3

ТП-705-1-191.85 1-И-С.02

Сетка арматурная С (С2)

Стадия	Масса	Масштаб
Р	29.3	1:20
Лист	Листов 1	

ГИПРОПРОМСЕЛЬЭЛЕКТРОЙ г. Саратов

Копировал: Леденева

Формат А4

Альбом III

Типовой проект

Формат	Зона	Поз	Обозначение	Наименование	Кол.	Приме-чание
				Документация		
А4			ТП- -1-И-ТТ1	Технические требования к		
				изготовлению арматурных		
				изкладных изделий		
А4			ТП- -1-И-С.03СБ	Сборочный чертеж		
				Переменные данные		
				для исполнения		
				1-И-С.03		
				1-И-С.03-02		
				Материалы		
БЧ		1		ф12 А III, ГОСТ 5781-82,		
				L=3050	5	2,75кг
БЧ		2		ф 8 А I, ГОСТ 5781-82		
				L=900	11	0,36кг
				1-И-С.03-01		
				1-И-С.03-03		
				Материалы		
БЧ		1		ф12 А III, ГОСТ 5781-82,		
				L=3050	7	2,75кг
БЧ		3		ф 8 А I, ГОСТ 5781-82,		
				L=1300	11	0,52кг

Инв.№ подл. | Подпись и дата | Взам. инв.№

Привязан

Инв. №

135
9132/3

ГИП	Шатилов		11.14
Нач. отд.	Катков		11.14
Гл. конст.	Зильберштейн		11.14
Рук. гр.	Петрова		11.14
Н. контр.	Есина		11.14

ТП-705-1-191.85 -1-И-С.03

Сетка арматурная С (С3; С4; С5; С6).

Стадия	Лист	Листов
Р	1	1

ГИПРОПРОМСЕЛЬСТРОЙ г. Саратов

Копировал: Прошина Ол. Формат А4

Альбом III

Типовые проекты

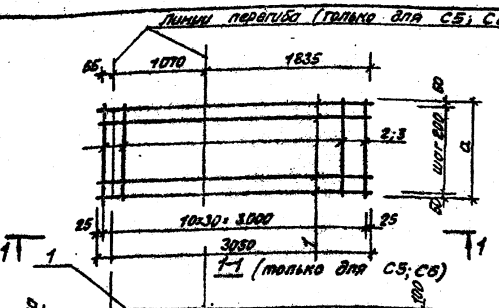

Обозначение		Марка	a, мм	Масса кг
ТП	1-Н-С.03	С3	900	17.71
	-01	С4	1300	24.97
	-02	С5	900	17.71
	-03	С6	1300	24.97

Привязан:

Инв. № подл. | Подпись и дата | Взам. инв. №

ГИП	Шотилов		
Нач. отд.	Котков		
Гл. констр.	Зильбертов		
Рук. гр.	Пегова		
Н. контр.	Есина		

136
9132/3

ТП-705-1-191.85 1-Н-С.03.С6

Сетка арматурная С (С3; С4; С5; С6)
Сборочный чертеж

Стадия	Масса	Масштаб
Р	см. табл.	
Лист	Листов 1	

ГИПРОПРОМСЕЛЬСТРОЙ г. Саратов

Копировал: Пегенева Формат А4

Альбом III

Типовой проект

Формат	Зона	Поз.	Обозначение	Наименование	Кол.	Примечание
				Документация		
А4			ТП- -1-И-ТТ1	Технические требования к изготовлению арматурных и закладных изделий		
А4			ТП- 1-И-С.04.СБ	Сборочный чертёж		
				Переменные данные для исполнения 1-И-С.04		
				Материалы		
БЧ		1		ф 10 AIII, ГОСТ 5781-82, L=1600	5	0,99кг
БЧ		2		ф 8 AI, ГОСТ 5781-82, L=900	8	0,36кг
				1-И-С.04-01		
				Материалы		
БЧ		1		ф 10 AIII, ГОСТ 5781-82, L=1600	7	0,99кг
БЧ		3		ф 8 AI, ГОСТ 5781-82, L=1300	8	0,52кг

Инв.№ подл. | Подпись и дата | Взам. инв.№

Привязач

Инв.№

137
9132/3

ГИП	Шатилов		05.84
Нач.отд.	Катков		10.84
Гл.конс.	Зильбертов		10.84
Рук.гр.	Пегова		10.84
Н.контр.	Есина		5.84

ТП-705-1-191.85 -1-И-С.04

Сетка арматурная С (С7; С8)

Стадия	Лист	Листов
Р	1	1

ГИПРОПРОМСЕЛЬСТРОЙ г.Саратов

Копировал: Прошкина — Формат А4

Альбом III

Типовой проект

Линии перегиба

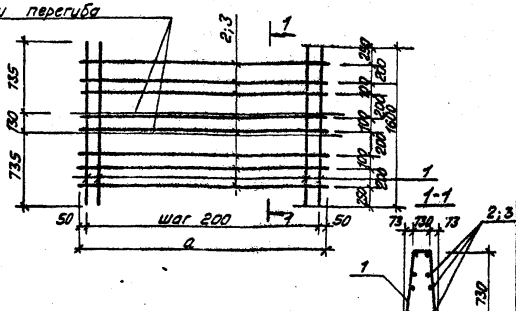

Обозначение	Марка	a мм	Масса кг
ТП 1-Н-С.04	С7	900	7.83
-01	С8	1300	11.03

Привязан

Инв. N

ГИП	Шатилов		
Нач. отд.	Котков		
Гл. констр.	Зильберштейн		
Рук. гр.	Попова		
Н. контр.	Есина		

138
9132/3

ТП-705-1-191.85 1-Н-С.04.СБ

Сетка арматурная С (С7; С8) Сборочный чертёж

Стадия	Масса	Масштаб
Р	см. табл.	
Лист	Листов 1	

ГИПРОПРОМСЕЛЬСТРОЙ г. Саратов

Копировал: Левонова Д. Формат А4

Инв. N подл. | Подпись и дата | Взам. инв. N

Альбом III

Типовой проект

Формат	Зона	Поз.	Обозначение	Наименование	Кол.	Примечание
				Документация		
А4			ТП- -1-И-ТТ1	Технические требования к		
				изготовлению арматурных		
				изакладных изделий		
А4			ТП- -1-И-С.05СБ	Сборочный чертёж		
				Переменные данные		
				для исполнения		
				1-И-С.05		
				Материалы		
БЧ		1		⌀10AIII, ГОСТ 5781-82,		
				L=1950	5	1,21кг
БЧ		2		⌀8AI, ГОСТ 5781-82,		
				L=900	8	0,36кг
				1-И-С.05-01		
				Материалы		
БЧ		1		⌀10AIII ГОСТ 5781-82,		
				L=1950	7	1,21кг
БЧ		3		⌀8AI, ГОСТ 5781-82,		
				L=1300	8	0,52кг

Взам. инв. № | Подпись и дата | Инв. № подл.

Привязан:

Инв. №

139
9132/3

ГИП	Шатилов		
Нач. отд.	Матков		ТП-705-1-191.85 1-И-С.05
Гл. конст.	Зильбертов		
Рук. гр.	Легова		Сетка арматурная С (С9; С10)
Н. контр.	Есина		

Стадия	Лист	Листов
Р		1

ГИПРОПРОМСЕЛЬСТРОЙ г. Саратов

Копировал: Прошина

Формат А4

Альбом III

Типовой проект

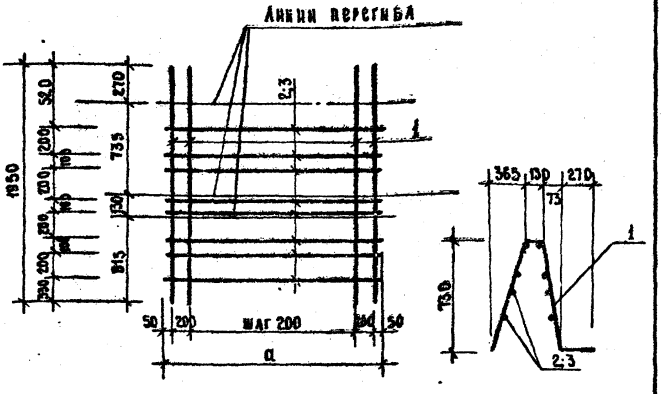

Обозначение	Марка	a мм	Масса кг
ТП 1-Н-С.05	С9	900	8.93
-01	С10	1300	12.63

Привязан

Инв.№

ГИП	Шатилов		
Нач. отд.	Катков		
Гл. констр.	Зильбертов		
Рук. гр.	Петова		
Н. контр.	Есина		

14Д
9132/3

ТП-705-1-191.85-1-Н-С.05.С6

Сетка арматурная С (С9; С10)

Сборочный чертеж

Стадия	Масса	Масштаб
Р	см. табл.	
Лист	Листов 1	

ГИПРОПРОМСЕЛЬСТРОЙ г. Саратов

Копировал Евстегнеева Формат А4

Инв. № подл. | Подпись и дата | Взам. инв. №

Альбом III

Типовой проект

Формат	Зона	Поз.	Обозначение	Наименование	Кол.	Примечание
				Документация		
А4			ТП- -1-И-ТТ1	Технические требования к изготовлению арматурных и закладных изделий		
А4			ТП- 1-И-С.06.СБ	Сборочный чертеж		
				Переменные данные для исполнения 1-И-С.06		
				Детали		
Б4		1		ф 8 А III, ГОСТ 5781-82		
				L=900	9	0,4 кг
Б4		2		ф 10 А III, ГОСТ 5781-82		
				L=3550	5	2,2 кг
				1-И-С.06-01		
				Детали		
Б4		1		ф 8 А III, ГОСТ 5781-82		
				L=1300	8	0,5 кг
				ф 10 А III, ГОСТ 5781-82		
Б4		2		L=2950	7	1,8 кг

Инв. № подл. | Подпись и дата | Взам. инв. №

Привязан:

Инв. №

ГИП	Шатилов		11.84
Нач. отд.	Иатнов		11.84
Гл. констр.	Зильбертов		11.84
Рук. гр.	Пегова		11.84
Инженер	Крячко		11.84
Н. контр.	Есина		11.84

141
9132/3

ТП-705-1-191.85 1-И-С.06

Сетка арматурная С (С11; С15)

Стадия	Лист	Листов
Р		1

ГИПРОПРОМСЕЛЬСТРОЙ г. Саратов

Копировал: Прошина Формат А4

Альбом III

Типовой проект

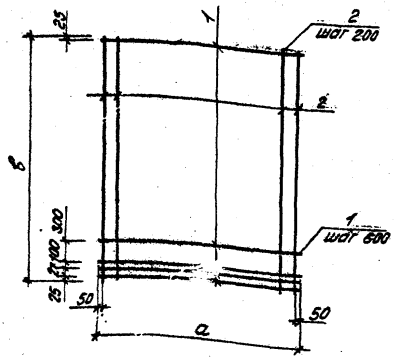

Обозначение	Марка	а мм	в мм	Масса кг
ТП- 1-И-С.06	С11	900	3550	14.6
-01	С15	1300	2950	16.6

Привязан:

Инв.№ подл. | Подпись и дата | Взам. инв.№

142
9132/3

Инв.№			
ГИП	Шестилов		8.84
Нач.отд.	Котков		11.84
Гл.констр.	Зильберов		11.84
Рук.гр.	Петова		12.84
Инженер	Крачко		12.84
Н.контр.	Есина		12.84

ТП-705-1-191.85

1-И-С.06.СБ

Сетка арматурная С (С11; С15)
Сборочный чертеж

Стадия	Масса	Масштаб
Р	см. табл.	
Лист	Листов 1	

ГИПРОПРОМСЕЛЬСТРОЙ
г. Саратов

Копировал

Формат А4

Альбом VI

Типовой проект

Формат	Зона	Поз	Обозначение	Наименование	Кол.	Примечание
				Документация		
А4			ТП- -1-И-ТТ1	Технические требования		
				к изготовлению арматурных		
				и закладных изделий		
А4			ТП- 1-И-С.07.С6	Сборочный чертеж		
			Переменные данные	для исполнения		
				1-И-С.07		
				Детали		
БЧ		1		ф6АI, ГОСТ 5781-82		
				L=900	18	0,2 кг
БЧ		3		ф6АI, ГОСТ 5781-82		
				L=3550	5	0,8 кг
				1-И-С.07-01		
				Детали		
БЧ		2		ф6АI, ГОСТ 5781-82		
				L=1300	15	0,3 кг
БЧ		4		ф6АI, ГОСТ 5781-82		
				L=2950	7	0,7 кг

Привязан:

Инв. №

143
9132/3

ГИП	Шамилов		16.5.89
Нач.отд.	Катков		16.5.89
Гл.констр.	Вильберман		16.5.89
Рук.гр.	Петова		16.5.89
Инженер	Крячко		16.5.89
Н.контр.	Есина		16.5.89

ТП-705-1-191.85 1-И-С.07

Сетка арматурная С (С12, С16).

Стадия	Лист	Листов
Р	1	

ГИПРОПРОМСЕЛЬСТРОЙ г. Саратов

Инв. № подл. | Подпись и дата | Взам. инв. №

Копировал: Прошина

Формат А4

Альбом III

Типовой проект

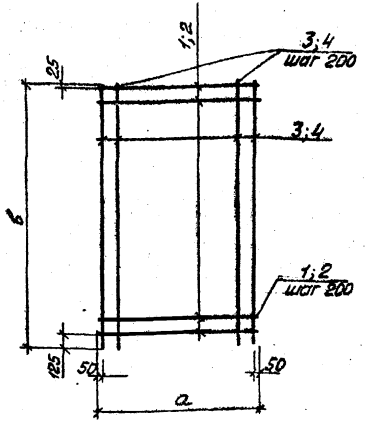

Обозначение	Марка	а мм	в мм	Масса кг
ТП- 1-И С.07	С12	900	3550	7.6
-01	С16	1300	2950	9.4

Привязан

Инв.N

ГИП	Шотилов		18.86
Нач.отд.	Катков		18.86
Гл.констр.	Зильбертов		18.86
Рук.гр.	Петова		18.86
Инженер	Крячко		18.86

ТП-705-1-191.85 1-И-С.07.СБ

Сетка арматурная С (С12; С16) Сборочный чертеж

Стадия	Масса	Масштаб
Р	см. табл.	

Лист Листов 1

ГИПРОПРОМСЕЛЬСТРОЙ г. Саратов

144
9132/3

Инв.N подл. | Подпись и дата | Взам.инв.N

Альбом III

Типовой проект

Формат	Зона	Поз.	Обозначение	Наименование	Кол.	Примечание
				Документация		
БЧ			ТП- -1-И-ТТ1	Технические требования к		
				изготовлению арматурных		
				и закладных изделий		
А4			ТП- 1-И-С.08 СБ	Сборочный чертеж		
			Переменные данные	для исполнения		
				1-И-С.08		
				Детали		
БЧ		1		Ф10 А III, ГОСТ 5781-82		
				L = 700	5	0,4 кг
БЧ		3		Ф16 А III, ГОСТ 5781-82		
				L = 1450	4	2,3 кг
				1-И-С.08-01		
				Детали		
БЧ		2		Ф8 А III, ГОСТ 5781-82		
				L = 1100	5	0,4 кг
БЧ		4		Ф14 А III, ГОСТ 5781-82		
				L = 1450	6	1,8 кг

Привязан:

Инв. №

ГИП	Шатилов		11.85
Нач. отд.	Катков		11.85
Гл. конс.	Зильберштейн		11.85
Рук. гр.	Петова		11.85
Инженер	Крячко		11.85
Н. контр.	Есина		11.85

145
9132/3

ТП-705-1-191.85 1-И-С.08

Сетка арматурная С (С13; С17)

Стадия	Лист	Листов
Р	1	1

ГИПРОПРОМСЕЛЬСТРОЙ г. Саратов

Инв. № подл. | Подпись и дата | Взам. инв. №

Альбом III

Типовой проект

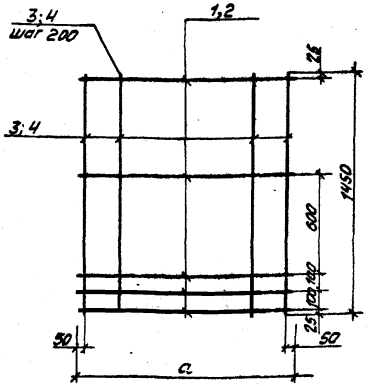

Обозначение	Марка	a мм	Масса кг
ТП- 1-И-С.08	С13	700	11.2
-01	С17	1100	12.8

Привязан

Инв. N подл. | Подпись и дата | Взам. инв. N

Инв. N

ГИП	Шатилов		11.84
Нач. отд.	Котков		11.84
Гл. констр.	Зильбергов		11.84
Рук. гр.	Петова		11.84
Инженер	Крачко		3.4.84
Н. контр.	Есина		3.4.84

ТП-705-1-191.85 1-И-С.08.СБ

146
9132/3

Сетка арматурная С (С13; С17) Сборочный чертеж.

Стадия	Масса	Масштаб
Р		1:20
Лист	Листов 1	

ГИПРОПРОМСЕЛЬСТРОЙ г. Саратов

Копировал Подпись и дата Формат А4

Альбом III

Типовой проект

Формат	Зона	Поз.	Обозначение	Наименование	Кол.	Примечание
				Документация		
А4			ТП- 1-И-ТТ1	Технические требования к изготовлению арматурных и закладных изделий		
А4			ТП- 1-И-С.09.СБ	Сборочный чертеж		
			Переменные данные	для исполнения		
				1-И-С.09		
				Детали		
Б4		1		ф6AI, ГОСТ 5781-82		
				L=900	2	0,2кг
Б4		3		ф6AI, ГОСТ 5781-82		
				L=800	5	0,18кг
Б4		2		1-И-С.09-01		
				Детали		
Б4		4		ф6AI, ГОСТ 5781-82		
				L=1300	2	0,29кг
				ф6AI, ГОСТ 5781-82		
				L=700	4	0,16кг

Взам. инв. №

Подпись и дата

Инв. № подл.

Привязал:

Инв. №

147
9132/3

ГИП	Шатилов		11.85
Нач. отд.	Катков		11.85
Гл. констр.	Зильбертов		11.85
Рук. гр.	Пегова		11.85
Инженер	Крачко		11.85
Н. контр.	Есина		11.85

ТП-705-1-191.85 1-И-С.09

Сетка арматурная С (С14, С18)

Стадия	Лист	Листов
Р		1

ГИПРОПРОМСЕЛЬСТРОЙ г. Саратов

Копировал: Прошина Ф... Формат А4

Альбом III

Типовой проект

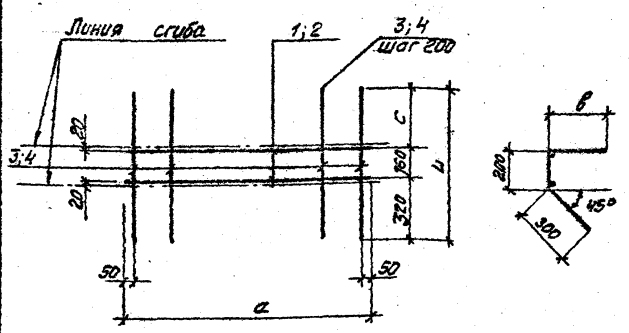

Обозначение	Марка	a мм	b мм	c мм	l мм	Масса кг
ТП. 1-И-С.09	С14	900	300	320	800	1.3
-01	С18	1300	200	220	700	1.22

Привязан

Инв. N

Взам. инв. N

Подпись и дата

Инв. N подл.

ГИП	Шатилов	
Нач. отд.	Катков	
Гл. констр.	Зильберов	
Рук. гр.	Петова	
Инженер	Корчко	
Н. контр.	Есина	

148
9132/3

ТП-705-1-191.85 1-И-С.09.СБ

Сетка арматурная С (С14; С18)
Сборочный чертеж

Стадия	Масса	Масштаб
Р	см. табл.	1:20

Лист 1 Листов 1

ГИПРОПРОМЭЛЕКТРОЙ г. Саратов

Копировал: Леденева Формат А4

Альбом III

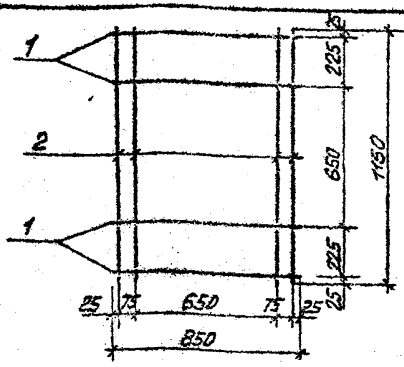

Типовой проект

Формат	Зона	Поз.	Обозначение	Наименование	Кол.	Примечание
				Документация		
А4			ТП- -1-Н-ТТ1	Технические требования		
				к изготовлению армату-		
				рных и закладных изделий		
				Детали		
Б4		1		Ф10 АII, ГОСТ 5781-82		
				L = 850	4	0.5кг
Б4		2		Ф10 АII, ГОСТ 5781-82		
				L = 1150	4	0.7кг

Привязан

Инв. N

ГИП	Шатилов		
Нач. отд.	Катков		
Гл. констр.	Зильбертов		
Рук. гр.	Легова		
Инженер	Крячко		
Н. контр.	Едина		

ТП-705-1-191.85 1-Н-С.10

Сетка арматурная С (С19)

Стадия	Масса	Масштаб
Р	4.8кг	1:20
Лист	Листов 1	

ГИПРОПРОМСЕЛЬЭЛЕКТРОСТРОЙ г. Саратов

149
9132/3

Копировал: Левенева Формат А4

Альбом III

Типовой проект

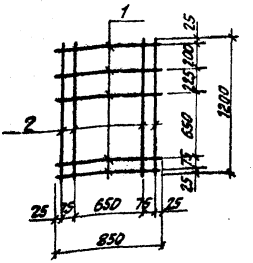

Формат	Зона	Поз.	Обозначение	Наименование	Кол.	Примечание
				Документация		
А4			ТП 1-Н-ТТ1	Технические требования к изготовлению арматурных и закладных изделий		
				Детали		
Б4		1		Ф 10 АII, ГОСТ 5781-82 L = 850	5	0.5кг
Б4		2		Ф 10 АII, ГОСТ 5781-82 L = 1200	4	0.7кг

Взам. инв. N

Подпись и дата

Инв. N подл.

Привязан

Инв. N			
ГИП	Шатилов	[signature]	18.05.84
Нач.отд.	Катков	[signature]	15.05.84
Гл.констр.	Зильберстов	[signature]	15.05.84
Рук.гр.	Пегова	[signature]	20.4.84
Инженер	Крячко	[signature]	16.4.84
Н.контр.	Есина	[signature]	5.7.84

150
9132/3

ТП · 705-1-191.85 1-И-С.11

Сетка арматурная С (С 20)

Стадия	Масса	Масштаб
Р	5.3	
Лист	Листов 1	

ГИПРОПРОМСЕЛЬСТРОЙ
г. Саратов

Копировал: Педенева [signature] Формат А4

Альбом III

Типовой проект

Формат	Зона	Поз.	Обозначение	Наименование	Кол.	Примеч.
				Документация		
А4			ТП 1-И-ТТ1	Технические требования к		
				изготовлению арматурных		
				и закладных деталей		
А4			ТП 1-И-С 12.СБ	Сборочный чертеж		
			Переменные данные	для исполнения		
				1-И-С.12		
				Детали		
Б4		1		ФбАТ, ГОСТ 5781-82		
				L=850	2	0,2 кг
Б4		4		Ф10А II, ГОСТ 5781-82		
				L=1100	5	0,7 кг
				1-И-С.12.01		
				Детали		
Б4		2		ФбАТ, ГОСТ 5781-82		
				L=1050	2	0,23 кг
Б4		5		Ф10А II, ГОСТ 5781-82		
				L=1100	6	0,7 кг
				1-И-С.12-02		
				Детали		
Б4		3		ФбАТ, ГОСТ 5781-82		
				L=1100	2	0,24 кг
Б4		6		Ф10А II, ГОСТ 5781-82		
				L=1100	6	0,7 кг

Инв. № подл. | Подпись и дата | Взам. инв. №

Привязан:

Инв. №

ГИП	Шатилов		11.85
Нач. отд.	Катков		11.85
Гл. констр.	Зильбертов		11.85
Рук. гр.	Погова		11.85
Инженер	Крячко		11.85
Н. контр.	Есина		11.85

151
9132/3

ТП-705-1-191.85 1-И-С.12

Сетка арматурная С (С21; С22; С23)

Стадия	Лист	Листов
Р		1

ГИПРОПРОМЭЛЕКТРОСТРОЙ г. Саратов

Копировал Несмеянова

Формат А4

Альбом III

Типовой проект

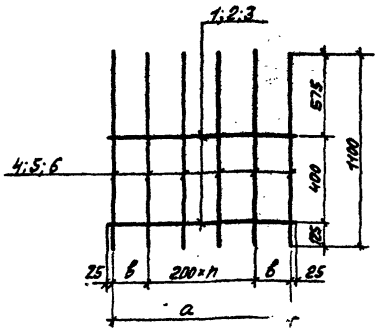

Обозначение	Марка	а мм	в мм	h	Масса кг
ТП 1-И-С.12	С21	800	200	2	3.9
-01	С22	1000	200	3	4.7
-02	С23	1050	225	3	4.7

Взам. инв. №

Привязан.:

Инв. №

Подпись и дата

Инв. № подл.

ГИП	Шатилов		
Нач. отд.	Катков В		
Гл. констр.	Зильбергов		
Рук. гр.	Легова		
Инженер	Крачко		
Н. контр.	Есина		

(152)

9132/3

ТП-705-1-191.85

1-И-С.12.СБ

Сетка арматурная С (С21; С22; С23) Сборочный чертеж

Стадия	Масса	Масштаб
Р	см. табл.	1:20
Лист	Листов 1	

ГИПРОПРОМСЕЛЬСТРОЙ г. Саратов

ЦЕНТРАЛЬНЫЙ ИНСТИТУТ ТИПОВОГО ПРОЕКТИРОВАНИЯ
ГОССТРОЯ СССР
КИЕВСКИЙ ФИЛИАЛ
г. Киев-57 ул. Эжена Потье № 12

Заказ № 4/4 24476 Инв. № 9132/3 Тираж 600

Сдано в печать 1/4 1986 Цена 2·93

gost.e-ecolog.ru