ТИПОВОЙ ПРОЕКТ
902-2-344

Аэротенк
ЧЕТЫРЁХКОРИДОРНЫЙ

ИЗ СБОРНОГО ЖЕЛЕЗОБЕТОНА

С РАЗМЕРАМИ КОРИДОРА

9×52×120÷138

Альбом V

17133-05

цена 5·24

gost.e-ecolog.ru

ЦЕНТРАЛЬНЫЙ ИНСТИТУТ ТИПОВОГО ПРОЕКТИРОВАНИЯ
ГОССТРОЯ СССР

Москва, А-445, Смольная ул 22

Сдано в печать VII 1981 года

Заказ № 3051 Тираж 500 экз

ТИПОВОЙ ПРОЕКТ
902-2-344

АЭРОТЕНК ЧЕТЫРЕХКОРИДОРНЫЙ ИЗ СБОРНОГО ЖЕЛЕЗОБЕТОНА С РАЗМЕРАМИ КОРИДОРА 9×5,2×120-138

АЛЬБОМ V

СОСТАВ ПРОЕКТА

АЛЬБОМ I ТЕХНОЛОГИЧЕСКАЯ И МЕХАНИЧЕСКАЯ ЧАСТИ
АЛЬБОМ II КОНСТРУКЦИИ ЖЕЛЕЗОБЕТОННЫЕ
АЛЬБОМ III ИЗДЕЛИЯ
АЛЬБОМ IV ЭЛЕКТРОТЕХНИЧЕСКАЯ ЧАСТЬ
АЛЬБОМ V НЕСТАНДАРТИЗИРОВАННОЕ ОБОРУДОВАНИЕ
АЛЬБОМ VI ЗАКАЗНЫЕ СПЕЦИФИКАЦИИ
АЛЬБОМ VII СМЕТЫ ЧАСТИ 1,2

ПРИМЕНЕННЫЕ ТИПОВЫЕ КОНСТРУКЦИИ

СЕРИЯ 3.901-8 ВЫПУСК-8 ЗАТВОР ЩИТОВОЙ 900×900 С РУЧНЫМ ПРИВОДОМ
СЕРИЯ 3.901-8 ВЫПУСК-10 ЗАТВОР ЩИТОВОЙ 1200×1200 С РУЧНЫМ ПРИВОДОМ

РАЗРАБОТАН
ГОСУДАРСТВЕННЫМ ПРОЕКТНЫМ
ИНСТИТУТОМ СОЮЗВОДОКАНАЛПРОЕКТ

ГЛАВНЫЙ ИНЖЕНЕР ИНСТИТУТА САМОХИН
ГЛАВНЫЙ ИНЖЕНЕР ПРОЕКТА ЦВЕТКОВ

УТВЕРЖДЕН
ПРОТОКОЛОМ ТЕХНИЧЕСКОГО СОВЕТА
ИНСТИТУТА СОЮЗВОДОКАНАЛПРОЕКТ
№ 57 ОТ 12 СЕНТЯБРЯ 1980

ВВЕДЕН В ДЕЙСТВИЕ
В/О СОЮЗВОДОКАНАЛНИИПРОЕКТ
С 1 МАРТА 1981
ПРИКАЗ № 33 ОТ 5 ФЕВРАЛЯ 1981 Г.

СОДЕРЖАНИЕ АЛЬБОМА

NN п/п	Наименование	Обозначение чертежа	NN стр.
1	2	3	4
1	Титульный лист		1
2	Содержание альбома		2,3
3	Затвор поверхностный скользящий 1200×900 с ручным приводом	ТМ 75.01.00 00.00	4
4	Щит в сборе	ТМ 75.01.01.00.00	4
5	Щит	ТМ 75.01.01. 01 00	4
6	Рама	ТМ 75.01.02.00.00	5
7	Опора	ТМ 75.01.02.01 00	5
8	Стойка	ТМ 75 01.02. 02.00	5
9	Подпятнцк	ТМ 75.01.03.00.00	6
10	Корпус подпятника	ТМ 75. 01 03.01.00	6
11	Маховик	ТМ 75. 01.04 00.00	6
12	Колпак	ТМ 75 01.05.00.00	6
13	Затвор плоский глубинный 900×500 с ручным приводом	ТМ 75.02.00.00 00	7
14	Рама	ТМ 75.02.01.00.00	7
15	Щит в сборе	ТМ 75. 02.02.00.00	8
16	Щит	ТМ 75. 02.02.01.00	8
17	Подпятник	ТМ 75.02.03.00.00	9
18	Корпус подпятника	ТМ 75.02.03.01.00	9
19	Штанга	ТМ 75 02.04. 00.00	9
20	Винт	ТМ 75.02 05.00.00	9
21	Затвор-водослив 1200×500	ТМ 75.03.00.00	10
22	Рама	ТМ 75.03. 01.00	10
23	Колпак	ТМ 75.02.06.00.00	11
24	Щит	ТМ 75.03.02. 00	11
25	Маховик	ТМ 75.03.03.00	11
26	Затвор щитовой 300×250	ТМ 75.04.00.00	11,12
27	Рама	ТМ 75.04.01.00	12
28	Щит	ТМ 75.04.02.00	12
29	Чаша распределительная N1	ТМ 75.05.00	13
30	Чаша распределительная N2	ТМ 75.06. 00	13
31	Чаша распределительная N3	ТМ 75.07.00	14
32	Чаша распределительная N4	ТМ 75.08.00	14
33	Эрлифт (узел)	ТМ 75.09.00	15
34	Эрлифт (узел)	ТМ 75.10.00	15
35	Эрлифт (узел)	ТМ 75. 11.00	15
36	Тройник	ТМ 75. 12.00	15
37	Труба отводящая	ТМ 75. 13.00	16
38	Труба отводящая	ТМ 75. 14.00	16
39	Установка трубки Пито	ТМ 75 15.00.00	16
40	Трубка Пито	ТМ 75. 15.01.00	17
41	Патрубок	ТМ 75. 16. 00	17
42	Блок пористый керамический	ТМ 75. 17.00.00	18÷21
43	Патрубок	ТМ 75. 17.01.00	21
44	Заглушка	ТМ 75. 17.02.00	21
45	Фланец опорный	ТМ 75. 17.03.00	22
46	Блок пористый керамический	ТМ 75. 18.00.00	22÷23
47	Патрубок	ТМ 75. 18.01.00 СБ	24
48	Патрубок	ТМ 75. 18. 01. 00	24
49	Патрубок	ТМ 75. 16. 00 СБ	24
50	Затвор поверхностный скользящий 1200×900 с ручным приводом	ТМ 75. 01.00.00.00СБ	25, 26
51	Щит в сборе	ТМ 75.01.01.00.00.СБ	27
52	Щит	ТМ 75.01.01.01 00 СБ	27
53	Рама	ТМ 75.01.02.00.00 СБ	28
54	Опора	ТМ 75.01.02 01.00 СБ	29
55	Стойка левая	ТМ 75.01.02.02.00 СБ	29
56	Маховик	ТМ 75.01.04 00.00 СБ	29
57	Подпятник	ТМ 75.01.03.00.00 СБ	30
58	Корпус подпятника	ТМ 75.01 03.01.00 СБ	31
59	Колпак	ТМ 75.01.05.00.00 СБ	31
60	Гайка	ТМ 75.01 05.00.01	31
61	Прокладка регулировчная	ТМ 75.01.00.00.02	32
62	Шайба	ТМ 75.01.00.00.03	32
63	Винт	ТМ 75.01.00.00.01	32
64	Уплотнитель	ТМ 75.01.02. 00.04	32
65	Уголок	ТМ 75.01.01.01 01	33
66	Уголок	ТМ 75.01.01.01.02	33
67	Уголок	ТМ 75.01.01.01.03	33
68	Уголок	ТМ 75.01.01.01 04	33
69	Уголок	ТМ 75.01.01. 01.05	34
70	Ушко	ТМ 75.01.01. 01. 06	34
71	Планка	ТМ 75.01.01.00.01	34
72	Прокладка	ТМ 75.01.01.00.02	34
73	Направляющая	ТМ 75.01.02.00.01	35
74	Уголок	ТМ 75.01.02.00.02	35
75	Планка	ТМ 75.01.02.00.03	35
76	Скоба	ТМ 75.01.02.00.05	35
77	Втулка	ТМ 75.01.03.00.01	36
78	Втулка	ТМ 75.01.03.00.02	36
79	Втулка	ТМ 75.01.03.00.03	36
80	Втулка	ТМ 75.01.03.00.04	36
81	Затвор плоский глубинный 900×500 с ручным приводом	ТМ 75 02 00 00 00 СБ	37, 38
82	Рама	ТМ 75. 02.01 00.00 СБ	39
83	Штанга	ТМ 75. 02 04.00.00 СБ	39
84	Винт	ТМ 75 02.05.00.00 СБ	39
85	Щит в сборе	ТМ 75. 02.02 00.00 СБ	40
86	Щит	ТМ 75 02.02.01.00 СБ	41
87	Подпятник	ТМ 75. 02 03.00.00 СБ	42
88	Корпус подпятника	ТМ 75 02 03.01.00 СБ	42
89	Поперечина	ТМ 75. 02.01. 00. 01	43
90	Планка	ТМ 75.02.02.00.06	43
91	Уплотнение нижнее	ТМ 75.02.02.00.05	43
92	Колпак	ТМ 75. 02.06.00.00 СБ	43
93	Уплотнение боковое	ТМ 75. 02.02.00.01	44
94	Направляющая	ТМ 75.02. 02. 00.02	44
95	Уплотнение верхнее	ТМ 75. 02.02. 00.03	44
96	Направляющая верхняя	ТМ 75. 02.02.00.04	44
97	Ребро	ТМ 75. 02.02.01.01	45
98	Ушко	ТМ 75. 02.02.01.02	45

1	2	3	4
100	Прокладка	ТМ. 75.02.00.00.01	45
101	Фланец	ТМ 75.02.03.01.01	45
102	Фланец	ТМ 75.02.04.00.01	46
103	Штанга	ТМ 75.02.04.00.02	46
104	Фланец	ТМ 75.02.05.00.01	46
105	Винт	ТМ 75.02.05.00.02	46
106	Затвор- водослив 1200х500	ТМ 75.03.00.00 СБ	47
107	Рама	ТМ 75.03.01.00 СБ	48
108	Щит	ТМ 75.03.02.00 СБ	48
109	Ушко	ТМ 75.03.02.01	48
110	Винт	ТМ 75.03.00.01	49
111	Фланец верхний	ТМ 75.03.00.02	49
112	Фланец нижний	ТМ 75.03.00.03	49
113	Гайка подъемная	ТМ 75.03.00.04	49
114	Уголок	ТМ 75.03.00.05	50
115	Линейка	ТМ 75.03.00.06	50
116	Стрелка	ТМ 75.03.00.07	50
117	Прокладка регулировочная	ТМ 75.03.00.08	50
118	Затвор щитовой 300х250	ТМ 75.04.00.00 СБ	51
119	Рама	ТМ 75.04.01.00 СБ	52
120	Щит	ТМ 75.04.02.00 СБ	52
121	Маховик	ТМ 75.03.03.00 СБ	52
122	Чаша распределительная №1	ТМ 75.05.00 СБ	53
123	Чаша распределительная №2	ТМ 75.06.00 СБ	54
124	Чаша распределительная №3	ТМ 75.07.00 СБ	55
125	Чаша распределительная №4	ТМ 75.08.00 СБ	56
126	Эрлифт (узел)	ТМ 75.09.00 СБ	57
127	Эрлифт (узел)	ТМ 75.10.00 СБ	57
128	Диск	ТМ 75.09.01	58
129	Ребро	ТМ 75.09.02	58
130	Диск	ТМ 75.10.01	58
131	Ребро	ТМ 75.11.02	58
132	Эрлифт (узел)	ТМ 75.11.00 СБ	59
133	Диск	ТМ 75.11.01	59
134	Тройник	ТМ 75.12.00 СБ	59
135	Труба отводящая	ТМ 75.13.00 СБ	60
136	Труба отводящая	ТМ75. 14.00 СБ	60
137	Раструб	ТМ 75.14.01	60
138	Винт	ТМ75.04.00.01	60
139	Установка трубки Пито	ТМ75.15.00.00 СБ	61
140	Трубка Пито	ТМ75.15.01.00 СБ	62
141	Болт	ТМ 75.17.00.01	62
142	Шпилька	ТМ75.17.00.06	62
143	Бобышка	ТМ75.15.00.01	63
144	Фланец	ТМ75.15.01.01	63
145	Штуцер	ТМ 75.15.01.02	63
146	Прокладка	ТМ 75.15.00.03	63
145	Бобышка	ТМ75.15.00.04	64
146	Наконечник	ТМ75.15.01.03	64
147	Труба	ТМ 75.15.01.05	64
148	Штуцер	ТМ 75.15.00.02	64
149	Блок пористый керамический	ТМ 75.17.00.00СБ	65
150	Патрубок	ТМ75.17.01.00СБ	66
151	Фланец опорный	ТМ.75.17.03.00СБ	66
152	Муфта	ТМ 75.17.00.05	66
153	Блок пористый керамический	ТМ 75.18.00.00 СБ	67
154	Заглушка	ТМ 75.17.02.00СБ	67
155	Фланец	ТМ 75.17.00.04	67

Типовой проект 902-2-344 Альбом V

Формат	Зона	Поз	Обозначение	Наименование	Кол.	Прим.
				Документация		
22			ТМ 75.01.00.00.00 СБ	Сборочный чертеж		
				Сборочные единицы		
11		1	ТМ 75.01.01.00.00	Щит в сборе	1	
11		2	ТМ 75.01.02.00.00	Рама	1	
11		3	ТМ 75.01.03.00.00	Подпятник	1	
11		4	ТМ 75.01.04.00.00	Маховик	1	
11		5	ТМ 75.01.05.00.00	Колпак	1	
				Детали		
11		8	ТМ 75.01.00.00.01	Винт	1	
11		9	ТМ 75.01.00.00.02	Прокладка регулировочная	20	подбор
64		10	ТМ 75.01.00.00.03	Шайба		
				Лист Б-6.0 ГОСТ 19903-74 / Ст3 ГОСТ 14637-79		
				Днар.=80, Двн=54	1	0,12кг
				Стандартные изделия		
		13		Болт М12х45,58.0115 ГОСТ 7798-70	4	
		14		Гайка М12.5.0115 ГОСТ 5915-70	4	
		15		Ось 22-16Х5х55.ст3Ц15 ГОСТ 9650-71	1	
		16		Шайба 12.65Г.0115 ГОСТ 6402-70	4	
		17		Шайба 12.02.015 ГОСТ 10906-78	4	
		18		Шайба 16.02.0115 ГОСТ 11371-78	1	
		19		Шплинт 4х30.0115 ГОСТ 397-79	1	

Изм.	Лист	N докум.	Подп.	Дата
Разраб.		Юдичев		
Пров.		Целковикова		
Т.контр.		Годзишевская		
Н.контр.		Семенова		
Утв.		Авдеев		

ТМ75.01.00.00.00

Затвор поверхностный скользящий 1200х900 с ручным приводом

Литер	Лист	Листов
И	1	2

Госстрой СССР
СОЮЗВОДОКАНАЛПРОЕКТ
г. Москва

Подп. и дата | Инв. № дубл. | Взам. инв. № | Подп. и дата | Инв. № подл.

Изм. Лист N докум. Подпись Дата

ТМ75.01.00.00.00 Лист 2

Формат 11

Формат	Зона	Поз	Обозначение	Наименование	Кол.	Прим.
				Документация		
12			ТМ 75.01.01.00.00 СБ	Сборочный чертеж		
				Сборочные единицы		
11		1	ТМ 75.01.01.01.00	Щит	1	
				Детали		
11		3	ТМ 75.01.01.00.01	Планка	2	
11		4	ТМ 75.01.01.00.02	Прокладка	2	
				Стандартные изделия		
		6		Винт 2М10х35.58.0115 ГОСТ 17475-72	12	
		7		Гайка М10.5.0115 ГОСТ 5915-70	12	

Изм.	Лист.	N докум.	Подп.	Дата
Разраб.		Юдичев		
Пров.		Целковикова		
Т.контр.		Годзишевская		
Н.контр.		Семенова		
Утв		Авдеев		

ТМ75.01.01.00.00

Щит в сборе

Лит.	Лист	Листов
И		1

Госстрой СССР
СОЮЗВОДОКАНАЛПРОЕКТ
г. Москва

Подп. и дата | Инв. № дубл. | Взам. инв. № | Подп. и дата | Инв. № подл.

Формат 11

Формат	Зона	Поз	Обозначение	Наименование	Кол.	Прим.
				Документация		
12			ТМ 75.01.01.01.00 СБ	Сборочный чертеж		
				Детали		
11		1	ТМ 75.01.01.01.01	Уголок	2	
11		2	ТМ.75.01.01.01.02	Уголок	1	
11		3	ТМ 75.01.01.01.03	Уголок	1	
11		4	ТМ 75.01.01.01.04	Уголок	2	
11		5	ТМ 75.01.01.01.05	Уголок	1	
11		6	ТМ 75.01.01.01.06	Ушко	2	
64		7	ТМ 75.01.01.01.07	Лист	1	
				Лист Б-6.0 ГОСТ 19903-74 / Ст3 ГОСТ 14637-79		
				1254 х 895	1	52,9кг

Изм.	Лист.	N докум.	Подп.	Дата
Разраб.		Юдичев		
Пров.		Целковикова		
Т.контр.		Годзишевская		
Н.контр.		Семенова		
Утв		Авдеев		

ТМ75.01.01.01.00

Щит

Литер.	Лист	Листов
И		1

Госстрой СССР
СОЮЗВОДОКАНАЛПРОЕКТ
г. Москва

Подп. и дата | Инв. № дубл. | Взам. инв. № | Подп. и дата | Инв. № подл.

Копировал: Синицына

Формат 11

Типовой проект 902-2-344 Альбом V

		Обозначение	Наименование	кол.	Примеч.
			Документация		
22		ТМ 75.01.02.00.00 СБ	Сборочный чертеж		
			Сборочные единицы		
11	1	ТМ 75.01.02.01.00	Опора	1	
11	2	ТМ 75.01.02.02.00	Стойка	2	
		-01	Стойка	2	
			Детали		
11	6	ТМ 75.01.02.00.01	Направляющая	2	
11	7	ТМ 75.01.02.00.02	Уголок	2	
11	8	ТМ 75.01.02.00.03	Планка	1	
11	9	ТМ 75.01.02.00.04	Уплотнитель	1	
11	10	ТМ 75.01.02.00.05	Скоба	9	
БЧ	11	ТМ 75.01.02.00.06	Втулка		
			Труба 10×22		
			ГОСТ 3262-75 L=8	4	
			Стандартные изделия		
			Болты ГОСТ 7798-70		
	12		М10×35.58.01.15	12	
			М10×45.58.01.15	6	
	14		М12×35.58.01.15	4	
			Гайки ГОСТ 5915-70		
	15		М10.5.01.15	18	
	16		М12.5.01.15	4	
	17		Шайба 12.02.015 ГОСТ 10.906-78	4	

Инв.№ подл. | Подпись и дата | Взам. инв.№ | Инв.№ дубл. | Подпись и дата

Изм.	Лист	N докум.	Подпись	Дата
Разраб.		Марченко		
Пров.		Целковикова		
Т.контр.		Бодушевская		
Н.контр.		Семенова		
Утв.		Авдеев		

ТМ 75.01.02.00.00

Рама

Литер	Лист	Листов
И	1	2

Госстрой СССР
СОЮЗВОДОКАНАЛПРОЕКТ
г. Москва

Инв.№ подл. | Подпись и дата | Взам. инв.№ | Инв.№ дубл. | Подпись и дата

ТМ 75.01.02.00.00 Лист 2

Формат	Зона	Поз.	Обозначение	Наименование	Кол.	Примечание
				Документация		
11			ТМ 75.01.02.01.00 СБ	Сборочный чертеж		
				Детали		
БЧ		1	ТМ 75.01.02.01.01	Швеллер		
				Швеллер 10 ГОСТ 8240-72 / Ст.3 ГОСТ 535-79		
				L = 1330	2	11,4 кг
БЧ		2	ТМ 75.01.02.01.02	Швеллер		
				Швеллер 10 ГОСТ 8240-72 / Ст.3 ГОСТ 535-79		
				L = 108	2	0,93

Инв.№ подл. | Подпись и дата | Взам. инв.№ | Инв.№ дубл. | Подпись и дата

Изм.	Лист	N докум.	Подпись	Дата
Разраб.		Марченко		
Пров.		Целковикова		
Т.контр.		Бодушевская		
Н.контр.		Семенова		
Утв.		Авдеев		

ТМ 75.01.02.02.00

Опора

Литер	Лист	Листов
И		1

Госстрой СССР
СОЮЗВОДОКАНАЛПРОЕКТ
г. Москва

Формат	Зона	Поз.	Обозначение	Наименование	Кол.	Примечание
				Документация		
12			ТМ 75.01.02.02.00 СБ	Сборочный чертеж		
			-01	Сборочный чертеж		
				Детали		
БЧ		1	ТМ 75.01.02.02.01	Уголок		
				Уголок 5-63×63×6 ГОСТ 8509-72 / Ст.3 ГОСТ 535-79		
				L = 1963	1	11 кг
БЧ		2	ТМ 75.01.02.02.02	Уголок		
				Уголок 5-63×63×6 ГОСТ 8509-72 / Ст.3 ГОСТ 535-79		
				L = 96	1	0,5 кг

Инв.№ подл. | Подпись и дата | Взам. инв.№ | Инв.№ дубл. | Подпись и дата

Изм.	Лист	N докум.	Подпись	Дата
Разраб.		Марченко		
Пров.		Целковикова		
Т.контр.		Бодушевская		
Н.контр.		Семенова		
Утв.		Авдеев		

ТМ 75.01.02.02.00

Стойка

Литер	Лист	Листов
И		1

Госстрой СССР
СОЮЗВОДОКАНАЛПРОЕКТ
г. Москва

Типовой проект 902-2-344 Альбом V

Формат	Зона	Поз.	Обозначение	Наименование	Кол.	Прим.
				Документация		
28			ТМ75.01.03.00.00 СБ	Сборочный чертеж		
				Сборочные единицы		
11		1	ТМ75.01.03.01.00	Корпус подпятника	1	
				Детали		
11		2	ТМ75.01.03.00.01	Втулка	1	
11		3	ТМ75.01.03.00.02	Втулка	1	
11		4	ТМ75.01.03.00.03	Втулка	1	
11		5	ТМ75.01.03.00.04	Гайка	1	
				Стандартные изделия		
		6		Винт М6×10.58.01.15 ГОСТ 1477-75	6	
		7		Кольцо СП 93-74-7 ГОСТ 6308-71	1	
		8		Масленка 1.1 Ц6 ГОСТ 19853-74	1	
		9		Шарикоподшипник упорный №8113 ГОСТ 6874-75	1	

Изм.	Лист	№ докум.	Подп.	Дата	ТМ75.01.03.00.00			
Разраб.		Марченко			Подпятник	Литер.	Лист	Листов
Пров.		Целковикова				И		1
Т.контр.		Годзишевская				Госстрой СССР СОЮЗВОДОКАНАЛПРОЕКТ г. Москва		
Н.контр.		Семенова						
Утв		Авдеев						

Формат 11

Формат	Зона	Поз.	Обозначение	Наименование	Кол.	Прим.
				Документация		
12			ТМ75.01.03.01.00 СБ	Сборочный чертеж		
				Детали		
Б4		1	ТМ75.01.03.01.01	Корпус Круг В110 ГОСТ 2590-71 / Ст.3 ГОСТ 535-79 L=70	1	1,3 кг
Б4		2	ТМ75.01.03.01.02	Основание Лист Б-12.0 ГОСТ 19903-74 / Ст.3 ГОСТ 14637-79 180×200	1	2,6 кг

Изм.	Лист	№ докум.	Подп.	Дата	ТМ75.01.03.01.00			
Разраб.		Марченко			Корпус подпятника	Литер.	Лист	Листов
Правер.		Целковикова				И		1
Т.контр.		Годзишевская				Госстрой СССР СОЮЗВОДОКАНАЛПРОЕКТ г. Москва		
Н.контр.		Семенова						
Утв		Авдеев						

Формат 11

Формат	Зона	Поз.	Обозначение	Наименование	Кол.	Прим.
				Документация		
11			ТМ75.01.04.00.00 СБ	Сборочный чертеж		
				Детали		
Б4		1	ТМ75.01.04.00.01	Обод Труба 25×3,2 ГОСТ 3262-75 L разв = 1633	1	3,9 кг
Б4		2	ТМ75.01.04.00.02	Спица Труба 15×2,8 ГОСТ 3262-75 ℓ = 200	6	0,3 кг
Б4		3	ТМ75.01.04.00.03	Втулка Круг В100 ГОСТ 2590-71 / Ст3 ГОСТ 535-79 L = 46	1	1,8 кг

Изм.	Лист	№ докум.	Подп.	Дата	ТМ75.01.04.00.00			
Разраб.		Марченко			Маховик	Литер.	Лист	Листов
Пров.		Целковикова				И		1
Т.контр.		Годзишевская				Госстрой СССР СОЮЗВОДОКАНАЛПРОЕКТ г. Москва		
Н.контр.		Семенова						
Утв		Авдеев						

Формат	Зона	Поз.	Обозначение	Наименование	Кол.	Прим.
				Документация		
11			ТМ75.01.05.00.00 СБ	Сборочный чертеж		
				Детали		
11		1	ТМ75.01.05.00.01	Гайка	1	
11		2	ТМ75.01.05.00.02	Заглушка	1	
Б4		3	ТМ75.01.05.00.03	Труба Труба 51×3 ГОСТ 10704-76 / Д ГОСТ 10706-76 L = 1000	4	3,6 кг

Изм.	Лист	№ докум.	Подп.	Дата	ТМ75.01.05.00.00			
Разраб.		Юдичев			Колпак	Литер.	Лист	Листов
Пров.		Целковикова				И		1
Т.контр.		Годзищевская				Госстрой СССР СОЮЗВОДОКАНАЛПРОЕКТ г. Москва		
Н.контр.		Семенова						
Утв		Авдеев						

Подп. и дата | Инв. № дубл. | Взам. инв. № | Подп. и дата | Инв. № подл.

Копировал: Гольденбаум Формат 11

Типовой проект 902-2-344 Альбом V

Формат	Зона	Поз	Обозначение	Наименование	Кол	Прим
				Документация		
22			ТМ 75.02 00 00 00 СБ	Сборочный чертеж		
				Сборочные единицы		
11		1	ТМ 75.02.01.00.00	рама	1	
11		2	ТМ 75.02 02 00.00	щит в сборе	1	
11		3	ТМ 75.02 05 00.00	подпятник	1	
11		4	ТМ 75.02 04 00.00	штанга	1	
11		5	ТМ 75 02.05.00.00	винт	1	
11		6	ТМ 75.02 06.00.00	колпак	1	
11		7	ТМ 75.01.04.00 00	маховик	1	
				Детали		
11		10	ТМ 75 02 00. 00 01	прокладка	20	Подбор
64		11	ТМ 75 02 00 00.02	прокладка Лист Б-40 ГОСТ 19903-74 Ст 3 ГОСТ 16523-70		
				$d_н$ = 70мм $d_в$ = 54мм	1	0.06 кг

Инв.№ подл. | Подп. и дата | Взам. инв.№ | Инв.№ дубл. | Подп. и дата

Изм	Лист	№ докум.	Подп.	Дата
Разраб.	Кадичев			
Провер.	Целковникова		VII 81	
Т.контр.	Гобзшевская			
Н.контр.	Семенова			
Утв.	Авдеев			

ТМ 75.02.00.00.00

Затвор плоский глубинный 900х500 с ручным приводом

Литер	Лист	Листов
И	1	2

Госстрой СССР
Союзводоканалпроект
г. Москва

Формат А1

Формат	Зона	Поз	Обозначение	Наименование	Кол	Прим.
				Стандартные изделия		
		15		Болт М16х50.58.0115 ГОСТ 7798-70	8	
		16		Гайка М16.5.0115 ГОСТ 5915-70	8	
		17		Ось 22-18х5х55, Ст3Ц15 ГОСТ 9650-71	1	
		18		Шайба 16.65Г 0115 ГОСТ 6402-70	4	
		19		Шайба 16.02 015 ГОСТ 10906-78	4	
		20		Шайба 78.02 0115 ГОСТ 11371-78	1	
		21		Шайба 16.02 0115 ГОСТ 11371-78	4	
		22		Шплинт 4х30, 0115 ГОСТ 379-79	1	

Инв.№ подл. | Подп. и дата | Взам. инв.№ | Инв.№ дубл. | Подп. и дата

Изм.	Лист	№ докум.	Подп.	Дата

ТМ 75.02.00.00.00

Лист 2

Формат А1

Формат	Зона	Поз	Обозначение	Наименование	Кол	Прим
				Документация		
12			ТМ 75.02.01.00.00 СБ	Сборочный чертеж		
				Детали		
11		1	ТМ 75 02.01.00.01	Поперечина	1	
64		2	ТМ 75.02 01. 00 02	Опора Швеллер 14 ГОСТ 8240-72 / Ст3 ГОСТ 535-79		
				L = 1000мм	2	12,3 кг
64		3	ТМ 75. 02 01. 00. 03	Прокладка лист Б 100 ГОСТ 19903-74 / Ст3 ГОСТ 14637-79		
				90х150	4	1,1 кг
64		4	ТМ 75. 02 01 00.04	Стойка Уголок Б-90х56х8 ГОСТ 8510-72 / Ст3 ГОСТ 535-79		
				L = 3120	4	27,3 кг

Инв.№ подл. | Подп. и дата | Взам. инв.№ | Инв.№ дубл. | Подп. и дата

Изм	Лист	№ докум.	Подп.	Дата
Разраб.	Кадичев			
Пров.	Целковникова			
Т.контр.	Гобзшевская			
Н.контр.	Семенова			
Утв.	Авдеев			

ТМ 75.02 01.00.00

рама

Литер	Лист	Листов
И	1	2

Госстрой СССР
Союзводоканалпроект
г. Москва

Формат	Зона	Поз	Обозначение	Наименование	Кол.	Прим
64		5	ТМ 75. 02 01.00.05	Анкер Сталь арматурная ф 10 А-II ГОСТ 5781-15		
				L = 100	11	0.06кг
64		6	ТМ 75 02 01 00.06	Опора Швеллер 14 ГОСТ 8240-72 / Ст3 ГОСТ 535-79		
				L = 1130	1	13.5 кг

Инв.№ подл. | Подп. и дата | Взам. инв.№ | Инв.№ дубл. | Подп. и дата

Изм.	Лист	№ докум.	Подп.	Дата

ТМ 75.02 01.00.00

Лист

Типовой проект 902-2-344 Альбом V

Формат	Зона	Поз.	Обозначение	Наименование	Кол.	Прим.
				Документация		
22			ТМ75.02.02.00.00 СБ	Сборочный чертеж		
				Сборочные единицы		
11		1	ТМ75.02.02.01.00	Щит	1	
				Детали		
11		2	ТМ75.02.02.00.01	Уплотнение боковое	1	
		3	-01	Уплотнение боковое	1	
11		4	ТМ75.02.02.00.02	Направляющая	1	
		5	-01	Направляющая	1	
11		6	ТМ75.02.02.00.03	Уплотнение верхнее	1	
11		7	ТМ75.02.02.00.04	Направляющая верхняя	1	
11		8	ТМ75.02.02.00.05	Уплотнение нижнее	1	
11		9	ТМ75.02.02.00.06	Планка	1	
				Стандартные изделия		
		12		Болт М12х46.58.019 ГОСТ 7798-70	18	
		13		Гайка М12.5.019 ГОСТ 5915-70	18	

Изм.	Лист	N докум.	Подпись	Дата
Разраб.		Юдичев		
Пров.		Целковикова		
Т.контр.		Годзишевская		
Н.контр.		Семенова		
Утв.		Авдеев		

ТМ75.02.02.00.00

Щит в сборе

Литер	Лист	Листов
И	1	2

Госстрой СССР
СОЮЗВОДОКАНАЛПРОЕКТ
г. Москва

Формат 11

Инв. N подл. | Подп. и дата | Взам. инв. N | Инв. N дубл. | Подпись и дата

Изм.	Лист	N докум.	Подпись	Дата

ТМ75.02.02.00.00 Лист 2

Формат 11

Формат	Зона	Поз.	Обозначение	Наименование	Кол.	Прим.
				Материалы		
				Клей 88Н ТУ 38.105.540-73	0,2 кг	

Формат	Зона	Поз.	Обозначение	Наименование	Кол.	Прим.
				Документация		
22			ТМ75.02.02.01.00 СБ	Сборочный чертеж		
				Детали		
11		1	ТМ75.02.02.01.01	Ребро	1	
			-01	Ребро	1	
11		3	ТМ75.02.02.01.02	Ушко	2	
БЧ		4	ТМ75.02.02.01.03	Стойка боковая		
				Лист Б-6.0 ГОСТ 19903-74 / Ст.3 ГОСТ 14637-69		
				80х550	2	2,1 кг
БЧ		5	ТМ75.02.02.01.04	Обшивка		
				Лист Б-6.0 ГОСТ 19903-74 / ГОСТ 14637-79		
				988х550	1	25,5 кг
БЧ		6	ТМ75.02.02.01.05	Ригель		
				Уголок Б-45х45х5 ГОСТ 8510-72 / Ст 3 ГОСТ 535-79		
				L = 988	3	3,33 кг
БЧ		7	ТМ75.02.02.01.06	Пруток боковой		
				Круг В8 ГОСТ 2590-71 / Ст. 3 ГОСТ 535-79		
				L = 490	2	0,2 кг

Изм.	Лист	N докум.	Подпись	Дата
Разраб.		Юдичев		
Пров.		Целковикова		
Т.контр.		Годзишевская		
Н.контр.		Семенова		
Утв.		Авдеев		

ТМ75.02.02.01.00

Щит

Литер	Лист	Листов
И	1	2

Госстрой СССР
СОЮЗВОДОКАНАЛПРОЕКТ
г. Москва

Инв. N подл. | Подпись и дата | Взам. инв. N | Инв. N дубл. | Подпись и дата

Формат	Зона	Поз.	Обозначение	Наименование	Кол.	Прим.
БЧ		8	ТМ75.02.02.01.07	Упор		
				Круг В16 ГОСТ 2590-71 / Ст. 3 ГОСТ 535-79		
				L = 40	4	0,1 кг
БЧ		9	ТМ75.02.02.01.08	Пруток верхний		
				Круг В8 ГОСТ 2590-71 / Ст. 3 ГОСТ 535-79		
				L = 854	1	0,34 кг

Изм.	Лист	N докум.	Подпись	Дата

ТМ75.02.02.01.00 Лист 2

Типовой проект 902-2-344 Альбом V

Формат	Зона	Поз	Обозначение	Наименование	Кол	Прим
				Документация		
12			ТМ75.02.03.00.00 СБ	Сварочный чертеж		
				Сборочные единицы		
11		1	ТМ75.02.03.01.00	Корпус подпятника		
				Детали		
11		2	ТМ75.01.03.00.01	Втулка	1	
11		3	ТМ75.01.03.00.02	Втулка	1	
11		4	ТМ75.01.03.00.03	Втулка	1	
11		5	ТМ75.01.03.00.04	Гайка	1	
				Стандартные изделия		
		6		Винт М6х10 58.0115		
				ГОСТ 14-75	6	
		7		Кольцо СГ 93-74-7		
				ГОСТ 6308-71	1	
		8		Масленка 1.1.Ц6 ГОСТ 19853-74	1	
		9		Шарикоподшипник		
				упорный №8113		
				ГОСТ 6874-75	1	

Подпись и дата | Инв. № подл. | Взам. инв. № | Инв. № дубл. | Подпись и дата

ТМ75.02.03.00.00

Разраб	Юдичев		
Провер	Целковикова		
Т.Контр	Годзишевская		
Н.Контр	Семенова		
Утв.	Авдеев		

Подпятник

Лит	Лист	Листов
И		1

Госстрой СССР
СОЮЗВОДОКАНАЛПРОЕКТ
г. Москва

Формат	Зона	Поз	Обозначение	Наименование	Кол	Прим
				Документация		
12			ТМ75.02.03.01.00 СБ	Сварочный чертеж		
				Детали		
11		1	ТМ75.02.03.01.01	Фланец	1	
Б4		2	ТМ75.02.03.01.02	Корпус	1	

Подпись и дата | Инв. № дубл. | Взам. инв. № | Инв. № подл. | Подп. и дата

ТМ75.02.03.01.00

Изм.	Лист	№ докум.	Подп.	Дата
Разраб		Юдичев		
Провер		Целковикова		
Т.Контр		Годзишевская		
Н.Контр		Семенова		
Утв		Авдеев		

Корпус подпятника

Лит	Лист	Листов
И		1

Госстрой СССР
СОЮЗВОДОКАНАЛПРОЕКТ
г. Москва

Формат	Зона	Поз	Обозначение	Наименование	Кол	Прим
				Документация		
11			ТМ75.02.04.00.00 СБ	Сборочный чертеж		
				Детали		
11		1	ТМ75.02.04.00.01	Фланец	1	
11		2	ТМ75.02.04.00.02	Штанга	1	

Подпись и дата | Инв. № дубл. | Взам. инв. № | Инв. № подл. | Подпись и дата

ТМ75.02.04.00.00

Изм.	Лист	№ докум.	Подп.	Дата
Разраб		Юдичев		
Провер		Целковикова		
Т.Контр		Годзишевская		
Н.Контр		Семенова		
Утв		Авдеев		

Штанга

Лит	Лист	Листов
И		1

Госстрой СССР
СОЮЗВОДОКАНАЛПРОЕКТ
г. Москва

Формат	Зона	Поз	Обозначение	Наименование	Кол	Прим
				Документация		
11			ТМ75.02.05.00.00 СБ	Сборочный чертеж		
				Детали		
11		1	ТМ75.02.05.00.01	Фланец	1	
11		2	ТМ75.02.05.00.02	Винт	1	

Подпись и дата | Инв. № дубл. | Взам. инв. № | Инв. № подл. | Подпись и дата

ТМ75.02.05.00.00

Изм.	Лист	№ докум.	Подп.	Дата
Разраб		Юдичев		
Провер		Целковикова		
Т.Контр		Годзишевская		
Н.Контр		Семенова		
Утв		Авдеев		

Винт

Лит	Лист	Листов
И		1

Госстрой СССР
СОЮЗВОДОКАНАЛПРОЕКТ
г. Москва

Формат	Зона	Поз.	Обозначение	Наименование	Кол.	Прим.
				Документация		
22			ТМ75.03.00.00 СБ	Сборочный чертеж		
				Сборочные единицы		
11		1	ТМ75.03.01.00	Рама	1	
11		2	ТМ75.03.02.00	Щит	1	
11		3	ТМ75.03.03.00	Маховик	1	
				Детали		
11		4	ТМ75.03.00.01	Винт	1	
11		5	ТМ75.03.00.02	Фланец верхний	1	
11		6	ТМ75.03.00.03	Фланец нижний	1	
11		7	ТМ75.03.00.04	Гайка подъемная	1	
11		8	ТМ75.03.00.05	Уголок	1	
11		9	ТМ75.03.00.06	Линейка	1	
11		10	ТМ75.03.00.07	Стрелка	1	
11		11	ТМ75.03.00.08	Прокладка регулировочная	20	Подбор
				Стандартные изделия		
				Болты ГОСТ 7798-70		
		12		М8×16.58.01.15	1	
		13		М10×25.58.01.15	2	

Изм.	Лист	№ докум.	Подп.	Дата
Разраб.		Марченко		
Пров.		Целковикова		
Т. контр.		Годзишевская		
Н. контр.		Семенова		
Утв.		Авдеев		

ТМ75.03.00.00

Затвор-водослив 1200×500

Литер	Лист	Листов
И	1	2

Госстрой СССР
СОЮЗВОДОКАНАЛПРОЕКТ
г. Москва

Формат 11

Формат	Зона	Поз.	Обозначение	Наименование	Кол.	Прим.
		14		М12×45.58.01.15	2	
				Гайки ГОСТ 5915-70		
		15		М8.5.01.15	1	
		16		М10.5.01.15	2	
		17		М12.5.01.15	2	
		18		Ось 22-12Х5×50 Ст3 Ц15		
				ГОСТ 9650-71	1	
		19		Шайба 12.02.0115		
				ГОСТ 11371-78	1	
				Шплинт 3.2×25.0115		
				ГОСТ 397-79	1	

Подп. и дата | Инв. № дубл. | Взам. инв. № | Подп. и дата | Инв. № подл.

Изм.	Лист	№ докум.	Подп.	Дата

ТМ75.03.00.00 Лист 2

Формат 11

Формат	Зона	Поз.	Обозначение	Наименование	Кол.	Прим.
				Документация		
12			ТМ75.03.01.00 СБ	Сборочный чертеж	1	
				Детали		
Б4		1	ТМ75.03.01.01	Полоса		
				Полоса $\frac{Б\text{-}2\text{-}5\times50\ ГОСТ\ 103\text{-}76}{Ст3\ ГОСТ\ 535\text{-}79}$		
				$\ell = 1330$	1	2.7кг
Б4		2	ТМ75.03.01.02	Стойка		
				Уголок $\frac{Б\text{-}45\times28\times4\ ГОСТ\ 8510\text{-}72}{Ст.3\ ГОСТ\ 535\text{-}79}$		
				$\ell = 1800$	2	4.0кг.
Б4		3	ТМ75.03.01.03	Поперечина		
				Полоса $\frac{Б\text{-}2\text{-}5\times50\ ГОСТ\ 103\text{-}76}{Ст.3\ ГОСТ\ 535\text{-}79}$		
				$\ell = 1210$	2	2.4кг
Б4		4	ТМ75.03.01.04	Стойка		
				Уголок $\frac{Б\text{-}50\times50\times5\ ГОСТ\ 8509\text{-}72}{Ст.3\ ГОСТ\ 535\text{-}79}$		
				$\ell = 2085$ мм	2	7.8
Б4		5	ТМ75.03.01.05	Перекладина		
				Уголок $\frac{Б\text{-}50\times50\times5\ ГОСТ\ 8509\text{-}72}{Ст.3\ ГОСТ\ 535\text{-}79}$		
				$\ell = 1310$	2	5.0кг

Изм.	Лист	№ докум.	Подп.	Дата
Разраб.		Марченко		
Пров.		Целковикова		
Т. контр.		Годзишевская		
Н. контр.		Семенова		
Утв.		Авдеев		

ТМ75.03.01.00

Рама

Литер	Лист	Листов
И	1	2

Госстрой СССР
СОЮЗВОДОКАНАЛПРОЕКТ
г. Москва

Формат	Зона	Поз.	Обозначение	Наименование	Кол.	Прим.
Б4		6	ТМ75.03.01.06	Уголок		
				Уголок $\frac{Б\text{-}50\times50\times5\ ГОСТ\ 8509\text{-}72}{Ст.3\ ГОСТ\ 535\text{-}79}$		
				$\ell = 150$	2	0,6кг

Подп. и дата | Инв. № дубл. | Взам. инв. № | Подп. и дата | Инв. № подл.

Изм.	Лист	№ докум.	Подп.	Дата

ТМ75.03.01.00 Лист 2

17133-05 11

Типовой проект 902-2-344 Альбом V

Формат	Зона	Поз	Обозначение	Наименование	Кол.	Прим.
				Документация		
11			ТМ 75.02.06.00.00 СБ	Сборочный чертеж		
				Детали		
11		1	ТМ 75 01.05.00.01	Гайка	1	
Б4		2	ТМ 75.02.06.00.02	Труба		
				Труба 52×2.5 ГОСТ 10704-76 / Д ГОСТ 10705-76		
				L = 577 В7	1	1.7 кг
Б4		3	ТМ 75.02.06.00.03	Заглушка		
				Лист Б-6.0 ГОСТ 19903-74 / Ст3 ГОСТ 14637-79		
				Д = 47 В7	1	0,07 кг

Изм.	Лист	№ докум.	Подпись	Дата
Разраб.		Юдичев		
Пров.		Целковикова		
Т. контр.		Гадзишевская		
Н. контр.		Семенова		
Утв.		Авдеев		

ТМ 75 02 06.00.00

Колпак

Лит	Лист	Листов
И		1

Госстрой СССР
СОЮЗВОДОКАНАЛПРОЕКТ
г. Москва

Формат 11

Формат	Зона	Поз.	Обозначение	Наименование	Кол.	Прим
				Документация		
11			ТМ 75.03.02.00.СБ	Сборочный чертеж		
				Детали		
11		1	ТМ 75. 03 02.01	Ушко	2	0.15кг
Б4		2	ТМ 75.03.02.02	Лист		
				Лист Б-6.0 ГОСТ 19903-74 / Ст. 3 ГОСТ 14637-79		
				1290 × 1180	1	33,5 кг

Изм.	Лист	№ докум.	Подпись	Дата
Разраб.		Марченка		
Пров.		Целковикова		
Т. контр.		Гадзишевская		
Н. контр.		Семенова		
Утв.		Авдеев		

ТМ 75. 03. 02 00

Щит

Лит	Лист	Листов
И		1

Госстрой СССР
СОЮЗВОДОКАНАЛПРОЕКТ
г. Москва

Формат 11

Формат	Зона	Поз.	Обозначение	Наименование	Кол.	Прим.
				Документация.		
11			ТМ 75. 03. 03 00. СБ	Сборочный чертеж		
				Детали		
Б4		1	ТМ 75. 03 03.01	Кольцо		
				Труба 15×2.8 ГОСТ 3262-75		
				L раз. = 1190 В7	1	1.52кг.
Б4		2	ТМ 75. 03.03.02	Ребро		
				Труба 10×2.2 ГОСТ 3262-75		
				L = 163 В7	4	0.13 кг
Б4		3	ТМ 75.03.03.03	Бобышка		
				Круг В 60 ГОСТ 2590-71 / Ст3 ГОСТ 535-79		
				L = 30 В7	1	0. 66 кг

Изм.	Лист	№ докум	Подп.	Дата
Разраб.		Марченка		
Пров.		Целковикова		
Т. контр.		Гадзишевская		
Н. контр.		Семенова		
Утв.		Авдеев		

ТМ 75. 03. 03 00

Маховик

Лит.	Лист	Листов
И		1

Госстрой СССР
СОЮЗВОДОКАНАЛПРОЕКТ
г. Москва

Формат	Зона	Поз	Обозначение	Наименование	Кол.	Прим.
				Документация		
22			ТМ 75.04.00.00.СБ	Сборочный чертеж		
				Сборочные единицы		
II		1	ТМ 75.04 01.00	Рама	1	
II		2	ТМ 75.04. 02.00	Щит	1	
II		3	ТМ 75.03.03.00	Маховик	1	
				Детали		
II		4	ТМ 75.04 00 01	Винт	1	
II		5	ТМ 75. 03.00.08	Прокладка регули-равочная	20	Подбор
II		6	ТМ 75. 03.00.02	Фланец верхний	1	
II		7	ТМ 75. 03.00.03	Фланец нижний	1	
11		8	ТМ 75. 03.00.04	Гайка подъемная	1	
				Стандартные изделия		
		11		Болт М12×45.58.01 15		
				ГОСТ 7798-70	2	

Изм.	Лист	№ докум	Подп.	Дата
Разраб.		Марченка		
Пров.		Целковикова		
Т. контр.		Гадзишевская		
Н. контр.		Семенова		
Утв.		Авдеев		

ТМ 75. 04. 00. 00

Затвор щитовой 300 × 250

Литер	Лист	Листов
И	1	2

Госстрой СССР
СОЮЗВОДОКАНАЛПРОЕКТ
г. Москва

Подп. и дата | Инв. № дубл. | Взам. инв. № | Подп. и дата | Инв. № подл.

Типовой проект 902-2-344 Альбом V

Формат	Зона	Поз.	Обозначение	Наименование	Кол.	Прим
		12		Гайка М12.5.01.15		
				ГОСТ 5915-70	2	
		13		Ось 22-12Х5 × 45 Ст3 ц15		
				ГОСТ 9650-71	1	
		14		Шайба 12.02.0115		
				ГОСТ 11371-78	1	
		15		Шплинт 3,2×25.015		
				ГОСТ 397-79	1	

Изм.	Лист	N докум.	Подпись	Дата	ТМ75 04.00.00	Лист 2

Формат А1

Формат	Зона	Поз.	Обозначение	Наименование	Кол.	Прим.
				Документация		
А2			ТМ 75.04.01.00 СБ	Сборочный чертеж		
				Детали		
Б4		1	ТМ 75.04.01.01	Полоса		
				Полоса 5-2-5×50 ГОСТ 103-76 / Ст. 3 ГОСТ 535-79		
				ℓ = 430	1	0,8 кг
Б4		2	ТМ 75.04.01.02	Уголок		
				Уголок 5-45×28×4 ГОСТ 8510-72 / Ст 3 ГОСТ 535-79		
				ℓ = 700	2	1,5 кг
Б4		3	ТМ 75.04.01.03	Поперечина		
				Полоса 5-2×5×50 ГОСТ 103-76 / Ст. 3 ГОСТ 535-79		
				ℓ = 310	1	0,6 кг
Б4		4	ТМ 75.04.01.04	Уголок		
				Уголок 5-50×50×5 ГОСТ 8509-72 / Ст.3 ГОСТ 535-79		
				ℓ = 1990	2	7,5 кг
Б4		5	ТМ 75.04.01.05	Перекладина		
				Уголок 5-50×50×5 ГОСТ 8509-72 / Ст.3 ГОСТ 535-79		
				ℓ = 410	2	1,6 кг

Подпись и дата | Инв. N дубл. | Взам. инв. N | Подпись и дата | Инв. N подл.

Изм.	Лист	N докум.	Подп.	Дата	ТМ 75. 04. 01. 00	
Разраб.		Марченко			Рама	Литер И; Лист 1; Листов 2
Пров.		Целковикова				Госстрой СССР СОЮЗВОДОКАНАЛПРОЕКТ г. Москва
Т.контр.		Годзишевская				
Н.контр.		Семенова				
Утв.		Авдеев				

Формат А1

Формат	Зона	Поз.	Обозначение	Наименование	Кол.	Прим.
Б4		6	ТМ 75. 04.01.06	Уголок		
				Уголок 5-50×50×5 ГОСТ 8509-72 / Ст. 3 ГОСТ 535-79		
				ℓ = 150	2	0,6 кг.

Изм.	Лист	N докум.	Подпись	Дата	ТМ75. 04. 01. 00	Лист 2

Формат	Зона	Поз.	Обозначение	Наименование	Кол.	Прим
				Документация		
А1			ТМ 75.04.02.00 СБ	Сборочный чертеж	1	
				Детали		
А1		1	ТМ 75.03.02.01	Ушко	2	
Б4		2	ТМ 75.04.02.02	Лист		
				Лист 5-5,0 ГОСТ 19903-74 / Ст.3 ГОСТ 16523-70		
				310 × 390	1	4,8 кг

Подпись и дата | Инв. N дубл. | Взам. инв. N | Подпись и дата | Инв. N подл.

Изм.	Лист	N докум.	Подпись	Дата	ТМ 75.04.02.00	
Разраб.		Марченко			Щит	Литер И; Лист; Листов 1
Пров.		Целковикова				Госстрой СССР СОЮЗВОДОКАНАЛПРОЕКТ г. Москва
Т.контр.		Годзишевская				
Н.контр.		Семенова				
Утв		Авдеев				

Типовой проект 902-2-344 Альбом V

Формат	Зона	Поз.	Обозначение	Наименование	Кол.	Прим.
				Документация		
22			ТМ75 05.00.05	Сборочный чертеж		
				Детали		
Б4		1	ТМ75 05.01	Цилиндр Лист Б-8.0 ГОСТ 19903-74 / Ст.3 ГОСТ 14637-79	1	273кг
Б4		2	ТМ75 05.02	Конус Лист Б-8.0 ГОСТ 19903-74 / Ст.3 ГОСТ 14637-79	1	106кг
Б4		3	ТМ75. 05.03	Днище Лист Б-8.0 ГОСТ 19903-74 / Ст.3 ГОСТ 14637-79	1	213кг
Б4		4	ТМ75.05.04	Крышка Лист Б-8.0 ГОСТ 19903-74 / Ст.3 ГОСТ 14637-79	1	161кг
Б4		5	ТМ75.05.05	Боковина Лист Б-8.0 ГОСТ 19903-74 / Ст.3 ГОСТ 14637-79	2	200кг
Б4		6	ТМ75. 05.06	Патрубок Труба 1020х8 ГОСТ 10704-76 / D ГОСТ 10706-76	1	200кг
Б4		7	ТМ75. 05.07	Патрубок Труба 1020х8 ГОСТ 10704-76 / D ГОСТ 10706-76	1	100кг

Изм.	Лист	N докум.	Подп.	Дата
Разраб.		Марченко		
Провер.		Целковикова		
Т. Контр.		Гадзишевская		
Н. Контр.		Семенова		
Утв.		Авдеев		

ТМ75. 05.00

Чаша распределительная N1

Литер	Лист	Листов
И	1	2

Госстрой СССР
СОЮЗВОДОКАНАЛПРОЕКТ
г. Москва

Формат А1

Формат	Зона	Поз.	Обозначение	Наименование	Кол.	
Б4		8	ТМ75. 05.08	Ребро Лист Б-8.0 ГОСТ 19903-74 / Ст.3 ГОСТ 14637-79	1	29кг
Б4		9	ТМ75. 05.03	Ребро Лист Б-8.0 ГОСТ 19903-74 / Ст.3 ГОСТ 14637-79	4	4кг

Изм.	Лист	N докум.	Подп.	Дата

ТМ75. 05.00

Лист 2

Формат А1

Формат	Зона	Поз.	Обозначение	Наименование	Кол.	Прим.
				Документация		
22			ТМ75. 06. 00 СБ	Сборочный чертеж		
				Детали		
Б4		1	ТМ75. 06. 01	Цилиндр Лист Б-8.0 ГОСТ 19903-74 / Ст.3 ГОСТ 14637-79	1	293кг
Б4		2	ТМ 75.06.02	Конус Лист Б-8.0 ГОСТ 19903-74 / Ст.3 ГОСТ 14637-79	1	153кг
Б4		3	ТМ 75. 06 03	Днище Лист Б-8.0 ГОСТ 19903-74 / Ст.3 ГОСТ 14637-79	1	307кг
Б4		4	ТМ75.06.04	Крышка Лист Б-8.0 ГОСТ 19903-74 / Ст.3 ГОСТ 14637-79	1	233кг
Б4		5	ТМ75.06.05	Боковина Лист Б-8.0 ГОСТ 19903-74 / Ст.3 ГОСТ 14637-79	2	290кг
Б4		6	ТМ75. 06.06	Патрубок Труба 1220х9 ГОСТ 10704-76 / D ГОСТ 10706-76	1	323кг
Б4		7	ТМ75.06.07	Патрубок Труба 1220х9 ГОСТ 10704-76 / D ГОСТ 10706-76	1	135кг
Б4		8	ТМ75.06.08	Ребро Лист Б-8.0 ГОСТ 19903-74 / Ст.3 ГОСТ 14637-79	1	34кг

Изм.	Лист	N докум.	Подп.	Дата
Разраб.		Марченко		
Провер.		Целковикова		
Т. Контр.		Гадзишевская		
Н. Контр.		Семенова		
Утв.		Авдеев		

ТМ75. 06. 00

Чаша распределительная N2.

Литер	Лист	Листов
И	1	2

Госстрой СССР
СОЮЗВОДОКАНАЛПРОЕКТ
г. Москва

Формат	Зона	Поз.	Обозначение	Наименование	Кол.	Прим.
Б4		9	ТМ75. 06.09	Ребро Лист Б-8.0 ГОСТ 19903-74 / Ст.3 ГОСТ 14637-79	4	5кг

Изм.	Лист	N докум.	Подп.	Дата

ТМ75 06.00

Лист 2

Копировал

Формат А1

Типовой проект 902-2-344 Альбом V

Формат	Зона	Поз.	Обозначение	Наименование	Кол.	Прим.
				Документация		
22			ТМ 75.07.00 СБ	Сварочный чертеж		
				Детали		
Б4		1	ТМ 75.07.01	Цилиндр		
				лист Б-8.0 ГОСТ 19903-74 / Ст3 ГОСТ 14637-79	1	291 кг
Б4		2	ТМ 75.07.02	Конус		
				лист Б-8.0 ГОСТ 19903-74 / Ст3 ГОСТ 14637-79	1	53 кг
Б4		3	ТМ 75.07.03	Днище		
				лист Б-80 ГОСТ 19903-74 / Ст3 ГОСТ 14637-79	1	122 кг.
Б4		4	ТМ 75.07.04	Крышка		
				лист Б-8.0 ГОСТ 19903-74 / Ст3 ГОСТ 14637-79	1	80 кг
Б4		5	ТМ 75.07.05	Боковина		
				лист Б-8.0 ГОСТ 19903-74 / Ст3 ГОСТ 14637-79	2	12.9 кг.
Б4		6	ТМ 75.07.06	патрубок		
				Труба 920×7 ГОСТ 10704-76 / Д ГОСТ 10706-76	1	142 кг

Изм.	Лист	№ докум.	Подп.	Дата	ТМ 75.07.00		
Разраб.		Марченко			Чаша распределительная №3	Литер	Лист 1 / Листов 2
Пров.		Целковникова					
Т.контр.		Годзишевская				Госстрой СССР	
Н.контр		Семенова				СОЮЗВОДОКАНАЛПРОЕКТ г. Москва	
Утв.		Авдеев					

Формат 11

Формат	Зона	Поз.	Обозначение	Наименование	Кол.	Прим.
Б4		7	ТМ 75.07.07	Патрубок		
				Труба 920×7 ГОСТ 10704-76 / Ст3 ГОСТ 10706-76	1	79 кг
Б4		8	ТМ 75.07.08	ребро		
				лист Б-8.0 ГОСТ 19903-74 / Ст3 ГОСТ 14637-79	4	29 кг
Б4		9	ТМ 75.07.09	ребро		
				лист Б-8.0 ГОСТ 19903-74 / Ст3 ГОСТ 14637-79	1	23.3

Подп. и дата | Инв. № дубл. | Взам. инв. № | Подп. и дата | Инв. № подл.

Изм.	Лист	№ докум.	Подп.	Дата	ТМ 75.07.00	Лист 2

Формат 11

Формат	Зона	Поз.	Обозначение	Наименование	Кол.	Прим.
				Документация		
22			ТМ 75.08.00 СБ	Сварочный чертеж		
				Детали		
Б4		1	ТМ 75.08.01	Цилиндр		
				лист Б-8.0 ГОСТ 19903-74 / Ст3 ГОСТ 14637-79	1	347 кг
Б4		2	ТМ 75.08.02	Конус		
				лист Б-8.0 ГОСТ 19903-74 / Ст3 ГОСТ 14637-79	1	106 кг
Б4		3	ТМ 75.08.03	Днище		
				лист Б-8.0 ГОСТ 19903-74 / Ст3 ГОСТ 14637-79	1	213 кг
Б4		4	ТМ 75.08.04	Крышка		
				лист Б-8.0 ГОСТ 19903-74 / Ст3 ГОСТ 14637-79	1	161 кг
Б4		5	ТМ 75.08.05	Боковина		
				лист Б-8.0 ГОСТ 19903-74 / Ст3 ГОСТ 14637-79	2	202 кг
Б4		6	ТМ 75.08.06	Патрубок		
				Труба 1020×8 ГОСТ 10704-76 / Д ГОСТ 10706-76	1	200 кг

Изм.	Лист	№ докум.	Подп.	Дата	ТМ 75.08.00		
Разраб.		Марченко			Чаша распределительная №4	Литер	Лист 1 / Листов 2
Пров.		Целковникова					
Т.контр.		Годзишевская				Госстрой СССР	
Н.контр		Семенова				СОЮЗВОДОКАНАЛПРОЕКТ г. Москва	
Утв.		Авдеев					

Формат 11

Формат	Зона	Поз.	Обозначение	Наименование	Кол.	Прим.
Б4		7	ТМ 75.08.07	Патрубок		
				Труба 1020×8 ГОСТ 10704-76 / Д ГОСТ 10706-76	1	100 кг
Б4		8	ТМ 75.08.08	ребро		
				лист Б-8.0 ГОСТ 19903-74 / Ст3 ГОСТ 14637-79	4	4 кг
Б4		9	ТМ 75.08.09	ребро		
				лист Б-8.0 ГОСТ 19903-74 / Ст3 ГОСТ 14631-79	1	29 кг

Подп. и дата | Инв. № дубл. | Взам. инв. № | Подп. и дата | Инв. № подл.

Изм.	Лист	№ докум.	Подп.	Дата	ТМ 75.08.00	Лист 2

Типовой проект 902-2-344 альбом V

Формат	Зона	Поз	Обозначение	Наименование	Кол	Прим.
				Документация		
12			ТМ 75.09.00. СБ	Сборочный чертеж		
				Детали		
11		1	ТМ 75. 09. 01	Диск	1	
11		2	ТМ 75. 09. 02	Ребро	4	
БЧ		3	ТМ 75. 09. 03	Труба		
				Труба 325×6 ГОСТ 10704-76 / Д ГОСТ 10706-76	1	252 кг
БЧ		4	ТМ 75. 09. 04	Дно		
				Лист Б-6.0 ГОСТ 19903-74 / Ст.3 ГОСТ 14637-79	1	81 кг
БЧ		5	ТМ 75. 09. 05	Обечайка		
				Лист Б-6.0 ГОСТ 19903-74 / Ст.3 ГОСТ 14637-79	1	33 кг
				Стандартные изделия		
		6		Фланец 300-1 ГОСТ 1255-67	1	

Инв.№ подл. | Подп. и дата | Взам. инв.№ | Инв.№ дубл. | Подп. и дата

Изм.	Лист	№ докум.	Подпись	Дата
Разраб.	Марченко			
Пров.	Целковикова			
Т.контр.	Годзишевская			
Н.контр.	Семенова			
Утв.	Авдеев			

ТМ 75. 09. 00

Эрлифт (узел)

Лит	Лист	Листов
И		1

Госстрой СССР
СОЮЗВОДОКАНАЛПРОЕКТ
г. Москва

Формат 11

Формат	Зона	Поз	Обозначение	Наименование	Кол.	Прим.
				Документация		
12			ТМ 75. 10. 00 СБ	Сборочный чертеж		
				Детали		
11		1	ТМ 75. 10. 01	Диск	1	
11		2	ТМ 75. 09. 02	Ребро	4	
БЧ		3	ТМ 75. 10. 03	Труба		
				Труба 377×9 ГОСТ 8732-78 / Д ГОСТ 8731-74	1	436 кг
БЧ		4	ТМ 75. 10. 04	Дно		
				Лист Б-6.0 ГОСТ 19903-74 / Ст.3 ГОСТ 14637-79	1	81 кг
БЧ		5	ТМ 75. 10. 05	Обечайка		
				Лист Б-6.0 ГОСТ 19903-74 / Ст.3 ГОСТ 14637-79	1	33 кг
				Стандартные изделия		
		6		Фланец 350-1 ГОСТ 1255-67	1	

Инв.№ подл. | Подп. и дата | Взам. инв.№ | Инв.№ дубл. | Подп. и дата

Изм.	Лист	№ докум.	Подпись	Дата
Разраб.	Марченко			
Пров.	Целковикова			
Т.контр.	Годзишевская			
Н.контр.	Семенова			
Утв.	Авдеев			

ТМ 75. 10. 00

Эрлифт (узел)

Лит	Лист	Листов
И		1

Госстрой СССР
СОЮЗВОДОКАНАЛПРОЕКТ
г. Москва

Формат 11

Формат	Зона	Поз	Обозначение	Наименование	Кол	Прим.
				Документация		
12			ТМ 75. 11. 00 СБ	Сборочный чертеж		
				Детали		
11		1	ТМ 75. 11 01	Диск	1	
11		2	ТМ 75. 11. 02	Ребро	4	
БЧ		3	ТМ 75. 11. 03	Труба		
				Труба 273×6 ГОСТ 10704-76 / Д ГОСТ 10706-76	1	209 кг
БЧ		4	ТМ 75. 11. 04	Дно		
				Лист Б-6.0 ГОСТ 19903-74 / Ст. 3 ГОСТ 14637-79	1	38,5 кг
БЧ		5	ТМ 75. 11. 05	Обечайка		
				Лист Б-6.0 ГОСТ 19903-74 / Ст.3 ГОСТ 14637-79	1	21,6 кг
				Стандартные изделия		
		6		Фланец 250-1 ГОСТ 1255-67	1	

Инв.№ подл. | Подп. и дата | Взам. инв.№ | Инв.№ дубл. | Подп. и дата

Изм.	Лист	№ докум.	Подпись	Дата
Разраб.	Марченко			
Пров.	Целковикова			
Т. контр.	Годзишевская			
Н. контр.	Семенова			
Утв.	Авдеев			

ТМ 75. 11. 00

Эрлифт (узел)

Лит	Лист	Листов
И		1

Госстрой СССР
СОЮЗВОДОКАНАЛПРОЕКТ
г. Москва

Формат	Зона	Поз	Обозначение	Наименование	Кол.	Прим.
				Документация		
11			ТМ 75.11. 00. СБ	Сборочный чертеж		
				Детали		
БЧ		1	ТМ 75.11. 01	Труба		
				Труба 219×4,5 ГОСТ 10704-76 / Д ГОСТ 10706-76		
				L = 500	1	10,7 кг
БЧ		2	ТМ 75. 11. 02	Труба		
				Труба 219×4,5 ГОСТ 10704-76 / Д ГОСТ 10706-76		
				L = 345	1	7,2 кг
				Стандартные изделия		
		3		Фланец 200-1 ГОСТ 1255-67	1	

Инв.№ подл. | Подп. и дата | Взам. инв.№ | Инв.№ дубл. | Подп. и дата

Изм.	Лист	№ докум.	Подп.	Дата
Разраб.	Марченко			
Пров.	Целковикова			
Т. контр.	Годзишевская			
Н. контр.	Семенова			
Утв.	Авдеев			

ТМ 75. 12. 00

Тройник

Литер	Лист	Листов
И		1

Госстрой СССР
СОЮЗВОДОКАНАЛПРОЕКТ
г. Москва

Типовой проект 902-2-344 альбом V

Формат	Зона	Поз.	Обозначение	Наименование		Примечание
				Документация		
11			ТМ75.13.000СБ	Сборочный чертеж		
				Детали		
Б4		1	ТМ75.13.01	Кольцо		
				Лист Б-6,0 ГОСТ 19903-74 / Ст.3 ГОСТ 14637-79		
				$Д_н$ = 730 $Д_в$ = 632	1	107 кг.
Б4		2	ТМ75.13.02	Труба		
				Труба 630×7 ГОСТ 10704-76 / Д ГОСТ 10706-76		
				L = 1446	1	155 кг
Вч		3	ТМ75.13.03	Труба		
				Труба 630×7 ГОСТ 10704-76 / Д ГОСТ 10706-76		
				L = 150	1	16 кг.
				Стандартные изделия.		
		4		Переход 820×9 - 630×9		
				МН 2883-62	1	
		5		Отвод II - 90° - 630×7		
				МН 2880-62	1	

Изм.	Лист	№ докум.	Подпись	Дата
Разраб.		Юдичев		
Пров.		Целковикова		
Т.контр.		Годзишевская		
Н.контр.		Семенова		
Утв.		Авдеев		

ТМ75.13.00

Труба отводящая

Лит.	Лист	Листов
И		1

Госстрой СССР Союзводоканалпроект г. Москва

Инв.№ подл. | Подпись и дата | Взам. инв.№ | Инв.№ дубл. | Подпись и дата

Формат	Зона	Поз.	Обозначение	Наименование		Примечание
				Документация		
11			ТМ75.14.000СБ	Сборочный чертеж		
				Детали		
11		1	ТМ75.14.01	Раструб	1	
Б4		2	ТМ75.14.02	Кольцо		
				Лист Б-6.0 ГОСТ 19903-74 / Ст3 ГОСТ 14637-79		
				$Д_н$ = 930; $Д_в$ = 822	1	137 кг
Б4		3	ТМ75.14.03	Труба		
				Труба 820×7 ГОСТ 10704-76 / Д ГОСТ 10706-76		
				L = 1430	1	200 кг
				Стандартные изделия		
		4		Отвод II - 90° - 820×7		
				МН 2880-62	1	

Изм.	Лист	№ докум.	Подпись	Дата
Разраб.		Юдичев		
Пров.		Целковикова		
Т.контр.		Годзишевская		
Н.контр.		Семенова		
Утв.		Авдеев		

ТМ75.14.00

Труба отводящая

Лит	Лист	Листов
И		1

Госстрой СССР Союзводоканалпроект г. Москва

Инв.№ подл. | Подпись и дата | Взам. инв.№ | Инв.№ дубл. | Подпись и дата

Формат	Зона	Поз.	Обозначение	Наименование		Примечание
				Документация		
22			ТМ75.15.00.000СБ	Сборочный чертеж		
			-01	Сборочный чертеж		
			-02	Сборочный чертеж		
				Детали		
11		1	ТМ75.15.00.01	Бобышка	1	
11		2	ТМ75.15.00.02	Штуцер	1	
11		3	ТМ75.15.00.03	Прокладка	1	
				Стандартные изделия		
		4		Болт М10×20.58.019 ГОСТ 7795-70	4	
			Переменные данные	для исполнений		
				ТМ75.15.00.00		
				Сборочные единицы		
11		5	ТМ75.15.01.00	Трубка Пито	1	
				Детали		
11		6	ТМ75.15.00.04	Бобышка	1	

Изм.	Лист	№ докум.	Подпись	Дата
Разраб.		Юдичев		
Пров.		Целковикова		
Т.контр.		Годзишевская		
Н.контр.		Семенова		
Утв.		Авдеев		

ТМ75.15.00.00

Установка трубки Пито

Лит.	Лист.	Листов
И	1	2

Госстрой СССР СОЮЗВОДОКАНАЛПРОЕКТ г. Москва

кол. Доценко

Инв.№ подл. | Подпись и дата | Взам. инв.№ | Инв.№ дубл. | Подпись и дата

Формат	Зона	Поз.	Обозначение	Наименование		Примечание
				ТМ75.15.00.00-01		
				Сборочные единицы		
11		5	ТМ75.15.01.00-01	Трубка Пито	1	
				Детали		
11		6	ТМ75.15.00.04-01	Бобышка	1	
				ТМ75.15.00.00-02		
				Сборочные единицы		
11		5	ТМ75.15.01.00-02	Трубка Пито	1	
				Детали		
11		6	ТМ75.15.00.04-02	Бобышка	1	

Изм.	Лист	№ докум.	Подпись	Дата

ТМ75.15.00.00

Лист 2

17133-05 17

Типовой проект 902-2-344 Альбом V

Формат	Зона	Поз.	Обозначение	Наименование	Кол.	Прим.
				Документация		
12			ТМ75.15.01.00 СБ	Сварочный чертеж		
			-01	Сварочный чертеж		
			-02	Сварочный чертеж		
				Детали		
11		1	ТМ75.15.01.01	Фланец	1	
11		2	ТМ75.15.01.02	Штуцер	1	
11		3	ТМ75.15.01.03	Наконечник	1	
Б4		4	ТМ75.15.01.04	Прокладка		
				Пластина I, лист		
				ТМКЩ 7338-77		
				Dнар=32; Dвн=23	1	0,01кг
				Стандартные изделия		
		5		Гайка М20х1.5.5.0Н5		
				ГОСТ 5915-70	3	
		6		Штифт 6т6х10		
				ГОСТ 3128-70	1	
				Переменные данные для исполнений		

ТМ75.15.01.00

Изм.	Лист	N докум.	Подп.	Дата
Разраб.	Кадычев			
Провер.	Целковикова			
Т.Контр.	Годзишевская			
Н.Контр	Семенова			
Утв.	Авдеев			

Трубка Лито

Литер	Лист	Листов
И	1	2

Госстрой СССР
СОЮЗВОДОКАНАЛПРОЕКТ
г. Москва

Формат А1

Формат	Зона	Поз.	Обозначение	Наименование	Кол.	Прим.
				Детали		
			ТМ75.15.01.00			
11		7	ТМ75.15.01.05	Трубка	1	
			ТМ75.15.01.00-01			
11		7	ТМ75.15.01.05-01	Трубка	1	
			ТМ75.15.01.00-02			
11		7	ТМ75.15.01.05-02	Трубка	1	

ТМ75.15.01.00

Лист 2

Формат А1

Формат	Зона	Поз.	Обозначение	Наименование	Кол.	Прим.
				Документация		
М			ТМ75.16.00 СБ	Сварочный чертеж		
			-01	Сборочный чертеж		
			-02	Сборочный чертеж		
			-03	Сборочный чертеж		
				Переменные данные для исполнений		
				Детали		
				ТМ75.16.00		
Б4		1	ТМ75.16.01	Патрубок		
				Труба 920х7 ГОСТ 10704-76 / Д ГОСТ 10706-76	1	244кг
Б4		2	ТМ75.16.02	Ребро		
				Лист Б-10.0 ГОСТ 19903-74 / Ст.3 ГОСТ 14637-79	1	101кг
				ТМ75.16.00-01		
Б4		1	ТМ75.16.01-01	Патрубок		
				Труба 1020х8 ГОСТ 10704-76 / Д ГОСТ 10706-76	1	311кг

ТМ75.16.00

Изм.	Лист	N докум.	Подп.	Дата
Разраб.	Кадычев			
Провер.	Целковикова			
Т.Контр.	Годзишевская			
Н.Контр.	Семенова			
Утв.	Авдеев			

Патрубок

Литер	Лист	Листов
И	1	2

Госстрой СССР
СОЮЗВОДОКАНАЛПРОЕКТ
г. Москва

Формат А1

Формат	Зона	Поз.	Обозначение	Наименование	Кол.	Прим.
Б4		2	ТМ75.16.02-01	Ребро		
				Лист Б-10.0 ГОСТ 19903-74 / Ст.3 ГОСТ 14637-79	1	89кг
			ТМ75.16.00-02			
Б4		1	ТМ75.16.01-02	Патрубок		
				Труба 1020х8 ГОСТ 10704-76 / Д ГОСТ 10706-76	1	516кг
Б4		2	ТМ75.16.02-02	Ребро		
				Лист Б-10.0 ГОСТ 19903-74 / Ст.3 ГОСТ 14637-79	1	89кг
			ТМ75.16.00-03			
Б4		1	ТМ75.16.01-03	Патрубок		
				Труба 1220х9 ГОСТ 10704-76 / Д ГОСТ 10706-76	1	634кг
Б4		2	ТМ75.16.02-03	Ребро		
				Лист Б-10.0 ГОСТ 19903-74 / Ст.3 ГОСТ 14637-79	1	61кг

ТМ75.16.00

Лист 2

Формат А1

17133-05 78

Копировал

Формат А1

Формат	Зона	Поз.	Обозначение	Наименование	Кол.	Прим.
				Документация		
22			ТМ75.17.00.00 СБ	Сборочный чертеж		
			-01	Сборочный чертеж		
			-02	Сборочный чертеж		
			-03	Сборочный чертеж		
			-04	Сборочный чертеж		
			-05	Сборочный чертеж		
			-06	Сборочный чертеж		
			-07	Сборочный чертеж		
			-08	Сборочный чертеж		
			-09	Сборочный чертеж		
			-10	Сборочный чертеж		
			-11	Сборочный чертеж		
				Сборочные единицы		
11		1	ТМ75.17.01.00	Патрубок	1	
11		2	ТМ75.17.02.00	Заглушка	4	

Изм.	Лист	N докум.	Подп.	Дата	ТМ75.17.00.00			
Разраб.		Церковикова			Блок пористый керамический	Литер	Лист	Листов
Пров.		Семенова				И	1	14
Т.контр.		Подзышевская				Госстрой СССР СОЮЗВОДОКАНАЛПРОЕКТ г. Москва		
Н.контр.		Дубинская						
Утв.		Авдеев						

Формат 11

Формат	Зона	Поз.	Обозначение	Наименование	Кол.	Прим.
				Детали		
11		6	ТМ75.17.00.01	Болт	4	
				Стандартные изделия		
		9		Шайба 2.20.01 0115 ГОСТ 13465-77	4	
				Переменные данные для исполнений:		
				ТМ75.17.00.00		
				Детали		
11		11	ТМ75.17.00.04	Фланец	26	
11		12	ТМ75.17.00.05	Муфта	26	
11		13	ТМ75.17.00.06 -01	Шпилька	2	
		14	ТМ75.17.00.06 -01	Шпилька	2	
		15	ТМ75.17.00.06 -03	Шпилька	22	
Б4		16	ТМ75.17.00.07	Прокладка Пластина I, лист ТМКЩ-М-10 ГОСТ7338-77 Днар.=245; Двн=185	194	0.24кг

Инв. N подл. | Подп. и дата | Взам. инв. N | Инв. N дубл. | Подп. и дата

Изм.	Лист	N докум.	Подп.	Дата	ТМ75.17.00.00	Лист 2

Формат 11

Формат	Зона	Поз.	Обозначение	Наименование	Кол.	Прим.
				Стандартные изделия		
		19		Гайка М20.5.0115 ГОСТ 5915-70	34	
				Прочие изделия		
		21		Труба пористо-керамическая ф 242, толщ. стенки 29 L=330 ТУ 21-РСФСР-642-77	164	Сверлов-ский 3-й керамичес-ких изделий
				ТМ15.17.00.00-01		
				Детали		
11		11	ТМ75.17.00.04	Фланец	32	
11		12	ТМ75.17.00.05	Муфта	32	
11		13	ТМ75.17.00.06-01	Шпилька	2	
		14	ТМ75.17.00.06	Шпилька	2	
		15	ТМ75.17.00.06 -03	Шпилька	28	
Б4		16	ТМ15.17.00.07 -01	Прокладка Пластина I, лист ТМКЩ-М-10-ГОСТ7338-77 Днар.=245; Двн=185	234	0.24кг.

Изм.	Лист	N докум.	Подп.	Дата	ТМ75.17.00.00	Лист 3

Формат 11

Формат	Зона	Поз.	Обозначение	Наименование	кол.	Прим.
				Стандартные изделия		
		19		Гайка М20.5.0115 ГОСТ 5915-70	40	
				Прочие изделия		
		21		Труба пористо-керамическая ф 242, толщ. стенки 29 L=330 ТУ 21-РСФСР-642-77	198	Сверлов-ский 3-й керами-ческих изделий
				ТМ75.17.00.00-02		
				Детали		
11		11	ТМ75.17.00.04	Фланец	24	
11		12	ТМ75.17.00.05	Муфта	24	
11		13	ТМ75.17.00.06 -02	Шпилька	2	
		14	ТМ75.17.00.06 -02	Шпилька	2	
		15	ТМ75.17.00.06 -03	Шпилька	20	
Б4		16	ТМ75.17.00.07 -02	Прокладка Пластина I, лист ТМКЩ-М-10-ГОСТ7338-77 Днар.=245; Двн=185	192	0.24кг.

Инв. N подл. | Подп. и дата | Взам. инв. N | Инв. N дубл. | Подп. и дата

Изм.	Лист	N докум.	Подп.	Дата	ТМ75.17.00.00	Лист 4

Копировал: Доценко

Формат 11

Типовой проект 902-2-344 альбом V

Формат	Зона	Поз.	Обозначение	Наименование	Кол.	Прим.
				Стандартные изделия		
		19		Гайка М20.5.0115		
				ГОСТ 5915-70	32	
				Прочие изделия		
		21		Труба пористо-		Свердловский з-д керамических изделий
				керамическая		
				ф 242; толщ. стенки 29мм		
				L=330		
				ТУ 21-РСФСР-642-77	164	
				ТМ 75.17.00.00-03		
				Детали		
11		11	ТМ75.17.00.04	Фланец	30	
11		12	ТМ75.17.00.05	Муфта	30	
11		13	ТМ75.17.00.06-02	Шпилька	2	
		14	ТМ75.17.00.06-02	Шпилька	2	
		15	ТМ75.17.00.06-03	Шпилька	26	
Б4		16	ТМ75.17.00.07-03	Прокладка		
				Пластина I, лист		
				ТМКЩ-М-10 ГОСТ 7338-77		
				Днар.=245; Двн=185	294	0.24кг.

Инв.№ дубл. | Подп. и дата | Взам.инв.№ | Инв.№ подл. | Подп. и дата

Изм. Лист N докум. Подп. Дата — ТМ 75.17.00.00 — Лист 5

Формат II

Формат	Зона	Поз.	Обозначение	Наименование	Кол.	Прим.
				Стандартные изделия		
		19		Гайка М20.5.0115		
				ГОСТ 5915-70	38	
				Прочие изделия		
		21		Труба пористо-керамическая		Свердловский з-д керамических изделий
				ф 242; толщина стенки 29мм		
				L=330		
				ТУ 21-РСФСР-642-77	200	
				ТМ75.17.00.00-04		
				Детали		
11		11	ТМ75.17.00.04	Фланец	24	
11		12	ТМ75.17.00.05	Муфта	24	
11		13	ТМ75.17.00.06-02	Шпилька	2	
		14	ТМ75.17.00.06-02	Шпилька	2	
		15	ТМ75.17.00.06-03	Шпилька	20	
Б/4		16	ТМ75.17.00.07-04	Прокладка		
				Пластина I, лист		
				ТМКЩ-М-10 ГОСТ 7338-77		
				Днар.=245; Двн.=185	192	0.24кг.

Инв.№ подл. | Подп. и дата | Взам.инв.№ | Инв.№ дубл. | Подп. и дата

Изм. Лист N докум. Подп. Дата — ТМ75.17.00.00 — Лист 6

Формат II

Формат	Зона	Поз.	Обозначение	Наименование	Кол.	Примеч.
				Стандартные изделия		
		19		Гайка М20.5.0115	32	
				ГОСТ 5915-70		
				Прочие изделия		
		21		Труба пористо-керамическая		Свердловский з-д керамических изделий
				ф 242, толщ. стенки 29		
				L=330		
				ТУ 21-РСФСР-642-77	164	
				ТМ75.17.00.00-05		
				Детали		
11		11	ТМ75.17.00.04	Фланец	30	
11		12	ТМ75.17.00.05	Муфта	30	
11		13	ТМ75.17.00.06-02	Шпилька	2	
		14	ТМ75.17.00.06-02	Шпилька	2	
		15	ТМ75.17.00.06-03	Шпилька	26	
Б/4		16	ТМ75.75.17.00.07-05	Прокладка		
				Пластина I, лист		
				ММКЩ-М-10 ГОСТ 7338-77		
				Днар.=245; Двн=185	234	0.24кг.

Инв.№ дубл. | Подп. и дата | Взам.инв.№ | Инв.№ подл. | Подп. и дата

Изм. Лист N докум. Подп. Дата — ТМ75.17.00.00 — Лист 7

Формат II

Формат	Зона	Поз.	Обозначение	Наименование	Кол.	Прим.
				Стандартные изделия		
		19		Гайка М20.5.0115		
				ГОСТ 5915-70	38	
				Прочие изделия		
		21		Труба пористо-керамическая		Свердловский з-д керамических изделий
				ф 242, толщ. стенки 29мм		
				L=330		
				ТУ 21-РСФСР-642-77	200	
				ТМ75.17.00.00-06		
				Детали		
11		11	ТМ75.17.00.04	Фланец	26	
11		12	ТМ75.17.00.05	Муфта	26	
11		13	ТМ75.17.00.06-01	Шпилька	2	
—		14	ТМ75.17.00.06-01	Шпилька	2	
—		15	ТМ75.17.00.06-03	Шпилька	22	
Б.Ч.		16	ТМ75.17.00.07-06	Прокладка		
				Пластина I, лист		
				ТМКЩ-М-10 ГОСТ 7338-77		
				Днар.=245; Двн=185	194	0.24кг.

Инв.№ подл. | Подп. и дата | Взам.инв.№ | Инв.№ дубл. | Подп. и дата

Изм. Лист N докум. Подп. Дата — ТМ75.17.00.00 — Лист 8

Копировал: Доценко

Зона	Поз.	Обозначение	Наименование	Кол.	Прим.
			Стандартные изделия		
	19		Гайка М20.5.0115 ГОСТ 5915-70	34	
			Прочие изделия		
	21		Труба пористо-керамическая ф 242, толщ. стенки 29 ТУ 21-РСФСР-642-77	164	Сверлов-ский 3-д керамич. изделий
			ТМ15.17.00.00-07		
			Детали		
11	11	ТМ75.17.00.04	Фланец	32	
11	12	ТМ75.17.00.05	Муфта	32	
11	13	ТМ75.17.00.06-01	Шпилька	2	
11	14	ТМ75.17.00.06-01	Шпилька	2	
	15	ТМ75.17.00.06-03	Шпилька	28	
БЧ	16	ТМ75.17.00.07-07	Прокладка Пластина I. лист ТМКЩ-М-10 ГОСТ 7338-77 Dнар.=245; Dвн=185	236	0.24кг

Изм. Лист N докум. Подп. Дата ТМ75.17.00.00 Лист 9

Формат 11

Инв.№подл. | Подп. и дата | Взам. инв.№ | Инв.№дубл. | Подп. и дата

Формат	Зона	Поз.	Обозначение	Наименование	Кол.	Прим.
				Стандартные изделия		
		19		Гайка М20.5.0115 ГОСТ 5915-70	40	
				Прочие изделия		
		21		Труба пористо-керамическая ф 242, толщ. стенки 29 L=330 ТУ 21-РСФСР-642-77	200	Сверлов-ский 3-д керамич. изделий
				ТМ75.17.00.00-02		
				Детали		
	11	11	ТМ75.17.00.04	Фланец	32	
	11	12	ТМ75.17.00.05	Муфта	32	
	11	13	ТМ75.17.00.06-01	Шпилька	2	
	—	14	ТМ75.17.00.06-01	Шпилька	2	
	—	15	ТМ75.17.00.06-03	Шпилька	28	
	БЧ	16	ТМ75.17.00.07-08	Прокладка Пластина I, лист ТМКЩ-М-10 ГОСТ 7338-77 Dнар.=245; Dвн=185	236	0.24кг.

Изм. Лист N докум. Подп. Дата ТМ75.17.00.00 Лист 10

Формат 11

Формат	Зона	Поз.	Обозначение	Наименование	Кол.	Примеч.
				Стандартные изделия		
		19		Гайка М20.5.0115 ГОСТ 5915-70	40	
				Прочие изделия		
		21		Труба пористо-керамическая ф 242, толщ. стенки 29 L=330 ТУ 21-РСФСР-642-77	200	Сверлов-ский 3-д керамич. изделий
				ТМ75.17.00.00-09		
				Детали		
	11	11	ТМ75.17.00.04	Фланец	30	
	11	12	ТМ75.17.00.05	Муфта	30	
	11	13	ТМ75.17.00.06-02	Шпилька	2	
		14	ТМ75.17.00.06-02	Шпилька	2	
		15	ТМ75.17.00.06-03	Шпилька	26	
	БЧ	16	ТМ75.17.00.07-09	Прокладка Пластина I, лист ТМКЩ-М-10 ГОСТ 7338-77 Dнар.=245; Dвн=185	234	0.24кг.

Изм. Лист N докум. Подп. Дата ТМ75.17.00.00 Лист 11

Формат 11

Инв.№подл. | Подп. и дата | Взам. инв.№ | Инв.№дубл. | Подп. и дата

Формат	Зона	Поз.	Обозначение	Наименование	Кол.	Прим.
				Стандартные изделия		
		19		Гайка М20.5.0115 ГОСТ 5915-70	38	
				Прочие изделия		
		21		Труба пористо-керамическая ф 242, толщ. стенки 29 L=330 ТУ 21-РФСР-642-77	200	Сверлов-ский 3-д керамич. изделий
				ТМ75.17.00.00-10		
				Детали		
	11	11	ТМ75.17.00.04	Фланец	30	
	11	12	ТМ75.17.00.05	Муфта	30	
	11	13	ТМ75.17.00.06-02	Шпилька	30	
		14	ТМ75.17.00.06-02	Шпилька	2	
		15	ТМ75.17.00.06-03	Шпилька	2	
	БЧ	16	ТМ75.17.00.07-10	Прокладка Пластина I, лист ТМКЩ-М-10 ГОСТ 7338-77 Dнар.=245; Dвн=185	234	0.24кг.

Изм. Лист N докум. Подп. Дата ТМ75.17.00.00 Лист 12

Формат 11

Копировал: Доценко

Типовой проект 902-2-34 Альбом V

Формат	Зона	Поз.	Обозначение	Наименование	Кол.	Прим.
				Стандартные изделия		
		19		Гайка М20.5.0115 ГОСТ 5915-70	38	
				Прочие изделия		
		21		Труба пористо-керамическая ф242; толщ. стенки 29, L = 330 ТУ 21-РСФСР-642-77	200	Свердловский завод керамических изделий
			ТМ 75.00.00-11			
				Детали		
11		11	ТМ 75.17.00.04	Фланец	32	
11		12	ТМ 75.17.00.05	Муфта	32	
11		13	ТМ 75.17.00.06-01	Шпилька	2	
–		14	ТМ 75.17.00.06-01	Шпилька	2	
–		15	ТМ 75.17.00.06-03	Шпилька	28	
БЧ		16	ТМ 75.17.00.07-11	Прокладка Пластина I, лист ТМКЩ-М-10 ГОСТ 7338-77 Днар.=245; Двн=185	236	0,24кг

Инв.№ подл. | Подп. и дата | Взам. инв.№ | Инв.№ дубл. | Подп. и дата

Изм.	Лист	№ докум.	Подп.	Дата	ТМ 75.17.00.00	Лист 13

Формат 11

Формат	Зона	Поз.	Обозначение	Наименование	Кол.	Прим.
				Стандартные изделия		
		19		Гайка М20.5.0115 ГОСТ 5915-70	40	
				Прочие изделия		
		21		Труба пористо-керамическая ф242; толщ. стенки 29 L = 330 ТУ 21-РСФСР-642-77	200	Свердловский завод керамических изделий

Инв.№ подл. | Подп. и дата | Взам. инв.№ | Инв.№ дубл. | Подп. и дата

Изм.	Лист	№ докум.	Подп.	Дата	ТМ 75.17.00.00	Лист 14

Формат 11

Формат	Зона	Поз.	Обозначение	Наименование	Кол.	Прим.
				Документация		
12			ТМ 75.17.01.00 СБ	Сборочный чертеж		
				Сборочные единицы		
11		1	ТМ 75.17.03.00	Фланец опорный	4	
				Детали		
БЧ		2	ТМ 75.17.01.01	Труба Труба 219×4,5 ГОСТ 8732-70 / Д ГОСТ 8731-74 L = 650	1	12,8кг
БЧ		3	ТМ 75.17.01.02	Труба Труба 219×4,5 ГОСТ 8732-70 / Д ГОСТ 8731-74 L = 395	1	8,1кг
БЧ		4	ТМ 75.17.01.02	Труба Труба 219×4,5 ГОСТ 8732-70 / Д ГОСТ 8731-74 L = 320	2	6,3кг
				Стандартные изделия		
		5		Фланец 200-2,5 ГОСТ 1255-67	1	

Инв.№ подл. | Подп. и дата | Взам. инв.№ | Инв.№ дубл. | Подп. и дата

Изм.	Лист	№ докум.	Подп.	Дата	ТМ 75.17.01.00		
Разраб.		Юдичев			Патрубок	Лит. И	Лист / Листов 1
Пров.		Целковикова				Госстрой СССР СОЮЗВОДОКАНАЛПРОЕКТ г. Москва	
Т.контр.		Годзищевская					
Н.контр.		Семенова					
Утв.		Авдеев					

Формат	Зона	Поз.	Обозначение	Наименование	Кол.	Прим.
				Документация		
11			ТМ 75.17.02.00 СБ	Сборочный чертеж		
				Детали		
БЧ		1	ТМ 75.17.02.01	Заглушка Лист Б-20.0 ГОСТ 19903-74 / Ст3 ГОСТ 14637-79	1	10,2кг
БЧ		2	ТМ 75.17.02.02.	Патрубок Труба 50×3,5 ГОСТ 3262-75 L = 100	1	0,25кг

Инв.№ подл. | Подп. и дата | Взам. инв.№ | Инв.№ дубл. | Подп. и дата

Изм.	Лист.	№ докум.	Подп.	Дата	ТМ 75.17.02.00		
Разраб.		Юдичев			Заглушка	Литер И	Лист / Листов 1
Пров.		Целковикова				Госстрой СССР СОЮЗВОДОКАНАЛПРОЕКТ г. Москва	
Т.контр.		Годзищевская					
Н.контр.		Семенова					
Утв.		Авдеев					

Копировал: Гольденбаум

Формат 11

Альбом V
Типовой проект 902-2-344

Формат	Зона	Поз.	Обозначение	Наименование	Кол.	Прим.
				Документация		
11			ТМ75.17.03.00 СБ	Сборочный чертеж		
				Детали		
11		1	ТМ75.17.00.04	Фланец	1	
БЧ		2	ТМ75.17.03.01	Планка Б-6.0 ГОСТ 19903-74 Лист Ст.3 ГОСТ 14637-79 40В$_7$ х 15В$_7$	2	0.03кг

Изм.	Лист	N докум.	Подпись	Дата	ТМ75.17.03.00			
Разраб.		Юдичев			Фланец опорный	Лит.	Лист	Листов
Провер.		Целковикова				И		1
Т.Контр.		Гадзишевская				Госстрой СССР СОЮЗВОДОКАНАЛПРОЕКТ г. Москва		
Н.Контр.		Семенова						
Утв.		Авдеев						

Формат 11

Формат	Зона	Поз.	Обозначение	Наименование	Кол.	Прим.
				Документация		
12			ТМ75.18.00.00 СБ	Сборочный чертеж		
—			-01	Сборочный чертеж		
—			-02	Сборочный чертеж		
—			-03	Сборочный чертеж		
—			-04	Сборочный чертеж		
—			-05	Сборочный чертеж		
				Сборочные единицы		
11		1	ТМ75.17.02.00	Заглушка	2	
11		2	ТМ75.18.01.00	Патрубок	1	
				Детали		
11		5	ТМ75.17.00.01	Болт	2	
11		6	ТМ75.17.00.06 -02	Шпилька	2	
				Стандартные изделия		
		8		Шайба 2.20.01.0115 ГОСТ 13465-77	2	

Инв.N подл. | Подп. и дата | Взам. инв.N | Инв.N дубл. | Подп. и дата

Изм.	Лист	N докум.	Подпись	Дата	ТМ75.18.00.00			
Разраб.		Юдичев			Блок пористый керамический	Лит.	Листов	Листов
Провер.		Целковикова				И	1	7
Т.Контр.		Гадзишевская				Госстрой СССР СОЮЗВОДОКАНАЛПРОЕКТ г. Москва		
Н.Контр.		Дубинская						
Утв.		Авдеев						

Формат 11

Формат	Зона	Поз.	Обозначение	Наименование	Кол.	Прим.
				Переменные данные для исполнений:		
				ТМ75.18.00.00		
				Детали		
11		10	ТМ75.17.00.04	Фланец	12	
11		11	ТМ75.17.00.05	Муфта	12	
11		12	ТМ75.17.00.06 -03	Шпилька	10	
БЧ		13	ТМ75.18.00.01	Прокладка Пластина I, лист ТМКЩ-М-10 ГОСТ 7338-77 Dнар. = 245; Dвн = 185	96	0.24кг
				Стандартные изделия		
		15		Гайка М20.5.0115 ГОСТ 5915-70	16	
				Прочие изделия		
		17		Труба пористо-керамическая ф 242 толщ. стенки 29; L=330 ТУ21-РСФСР-642-77	82	Свердловский завод керамических изделий

Изм.	Лист	N докум.	Подп.	Дата	ТМ75.18.00.00	Лист 2

Формат 11

Формат	Зона	Поз.	Обозначение	Наименование	Кол.	Прим.
				ТМ75.18.00.00-01		
				Детали		
11		10	ТМ75.17.00.04	Фланец	15	
11		11	ТМ75.17.00.05	Муфта	15	
11		12	ТМ75.17.00.06 -03	Шпилька	13	
БЧ		13	ТМ75.18.00.01-01	Прокладка пластина I, лист ТМКЩ-М-10 ГОСТ 7338-77 Dнар.=245; Dвн=185	117	0,24кг
				Стандартные изделия		
		15		Гайка М20.5.0115 ГОСТ 5915-70	19	
				Прочие изделия		
		17		Труба пористо-керамическая ф 242 толщ. стенки 29 L=330 ТУ21-РСФСР-642-77	100	Свердловский завод керамических изделий

Инв.N подл. | Подп. и дата | Взам. инв.N | Инв.N подл. | Подп. и дата

Изм.	Лист	N докум.	Подпись	Дата	ТМ75.18.00.00	Лист 3

Типовой проект 902-2-314 Альбом V

Формат	Зона	Поз.	Обозначение	Наименование		Примечание
				ТМ 75.18.00.00-02		
				Детали		
11		10	ТМ 75.17.00.04	Фланец	12	
11		11	ТМ 75.17.00.05	Муфта	12	
11		12	ТМ 75.17.00.06-03	Шпилька	10	
Бч		13	ТМ 75.18.00.01-02	Прокладка пластина I, лист, ТМКЩ-М-10 ГОСТ 7338-77 Днар.=245; Двн.=185	96	0,24кг
				Стандартные изделия		
		15		Гайка М20.5.0115 ГОСТ 5915-70	16	
				Прочие изделия		
		17		Труба пористо-керамическая, ф242; толщ. стенки 29; L=330 ТУ21-РСФСР-642-77	82	Свердловский завод керамических изделий

Инв.№ подл. | Подпись и дата | Взам. инв.№ | Инв.№ дубл. | Подпись и дата

Изм. Лист № докум. Подпись Дата — ТМ 75.18.00.00 — Лист 4

Формат	Зона	Поз.	Обозначение	Наименование		Примечание
				ТМ 75.18.00.00-03		
				Детали		
11		10	ТМ 75.17.00.04	Фланец	15	
11		11	ТМ 75.17.00.05	Муфта	15	
11		12	ТМ 75.17.00.06-03	Шпилька	13	
Бч		13	ТМ 75.18.00.01-03	Прокладка пластина I, лист, ТМКЩ-М-10 ГОСТ 7338-77 Днар.=245; Двн.=185	117	0,24кг
				Стандартные изделия		
		15		Гайка М20.5.0115 ГОСТ 5915-70	19	
				Прочие изделия		
		17		Труба пористо-керамическая, ф242 толщ. стенки 29, L=330 ТУ21-РСФСР-64277	100	Свердловский завод керамических изделий

Инв.№ подл. | Подпись и дата | Взам. инв.№ | Инв.№ дубл. | Подпись и дата

Изм. Лист № докум. Подпись Дата — ТМ 75.18.00.00 — Лист 5

Форм.	Зона	Поз.	Обозначение	Наименование		Примечание
				ТМ 75.18.00.00-04		
				Детали		
11		10	ТМ.75.17.00.04	Фланец	15	
11		11	ТМ 75.17.00.05	Муфта	15	
11		12	ТМ15.17.00.06-03	Шпилька	13	
Бч		13	ТМ 75.18.00.01-04	Прокладка Пластина I, лист ТМКЩ-М-10 ГОСТ 7338-77 Днар=245; Двн=185	117	0,24кг
				Стандартные изделия		
		15		Гайка М20.5.01 15 ГОСТ 5915-70	19	
				Прочие изделия		
		17		Труба пористо-керамическая, ф242, толщ. стенки 29, L=330 ТУ21-РСФСР-642-77	100	Свердловский завод керамических изделий

Инв.№ подл. | Подпись и дата | Взам. инв.№ | Инв.№ дубл. | Подпись и дата

Изм. Лист № докум. Подпись Дата — ТМ 75.18.00.00 — Лист 6

Коп. Доценко

Формат	Зона	Поз.	Обозначение	Наименование		Примечание
				ТМ 75.18.00.00-05		
				Детали		
11		10	ТМ 75,17.00.04	Фланец	15	
11		11	ТМ 75.17.00.05	Муфта	15	
11		12	ТМ 75.17.00.06-03	Шпилька	13	
Б4		13	ТМ 75.18.00.01-05	Прокладка пластина I, лист ТМКЩ-М-10 ГОСТ 7338-77 Днар.=245; Двн=185	17	0.24кг
				Стандартные изделия		
		15		Гайка М20.5.0115 ГОСТ 5915-70	17	
				прочие изделия		
		17		Труба пористо-керамическая, ф242, толщ. стенки 29, L=330 ТУ 21-РОФСР-642-77	100	Свердловский завод керамических изделий

Инв.№ подл. | Подпись и дата | Взам. инв.№ | Инв.№ дубл. | Подпись и дата

Изм. Лист № докум. Подпись Дата — ТМ 75.18.00.00 — Лист 7

ТМ 75.18.01.00 СБ

Типовой проект 902-2-344 альбом V

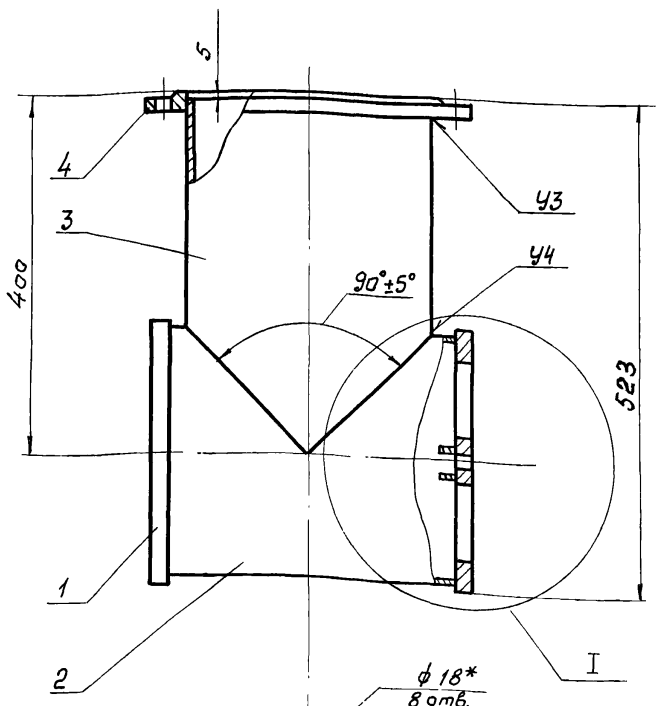

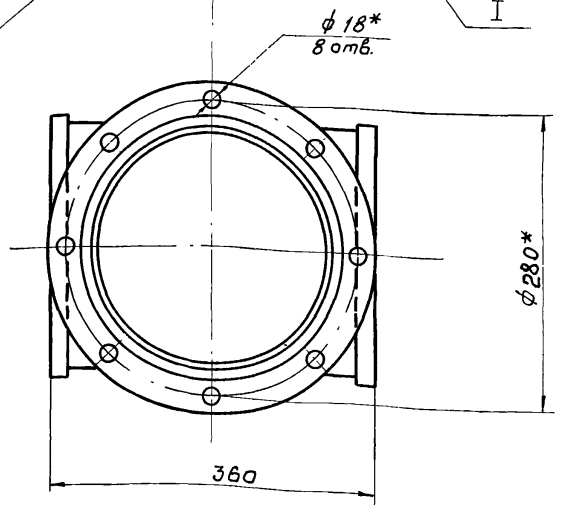

I
М1:2,5

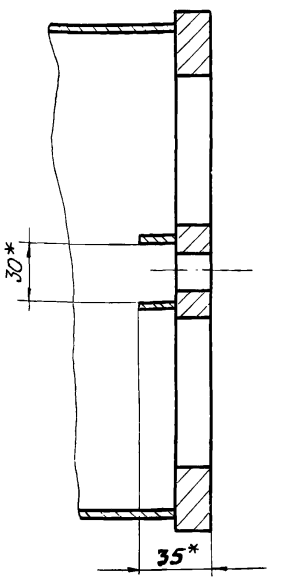

1. Предельные отклонения размеров: валов-по B_7, остальных - по СМ 8.
2. Шероховатость поверхностей деталей без чертежа - $R_z 80$
3. Сварка по ГОСТ 16037-70.
4 * Размеры для справок.

Изм	Лист	N докум.	Подпись	Дата
Разраб.		Лидковская		
Пров.		Целковикова		
Т.контр.		Годзишевская		
Гл.инж.пр.		Блоков		
Н.контр.		Семенова		
Утв.		Авдеев		

ТМ 75.18.01.00 СБ

Патрубок
Сборочный чертеж

Лит	Масса	Масштаб
И	28,7	1:5
Лист	Листов	

Госстрой СССР
СОЮЗВОДОКАНАЛПРОЕКТ
г Москва

Формат 12

ТМ 75.16.00.СБ

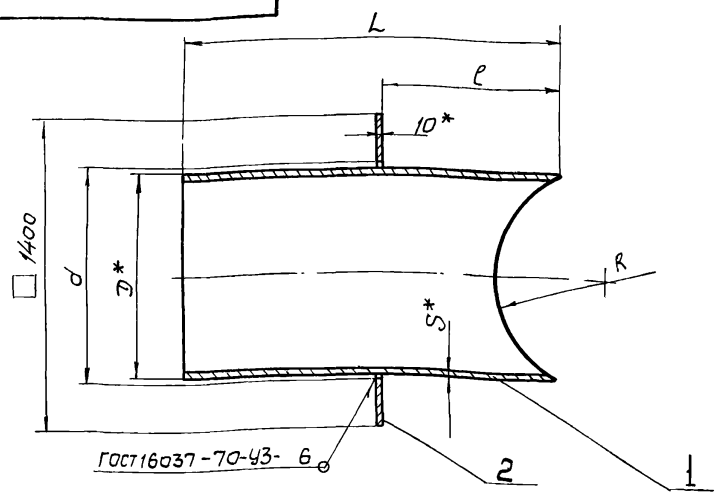

Обозначение	D×S мм	d, мм	R, мм	L, мм	ℓ, мм	Масса кг
ТМ75, 16. 00	920×7	925	500	1700	800	345
-01	1020×8	1025	750	1700	800	400
-02	1020×8	1025	750	2500	1200	605
-03	1220×9	1225	750	2500	1200	695

1. Предельные отклонения размеров: отверстий - по A_7, валов - по B_7, остальных - по СМ8
2. Шероховатость обрабатываемых поверхностей деталей без чертежа $R_z 80$
3. * Размеры для справок.

Изм	Лист	N докум.	Подпись	Дата
Разраб.		Юдичев		
Пров.		Целковикова		
Т.контр.		Годзишевская		
Гл.инж.пр.		Блоков		
Н.контр.		Семенова		
Утв.		Авдеев		

ТМ 75.16.00 СБ

Патрубок
Сборочный чертеж

Литер	Масса	Масштаб
И	См. табл.	1:20
Лист	Листов 1	

Госстрой СССР
СОЮЗВОДОКАНАЛПРОЕКТ
г. Москва

Формат	Зона	Поз.	Обозначение	Наименование	Кол.	Примечания
				Документация		
12			ТМ 75. 18. 01. 00 СБ	Сборочный чертеж	1	
				Сборочные единицы		
11		1	ТМ 75. 17. 03. 00	Фланец опорный	2	
				Детали		
Б4		2	ТМ 75. 18. 01. 01	Труба		
				Труба 273×8 ГОСТ 8732-78 / Д ГОСТ 8731-74		
				L = 320	1	13,0 кг
Б4		3	ТМ 75. 18. 01. 02	Труба		
				Труба 273×8 ГОСТ 8732-78 / Д ГОСТ 8731-74		
				L = 395		17,1 кг
				Стандартные изделия		
		4		Фланец 250-25 ГОСТ 1255-67	1	

Инв.№ подл. | Подпись и дата | Взам. инв.№ | Инв.№ дубл. | Подпись и дата

Изм	Лист	N докум.	Подпись	Дата
Разраб.		Лидковская		
Пров.		Целковикова		
Т.контр.		Годзишевская		
Н.контр.		Семенова		
Утв.		Авдеев		

ТМ 75.18.01.00

Патрубок

Лит.	Лист	Листов
И		1

Госстрой СССР
СОЮЗВОДОКАНАЛПРОЕКТ
г. Москва

Типовой проект 902-2-344 альбом V

ТМ 75.01.00.00.00 СБ

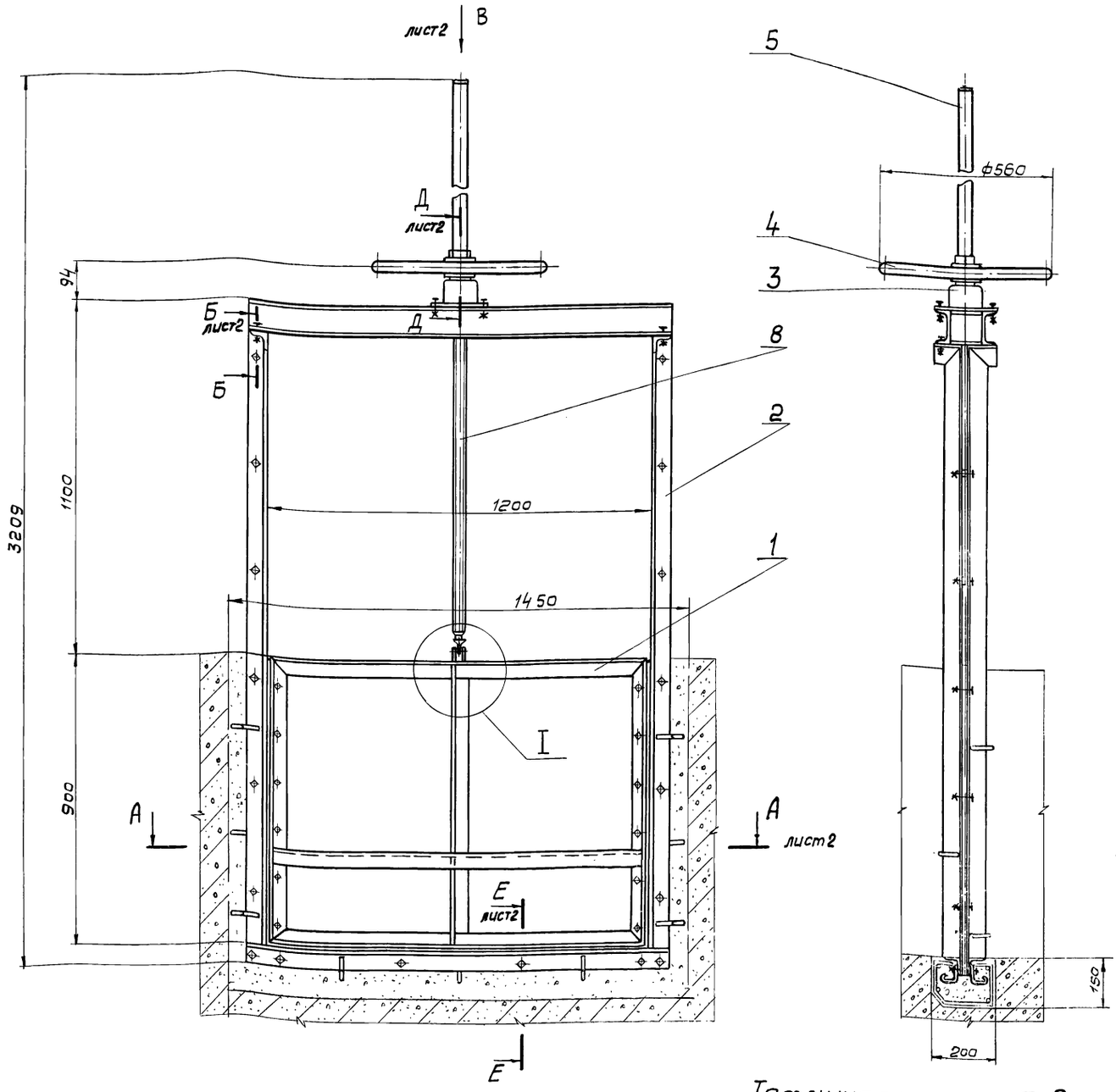

Техническая характеристика

1. Тип затвора — поверхностный, плоский скользящий с уплотнением
2. Размер лотка:
   ширина, мм — 1200
   высота, мм — 900
3. Направление гидростатического давления — одностороннее
4. Тип привода — ручной, винтовой
5. Время полного открытия или закрытия затвора, мин — 13
6. Масса подвижных частей затвора, кг — 92
7. Максимальная высота подъема (ход) щита, мм — 900

Технические требования

1. Конструкция должна быть выполнена в соответствии со СН и П III-18-75 „Металлические конструкции. Правила производства и приемки работ".
2. Количество регулировочных прокладок (поз. 9) определить по месту при установки подпятника (поз. 3)
3. После сборки и проверки работы, затвор покрыть тремя слоями эмали ХС-710 и тремя слоями лака ХС-76 по двум слоям грунта ХС-010 ГОСТ 9355-60. Подпятник, маховик и колпак (поз. 3,4,5) окрасить эмалевой краской ПФ-115 ГОСТ 6465-76 в серый цвет, посадочные и трущиеся поверхности, окраске не подлежат.
4. Все неокрашенные рабочие поверхности покрыть пушечной смазкой ГОСТ 19537-74.
5. Размеры для справок.

Изм	Лист	N докум.	Подпись	Дата
Разраб		Н. Зичев		
Пров		Целковикова		
Т. контр		Гадиновская		
Гл. инж. пр		Блоков		
Н. контр		Семенова		
Утв		Лебедев		

ТМ 75.01.00.00.00 СБ

Затвор поверхностный скользящий 1200×900 с ручным приводом (Сборочный чертеж

Литер	Масса	Масштаб
И	193	1:10

Лист 1 Листов 2

Госстрой СССР
СОЮЗВОДОКАНАЛПРОЕКТ
г. Москва

Инв. № подл. | Подпись и дата | Взам. инв. № | Инв. № дубл. | Подпись и дата

17133-05 26

ТМ 75.01.00.00.00 СБ

А-А
М1:5
лист1

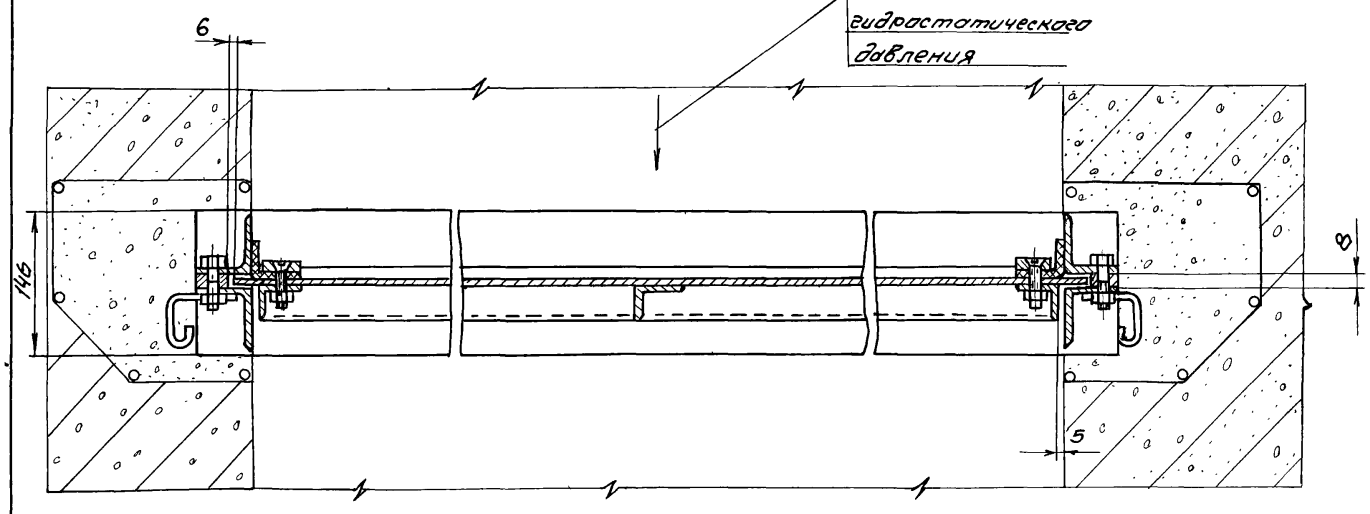

Г-Г
М1:2

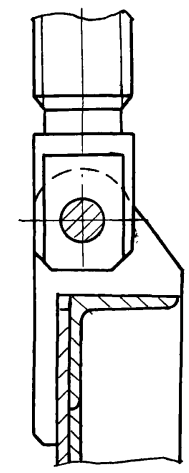

Б-Б
М1:2
лист1

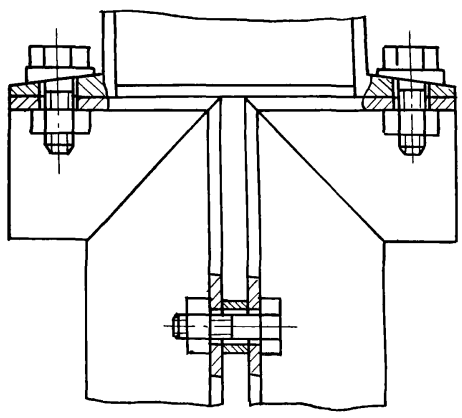

Вид В
М1:10
лист1

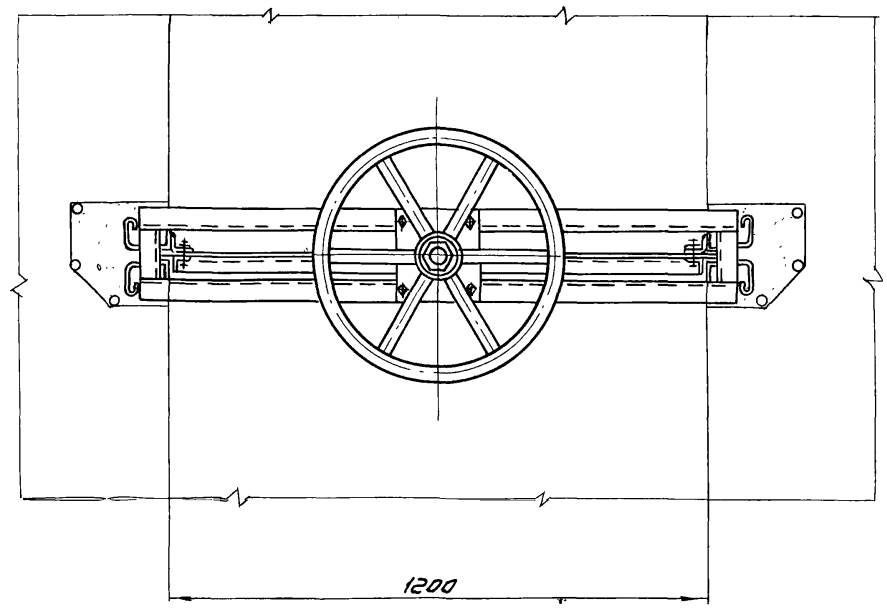

Е-Е
М1:2
лист1

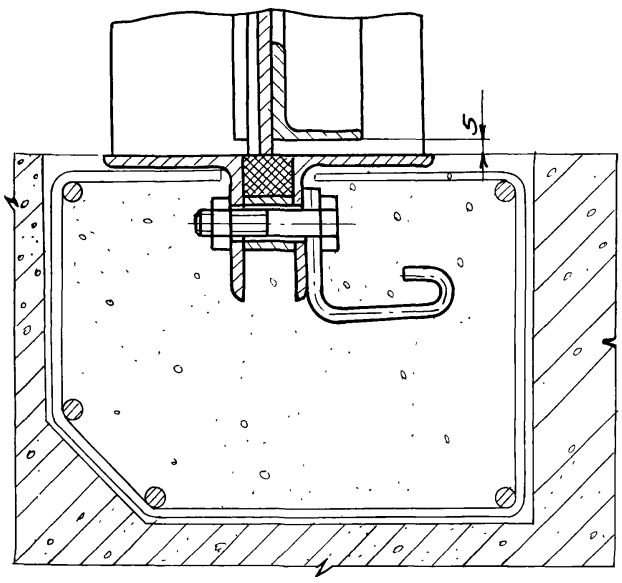

Д-Д
М1:2
лист1

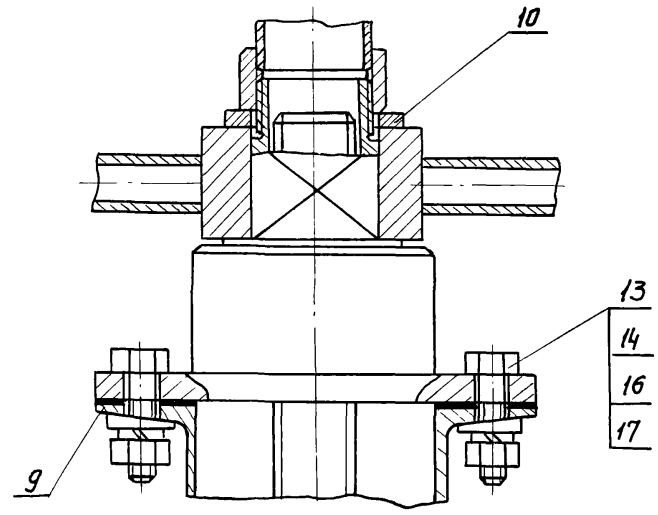

I
М1:2

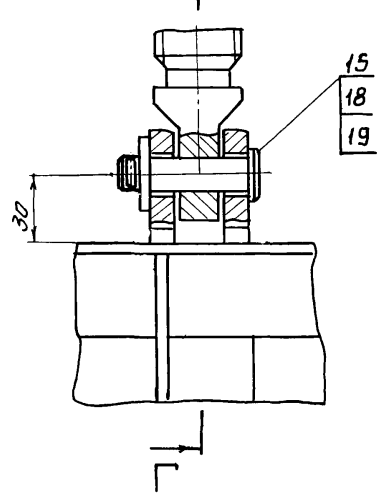

					ТМ75.01.00.00.00 СБ		
Изм.	Лист	№ докум.	Подпись	Дата	Затвор поверхностный скользящий 1200х900 с ручным приводом. Сборочный чертеж.	Литер	Масса / Масштаб
Разраб.		Юдичев					
Пров.		Целковникова					
Т. контр.		Гадзишевская				Лист 2	Листов
Гл. инж. пр.		Блоков				Госстрой СССР Союзводоканалпроект г. Москва	
Н. контр.		Семенова					
Утв.		Авдеев					

Инв. № подл. | Подпись и дата | Взам. инв. № | Инв. № дубл. | Подпись и дата

ТМ75.01.01.01.00СБ

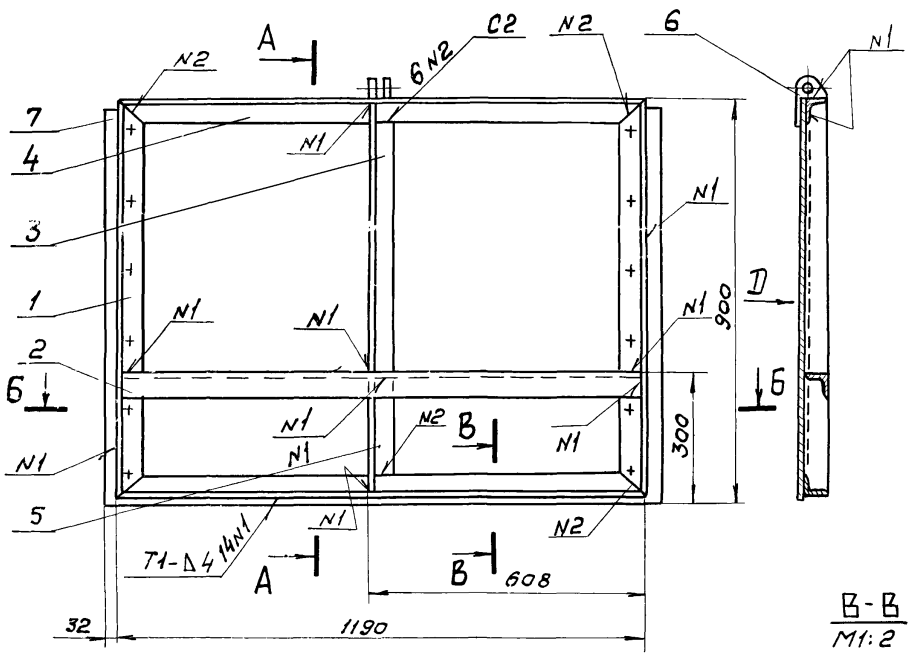

1. Предельные отклонения размеров: отверстий - по A_7, валов - по B_7, остальных - по СМ 8.
2. Сварка по ГОСТ 5264-69.
3. *Размеры для справок.

Изм	Лист	N докум.	Подпись	Дата
Разраб.		Юдичев		
Пров.		Целковикова		
Т. контр.		Годзишевская		
Гл. инж. пр.		Блоков		
Н. контр.		Семенова		
Утв.		Авдеев		

ТМ 75.01.01.01.00 СБ

Щит

Сборочный чертеж

Литер	Масса	Масштаб
Н	73.8	1:10

Лист | Листов 1

Госстрой СССР
СОЮЗВОДОКАНАЛПРОЕКТ
г. Москва

Формат 12

ТМ75.01.01.00.00СБ

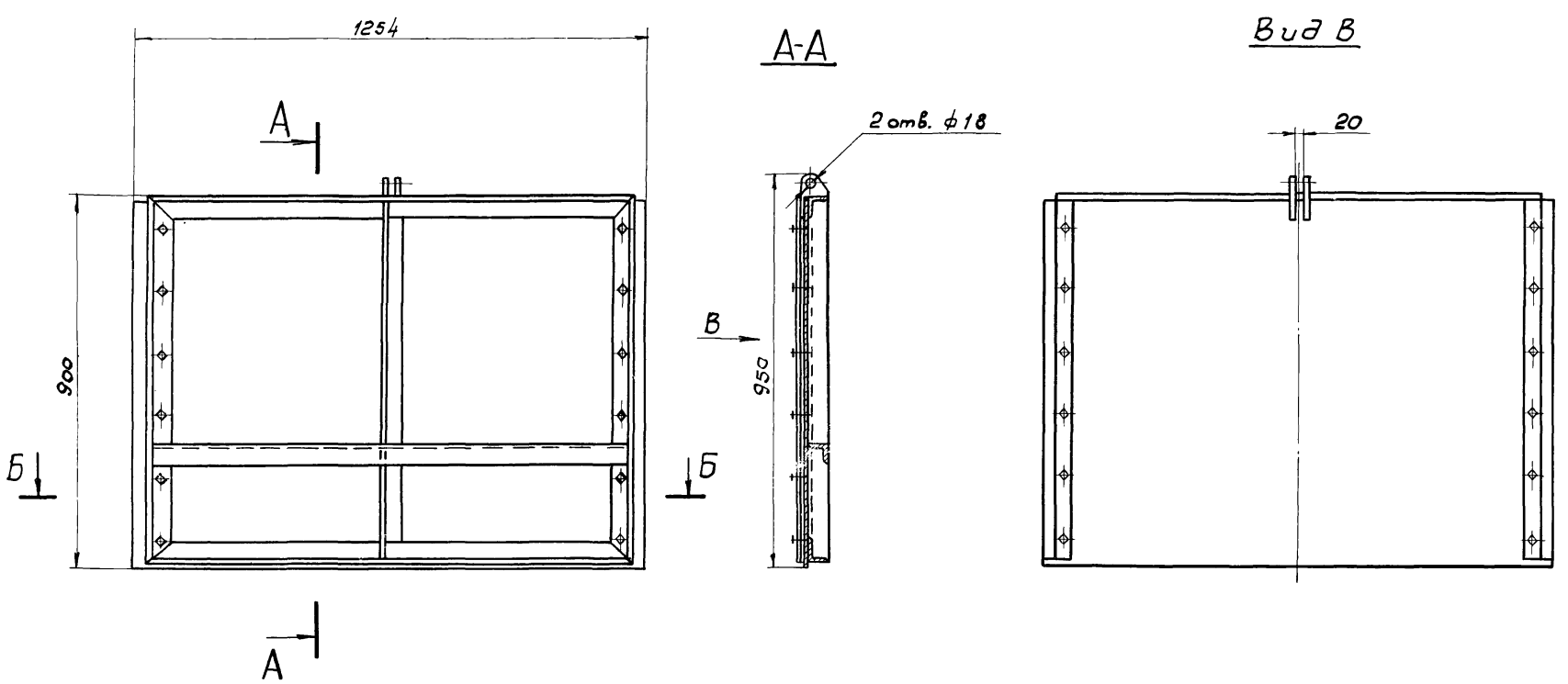

Размеры для справок

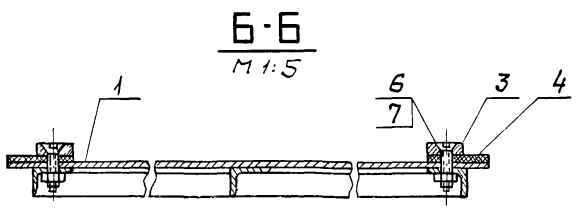

Изм	Лист	N докум.	Подпись	Дата
Разраб.		Юдичев		
Пров.		Целковикова		
Т. контр.		Годзишевская		
Гл. инж. пр.		Блоков		
Н. контр.		Семенова		
Утв.		Авдеев		

ТМ 75.01.01.00.00 СБ

Щит в сборе.

Сборочный чертеж

Литер	Масса	Масштаб
Н	80,1	1:10

Лист | Листов 1

Госстрой СССР
СОЮЗВОДОКАНАЛПРОЕКТ
г. Москва

17133-05 28

Альбом V

Типовой проект 902-2-344

Инв. N подл. | Подпись и дата | Взам. инв. N | Инв. N дубл. | Подпись и дата

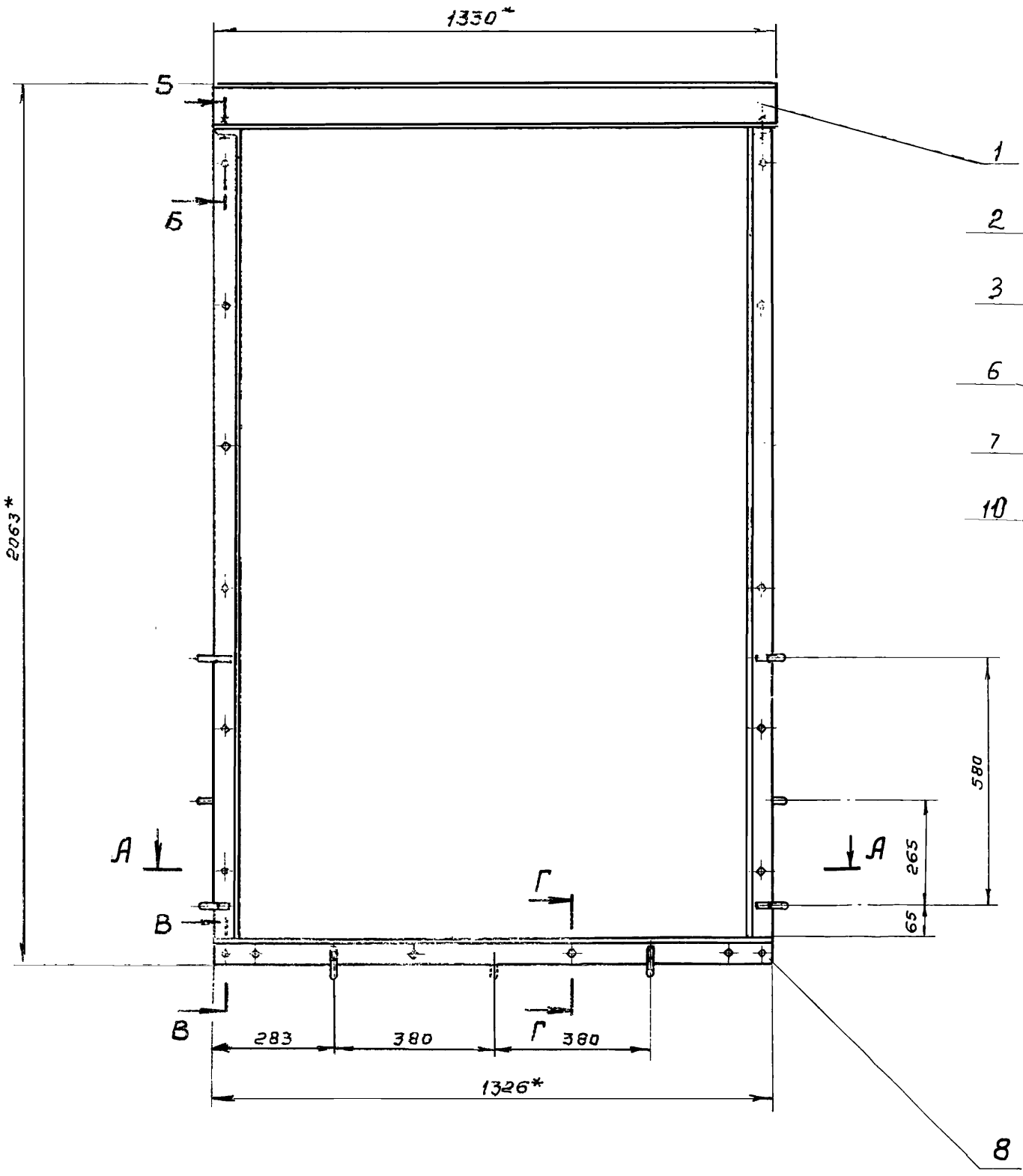

Б-Б
М1:5

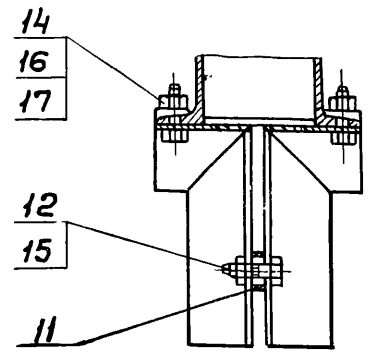

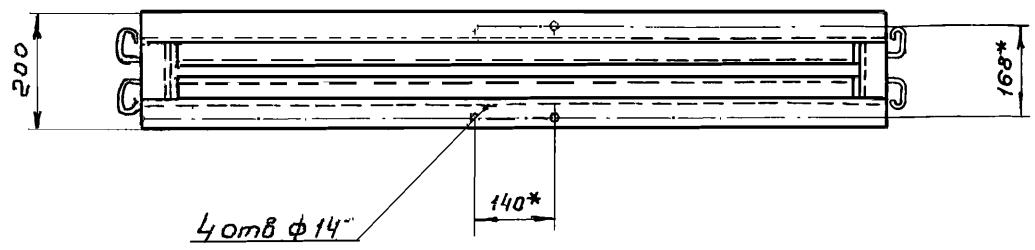

Г-Г
М1:5

В-В
М1:5

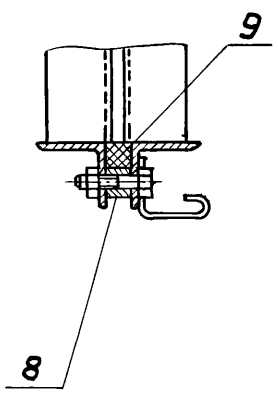

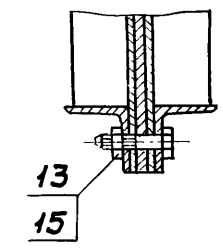

А-А
М1:5

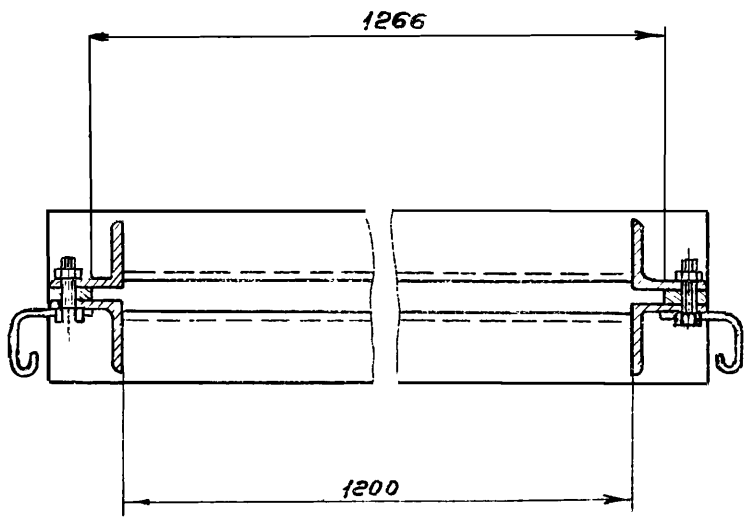

1. Предельные отклонения размеров: отверстий - по A_7, валов - по B_7, остальных - по CM_8

2. Уплотнитель поз. 9 ставить на клей №88 ТУ38-105.540-73

3* Размеры для справок.

Изм	Лист	№ докум.	Подпись	Дата	ТМ75.01.02.00.00 СБ
Разраб.		Юдичев			Рама Сборочный чертеж
Пров.		Целковикова			
Т. контр.		Годзишевская			
Гл. инж. пр.		Блоков			
Н. контр.		Семенова			
Утв.		Авдеев			

Литер	Масса	Масштаб
11	102	1:10
Лист	Листов 1	

Госстрой СССР
СОЮЗВОДОКАНАЛПРОЕКТ
г. Москва

17133-05 29 Копировал Гольденбаум Формат 22В

Альбом V

Типовой проект 902-2-344

Инв. № подл. | Подп. и дата | Взам. инв. № | Инв. № дубл. | Подпись и дата

ТМ 75.01.02.02.00 СБ

ТМ 75.01.02.02.00 СБ - 01 - зеркальное отражение
Остальное - см. ТМ 75.01.02.02.00 СБ

ТМ 75.01.02.02.00СБ

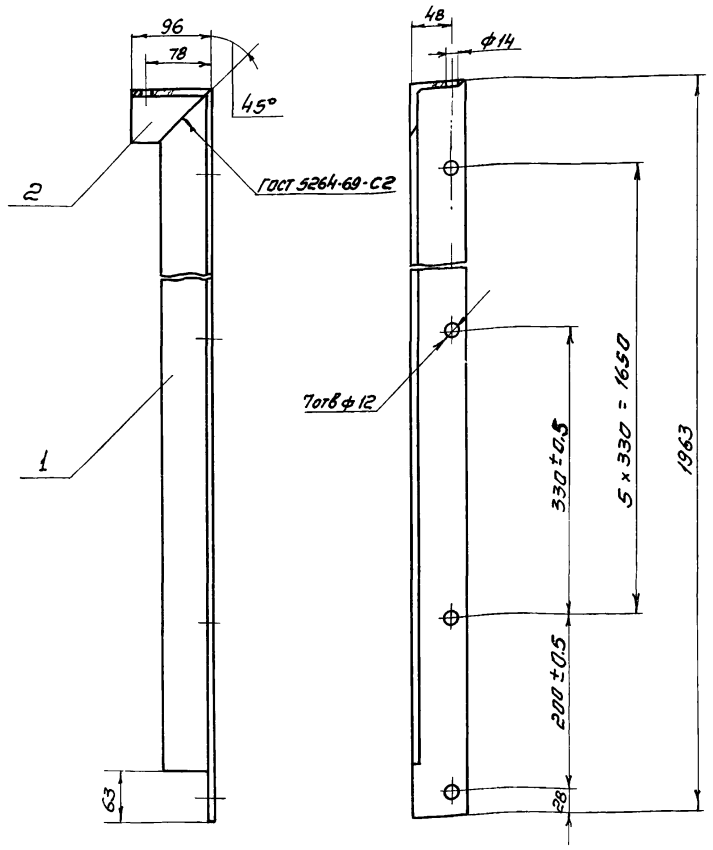

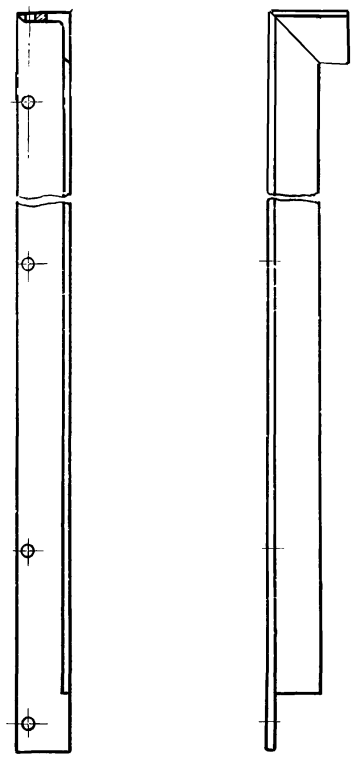

1. Неуказанные предельные отклонения размеров: отверстий - по А7, валов - по В7, остальных - по СМВ
2. Шероховатость обрабатываемых поверхностей деталей без чертежа - Rz 80

Изм.	Лист	№ докум.	Подп.	Дата	ТМ 75.01.02.02.00 СБ			
Разраб.		Марченко			Стойка левая	Литер	Масса	Масштаб
Пров.		Целковникова				И	11.5	1:5
Т. контр.		Годушевская			Сборочный чертеж	Лист	Листов 1	
Гл. инж. пр.		Блоков				Госстрой СССР		
Н. контр.		Семенова				СОЮЗВОДОКАНАЛПРОЕКТ г. Москва		
Утв.		Авдеев						

Формат 12г

ТМ75.01.02.01.00 СБ

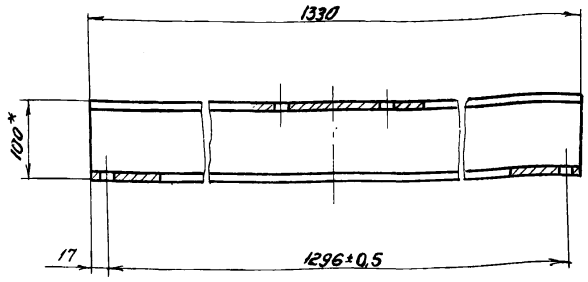

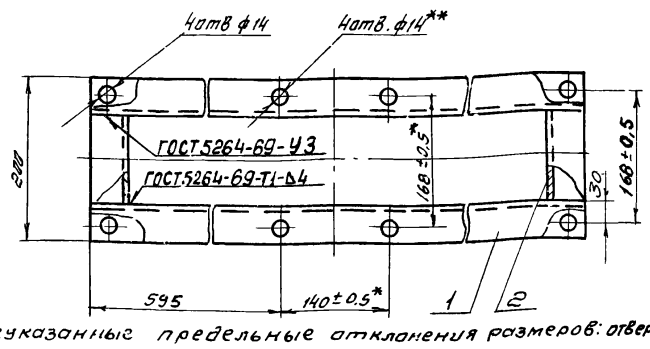

1. Неуказанные предельные отклонения размеров: отверстий - по А7, валов - по В7, остальных - по СМВ
2. Шероховатость обрабатываемых поверхностей деталей без чертежа Rz 80
3. ** Обработать по узлу ТМ75.01.03.00.00СБ.
4. * Размеры для справок

Изм.	Лист	N: докум.	Подпись	Дата	ТМ75.01.02 01.00 СБ			
Разраб.		Юдичев			Опора	Литер	Масса	Масштаб
Пров.		Целковникова				И	24,7	1:5
Т. контр.		Годушевская			Сборочный чертеж	Лист	Листов 1	
Гл. инж. пр.		Блоков				Госстрой СССР		
Н. контр.		Семенова				СОЮЗВОДОКАНАЛПРОЕКТ г. Москва		
Утв.		Авдеев						

Формат 11

ТМ75.01.04.00.00 СБ

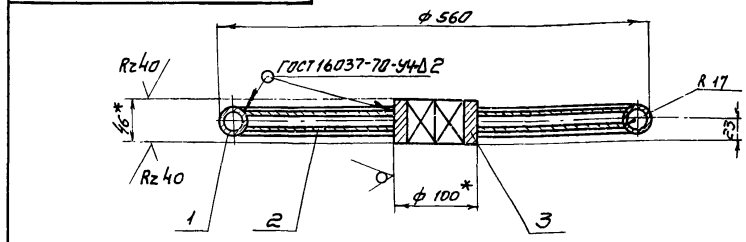

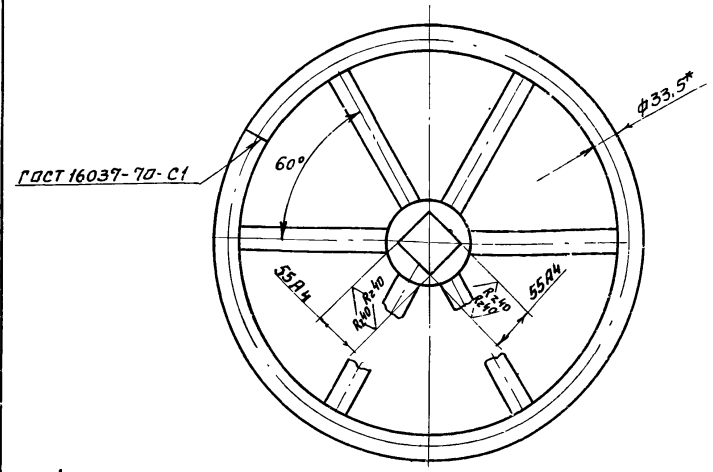

1. Неуказанные предельные отклонения размеров: валов - по В7, остальных по СМВ.
2. Неуказанные шероховатости обрабатываемых поверхностей деталей без чертежа - Rz 80
3. Сварные швы после сварки зачистить
4. * Размеры для справок

Изм.	Лист	№ докум.	Подпись	Дата	ТМ75.01.04.00.00 СБ			
Разраб.		Кадичев			Маховик	Литер	Масса	Масштаб
Пров.		Целковникова				И	7.5	1:5
Т. контр.		Годушевская			Сборочный чертеж	Лист	Листов 1	
Гл. инж. пр.		Блоков				Госстрой СССР		
Н. контр.		Семенова				СОЮЗВОДОКАНАЛПРОЕКТ г. Москва		
Утв.		Авдеев						

А – А

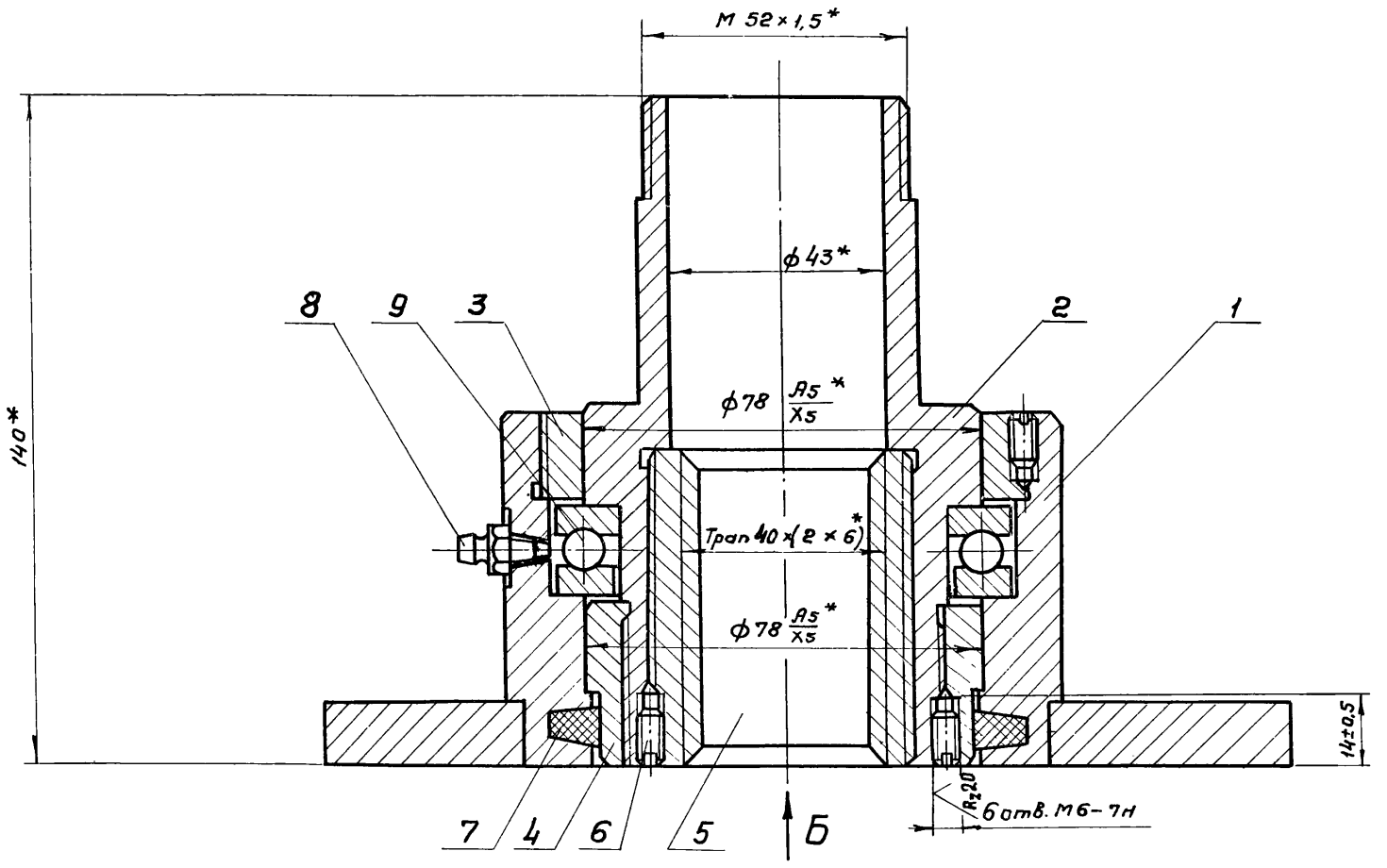

А – А

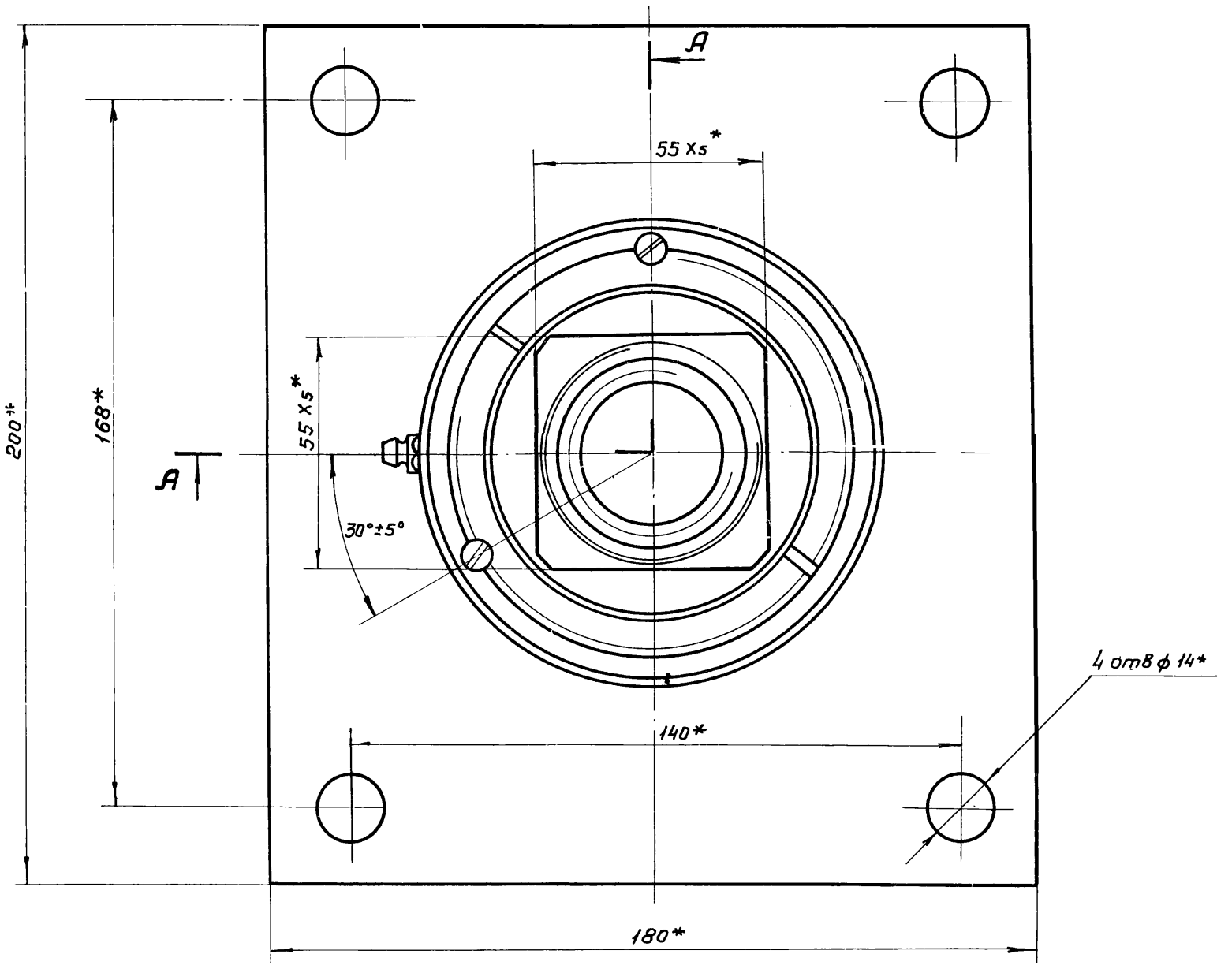

Вид Б

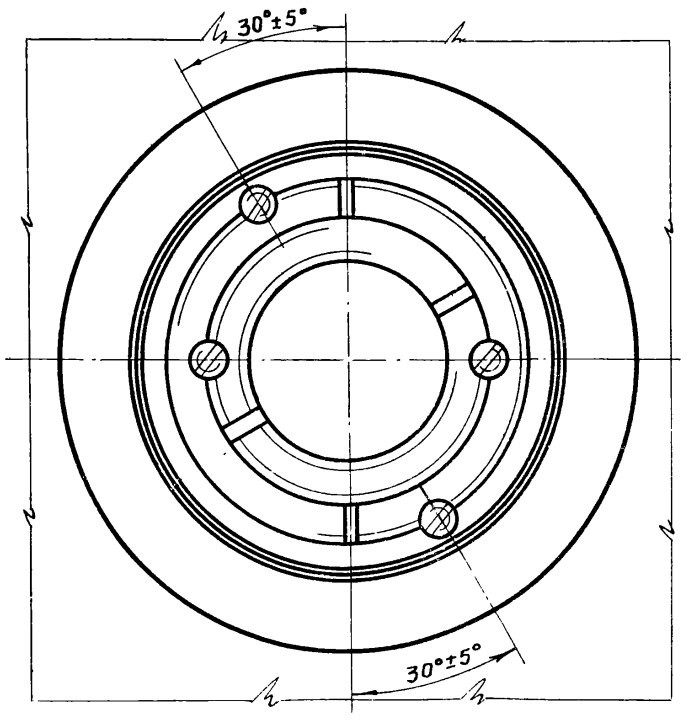

1. Отверстия под винты поз. 6 сверлить и нарезать после сборки.
2. После окончательной сборки винт (поз. 6) раскернить в трех точках.
3. * Размеры для справок.

					ТМ 75.01.03.00.00 СБ	
Изм	Лист	№ докум.	Подп.	Дата		
Разраб.		Марченка			Подпятник	Лит: И; Масса: 7.1; Масштаб: 1:1
Провер.		Целковикова				
Т. контр.		Годзишевская			Сборочный чертеж	Лист; Листов 1
Гл. инж. пр.		Блоков				Госстрой СССР СОЮЗВОДОКАНАЛПРОЕКТ г. Москва
Н. контр.		Семенова				
Утв.		Авдеев				

17133-05 31 Копировал Гольденбаум Формат 22

Инв. № подл. | Подп. и дата | Взам. инв. № | Инв. № дубл. | Подп. и дата

ТМ75.01.03.01.00СБ

Типовой проект 902-2-344 альбом

Вид А
М 1:2

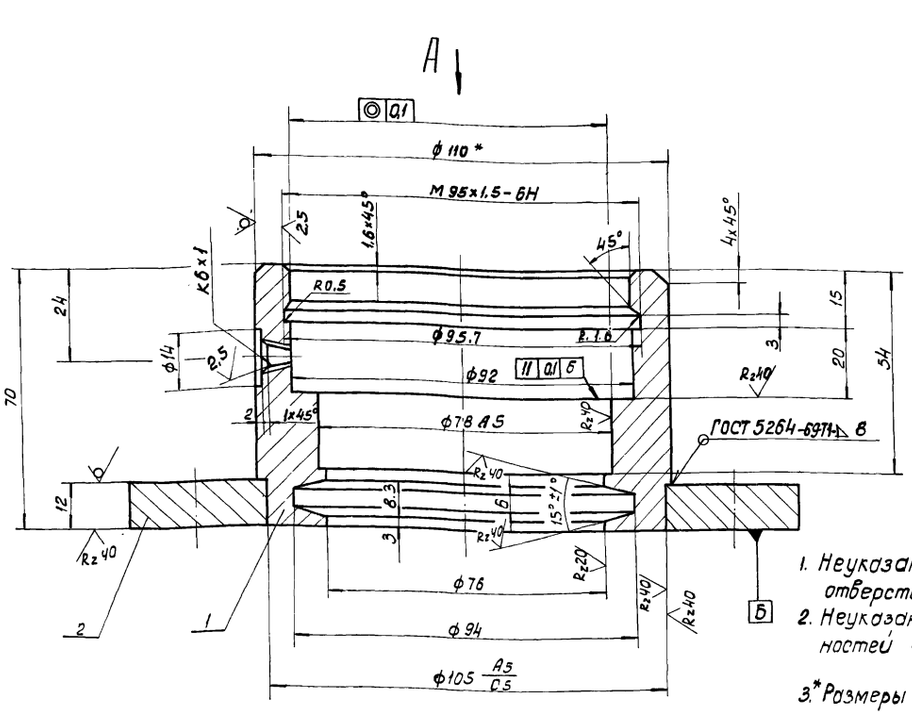

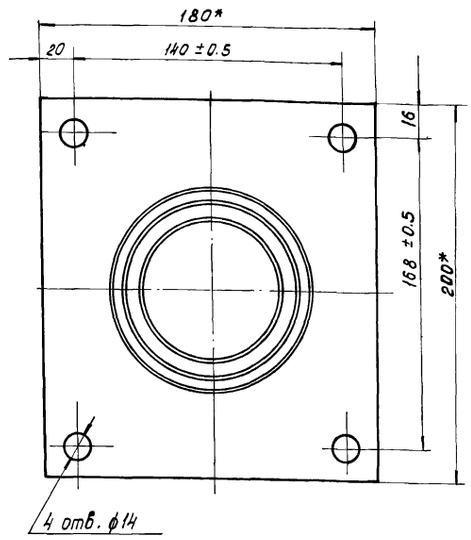

1. Неуказанные предельные отклонения размеров: отверстий - по A_7, валов - по B_7, остальных - по СМ8
2. Неуказанная шероховатость обрабатываемых поверхностей - Rz 80
3.* Размеры для справок.

Изм.	Лист	N докум.	Подпись	Дата
Разраб.		Марченко		
Пров.		Целковикова		
Т. контр.		Годзишевская		
Гл. инж. пр.		Блоков		
Н. контр.		Семенова		
Утв.		Абдеев		

ТМ 75.01.03.01.00 СБ

Корпус подпятника. Сборочный чертеж.

Лит	Масса	Масштаб
И	3.9	1:1

Лист | Листов 1

Госстрой СССР
СОЮЗВОДОКАНАЛПРОЕКТ
г. Москва

Формат 12Г

ТМ75.01.05.00.01

Rz 80

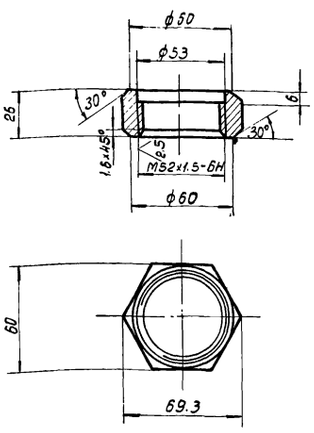

Неуказанные предельные отклонения размеров: отверстий - по A_7, валов - по B_7, остальных - по СМ8.

Изм.	Лист	N докум.	Подпись	Дата
Разраб.		Юдичев		
Провер.		Целковикова		
Т. контр.		Годзишевская		
Гл. инж. пр.		Блоков		
Н. контр.		Семенова		
Утв.		Абдеев		

ТМ 75.01.05.00.01

Гайка

Литер	Масса	Масштаб
И	0.25	1:2

Лист | Листов 1

Ст.3 ГОСТ 380-71

Госстрой СССР
СОЮЗВОДОКАНАЛПРОЕКТ
г. Москва

ТМ75.01.05.00.00СБ

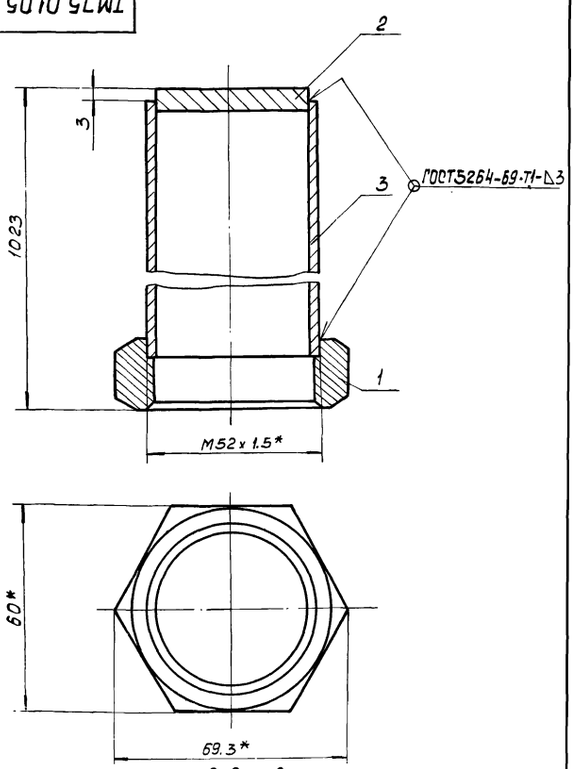

1. Предельные отклонения размеров: валов - по B_7, остальных - по СМ8
2. Шероховатости обрабатываемых поверхностей деталей без чертежа - Rz 80
3.* Размеры для справок

Изм.	Лист	№докум.	Подпись	Дата
Разраб.		Юдичев		
Провер.		Целковикова		
Т. контр.		Годзишевская		
Гл. инж. пр.		Блоков		
Н. контр.		Семенова		
Утв.		Абдеев		

ТМ 75.01.05.00.00СБ

Колпак. Сборочный чертеж

Литер	Масса	Масштаб
И	4.0	1:1

Лист | Листов 1

Госстрой СССР
СОЮЗВОДОКАНАЛПРОЕКТ
г. Москва

Формат 11

Инв. № подл. | Подп. и дата | Взам. инв. № | Инв. № дубл. | Подп. и дата

ТМ75.01.00.00.02

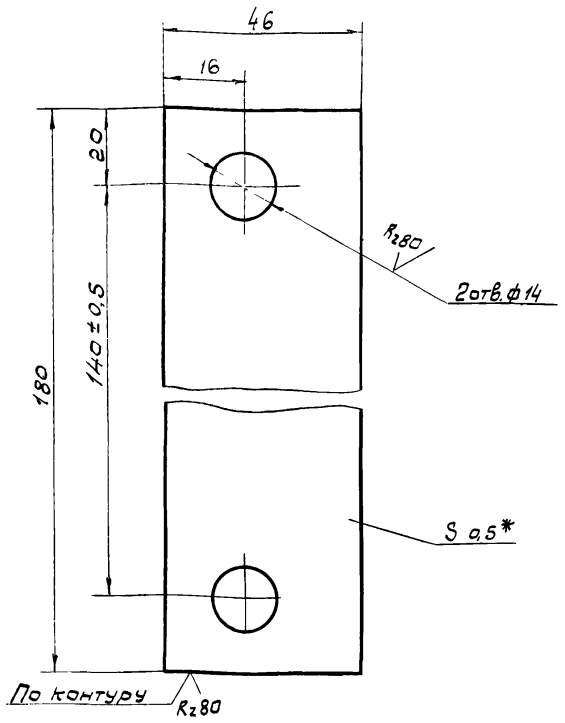

1. Неуказанные предельные отклонения размеров: отверстий – по A_7, валов – по B_7, остальных – по СМ8.
2. * Размер для справок

					ТМ 75 01. 00. 00. 02	
Изм.	Лист	N докум.	Подпись	Дата		
Разраб.		Юдичев			Прокладка регулировочная	Литер: Н; Масса: 0,03; Масштаб: 1:1
Пров.		Целковикова				Лист; Листов 1
Т. контр.		Годзишевская			Б-0.5 ГОСТ 19903-74 / Лист Ст.3 ГОСТ 16523-70	Госстрой СССР СОЮЗВОДОКАНАЛПРОЕКТ г. Москва
Гл. инж. пр.		Блоков				
Н. контр.		Семенова				
Утв.		Авдеев				

Формат 11

ТМ75.01.02.00.04

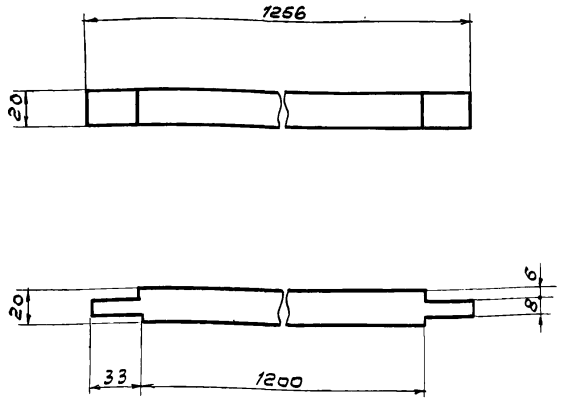

					ТМ75. 01. 02. 00. 04	
Изм.	Лист	N докум.	Подпись	Дата		
Разраб.		Юдичев			Уплотнитель	Литер: Н; Масса: 0,8; Масштаб: 1:2,5
Пров.		Целковикова				Лист; Листов 1
Т. контр.		Годзишевская			Шнур 1С 20×20 ГОСТ 6467-79	Госстрой СССР СОЮЗВОДОКАНАЛПРОЕКТ г. Москва
Гл. инж. пр.		Блоков				
Н. контр.		Семенова				
Утв.		Авдеев				

Инв.N подл. | Подпись и дата | Взам. инв.N | Инв.N дубл. | Подпись и дата

Формат 11

ТМ75.01.00.00.03

Rz 80 / (√)

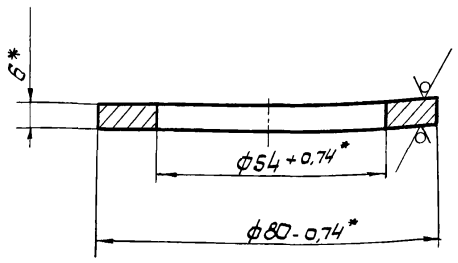

*Размер для справок

					ТМ 75. 01. 00. 00. 03	
Изм.	Лист	N докум.	Подпись	Дата		
Разраб.		Юдичев			Шайба	Литер: И; Масса: 0,12; Масштаб: 1:1
Пров.		Целковикова				Лист; Листов 1
Т. контр.		Годзишевская			Б-6.0 ГОСТ 19903-74 / Лист Ст.3 ГОСТ 14637-79	Госстрой СССР СОЮЗВОДОКАНАЛПРОЕКТ г. Москва
Гл. инж. пр.		Блоков				
Н. контр.		Семенова				
Утв.		Авдеев				

ТМ75.01.00.00.01

Rz 80 / (√)

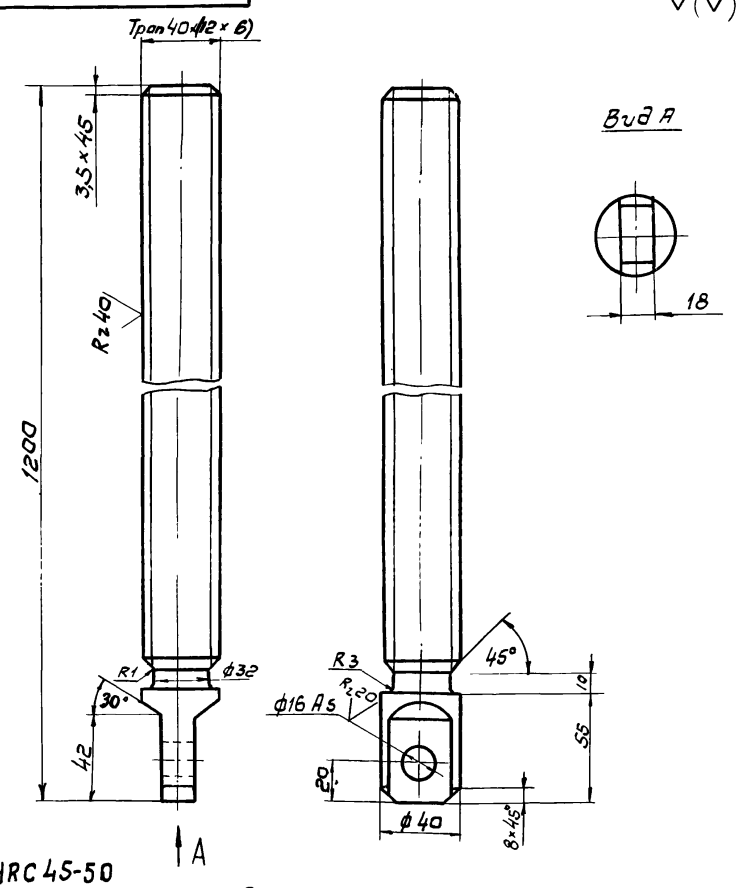

1. HRC 45-50
2. Неуказанные предельные отклонения размеров; валов – по B_7, остальных – по СМ8.

					ТМ 75. 01. 00. 00. 01	
Изм.	Лист	N докум.	Подпись	Дата		
Разраб.		Юдичев			Винт	Литер: И; Масса: 11,5; Масштаб: 1:2,5
Пров.		Целковикова				Лист; Листов 1
Т. контр.		Годзишевская			Сталь 45 ГОСТ 1050-74	Госстрой СССР СОЮЗВОДОКАНАЛПРОЕКТ г. Москва
Гл. инж. пр.		Блоков				
Н. контр.		Семенова				
Утв.		Авдеев				

Инв.N подл. | Подпись и дата | Взам. инв.N | Инв.N дубл. | Подпись и дата

Типовой проект 902-2-344 альбом V

ТМ75.01.01.01.03

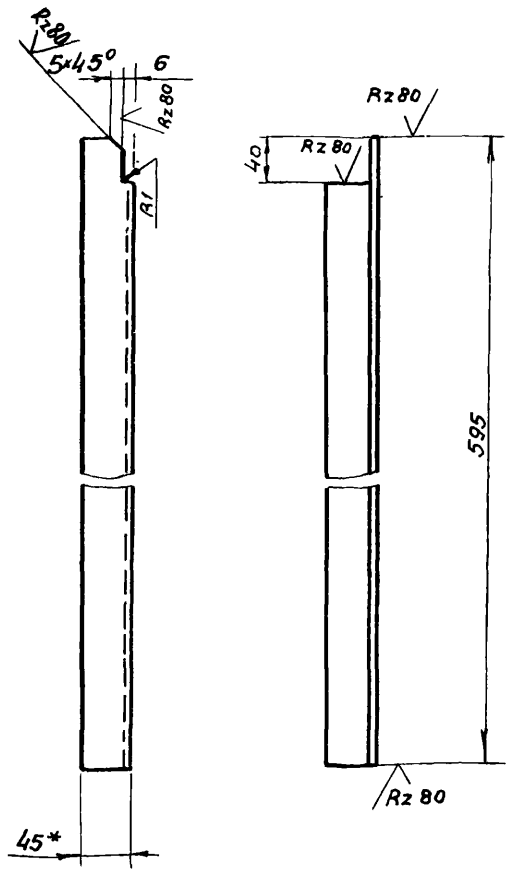

1. Предельные отклонения размеров: валов - по 8т, остальных - по СМ8
2. * Размер для справок

Изм.	Лист	№ докум.	Подпись	Дата	ТМ75.01.01.01.03			
Разраб.		Юдичев			Уголок	Литер	Масса	Масштаб
Пров.		Целковикова				И	1.9	1:5
Т.контр.		Годзишевская				Лист	Листов 1	
Гл.инж.пр.		Блоков			Б-45×45×5 ГОСТ 8509-72 / Уголок Ст3 ГОСТ 535-79	Госстрой СССР СОЮЗВОДОКАНАЛПРОЕКТ г. Москва		
Н.контр.		Семенова						
Утв.		Авдеев						

Формат 11

ТМ75.01.01.01.04

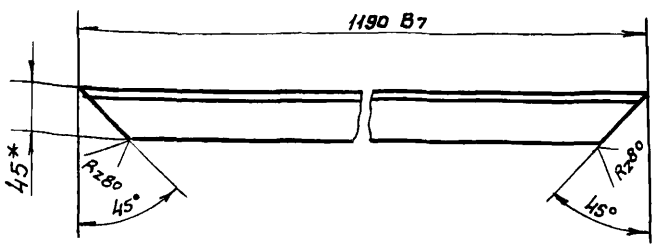

* Размер для справок

Изм.	Лист	№ докум.	Подпись	Дата	ТМ75.01.01.01.04			
Разраб.		Юдичев			Уголок	Литер.	Масса	Масштаб
Пров.		Целковикова				И	3,9	1:5
Т.контр.		Годзишевская				Лист	Листов 1	
Гл.инж.пр.		Блоков			Уголок Б-45×45×5 ГОСТ 8509-72 / Ст3 ГОСТ 535-79	Госстрой СССР СОЮЗВОДОКАНАЛПРОЕКТ г. Москва		
Н.контр.		Семенова						
Утв.		Авдеев						

Формат 11

ТМ75.01.01.01.02

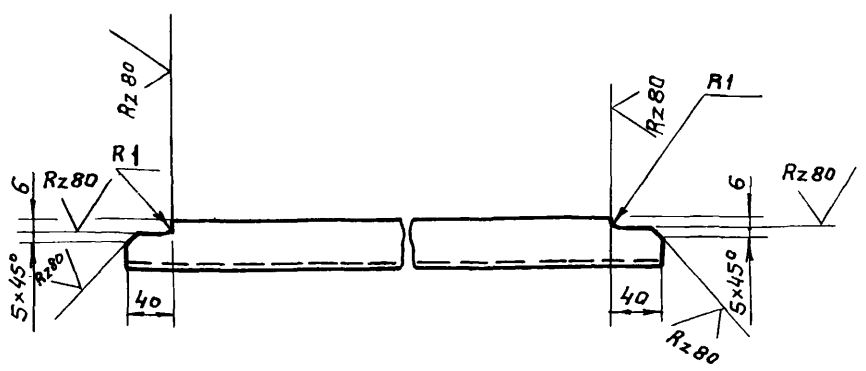

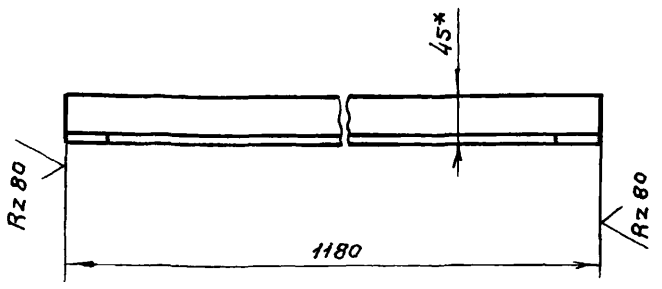

1. Предельные отклонения размеров: валов - по 8т, остальных - по СМ8
2* Размер для справок.

Изм.	Лист	№ докум.	Подпись	Дата	ТМ75.01.01.01.02			
Разраб.		Юдичев			Уголок	Литер	Масса	Масштаб
Пров.		Целковикова				И	.0	1:5
Т.контр.		Годзишевская				Лист	Листов 1	
Гл.инж.пр.		Блоков			Уголок Б-45×45×5 ГОСТ 8509-72 / Ст3. ГОСТ 535-79	Госстрой СССР СОЮЗВОДОКАНАЛПРОЕКТ г. Москва		
Н.контр.		Семенова						
Утв		Авдеев						

ТМ75.01.01.01.01

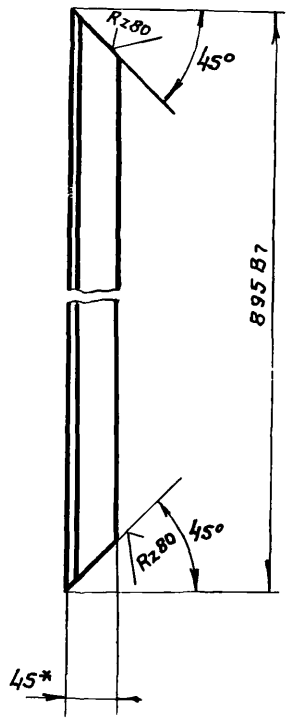

* Размер для справок

Изм.	Лист	№ докум.	Подпись	Дата	ТМ75.01.01.01.01			
Разраб		Юдичев			Уголок	Литер.	Масса	Масштаб
Пров		Целковикова				И	2,9	1:5
Т.контр.		Годзишевская				Лист	Листов 1	
Гл.инж.пр.		Блоков			Б-45×45×5 ГОСТ 8509-72 / Уголок Ст3 ГОСТ 535-79	Госстрой СССР СОЮЗВОДОКАНАЛПРОЕКТ г. Москва		
Н.контр.		Семенова						
Утв		Авдеев						

Инв.№ подл. | Подпись и дата | Взам.инв.№ | Инв.№ дубл. | Подпись и дата

ТМ75.01.01.01.05

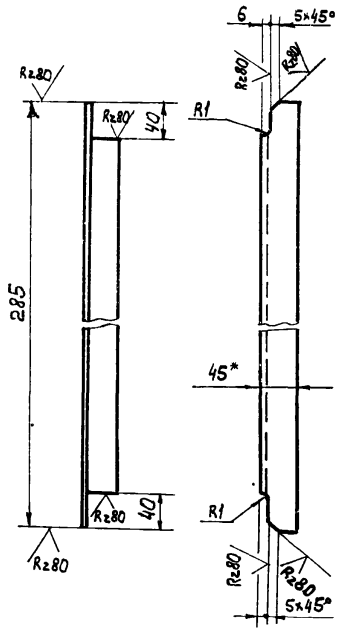

1. Предельные отклонения размеров: валов - по B_7, остальных - по CM_8
2. * Размер для справок

Изм.	Лист	N докум.	Подпись	Дата	ТМ75.01.01.01.05			
Разраб.		Юдичев			Уголок	Литер	Масса	Масштаб
Провер.		Целковикова				И	0.9	1:5
Т. Контр.		Гадзишевская				Лист	Листов 1	
Гл. инж. пр.		Блоков			Уголок Б-45×45×5 ГОСТ 8509-72 / Ст3 ГОСТ 535-79	Госстрой СССР СОЮЗВОДОКАНАЛПРОЕКТ г. Москва		
Н. Контр.		Семенова						
Утв.		Авдеев						

Формат 11

ТМ75.01.01.01.06

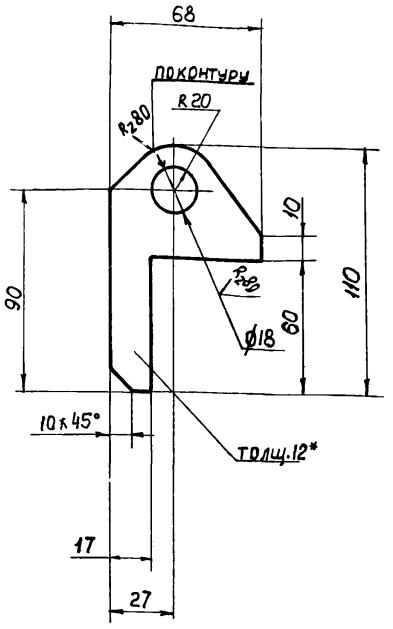

1. Предельные отклонения размеров: отверстий - по A_7, валов - по B_7, остальных - по CM_8
2. * Размер для справок

Изм.	Лист	N докум.	Подпись	Дата	ТМ75.01.01.01.06			
Разраб.		Юдичев			Ушко	Литер	Масса	Масштаб
Провер.		Целковикова				И	0.26	1:2
Т. Контр.		Гадзишевская				Лист	Листов 1	
Гл. инж. пр.		Блоков			Лист Б-12 ГОСТ 19903-74 / Ст3 ГОСТ 14637-79	Госстрой СССР СОЮЗВОДОКАНАЛПРОЕКТ г. Москва		
Н. Контр.		Семенова						
Утв.		Авдеев						

Формат 11

Инв. N подл. | Подпись и дата | Взам. инв. N | Инв. N дубл. | Подпись и дата

ТМ75.01.01.00.02

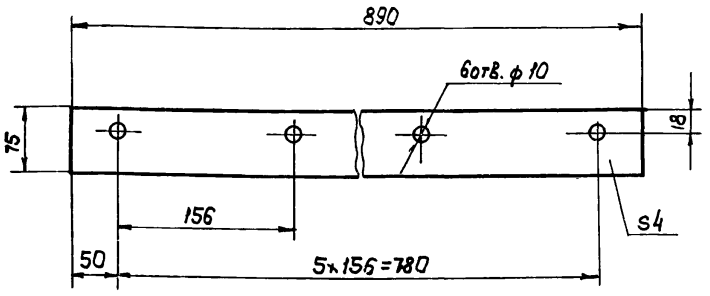

Изм.	Лист	N докум.	Подпись	Дата	ТМ75.01.01.00.02			
Разраб.		Юдичев			Прокладка	Литер	Масса	Масштаб
Провер.		Целковикова				И	0.1	1:5
Т. Контр.		Гадзишевская				Лист	Листов 1	
Гл. инж. пр.		Блоков			Пластина I лист, ТИКЩ-С-3 ГОСТ 7338-77	Госстрой СССР СОЮЗВОДОКАНАЛПРОЕКТ г. Москва		
Н. Контр.		Семенова						
Утв.		Авдеев						

Формат 11

ТМ75.01.01.00.01

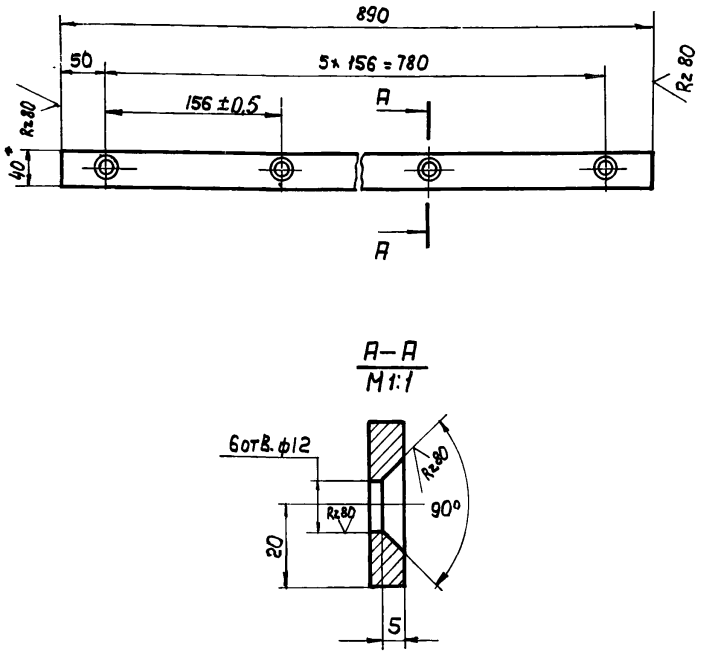

1. Неуказанные предельные отклонения размеров: отверстий - по A_7, валов - по B_7, остальных - по CM_8
2. * Размер для справок

Изм.	Лист	N докум.	Подпись	Дата	ТМ75.01.01.00.01			
Разраб.		Юдичев			Планка	Литер	Масса	Масштаб
Провер.		Целковикова				И	2.2	1:5
Т. Контр.		Гадзишевская				Лист	Листов 1	
Гл. инж. пр.		Блоков			Полоса Б-2-8×40 ГОСТ 103-76 / Ст.3 ГОСТ 535-79	Госстрой СССР СОЮЗВОДОКАНАЛПРОЕКТ г. Москва		
Н. Контр.		Семенова						
Утв.		Авдеев						

Формат 11

Альбом V

Типовой проект 902-2-344

ТМ75.01.02.00.02

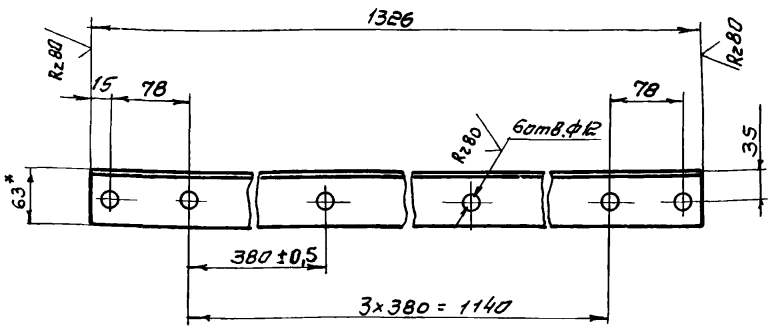

1 Неуказанные предельные отклонения размеров:

отверстий - по А7, валов - го В7, остальных - по СМВ

2* Размер для справок

Изм.	Лист	№ докум.	Подпись	Дата
Разраб.		Юдичев		
Пров.		Целковикова		
Т.контр.		Годзишевская		
Гл.инж.пр.		Блоков		
Н.контр.		Семенова		
Утв.		Авдеев		

ТМ 75.01.02.00.02

Уголок

Литер	Масса	Масштаб
Н	7,6	1:5
Лист	Листов 1	

Б-63×63×6 ГОСТ 8509-72
Уголок Ст 3 ГОСТ 535-79

Госстрой СССР
СОЮЗВОДОКАНАЛПРОЕКТ
г. Москва

Формат А4

ТМ75.01.02.00.03

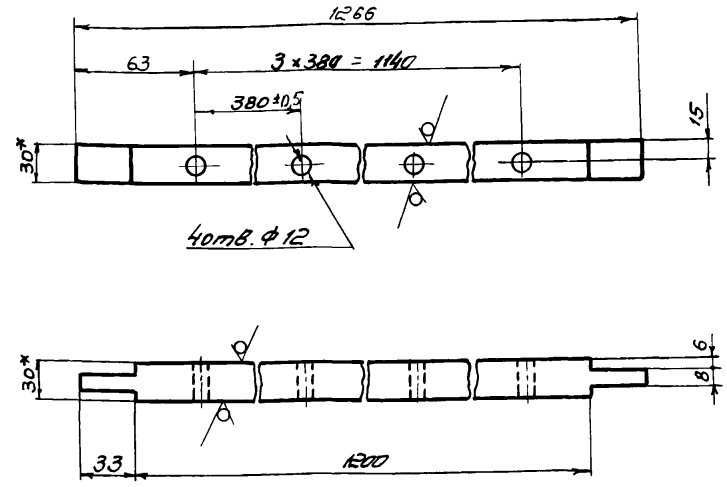

1 Неуказанные предельные отклонения размеров: отв. - по А7, валов - по В7, остальных - по СМВ

2* Размеры для справок

Изм.	Лист	№ докум.	Подпись	Дата
Разраб.		Юдичев		
Пров.		Целковикова		
Т.контр.		Годзишевская		
Гл.инж.пр.		Блоков		
Н.контр.		Семенова		
Утв.		Авдеев		

ТМ 75.01.02.00.03

Планка

Литер	Масса	Масштаб
Н	8,5	1:2,5
Лист	Листов 1	

Квадрат В30 ГОСТ 2591-71
Ст 3 ГОСТ 535-79

Госстрой СССР
СОЮЗВОДОКАНАЛПРОЕКТ
г. Москва

Формат А1

ТМ75.01.02.00.01

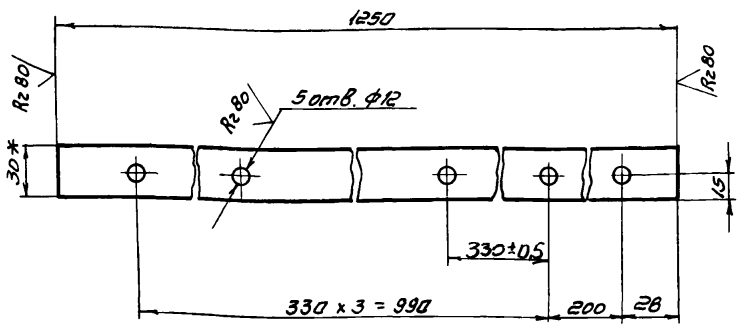

1 Неуказанные предельные отклонения размеров: отверстий - по А7, валов - по В7, остальных - по СМВ

2* Размер для справок

Изм.	Лист	№ докум.	Подпись	Дата
Разраб.		Юдичев		
Пров.		Целковикова		
Т.контр.		Годзишевская		
Гл.инж.пр.		Блоков		
Н.контр.		Семенова		
Утв.		Авдеев		

ТМ 75.01.02.00.01

Направляющая

Литер	Масса	Масштаб
Н	2.4	1:4
Лист	Листов 1	

Полоса Б-2-8×30 ГОСТ 103-76
Ст 3 ГОСТ 535-79

Госстрой СССР
СОЮЗВОДОКАНАЛПРОЕКТ
г. Москва

Форма 11

ТМ75.01.02.00.05

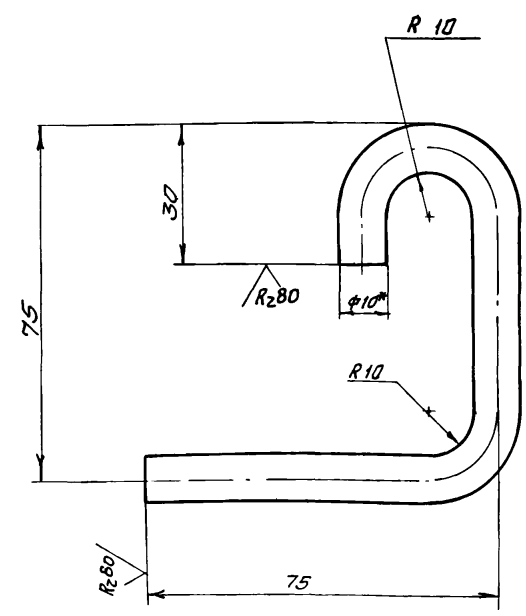

1. Предельные отклонение размеров: валов - по В7, остальных - по СМВ
2. Длина развертки - 180 мм.
3* Размер для справок

Изм.	Лист	№ докум.	Подп.	Дата
Разраб.		Марченко		
Пров.		Целковикова		
Т.контр.		Годзишевская		
Гл.инж.пр.		Блоков		
Н.контр.		Семенова		
Утв.		Авдеев		

ТМ 75.01.02.00.05

Скоба

Литер	Масса	Масштаб
Н	0.1	1:1
Лист	Листов 1	

ф10 А-II ГОСТ 5781-75

Госстрой СССР
СОЮЗВОДОКАНАЛПРОЕКТ
г. Москва

ТМ75.01.03.00.04

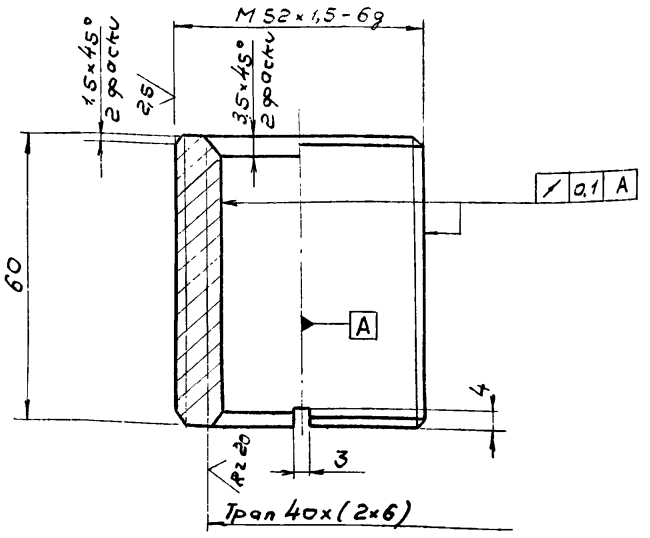

Неукозанные предельные отклонения размеров: отверстий - по A_7, валов - по B_7, остальных - по СМ8.

Изм.	Лист	N докум.	Подпись	Дата	ТМ 75.01.03.00.04			
Разраб.		Марченко			Гайка	Лит	Масса	Масштаб
Пров.		Целковикова				И	0,4	1:1
Т. контр.		Годзишевская				Лист	Листов 1	
Гл. инж. пр.		Блоков			Бр АЖС 9-4 ГОСТ 493-79	Госстрой СССР СОЮЗВОДОКАНАЛПРОЕКТ г. Москва		
Н. контр.		Семенова						
Утв.		Авдеев						

Формат 11В

ТМ75.01.03.00.03

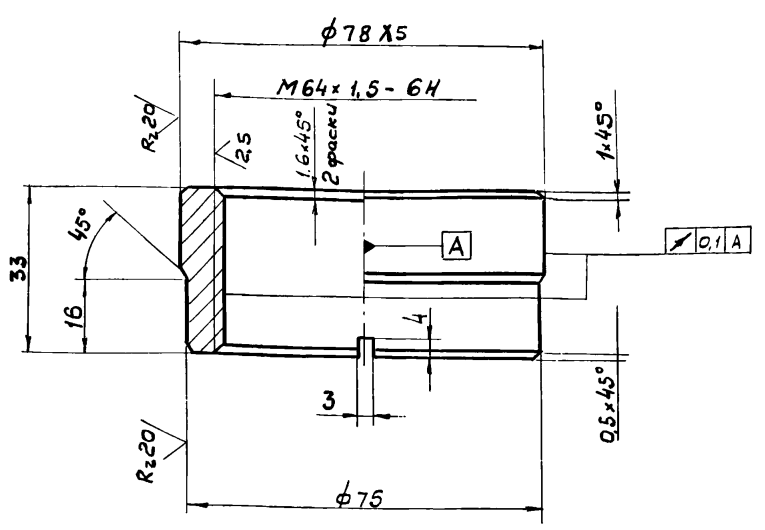

Неукозанные предельные отклонения размеров: отверстий - по A_7, валов - по B_7, остальных - по СМ8

Изм.	Лист	N докум.	Подпись	Дата	ТМ 75.01.03.00.03			
Разраб.		Марченко			Втулка	Лит	Масса	Масштаб
Пров.		Целковикова				И	0,4	1:1
Т. контр.		Годзишевская				Лист	Листов 1	
Гл. инж. пр.		Блоков			Бр АЖС 9-4 ГОСТ 493-79	Госстрой СССР СОЮЗВОДОКАНАЛПРОЕКТ г. Москва		
Н. контр.		Семенова						
Утв.		Авдеев						

Формат 11В

Инв. N подл. | Подп. и дата | Взам. инв. N | Инв. N дубл. | Подп. и дата

ТМ75.01.03.00.01

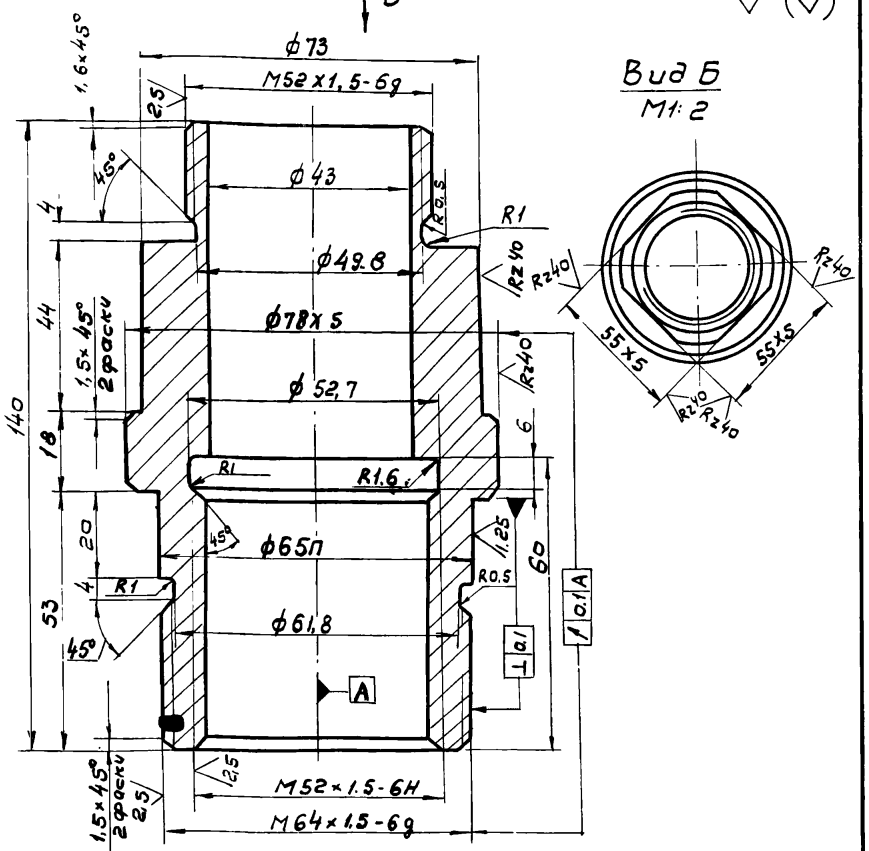

1. Неукозанные предельные отклонения размеров: отверстий - по A_7, валов - по B_7, остальных - по СМ8.
2. Покрытие: Ц15 - ГОСТ 9.073-77.
3. HRC 45 ÷ 50

Изм.	Лист	N докум.	Подпись	Дата	ТМ 75.01.03.00.01			
Разраб.		Марченко			Втулка	Лит.	Масса	Масштаб
Пров.		Целковикова				И	1,6	1:1
Т. контр.		Годзишевская				Лист	Листов 1	
Гл. инж. пр.		Блоков			Сталь 45 ГОСТ 1050-74	Госстрой СССР СОЮЗВОДОКАНАЛПРОЕКТ г. Москва		
Н. контр.		Семенова						
Утв.		Авдеев						

ТМ75.01.03.00.02

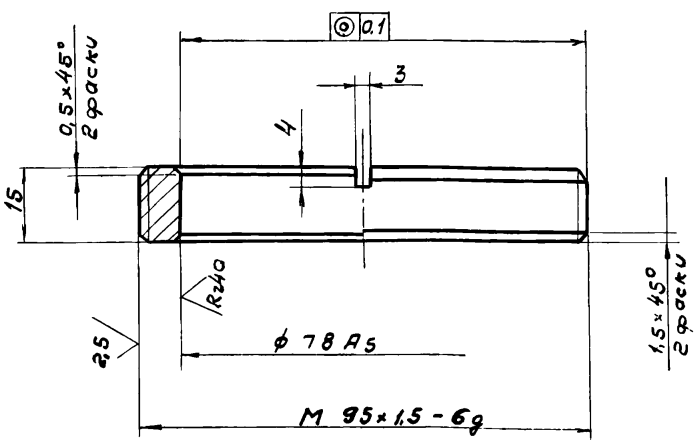

1. Неукозанные предельные отклонения размеров отверстий - по A, валов - по B_7, остальных - по СМ8.

Изм.	Лист	N докум.	Подпись	Дата	ТМ 75.01.03.00.02			
Разраб.		Марченко			Втулка	Лит	Масса	Масштаб
Пров.		Целковикова				И	0,26	1:1
Т. контр.		Годзишевская				Лист	Листов 1	
Гл. инж. пр.		Блоков			Бр АЖС9-4 ГОСТ 493-79	Госстрой СССР СОЮЗВОДОКАНАЛПРОЕКТ г. Москва		
Н. контр.		Семенова						
Утв.		Авдеев						

Инв. N подл. | Подп. и дата | Взам. инв. N | Инв. N дубл. | Подп. и дата

Типовой проект 902-2-344 альбом V

ТМ75.02.00.00.00 СБ

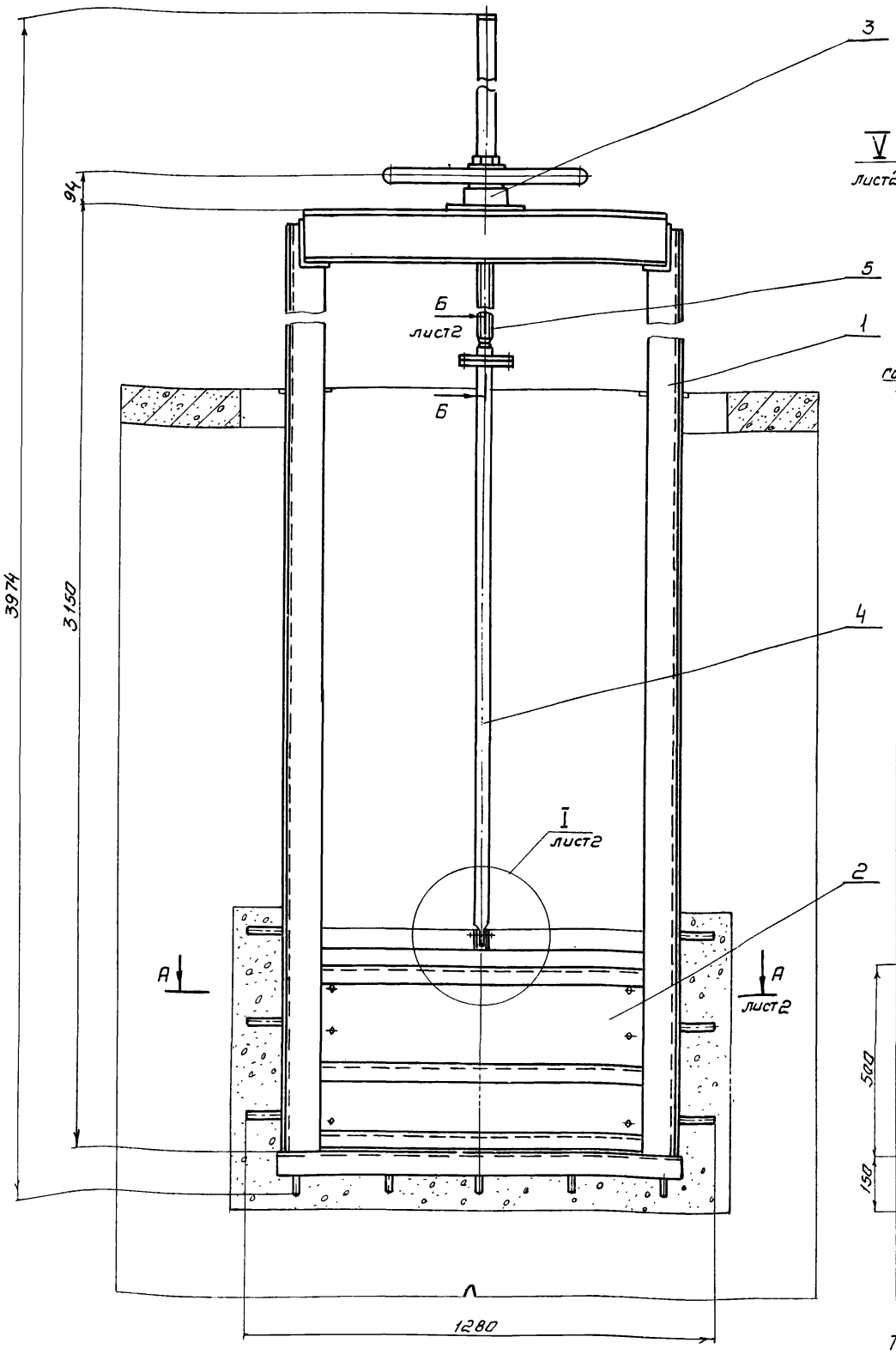

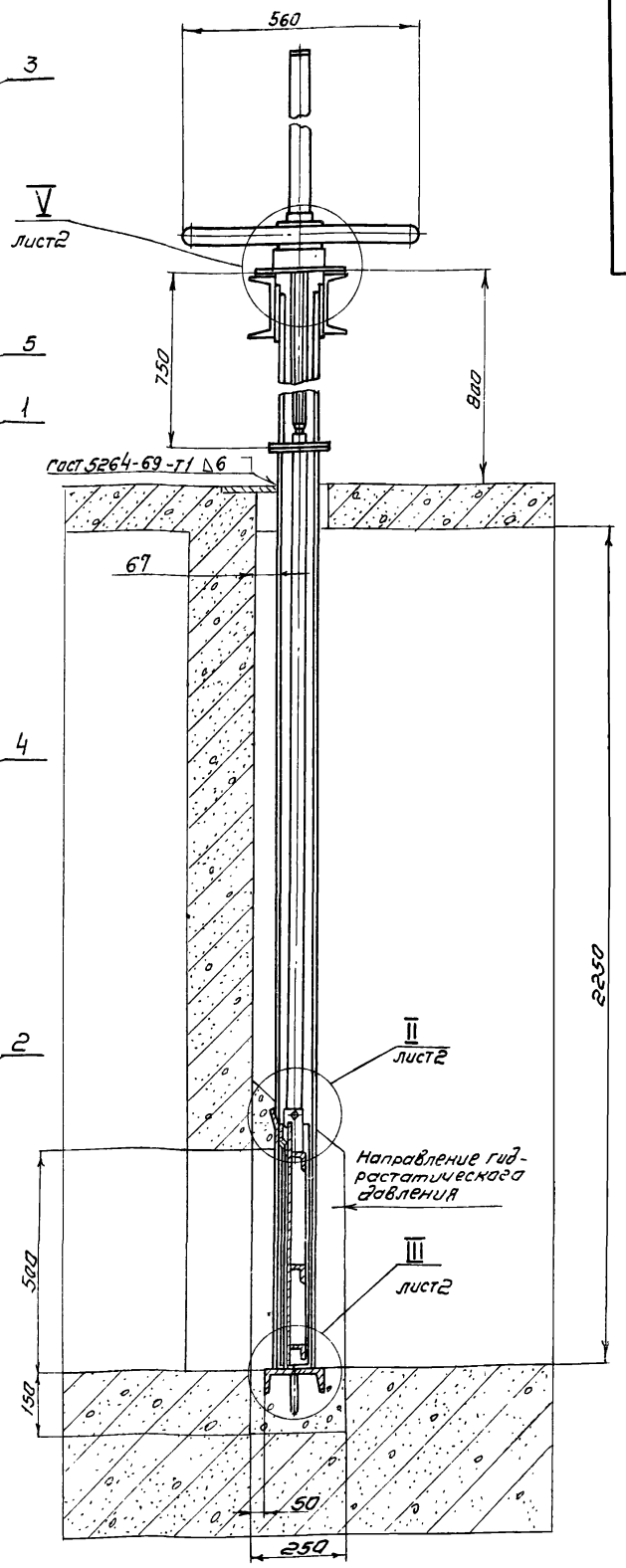

Техническая характеристика

1. Тип затвора — глубинный, плоский, скользящий с резиновым уплотнением
2. Размеры перекрываемого отверстия, мм
   - ширина -900
   - высота -500
3. Направление гидростатического давления - одностороннее
4. Масса подвижных частей затвора, кг - 75
5. Время полного открывания или закрывания затвора, мин. 10
6. Наибольшее расчетное усилие на маховике, кг - 15

Технические требования

1. Конструкция затвора должна быть выполнена в соответствии со СН и П III-18-75 „Металлические конструкции. Правила производства и приемки работ."
2. Количество регулировочных прокладок (поз. 10) определить по месту при установке подпятника (поз. 3)
3. После сборки и проверки работы затвор покрыть тремя слоями эмали ХС-710 и тремя слоями лака ХС-76 по двум слоям грунта ХС-010 ГОСТ 9355-50. Подпятник, колпак и маховик (поз. 3, 6, 7) окрасить эмалевой краской ПФ-115 ГОСТ 6465-76 в серый цвет. Посадочные и трущиеся поверхности окраске не подлежат
4. Все неокрашенные рабочие поверхности покрыть пушечной смазкой ГОСТ 19537-74
5. Размеры для справок

Изм.	Лист	№ докум.	Подпись	Дата
Разраб.	Гончей			
Пров.	Усенкова			
Т. контр.	Гобунченко			
Гл. инж. пр.	Блоков			
Н. контр.	Семенова			
Утв.	Петров			

ТМ75.02.00.00.00 СБ

Затвор плоский глубинный 900 х 500 с ручным приводом

Сборочный чертеж

Литер	Масса	Масштаб
И	255	1:10

Лист 1 Листов 2

Госстрой СССР
СОЮЗВОДОКАНАЛПРОЕКТ
г. Москва

Инв. № подл. | Подпись и дата | Взам. инв. № | Инв. № дубл. | Подпись и дата

Типовой проект УИЕ-2-344 альбом 1

ТМ75.02.00.00.00СБ

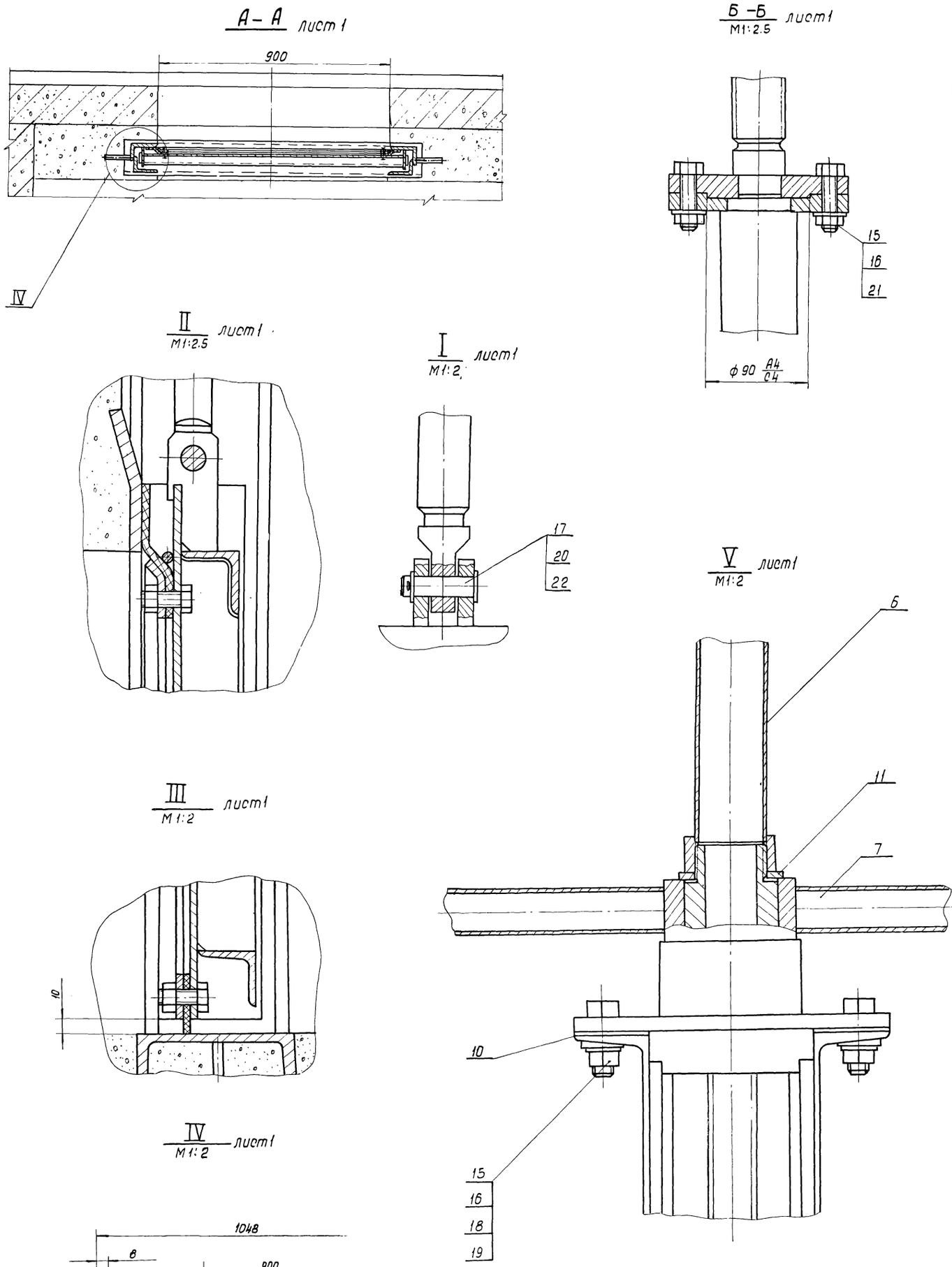

Изм.	Лист	№ докум.	Подпись	Дата
Разраб.		Юдичев		
Пров.		Целковикова		
Т.контр.		Годзишевская		
Гл.инж.пр.		Блоков		
Н.контр.		Семенова		
Утв.		Авдеев		

ТМ75.02.00.00.00СБ

Затвор плоский глубинный 900×500 с ручным приводом
Сборочный чертеж

Литер	Масса	Масштаб
М	—	—

Лист 2 | Листов

Госстрой СССР
СОЮЗВОДОКАНАЛПРОЕКТ
г. Москва

Инв. № подл. | Подпись и дата | Взам. инв. № | Инв. № дубл. | Подпись и дата

ТМ75.02.05.00.00СБ

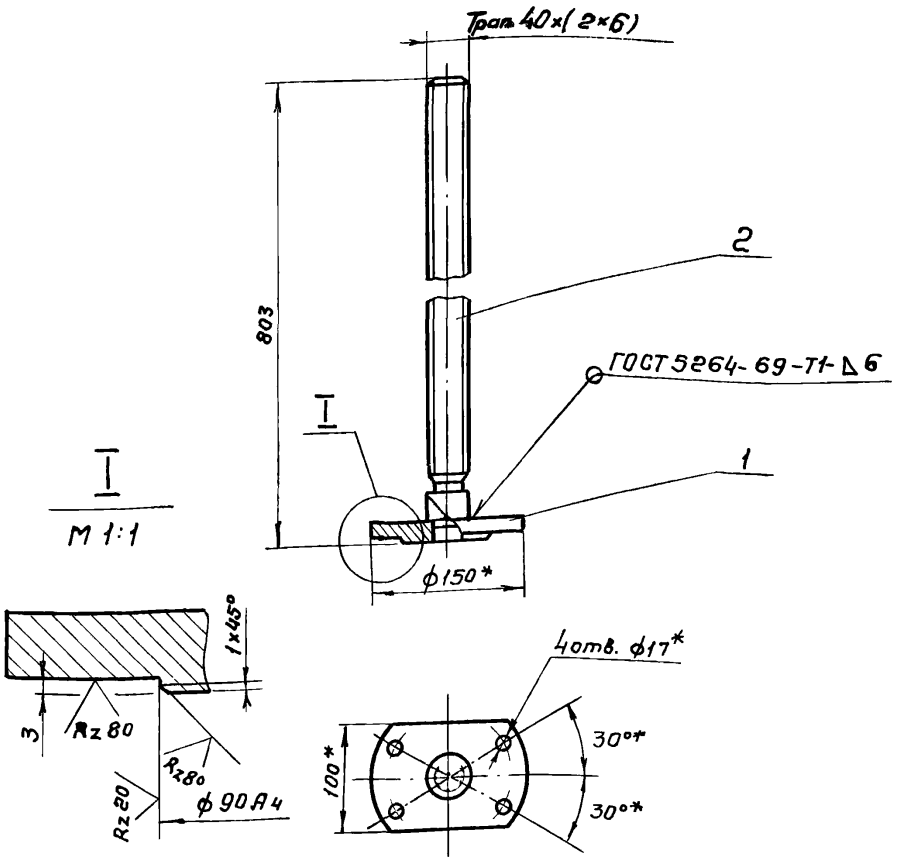

1. Неуказанные предельные отклонения размеров:
   Валов – по В7, остальных – по СМ8
2 * Размеры для справок

Изм.	Лист	№ докум.	Подпись	Дата
Разраб.		Юдичев		
Пров		Целковикова		
Т.контр.		Годзишевская		
Гл.инж.пр.		Блоков		
Н.контр.		Семенова		
Утв		Авдеев		

ТМ75.02.05.00.00СБ

Винт
сборочный чертеж

Литер.	Масса	Масштаб
И	6,4	1:5
Лист	Листов 1	

Госстрой СССР
СОЮЗВОДОКАНАЛПРОЕКТ
г. Москва

Формат 11

ТМ75.02.04.00.00СБ

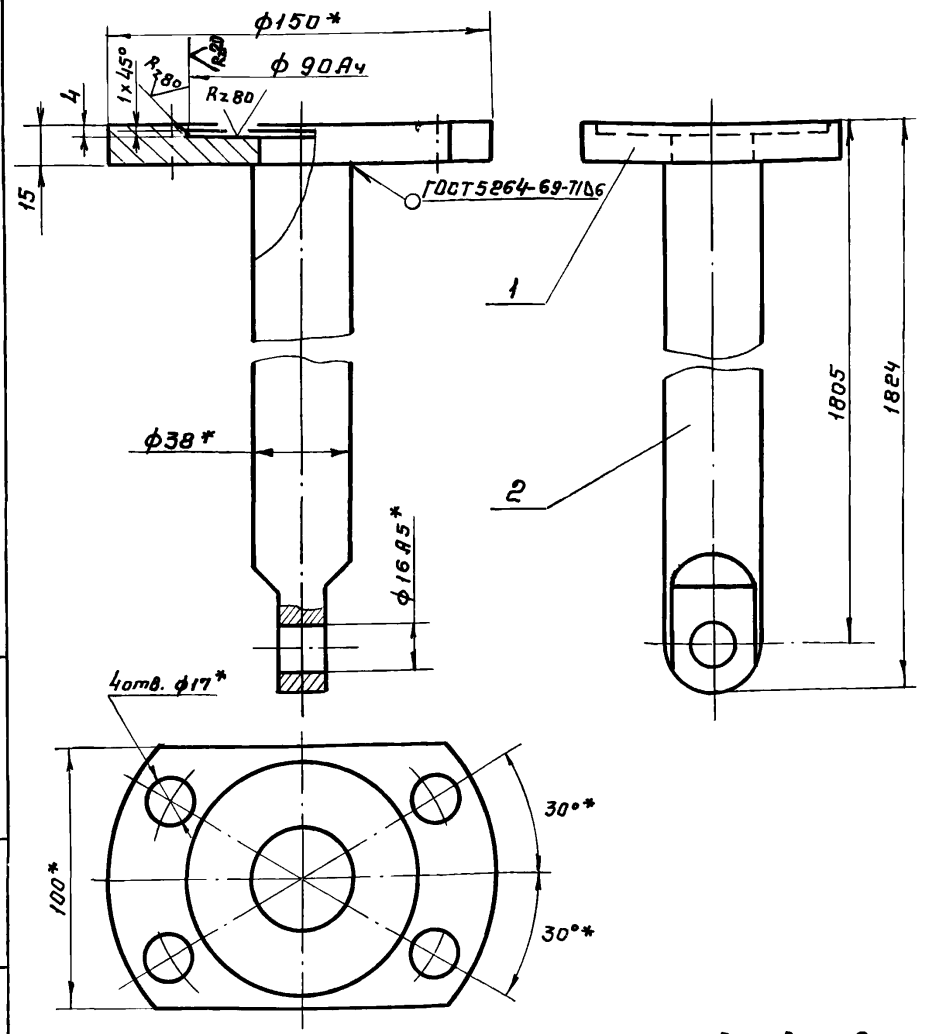

1. Неуказанные предельные отклонения размеров: Валов – по В7, остальных – по СМ8
2* Размеры для справок.

Изм	Лист	№ докум	Подпись	Дата
Разраб.		Юдичев		
Пров.		Целковикова		
Т.контр.		Годзишевская		
Гл.инж.пр.		Блоков		
Н.контр.		Семенова		
Утв.		Авдеев		

ТМ75.02.04.00.00СБ

Штанга
Сборочный чертеж

Литер.	Масса	Масштаб
И	17.4	1:2
Лист	Листов 1	

Госстрой СССР
СОЮЗВОДОКАНАЛПРОЕКТ
г. Москва

Формат 11

ТМ75.02.01.00.00СБ

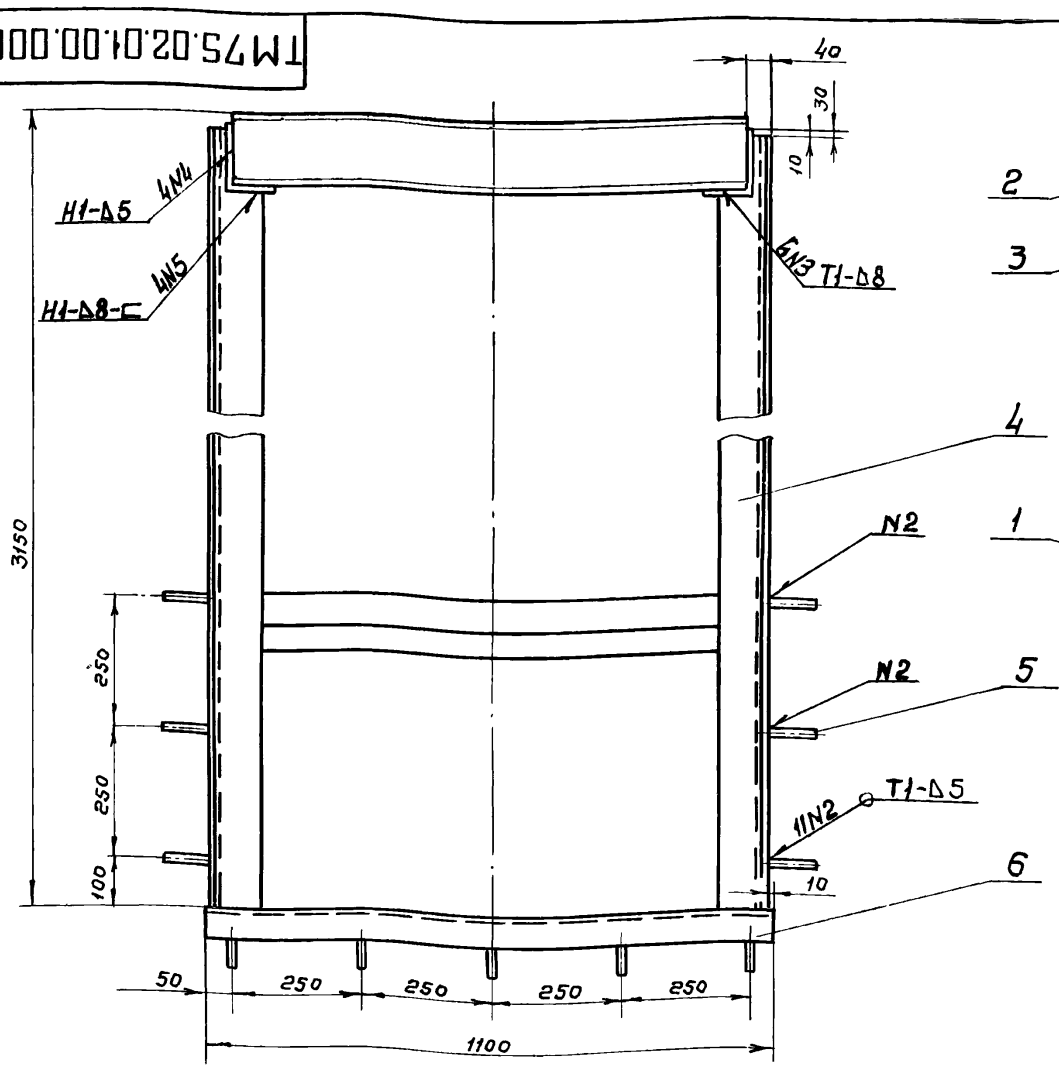

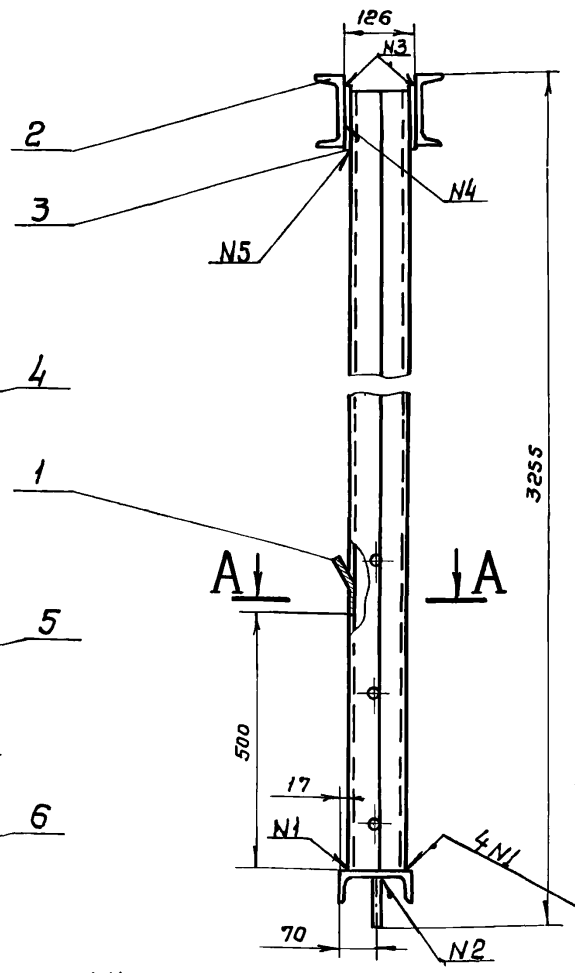

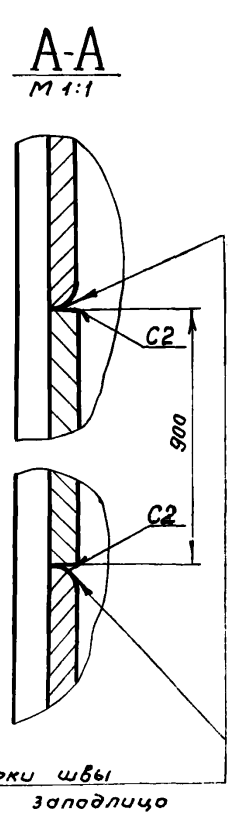

После сварки швы зачистить заподлицо

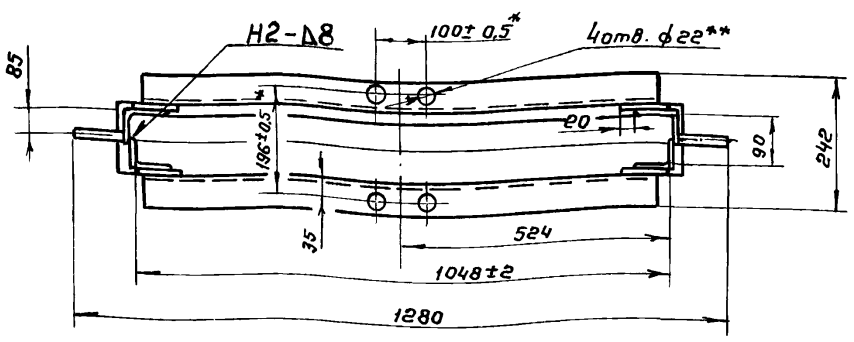

1. Неуказанные предельные отклонения размеров: отверстий – по А7, валов – по В7, остальных – по СМ8
2. Шероховатость обрабатываемых поверхностей деталей без чертежа Rz 80
3. Сварка по ГОСТ 5264-69.

4** Обработать по узлу ТМ75.02.03.00.00СБ
5.* Размеры для справок

Изм	Лист	№ докум.	Подпись	Дата
Разраб.		Юдичев		
Пров		Целковикова		
Т.контр.		Годзишевская		
Гл.инж.пр.		Блоков		
Н.контр.		Семенова		
Утв.		Авдеев		

ТМ75.02.01.00.00СБ

Рама
Сборочный чертеж

Литер.	Масса	Масштаб
И	161.3	1:10
Лист	Листов 1	

Госстрой СССР
СОЮЗВОДОКАНАЛПРОЕКТ
г. Москва

Инв.№ подл. | Подпись и дата | Взам. инв.№ | Инв.№ дубл. | Подпись и дата

Типовой проект УИС-2-344 Альбом 1

ТМ 75.02.02.00.00 СБ

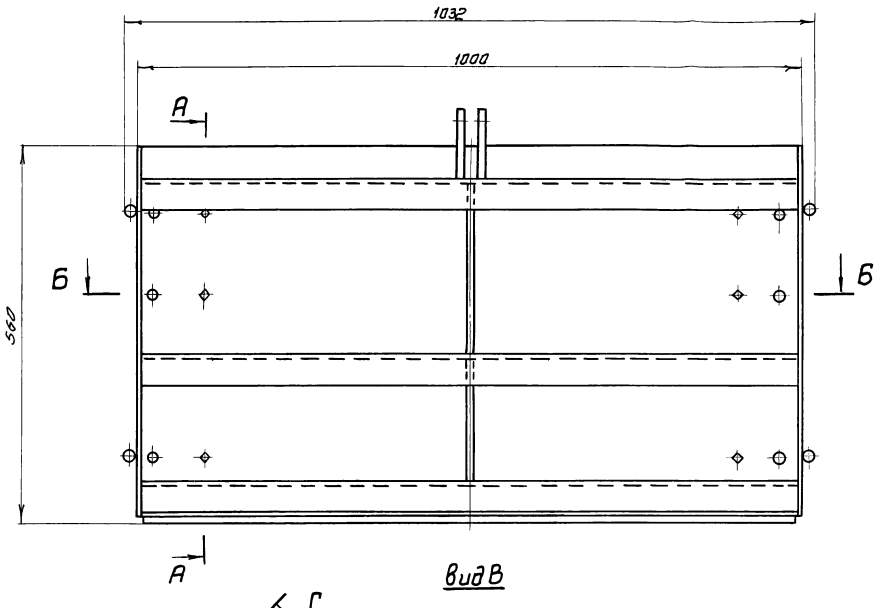

А-А

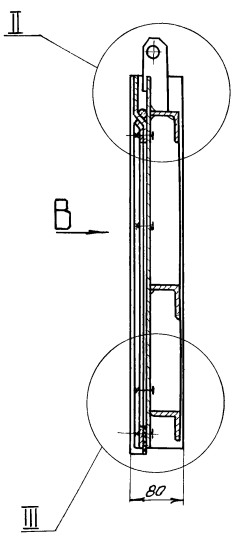

Вид В

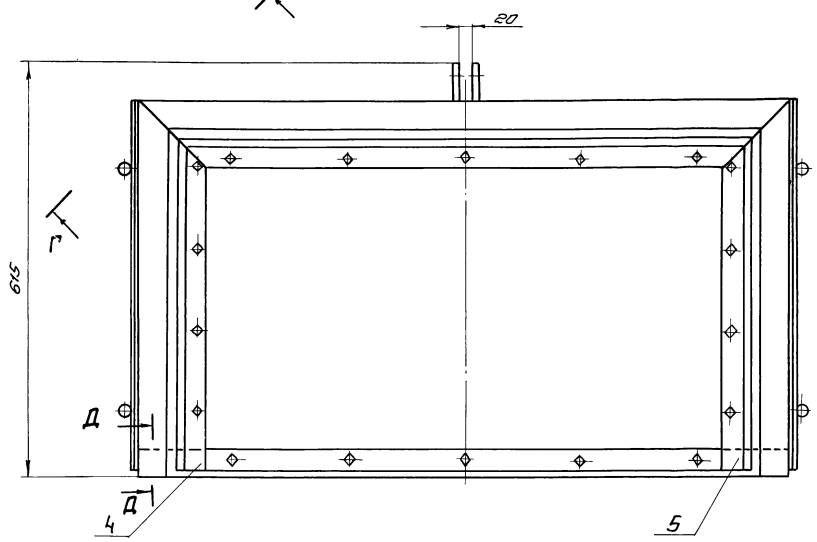

Г-Г
М1:1 повернуто

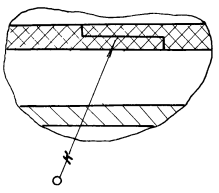

Б-Б

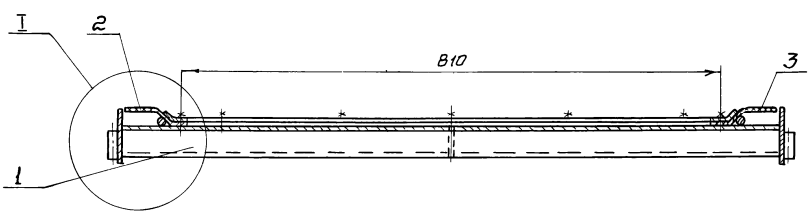

II
М1:2

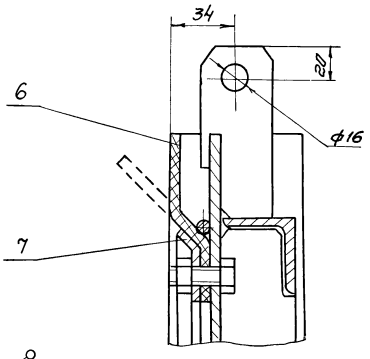

Д-Д
М1:1

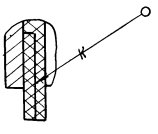

I
М1:2

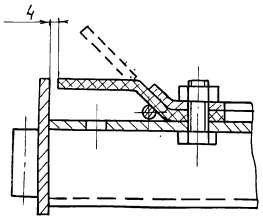

III
М1:2

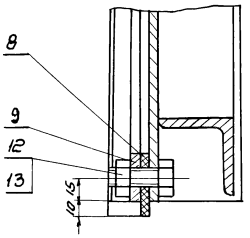

размеры для справок

				ТМ75.02.02.00.00 СБ			
Изм.	Лист.	№ докум.	Подпись	Дата		Литер	Масса	Масштаб
Разраб.		Юдичев			Шит В сборе			
Пров.		Целковников				Р	51	1:5
Т. контр.		Годышевская			Сборочный чертеж	Лист	Листов 1
Гл. инж. пр.		Блоков				Госстрой СССР	
Н. контр.		Семенова				СОЮЗВОДОКАНАЛПРОЕКТ	
Утв.		Авдеев				г. Москва	

17133-05 41 Копировал Сид. Синицына Формат 22В

Типовой проект 902-2-344 альбом V

ТМ75.02.02.01.00СБ

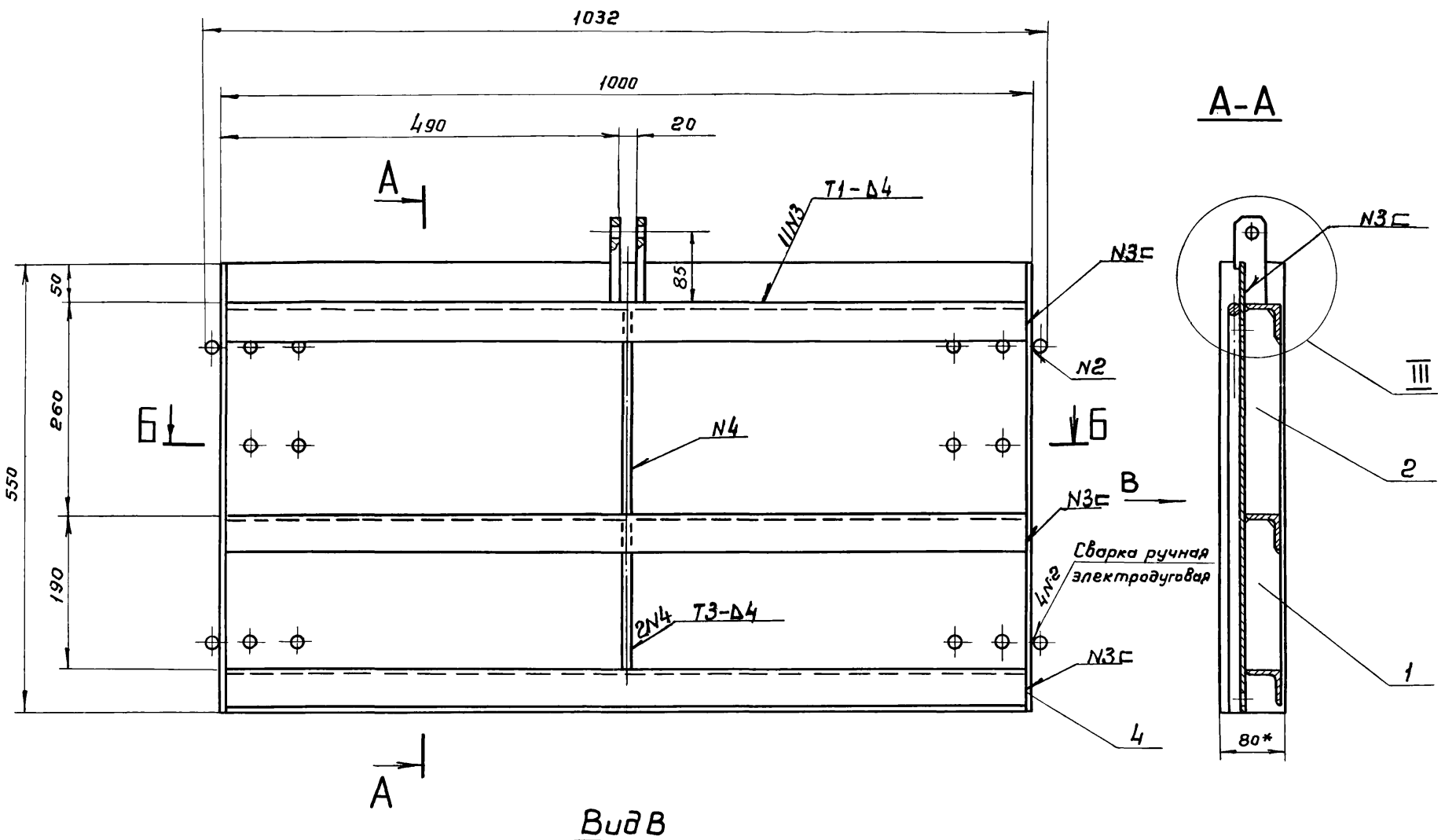

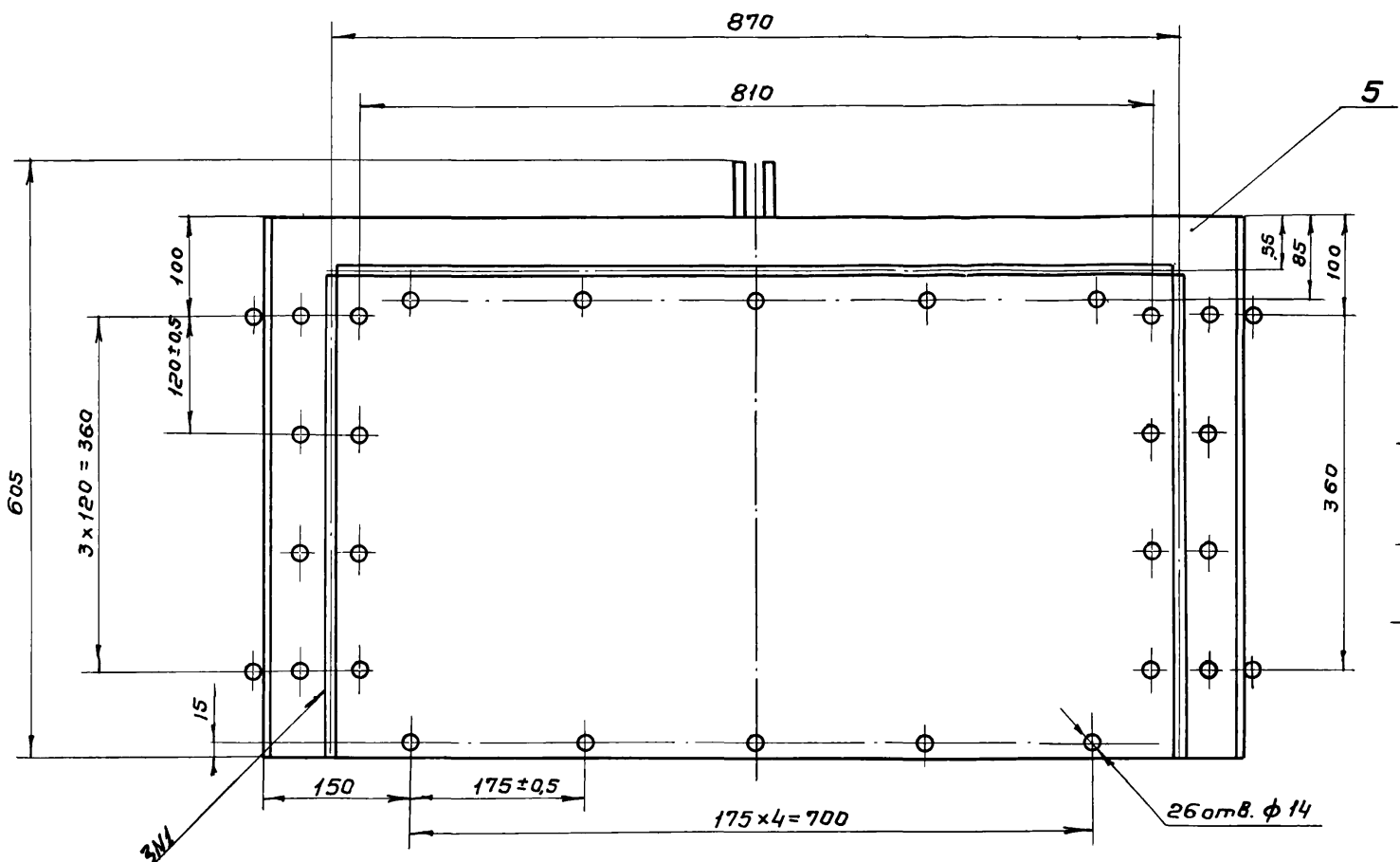

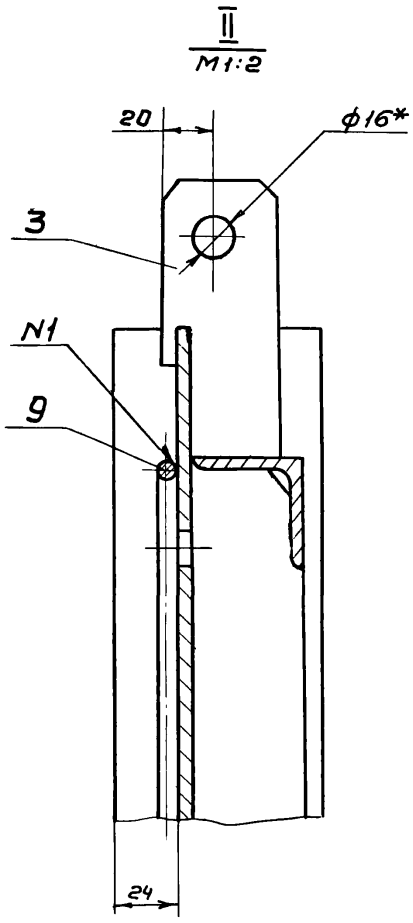

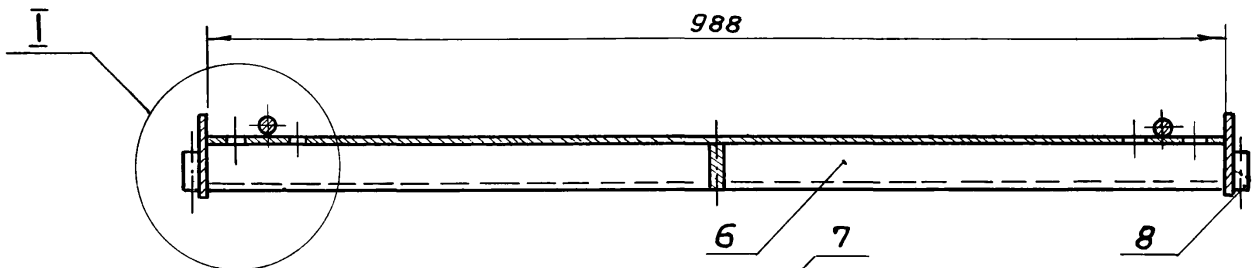

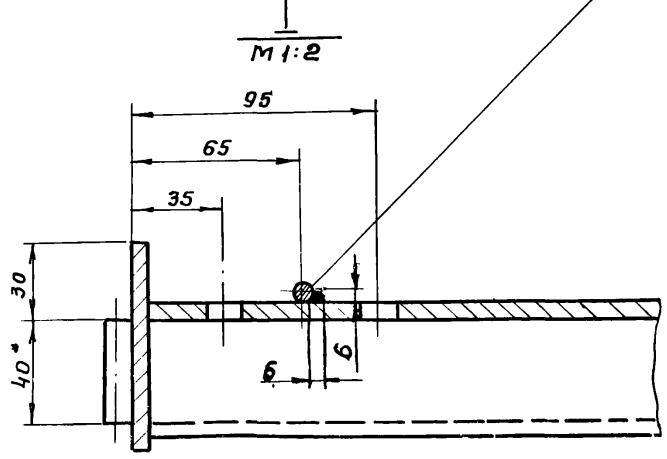

1. Неуказанные предельные отклонения размеров: отверстий - по A_7, валов - по B_7, остальных - по СМ8.
2. Сварка по ГОСТ 5264-69, кроме мест указанных особо.
3. Шероховатость обрабатываемых поверхностей деталей без чертежа - $Rz\,80$.
4. * Размеры для справок.

Изм.	Лист	№ докум.	Подпись	Дата
Разраб.		Юдичев		
Пров.		Целковикова		
Т. контр.		Годзишевская		
Гл. инж. пр.		Блохов		
Н. контр.		Герунова		
Ц. т. к.				

ТМ75.02.02.01.00СБ

Щит

Сборочный чертеж

Литер	Масса	Масштаб
И	42,4	1:5

Лист	Листов 1

Госстрой СССР
СОЮЗВОДОКАНАЛПРОЕКТ
г. Москва

42

Инв. № подл. | Подпись и дата | Взам. инв. № | Инв. № дубл. | Подпись и дата

ТМ75.02.03.01.00СБ

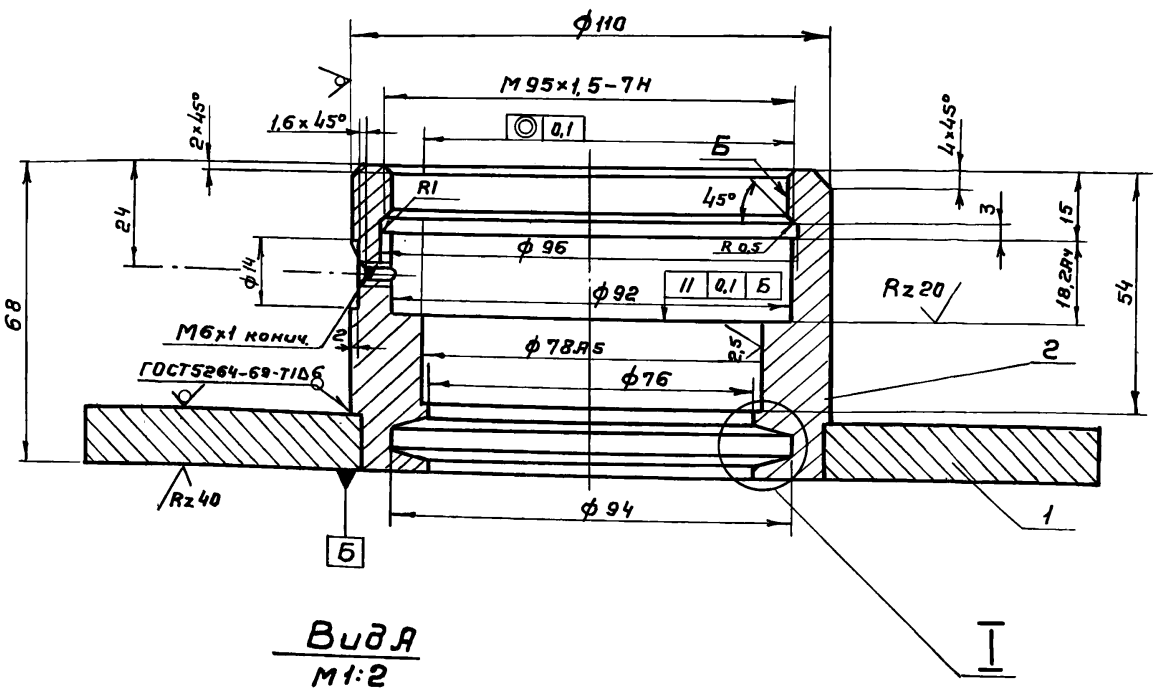

Вид А
М1:2

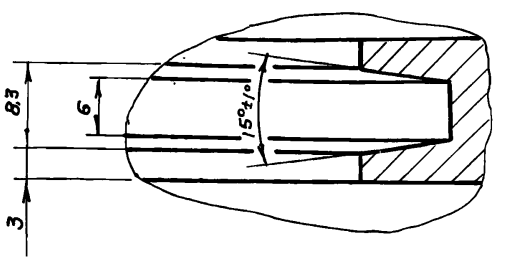

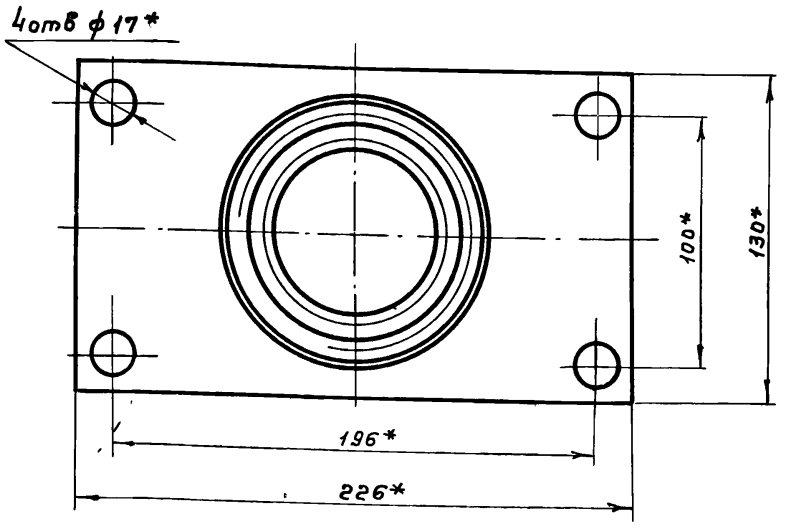

1. Неуказанные предельные отклонения размеров: отверстий – по A_1, валов – по B_1, остальных – по $\pm\frac{IT}{2}$.
2. Неуказанные шероховатость обрабатываемых поверхность — Rz 80

Изм.	Лист	№ докум.	Подпись	Дата	ТМ75.02.03.01.00СБ			
Разраб.		Юдичев			Корпус подпятника Сборочный чертеж	Литер.	Масса	Масштаб
Пров.		Целковикова				И	5,2	1:1
Т.контр.		Годзишевская				Лист	Листов 1	
Гл.инж.пр.		Блоков				Госстрой СССР СОЮЗВОДОКАНАЛПРОЕКТ г. Москва		
Н.контр.		Семенова						
Утв.		Авдеев						

Формат 12

ТМ75.02.03.00.00СБ

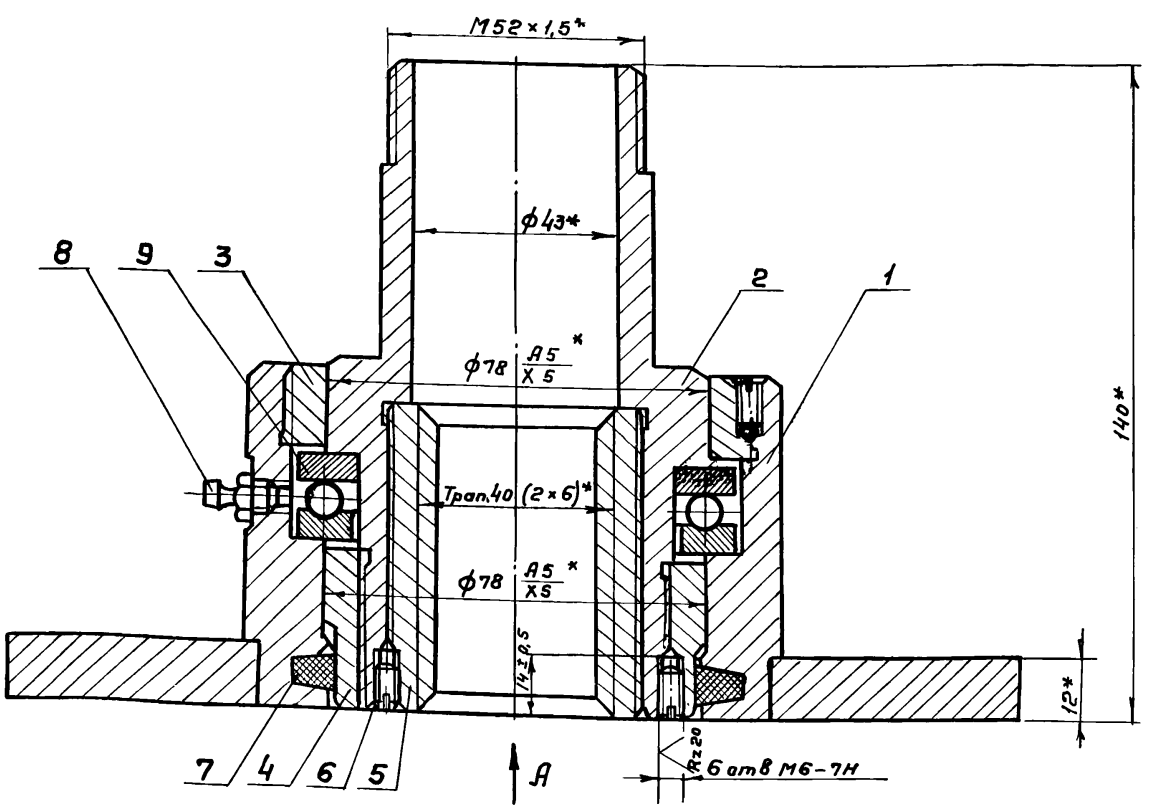

Вид А

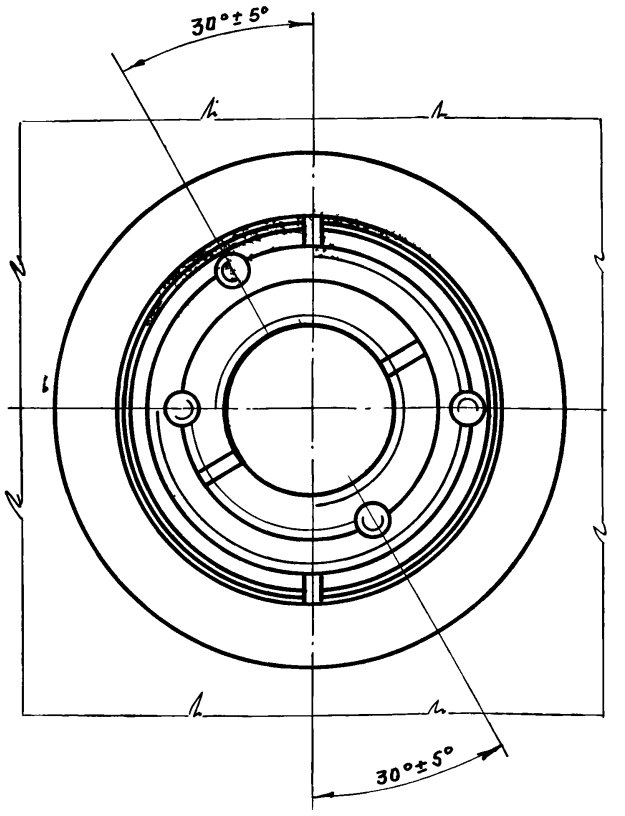

Вид Б
М1:2

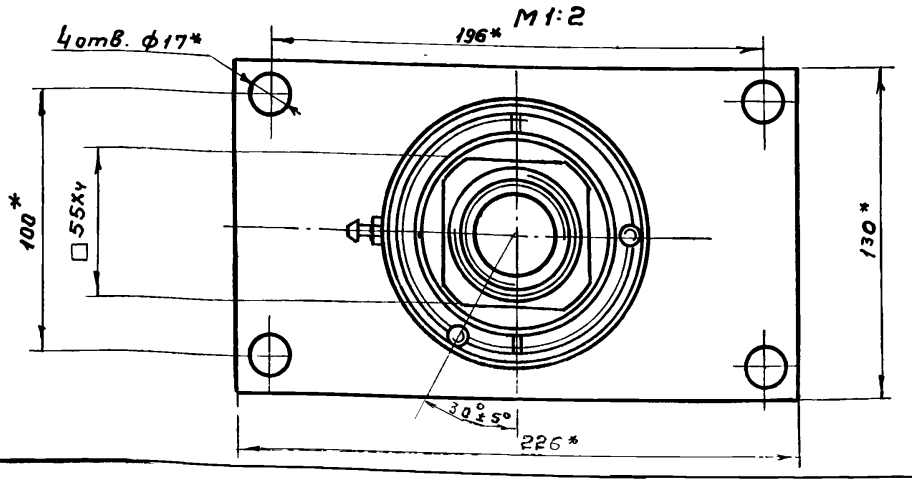

1. Отверстия под винты (поз.6), сверлить и нарезать после сборки.
2. После окончательной сборки винт (поз.6) раскернить в трех точках.
3 * Размеры для справок.

Изм.	Лист	№ докум.	Подпись	Дата	ТМ75.02.03.00.00СБ			
Разраб.		Юдичев			Подпятник Сборочный чертеж	Литер.	Масса	Масштаб
Пров.		Целковикова				И	8,6	1:1
Т.контр.		Годзишевская				Лист	Листов 1	
Гл.инж.пр.		Блоков				Госстрой СССР СОЮЗВОДОКАНАЛПРОЕКТ г. Москва		
Н.контр.		Семенова						
Утв.		Авдеев						

Типовой проект 902-2-344 альбом V

ТМ 75.02.01.00.01

Rz 80 (V)

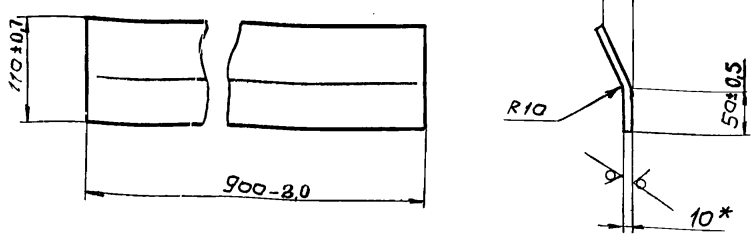

*Размер для справок

Изм.	Лист	N докум.	Подпись	Дата
Разраб.		Юдичев		
Пров.		Целковикова		
Т. контр.		Годзишевская		
Гл. инж. пр.		Блоков		
Н. контр.		Семенова		
Утв.		Авдеев		

ТМ 75.02.01.00.01

Поперечина

Литер	Масса	Масштаб
И	8,9	1:5
Лист	Листов 1	

Лист Б-1 ГОСТ 19903-74 / Ст.3 ГОСТ 14637-79

Госстрой СССР СОЮЗВОДОКАНАЛПРОЕКТ г. Москва

Формат 11

ТМ 75.02.06.00.00 СБ

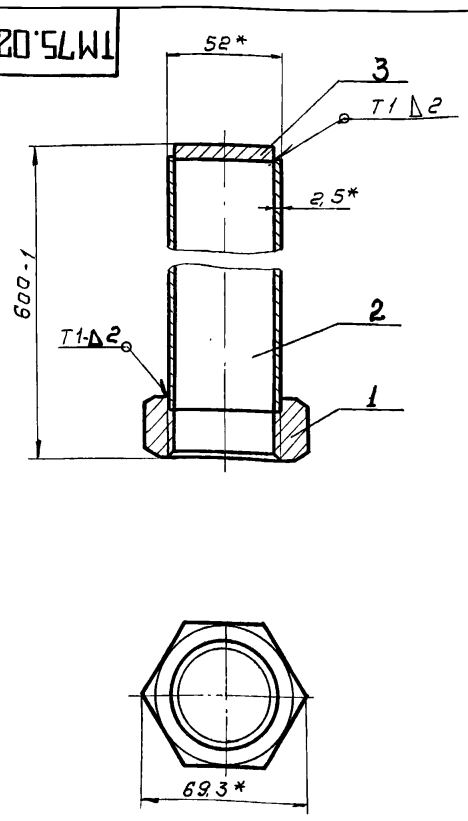

1. Неуказанные шероховатости обрабатываемых поверхностей деталей без чертежа – Rz 80 (V)
2. Сварка по ГОСТ 5264-69
3. * Размеры для справок.

Изм.	Лист	N докум.	Подпись	Дата
Разраб.		Юдичев		
Пров.		Целковикова		
Т. контр.		Годзишевская		
Гл. инж. пр.		Блоков		
Н. контр.		Семенова		
Утв.		Авдеев		

ТМ 75.02.06.00.00 СБ

Каплак

Сборочный чертеж

Литер	Масса	Масштаб
И	2.1	1:2
Лист	Листов 1	

Госстрой СССР СОЮЗВОДОКАНАЛПРОЕКТ г. Москва

Формат 11

ТМ 75.02.02.00.06

Rz 80 (V)

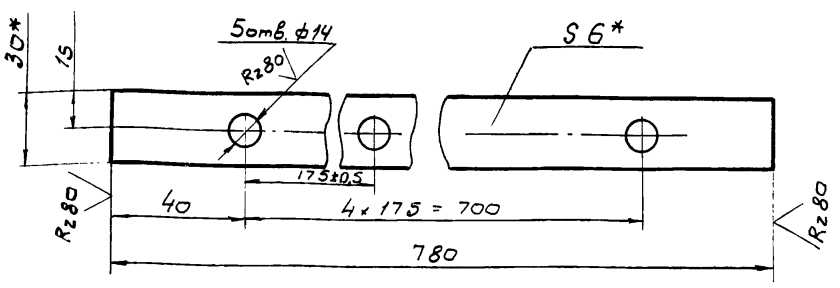

1. Неуказанные предельные отклонения размеров: отверстий - по A_7, валов - по B_7, прочих - по СМ8
2. * Размеры для справок

Изм.	Лист	N докум.	Подпись	Дата
Разраб.		Юдичев		
Пров.		Целковикова		
Т контр.		Годзишевская		
Гл. инж. пр.		Блоков		
Н. контр.		Семенова		
Утв.		Авдеев		

ТМ 75.02.02.00.06

Планка

Литер	Масса	Масштаб
И	1,1	1:2
Лист	Листов 1	

Полоса Б-2-6×30 ГОСТ 103-76 / Ст.3 ГОСТ 535-79

Госстрой СССР СОЮЗВОДОКАНАЛПРОЕКТ г. Москва

ТМ 75.02.02.00.05

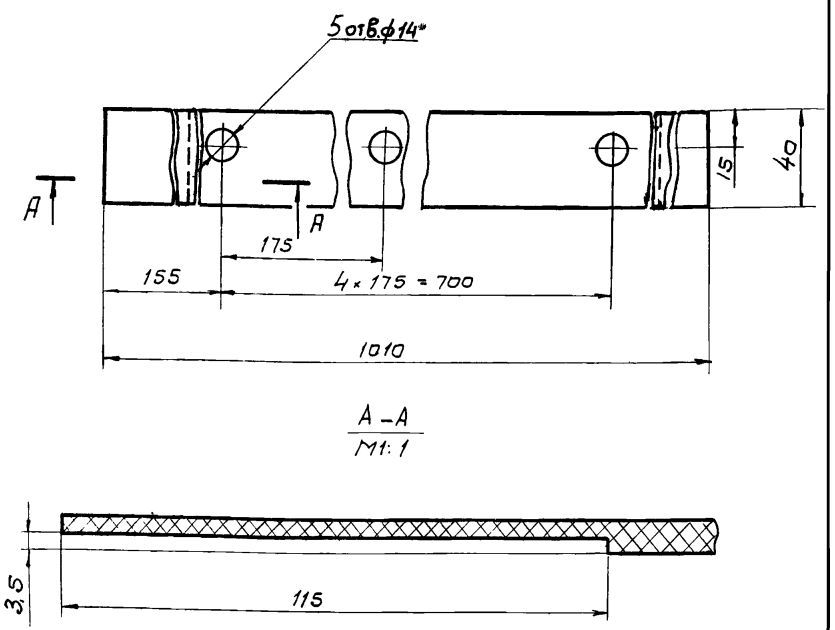

Изм.	Лист	N докум.	Подпись	Дата
Разраб.		Юдичев		
Пров.		Целковикова		
Т контр.		Годзишевская		
Гл. инж. пр.		Блоков		
Н. контр.		Семенова		
Утв.		Авдеев		

ТМ 75.02.02.00.05

Уплотнение нижнее

Литер	Масса	Масштаб
И	0,4	1:2
Лист	Листов 1	

Лента 2Мс 200-6-2-В ГОСТ 20-76

Госстрой СССР СОЮЗВОДОКАНАЛПРОЕКТ г. Москва

Типовой проект 902-2-344 Альбом V

ТМ75.02.02.00.03

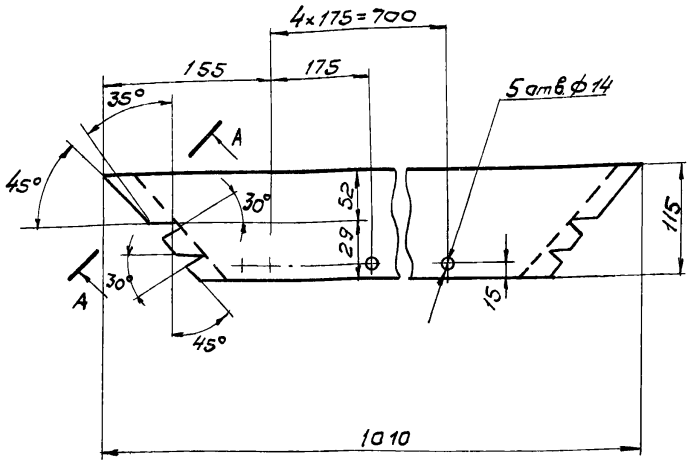

А-А повернута
М1:1

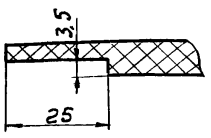

Изм.	Лист	N докум.	Подпись	Дата	ТМ75.02.02.00.03
Разраб.		Юдичев			Уплотнение верхнее
Пров.		Целковикова			Лента 2Мс-200-6-2-В1 ГОСТ 20-76
Т.контр.		Годзишевская			Литер И; Масса 0,9; Масштаб 1:5
Гл.инж.пр.		Блаков			Лист; Листов 1
Н.контр.		Семенова			Госстрой СССР СОЮЗВОДОКАНАЛПРОЕКТ г. Москва
Утв.		Авдеев			

Формат 11

ТМ75.02.02.00.04

Rz 80 V(√)

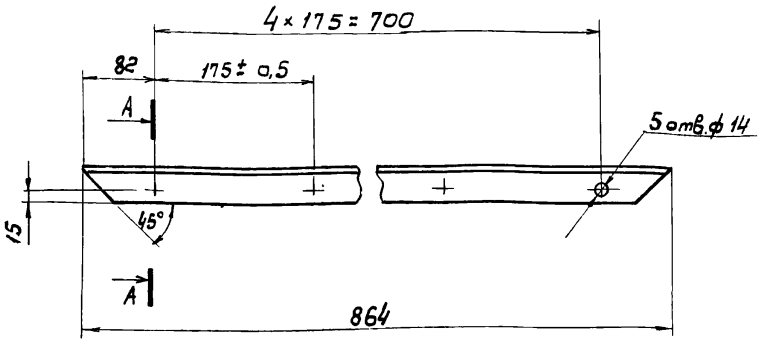

А-А
М1:1

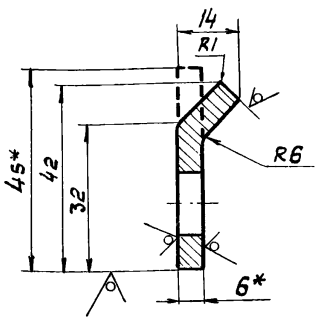

1. Неуказанные предельные отклонения размеров: отверстий - по A_1, валов - по В7, остальные - по СМ8.
2* Размеры для справок.

Подпись и дата | Инв.№ дубл. | Взам. инв.№ | Подпись и дата | Инв.№ подл.

Изм.	Лист	N докум.	Подпись	Дата	ТМ75.02.02.00.04
Разраб.		Юдичев			Направляющая верхняя
Пров.		Целковикова			Полоса Б-2-6×45 ГОСТ 103-76 / Ст3 ГОСТ 535-79
Т.контр.		Годзишевская			Литер И; Масса 1,7; Масштаб 1:5
Гл.инж.пр.		Блаков			Лист; Листов 1
Н.контр.		Семенова			Госстрой СССР СОЮЗВОДОКАНАЛПРОЕКТ г. Москва
Утв.		Авдеев			

Формат 11

ТМ75.02.02.00.02

√(√)

ТМ75.02.02.00.02-01 зеркальное отражение. Остальное см. ТМ75.02.02.00.02

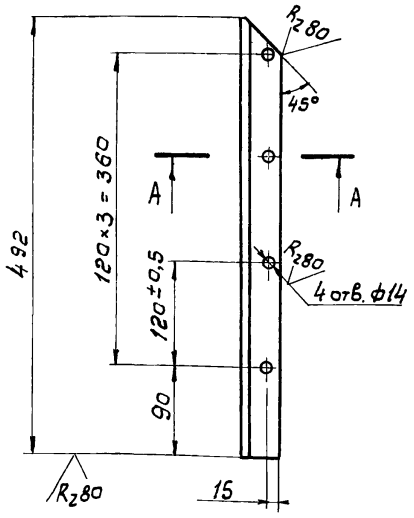



А-А
М1:1

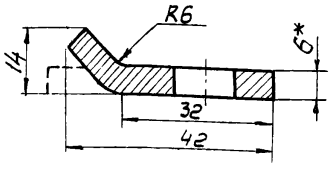

1. Неуказанные предельные отклонения размеров: отверстий - по A_1, валов - по В7, остальных - по СМ8
2* Размеры для справок.

Изм.	Лист	N докум.	Подпись	Дата	ТМ175.02.02.00.02
Разраб.		Юдичев			Направляющая
Пров.		Целковикова			Полоса Б-2-6×45 ГОСТ 103-76 / Ст. 3 ГОСТ 535-79
Т.контр.		Годзишевская			Литер Н; Масса 0,98; Масшт. 1:5
Гл.инж.пр.		Блаков			Лист; Листов 1
Н.контр.		Семенова			Госстрой СССР СОЮЗВОДОКАНАЛПРОЕКТ Москва
Утв.		Авдеев			

ТМ75.02.02.00.01

ТМ75.02.02.00.01-01. Зеркальное отражение. Остальное см. ТМ75.02.02.00.01

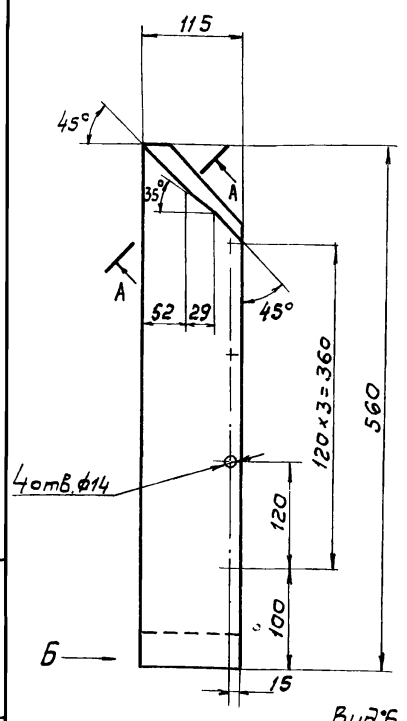

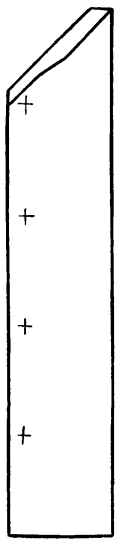

Вид Б
М1:2

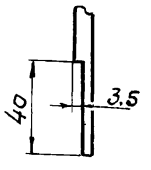

А-А повернута
М1:1

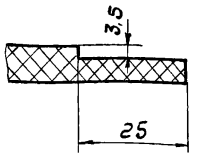

Подпись и дата | Инв.№ дубл. | Взам. инв.№ | Подпись и дата | Инв.№ подл.

Изм.	Лист	N докум.	Подпись	Дата	ТМ75.02.02.00.01
Разраб.		Юдичев			Уплотнение боковое
Пров.		Целковикова			Лента 2Мс-200-6-2-В1 ГОСТ 20-76
Т.контр.		Годзишевская			Литер Н; Масса 0,7; Масштаб 1:5
Гл.инж.пр.		Блаков			Лист; Листов 1
Н.контр.		Семенова			Госстрой СССР СОЮЗВОДОКАНАЛПРОЕКТ г. Москва
Утв.		Авдеев			

Типовой проект 902-2-344 альбом V

ТМ 75.02.03.01.01

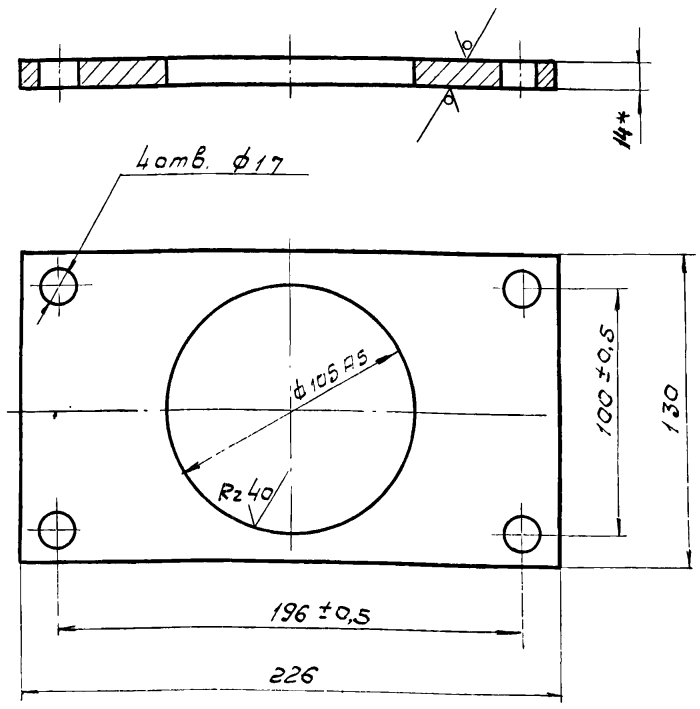

1. Неуказанные предельные отклонения размеров: отверстий - по А7, валов - по В7
2* Размер для справок

Изм.	Лист	N докум.	Подпись	Дата
Разраб.		Юдичев		
Пров.		Целковикова		
Т. контр.		Годзишевская		
Гл. инж. пр		Блоков		
Н. контр.		Семенова		
Утв.		Авдеев		

ТМ 75.02.03.01.01

Фланец

Литер	Масса	Масштаб
И	2,5	1:2
Лист	Листов 1	

Лист Б-14,0 ГОСТ 19903-74 / Ст.3 ГОСТ 14637-79

Госстрой СССР СОЮЗВОДОКАНАЛПРОЕКТ г. Москва

Формат 11

ТМ 75.02.00.00.01

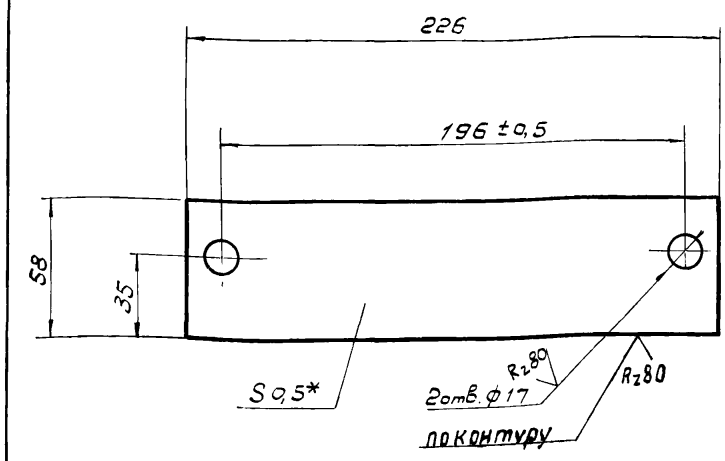

1. Неуказанные предельные отклонения размеров: отверстий - по А7, валов - по В7, остальных - по СМ8.
2* Размер для справок

Изм.	Лист	N докум.	Подпись	Дата
Разраб.		Юдичев		
Пров.		Целковикова		
Т. контр.		Годзишевская		
Гл. инж. пр		Блоков		
Н. контр.		Семенова		
Утв.		Авдеев		

ТМ 75.02.00.00.01

Прокладка

Литер	Масса	Масштаб
И	9,05	1:2
Лист	Листов 1	

Лист Б-9,5 ГОСТ 19903-74 / Ст.3 ГОСТ 16523-70

Госстрой СССР СОЮЗВОДОКАНАЛПРОЕКТ г. Москва

ТМ 75.02.02.01.02

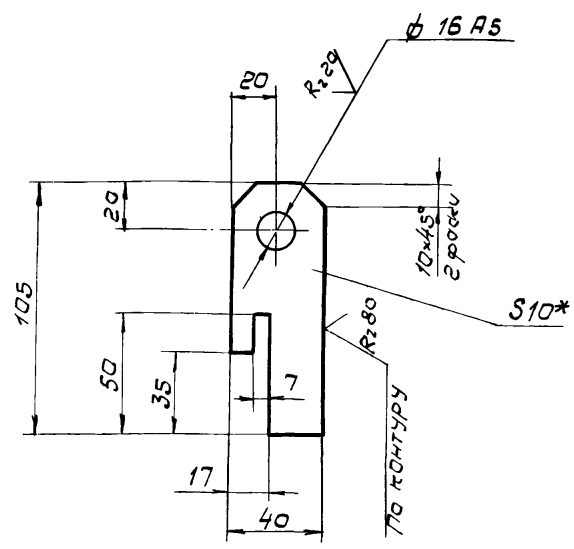

1. Неуказанные предельные отклонения размеров: валов - по В7 остальных - по СМ8
2* Размер для справок

Изм.	Лист	N докум.	Подпись	Дата
Разраб.		Марченко		
Пров.		Целковикова		
Т. контр.		Годзишевская		
Гл. инж. пр		Блоков		
Н. контр.		Семенова		
Утв.		Авдеев		

ТМ 75.02.02.01.02

Ушко

Литер	Масса	Масштаб
И	0,3	1:2
Лист	Листов 1	

Лист Б-10,0 ГОСТ 19903-74 / Ст.3 ГОСТ 14637-79

Госстрой СССР СОЮЗВОДОКАНАЛПРОЕКТ г. Москва

ТМ 75.02.02.01.01

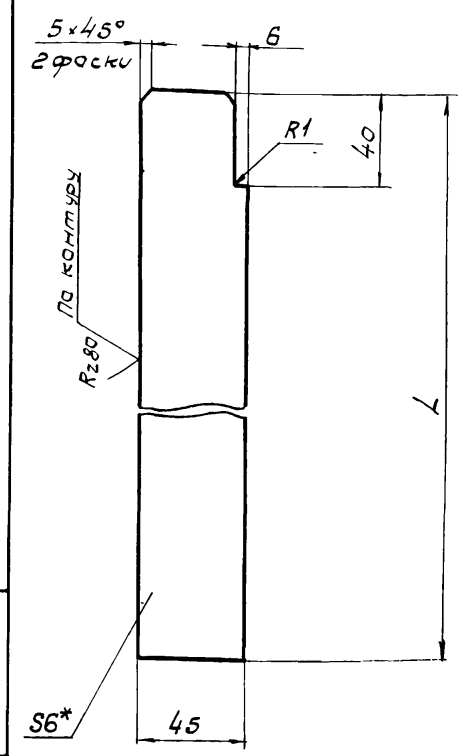

Обозначение	L	Масса кг
ТМ 75.02.02.01.01	183	0,4
-01	253	0,54

1. Предельные отклонения размеров: валов - по В7, остальных - по СМ8
2* Размер для справок.

Изм.	Лист	№докум	Подпись	Дата
Разраб.		Марченко		
Пров.		Целковикова		
Т. контр.		Годзишевская		
Гл. инж. пр		Блоков		
Н. контр.		Семенова		
Утв.		Авдеев		

ТМ 75.02.02.01.01

Ребро

Литер	Масса	Масштаб
И	См. таблицу	1:2
Лист	Листов 1	

Лист Б-6,0 ГОСТ 19903-74 / Ст.3 ГОСТ 14637-79

Госстрой СССР СОЮЗВОДОКАНАЛПРОЕКТ г. Москва

Формат 11

Типовой проект 902-2-344 альбом X

ТМ75.02.05.00.01

Rz80

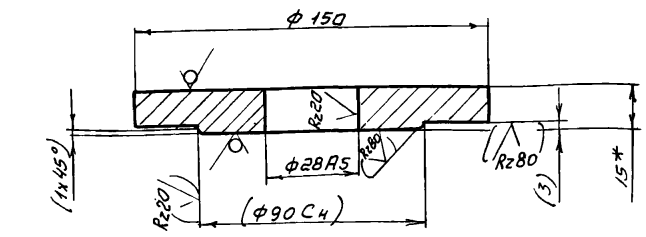

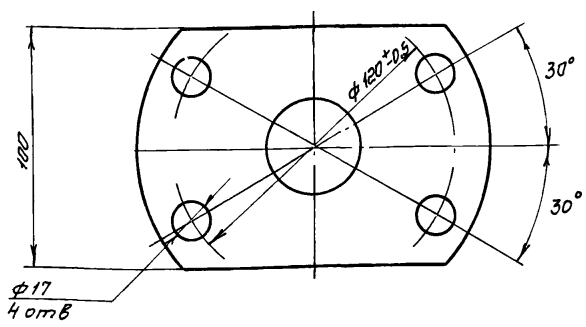

1 Неуказанные предельные отклонения размеров: отверстий - по А7, валов - по В7, остальных - по СТВ

2. Размеры и шероховатости поверхностей в скобках - после сварки.

3 *Размер для справок

				ТМ 75.02.05.00.01		
Изм.	Лист.	№ докум.	Подпись	Дата		
Разраб.		Юдичев			Фланец	Литер: Н; Масса: 1.4; Масштаб: 1:2
Пров.		Целковикова				Лист; Листов 1
Т.контр.		Годзишевская			Лист Б-15.0 ГОСТ 19903-74 / Ст3 ГОСТ 14637-79	Госстрой СССР СОЮЗВОДОКАНАЛПРОЕКТ г. Москва
Гл.инж.пр.		Блоков				
Н.контр.		Семенова				
Утв.		Авдеев				

Формат 11

ТМ75.02.05.00.02

Rz80

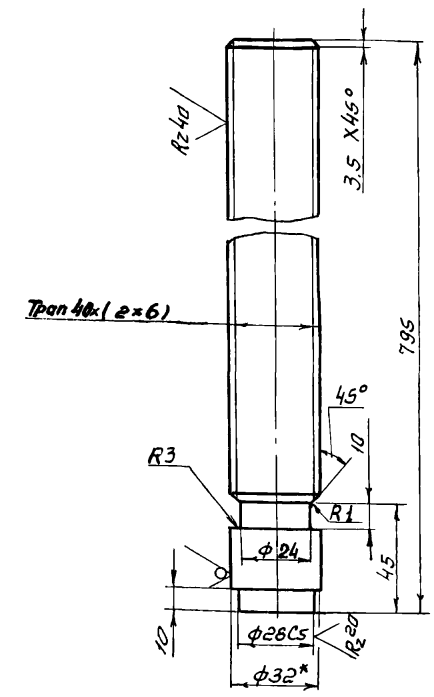

1 Неуказанные предельные отклонения размеров: валов - по В7, остальных - по СТВ

2 *Размер для справок

				ТМ75.02.05.00.02		
Изм.	Лист.	№ докум.	Подпись	Дата		
Разраб.		Юдичев			Винт	Литер: Н; Масса: 5,2; Масштаб: 1:2
Пров.		Целковикова				Лист; Листов 1
Т.контр.		Годзишевская			Круг В32 ГОСТ 2590-71 / Ст3 ГОСТ 535-79	Госстрой СССР СОЮЗВОДОКАНАЛПРОЕКТ г. Москва
Гл.инж.пр.		Блоков				
Н.контр.		Семенова				
Утв.		Авдеев				

Формат 11

Подпись и дата | Инв. № дубл. | Взам. инв. № | Подпись и дата | Инв. № подл.

ТМ75.02.04.00.02

Rz80

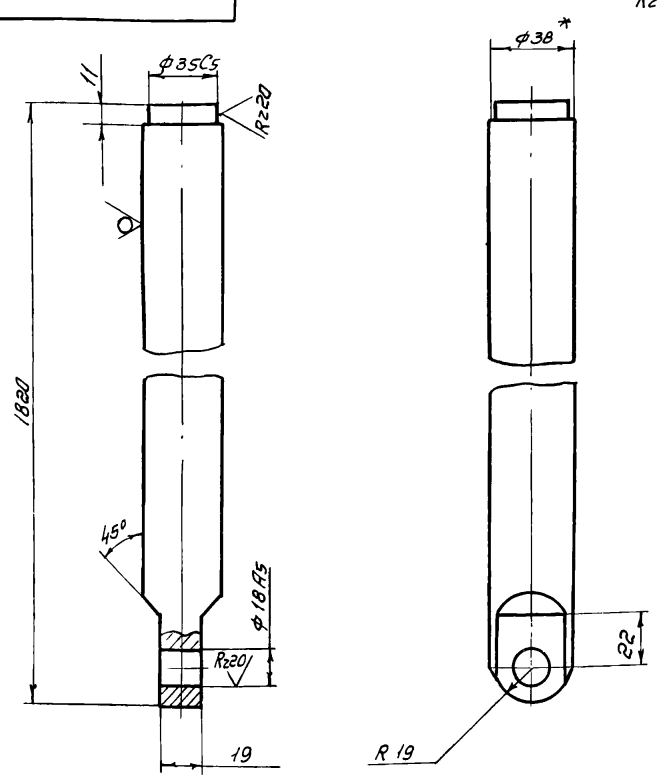

1 Неуказанные предельные отклонения размеров: валов - по В7, остальных - по СТВ

2* Размер для справок

				ТМ75.02.04.00.02		
Изм.	Лист	№ докум.	Подпись	Дата		
Разраб.		Юдичев			Штанга	Литер: Н; Масса: 16; Масштаб: 1:2
Пров.		Целковикова				Лист; Листов 1
Т.контр.		Годзишевская			Круг В38 ГОСТ 2590-71 / Ст3 ГОСТ 535-79	Госстрой СССР СОЮЗВОДОКАНАЛПРОЕКТ г. Москва
Гл.инж.пр.		Блоков				
Н.контр.		Семенова				
Утв.		Авдеев				

ТМ75.02.04.00.01

Rz80

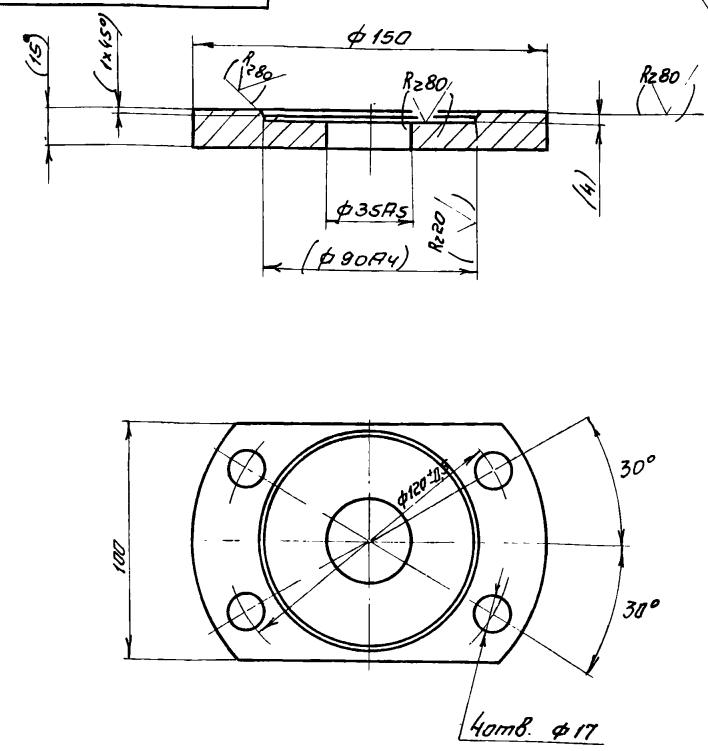

1 Неуказанные предельные отклонения размеров: отверстий - по А7, валов - по В7.

2. Размеры и шероховатости поверхностей в скобках - после сварки

				ТМ75.02.04.00.01		
Изм.	Лист	№ докум.	Подпись	Дата		
Разраб.		Юдичев			Фланец	Литер: Н; Масса: 1.4; Масштаб: 1:2
Пров.		Целковикова				Лист; Листов 1
Т.контр.		Годзишевская			Ст 3 ГОСТ 380-74	Госстрой СССР СОЮЗВОДОКАНАЛПРОЕКТ г. Москва
Гл.инж.пр.		Блоков				
Н.контр.		Семенова				
Утв.		Авдеев				

Подпись и дата | Инв. № дубл. | Взам. инв. № | Подпись и дата | Инв. № подл.

Типовой проект 902-2-344 Альбом V

ТМ 75.03.00.00 С6

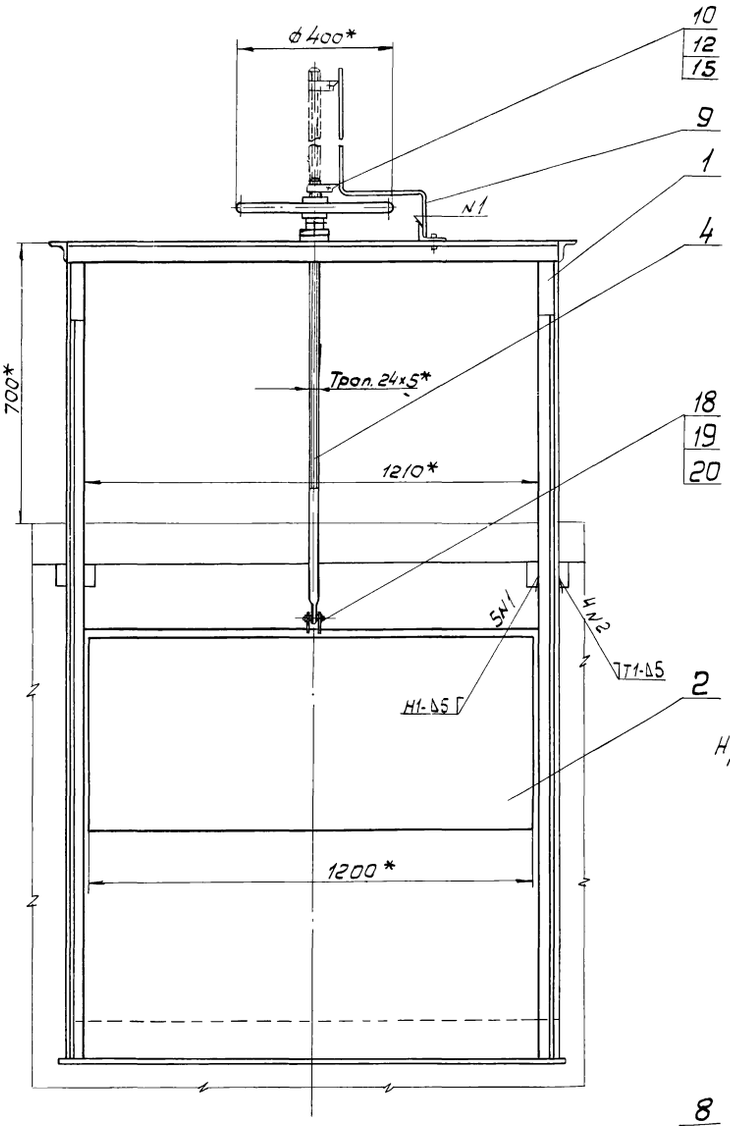

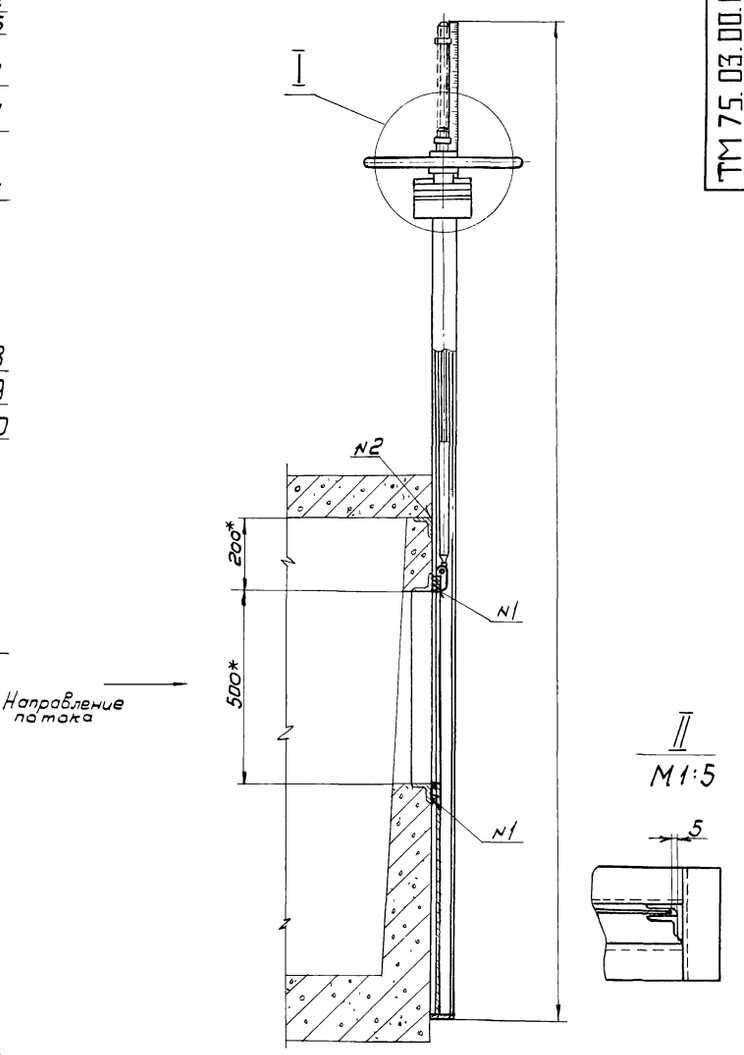

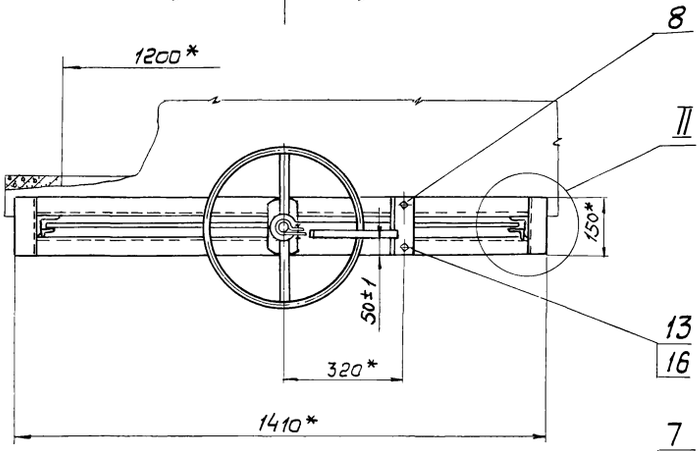

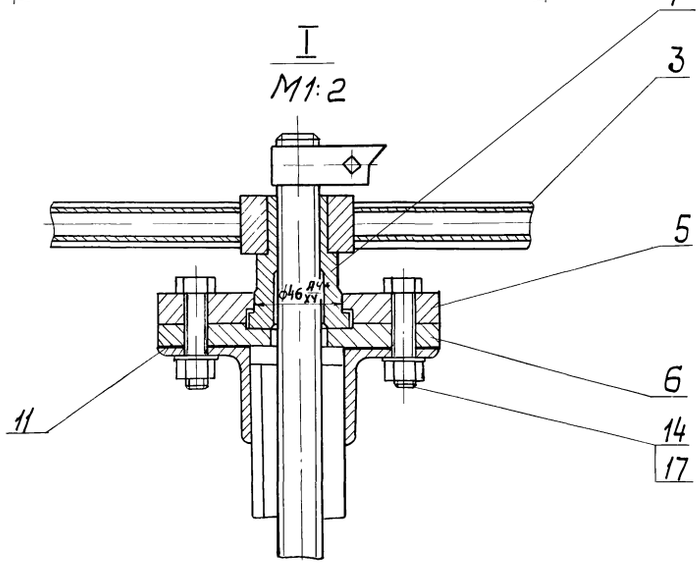

Техническая характеристика

1. Тип затвора - плоский скользящий без уплотнения
2. Ширина отверстия, мм — 1200
3. Высота отверстия, мм — 500
4. Направление гидростатического давления - одностороннее
5. Тип привода - ручной винтовой.
6. Время, необходимое для полного подъема или опускания щита затвора, мин — 10
7. Масса подвижных частей затвора, кг — 39,2

Технические требования

1. Конструкция должна быть выполнена в соответствии со СНиП III-18-75 „Металлические конструкции. Правила производства и приемки работ"
2. Количества регулировочных прокладок (поз 11) определить по месту при монтаже затвора
3. Сварные швы - по ГОСТ 5264-69.
4. После сборки и проверки работы затвор покрыть тремя слоями эмали ХС-710 и тремя слоями лака ХС-76 по двум слоям грунта ХС-010 ГОСТ 9355-60. Фланец верхний (поз 5) фланец нижний (поз 6), гайку подъемную (поз 7), маховик (поз 3) окрасить эмалевой краской ПФ-115 ГОСТ 6465-76 в серый цвет. Посадочные и трущиеся поверхности окраске не подлежат.
5. Все неокрашенные рабочие поверхности покрыть пушечной смазкой ГОСТ 19537-74.
6* Размеры для справок.

Изм	Лист	№ докум	Подпись	Дата
Разраб		Марченко		
Пров		Целковикова		
Т контр		Годзишевская		
Гл инж пр		Блоков		
Н контр		Семенова		
Утв		Авдеев		

ТМ 75.03.00.00 С6

Затвор - водослив 1200 × 500 Сборочный чертеж

Лит	Масса	Масштаб
И	90	1:10

Лист | Листов 1

Госстрой СССР СОЮЗВОДОКАНАЛПРОЕКТ г. Москва

Инв № подл | Подпись и дата | Взам инв № | Инв № дубл | Подпись и дата

17133-05 48

Типовой проект 902-2-344 альбом V

ТМ75.03.02.00 СБ

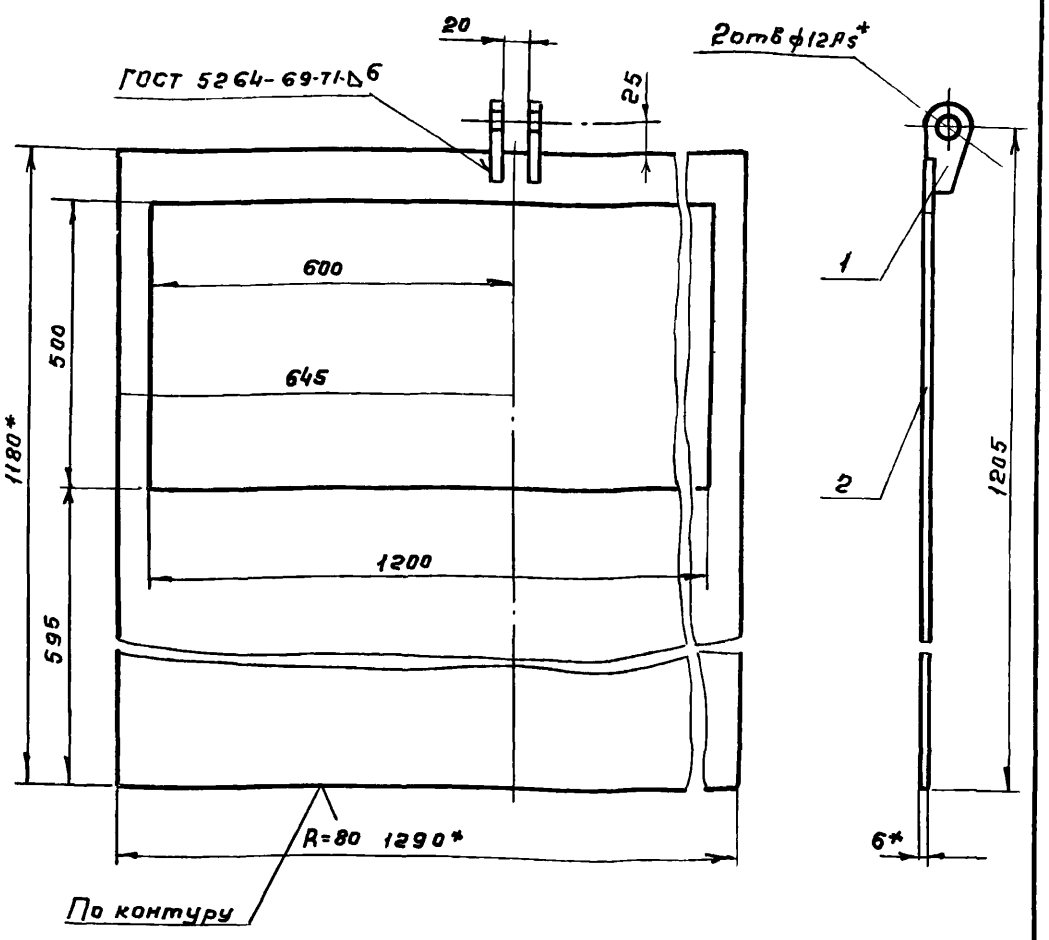

1. Предельные отклонения размеров: отверстий - по A_1, валов - по B_1, остальных - по СМ8

Изм	Лист	N докум		Дата
Разраб.	Марченко			
Провер.	Целковикова			
Т. контр.	Годзишевская			
Гл. инж. пр.	Блоков			
Н. контр.	Семенова			
Утв	Авдеев			

ТМ 75.03.02.00 СБ

Щит

Сборочный чертеж

Литер.	Масса	Масштаб
И	33,9	1:10
Лист	Листов 1	

Госстрой СССР
СОЮЗВОДОКАНАЛПРОЕКТ
г. Москва

Формат 11

ТМ75.03.02.01

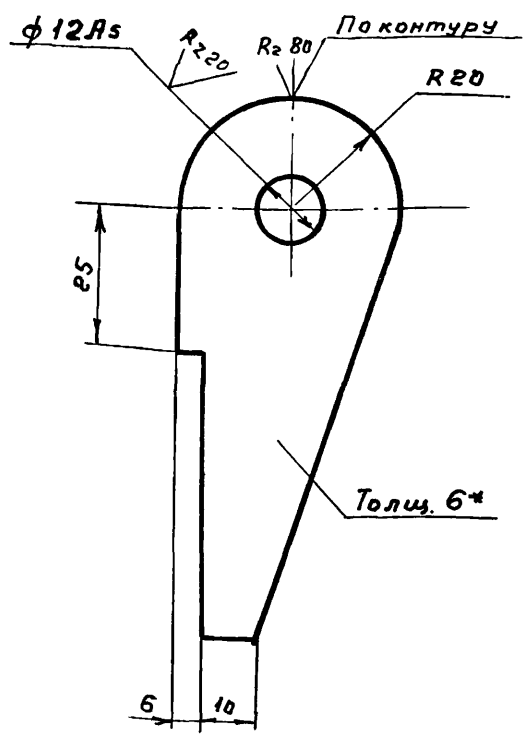

1 Неуказанные предельные отклонения размеров валов - по B_1, остальных - по СМ8

2* Размер для справок.

Инв. N подл. | Подпись и дата | Взам. инв. N | Инв. N дубл. | Подпись и дата

Изм	Лист	N докум.	Подпись	Дата
Разраб	Марченко			
Пров.	Целковикова			
Т.контр.	Годзишевская			
Гл.инж.пр.	Блоков			
Н.контр.	Семенова			
Утв.	Авдеев			

ТМ 75.03.02.01

У ш к о

Лит	Масса	Масштаб
И	0,15	1:1
Лист	Листов 1	

Лист Б-8.0 ГОСТ 19903-74
Ст.3 ГОСТ 14637-79

Госстрой СССР
СОЮЗВОДОКАНАЛПРОЕКТ
г. Москва

Формат 11

ТМ 75.03.01.00 СБ

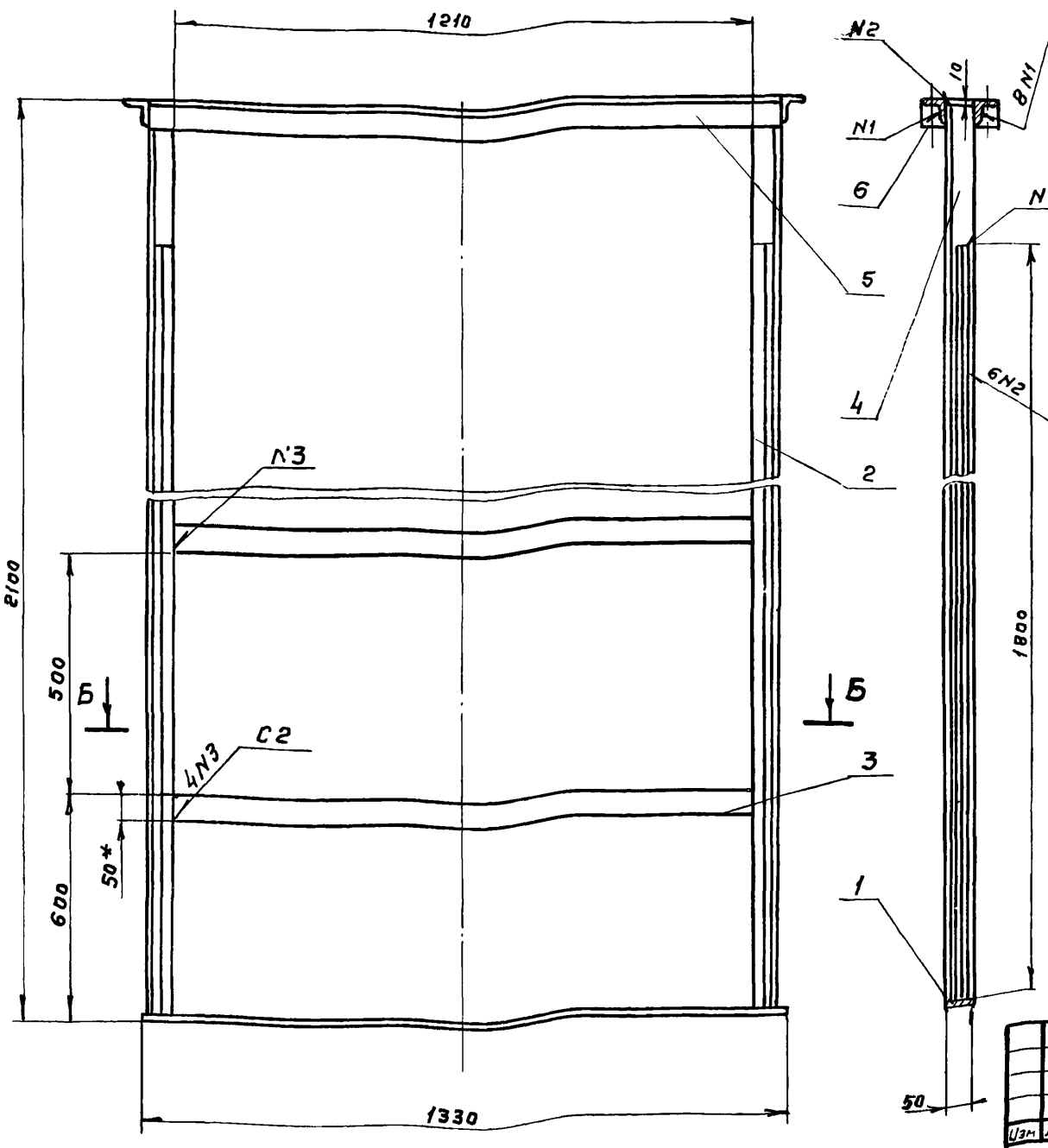

Вид А

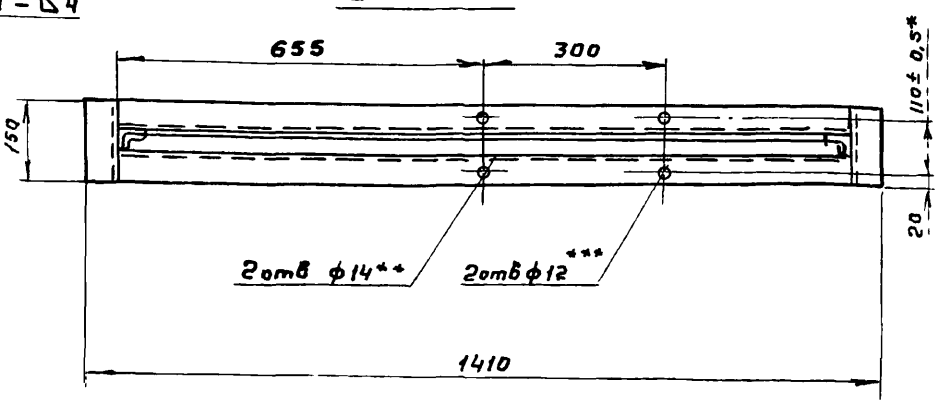

Б - Б

М 1:5

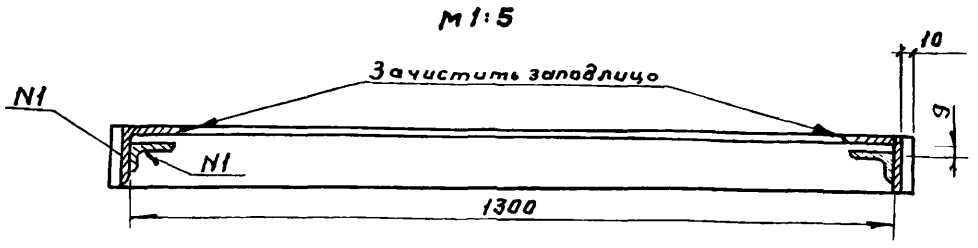

1. Неуказанные предельные отклонения размеров: отверстий - по A_1, валов - по B_1, остальных - по СМ8.
2. Сварные швы - по ГОСТ 5264-69.

3** Обработать по детали ТМ75.03.00.03
4*** Обработать по детали ТМ 75.03.00.05
5* Размеры для справок

Инв. N подл. | Подпись и дата | Взам. инв. N | Инв. N дубл. | Подпись и дата

Изм	Лист	N докум	Подпись	Дата
Разраб.	Марченко			
Пров	Целковикова			
Т.контр	Годзишевская			
Гл. инж.пр	Блоков			
Н.контр.	Семенова			
Утв.	Авдеев			

ТМ 75.03.01.00 СБ

Рама

Сборочный чертеж

Литер	Масса	Масштаб
И	42.4	1:10
Лист	Листов 1	

Госстрой СССР
СОЮЗВОДОКАНАЛПРОЕКТ
г. Москва

17133-05

Копировал: Гольденбаум Формат 12

Типовой проект 902-2-344 альбом V

ТМ75.03.00.03

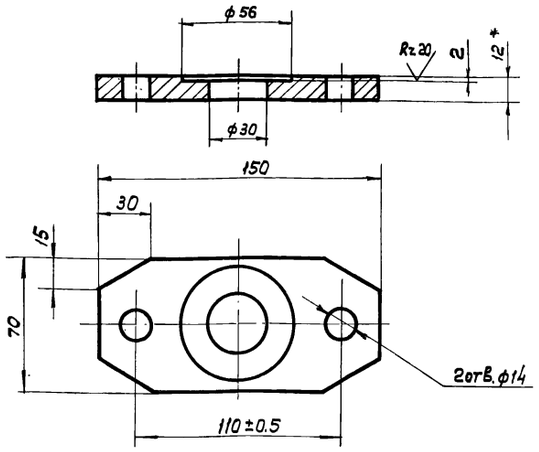

1. Неуказанные предельные отклонения размеров: отверстий - по A7, валов - по B7, остальных - по CM8.
2. * Размер для справок.

Изм.	Лист	N докум.	Подп.	Дата
Разраб.		Марченко		
Провер.		Целковикова		
Т. Контр.		Годзишевская		
Гл. инж. пр.		Блоков		
Н. Контр.		Семенова		
Утв.		Авдеев		

ТМ 75.03.00.03

Фланец нижний

Литер	Масса	Масшт.
И	0.9	1:2
Лист	Листов 1	

Лист Б-12.0 ГОСТ 19903-74 / Ст.3 ГОСТ 14637-79

Госстрой СССР СОЮЗВОДОКАНАЛПРОЕКТ г. Москва

Формат 11

ТМ75.03.00.04

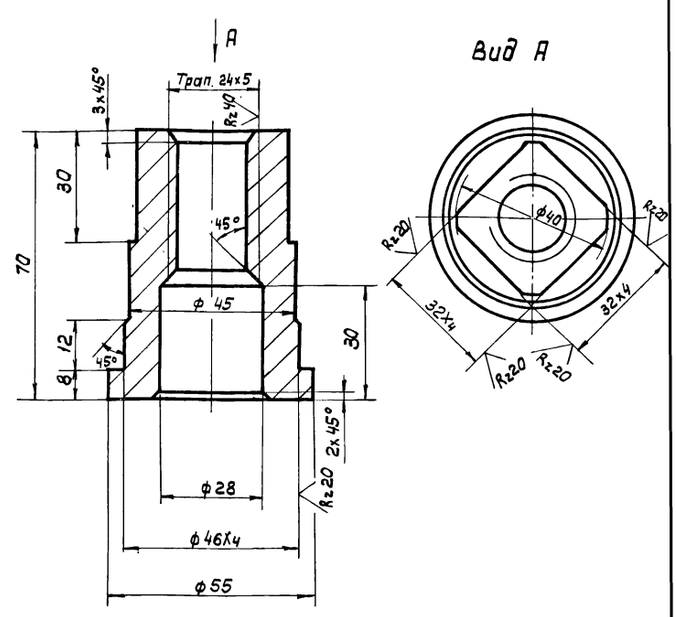

1. Неуказанные предельные отклонения размеров: отверстий - по A7, валов - по B7, остальных - по CM8.

Изм.	Лист	N докум.	Подп.	Дата
Разраб.		Марченко		
Пров.		Целковикова		
Т. Контр.		Годзишевская		
Гл. инж. пр.		Блоков		
Н. Контр.		Семенова		
Утв.		Авдеев		

ТМ 75.03.00.04

Гайка подъемная

Литер	Масса	Масшт.
И	0.6	1:1
Лист	Листов 1	

Бр. АЖ 9-4 ГОСТ 493-79

Госстрой СССР СОЮЗВОДОКАНАЛПРОЕКТ г. Москва

Формат 11

ТМ75.03.00.02

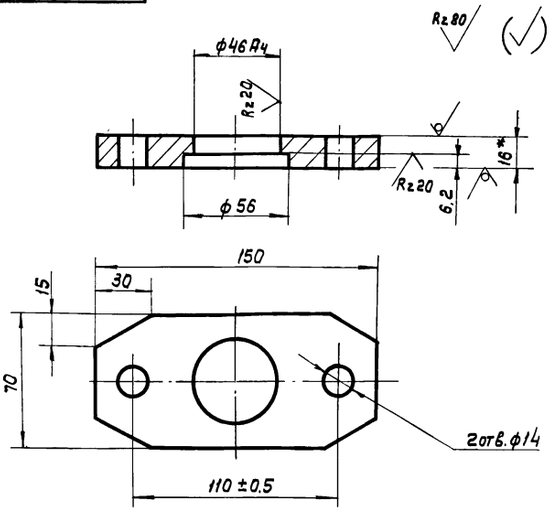

1. Неуказанные предельные отклонения размеров: отверстий - по A7, валов - по B7, остальных - по CM8.
2. * Размер для справок.

Изм.	Лист	N докум.	Подп.	Дата
Разраб.		Марченко		
Провер.		Целковикова		
Т. Контр.		Годзишевская		
Гл. инж. пр.		Блоков		
Н. Контр.		Семенова		
Утв.		Авдеев		

ТМ 75.03.00.02

Фланец верхний

Литер	Масса	Масшт.
И	1.2	1:2
Лист	Листов 1	

Лист Б-16.0 ГОСТ 19903-74 / Ст.3 ГОСТ 14637-79

Госстрой СССР СОЮЗВОДОКАНАЛПРОЕКТ г. Москва

ТМ75.03.00.01

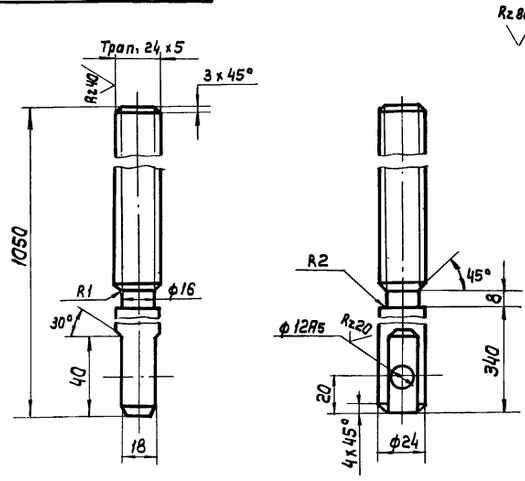

1. Неуказанные предельные отклонения размеров: валов - по B7, остальных - по CM8.
2. Покрытие резьбы - Ц15 ГОСТ 9.073-77.
3. HRC 45-50

Изм.	Лист	N докум.	Подп.	Дата
Разраб.		Марченко		
Пров.		Целковикова		
Т. Контр.		Годзишевская		
Гл. инж. пр.		Блоков		
Н. Контр.		Семенова		
Утв.		Авдеев		

ТМ 75.03.00.01

Винт

Литер	Масса	Масшт.
И	6.3	1:2
Лист	Листов 1	

Сталь 45 ГОСТ 1050-74

Госстрой СССР СОЮЗВОДОКАНАЛПРОЕКТ г. Москва

Инв. N подл. | Подп. и дата | Взам. инв. N | Инв. N дубл. | Подп. и дата

ТМ75.03.00.07

Rz40 √ (√)

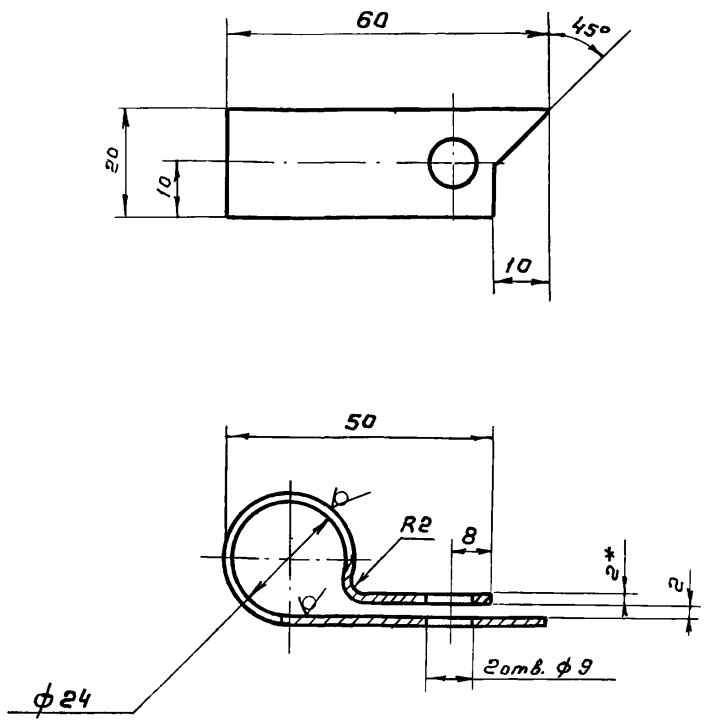

1. Предельные отклонения размеров: отверстий – по A7, валов – по B7, остальных – по CM8
2. Длина развертки 140мм
3. Покрытие ЭМПФ-115, черный II А ГОСТ 6465-76
4* Размер для справок

Изм	Лист	N докум.	Подпись	Дата	ТМ 75.03.00.07			
Разраб.		Марченко			Стрелка	Лит	Масса	Масштаб
Пров		Целковикова				И	0,04	1:1
Т. контр		Годзишевская				Лист	Листов 1	
Гл. инж. пр		Блоков			Лист Б-2.0 ГОСТ 19903-74 / Ст. 3 ГОСТ 16523-70	Госстрой СССР СОЮЗВОДОКАНАЛПРОЕКТ г. Москва		
Н. контр.		Семенова						
Утв		Авдеев						

Формат 11

ТМ75.03.00.08

√ (√)

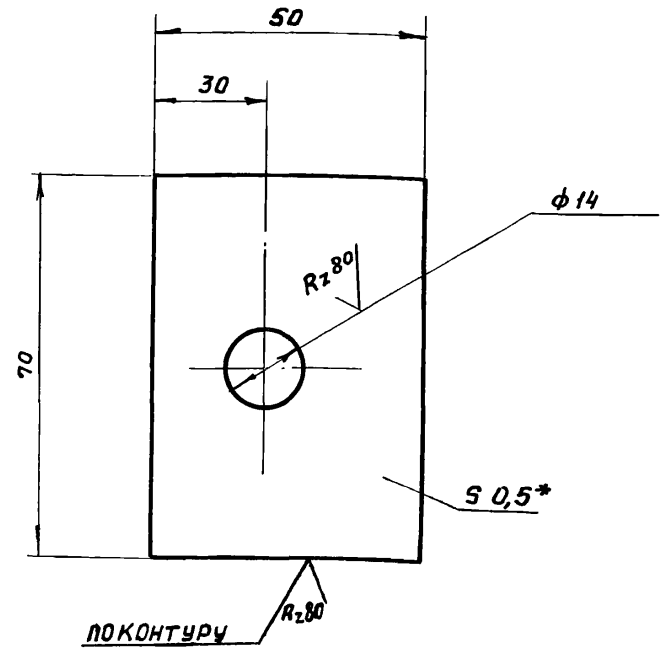

1. Предельные отклонения размеров: отверстий – по A7, валов – по B7, остальных – по CM8
2* Размер для справок

Изм.	Лист	N докум.	Подпись	Дата	ТМ 75.03.00.08			
Разраб		Марченко			Прокладка регулировочная	Лит	Масса	Масштаб
Пров.		Целковикова				И	0,001	1:1
Т. контр.		Годзишевская				Лист	Листов 1	
Гл. инж. пр		Блоков			Лист Б-0,5 ГОСТ 19903-74 / Ст 3 ГОСТ 16523-70	Госстрой СССР СОЮЗВОДОКАНАЛПРОЕКТ г. Москва		
Н. контр		Семенова						
Утв.		Авдеев						

Формат 11

ТМ75.03.00.06

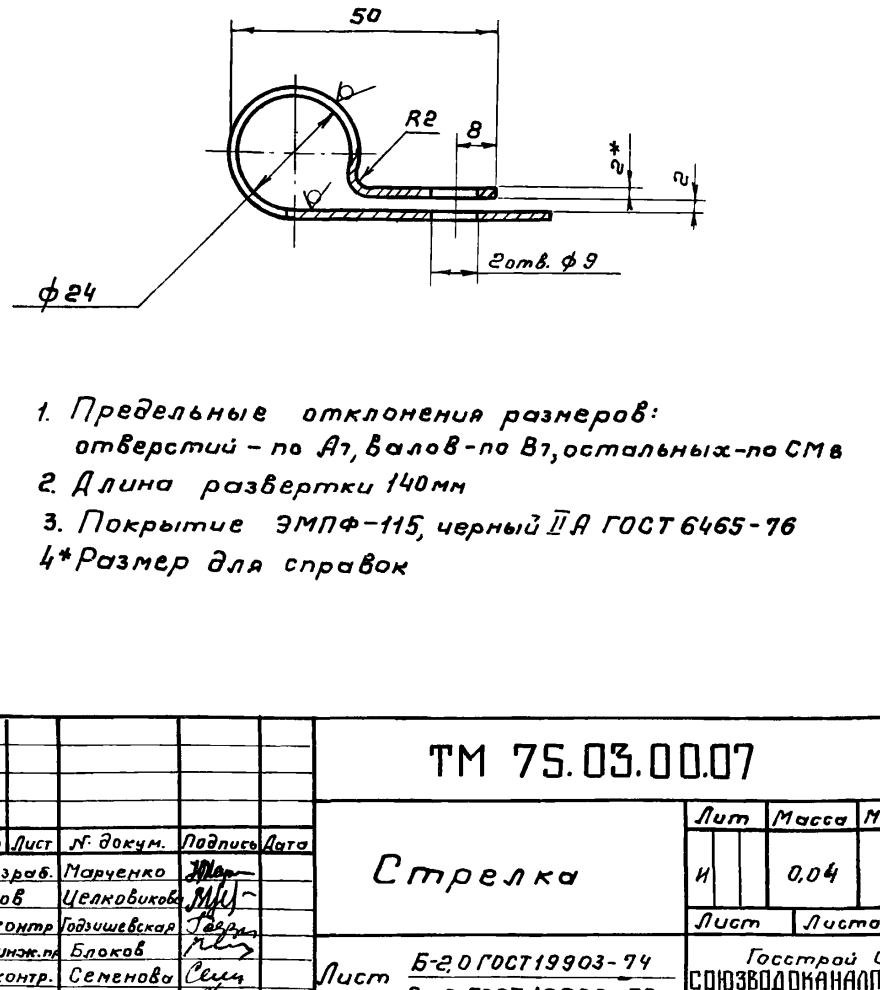

1. Число рисок 51, ширина рисок 1мм
2. Покрытие фона шкалы – ЭМПФ-115 – белый II А, цифры и риски – ЭМПФ-115, черный II А ГОСТ 6465-76
3. Шрифт По-6 ГОСТ 2930-62 гравировать
4. Предельные отклонение размеров: валов – по B7, остальных – по CM8
5. Длина развертки – 817мм

Изм	Лист	N докум.	Подпись	Дата	ТМ 75.03.00.06			
Разраб.		Марченко			Линейка	Лит	Масса	Масштаб
Пров		Целковикова				И	1,0	1:4
Т. контр.		Годзишевская				Лист	Листов 1	
Гл. инж. пр		Блоков			Лист Б-4.0 ГОСТ 19903-74 / Ст 3 ГОСТ 16523-70	Госстрой СССР СОЮЗВОДОКАНАЛПРОЕКТ г. Москва		
Н. контр.		Семенова						
Утв.		Авдеев						

ТМ75.03.00.05

√ (√)

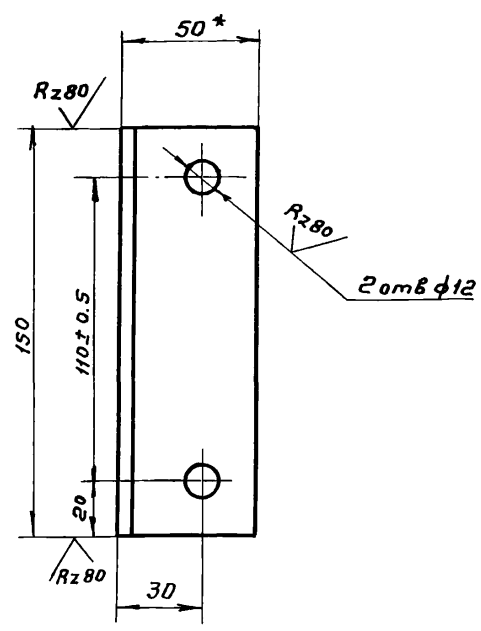

1. Неуказанные предельные отклонения размеров: отверстий – по A7, валов – по B7, остальных – по CM8
2* Размер для справок

Изм.	Лист	N докум.	Подпись	Дата	ТМ 75.03.00.05			
Разраб		Марченко			Уголок	Лит	Масса	Масштаб
Пров.		Целковикова				И	0,6	1:2
Т. контр.		Годзишевская				Лист	Листов 1	
Гл. инж. пр		Блоков			Уголок Б-50х50х5 ГОСТ 103-76 / Ст.3 ГОСТ 535-79	Госстрой СССР СОЮЗВОДОКАНАЛПРОЕКТ г Москва		
Н. контр.		Семенова						
Утв.		Авдеев						

Инв. N подл. | Подпись и дата | Взам. инв. N | Инв. N дубл. | Подпись и дата

Типовой проект 902-2-344 альбом V

ТМ75 04.00.00 СБ

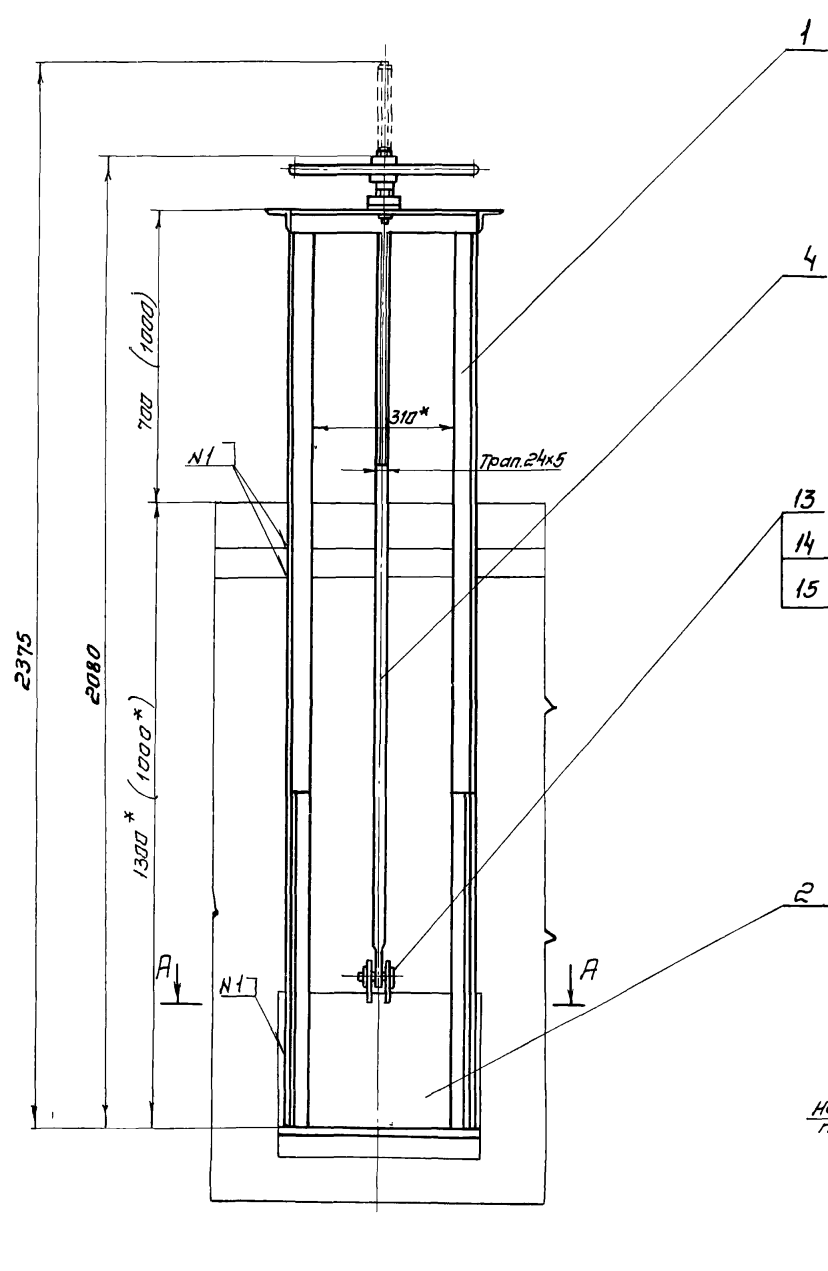

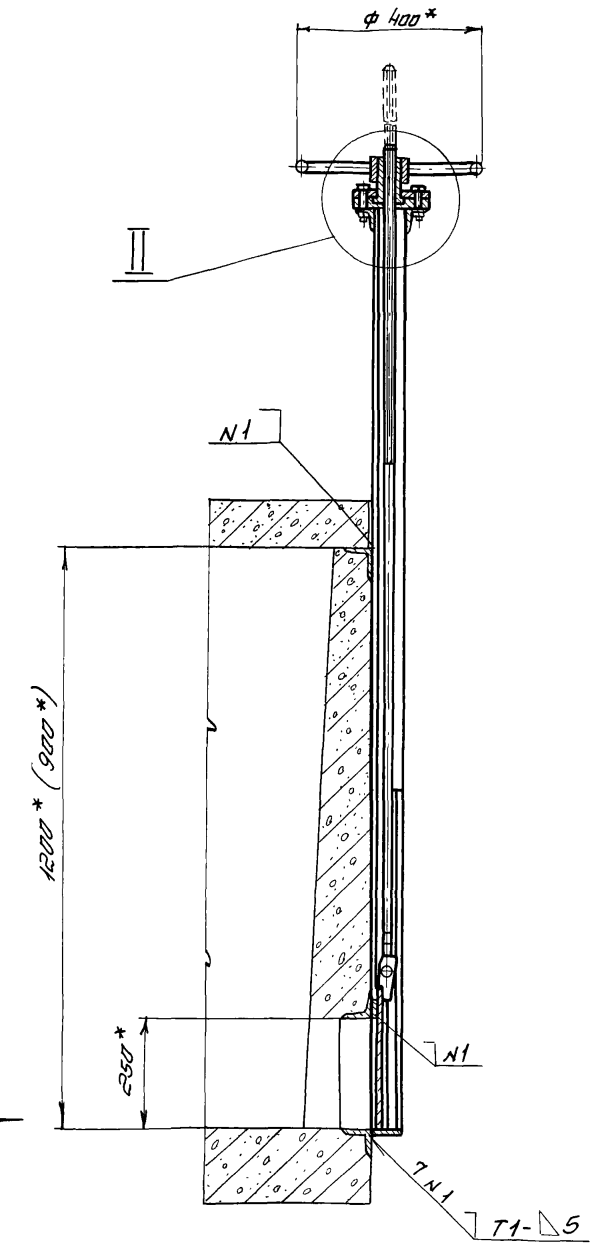

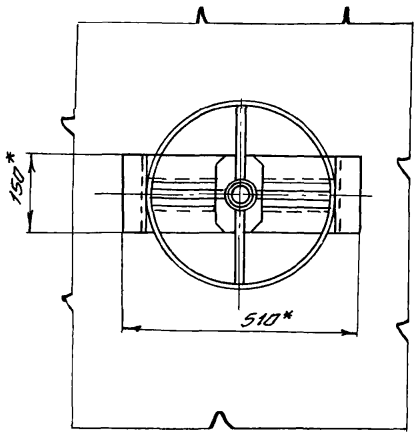

II
М 1:2

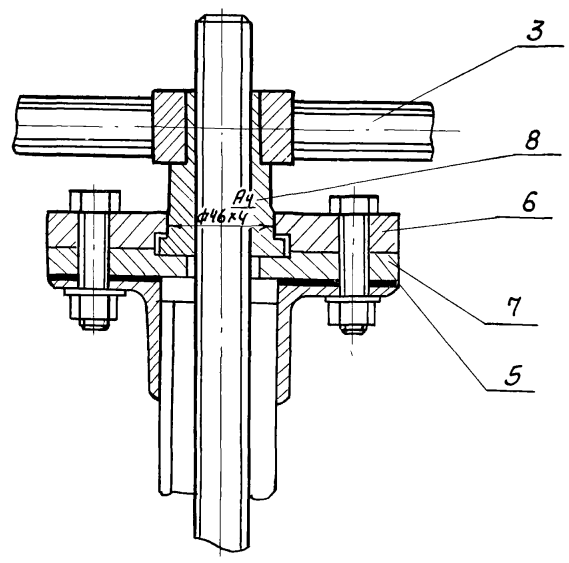

I
М 1:5

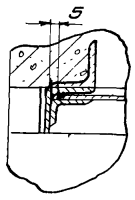

А – А

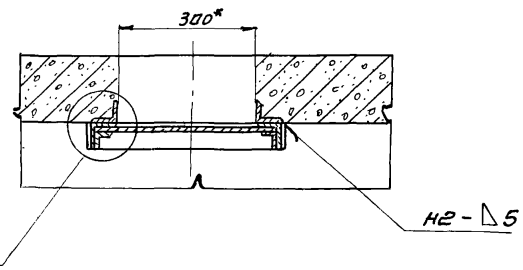

Техническая характеристика

1. Тип затвора - плоский скользящий без уплотнения
2. Ширина отверстия, мм — 300
3. Высота отверстия мм — 250
4. Направление гидростатического давления - одностороннее
5. Тип привода - ручной винтовой
6. Время, необходимое для полного подъема или опускания щита затвора, мин - 4,5
7. Масса подвижных частей затвора, кг - 13,2

Технические требования

1. Конструкция должна быть выполнена в соответствии со СНиП III-18-75 „Металлические конструкции. Правила производства и приемки работ".
2. Количество регулировочных прокладок (поз.5) определить по месту при монтаже затвора.
3. Сварка - по ГОСТ 5264-69.
4. После сборки и проверки работы затвор покрыть тремя слоями эмали ХС-710 и тремя слоями лака ХС-76 по двум слоям грунта ХС-010 ГОСТ 9355-60 Фланец верхний (поз.6), фланец нижний (поз.7) гайку подъемную (поз.8), маховик (поз.3) окрасить эмалевой краской ПФ-115 ГОСТ 6465-76 в серый цвет. Посадочные и трущиеся поверхности окраске не подлежат.
5. Все неокрашенные рабочие поверхности покрыть пушечной смазкой ГОСТ 19537-74.
6. * Размеры для справок.

Изм.	Лист.	№ докум.	Подпись	Дата
Разраб.		Марченко		
Пров.		Целковикова		
Т. контр.		Гобзышевская		
Гл. инж. пр.		Блоков		
Н. контр		Семенова		
Утв.		Авдеев		

ТМ75. 04.00.00СБ

Затвор щитовой 300х250

Сварочный чертеж

Литер	Масса	Масштаб
И	42	1:10

Лист	Листов 1

Госстрой СССР
СОЮЗВОДОКАНАЛПРОЕКТ
г. Москва

17133-05 52

Формат 22В

Инв.№ подл. | Подпись и дата | Взам. инв.№ | Инв.№ дубл. | Подпись и дата

ТМ 75.04.02.00 СБ

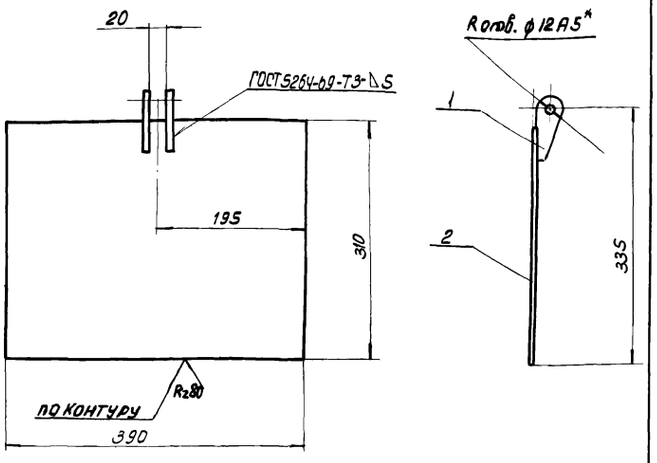

1. Предельные отклонения размеров: валов - по B_z, остальных - по СМ8
2.* Размер для справок

Изм	Лист	№ докум.	Подпись	Дата
Разраб		Марченко		
Пров.		Целковикова		
Т. контр.		Годзишевская		
Гл. инж. пр.		Блоков		
Н. контр.		Семенова		
Утв.		Авдеев		

ТМ 75.04.02.00 СБ

Щит
Сборочный чертеж

Литер.	Масса	Масштаб
И	5.1	1:5

Лист | Листов 1

Госстрой СССР
СОЮЗВОДОКАНАЛПРОЕКТ
г. Москва

Формат 11

ТМ 75.03.03.00 СБ

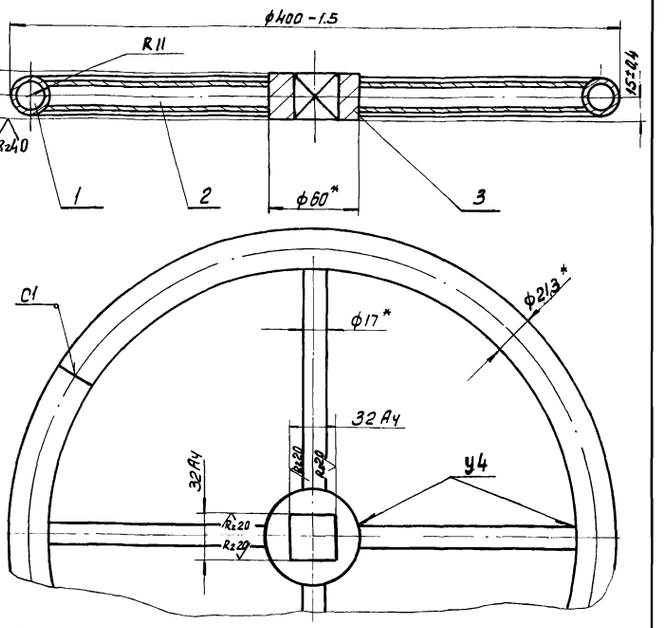

1. Сварку производить по ГОСТ 16037-70.
2. Неуказанные шероховатости обрабатываемых поверхностей деталей без чертежа - Rz 80
3.* Размеры для справок

Изм	Лист	№ докум.	Подпись	Дата
Разраб.		Марченко		
Пров.		Целковикова		
Т. контр.		Годзишевская		
Гл. инж. пр.		Блоков		
Н. контр.		Семенова		
Утв.		Авдеев		

ТМ 75.03.03.00 СБ

Маховик
Сборочный чертеж

Литер.	Масса	Масштаб
И	2.7	1:2.5

Лист | Листов 1

Госстрой СССР
СОЮЗВОДОКАНАЛПРОЕКТ
г. Москва

Формат 11

Инв. № подл. | Подпись и дата | Взам. инв. № | Инв. № дубл. | Подпись и дата

ТМ 75.04.01.00 СБ

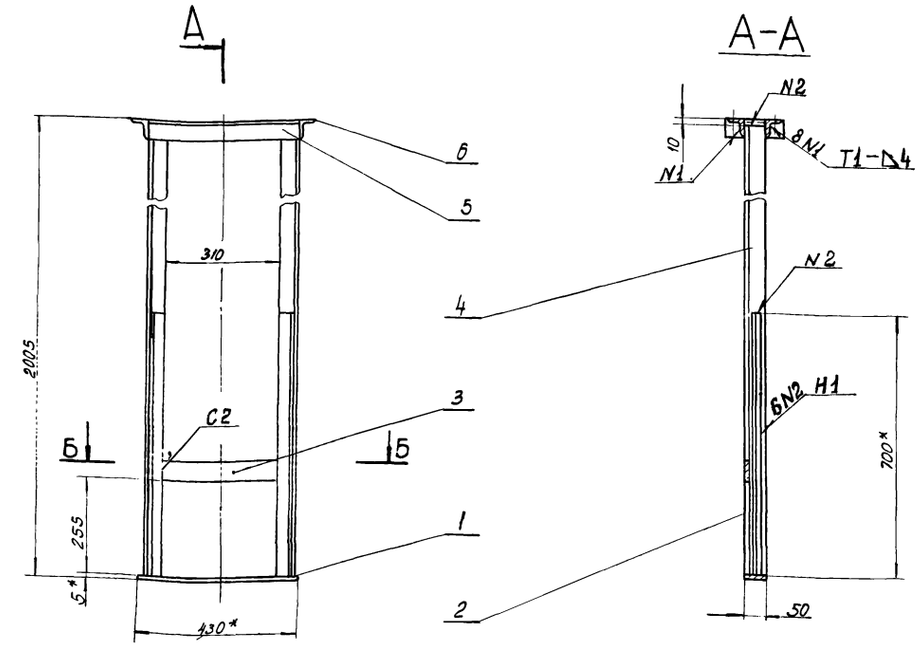

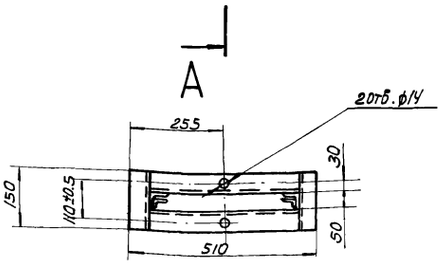

Б-Б
М 1:5

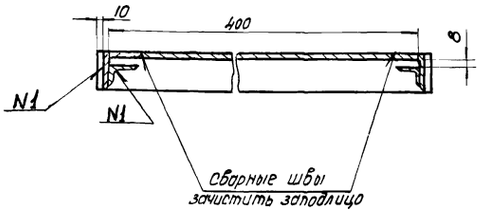

1. Неуказанные предельные отклонения размеров: отверстий - по A_7, валов - по B_7, остальных - по СМ8
2. Сварку производить по ГОСТ 5264-69.
3. Шероховатость обрабатываемых поверхностей деталей без чертежа - R_z 80
4.* Размеры для справок

Изм.	Лист	№ докум.	Под п.	Дата
Разраб.		Марченко		
Пров.		Целковикова		
Т. контр.		Годзишевская		
Гл. инж. пр.		Блоков		
Н. контр.		Семенова		
Утв.		Авдеев		

ТМ 75.04.01.00 СБ

Рама
Сборочный чертеж

Лит.	Масса	Масштаб
И	24	1:10

Лист | Листов 1

Госстрой СССР
СОЮЗВОДОКАНАЛПРОЕКТ
г. Москва

Типовой проект 902-2-344 альбом V

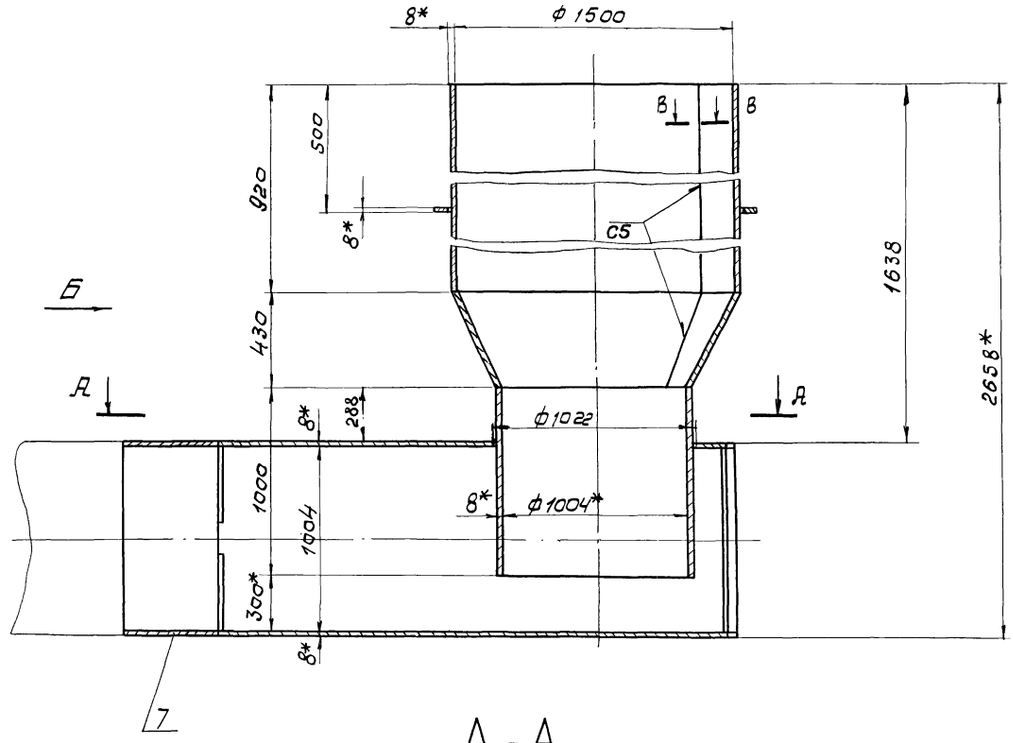

В - В повернуто
1:1

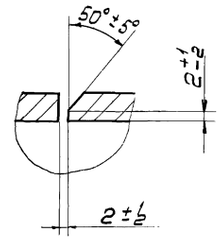

А - А

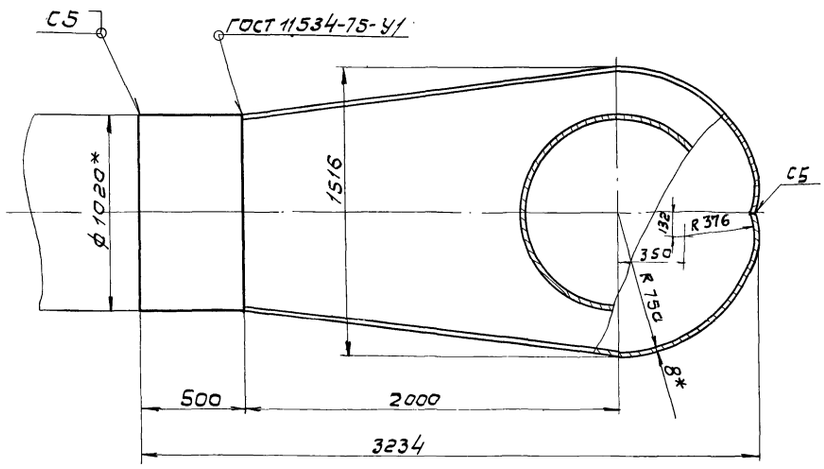

I
М 1:1

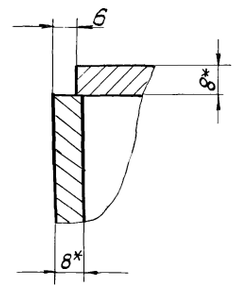

Вид Б

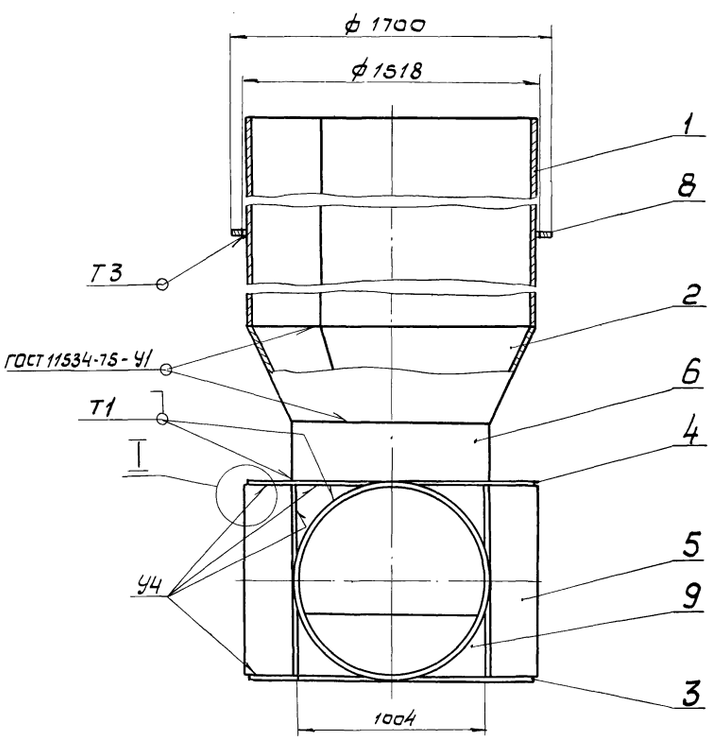

Поз. 9

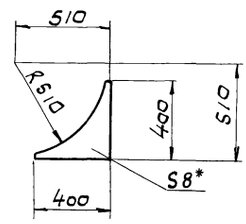

1. Неуказанные предельные отклонения размеров: отверстий - по A_1, валов - по B_1, остальных - по СМ8.
2. Неуказанные сварные швы по ГОСТ 5264-69 Катет шва равен 6
3. Шероховатость обрабатываемых поверхностей деталей без чертежа - $R_z 80$.
4. * Размеры для справок

					ТМ75.05.00 СБ		
Изм.	Лист	N докум.	Подпись	Дата	Чаша распределительная N 1	Литер	Масса	Масштаб
Разраб.		Марченко				И	1286	1:20
Пров.		Целковикова			Сборочный чертеж	Лист	Листов 1
Т. контр.		Подушевская				Госстрой СССР	
Гл. инж. пр.		Блохов				СОЮЗВОДОКАНАЛПРОЕКТ г. Москва	
Н. контр.		Семенова					
Утв.		Авдеев					

Инв. N подл. | Подпись и дата | Взам. инв. N | Инв. N дубл. | Подпись и дата

Типовой проект УИК-с-344 альбом V

ТМ75.06.00СБ

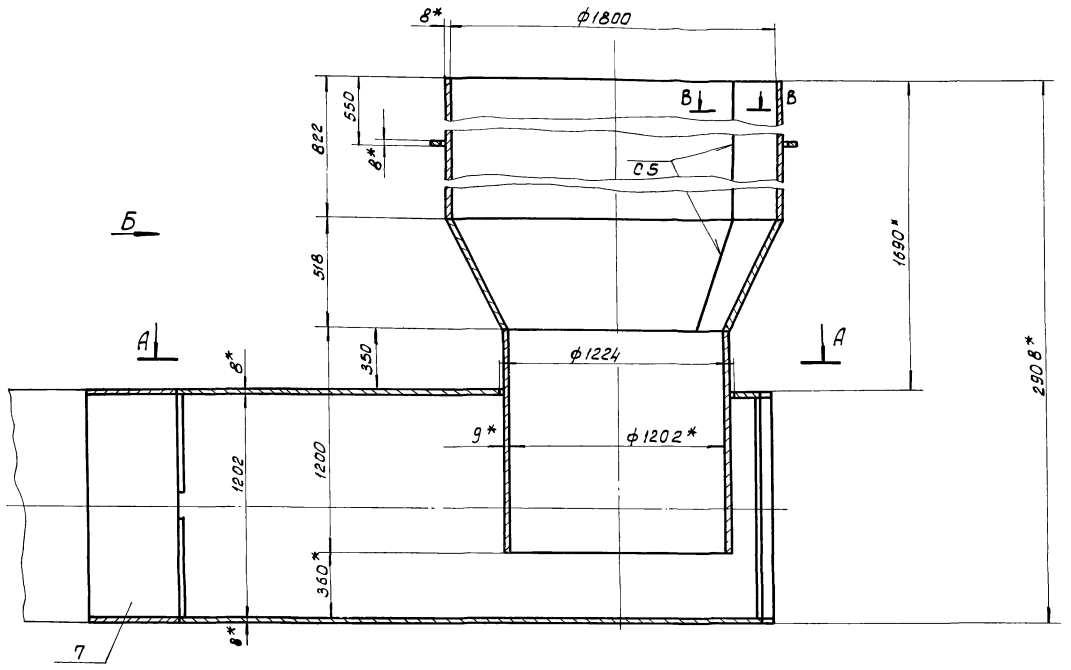

В-В
М1:1 повернуто

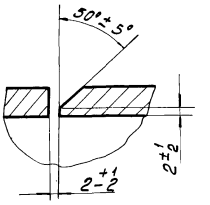

А-А

I
М1:1

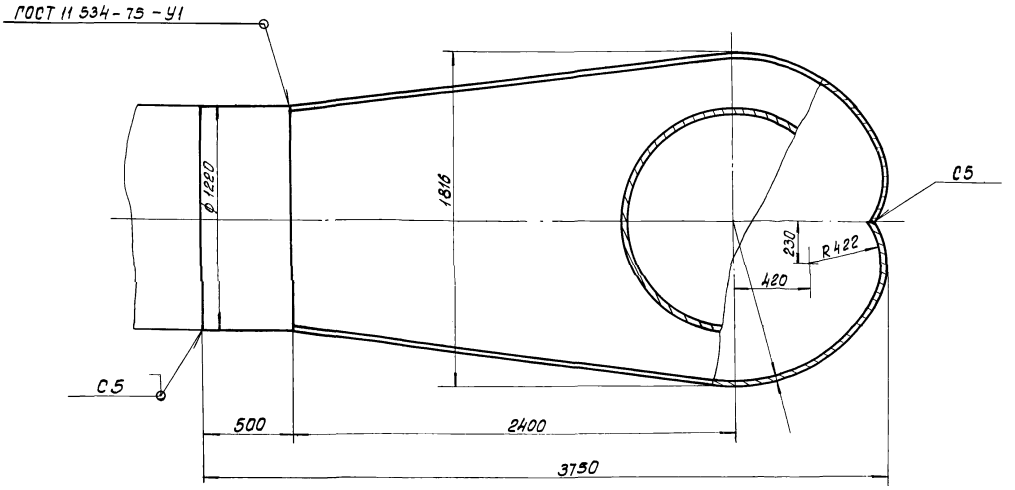

Вид Б

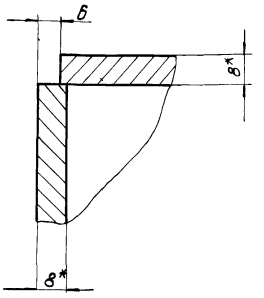

Поз.9
М1:10

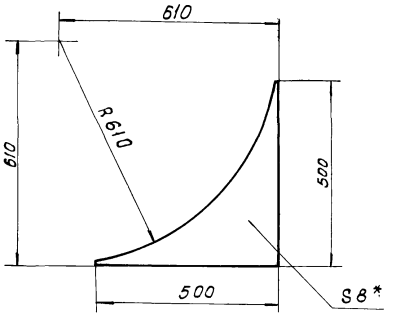

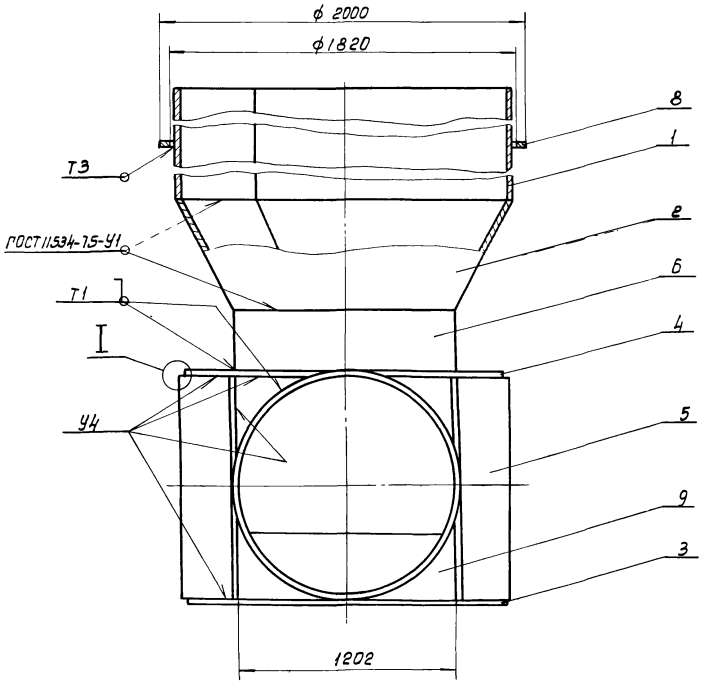

1. Неуказанные предельные отклонения размеров: отверстий - по A_7, валов - по B_7 остальных - по СМ8
2. Неуказанные сварные швы по ГОСТ 5264-69. Катет шва равен 6.
3. Шероховатость обрабатываемых поверхностей деталей без чертежа - $R_z 80$
4. *Размеры для справок.

Изм.	Лист	N докум.	Подпись	Дата	ТМ 75.06.00 СБ		
Разраб.		Марченко			Чаша распределительная N2 Сборочный чертеж	Литер	Масса	Масштаб
Провер.		Целковикова				И	1773	1:20
Т.контр.		Годзишевская				Лист	Листов 1	
Гл.инж.пр.		Блоков				Госстрой СССР СОЮЗВОДОКАНАЛПРОЕКТ г. Москва		
Н.контр.		Семенова						
Утв.		Авдеев						

Коп. Доценко 17133-05 55 Формат 22

ТМ 75.07.00 С6

Типовой проект 902-2-344 альбом V

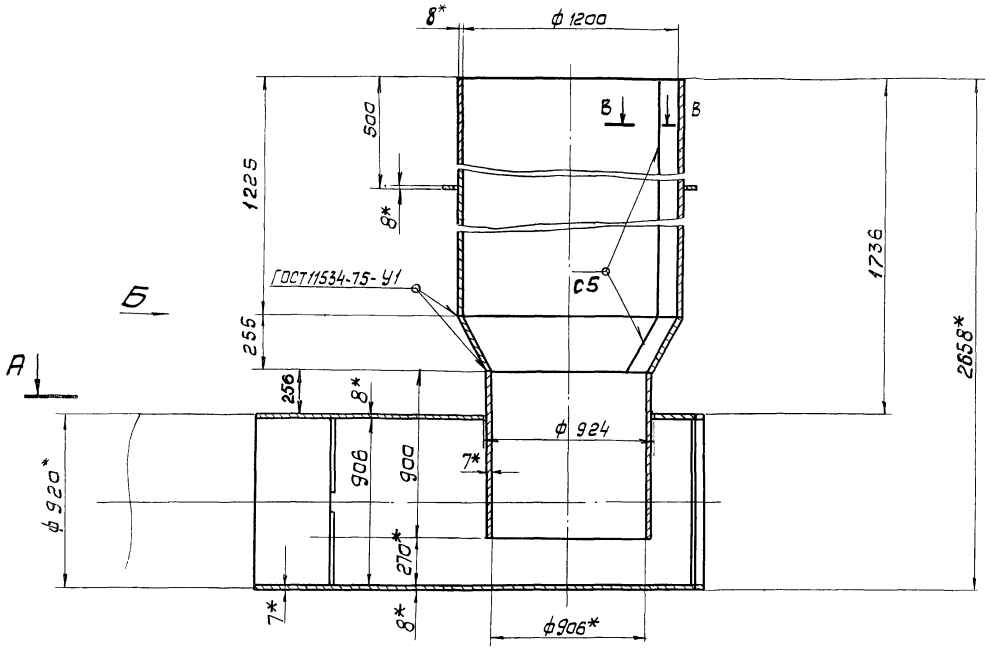

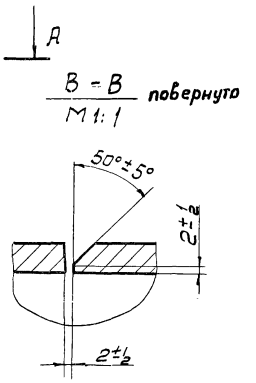

А – А

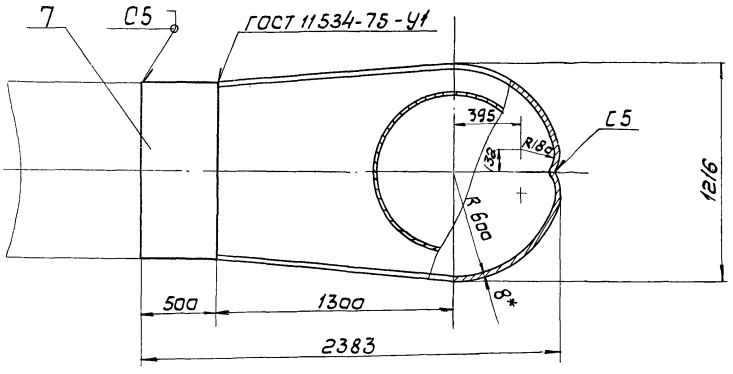

I
М 1:1

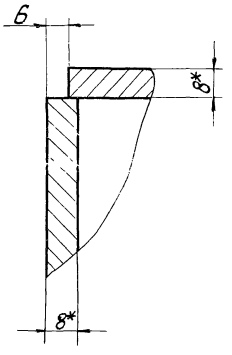

Поз. 8

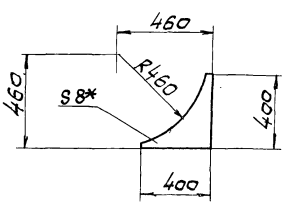

Вид Б

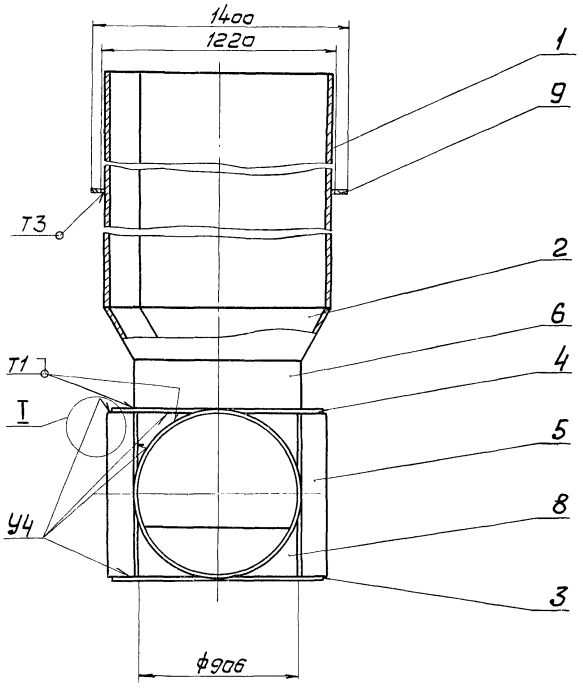

1. Неуказанные предельные отклонения размеров: отверстий – по A_7, валов – по B_7, остальных – по CM_8.
2. Неуказанные сварные швы по ГОСТ 5264-69. Катет шва равен 6
3. Шероховатость обрабатываемых поверхностей деталей без чертежа – R_{z80}
4. * Размеры для справок.

Изм	Лист	N докум.	Подпись	Дата	ТМ 75. 07. 00 С6			
Разраб.		Марченко			Чаша распределительная N3 Сборочный чертеж	Лит	Масса	Масштаб
Пров.		Целковикова				Н	948	1:20
Т. контр		Годзишевская				Лист	Листов 1	
Гл. инж. пр		Блоков				Госстрой СССР СОЮЗВОДОКАНАЛПРОЕКТ г. Москва		
Н. контр		Семенова						
Утв.		Авдеев						

Инв. N подл. | Подп. и дата | Взам. инв. N | Инв. N дубл. | Подпись и дата

17133-05 56

ТМ 75.08.00 СБ

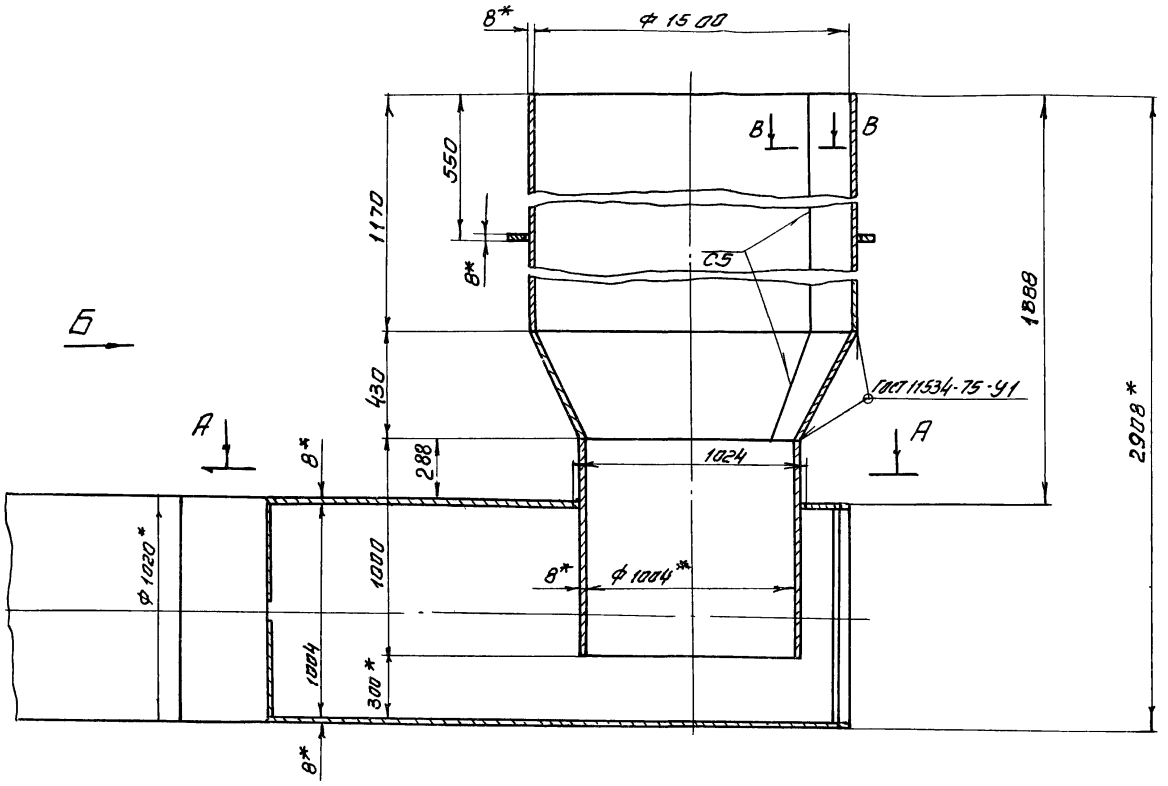

А-А

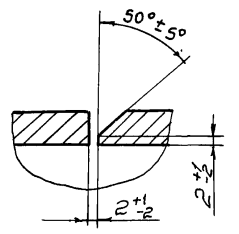

I
М 1:1

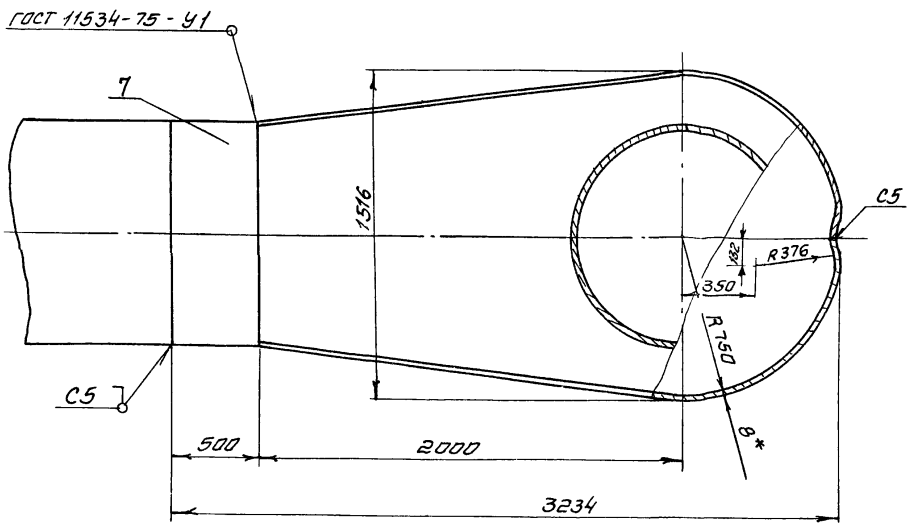

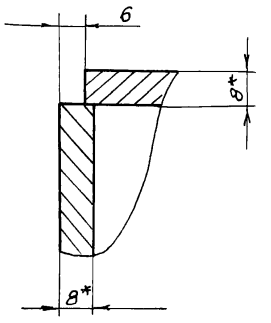

Вид Б

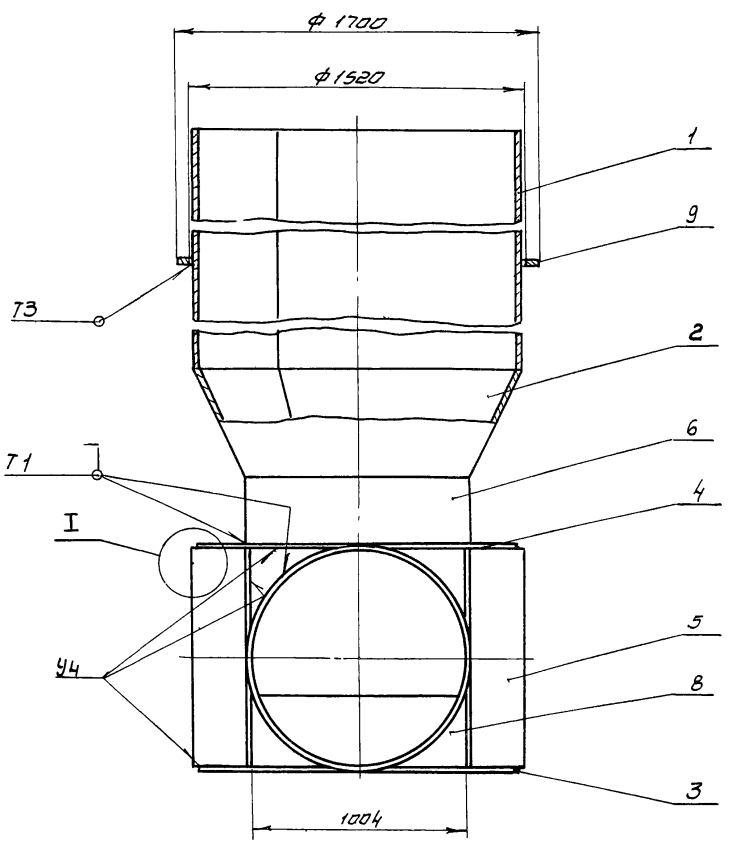

поз. 8

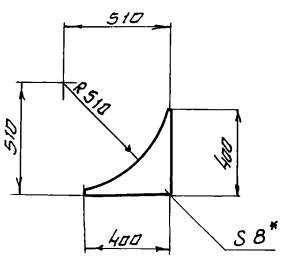

1. Неуказанные предельные отклонения размеров: отверстий - по A_1, валов - по B_1, остальных - по СМ8
2. Неуказанные сварные швы по ГОСТ 5264-69. Катет шва равен 6
3. Шероховатость обрабатываемых поверхностей деталей без чертежа - Rz 80
4. *Размеры для справок.

					ТМ 75.08.00.СБ		
Изм.	Лист	N: докум.	Подпись	Дата			
Разраб.		Марченко			Чаша распределительная N4 Сборочный чертеж	Лит.	Масса 1362	Масштаб 1:20
Пров.		Целковникова				Н		
Т. контр.		Годзишевский				Лист	Листов 1	
Гл. инж. пр.		Блоков				Госстрой СССР Союзводоканалпроект г. Москва		
Н. контр.		Семенова						
Утв.		Авдеев						

17133-05 57

Формат А2

ТМ75.10.00 СБ

Типовой проект 902-2-344 альбом V

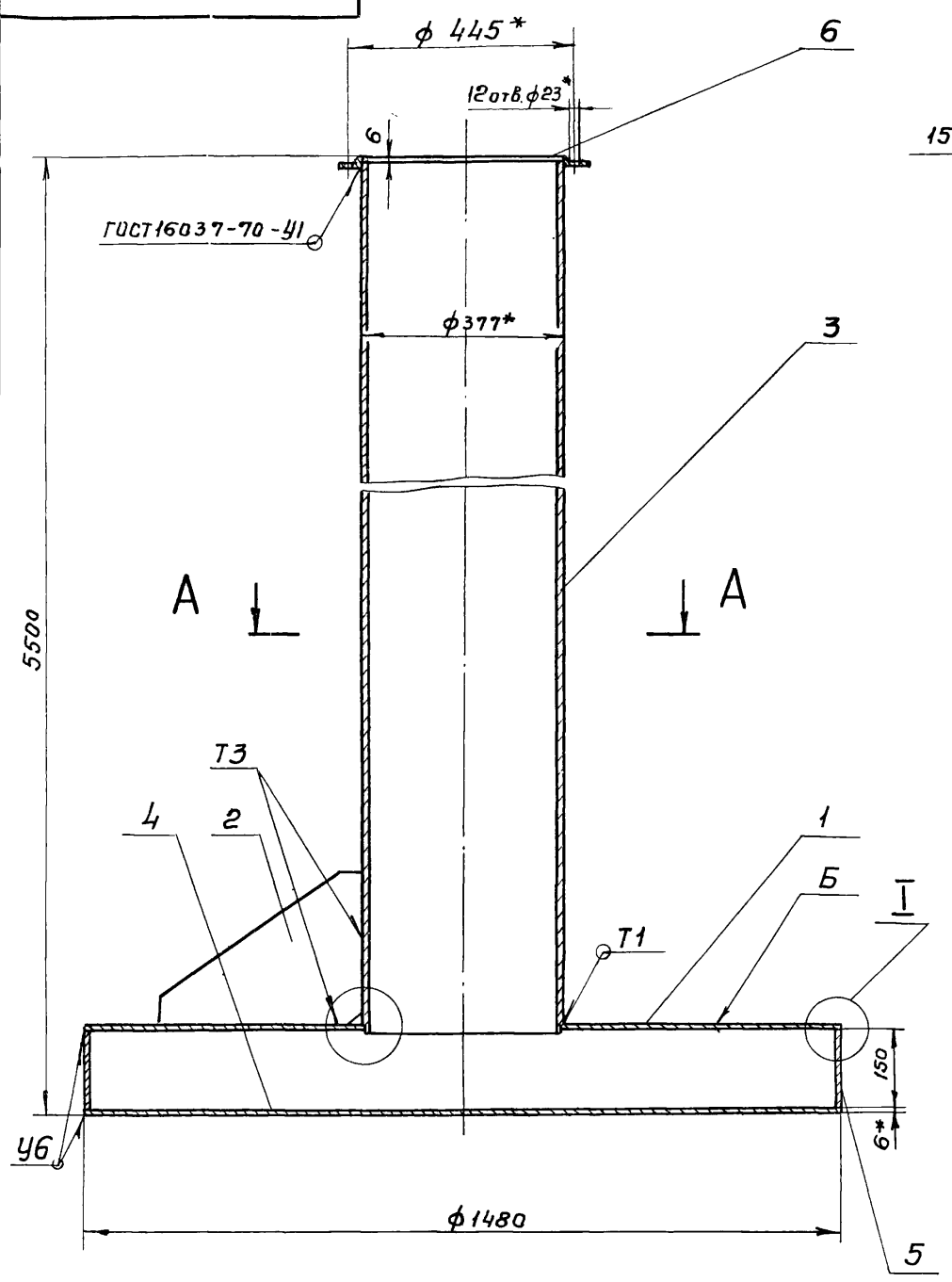

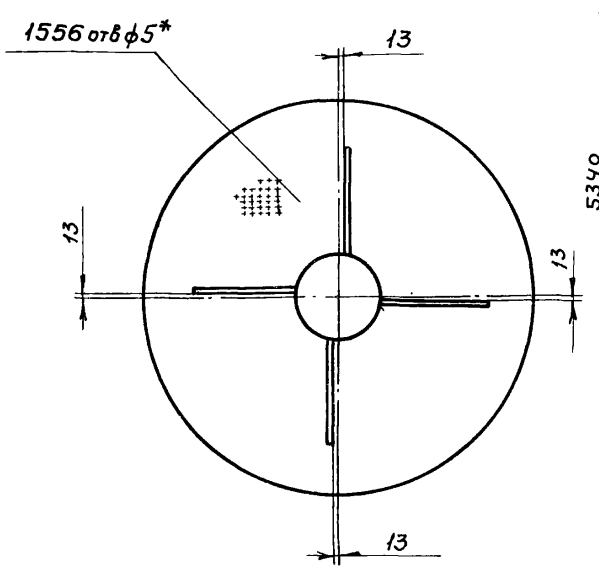

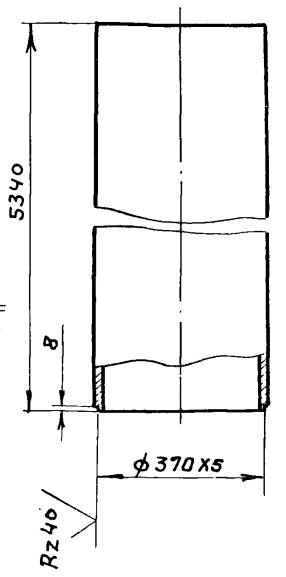

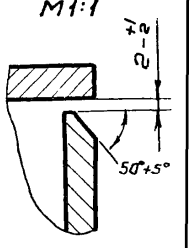

1. Неуказанные предельные отклонения размеров: отверстий по А7, валов-по В7, остальных-по СМ8.
2. Неуказанные сварные швы-по ГОСТ5264-69. Катет шва равен 6
3. Неуказанные шероховатости обрабатываемых поверхностей деталей без чертежа Rz80
4. После сборки эрлифт, кроме поверхности Б, покрыть тремя слоями эмали ХС-710 и тремя слоями лака ХС-76 по двум слоям грунта ХС-010 ГОСТ 9355-60.
5* Размеры для справок.

Изм.	Лист	№ докум.	Подпись	Дата
Разраб.		Марченко		
Пров.		Целковикова		
Т. контр.		Годзишевская		
Гл. инж. пр.		Блоков		
Н. контр.		Семенова		
Утв.		Авдеев		

ТМ75.10.00 СБ

Эрлифт (узел) Сборочный чертеж

Литер	Масса	Масштаб
И	647	1:10
Лист	Листов 1	

Госстрой СССР СОЮЗВОДОКАНАЛПРОЕКТ г. Москва

Формат 12

ТМ79.09.00 СБ

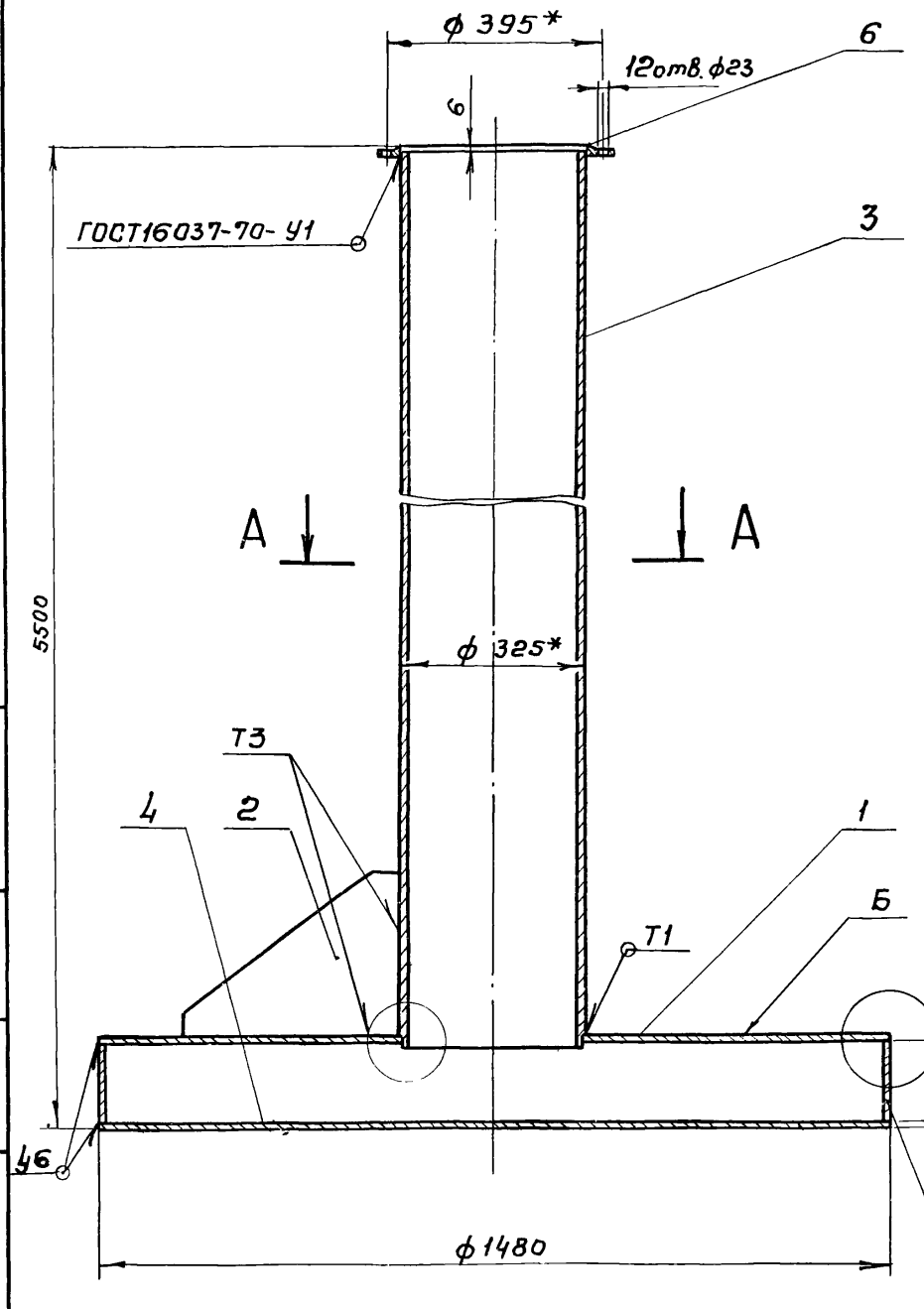

Поз. 3

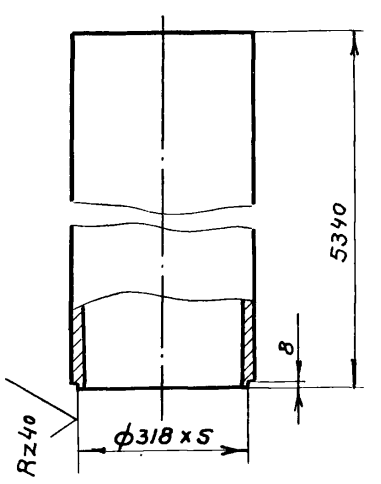

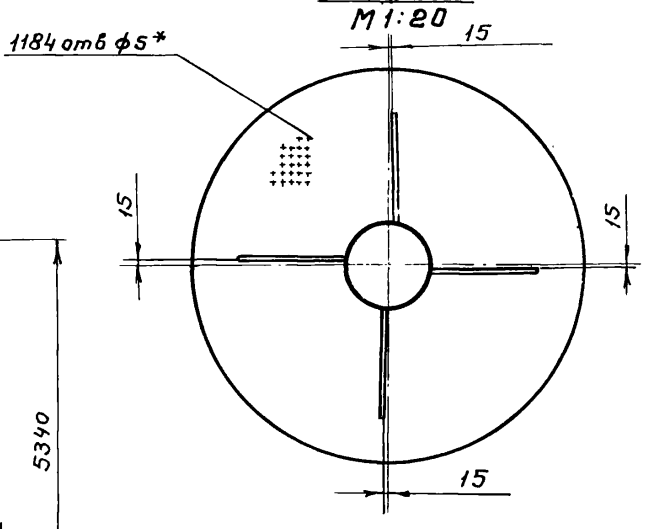

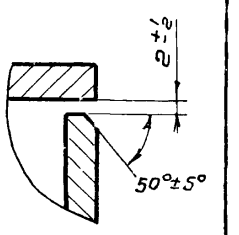

1. Неуказанные предельные отклонения размеров: отверстий-по А7, валов-по В7, остальных-по СМ8
2. Неуказанные сварные швы-ГОСТ5264-69. Катет шва равен 6
3. Неуказанные шероховатости обрабатываемых поверхностей деталей без чертежа Rz80
4. После сборки эрлифт, кроме поверхности Б, покрыть тремя слоями эмали ХС-710 и тремя слоями лака ХС-76 по двум слоям грунта ХС-010 ГОСТ 9355-60.
5* Размеры для справок.

Изм.	Лист	№ докум.	Подп.	Дата
Разраб.		Марченко		
Провер.		Целковикова		
Т. контр.		Годзишевская		
Гл. инж. пр.		Блоков		
Н. контр.		Семенова		
Утв.		Авдеев		

ТМ75.09.00 СБ

Эрлифт (узел) Сборочный чертеж

Лит	Масса	Масштаб
И	463	1:10
Лист	Листов 1	

Госстрой СССР СОЮЗВОДОКАНАЛПРОЕКТ г. Москва

Копировал: Гольденбаум Формат 12

Инв. № подл. | Подпись и дата | Взам. инв. № | Инв. № дубл. | Подпись и дата

ТМ 75.09.02

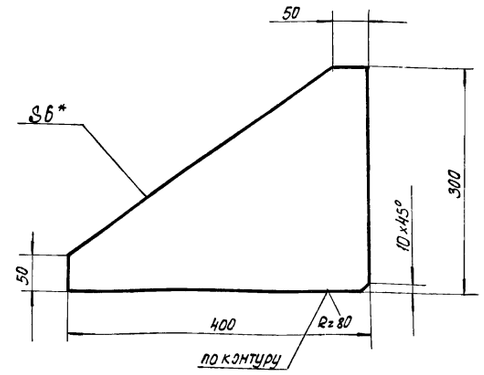

* Размер для справок

Изм.	Лист	№ докум.	Подпись	Дата
Разраб.		Марченко		
Провер.		Целковикова		
Т. контр.		Годзишевская		
Гл. инж. пр.		Блоков		
Н. контр.		Семенова		
Утв.		Авдеев		

ТМ75.09.02

Ребро

Литер	Масса	Масштаб
И	3.5	1:5
Лист	Листов 1	

Лист Б-6.0 ГОСТ 19903-74 / Ст.3 ГОСТ 14637-79

Госстрой СССР СОЮЗВОДОКАНАЛПРОЕКТ г. Москва

ТМ75.11.02

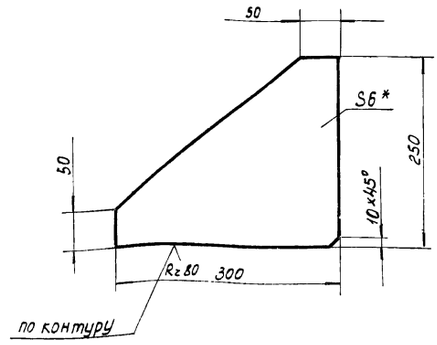

* Размер для справок

Изм.	Лист	№ докум.	Подпись	Дата
Разраб.		Марченко		
Провер.		Целковикова		
Т. контр.		Годзишевская		
Гл. инж. пр.		Блоков		
Н. контр.		Семенова		
Утв.		Авдеев		

ТМ75.11.02

Ребро

Литер.	Масса	Масштаб
И	175	1:5
Лист	Листов 1	

Лист Б-6.0 ГОСТ 19903-74 / Ст.3 ГОСТ 14637-79

Госстрой СССР СОЮЗВОДОКАНАЛПРОЕКТ г. Москва

Формат II

ТМ 75.09.01

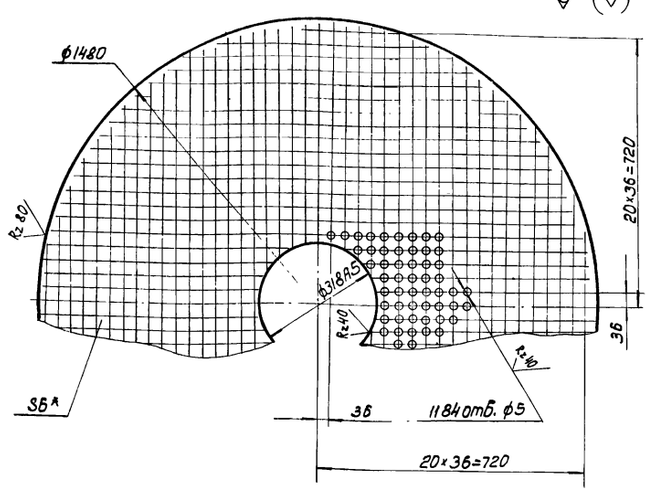

1. Неуказанные предельные отклонения размеров: отверстий - по A_7, валов - по B_7, остальных - по СМ8
2. * Размер для справок

Изм.	Лист	N докум.	Подп.	Дата
Разраб.		Марченко		
Провер.		Целковикова		
Т. контр.		Годзишевская		
Гл. инж. пр.		Блоков		
Н. контр.		Семенова		
Утв.		Авдеев		

ТМ75.09.01

Диск

Литер.	Масса	Масштаб
И	72.3	1:10
Лист 1	Листов 1	

Лист Б-6.0 ГОСТ 19903-74 / Ст.3 ГОСТ 14637-79

Госстрой СССР СОЮЗВОДОКАНАЛПРОЕКТ г. Москва

ТМ 75.10.01

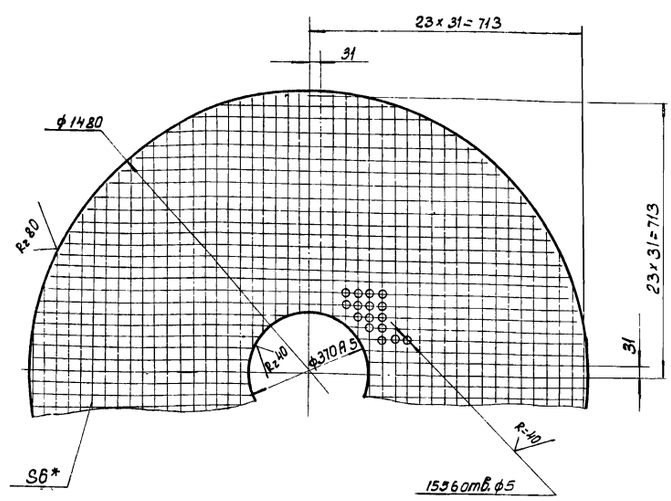

1. Неуказанные предельные отклонения размеров: отверстий - по A_7, валов - по B_7, остальных - по СМ8
2. * Размер для справок

Изм.	Лист	№ докум.	Подп.	Дата
Разраб.		Марченко		
Пров.		Целковикова		
Т. контр.		Годзишевская		
Гл. инж. пр.		Блоков		
Н. контр.		Семенова		
Утв.		Авдеев		

ТМ 75.10.01

Диск

Литер	Масса	Масшт
И	71.2	1:10
Лист	Листов 1.	

Лист Б-6.0 ГОСТ 19903-74 / Ст.3 ГОСТ 14637-79

Госстрой СССР СОЮЗВОДОКАНАЛПРОЕКТ г. Москва

Формат II

Инв. № подл. | Подп. и дата | Взам. инв. № | Инв. № дубл. | Подп. и дата

Типовой проект 902-2-344 альбом V

ТМ75.12.00 СБ

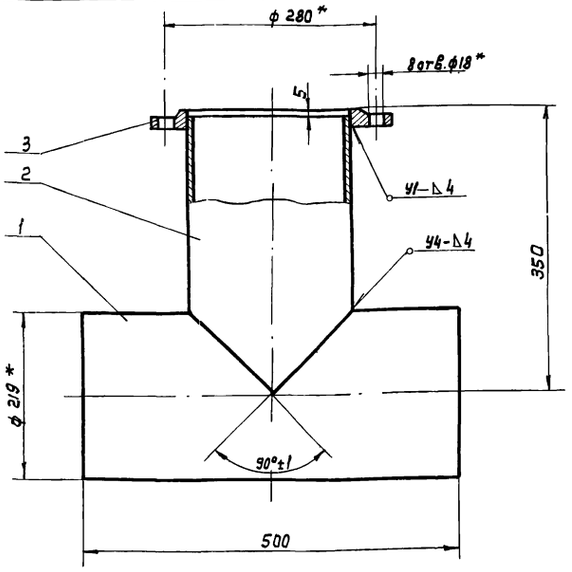

1. Неуказанные предельные отклонения размеров: валов - по В7, остальных - по СМ8.
2. Сварка по ГОСТ 16037-70.
3. * Размеры для справок.

Изм.	Лист	N докум.	Подпись	Дата
Разраб.		Марченко		
Провер.		Целковикова		
Т. Контр.		Гадзишевская		
Гл. инж. пр		Блоков		
Н. Контр.		Семенова		
Утв.		Авдеев		

ТМ 75. 12. 00 СБ

Тройник сборочный чертеж

Литер	Масса	Масшт.
И	22.7	15
Лист	Листов 1	

Госстрой СССР СОЮЗВОДОКАНАЛПРОЕКТ г. Москва

Формат 11

ТМ75.11.01

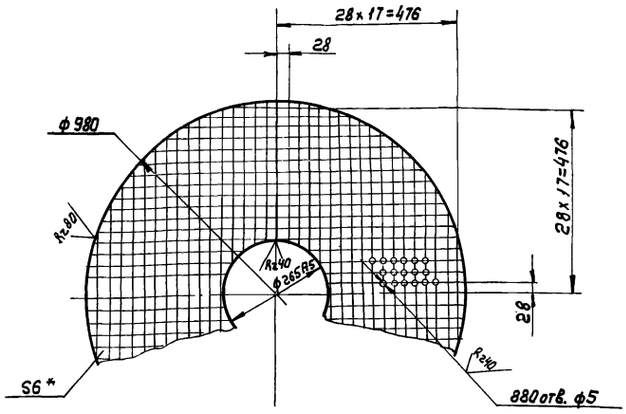

1. Неуказанные предельные, отклонения размеров; отверстий - по А7, валов - по В7, остальных - по СМ8
2. * Размер для справок.

Изм.	Лист	N докум.	Подпись	Дата
Разраб.		Марченко		
Провер.		Целковикова		
Т. Контр.		Гадзишевская		
Гл. инж. пр		Блоков		
Н. Контр.		Семенова		
Утв.		Авдеев		

ТМ 75. 11. 01

Диск

Литер	Масса	Масшт.
И	32.5	1:10
Лист	Листов 1	

Лист Б-6.0 ГОСТ 19903-74 / Ст. 3 ГОСТ 14637-79

Госстрой СССР СОЮЗВОДОКАНАЛПРОЕКТ г. Москва

Формат 11

ТМ 75. 11. 00 СБ

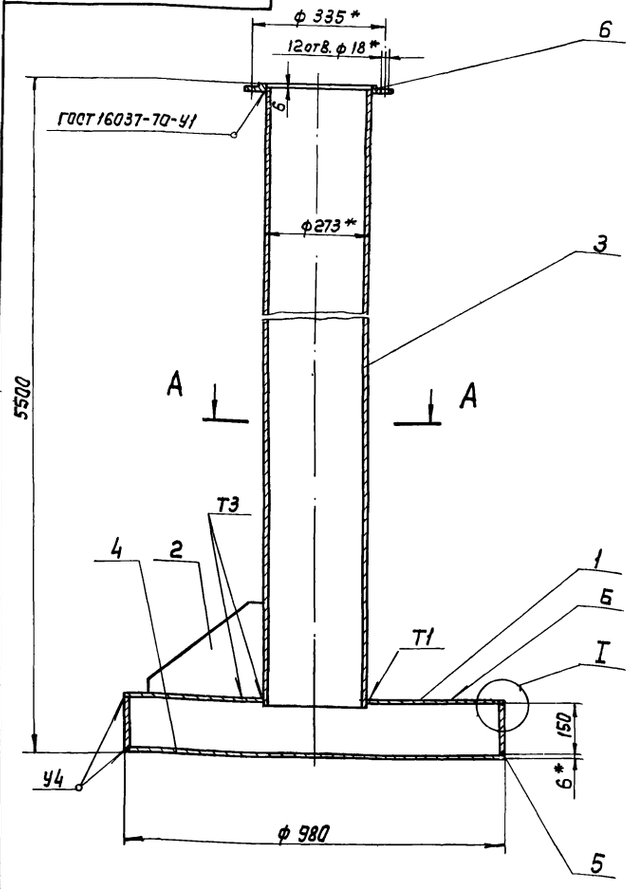

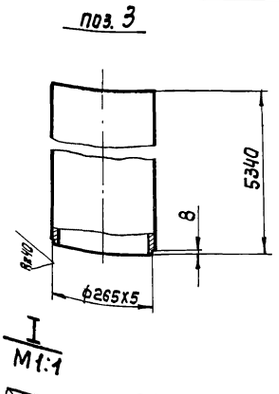

I
М1:1

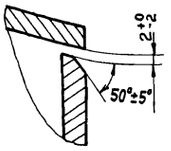

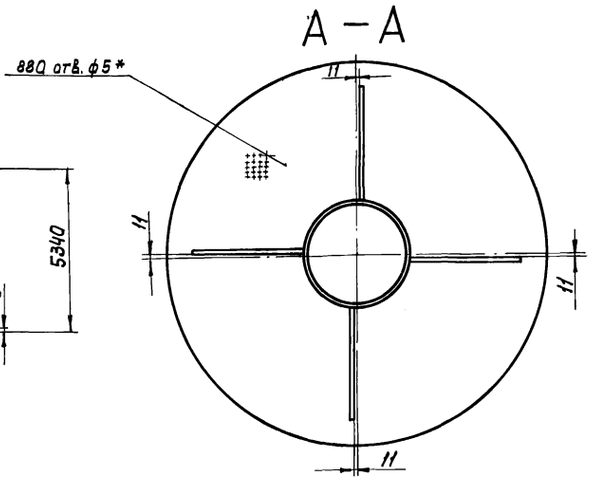

1. Неуказанные предельные отклонения размеров. отверстий-по А7, валов-по В7, остальных - по СМ8
2. Неуказанные сварные швы - по ГОСТ 5264-69. Катет шва равен 6.
3. Неуказанные шероховатости обрабатываемых поверхностей деталей без чертежа - Rz 80
4. После сборки эрлифт, кроме поверхности Б, покрыть тремя слоями эмали ХС-710 и тремя слоями лака ХС-76 по двум слоям грунта ХС-010 ГОСТ 9355-60.
5. * Размеры для справок.

Изм.	Лист	N докум.	Подпись	Дата
Разраб.		Марченко		
Провер.		Целковикова		
Т. Контр.		Гадзишевская		
Гл. инж. пр		Блоков		
Н. Контр.		Семенова		
Утв.		Авдеев		

ТМ75.11 00 СБ

Эрлифт (узел) сборочный чертеж.

Литер	Масса	Масштаб
И	316	1:10
Лист	Листов 1	

Госстрой СССР СОЮЗВОДОКАНАЛПРОЕКТ г. Москва

17133-05 60

Формат 12

Инв. N подл. | Подпись и дата | Взам. инв. N | Инв. N дубл. | Подпись и дата

ТМ 75.14.01

Rz80

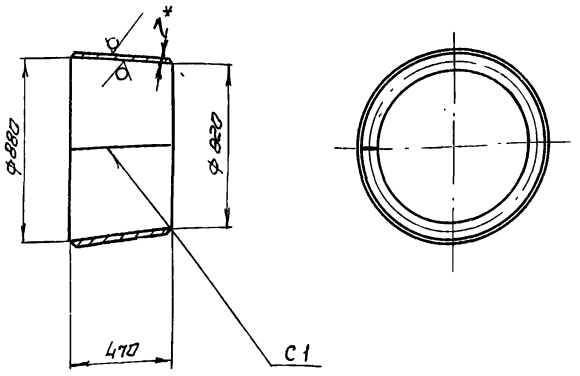

1. Предельные отклонение размерав: Валов - по В7,
2. Сварку производить по ГОСТ 16037-70
3. * Размер для справок.

Изм.	Лист	№ докум.	Подпись	Дата
Разраб.		Марченко		
Пров.		Целковикова		
Т.контр.		Годзишевская		
Гл.инж.пр.		Блоков		
Н.контр.		Семенова		
Утв.		Авдеев		

ТМ 75.14.01

Раструб

Литер	Масса	Масштаб
Н	69.7	1:10
Лист	Листов 1	

Лист Б-7.0 ГОСТ 19903-74 / Ст.3 ГОСТ 14637-79

Госстрой СССР СОЮЗВОДОКАНАЛПРОЕКТ г. Москва

Формат А1

ТМ 04.00.01

Rz80

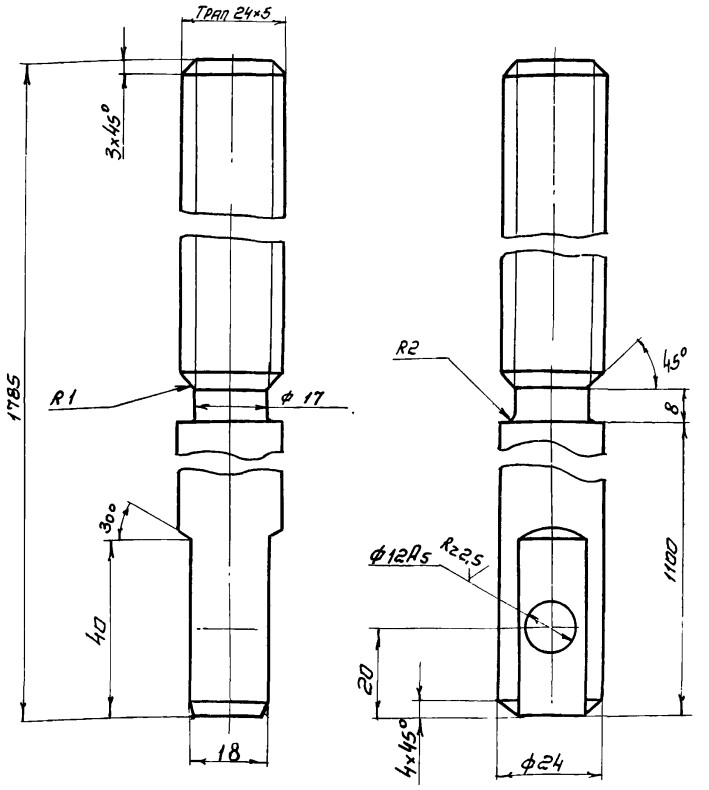

1 Неуказанные предельные отклонения размеров: валов - по В7, остальных - по СМВ
2. Закалить, твердость HRC 45-50

Подпись и дата | Инв.№ дубл. | Взам.инв.№ | Подпись и дата | Инв.№ подл.

Изм.	Лист	№ докум.	Подпись	Дата
Разраб.		Юдичев		
Пров.		Целковикова		
Т.контр.		Годзишевская		
Гл.инж.пр.		Блоков		
Н.контр.		Семенова		
Утв.		Авдеев		

ТМ.75.04.00.01

Винт

Литер	Масса	Масштаб
Н	6.3	1:1
Лист	Листов 1	

Сталь 45 ГОСТ 1050-74

Госстрой СССР СОЮЗВОДОКАНАЛПРОЕКТ г. Москва

ТМ 75.14.00 СБ

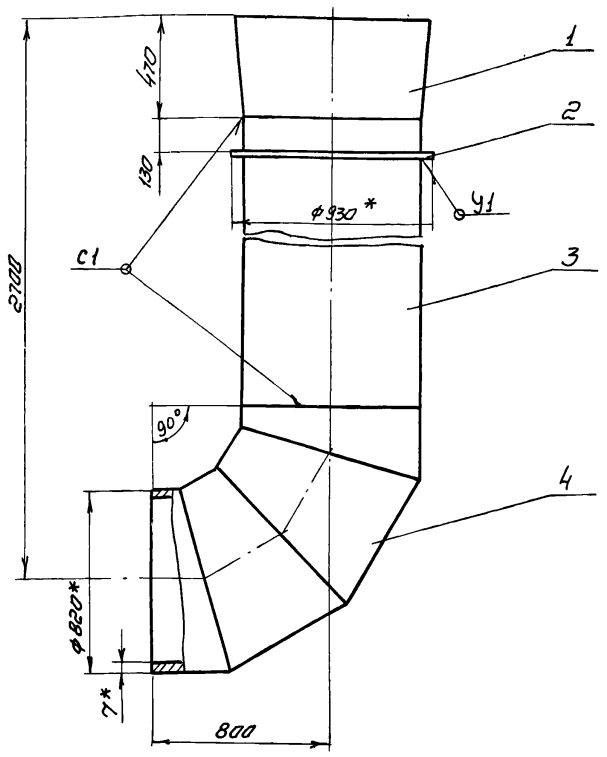

1 Предельные отклонение размеров: Валов - по В7, остальных - по СМВ
2. Сварку производить по ГОСТ 16037-70
3* Размеры для справок

Изм.	Лист	№ докум.	Подпись	Дата
Разраб.		Марченко		
Пров.		Целковикова		
Т.контр.		Годзишевская		
Гл.инж.пр.		Блоков		
Н.контр.		Семенова		
Утв.		Авдеев		

ТМ 75.14.00 СБ

Труба отводящая

Сборочный чертеж

Литер	Масса	Масштаб
Н	466	1:10
Лист	Листов 1	

Госстрой СССР СОЮЗВОДОКАНАЛПРОЕКТ г. Москва

ТМ 75.13.00 СБ

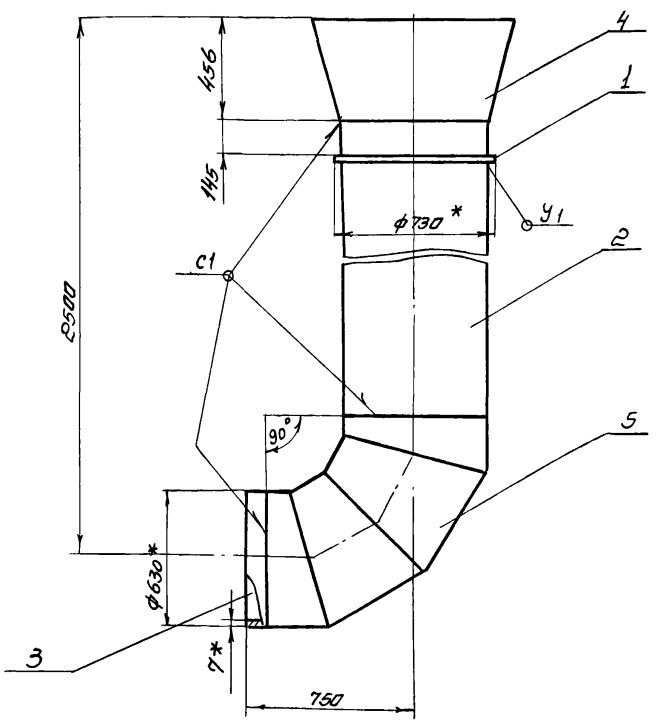

1. Предельные отклонение размеров: Валов - по В7, остальных - по СМВ
2. Сварку производить по ГОСТ 16037-70
3. Размеры для справок

Изм.	Лист	№ докум.	Подпись	Дата
Разраб.		Марченко		
Пров.		Целковикова		
Т.контр.		Годзишевская		
Гл.инж.пр.		Блоков		
Н.контр.		Семенова		
Утв.		Авдеев		

ТМ 75.13.00 СБ

Труба отводящая

Сборочный чертеж

Литер	Масса	Масштаб
Н	391	1:10
Лист	Листов 1	

Госстрой СССР СОЮЗВОДОКАНАЛПРОЕКТ г. Москва

19133-05 61

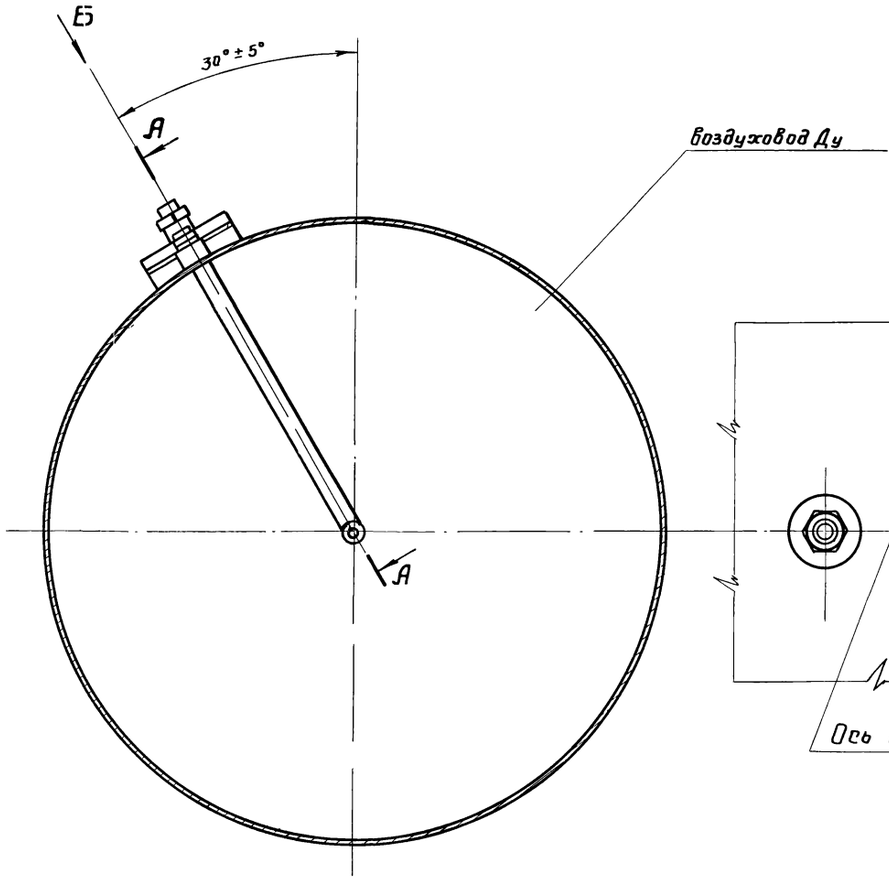

Вид Б повернуто
м 1:2

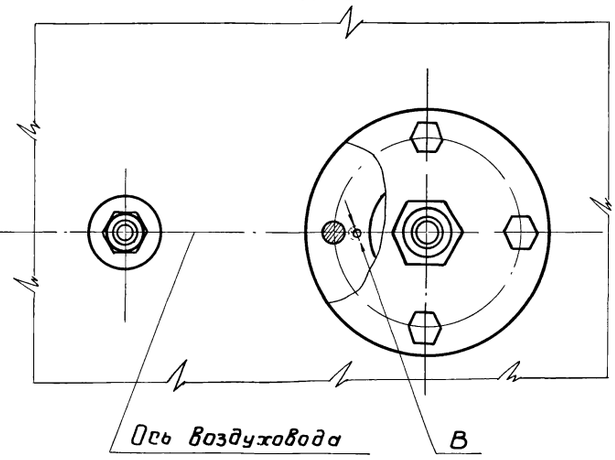

А–А повернуто
м 1:2

Обозначение	Ду, мм	ℓ, мм	L, мм	Масса, кг
ТМ75.15.00.00 СБ	500	258	337	5,3
-01	700	353	432	5,5
-02	800	403	482	5,8

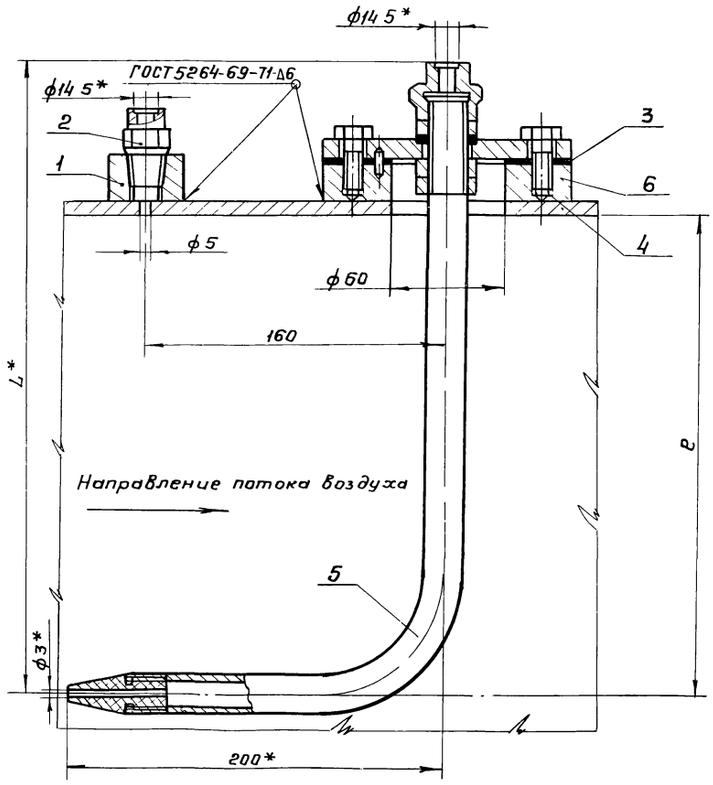

1 Предельные отклонения размеров отверстий – по A_7, валов – по B_7, остальных – по CM_8

2. Отверстия на воздуховоде ф5 и ф60 сверлить при монтаже.
Положение отв. ф60 см. черт. 902-2-МК-1.

3. Бобышку (поз 6) приварить к воздуховоду таким образом, чтобы отв. „В" была расположена по продольной оси воздуховода со стороны направления потока воздуха.

4 * Размеры для справок.

Изм	Лист	№ докум	Подпись	Дата
Разраб.		Юдичев		
Пров		Целовикова		
Т.контр.		Радзишевская		
Гл.инж.пр.		Блоков		
Н.контр		Семенова		
Утв		Авдеев		

ТМ 75.15.00.00 СБ

Установка трубки Пито
Сборочный чертеж

Лит	Масса	Масштаб
И	см табл	1:5
Лист	Листов 1	

Госстрой СССР
СОЮЗВОДОКАНАЛПРОЕКТ
г. Москва

17133-05 62 Копировал Гольденбаум Формат А2

Инв. № подл. | Подпись и дата | Взам. инв. № | Инв. № дубл. | Подпись и дата

Типовой проект УШ-2-344 альбом V

ТМ 75.17.00.01

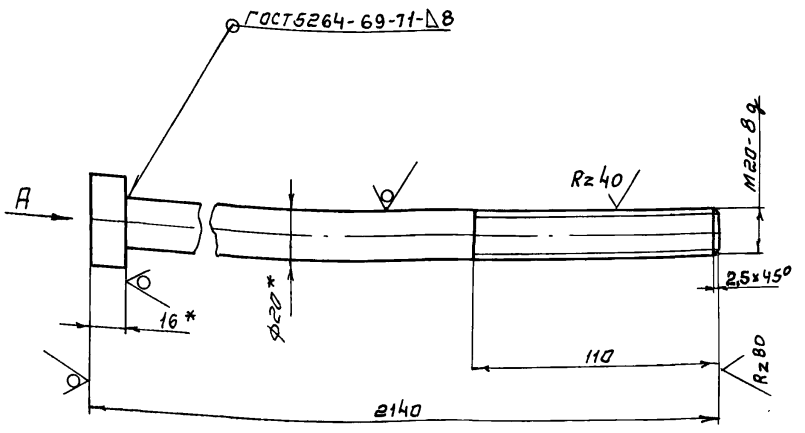

Лист Б-16.0 ГОСТ 19903-74
СТ3 ГОСТ 14637-69

Вид А

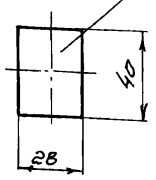

1 Неуказанные предельные отклонения размеров:
Валов - по В7, остальных - по СМ8.
2.* Размеры для справок.

Изм.	Лист	№ докум.	Подпись	Дата
Разраб.		Юдичев		
Пров.		Целковникова		
Т.контр.		Годзишевская		
Гл.инж.пр.		Блоков		
Н.контр.		Семенова		
Утв.		Авдеев		

ТМ75.17.00.01

Болт

Литер	Масса	Масштаб
И	5,4	1:2
Лист	Листов 1	

Круг В20 ГОСТ 2590-71 / СТ3 ГОСТ 535-79

Госстрой СССР
СОЮЗВОДОКАНАЛПРОЕКТ
г. Москва

Формат 11

ТМ 75.17.00.06

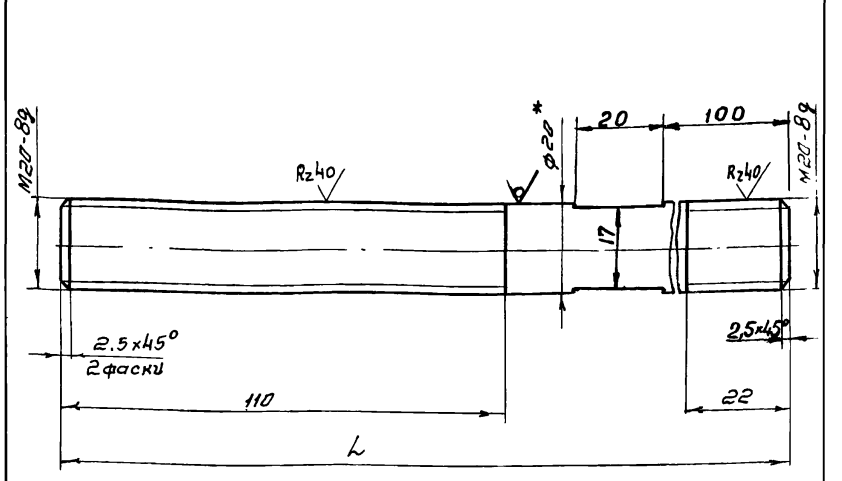

Обозначение	L, мм	Масса, кг
ТМ 75.17.00.06	296	0.73
-01	632	1.56
-02	1640	4.05
-03	1990	4.9

1 Неуказанные предельные отклонения размеров:
Валов - по В7, остальных - по СМ8
2 * Размер для справок.

Изм.	Лист	№ докум.	Подпись	Дата
Разраб.		Марченко		
Пров.		Целковникова		
Т.контр.		Годзишевская		
Гл.инж.пр.		Блоков		
Н.контр.		Семенова		
Утв.		Авдеев		

ТМ75.17.00.06

Шпилька

Литер	Масса	Масштаб
И	см. табл.	1:1
Лист	Листов 1	

Круг В20 ГОСТ 2590-71 / Ст3 ГОСТ 535-79

Госстрой СССР
СОЮЗВОДОКАНАЛПРОЕКТ
Москва

Формат 11

ТМ75.15.01.00СБ

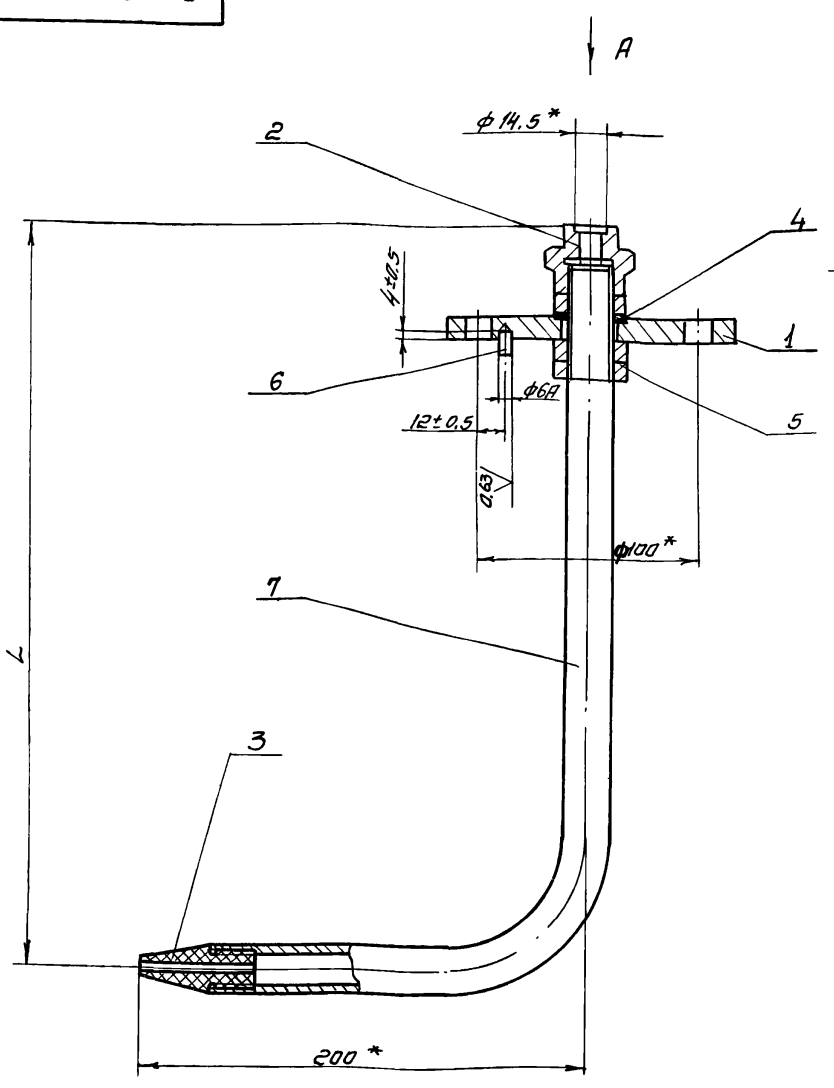

Вид А

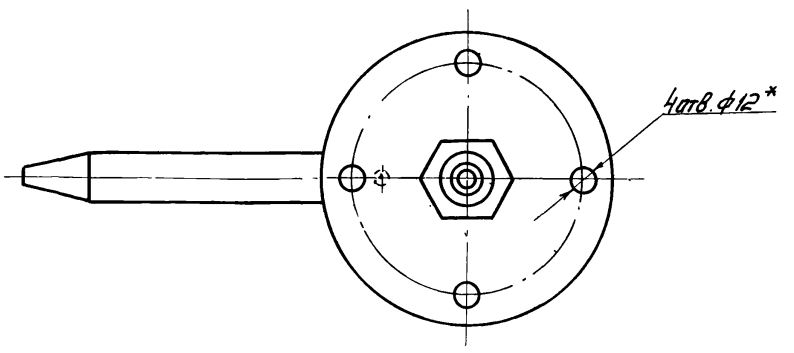

Обозначение	L, мм	Масса, кг
ТМ75.15.01.00СБ	337	1.93
-01	432	2.05
-02	482	2.12

1 Неуказанные предельные отклонения размеров: СМ8.
2 * Размеры для справок.

Изм.	Лист	№ докум.	Подпись	Дата
Разраб		Юдичев		
Пров.		Целковникова		
Т.контр.		Годзишевская		
Гл.инж.пр.		Блоков		
Н.контр.		Семенова		
Утв.		Авдеев		

ТМ75.15.01.00 СБ

Трубка Пито
Сборочный чертеж

Лит	Масса	Масштаб
И	См. табл.	1:2
Лист	Листов 1	

Госстрой СССР
СОЮЗВОДОКАНАЛПРОЕКТ
г. Москва

17133-05 63

Формат 12

Инв. № подл. | Подпись и дата | Взам. инв. № | Инв. № дубл. | Подпись и дата

Типовой проект 902-2-344 альбом V

Подп. и дата | Инв.N дубл. | Взам. инв.N | Подп. и дата | Инв.N подл.

ТМ75.1 5.00.01

Rz80 / (V)

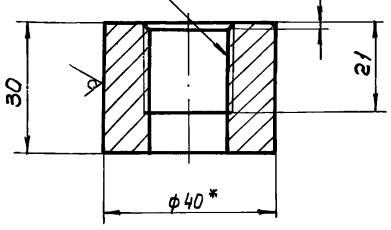

1. Предельные отклонения размеров:
   Валов - по В7, остальных - по СМ8
2. * Размер для справок

Изм.	Лист	N докум.	Подп.	Дата
Разраб.		Юдичев		
Провер.		Целковикова		
Т. Контр.		Гадзишевская		
Гл. инж. пр.		Блоков		
Н. Контр.		Семенова		
Утв.		Авдеев		

ТМ75.1 5.00.01

Бабышка

Литер	Масса	Масштаб
И	0.14	1:1

Лист | Листов 1

Круг В-40 ГОСТ 2590-71 / Ст.3 ГОСТ 535-79

Госстрой СССР
СОЮЗВОДОКАНАЛПРОЕКТ
г. Москва

Формат 11

ТМ75.1 5.01.01

Rz80 / (V)

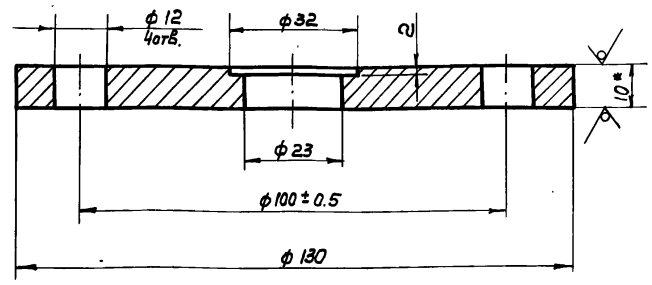

1. Неуказанные предельные отклонения размеров:
   отверстий - по А7, валов - по В7, остальных - по СМ8
2. Размер для справок

Изм.	Лист	N докум.	Подп.	Дата
Разраб.		Юдичев		
Пров.		Целковикова		
Т. Контр.		Гадзишевская		
Гл. инж. пр.		Блоков		
Н. Контр.		Семенова		
Утв.		Авдеев		

ТМ75.1 5.01.01

Фланец

Литер	Масса	Масшт.
И	0.04	1:1

Лист | Листов 1

Лист Б-10.0 ГОСТ 19903-74 / Ст.3 ГОСТ 14637-79

Госстрой СССР
СОЮЗВОДОКАНАЛПРОЕКТ
г. Москва

Формат 11

ТМ75.15.01.02

Rz80 / (V)

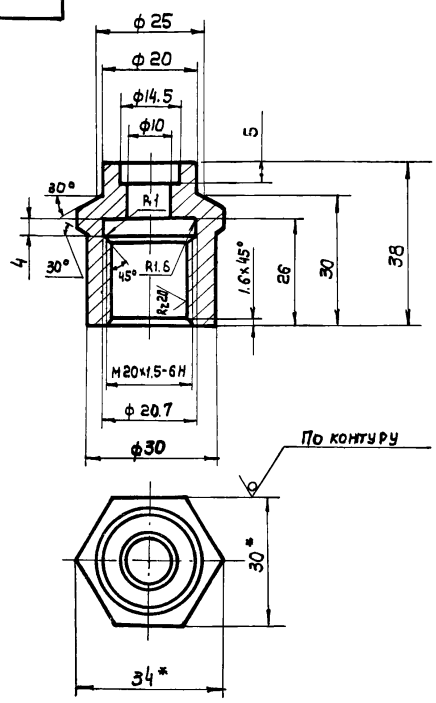

1. Неуказанные предельные отклонения размеров:
   отверстий - по А7, валов - по В7, остальных - по СМ8
2. * Размеры для справок.

Изм.	Лист	N докум.	Подп.	Дата
Разраб.		Юдичев		
Провер.		Целковикова		
Т. Контр.		Гадзишевская		
Гл. инж. пр.		Блоков		
Н. Контр.		Семенова		
Утв.		Авдеев		

ТМ75. 15. 01. 02

Штуцер

Литер	Масса	Масштаб
И	0.3	1:1

Лист | Листов 1

Шестигранник 30 ГОСТ 8560-78 / В30 ГОСТ 1051-73

Госстрой СССР
СОЮЗВОДОКАНАЛПРОЕКТ
г. Москва

Формат 11

ТМ75.1 5.00.03

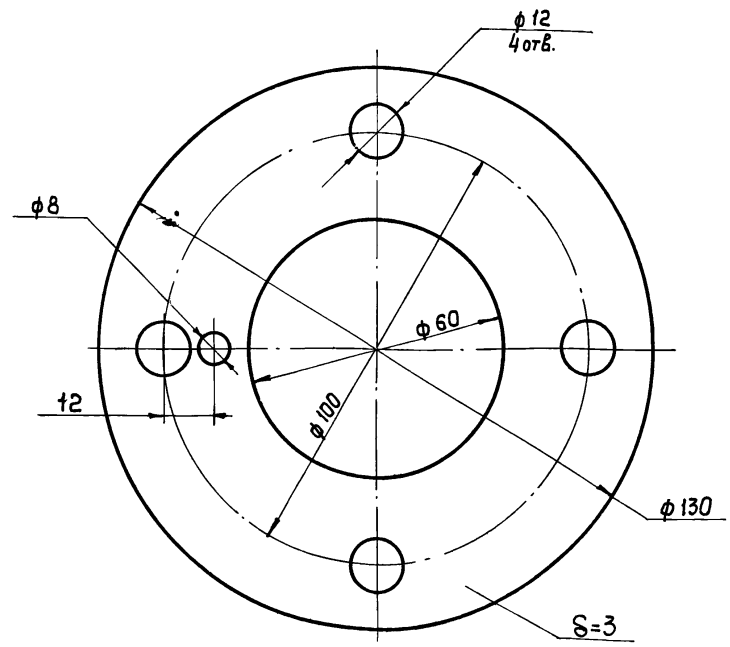

Изм.	Лист	N докум.	Подп.	Дата
Разраб.		Юдичев		
Провер.		Целковикова		
Т. Контр.		Гадзишевская		
Гл. инж. пр.		Блоков		
Н. Контр.		Семенова		
Утв.		Авдеев		

ТМ75. 1 5. 00. 03

Прокладка

Литер	Масса	Масшт.
И	0.04	1:1

Лист | Листов 1

Пластина I, лист ТМКЩ-С3 ГОСТ 7338-77

Госстрой СССР
СОЮЗВОДОКАНАЛПРОЕКТ
г. Москва

Формат 11

17133-05 64

ТМ75.15.00.02

Rz40 / (V)

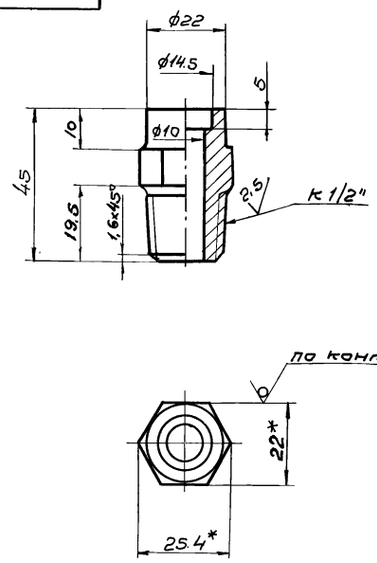

1. Предельные отклонения размеров: отверстий - по A_7, валов - по B_7, остальных - по СМ 8.
2. Все размеры соответствуют нормали ТК-143-67 Минмонтажспецстрой СССР
3. *Размеры для справок.

Изм.	Лист	N докум.	Подпись	Дата
Разраб.		Юдичев		
Пров.		Целковикова		
Т. контр.		Годзишевская		
Гл. инж. пр.		Блаков		
Н. контр.		Семенова		
Утв.		Авдеев		

ТМ 75.15.00.02

Штуцер

Литер	Масса	Масштаб
И	0,12	1:1
Лист	Листов 1	

Шестигранник 22 ГОСТ 8560-67
В3,0 ГОСТ 1051-73

Госстрой СССР
СОЮЗВОДОКАНАЛПРОЕКТ
г. Москва

Формат 11

ТМ75.15.01.05

Rz80 / (V)

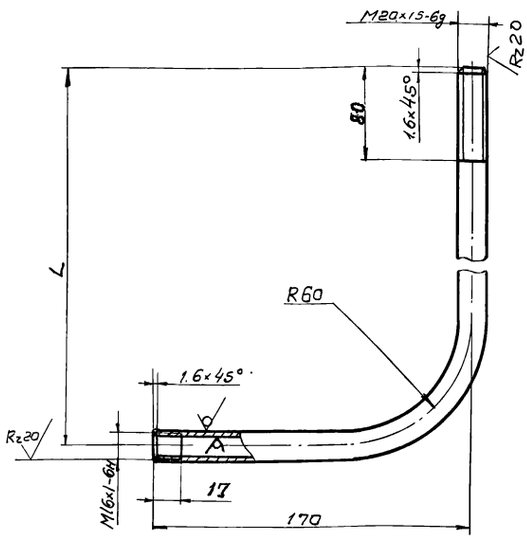

Обозначение	L, мм	Масса, кг
ТМ75.15.01.05	320	0,66
-01	415	0,72
-02	465	0,79

Неуказанные предельные отклонения размеров: валов по B_7, остальных - по СМ8

Инв. № подл. | Подпись и дата | Взам. инв. № | Инв. № дубл. | Подпись и дата

Изм.	Лист	N докум.	Подпись	Дата
Разраб.		Юдичев		
Пров.		Целковикова		
Т. контр.		Годзишевская		
Гл. инж. пр.		Блаков		
Н. контр.		Семенова		
Утв.		Авдеев		

ТМ 75.15.01.05

Трубка

Литер	Масса	Масштаб
И	См. табл.	1:2
Лист	Листов 1	

Труба Ц-15×3,2 ГОСТ 3262-75

Госстрой СССР
СОЮЗВОДОКАНАЛПРОЕКТ
г. Москва

Формат 11

ТМ75.15.00.04

А

Rz80 / (V)

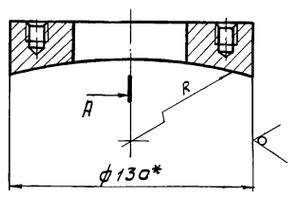

А-А

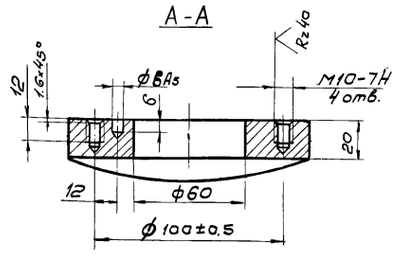

Обозначение	R, мм	Масса, кг
ТМ75.15.00.01	265	2,9
-01	360	3,0
-02	410	3,2

1. Неуказанные предельные отклонения размеров: отверстий - по A_7, валов - по B_7, остальных - по СМ8
2* Размер для справок.

Изм.	Лист	N докум.	Подпись	Дата
Разраб.		Юдичев		
Пров.		Целковикова		
Т. контр.		Годзишевская		
Гл. инж. пр.		Блаков		
Н. контр.		Семенова		
Утв.		Авдеев		

ТМ 75.15.00.04

Бобышка

Литер	Масса	Масштаб
И	См. табл.	1:2
Лист	Листов 1	

Круг В13а ГОСТ 2590-71 / Ст.3 ГОСТ 535-79

Госстрой СССР
СОЮЗВОДОКАНАЛПРОЕКТ
г. Москва

Формат 11

ТМ75.15.01.03

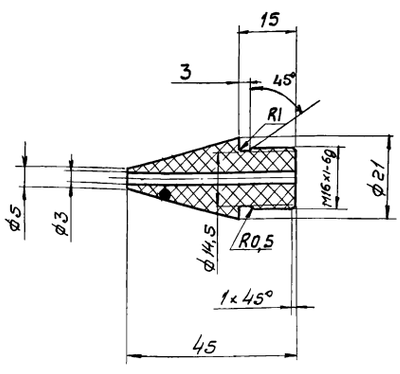

Неуказанные предельные отклонения размеров: отверстий - по A_7, валов - по B_7, остальных - по СМ8

Инв. № подл. | Подпись и дата | Взам. инв. № | Инв. № дубл. | Подпись и дата

Изм.	Лист	N докум.	Подпись	Дата
Разраб.		Юдичев		
Пров.		Целковикова		
Т. контр.		Годзишевская		
Гл. инж. пр.		Блаков		
Н. контр.		Семенова		
Утв.		Авдеев		

ТМ 75.15.01.03

Наконечник

Литер	Масса	Масштаб
И	0,02	1:1
Лист	Листов 1	

Винипласт ф 22
ТУ6-05-1573-77

Госстрой СССР
СОЮЗВОДОКАНАЛПРОЕКТ
г. Москва

Типовой проект 902-2-344 альбом V

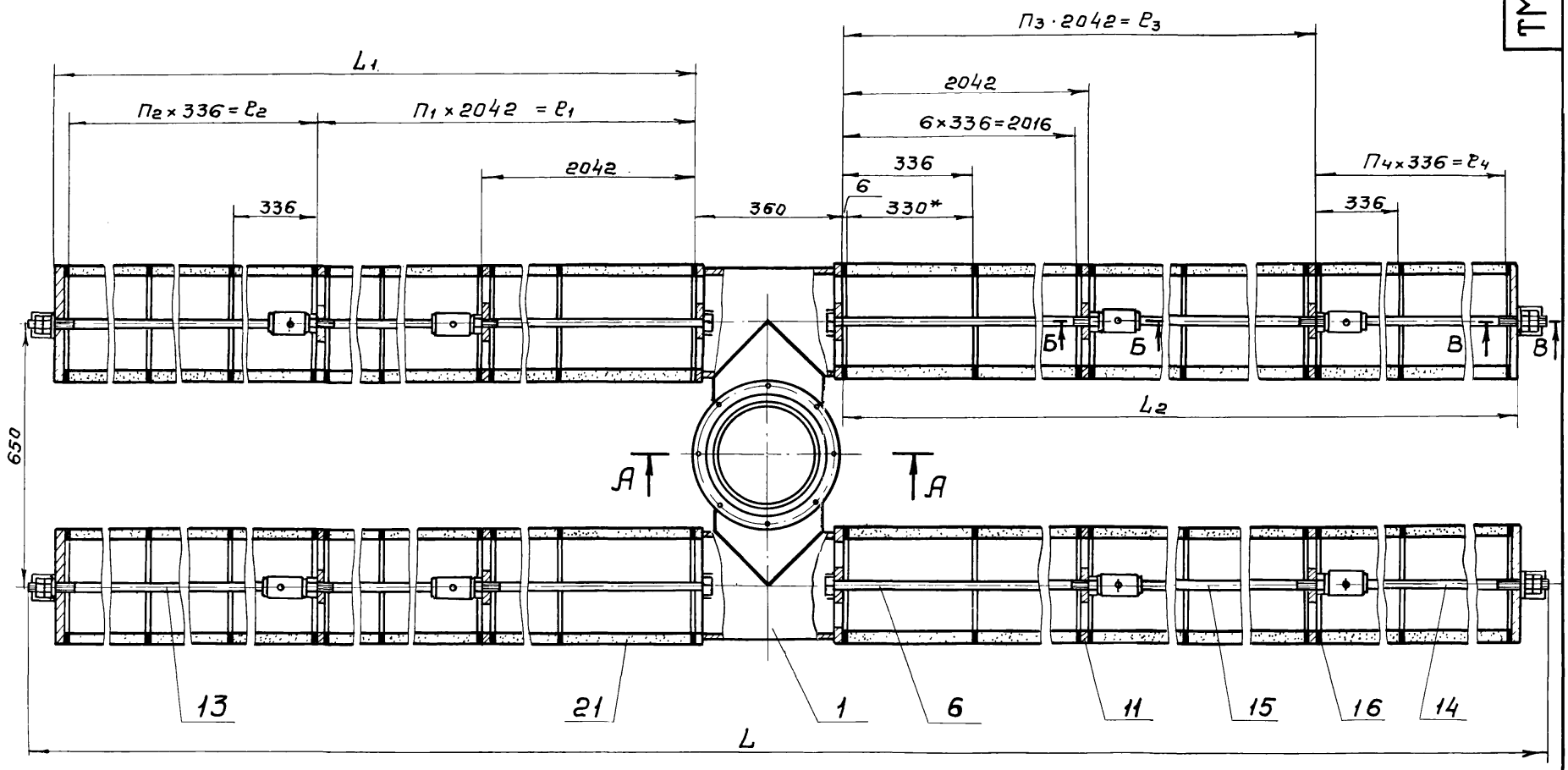

А-А

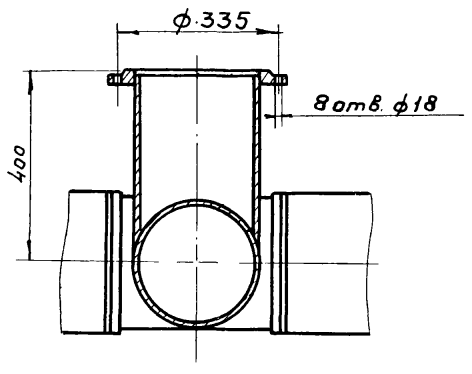

Б-Б
М 1:2

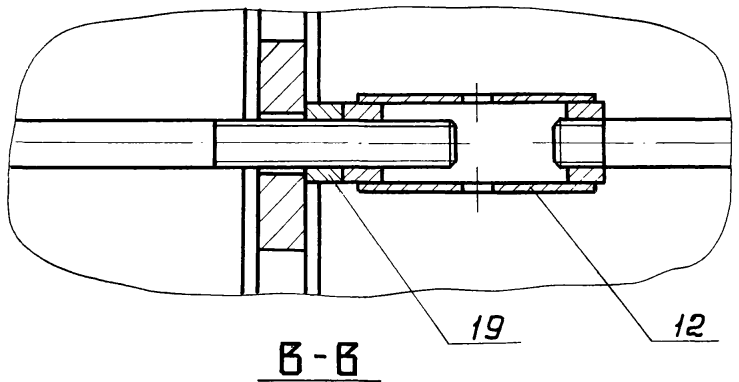

В-В
М 1:5

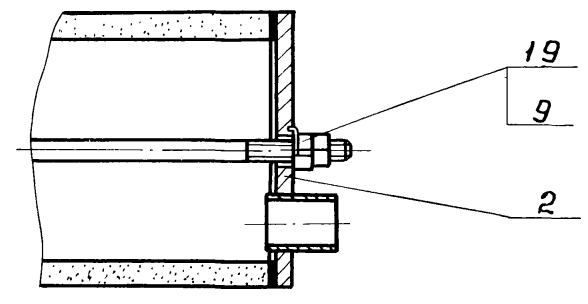

Обозначение	Номер блока	Левое плечо					Правое плечо					L, мм	Масса кг
		П1	l1, мм	П2	l2, мм	L1, мм	П3	l3, мм	П4	l4, мм	L2, мм		
ТМ76.17.00.00 СБ	1	5	10210	2	672	10908	8	16336	2	672	17034	28364	2045
-01	2						11	22462	1	336	22818	34148	2453
-02	3			5	1680	11916	7	14294	5	1680	16000	28338	2034
-03	4						10	20420			22126	34464	2465
-04	5	6	12252			13958	6	12252			13958	28338	2034
-05	6						9	18378			20084	34464	2465
-06	7	7	14294	2	672	14992	6	12252	2	672	12950	28364	2045
-07	8						9	18378			19076	34490	2476
-08	9	8	16336			17034	8	16336			17034		
-09	10			5	1680	18042	7	14294	5	1680	16000	34464	2465
-10	11	9	18378			20084	6	12252			13958		
-11	12	10	20420	2	672	21118			2	672	12950	34490	2476

1. Толщина 6 прокладки поз. 16 принята на сборке с учетом обжатия.
2. Размеры для справок

Изм.	Лист	№ докум.	Подпись	Дата
Разраб.		Целковикова		
Пров.		Семенова		
Т.контр.		Годзишевская		
Гл.инж.пр.		Блоков		
Н.контр.		Дубинская		
Утв		Авдеев		

ТМ 75.17.00.00 СБ

Блок пористый керамический
Сборочный чертеж

Лит	Масса	Масштаб
И	см. табл.	1:10
Лист	Листов 81	

Госстрой СССР
СОЮЗВОДОКАНАЛПРОЕКТ
г. Москва

Подпись и дата | Инв. № дубл. | Взам. инв. № | Подпись и дата | Инв. № подл.

ТМ 75.17.01.00СБ

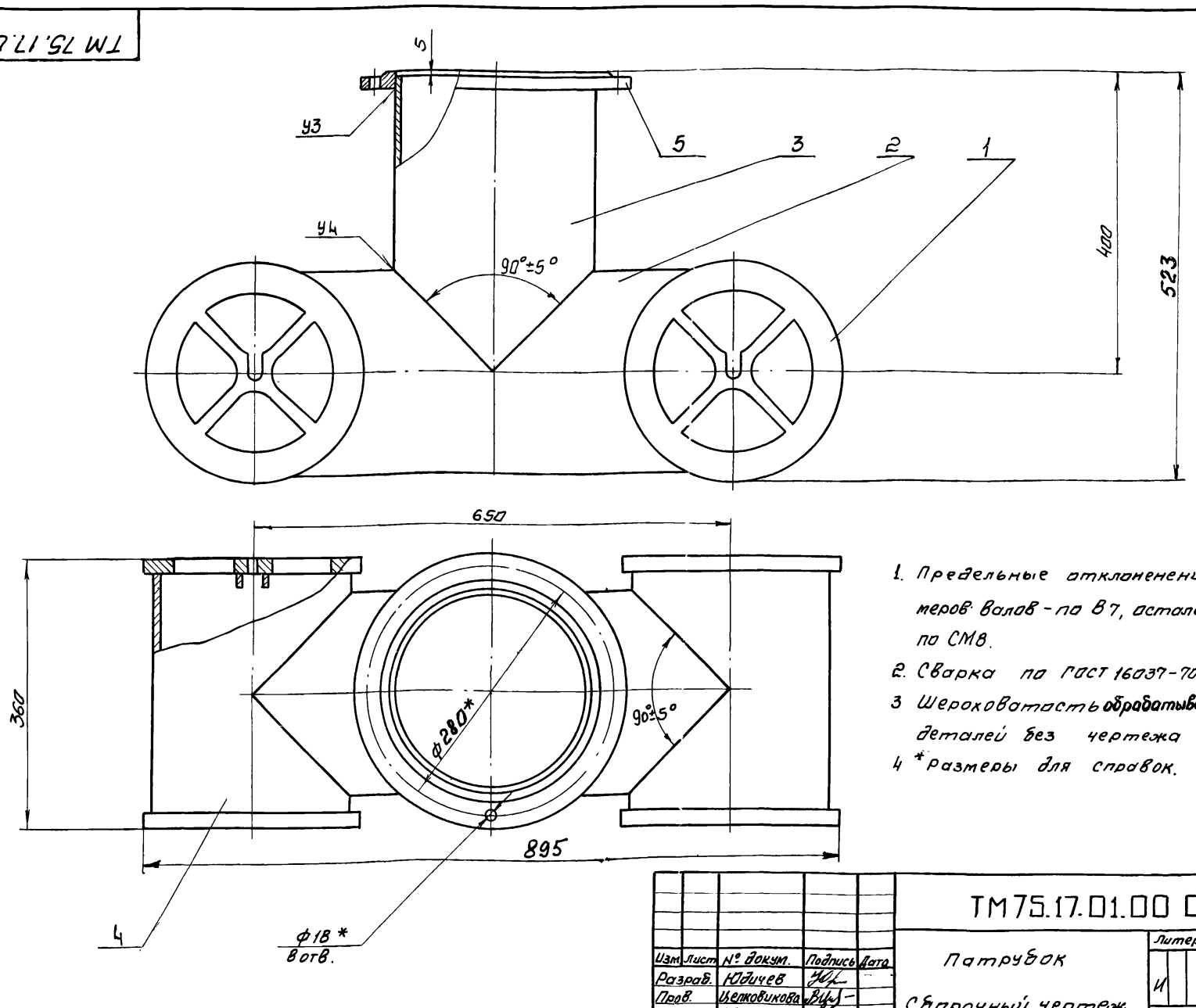

1. Предельные отклонения размеров валов - по В7, остальных - по СМ8.
2. Сварка по ГОСТ 16037-70
3. Шероховатость обрабатываемых поверхностей деталей без чертежа - $R_z 80$
4. *размеры для справок.

Изм.	Лист	№ докум.	Подпись	Дата
Разраб.		Юдичев		
Пров.		Целковикова		
Т. контр.		Годзишевская		
Гл. инж. пр.		Блоков		
Н. контр.		Семенова		
Утв.		Авдеев		

ТМ75.17.01.00 СБ

Патрубок

Сварочный чертеж

Литер	Масса	Масштаб
И	57	1:5

Лист | Листов 1

Госстрой СССР
СОЮЗВОДОКАНАЛПРОЕКТ
г. Москва

Формат 12

ТМ 75.17.03.00СБ

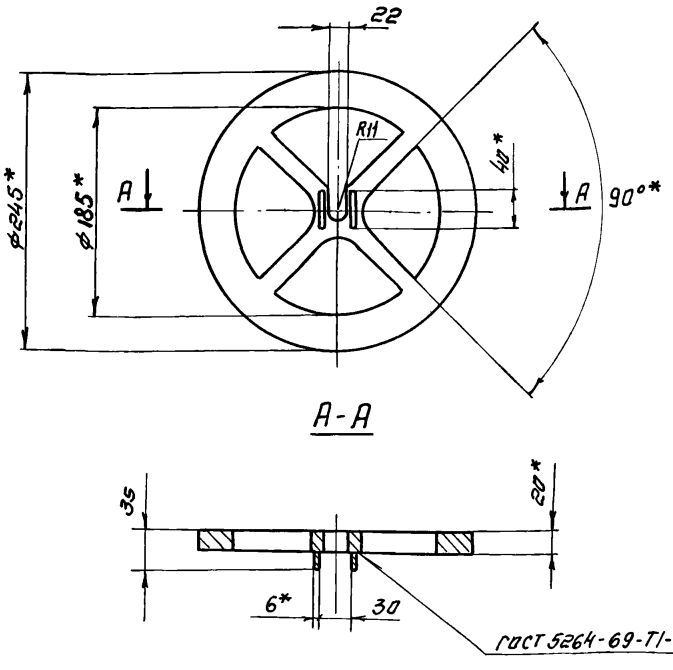

1 Предельные отклонения размеров: валов – по в7, остальных – по СМ8,
2. Шероховатости обрабатываемых поверхностей – $R_z 80$
3. * Размеры для справок

Изм.	Лист	№ докум.	Подпись	Дата
Разраб.		Юдичев		
Пров		Целковикова		
Т. контр.		Годзишевская		
Гл. инж. пр.		Блоков		
Н. контр.		Семенова		
Утв.		Авдеев		

ТМ75.17.03.00СБ

Фланец опорный
Сварочный чертеж

Литер	Масса	Масштаб
И	6.4	1:5

Лист | Листов 1

Госстрой СССР
СОЮЗВОДОКАНАЛПРОЕКТ
г Москва

Инв.№ подл. | Подпись и дата | Взам. инв.№ | Инв.№ дубл. | Подпись и дата

ТМ 75.17.00.05

$R_z 80$ (√)

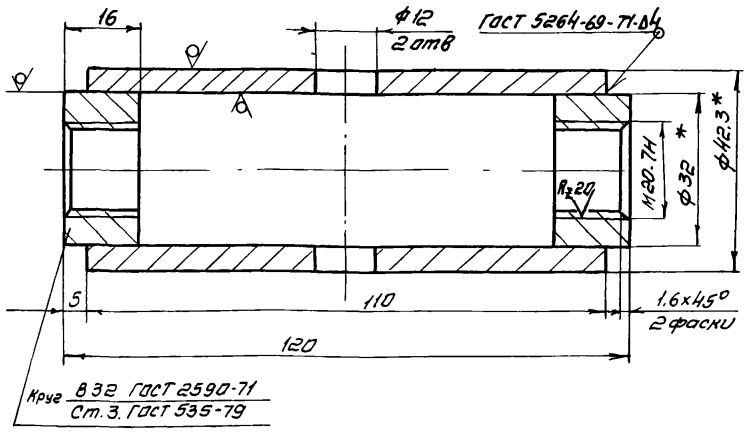

1. Неуказанные предельные отклонения размеров: отверстий - по А7, валов - по В7, остальных - по СМ8
2. *размеры для справок

Изм.	Лист	№ докум.	Подпись	Дата
Разраб.		Юдичев		
Пров		Целковикова		
Т. контр.		Годзишевская		
Гл. инж. пр.		Блоков		
Н. контр.		Семенова		
Утв.		Авдеев		

ТМ75.17.00.05

Муфта

Литер	Масса	Масштаб
И	0.46	1:1

Лист | Листов 1

Труба 32×4 ГОСТ 3262-75

Госстрой СССР
СОЮЗВОДОКАНАЛПРОЕКТ
г Москва

Инв.№ подл. | Подпись и дата | Взам. инв.№ | Инв.№ дубл. | Подпись и дата

Формат 11

Типовой проект 902-2-344 альбом V

ТМ 75.17.02.00СБ

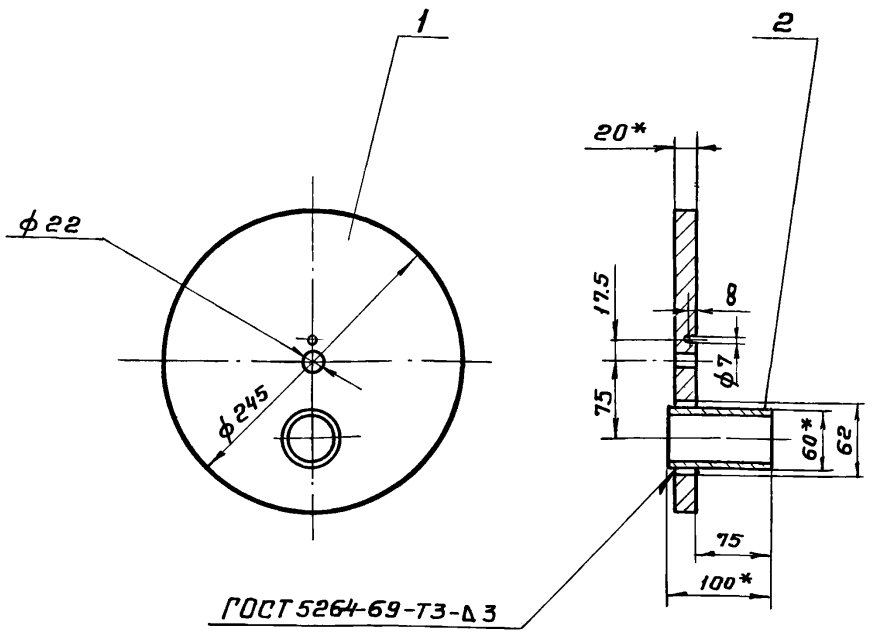

1. Предельные отклонения размеров: отверстий-по A_7, валов-по B_7, остальных-по CM_8
2. Шероховатость обрабатываемых поверхностей – $R_z 80$
3. * Размеры для справок

Изм.	Лист	№ докум.	Подпись	Дата	ТМ 75.17.02.00СБ		
Разраб.		Юдичев			Заглушка	Литер.	Масса	Масштаб
Пров.		Целковикова				И	7,1	1:5
Т.контр.		Годзишевская			Сборочный чертеж	Лист	Листов 1
Гл.инж.пр.		Блоков				Госстрой СССР СОЮЗВОДОКАНАЛПРОЕКТ г. Москва	
Н.контр.		Семенова					
Утв.		Авдеев					

ТМ 75.17.00.14

$R_z 80$ √(√)

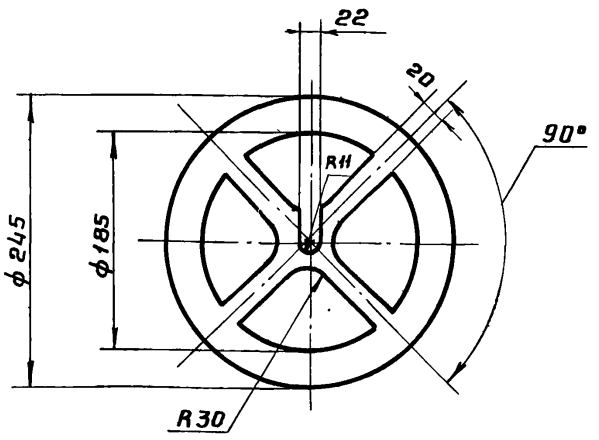

1. Предельные отклонения размеров: отверстий – по A_7, валов – по B_7, остальных – по CM_8

Изм.	Лист	№ докум.	Подпись	Дата	ТМ 75.17.00.04			
Разраб.		Дидковская			Фланец	Лит	Масса	Масштаб
Пров.		Целковикова				И	4,7	1:5
Т.контр.		Годзишевская				Лист	Листов 1
Гл.инж.пр.		Блоков			Лист Б-20,0 ГОСТ 19903-74 / Ст.3 ГОСТ 14637-79	Госстрой СССР СОЮЗВОДОКАНАЛПРОЕКТ г. Москва	
Н.контр.		Семенова					
Утв.		Авдеев					

ТМ 75.18.00.00СБ

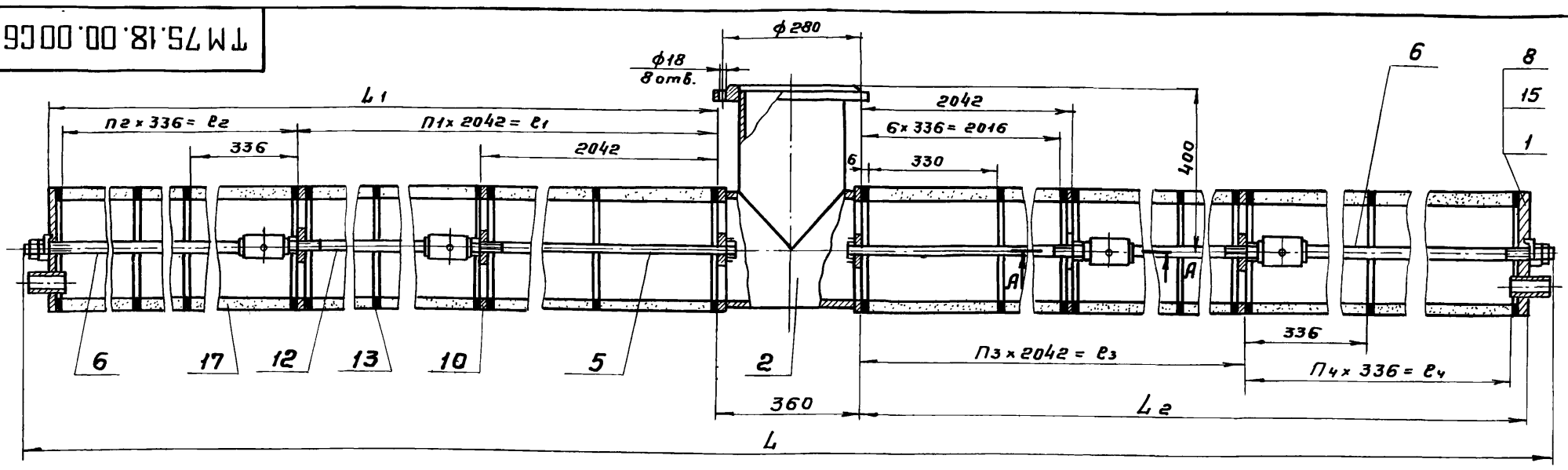

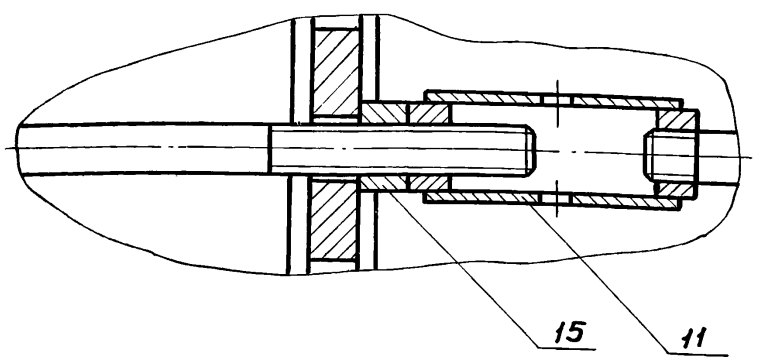

А-А
М1:2

Обозначение	Номер блока	Левое плечо h1	e1	h2	e2	L1	Правое плечо n3	e3	n4	e4	L2	L мм	Масса кг
ТМ75.18.00.00СБ	13	5	10210	5	1680	11916	7	14294	5	1680	16000	28338	1017
-01	14						10	20420			22126	34464	1233
-02	15	6	12252			13958	6	12252			13958	28338	1017
-03	16						9	18378			20084		
-04	17	8	16336			18042	7	14294			16000	34464	1233
-05	18	9	18378			20084	6	12252			13958		

1. Толщина 6 прокладки поз. 13 принята на сборке с учетом обжатия.
2. Допускается изготовление из труб керамических (Поз. 17) длиной 500мм
3. – Размеры для справок

Изм	Лист	№ докум.	Подп.	Дата	ТМ75.18.00.00 СБ			
Разраб.		Юдичев			Блок пористый керамический	Литер.	Масса	Масшт.
Пров.		Целковикова				И	См. табл.	1:10
Т. контр.		Годзишевская			Сборочный чертеж	Лист	Листов 1
Гл. инж. пр.		Блоков				Госстрой СССР СОЮЗВОДОКАНАЛПРОЕКТ г. Москва	
Н. контр.		Семенова					
Утв.		Авдеев					

Инв. № подл. | Подпись и дата | Взам. инв. № | Инв. № дубл. | Подпись и дата

gost.e-ecolog.ru