ТИПОВОЙ ПРОЕКТ

902-2-344

АЭРОТЕНК ЧЕТЫРЁХКОРИДОРНЫЙ ИЗ СБОРНОГО ЖЕЛЕЗОБЕТОНА С РАЗМЕРАМИ КОРИДОРА 9×5.2×120-138

АЛЬБОМ III

ИЗДЕЛИЯ

17133-03

ЦЕНА 3-69

				Привязан
Инв.№				

gost.e-ecolog.ru

ЦЕНТРАЛЬНЫЙ ИНСТИТУТ ТИПОВОГО ПРОЕКТИРОВАНИЯ
ГОССТРОЯ СССР
Москва, А-445, Смольная ул., 22
Сдано в печать VII 1961 г.
Заказ № 8013 Тираж 500 экз.

ТИПОВОЙ ПРОЕКТ
902-2-344

АЭРОТЕНК ЧЕТЫРЁХКОРИДОРНЫЙ ИЗ СБОРНОГО ЖЕЛЕЗОБЕТОНА С РАЗМЕРАМИ КОРИДОРА 9×5.2×120-138

АЛЬБОМ III

СОСТАВ ПРОЕКТА

АЛЬБОМ I	ТЕХНОЛОГИЧЕСКАЯ ЧАСТЬ
АЛЬБОМ II	КОНСТРУКЦИИ ЖЕЛЕЗОБЕТОННЫЕ
АЛЬБОМ III	ИЗДЕЛИЯ
АЛЬБОМ IV	ЭЛЕКТРОТЕХНИЧЕСКАЯ ЧАСТЬ
АЛЬБОМ V	НЕСТАНДАРТИЗИРОВАННОЕ ОБОРУДОВАНИЕ
АЛЬБОМ VI	ЗАКАЗНЫЕ СПЕЦИФИКАЦИИ
АЛЬБОМ VII	СМЕТЫ ч. I, II

Разработан

институтом Союзводоканалпроект

Главный инженер института Самохин

Главный инженер проекта Мирончик

Утвержден

Протоколом технического совета института Союзводоканалпроект №57 от 12 сентября 1980 г.

Введен в действие в/о Союзводоканалпроект с 1 марта 1981 г. приказом №33 от 5 февраля 1981 г.

Привязан

Инв. №

	NN п/п	Обозначение	Наименование	стр.	Примечание
1	2	3	4	5	6
12	1	КЖИ	Содержание альбома (начало)	2	
12	2	КЖИ	Содержание альбома (продолжение)	3	
12	3	КЖИ	Содержание альбома (продолжение)	4	
12	4	КЖИ	Содержание альбома (окончание)	5	
			Днище		
11	5	КЖИ - С1	Сетка арматурная С1	6	
11	6	КЖИ - С2	— " — С2	6	
11	7	КЖИ - С3	— " — С3	7	
11	8	КЖИ - С4	— " — С4	7	
11	9	КЖИ - С5	— " — С5	8	
11	10	КЖИ - С6	— " — С6	8	
11	11	КЖИ - С7,27	— " — С7;С27	9	
11	12	КЖИ - С8	— " — С8	9	
11	13	КЖИ - С9	— " — С9	10	
11	14	КЖИ - С10	— " — С10	10	
11	15	КЖИ - С11	— " — С11	11	
11	16	КЖИ - С12	— " — С12	11	
11	17	КЖИ - С13	— " — С13	12	
11	18	КЖИ - С14	— " — С14	12	
11	19	КЖИ - С15	— " — С15	13	
11	20	КЖИ - С16	— " — С16	13	
11	21	КЖИ - С17	— " — С17	14	
11	22	КЖИ - КР1	Каркас плоский КР1	14	
11	23	КЖИ - С18	Сетка арматурная С18	15	
11	24	КЖИ - С19	— " — С19	15	
11	25	КЖИ - С20	— " — С20	16	
11	26	КЖИ - С21	— " — С21	16	
11	27	КЖИ - С22;23	— " — С22;С23	17	
11	28	КЖИ - С24	Сетка арматурная С24	17	
11	29	КЖИ - С25	— " — С25	18	
11	30	КЖИ - С26	— " — С26	18	
12	31	КЖИ - КП1;2	Каркасы пространственные КП1; КП2	19	
12	32	КЖИ - КП3;4;5	КП3; КП4; КП5	20	
12	33	КЖИ - КП6;7	КП6; КП7	21	
12	34	КЖИ - КП8;9	КП8; КП9	22	
12	35	КЖИ - КП10;11	КП10; КП11	23	
12	36	КЖИ - КП12	КП12	24	
11	37	КЖИ - МН1;2;3;4;5	Набетонка днища изделия МН1; 2; 3; 4; 5	25	
11	38	КЖИ - МН6;7	Изделия " МН6,7	25	
11	39	КЖИ - МН8	Изделие " МН8	26	
11	40	КЖИ - МН9;10;11;12;13	Изделия " МН9;10;11;12;13	26	
			Панели		
			Стеновые и перегородочные		
11	41	КЖИ - ПС3;10-С6	ПС3; ПС10 (ПС2-54-К2[а]; ПС2-54-К2[г])	27	
11	42	КЖИ - ПС4-С6	ПС4 (ПС2-54-К12[г])	27	
12	43	КЖИ - ПС5-С6	ПС5 (ПС2-54-К12[в])	28	
12	44	КЖИ - ПС6-С6	ПС6 (ПС2-54-К2[в])	29	
12	45	КЖИ - ПС7-С6	ПС7 (ПС2-54-К2[в])	30	
12	46	КЖИ - ПС8-С6	ПС8 (ПС2-54-К2[г])	31	
12	47	КЖИ - ПС9-С6	ПС9 (ПС2-54-К2[в])	32	

Инв. № подл. | Подпись и дата | Взамен инв. №

Разработ.	Петропавловская	
Проверил	Чирков	
Рук. гр.	Горбуз	
Гл. инж. пр.	Чирков	
Гл. спец.	Андрианов	
Нач. отд	Альтшуллер	

ТП 902-2-344-КЖИ

Содержание альбома (начало)

Стадия	Масса	Масштаб
Р		
Лист 1	Листов 4	

Госстрой СССР
Союзводоканалпроект
г. Москва

17133-03 3

Копировал Доценко

Формат 12Г

Альбом III

Типовой проект 902-2-344

Формат	NN п/п	Обозначение	Наименование	стр.	Примечание
1	2	3	4	5	6
			Панели		
			стеновые и перегородочные		
11	48	КЖИ - ПГ2-СБ	ПГ2 (ПГ-45-2а)	33	
11	49	КЖИ - ПГ4-СБ	ПГ4 (ПГ-48-2а)	33	
11	50	КЖИ - ПГ3-СБ	ПГ3 (ПГ-45-2б)	34	
11	51	КЖИ - ПГ5-СБ	ПГ5 (ПГ-48-2б)	34	
11	52	КЖИ - ПГ6-СБ	ПГ6 (ПГ-54-2а)	35	
11	53	КЖИ - ПС-ЗДИ6,7	Изделия закладные ЗДИ 6; ЗДИ7	35	
11	54	КЖИ - ПС-ЗДИ1	—"— ЗДИ1	36	
11	55	КЖИ - ПС-ЗДИ2	—"— ЗДИ2	36	
11	56	КЖИ - ПС-ЗДИ3;4	—"— ЗДИ3; ЗДИ4	37	
11	57	КЖИ - ПС-ЗДИ3,4-КРИ1,2	Каркасы плоские КРИ1; КРИ2	37	
11	58	КЖИ - ПС-ЗДИ5	Изделие закладное ЗДИ5	38	
11	59	КЖИ - ПС-ЗДИ5-КРИ3	Каркас плоский КРИ3	38	
11	60	КЖИ - ПС-С2	Сетка арматурная С2	39	
11	61	КЖИ - ПС-С3	—"— С3	39	
11	62	КЖИ - ПС-С4	—"— С4	40	
11	63	КЖИ - ПС-С5	—"— С5	40	
			Монолитные участки стен		
11	64	КЖИ - С28	Сетка арматурная С28	41	
11	65	КЖИ - ПС-С1	—"— С1	41	
11	66	КЖИ - ЗДИ1	Изделие закладное ЗДИ1	42	
11	67	КЖИ - ЗДИ2,3	—"— ЗДИ2; ЗДИ3	42	
			Балки		
12	68	КЖИ - Б1-СБ	Б1	43	
12	69	КЖИ - Б2-СБ	Б2	44	

1	2	3	4	5	6
11	70	КЖИ - Б-ЗДИ1	Изделие закладное ЗДИ1	45	
11	71	КЖИ - Б-ЗДИ2	—"— ЗДИ2	45	
11	72	КЖИ - Б-КР1	Каркас плоский КР1	46	
11	73	КЖИ - Б-КР3	—"— КР3	46	
11	74	КЖИ - Б-КР2	—"— КР2	47	
			Монолитные участки лотков		
11	75	КЖИ - Ум-26-С3	Сетка арматурная С3	47	
11	76	КЖИ - Ум-24-С1	—"— С1	48	
11	77	КЖИ - Ум-25-С2	—"— С2	48	
			Лотки		
11	78	КЖИ - ЛТ1-СБ	ЛТ1 (ЛТ1-9-9а)	49	
11	79	КЖИ - ЛТ2-СБ	ЛТ2 (ЛТ1-9-12а)	49	
11	80	КЖИ - ЛТ3-СБ	ЛТ3	50	
11	81	КЖИ - ЛТ12-СБ	ЛТ12	50	
12	82	КЖИ - ЛТ4-СБ	ЛТ4 (ЛТ1-9-9б)	51	
12	83	КЖИ - ЛТ5-СБ	ЛТ5 (ЛТ1-9-12б)	52	
11	84	КЖИ - ЛТ6-СБ	ЛТ6	53	
11	85	КЖИ - ЛТ9-СБ	ЛТ9	53	

Взамен инв. №

Подпись и дата

Инв. № подл.

Разраб.	Петропавловская	
Провер.	Чирков	
Рук. гр.	Гарбуз	
Гл. инж. пр.	Цирков	
Гл. спец.	Андрианов	
Нач. отд.	Альтшуллер	

ТП902-2-344 - КЖИ

Содержание альбома (продолжение)

Стадия	Масса	Масштаб
Р		

Лист 2 | Листов 4

Госстрой СССР
СОЮЗВОДОКАНАЛПРОЕКТ
г. Москва

17133-03 4

Копировал. Доценко

Формат 12г

Формат	NN п/п	Обозначение	Наименование	стр.	Примечание
1	2	3	4	5	6
			Лотки		
12	86	КЖИ - ЛТ7 - СБ	ЛТ7 (ЛТ1-9-9°)	54	
12	87	КЖИ - ЛТ8 - СБ	ЛТ8 (ЛТ1-9-12°)	55	
11	88	КЖИ - ЛТ10 - СБ	ЛТ10 (ЛТ1-9-9°)	56	
11	89	КЖИ - ЛТ11 - СБ	ЛТ11 (ЛТ1-9-12°)	56	
11	90	КЖИ - ЛТ3 - Л1 - СБ	Лотковый элемент Л1	57	
11	91	КЖИ - ЛТ12 - Л2;3 - СБ	" Л2;Л3	57	
12	92	КЖИ - ЛТ6 - Л4 - СБ	" Л4	58	
12	93	КЖИ - ЛТ6 - Л5 - СБ	" Л5	59	
12	94	КЖИ - ЛТ9 - Л6 - СБ	" Л6	60	
12	95	КЖИ - ЛТ9 - Л7 - СБ	" Л7	61	
11	96	КЖИ - ЛТ - ЗДИ1	Изделие закладное ЗДИ1	62	
11	97	КЖИ - ЛТ - ЗДИ6	" ЗДИ6	62	
11	98	КЖИ - ЛТ - ЗДИ2	" ЗДИ2	63	
11	99	КЖИ - ЛТ - ЗДИ3	" ЗДИ3	63	
11	100	КЖИ - ЛТ - ЗДИ4	" ЗДИ4	64	
11	101	КЖИ - ЛТ - ЗДИ5	" ЗДИ5	64	
11	102	КЖИ - ЛТ - ЗДИ7	" ЗДИ7	65	
11	103	КЖИ - ЛТ - ЗДИ8	" ЗДИ8	65	
			Плиты		
12	104	КЖИ - П1 - СБ	П1	66	
12	105	КЖИ - П1а - СБ	П1а	67	
12	106	КЖИ - П1б - СБ	П1б	68	
11	107	КЖИ - П4 - СБ	П4 (ПТ-15-6°)	69	
11	108	КЖИ - П5;6 - СБ	(ПТ5-9-6°), (ПТ6-12-6°)	69	
11	109	КЖИ - П - С1	Сетка арматурная С1	70	
11	110	КЖИ - П - ЗДИ2	Изделие закладное ЗДИ2	70	
11	111	КЖИ - П - ЗДИ4	Изделие закладное ЗДИ4	71	
11	112	КЖИ - П - ЗДИ1,3	" ЗДИ1, ЗДИ3	71	
			Фильтрующие каналы		
12	113	КЖИ - ФЛ1 - СБ	Лоток ФЛ1	72	
12	114	КЖИ - ФЛ2 - СБ	" ФЛ2	73	
11	115	КЖИ - ФЛ1 - С1	Сетка арматурная С1	74	
11	116	КЖИ - ФЛ2 - С1	" С1	74	
			Площадки		
12	117	КЖИ - ПМ1	ПМ1	75	
12	118	КЖИ - ПМ2	ПМ2	76	
12	119	КЖИ - ПМ3	ПМ3	77	
12	120	КЖИ - ПМ4	ПМ4	78	
12	121	КЖИ - ПМ5	ПМ5	79	
12	122	КЖИ - ПМ6;7	ПМ6;ПМ7	80	
12	123	КЖИ - ПМ8	ПМ8	81	
11	124	КЖИ - ПМ9	ПМ9	82	
11	125	КЖИ - ПМ10	ПМ10	82	

Альбом III

Типовой проект 902-2-344

Взамен инв.№

Подпись и дата

Инв.№ подл.

Разраб.	Петропавловский		
Провер.	Чирков		
Рук. гр.	Горбиз		
Гл. инж. пр.	Чирков		
Гл. спец.	Андрианов		
Нач. отд.	Алатш тер		

ТП902-2-344 - КЖИ

Содержание альбома (продолжение)

Стадия	Масса	Масштаб
Р		
Лист -	Листов 4	

Госстрой СССР
СОЮЗДОРНИИПРОЕКТ
г. Москва

17733-03 5

Коп Доценко

Формат А2

Формат	NN п/п	Обозначение	Наименование	стр.	Примечание
1	2	3	4	5	6
			Камеры		
			распределения ила		
11	126	КЖИ - К-С1	Сетка арматурная С1	83	
11	127	КЖИ - К-С2	—"— С2	83	
11	128	КЖИ - К-С3	—"— С3	84	
11	129	КЖИ - К-С4; 5	—"— С4; С5	84	
11	130	КЖИ - К-С6;7	—"— С6; С7	85	
11	131	КЖИ - К-С8;9	—"— С8; С9	85	
11	132	КЖИ - К-С10;11	—"— С10; С11	86	
11	133	КЖИ - К-С12;13	—"— С12; С13	86	
11	134	КЖИ - К-С14;15	—"— С14; С15	87	
11	135	КЖИ - К-С16;17	—"— С16; С17	87	
11	136	КЖИ - К-С18;19	—"— С18; С19	88	
11	137	КЖИ - К-С20;21	—"— С20; С21	88	
11	138	КЖИ - К-С22;23	—"— С22; С23	89	
11	139	КЖИ - К-С24;25	—"— С24; С25	89	
11	140	КЖИ - К-С26;27	—"— С26; С27	90	
11	141	КЖИ - К-С28;32	—"— С28; С32	90	
11	142	КЖИ - К-С29	—"— С29	91	
11	143	КЖИ - К-С30;31	—"— С30; С31	91	
11	144	КЖИ - К-С33;34	—"— С33; С34	92	
11	145	КЖИ - К-С35	—"— С35	92	
11	146	КЖИ - К-ЗДИ1	Изделие закладное ЗДИ1	93	
11	147	КЖИ - К-ЗДИ2	—"— ЗДИ2	93	

1	2	3	4	5	6
11	148	КЖИ - К-ЗДИ3	Изделие закладное ЗДИ3	94	
11	149	КЖИ - К-ЗДИ4	—"— ЗДИ4	94	
11	150	КЖИ - К-П1; 2-СБ	Плиты П1; П2	95	
11	151	КЖИ - К-П-ЗДИ1	Изделие закладное ЗДИ1	95	

Типовой проект 902-2-344 Альбом III

Взамен инв. №

Подпись и дата

Инв. № подл.

Разраб.	Петропавловская	
Провер.	Чирков	
Рук. гр.	Гарбуз	
Гл. инж. пр.	Чирков	
Гл. спец.	Андрианов	
Нач. отд.	Альтшуллер	

ТП 902-2 - 344 - КЖИ

Содержание альбома (окончание)

Стадия	Масса	Масштаб
Р		

Лист 4 | Листов 4

Госстрой СССР
СОЮЗВОДОКАНАЛПРОЕКТ
г. Москва

17133-03 6

Кол. Доценко

Формат 12Г

Типовой проект 902-2-344 Альбом III

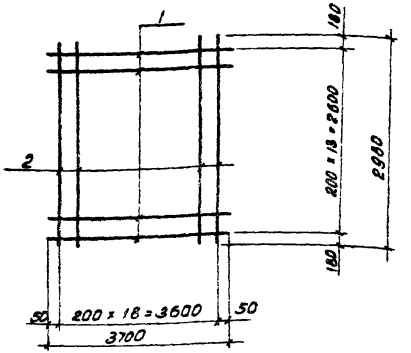

Формат	Зона	Поз.	Обозначение	Наименование	Кол.	Примеч. Масса 1 шт. кг.
				Документация		
11			КЖИ - С1	Сборочный чертеж		
				Детали		
Б/4		1	—	ф 25 А III, ГОСТ 5.1459-72, е=3700	14	14.3
Б/4		2	—	ф 8 А III, ГОСТ 5781-75; е=2960	19	1.2

Арматурные сетки изготовлять при помощи точечной сварки в соответствии с требованиями СНИП II-21-75 и ГОСТ 10922-75.

Разраб.	Цветкова		
Провер.	Полякова		
Рук. гр.	Гарбуз		
Гл. инж. пр.	Чирков		
Гл. спец.	Андрианов		
Нач. отд.	Альтшуллер		

ТП 902-2-344-КЖИ-С1

Днище. Сетка арматурная С1.

Стадия	Масса	Масштаб
Р	223.0кг	б/м
Лист 1	Листов 1	

Госстрой СССР
СОЮЗВОДОКАНАЛПРОЕКТ
г. Москва

Коп. Доценко

Формат 11В

Типовой проект 902-2-344 Альбом III

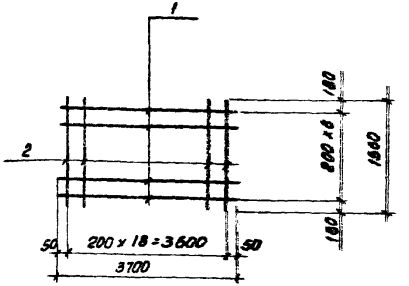

Формат	Зона	Поз.	Обозначение	Наименование	Кол.	Примеч. Масса 1 шт. кг.
				Документация		
11			КЖИ - С2	Сборочный чертеж		
				Детали		
Б/2		1	—	ф 25 А III, ГОСТ 5.1459-72, е=3700	7	14.3
Б/2		2	—	ф 8 А III, ГОСТ 5781-75, е=1550	19	0.6

Арматурные сетки изготовлять при помощи точечной сварки в соответствии с требованиями СНиП II-21-75 и ГОСТ 10922-75.

Разраб.	Цветкова		
Провер.	Полякова		
Рук. гр.	Гарбуз		
Гл. инж. пр.	Чирков		
Гл. спец.	Андрианов		
Нач. отд.	Альтшуллер		

ТП902-2-344-КЖИ-С2

Днище. Сетка арматурная С 2.

Стадия	Масса	Масштаб
Р	11.5кг	б/м
Лист 1	Листов 1	

Госстрой СССР
СОЮЗВОДОКАНАЛПРОЕКТ
г. Москва

17133-03 Т

Коп. Доценко

Формат 11В

Альбом III

Типовой проект 902-2-344

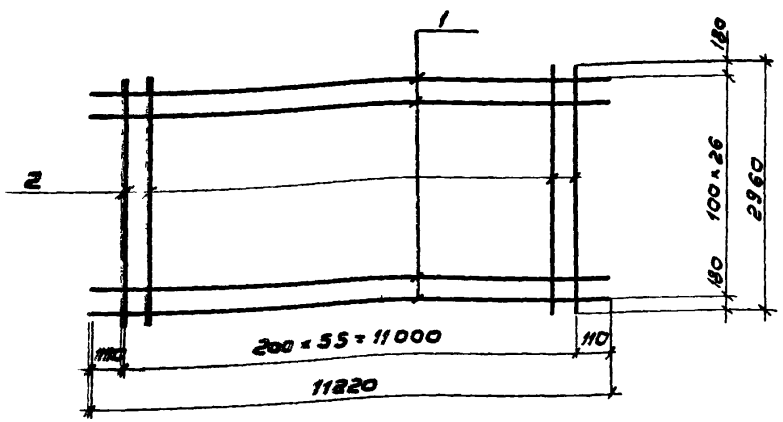

Формат	Зона	Поз	Обозначение	Наименование	Кол	Примеч. Масса 1 шт. кг
				Документация		
11			КЖИ-С3	Сборочный чертеж		
				Детали		
Б/ч		1	—	ф10 AIII, ГОСТ 5.1459-72, ℓ=11220	27	6.9
Б/ч		2	—	ф6 AIII, ГОСТ 5781-75, ℓ=2960	56	0.7

Арматурные сетки изготовлять при помощи точечной сварки в соответствии с требованиями СНиП II-21-75 и ГОСТ 10922-75.

Разраб.	Цветкова		
Пров.	Полякова		
Рук. гр.	Горбуз		
Гл. инж. пр.	Чурков		
Гл. спец.	Андрианов		
Нач. отд.	Альтшуллер		

ТП902-2-344-КЖИ-С3

Днище. Сетка арматурная С3.

Стадия	Масса	Масштаб
Р	225,5кг	б/м
Лист 1	Листов 1	

Госстрой СССР
СОЮЗВОДОКАНАЛПРОЕКТ
г. Москва

Копировал: В. Филиппова Формат А1Б

Альбом III

Типовой проект 902-2-344

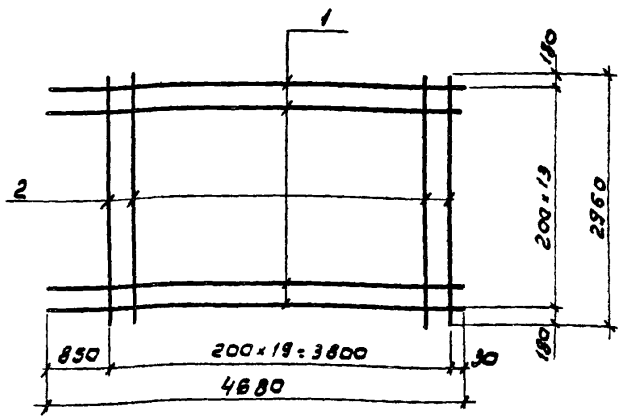

Формат	Зона	Поз	Обозначение	Наименование	Кол	Примеч. Масса 1 шт. кг
				Документация		
11			КЖИ-С4	Сборочный чертеж		
				Детали		
Б/ч		1	—	ф20 AIII, ГОСТ 5.1459-72, ℓ=4680	14	11.6
Б/ч		2	—	ф8 AIII, ГОСТ 5781-75, ℓ=2960	20	1.2

Арматурные сетки изготовлять при помощи точечной сварки в соответствии с требованиями СНиП II-21-75 и ГОСТ 10922-75.

Разраб.	Цветкова		
Пров.	Полякова		
Рук. гр.	Горбуз		
Гл. инж. пр.	Чурков		
Гл. спец.	Андрианов		
Нач. отд.	Альтшуллер		

ТП902-2-344-КЖИ-С4

Днище. Сетка арматурная С4.

Стадия	Масса	Масштаб
Р	186,4кг	б/м
Лист 1	Листов 1	

Госстрой СССР
СОЮЗВОДОКАНАЛПРОЕКТ
г. Москва

Инв.№ подл. | Подпись и дата | Взам. инв.№

Копировал: В. Филиппова Формат А1Б

Альбом III

Типовой проект 902-2-344

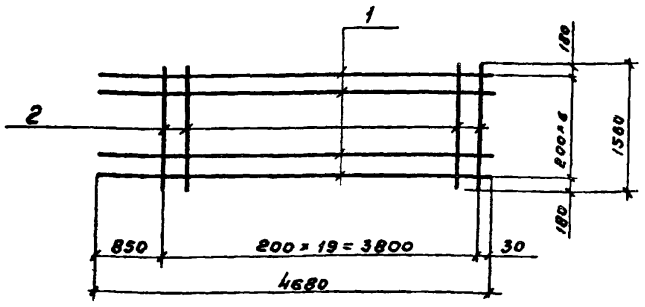

Формат	Зона	Поз.	Обозначение	Наименование	Кол.	Примеч. Масса 1 шт., кг
				Документация		
11			КЖИ-С5	Сборочный чертеж		
				Детали		
Б/ч		1	—	ф20 AIII ГОСТ 5.1459-72, ℓ=4680	7	11,6
Б/ч		2	—	ф8 AIII, ГОСТ 5781-75, ℓ=1560	20	0,6

Арматурные сетки изготовлять при помощи точечной сварки в соответствии с требованиями СНиП II-21-75 и ГОСТ 10922-75.

Разраб.	Цветкова		
Провер.	Полякова		
Рук. гр.	Гарбуз		
Гл. инж. пр.	Чирков		
Гл. спец.	Андриянов		
Нач. отд.	Альтшуллер		

ТП 902-2-344 - КЖИ-С5

Днище. Сетка арматурная С5.

Стадия	Масса	Масштаб
Р	93,2	1/20
Лист 1	Листов 1	

Госстрой СССР СОЮЗВОДОКАНАЛПРОЕКТ г. Москва

Альбом III

Типовой проект 902-2-344

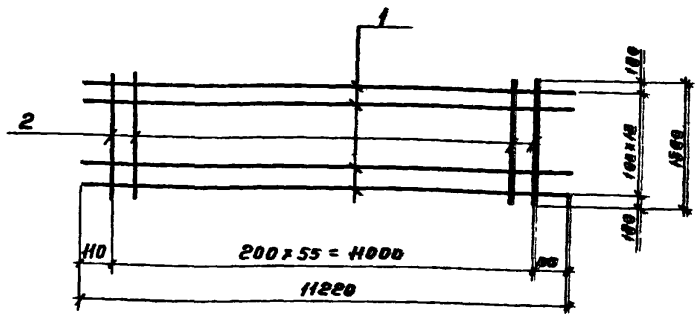

Формат	Зона	Поз.	Обозначение	Наименование	Кол.	Примеч. Масса 1 шт., кг
				Документация		
11			КЖИ-С6	Сборочный чертеж		
				Детали		
Б/ч		1	—	ф10 AIII ГОСТ 5.1459-72, ℓ=11220	13	6,9
Б/ч		2	—	ф6 AIII ГОСТ 5781-75, ℓ=1560	56	0,4

Арматурные сетки изготовлять при помощи точечной сварки в соответствии с требованиями СНиП II-21-75 и ГОСТ 10922-75.

Разраб.	Цветкова		
Пров.	Полякова		
Рук. гр.	Гарбуз		
Гл. инж. пр.	Чирков		
Гл. спец.	Андриянов		
Нач. отд.	Альтшуллер		

ТП 902-2-344 - КЖИ-С6

Днище. Сетка арматурная С6.

Стадия	Масса	Масштаб
Р	142 кг	1/20
Лист 1	Листов 1	

Госстрой СССР СОЮЗВОДОКАНАЛПРОЕКТ г. Москва

Инв. № подл. | Подпись и дата | Взам. инв. №

Типовой проект 902-2-344 Альбом III

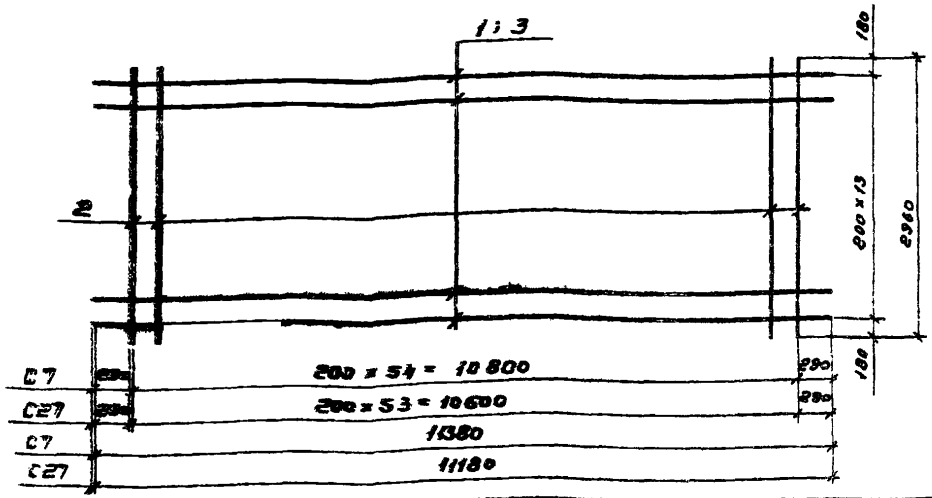

Формат	Зона	Поз	Обозначение	Наименование	Кол.	Примеч. масса 1 шт. кг
				Документация		
А4			КЖИ-С7; 27	Сборочный чертеж		
				Детали		
				С7		
Б/ч		1	—	ф12 AIII, ГОСТ 5.1459-72, ℓ = 11380	14	10.1
Б/ч		2	—	ф6 AI, ГОСТ 5781-75, ℓ = 2960	55	0,7
				С27		
Б/ч		3	—	ф12 AIII, ГОСТ 5.1459-72, ℓ = 11180	14	9.9
Б/ч		2	—	ф6 AI, ГОСТ 5781-75, ℓ = 2960	54	0,7

Арматурные сетки изготовлять при помощи **точечной сварки** в соответствии с требованиями **СНиП II-21-75 и ГОСТ 10922-75.**

Инв. № подл. | Подпись и дата | Взам. инв. №

Разраб.	Цветкова	
Пров.	Полякова	
Рук. гр.	Горбуз	
Гл. инж. пр.	Чирков	
Гл. спец.	Андрианов	
Нач. отд.	Альтшуллер	

ТП 902-2-344 — КЖИ-С7, 27

Днище. Сетки арматурные С7; С27.

Стадия	Масса	Масштаб
Р	179,9 кг / 176,4 кг	1:10
Лист 1	Листов 1	

Госстрой СССР
СОЮЗВОДОКАНАЛПРОЕКТ
г. Москва

Формат А3

Типовой проект 902-2-344 Альбом III

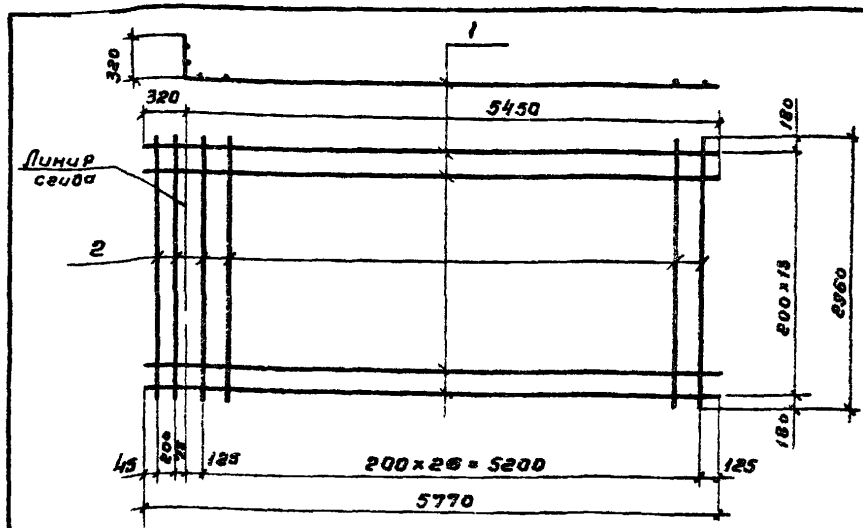

Формат	Зона	Поз	Обозначение	Наименование	Кол.	Примеч. масса 1 шт. кг
				Документация		
А1			КЖИ-С8	Сборочный чертеж		
				Детали		
Б/ч		1	—	ф25 AIII, ГОСТ 5.1459-72, ℓ = 5770	14	22.2
Б/ч		2	—	ф8 AIII, ГОСТ 5781-75, ℓ = 2960	29	1.2

Арматурные сетки изготовлять при помощи точечной сварки в соответствии с требованиями СНиП II-21-75 и ГОСТ 10922-75.

Инв. № подл. | Подпись и дата | Взам. инв. №

Разраб.	Цветкова	
Пров.	Полякова	
Рук. гр.	Горбуз	
Гл. инж. пр.	Чирков	
Гл. спец.	Андрианов	
Нач. отд.	Альтшуллер	

ТП 902-2-344 — КЖИ-С8

Днище. Сетка арматурная С8.

Стадия	Масса	Масштаб
Р	345,5 кг	1:10
Лист 1	Листов 1	

Госстрой СССР
СОЮЗВОДОКАНАЛПРОЕКТ
г. Москва

17133-03 10

Копировал Гольденбаум Формат А3

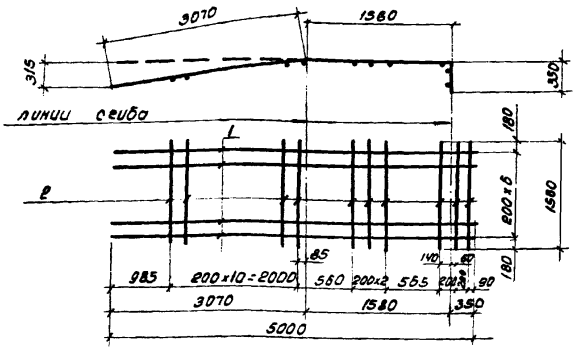

Формат	Зона	Поз.	Обозначение	Наименование	Кол.	Примеч. Масса 1шт. кг.
				Документация		
11			КЖИ-09	Сборочный чертеж		
				Детали		
Б/2		1	—	ф25 А-III, ГОСТ 5781-75, ℓ=5000	7	19.3
Б/2		2	—	ф8 А-III, ГОСТ 5781-75, ℓ=1560	17	0.6

Арматурные сетки изготовлять при помощи точечной сварки в соответствии с требованиями СНиП II-21-75 и ГОСТ 10922-75.

Взам. инв. №

Подпись и дата

Инв. № подл.

Разраб.	Цветкова	
Пров.	Полякова	
Рук. гр.	Горбуз	
Гл. инж. пр.	Чирков	
Гл. спец.	Андрианов	
Нач. отд.	Альтшуллер	

ТП 902-2-344-КЖИ-С9

Днище. Сетка арматурная С9.

Стадия	Масса	Масштаб
Р	45.3кг	б/м
Лист 1	Листов 1	

Госстрой СССР
СОЮЗВОДОКАНАЛПРОЕКТ
г. Москва

Коп. Доценко

Формат 11В

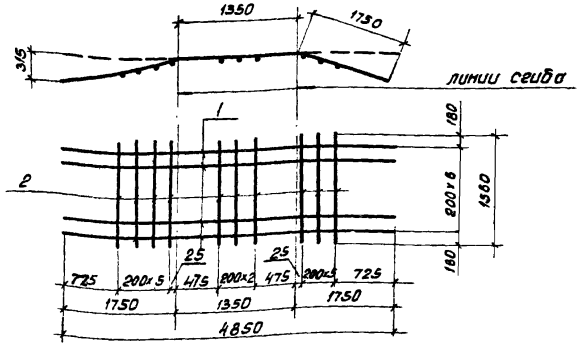

Формат	Зона	Поз.	Обозначение	Наименование	Кол.	Примеч. Масса 1шт. кг.
				Документация		
1			КЖИ-С10	Сборочный чертеж		
				Детали		
Б/2		1	—	ф20 А-III, ГОСТ 5781-75, ℓ=4850	7	11.9
Б/2		2	—	ф8 А-III, ГОСТ 5781-75, ℓ=1560	15	0.6

Арматурные сетки изготовлять при помощи точечной сварки в соответствии с требованиями СНиП II-21-75 и ГОСТ 10922-75.

Взам. инв. №

Подпись и дата

Инв. № подл.

Разраб.	Цветкова	
Провер.	Полякова	
Рук. гр.	Горбуз	
Гл. инж. пр.	Чирков	
Гл. спец.	Андрианов	
Нач. отд.	Альтшуллер	

ТП 902-2-344-КЖИ-С10

Днище. Сетка арматурная С10.

Стадия	Масса	Масштаб
Р	92.3кг	б/м
Лист 1	Листов 1	

Госстрой СССР
СОЮЗВОДОКАНАЛПРОЕКТ
г. Москва

Коп. Доценко

17133-03 11

Формат 11В

Типовой проект 902-2-344 Альбом III

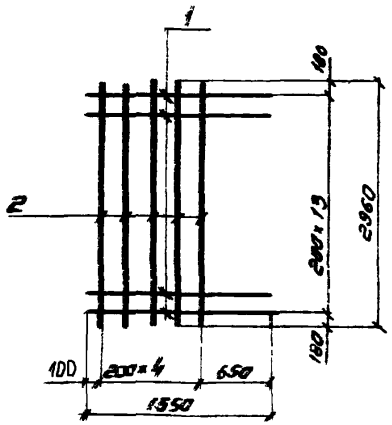

Формат	Зона	Поз	Обозначение	Наименование	Кол.	Примеч. Масса 1шт. кг.
				Документация		
III			КЖИ - С 11	Сборочный чертеж		
				Детали		
Б/г		1	—	ф12АIII, Гост 5.1459-72, ℓ = 1550	14	1.4
Б/г		2	—	ф6АIII, Гост 5781-75, ℓ = 2960	5	0.7

Арматурные сетки изготовлять при помощи точечной сварки в соответствии с требованиями СНиП II-21-75 и Гост 10922-75.

Разраб.	Цветкова		
Пров.	Полякова		
Рук. гр.	Гарбуз		
Гл. инж. пр.	Чирков		
Гл. спец.	Андрианов		
Нач. отд.	Альтшуллер		

ТП902-2-344-КЖИ-С11

Днище. Сетка арматурная С 11.

Стадия	Масса	Масштаб
Р	23.1	б/м

Лист 1 Листов 1

Госстрой СССР СОЮЗВОДОКАНАЛПРОЕКТ г. Москва

Формат 11Б

Взам. инв. №

Подпись и дата

Инв. № подл.

Типовой проект 902-2-344 Альбом III

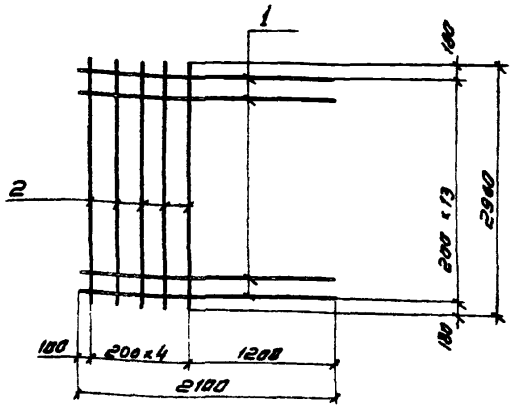

Формат	Зона	Поз	Обозначение	Наименование	Кол.	Примеч. Масса 1шт кг
				Документация		
11			КЖИ - С 12	Сборочный чертеж		
				Детали		
Б/г		1	—	ф12АIII, Гост 5.1459-72, ℓ = 2100	14	1.9
Б/г		2	—	ф6АIII, Гост 5781-75, ℓ = 2960	5	0.7

Арматурные сетки изготовлять при помощи точечной сварки в соответствии с требованиями СНиП II-21-75 и Гост 10922-75.

Разраб.	Цветкова		
Пров.	Полякова		
Рук. гр.	Гарбуз		
Гл. инж. пр.	Чирков		
Гл. спец.	Андрианов		
Нач. отд.	Альтшуллер		

ТП902-2-344-КЖИ-С12

Днище. Сетка арматурная С 12.

Стадия	Масса	Масштаб
Р	30.1	б/м

Лист 1 Листов 1

Госстрой СССР СОЮЗВОДОКАНАЛПРОЕКТ г. Москва

Формат 11Б

Взам. инв. №

Подпись и дата

Инв. № подл.

17133-03 12 Копировал Сидоренко Синицына

Типовой проект 902-2-344 Альбом III

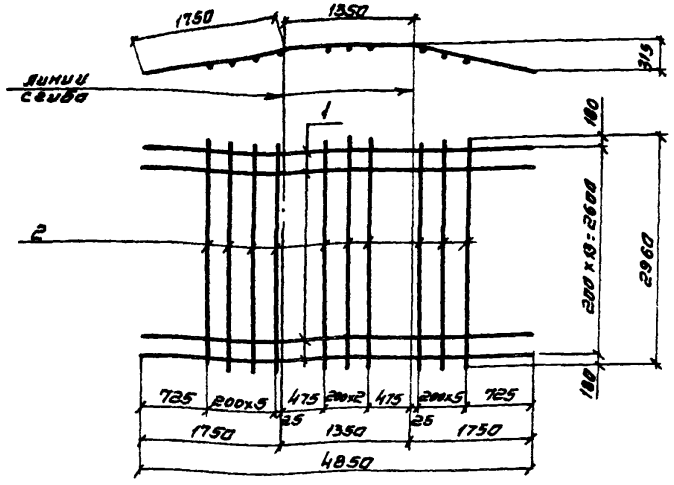

Формат	Зона	Поз.	Обозначение	Наименование	Кол.	Примеч. Масса 1 шт. кг
				Документация		
11			КЖИ - С13	Сборочный чертеж		
				Детали		
Б/ч		1	—	ф20АII, ГОСТ 5.1459-72, ℓ=5350	14	11.9
Б/ч		2	—	ф8АI, ГОСТ 5781-75, ℓ=2960	15	1.2

Арматурные сетки изготовлять при помощи точечной сварки в соответствии с требованиями СН и П II-21-75 и ГОСТ 10922-75.

Инв. № подл. | Подпись и дата | Взам. инв. №

ТП 902-2-344-КЖИ-С13

Разраб.	Цветкова		Днище. Сетка арматурная С13.	Стадия	Масса	Масштаб
Провер.	Полякова			Р	184.6кг	Б/м
Рук. гр.	Гарбуз			Лист 1	Листов 1
Гл. инж. пр.	Чирков			Госстрой СССР СОЮЗВОДОКАНАЛПРОЕКТ г. Москва	
Гл. спец.	Андрианов				
Нач. отд.	Альтшуллер				

Типовой проект 902-2-344 Альбом III

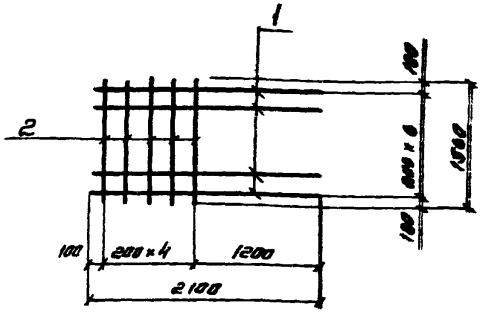

Формат	Зона	Поз.	Обозначение	Наименование	Кол.	Примеч. Масса 1 шт. кг
				Документация		
11			КЖИ - С 14	Сборочный чертеж		
				Детали		
Б/ч		1	—	ф20АII, ГОСТ 5.1459-72, ℓ=2100	7	11.9
Б/ч		2	—	ф6АI, ГОСТ 5781-75, ℓ=1560	5	113

Арматурные сетки изготовлять при помощи точечной сварки в соответствии с требованиями СНиП II-21-75 и ГОСТ 10922-75.

Инв. № подл. | Подпись и дата | Взам. инв. №

ТП 902-2-344-КЖИ-С14

Разраб.	Цветкова		Днище. Сетка арматурная С 14.	Стадия	Масса	Масштаб
Пров.	Полякова			Р	74.8кг	Б/м
Рук. гр.	Гарбуз			Лист 1	Листов 1
Гл. инж. пр.	Чирков			Госстрой СССР	
Гл. спец.	Андрианов				
Нач. отд.	Альтшуллер				

Копировал

Формат А4

Альбом III

Типовой проект 902-2-344

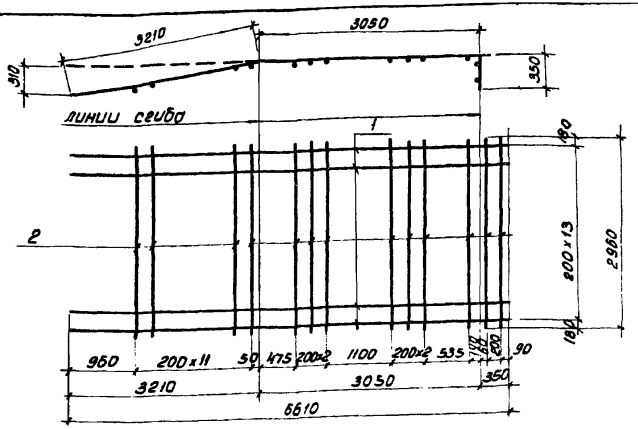

Формат	Зона	Поз.	Обозначение	Наименование	Кол	Примеч. масса 1 шт. кг.
				Документация		
11			КЖИ-С15	Сборочный чертеж		
				Детали		
Б/2		1	—	ф25 AIII, ГОСТ 5.1459-72, ℓ=6610	14	25.4
Б/2		2	—	ф8 AIII, ГОСТ 5781-75, ℓ=2960	21	1.2

Арматурные сетки изготовлять при помощи точечной сварки в соответствии с требованиями СНиП II-21-75 и ГОСТ 10922-75.

Разраб.	Цветкова		
Пров.	Полякова		
Рук. гр.	Горбуз		
Гл. инж. пр.	Чирков		
Гл. спец.	Андрианов		
Нач. отд.	Альтшуллер		

ТП902-2-344-КЖИ-С15

Днище. Сетка арматурная С15.

Стадия	Масса	Масштаб
Р	380.8кг	б/м
Лист 1	Листов 1	

Госстрой СССР
СОЮЗВОДОКАНАЛПРОЕКТ
г. Москва

Инв. № подл. | Подпись и дата | Взам. инв. №

Кол. Доценко

Формат А1Б

Типовой проект 902-2-344 Альбом III

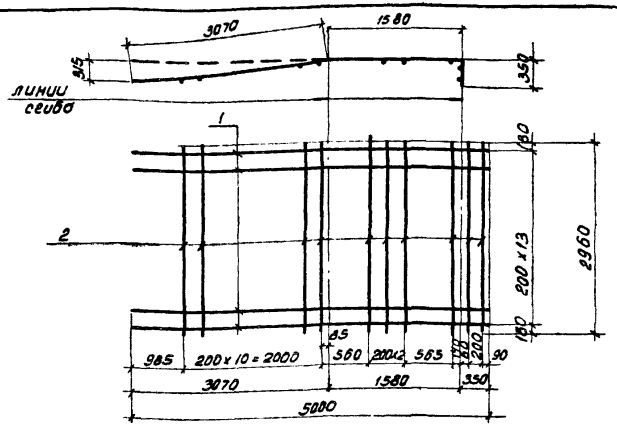

Формат	Зона	Поз.	Обозначение	Наименование	Кол.	Примеч. масса 1 шт. кг.
				Документация		
11			КЖИ-С16	Сборочный чертеж		
				Детали		
Б/2		1	—	ф25 AIII, ГОСТ 5.1459-72, ℓ=5000	14	19.3
Б/2		2	—	ф8 AIII, ГОСТ 5781-75, ℓ=2960	17	1.2

Арматурные сетки изготовлять при помощи точечной сварки в соответствии с требованиями СНиП II-21-75 и ГОСТ 10922-75

Разраб.	Цветкова		
Пров.	Полякова		
Рук. гр.	Горбуз		
Гл. инж. пр.	Чирков		
Гл. спец.	Андрианов		
Нач. отд.	Альтшуллер		

ТП902-2-344-КЖИ-С16

Днище. Сетка арматурная С16.

Стадия	Масса	Масштаб
Р	290.6кг	б/м
Лист 1	Листов 1	

Госстрой СССР
СОЮЗВОДОКАНАЛПРОЕКТ
г. Москва

Инв. № подл. | Подпись и дата | Взам. инв. №

Кол. Доценко 17133-03 14 Формат А1Б

Типовой проект 902-2 Альбом III

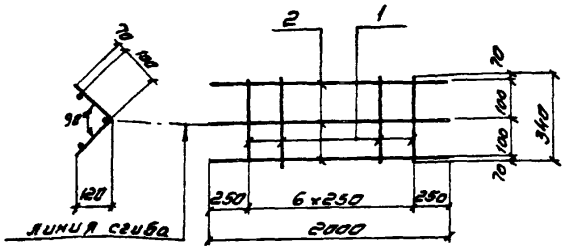

Формат	Зона	Поз	Обозначение	Наименование	Кол.	Примеч. масса 1шт кг
				Документация		
11			КЖИ - КР1	Сборочный чертеж		
				Детали		
Б/ч		1	—	ф6АI, ГОСТ 5781-75, ℓ=340	7	0.1
Б/ч		2	—	ф6АI, ГОСТ 5781-75, ℓ=2000	3	0.4

Арматурные каркасы изготовлять при помощи точечной сварки в соответствии с требованиями СНиП II-21-75 и ГОСТ 10922-75.

Взамен инв. №

Подпись и дата

Инв. № подл.

Разраб.	Цветкова	
Пров.	Полякова	
Рук. гр.	Гарбуз	
Гл. инж. пр.	Чирков	
Гл. спец.	Андрианов	
Нач. отд.	Альтшуллер	

ТП 902-2-344-КЖИ-КР 1

Днище. Каркас плоский КР1.

Стадия	масса	масштаб
Р	1.9 кг	Б/м
Лист 1	Листов 1	

Госстрой СССР
СОЮЗВОДОКАНАЛПРОЕКТ
г. Москва

Формат 11В

Типовой проект 902-2-344 Альбом III

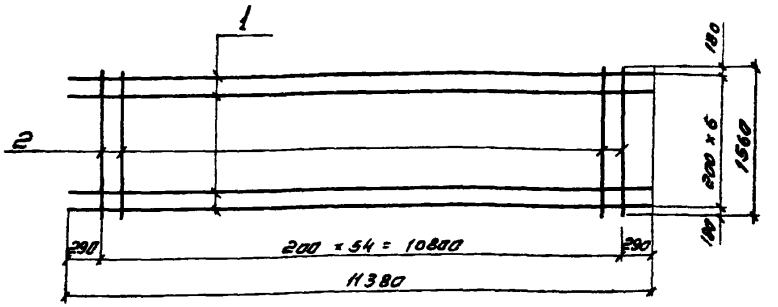

Формат	Зона	Поз	Обозначение	Наименование	Кол.	Примеч. масса 1шт кг
				Документация		
11			КЖИ - С17	Сборочный чертеж		
				Детали		
Б/ч		1	—	ф12АIII, ГОСТ 5.1459-72, ℓ=11380	7	10.1
Б/ч		2	—	ф6АIII, ГОСТ 5781-75, ℓ=1560	55	0.4

Арматурные сетки изготовлять при помощи точечной сварки в соответствии с требованиями СНиП II-21-75 и ГОСТ 10922-75.

Взам. инв. №

Подпись и дата

Инв. № подл.

Разраб.	Цветкова	
Пров.	Полякова	
Рук. гр.	Гарбуз	
Гл. инж. пр.	Чирков	
Гл. спец.	Андрианов	
Нач. отд.	Альтш. лер.	

ТП 902-2-344-КЖИ-С17

Днище. Сетка арматурная С17.

Стадия	масса	масштаб
Р	92.7 кг	Б/м
Лист 1	Листов 1	

Госстрой СССР
СОЮЗВОДОКАНАЛПРОЕКТ
г. Москва

17133-03 15

Копировал Сим. Симицына

Формат 11В

Альбом III

Типовой проект 902-2

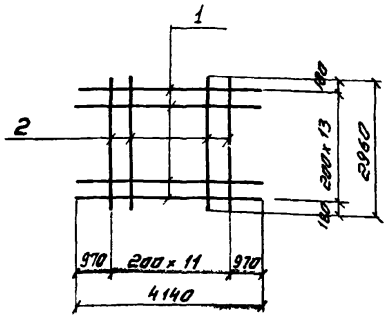

Формат	Зона	Поз	Обозначение	Наименование	К-во	Примеч. масса 1шт. кг.
				Документация		
11			КЖИ - С18	Сборочный чертеж		
				Детали		
б/ч		1	———	ф25АIII, ГОСТ 5.1459-72, ℓ=4140	14	16.0
б/ч		2	———	ф8АIII, ГОСТ 5781-75, ℓ=2960	12	1.2

Арматурные сетки изготовлять при помощи точечной сварки в соответствии с требованиями СН и П II-21-75 и ГОСТ 10922-75

Взамен инв. N

Подпись и дата

Инв. N подл.

Разраб.	Цветкова	
Проверил	Полякова	
Рук. ер.	Гарбуз	
Гл. инж. пр.	Чирков	
Гл. спец.	Андрианов	
Нач. отд.	Альтшуллер	

ТП902-2-344-КЖИ-С18

Днище. Сетка арматурная С 18.

Стадия	Масса	Масштаб
Р	238.4кг	1:100

Лист 1 | Листов 1

Госстрой СССР
СОЮЗВОДОКАНАЛПРОЕКТ
г. Москва

Формат 11в

Типовой проект 902-2-344 Альбом III

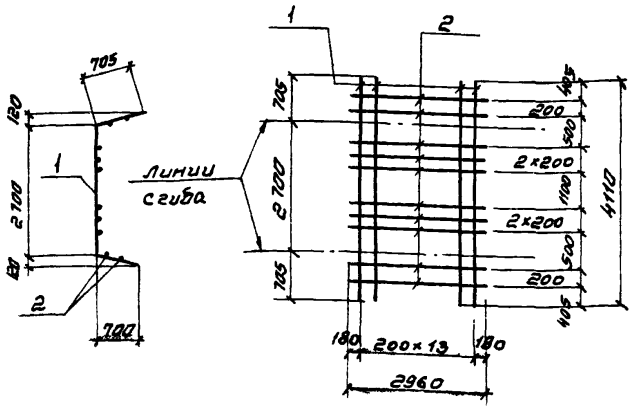

Формат	Зона	Поз	Обозначение	Наименование	К-во	Примеч. масса 1шт. кг
				Документация		
11			КЖИ - С19	Сборочный чертеж		
				Детали		
б/ч		1	———	ф25АIII, ГОСТ 5.1459-72, ℓ=4110	14	15.8
б/ч		2	———	ф8АIII, ГОСТ 5781-75, ℓ=2960	10	1.2

Арматурные сетки изготовлять при помощи точечной сварки в соответствии с требованиями СН и П II-21-75 и ГОСТ 10922-75г.

Взам. инв. N

Подпись и дата

Инв. № подл.

Разраб.	Цветкова	
Проверил	Полякова	
Рук. гр.	Гарбуз	
Гл. инж. пр.	Чирков	
Гл. спец.	Андрианов	
Нач. отд.	Альтшуллер	

ТП902-2-344-КЖИ-С19

Днище. Сетка арматурная С 19.

Стадия	Масса	Масштаб
Р	233.2кг	1:100

Лист 1 | Листов 1

Госстрой СССР
СОЮЗВОДОКАНАЛПРОЕКТ
г. Москва

17133-03 16

Копировал Синицына

Формат 11в

Альбом III

Типовой проект 902-2-344

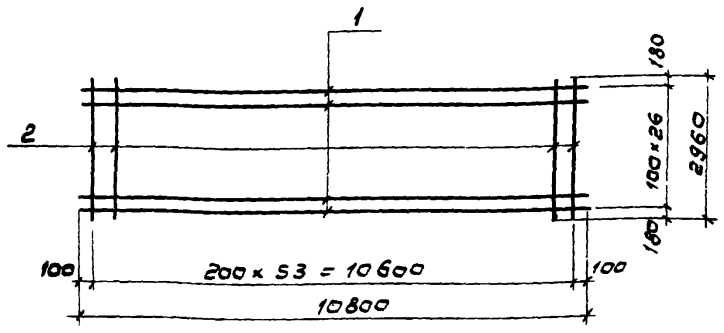

Формат	Зона	Поз.	Обозначение	Наименование	К-во	Примеч. Масса 1 шт. кг.
				Документация		
11			КЖИ-С20	Сборочный чертеж		
				Детали		
Б/Ч		1	—	ф10АIII, ГОСТ 5.1459-72, ℓ=10800	27	6.7
Б/Ч		2	—	ф6АIII, ГОСТ 5781-75, ℓ=2960	54	0,7

Арматурные сетки изготовлять при помощи точечной сварки в соответствии с требованиями СНиП II-21-75 и ГОСТ 10922-75.

Инв. N подл. | Подпись и дата | Взам. инв. N

Разраб.	Цветкова		
Провер.	Полякова		
Рук. гр.	Горбуз		
Гл. инж. пр.	Чирков		
Гл. спец.	Андрианов		
Нач. отд.	Альтшуллер		

ТП902-2-344 – КЖИ – С20

Днище. Сетка арматурная С20

Стадия	Масса	Масштаб
Р	218,7 кг	1:100
Лист 1	Листов 1	

Госстрой СССР
СОЮЗВОДОКАНАЛПРОЕКТ
г. Москва

Альбом III

Типовой проект 902-2-344

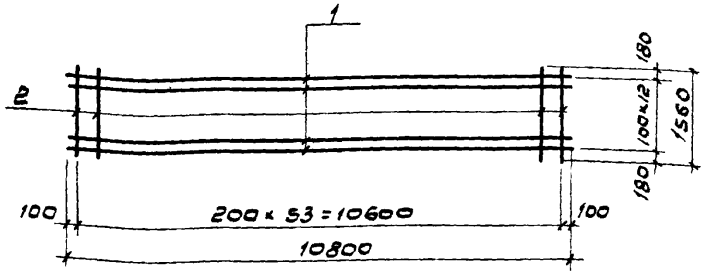

Формат	Зона	Поз.	Обозначение	Наименование	К-во	Примеч. Масса 1 шт. кг.
				Документация		
11			КЖИ-С21	Сборочный чертеж		
				Детали		
Б/Ч		1	—	ф10АIII, ГОСТ 5.1459-72, ℓ=10800	13	6,7
Б/Ч		2	—	ф6АIII, ГОСТ 5781-75, ℓ=1560	54	0.4

Арматурные сетки изготовлять при помощи точечной сварки в соответствии с требованиями СНиП II-21-75 и ГОСТ 10922-75.

Инв. N подл. | Подпись и дата | Взам. инв. N

Разраб.	Цветкова		
Пров.	Полякова		
Рук. гр.	Горбуз		
Гл. инж. пр.	Чирков		
Гл. спец.	Андрианов		
Нач. отд.	Альтшуллер		

ТП902-2-344 – КЖИ – С21

Днище. Сетка арматурная С21

Стадия	Масса	Масштаб
Р	108,7 кг	1:100
Лист 1	Листов 1	

Госстрой СССР
СОЮЗВОДОКАНАЛПРОЕКТ
г. Москва

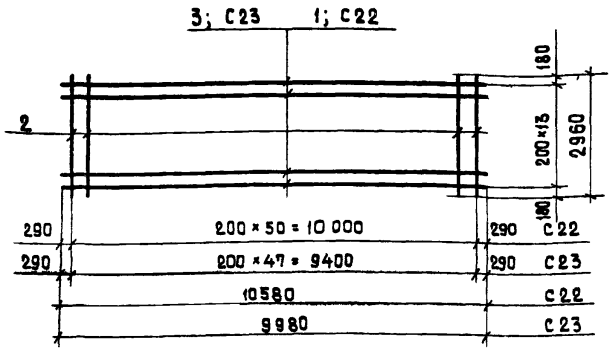

Формат	Зона	Поз.	Обозначение	Наименование	К-во	Примеч. Масса 1 шт. кг
				Документация		
А1			КЖИ - С22, 23	Сборочный чертеж		
				Детали		
				С22		
Б/Ч		1	—	ф12АIII, ГОСТ 5.1459-72, ℓ=10580	14	9.4
Б/Ч		2	—	ф6АIII, ГОСТ 5781-75, ℓ=2960	51	0.7
				С23		
Б/Ч		3	—	ф12АIII, ГОСТ 5.1459-72, ℓ=9980	14	8.9
Б/Ч		2	—	ф6АIII, ГОСТ 5781-75, ℓ=2960	48	0.7

Арматурные сетки изготавлять при помощи точечной сварки в соответствии с требованиями СНиП II-21-75 и ГОСТ 10922-75.

Разраб.	Цветкова		
Пров.	Полякова		
Рук. гр.	Гарбуз		
Гл. инж. пр.	Чуркав		
Гл. спец.	Андрианов		
Нач. отд.	Лытшуплер		

ТП 902-2-344-КЖИ-С22,23

Днище. Сетка арматурная С22; С23.

Стадия	Масса	Масштаб
Р	167.3 кг / 158.2 кг	1:100
Лист 1	Листов 1	

Госстрой СССР СОЮЗВОДОКАНАЛПРОЕКТ г. Москва

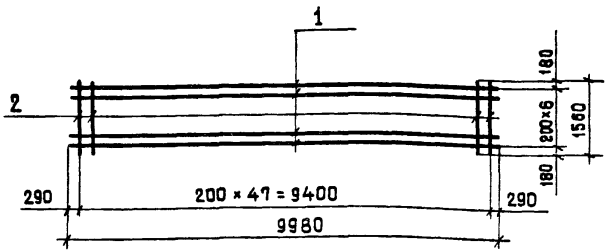

Формат	Зона	Поз.	Обозначение	Наименование	К-во	Примеч. Масса 1 шт. кг.
				Документация		
А1			КЖИ - С24	Сборочный чертеж		
				Детали		
Б/Ч		1	—	ф12АIII, ГОСТ 5.1459-72; ℓ=9980	7	8.9
Б/Ч		2	—	ф6АIII, ГОСТ 5781-75; ℓ=1560	48	0.4

Арматурные сетки изготавлять при помощи точечной сварки в соответствии с требованиями СНиП II-21-75 и ГОСТ 10922-75.

Разраб.	Цветкова		
Пров.	Полякова		
Рук. гр.	Гарбуз		
Гл. инж. пр.	Чуркав		
Гл. спец.	Андрианов		
Нач. отд.	Лытшуплер		

ТП 902-2-344-КЖИ-С24

Днище. Сетка арматурная С24.

Стадия	Масса	Масштаб
Р	81.5 кг	1:100
Лист 1	Листов 1	

Госстрой СССР СОЮЗВОДОКАНАЛПРОЕКТ г. Москва

Копировал Шуляковская Формат А3

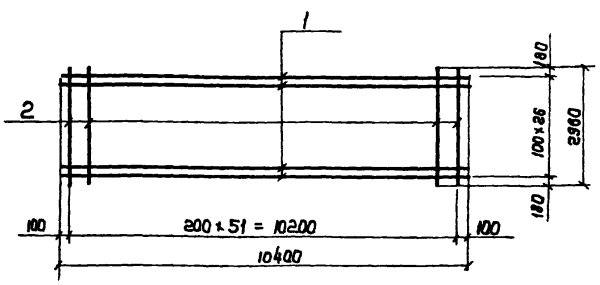

Формат	Зона	Поз.	Обозначение	Наименование	К-во	Примеч. масса 1 шт. кг
				Документация		
11			КЖИ-С25	Сборочный чертеж		
				Детали		
Б/4		1	——	ф10AIII, ГОСТ 5.1459-72, ℓ=10200	27	6.7
Б/4		2	——	ф 6AIII, ГОСТ 5781-75, ℓ=2960	52	0.7

Арматурные сетки изготовлять при помощи точечной сварки в соответствии с требованиями СНиП II-21-75 и ГОСТ 10922-75

Разраб.	Цветкова		
Провер.	Полякова		
Рук. гр.	Гарбуз		
Гл. инж. пр.	Чурков		
Гл. спец.	Андрианов		
Нач. отд.	Альтшуллер		

ТП 902-2-344 -КЖИ-С25

Днище. Сетка арматурная С25.

Стадия	Масса	Масштаб
Р	211.3кг	1:100
Лист 1	Листов 1	

Госстрой СССР
СОЮЗВОДОКАНАЛПРОЕКТ г. Москва

Инв. № подл. | Подпись и дата | Взам. инв. №

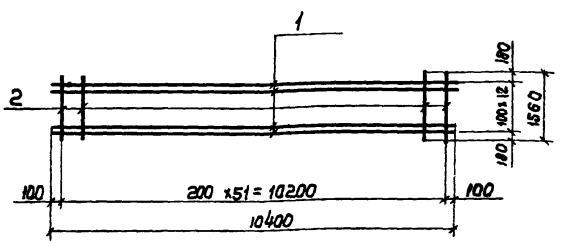

Формат	Зона	Поз.	Обозначение	Наименование	К-во	Примеч. масса, 1 шт. кг
				Документация		
11			КЖИ-С26	Сборочный чертеж		
				Детали		
Б/4		1	——	ф10AIII, ГОСТ 5.1459-72, ℓ=10340	13	6.7
Б/4		2	——	ф6AIII, ГОСТ 5781-75, ℓ=1560	52	0.4

Арматурные сетки изготовлять при помощи точечной сварки в соответствии с требованиями СНиП II-21-75 и ГОСТ 10922-75.

Разраб.	Цветкова		
Провер.	Полякова		
Рук. гр.	Гарбуз		
Гл. инж. пр.	Чурков		
Гл. спец.	Андрианов		
Нач. отд.	Альтшуллер		

ТП 902-2-344 -КЖИ-С26

Днище. Сетка арматурная С26.

Стадия	Масса	Масштаб
Р	107.9кг	1:100
Лист 1	Листов 1	

Госстрой СССР
СОЮЗВОДОКАНАЛПРОЕКТ г. Москва

Инв. № подл. | Подпись и дата | Взам. инв. №

Альбом III

Типовой проект 902-2-344

КП1

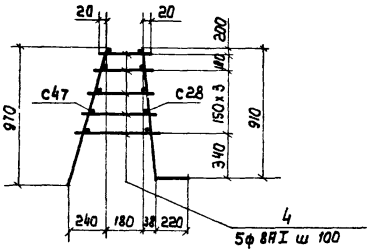

КП2

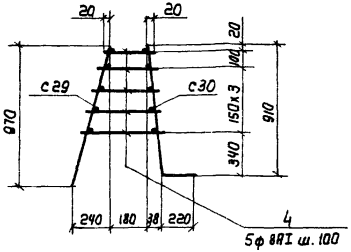

С28

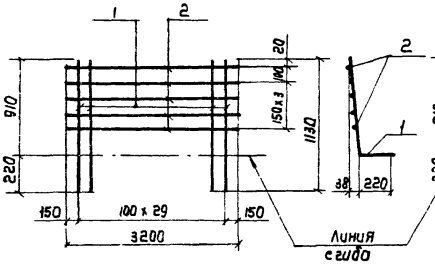

С30

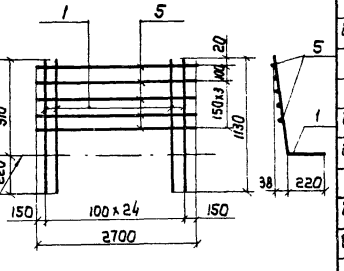

С47

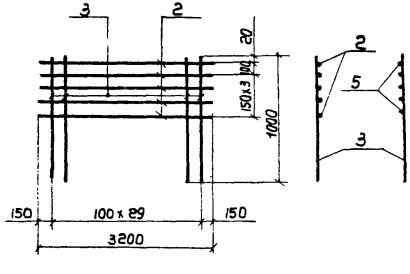

С29

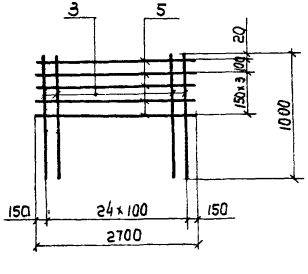

Формат	Зона	Поз.	Обозначение	Наименование	Кол.	Примеч. Масса 1 шт. кг
				Документация		
12			КЖИ – КП1, 2	Сборочный чертеж		
				Детали		
				КП1		
				С 28 / шт. 1 /		
б/ч		1	—	ф 14 AIII, ГОСТ 5.1459-72, ℓ=1130	30	1.4
б/ч		2	—	ф 8 AIII, ГОСТ 5781-75, ℓ=3200	5	1.3
				С 47 / шт. -1 /		
б/ч		3	—	ф 10 AIII, ГОСТ 5.1459-72, ℓ=1000	30	0.6
б/ч		2	—	ф 8 AIII, ГОСТ 5781-75, ℓ=3200	5	1.3
				Стержни одиночные		
б/ч		4	—	ф 8 AI, ГОСТ 5781-75, ℓ=220÷390	150	0.1
				КП2		
				С 30 / шт. 1 /		
б/ч		1	—	ф 14 AIII, ГОСТ 5.1459-72, ℓ=1130	25	1.4
б/ч		5	—	ф 8 AIII, ГОСТ 5781-75, ℓ=2700	5	1.1
				С 29 / шт. -1 /		
б/ч		3	—	ф 10 AIII, ГОСТ 5.1459-72, ℓ=1000	25	0.6
б/ч		5	—	ф 8 AIII, ГОСТ 5781-75, ℓ=2700	5	1.1
				Стержни одиночные		
б/ч		4	—	ф 8 AI, ГОСТ 5781-75, ℓ=220÷390	125	0.1

1. Арматурные сетки изготовлять при помощи точечной сварки в соответствии с требованиями СНиП II-21-75 и ГОСТ 10922-75.
2. Объединение в пространственный каркас производить приваркой одиночных стержней к продольным стержням сеток контактной сваркой с помощью сварочных клещей.

Разраб.	Цветкова		
Провер.	Полякова		
Рук. гр.	Горбуз		
Гл. инж. пр.	Чурков		
Гл. спец.	Андрианов		
Нач. отд	Альтшулер		

ТП902-2-ЗЧ4 – КЖИ – КП1, 2

Днище. Каркасы пространственные КП1, КП2.

Стадия	Масса	Масштаб
Р	88.0 кг / 73.5 кг	б/м
Лист 1	Листов 1	

Госстрой СССР
СОЮЗВОДОКАНАЛПРОЕКТ
г. Москва

Инв. № подл. | Подпись и дата | Взам. инв. №

Копировал: Лаврухина

17133-03 20

Формат 12Г

Альбом III

Типовой проект 902-2-344

Инв. N подл. | Подпись и дата | Взам. инв. N

КП 3

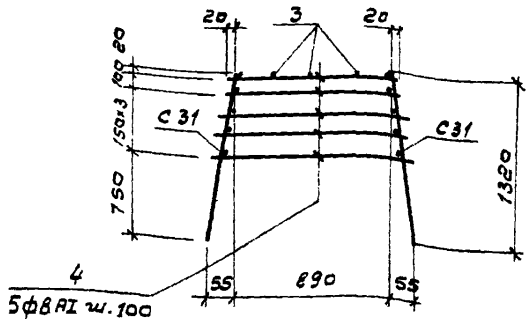

КП 4

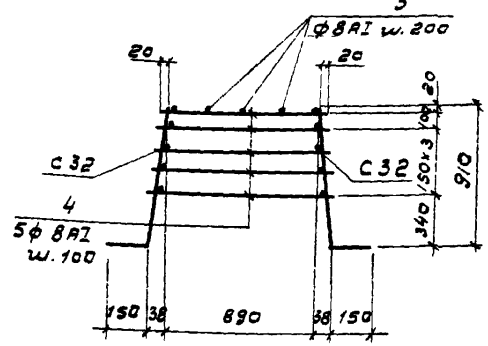

С 31

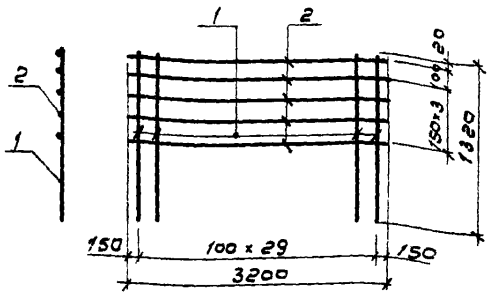

С 32

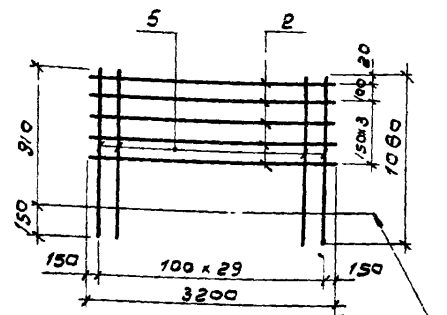

КП 5

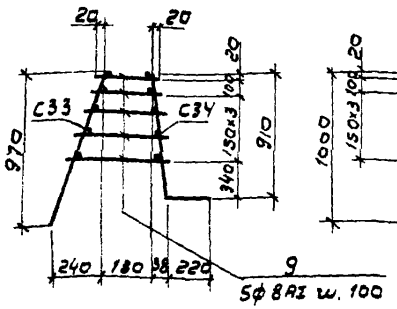

С 33

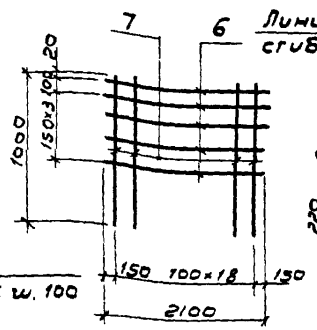

С 34

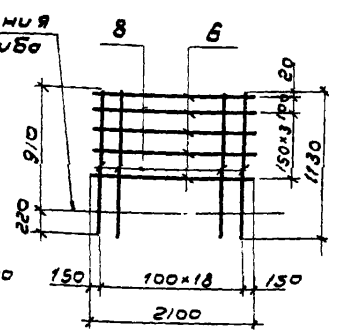

1. Арматурные сетки изготовлять при помощи точечной сварки в соответствии с требованиями СН и П II-21-75 и ГОСТ 10922-75.
2. Объединение в пространственный каркас производить приваркой одиночных стержней к продольным стержням сеток контактной сваркой с помощью сварочных клещей.

Формат	Зона	Поз.	Обозначение	Наименование	Кол.	Прим. Масса 1 шт. кг.
				Документация		
12			КЖ-КП. 3, 4, 5	Сборочный чертеж		
				Детали		
				КП3 С31/шт-2/		
Б/ч		1	—	ф12 AIII, ГОСТ 5.1459-72, ℓ=1320	30	1.2
Б/ч		2	—	ф8 AIII, ГОСТ 5781-75, ℓ=3200	5	1.3
				Стержни одиночные		
Б/ч		3	—	ф8 AI, ГОСТ 5781-75, ℓ=3200	3	1.3
Б/ч		4	—	ф8 AI, ГОСТ 5781-75, ℓ=930÷980	150	0,4
				КП4 С32/шт-2/		
Б/ч		5	—	ф12 AIII, ГОСТ 5.1459-72, ℓ=1060	30	0,9
Б/ч		2	—	ф8 AIII, ГОСТ 5781-75, ℓ=3200	5	1.3
				Стержни одиночные		
Б/ч		3	—	ф8 AI, ГОСТ 5781-75, ℓ=3200	3	1.3
Б/ч		4	—	ф8 AI, ГОСТ 5781-75, ℓ=930÷980	150	0,4
				КП5 С33/шт.-1/		
Б/ч		7	—	ф10 AIII, ГОСТ 5.1459-72, ℓ=1000	19	0,6
Б/ч		6	—	ф8 AIII, ГОСТ 5781-75, ℓ=2100	5	0,8
				С34 /шт-1/		
Б/ч		8	—	ф14 AIII, ГОСТ 5.1459-72, ℓ=1130	19	1.4
Б/ч		6	—	ф8 AIII, ГОСТ 5781-75, ℓ=2100	5	0.8
				Стержни одиночные		
Б/ч		9	—	ф8 AI, ГОСТ 5781-75, ℓ=220÷390	95	0,1

Разраб.	Цветкова	
Пров.	Полякова	
Рук. гр.	Горбуз	
Гл. инж. пр.	Чуркова	
Гл. спец.	Андрианов	
Нач. отд.	Альтшуллер	

ТП 902-2-344-КЖИ-КП3,4,5

Днище.
Каркасы пространственные КП3; КП4; КП5.

Стадия	Масса	Масштаб
Р	148.9 кг 139.9 кг 55.5 кг	б/м
Лист 1	Листов 1	

Госстрой СССР
СОЮЗВОДОКАНАЛПРОЕКТ
г. Москва

Копировал: В. Филиппова

Типовой проект 902-2-344 Альбом III

КП6

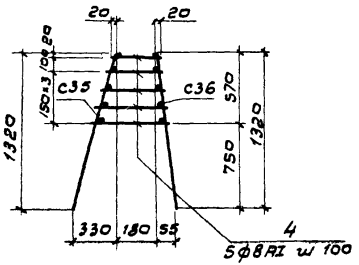

КП7

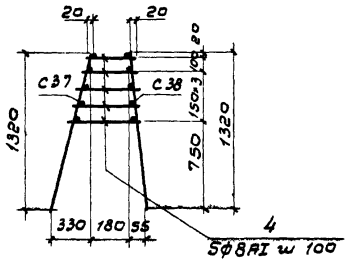

С35

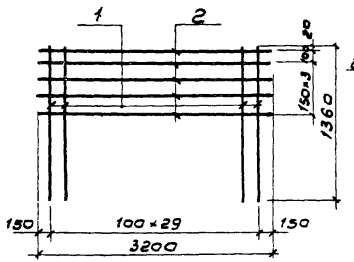

С37

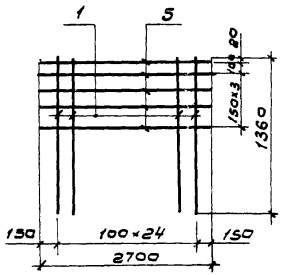

С36

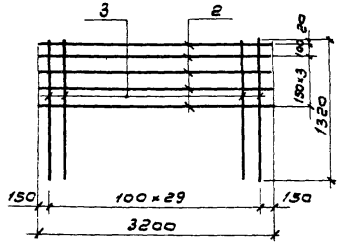

С38

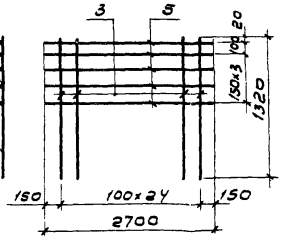

Формат	Зона	Поз	Обозначение	Наименование	Кол	Примеч. Масса 1 шт. кг
				Документация		
А2			КЖИ-КП6, 7	Сборочный чертеж		
				Детали		
				КП6		
				С35/шт.-1/		
Б/ч		1	—	ф10АIII, ГОСТ 5.1459-72, ℓ=1360	30	0,8
Б/ч		2	—	ф8АIII, ГОСТ 5781-75, ℓ=3200	5	1,3
				С36/шт.-1/		
Б/ч		3	—	ф14АIII, ГОСТ 5.1459-72, ℓ=1320	30	1,6
Б/ч		2	—	ф8АIII, ГОСТ 5781-75, ℓ=3200	5	1,3
				Стержни одиночные		
Б/ч		4	—	ф8АI, ГОСТ 5781-75, ℓ=220÷390	150	0,1
				КП7		
				С37/шт.-1/		
Б/ч		1	—	ф10АIII, ГОСТ 5.1459-72, ℓ=1360	25	0,8
Б/ч		5	—	ф8АIII, ГОСТ 5781-75, ℓ=2700	5	1,1
				С38/шт.-1/		
Б/ч		3	—	ф14АIII, ГОСТ 5.1459-72, ℓ=1320	25	1,6
Б/ч		5	—	ф8АIII, ГОСТ 5781-75, ℓ=2700	5	1,1
				Стержни одиночные		
Б/ч		4	—	ф8АI, ГОСТ 5781-75, ℓ=220÷390	125	0,1

1. Арматурные сетки изготовлять при помощи точечной сварки в соответствии с требованиями СНиП II-21-75 и ГОСТ 10922-75.
2. Объединение в пространственный каркас производить приваркой одиночных стержней к продольным стержням сеток контактной сваркой с помощью сварочных клещей.

Разроб.	Цветкова	
Пров.	Полякова	
Рук. гр.	Горбуз	
Гл. инж. пр.	Чурков	
Гл. спец.	Андрианов	
Нач. отд.	Альтшуллер	

ТП902-2-344-КЖИ-КП6,7

Днище. Каркасы пространственные КП6; КП7.

Стадия	Масса	Масштаб
Р	1000 кг / 836 кг	1/М
Лист 1	Листов 1	

Госстрой СССР
СОЮЗВОДОКАНАЛПРОЕКТ
г. Москва

Инв. № подл. | Подпись и дата | Взам. инв. №

Копировал: В. Филиппова 17133-0322 Формат 12г

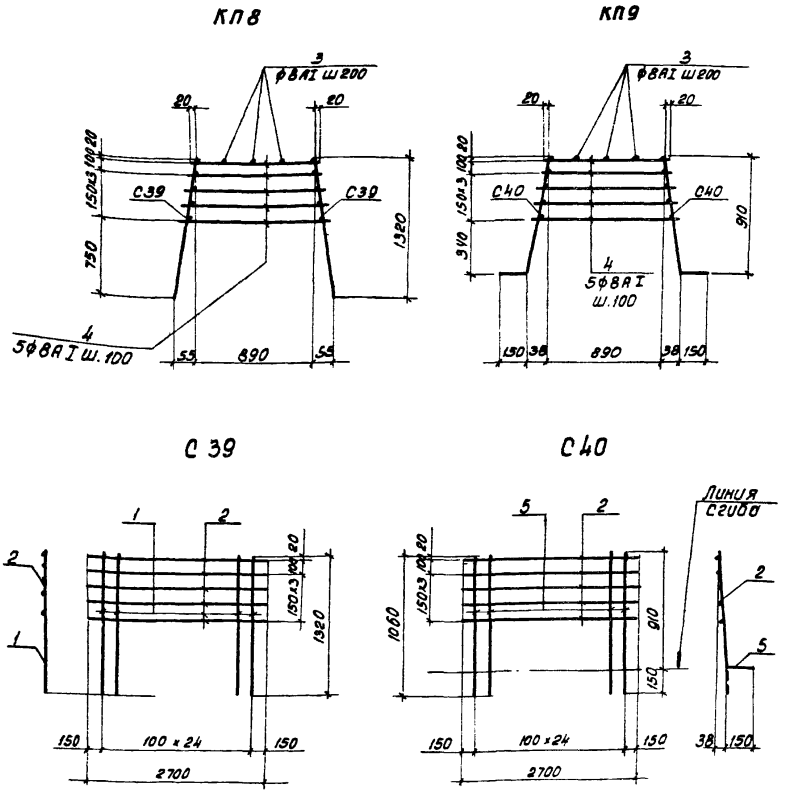

1. Арматурные сетки изготовлять при помощи точечной сварки в соответствии с требованиями СНиП II-21-75 и ГОСТ 10922-75.
2. Объединение в пространственный каркас производить приваркой одиночных стержней к продольным стержням сеток контактной сваркой с помощью сварочных клещей.

Формат	Зона	Поз.	Обозначение	Наименование	Кол.	Примеч. масса 1шт. кг.
				Документация		
12			КЖИ - КП8,9	Сборочный чертеж		
				Детали		
				КП 8		
				С39/шт-2/		
б/г		1	—	ф12АIII, ГОСТ 5.1459-72, е=1320	25	1.2
б/г		2	—	ф8АIII, ГОСТ 5781-75, е=2700	5	1.1
				Стержни одиночные		
б/г		3	—	ф8АI, ГОСТ 5781-75, е=2700	135	11
б/г		4	—	ф8АI, ГОСТ 5781-75, е=930÷980	125	0.4
				КП 9		
				С40/шт-2/		
б/г		5	—	ф12АIII, ГОСТ 5.1459-72, е=1060	25	0.9
б/г		2	—	ф8АIII, ГОСТ 5781-75, е=2700	5	1.1
				Стержни одиночные		
б/г		3	—	ф8АI, ГОСТ 5781-75, е=2700	3	1.1
б/г		4	—	ф8АI, ГОСТ 5781-75, е=930÷980	125	0.4

Разраб.	Цветкова		
Провер.	Полякова		
Рук. гр.	Гарбуз		
Гл. инж. пр.	Чирков		
Гл. спец.	Андрианов		
Нач. отд.	Альтш. пер.		

ТП902-2-344-КЖИ-КП8,9

Днище.
Каркасы пространственные КП8; КП9.

Стадия	Масса	Масштаб
Р	124.3кг. 109.3кг.	б/м
Лист 1	Листов 1	

Госстрой СССР
СОЮЗВОДОК АНАЛПРОЕКТ
г. Москва

Типовой проект 902-2-344 Альбом III

Инв. № подл. | Подпись и дата | Взам. инв. №

Коп. Доценко 17133-03 23 Формат 12Г

Типовой проект 902-2-344 Альбом III

КП 10

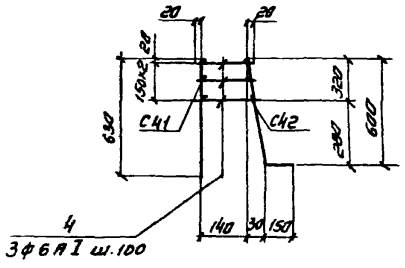

КП 11

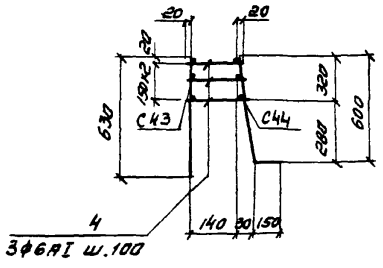

С 41

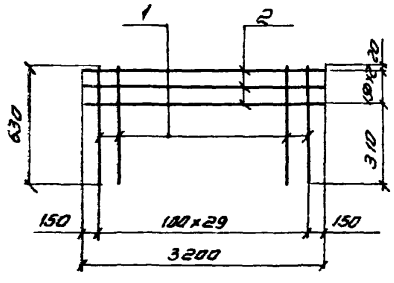

С 43

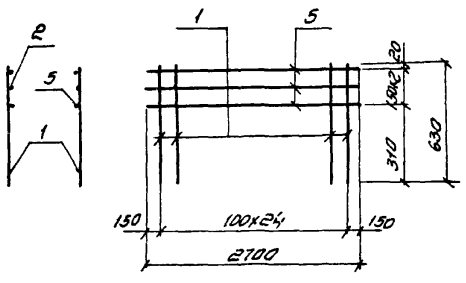

С 42

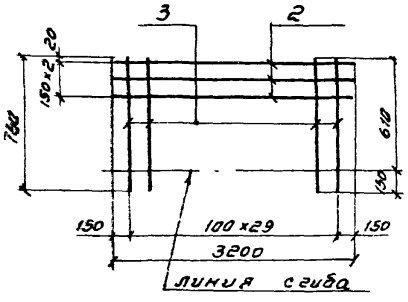

С 44

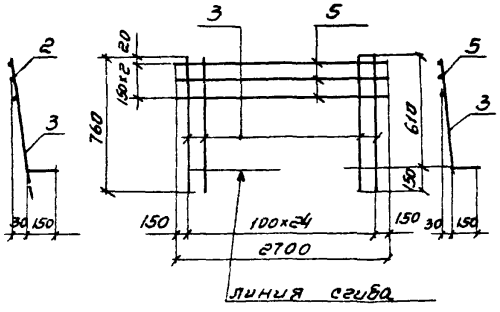

Формат	Зона	Поз	Обозначение	Наименование	Кол.	Примеч. Масса 1 шт. кг
				Документация		
12			КЖИ – КП 10, 11	Сборочный чертеж		
				Детали		
				КП 10		
				С41 (шт-1)		
Б/т		1	—	ф10АIII, ГОСТ 5.1459-72, ℓ=630	30	0.4
Б/т		2	—	ф8АIII, ГОСТ 5781-75, ℓ=3200	3	1.3
				С42 (шт-1)		
Б/т		3	—	ф10АIII, ГОСТ 5.1459-72, ℓ=760	30	0.4
Б/т		2	—	ф8АIII, ГОСТ 5781-75, ℓ=3200	3	1.3
				Стержни одиночные		
Б/т		4	—	ф6АI, ГОСТ 5781-75, ℓ=180÷190	90	0.1
				КП 11		
				С43 (шт-1)		
Б/т		1	—	ф10АIII, ГОСТ 5.1459-72, ℓ=630	25	0.4
Б/2		5	—	ф8АIII, ГОСТ 5781-75, ℓ=2700	3	1.1
				С44 (шт-1)		
Б/т		3	—	ф10АIII, ГОСТ 5.1459-72, ℓ=760	25	0.4
Б/т		5	—	ф8АIII, ГОСТ 5781-75, ℓ=2700	3	1.1
				Стержни одиночные		
Б/т		4	—	ф6АI, ГОСТ 5781-75, ℓ=180÷190	75	0.1

1. Арматурные сетки изготавлять при помощи точечной сварки в соответствии требованиями СНиП II-21-75 и ГОСТ 10922-75.
2. Объединение в пространственный каркас производить приваркой одиночных стержней к продольным стержням сеток контактной сваркой с помощью сварочных клещей.

Разраб.	Цветкова		
Пров.	Полякова		
Рук. гр.	Горбуз		
Гл. инж. пр.	Чирков		
Гл. спец.	Андрианов		
Нач. отд.	Альтшуллер		

ТП 902-2-344-КЖИ-КП 10,11

Днище. Каркасы пространственные КП 10; КП 11.

Стадия	Масса	Масштаб
Р	40.8 кг / 34.1 кг	Б/м
Лист 1	Листов 1	

Госстрой СССР
Союзводоканалпроект г. Москва

Копировал Сав. Синицына 17133-03 24 Формат А2

Взам. инв. №
Подпись и дата
Инв. № подл.

Типовой проект 902-2-344 Альбом III

КП12

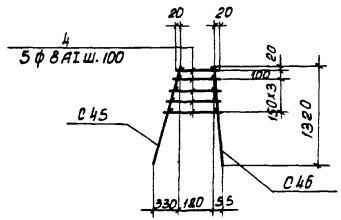

С45

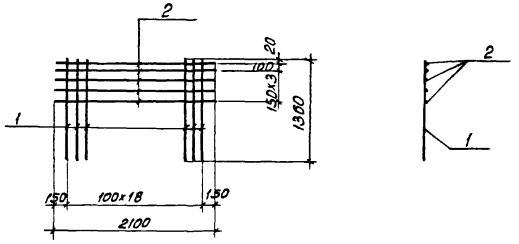

С46

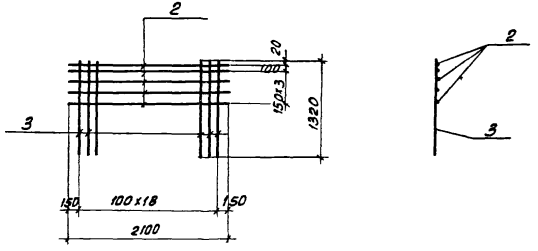

Формат	Зона	Поз.	Обозначение	Наименование	Кол.	Примеч. масса 1 шт. кг.
				Документация		
12			КЖИ - КП12	Сборочный чертеж		
				Детали		
				С45 (шт-1)		
Б/4		1	—	ф10AIII, ГОСТ 5.1459-72, ℓ=1360	19	0.8
Б/4		2	—	ф8AIII, ГОСТ 5781-75, ℓ=2100	5	0.8
				С46 (шт-1)		
Б/4		3	—	ф14AIII, ГОСТ 5.1459-72, ℓ=1320	19	1.6
Б/4		2	—	ф8AIII, ГОСТ 5781-75, ℓ=2100	5	0.8
				Стержни одиночные		
Б/4		4	—	ф8AI, ГОСТ 5781-75, ℓ=220÷390	95	0.1

1. Арматурные сетки изготовлять при помощи точечной сварки в соответствии с требованиями СНиП II-21-75 и ГОСТ 10922-75.
2. Объединение в пространственный каркас производить приваркой одиночных стержней к продольным стержням сеток контактной сваркой с помощью сварочных клещей.

Разраб.	Цветкова		ТП902-2-344-КЖИ-КП12
Проверил	Полякова		Днище. Каркас пространственный КП12.
Рук. гр.	Гарбуз		Стадия: Р; Масса: 69.1кг; Масштаб: 1:50
Гл. инж. пр.	Чирков		Лист 1; Листов 1
Гл. спец.	Андрианов		Госстрой СССР, СОЮЗВОДОКАНАЛПРОЕКТ, г. Москва
Нач. отд.	Альтшуллер		

Инв.№ подл. | Подпись и дата | Взам. инв.№

Коп Дата 17133-03 25 Формат А2

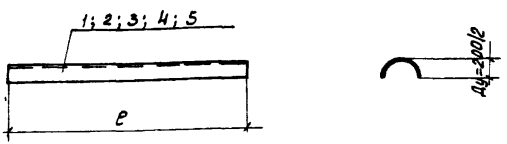

Формат	Зона	Поз.	Обозначение	Наименование	К-во	Примеч. масса 1 шт. кг.
				Документация		
11			КЖИ - МН1, 2, 3, 4, 5	Сборочный чертеж		
				Детали		
		1	—	МН1		
				Труба Ду=200/2, ГОСТ 8731-74, ℓ=810	1	11.8
		2	—	МН2		
				Труба Ду=200/2, ГОСТ 8731-74, ℓ=1220	1	18.2
		3	—	МН3		
				Труба Ду=200/2, ГОСТ 8731-74, ℓ=1630	1	23.6
		4	—	МН4		
				Труба Ду=200/2, ГОСТ 8731-74, ℓ=2450	1	35.5
		5	—	МН5		
				Труба Ду=200/2, ГОСТ 8731-74, ℓ=3680	1	53.3

Альбом III

Типовой проект 902-2-344

Инв. № подл. | Подпись и дата | Взам. инв. №

Разраб.	Цветкова	
Проверил	Полякова	
Рук. гр.	Горбуз	
Гл. инж. пр.	Чирков	
Гл. спец.	Андрианов	
Нач. отд.	Альтшуллер	

ТП 902-2-344-КЖИ-МН1,2,3,4,5

Набетонка днища. Изделия МН1, 2, 3, 4, 5

Стадия	Масса	Масштаб
Р	11.8 кг. 18.2 кг. 23.6 кг. 35.5 кг. 53.3 кг.	1:50
Лист 1	Листов 1	

Госстрой СССР
СОЮЗВОДОКАНАЛПРОЕКТ
г. Москва

Коп Доценка

Формат А4

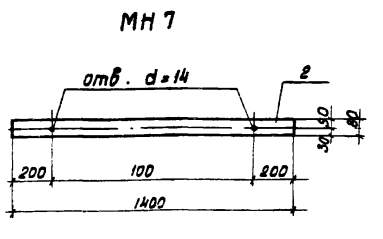

Формат	Зона	Поз.	Обозначение	Наименование	К-во	Примеч. масса 1 шт. кг.
				Документация		
11			КЖИ - МН6, 7.	Сборочный чертеж		
				Детали		
				МН6		
		1	—	ф 10 А1, ГОСТ 5781-75, ℓ=1150	1	0.7
				МН7		
		2	—	-80×4, ГОСТ 103-76, ℓ=1400	1	3.5

Альбом III

Типовой проект 902-2-344

Инв. № подл. | Подпись и дата | Взам. инв. №

Разраб.	Цветкова	
Проверил	Полякова	
Рук. гр.	Горбуз	
Гл. инженер	Чирков	
Гл. спец.	Андрианов	
Нач. отд.	Альтшуллер	

ТП 902-2-344-КЖИ-МН6,7

Набетонка днища. Изделия МН6,7.

Стадия	Масса	Масштаб
Р	0.7 кг. 3.5 кг.	1:20
Лист 1	Листов 1	

Госстрой СССР
СОЮЗВОДОКАНАЛПРОЕКТ
г. Москва

Коп Доценка

Формат А4

Альбом III

Типовой проект 902-2-344

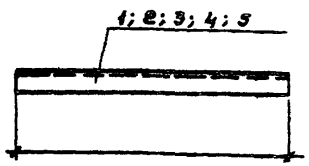



Формат	Зона	Поз.	Обозначение	Наименование	К-во	Примеч. Масса 1 шт. ед.
				Документация		
А4			КЖИ-МН9; 10; 11; 12; 13	Сборочный чертеж		
				Детали		
				МН 9		
Б/ч		1	—	Труба Ду=200/8 ГОСТ 8731-74, ℓ=600	1	8,7
				МН 10		
Б/ч		2	—	Труба Ду=200/8 ГОСТ 8731-74, ℓ=1250	1	18,2
				МН 11		
Б/ч		3	—	Труба Ду=200/8 ГОСТ 8731-74, ℓ=3000	1	43,7
				МН 12		
Б/ч		4	—	Труба Ду=200/8 ГОСТ 8731-74, ℓ=1800	1	26,2
				МН 13		
Б/ч		5	—	Труба Ду=200/8 ГОСТ 8731-74, ℓ=4850	1	70,8

Инв.№ подл. | Подпись и дата | Взам. инв.№

Разраб.	Цветкова	
Проверил	Платунина	
Рук. гр.	Горбуз	
Гл. инж. пр.	Чирков	
Гл. спец.	Андрианов	
Нач. отд.	Альтшуллер	

ТП902-2-344 – КЖИ-МН9,10,11,12,13

Набетонка днища. Изделия МН9; 10; 11; 12; 13.

Стадия	Масса	Масштаб
Р	8,7кг 18,2кг 43,7кг 26,2кг 70,8кг	б/м
Лист 1	Листов 1	

Госстрой СССР
СОЮЗВОДОКАНАЛПРОЕКТ
г. Москва

Альбом III

Типовой проект 902-2-344

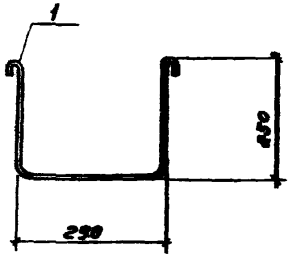

Формат	Зона	Поз.	Обозначение	Наименование	К-во	Примеч. Масса 1 шт. ед.
				Документация		
А4			КЖИ-МН8	Сборочный чертеж		
				Детали		
Б/ч		1	—	ф108Д, ГОСТ 5781-75, ℓ=920	1	26

Инв.№ подл. | Подпись и дата | Взам. инв.№

Разраб.	Цветкова	
Проверил	Платунина	
Рук. гр.	Горбуз	
Гл. инж. пр.	Чирков	
Гл. спец.	Андрианов	
Нач. отд.	Альтшуллер	

ТП902-2-344 – КЖИ-МН8

Набетонка днища

Изделие МН8.

Стадия	Масса	Масштаб
Р	0,6кг	б/м
Лист 1	Листов 1	

Госстрой СССР
СОЮЗВОДОКАНАЛПРОЕКТ
г. Москва

Альбом III

Типовой проект 902-2-344

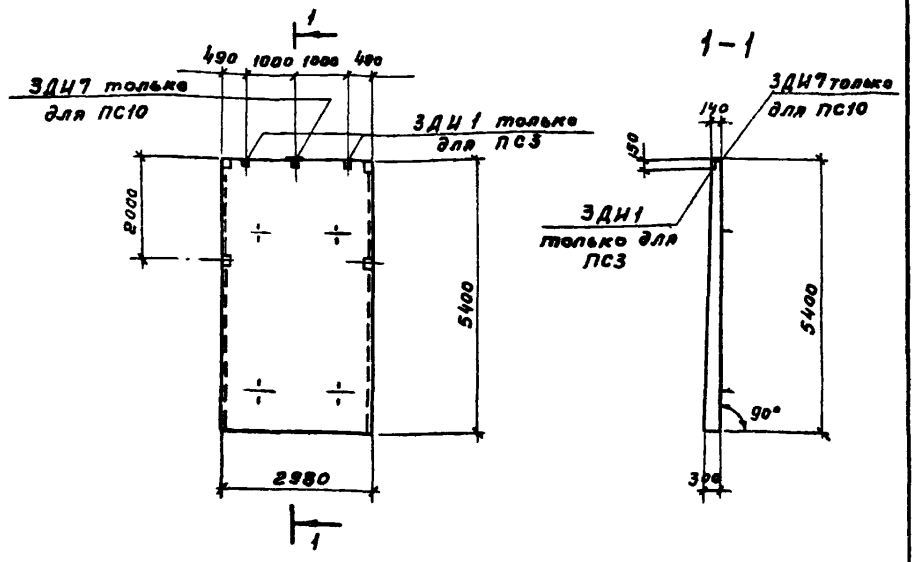

Формат	Зона	Поз	Обозначение	Наименование	К-во	Примеч.
				Документация		
11			КЖИ-ПС3;10-СБ	Сборочный чертеж		
			Серия 3.900-3 вып.3ч.1	Примененные документы		С закладными изделиями
				(Панель ПС2-54-к2)		
				Сборочные единицы		
				ПС3		
11			КЖИ-ПС-ЗДИ1	Изделие закладное ЗДИ1	3	
				ПС10		
11			КЖИ-ПС-ЗДИ6;7	Изделие закладное ЗДИ7	1	

Стеновые панели отличаются от типовой по серии 3.900-3 Вып. 3 ч.1 наличием дополнительных закладных изделий.

Взам. инв. №

Подпись и дата

Инв. № подл.

Разраб.	Цветкова	
Провер.	Платунина	
Рук. гр.	Гарбуз	
Гл. инж. пр.	Чирков	
Гл. спец.	Андрианов	
Нач. отд.	Альтшуллер	

ТП 902-2-344 – КЖИ-ПС3,10-СБ

Панели стеновые ПС3; ПС10. (ПС2-54-к2а; ПС2-54-к2в)

Стадия	Масса	Масштаб
Р	8.80т	1:100

Лист 1 | Листов 1

Бетон М-200, Мрз ☐, В4

Госстрой СССР СОЮЗВОДОКАНАЛПРОЕКТ г. Москва

Альбом III

Типовой проект 902-2-344

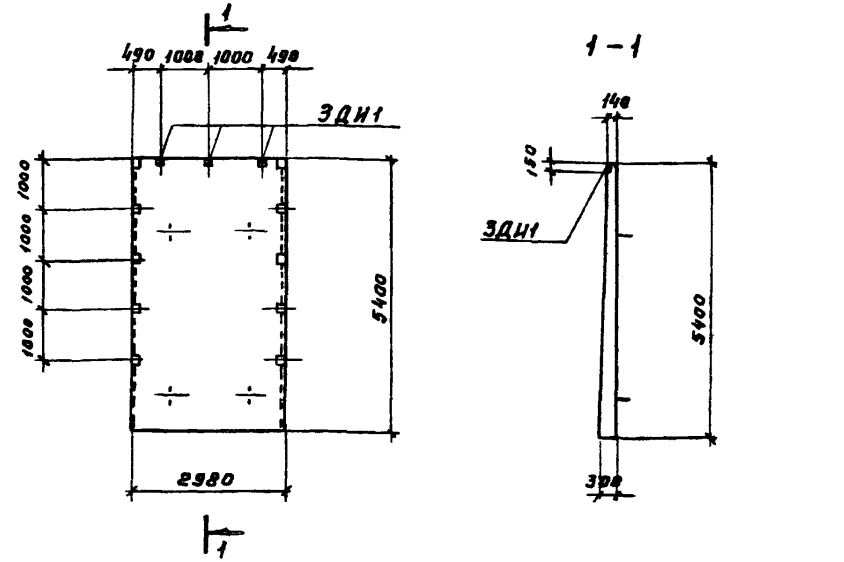

Формат	Зона	Поз	Обозначение	Наименование	К-во	
				Документация		
11			КЖИ-ПС4-СБ	Сборочный чертеж		
			Серия 3.900-3 вып. 3 ч.1	Примененные документы		С закладными изделиями
				(Панель ПС2-54-к12)		
				Сборочные единицы		
11			КЖИ-ПС-ЗДИ1	Изделие закладное ЗДИ1	3	

Стеновая панель отличается от типовой по серии 3.900-3 вып. 3 ч.1 наличием дополнительных закладных изделий.

Взам. инв. №

Подпись и дата

Инв. № подл.

Разраб.	Цветкова	
Проверил	Платунина	
Рук. гр.	Гарбуз	
Гл. инж. пр.	Чирков	
Гл. спец.	Андрианов	
Нач. отд.	Альтшуллер	

ТП 902-2-344 – КЖИ-ПС4-СБ

Панель стеновая ПС4 (ПС2-54-к12а)

Стадия	Масса	Масштаб
Р	8.80т	1:100

Лист 1 | Листов 1

Бетон М-200, Мрз ☐, В4

Госстрой СССР СОЮЗВОДОКАНАЛПРОЕКТ г. Москва

Альбом III

Типовой проект 902-2

Инв. № подл. | Подпись и дата | Взам. инв. №

Опалубка

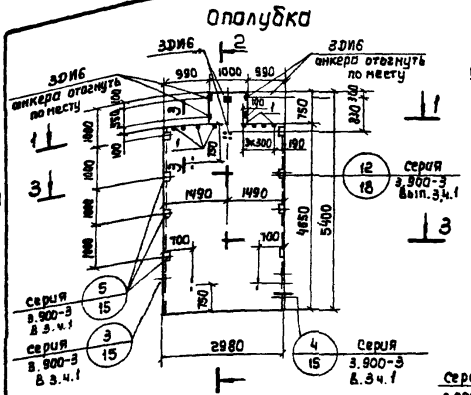

Армирование

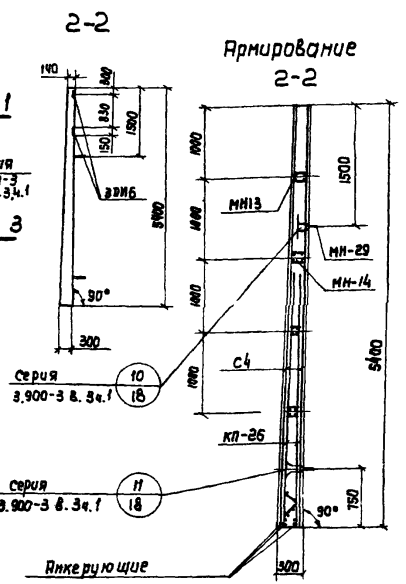

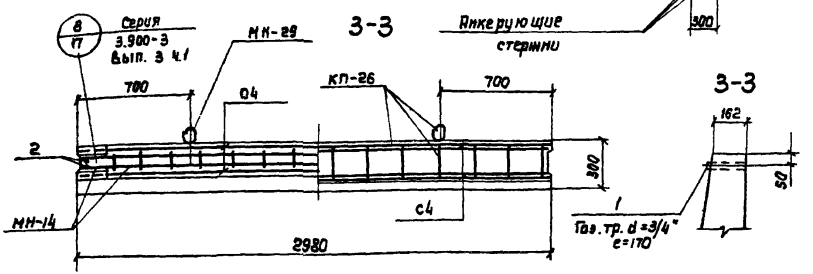

Спецификация элементов сборной конструкции

Формат	Зона	Поз.	Обозначение	Наименование	К-во	Примеч.
				Документация		
12			КЖИ-ПС5-СБ	Сборочный чертеж		
			Серия 3.900-3 Вып. 3 ч.1	Примененные документы		
				(панель ПС2-54-К12)		
				Сборочные единицы и детали		
			Серия 3.900-3 Вып. 3 ч.2	Каркас пространственный КП-26	1	
			——"——	Изделие закладное МН-13	1	
			——"——	——"—— МН-14	1	
			——"——	——"—— МН-29	2	
11			КЖИ-ПС-С4	Сетка арматурная С4	2	Масса 1 шт. кг
Б/4		1	——	Газ. тр. d=3/4", ГОСТ 3262-75, ℓ=170	8	0.3
Б/4		2	——	ф10 AIII ГОСТ 5.1459-72, ℓ=4530	4	2.8
11			КЖИ-ПС-ЗДИ6	Изделие закладное ЗДИ6	6	
				Материалы	м³	
				Бетон М-200, Мрз □, В4	3.42	

1. Стеновая панель разработана в соответствии с серией 3.900-3 Вып. 3 ч.1 и выполняется в опалубке панели ПС2-54-К12.
2. Общие примечания см. серию 3.900-3 Вып. 3 ч.1 лист 12.
3. Защитный слой бетона - 20 мм.

Выборка стали на один элемент, кг

Марка эл-та	Арматурные изделия									Закладные изделия											Всего
	Пробл. ТУ 14-4-659-75		Арм. сталь ГОСТ 5781-75		Арматурная сталь ГОСТ 5.1459-72					Пробл. ТУ 14-4-659-75	Армат. сталь ГОСТ 5781-75		Арм. сталь ГОСТ 5.1459-72		Профильная сталь				Итого	
	кл. BpI		кл. AI		класс AIII				Итого	кл. BpI	кл. AI		кл. AIII		кл. AIII					
	ф мм	Итого	ф мм	Итого	ф мм			Итого		ф мм	ф мм				ф мм			Газ. тр. d=3/4"		
	5		8		10	12	22			5	6	10	22	8	14					
ПС5	25.8	25.8	30.0	30.0	120.4	19.4	295.2	435.0	490.8	0.2	8.7	8.6	26.4	1.8	55.2			20.2	11.2	2.4	191.5	629.3

Разраб.	Цветкова		
Провер.	Платунина		
Рук. гр.	Гарбуз		
Гл. инж. пр.	Чурков		
Гл. спец.	Андрианов		
Нач. отд.	Альтшулер		

ТП 902-2-3ЧЧ - КЖИ-ПС5-СБ

Панель стеновая ПС5 (ПС2-54-К12б)

Стадия	Масса	Масштаб
Р	8.54т	1:100 1:50 1:25
Лист 1	Листов 1	

Бетон М-200, Мрз □, В4

Госстрой СССР СОЮЗВОДОКАНАЛПРОЕКТ г. Москва

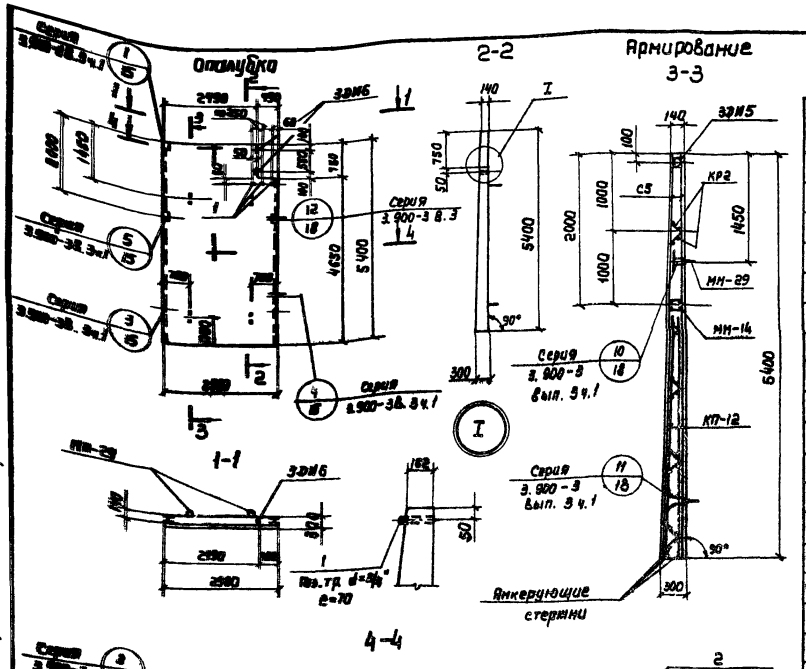

Спецификация элементов сборной конструкции

Формат	Зона	Поз.	Обозначение	Наименование	К-во	Приме-чание
				Документация		
12			КЖИ-ПС6-СБ	Сборочный чертеж		
			Серия 3.900-3 Вып. 3 ч.1	Примененные документы		
				(панель ПС2-54-К2)		
				Сборочные единицы и детали		
			Серия 3.900-3 Вып. 3 ч.2	Каркас пространственный КП-12	1	
			——"——	Каркас плоский КР-2	2	
			——"——	Изделие закладное МН-14	1	
			——"——	——"—— МН-29	8	
		56	——"——	ф10 AIII ГОСТ 5.1459-72, ℓ=5980	2	
М			КЖИ-ПС-3ДМ5	Изделие закладное 3ДМ5	1	
М			КЖИ-ПС-С5	Сетка арматурная С5	2	Масса 1 шт. кг
3/4	2		КЖИ-ПС6-СБ	ф10 AIII, ГОСТ 5.1459-72, ℓ=4630	2	2.8
3/4	1		——"——	Гнут. тр. d=3/8", ГОСТ 8262-75, ℓ=170	3	0.3
			КЖИ-ПС-3ДМ6	Изделие закладное 3ДМ6	2	
				Материалы	м³	
				Бетон М-200, Мрз □, В4	3.48	

1. Стеновая панель разработана в соответствии с серией 3.900-3 Вып.3ч.1 и выполняется в опалубке панели ПС2-54-К2.
2. Общие примечания см. серию 3.900-3 Вып. 3 ч. 1 лист М.
3. Защитный слой бетона - 20 мм

Выборка арматуры на один элемент, кг

Марка эл-та	Арматурные изделия										Закладные изделия											Всего
	Арматурная сталь ГОСТ 5.1459-72									Итого	Прокатная сталь ГОСТ 19-14-4-659-75	Арматурная сталь ГОСТ 5781-75			Арм. сталь ГОСТ 5.1459-72		Профильная сталь			Итого	
	Кл. AI		Кл. AII		Класс AIII						Кл. BI	Кл. AI			Кл. AIII						
	ф мм				ф мм						ф мм				ф мм						
	5	Итого	6	Итого	10	12	22				5	6	10	22	14	8	5-6	18 1/2	5-6		
ПС6	28.6	28.6	30.0	30.0	28.6	26.6	25.2			519.4	0.2		9.9	8.6	26.4	25.8	0.4	9.8	0.3	2.8	84.2	599.2

Разраб.	Цветкова		ТП 902-2-34Ч - КЖИ-ПС6-СБ
Провер.	Платунина		
Рук. гр.	Гарбуз		Панель стеновая ПС6 (ПС2-54-К2д)
Гл. инж. пр.	Чурков		
Гл. спец.	Андрианов		Бетон М-200, Мрз □, В4
Нач. отд.	Ялтыгуллер		

Стадия	Масса	Масштаб
Р	8.70т	1:100 1:50 1:25
Лист 1	Листов 1	

Госстрой СССР
Союзпроектстальконструкция г. Москва

Копировал: Лаврентьева 17193-03 30 Формат А2

Инв.№ подл. | Подпись и дата | Взам. инв.№

Опалубка

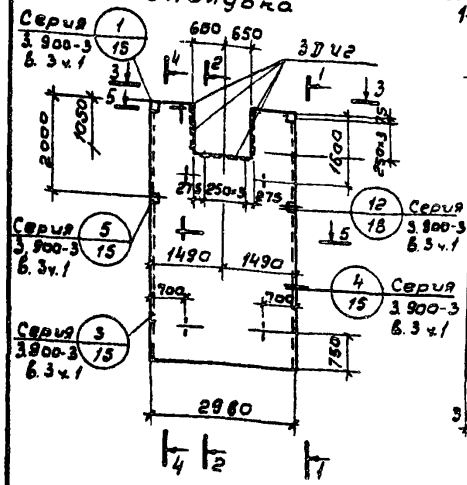

1-1 2-2

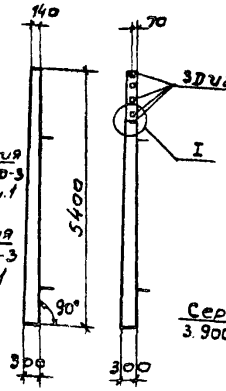

Армирование

4-4

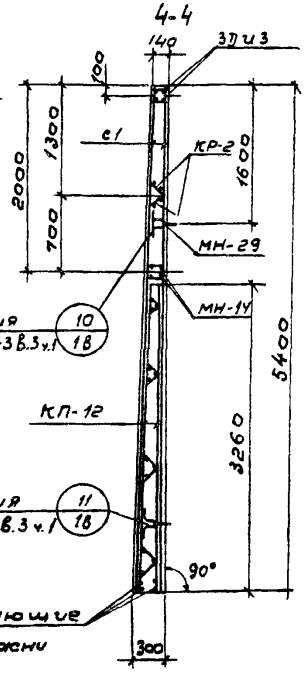

3-3

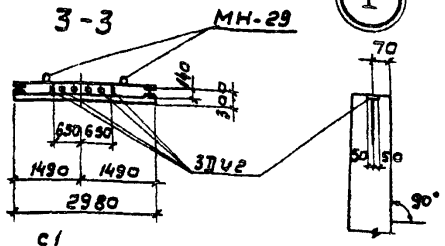

5-5

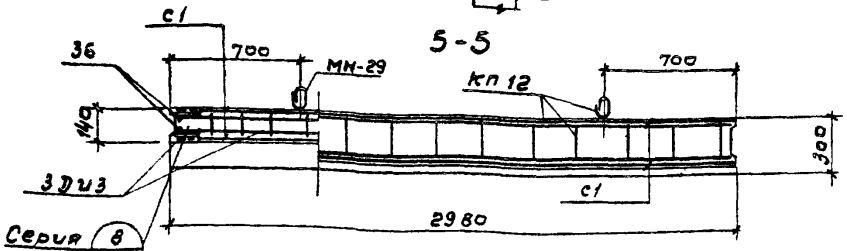

Спецификация элементов сборной конструкции

Формат	Зона	Поз	Обозначение	Наименование	К-во	Примеч.
				Документация		
12			КЖИ-ПС7-СБ	Сборочный чертеж		
			Серия 3.900-3 Вып.3 ч.1	Примененные документы		
				(панель ПС2-54-К2)		
				Сборочные единицы и детали		
			Серия 3.900-3 Вып. 3 ч. 2	Каркас пространственный КП-12	1	
			——"——	Каркас плоский КР-2	2	
11			КЖИ-ПС-С1	Сетка арматурная С1	2	
11			КЖИ-ПС-3Дч3	Изделие закладное 3Дч3	2	
			Серия 3.900-3 Вып. 3 ч. 2	——"—— МН-14	1	
			——"——	——"—— МН-29	2	
		36	——"——	ф10АIII, ГОСТ 5.1459-72; L=5380	4	
11			КЖИ-ПС-3Дч2	Изделие закладное 3Дч2	12	
				Материалы	м³	
				Бетон М-200, Мрз □, ВУ	3.52	

1. Стеновая панель разработана в соответствии с серией 3.900-3 Вып. 3 ч. 1 и выполняется в опалубке панели ПС2-54-К2.
2. Общие примечания см. серию 3.900-3 в.3 ч. 1 лист 11.
3. Защитный слой бетона - 20 мм.

Выборка стали на один элемент, кг

Марка	Арматурные изделия									Закладные изделия										Всего
	Проволока Ту14-4-659-75		Арм. сталь ГОСТ 5781-75		Арматурная сталь ГОСТ 6.1459-72				Итого	Проволока Ту14-4-659-75	Армат. сталь ГОСТ 5781-75			Арм. сталь ГОСТ 5.1459-72	Профильная сталь			Итого	
	кл. BpI		кл. AI		класс AIII					кл. BpI	кл. AI	кл. AII	кл. AIII	кл. AIII					
	ф мм		ф мм		ф мм					ф мм	ф мм			ф мм					
	5	Итого	8	Итого	10	12	22	Итого		5	6	10	22	8	14			5.6		
ПС7	52.2	37.2	30.0	30.0	222.4	26.6	295.2	448.2	511.4	0.2	4.0	8.6	26.4	1.2	21.0		20.6	82.0	593.4	

Разраб.	Цветкова		
Провер.	Плотунина		
Рук. гр.	Гарбуз		
Гл. инж. пр.	Чирков		
Гл. спец.	Андрианов		
Нач. отд.	Альтшуллер		

ТП 902-2-344-КЖИ-ПС7-СБ

Панель стеновая ПС7 (ПС2-54-К2ᵇ)

Бетон М-200, Мрз □ ВУ

Стадия	Масса	Масштаб
Р	8.30т	1:100 1:50 1:25
Лист 1	Листов 1	

Госстрой СССР
СОЮЗВОДОКАНАЛПРОЕКТ
г. Москва

Инв. № подл. | Подпись и дата | Взам. инв. №

17133-03 31
Филиппова

Альбом III

Типовой проект 902-2-344

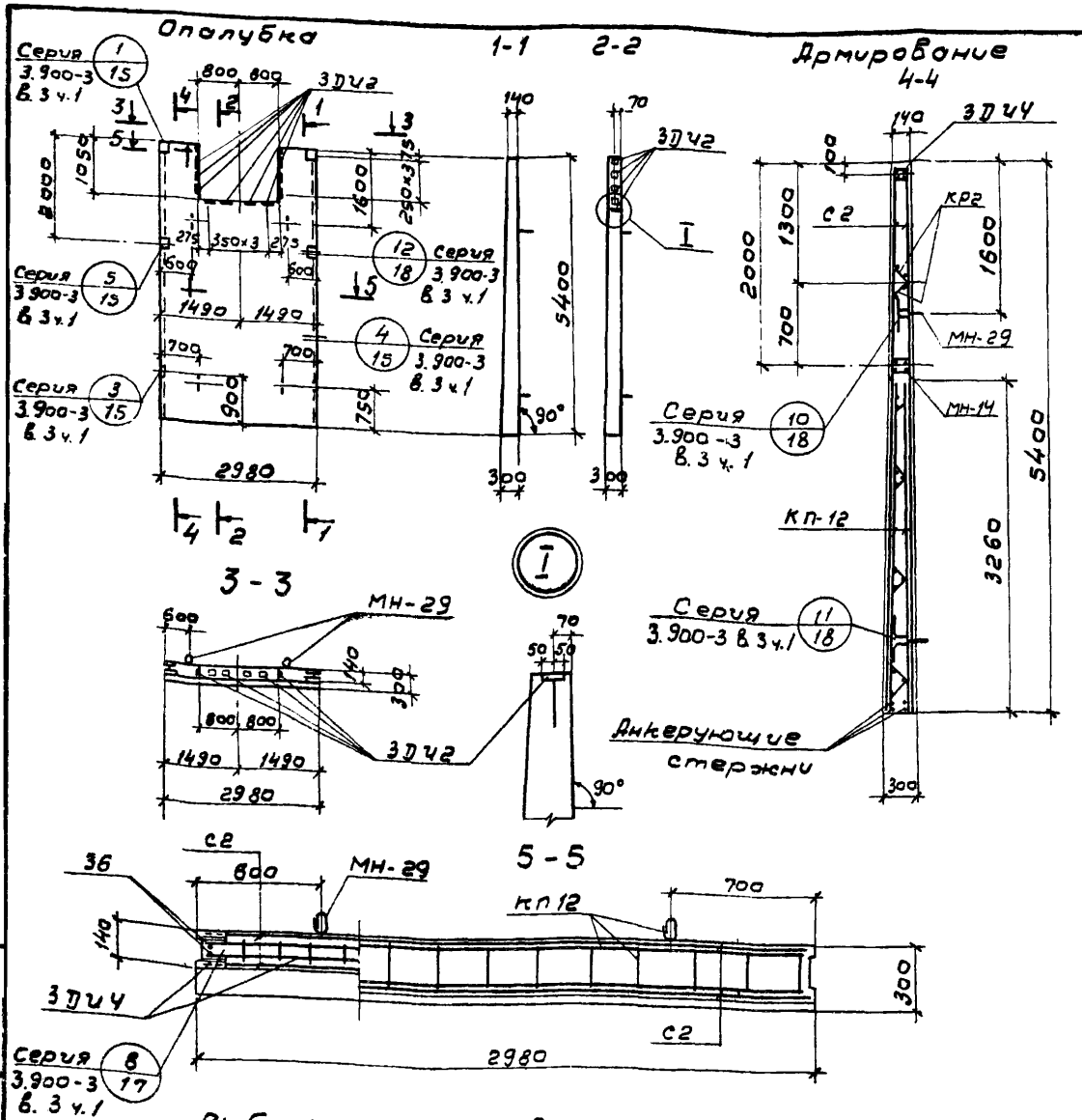

Спецификация элементов сборной конструкции

Формат	Зона	Поз	Обозначение	Наименование	К-во	Примеч.
				Документация		
12			КЖИ-ПС8-СБ	Сборочный чертеж		
			Серия 3.900-3 вып. 3 ч. 1	Примененные документы		
				(панель ПС2-54-К2)		
				Сборочные единицы и детали		
			Серия 3.900-3 вып. 3 ч. 2	Каркас пространственный КП-12	1	
			—"—"—	Каркас плоский КР-2	2	
11			КЖИ-ПС-С2	Сетка арматурная С2	2	
11			КЖИ-ПС-3ДИ3, 4	Изделие закладное 3ДИ4	2	
			Серия 3.900-3 вып. 3 ч. 2	—"—"— МН-14	1	
			—"—"—	—"—"— МН-29	2	
		36	—"—"—	ф10АIII, ГОСТ 5.1459-72, ℓ=5380	4	
11			КЖИ-ПС-3ДИ2	Изделие закладное 3ДИ2	12	
				Материалы	м³	
				Бетон М-200, Мрз ☐, В4	3,27	

1. Стеновая панель разработана в соответствии с серией 3.900-3 вып. 3 ч. 1 и выполняется в опалубке панели ПС2-54-К2.
2. Общие примечания см. серию 3.900-3 вып. 3 ч. 1 лист 11.
3. Защитный слой бетона - 20 мм.

Выборка стали на один элемент, кг

Марка эл-та	Арматурные изделия: Проволока Ту 14-4-659-75, кл. ВрI, ф мм 5	Итого	Арм. сталь ГОСТ 5781-75, кл. АI, ф мм 8	Итого	Армат. сталь ГОСТ 5.1459-72, класс АIII, ф мм 10	12	22	Итого	Итого	Закладные изделия: Проволока Ту 14-4-659-75, кл. ВрI, ф мм 5		Армат. сталь ГОСТ 5781-75, кл. АI, ф мм 6	10	кл. АII, 22	кл. АIII, 8	Арм. сталь ГОСТ 5.1459-72, кл. АIII, ф мм 14		Профильная сталь, -δ=6		Итого	Всего
ПС8	37.2	37.2	30.0	30.0	120.0	26.6	295.2	441.8	509.0	0.2		4.0	8.6	26.4	1.2	19.4		20.6		80.4	589.4

Разраб.	Цветкова	
Провер.	Платунина	
Рук. гр.	Гарбуз	
Гл. инж. пр.	Чирков	
Гл. спец.	Андрианов	
Нач. отд.	Альтшуллер	

ТП 902-2-344-КЖИ-ПС8-СБ

Панель стеновая ПС8 (ПС2-54-К2г)

Стадия	Масса	Масштаб
Р	8.20т	1:100, 1:50, 1:25
Лист 1	Листов 1	

Бетон М-200, Мрз ☐, В4

Госстрой СССР
СОЮЗВОДОКАНАЛПРОЕКТ
г. Москва

Инв. № подл. | Подпись и дата | Взам. инв. №

Типовой проект 902-2-344 Альбом III

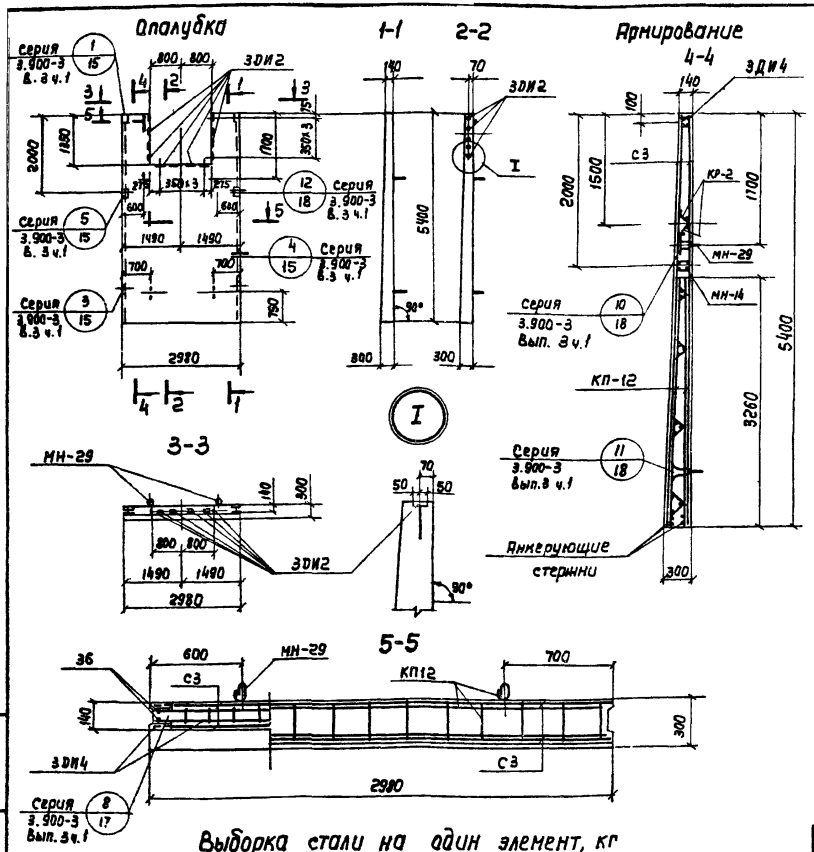

Спецификация элементов сборной конструкции

Формат	Зона	Поз.	Обозначение	Наименование	К-во	Примеч.
				Документация		
12			КЖИ-ПС9-СБ	Сборочный чертеж		
			Серия 3.900-3 Вып. 3ч.1	Примененные документы		
				(панель ПС2-54-К2)		
				Сборочные единицы и детали		
			Серия 3.900-3 Вып. 3 ч.2	Каркас пространственный КП-12	1	
			—— " ——	Каркас плоский КР-2	2	
11			КЖИ-ПС-С3	Сетка арматурная С3	2	
11			КЖИ-ПС-3ДИ3,4	Изделие закладное 3ДИ4	2	
11			КЖИ-ПС-3ДИ2	—— " —— 3ДИ2	4	
			Серия 3.900-3 Вып. 3 ч.2	—— " —— МН-14	1	
			—— " ——	—— " —— МН-29	2	
		36	—— " ——	ф10АIII, ГОСТ5.1459-72, е=5380	12	
				Материалы	м³	
				Бетон М-200, Мрз ▭, В4	3.20	

1. Стеновая панель разработана в соответствии с серией 3.900-3 Вып. 3 ч.1. и выполняется в опалубке панели ПС2-54-К2.
2. Общие примечания см. серию 3.900-3 Вып. 3 ч.1 лист 11.
3. Защитный слой бетона -20 мм.

Выборка стали на один элемент, кг

Марка эл-та	Арматурные изделия: Проволока ТУ 14-4-659-75 Кл. В-I, ф мм 5	Итого	Арм. сталь ГОСТ 5781-75 Кл. АI, ф мм 8	Итого	Арматурная сталь ГОСТ 5.1459-72 Класс АIII, ф мм 10	12	22	Итого	Итого	Закладные изделия: Проволока ТУ 14-4-659-75 Кл. В-I, ф мм 5	Арм. сталь ГОСТ 5781-75 Кл. АI, ф мм 6	10	22	Кл. АII, ф мм 8	Кл. АIII, ф мм 14	Арм. ст. ГОСТ 5.1459-72 Кл. АIII, ф мм	Профильная сталь -δ=6	Итого	Всего
ПС9	36.4	36.4	30.0	30.0	116.0	26.6	295.2	437.8	504.2	0.2	4.0	8.6	26.4	1.2	19.4	20.6	80.4	584.6

Разраб.	Цветкова	
Провер.	Платунина	
Рук. гр.	Гарбуз	
Гл. инж. пр.	Чирков	
Гл. спец.	Андрианов	
Нач. отд.	Альтшуллер	

ТП 902-2-344 - КЖИ-ПС9-СБ

Панель стеновая ПС9 (ПС2-54-К2д)

Стадия	Масса	Масштаб
Р	8.00 т	1:100 1:50 1:25
Лист	Листов 1	

Бетон М-200, Мрз ▭, В4.

Госстрой СССР СОЮЗВОДОКАНАЛПРОЕКТ г. Москва

Инв. № подл. | Подпись и дата | Взам. инв. №

17133-03 33

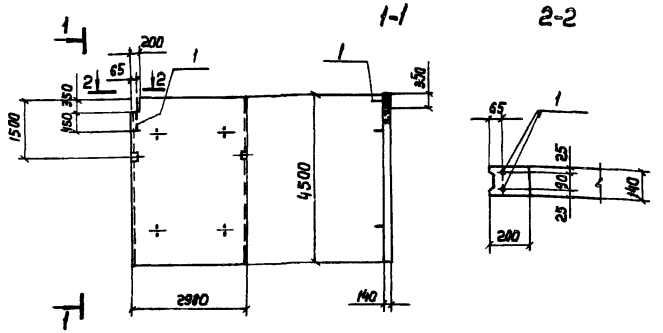

Формат	Зона	Поз.	Обозначение	Наименование	К-во	Примеч. Масса 1 шт. кг
				Документация		
11			КЖИ-ПГ2-СБ	Сборочный чертеж		
			Серия 3.900-3 Вып.6	Примененные документы		с закладными изделиями
				(панель ПГ-45-2)		
				Сборочные единицы		
6/4		1	——	ф12AIII, ГОСТ 5.1459-72, ℓ=800	2	0.7

1. Перегородочная панель отличается от типовой по серии 3.900-3 Вып. 6 наличием выреза с анкерами.
2. В месте выреза арматуру стандартных изделий обрезать по месту.

Инв. № подл. | Подпись и дата | Взам. инв. №

Разраб.	Цветкова	
Провер.	Платунина	
Рук. гр.	Гарбуз	
Гл. инж. пр.	Чиркав	
Гл. спец.	Андрианов	
Нач. отд.	Альтшуллер	

ТП 902-2-344 - КЖИ-ПГ2-СБ

Панель перегородочная ПГ2 (ПГ-45-2а)

Стадия	Масса	Масштаб
Р	4.70 т	1:100 1:20
Лист	Листов	

Бетон М-200, Мрз ☐, В4

Госстрой СССР СОЮЗВОДОКАНАЛПРОЕКТ г. Москва

Формат А1Б

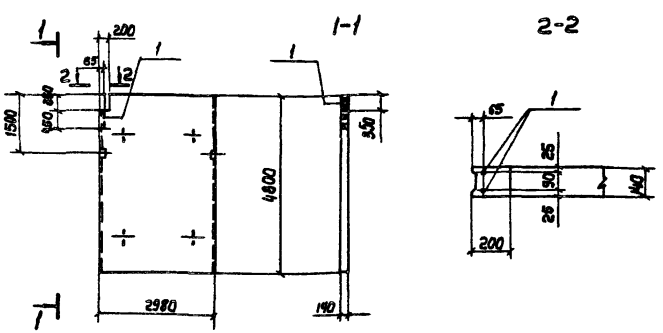

Формат	Зона	Поз.	Обозначение	Наименование	К-во	Примеч. Масса 1 шт. кг
				Документация		
11			КЖИ-ПГ4-СБ	Сборочный чертеж		
			Серия 3.900-3 Вып.6	Примененные документы		с закладными изделиями
				(панель ПГ-48-2)		
				Сборочные единицы		
6/4		1	——	ф12AIII, ГОСТ 5.1459-72, ℓ=800	2	0.7

1. Перегородочная панель отличается от типовой по серии 3.900-3 Вып. 6 наличием выреза с анкерами.
2. В месте выреза арматуру стандартных изделий обрезать по месту.

Инв. № подл. | Подпись и дата | Взам. инв. №

Разраб.	Цветкова	
Провер.	Платунина	
Рук. гр.	Гарбуз	
Гл. инж. пр.	Чиркав	
Гл. спец.	Андрианов	
Нач. отд.	Альтшуллер	

ТП 902-2-344 - КЖИ-ПГ4-СБ

Панель перегородочная ПГ4 (ПГ-48-2а)

Стадия	Масса	Масштаб
Р	5.00 т	1:100 1:20
Лист 1	Листов 1	

Бетон М-200, Мрз ☐, В4

Госстрой СССР СОЮЗВОДОКАНАЛПРОЕКТ г. Москва

17133-03 84

Копировал: Лобушкина

Формат А1Б

Альбом III

Типовой проект 902-2-344

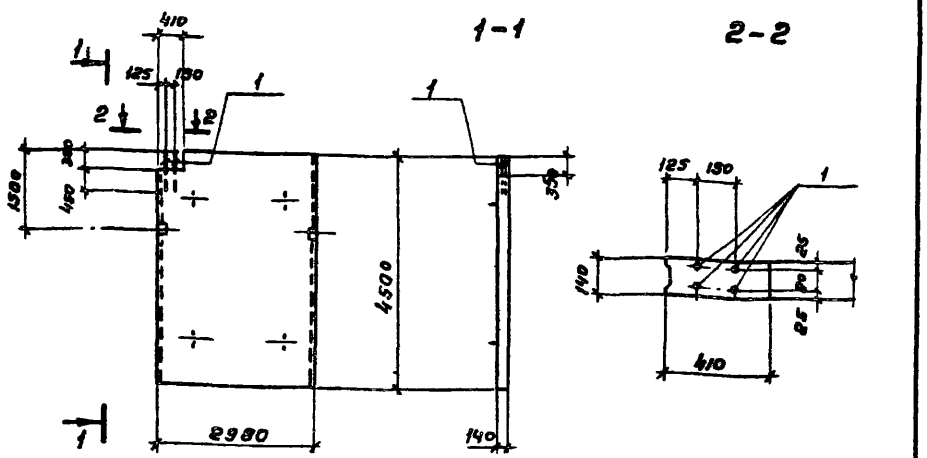

Формат	Зона	Поз	Обозначение	Наименование	К-во	Примеч. масса 1шт. кг
				Документация		
11			КЖИ-ПГ3-СБ	Сборочный чертеж		
			Серия 3.900-3 Вып. 6	Примененные документы		С закладными изделиями
				(панель ПГ-45-2)		
				Сборочные единицы		
6/4		1	———	ф12АIII, ГОСТ 5.1459-72, ℓ=800	4	0,7

1. Перегородочная панель отличается от типовой по серии 3.900-3 Вып. 6 наличием выреза с анкерами.
2. В месте выреза арматуру стандартных изделий обрезать по месту.

Взамен инв. N | Подпись и дата | Инв. N подл.

ТП902-2-344 - КЖИ-ПГ3-СБ

Панель перегородочная ПГ3 (ПГ-45-2б)

Стадия	Масса	Масштаб
Р	4.70т	1:100 1:20
Лист 1		Листов 1

Бетон М-200, МРЗ ☐, В4

Госстрой СССР СОЮЗВОДОКАНАЛПРОЕКТ г. Москва

Копировал: Гольденбаум Формат 11В

Альбом III

Типовой проект 902-2-344

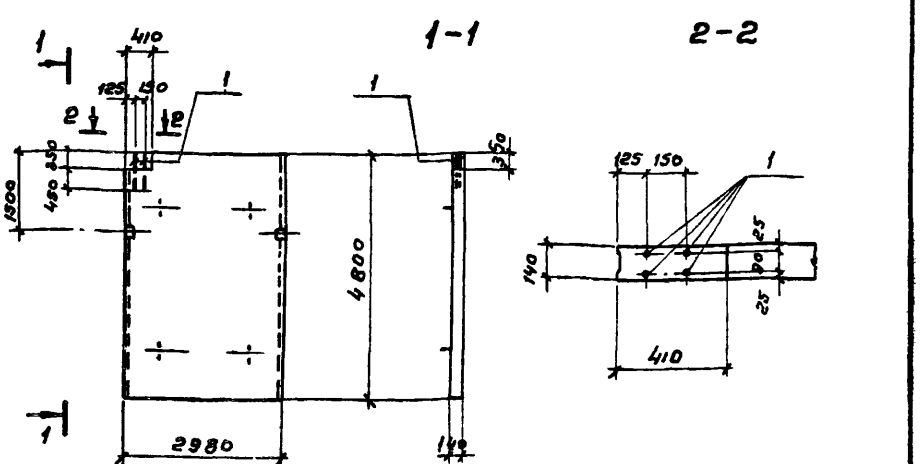

Формат	Зона	Поз	Обозначение	Наименование	К-во	Примеч. масса 1шт. кг
				Документация		
11			КЖИ-ПГ5-СБ	Сборочный чертеж		
			Серия 3.900-3 Вып. 6	Примененные документы		С закладными изделиями
				(Панель ПГ-48-2)		
				Сборочные единицы		
6/4		1	———	ф12АIII, ГОСТ 5.1459-72, ℓ=800	4	0,7

1. Перегородочная панель отличается от типовой по серии 3.900-3 Вып. 6 наличием выреза с анкерами.
2. В месте выреза арматуру стандартных изделий обрезать по месту.

Взам. инв. N | Подпись и дата | Инв. N подл.

ТП902-2-344 - КЖИ-ПГ5-СБ

Панель перегородочная ПГ5 (ПГ-48-2б)

Стадия	Масса	Масштаб
Р	5.00т	1:100 1:20
Лист 1		Листов 1

Бетон М-200; МРЗ ☐, В4

Госстрой СССР СОЮЗВОДОКАНАЛПРОЕКТ г. Москва

17133-03 35

Копировал: Гольденбаум Формат 11В

Альбом III

Типовой проект 902-2-344

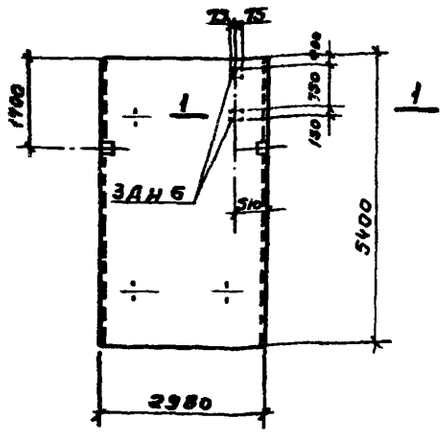

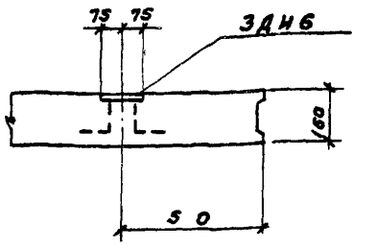

Формат	Зона	Поз	Обозначение	Наименование	К-во	Примеч.
				Документация		
11			КЖИ-ПС6-СБ	Сборочный чертеж		
			Серия 3.900-3 Вып. 6	Примененные документы		С закладными изделиями
				(панель ПР-54-2)		
				Сборочные единицы		
11			КЖИ-ПС-ЗДИ6	Изделие закладное ЗДИ6	2	

Перегородочная панель отличается от типовой по серии 3.900-3 Вып. 6 наличием дополнительных закладных деталей.

Взам. инв. №

Подпись и дата

Инв. № подл.

Разраб.	Цветкова		
Проверил	Платунина		
Рук. гр.	Гарбуз		
Гл. инж. пр.	Чирков		
Гл. спец.	Андрианов		
Нач. отд.	Атнашуллер		

ТП 902-2-34Ч - КЖИ-ПГ6-СБ

Панель перегородочная ПГ6 (ПР-54-2а)	Стадия	Масса	Масштаб
	Р	6,42т	1:100 1:20
	Лист 1		Листов 1
Бетон М-200, Мрз ☐, ВУ	Госстрой СССР СОЮЗВОДОКАНАЛПРОЕКТ г. Москва		

Альбом III

Типовой проект 902-2-344

ЗДИ6

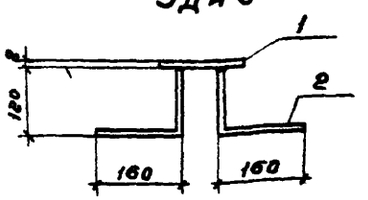

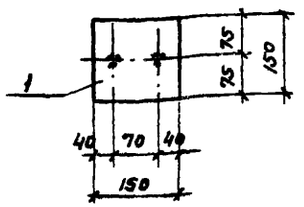

ЗДИ7

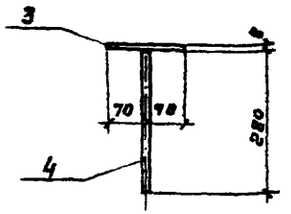

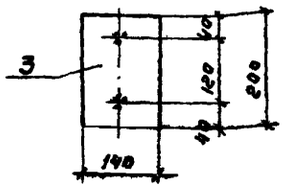

Формат	Зона	Поз	Обозначение	Наименование	К-во	Примеч. Масса 1 шт. кг
				Документация		
11			КЖИ-ПС-ЗДИ6.7	Сборочный чертеж		
				Детали		
				ЗДИ6		
Б/ч		1	—	-150×8, ГОСТ 103-76, ℓ=150	1	1,4
Б/ч		2	—	ф8АIII, ГОСТ 5781-75, ℓ=280	2	0,1
				ЗДИ7		
Б/ч		3	—	-140×8, ГОСТ 103-76, ℓ=200	1	1,8
Б/ч		4	—	ф8АIII, ГОСТ 5781-75, ℓ=280	2	0,1

1. Анкера приваривать тавр дуговой сваркой под слоем флюса.
2. Защиту изделия от коррозии см. общие указания на л. КЖ- альбом I.

Взам. инв. №

Подпись и дата

Инв. № подл.

Разраб.	Цветкова		
Проверил	Платунина		
Рук. гр.	Гарбуз		
Гл. инж. пр.	Чирков		
Гл. спец.	Андрианов		
Нач. отд.	Атнашуллер		

ТП 902-2-34Ч - КЖИ-ПС-ЗДИ6,7

Изделия закладные ЗДИ6; ЗДИ7	Стадия	Масса	Масштаб
	Р	1,6кг 2,0кг	1:10
	Лист 1		Листов 1
Сталь класса С38/23 марки ВСт3 кп2 ГОСТ 380-71*	Госстрой СССР СОЮЗВОДОКАНАЛПРОЕКТ г. Москва		

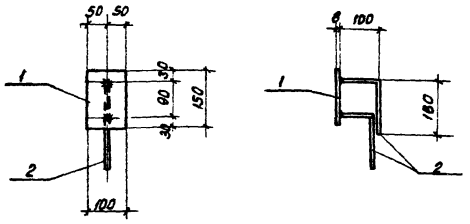

Формат	Зона	Поз	Обозначение	Наименование	К-во	Примеч. масса 1 шт. кг
				Документация		
11			КЖИ - ПС - ЗДИ1	Сборочный чертеж		
				Детали		
Б/4		1	—	-100×8, ГОСТ 103-76, ℓ=150	1	1.0
Б/4		2	—	ф8 AIII, ГОСТ 5781-75, ℓ=280	2	0.1

1. Анкера приваривать в тавр дуговой сваркой под слоем флюса.
2. Защиту изделия от коррозии см. общие указания на л. КЖ- альбом I.

Разраб.	Цветкова		
Провер.	Платунина		
Рук. гр.	Горбуз		
Гл. инж. пр	Чирков		
Гл. спец.	Андрианов		
Нач. отд.	Альтшуллер		

ТП902-2-344-КЖИ-ПС-ЗДИ1

Изделие закладное ЗДИ1

Стадия	Масса	Масштаб
Р	1.2 кг.	1:10
Лист 1	Листов 1	

Сталь класса С38/23 марки ВСт3 кп2 ГОСТ 380-71*

Госстрой СССР СОЮЗВОДОКАНАЛПРОЕКТ г. Москва

Коп. Доценко Формат А1Б

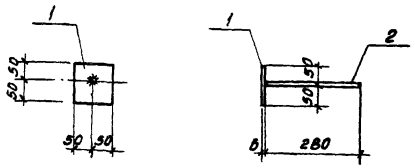

Формат	Зона	Поз	Обозначение	Наименование	К-во	Примеч. масса 1 шт. кг
				Документация		
11			КЖИ - ПС - ЗДИ2	Сборочный чертеж		
				Детали		
Б/4		1	—	-100×6, ГОСТ 103-76, ℓ=100	1	0.5
Б/4		2	—	ф8 AIII, ГОСТ 5781-75, ℓ=280	1	0.1

1. Анкера приваривать в тавр дуговой сваркой под слоем флюса.
2. Защиту изделия от коррозии см. общие указания на л. КЖ- альбом I.

Разраб.	Цветкова		
Провер.	Платунина		
Рук. гр.	Горбуз		
Гл. инж. пр.	Чирков		
Гл. спец.	Андрианов		
Нач. отд.	Альтшуллер		

ТП902-2-344-КЖИ-ПС-ЗДИ2

Изделие закладное ЗДИ2

Стадия	Масса	Масштаб
Р	0.5 кг	1:10
Лист 1	Листов 1	

Сталь класса С38/23 марки ВСт3 кп2 ГОСТ 380-71*

Госстрой СССР СОЮЗВОДОКАНАЛПРОЕКТ г. Москва

Коп. 17133-03 37 Формат А4

Инв. № подл. | Подпись и дата | Взам. инв. №

Типовой проект 902-2-344 Альбом III

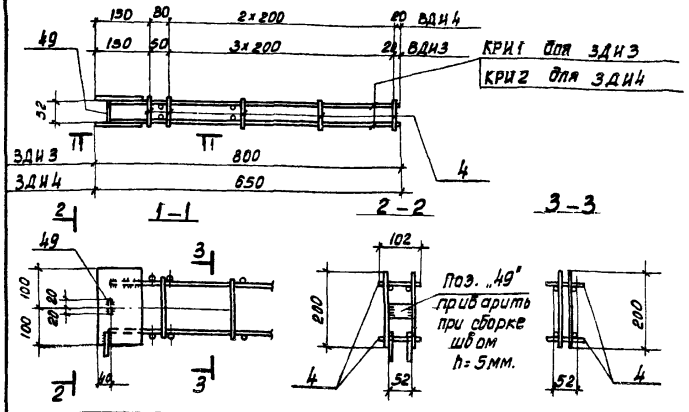

Формат	Зона	Поз.	Обозначение	Наименование	К-во	Примеч.
				Документация		
11			КЖИ-ПС-ЗДИ 3;4	Сборочный чертеж		
				Сборочные единицы и детали		
				ЗДИ 3		
11			КЖИ-ПС-ЗДИ3,4-КРИ1	Каркас плоский КРИ1	2	
		4	Серия 3.900-3 в. 3ч.2	ф6АI, ГОСТ 5781-75, ℓ=102	10	
		49	—— " —— " ——	-40×6, ГОСТ 103-76, ℓ=52	2	
				ЗДИ 4		
11			КЖИ-ПС-ЗДИ3,4-КРИ2	Каркас плоский КРИ2	2	
		4	Серия 3.900-3 в. 3ч.2	ф6АI, ГОСТ 5781-75, ℓ=102	8	
		49	—— " —— " ——	-40×6, ГОСТ 103-76, ℓ=52	2	

Объединение в пространственный каркас производить приваркой отдельных стержней к продольным стержням каркаса контактной сваркой с помощью сварочных клещей.

Взам. инв. №

Подпись и дата

Инв. № подл.

Разраб.	Цветкова	
Провер.	Платунина	
Рук. гр.	Гарбуз	
Гл. инж. пр.	Чирков	
Гл. спец.	Андрианов	
Нач. отд.	Альтшуллер	

ТП902-2-344-КЖИ-ПС-ЗДИ3,4

Изделия закладные ЗДИ3; ЗДИ4

Стадия	Масса	Масштаб
Р	9.4кг. 8.6кг.	1:10
Лист 1	Листов 1	

Госстрой СССР
СОЮЗВОДОКАНАЛПРОЕКТ
г. Москва

Ков. Дюк

Формат 11В

Типовой проект 902-2-344 Альбом III

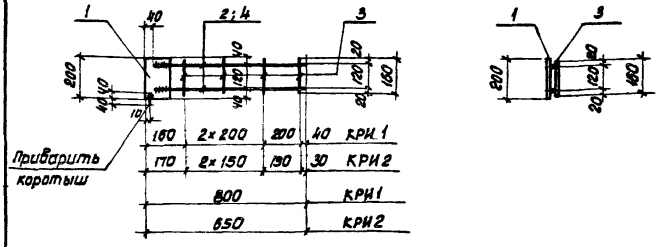

Формат	Зона	Поз.	Обозначение	Наименование	К-во	Примеч. масса 1шт.кг
				Документация		
11			КЖИ-ПС-МНИ 1;2-КРИ1,2	Сборочный чертеж		
				Детали		
				КРИ1		
б/ч		1	——	-120×6, ГОСТ 103-76, ℓ=200	1	2.3
б/ч		2	——	ф14А III, ГОСТ 5.1459-72, ℓ=760	2	0.9
б/ч		3	——	ф6АI, ГОСТ 5781-75, ℓ=160	4	0.1
				КРИ2		
б/ч		1	——	-120×6, ГОСТ 103-76, ℓ=200	1	2.3
б/ч		3	——	ф6АI, ГОСТ 5781-75, ℓ=160	4	0.1
б/ч		4	——	ф14А III, ГОСТ 5.1459-72, ℓ=610	2	0.7

Арматурные каркасы изготовлять при помощи точечной сварки в соответствии с требованиями СНиП II-21-75 и ГОСТ 10922-75

Взам. инв. №

Подпись и дата

Инв. № подл.

Разраб.	Цветкова	
Проверил	Платунина	
Рук. гр.	Гарбуз	
Гл. инж. пр.	Чирков	
Гл. спец.	Андрианов	
Нач. отд.	Альтшуллер	

ТП902-2-344-КЖИ-ПС-ЗДИ3,4-КРИ1,2

Каркасы плоские КРИ1; КРИ2

Стадия	Масса	Масштаб
Р	4.5кг 4,1кг	1:20
Лист 1	Листов 1	

Госстрой СССР
СОЮЗВОДОКАНАЛПРОЕКТ
г. Москва

Коп. Доценко 17133-03 38 Формат 11В

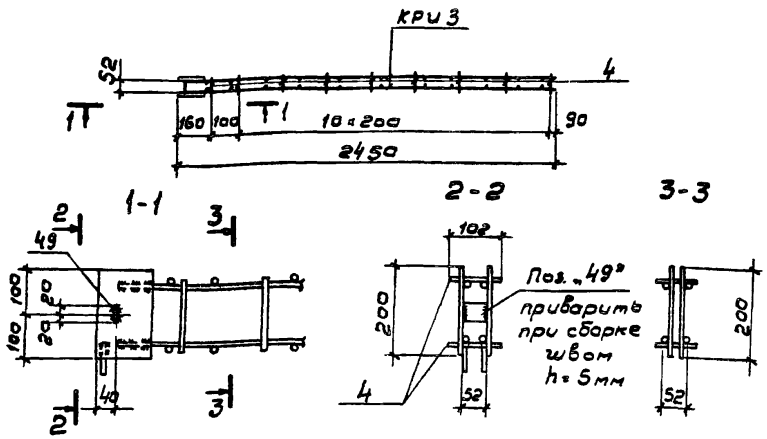

Формат	Зона	Поз.	Обозначение	Наименование	К-во	Примеч.
				Документация		
11			КЖИ-ПС-3ДИ5	Сборочный чертеж		
				Сборочные единицы и детали		
11			КЖИ-ПС-3ДИ5-КРИЗ	Каркас плоский КРИЗ	2	
		4	Серия 3.900-3 вып. 3 ч. 2	ф6 AI, ГОСТ 5781-75, ℓ = 102	24	
		49	—"—	-40×6, ГОСТ 103-76, ℓ = 52	2	

Объединение в пространственный каркас производить приваркой отдельных стержней к продольным стержням каркаса контактной сваркой с помощью сварочных клещей

Разраб.	Цветкова	
Пров.	Плотунина	
Рук. гр.	Горбуз	
Гл. инж. пр	Чурков	
Гл. спец.	Андрианов	
Нач. отд	Альтшуллер	

ТП 902-2-344 - КЖИ-ПС-3ДИ5

Изделие закладное 3ДИ5

Стадия	Масса	Масштаб
Р	14,9 кг	1:50 1:10
Лист 1	Листов 1	

Госстрой СССР
СОЮЗВОДОКАНАЛПРОЕКТ
Москва

Инв. № подл. | Подпись и дата | Взам. инв. №

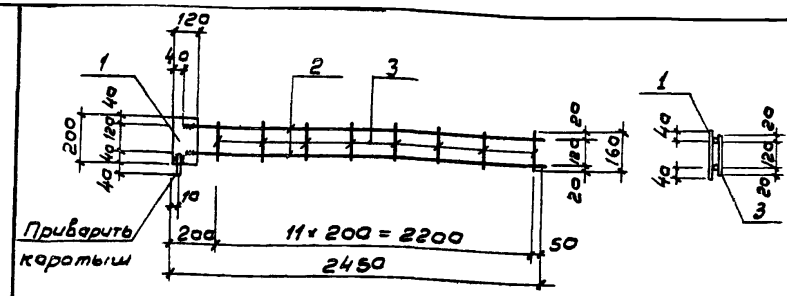

Формат	Зона	Поз.	Обозначение	Наименование	К-во	Примеч. Масса 1 шт. кг
				Документация		
11			КЖИ-ПС-3ДИ5-КРИЗ	Сборочный чертеж		
				Детали		
Б/ч		1	—	-120×6, ГОСТ 103-76, ℓ = 200	1	2,3
Б/ч		2	—	ф14 AIII, ГОСТ 5.1459-72, ℓ = 2450	2	3,0
Б/ч		3	—	ф6 AI, ГОСТ 5781-75, ℓ = 160	12	0,1

Арматурные каркасы изготовлять при помощи точечной сварки в соответствии с требованиями СНиП II-21-75 и ГОСТ 10922-75

Разраб.	Цветкова	
Пров.	Плотунина	
Рук. гр.	Горбуз	
Гл. инж. пр	Чурков	
Гл. спец.	Андрианов	
Нач. отд	Альтшуллер	

ТП 902-2-344 - КЖИ-ПС-3ДИ5-КРИЗ

Каркас плоский КРИЗ

Стадия	Масса	Масштаб
Р	9,5 кг	1:20
Лист 1	Листов 1	

Госстрой СССР
СОЮЗВОДОКАНАЛПРОЕКТ
г. Москва

Инв. № подл. | Подпись и дата | Взам. инв. №

Альбом III

Типовой проект 902-2-344

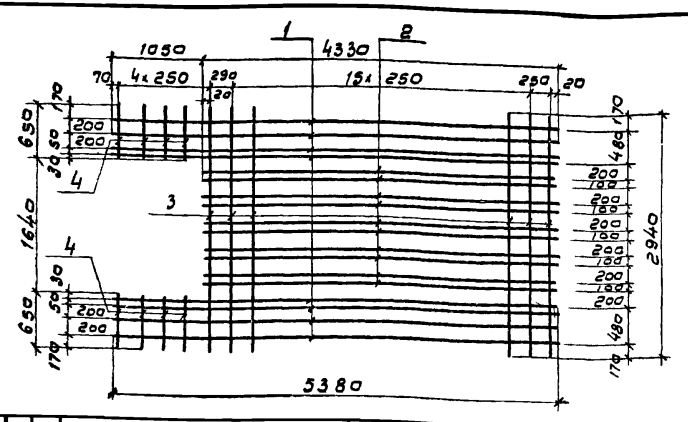

Формат	Зона	Поз.	Обозначение	Наименование	К-во	Примеч. Масса 1 шт. кг
				Документация		
11			КЖИ-ПС-С2	Сборочный чертеж		
				Детали		
Б/ч		1		ф10AIII, ГОСТ 5.1459-72, ℓ=5380	8	3.3
Б/ч		2		ф10AIII, ГОСТ 5.1459-72, ℓ=4330	10	2.7
Б/ч		3		ф5ВрI, ТУ14-4-659-75, ℓ=2940	18	0,6
Б/ч		4		ф5ВрI, ТУ14-4-659-75, ℓ=650	8	0,1

Арматурные сетки изготовлять при помощи точечной сварки в соответствии с требованиями СНиП II-21-75 и ГОСТ 10922-75.

Взам. инв. №

Подпись и дата

Инв. № подл.

Разраб.	Цветкова	
Пров.	Платунина	
Рук. гр.	Горбуз	
Гл. инж. пр.	Чиркова	
Гл. спец.	Андрианова	
Нач. отд.	Альтшуллер	

ТП 902-2-344-КЖИ-ПС-С2

Сетка арматурная С2

Стадия	Масса	Масштаб
Р	65,0кг	1:50
Лист 1	Листов 1	

Госстрой СССР
СОЮЗВОДОКАНАЛПРОЕКТ
г. Москва

Альбом III

Типовой проект 902-2-344

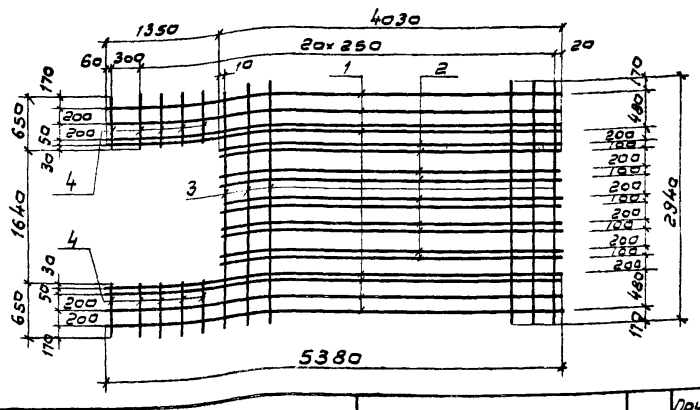

Формат	Зона	Поз.	Обозначение	Наименование	К-во	Примеч. Масса 1 шт. кг
				Документация		
11			КЖИ-ПС-С3	Сборочный чертеж		
				Детали		
Б/ч		1		ф10AIII, ГОСТ 5.1459-72, ℓ=5380	8	3.3
Б/ч		2		ф10AIII, ГОСТ 5.1459-72, ℓ=4030	10	2.5
Б/ч		3		ф5ВрI, ТУ14-4-659-75, ℓ=2940	17	0,6
Б/ч		4		ф5ВрI, ТУ14-4-659-75, ℓ=650	10	0,1

Арматурные сетки изготовлять при помощи точечной сварки в соответствии с требованиями СНиП II-21-75 и ГОСТ 10922-75.

Взам. инв. №

Подпись и дата

Инв. № подл.

Разраб.	Цветкова	
Пров.	Платунина	
Рук. гр.	Горбуз	
Гл. инж. пр.	Чиркова	
Гл. спец.	Андрианов	
Нач. отд.	Альтшуллер	

ТП 902-2-344-КЖИ-ПС-С3

Сетка арматурная С3

Стадия	Масса	Масштаб
Р	52,6кг	1:50
Лист 1	Листов 1	

Госстрой СССР
СОЮЗВОДОКАНАЛПРОЕКТ
г. Москва

Альбом III

Типовой проект 902-2-344

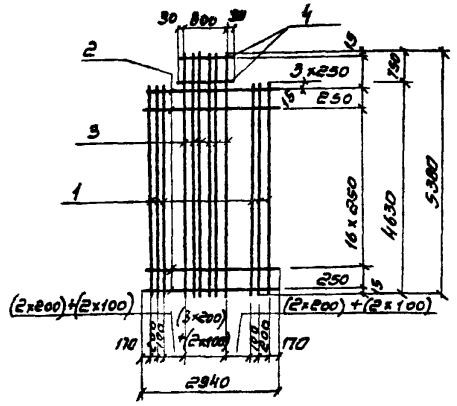

Формат	Зона	Поз	Обозначение	Наименование	К-во	Приме-чание. Масса 1 шт. кг
				Документация		
11			КЖИ-ПС-С4	Сборочный чертеж		
				Детали		
Б/4		1	—	ф10 AIII, ГОСТ 5.1459-72, ℓ=4630	12	2.9
Б/4		2	—	ф5 Вр I, ТУ 14-4-659-75, ℓ=2940	19	0.6
Б/4		3	—	ф10 AIII, ГОСТ 5.1459-72, ℓ=5380	6	3.3
Б/4		4	—	ф5 Вр I, ТУ 14-4-659-75, ℓ=980	3	0.2

Арматурные сетки изготавлять при помощи точечной сварки в соответствии с требованиями СНиП II-21-75 и ГОСТ 10922-75.

Взамен инв. №

Подпись и дата

Инв. № подл.

Разраб.	Цветкова	
Проверил	Плотунина	
Рук. гр.	Горбуз	
Гл. инж. пр.	Чирков	
Гл. спец.	Андрианов	
Нач. отд.	Альтшуллер	

ТП902-2-344-КЖИ-ПС-С4

Сетка арматурная С4

Стадия	Масса	Масштаб
Р	66.6 кг.	1:100
Лист 1	Листов 1	

Госстрой СССР
СОЮЗВОДОКАНАЛПРОЕКТ
г. Москва

Копировал Сав. Синицына Формат А1Б

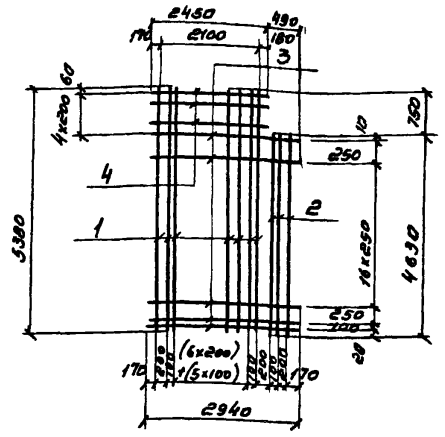

Формат	Зона	Поз	Обозначение	Наименование	К-во	Приме-чание. Масса 1 шт. кг
				Документация		
11			КЖИ-ПС-С5	Сборочный чертеж		
				Детали		
Б/4		1	—	ф10 AIII, ГОСТ 5.1459-72, ℓ=5380	15	3.3
Б/4		2	—	ф10 AIII, ГОСТ 5.1459-72, ℓ=4530	3	2.8
Б/4		3	—	ф5 Вр I, ТУ 14-4-659-75, ℓ=2940	28	0.6
Б/4		4	—	ф5 Вр I, ТУ 14-4-659-75, ℓ=1680	4	0.2

Арматурные сетки изготавлять при помощи точечной сварки в соответствии с требованиями СНиП II-21-75 и ГОСТ 10922-75.

Взамен инв. №

Подпись и дата

Инв. № подл.

Разраб.	Цветкова	
Проверил	Плотунина	
Рук. гр.	Горбуз	
Гл. инж. пр.	Чирков	
Гл. спец.	Андрианов	
Нач. отд.	Альтшуллер	

ТП902-2-344-КЖИ-ПС-С5

Сетка арматурная С5

Стадия	Масса	Масштаб
Р	68.1 кг	1:
Лист 1	Листов 1	

Госстрой СССР
СОЮЗВОДОКАНАЛПРОЕКТ
г. Москва

Копировал Сав. Синицына 17133-03 4 Формат А1Б

Альбом III

Типовой проект 902-2-344

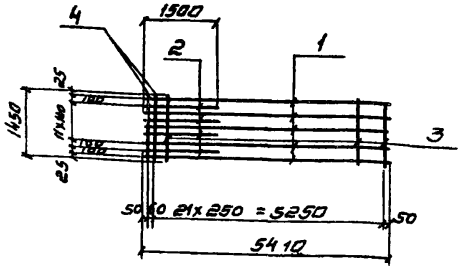

Формат	Зона	Поз	Обозначение	Наименование	К-во	Примеч. масса 1шт. кг
				Документация		
11			КЖИ - С28	Сборочный чертеж		
				Детали		
Б/4		1	———	ф22АIII, ГОСТ 5.1459-72, ℓ=5410	8	16.2
Б/4		2	———	ф22АIII, ГОСТ 5.1459-72, ℓ=1500	7	4.5
Б/4		3	———	ф8АI, ГОСТ 5781-75, ℓ=1450	21	0.6
Б/4		4	———	ф12АIII, ГОСТ 5.1459-72, ℓ=1450	2	1.3

Арматурные сетки изготовлять при помощи точечной сварки в соответствии с требованиями СНиПII-21-75 и ГОСТ 10922-75.

Взамен инв. №

Подпись и дата

Инв. № подл.

Разраб	Цветкова		
Проверил	Платунина		
Рук. гр.	Гарбуз		
Гл. инж. пр.	Чирков		
Гл. спец.	Андрианов		
Нач. отд.	Альтшуллер		

ТП902-2-344 КЖИ-С28

Монолитные участки стен. Сетка арматурная С28

Стадия	Масса	Масштаб
Р	176.3кг	1:100

Лист 1 | Листов 1

Госстрой СССР
СОЮЗВОДОКАНАЛПРОЕКТ
г. Москва

Копировал

Формат 11В

Альбом III

Типовой проект 902-2-344

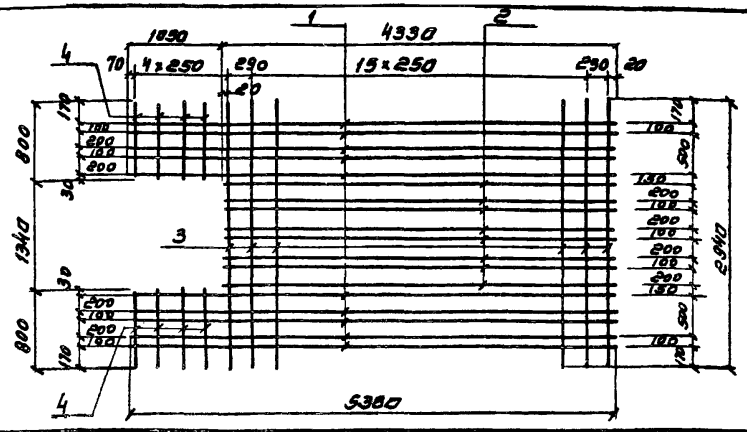

Формат	Зона	Поз	Обозначение	Наименование	К-во	Примеч. масса 1шт. кг.
				Документация		
11			КЖИ-ПС-С1	Сборочный чертеж		
				Детали		
Б/4		1	———	ф10АIII, ГОСТ 5.1459-72, ℓ=5380	10	3.3
Б/4		2	———	ф10АIII, ГОСТ 5.1459-72, ℓ=4330	8	2.7
Б/4		3	———	ф5ВрI, ТУ14-4-659-75, ℓ=2940	18	0.6
Б/4		4	———	ф5ВрI, ТУ14-4-659-75, ℓ=800	8	0.1

Арматурные сетки изготовлять при помощи точечной сварки в соответствии с требованиями СНиП II-21-75 и ГОСТ 10922-75.

Взам. инв. №

Подпись и дата

Инв. № подл.

Разраб	Цветкова		
Проверил	Платунина		
Рук. гр.	Гарбуз		
Гл. инж. пр.	Чирков		
Гл. спец.	Андрианов		
Нач. отд.	Альтшуллер		

ТП902-2-344 КЖИ-ПС-С1

Сетка арматурная С1

Стадия	Масса	Масштаб
Р	66.2кг	1:50

Лист 1 | Листов 1

Госстрой СССР
СОЮЗВОДОКАНАЛПРОЕКТ
г. Москва

17133-03 42

Копировал Синицына

Формат 11В

Альбом III

Типовой проект 902-2-344

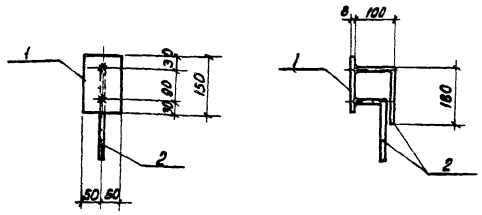

Формат	Зона	Поз.	Обозначение	Наименование	К-во	Примеч. масса 1 шт. кг.
				Документация		
11			КЖИ - ЗДИ1	Сборочный чертеж		
				Детали		
Б/4		1	—	-100×8, ГОСТ103-76, ℓ=150	1	1.0
Б/4		2	—	ф8 AIII, ГОСТ 5781-75, ℓ=280	2	0.1

1. Анкера приваривать в тавр дуговой сваркой под слоем флюса.
2. Защиту изделия от коррозии см. общие указания на л. КЖ-6 альбом I.

			ТП902-2-344-КЖИ-ЗДИ1			
Разраб.	Цветкова		Монолитные участки стен. Изделие закладное ЗДИ1.	Стадия	Масса	Масштаб
Пробер.	Плотунина			Р	1.2кг.	1:10
Рук. гр.	Горбуз			Лист 1	Листов 1	
Гл. инж. пр.	Чирков		Сталь класса С 38/23 марки ВСТ3 кп2 ГОСТ 380-71*	Госстрой СССР СОЮЗВОДОКАНАЛПРОЕКТ г. Москва		
Гл. спец.	Анфиногов					
Нач. отд.	Альтшуллер					

Инв.№ подл. | Подпись и дата | Взамен инв.№

Коп. Дмитриенко Формат 11В

Типовой проект 902-2-344 Альбом III

ЗДИ2

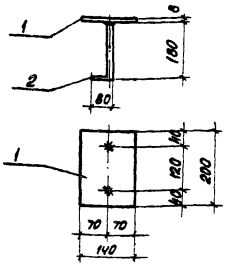

ЗДИ3

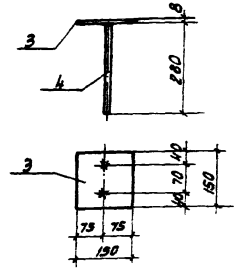

Формат	Зона	Поз.	Обозначение	Наименование	К-во	Примеч. масса 1 шт. кг.
				Документация		
11			КЖИ - ЗДИ2	Сборочный чертеж		
				Детали		
				ЗДИ2		
Б/4		1	—	-140×8, ГОСТ103-76, ℓ=200	1	1.8
Б/4		2	—	ф8 AIII, ГОСТ 5781-75, ℓ=260	2	0.1
				ЗДИ3		
Б/4		3	—	-150×8, ГОСТ103-76, ℓ=150	1	1.4
Б/4		4	—	ф8 AIII, ГОСТ 5781-75, ℓ=280	2	0.1

1. Анкера приваривать в тавр дуговой сваркой под слоем флюса.
2. Защиту изделия от коррозии см. общие указания на л. КЖ-6 альбом I.

			ТП902-2-344-КЖИ-ЗДИ2,3			
Разраб.	Цветкова		Монолитные участки стен. Изделия закладные ЗДИ2; ЗДИ3.	Стадия	Масса	Масштаб
Пробер.	Плотунина			Р	2.0кг 1.8кг	1:10
Рук. гр.	Горбуз			Лист 1	Листов 1	
Гл. инж. пр.	Чирков		Сталь класса С 38/23 Марки ВСТ3 кп2 ГОСТ 380-71*	Госстрой СССР СОЮЗВОДОКАНАЛПРОЕКТ г. Москва		
Гл. спец.	Анфиногов					
Нач. отд.	Альтшуллер					

Инв.№ подл. | Подпись и дата | Взамен инв.№

Коп. Доценко 17133-03 43 Формат 11В

Альбом III

Типовой проект 902-2

1-1

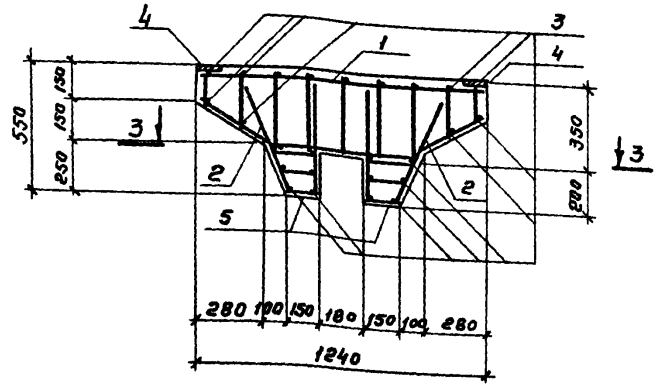

План

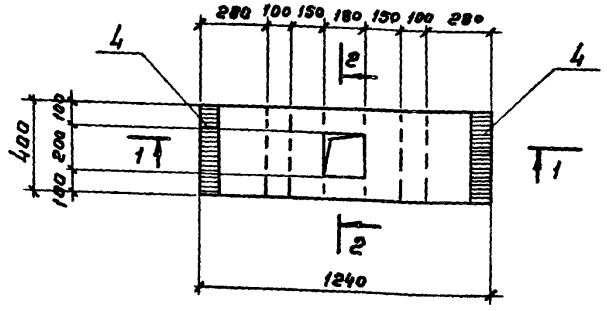

2-2

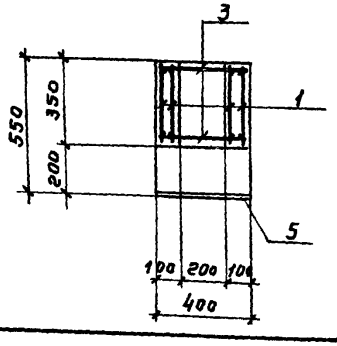

3-3

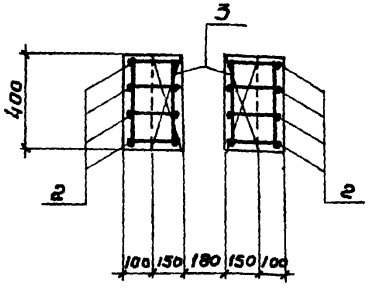

Формат	Зона	Поз	Обозначение	Наименование	Кол	Примеч. масса 1шт. кг
				Документация		
12			КЖИ-Б1-СБ	Сборочный чертеж		
				Сборочные единицы и детали		
11		1	КЖИ-Б-КР3	Каркас плоский КР3	4	
11		2	КЖИ-Б-КР2	——— " ——— КР2	8	
Б/ч		3	——	ф6АI, ГОСТ 5781-75, ℓ=380	26	0,1
11		4	КЖИ-Б-ЗДИ1	Изделие закладное ЗДИ1	2	
11		5	КЖИ-Б-ЗДИ2	——— " ——— ЗДИ2	2	
				Материалы		
				Бетон	0,16	м³

Выборка стали на один элемент. кг

Марка элемента	Арматурные изделия								Закладные изделия					Всего
	Арматурная сталь								Профильная сталь		Арм. сталь ГОСТ 5781-75			
	ГОСТ 5781-75				ГОСТ 5.1459-72						Класс АIII			
	Класс АI				Класс АIII									
	ф мм				ф мм						ф мм			
	6	10		Итого	14		Итого	Итого	6=8		8		Итого	
Б1	8,6	8,0		16,6	6,0		6,0	22,6	11,6		1,2		12,8	35,4

Защитный слой бетона 20мм

Разраб.	Петропавловская		
Провер	Семенова		
Рук. гр.	Гарбуз		
Гл. инж. пр	Чирков		
Гл. спец.	Андрианов		
Нач. отд.	Альтшуллер		

ТП902-2-344-КЖИ-Б1-СБ

Балка Б1

Стадия	Масса	Масштаб
Р	0,40т	1:20
Лист 1	Листов 1	

Бетон М200, Мрз ☐ В4

Госстрой СССР
СОЮЗВОДОКАНАЛПРОЕКТ
г. Москва

17133-03 44

Копировал: Гольденбаум Формат 12Г

Инв. № подл. | Подпись и дата | Взамен инв. №

1-1

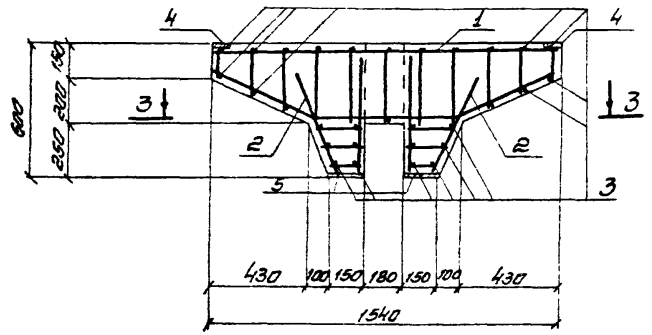

План

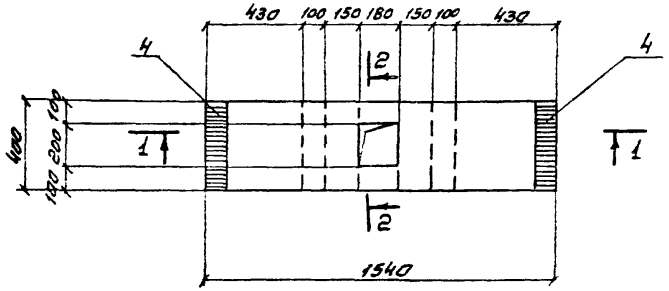

2-2

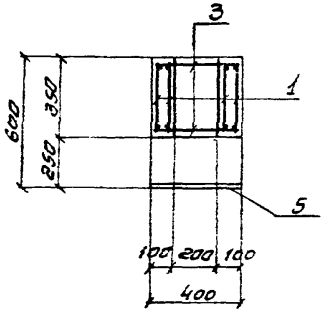

3-3

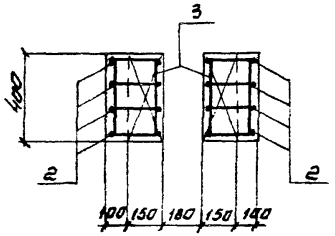

Формат	Зона	Поз	Обозначение	Наименование	Кол.	Примеч. Масса 1 шт. кг
				Документация		
12			КЖИ-62-СБ	Сборочный чертеж		
				Сборочные единицы и детали		
11		1	КЖИ-Б-КР1	Каркас плоский КР1	4	
11		2	КЖИ-Б-КР2	——"—— КР2	8	
Б/4		3	——	ФБАI, ГОСТ 5781-75, С=380	30	0.1
11		4	КЖИ-Б-ЗДИ1	Изделие закладное ЗДИ1	2	
11		5	КЖИ-Б-ЗДИ2	——"—— ЗДИ2	2	
				Материалы		
				Бетон	0.22	м³

Выборка стали на один элемент кг

Марка элемента	Арматурные изделия								Закладные изделия					
	Арматурная сталь								Прокатная сталь		Арм. сталь ГОСТ 5781-75			
	ГОСТ 5781-75				ГОСТ 5.1459-12									
	Класс - AI				Класс AIII						Класс AIII			
	ф мм			итого	ф мм		итого	итого			ф мм		итого	всего
	6	10			16				Б-8		8			
Б2	9.8	8.8		18.6	9.6		9.6	28.2	11.6		1.2		12.8	41.0

Защитный слой бетона 20 мм

Разраб.	Петропавловская		
Провер.	Семенова		
Рук. гр.	Гарбуз		
Гл. инж. пр.	Чирков		
Гл. спец.	Андрианов		
Нач. отд	Альтшуллер		

ТП902-2-344-КЖИ-62-СБ

Балка Б2

Стадия	Масса	Масштаб
Р	0.55т	1:20
Лист 1	Листов 1	

Бетон М200, Мрз ☐ В4

Госстрой СССР
Союзводоканалпроект
г. Москва

Инв. № подл. | Подпись и дата | Взамен инв. №

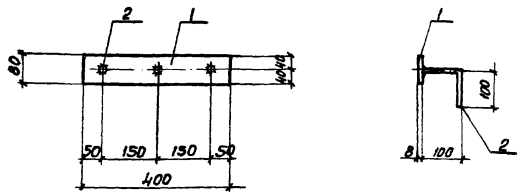

Формат	Зона	Поз.	Обозначение	Наименование	Кол.	Примеч. масса 1 шт. кг
				Документация		
II			КЖИ-Б-ЗДИ1	Сборочный чертеж		
				Детали		
Б/2		1	—	-80×8, ГОСТ 103-76, ℓ=400	1	2.0
Б/2		2	—	ф8 AIII, ГОСТ 5781-75, ℓ=200	3	0.1

Анкера приварить в тавр дуговой сваркой под слоем флюса.

Разраб.	Петропавловский		
Провер.	Семенова		
Рук. гр.	Гарбуз		
Гл. инж. пр.	Чурков		
Гл. спец.	Андрианов		
Нач. отд.	Альтшуллер		

ТП 902-2-344-КЖИ-Б-ЗДИ1

Изделие закладное ЗДИ1

Стадия	Масса	Масштаб
Р	2.3кг	1:10
Лист 1	Листов 1	

Сталь класса С38/23 марки ВСт3кп2 ГОСТ 380-71*

Госстрой СССР СОЮЗОДОКАНАДПРОЕКТ г. Москва

Формат 118

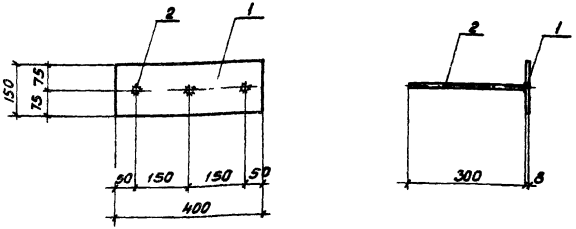

Формат	Зона	Поз.	Обозначение	Наименование	Кол.	Примеч. масса 1 шт. кг
				Документация		
II			КЖИ-Б-ЗДИ2	Сборочный чертеж		
				Детали		
Б/2		1	—	-150×8, ГОСТ 103-76, ℓ=400	1	3.8
Б/2		2	—	ф8 AIII ГОСТ 5781-75, ℓ=300	3	0.1

Анкера приварить в тавр дуговой сваркой под слоем флюса.

Разраб.	Петропавловский		
Провер.	Семенова		
Рук. гр.	Гарбуз		
Гл. инж. пр.	Чурков		
Гл. спец.	Андрианов		
Нач. отд.	Альтшуллер		

ТП 902-2-344-КЖИ-Б-ЗДИ2

Изделие закладное ЗДИ2

Стадия	Масса	Масштаб
Р	4.1кг	1:10
Лист 1	Листов 1	

Сталь класса С38/23 Марки ВСт3кп2 ГОСТ 380-71*

Госстрой СССР СОЮЗОДОКАНАДПРОЕКТ г. Москва

Инв. № подл. | Подпись и дата | Взамен инв. №

Кап. Доценко

Альбом III

Типовой проект 902-2

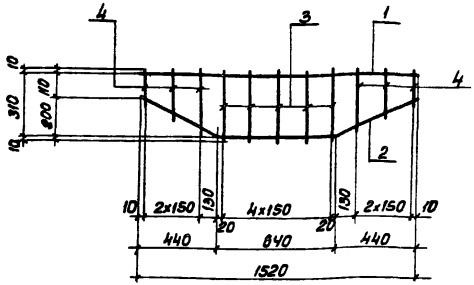

Формат	Зона	Поз.	Обозначение	Наименование	Кол.	Примеч. масса 1 шт. кг
				Документация		
11			КЖИ-Б-КР1	Сборочный чертеж		
				Детали		
Б/2		1	—	ф18AIII, ГОСТ 5.1459-72, ℓ=1520	1	2.4
Б/2		2	—	ф10AI ГОСТ 5781-75 ℓ=1610	1	1.0
Б/2		3	—	ф6AI — " — ℓ=330	5	0.1
Б/2		4	—	ф6AI — " — ℓ=130÷280, ℓср=205	6	0.1

Арматурные каркасы изготовлять при помощи точечной сварки в соответствии с требованиями СНиП II-21-75 и ГОСТ 10922-75

Подпись и дата | Взамен инв.№ | Инв.№ подл.

Разраб.	Петропавловская	
Провер.	Семенова	
Рук. бр.	Гарбуз	
Гл.инж.пр.	Чирков	
Гл.спец.	Андрианов	
Нач.отд.	Альтшиллер	

ТП902-2-344-КЖИ-Б-КР1

Каркас плоский КР1

Стадия	Масса	Масштаб
Р	4.5кг	1:50
Лист 1	Листов 1	

Госстрой СССР
СОЮЗВОДОКАНАЛПРОЕКТ
г. Москва

Альбом III

Типовой проект 902-2-344

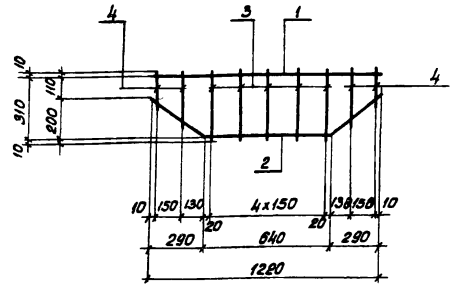

Формат	Зона	Поз.	Обозначение	Наименование	Кол.	Примеч. масса 1 шт. кг
				Документация		
11			КЖИ-Б-КР3	Сборочный чертеж		
				Детали		
Б/2		1	—	ф14AIII, ГОСТ 5.1459-72 ℓ=1220	1	1.5
Б/2		2	—	ф10AI, ГОСТ 5781-75 ℓ=1300	1	0.8
Б/2		3	—	ф6AI — " — ℓ=330	5	0.1
Б/2		4	—	ф6AI — " — ℓ=130÷280, ℓср=205	4	0.1

Арматурные каркасы изготовлять при помощи точечной сварки в соответствии с требованиями СНиП II-21-75 и ГОСТ 10922-75

Подпись и дата | Взамен инв.№ | Инв.№ подл.

Разраб.	Петропавловская	
Провер.	Семенова	
Рук. бр.	Гарбуз	
Гл.инж.пр.	Чирков	
Гл.спец.	Андрианов	
Нач.отд.	Альтшиллер	

ТП902-2-344-КЖИ-Б-КР3

Каркас плоский КР3

Стадия	Масса	Масштаб
Р	3.2кг	1:50
Лист 1	Листов 1	

Госстрой СССР
СОЮЗВОДОКАНАЛПРОЕКТ
г. Москва

Альбом III

Типовой проект 902-2

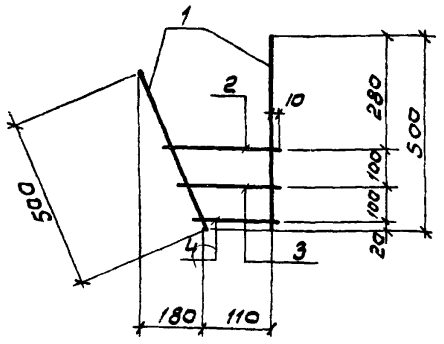

Формат	Зона	Поз.	Обозначение	Наименование	Кол.	Примеч. масса 1 шт. кг
				Документация		
А4			КЖИ-6-КР2	Сборочный чертеж		
				Детали		
Б/Ч		1	—	ф10 AI, ГОСТ 5781-75, ℓ=500	2	0,3
Б/Ч		2	—	ф6 AI —"— ℓ=210	1	0,1
Б/Ч		3	—	ф6 AI —"— ℓ=170	1	0,1
Б/Ч		4	—	ф6 AI —"— ℓ=130	1	0,1

Арматурные каркасы изготовлять при помощи точечной сварки в соответствии с требованиями СНиП II-21-75 и ГОСТ 10922-75

Разраб.	Петропавловская		
Пров.	Семенова		
Рук. гр.	Горбуз		
Гл. инж. пр.	Чирков		
Гл. спец.	Андрианов		
Нач. отд.	Альтшуллер		

ТП 902-2-344-КЖИ-6-КР2

Каркас плоский КР2

Стадия	Масса	Масштаб
Р	0,9 кг	б/м
Лист 1	Листов 1	

Госстрой СССР СОЮЗВОДОКАНАЛПРОЕКТ г. Москва

Альбом III

Типовой проект 902-2-344

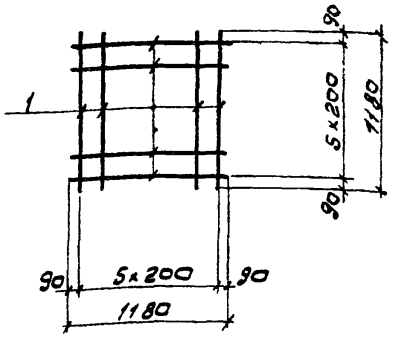

Формат	Зона	Поз.	Обозначение	Наименование	Кол.	Примеч. масса 1 шт. кг
				Документация		
11			КЖИ-Ум-26-С3	Сборочный чертеж		
				Детали		
Б/Ч		1	—	ф6 AIII, ГОСТ 5781-75, ℓ=1180	12	0,3

Арматурные сетки изготовлять при помощи точечной сварки в соответствии с требованиями СНиП II-21-75 и ГОСТ 10922-75

Разраб.	Петропавловская		
Пров.	Семенова		
Рук. гр.	Горбуз		
Гл. инж. пр.	Чирков		
Гл. спец.	Андрианов		
Нач. отд.	Альтшуллер		

ТП 902-2-344-КЖИ-Ум-26-С3

Сетка арматурная С3

Стадия	Масса	Масштаб
Р	3,6 кг	б/м
Лист 1	Листов 1	

Госстрой СССР СОЮЗВОДОКАНАЛПРОЕКТ г. Москва

Инв. № подл. | Подпись и дата | Взам. инв. №

Инв. № подл. | Подпись и дата | Взам. инв. №

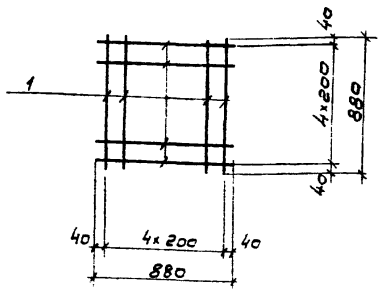

Формат	Зона	Поз	Обозначение	Наименование	Кол	Примеч. масса 1 шт. кг
				Документация		
11			КЖИ-Ум-24-С1	Сборочный чертеж		
				Детали		
Б/Ч		1	—	ф6 AIII, ГОСТ 5781-75 ℓ=880	10	0,2

Арматурные сетки изготовлять при помощи точечной сварки в соответствии с требованиями СНиП II-21-75 и ГОСТ 10922-75

Разраб.	Петропавловская		
Провер.	Семенова		
Рук. гр.	Гарбуз		
Гл. инж. пр.	Чирков		
Гл. спец.	Андронов		
Нач. отд.	Альтшуллер		

ТП 902-2-344-КЖИ-Ум-24-С1

Сетка арматурная С1

Стадия	Масса	Масштаб
Р	2,0	Б/м
Лист 1	Листов 1	

Госстрой СССР СОЮЗВОДОКАНАЛПРОЕКТ г. Москва

Инв. № подл. | Подпись и дата | Взам. инв. №

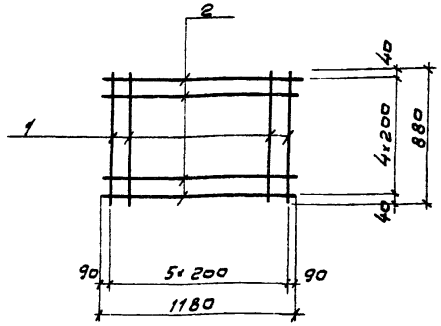

Формат	Зона	Поз	Наименование	Обозначение	Кол	Примеч. масса 1 шт. кг
				Документация		
11			КЖИ-Ум-25-С2	Сборочный чертеж		
				Детали		
Б/Ч		1	—	ф6 AIII, ГОСТ 5781-75 ℓ=880	6	0,2
Б/Ч		2	—	ф6 AIII —"— ℓ=1180	5	0,3

Арматурные сетки изготовлять при помощи точечной сварки в соответствии с требованиями СНиП II-21-75 и ГОСТ 10922-75

Разраб.	Петропавловская		
Провер.	Семенова		
Рук. гр.	Гарбуз		
Гл. инж. пр.	Чирков		
Гл. спец.	Андронов		
Нач. отд.	Альтшуллер		

ТП 902-2-344-КЖИ-Ум-25-С2

Сетка арматурная С2

Стадия	Масса	Масштаб
Р	2,7	Б/м
Лист 1	Листов 1	

Госстрой СССР СОЮЗВОДОКАНАЛПРОЕКТ г. Москва

Инв. № подл. | Подпись и дата | Взам. инв. №

Альбом III

Типовой проект 902-2-344

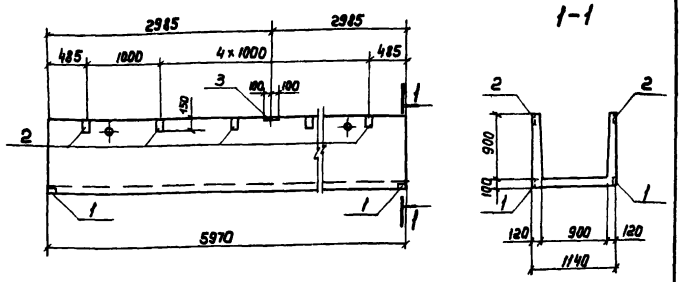

Формат	Зона	Поз.	Обозначение	Наименование	Кол.	Примечание
				Документация		
11			КЖИ-ЛТ1-СБ	Сборочный чертеж		
			Серия 3.900-3 Вып. 8 ч.1	Примененные документы		
				(ЛТ1-9-9)		
				Сборочные единицы		
11		1	КЖИ-ЛТ-ЗДИ1	Изделие закладное ЗДИ1	4	
11		2	КЖИ-ЛТ-ЗДИ2	——"—— ЗДИ2	12	
11		3	КЖИ-ЛТ-ЗДИ3	——"—— ЗДИ3	2	

Лоток отличается от типового по серии 3.900-3 Вып. 8 ч.1 наличием дополнительных закладных деталей

Инв.№ подл. | Подпись и дата | Взамен инв.№

Разраб.	Петропавловский	
Провер.	Семенова	
Рук. гр.	Гарбуз	
Гл. инж. пр.	Чирков	
Гл. спец.	Андрианов	
Нач. отд.	Альтшумер	

ТП902-2-344-КЖИ-ЛТ1-СБ

Лоток ЛТ1 (ЛТ1-9-9а)

Стадия	Масса	Масштаб
Р	4,13т	1:50
Лист 1	Листов 2	

Госстрой СССР
СОЮЗВОДОКАНАЛПРОЕКТ
г. Москва

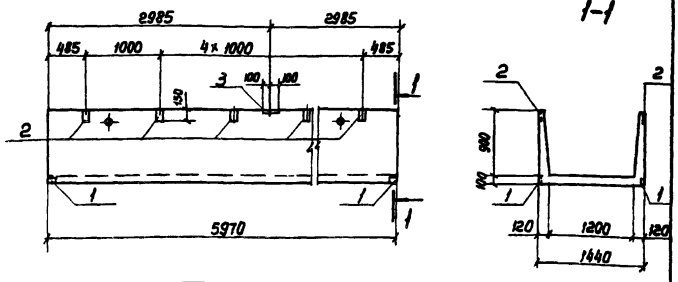

Формат	Зона	Поз.	Обозначение	Наименование	Кол.	Примечание
				Документация		
11			КЖИ-ЛТ2-СБ	Сборочный чертеж		
			Серия 3.900-3 Вып. 8 ч.1	Примененные документы		
				(ЛТ1-9-12)		
				Сборочные единицы		
11		1	КЖИ-ЛТ-ЗДИ1	Изделие закладное ЗДИ1	4	
11		2	КЖИ-ЛТ-ЗДИ2	——"—— ЗДИ2	12	
11		3	КЖИ-ЛТ-ЗДИ3	——"—— ЗДИ3	2	

Лоток отличается от типового по серии 3.900-3 Вып. 8 ч.1 наличием дополнительных закладных деталей.

Инв.№ подл. | Подпись и дата | Взамен инв.№

Разраб.	Петропавловский	
Провер.	Семенова	
Рук. гр.	Гарбуз	
Гл. инж. пр.	Чирков	
Гл. спец.	Андрианов	
Нач. отд.	Альтшумер	

ТП902-2-344-КЖИ-ЛТ2-СБ

Лоток ЛТ2 (ЛТ1-9-12а)

Стадия	Масса	Масштаб
Р	4.58т	1:50
Лист 1	Листов 1	

Госстрой СССР
СОЮЗВОДОКАНАЛПРОЕКТ
г. Москва

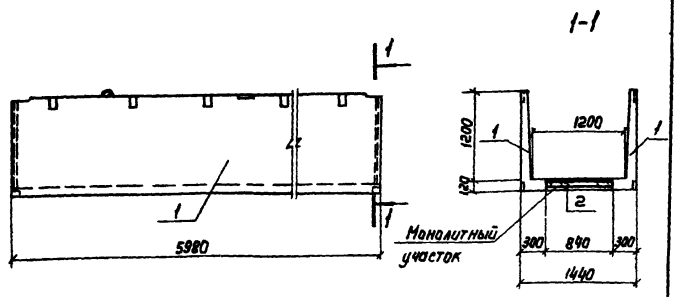

Формат	Зона	Поз.	Обозначение	Наименование	Кол.	Примечание, масса 1 шт. кг
				Документация		
11			КЖИ-ЛТ3-СБ	Сборочный чертеж		
				Сборочные единицы		
11		1	КЖИ-ЛТ3-Л1-СБ	Лоток Л1	2	
Б/4		2		Сетка 100/100/5/5, 800×6500, ГОСТ 8478-66	2	16,7
				Материалы		
				Бетон на монолитный участок	0.60	м³

1. Арматурные выпуски элемента Л1 соединяются с арматурой монолитного участка внахлестку без сварки.
2. Защитный слой бетона - 20 мм

Взамен инв.№ | Подпись и дата | Инв.№ подл.

ТП902-2-3ЧЧ -КЖИ-ЛТ3-СБ

Разраб.	Петропавловская	
Провер.	Семенова	
Рук. гр.	Горбуз	
Гл. инж. пр.	Чирков	
Гл. спец.	Андрианов	
Нач. отд.	Альтшиллер	

Лоток ЛТ3

Стадия	Масса	Масштаб
Р	6.20т	1:50
Лист 1	Листов 1	

Госстрой СССР
СОЮЗВОДОКАНАЛПРОЕКТ г. Москва

Бетон М-200, Мрз ☐ В4

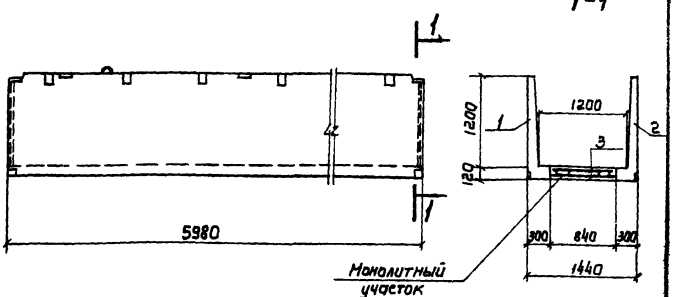

Формат	Зона	Поз.	Обозначение	Наименование	К-во	Примеч. масса 1 шт. кг
				Документация		
11			КЖИ-ЛТ12-СБ	Сборочный чертеж		
				Сборочные единицы		
11		1	КЖИ-ЛТ12-Л2,3-СБ	Лотковый элемент Л2		
11		2	——— " ———	——— " ——— Л3		
Б/4		3		Сетки 100/100/5/5, 800×6500, ГОСТ 8478-66	2	16,7
				Материалы		
				Бетон на монолитный участок	0.60	м³

1. Арматурные выпуски элементов Л2, Л3 соединяются с арматурой монолитного участка внахлестку без сварки
2. Защитный слой бетона - 20 мм.

Взамен инв.№ | Подпись и дата | Инв.№ подл.

ТП902-2-3ЧЧ -КЖИ-ЛТ12-СБ

Разраб.	Петропавловская	
Провер.	Семенова	
Рук. гр.	Горбуз	
Гл. инж. пр.	Чирков	
Гл. спец.	Андрианов	
Нач. отд.	Альтшиллер	

Лоток ЛТ12

Стадия	Масса	Масштаб
Р	6.20т	1:50
Лист 1	Листов 1	

Госстрой СССР
СОЮЗВОДОКАНАЛПРОЕКТ г. Москва

Бетон М200, Мрз ☐ В4

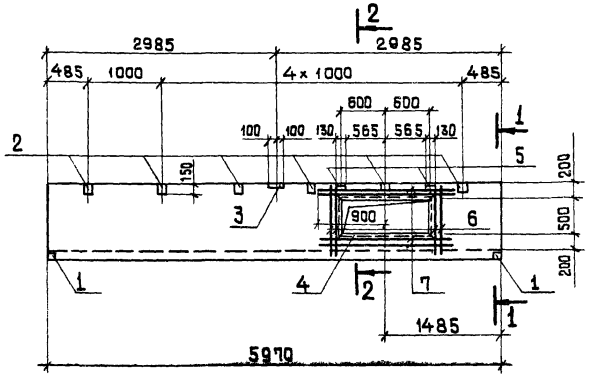

1-1

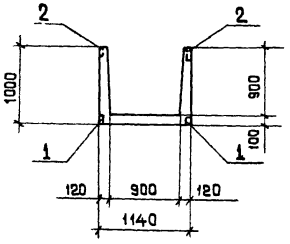

2-2

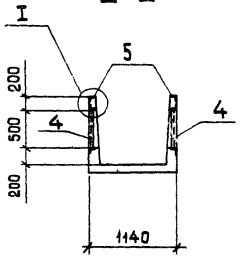

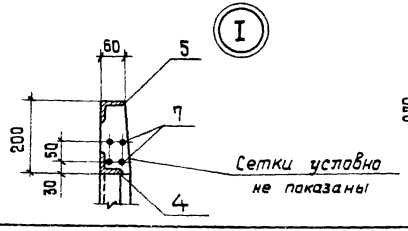

Позиция „6"

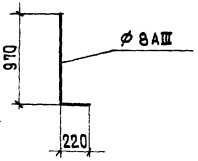

Формат	Зона	Поз.	Обозначение	Наименование	Кол.	Примечан. Масса 1 шт. кг
				Документация		
12			КЖИ-ЛТ 4-СБ	Сборочный чертеж		
			Серия 3.900-3 вып. 8 ч.1.	Примененные документы		
				(ЛТ1-9-9)		
				Сборочные единицы		
11		1	КЖИ-ЛТ-ЗДИ1	Изделия закладные ЗДИ-1	4	
11		2	КЖИ-ЛТ-ЗДИ2	——"—— ЗДИ2	12	
11		3	КЖИ-ЛТ-ЗДИ3	——"—— ЗДИ3	2	
11		4	КЖИ-ЛТ-ЗДИ4	——"—— ЗДИ4	2	
11		5	КЖИ-ЛТ-ЗДИ5	——"—— ЗДИ5	4	
Б/Ч		6	——	ф8AIII, ГОСТ 5781-75, ℓ=1180	16	0.5
Б/Ч		7	——	ф8AIII —"— ℓ=1800	16	0.7

1. Лоток отличается от типового по серии 3.900-3 вып.8 ч.1. наличием отверстий, дополнительных закладных деталей и арматурой.
2. В местах отверстий арматуру стандартных сеток вырезать по месту.

Согласов.	Газишевская	
Разраб.	Петропавловский	
Провер.	Семенова	
Рук.гр.	Гарбуз	
Гл.инж.пр.	Чирков	
Гл. спец.	Андрианов	
Нач.отд.	Альтшуллер	

ТП 902-2-3ЧЧ-КЖИ-ЛТ4-СБ

Лоток ЛТ4 (ЛТ1-9-9б)

Стадия	Масса	Масштаб
Р	4,13т	1:50 1:10
Лист 1	Листов 1	

Госстрой СССР СОЮЗВОДКАНАЛПРОЕКТ г. Москва

Инв.№ подл. | Подпись и дата | Взамен инв.№

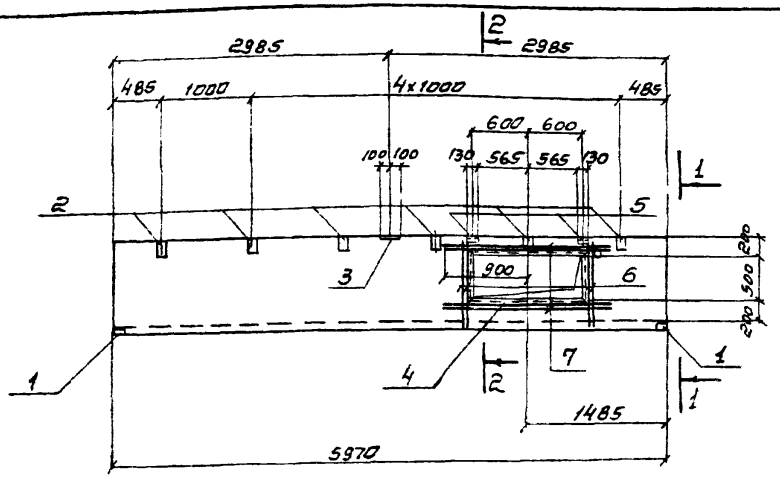

1-1

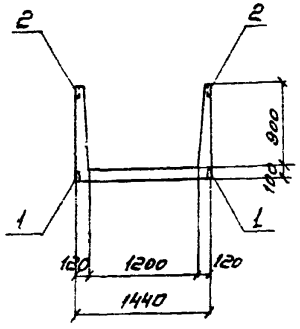

2-2

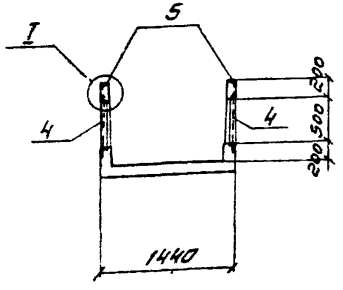

Позиция „6"

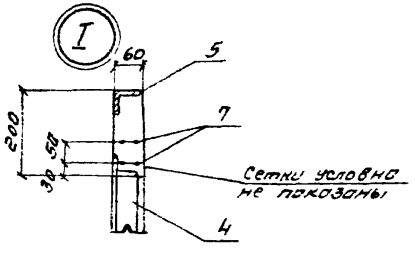

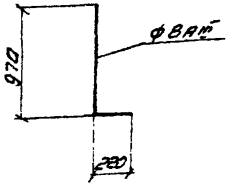

Формат	Зона	Поз.	Обозначение	Наименование	Кол.	Примечание. Масса 1 шт. кг.
				Документация		
12			КЖИ-ЛТ5-СБ	Сборочный чертеж		
			Серия 3.900-3 Вып. 8 т. 1	Применяемые документы		
				(ЛТ1-9-12)		
				Сборочные единицы		
11		1	КЖИ-ЛТ-ЗДИ1	Изделие закладное ЗДИ1	4	
11		2	КЖИ-ЛТ-ЗДИ2	—"— ЗДИ2	12	
11		3	КЖИ-ЛТ-ЗДИ3	—"— ЗДИ3	2	
11		4	КЖИ-ЛТ-ЗДИ4	—"— ЗДИ4	2	
11		5	КЖИ-ЛТ-ЗДИ5	—"— ЗДИ5	4	
Б/ч		6	—	ФВАII, ГОСТ 5781-75, ℓ=1190	16	0.5
Б/ч		7	—	ФВАIII —"— ℓ=1800	16	0.7

1 Лоток отличается от типового по серии 3.900-3 вып.8т.1 наличием отверстий, дополнительных закладных деталей и арматурой.

2 В местах отверстий арматуру стандартных сеток вырезать по месту.

Согласов.	Годзишевский		
Разраб.	Петропавловский		
Проверил	Семенова		
Рук. гр.	Гарбуз		
Гл. инж. пр.	Чирков		
Гл. спец.	Андрюхнов		
Нач. отд.	Альтшуллер		

ТП 902-2-344-КЖИ-ЛТ5-СБ

Лоток ЛТ5 (ЛТ 1-9-12[8])

Стадия	Масса	Масштаб
Р	4.58	1:50 1:10
Лист	Листов 1	

Госстрой СССР СОЮЗВОДОКАНАЛПРОЕКТ г. Москва

Инв. № подл. | Подпись и дата | Взамен инв. №

Альбом III

Типовой проект 902-2

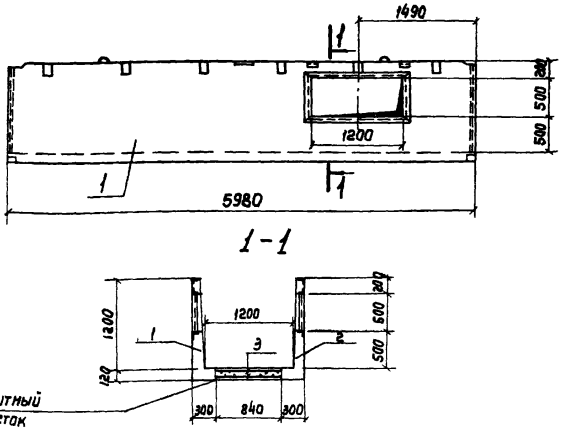

Формат	Зона	Поз.	Обозначение	Наименование	Кол.	Примеч. масса 1 шт. кг
				Документация		
11			КЖИ-ЛТ6-СБ	Сборочный чертеж		
				Сборочные единицы		
12		1	КЖИ-ЛТ6-Л4-СБ	Лотковый элемент Л4	1	
12		2	КЖИ-ЛТ6-Л5-СБ	——"—— Л5	1	
12		3		Сетка 100/100/5/5, 800×6500, ГОСТ 8478-66	2	16,7
				Материалы		
				Бетон на монолитный участок	0.60	м³

1. Арматурные выпуски элементов Л4.5 соединяются с арматурой монолитного участка внахлестку без сварки.
2. Защитный слой бетона 20 мм.

Взамен инв.№

Подпись и дата

Инв.№ подл.

Согласов.	Гадзишевская	
Разраб.	Петроповлавская	
Провер.	Семенова	
Рук. гр.	Гарбуз	
Гл. инж. пр.	Чирков	
Гл. спец.	Андрианов	
Нач. отд.	Альтшуллер	

ТП 902-2-3ЧЧ – КЖИ-ЛТ6-СБ

Лоток ЛТ6

Стадия	Масса	Масштаб
Р	6,2 т	1:50
Лист 1	Листов	

Госстрой СССР
СОЮЗВОДОКАНАЛПРОЕКТ г. Москва

Бетон М-200, Мрз ☐ 84

Альбом III

Типовой проект 902-2-3ЧЧ

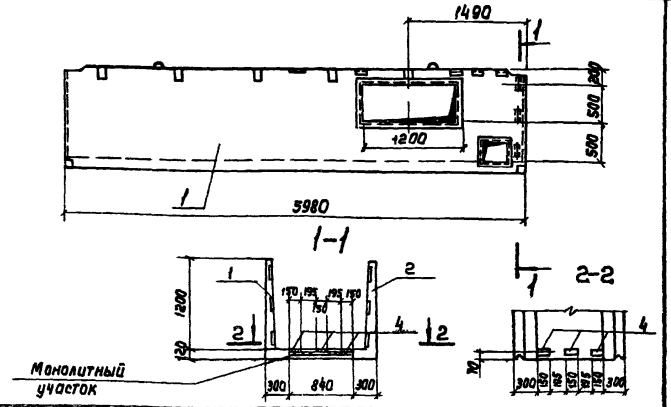

Формат	Зона	Поз.	Обозначение	Наименование	Кол.	Примеч. масса 1 шт. кг
				Документация		
11			КЖИ-ЛТ9-СБ	Сборочный чертеж		
				Сборочные единицы		
12		1	КЖИ-ЛТ9-Л6-СБ	Лотковый элемент Л6	1	
12		2	КЖИ-ЛТ9-Л7-СБ	——"—— Л7	1	
6/4		3	——	Сетка 100/100/5/5, 800×6500, ГОСТ 8478-66	2	16,7
11		4	КЖИ-ЛТ-ЗДИ6	Изделие закладное ЗДИ6	3	
				Материалы		
				Бетон на монолитный участок	0.60	м³

1. Арматурные выпуски элементов Л6,7 соединяются с арматурой монолитного участка внахлестку без сварки.
2. Защитный слой бетона – 20 мм

Взамен инв.№

Подпись и дата

Инв.№ подл.

Согласов.	Гадзишевская	
Разраб.	Петроповлавская	
Провер.	Семенова	
Рук. гр.	Гарбуз	
Гл. инж. пр.	Чирков	
Гл. спец.	Андрианов	
Нач. отд.	Альтшуллер	

ТП 902-2-3ЧЧ – КЖИ-ЛТ9-СБ

Лоток ЛТ9

Стадия	Масса	Масштаб
Р	6.2 т	1:50
Лист 1	Листов 1	

Госстрой СССР
СОЮЗВОДОКАНАЛПРОЕКТ г. Москва

Бетон М200, Мрз ☐ 84

Альбом III

Типовой проект 902-2-344

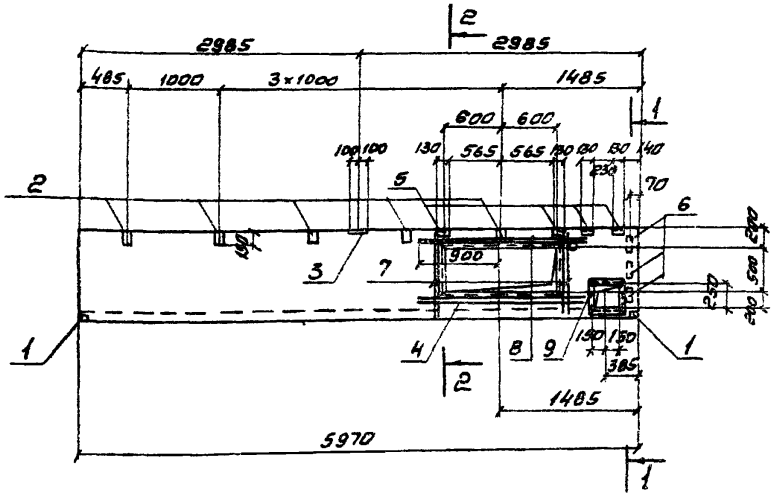

1-1

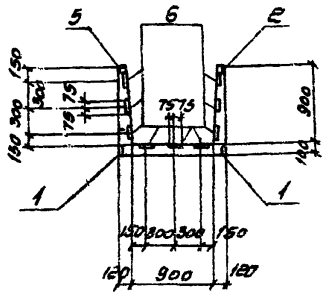

2-2

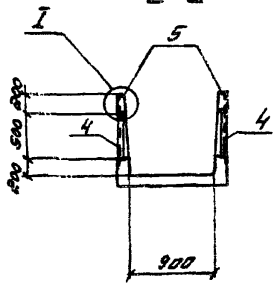

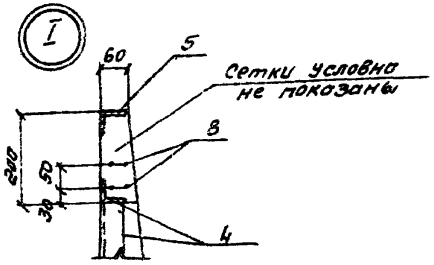

Позиция „7"

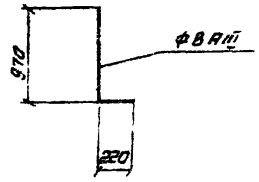

Формат	Зона	Поз	Обозначение	Наименование	Кол	Примечание масса 1шт. кг.
				Документация		
12			КЖИ-ЛТ7-СБ	Сборочный чертеж		
			Серия 3.900-3 Вып. Вч 1.	Примененные документы		
				(ЛТ1-9-9)		
				Сборочные единицы		
11		1	КЖИ-ЛТ-ЗДИ1	Изделие закладное ЗДИ1	4	
11		2	КЖИ-ЛТ-ЗДИ2	—"— ЗДИ2	11	
11		3	КЖИ-ЛТ-ЗДИ3	—"— ЗДИ3	2	
11		4	КЖИ-ЛТ-ЗДИ4	—"— ЗДИ4	2	
11		5	КЖИ-ЛТ-ЗДИ5	—"— ЗДИ5	6	
11		6	КЖИ-ЛТ-ЗДИ6	—"— ЗДИ6	9	
Б/ч		7	—	ФВАIII, ГОСТ 5781-75, ℓ=1190	16	0.5
Б/ч		8	—	ФВАIII —"— ℓ=1800	16	0.7
11		9	КЖИ-ЛТ-ЗДИ7	Изделие закладное ЗДИ7	1	

1. Лоток отличается от типового по серии 3.900-3 Вып. Вч 1 наличием отверстий, дополнительных закладных деталей и арматурой.
2. В местах отверстий арматуру стандартных сеток вырезать по месту.

Согласов	Годзишевская		
Разраб.	Петропавловская		
Провер.	Семенова		
Рук. гр.	Гарбуз		
Гл. инж. пр.	Чирков		
Гл. спец.	Андрианов		
Нач. отд.	Альтшуллер		

ТП902-2-344-КЖИ-ЛТ7-СБ

Лоток ЛТ7 (ЛТ1-9-9в)

Стадия	Масса	Масштаб
Р	4.13т	1:50 1:10
Лист 1	Листов 1	

Госстрой СССР
СОЮЗВОДОКАНАЛПРОЕКТ г. Москва

Инв. № подл. | Подпись и дата | Взамен инв. №

Копировал Синицына 17133-03 55 Формат 12г

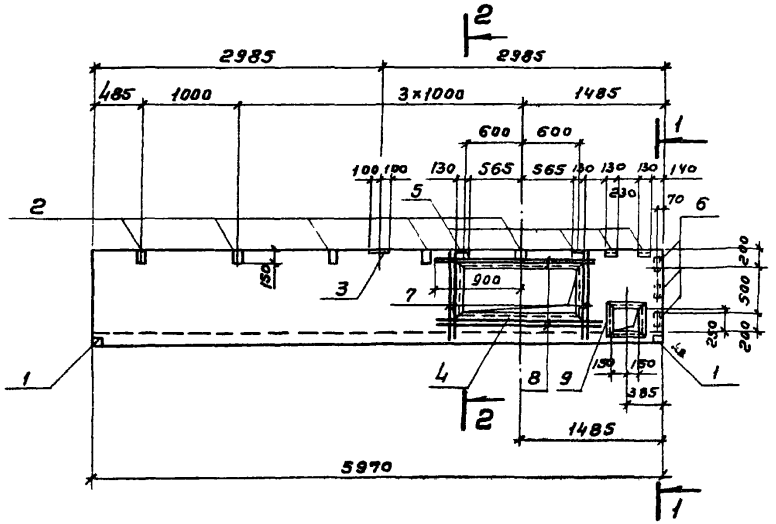

1-1

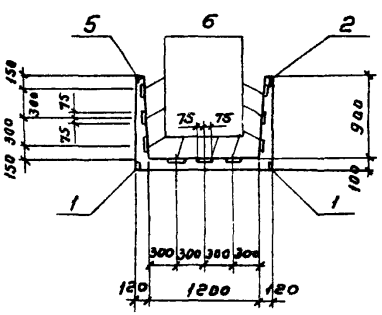

2-2

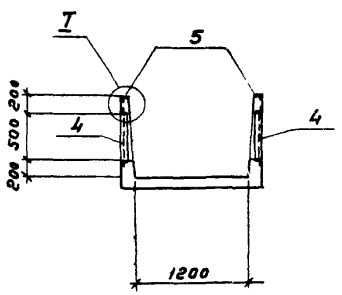

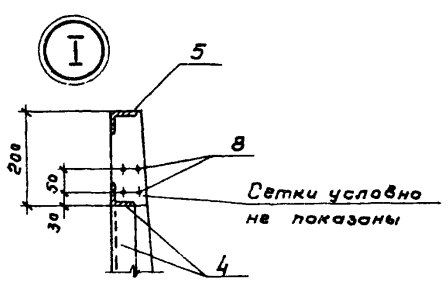

Позиция „7"

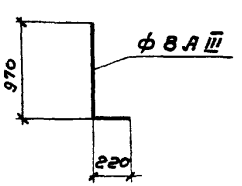

Формат	Зона	Поз	Обозначение	Наименование	Кол.	Примечание масса 1 шт. кг
				Документация		
12			КЖИ-ЛТ8-СБ	Сборочный чертеж		
			Серия 3.900-3 Вып. 84.1	Примененные документы		
				(ЛТ1-9-12)		
				Сборочные единицы		
11		1	КЖИ-ЛТ-ЗДИ1	Изделие закладное ЗДИ1	4	
11		2	КЖИ-ЛТ-ЗДИ2	—"— ЗДИ2	11	
11		3	КЖИ-ЛТ-ЗДИ3	—"— ЗДИ3	2	
11		4	КЖИ-ЛТ-ЗДИ4	—"— ЗДИ4	2	
11		5	КЖИ-ЛТ-ЗДИ5	—"— ЗДИ5	6	
11		6	КЖИ-ЛТ-ЗДИ6	—"— ЗДИ6	9	
Б/Ч		7	—	ФВАIII ГОСТ 5781-75 ℓ=1190	16	0,5
Б/Ч		8	—	ФВАIII —"— ℓ=1800	16	0,7
11		9	КЖИ-ЛТ-ЗДИ7	Изделие закладное ЗДИ7	1	

1. Лоток отличается от типового по серии 3.900-3 вып.84.1 наличием отверстия, дополнительных закладных деталей и арматурой.
2. В местах отверстий арматуру стандартных сеток вырезать по месту.

Согласов	Гавзишевский	
Разраб.	Петрашевский	
Провер	Семенова	
Рук. гр.	Гарбуз	
Гл. инж. пр.	Чирков	
Гл. спец.	Андрианов	
Нач. отд.	Ядыш лер	

ТП 902-2-344-КЖИ-ЛТ8-СБ

Лоток ЛТ8 (ЛТ1-9-12в)

Стадия	Масса	Масштаб
Р	4,58т	1:50 1:10
Лист 1	Листов 1	

Госстрой СССР
СОЮЗВОДОКАНАЛПРОЕКТ г. Москва

Инв. № подл. | Подпись и дата | Взам. инв. №

Альбом III

Типовой проект 902-2

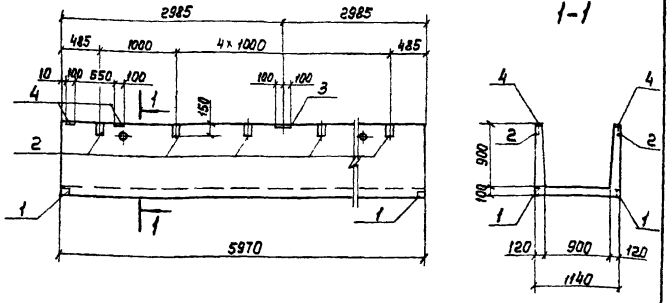

Формат	Зона	Поз.	Обозначение	Наименование	К-во	Примеч. Масса 1 шт. кг
				Документация		
11			КЖИ-ЛТ10-СБ	Сборочный чертеж		
			Серия 3.900-3 вып. 8 ч.1	Примененные документы		
				(ЛТ1-9-9)		
				Сборочные единицы		
11		1	КЖИ-ЛТ-ЗДИ1	Изделие закладное ЗДИ1	4	
11		2	КЖИ-ЛТ-ЗДИ2	" ЗДИ2	12	
11		3	КЖИ-ЛТ-ЗДИ3	" ЗДИ3	2	
11		4	КЖИ-ЛТ-ЗДИ8	" ЗДИ8	4	

Лоток отличается от типового по серии 3.900-3 вып. 8 ч.1 наличием дополнительных закладных деталей.

Инв. № подл. | Подпись и дата | Взам. инв. №

Разраб.	Петропавловская	
Провер.	Семенова	
Рук. гр.	Гарбуз	
Гл. инж. пр.	Чарков	
Гл. спец.	Андрианов	
Нач. отд.	Альтшиллер	

ТП902-2- 3ЧЧ -КЖИ-ЛТ10-СБ

Лоток ЛТ10 (ЛТ1-9-9²)

Стадия	Масса	Масштаб
Р	4.13т	1:50
Лист 1	Листов 1	

Госстрой СССР
СОЮЗВОДОКАНАЛПРОЕКТ г. Москва

Альбом III

Типовой проект 902-2-344

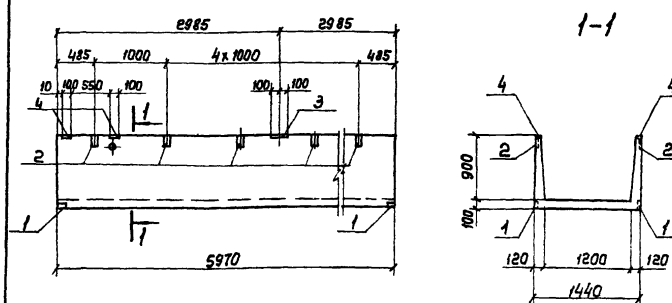

Формат	Зона	Поз.	Обозначение	Наименование	К-во	Примеч. Масса 1 шт. кг
				Документация		
11			КЖИ-ЛТ11-СБ	Сборочный чертеж		
			Серия 3.900-3 вып. 8 ч.1	Примененные документы		
				(ЛТ1-9-12)		
				Сборочные единицы		
11		1	КЖИ-ЛТ-ЗДИ1	Изделие закладное ЗДИ1	4	
11		2	КЖИ-ЛТ-ЗДИ2	" ЗДИ2	12	
11		3	КЖИ-ЛТ-ЗДИ3	" ЗДИ3	2	
11		4	КЖИ-ЛТ-ЗДИ8	" ЗДИ8	4	

Лоток отличается от типового по серии 3.900-3 вып. 8 ч.1 наличием дополнительных закладных деталей

Инв. № подл. | Подпись и дата | Взам. инв. №

Разраб.	Петропавловская	
Провер.	Семенова	
Рук. гр.	Гарбуз	
Гл. инж. пр.	Чарков	
Гл. спец.	Андрианов	
Нач. отд.	Альтшиллер	

ТП902-2- 3ЧЧ —КЖИ-ЛТ11-СБ

Лоток ЛТ11 (ЛТ1-9-12²)

Стадия	Масса	Масштаб
Р	4.58т	1:50
Лист 1	Листов 1	

Госстрой СССР
СОЮЗВОДОКАНАЛПРОЕКТ г. Москва

Альбом III

Типовой проект 902-2

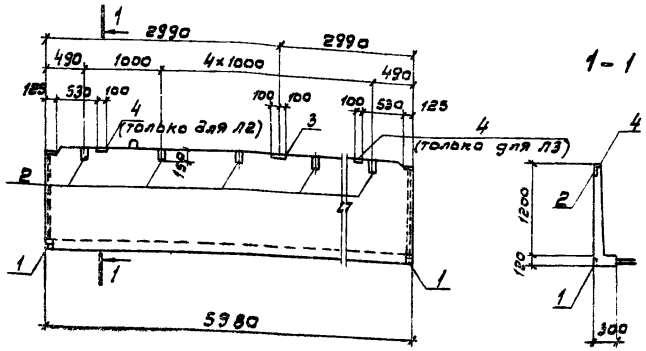

Формат	Зона	Поз	Обозначение	Наименование	К-во	Примеч. Масса 1шт. кг.
				Документация		
11			КЖИ-ЛТ12-Л1,2-СБ	Сборочный чертеж		
			Серия 3.900-3 вып. 8 ч. 1	Примененные документы		
				(ЛТ2-12)		
				Сборочные единицы		
11		1	КЖИ-ЛТ-3ДИ1	Изделие закладное 3ДИ1	2	
11		2	КЖИ-ЛТ-3ДИ2	—"— 3ДИ2	6	
11		3	КЖИ-ЛТ-3ДИ3	—"— 3ДИ3	1	
11		4	КЖИ-ЛТ-3ДИ8	—"— 3ДИ8	1	

Лотковый элемент отличается от типового по серии 3.900-3 вып. 8 ч.1 наличием дополнительных закладных деталей

Взамен инв.№ | Подпись и дата | Инв. № подл.

ТП902-2-344 КЖИ-ЛТ12-Л2,3СБ

Лотковые элементы Л2; Л3

Стадия	Масса	Масштаб
Р	2,35 т	1:50
Лист 1	Листов 1	

Госстрой СССР
СОЮЗВОДОКАНАЛПРОЕКТ
г. Москва

Разраб.	Петропавловская	
Провер.	Семенова	
Рук. Бр.	Горбуз	
Гл. инж. пр.	Чирков	
Гл. спец.	Андрианов	
Нач. отд.	Альтшуллер	

Альбом III

Типовой проект 902-2-344

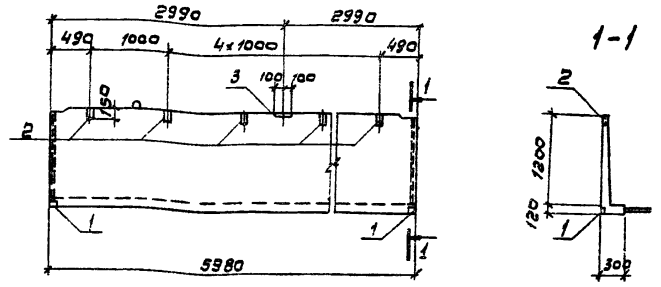

Формат	Зона	Поз	Обозначение	Наименование	Кол	Примечание
				Документация		
11			КЖИ-ЛТ3-Л1-СБ	Сборочный чертеж		
			Серия 3.900-3 вып. 8 ч.1	Примененные документы		
				(ЛТ2-12)		
				Сборочные единицы		
11		1	КЖИ-ЛТ-3ДИ1	Изделие закладное 3ДИ1	2	
11		2	КЖИ-ЛТ-3ДИ2	—"— 3ДИ2	6	
11		3	КЖИ-ЛТ-3ДИ3	—"— 3ДИ3	1	

Лотковый элемент отличается от типового по серии 3.900-3 вып. 8 ч.1 наличием дополнительных закладных деталей

Взамен инв.№ | Подпись и дата | Инв. № подл.

ТП902-2-344-КЖИ-ЛТ3-Л1-СБ

Лотковый элемент Л1

Стадия	Масса	Масштаб
Р	0,7 кг	1:10
Лист 1	Листов 1	

Госстрой СССР
СОЮЗВОДОКАНАЛПРОЕКТ
г. Москва

Разраб.	Петропавловская	
Провер.	Семенова	
Рук. Бр.	Горбуз	
Гл. инж. пр.	Чирков	
Гл. спец.	Андрианов	
Нач. отд.	Альтшуллер	

Типовой проект 902-2-344 Альбом III

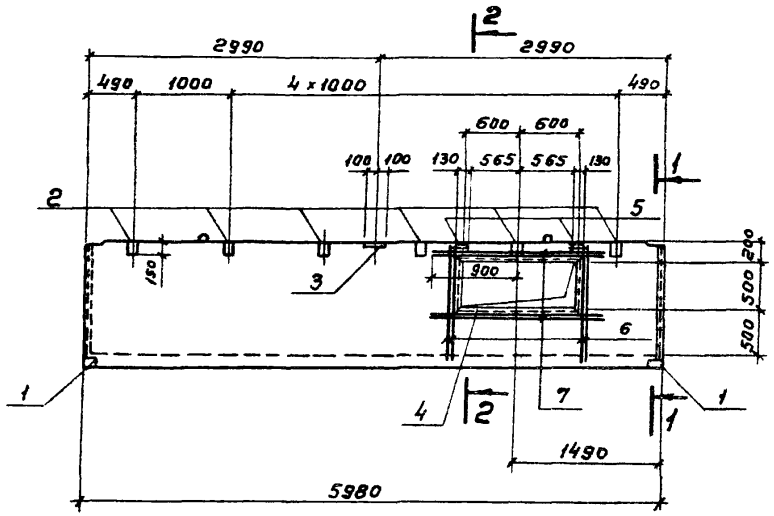

1-1

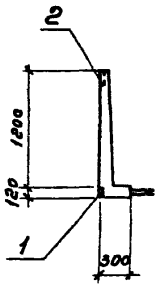

2-2

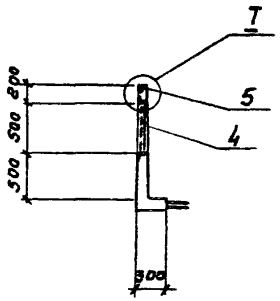

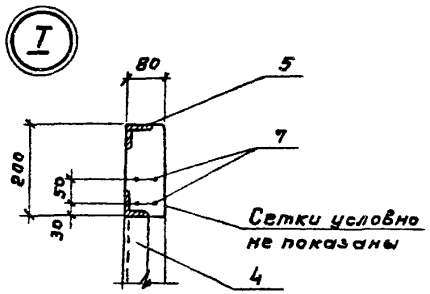

Позиция „6"

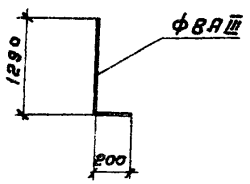

Формат	Зона	Поз.	Обозначение	Наименование	Кол.	Примечание масса 1шт. кг
				Документация		
12			КЖИ-ЛТ6-Л4-СБ	Сборочный чертеж		
			Серия 3.900-3 вып 8 ч.1	Примененные документы		
				(ЛТ2-12)		
				Сборочные единицы		
11		1	КЖИ-ЛТ-3ДИ1	Изделие закладное 3ДИ1	2	
11		2	КЖИ-ЛТ-3ДИ2	—— " —— 3ДИ2	6	
11		3	КЖИ-ЛТ-3ДИ3	—— " —— 3ДИ3	1	
11		4	КЖИ-ЛТ-3ДИ4	—— " —— 3ДИ4	1	
11		5	КЖИ-ЛТ-3ДИ5	—— " —— 3ДИ5	2	
8/4		6	——	ФВАIII, ГОСТ5781-75, e = 1490	8	0,6
8/4		7	——	ФВАIII —— " —— e = 1800	8	0,7

1. Лотковый элемент отличается от типового по серии 3.900-3 вып. 8 ч.1 наличием отверстия, дополнительных закладных деталей и арматурой.

2. В местах отверстий арматуру стандартных сеток вырезать по месту.

Согласов.	Годзишевская		
Разраб.	Петропавловская		
Провер.	Семенова		
Рук. гр.	Гарбуз		
Гл. инж. пр.	Чирков		
Гл. спец.	Андрианов		
Нач. отд.	Альтшуллер		

ТП902-2-344 - КЖИ-ЛТ6-Л4-СБ

Лотковый элемент Л4

Стадия	Масса	Масштаб
Р	2,35т	1:50

Лист 1 Листов 1

Госстрой СССР
СОЮЗВОДОКАНАЛПРОЕКТ
г. Москва

Инв. № подл. | Подпись и дата | Взам. инв. №

17133-03 59

Копировал: Гольденбаум Формат 12Г

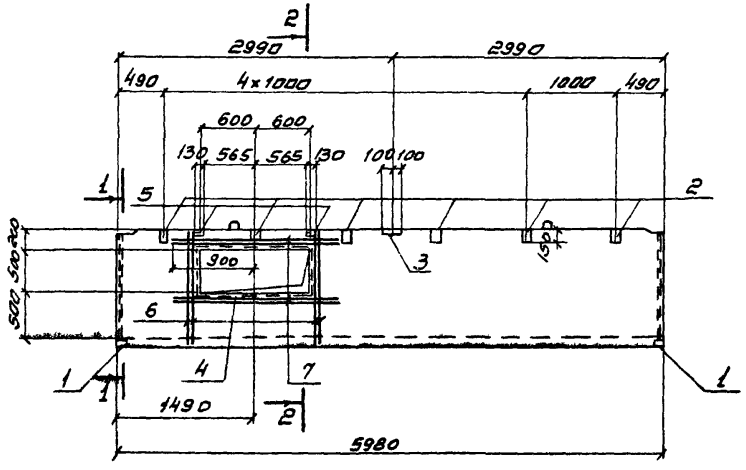

1-1

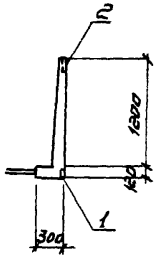

2-2

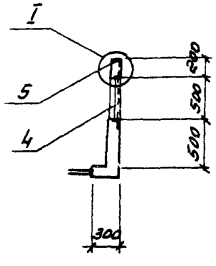

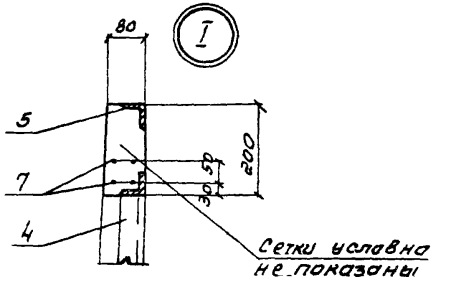

Позиция „6"

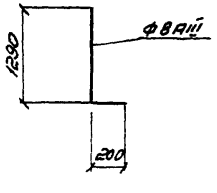

Формат	Зона	Поз.	Обозначение	Наименование	Кол.	Примечание. Масса 1 шт. кг.
				Документация		
12			КЖИ-ЛТ6-Л5-СБ	Сборочный чертеж.		
			Серия 3.900-3 Вып. 8т.1	Применяемые документы		
				(ЛТ2-12)		
				Сборочные единицы		
11		1	КЖИ-ЛТ-ЗДИ1	Изделие закладное ЗДИ1	2	
11		2	КЖИ-ЛТ-ЗДИ2	—"— ЗДИ2	6	
11		3	КЖИ-ЛТ-ЗДИ3	—"— ЗДИ3	1	
11		4	КЖИ-ЛТ-ЗДИ4	—"— ЗДИ4	1	
11		5	КЖИ-ЛТ-ЗДИ5	—"— ЗДИ5	2	
Б/т		6	——	ФВАIII ГОСТ 5781-75, ℓ=1490	8	0.6
Б/т		7	——	ФВАIII —"— ℓ=1800	8	0.7

1. Лотковый элемент отличается от типового по серии 3.900-3 вып.8т.1 наличием отверстия, дополнительных закладных деталей и арматурой.
2. В местах отверстий арматуру стандартных сеток вырезать по месту.

Согласов.	Годзишевская	
Разраб.	Петрополовская	
Провер.	Семенова	
Рук. гр.	Гардуз	
Гл. инж. пр.	Чирков	
Гл. спец.	Андрианов	
Нач. отд.	Альтшуллер	

ТП902-2-34Ч-КЖИ-ЛТ6-Л5-СБ

Лотковый элемент Л5

Стадия	Масса	Масштаб
Р	2,351	1:50
Лист 1	Листов 1	

Госстрой СССР Союзводоканалпроект г. Москва

Инв. № подл. | Подпись и дата | Взам. инв. №

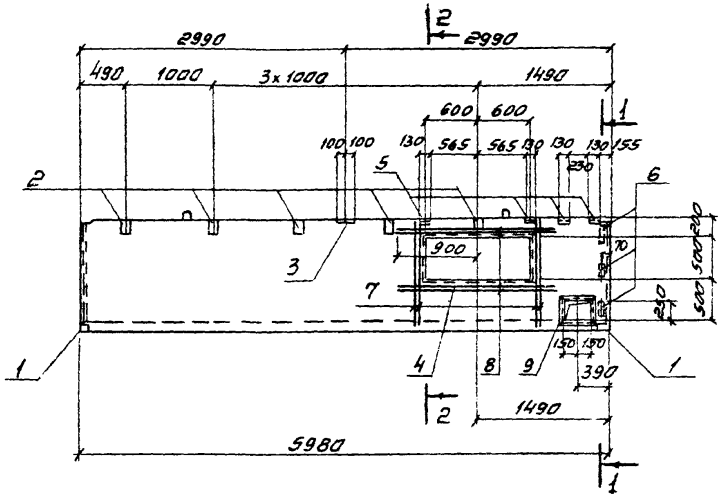

Формат	Зона	Поз	Обозначение	Наименование	Кол.	Примечание, масса 1 шт. кг
				Документация		
12			КЖИ-ЛТ9-Л6-СБ	Сборочный чертеж		
			Серия 3.900-3 вып. 8 т. 1	Примененные документы (ЛТ2-12)		
				Сборочные единицы		
11		1	КЖИ-ЛТ-ЗДИ1	Изделие закладное ЗДИ1	2	
11		2	КЖИ-ЛТ-ЗДИ2	—"— ЗДИ2	5	
11		3	КЖИ-ЛТ-ЗДИ3	—"— ЗДИ3	1	
11		4	КЖИ-ЛТ-ЗДИ4	—"— ЗДИ4	1	
11		5	КЖИ-ЛТ-ЗДИ5	—"— ЗДИ5	4	
11		6	КЖИ-ЛТ-ЗДИ6	—"— ЗДИ6	3	
Б/г		7	—	ФВАIII ГОСТ 5781-75, ℓ=1490	8	0.6
Б/г		8	—	ФВАIII —"— ℓ=1800	8	0.7
11		9	КЖИ-ЛТ-ЗДИ7	Изделие закладное ЗДИ7	1	

1. Лотковый элемент отличается от типового по серии 3.900-3 вып. 8 т. 1 наличием отверстий, дополнительных закладных деталей и арматурой.
2. В местах отверстий арматуру стандартных сеток вырезать по месту.

Согласовал	Годзишевская		
Разраб.	Петрашевская		
Провер.	Семенова		
Рук. гр.	Гарбуз		
Гл. инж. пр.	Чирков		
Гл. спец.	Андрианов		
Нач. отд.	Альтшуллер		

ТП902-2-344 – КЖИ-ЛТ9-Л6-СБ

Лотковый элемент Л6

Стадия	Масса	Масштаб
Р	2.35т	1:50 1:10
Лист 1	Листов 1	

Госстрой СССР
Союзводоканалпроект
г. Москва

Инв. № подл. | Подпись и дата | Взам. инв. №

Типовой проект 902-2-344 Альбом III

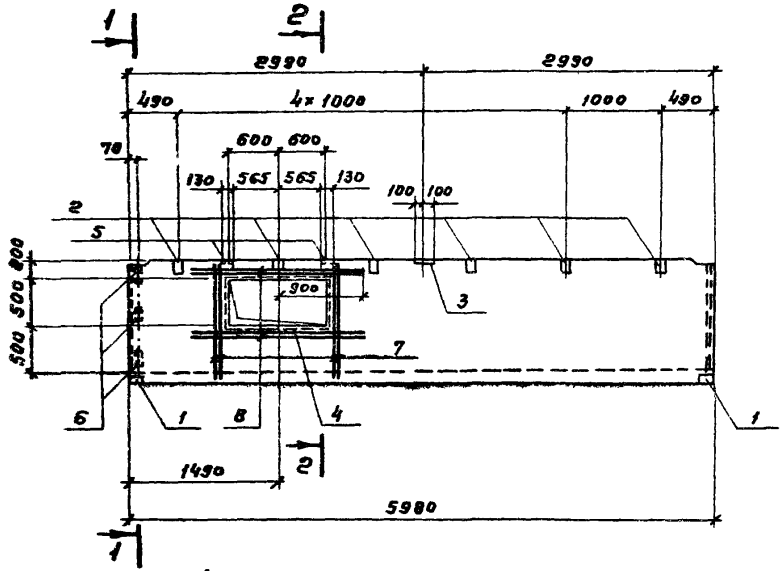

1-1

2-2

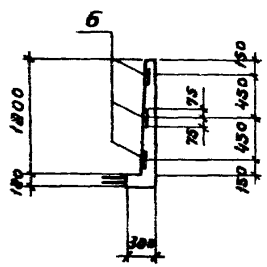

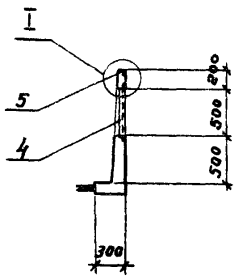

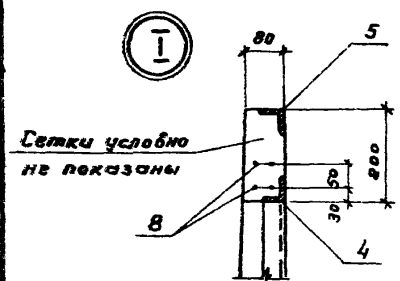

Позиция „7"

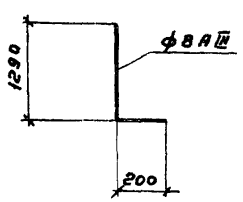

Формат	Зона	Поз.	Обозначение	Наименование	Кол.	Примечание масса 1шт. кг
				Документация		
12			КЖИ-ЛТ9-Л7-СБ	Сборочный чертеж		
			Серия 3.900-3 вып. 8 ч.1	Примененные документы		
				(ЛТ2-12)		
				Сборочные единицы		
11		1	КЖИ-ЛТ-ЗДИ1	Изделие закладное ЗДИ1	2	
11		2	КЖИ-ЛТ-ЗДИ2	—"— ЗДИ2	6	
11		3	КЖИ-ЛТ-ЗДИ3	—"— ЗДИ3	1	
11		4	КЖИ-ЛТ-ЗДИ4	—"— ЗДИ4	1	
11		5	КЖИ-ЛТ-ЗДИ5	—"— ЗДИ5	2	
11		6	КЖИ-ЛТ-ЗДИ6	—"— ЗДИ6	3	
8/4		7	—	ФВА III, ГОСТ 5781-75, e=1490	8	0,6
8/4		8	—	ФВА III —"— e=1800	8	0,7

1. Лотковый элемент отличается от типового по серии 3.900-3 вып. 8 ч.1 наличием отверстия, дополнительных закладных деталей и арматурой.
2. В местах отверстий арматуру стандартных сеток вырезать по месту.

Согласов.	Годзишевская		
Разраб.	Петропавловская		
Провер.	Семенова		
Рук. гр.	Гарбуз		
Гл. инж. пр.	Чирков		
Гл. спец.	Андрианов		
Нач. отд.	Альтшуллер		

ТП 902-2-344 – КЖИ-ЛТ9-Л7-СБ

Лотковый элемент Л7

Стадия	Масса	Масштаб
Р	2,35т	1:50 1:10
Лист 1	Листов 1	

Госстрой СССР
СОЮЗВОДОКАНАЛПРОЕКТ г. Москва

Инв. № подл. | Подпись и дата | Взам. инв. №

17133-03 62

Копировал: Гольденбаум Формат 12г

Альбом III

Типовой проект 902-2-344

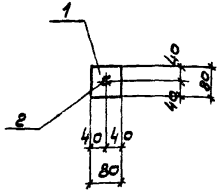

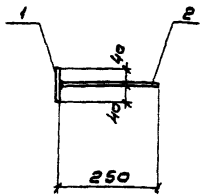

Формат	Зона	Поз.	Обозначение	Наименование	Кол.	Примеч. Масса 1 шт. кг.
				Документация		
11			КЖИ-ЛТ-3ДИ1	Сборочный чертеж		
				Детали		
Б/4		1	—	-80×8, ГОСТ 103-76, ℓ=80	1	0,4
Б/4		2	—	ф8 А III, ГОСТ 5781-75, ℓ=250	1	0,1

1. Анкера приварить в тавр дуговой сваркой под слоем флюса.
2. Защиту изделия от коррозии см. общие указания на л. КЖ-6 альбом II

Разраб.	Петропавловский		
Провер.	Семенова		
Рук. бр.	Горбуз		
Гл. инж. пр.	Чурков		
Гл. спец.	Андрианов		
Нач. отд.	Альтшуллер		

ТП902-2-344-КЖИ-ЛТ-3ДИ1

Изделие закладное 3ДИ1

Стадия	Масса	Масштаб
Р	0,5	1:10
Лист 1	Листов 1	

Стальпроект СССР СОЮЗВОДОКАНАЛПРОЕКТ г. Москва

Сталь класса С38/23 марки ВСт3 кп2 ГОСТ 380-71*

Инв. № подл. | Подпись и дата | Взам. инв. №

Альбом III

Типовой проект 902-2-344

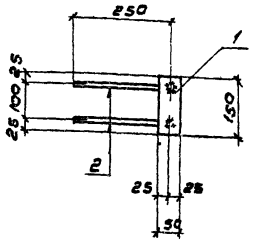

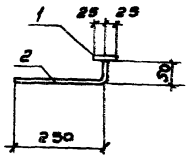

Формат	Зона	Поз.	Обозначение	Наименование	Кол.	Примеч. Масса 1 шт. кг.
				Документация		
11			КЖИ-ЛТ-3ДИ6	Сборочный чертеж		
				Детали		
Б/4		1	—	-50×8, ГОСТ 103-76, ℓ=150	1	0,5
Б/4		2	—	ф8 А III, ГОСТ 5781-75, ℓ=300	2	0,1

1. Анкера приварить в тавр дуговой сваркой под слоем флюса.
2. Защиту изделия от коррозии см. общие указания на л. КЖ-6 альбом II.

Разраб.	Петропавловский		
Пров.	Семенова		
Рук. бр.	Горбуз		
Гл. инж. пр.	Чурков		
Гл. спец.	Андрианов		
Нач. отд.	Альтшуллер		

ТП902-2-344-КЖИ-ЛТ-3ДИ6

Изделие закладное 3ДИ6

Стадия	Масса	Масштаб
Р	0,7кг	1:10
Лист 1	Листов 1	

Госстрой СССР СОЮЗВОДОКАНАЛПРОЕКТ г. Москва

Сталь класса С38/23 марки ВСт3 кп2 ГОСТ 380-71*

Инв. № подл. | Подпись и дата | Взам. инв. №

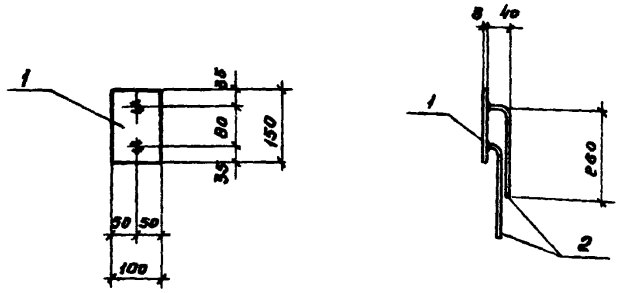

Формат	Зона	Поз.	Обозначение	Наименование	Кол	Примечание масса 1 шт. кг
				Документация		
11			КЖИ-ЛТ-ЗДИ2	Сборочный чертеж		
				Детали		
Б/ч		1	—	-100×8, ГОСТ 103-76, ℓ=150	1	0,9
Б/ч		2	—	ф8 А III, ГОСТ 5781-75, ℓ=300	2	0,1

1. Анкера приварить в тавр дуговой сваркой под слоем флюса.
2. Защиту изделия от коррозии см. общие указания на л. КЖ-6 альбом II.

Разраб.	Петропавловский		
Провер.	Семенова		
Рук. гр.	Гарбуз		
Гл. инж. пр.	Чирков		
Гл. спец.	Андриенко		
Нач. отд.	Альтшуллер		

ТП 902-2-344 – КЖИ-ЛТ-ЗДИ2

Изделие закладное ЗДИ2

Стадия	Масса	Масштаб
Р	1,1 кг	1:10
Лист 1	Листов 1	

Сталь класса С38/23 марки ВСт3 кп2 ГОСТ 380-71*

Госстрой СССР СОЮЗВОДОКАНАЛПРОЕКТ г. Москва

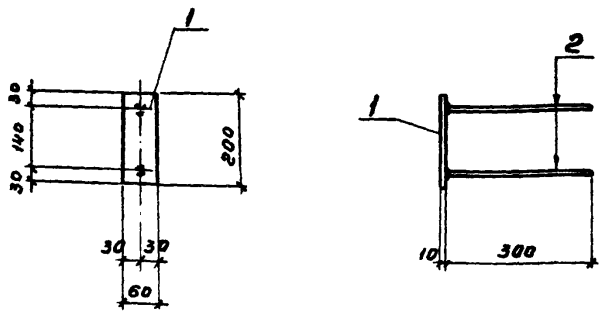

Формат	Зона	Поз.	Обозначение	Наименование	Кол.	Примечание масса 1 шт. кг
				Документация		
11			КЖИ-ЛТ-ЗДИ3	Сборочный чертеж		
				Детали		
Б/ч		1	—	-60×10, ГОСТ 103-76, ℓ=200	1	0,9
Б/ч		2	—	ф8 А III, ГОСТ 5781-75, ℓ=300	2	0,1

1. Анкера приварить в тавр дуговой сваркой под слоем флюса.
2. Защиту изделия от коррозии см. общие указания на л. КЖ-6 альбом II.

Разраб.	Петропавловский		
Провер.	Семенова		
Рук. гр.	Гарбуз		
Гл. инж. пр.	Чирков		
Гл. спец.	Андриенко		
Нач. отд.	Альтшуллер		

ТП 902-2-344 – КЖИ-ЛТ-ЗДИ3

Изделие закладное ЗДИ3

Стадия	Масса	Масштаб
Р	1,1 кг	1:10
Лист 1	Листов 1	

Сталь класса С38/23 марки ВСт3 кп2 ГОСТ 380-71*

Госстрой СССР СОЮЗВОДОКАНАЛПРОЕКТ г. Москва

Типовой проект 902-2-344 Альбом III

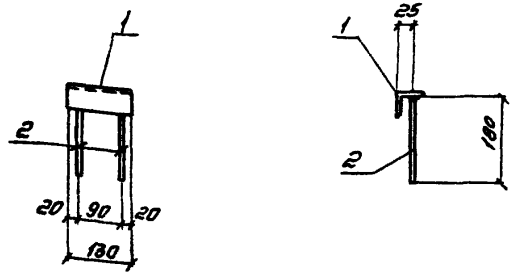

Формат	Зона	Поз.	Обозначение	Наименование	Кол.	Примечание масса 1шт. кг.
				Документация		
11			КЖИ - ЛТ - ЗДИ5	Сборочный чертеж		
				Детали		
Б/ч		1	—	L50×5, ГОСТ 8509-72, ℓ=130	1	0.5
Б/ч		2	—	ФВАIII, ГОСТ 5781-75, ℓ=180	2	0.1

1. Анкера приварить в тавр дуговой сваркой под слоем флюса.
2. Защиту изделия от коррозии см. общие указания на л. КЖ-6 альбом. II

Разраб.	Петропавловская		
Провер.	Семенова		
Рук. гр.	Гарбуз		
Гл. инж. пр.	Чирков		
Гл. спец.	Андрианов		
Нач. отд.	Альтшуллер		

ТП 902-2-344-КЖИ-ЛТ-ЗДИ5

Изделие закладное ЗДИ5

Стадия	Масса	Масштаб
Р	0.7кг	1:10

Лист 1 Листов 1

Сталь класса С38/23 марки ВСТ3 КП2 ГОСТ 380-71*

Госстрой СССР СОЮЗВОДОКАНАЛПРОЕКТ г. Москва

Взам. инв. №

Подпись и дата

Инв. № подл.

Типовой проект 902-2-344 Альбом III

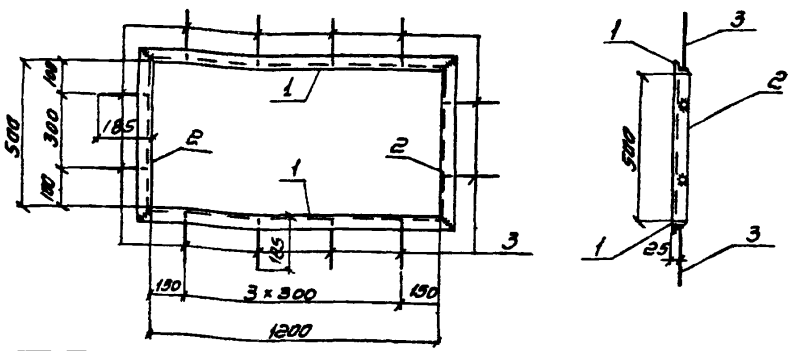

Формат	Зона	Поз.	Обозначение	Наименование	Кол.	Примеч. масса 1шт. кг
				Документация		
11			КЖИ - ЛТ - ЗДИ4	Сборочный чертеж.		
				Детали		
Б/ч		1	—	L50×5, ГОСТ 8509-72, ℓ=1300	2	4.9
Б/ч		2	—	L50×5 —"— ℓ=600	2	2.3
Б/ч		3	—	ФВАIII, ГОСТ 5781-75, ℓ=180	12	0.1

1 Анкера приварить в тавр дуговой сваркой под слоем флюса.
2. Защиту изделия от коррозии см. общие указания на л. КЖ-6 альбом II

Разраб.	Петропавловская		
Провер.	Семенова		
Рук. гр.	Гарбуз		
Гл. инж. пр.	Чирков		
Гл. спец.	Андрианов		
Нач. отд.	Альтшуллер		

ТП 902-2-344-КЖИ-ЛТ-ЗДИ4

Изделие закладное ЗДИ4

Стадия	Масса	Масштаб
Р	15,6кг	1:50

Лист 1 Листов 1

Сталь класса С38/23 марки ВСТ3 КП2 ГОСТ 380-71*

Госстрой СССР СОЮЗВОДОКАНАЛПРОЕКТ г. Москва

Взамен инв. №

Подпись и дата

Инв. № подл.

Альбом III

Типовой проект 902-2

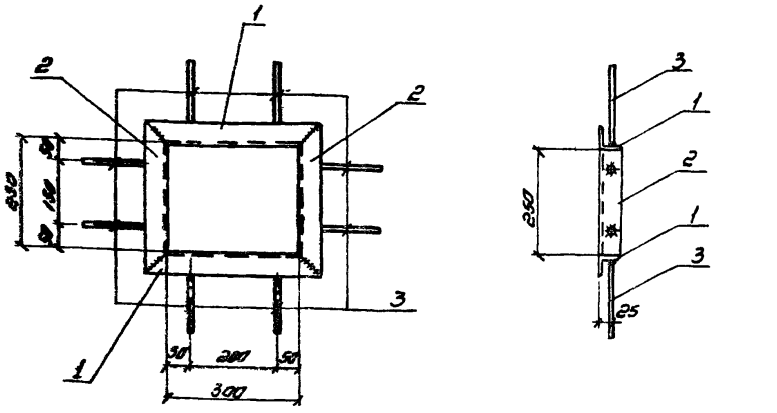

Формат	Зона	Поз.	Обозначение	Наименование	К-во	Примеч. масса 1шт. кг.
				Документация		
11			КЖИ - ЛТ - ЗДИ7	Сборочный чертеж		
				Детали		
Б/ч		1	——	L50×5, ГОСТ 8509-72, ℓ=400	2	1.5
Б/ч		2	——	L50×5 —"— ℓ=350	2	1.3
Б/ч		3	——	ФВАIII, ГОСТ 5781-75, ℓ=180	8	0.1

1 Анкера приварить в тавр дуговой сварной под слоем флюса

2 Защиту изделия от коррозии см. общие указания на л. Кж-6 альбом II

Разраб.	Петропавловская		
Провер.	Семенова		
Рук. гр.	Гарбуз		
Гл. инж. пр.	Чирков		
Гл. спец.	Андрианов		
Нач. отд.	Альтшуллер		

ТП 902-2-344 -КЖИ-ЛТ-ЗДИ7

Изделие закладное-ЗДИ7

Стадия	Масса	Масштаб
Р	6.4кг	1.10

Лист 1 | Листов 1

Сталь класса С38/23 марки ВСТ3 КП2 ГОСТ 380-71*

Госстрой СССР
СОЮЗВОДОКАНАЛПРОЕКТ г. Москва

Взамен инв. №

Подпись и дата

Инв. № подл.

Альбом III

Типовой проект 902-2-344

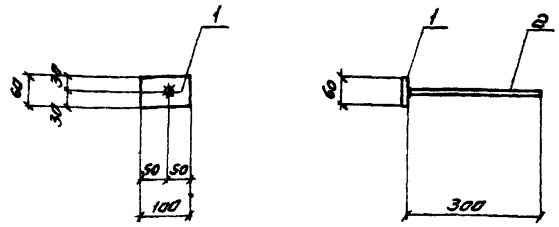

Формат	Зона	Поз.	Обозначение	Наименование	К-во	Примеч. масса 1шт. кг.
				Документация		
11			КЖИ - ЛТ - ЗДИ8	Сборочный чертеж		
				Детали		
Б/ч		1	——	-60×8, ГОСТ 103-76, ℓ=100	1	0.4
Б/ч		2	——	ФВАIII, ГОСТ 5781-75, ℓ=300	1	0.1

1. Анкер приварить в тавр дуговой сваркой под слоем флюса.

2. Защиту изделия от коррозии см. общие указания на л. Кж-6 альбом II

Разраб.	Петропавловская		
Провер.	Семенова		
Рук. гр.	Гарбуз		
Гл. инж. пр.	Чирков		
Гл. спец.	Андрианов		
Нач. отд.	Альтшуллер		

ТП 902-2-344 -КЖИ-ЛТ-ЗДИ8

Изделие закладное ЗДИ8

Стадия	Масса	Масштаб
Р	0.5кг	1:50

Лист 1 | Листов 1

Сталь класса С38/23 марки ВСТ3 КП2 ГОСТ 380-71*

Госстрой СССР
СОЮЗВОДОКАНАЛПРОЕКТ г. Москва

Взамен инв. №

Подпись и дата

Инв. № подл.

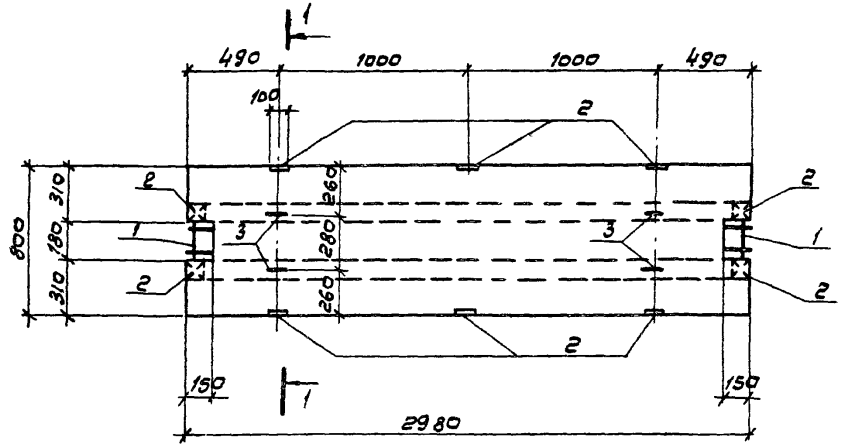

1-1

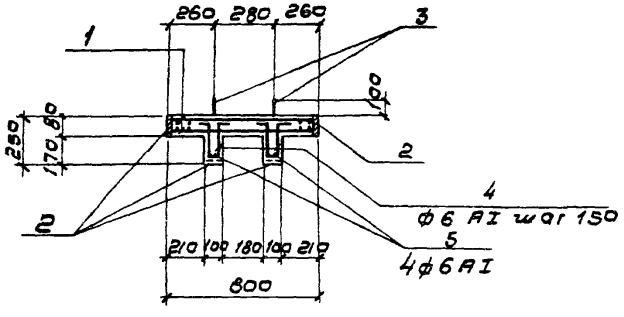

Формат	Зона	Поз.	Обозначение	Наименование	Кол.	Примеч. Масса 1 шт. кг
				Документация		
12			КЖИ-П1-СБ	Сборочный чертеж		
				Сборочные единицы и детали		
11		1	КЖИ-П-С1	Сетка арматурная С1	2	
11		2	КЖИ-П-ЗДИ1,3	Изделие закладное ЗДИ1	10	
Б/4		3	—	ф8 AI, ГОСТ 5781-75, l= 1000	4	0,4
Б/4		4	—	ф6 AI — " — l= 710	42	0,1
Б/4		5	—	ф6 AI — " — l= 2960	4	0,6
				Материалы		
				Бетон	0,29	м³

Выборка стали на один элемент, кг

Марка эл-та	Арматурные изделия: Арматурная сталь ГОСТ 5781-75, класс AI, ф мм 6	8		Итого	класс AIII, ф мм		Итого	Итого	Закладные изделия: Профильная сталь Б=8		Арматур. сталь ГОСТ 5781-75 класс AIII, ф мм 8		Итого	Всего
П1	21,8	1,6		23,4	—	—		23,4	5,0		1,0		6,0	29,4

Защитный слой бетона - 15 мм

Позиция „3"

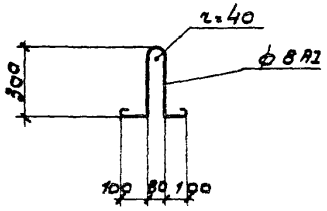

Позиция „4"

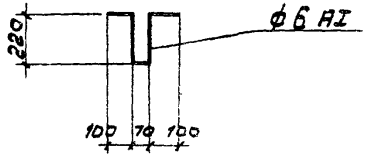

Разраб.	Петропавловская		
Провер.	Семенова		
Рук. гр.	Горбуз		
Гл. инж. пр.	Чирков		
Гл. спец.	Андрианов		
Нач. отд.	Альтшуллер		

ТП902-2-34Ч - КЖИ-П1-СБ

Плита П1

Стадия	Масса	Масштаб
Р	0,73т	1:20
Лист 1	Листов 1	

Бетон М-200, Мрз □ 84

Госстрой СССР
СОЮЗВОДОКАНАЛПРОЕКТ
г. Москва

17133-03 67

Копировал: В. Филиппова Формат 12Г

Типовой проект 902-2-344 Альбом III

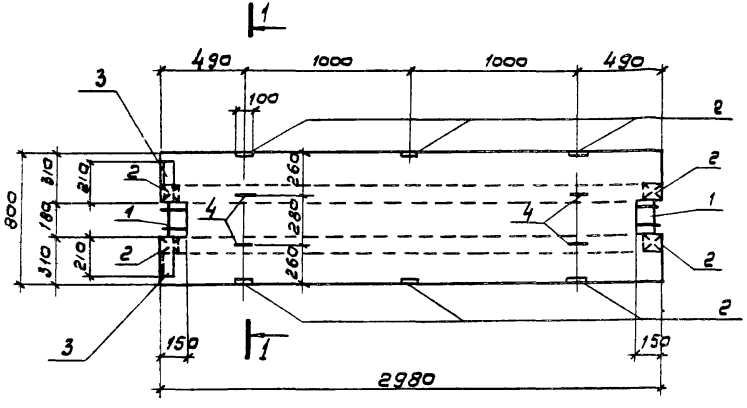

1 - 1

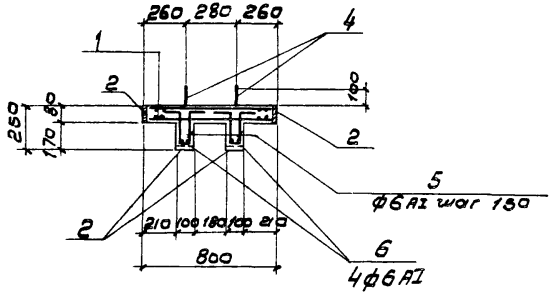

Позиция „4"

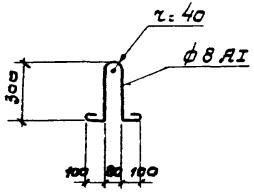

Позиция „5"

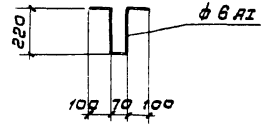

Формат	Зона	Поз.	Обозначение	Наименование	Кол.	Примеч. масса 1шт. кг
				Документация		
12			КЖИ-П1а-СБ	Сборочный чертеж		
				Сборочные единицы и детали		
11		1	КЖИ-П-С1	Сетка арматурная С1	2	
11		2	КЖИ-П-3ДИ1, 3	Изделие арматурное 3ДИ1	10	
11		3	КЖИ-П-3ДИ2	—"— 3ДИ2	2	
Б/ч		4	—	ф8AI, ГОСТ 5781-75, l=1000	4	0,4
Б/ч		5	—	ф6AI —"— l=710	42	0,1
Б/ч		6	—	ф6AI —"— l=2960	4	0,6
				Материалы		
				Бетон	0,29	м³

Выборка стали на один элемент, кг

Марка эл-та	Арматурные изделия: Арматурная сталь ГОСТ 5781-75, класс AI, ф мм 6	8		Итого	класс AIII, ф мм		Итого	Итого	Закладные изделия: Профильная сталь б=8	175=6	Арм сталь ГОСТ 5781-75, класс AIII, ф мм 8		Итого	Всего
П1а	21,8	1,6		23,4	–			23,4	5,0	2,8	1,4		9,2	32,6

Защитный слой бетона - 15 мм

Разраб.	Петропавловская		
Пров.	Семенова		
Рук. гр.	Гарбуз		
Гл. инж. пр.	Чирков		
Гл. спец.	Андрианов		
Нач. отд.	Альтшуллер		

ТП902-2-344-КЖИ-П1а-СБ

Плита П1а

Стадия	Масса	Масштаб
Р	0,73т	1:20

Лист 1 | Листов 1

Бетон М200, Мрз ▭ ВЧ

Госстрой СССР
СОЮЗВОДОКРАНПРОЕКТ
г. Москва

Инв. № подл. | Подпись и дата | Взам. инв. №

Типовой проект 902-2-344 Альбом III.

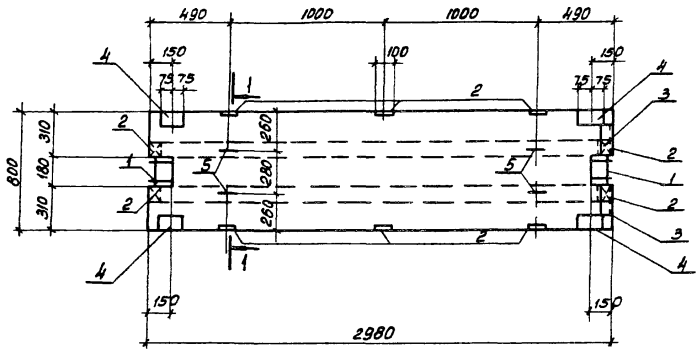

1 - 1

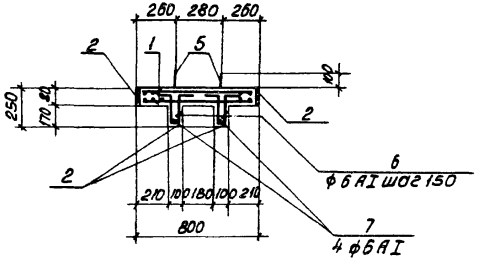

Позиция „5"

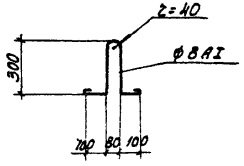

Позиция „6"

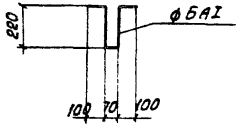

Формат	Зона	Поз.	Обозначение	Наименование	Кол.	Примеч. масса 1 шт. кг.
				Документация		
12			КЖИ - П1б - СБ	Сборочный чертеж		
				Сборочные единицы и детали		
11		1	КЖИ - П - С1	Сетка арматурная С1	2	
11		2	КЖИ - П - ЗДИ1,3	Изделие закладное ЗДИ1	10	
11		3	КЖИ - П - ЗДИ2	—"— ЗДИ2	2	
11		4	КЖИ - П - ЗДИ1,3	—"— ЗДИ3	4	
5/2		5	—	ф8 AI, ГОСТ 5781-75, ℓ=1000	4	0.4
5/2		6	—	ф6 AI —"— ℓ=710	42	0.1
5/2		7	—	ф6 AI —"— ℓ=2950	4	0.6
				Материалы		
				Бетон	0.29	м³

Выборка стали на один элемент, кг.

Марка эл-та	Арматурные изделия: Арматурная сталь ГОСТ 5781-75, Класс AI, ф мм: 6	8	Итого	Класс AIII, ф мм:		Итого	Итого	Закладные изделия: Профильная сталь: δ=8	δ=5	Арм. сталь ГОСТ 5781-75, Класс AIII, ф мм: 6		Итого	Всего
П1б	21.8	1.6	23.4				23.4	8.5	2.8	2.2		13.6	37.0

Защитный слой бетона - 15мм

			ТП902-2-344Ч - КЖИ-П1б-СБ			
			Плита П1б	Стадия	Масса	Масштаб
				Р	0.73т	1:25
				Лист 1	Листов 1	
Разраб.	Петропавловский		Бетон М200, Мрз ☐ В4	Госстрой СССР Союздорканалпроект г. Москва		
Провер.	Семенова					
Рук. гр.	Горбуз					
Гл. инж. пр.	Чирков					
Гл. спец.	Андрианов					
Нач. отд.	Альтшуллер					

Инв. № подл. | Подпись и дата | Взам. инв. №

17133-03 69

Коп. Доценко

Формат 12Г

Типовой проект 902-2-344 Альбом III

1-1

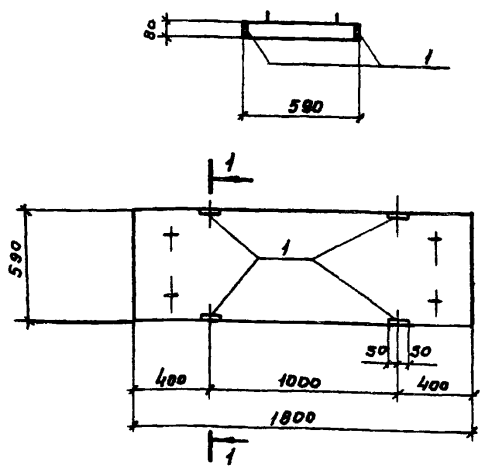

Формат	Зона	Поз.	Обозначение	Наименование	Кол.	Примеч. масса 1 шт. кг
				Документация		
11			КЖИ-П4-СБ	Сборочный чертеж		
			Серия 3.900-3 вып. 8 ч.1	Примененные документы		
				(ПТ-15-6)		
				Сборочные единицы		
11		1	КЖИ-П-3ДИ1	Изделие закладное ЗДИ1	4	

Плита отличается от типовой по серии 3.900-3 вып.8ч1 наличием дополнительных закладных деталей

Взам. инв.№ | Подпись и дата | Инв.№ подл.

Разраб.	Петропавловский	
Провер.	Семенова	
Рук. гр.	Гарбуз	
Гл. инж. пр.	Чирков	
Гл. спец.	Андрианов	
Нач. отд.	Альтшуллер	

ТП902-2-34Ч – КЖИ-П4-СБ

Плита П4 (ПТ-15-6а)

Стадия	Масса	Масштаб
Р	0,21т	1:25
Лист	Листов	

Госстрой СССР
СОЮЗВОДОКАНАЛПРОЕКТ г. Москва

Типовой проект 902-2-344 Альбом III

1-1

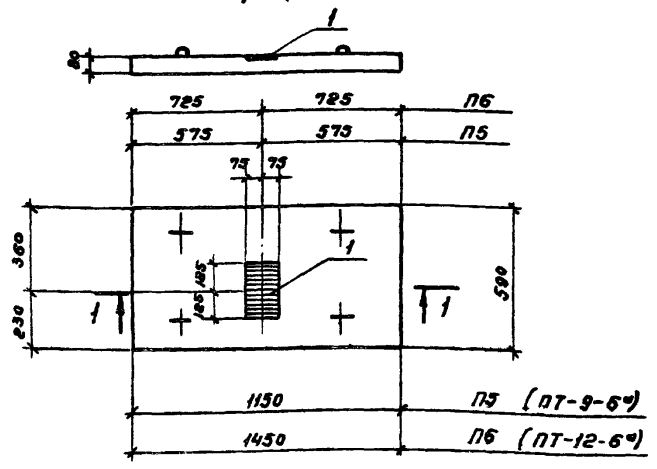

Формат	Зона	Поз	Обозначение	Наименование	Кол.	Примеч. масса 1 шт. кг
				Документация		
11			КЖИ-П5,6-СБ	Сборочный чертеж		
			Серия 3.900-3 вып. 8 ч.1	Примененные документы		
				(ПТ-9-6) (ПТ-12-6)		
				Сборочные единицы		
				П5		
11		1	КЖИ-П-ЗДИ4	Изделие закладное ЗДИ4	1	
				П6		
11		1	КЖИ-П-ЗДИ4	Изделие закладное ЗДИ4	1	

Плиты отличаются от типовых по серии 3.900-38.8 ч1 наличием дополнительной закладной детали

Взам. инв.№ | Подпись и дата | Инв.№ подл.

Разработ.	Петропавловский	
Провер.	Семенова	
Рук. гр.	Гарбуз	
Гл. инж. пр.	Чирков	
Гл. спец.	Андрианов	
Нач. отд.	Альтшуллер	

ТП902-2-34Ч – КЖИ-П5,6-СБ

Плиты П5 (ПТ-9-6а), П6 (ПТ-12-6а)

Стадия	Масса	Масштаб
Р	0,14т 0,17т	1:20
Лист 1	Листов 1	

Госстрой СССР
СОЮЗВОДОКАНАЛПРОЕКТ г. Москва

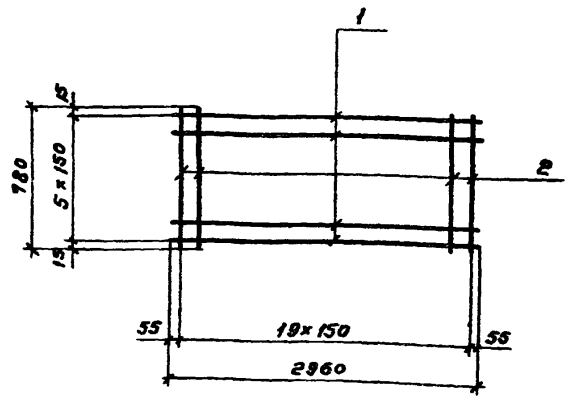

Формат	Зона	Поз.	Обозначение	Наименование	Кол	Примеч. масса 1 шт. кг
				Документация		
А4			КЖИ-П-С1	Сборочный чертеж		
				Детали		
Б/ч		1	—	ф6 AI, ГОСТ 5781-75 ℓ=2960	6	0,6
Б/ч		2	—	ф6 AI ——·—— ℓ=780	20	0,2

Арматурные сетки изготовлять при помощи точечной сварки в соответствии с требованиями СНиП II-21-75 и ГОСТ 10922-75.

Разраб.	Петропавловский		
Провер.	Семенова		
Рук. гр.	Гарбуз		
Гл. инж. пр.	Чирков		
Гл. спец.	Андрианов		
Нач. отд.	Альтшуллер		

ТП 902-2-344 – КЖИ-П-С1

Сетка арматурная С1

Стадия	Масса	Масштаб
Р	7,6 кг	5/м
Лист 1	Листов 1	

Госстрой СССР
СОЮЗВОДОКАНАЛПРОЕКТ
г. Москва

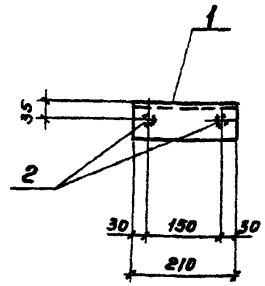

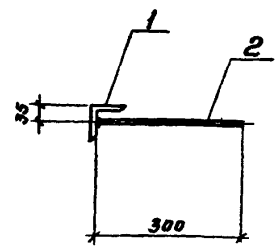

Формат	Зона	Поз.	Обозначение	Наименование	Кол.	Примеч. масса 1 шт. кг
				Документация		
			КЖИ-П-ЗДИ2	Сборочный чертеж		
				Детали		
Б/ч		1	—	L 75×6, ГОСТ 8509-72, ℓ=210	1	1,4
Б/ч		2	—	ф8 AII, ГОСТ 5781-75, ℓ=300	2	0,1

Анкера приварить в тавр дуговой сваркой под слоем флюса

Разраб.	Петропавловский		
Провер.	Семенова		
Рук. гр.	Гарбуз		
Гл. инж. пр.	Чирков		
Гл. спец.	Андрианов		
Нач. отд.	Альтшуллер		

ТП 902-2-344 – КЖИ-П-ЗДИ2

Изделие закладное ЗДИ2

Стадия	Масса	Масштаб
Р	1,6 кг	1:10
Лист 1	Листов 1	

Сталь класса С38/23 марки ВСт3 кп2 ГОСТ 380-71*

Госстрой СССР
СОЮЗВОДОКАНАЛПРОЕКТ
г. Москва

Инв. № подл. | Подпись и дата | Взам. инв. №

Инв. № подл. | Подпись и дата | Взам. инв. №

Альбом III

Типовой проект 902-2-344

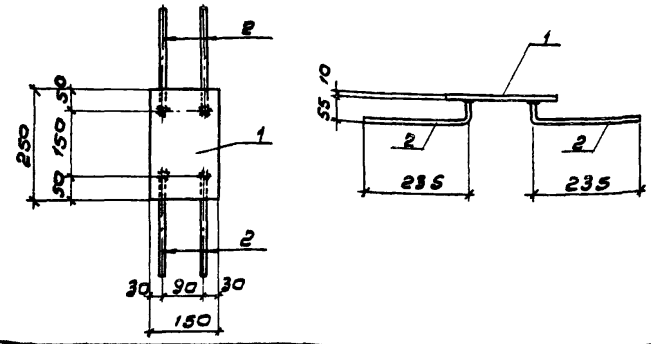

Формат	Зона	Поз.	Обозначение	Наименование	Кол.	Примеч. масса 1 шт. кг.
				Документация		
11			КЖИ-П-3Ди4	Сборочный чертеж		
				Детали		
Б/Ч		1	—	-150×10, ГОСТ 103-76, ℓ=250	1	2,9
Б/Ч		2	—	ф8 А III, ГОСТ 5781-75, ℓ=290	4	0,1

Анкера приварить в тавр дуговой сваркой под слоем флюса

Разраб.	Петропавловская		
Провер.	Семенова		
Рук. гр.	Гарбуз		
Гл. инж. пр.	Чирков		
Гл. спец.	Андрианов		
Нач. отд.	Альтшуллер		

ТП902-2-344 - КЖИ-П-3Ди4

Изделие закладное 3Ди4

Стадия	Масса	Масштаб
Р	3,3 кг	1:10
Лист 1	Листов 1	

Сталь класса С38/23 марки ВСт.3 кп2 ГОСТ 380-71*

Госстрой СССР СОЮЗВОДОКАНАЛПРОЕКТ г. Москва

Альбом III

Типовой проект 902-2-344

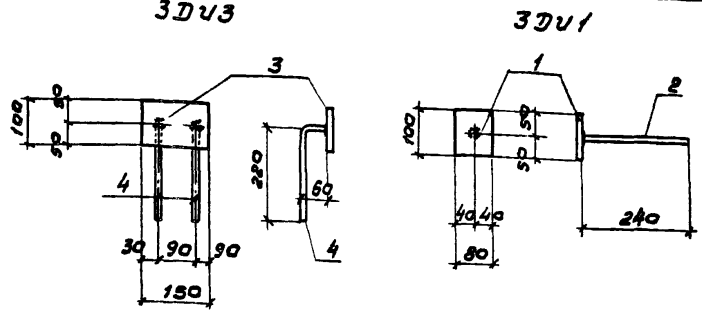

Формат	Зона	Поз.	Обозначение	Наименование	Кол.	Примеч. масса 1 шт. кг.
				Документация		
11			КЖИ-П-3Ди1;3	Сборочный чертеж		
				Детали		
				3Ди1		
Б/Ч		1	—	-80×8, ГОСТ 103-76, ℓ=100	1	0,3
Б/Ч		2	—	ф8 А III, ГОСТ 5781-75, ℓ=240	1	0,1
				3Ди3		
Б/Ч		3	—	100×8, ГОСТ 103-76, ℓ=150	1	0,9
Б/Ч		4	—	ф8 А III, ГОСТ 5781-75, ℓ=280	2	0,1

Анкера приварить в тавр дуговой сваркой под слоем флюса

Разраб.	Петропавловская		
Провер.	Семенова		
Рук. гр.	Гарбуз		
Гл. инж. пр.	Чирков		
Гл. спец.	Андрианов		
Нач. отд.	Альтшуллер		

ТП 902-2-344-КЖИ-П-3Ди1;3

Изделия закладные 3Ди1; 3Ди3

Стадия	Масса	Масштаб
Р	0,6 кг. 1,1 кг	1:10
Лист 1	Листов 1	

Сталь класса С38/23 марки ВСт.3 кп2 ГОСТ 380-71*

Госстрой СССР СОЮЗВОДОКАНАЛПРОЕКТ г. Москва

Инв. № подл. | Подпись и дата | Взам. инв. №

Альбом III

Типовой проект 902-2-344

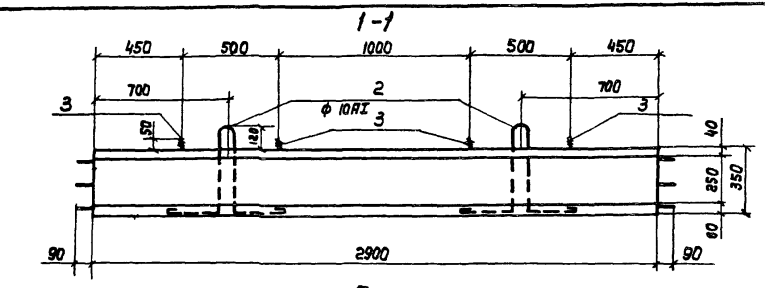

План

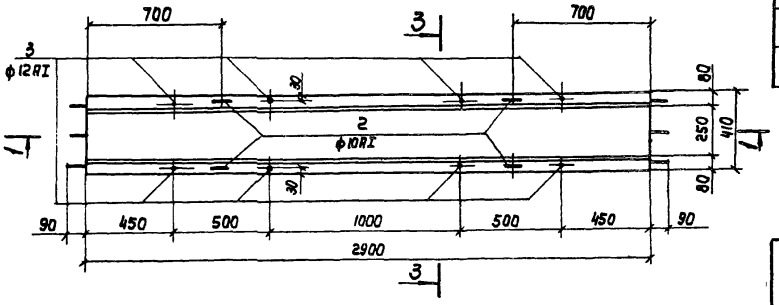

3-3

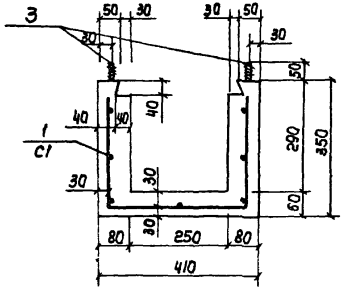

Позиция „2"

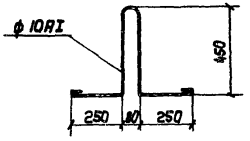

Позиция „3"

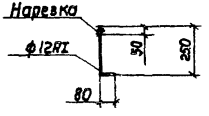

Формат	Зона	Поз.	Обозначение	Наименование	Кол.	Примеч. Масса, 1шт. кг
				Документация		
12			КЖИ - ФЛ1 - СБ	Сборочный чертеж		
				Сборочные единицы и детали		
11		1	КЖИ - ФЛ1-С1	Сетка арматурная С1	1	
		2	—	ф10АI, ГОСТ 5781-75, ℓ=1610	4	1.1
		3	—	ф12АI, ГОСТ 5781-75, ℓ=330	8	0.3
				Материалы		
				Бетон М-200, Мрз ▭, В4	0,21м³	

Выборка стали на один элемент, кг

Марка элемента	Арматурные изделия								Закладные изделия					Всего
	Арматурная сталь ГОСТ 5781-75							Итого	Профильная сталь		Арматурная сталь ГОСТ 51459-72		Итого	
	Класс АI				Класс АIII						Класса АIII			
	ф мм			Итого	ф мм		Итого				ф мм			
		10	12		6									
ФЛ1		4.4	2.4	6.8	12.8		12.8	19.6						19.6

Защитный слой бетона - 15 мм.

Разраб.	Цветкова		
Провер.	Полякова		
Рук. гр.	Гарбуз		
Гл. инж. пр.	Чирков		
Гл. спец.	Андрианов		
Нач. отд.	Альтшуллер		

ТП 902-2-344 - КЖИ - ФЛ1 - СБ

Лоток ФЛ1

Стадия	Масса	Масштаб
Р	0.53т	1:20

Лист 1 | Листов 1

Бетон М-200, Мрз ▭ В4

Госстрой СССР
СОЮЗВОДОКАНАЛПРОЕКТ
г. Москва

Инв. № подл. | Подпись и дата | Взам. инв. №

Копировал: Лавружина

17133-03 73

Формат 12Г

Альбом III

Типовой проект 902-2-344

Инв.№ подл. | Подпись и дата | Взам.инв.№

1 - 1

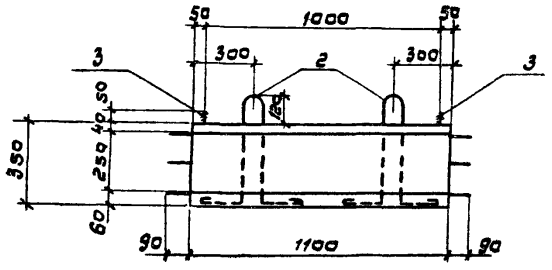

План

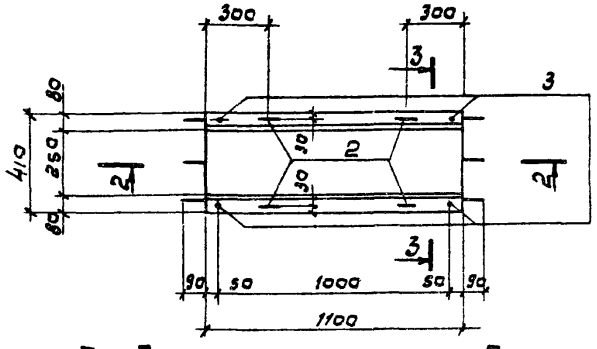

3 - 3

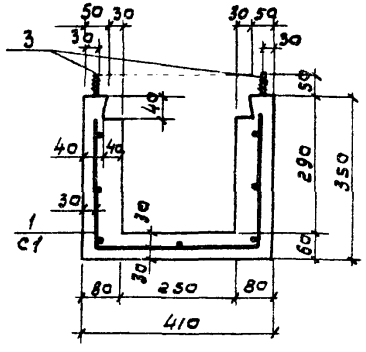

Позиция „2"

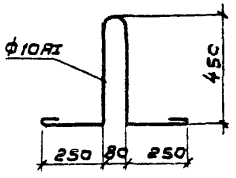

Позиция „3"

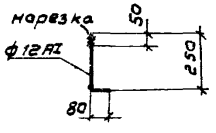

Формат	Зона	Позиция	Обозначение	Наименование	Кол.	Примеч. Масса 1 шт. кг.
				Документация		
12			КЖИ-ФЛ2-СБ	Сборочный чертеж		
				Сборочные единицы и детали		
11		1	КЖИ-ФЛ2-С1	Сетка арматурная С1	1	
		2	—	ф10 AI, ГОСТ 5781-75, ℓ=1610	4	1.1
		3	—	ф12 AI, ГОСТ 5781-75, ℓ=380	8	0.3
				Материалы		
				Бетон М-200, Мрз□, В4	0,08 м³	

Выборка стали на 1 элемент, кг

Марка элемента	Арматурные изделия							Закладные изделия					Всего
	Арматурная сталь ГОСТ 5781-75						Итого	Прокатная сталь		Арматурная сталь ГОСТ 5.1459-72		Итого	
	класс AI				класс AIII					класс AIII			
	ф мм		Итого		ф мм	Итого				ф мм			
	10	12			6								
ФЛ2	4,4	2.4	6,8		5,2	5,2	12,0						12,0

Защитный слой бетона – 15 мм

Разраб.	Цветкова		
Пров.	Полякова		
Рук. гр.	Горбуз		
Гл.инжнр	Чурков		
Гл.спец.	Андрианов		
Нач.отд.	Альтшулле		

ТП 902-2-344 КЖИ-ФЛ2-СБ

Лоток ФЛ2

Стадия	Масса	Масштаб
Р	0,2т	1:20

Бетон М-200, Мрз□, В4

Лист 1 | Листов 1

Госстрой СССР
СОЮЗВОДОКАНАЛПРОЕКТ
г. Москва

Копировал: В. Филиппова 17133-03 74 Формат 12Г

Альбом III

Типовой проект 902-2-

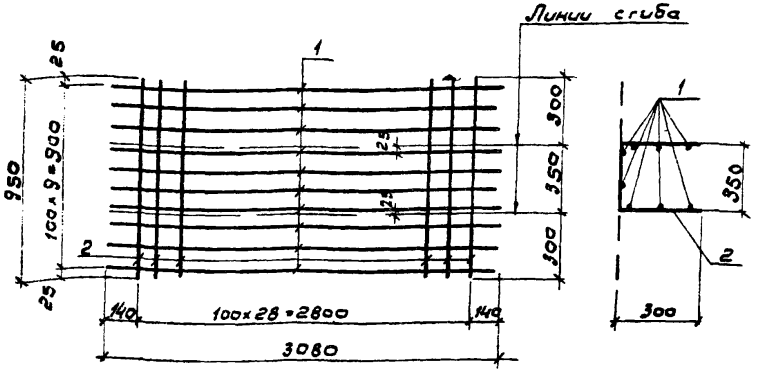

Формат	Зона	Поз.	Обозначение	Наименование	Кол.	Примеч. Масса 1 шт. кг
				Документация		
11			КЖИ-ФЛ1-С1	Сборочный чертеж		
				Детали		
Б/ч		1	—	ф6 А-III ГОСТ 5781-75, ℓ=3080	10	0,7
Б/ч		2	—	ф6 А-III ГОСТ 5781-75, ℓ=950	29	0,2

Арматурные сетки изготовлять при помощи точечной сварки в соответствии с требованиями СНиП II-21-75 и ГОСТ 10922-75.

Инв. № подл. | Подпись и дата | Взам. инв. №

Разраб.	Цветкова	
Пров.	Полякова	
Рук. гр.	Горбуз	
Гл. инж.	Чурков	
Гл. спец.	Андронов	
Нач. отд.	Альтшуллер	

ТП902-2-34Ч - КЖИ-ФЛ1-С1

Сетка арматурная С-1

Стадия	Масса	Масштаб
Р	12,8 кг	1/м
Лист 1	Листов 1	

Госстрой СССР
СОЮЗВОДОКАНАЛПРОЕКТ
г. Москва

Копировал: В. Филиппова Формат А1Б

Альбом III

Типовой проект 902-2

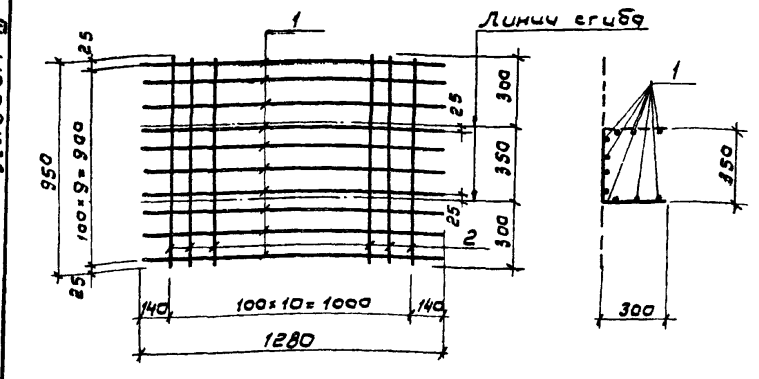

Формат	Зона	Поз.	Обозначение	Наименование	Кол.	Примеч. Масса 1 шт. кг
				Документация		
11			КЖИ-ФЛ2-С1	Сборочный чертеж		
				Детали		
Б/ч		1	—	ф6 А-III ГОСТ 5781-75, ℓ=1280	10	0,3
Б/ч		2	—	ф6 А-III ГОСТ 5781-75, ℓ=950	11	0,2

Арматурные сетки изготовлять при помощи точечной сварки в соответствии с требованиями СНиП II-21-75 и ГОСТ 10922-75.

Инв. № подл. | Подпись и дата | Взам. инв. №

Разраб.	Цветкова	
Пров.	Полякова	
Рук. гр.	Горбуз	
Гл. инж.	Чурков	
Гл. спец.	Андронов	
Нач. отд.	Альтшуллер	

ТП902-2-34Ч - КЖИ-ФЛ2-С1

Сетка арматурная С1

Стадия	Масса	Масштаб
Р	5,2 кг	1/м
Лист 1	Листов 1	

Госстрой СССР
СОЮЗВОДОКАНАЛПРОЕКТ
г. Москва

Копировал: В. Филиппова Формат А1Б

1-1

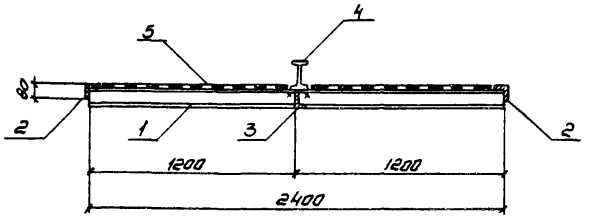

2-2

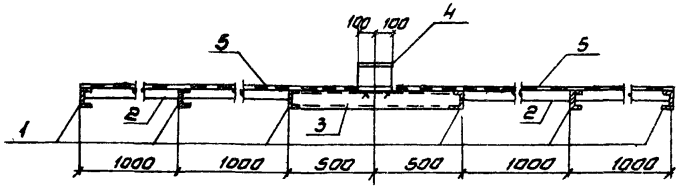

План

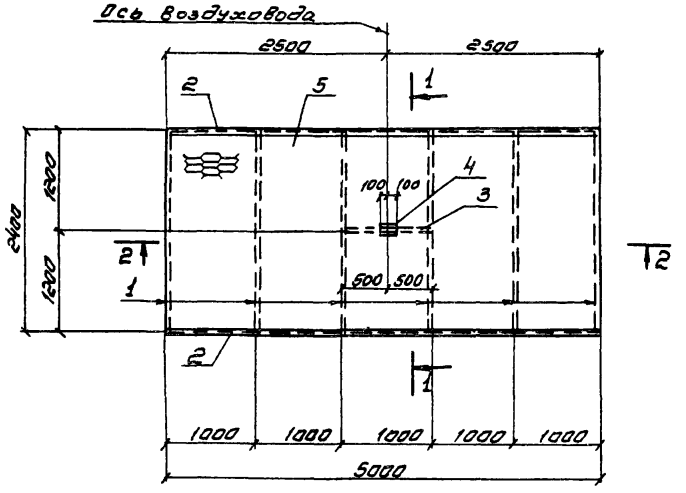

Формат	Зона	Поз	Обозначение	Наименование	Кол.	Примеч. масса 1 шт. кг.
				Документация		
12			КЖИ-ПМ1	Сборочный чертеж		
				Детали		
Б/ч		1		[10, ГОСТ 8240-72, ℓ=2400	6	20.6
Б/ч		2		L80×50×6, ГОСТ 8510-72, ℓ=5000	2	29.6
Б/ч		3		[10, ГОСТ 8240-72, ℓ=991	1	8.6
Б/ч		4		I16, ГОСТ 8239-72*, ℓ=200	1	3.2
Б/ч		5		Лист ПВ 406×1180×3000 ГОСТ 8706-78	м² 12	188,4

1. Сварку вести электродами Э-42, ГОСТ 9467-75 Сварные швы h=6мм.
2. Защиту изделия от коррозии смотри общие указания на л. КЖ-6 альбом II

Разработ.	Петропавловский		
Проверил.	Платунина		
Рук. гр.	Гарбуз		
Гл. инж. пр.	Чирков		
Гл. спец.	Андрианов		
Нач. отд.	Альтшуллер		

ТП902-2-344-КЖИ-ПМ1

Площадка ПМ1

Стадия	Масса	Масштаб
Р	383,0кг	1:50
Лист 1	Листов 1	

Сталь класса С38/23 марки Вст3 КП2 ГОСТ 380-71*

Госстрой СССР СОЮЗВОДОКАНАЛПРОЕКТ Москва

Инв. № подл. | Подпись и дата | Взам. инв. №

1 - 1

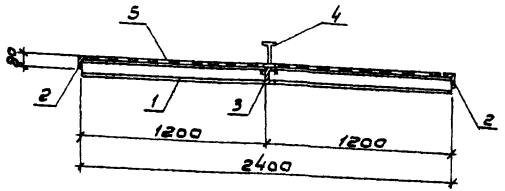

2 - 2

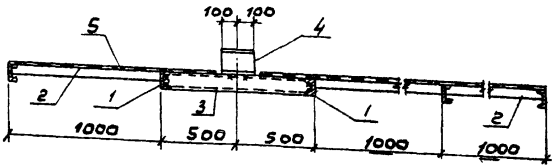

Ось воздуховода

План

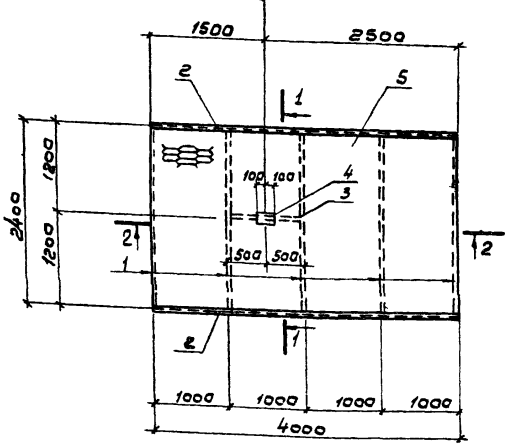

Формат	Зона	Поз.	Обозначение	Наименование	Кол.	Примеч. Масса 1 шт. кг
				Документация		
12			КЖИ-ПМ2	Сборочный чертеж		
				Детали		
Б/ч		1	—	I 12, ГОСТ 8240-72, ℓ = 2400	5	29,6
Б/ч		2	—	L 80×50×6, ГОСТ 8510-72, ℓ = 4000	2	23,7
Б/ч		3	—	⊐ 10, ГОСТ 8240-72, ℓ = 991	1	8,6
Б/ч		4	—	I 16, ГОСТ 8239-72*, ℓ = 200	1	3,2
Б/ч		5	—	Лист ПВ 408 × 1100 × 4000 ГОСТ 8706-78	м² 9,6	150,7

1. Сварку вести электродами Э-42, ГОСТ 9467-75 Сварные швы h = 6 мм.
2. Защиту изделия от коррозии смотри общие указания на л. КЖ-6 альбом II

Разраб.	Петропавловская		
Провер.	Плотунина		
Рук. гр.	Гарбуз		
Гл. инж. пр.	Чурков		
Гл. спец.	Андрианов		
Нач. отд.	Альтшулер		

ТП 902-2-344-КЖИ-ПМ2

Площадка ПМ2

Стадия	Масса	Масштаб
Р	312,5т	1:50

Лист 1 Листов 1

Сталь класса С38/23 марки Вст 3 кп2 ГОСТ 380-71*

Госстрой СССР СОЮЗВОДОКАНАЛПРОЕКТ г. Москва

17133-03 77

Инв. № подл. | Подпись и дата | Взам. инв. №

1-1

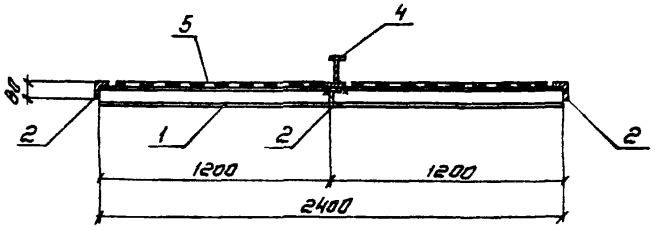

2-2

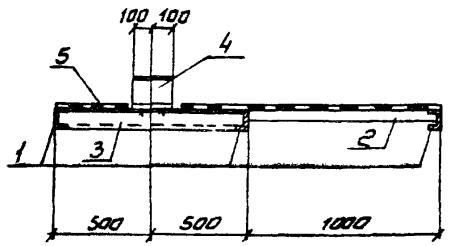

План

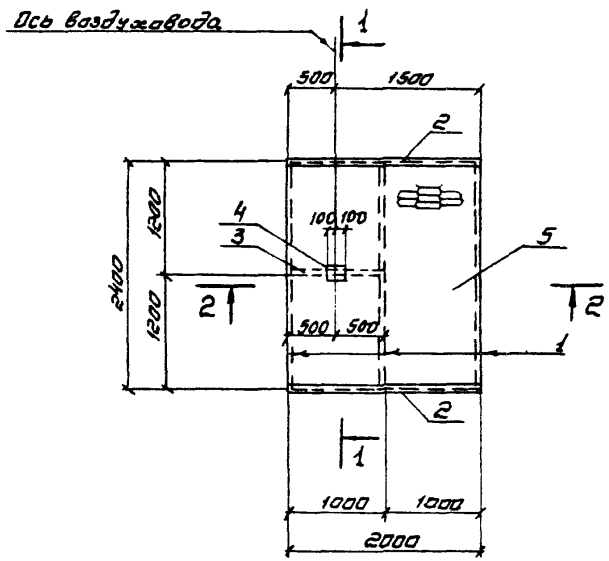

Формат	Зона	Поз.	Обозначение	Наименование	Кол.	Примеч. масса 1 шт. кг
				Документация		
А2			КЖИ-ПМ3	Сборочный чертеж		
				Детали		
Б/ч		1	—	[10, ГОСТ 8240-72, ℓ=2400	3	20.6
Б/ч		2	—	L80×50×6, ГОСТ 8510-72, ℓ=2000	2	11.8
Б/ч		3	—	[10, ГОСТ 8240-72, ℓ=991	1	8.6
Б/ч		4	—	Z16, ГОСТ 8239-72* ℓ=200	1	3.2
Б/ч		5	—	Лист 406×1100×2000 ГОСТ 8706-78	м² 4.8	75.4

1. Сварку вести электродами Э-42, ГОСТ 9467-75. Сварные швы $h = 6$ мм.
2. Защиту изделия от коррозии смотри общие указания на л. КЖ-6 альбом. III

Разраб.	Петропавловская		
Проверил	Платунина		
Рук. гр.	Гарбуз		
Гл. инж. пр.	Чирков		
Гл. спец.	Андриянов		
Нач. отд.	Альтшуллер		

ТП902-2-344-КЖИ-ПМ3

Площадка ПМ3

Стадия	Масса	Масштаб
Р	172.6 кг	1:50
Лист 1	Листов 1	

Сталь класса С38/23 марки ВСт3 кп2 ГОСТ 380-71*

Госстрой СССР
Союзводоканалпроект
г. Москва

Инв. № подл. | Подпись и дата | Взам. инв. №

Типовой проект 902-2- Альбом III

1 - 1

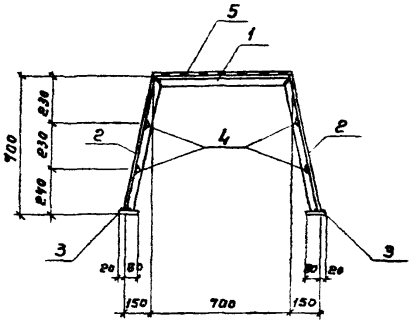

План

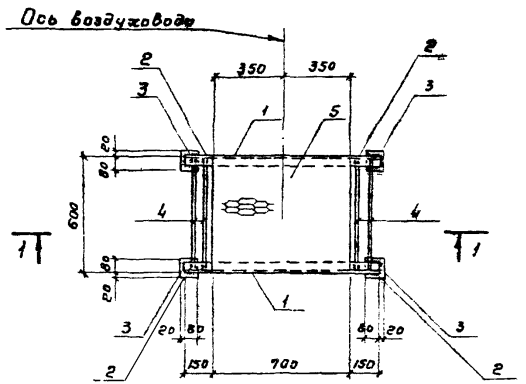

Формат	Зона	Поз.	Обозначение	Наименование	Кол	Примеч. масса 1 шт. кг
				Документация		
12			КЖИ-ПМ4	Сборочный чертеж		
				Детали		
Б/ч		1	—	L50×5, ГОСТ 8509-72, ℓ = 700	2	2,6
Б/ч		2	—	L50×5 —"— ℓ = 720	4	2,7
Б/ч		3	—	-100×10, ГОСТ 103-76, ℓ = 100	4	0,8
Б/ч		4	—	ф18А III, ГОСТ 51459-72, ℓ = 570	4	1,1
Б/ч		5	—	Лист ПВ 406×600×700 ГОСТ 8706-78	м² 0,42	6,6

1. Сварку вести электродами Э-42, ГОСТ 9467-75, сварные швы h = 6 мм.
2. Защиту изделия от коррозии смотри общие указания на л. КЖ-6 альбом II.

Разраб.	Петропавловская		
Провер.	Платкинский		
Рук. гр.	Горбуз		
Гл. инж. пр.	Чирков		
Гл. спец.	Андрианов		
Нач. отд.	Альтшуллер		

ТП902-2-344 - КЖИ-ПМ4

Площадка ПМ4

Стадия	Масса	Масштаб
Р	30,2 кг	1:20
Лист	Листов	

Сталь класса С38/23 марки В ст3 кп2 ГОСТ 380-71*

Госстрой СССР СОЮЗВОДОКАНАЛПРОЕКТ г. Москва

17133-03 79

Копировал: Гольденбаум Формат 12Р

Инв. № подл. | Подпись и дата | Взамен инв. №

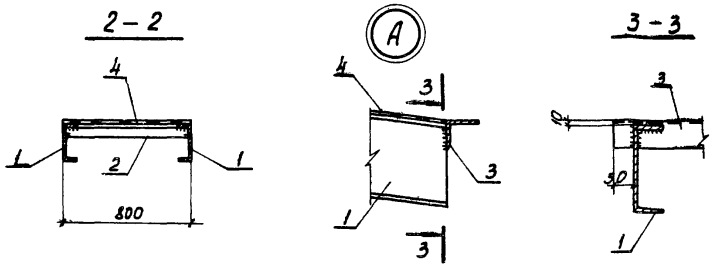

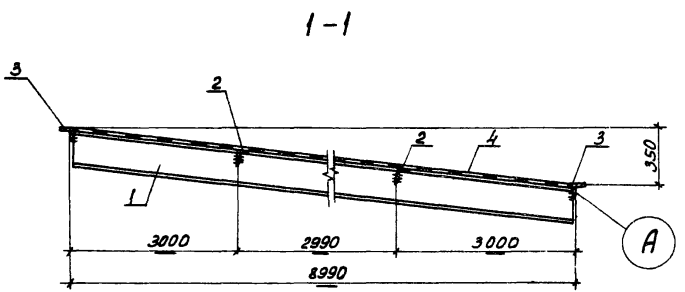

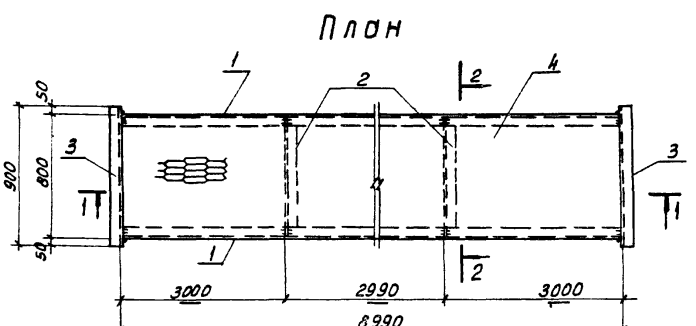

Формат	Зона	Поз.	Обозначение		Наименование	Кол.	Примеч. масса 1шт. кг.
					Документация		
12			КЖИ - ПМ5		Сборочный чертеж		
					Детали		
Б/2		1	—		[22, ГОСТ 8240-78, e=9005	2	189.1
Б/2		2	—		L75×6, ГОСТ 8509-72, e=900	2	6.2
Б/2		3	—		L75×6 —"— e=784	2	5.4
Б/2		4	—		Лист ПВ406×800×4500 ГОСТ 8706-78	Мг 7.2	113.0

1. Сварку вести электродами Э-42, ГОСТ 9467-75 Сварные швы h= 6 мм.
2. Защиту изделия от коррозии смотри общие указания на л. КЖ-6 альбом II

Разраб.	Петропавловская		
Провер.	Семенова		
Рук.гр.	Гарбуз		
Гл.инж.пр.	Чирков		
Гл.спец.	Андрианов		
Нач.отд.	Альтшуллер		

ТП902-2-344 - КЖИ-ПМ5

Площадка ПМ5

Стадия	Масса	Масштаб
Р	514.4кг	1:20

Лист 1 | Листов 1

Сталь класса С38/23 марки В ст3 КП2 ГОСТ 380-71*

Госстрой СССР СОЮЗВОДОКАНАЛПРОЕКТ г. Москва

Коп Доценко 17133-03 80

Формат 12г

Альбом III

Типовой проект 902-2-344

Инв. N подл. | Подпись и дата | Взамен инв. N

Альбом III

Типовой проект 902-2-344

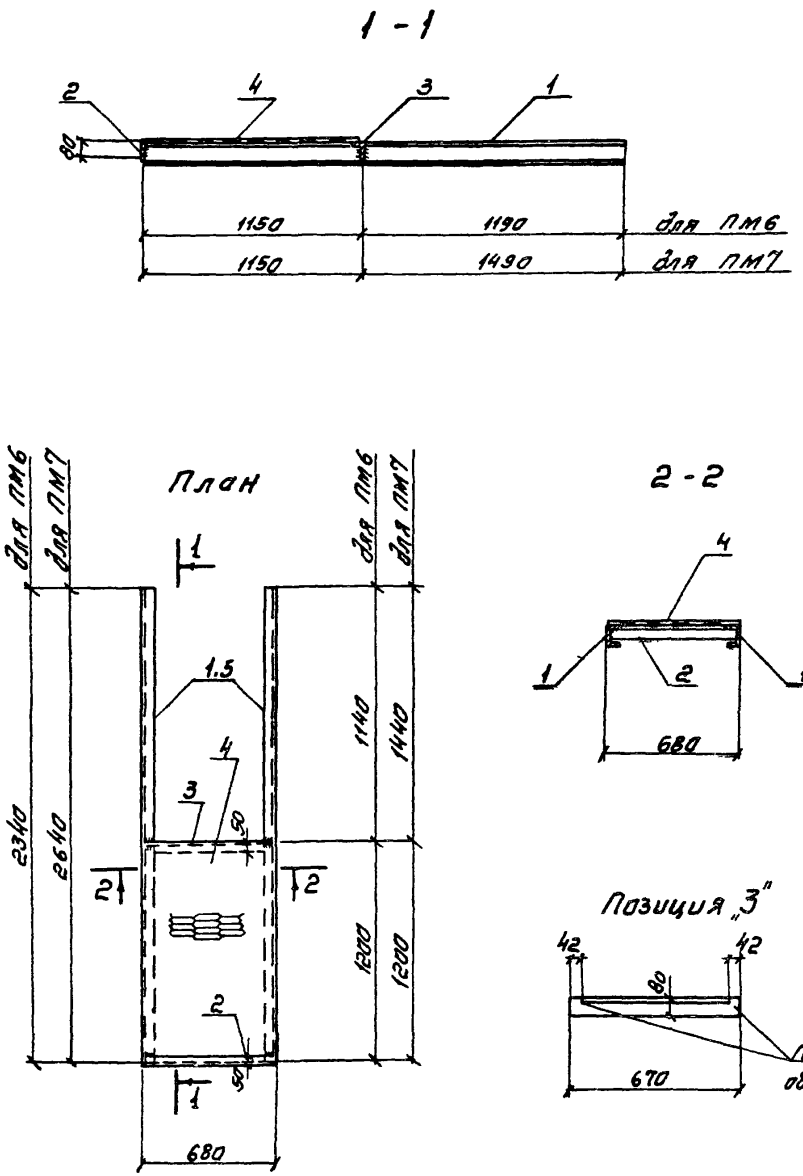

Формат	Зона	Поз.	Обозначение	Наименование	Кол.	Примеч. масса 1шт. кг.
				Документация		
12			КЖИ-ПМ6,7	Сборочный чертеж		
				Детали		
				ПМ6		
б/ч		1	—	[10. ГОСТ 8240-72, ℓ=2340	2	20.1
б/ч		2	—	L80×50×6, ГОСТ 8510-72, ℓ=680	1	4.1
б/ч		3	—	L80×50×6 —"— ℓ=670	1	4.0
б/ч		4	—	ЛИСТ ПВ 406×710×11.50 ГОСТ 8706-78	м² 0.75	12.8
				ПМ7		
б/ч		5	—	[10, ГОСТ 8240-72, ℓ=2640	2	22.3
б/ч		2	—	L80×50×6, ГОСТ 8510-72, ℓ=680	1	4.1
б/ч		3	—	L80×50×6 —"— ℓ=670	1	4.0
б/ч		4	—	ЛИСТ ПВ 406×710×1150 ГОСТ 8706-78	м² 0,75	12.8

1. Сварку вести электродами Э-42, ГОСТ 9467-75. Сварные швы h=6мм.
2. Защиту изделия от коррозии смотри общие указания на л. К ж-6 альбом II

Разраб.	Петропавловская		
Провер.	Платунина		
Рук. гр.	Гарбуз		
Гл. инж. пр.	Чирков		
Гл. спец.	Андрианов		
Нач. отд.	Альтшуллер		

ТП902-2-344 - КЖИ-ПМ6,7

Площадки ПМ6, ПМ7

Стадия	Масса	Масштаб
Р	61.1 кг 65.5 мр.	1:50

Лист 1 Листов 1

Сталь класса С38/23 марки в ст3 КП2 ГОСТ 380-71*

Госстрой СССР СОЮЗВОДОКАНАЛПРОЕКТ г. Москва

Инв. № подл. | Подпись и дата | Взамен инв. №

17133-03 81

Инв.№ подл. | Подпись и дата | Взамен инв.№

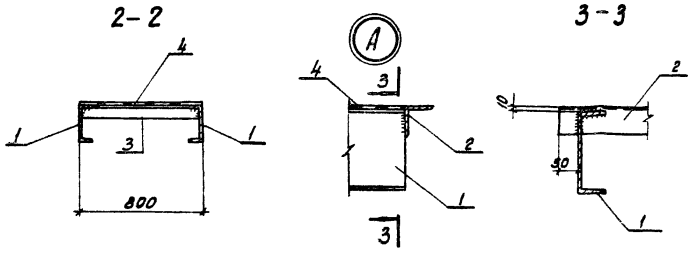

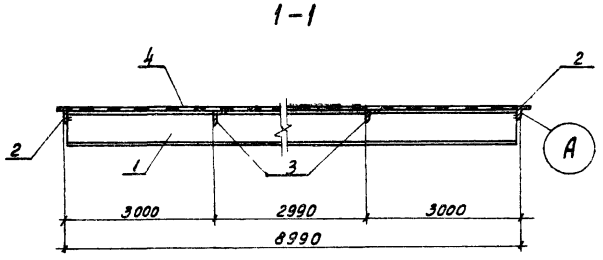

План

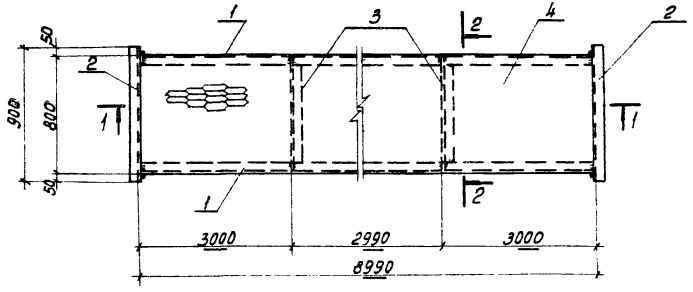

Формат	Зона	Поз.	Обозначение	Наименование	Кол.	Примеч. масса 1 шт. кг.
				Документация		
12			КЖИ-ПМ8	Сборочный чертеж		
				Детали		
Б/2		1	—	L22, ГОСТ 8240-72, ℓ=8980	2	188.6
Б/2		2	—	L75×6, ГОСТ 8509-72, ℓ=900	2	6.2
Б/2		3	—	L75×6 — " — ℓ=784	2	5.4
Б/2		4	—	Лист ПВ 40б × 800 × 4500 ГОСТ 8.706-78	м² 7.2	113.0

1. Сварку вести электродами Э-42, ГОСТ 9467-75. Сварные швы $h = 6$ мм.
2. Защиту изделия от коррозии смотри общие указания на л. КЖ-6 альбом II.

Разраб.	Петропавловская		
Провер.	Платунина		
Рук. гр.	Гарбуз		
Гл. инж. пр.	Чирков		
Гл. спец.	Анфиногов		
Нач. отд.	Альтшуллер		

ТП 902-2-344-КЖИ-ПМ8

Площадка ПМ8

Стадия	Масса	Масштаб
Р	513.4 кг	1:20 1:10
Лист 1	Листов 1	

Сталь класса С 38,23 марки Вст3 кп2 ГОСТ 380-71*

Госстрой СССР СОЮЗВОДОКАНАЛПРОЕКТ г. Москва

17133-03 82

Кол. Доценко

Формат 12Г

Альбом II

Типовой проект 902-2-34.4

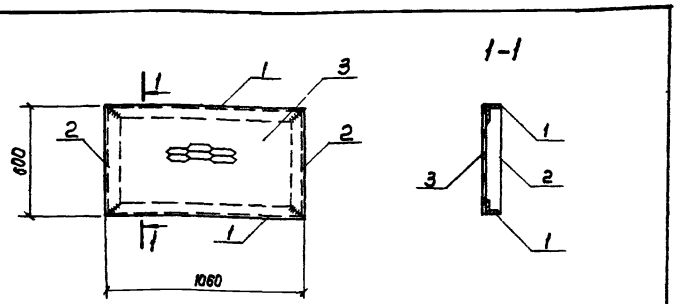

Формат	Зона	Поз.	Обозначение	Наименование	Кол.	Примечание: масса 1 шт. кг
				Документация		
11			КЖИ - ПМ9	Сборочный чертеж		
				Детали		
Б/4		1	—	L75×6, ГОСТ 8509-72, ℓ = 1060	2	7.3
Б/4		2	—	L 6×6 — " — ℓ = 600	2	4.1
Б/4		3	—	Лист ПВ 406 × 600 × 1060 ГОСТ 8706-78	м² 0.64	10.0

1. Сварку вести электродами Э-42 ГОСТ 9467-75. Сварные швы h = 6 мм
2. Защиту изделия от коррозии смотри общие указания на л. КЖ-6 альбом

Взам. инв. №

Подпись и дата

Инв. № подл.

Разраб.	Петропавловская	
Провер.	Платунина	
Рук. гр.	Гарбуз	
Гл. инж. пр.	Цирков	
Гл. спец.	Андрианов	
Нач. отд.	Альтшулер	

ТП 902-2-34Ч - КЖИ - ПМ9

Площадка ПМ9

Стадия	Масса	Масштаб
Р	32.8кг	1:20
Лист 1	Листов 1	

Сталь класса С 38/23 марки Вст3 Кп2 ГОСТ 380-71*

Госстрой СССР
СОЮЗВОДОКАНАЛПРОЕКТ г. Москва

Формат А1

Альбом III

Типовой проект 902-2

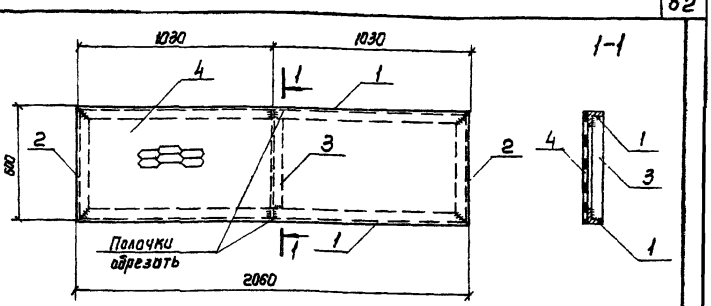

Формат	Зона	Поз.	Обозначение	Наименование	Кол.	Примечание: масса 1 шт. кг
				Документация		
11			КЖИ - ПМ10	Сборочный чертеж		
				Детали		
Б/4		1	—	L75×6, ГОСТ 8509-72, ℓ = 2060	2	14.2
Б/4		2	—	L75×6 — " — ℓ = 600	2	4.1
Б/4		3	—	L 75×6 — " — ℓ = 588	1	4.0
Б/4		4	—	Лист ПВ 406 × 600 × 2060 ГОСТ 8706-78	м² 1.24	19.4

1. Сварку вести электродами Э-42, ГОСТ 9467-75 Сварные швы h = 6 мм
2. Защиту изделия от коррозии смотри общие указания на л. КЖ-6 альбом III

Взам. инв. №

Подпись и дата

Инв. № подл.

Разраб.	Петропавловская	
Провер.	Платунина	
Рук. гр.	Гарбуз	
Гл. инж. пр.	Цирков	
Гл. спец.	Андрианов	
Нач. отд.	Альтшулер	

ТП 902-2-34Ч - КЖИ - ПМ10

Площадка ПМ10

Стадия	Масса	Масштаб
Р	60.0кг	1:20
Лист 1	Листов 2	

Сталь класса С 38/23 марки Вст3 Кп2 ГОСТ 380-71*

Госстрой СССР
СОЮЗВОДОКАНАЛПРОЕКТ г. Москва

Формат А1

Копировал: Лавочкина

Альбом III

Типовой проект 902-2-344

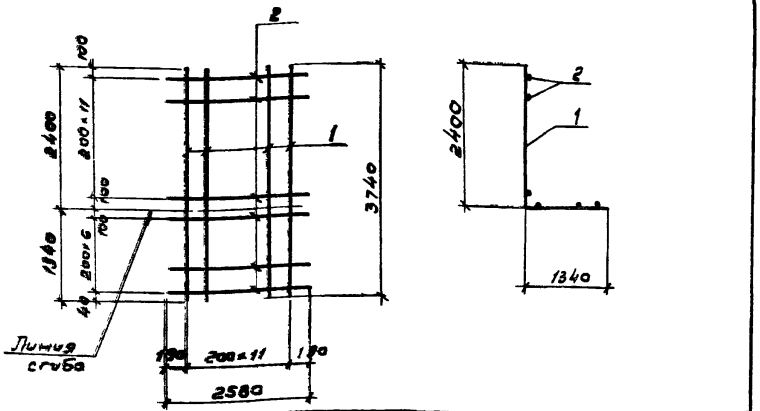

Формат	Зона	Поз.	Обозначение	Наименование	К-во	Примеч. Масса 1 шт. кг.
				Документация		
А1			КЖИ-К-С1	Сборочный чертеж		
				Детали		
Б/ч		1	—	ф8 AIII, ГОСТ 5781-75, ℓ=3740	12	1.5
Б/ч		2	—	ф6 AIII —"— ℓ=2580	19	0.6

Арматурные сетки изготовлять при помощи точечной сварки в соответствии с требованиями СНиП II-21-75 и ГОСТ 10922-75

Разраб.	Петропавловская		ТП 902-2-344-КЖИ-К-С1			
Пров.	Семенова					
Инжен.	Платунина		Камеры распределения ила. Сетка арматурная С1	Стадия	Масса	Масштаб
Рук. гр.	Гарбуз			Р	29.4кг	1/м
Гл. инж. пр.	Чуркаб			Лист 1	Листов 1	
Гл. спец.	Андрианов			Госстрой СССР		
Нач. отд.	Альтшуллер			СОЮЗВОДОКАНАЛПРОЕКТ г. Москва		

Альбом III

Типовой проект 902-2-

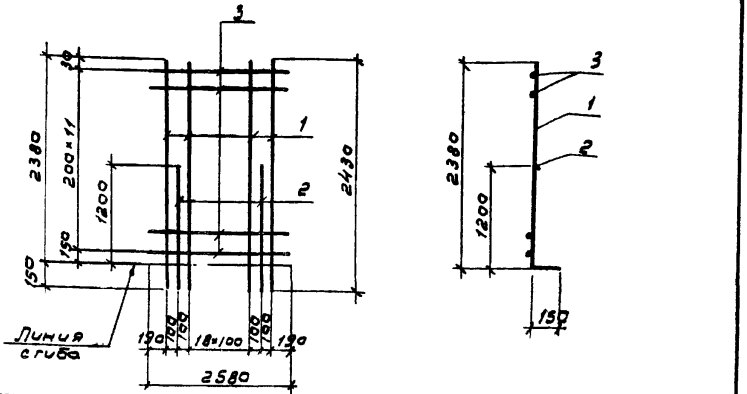

Формат	Зона	Поз.	Обозначение	Наименование	К-во	Примеч. Масса 1 шт. кг.
				Документация		
А1			КЖИ-К-С2	Сборочный чертеж		
				Детали		
Б/ч		1	—	ф8 AIII, ГОСТ 5781-75, ℓ=2530	12	1.0
Б/ч		2	—	ф8 AIII —"— ℓ=1350	11	0.5
Б/ч		3	—	ф6 AIII —"— ℓ=2580	12	0.6

Арматурные сетки изготавлять при помощи точечной сварки в соответствии с требованиями СНиП II-21-75 и ГОСТ 10922-75

Разраб.	Петропавловская		ТП 902-2-344-КЖИ-К-С2			
Пров.	Семенова					
Инжен.	Платунина		Камеры распределения ила. Сетка арматурная С2	Стадия	Масса	Масштаб
Рук. гр.	Гарбуз			Р	24.7кг.	1/м
Гл. инж. пр.	Чуркаб			Лист 1	Листов 1	
Гл. спец.	Андрианов			Госстрой СССР		
Нач. отд.	Альтшуллер			СОЮЗВОДОКАНАЛПРОЕКТ г. Москва		

Инв. № подл. | Подпись и дата | Взам. инв. №

Альбом III

Типовой проект 902-2-344

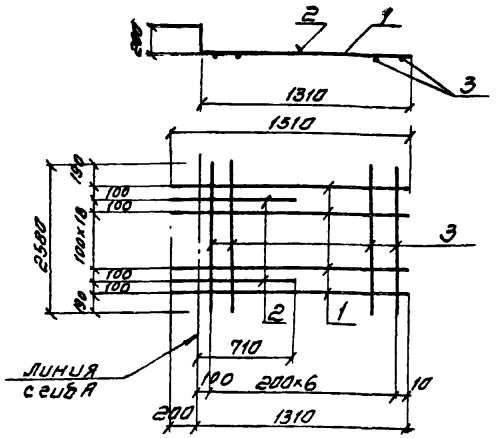

Формат	Зона	Поз.	Обозначение	Наименование	К-во	Примеч. Масса 1шт.кг.
				Документация		
11			КЖИ-К-С3	Сборочный чертеж		
				Детали		
б/ч		1	—	ф8АIII, ГОСТ 5781-75, ℓ=1510	12	0.6
б/ч		2	—	ф8АIII —"— ℓ=910	11	0.4
б/ч	.	3	—	ф6АIII —"— ℓ=2580	7	0.6

Арматурные сетки изготовлять при помощи точечной сварки в соответствии с требованиями СНиП II-21-75 и ГОСТ 10922-75

Взамен инв.№ | Подпись и дата | Инв.№ подл.

Разраб.	Петропавловская		
Провер.	Семенова		
Инж.	Платунина		
Рук. гр.	Гарбуз		
Гл. инж. пр.	Чирков		
Гл. спец.	Андрианов		
Нач. отд.	Альтшуллер		

ТЛ 902-2-344 -КЖИ-К-С3

Камеры распределения или сетка арматурная С3

Стадия	Масса	Масштаб
Р	15.8кг	б/м
Лист 1	Листов 1	

Госстрой СССР
СОЮЗВОДОКАНАЛПРОЕКТ
г. Москва

Альбом III

Типовой проект 902-2-

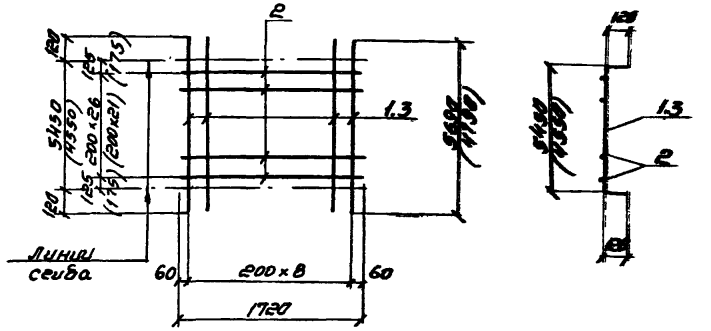

Формат	Зона	Поз.	Обозначение	Наименование	К-во	Примеч. Масса 1шт.кг.
				Документация		
11			КЖИ-К-С4,5	Сборочный чертеж		
				Детали		
				С4		
б/ч		1	—	ф6АIII ГОСТ 5781-75, ℓ=5690	9	1.2
б/ч		2	—	ф6АI —"— ℓ=1720	27	0.4
				С5		
б/ч		2	—	ф6АI - ГОСТ 5781-75, ℓ=1720	22	0.4
б/ч		3	—	ф6АIII —"— ℓ=4790	9	1.0

1. Арматурные сетки изготовлять при помощи точечной сварки в соответствии с требованиями СНиП II-21-75 и ГОСТ 10922-75
2. Размеры в скобках даны для сетки С5

Взамен инв.№ | Подпись и дата | Инв.№ подл.

Разраб.	Петропавловская		
Провер.	Семенова		
Инж.	Платунина		
Рук. гр.	Гарбуз		
Гл. инж. пр.	Чирков		
Гл. спец.	Андрианов		
Нач. отд.	Альтшуллер		

ТЛ 902-2-344 -КЖИ-К-С4,5

Камеры распределения или сетки арматурные С4; С5

Стадия	Масса	Масштаб
Р	21.6кг 17.8кг	б/м
Лист 1	Листов 1	

Госстрой СССР
СОЮЗВОДОКАНАЛПРОЕКТ
г. Москва

17133-03 85

Копировал Симцына

Формат М8

Альбом III

Типовой проект 902-2-344

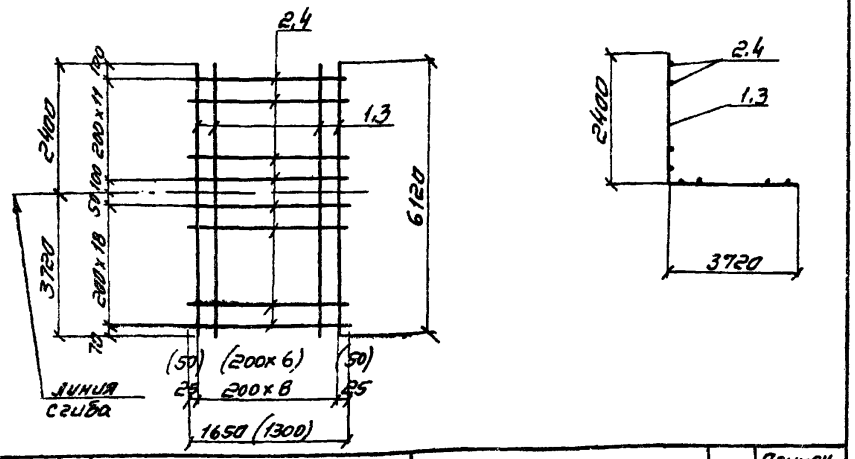

Формат	Зона	Поз.	Обозначение	Наименование	К-во	Примеч. масса 1шт. кг.
				Документация		
11			КЖИ-К-С6,7	Сборочный чертеж		
				Детали		
				С6		
б/ч		1	—	ф8АIII, ГОСТ 5781-75, ℓ=6120	9	2.4
б/ч		2	—	ф6АIII —"— ℓ=1650	31	0.4
				С7		
б/ч		3	—	ф8АIII, ГОСТ 5781-75, ℓ=6120	7	2.4
б/ч		4	—	ф6АIII —"— ℓ=1300	31	0.3

1. Арматурные сетки изготовлять при помощи точечной сварки в соответствии с требованиями СНиП II-21-75 и ГОСТ 10922-75
2. Размеры в скобках даны для сетки С7

Разраб.	Петропавловская		
Проверил	Семенова		
Инженер.	Платунина		
Рук. гр.	Гарбуз		
Гл. инж. пр.	Чирков		
Гл. спец.	Андрианов		
Нач. отд.	Альтшуллер		

ТП 902-2-344 -КЖИ-К-С6,7

Камеры распределения ила
Сетки арматурные
С6; С7

Стадия	Масса	Масштаб
Р	34.0 кг 26.1 кг	б/м
Лист 1	Листов 1	

Госстрой СССР
СОЮЗВОДОКАНАЛПРОЕКТ
г. Москва

Альбом III

Типовой проект 902-2-

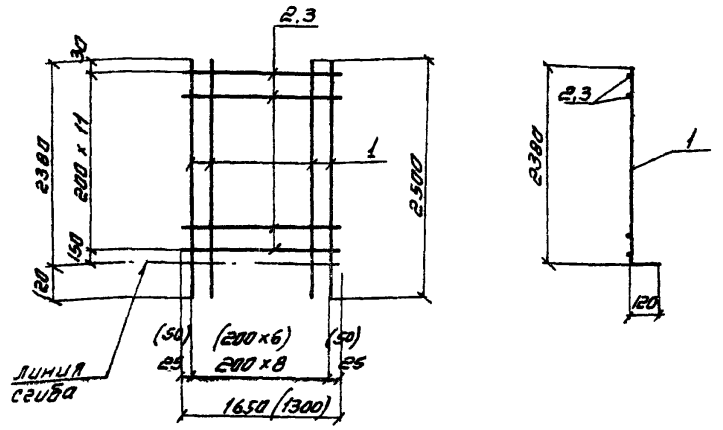

Формат	Зона	Поз.	Обозначение	Наименование	К-во	Примеч. масса 1шт. кг.
				Документация		
11			КЖИ-К-С8, С9	Сборочный чертеж		
				Детали		
				С8		
б/ч		1	—	ф8АIII, ГОСТ 5781-75, ℓ=2500	9	1.0
б/ч		2	—	ф6АIII —"— ℓ=1650	12	0.4
				С9		
б/ч		1	—	ф8АIII, ГОСТ 5781-75, ℓ=2500	7	1.0
б/ч		3	—	ф6АIII —"— ℓ=1300	12	0.3

1. Арматурные сетки изготовлять при помощи точечной сварки в соответствии с требованиями СНиП II-21-75 и ГОСТ 10922-75
2. Размеры в скобках даны для сетки С9

Взамен инв. №

Подпись и дата

Инв. № подл.

Разраб.	Петропавловская		
Провер.	Семенова		
Инж.	Платунина		
Рук. гр.	Гарбуз		
Гл. инж. пр.	Чирков		
Гл. спец.	Андрианов		
Нач. отд.	Альтш. пр. Р		

ТП 902-2-344 -КЖИ-К-С8,9

Камеры распределения ила
Сетки арматурные
С8; С9

Стадия	Масса	Масштаб
Р	13.8 кг 10.6 кг	б/м
Лист 1	Листов 1	

Госстрой СССР
СОЮЗВОДОКАНАЛПРОЕКТ
г. Москва

Альбом III

Типовой проект 902-2-344

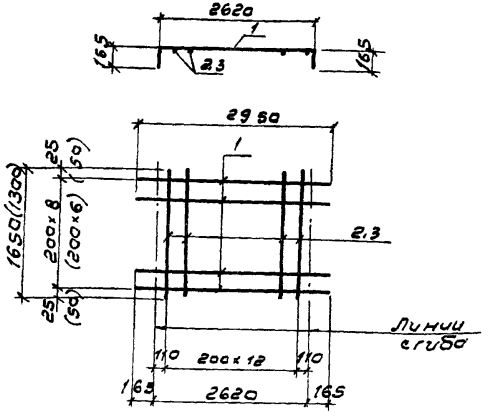

Формат	Зона	Поз.	Обозначение	Наименование	К-во	Примеч. Масса 1 шт. кг.
				Документация		
11			КЖИ-К-С10, 11	Сборочный чертеж		
				Детали		
				С10		
Б/ч		1	—	ф8AIII, ГОСТ 5781-75, ℓ=2950	9	1,2
Б/ч		2	—	ф6AIII —"— ℓ=1650	13	0,4
				С11		
Б/ч		1	—	ф8AIII, ГОСТ 5781-75, ℓ=2950	7	1,2
Б/ч		3	—	ф6AIII —"— ℓ=1300	13	0,3

1. Арматурные сетки изготовлять при помощи точечной сварки в соответствии с требованиями СНиП II-21-75 и ГОСТ 10922-75
2. Размеры в скобках даны для сетки С11.

Инв. № подл. | Подпись и дата | Взам. инв. №

Разроб.	Петроплавловская	
Пров.	Семенова	
Рук. гр.	Горбуз	
Гл. инж. пр.	Чурков	
Гл. спец.	Андрианов	
Нач. отд.	Альтшуллер	

ТП 902-2-344-КЖИ-К-С10;11

Камеры распределения ИТП

Сетки арматурные С10; С11

Стадия	Масса	Масштаб
Р	16,0 кг. 12,3 кг.	б/м
Лист 1	Листов 1	

Госстрой СССР
СОЮЗВОДОКАНАЛПРОЕКТ
г. Москва

Альбом III

Типовой проект 902-2

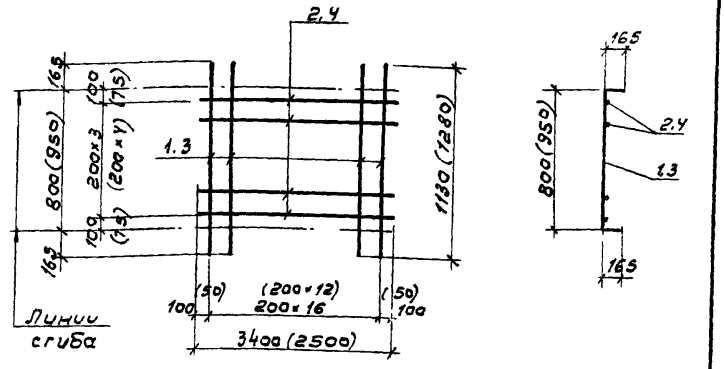

Формат	Зона	Поз.	Обозначение	Наименование	К-во	Примеч. Масса 1 шт. кг.
				Документация		
11			КЖИ-К-С12, 13	Сборочный чертеж		
				Детали		
				С12		
Б/ч		1	—	ф8AIII, ГОСТ 5781-75, ℓ=1130	17	0,5
Б/ч		2	—	ф6AI —"— ℓ=3400	4	0,7
				С13		
Б/ч		3	—	ф8AIII, ГОСТ 5781-75, ℓ=1280	13	0,5
Б/ч		4	—	ф6AI —"— ℓ=2500	5	0,6

1. Арматурные сетки изготавлять при помощи точечной сварки в соответствии с требованиями СНиП II-21-75 и ГОСТ 10922-75
2. Размеры в скобках даны для сетки С13

Инв. № подл. | Подпись и дата | Взам. инв. №

Разроб.	Петроплавловская	
Пров.	Семенова	
Рук. гр.	Горбуз	
Гл. инж. пр.	Чурков	
Гл. спец.	Андрианов	
Нач. отд.	Альтшуллер	

ТП 902-2-344-КЖИ-К-С12;13

Камеры распределения ИТП

Сетки арматурные С12; С13.

Стадия	Масса	Масштаб
Р	11,3 кг. 9,5 кг.	б/м
Лист 1	Листов 1	

Госстрой СССР
СОЮЗВОДОКАНАЛПРОЕКТ
г. Москва

17133-03 89
Копировал: В. Филиппова Формат 11Б

Альбом III

Типовой проект 902-2

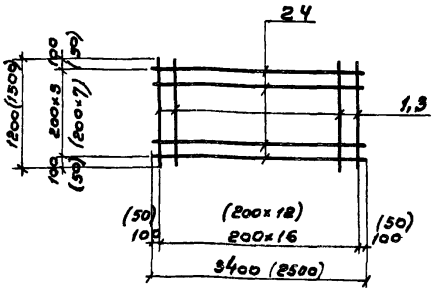

Формат	Зона	Поз.	Обозначение	Наименование	К-во	Примеч. Масса 1 шт. кг.
				Документация		
11			КЖИ-К-С14, 15	Сборочный чертеж		
				Детали		
				С14		
б/ч		1	—	ф8АIII, ГОСТ 5781-75, ℓ=1200	17	0,5
б/ч		2	—	ф6АI —"— ℓ=3400	6	0,7
				С15		
б/ч		3	—	ф8АIII, ГОСТ 5781-75, ℓ=1500	13	0,6
б/ч		4	—	ф6АI —"— ℓ=2500	8	0,6

1. Арматурные сетки изготовлять при помощи точечной сварки в соответствии с требованиями СНиП II-21-75 и ГОСТ 10922-75
2. Размеры в скобках даны для сетки С15.

Взамен инв. N | Подпись и дата | Инв. N подл.

ТП 902-2-344-КЖИ-К-С14,15

Разраб.	Петропавловская	
Пров.	Семенова	
Ст. инж.	Платунина	
Рук. гр.	Гарбуз	
Гл. инж. пр.	Чирков	
Гл. спец.	Андрианов	
Нач. отд.	Альтшуллер	

Камеры распределения и/о

Сетки арматурные С14; С15

Стадия	Масса	Масштаб
Р	12,7 кг 12,6 кг	б/м
Лист 1	Листов: 1	

Госстрой СССР
СОЮЗВОДОКАНАЛПРОЕКТ
г. Москва

Альбом III

Типовой проект 902-2

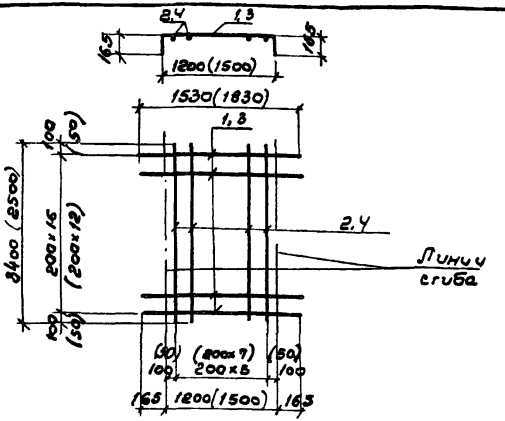

Формат	Зона	Поз.	Обозначение	Наименование	К-во	Примеч. Масса 1 шт. кг.
				Документация		
11			КЖИ-К-С16, 17	Сборочный чертеж		
				Детали		
				С16		
б/ч		1	—	ф8АIII, ГОСТ 5781-75, ℓ=1530	17	0,6
б/ч		2	—	ф6АI —"— ℓ=3400	6	0,7
				С17		
б/ч		3	—	ф8АIII, ГОСТ 5781-75, ℓ=1830	13	0,7
б/ч		4	—	ф6АI —"— ℓ=2500	8	0,6

1. Арматурные сетки изготовлять при помощи точечной сварки в соответствии с требованиями СНиП II-21-75 и ГОСТ 10922-75
2. Размеры в скобках даны для сетки С17

Взам. инв. N | Подпись и дата | Инв. N подл.

ТП 902-2-344-КЖИ-К-С16,17

Разраб.	Петропавловская	
Пров.	Семенова	
Ст. инж.	Платунина	
Рук. гр.	Гарбуз	
Гл. инж. пр.	Чирков	
Гл. спец.	Андрианов	
Нач. отд.	Альтшуллер	

Камеры распределения и/о

Сетки арматурные С16; С17

Стадия	Масса	Масштаб
Р	14,4 кг 13,9 кг	б/м
Лист 1	Листов: 1	

Госстрой СССР
СОЮЗВОДОКАНАЛПРОЕКТ
г. Москва

17133-03 88
3 Филиппова Формат 118

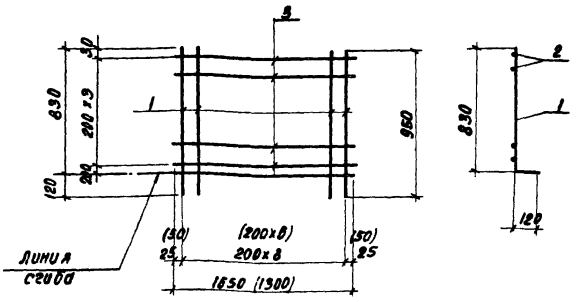

Формат	Зона	Поз	Обозначение	Наименование	К-во	Примеч. Масса 1 шт. кг.
				Документация		
11			КЖИ-К-С18;19	Сборочный чертеж		
				Детали		
				С18		
Б/2		1	—	ф6 AIII, ГОСТ 5781-75 ℓ= 950	9	0.2
Б/2		2	—	ф6 AI —"— ℓ=1850	4	0.4
				С19		
Б/2		1	—	ф6 AIII, ГОСТ 5781-75, ℓ=950	7	0.2
Б/2		3	—	ф6 AI —"— ℓ=1300	4	0.3

1. Арматурные сетки изготовлять при помощи точечной сварки в соответствии с требованиями СНиП II-21-75 и ГОСТ 10922-75
2. Размеры в скобках даны для сетки С19.

Разраб.	Петропавловская	
Провер.	Семенова	
Инж.	Платунина	
Рук. гр.	Горбуз	
Гл. инж. пр.	Чирков	
Гл. спец.	Андрианов	
Нач. отд.	Альтшуллер	

ТП 902-2-344-КЖИ-К-С18,19

Камеры распределения ило
Сетки арматурные
С18; С19.

Стадия	Масса	Масштаб
Р	3.4кг 2.6кг	Б/м
Лист 1	Листов 1	

Росстрой СССР
СОЮЗВОДОКАНАЛПРОЕКТ
г. Москва

Инв. № подл. | Подпись и дата | Взамен. инв. №

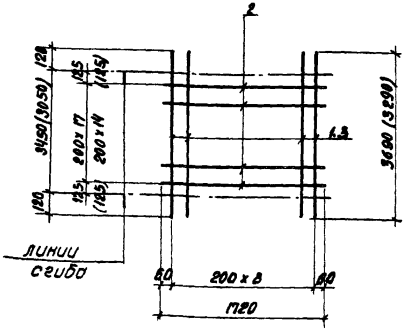

Формат	Зона	Поз	Обозначение	Наименование	К-во	Примеч. Масса 1 шт. кг.
				Документация		
11			КЖИ-К-С20;21	Сборочный чертеж		
				Детали		
				С20		
Б/2		1	—	ф6 AIII, ГОСТ 5781-75, ℓ=3690	9	0.8
Б/2		2	—	ф6 AI —"— ℓ=1720	18	0.4
				С21		
Б/2		2	—	ф6 AI, ℓ=5781-75, ℓ=1720	15	0.4
Б/2		3	—	ф6 AIII —"— ℓ=3290	9	0.8

1. Арматурные сетки изготовлять при помощи точечной сварки в соответствии с требованиями СНиП II-21-75 и ГОСТ 10922-75
2. Размеры в скобках даны для С21.

Разраб.	Петропавловская	
Провер.	Семенова	
Инж.	Платунина	
Рук. гр.	Горбуз	
Гл. инж. пр.	Чирков	
Гл. спец.	Андрианов	
Нач. отд.	Альтшуллер	

ТП 902-2-344-КЖИ-К-С20,21

Камеры распределения ило
Сетки арматурные
С20; С21.

Стадия	Масса	Масштаб
Р	14.4кг 13.2кг	Б/м
Лист 1	Листов 1	

Росстрой СССР
СОЮЗВОДОКАНАЛПРОЕКТ
г. Москва

Альбом III

Типовой проект 902-2-

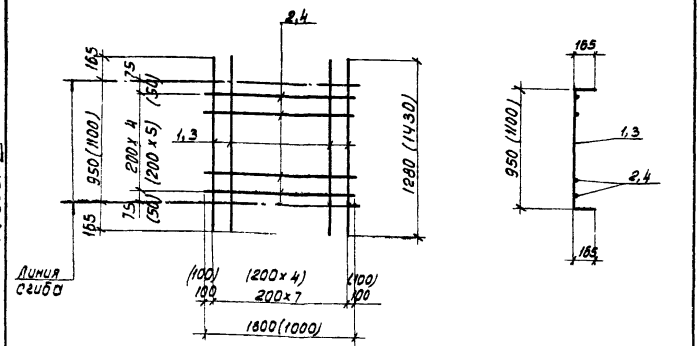

Формат	Зона	Поз.	Обозначение	Наименование	К-во	Примеч. масса 1 шт. кг.
				Документация		
11			КЖИ-К-С22,23	Сборочный чертеж		
				Детали		
				С22		
Б/2		1	—	ф8 AIII, ГОСТ 5781-75, ℓ=1280	8	0.6
Б/2		2	—	ф6 AI —"— ℓ=1800	5	0.3
				С23		
Б/2		3	—	ф8 AIII ГОСТ 5781-75, ℓ=1430	5	0.6
Б/2		4	—	ф6 AI, —"— ℓ=1000	6	0.2

1. Арматурные сетки изготовлять при помощи точечной сварки в соответствии с требованиями СНиП II-21-75 и ГОСТ 10922-75
2. Размеры в скобках даны для С23.

Инв.№ подл. | Подпись и дата | Взамен инв.№

Разраб.	Петропавловская	
Провер.	Семенова	
Инж.	Платунина	
Рук. гр.	Гарбуз	
Гл. инж. пр.	Чирков	
Гл. спец.	Андрианов	
Нач. отд.	Альтшуллер	

ТП 902-2-344 -КЖИ-К-С22,23

Камеры распределения или Сетки арматурные С22; С23

Стадия	Масса	Масштаб
Р	6.3кг 4,2кг	б/м
Лист 1	Листов 1	

Госстрой СССР
СОЮЗВОДОКАНАЛПРОЕКТ
г. Москва

Альбом III

Типовой проект 902-2-

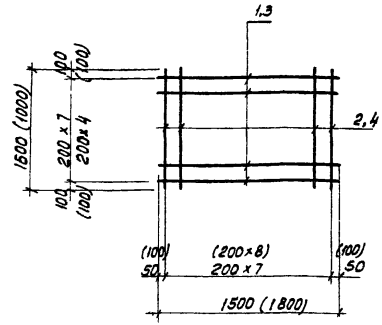

Формат	Зона	Поз.	Обозначение	Наименование	К-во	Примеч. масса 1 шт. кг.
				Документация		
11			КЖИ-К-С24,25	Сборочный чертеж		
				Детали		
				С24		
Б/2		1	—	ф8 AIII, ГОСТ 5781-75, ℓ=1500	8	0.6
Б/2		2	—	ф6 AI —"— ℓ=1500	8	0.3
				С25		
Б/2		3	—	ф8 AIII, ГОСТ 5781-75, ℓ=1800	5	0.7
Б/2		4	—	ф6 AI —"— ℓ=1000	9	0.2

1. Арматурные сетки изготовлять при помощи точечной сварки в соответствии с требованиями СНиП II-21-75 и ГОСТ 10922-75
2. Размеры в скобках даны для С25.

Инв.№ подл. | Подпись и дата | Взамен инв.№

Разраб.	Петропавловская	
Провер.	Семенова	
Инж.	Платунина	
Рук. гр.	Гарбуз	
Гл. инж. пр.	Чирков	
Гл. спец.	Андрианов	
Нач. отд.	Альтшуллер	

ТП 902-2-344 -КЖИ-К-С24,25

Камеры распределения или Сетки арматурные С24; С25

Стадия	Масса	Масштаб
Р	7.2кг 5.3кг	б/м
Лист 1	Листов 1	

Госстрой СССР
СОЮЗВОДОКАНАЛПРОЕКТ
г. Москва

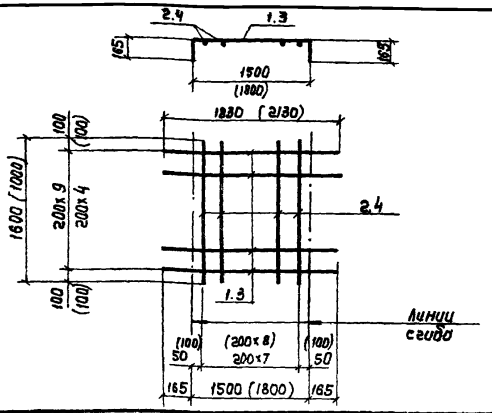

Формат	Зона	Поз.	Обозначение	Наименование	К-во	Примеч. Масса 1 шт. кг
				Документация		
11			КЖИ-К-С26,27	Сборочный чертеж		
				Детали		
			—	**С26**		
Б/4		1	—	ф 8 AIII, ГОСТ 5781-75, ℓ=1380	8	0.7
Б/4		2	—	ф 6 AI —"— ℓ=1600	8	0.3
				С27		
Б/4		3	—	ф 8 AIII, ГОСТ 5781-75, ℓ=2130	5	0.8
Б/4		4	—	ф 6 AI —"— ℓ=1000	9	0.2

1. Арматурные сетки изготовлять при помощи точечной сварки в соответствии с требованиями СНиП-21-75 и ГОСТ 10922-75
2. Размеры в скобках даны для С27.

Разраб.	Петропавловская	
Провер.	Семенова	
Инж.	Платунина	
Рук. гр.	Гарбуз	
Гл. инж. пр.	Чирков	
Гл. спец.	Андрианов	
Нач. отд.	Альтшуллер	

ТП902-2-344 -КЖИ-К-С26,27

Камеры распределения или Сетки арматурные С26, С27

Стадия	Масса	Масштаб
Р	6.0 кг 5.8 кг	б/н
Лист 1	Листов 1	

Госстрой СССР
СОЮЗВОДОКАНАЛПРОЕКТ г. Москва

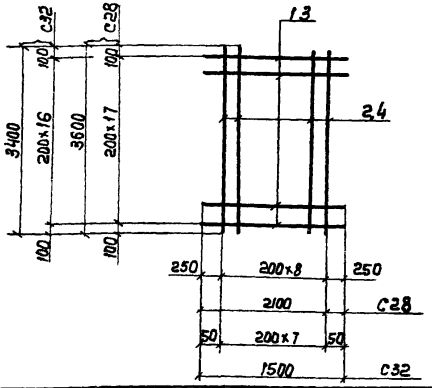

Формат	Зона	Поз.	Обозначение	Наименование	К-во	Примеч. Масса 1 шт. кг.
				Документация		
11			КЖИ-К-С28,32	Сборочный чертеж		
				Детали		
				С28		
Б/4		1	—	ф 8 AIII, ГОСТ 5781-75, ℓ=2100	18	0.8
Б/4		2	—	ф 8 AIII —"— ℓ=3600	9	1.4
				С32		
Б/4		3	—	ф 8 AIII, ГОСТ 5781-75, ℓ=1500	17	0.6
Б/4		4	—	ф 6 AI —"— ℓ=3400	8	0.7

1. Арматурные сетки изготовлять при помощи точечной сварки в соответствии с требованиями СНиП-21-75 и ГОСТ 10922-75

Разраб.	Петропавловская	
Провер.	Семенова	
Инж.	Платунина	
Рук. гр.	Гарбуз	
Гл. инж. пр.	Чирков	
Гл. спец.	Андрианов	
Нач. отд.	Альтшуллер	

ТП902-2-344 -КЖИ-К-С28,32

Камеры распределения или Сетки арматурные С28, С32

Стадия	Масса	Масштаб
Р	21.0 кг 15.8 кг	б/н
Лист 1	Листов 1	

Госстрой СССР
СОЮЗВОДОКАНАЛПРОЕКТ г. Москва

Инв. № подл. | Подпись и дата | Взам. инв. №

Альбом III

Типовой проект 902-2

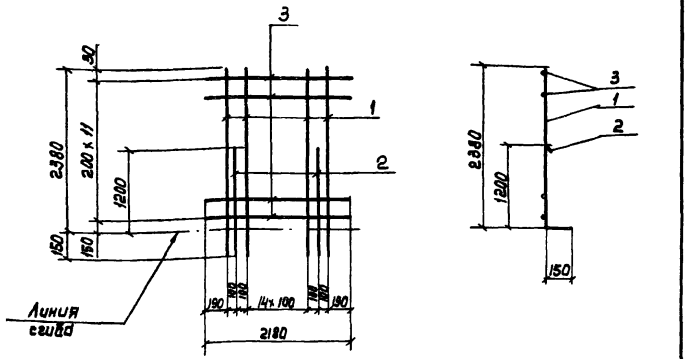

Формат	Зона	Поз.	Обозначение	Наименование	К-во	Примеч. масса 1шт. кг
				Документация		
11			КЖИ-К-С29	Сборочный чертеж		
				Детали		
б/4		1	—	ф 8АIII, ГОСТ 5781-75, е=2530	10	1.0
б/4		2	—	ф 8АIII —"— е=1850	9	0.5
б/4		3		ф 6АIII —"— е=2180	12	0.5

Арматурные сетки изготовлять при помощи точечной сварки в соответствии с требованиями СНиП II-21-75 и ГОСТ 10922-75.

Разраб.	Петропавловская		
Провер.	Семенова		
Инж.	Платунина		
Рук. гр.	Гарбуз		
Гл. инж. пр.	Чирков		
Гл. спец.	Андрианов		
Нач. отд.	Альтшуллер		

ТП 902-2- 344 -КЖИ-К-С29

Камеры распределения или Сетка арматурная С29

Стадия	Масса	Масштаб
Р	20.5кг	б/м

Лист 1 | Листов 1

Госстрой СССР
СОЮЗВОДОКАНАЛПРОЕКТ
г. Москва

Формат 11В

Альбом III

Типовой проект 902-2

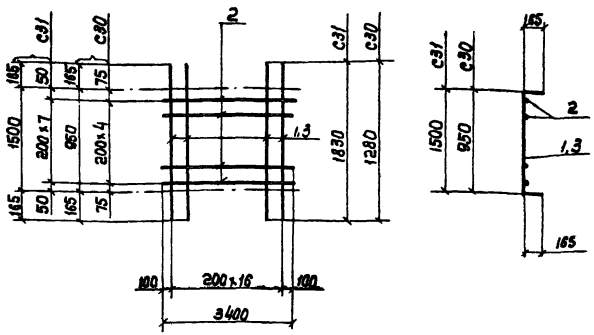

Формат	Зона	Поз.	Обозначение	Наименование	К-во	Примеч. масса 1шт. кг
				Документация		
11			КЖИ-К-С30, 31	Сборочный чертеж		
				Детали		
				С30		
б/4		1	—	ф 8АIII, ГОСТ 5781-75, е=1280	17	0.5
б/4		2	—	ф 6АI —"— е=3400	5	0.8
				С31		
б/4		2	—	ф 6АI, ГОСТ 5781-75, е=3400	8	0.8
б/4		3	—	ф 8АIII —"— е=1830	17	0.7

Арматурные сетки изготовлять при помощи точечной сварки в соответствии с требованиями СНиП II-21-75 и ГОСТ 10922-75.

Разраб.	Петропавловская		
Провер.	Семенова		
Инж.	Платунина		
Рук. гр.	Гарбуз		
Гл. инж. пр.	Чирков		
Гл. спец.	Андрианов		
Нач. отд.	Альтшуллер		

ТП902-2- 344 -КЖИ-К-С30,31

Камеры распределения или Сетки арматурные С30, С31

Стадия	Масса	Масштаб
Р	12.5кг 18.3кг	б/м

Лист 1 | Листов 1

Госстрой СССР
СОЮЗВОДОКАНАЛПРОЕКТ
г. Москва

17133-03 92

Копировал: Лаврушина

Формат 11В

Типовой проект 902-2-34ч Альбом III

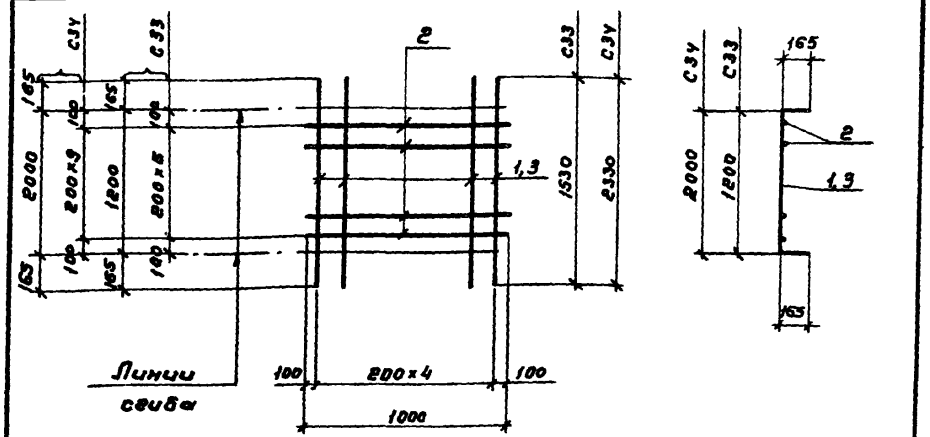

Формат	Зона	Поз	Обозначение	Наименование	К-во	Примеч. масса 1 шт. кг
				Документация		
11			КЖИ-К-С33, 34	Сборочный чертеж		
				Детали		
				С33		
Б/ч		1	—	ф8 AIII, ГОСТ 5781-75, ℓ=1530	5	0,6
Б/ч		2	—	ф6 AI —"— ℓ=1000	6	0,2
				С34		
Б/ч		2	—	ф6 AI, ГОСТ 5781-75, ℓ=1000	10	0,2
Б/ч		3	—	ф8 AIII —"— ℓ=2330	5	1,0

Арматурные сетки изготовлять при помощи точечной сварки в соответствии с требованиями СНиП II-21-75 и ГОСТ 10922-75

Инв. № подл. | Подпись и дата | Взам. инв. №

Разраб.	Петровельская	
Провер.	Семенова	
Инжен.	Платунина	
Рук. гр.	Гарбуз	
Гл. инж. пр.	Чирков	
Гл. спец.	Андриенов	
Нач. отд.	Альтшуллер	

ТП 902-2-34ч — КЖИ-К-С33,34

Каверы распределения или Сетки арматурные С33, С34

Стадия	Масса	Масштаб
Р	4,2 кг / 7,0 кг	Б/м
Лист 1	Листов 1	

Госстрой СССР
СОЮЗВОДОКАНАЛПРОЕКТ
г. Москва

Типовой проект 902-2-34ч Альбом III

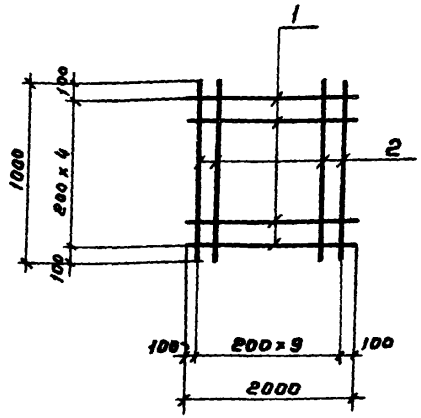

Формат	Зона	Поз	Обозначение	Наименование	К-во	Примеч. масса 1 шт. кг
				Документация		
11			КЖИ-К-С35	Сборочный чертеж		
				Детали		
Б/ч		1	—	ф8 AIII, ГОСТ 5781-75, ℓ=2000	5	0,8
Б/ч		2	—	ф6 AI —"— ℓ=1000	10	0,2

Арматурные сетки изготовлять при помощи точечной сварки в соответствии с СНиП II-21-75 и ГОСТ 10922-75

Инв. № подл. | Подпись и дата | Взам. инв. №

Разраб.	Петровельская	
Провер.	Семенова	
Инжен.	Платунина	
Рук. гр.	Гарбуз	
Гл. инж. пр.	Чирков	
Гл. спец.	Андриенов	
Нач. отд.	Альтшуллер	

ТП 902-2-34ч — КЖИ-К-С35

Каверы распределения или Сетка арматурная С35

Стадия	Масса	Масштаб
Р	6,0 кг	Б/м
Лист 1	Листов 1	

Госстрой СССР
СОЮЗВОДОКАНАЛПРОЕКТ
г. Москва

Копировал: Гольденбаум Формат А3

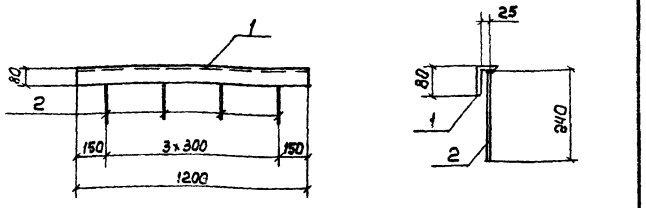

Формат	Зона	Поз.	Обозначение	Наименование	Кол.	Примеч. масса 1 шт. кг
				Документация		
11			КЖИ-К-ЗДИ1	Сборочный чертеж		
				Детали		
Б1/4		1	—	L 80×50×6, ГОСТ 8510-72, ℓ=1200	1	7.1
Б1/4		2	—	ф8 AIII, ГОСТ 5781-75, ℓ=240	4	0.1

1. Анкера приварить в тавр дуговой сваркой под слоем флюса.
2. Защиту изделия от коррозии см. общие указания на л. КЖ-6 альбом II.

Разраб.	Петропавловская		
Провер.	Семенова		
Инж.	Платунина		
Рук. гр.	Гарбуз		
Гл. инж. пр.	Чирков		
Гл. спец.	Андрианов		
Нач. отд.	Альтшиллер		

ТП 902-2-344 – КЖИ-К-ЗДИ1

Камеры распределения ила. Изделие закладное ЗДИ1

Стадия	Масса	Масштаб
Р	7,5 кг	1:50 1:10
Лист 1	Листов 1	

Сталь класса С38/23 Марки ВСт3 кп2 ГОСТ 380-71*

Госстрой СССР СОЮЗВОДОКАНАЛПРОЕКТ г. Москва

Альбом III
Типовой проект 902-2-344

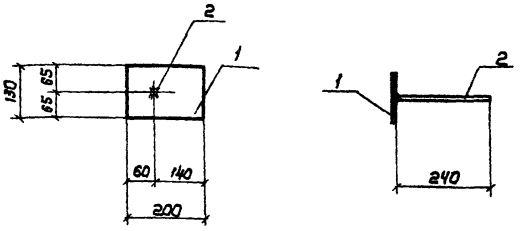

Формат	Зона	Поз.	Обозначение	Наименование	Кол.	Примеч. масса 1 шт. кг
				Документация		
11			КЖИ-К-ЗДИ2	Сборочный чертеж		
				Детали		
Б1/4		1	—	- 130×10, ГОСТ 103-76, ℓ=200	1	2.0
Б1/4		2	—	ф8 AIII ГОСТ 5781-75, ℓ=240	1	0.1

1. Анкера приварить в тавр дуговой сваркой под слоем флюса.
2. Защиту изделия от коррозии см. общие указания на л. КЖ-6 альбом II

Разраб.	Петропавловская		
Провер.	Семенова		
Инж.	Платунина		
Рук. бриг.	Гарбуз		
Гл. инж. пр.	Чирков		
Гл. спец.	Андрианов		
Нач. отд.	Альтшиллер		

ТП902-2-344 – КЖИ-К-ЗДИ2

Камеры распределения ила. Изделие закладное ЗДИ2.

Стадия	Масса	Масштаб
Р	2,1 кг	1:10
Лист 1	Листов 1	

Сталь класса С38/23 Марки ВСт3 КП2 ГОСТ 380-71*

Госстрой СССР СОЮЗВОДОКАНАЛПРОЕКТ г. Москва

Взам. инв. №
Подпись и дата
Инв. № подл.

Типовой проект 902-2-344 Альбом III

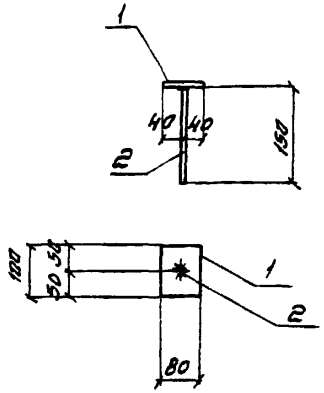

Формат	Зона	Поз	Обозначение	Наименование	К-во	Примеч. масса 1шт.кг.
				Документация		
11			КЖИ-К-3ДИ3	Сборочный чертеж		
				Детали		
б/ч		1	—	-80кВ, ГОСТ 103-76, ℓ=100	1	0.5
б/ч		2	—	ФВА III, ГОСТ 5781-75, ℓ=150	1	0.1

1. Анкера приварить в тавр дуговой сваркой под слоем флюса
2. Защиту изделия от коррозии см. общие указания на л. КЖ-6 альбом II

Разраб.	Петропавловская		
Провер.	Семенова		
Инж.	Платунина		
Рук. гр.	Гарбуз		
Гл. инж. пр.	Чирков		
Гл. спец.	Андриаков		
Нач. отд.	Альтшуллер		

ТП 902-2-344 -КЖИ-К-3ДИ3

Камеры распределения ила

Изделие закладное ЗДИ3

Стадия	Масса	Масштаб
Р	0,6кг.	1:10

Лист 1 | Листов 1

Сталь класса С38/23 Марки ВСТ3 КП2 ГОСТ 380-71*

Госстрой СССР СОЮЗВОДОКАНАЛПРОЕКТ г. Москва

Инв. № подл. | Подпись и дата | Взамен инв. №

Типовой проект 902-2-344 Альбом III

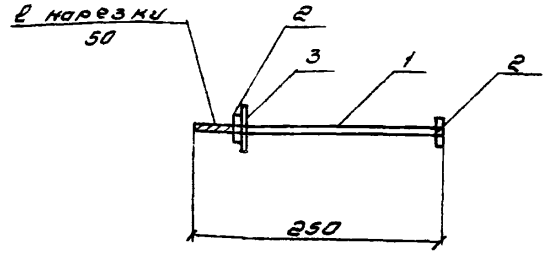

Формат	Зона	Поз.	Обозначение	Наименование	К-во	Примеч. Масса 1 шт. кг.
				Документация		
11			КЖИ-К-3ДИ4	Сборочный чертеж		
				Детали		
б/ч		1	—	Болт ф16А I, ГОСТ 7798-70*, ℓ=250	1	0.4
б/ч		2	—	Гайка М16, ГОСТ 5915-70*	1	0.04
б/ч		3	—	Шайба 16, ГОСТ 11371-68*	1	0.01

Разраб.	Петропавловская		
Провер.	Семенова		
Инженер	Платунина		
Рук. гр.	Гарбуз		
Гл. инж. пр.	Чирков		
Гл. спец.	Андриаков		
Нач. отд.	Альтшуллер		

ТП 902-2-344 -КЖИ-К-3ДИ4

Камеры распределения ила

Изделие закладное ЗДИ-4

Стадия	Масса	Масштаб
Р	0.5	1:5

Лист 1 | Листов 1

Сталь класса С38/23 Марки ВСТ3 КП2 ГОСТ 380-71*

Госстрой СССР СОЮЗВОДОКАНАЛПРОЕКТ г. Москва

Инв. № подл. | Подпись и дата | Взамен инв. №

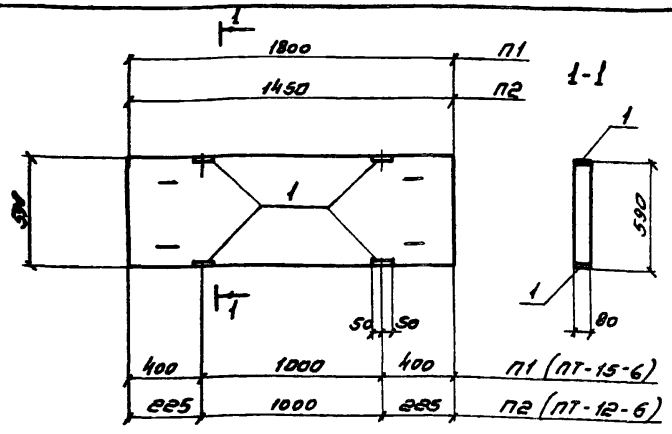

Формат	Зона	Поз.	Обозначение	Наименование	К-во	Примеч. Масса 1 шт. кг.
				Документация		
11			КЖИ-К-П1;2-СБ	Сборочный чертеж		
			Серия 3.900-3 вып.8 т. 1	Примененные документы		
				(ПТ-12-6; ПТ-15-6)		
				Сборочные единицы		
11		1	КЖИ-К-П-ЗДИ1	Изделие закладное ЗДИ1	4	

Плиты отличаются от типовых по серии 3.900-3 вып. 8. т.1 наличием дополнительной закладной детали.

Разраб.	Петропавловская		
Провер.	Семенова		
Инж.			
Рук. гр.			
Гл. инж. пр.	Чирков		
Гл. спец.	Андрианов		
Нач. отд.	Альтшуллер		

ТП 902-2-34Ч-КЖИ-К-П1;2-СБ

Камеры распределения ила плиты П1; П2 (ПТ-15-6а), (ПТ-12-6а)

Стадия	Масса	Масштаб
Р	0,21т 0,17т	1:25
Лист 1	Листов 1	

Госстрой СССР СОЮЗВОДОКАНАЛПРОЕКТ г. Москва

Инв. № подл. | Подпись и дата | Взамен инв. №

gost.e-ecolog.ru

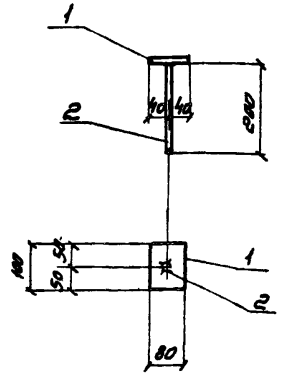

Формат	Зона	Поз.	Обозначение	Наименование	К-во	Примеч. Масса 1 шт. кг.
				Документация		
11			КЖИ-К-П-ЗДИ1	Сборочный чертеж		
				Детали		
Б/ч		1	—	-80×8. ГОСТ 103-76, ℓ=120	1	0.5
Б/ч		2	—	ф8 AIII, ГОСТ 5781-75, ℓ=200	1	0.1

Анкера приварить в тавр дуговой сваркой под слоем флюса.

Разраб.	Петропавловская		
Провер.	Семенова		
Инж.	Плотунина		
Рук. гр.	Гарбуз		
Гл. инж. пр.	Чирков		
Гл. спец.	Андрианов		
Нач. отд.	Альтшуллер		

ТП 902-2-34Ч-КЖИ-К-П-ЗДИ1

Камеры распределения ила плиты изделие закладное ЗДИ1

Сталь класса С38/23 марки Вст3 кп2 ГОСТ 380-71*

Стадия	Масса	Масштаб
Р	0.6кг	1:10
Лист 1	Листов 1	

Госстрой СССР СОЮЗВОДОКАНАЛПРОЕКТ г. Москва

Инв. № подл. | Подпись и дата | Взамен инв. №