ТИПОВОЙ ПРОЕКТ

902-2-344

# Аэротенк четырёхкоридорный

из сборного железобетона

с размерами коридора

9×5,2×120÷138

## Альбом II

17133-02

Цена 6-84

gost.e-ecolog.ru

ЦЕНТРАЛЬНЫЙ ИНСТИТУТ ТИПОВОГО ПРОЕКТИРОВАНИЯ
ГОССТРОЯ СССР

Москва. А-445. Смольная ул . 22

Сдано в печать VII 1981 года

Заказ № 8031 Тираж 500 экз.

ТИПОВОЙ ПРОЕКТ
902-2-344

# АЭРОТЕНК ЧЕТЫРЁХКОРИДОРНЫЙ ИЗ СБОРНОГО ЖЕЛЕЗОБЕТОНА С РАЗМЕРАМИ КОРИДОРА 9×5.2×120-138

АЛЬБОМ II

СОСТАВ ПРОЕКТА


| | |
|---|---|
| АЛЬБОМ I | ТЕХНОЛОГИЧЕСКАЯ ЧАСТЬ |
| АЛЬБОМ II | КОНСТРУКЦИИ ЖЕЛЕЗОБЕТОННЫЕ |
| АЛЬБОМ III | ИЗДЕЛИЯ |
| АЛЬБОМ IV | ЭЛЕКТРОТЕХНИЧЕСКАЯ ЧАСТЬ |
| АЛЬБОМ V | НЕСТАНДАРТИЗИРОВАННОЕ ОБОРУДОВАНИЕ |
| АЛЬБОМ VI | ЗАКАЗНЫЕ СПЕЦИФИКАЦИИ |
| АЛЬБОМ VII | СМЕТЫ к I, II |



РАЗРАБОТАН
ИНСТИТУТОМ СОЮЗВОДОКАНАЛПРОЕКТ
ГЛАВНЫЙ ИНЖЕНЕР ИНСТИТУТА САМОХИН
ГЛАВНЫЙ ИНЖЕНЕР ПРОЕКТА ЦВЕТКОВ



УТВЕРЖДЕН
ПРОТОКОЛОМ ТЕХНИЧЕСКОГО СОВЕТА
ИНСТИТУТА СОЮЗВОДОКАНАЛПРОЕКТ
№57 от 12 СЕНТЯБРЯ 1980

ВВЕДЕН В ДЕЙСТВИЕ
В/О СОЮЗВОДОКАНАЛПРОЕКТ
С 1 МАРТА 1981
ПРИКАЗ №33 ОТ 5 ФЕВРАЛЯ 1981


Привязан

Инв. №

## Ведомость основных комплектов

| Обозначение | | Наименование | Примечание |
|---|---|---|---|
| ТП902-2-344 | НК | Технологическая часть. | Альбом I |
| ТП902-2-344 | КЖ | Конструкции железобетонные | Альбом II |
| ТП902-2-344 | КЖИ | Изделия | Альбом III |
| ТП902-2-344 | ЭЛ | Электротехническая часть | Альбом IV |
| ТП902-2-344 | ТМ | Нестандартизированное оборудование | Альбом V |

## Ведомость ссылочных документов

| Обозначение | Наименование | Примечание |
|---|---|---|
| Серия 3.900-3 Выпуск 3 часть 1,2 | Сборные железобетонные конструкции емкостных сооружений для водоснабжения и канализации. | |
| Серия 3.900-3 Выпуск 8 часть 1,2. | | |

## Ведомость чертежей основного комплекта

| Лист | Наименование | Примечание |
|---|---|---|
| 1 | Общие данные (начало) | |
| 2-8 | Общие данные (продолжение) | |
| 9 | Общие данные (окончание) | |
| 10 | Компоновочные планы на 5 и 10 секций | |
| 11 | Компоновочные планы на 6 и 9 секций | |
| 12 | Компоновочные планы на 7 и 8 секций | |
| 13 | План, узлы | |
| 14 | Разрезы | |
| 15 | Секция „А". Днище. Опалубочный чертеж. План, разрезы. | |
| 16 | Секция „Б" Днище. Опалубочный чертеж. План, разрезы. | |
| 17 | Секция „В". Днище. Опалубочный чертеж. План, разрезы. | |

Типовой проект разработан в соответствии с действующими нормами и правилами

Главный инженер проекта /Чирков/

## Ведомость чертежей основного комплекта (продолжение)

| | | |
|---|---|---|
| 18 | Секции „А, Б, В". Днище. Опалубочный чертеж сечения. | |
| 19 | Секции „А, Б, В". Днище. Опалубочный чертеж. Узлы. | |
| 20 | Секции „А, Б, В". Днище. Спецификация элементов монолитной конструкции | |
| 21 | Секция „А". Днище. Арматурный чертеж. Раскладка нижней арматуры | |
| 22 | Секция „А". Днище. Арматурный чертеж. Раскладка верхней арматуры | |
| 23 | Секция „А". Днище Ведомость одиночных стержней | |
| 24 | Секция „Б". Днище. Арматурный чертеж. Раскладка нижней арматуры. | |
| 25 | Секция „Б". Днище. Арматурный чертеж. Раскладка верхней арматуры | |
| 26 | Секция „Б". Днище Ведомость одиночных стержней | |
| 27 | Секция „В". Днище. Арматурный чертеж. Раскладка нижней арматуры. | |
| 28 | Секция „В". Днище. Арматурный чертеж. Раскладка верхней арматуры. | |
| 29 | Секция „В" Днище. Ведомость одиночных стержней. | |
| 30 | Секции „А, Б, В". Днище Арматурный чертеж. Сечения 1-1 ÷ 6-6. | |
| 31 | Секции „А, Б, В". Днище. Арматурный чертеж. Сечения 7-7 ÷ 11. Выборка стали. | |
| 32 | Секция „А" Монтажный чертеж стен. План. | |
| 33 | Секция „Б". Монтажный чертеж стен. План. | |
| 34 | Секция „В". Монтажный чертеж стен. План. | |
| 35 | Монтажный чертеж стен. Виды 1-1 ÷ 4-4. | |
| 36 | Монтажный чертеж стен. Виды 5-5 ÷ 9-9. | |
| 37 | Монтажный чертеж стен Виды 10-10 ÷ 17-17. | |
| 38 | Монтажный чертеж стен. Узлы. | |
| 39 | Монолитные участки Ум-1, 2, 3, 4. Опалубочный чертеж | |
| 40 | Монолитные участки Ум-5, 7, 9, 10. Опалубочный чертеж. | |
| 41 | Монолитные участки Ум-6, 8, 11, 12, 13, 14. Опалубочный чертеж. | |
| 42 | Монолитные участки Ум-15, 16, 17, 18. Опалубочный чертеж. | |

## Ведомость чертежей основного комплекта (продолжение)

| | | |
|---|---|---|
| 43 | Монолитные участки Ум-19, 20. Узлы. Опалубочный чертеж. | |
| 44 | Монолитные участки стен. Спецификация элементов монолитной конструкции | |
| 45 | Монолитные участки Ум-1, 2, 3, 4. Арматурный чертеж. | |
| 46 | Монолитные участки Ум-5, 6, 7, 8. Арматурный чертеж. | |
| 47 | Монолитные участки Ум-9, 10, 19, 20. Арматурный чертеж. | |
| 48 | Монолитные участки Ум-11, 12, 13, 14, 15, 16 Арматурный чертеж. | |
| 49 | Монолитные участки Ум-17, 18. Узлы. Арматурный чертеж. | |
| 50 | Монолитные участки Ум-21, 22, 23. Армaтурно-опалубочный чертеж. | |
| 51 | Монолитные участки Ум-1 ÷ 17, 19. Спецификация арматуры | |
| 52 | Монолитные участки Ум-18, 20 ÷ 23. Спецификация и выборка арматуры | |
| 53 | Монтажные планы плит, лотков и балок. (L аэротенка - 120 м) | |
| 54 | Монтажные планы плит, лотков и балок. (L аэротенка - 126 м). | |
| 55 | Монтажные планы плит, лотков и балок. (L аэротенка - 132 м) | |
| 56 | Монтажные планы плит, лотков и балок. (L аэротенка - 138 м) | |
| 57 | Монтажные планы плит, лотков и балок. Узлы I ÷ IV. | |
| 58 | Монтажные планы плит, лотков, балок. Скользящие и неподвижные опоры. | |
| 59 | Монолитные участки Ум-24, 25, 26. | |

Привязан

ТП 902-2-344-КЖ

| | | |
|---|---|---|
| Разраб | Цветкова | |
| Провер | Гарбуз | |
| Рук. гр | Гарбуз | |
| Гл. инж. пр | Чирков | |
| Гл. спец | Андрианов | |
| Нач. отд | Альтшуллер | |
| Гл. спец | Торчинский | |

Аэротенк четырехкоридорный с размерами коридора 9×5.2 × 120 - 138

| Стадия | Лист | Листов |
|---|---|---|
| Р | 1 | 87 |

Общие данные (начало)

Госстрой СССР СОЮЗВОДОКАНАЛПРОЕКТ г. Москва

17133-02 3

Альбом III

Типовой проект 902-2-344

Взам. инв. №

Подпись и дата

Инв. № подл.

Типовой проект 902-2-344 Альбом VI

## Ведомость чертежей основного комплекта (продолжение)

| Лист | Наименование | Примечание |
|---|---|---|
| 60 | Монтажный план площадок | |
| 61 | Монтажный план площадок Узлы I ÷ VI | |
| 62 | Монтажный план площадок Узлы VII ÷ X | |
| 63 | Конструкция водослива | |
| 64 | Днище. Разбивка закладных деталей в набетонке. Вариант с фильтросными каналами. | |
| 65 | Днище. План набетонки и фильтросных каналов (7 рядов аэраторов). | |
| 66 | Днище. План набетонки и фильтросных каналов (14 рядов аэраторов). | |
| 67 | Днище. План набетонки и фильтросных каналов (21 ряд аэраторов) | |
| 68 | Днище. Фильтросные каналы. Узлы, детали. | |
| 69 | Днище. Разбивка закладных деталей в набетонке. Вариант с пористыми трубами. | |
| 70 | Днище. План набетонки под пористые трубы (7 рядов аэраторов) | |
| 71 | Днище. План набетонки под пористые трубы (14 рядов аэраторов). | |
| 72 | Днище. План набетонки под пористые трубы (21 ряд аэраторов). | |
| 73 | Камеры распределения или N1,2 с помощью эрлифтов Опалубочный чертеж. План, разрезы. | |
| 74 | Камеры распределения или N3, 4 с помощью эрлифтов. Опалубочный чертеж. План, разрезы. | |
| 75 | Камеры распределения или N5, 6 с помощью насосов. Опалубочный чертеж. План, разрезы. | |
| 76 | Камеры распределения или N7, 8 с помощью насосов. Опалубочный чертеж. План, разрезы. | |
| 77 | Камеры распределения или N1÷8 с помощью эрлифтов и насосов. Опалубочный чертеж. Узлы I ÷ V | |
| 78 | Камеры распределения или N 1÷8. Общие данные. | |
| 79 | Камеры распределения или N1, 2 с помощью эрлифтов. Арматурный чертеж. Раскладка сеток стен. Разрезы | |
| 80 | Камеры распределения или N 1, 2 с помощью эрлифтов. Арматурный чертеж. Раскладка сеток днища. Узлы. | |
| 81 | Камеры распределения или N3, 4 с помощью эрлифтов. Арматурный чертеж. Раскладка сеток стен. Разрезы. | |
| 82 | Камеры распределения или N3, 4 с помощью эрлифтов. Арматурный чертеж. Раскладка сеток днища. Узлы. | |

## Ведомость чертежей основного комплекта (продолжение)

| | | |
|---|---|---|
| 83 | Камеры распределения или N5, 6 с помощью насосов. Арматурный чертеж. Раскладка сеток стен. Разрезы. | |
| 84 | Камеры распределения или N5, 6 с помощью насосов. Арматурный чертеж. Раскладка сеток днища. Узлы. | |
| 85 | Камеры распределения или N7, 8 с помощью насосов. Арматурный чертеж. Раскладка сеток стен. Разрезы. | |
| 86 | Камеры распределения или N7, 8 с помощью насосов. Арматурный чертеж. Раскладка сеток. днища. Узлы. | |
| 87 | Посты гидрогеологических наблюдений за движением уровня грунтовых вод | |

## Сводная спецификация монолитных железобетонных и металлических конструкций

| Марка | Обозначение | Наименование | Тип секций А К-во | Тип секций Б К-во | Тип секций В К-во | Масса, кг или объем м³ 1 шт. | Примеч. |
|---|---|---|---|---|---|---|---|
| 1 | 2 | 3 | 4 | 5 | 6 | 7 | 8 |
| | Монолитные железобетонные конструкции | | | | | | |
| Ун-1 | КЖ-39,44 | Монолитные участки стен | Ун-1 1 | | | 8.23м³ | |
| Ун-2 | КЖ-39,44 | | | | 1 | 8.23м³ | |
| Ун-3 | КЖ-39,44 | | 1 | | | 7.90м³ | |
| Ун-4 | КЖ-39,44 | | | | 1 | 8.18м³ | |
| Ун-5 | КЖ-40,44 | | 1 | | | 6.30м³ | |
| Ун-6 | КЖ-41,44 | | | | 1 | 6.30м³ | |
| Ун-7 | КЖ-40,44 | | | 1 | | 2.14м³ | |
| Ун-8 | КЖ-41,44 | | | 1 | | 2.14м³ | |
| Ун-9 | КЖ-40,44 | | 1 | 1 | | 8.28м³ | |
| Ун-10 | КЖ-40,44 | | | 1 | | 2.14м³ | |
| Ун-11 | КЖ-41,44 | | 3 | | 3 | 2.14м³ | |
| Ун-12 | КЖ-41,44 | | 3 | | 3 | 2.14м³ | |

## Продолжение сводной спецификации конструкций

| 1 | 2 | 3 | | 4 | 5 | 6 | 7 | 8 |
|---|---|---|---|---|---|---|---|---|
| Ун-13 | КЖ-41,44 | Монолитные участки стен | Ун-13 | 3 | 3 | | 2.14м³ | |
| Ун-14 | КЖ-41,44 | | Ун-14 | 3 | 3 | | 2.14м³ | |
| Ун-15 | КЖ-42,44 | | Ун-15 | 1 | | | 6.16м³ | |
| Ун-16 | КЖ-42,44 | | Ун-16 | | 1 | | 1.82м³ | |
| Ун-17 | КЖ-42,44 | | Ун-17 | | 1 | 1 | 1.82м³ | |
| Ун-18 | КЖ-42,44 | | Ун-18 | 1 | 1 | | 8.22м³ | |
| Ун-19 | КЖ-43,44 | | Ун-19 | | 1 | | 2.14м³ | |
| Ун-20 | КЖ-43,44 | | Ун-20 | | | 1 | 5.50м³ | Лоток в к.h |
| Ун-21 | КЖ-50 | | Ун-21 | 1 | 1 | 1 | 0.10м³ | 900×900 |
| Ун-22 | КЖ-50 | | Ун-22 | 1 | 1 | 1 | 0.11м³ | 1200×900 |
| Ун-23 | КЖ-50 | | Ун-23 | 1 | 1 | 1 | 0.13м³ | 1200×1200 |
| Ун-24 | КЖ-59 | Монолитные участки лотков | Ун-24 | 1 | 1 | 1 | 0.13м³ | 900×900 |
| Ун-25 | КЖ-59 | | Ун-25 | 1 | 1 | 1 | 0.17м³ | 1200×900 |
| Ун-26 | КЖ-59 | | Ун-26 | 1 | 1 | 1 | 0.23м³ | 1200×1200 |
| | КЖ-15÷20,23,26,29 | Днище м³ | | 1336.0 | 1154.0 | 1072.0 | | с=120.0м |
| | КЖ-15÷20,23,26,29 | | | 1390.0 | 1203.0 | 1114.0 | | с=126.0м |
| | КЖ-15÷20,23,26,29 | | | 1445.0 | 1249.0 | 1156.0 | | с=132.0м |
| | КЖ-15÷20,23,26,29 | | | 1502.0 | 1296.0 | 1203.0 | | с=138.0м |
| | Металлические конструкции | | | | | | | |
| ПМ1 | КЖИ-ПМ1 | Переходные мостики | ПМ1 | 8 | 8 | 8 | 383.0кг | Кол-во аэраторов 21 |
| ПМ2 | КЖИ-ПМ2 | | ПМ2 | 8 | 8 | 8 | 912.5кг | 14 |
| ПМ3 | КЖИ-ПМ3 | | ПМ3 | 8 | 8 | 8 | 172.6кг | 7 |
| ПМ4 | КЖИ-ПМ4 | | ПМ4 | 12 | 12 | 12 | 30.2кг | |
| ПМ5 | КЖИ-ПМ5 | | ПМ5 | 2 | 2 | 2 | 514.4кг | |
| ПМ6 | КЖИ-ПМ6;7 | | ПМ6 | 1 | 1 | 1 | 61.1кг | Лоток 900×900 |
| ПМ7 | —"— | | ПМ7 | 1 | 1 | 1 | 65.5кг | Лотки 1200×900 1200×1200 |
| ПМ8 | КЖИ-ПМ8 | | ПМ8 | 1 | 1 | 1 | 513.3кг | |
| ПМ9 | КЖИ-ПМ9 | | ПМ9 | 3 | 2 | 2 | 32.8кг | |
| ПМ10 | КЖИ-ПМ10 | | ПМ10 | | | 1 | 60.0кг | |

Совместно с данным см. л.л. КЖ-1,3,4.

Привязан

Инв. N

ТП 902-2-344-КЖ

| | | | |
|---|---|---|---|
| Разраб. | Цветкова | | |
| Провер. | Гарбуз | | |
| Рук. гр. | Гарбуз | | |
| Гл. инж. пр | Чуркав | | |
| Гл. спец. | Андрианов | | |
| Нач. отд. | Альтшуллер | | |

Аэротенк четырехкоридорный с размерами коридора 9×5.2×120-138

| стадия | лист | листов |
|---|---|---|
| Р | 2 | |

Общие данные (продолжение)

Госстрой СССР Союзводоканалпроект г. Москва

17133-02 4

Типовой проект 902-2-344 Альбом II

## Сводная спецификация сборных железобетонных изделий

| Марка | Обозначение | Наименование | Тип секции А, Длина аэротенка, м 120.0 | 126.0 | 132.0 | 138.0 | Тип секции Б, Длина аэротенка, м 120.0 | 126.0 | 132.0 | 138.0 | Тип секции В, Длина аэротенка, м 120.0 | 126.0 | 132.0 | 138.0 | Масса 1 шт. т | Примеч. сечение лотка b × h |
|---|---|---|---|---|---|---|---|---|---|---|---|---|---|---|---|---|
| | | | Количество шт. | | | | Количество шт. | | | | Количество шт. | | | | | |
| 1 | 2 | 3 | 4 | 5 | 6 | 7 | 8 | 9 | 10 | 11 | 12 | 13 | 14 | 15 | 16 | 17 |
| ПС1 | Серия 3.900-3 Вып. 3 ч.1 | Панель стеновая ПС2-54-К2 | 41 | 43 | 45 | 47 | 43 | 45 | 47 | 49 | 11 | 11 | 11 | 11 | 8.80 | |
| ПС2 | ——— " ——— | ——— " ——— ПС2-54-К12 | 10 | 10 | 10 | 10 | 6 | 6 | 6 | 6 | 2 | 2 | 2 | 2 | 8.80 | |
| ПС3 | КЖИ-ПС3; 10-СБ | ——— " ——— ПС2-54-К2а | 50 | 52 | 54 | 56 | 22 | 22 | 22 | 22 | 46 | 48 | 50 | 52 | 8.80 | |
| ПС4 | КЖИ-ПС4-СБ | ——— " ——— ПС2-54-К12а | 8 | 8 | 8 | 8 | | | | | 8 | 8 | 8 | 8 | 8.80 | |
| ПС5 | КЖИ-ПС5-СБ | ——— " ——— ПС2-54-К12б | 2 | 2 | 2 | 2 | 2 | 2 | 2 | 2 | 2 | 2 | 2 | 2 | 8.54 | |
| ПС6 | КЖИ-ПС6-СБ | ——— " ——— ПС2-54-К2б | 1 | 1 | 1 | 1 | 1 | 1 | 1 | 1 | 1 | 1 | 1 | 1 | 8.70 | |
| ПС7 | КЖИ-ПС7-СБ | ——— " ——— ПС2-54-К2б | 1 | 1 | 1 | 1 | 1 | 1 | 1 | 1 | 1 | 1 | 1 | 1 | 8.30 | 900×900 |
| ПС8 | КЖИ-ПС8-СБ | ——— " ——— ПС2-54-К2г | 1 | 1 | 1 | 1 | 1 | 1 | 1 | 1 | 1 | 1 | 1 | 1 | 8.20 | 1200×900 |
| ПС9 | КЖИ-ПС9-СБ | ——— " ——— ПС2-54-К2в | 1 | 1 | 1 | 1 | 1 | 1 | 1 | 1 | 1 | 1 | 1 | 1 | 8.00 | 1200×1200 |
| ПС10 | КЖИ-ПС3; 10-СБ | ——— " ——— ПС2-54-К2е | 3 | 3 | 3 | 3 | 3 | 3 | 3 | 3 | 3 | 3 | 3 | 3 | 8.80 | |
| ПГ1 | Серия 3.900-3 Вып. 6 | Панель перегородочная ПГ-54-2 | 74 | 78 | 82 | 86 | 74 | 78 | 82 | 86 | 74 | 78 | 82 | 86 | 6.42 | |
| ПГ2 | КЖИ-ПГ2-СБ | ——— " ——— ПГ-45-2а | 28 | 30 | 32 | 34 | 28 | 30 | 32 | 34 | 28 | 30 | 32 | 34 | 4.70 | 1200×1200 |
| ПГ3 | КЖИ-ПГ3-СБ | ——— " ——— ПГ-45-2б | 8 | 8 | 8 | 8 | 8 | 8 | 8 | 8 | 8 | 8 | 8 | 8 | 4.70 | 1200×1200 |
| ПГ4 | КЖИ-ПГ4-СБ | ——— " ——— ПГ-48-2а | 28 | 30 | 32 | 34 | 28 | 30 | 32 | 34 | 28 | 30 | 32 | 34 | 5.00 | 900×900 1200×900 |
| ПГ5 | КЖИ-ПГ5-СБ | ——— " ——— ПГ-48-2б | 8 | 8 | 8 | 8 | 8 | 8 | 8 | 8 | 8 | 8 | 8 | 8 | 5.00 | 900×900 1200×900 |
| ПГ6 | КЖИ-ПГ6-СБ | ——— " ——— ПГ-54-2а | 1 | 1 | 1 | 1 | 1 | 1 | 1 | 1 | 1 | 1 | 1 | 1 | 6.42 | |
| П1 | КЖИ-П1-СБ | Плита П1 | 72 | 76 | 80 | 84 | 72 | 76 | 80 | 84 | 72 | 76 | 80 | 84 | 0.73 | |
| П1а | КЖИ-П1а-СБ | ——— " ——— П1а | 2 | 2 | 2 | 2 | 2 | 2 | 2 | 2 | 2 | 2 | 2 | 2 | 0.73 | |
| П1б | КЖИ-П1б-СБ | ——— " ——— П1б | 1 | 1 | 1 | 1 | 1 | 1 | 1 | 1 | 1 | 1 | 1 | 1 | 0.73 | |
| П2 | Серия 3.900-3 Вып. 8 ч.1 | ——— " ——— ПТ-9-6 | 176 | 186 | 196 | 206 | 176 | 186 | 196 | 206 | 176 | 186 | 196 | 206 | 0.14 | 900×900 |
| П3 | ——— " ——— | ——— " ——— ПТ-12-6 | 176 | 186 | 196 | 206 | 176 | 186 | 196 | 206 | 176 | 186 | 196 | 206 | 0.17 | 1200×900 1200×1200 |
| П4 | КЖИ-П4-СБ | ——— " ——— ПТ-15-6а | 12 | 12 | 12 | 12 | 12 | 12 | 12 | 12 | 12 | 12 | 12 | 12 | 0.21 | |
| П5 | КЖИ-П5-СБ | ——— " ——— ПТ-9-6а | 4 | 4 | 4 | 4 | 4 | 4 | 4 | 4 | 4 | 4 | 4 | 4 | 0.14 | 900×900 |
| П6 | КЖИ-П6-СБ | ——— " ——— ПТ12-6а | 4 | 4 | 4 | 4 | 4 | 4 | 4 | 4 | 4 | 4 | 4 | 4 | 0.17 | 1200×900 1200×1200 |
| ЛТ1 | КЖИ-ЛТ1-СБ | Лоток ЛТ1-9-9а | 8 | 9 | 9 | 10 | 8 | 9 | 9 | 10 | 8 | 9 | 9 | 10 | 4.13 | 900×900 |
| ЛТ2 | КЖИ-ЛТ2-СБ | ——— " ——— ЛТ1-9-12а | 8 | 9 | 9 | 10 | 8 | 9 | 9 | 10 | 8 | 9 | 9 | 10 | 4.58 | 1200×900 |
| ЛТ3 | КЖИ-ЛТ3-СБ | ——— " ——— ЛТ3 | 8 | 9 | 9 | 10 | 8 | 9 | 9 | 10 | 8 | 9 | 9 | 10 | 6.20 | 1200×1200 |
| ЛТ4 | КЖИ-ЛТ4-СБ | ——— " ——— ЛТ1-9-9б | 8 | 8 | 9 | 9 | 8 | 8 | 9 | 9 | 8 | 8 | 9 | 9 | 4.13 | 900×900 |
| ЛТ5 | КЖИ-ЛТ5-СБ | ——— " ——— ЛТ1-9-12б | 8 | 8 | 9 | 9 | 8 | 8 | 9 | 9 | 8 | 8 | 9 | 9 | 4.58 | 1200×900 |
| ЛТ6 | КЖИ-ЛТ6-СБ | ——— " ——— ЛТ6 | 8 | 8 | 9 | 9 | 8 | 8 | 9 | 9 | 8 | 8 | 9 | 9 | 6.20 | 1200×1200 |
| ЛТ7 | КЖИ-ЛТ1-СБ | ——— " ——— ЛТ1-9-9в | 1 | 1 | 1 | 1 | 1 | 1 | 1 | 1 | 1 | 1 | 1 | 1 | 4.13 | 900×900 |
| ЛТ8 | КЖИ-ЛТ8-СБ | ——— " ——— ЛТ1-9-12в | 1 | 1 | 1 | 1 | 1 | 1 | 1 | 1 | 1 | 1 | 1 | 1 | 4.58 | 1200×900 |
| ЛТ9 | КЖИ-ЛТ9-СБ | ——— " ——— ЛТ9 | 1 | 1 | 1 | 1 | 1 | 1 | 1 | 1 | 1 | 1 | 1 | 1 | 6.20 | 1200×1200 |
| ЛТ10 | КЖИ-ЛТ10-СБ | ——— " ——— ЛТ1-9-9г | 1 | 1 | 1 | 1 | 1 | 1 | 1 | 1 | 1 | 1 | 1 | 1 | 4.13 | 900×900 |
| ЛТ11 | КЖИ-ЛТ11-СБ | ——— " ——— ЛТ1-9-12г | 1 | 1 | 1 | 1 | 1 | 1 | 1 | 1 | 1 | 1 | 1 | 1 | 4.58 | 1200×900 |
| ЛТ12 | КЖИ-ЛТ12-СБ | ——— " ——— ЛТ12 | 1 | 1 | 1 | 1 | 1 | 1 | 1 | 1 | 1 | 1 | 1 | 1 | 6.20 | 1200×1200 |
| Б1 | КЖИ-Б1-СБ | Балка Б1 | 22 | 23 | 24 | 25 | 22 | 23 | 24 | 25 | 22 | 23 | 24 | 25 | 0.40 | 900×900 1200×900 |
| Б2 | КЖИ-Б2 | ——— " ——— Б2 | 22 | 23 | 24 | 25 | 22 | 23 | 24 | 25 | 22 | 23 | 24 | 25 | 0.55 | 1200×1200 |
| ФЛ1 | КЖИ-ФЛ1-СБ | Фильтросный лоток ФЛ1 | 252 | 266 | 280 | 294 | 252 | 266 | 280 | 294 | 252 | 266 | 280 | 294 | 0.53 | Кол-во аэраторов в ряду |
| ФЛ2 | КЖИ-ФЛ2-СБ | ——— " ——— ФЛ2 | 28 | 28 | 28 | 28 | 28 | 28 | 28 | 28 | 28 | 28 | 28 | 28 | 0.20 | 7 рядов |

## Сводная спецификация сборных железобетонных изделий (продолжение)

| 1 | 2 | 3 | 4 | 5 | 6 | 7 | 8 | 9 | 10 | 11 | 12 | 13 | 14 | 15 | 16 | 17 |
|---|---|---|---|---|---|---|---|---|---|---|---|---|---|---|---|---|
| ФЛ1 | КЖИ-ФЛ1-СБ | Фильтросный лоток ФЛ1 | 504 | 532 | 560 | 588 | 504 | 532 | 560 | 588 | 504 | 532 | 560 | 588 | 0.53 | К-во аэраторов 14 рядов |
| ФЛ2 | КЖИ-ФЛ2-СБ | ——— " ——— ФЛ2 | 56 | 56 | 56 | 56 | 56 | 56 | 56 | 56 | 56 | 56 | 56 | 56 | 0.20 | |
| ФЛ1 | КЖИ-ФЛ1-СБ | Фильтросный лоток ФЛ1 | 756 | 798 | 840 | 882 | 756 | 798 | 840 | 882 | 756 | 798 | 840 | 882 | 0.53 | К-во аэраторов 21 ряд |
| ФЛ2 | КЖИ-ФЛ2-СБ | ——— " ——— ФЛ2 | 84 | 84 | 84 | 84 | 84 | 84 | 84 | 84 | 84 | 84 | 84 | 84 | 0.20 | |
| КЦ 20-9 | Серия 3.900-3 Вып. 7 ч.1 | Кольцо КЦ 20-9 | 2 | 2 | 2 | 2 | 2 | 2 | 2 | 2 | 2 | 2 | 2 | 2 | 1.47 | |

## Сводная спецификация стальных и прочих изделий

| Марка | Обозначение | Наименование | | Тип секции А, Длина аэротенка м 120.0 | 126.0 | 132.0 | 138.0 | Тип секции Б, Длина аэротенка м 120.0 | 126.0 | 132.0 | 138.0 | Тип секции В, Длина аэротенка м 120.0 | 126.0 | 132.0 | 138.0 | Масса 1 шт. кг | Примеч. |
|---|---|---|---|---|---|---|---|---|---|---|---|---|---|---|---|---|---|
| | | | | Количество шт. | | | | Количество шт. | | | | Количество шт. | | | | | |
| 1 | 2 | 3 | | 4 | 5 | 6 | 7 | 8 | 9 | 10 | 11 | 12 | 13 | 14 | 15 | 16 | 17 |
| МН1 | КЖИ-МН1; 2; 3; 4; 5 | Закладные изделия | МН1 | 1 | 1 | 1 | 1 | 1 | 1 | 1 | 1 | 1 | 1 | 1 | 1 | 11.8 | Вариант с фильтросными каналами |
| МН2 | ——— " ——— | | МН2 | 3 | 3 | 3 | 3 | 3 | 3 | 3 | 3 | 3 | 3 | 3 | 3 | 18.2 | |
| МН6 | КЖИ-МН6; 7 | | МН6 | 308 | 322 | 336 | 350 | 308 | 322 | 336 | 350 | 308 | 322 | 336 | 350 | 0.7 | К-во аэраторов 7 рядов |
| МН7 | ——— " ——— | | МН7 | 1064 | 1120 | 1176 | 1232 | 1064 | 1120 | 1176 | 1232 | 1064 | 1120 | 1176 | 1232 | 3.5 | |
| МН2 | КЖИ-МН1; 2; 3; 4; 5 | | МН2 | 2 | 2 | 2 | 2 | 2 | 2 | 2 | 2 | 2 | 2 | 2 | 2 | 18.2 | К-во аэраторов 14 рядов |
| МН4 | ——— " ——— | | МН4 | 2 | 2 | 2 | 2 | 2 | 2 | 2 | 2 | 2 | 2 | 2 | 2 | 35.5 | |
| МН6 | КЖИ-МН6; 7 | | МН6 | 616 | 644 | 672 | 700 | 616 | 644 | 672 | 700 | 616 | 644 | 672 | 700 | 0.7 | |
| МН7 | ——— " ——— " ——— | | МН7 | 2128 | 2240 | 2352 | 2464 | 2128 | 2240 | 2352 | 2464 | 2128 | 2240 | 2352 | 2464 | 3.5 | |
| МН2 | КЖИ-МН1; 2; 3; 4; 5 | | МН2 | 1 | 1 | 1 | 1 | 1 | 1 | 1 | 1 | 1 | 1 | 1 | 1 | 18.2 | К-во аэраторов 21 ряд |
| МН3 | ——— " ——— | | МН3 | 1 | 1 | 1 | 1 | 1 | 1 | 1 | 1 | 1 | 1 | 1 | 1 | 23.6 | |
| МН5 | ——— " ——— | | МН5 | 2 | 2 | 2 | 2 | 2 | 2 | 2 | 2 | 2 | 2 | 2 | 2 | 53.3 | |
| МН6 | КЖИ-МН6; 7 | | МН6 | 924 | 966 | 1008 | 1050 | 924 | 966 | 1008 | 1050 | 924 | 966 | 1008 | 1050 | 0.7 | К-во аэраторов 7 рядов |
| МН7 | ——— " ——— | | МН7 | 3192 | 3360 | 3528 | 3696 | 3192 | 3360 | 3528 | 3696 | 3192 | 3360 | 3528 | 3696 | 3.5 | |
| МН8 | КЖИ-МН8 | | МН8 | 280 | 294 | 308 | 322 | 280 | 294 | 308 | 322 | 280 | 294 | 308 | 322 | 0.6 | |
| МН9 | КЖИ-МН9; 10; 11; 12; 13 | | МН9 | 1 | 1 | 1 | 1 | 1 | 1 | 1 | 1 | 1 | 1 | 1 | 1 | 8.7 | |
| МН10 | ——— " ——— | | МН10 | 3 | 3 | 3 | 3 | 3 | 3 | 3 | 3 | 3 | 3 | 3 | 3 | 18.2 | |
| МН8 | КЖИ-МН8 | | МН8 | 560 | 588 | 616 | 644 | 560 | 588 | 616 | 644 | 560 | 588 | 616 | 644 | 0.6 | К-во аэраторов 7 рядов |
| МН10 | КЖИ-МН9; 10; 11; 12; 13 | | МН10 | 2 | 2 | 2 | 2 | 2 | 2 | 2 | 2 | 2 | 2 | 2 | 2 | 18.2 | К-во аэраторов 14 рядов |
| МН11 | ——— " ——— | | МН11 | 2 | 2 | 2 | 2 | 2 | 2 | 2 | 2 | 2 | 2 | 2 | 2 | 43.7 | |
| МН8 | КЖИ-МН8 | | МН8 | 840 | 882 | 924 | 966 | 840 | 882 | 924 | 966 | 840 | 882 | 924 | 966 | 0.6 | К-во аэраторов 21 ряд |
| МН10 | КЖИ-МН9; 10; 11; 12; 13 | | МН10 | 1 | 1 | 1 | 1 | 1 | 1 | 1 | 1 | 1 | 1 | 1 | 1 | 18.2 | Вариант с пристенными трубами |
| МН12 | ——— " ——— | | МН12 | 1 | 1 | 1 | 1 | 1 | 1 | 1 | 1 | 1 | 1 | 1 | 1 | 26.2 | |
| МН13 | ——— " ——— | | МН13 | 2 | 2 | 2 | 2 | 2 | 2 | 2 | 2 | 2 | 2 | 2 | 2 | 70.8 | |

Совместно с данным см. л. л. КЖ-1, 2, 4.

Привязан

Инв. №

| | | |
|---|---|---|
| Разраб. | Цветкова | |
| Провер. | Гарбуз | |
| Рук. гр. | Гарбуз | |
| Гл. инж. пр. | Чирков | |
| Гл. спец. | Андрианов | |
| Нач. отд. | Альтшуллер | |

ТП 902-2-344-КЖ

Аэротенк четырехкоридорный с размерами коридора 9х6.2х120-138

Стадия Р | Лист 3 | Листов

Общие данные (продолжение)

Госстрой СССР СОЮЗВОДОКАНАЛПРОЕКТ г. Москва

19133-02 5

## Сводная спецификация стальных и прочих изделий (продолжение)

| Марка | Обозначение | Наименование | | Тип секции А, Длина аэротенка м 120.0 | 126.0 | 132.0 | 138.0 | Б 120.0 | 126.0 | 132.0 | 138.0 | В 120.0 | 126.0 | 132.0 | 138.0 | Масса 1шт. кг | Примеч. |
|---|---|---|---|---|---|---|---|---|---|---|---|---|---|---|---|---|---|
| | | | | Количество шт. | | | | Количество шт. | | | | Количество шт. | | | | | |
| 1 | 2 | 3 | | 4 | 5 | 6 | 7 | 8 | 9 | 10 | 11 | 12 | 13 | 14 | 15 | 16 | 17 |
| С1 | КЖИ-С1 | Днище. Сетки арматурные | С1 | 38 | 40 | 42 | 44 | | | | | 38 | 40 | 42 | 44 | 223.0 | |
| С2 | КЖИ-С2 | | С2 | 4 | 4 | 4 | 4 | | | | | 4 | 4 | 4 | 4 | 111.5 | |
| С3 | КЖИ-С3 | | С3 | 114 | 120 | 126 | 132 | 20 | 21 | 22 | 23 | | | | | 225.5 | |
| С4 | КЖИ-С4 | | С4 | 38 | 40 | 42 | 44 | 38 | 40 | 42 | 44 | | | | | 186.4 | |
| С5 | КЖИ-С5 | | С5 | 4 | 4 | 4 | 4 | 4 | 4 | 4 | 4 | | | | | 93.2 | |
| С6 | КЖИ-С6 | | С6 | 12 | 12 | 12 | 12 | | | | | | | | | 112.1 | |
| С7 | КЖИ-С7, 27 | | С7 | 114 | 120 | 126 | 132 | 76 | 80 | 84 | 88 | | | | | 179.9 | |
| С8 | КЖИ-С8 | | С8 | 28 | 28 | 28 | 28 | 24 | 24 | 24 | 24 | 22 | 22 | 22 | 22 | 345.6 | |
| С9 | КЖИ-С9 | | С9 | 4 | 4 | 4 | 4 | | | | | 4 | 4 | 4 | 4 | 145.3 | |
| С10 | КЖИ-С10 | | С10 | 4 | 4 | 4 | 4 | 4 | 4 | 4 | 4 | | | | | 92.3 | |
| С11 | КЖИ-С11 | | С11 | 20 | 21 | 22 | 23 | 20 | 21 | 22 | 23 | | | | | 23.1 | |
| С12 | КЖИ-С12 | | С12 | 18 | 19 | 20 | 21 | 18 | 19 | 20 | 21 | | | | | 30.1 | |
| С13 | КЖИ-С13 | | С13 | 38 | 40 | 42 | 44 | 38 | 40 | 42 | 44 | | | | | 184.6 | |
| С14 | КЖИ-С14 | | С14 | 4 | 4 | 4 | 4 | 4 | 4 | 4 | 4 | | | | | 14.8 | |
| С15 | КЖИ-С15 | | С15 | 11 | 11 | 11 | 11 | 11 | 11 | 11 | 11 | 10 | 10 | 10 | 10 | 380.8 | |
| С16 | КЖИ-С16 | | С16 | 38 | 40 | 42 | 44 | | | | | 38 | 40 | 42 | 44 | 290.6 | |
| С17 | КЖИ-С17 | | С17 | 12 | 12 | 12 | 12 | 8 | 8 | 8 | 8 | | | | | 92.7 | |
| С18 | КЖИ-С18 | | С18 | 11 | 11 | 11 | 11 | 11 | 11 | 11 | 11 | 10 | 10 | 10 | 10 | 238.4 | |
| С19 | КЖИ-С19 | | С19 | 11 | 11 | 11 | 11 | 11 | 11 | 11 | 11 | 11 | 11 | 11 | 11 | 233.2 | |
| С20 | КЖИ-С20 | | С20 | | | | | 94 | 99 | 104 | 109 | 20 | 21 | 22 | 23 | 218.7 | |
| С21 | КЖИ-С21 | | С21 | | | | | 12 | 12 | 12 | 12 | | | | | 108.7 | |
| С22 | КЖИ-С22 | | С22 | | | | | 20 | 21 | 22 | 23 | 94 | 99 | 104 | 109 | 167.3 | |
| С23 | КЖИ-С23 | | С23 | | | | | 18 | 19 | 20 | 21 | | | | | 158.2 | |
| С24 | КЖИ-С24 | | С24 | | | | | 4 | 4 | 4 | 4 | 12 | 12 | 12 | 12 | 81.5 | |
| С25 | КЖИ-С25 | | С25 | | | | | | | | | 94 | 99 | 104 | 109 | 217.3 | |
| С26 | КЖИ-С26 | | С26 | | | | | | | | | 12 | 12 | 12 | 12 | 107.9 | |
| С27 | КЖИ-С7; 27 | | С27 | | | | | | | | | 20 | 21 | 22 | 23 | 176.4 | |
| КР1 | КЖИ-КР1 | Днище. Каркасы плоские и пространственные | КР1 | 924 | 968 | 1012 | 1056 | 924 | 968 | 1012 | 1056 | 924 | 968 | 1012 | 1056 | 1.9 | |
| КП1 | КЖИ-КП1; 2 | | КП1 | 147 | 155 | 163 | 171 | 79 | 83 | 87 | 91 | 79 | 83 | 87 | 91 | 88.0 | |
| КП2 | —"— | | КП2 | 38 | 38 | 38 | 38 | 24 | 24 | 24 | 24 | 23 | 23 | 23 | 23 | 73.5 | |
| КП3 | КЖИ-КП3; 4, 5 | | КП3 | 11 | 11 | 11 | 11 | 10 | 10 | 10 | 10 | 9 | 9 | 9 | 9 | 148.9 | |
| КП4 | —"— | | КП4 | 11 | 11 | 11 | 11 | 10 | 10 | 10 | 10 | 9 | 9 | 9 | 9 | 130.9 | |
| КП5 | —"— | | КП5 | 2 | 2 | 2 | 2 | 1 | 1 | 1 | 1 | 1 | 1 | 1 | 1 | 55.5 | |
| КП6 | КЖИ-КП6; 7 | | КП6 | 20 | 20 | 20 | 20 | 17 | 17 | 17 | 17 | 17 | 17 | 17 | 17 | 100.0 | |
| КП7 | | | КП7 | 5 | 5 | 5 | 5 | 6 | 6 | 6 | 6 | 5 | 5 | 5 | 5 | 83.5 | |
| КП8 | КЖИ-КП8; 9 | | КП8 | 2 | 2 | 2 | 2 | 2 | 2 | 2 | 2 | 2 | 2 | 2 | 2 | 124.3 | |
| КП9 | —"— | | КП9 | 2 | 2 | 2 | 2 | 2 | 2 | 2 | 2 | 2 | 2 | 2 | 2 | 109.3 | |
| КП10 | КЖИ-КП10; 11 | | КП10 | 174 | 186 | 198 | 210 | 174 | 186 | 198 | 210 | 174 | 186 | 198 | 210 | 40.8 | |
| КП11 | —"— | | КП11 | 48 | 48 | 48 | 48 | 48 | 48 | 48 | 48 | 48 | 48 | 48 | 48 | 34.1 | |
| КП12 | КЖИ-КП12 | | КП12 | 2 | 2 | 2 | 2 | 1 | 1 | 1 | 1 | 1 | 1 | 1 | 1 | 63.1 | |

Типовой проект 902-2-344 Альбом II

## Сводная спецификация стальных и прочих изделий (продолжение)

| 1 | 2 | 3 | | 4 | 5 | 6 | 7 | 8 | 9 | 10 | 11 | 12 | 13 | 14 | 15 | 16 | 17 |
|---|---|---|---|---|---|---|---|---|---|---|---|---|---|---|---|---|---|
| | Серия 3.901-5 | Днище. Сальник для тр. Dy=300, ек=200 | | 1 | 1 | 1 | 1 | 1 | 1 | 1 | 1 | 1 | 1 | 1 | 1 | 23.0 | |
| ЗДИ1 | КЖИ-ЗДИ1 | Монолитные участки стен. Сетки арматурные и изделия закладные | ЗДИ1 | 34 | 34 | 34 | 34 | 8 | 8 | 8 | 8 | 34 | 34 | 34 | 34 | 1.2 | |
| ЗДИ2 | КЖИ-ЗДИ2; 3 | | ЗДИ2 | 4 | 4 | 4 | 4 | 4 | 4 | 4 | 4 | 4 | 4 | 4 | 4 | 2.0 | |
| ЗДИ3 | —"— | | ЗДИ3 | 4 | 4 | 4 | 4 | 4 | 4 | 4 | 4 | 4 | 4 | 4 | 4 | 1.6 | |
| С1 | КЖИ-С28 | | С28 | 24 | 24 | 24 | 24 | 24 | 24 | 24 | 24 | 16 | 16 | 16 | 16 | 176.3 | |
| ЗДИ2 | КЖИ-ЗДИ2 | Стыки панелей Изделия закладные | ЗДИ2 | 21 | 21 | 21 | 21 | 21 | 21 | 21 | 21 | 17 | 17 | 17 | 17 | 2.0 | |
| | Серия 3.901-5 | Монолитные участки стен: Сальник для тр. Dy=200; ек=300 | | | | | | | | | | 2 | 2 | 2 | 2 | 21.4 | |
| | —"— | —"— Dy=600; ек=300 | | 2 | 2 | 2 | 2 | 2 | 2 | 2 | 2 | 2 | 2 | 2 | 2 | 65.5 | |
| | —"— | —"— Dy=800; ек=300 | | 2 | 2 | 2 | 2 | 2 | 2 | 2 | 2 | 2 | 2 | 2 | 2 | 85.3 | |
| | —"— | —"— Dy=1400; ек=300 | | 1 | 1 | 1 | 1 | | | | | 1 | 1 | 1 | 1 | 150.0 | |
| | Механические черт. | —"— Dy=1600; ек=300 | | 1 | 1 | 1 | 1 | | | | | 1 | 1 | 1 | 1 | | Лоток в×h |
| С1 | КЖИ-УМ-24-С1 | Монолитные участки лотков сетки арматурные | С1 | 1 | 1 | 1 | 1 | 1 | 1 | 1 | 1 | 1 | 1 | 1 | 1 | 2.0 | 900×900 |
| С2 | КЖИ-УМ-25-С2 | | С2 | 1 | 1 | 1 | 1 | 1 | 1 | 1 | 1 | 1 | 1 | 1 | 1 | 2.7 | 1200×900 |
| С3 | КЖИ-УМ-26-С3 | | С3 | 1 | 1 | 1 | 1 | 1 | 1 | 1 | 1 | 1 | 1 | 1 | 1 | 3.6 | 1200×1200 |
| | КЖ-23,26,29 | Днище. Стержни одиночные | | 16.7т | 17.1т | 17.4т | 17.7т | 14.7т | 1.51т | 15.4т | 15.7т | 13.2т | 13.5т | 13.7т | 14.0т | | |
| | КЖ-50,51 | Монолитные участи стен, лотков стержни одиночные | | 10.3т | 10.3т | 10.3т | 10.3т | 7.3т | 7.3т | 7.3т | 7.3т | 6.7т | 6.7т | 6.7т | 6.7т | | |
| | КЖ-32,33,34 | Соединительные элементы стеновых панелей | ф14АIII | 285.6 | 295.2 | 304.8 | 314.4 | 182.4 | 187.2 | 192.0 | 196.8 | 180.9 | 184.8 | 189.6 | 194.4 | | Количество дано в кг |
| | —"— | | ф10АIII | 39.6 | 42.0 | 44.4 | 46.8 | 39.6 | 42.0 | 44.4 | 46.8 | 39.6 | 42.0 | 44.4 | 46.8 | | |
| | КЖ-53÷56 | соединительные элементы лотков | ф10АIII | 5.6 | 6.0 | 6.4 | 6.8 | 5.6 | 6.0 | 6.4 | 6.8 | 5.6 | 6.0 | 6.4 | 6.8 | | |
| | КЖ-60 | Ограждения, отдельные элементы | L63×6 | 12.4 | 12.4 | 12.4 | 12.4 | 12.4 | 12.4 | 12.4 | 12.4 | 12.4 | 12.4 | 12.4 | 12.4 | | |
| | —"— | | С8 | 125.2 | 125.2 | 125.2 | 125.2 | 125.2 | 125.2 | 125.2 | 125.2 | 125.2 | 125.2 | 125.2 | 125.2 | | |
| | —"— | | I16 | 0.13 | 0.13 | 0.13 | 0.13 | 0.13 | 0.13 | 0.13 | 0.13 | 0.13 | 0.13 | 0.13 | 0.13 | | Количество дано в т |
| | —"— | | I10 | 0.53 | 0.58 | 0.60 | 0.60 | 0.53 | 0.58 | 0.60 | 0.60 | 0.53 | 0.58 | 0.60 | 0.60 | | |
| | —"— | | L50×40×12×2.5 | 3.89 | 4.07 | 4.21 | 4.36 | 3.47 | 3.62 | 3.75 | 3.88 | 3.87 | 4.04 | 4.18 | 4.33 | | |
| | —"— | | L25×3 | 0.88 | 0.93 | 0.96 | 1.00 | 0.88 | 0.93 | 0.96 | 1.00 | 0.88 | 0.93 | 0.96 | 1.00 | | |
| | —"— | | {90×30×25×3 | 3.88 | 4.04 | 4.23 | 4.37 | 3.37 | 3.51 | 3.65 | 3.80 | 3.83 | 4.00 | 4.16 | 4.32 | | |
| | —"— | | -δ=10 | 0.13 | 0.14 | 0.15 | 0.16 | 0.13 | 0.14 | 0.15 | 0.16 | 0.13 | 0.14 | 0.15 | 0.16 | | |

Совместно с данным см. л.л. КЖ-1÷3.

| | | | | |
|---|---|---|---|---|
| Привязан | Разраб. | Цветкова | | ТП902-2-344-КЖ |
| | Провер. | Гарбуз | | |
| | Рук. гр. | Гарбуз | | |
| | Гл. ин. пр. | Чирков | | |
| | Гл. спец. | Андрианов | | |
| Инв. № | Нач. отд. | Альтшуллер | | |

Аэротенк четырехкоридорный с размерами коридора 9×5.2×120-138

Общие данные (продолжение)

| Стадия | Лист | Листов |
|---|---|---|
| Р | 4 | |

Госстрой СССР СОЮЗВОДОКАНАЛПРОЕКТ г. Москва

17133-02 6

## 1. Общие сведения.

1.1. Рабочие чертежи типового проекта „Аэротенк - четырехкоридорный" разработаны в соответствии с инструкцией по типовому проектированию для промышленного строительства СН 227-70 и серией 3.900-3 для районов со следующими условиями строительства:

Сейсмичность района не выше 6 баллов;
расчетная зимняя температура воздуха -20°С, -30°С, -40°С;
территория без подработки горными выработками,
рельеф территории спокойный, грунтовые воды отсутствуют, грунты в основании непучинистые, не просадочные, неагрессивные к бетону и имеют следующие нормативные характеристики:
Угол внутреннего трения - $\varphi^н = 23°$
Модуль деформации - $E = 150$ кгс/см²
Объемный вес - $\gamma = 1.8$ тс/м³
Удельное сцепление $C^н = 0.00$

1.2. В проекте разработан аэротенк четырехкоридорный с размерами коридора 9×5.2(h) длиной 120÷138 метров с числом секций от 5 ТУ до 10 ТУ (6 компоновок). Каждая компоновка аэротенка набирается из отдельных разработанных секций „А", „Б" и „В" и включает камеры распределения ила (см. компоновочные чертежи л.л. КЖ 10, 11, 12)

## 2. Основные расчетные положения.

2.1. Конструкции аэротенка рассчитаны на прочность и трещиностойкость согласно требованиям главы СНиП-21-75 „Бетонные и железобетонные конструкции".

2.2. Конструкции аэротенка отнесены к 3 ей категории по трещиностойкости.

### Схема расчетных нагрузок

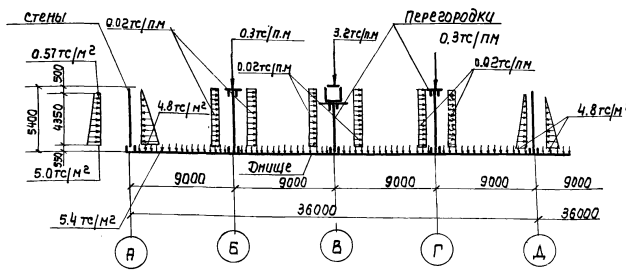


2.3. Нормативная нагрузка на поверхности грунта принята 10 тс/м².

2.4. Ветровая нагрузка принята по III ветровому району СССР (СНиП II-6-74)

2.5. Днище аэротенка рассчитано как плита на упругом основании с учетом усилий, передающихся на днище от стен и перегородок.

2.6. Стены рассчитаны как консоли на 2 х сторонюю нагрузку при следующих условиях загружения:

а) стена воспринимает давление от грунта при отсутствии давления воды с другой стороны;

б) стена воспринимает давление воды при отсутствии нагрузки с другой стороны.

2.7. Перегородки рассчитаны как внецентренно сжатые элементы защемленные в днище, на вертикальную нагрузку от лотков, наполненных водой или обслуживающих площадок и горизонтальную нагрузку от ветра, действующую на всю высоту перегородки, включая лоток, при опорожненном аэротенке.

2.8. Лотки в продольном направлении рассчитаны как балка на двух опорах на нагрузки от воды, заполняющей лоток, плит перекрытия и временной нагрузки. Кроме того лотки, рассчитаны на монтажную нагрузку. В поперечном направлении лотки рассчитаны как элемент корытного сечения на давление воды, заполняющей лоток.

2.9. Обслуживающие площадки рассчитаны на временную нагрузку 200 кгс/м² с коэффициентом перегрузки $k = 1.4$;

2.10. Перила на сосредоточенную нагрузку 30 кгс с коэффициентом перегрузки $K = 1.2$.

## 3. Конструктивные решения.

3.1. Днище аэротенка запроектировано из монолитного железобетона толщиной 160 мм.

3.2. Стены - из сборных железобетонных панелей консольного типа по серии 3.900-3 Выпуск 3 „Сборные железобетонные конструкции емкостных сооружений для водоснабжения и канализации".

3.3. Угловые участки стен по 1.5м в каждую сторону от угла запроектированы из монолитного железобетона, далее устанавливаются по две стеновые панели, имеющие усиленное горизонтальное армирование.

3.4. Перегородки из сборных железобетонных панелей по серии 3.900-3 Выпуск 6.

3.5. Лотки, плиты перекрытий - из сборных железобетонных элементов по серии 3.900-3 Выпуск 8.

3.6. Переходные площадки и опорные балки из сборных железобетонных элементов запроектированы в соответствии с серией 3.900-3.

3.7. Лотки привариваются к закладным деталям опорных балок.

3.8. Балки и переходные площадки устанавливаются на перегородочные панели, расклиниваются и замоноличиваются бетоном М-300.

3.9. Поверхность переходных площадок и плит перекрытий покрывается асфальтом толщиной 20 мм.

3.10. В аэротенке предусмотрены деформационные швы. Устройство деформационных швов стен и днища осуществляется с применением резиновой трехкулачковой шпонки.

3.11. В целях снижения деформаций от температурных воздействий, при бетонировании днища предусматривается устройство строительных швов бетонирования шириной 1.0м, располагаемых посредине между деформационными швами. Заполнение швов бетоном должно производиться при наиболее низких положительных температурах.

3.12. Металлические площадки ограждения запроектированы в соответствии с серией 1.459-2 Выпуск 2. „Стальные лестницы, переходные площадки и ограждения".

3.13. Камеры распределения ила запроектированы из монолитного железобетона.

Привязан

Инв. N

ТП 902-2-344-КЖ

| | | | |
|---|---|---|---|
| Разраб. | Гарбуз | | |
| Провер. | Чирков | | |
| Рук. бр. | Гарбуз | | |
| Гл. инж. пр. | Чирков | | |
| Гл. спец. | Андрианов | | |
| Нач. отд. | Альтшуллер | | |

Аэротенк четырехкоридорный с размерами коридора 9×5.2×120÷138

Стадия: Р | Лист: 5 | Листов:

Общие данные (продолжение)

Госстрой СССР
СОЮЗВОДОКАНАЛПРОЕКТ
г. Москва

17133-02 7

## 4. Материалы конструкций.

4.1. Для сборных и монолитных железобетонных конструкций марка бетона по прочности на сжатие М-200, по водонепроницаемости В-6 для днища и В-4 для остальных конструкций, по морозостойкости принимается по таблице №1 в зависимости от расчетной средней температуры наиболее холодной пятидневки в районе строительства.

Таблица №1

| Расчетная температура наружного воздуха | Наименование конструкций | Проектная марка по морозостойкости |
|---|---|---|
| -20°С | Днище | Мрз 50 |
| | Стены, перегородки, камеры ила, лотки, балки, плиты | Мрз 100 |
| | | Мрз 150 |
| -30°С | Днище | Мрз 75 |
| | Стены, перегородки, камеры ила лотки, балки, плиты | Мрз 150 |
| | | Мрз 200 |
| -40°С | Днище | Мрз 100 |
| | Стены, перегородки, камеры ила лотки, балки плиты. | Мрз 200 |
| | | Мрз 300 |

4.2. Арматура для железобетонных конструкций принята:
а) рабочая - сталь горячекатаная периодического профиля класса AIII ф 6-8 мм ГОСТ 5781-75; AIII ф 10-40мм ГОСТ 5.1459-72.
б) распределительная и монтажная - сталь горячекатаная круглая, гладкая класса AI ГОСТ 5781-75.

4.3. Конструкции металлических ограждений приняты из стали марки Вст 3 кп2 по ГОСТ 380-71.

4.4. Вяжущие, инертные материалы и арматура, идущие на изготовление бетонных и железобетонных конструкций должны отвечать требованиям СНиП III-15-76 и действующих ГОСТ'ов.

## 5. Мероприятия по защите от коррозии.

5.1. Все стальные закладные и накладные детали должны быть защищены от коррозии слоем алюминия толщиной 200 мкм, наносимого методом металлизации в соответствии с требованиями СНиП III-28-73.

5.2. Металлизация закладных и накладных деталей выполняется в заводских условиях на стационарных установках.

5.3. Анкерные стержни закладных деталей должны иметь алюминиевое покрытие на длине 40-50 мм от тыльной плоскости пластинки.

5.4. При выполнении сварочных работ на стройплощадке, монтажные сварные швы не позже трех дней после их выполнения должны быть защищены слоем алюминия толщиной 200 мкм с помощью передвижной металлизационной установки. После этого лицевые поверхности закладных деталей и монтажные сварные швы покрыть тремя слоями эп-00-10.

5.5. Все металлоконструкции окрасить эмалью ПФ-115 за три раза по одному слою грунтовки ГФ-020.

## 6. Указания по привязке проекта.

6.1. На основании данных инженерно-геологических изысканий и климатических условий места строительства устанавливается возможность возведения аэротенка по данному типовому проекту.

6.2. По технологическому заданию принимается одна из 6 ТУ компоновок аэротенка соответствующей длины (см. л.л. КЖ-10, 11, 12 ) на основании которой:
а) составляется перечень листов проекта;
б) устанавливается абсолютная отметка верха днища;
в) определяется диаметр трубопровода подачи ила и тип камеры распределения ила.
г) принимается тип распределительного лотка. [С 900×900 (h), 1200×900(h), 1200×1200(h)] и соответствующие ему опорные балки и плиты перекрытий.
д) по заданному числу аэраторов принимается соответствующее количество закладных марок в набетонке днища для крепления фильтросных каналов или труб.

6.3. Назначаются марки бетона по морозостойкости в зависимости от расчетной температуры наружного воздуха согласно таблице №1, приведенной на данном листе.

6.4. В листах общих данных, таблицах и спецификациях зачеркиваются данные, не относящиеся к заданным условиям.

6.5. При невозможности размещения на генплане аэротенка с числом секций от 5 ТУ до 10 ТУ по проекту с коммуникациями на площадке, а также в зависимости от очередности и объема строительства, грунтовых условий и других условий, не предусмотренных проектом, компоновать аэротенки можно начиная из 2 х секций и более с разрывом между аэротенками не менее 3.0 м.

6.6. При необходимости применения типового проекта на площадке с грунтовыми водами, привязка его может быть осуществлена при условии, что расчетный уровень грунтовых вод не превышает отметки 0.500 (за условную отметку 0.000 принят верх железобетонного днища).

В этом случае при привязке проекта следует предусмотреть по бетонной подготовке цементную стяжку из цементного раствора толщиной 20 мм состава 1:2.

6.7. При привязке проекта необходимо предусмотреть мероприятия по контролю за движением уровня грунтовых вод. Для этого следует заложить рядом с аэротенком в уровне днища асбоцементные вертикальные трубы d=50 мм с фильтрами в основании, в количестве от четырех до шести в зависимости от количества секций и грунтовых условий. При уровне воды в контрольных трубах выше 0.5 м над верхом днища, выполняемого по проекту, опорожнение аэротенка не допускать ниже уровня воды в трубах до принятия мер, обеспечивающих проектное положение уровня грунтовых вод. (см. л. КЖ-87)

6.8. С учетом всех изменений и уточнений при привязке корректируются объемы работ и смета, которая пересчитывается на ЕРЕР, утвержденные для площадки строительства.

Альбом III

Типовой проект 902-2-344

Инв. № подл. | Подпись и дата | Взам. инв. №

Привязан

Инв. №

| | | | |
|---|---|---|---|
| | | ТП 902-2-344-КЖ | |
| Разраб. | Гарбуз | Аэротенк четырехкоридорный с размерами коридора 9х5.2х120÷138 | Стадия: Р; Лист: 6; Листов: |
| Провер. | Цирков | | |
| Рук. гр. | Гарбуз | | |
| Гл. инж. пр. | Цирков | Общие данные (продолжение) | Госстрой СССР Союзводоканалпроект г. Москва |
| Гл. спец. | Андрианов | | |
| Нач. отд | Альтшуллер | | |

17133-02 8

## VII Основные положения по производству работ.

В основных положениях приведены рекомендации по производству строительно-монтажных работ принципиального характера, на основании которых осуществляется как привязка настоящего типового проекта к конкретной стройплощадке, так и разработка в дальнейшем строительной организацией проекта производства работ (ППР'а).

При возведении секций аэротенка выполняется следующий комплекс основных строительно-монтажных работ:

- подготовительные;
- земляные;
- бетонные и железобетонные;
- монтаж сборных железобетонных элементов;
- испытание секций аэротенков.

## Подготовительные работы.

1. С территории, занимаемой котлованом аэротенков, бульдозером типа Д-271А снимается растительный слой грунта и перемещается во временные отвалы. Из этих отвалов грунт экскаватором-прямая лопата Э-652Б грузится на автосамосвалы и отвозится в постоянный отвал.

2. Сооружаются временная подъездная автодорога и площадки для складирования строительных материалов.

3. Организуется временное снабжение данного строительства энергетическими ресурсами, водой, а также необходимыми временными зданиями и сооружениями.

## Земляные работы.

1. Разработка минерального грунта в котловане производится экскаватором-драглайн типа Э-652Б на проектную глубину, с оставлением недобора-20см, который разрабатывается вначале бульдозером типа Д-271А, а затем тем же бульдозером переоборудованным на обратный отвал.

Грунт экскаватором подается на автосамосвалы или в отвал, в зависимости от места его складирования, определенного в „Балансе земляных масс".

2. При наличии грунтовых вод необходимо предусматривать осушение котлована средствами открытого водоотлива (для связных грунтов) или глубинного водопонижения (для песчаных грунтов). Проект осушения котлована разрабатывается при привязке настоящего типового проекта.

3. После разработки котлована в очередной секции аэротенка между буквенными осями тем же экскаватором выполняются съезды в котлован по которым затем устраиваются сквозные автодорожные проезды с проезжей частью из сборных, железобетонных дорожных плит с общей шириной - 4.5 м.

При наличии в основании глинистых грунтов под эти плиты укладывается подстилающий слой из дренирующих грунтов (песок, гравмасса и пр.) с толщиной, определяемой по расчету.

4. В обратную засыпку грунт подается бульдозером типа Д-271А, послойно разравнивается и уплотняется до получения кст = 0.95.

При устройстве обсыпки грунт для нее подается вначале бульдозером, а затем экскаватором-грейфером типа Э-652Б, после чего он послойно разравнивается без специального уплотнения.

## Бетонные и железобетонные работы

1. Укладку бетонной смеси в бетонную подготовку данного коридора секции аэротенка рекомендуется производить при помощи автомобильного крана типа К-161 г/п 16т и опрокидных бадей емкостью 0.4 м$^3$, загружаемых бетонной смесью непосредственно из автосамосвалов. Перемещение этого крана и автотранспортных средств осуществляется по временным автодорожным сквозным проездам, устраиваемым в следующих 2-х коридорах секции аэротенка.

2. Бетонная смесь укладывается в бетонную подготовку непрерывно полосами параллельно цифровым осям, в пределах ширины данного коридора секции аэротенка. Уплотнение бетонной смеси производится поверхностными электровибраторами типа С-413.

3. После набора прочности бетонной подготовки не менее 15 кгс/см$^3$ производится установка арматуры, опалубки и закладных частей в этом же коридоре при помощи того же автомобильного крана К-161 г/п 16т. Подача и укладка бетонной смеси в днище производится способами описанными выше для бетонной подготовки, а ее уплотнение поверхностными и глубинными электровибраторами типа С-413 и С-623.

4. Укладка бетонной смеси в днище, в пределах данного коридора аэротенка (от деформационного шва до строительного) должна производиться без устройства рабочих швов. При бетонировании днища перемещение автомобильного крана К-161 и автотранспортных средств осуществляется аналогично устройству бетонной подготовки.

5. Заполнение бетонной смесью строительных швов, шириной 1м, располагаемых посредине днища аэротенков, между деформационными швами, должна производиться при наиболее низких положительных температурах наружного воздуха.

## Монтаж сборных железобетонных элементов.

1. Монтаж всей номенклатуры сборных железобетонных элементов аэротенков (стеновые панели, лотки и др.) рекомендуется производить с колёс при помощи монтажного крана типа ЭКГ-25 г/п 25т после того, как бетон днища в очередном коридоре секции аэротенка наберет прочность не менее 70% от проектной. При этом перемещение монтажного крана и автотранспорта производится аналогично устройству бетонной подготовки и железобетонного днища.

2. После окончания монтажных работ в данном коридоре производится подготовка следующего коридора, для чего там разбирается временный автодорожный проезд и аналогично выполняется весь комплекс строительных работ (бетонная подготовка, железобетонное днище, монтаж сборных железобетонных элементов и пр.) уже описанным выше способом. Далее этот строительный процесс повторяется в последующих коридорах, пока данная секция аэротенка не будет сооружена полностью.

3. Наружные стеновые панели, подлежащие обратной засыпке (обсыпке), рекомендуется монтировать от середины к углам, при перемещении монтажного крана, типа ЭКГ-25 и автотранспортных средств по бровке котлована данной секции аэротенка.

| | | | |
|---|---|---|---|
| Привязан | | | |
| Инв. № | | | |
| | | | ТП 902-2-344-КЖ |
| Разраб. | Смирнова | | |
| Провер. | Полянская | | Аэротенк четырехкоридорный с размерами коридора 9×5.2×120÷138 |
| Рук. гр. | Зотецкая | | Стадия: Р; Лист: 7; Листов: |
| Гл. инж. пр. | Цветков | | |
| Гл. инж. пр. | Таевер | | Общие данные (продолжение) |
| Проверил | Бородина | | Госстрой СССР Союзводоканалпроект г. Москва |
| Нач. отд. | Лаше В | | |

4. Сборные стеновые панели устанавливаются в паз днища, закрепляются в проектном положении деревянными клиньями твердых пород и соединяются между собой арматурными накладками. Замоноличивание паза выполняется бетоном марки „300" на мелком заполнителе.

5. Вертикальные стыки между стеновыми панелями (шпоночного типа) замоноличиваются цементно-песчаным раствором механизированным способом, в соответствии с „Рекомендациями по замоноличиванию стыков шпоночного типа в сборных железобетонных водосодержащих емкостях" (ЦНИИ Промзданий, 1967г.)

## Гидравлическое испытание.

1. Гидравлическое испытание рекомендуется производить последовательно по мере завершения всего комплекса строительных работ в каждой секции аэротенка в отдельности.

2. Залив воды в очередную секцию производится в два этапа:

1ый этап - залив на высоту 1м с выдержкой в течение суток (для проверки герметичности днища);

2ой этап - залив до проектной отметки.

На 6ые сутки потери воды в испытываемой секции аэротенка не должны превышать - 3 литров на 1м² смоченной поверхности стен и днища.

3. К моменту проведения гидравлического испытания весь уложенный монолитный железобетон должен иметь 100% проектную прочность, а обратная засыпка выполнена до уровня верха пазовых конструкций днища аэротенка.

4. При проведении гидравлического испытания следует также руководствоваться требованиями СНиП III-30-74.

## Производство работ в зимнее время.

Осуществлять строительство аэротенков в зимнее время не рекомендуется, однако при обоснованной необходимости такого строительства нужно учитывать следующие основные положения:

1. При наличии в грунтовом основании пучинистых грунтов необходимо в течение всего зимнего периода обеспечить защиту основания от промерзания посредством укрытия его или железобетонного днища каким-либо утеплителем (снег, рыхлый грунт, шлак и пр.)

Толщина принятого слоя утеплителя определяется в ППР'е в соответствии с теплотехническим расчетом и возможностями конкретной строительной организацией.

2. При наличии в грунтовом основании не пучинистых грунтов утепление его в зимний период производить не требуется.

3. К моменту замораживания монолитный железобетон аэротенков должен иметь 100% проектную прочность.

4. Учитывая значительный модуль поверхности монолитного железобетонного днища, рекомендуется применять предварительный электроразогрев бетонной смеси перед ее укладкой, а также способы прогрева уложенного бетона с использованием электрической энергии, пара или теплого воздуха.

## Техника безопасности.

1. Запрещается установка и движение строительных механизмов и автотранспорта в пределах призмы обрушения котлована.

2. Запрещается разработка и перемещение грунта бульдозерами при движении на подъем или под уклон, с углом наклона более указанного в паспорте машины.

3. Ходить по уложенной арматуре разрешается только по специальным мостикам шириной не менее 0.6м.

4. Очистку сборных железобетонных элементов от грязи, наледи и пр. следует производить на земле, до их подъема.

5. Запрещается пребывание людей на элементах и конструкциях во время их подъема, перемещения и установки.

Более подробный перечень требований по технике безопасности, которым следует руководствоваться при производстве всего комплекса строительно-монтажных работ по аэротенкам приведен в СНиП III-А-11-70.

## Сводная ведомость основных объемов работ

| №№ п/п | Наименование работ | Ед. изм. | При длине секций 120м. Количество секций | | | | | | При длине секций 128м. Количество секций | | | | | | При длине секций 130м. Количество секций | | | | | | При длине секций 138м. Количество секций | | | | | |
|---|---|---|---|---|---|---|---|---|---|---|---|---|---|---|---|---|---|---|---|---|---|---|---|---|---|---|
| | | | 5 | 6 | 7 | 8 | 9 | 10 | 5 | 6 | 7 | 8 | 9 | 10 | 5 | 6 | 7 | 8 | 9 | 10 | 5 | 6 | 7 | 8 | 9 | 10 |
| 1 | Земляные работы*): а) выемка грунта | м³ | 35056 | 41742 | 48418 | 55094 | 61770 | 68446 | 36617 | 43588 | 50559 | 57530 | 64501 | 71472 | 38173 | 45440 | 52707 | 59974 | 67241 | 74508 | 39729 | 47292 | 54855 | 62412 | 69981 | 77544 |
| | в т.ч. растительного грунта | м³ | 7853 | 9338 | 10823 | 12308 | 13793 | 15278 | 8195 | 9744 | 11293 | 12842 | 14391 | 15940 | 8540 | 10154 | 11768 | 13382 | 14996 | 16610 | 8885 | 10564 | 12243 | 13992 | 15601 | 17280 |
| | б) насыпь и обратная засыпка | м³ | 16540 | 17937 | 19334 | 20731 | 22128 | 23525 | 16880 | 18277 | 19674 | 21071 | 22468 | 23865 | 17220 | 18517 | 20014 | 21411 | 22808 | 24205 | 17560 | 18957 | 20354 | 21751 | 23148 | 24545 |
| 2 | Устройство монолитных конструкций: а) бетонных | м³ | 4259 | 5074 | 5941 | 6756 | 7618 | 8433 | 4457 | 5311 | 6217 | 7071 | 7972 | 8828 | 4650 | 5543 | 6487 | 7379 | 8319 | 9211 | 4846 | 5779 | 6762 | 7693 | 8672 | 9603 |
| | б) железобетонных | м³ | 6193 | 7397 | 8617 | 9821 | 11034 | 12238 | 6440 | 7694 | 8954 | 10218 | 11481 | 12735 | 6678 | 7979 | 9296 | 10597 | 11906 | 13207 | 6930 | 8279 | 9643 | 10992 | 12351 | 13700 |
| 3 | Монтаж сборных конструкций: а) стальных | т | 120 | 143 | 166 | 189 | 212 | 235 | 135 | 161 | 187 | 213 | 239 | 265 | 138 | 165 | 192 | 218 | 245 | 271 | 143 | 170 | 198 | 226 | 253 | 281 |
| | б) железобетонных | м³ | 3154 | 3760 | 4367 | 4976 | 5582 | 6188 | 3285 | 3917 | 4552 | 5183 | 5814 | 6445 | 3418 | 4074 | 4734 | 5390 | 6045 | 6701 | 3551 | 4232 | 4917 | 5598 | 6279 | 6960 |
| 4 | Отделочные работы. Окраска стальных конструкций эмалью. | т | 63 | 75 | 88 | 100 | 113 | 125 | 61 | 73 | 85 | 97 | 109 | 121 | 56 | 67 | 78 | 90 | 101 | 112 | 61 | 74 | 86 | 98 | 111 | 123 |
| 5 | Изоляционные работы а) цементная стяжка | м² | 76 | 80 | 102 | 106 | 129 | 133 | 76 | 80 | 102 | 106 | 129 | 133 | 76 | 80 | 102 | 106 | 129 | 133 | 76 | 80 | 102 | 106 | 129 | 133 |
| 6 | Асфальтовое покрытие | м² | 1685 | 2022 | 2359 | 2696 | 3033 | 3370 | 1780 | 2136 | 2492 | 2848 | 3204 | 3560 | 1869 | 2243 | 2617 | 2991 | 3365 | 3739 | 1961 | 2353 | 2745 | 3138 | 3530 | 3922 |
| 7 | Монтаж-демонтаж сборных железобетонных дорожных плит**) | м² | 10250 | 12400 | 14600 | 16700 | 18900 | 21000 | 10800 | 13000 | 15300 | 17500 | 19850 | 22100 | 11300 | 13640 | 15010 | 18350 | 20800 | 23100 | 11800 | 14260 | 16800 | 19200 | 21700 | 24200 |

| | | | | | |
|---|---|---|---|---|---|
| Привязан | | | | | |
| Инв.№ | | | | | |
| Ст. инж. | Смирнова | | | ТП 902-2-344 -КЖ | |
| Рук. гр. | Залецкая | | | | |
| Гл. инж. пр. | Цветков | | | | |
| Гл. инж. пр. | Тагер | | | | |
| Проверил | Полянская | | | Аэротенк четырехкоридорный с размерами коридора 9х5.2х120÷138 | Стадия: Р; Лист: 8; Листов: |
| Нач. отд. | Лашев | | | Общие данные (продолжение) | Госстрой СССР Союзводоканалпроект г. Москва. |

# Ведомость потребности в основных материалах.

| NN п/п | Наименование работ | Ед. изм. | При длине секции 120 м. Количество секций 5 | 6 | 7 | 8 | 9 | 10 | При длине секции 126 м Количество секций 5 | 6 | 7 | 8 | 9 | 10 | При длине секции 132 м Количество секций 5 | 6 | 7 | 8 | 9 | 10 | При длине секции 138 м Количество секций 5 | 6 | 7 | 8 | 9 | 10 |
|---|---|---|---|---|---|---|---|---|---|---|---|---|---|---|---|---|---|---|---|---|---|---|---|---|---|---|
| 1 | Щебень и гравий для бетона и железобетона: | | | | | | | | | | | | | | | | | | | | | | | | | |
| | а) монолитного | $м^3$ | 8927 | 10652 | 12434 | 14158 | 15931 | 17655 | 9307 | 11108 | 12967 | 14767 | 16615 | 18416 | 9840 | 11746 | 13711 | 15616 | 17569 | 19474 | 10144 | 12213 | 14128 | 16231 | 18263 | 20244 |
| | б) сборного | $м^3$ | 2587 | 3083 | 3581 | 4081 | 4578 | 5074 | 2695 | 3212 | 3733 | 4250 | 4768 | 5285 | 2803 | 3341 | 3882 | 4420 | 4951 | 5495 | 2912 | 3470 | 4032 | 4591 | 5149 | 5707 |
| 2 | Песок для бетона и железобетона: | | | | | | | | | | | | | | | | | | | | | | | | | |
| | а) монолитного | $м^3$ | 5540 | 6610 | 7716 | 8786 | 9886 | 10956 | 5775 | 6893 | 8046 | 9164 | 10310 | 11428 | 6106 | 7289 | 8508 | 9690 | 10902 | 12084 | 6294 | 7578 | 8766 | 10012 | 11333 | 12561 |
| | б) сборного | $м^3$ | 1388 | 1654 | 1922 | 2190 | 2456 | 2723 | 1446 | 1724 | 2003 | 2281 | 2568 | 2836 | 1504 | 1793 | 2083 | 2372 | 2660 | 2948 | 1563 | 1862 | 2164 | 2465 | 2763 | 3062 |
| 3 | Песок для раствора | $м^3$ | 733 | 879 | 1026 | 1169 | 1315 | 1460 | 770 | 923 | 1076 | 1228 | 1382 | 1535 | 786 | 936 | 1086 | 1235 | 1386 | 1536 | 844 | 1011 | 1179 | 1347 | 1514 | 1682 |
| 4 | Цемент: | | | | | | | | | | | | | | | | | | | | | | | | | |
| | а) для монолитных конструкций и раствора | т | 1634 | 1949 | 2281 | 2595 | 2925 | 3239 | 3630 | 4336 | 5061 | 5765 | 6486 | 7187 | 3825 | 4566 | 5325 | 6064 | 6821 | 7561 | 3950 | 4765 | 5517 | 6338 | 7127 | 7902 |
| | б) для сборных конструкций | т | 1041 | 1241 | 1441 | 1642 | 1842 | 2042 | 1086 | 1294 | 1503 | 1712 | 1920 | 2128 | 1128 | 1344 | 1562 | 1779 | 1995 | 2211 | 1172 | 1397 | 1623 | 1848 | 2072 | 2297 |
| 5 | Металл: | | | | | | | | | | | | | | | | | | | | | | | | | |
| | а) арматура | т | 1042.8 | 1241.0 | 1439.2 | 1637.4 | 1835.6 | 1033.8 | 1082.8 | 1288.1 | 1494.3 | 1699.7 | 1905.5 | 2110.8 | 1121.0 | 13330 | 1546.0 | 1760.0 | 1944.5 | 2184.5 | 1158.9 | 1378.5 | 1598.9 | 1818.4 | 2038.4 | 2258.0 |
| | б) металлоконструкции | т | 126 | 150 | 175 | 199 | 223 | 247 | 140 | 167 | 194 | 222 | 249 | 275 | 145 | 173 | 202 | 229 | 257 | 285 | 150 | 179 | 208 | 237 | 266 | 295 |
| 6 | Эмаль | кг | 315 | 375 | 440 | 500 | 565 | 625 | 305 | 365 | 425 | 485 | 545 | 605 | 280 | 335 | 392 | 448 | 504 | 560 | 305 | 370 | 430 | 490 | 555 | 615 |

# Ведомость потребности в строительных конструкциях изделиях и полуфабрикатах.

| NN п/п | Наименование | Ед. изм. | При длине секции 120 м Количество секций 5 | 6 | 7 | 8 | 9 | 10 | При длине секций 126 м. Количество секций 5 | 6 | 7 | 8 | 9 | 10 | При длине секций 132 м. Количество секций 5 | 6 | 7 | 8 | 9 | 10 | При длине секций 138 м Количество секций. 5 | 6 | 7 | 8 | 9 | 10 |
|---|---|---|---|---|---|---|---|---|---|---|---|---|---|---|---|---|---|---|---|---|---|---|---|---|---|---|
| 1 | Бетон товарный всего, в том числе: | $м^3$ | 10630 | 12684 | 14806 | 16860 | 18971 | 21024 | 11083 | 13227 | 15441 | 17584 | 19785 | 21929 | 11521 | 13753 | 16052 | 18283 | 20570 | 22800 | 11979 | 14298 | 16685 | 19004 | 21382 | 23701 |
| | а) на бетонные конструкции | $м^3$ | 4344 | 5176 | 6060 | 6891 | 7771 | 8602 | 4546 | 5417 | 6342 | 7213 | 8132 | 9003 | 4743 | 5654 | 6617 | 7527 | 8485 | 9395 | 4945 | 5895 | 6897 | 7847 | 8845 | 9795 |
| | б) на железобетонные конструкции | $м^3$ | 6286 | 7508 | 8746 | 9969 | 11200 | 12422 | 6537 | 7810 | 9099 | 10371 | 11653 | 12926 | 6778 | 8099 | 9435 | 10756 | 12085 | 13405 | 7034 | 8403 | 9788 | 11157 | 12537 | 13906 |
| 2 | Сборные железобетонные конструкции | $м^3$ | 3154 | 3760 | 4367 | 4976 | 5582 | 6188 | 3286 | 3917 | 4552 | 5183 | 5814 | 6445 | 3418 | 4074 | 4734 | 5390 | 6045 | 6701 | 3551 | 4232 | 4917 | 5598 | 6279 | 6960 |
| 3 | Раствор | $м^3$ | 97 | 115 | 133 | 153 | 171 | 189 | 101 | 120 | 139 | 158 | 178 | 197 | 105 | 124 | 144 | 164 | 184 | 204 | 109 | 129 | 150 | 170 | 192 | 212 |
| 4 | Асфальтобетон | т | 47 | 57 | 66 | 76 | 85 | 95 | 50 | 60 | 70 | 80 | 90 | 100 | 52 | 63 | 73 | 84 | 94 | 105 | 55 | 66 | 77 | 88 | 99 | 110 |
| 5 | Арматура: а) для сборного железобетона | т | 356.1 | 423.8 | 491.5 | 559.2 | 626.9 | 694.6 | 369.7 | 439.9 | 510.2 | 580.4 | 650.6 | 420.8 | 383.1 | 456.1 | 529.2 | 602.2 | 647.2 | 747.2 | 397.0 | 472.3 | 547.6 | 622.9 | 698.1 | 773.4 |
| | б) для монолитного железобетона | т | 686.7 | 817.2 | 947.7 | 1078.2 | 1208.7 | 1339.2 | 713.1 | 848.2 | 984.1 | 1119.3 | 1254.2 | 1390.0 | 737.9 | 876.9 | 1016.8 | 1154.8 | 1297.3 | 1437.3 | 761.9 | 906.2 | 1051.3 | 1195.5 | 1340.3 | 1484.6 |
| 6 | Опалубка | $м^2$ | 12794 | 15272 | 17813 | 20290 | 22817 | 25294 | 13325 | 15909 | 18557 | 21142 | 23775 | 26360 | 13839 | 16524 | 19274 | 21959 | 24693 | 27379 | 14378 | 17166 | 20019 | 22802 | 25648 | 28437 |
| 7 | Дорожные плиты. | $м^2$ | 3460 | 4140 | 4870 | 5570 | 6300 | 7000 | 3640 | 4350 | 5120 | 5860 | 6610 | 7360 | 3800 | 4550 | 5360 | 6140 | 6940 | 7700 | 3980 | 4760 | 5560 | 6420 | 7360 | 8050 |

## Общие затраты труда (в чел.-дн.)

| Длина секции | Число секций 5 | 6 | 7 | 8 | 9 | 10 |
|---|---|---|---|---|---|---|
| 120 м | 32073 | 39813 | 45193 | 54881 | 55865 | 61164 |
| 126 м | 33617 | 41804 | 47453 | 57625 | 58658 | 64222 |
| 132 м | 35280 | 43794 | 49712 | 60369 | 61452 | 67280 |
| 138 м | 36884 | 45785 | 51972 | 63113 | 64245 | 70339 |

## Примечания:

*) Объемы земляных работ определены из условия заглубления аэротенка на 1.30 м.

**) Потребность в дорожных плитах определена с учетом 3-кратной оборачиваемости. Тип дорожной плиты принимается по расчету при привязке настоящего типового про-та.

Привязан

Инв. №

| | | |
|---|---|---|
| Ст. инж. | Смирнова | |
| Рук. гр. | Залецкая | |
| Гл. инж. пр. | Цветков | |
| Гл. инж. пр. | Таегер. | |
| Проверил | Бородина | |
| Нач. отд. | Лашев | |

ТП 902-2-344-КЖ

Аэротенк четырехкоридорный с размерами коридора 9 х 5.2 х 12.0 ÷ 138

| Стадия | Лист | Листов |
|---|---|---|
| Р | 9 | |

Общие данные (продолжение)

Госстрой СССР СОЮЗВОДОКАНАЛПРОЕКТ г. Москва.

Типовой проект 902-2-344 Альбом II

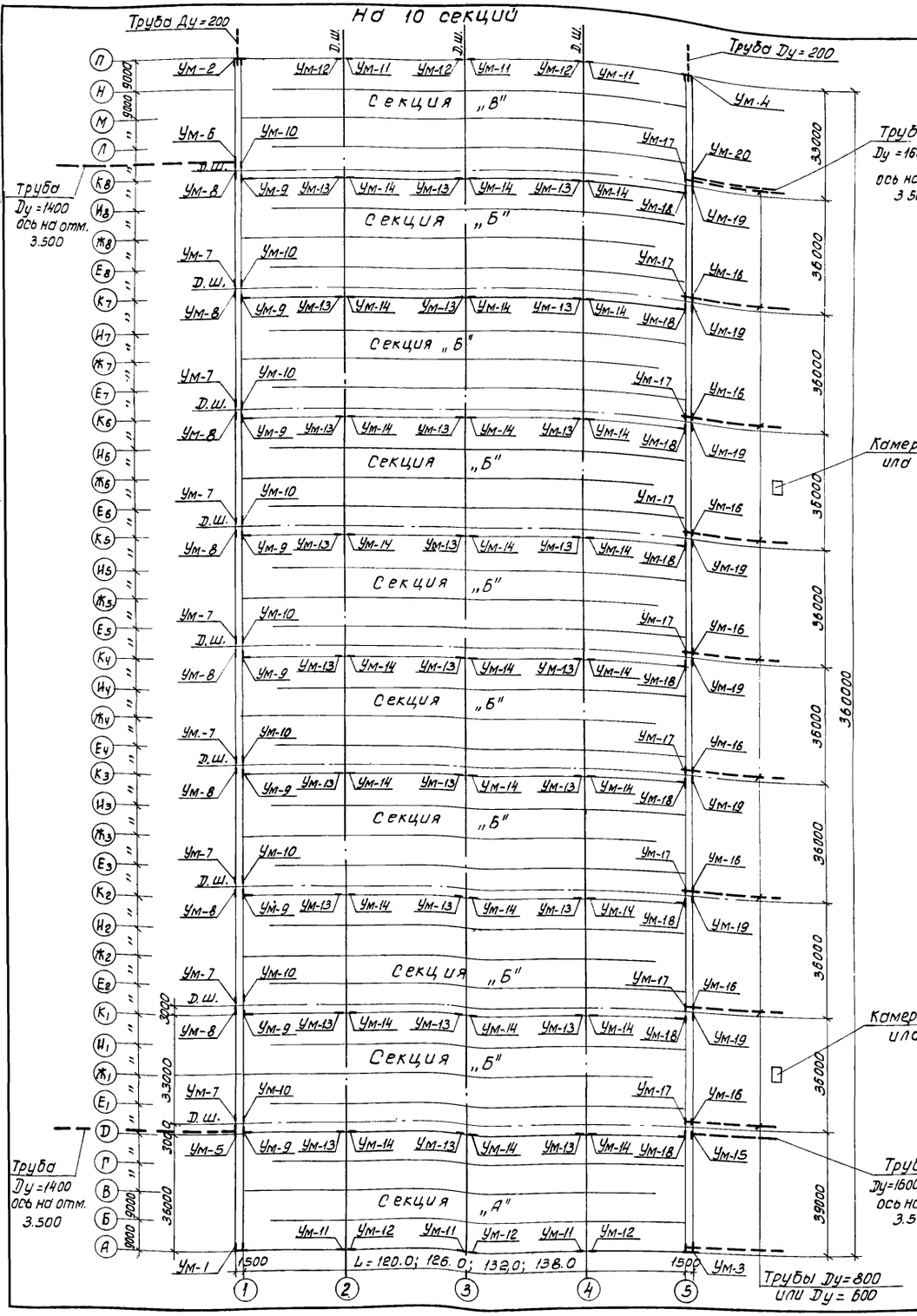


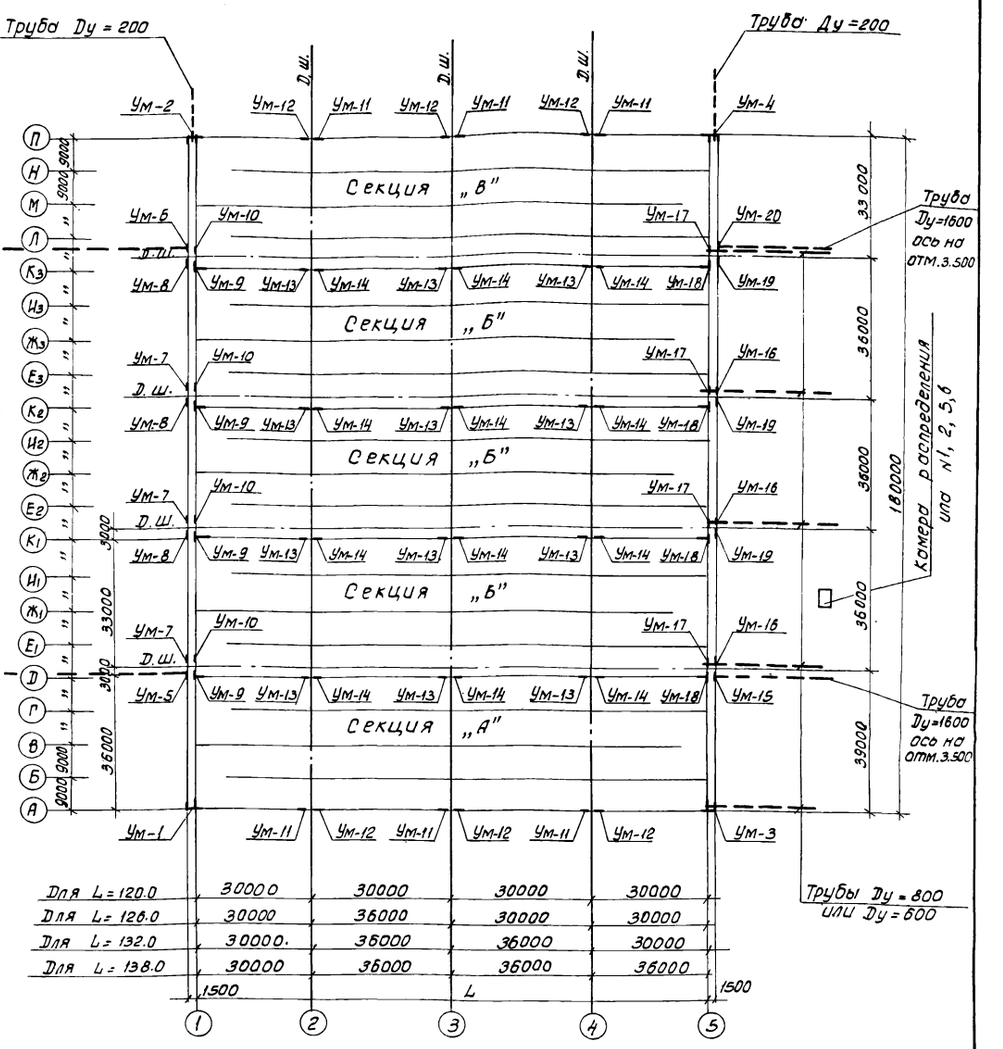


Совместно с данным см. л. л. КЖ-13.14.

1. Совместно с данным см. л.л. КЖ-13,14.
2. Диаметр труб подачи или и N камеры распределения или определяются по технологическому заданию

| | | | |
|---|---|---|---|
| Привязан: | Разраб. | Цветкова | |
| | Пробер. | Платунина | |
| | Рук. гр. | Гарбуз | |
| Инв. № | Гл. инж. пр. | Чирков | |
| | Гл. спец. | Андрианов | |
| | Нач. отд. | Альтшулер | |

ТП902-2-344 КЖ

Аэротенк четырехкоридорный с размерами коридора 9х5.2х120-138

| Стадия | Лист | Листов |
|---|---|---|
| Р | 10 | |

Компоновочный чертеж на 5 и 10 секций.

Госстрой СССР СОЮЗВОДОКАНАЛПРОЕКТ г. Москва



Копировал: Доценко Формат 22г.

Альбом II

Типовой проект 902-2-344

## На 9 секций

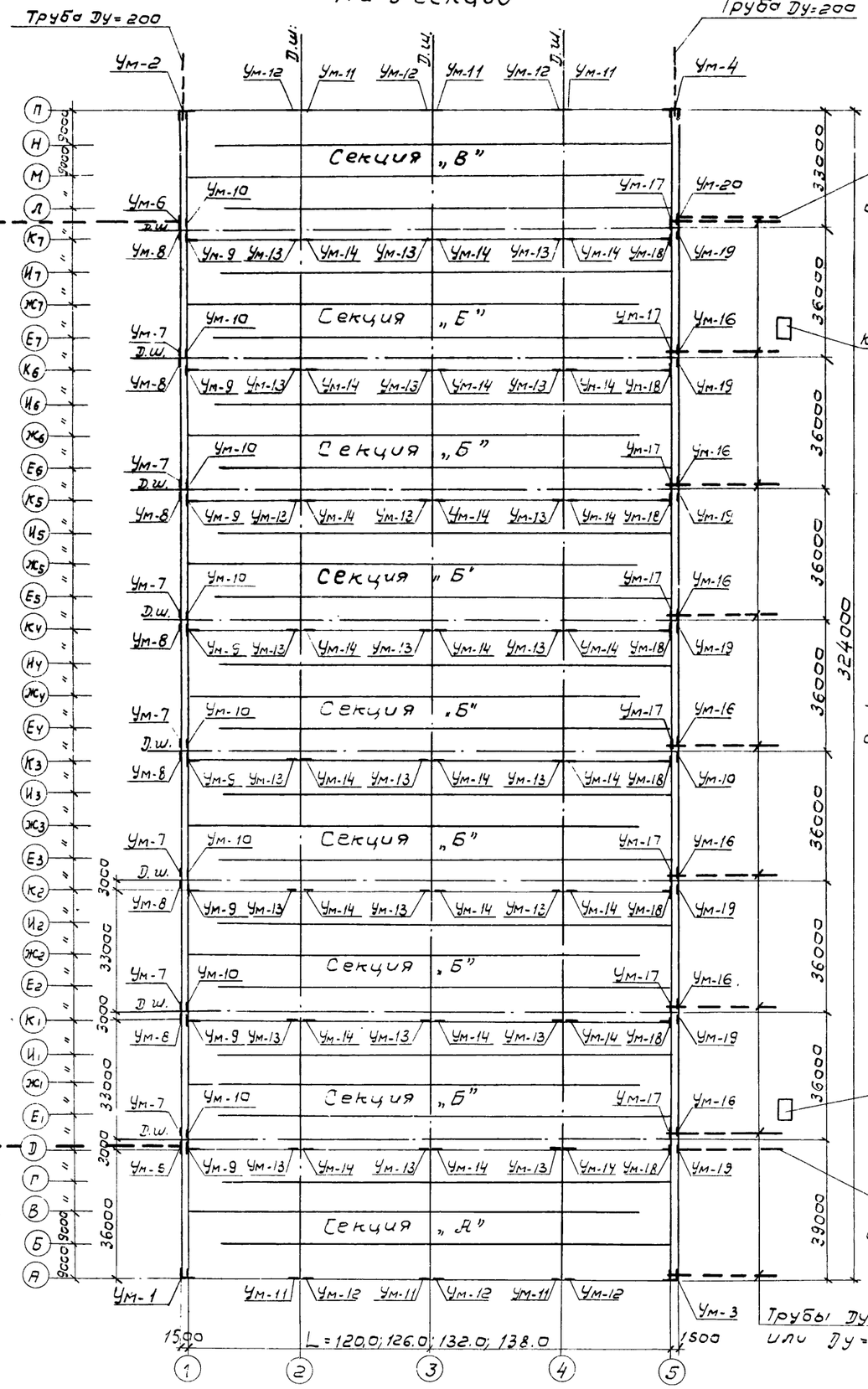


## На 6 секций

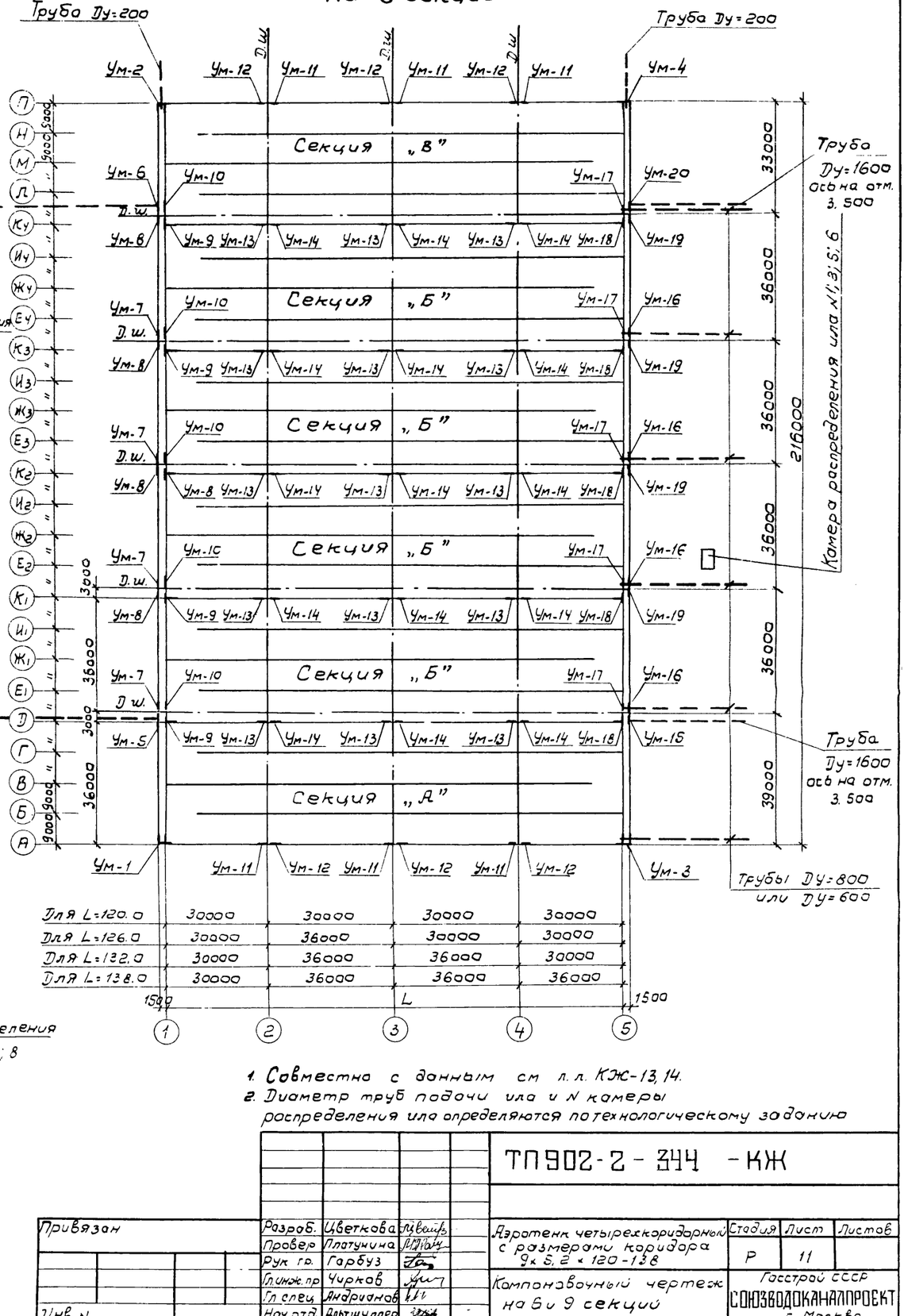


1. Совместно с данным см. л. л. КЖ-13, 14.
2. Диаметр труб подачи или и N камеры распределения или определяются по технологическому заданию.

Привязан

Инв. N

| | | | |
|---|---|---|---|
| Разраб. | Цветкова | | |
| Провер. | Платунина | | |
| Рук. гр. | Гарбуз | | |
| Гл. инж. пр. | Чурков | | |
| Гл. спец. | Андрианов | | |
| Нач. отд. | Альтшуллер | | |

17133-02 13

ТП 902-2-344 -КЖ

Аэротенк четырехкоридорной с размерами коридора 9 к 5,2 к 120-138

| Стадия | Лист | Листов |
|---|---|---|
| Р | 11 | |

Компоновочный чертеж на 6 и 9 секций

Госстрой СССР
СОЮЗВОДОКАНАЛПРОЕКТ
г. Москва

Альбом II

Типовой проект 902-2-344

## На 8 секций

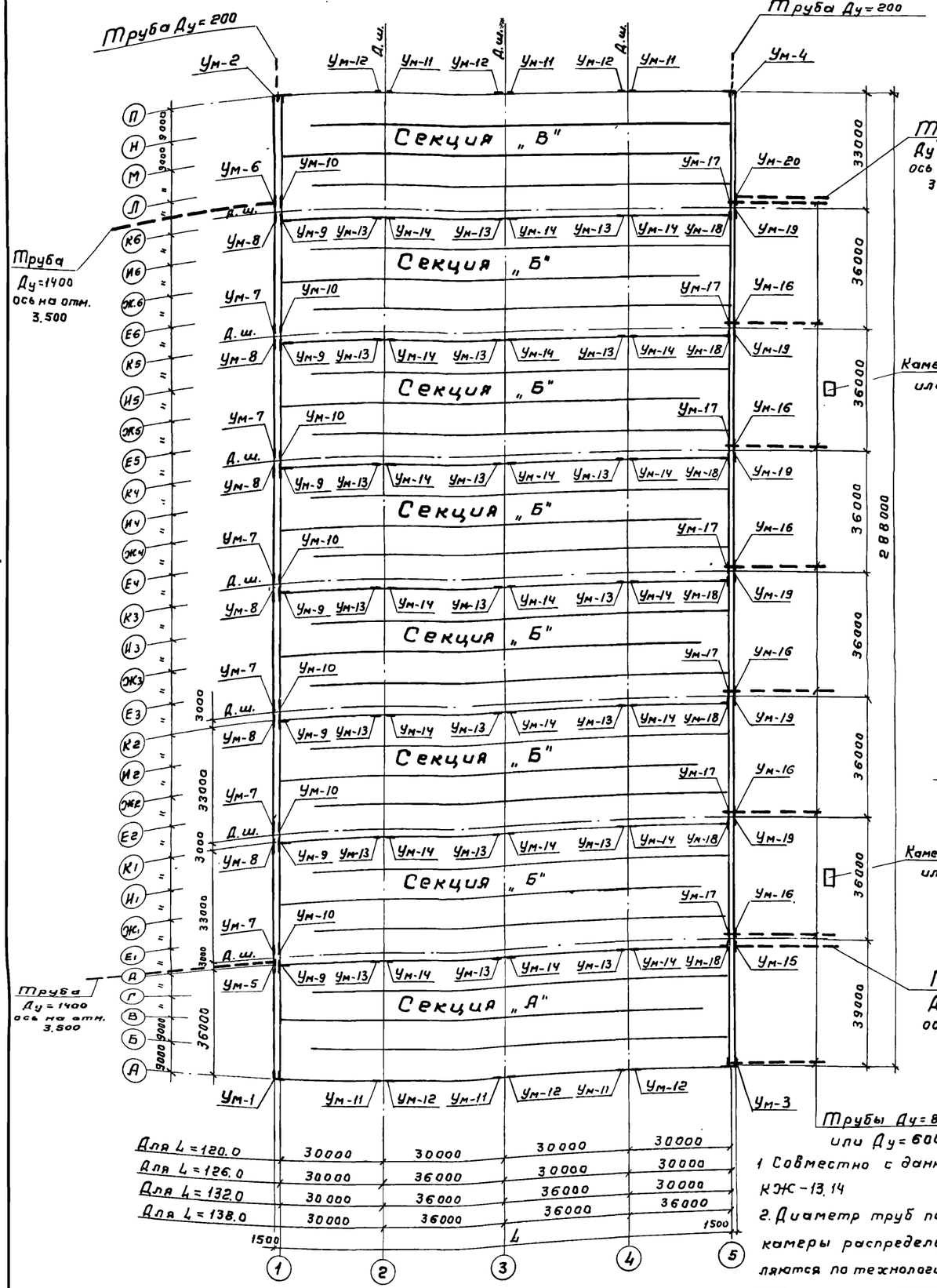


1 Совместно с данным см л л. КЖ-13.14

2. Диаметр труб подачи ила и № камеры распределения ила определяются по технологическому заданию

## На 7 секций

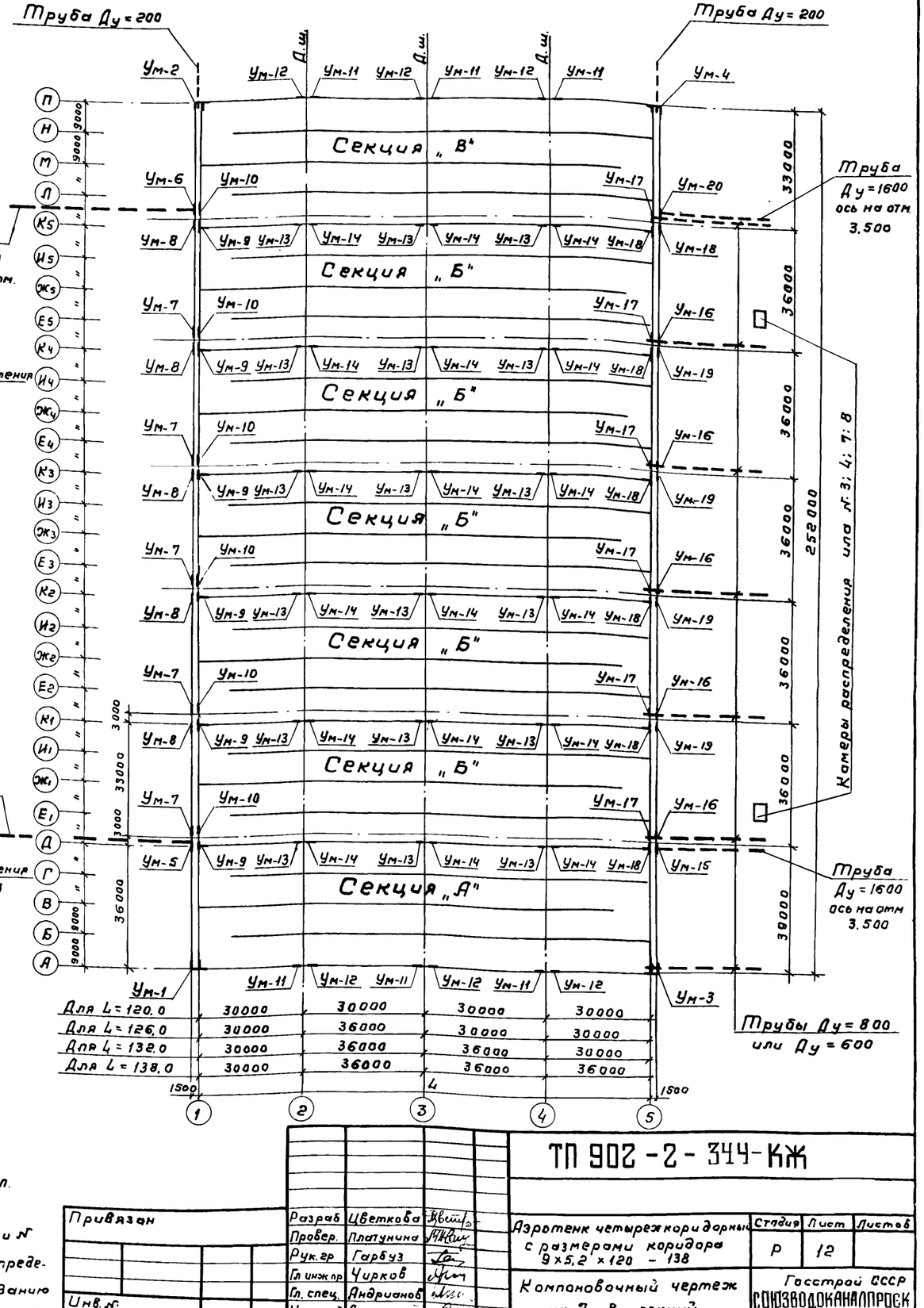


Трубы Ду=800 или Ду=600

Привязан

Инв. №

| | | |
|---|---|---|
| Разраб | Цветкова | |
| Провер. | Платунина | |
| Рук. гр | Гарбуз | |
| Гл. инж. пр | Чирков | |
| Гл. спец. | Андрианов | |
| Нач. отд | Альтшуллер | |

# ТП 902-2-344-КЖ

Аэротенк четырехкоридорный с размерами коридора 9×5,2×120 – 138

Стадия: Р | Лист: 12 | Листов:

Компоновочный чертеж на 7 и 8 секций

Госстрой СССР Союзводоканалпроект г. Москва

Типовой проект 902-2-344 Альбом II

# План

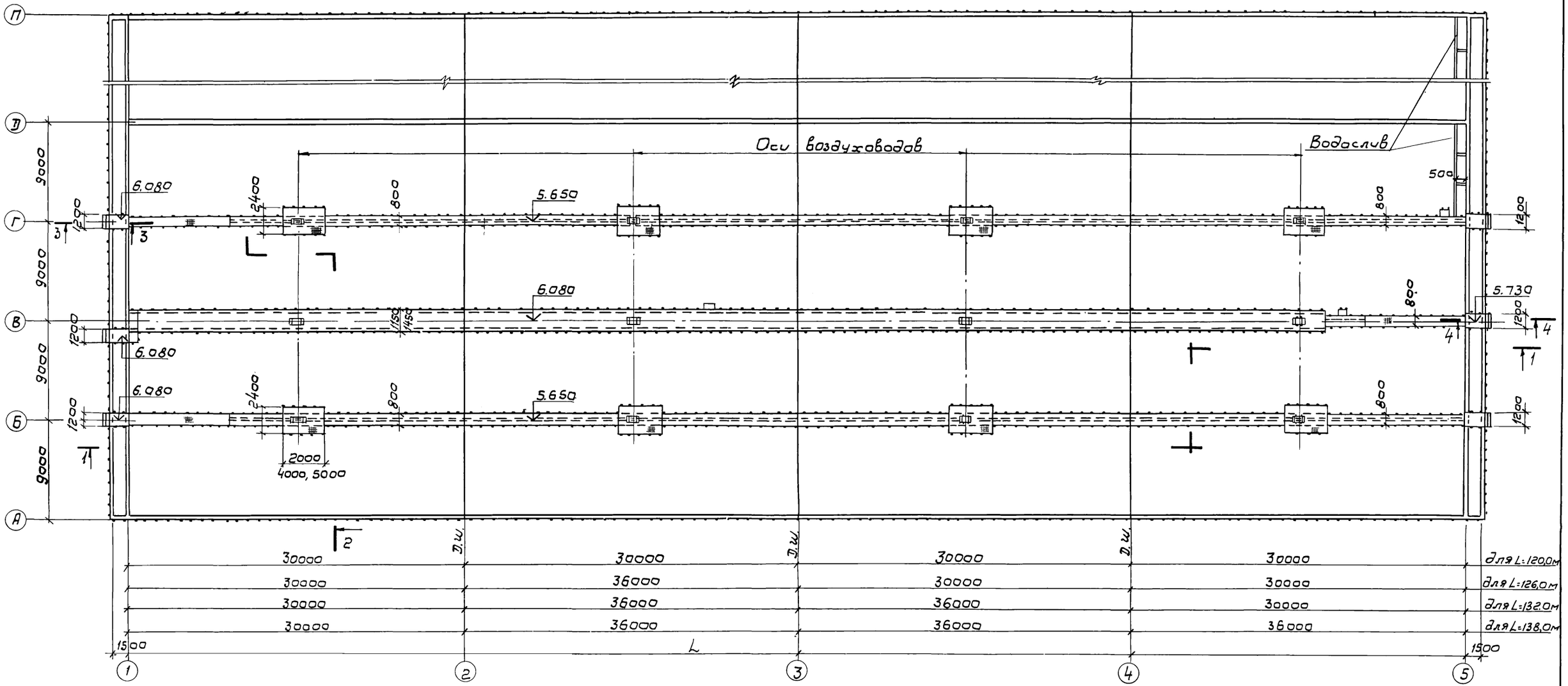


## 3-3

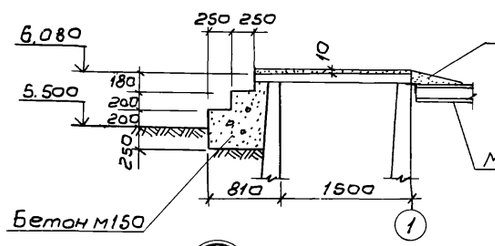


## 4-4

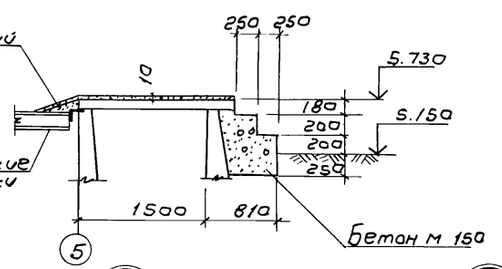


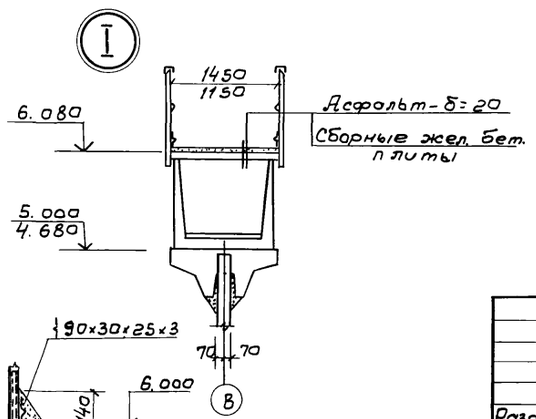


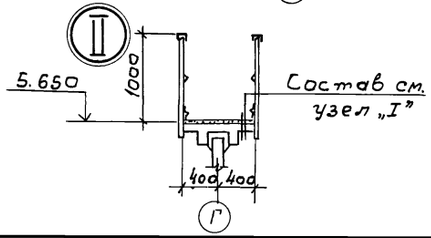


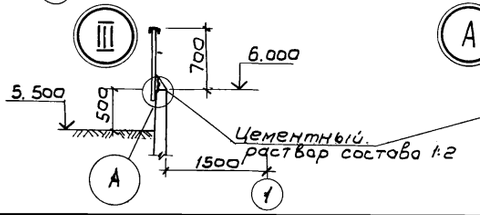


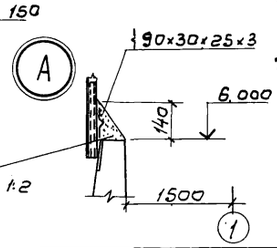


Совместно с данным см. л. КЖ-14

| | | | |
|---|---|---|---|
| Привязан | | | |
| Инв. N | | | |

| | | | |
|---|---|---|---|
| Разраб. | Петропавловская | | |
| Провер. | Семенова | | |
| Рук. гр. | Горбуз | | |
| Гл. инж. пр. | Чирков | | |
| Гл. спец. | Андрианов | | |
| Нач. отд. | Альтшуллер | | |

# ТП 902-2-344-КЖ

Аэротенк четырехкоридорный с размерами коридора 9×5,2×120-138

План, узлы.

| Стадия | Лист | Листов |
|---|---|---|
| Р | 13 | |

Госстрой СССР
СОЮЗВОДОКАНАЛПРОЕКТ
г. Москва

Альбом II

Типовой проект 902-2-344

## 1 – 1

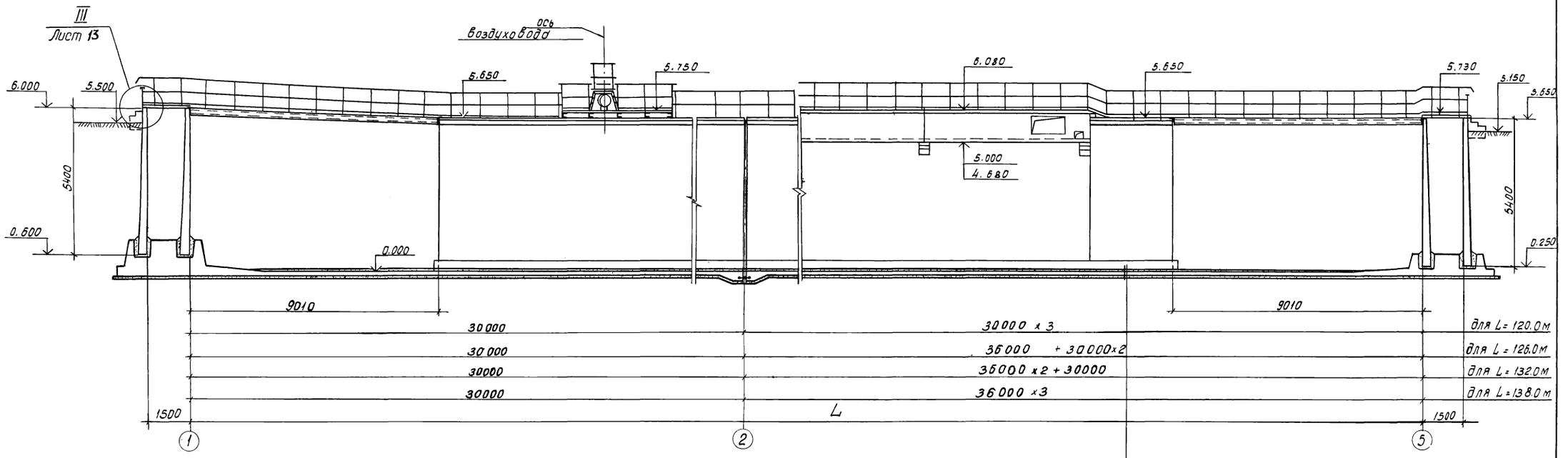


## 2 – 2

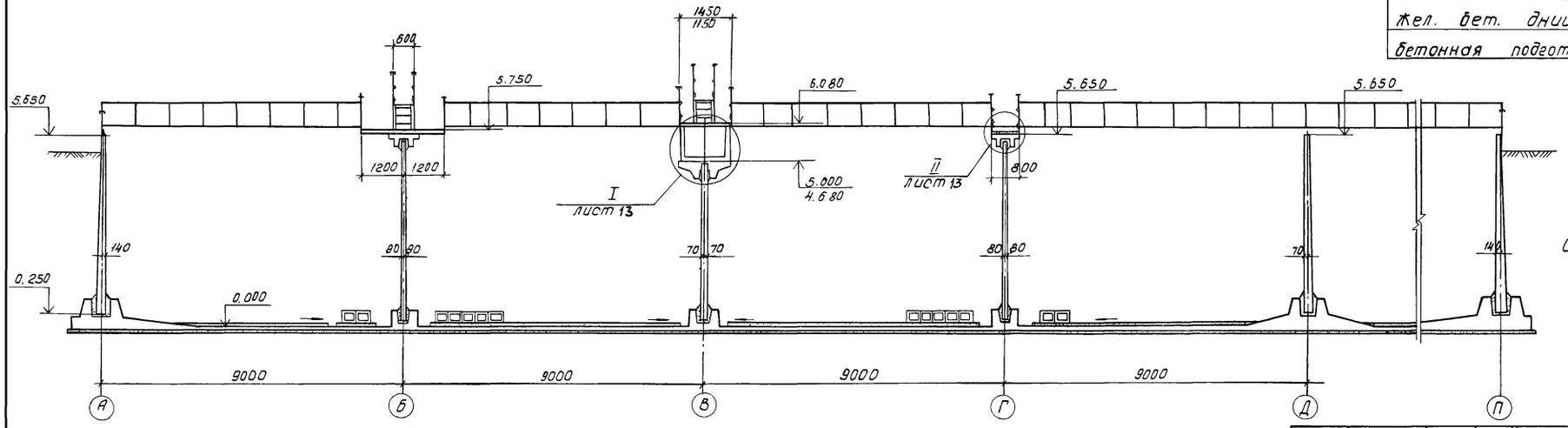


Набетонка из бетона М150 с уклоном

жел. бет. днище – 160мм

бетонная подготовка – 100 мм, М50

совместно с данным см л. КЖ – 13

Привязан

Инв. №

ТП 902-2-344 – КЖ

| | | | | | | |
|---|---|---|---|---|---|---|
| Разраб. | Петрашкевич | | Аэротенк четырехкоридорный с размерами коридора 9х5.2х120 – 138 | Стадия | Лист | Листов |
| Провер. | Семенова | | | Р | 14 | |
| Рук. гр. | Гарбуз | | Разрезы | Госстрой СССР СОЮЗВОДОКАНАЛПРОЕКТ г. Москва | | |
| Гл. инж. пр | Чиркоб | | | | | |
| Гл. спец. | Андрианов | | | | | |
| Нач. отд. | Альтшулер | | | | | |

Копировал Доценко 17133-02 16 Формат 22 г

Типовой проект 902-2-344 Альбом II

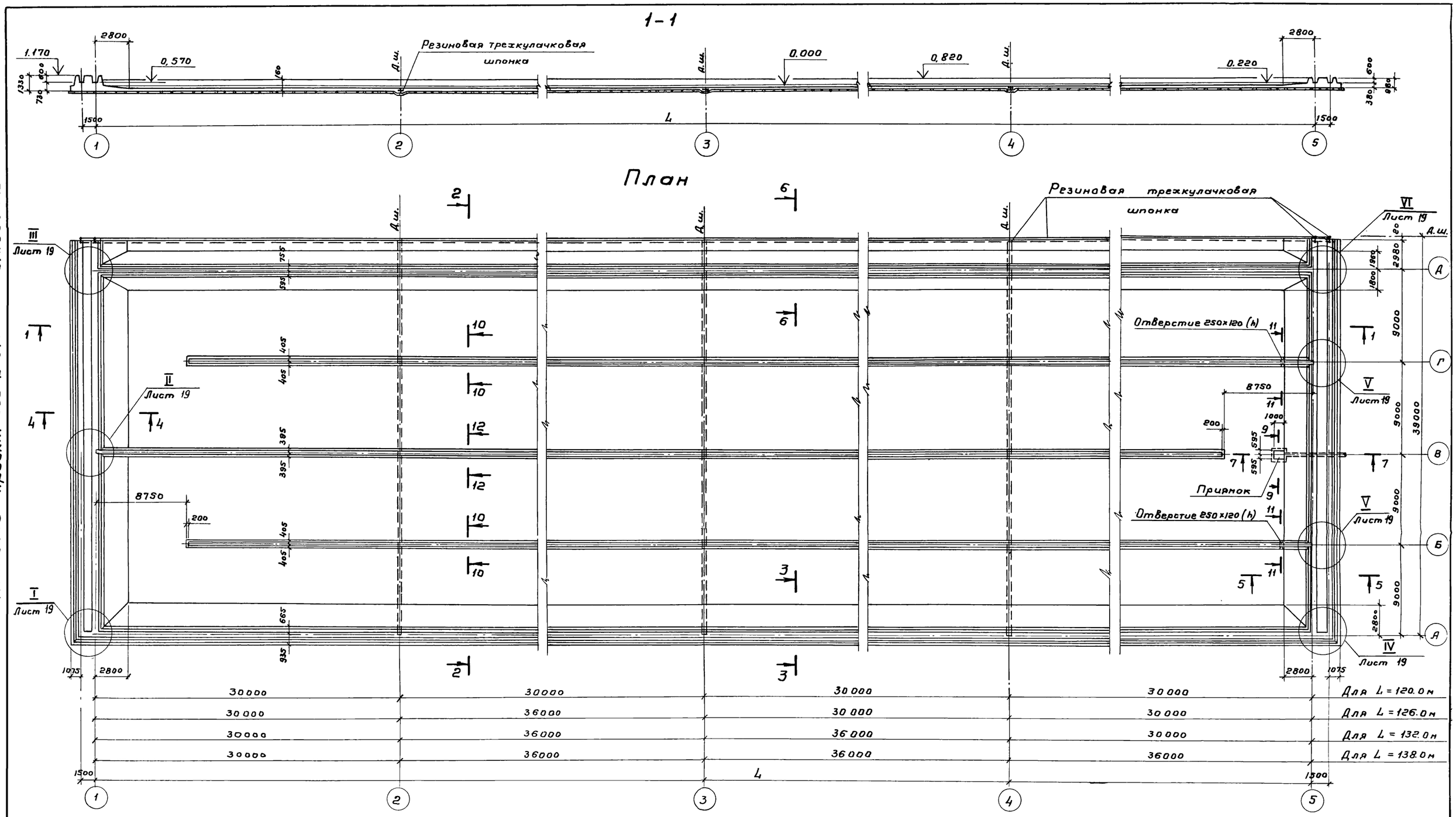


## 2-2

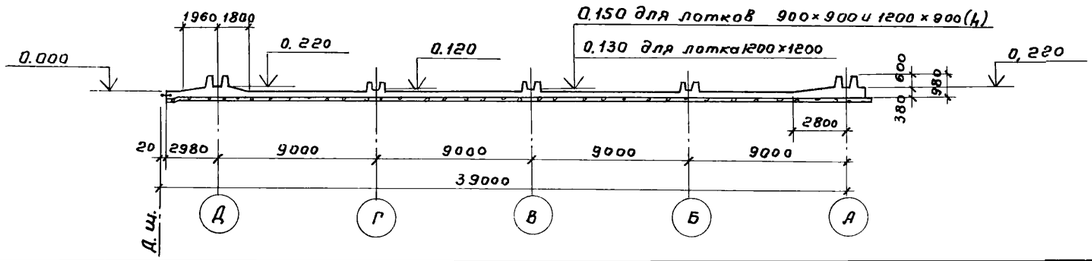


1. Совместно с данным см. л.л. КЖ-18,19.
2. Спецификацию элементов монолитной конструкции см. л. КЖ-20

| | | | | | | | |
|---|---|---|---|---|---|---|---|
| Привязан | Разраб. | Цветкова | | ТП 902-2-344-КЖ | | | |
| | Проверил | Полякова | | Аэротенк четырехкоридорный с размерами коридора 9×5.2×120-138 | Стадия | Лист | Листов |
| | Рук. гр. | Гарбуз | | | Р | 15 | |
| | Гл. инж. пр. | Чирков | | Секция „А". Днище. Опалубочный чертеж. План. разрезы. | Госстрой СССР СОЮЗВОДОКАНАЛПРОЕКТ г. Москва | | |
| Инв. № | Гл. спец. | Андрианов | | | | | |
| | Нач. отд. | Альтшуллер. | | | | | |

17133-02 17

Типовой проект 902-2-344 Альбом II

## 1-1

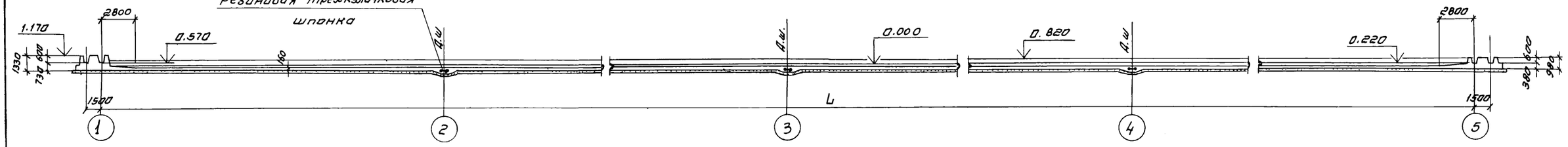


## План

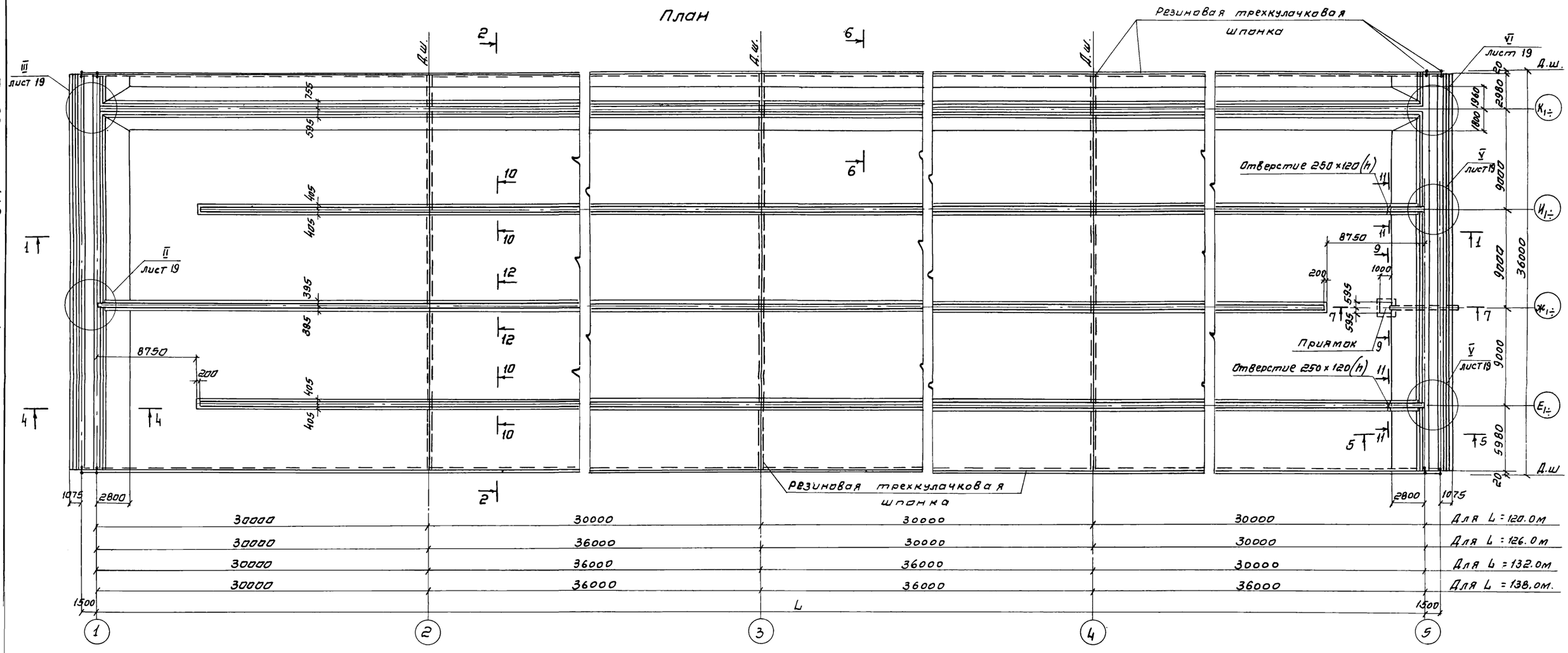


## 2-2

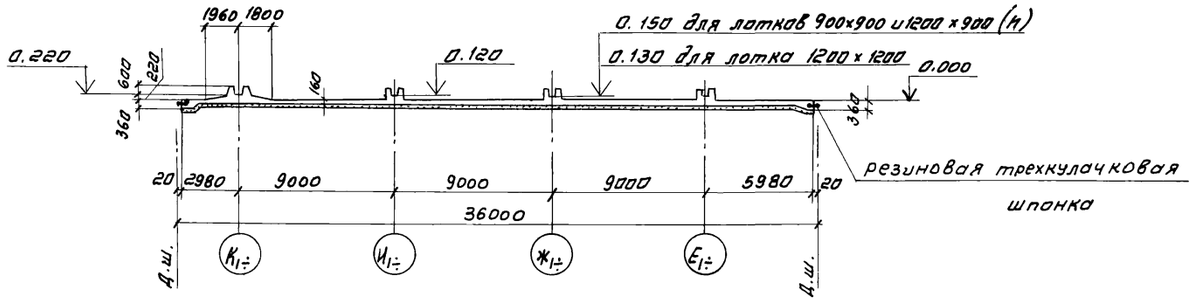


1. Совместно с данным см. л.л. КЖ-18, 19.
2. Спецификацию элементов монолитной конструкции см. л. КЖ-20.

| | | | | | |
|---|---|---|---|---|---|
| Привязан | | | | ТП 902-2-344-КЖ | |
| | Разраб. | Цветкова | | Аэротенк четырехкоридорный с размерами коридора 9×5, 2×120 – 138 | стадия: Р; лист: 16; листов: |
| | Проверил | Полякова | | | |
| | Рук. гр. | Гарбуз | | | |
| | Гл. инж. пр | Чирков | | Секция „Б" Днище. | Госстрой СССР СОЮЗВОДОКАНАЛПРОЕКТ г. Москва |
| Инв. № | Гл. спец. | Анфиногов | | | |
| | Нач. отд. | Альтшуллер | | Ополубочный чертеж. План, разрезы | |

171332-02 18

Альбом VII

Типовой проект 902-2-344

## 1-1

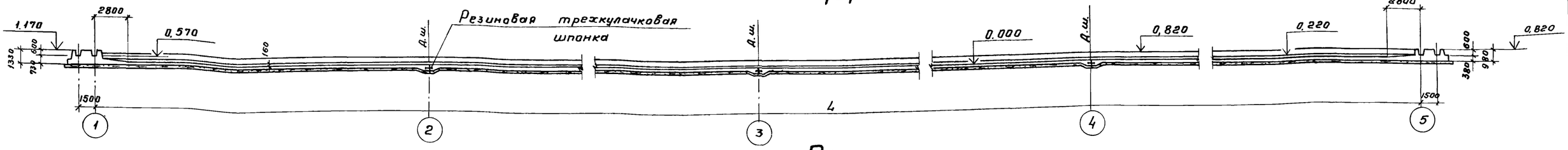


## План

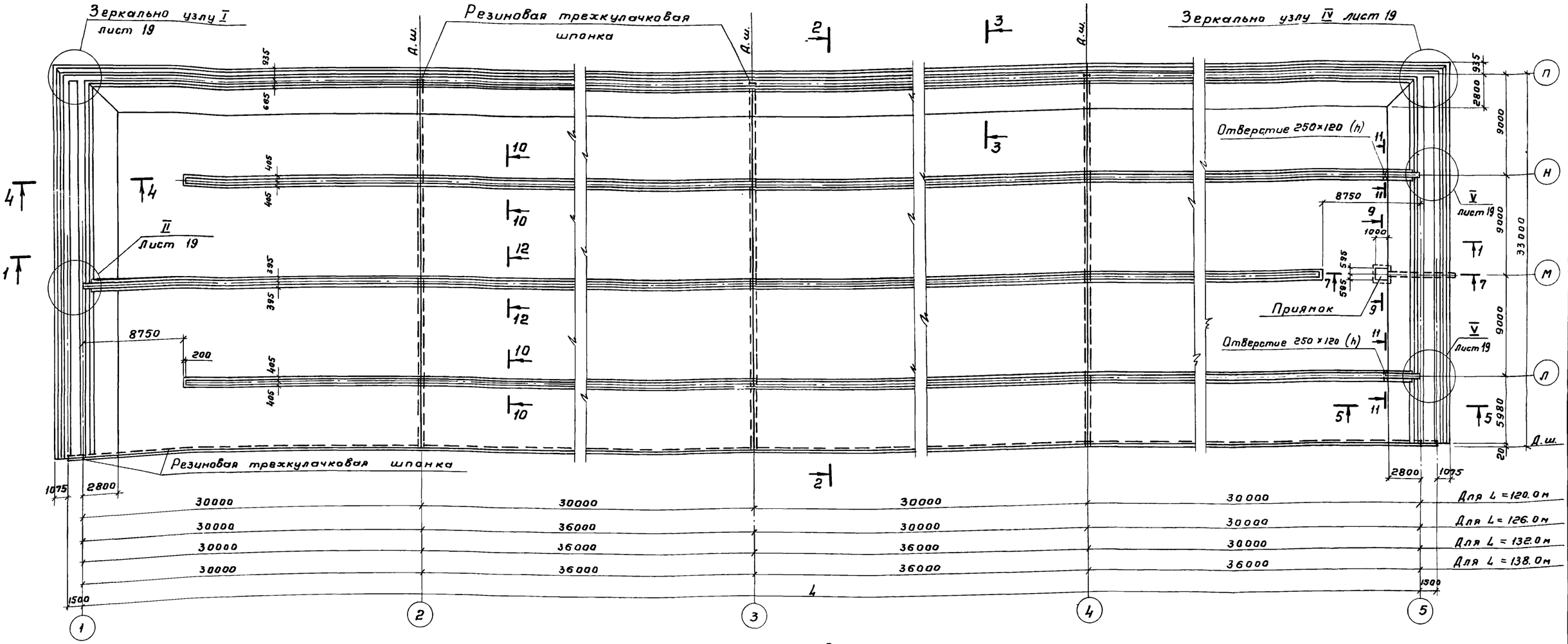


## 2-2

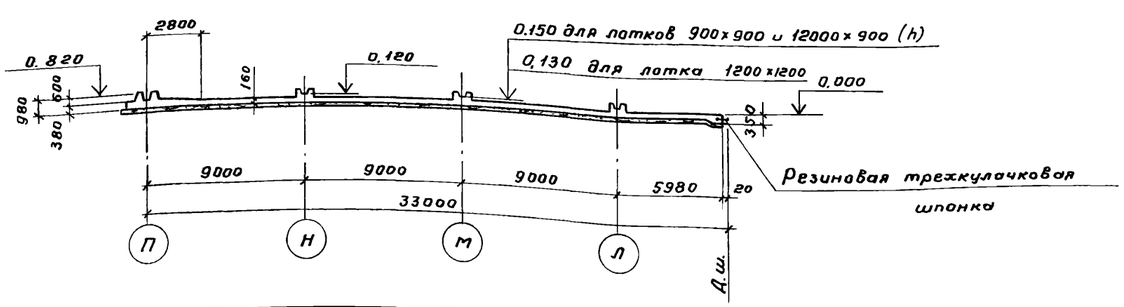


## Деталь шпонки

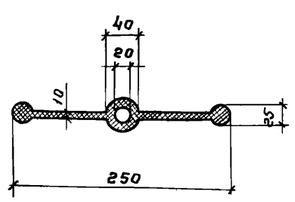


1. Совместно с данным см. л.л. КЖ-18,19.
2. Спецификацию элементов монолитной конструкции см. л. КЖ-20.

Привязан

Инв. №

| | | | |
|---|---|---|---|
| Разраб. | Цветкова | | |
| Правер. | Полякова | | |
| Рук. гр. | Гарбуз | | |
| Гл. инж. пр. | Чирков | | |
| Гл. спец. | Андрианов | | |
| Нач. отд. | Альтшуллер | | |

ТП 902-2-344-КЖ

Аэротенк четырехкоридорный с размерами коридора 9×5,2×120–138

Секция „В" Днище.

Опалубочный чертеж. План, разрезы.

| Стадия | Лист | Листов |
|---|---|---|
| Р | 17 | |

Госстрой СССР
СОЮЗВОДОКАНАЛПРОЕКТ
г. Москва

133-02 19

Альбом II

Типовой проект 902-2-344

Инв. № подл. | Подпись и дата | Взам. инв. №

## 3 – 3

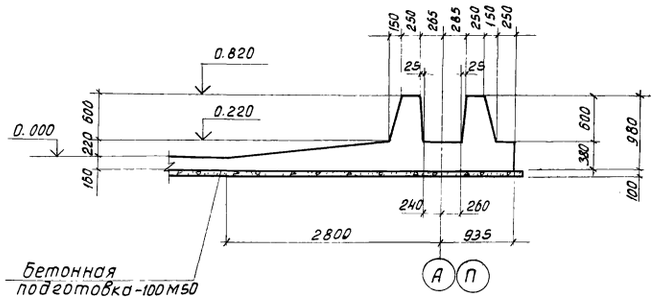


## 4 – 4

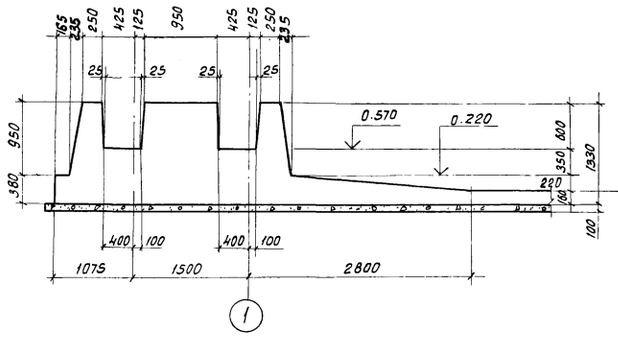


## 5 – 5

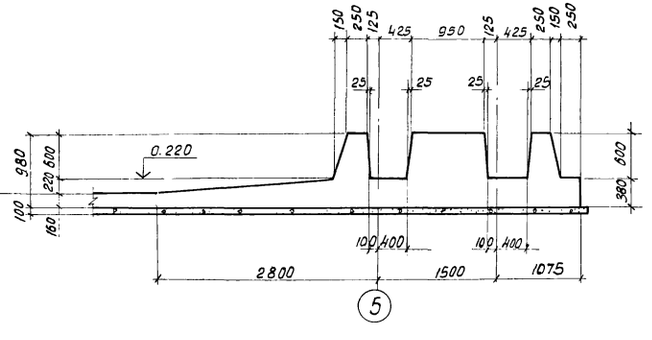


## 6 – 6

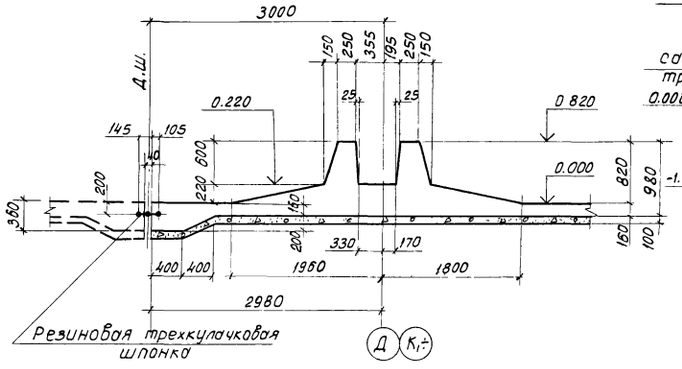


## 7 – 7

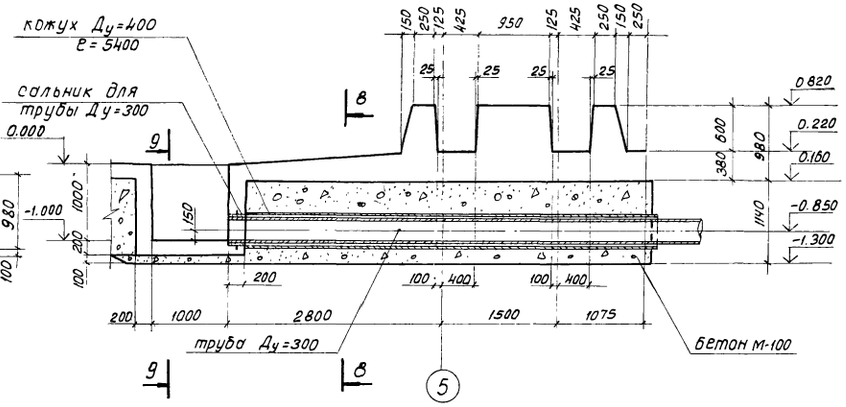


## 8 – 8

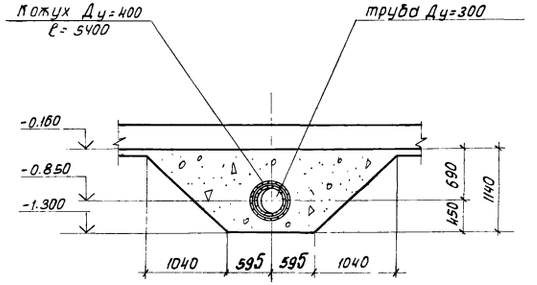


## Деталь деформационного шва

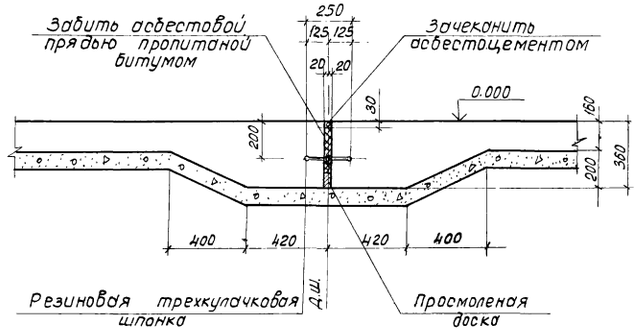


## 9 – 9

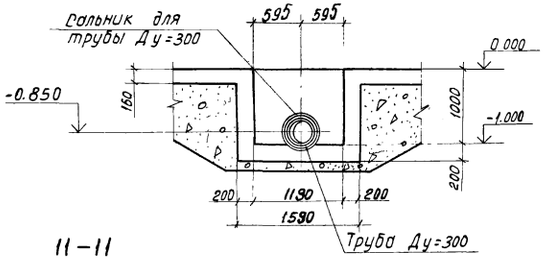


## 10 – 10

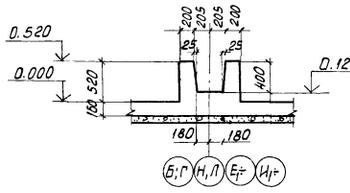


## 12 – 12

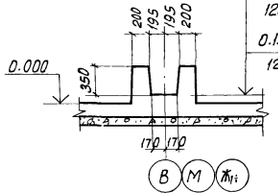


0.150 для лотка 900 x 900 (h)
1200 x 900 (h)
0.130 для лотка
1200 x 1200 (h)

## 11 – 11

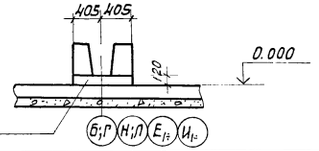


Отверстие 250 x 120 (h)

1 Совместно с данным см. л. л. КЖ-15, 16, 17, 19.

2. Кожух Ду=400 и сальник для трубы Ду=300 учтены на л. КЖ-68, 69

| | | | | | | |
|---|---|---|---|---|---|---|
| Привязан | | | | ТП 902-2-344-КЖ | | |
| | | | Разраб. | Цветкова | | |
| | | | Пробер. | Полякова | | |
| | | | Рук. гр. | Горбуз | | |
| | | | Гл. инж. пр | Чирков | | |
| | | | Гл. спец. | Андрианов | | |
| Инв. № | | | Нач. отд. | Альтшулер | Аэротенк четырехкоридорный с размерами коридора 9 x 5.2 x 120 – 138 | Стадия: Р; Лист: 18; Листов: |
| | | | | | Секции „А, Б, В". Днище. Полубочный чертеж. Сечения. | Госстрой СССР Союзводоканалпроект г. Москва |

Копировал Доценко 11733-02 20 Формат 22 г

Альбом II

Типовой проект 902-2-344

## 14-14

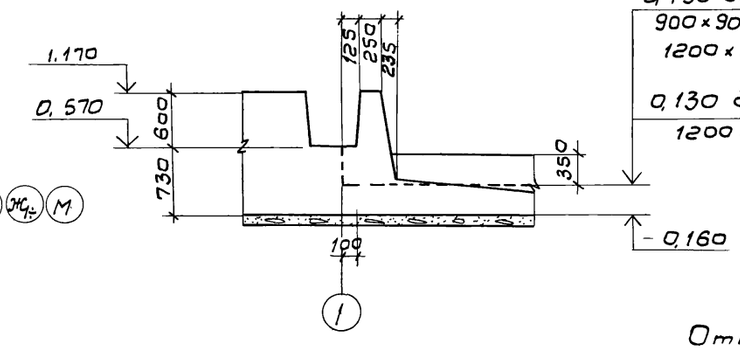


## 13-13

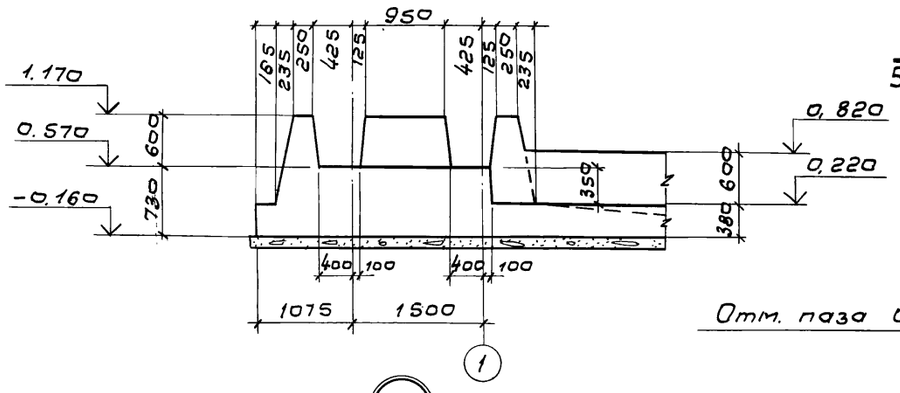


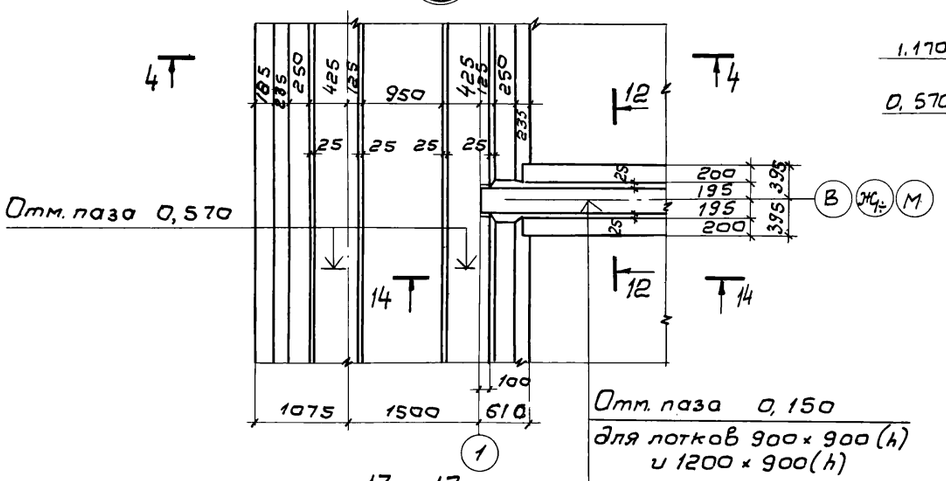


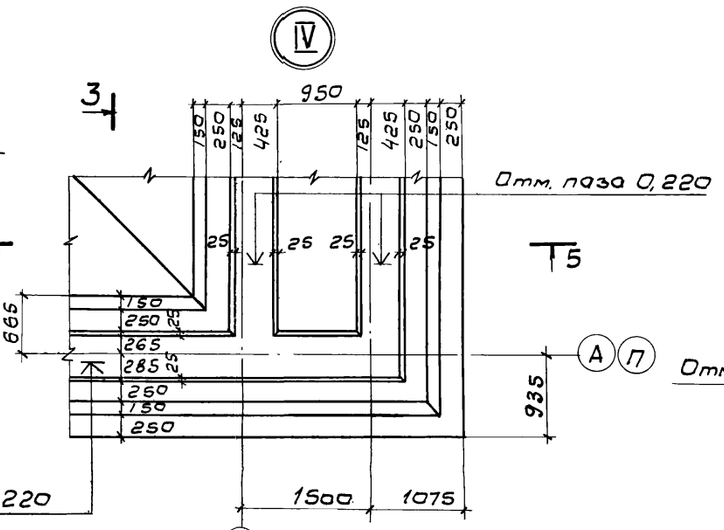


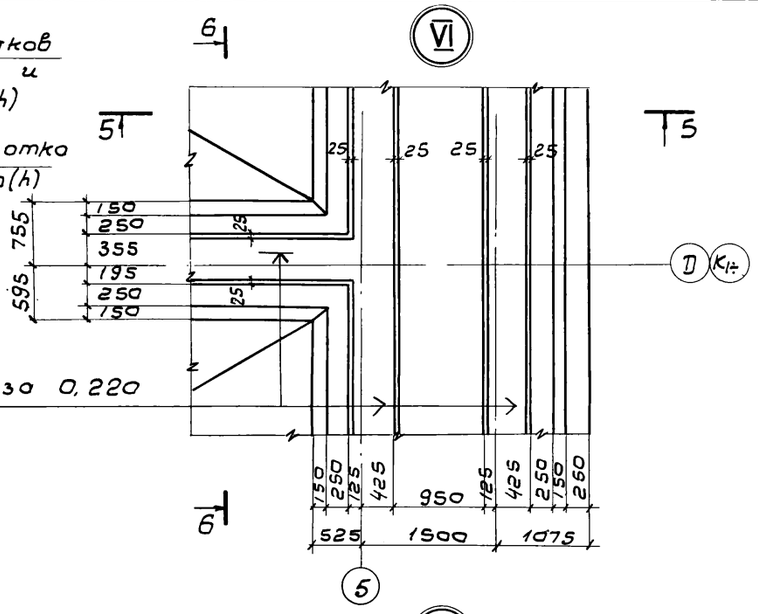


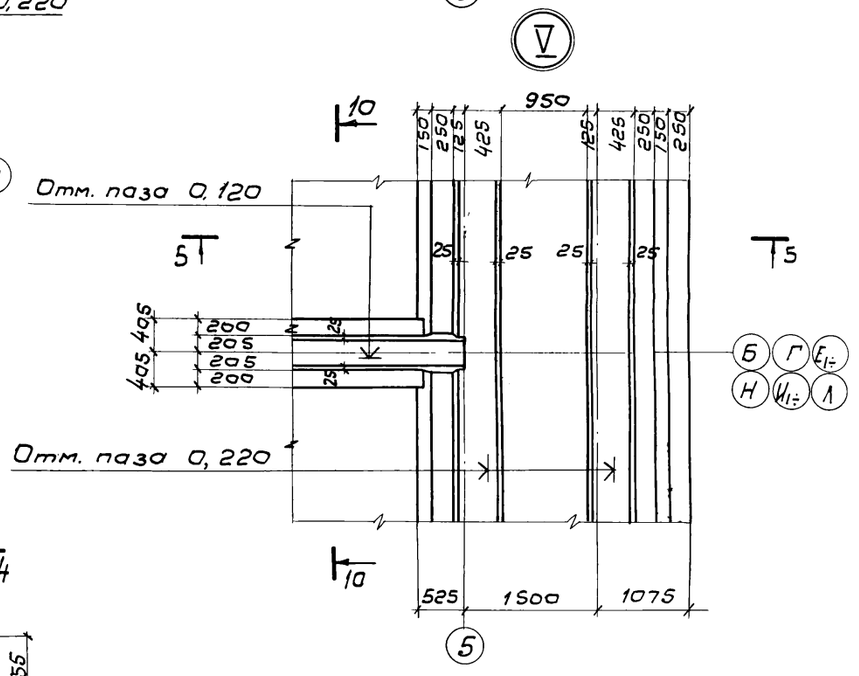


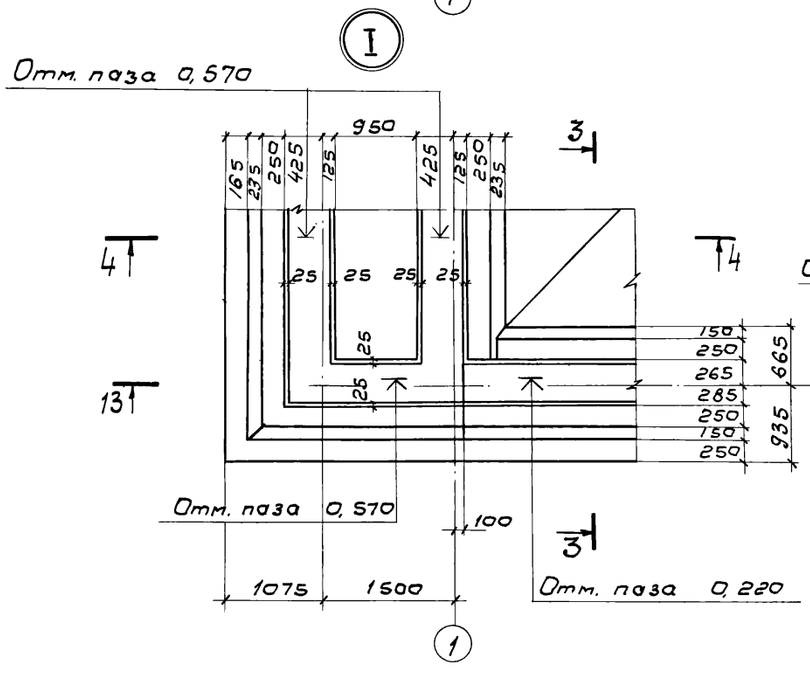


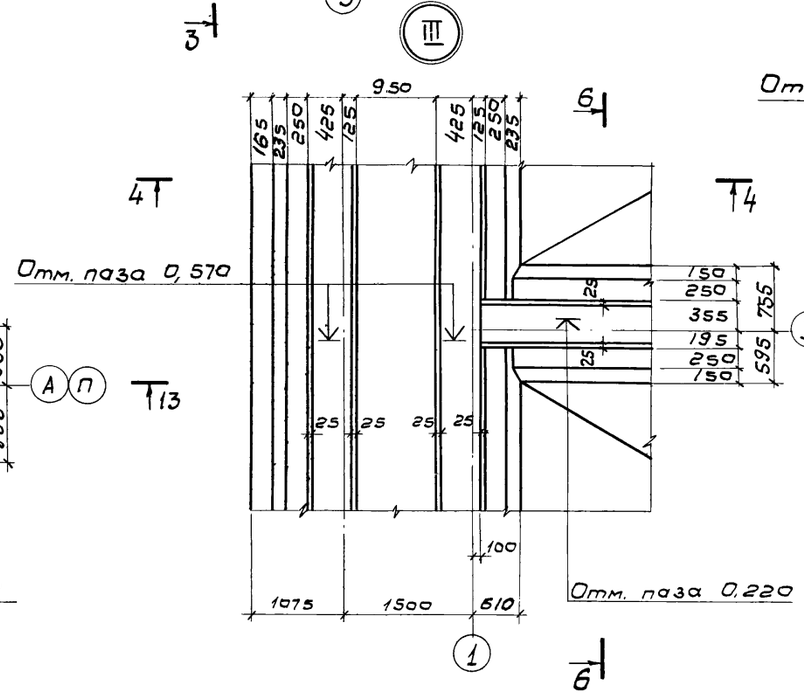


1. Совместно с данным см. л. л. КЖ-15÷18.

Привязан:

Инв. №

| | | | | | |
|---|---|---|---|---|---|
| Разраб. | Цветкова | | ТП 902-2-344-КЖ | | |
| Провер. | Полякова | | Аэротенк четырехкоридорный с размерами коридора 9×5.2×120-138 Секции „А, Б, В". Днище. Опалубочный чертеж. Узлы. | Стадия | Лист | Листов |
| Рук. гр. | Горбуз | | | Р | 19 | |
| Гл. инж. пр. | Чурков | | | Госстрой СССР Союзводоканалпроект г. Москва | | |
| Гл. спец. | Андрианов | | | | | |
| Нач. отд. | Альтшумлер | | | | | |

Типовой проект 902-2-344 Альбом II

## Спецификация элементов монолитной конструкции

| Формат | Зона | Поз. | Обозначение | Наименование | Длина аэротенка м 120.0 | 126.0 | 132.0 | 138.0 | Примеч. |
|---|---|---|---|---|---|---|---|---|---|
| | | | | | Количество шт. | | | | |
| 1 | 2 | 3 | 4 | 5 | 6 | 7 | 8 | 9 | 10 |
| | | | | Секция „А" | | | | | |
| | | | | Документация | | | | | |
| 22 | | | КЖ-15, 18÷22, 30, 31 | Сборочный чертеж | | | | | |
| | | | | Сборочные единицы и детали | | | | | |
| 11 | | | КЖИ-С1 | Сетка арматурная С1 | 38 | 40 | 42 | 44 | |
| 11 | | | КЖИ-С2 | —"—"— С2 | 4 | 4 | 4 | 4 | |
| 11 | | | КЖИ-С3 | —"—"— С3 | 114 | 120 | 126 | 132 | |
| 11 | | | КЖИ-С4 | —"—"— С4 | 38 | 40 | 42 | 44 | |
| 11 | | | КЖИ-С5 | —"—"— С5 | 4 | 4 | 4 | 4 | |
| 11 | | | КЖИ-С6 | —"—"— С6 | 12 | 12 | 12 | 12 | |
| 11 | | | КЖИ-С7, 27 | —"—"— С7 | 114 | 120 | 126 | 132 | |
| 11 | | | КЖИ-С8 | —"—"— С8 | 28 | 28 | 28 | 28 | |
| 11 | | | КЖИ-С9 | —"—"— С9 | 4 | 4 | 4 | 4 | |
| 11 | | | КЖИ-С10 | —"—"— С10 | 4 | 4 | 4 | 4 | |
| 11 | | | КЖИ-С11 | —"—"— С11 | 20 | 21 | 22 | 23 | |
| 11 | | | КЖИ-С12 | —"—"— С12 | 18 | 19 | 20 | 21 | |
| 11 | | | КЖИ-С13 | —"—"— С13 | 38 | 40 | 42 | 44 | |
| 11 | | | КЖИ-С14 | —"—"— С14 | 4 | 4 | 4 | 4 | |
| 11 | | | КЖИ-С15 | —"—"— С15 | 11 | 11 | 11 | 11 | |
| 11 | | | КЖИ-С16 | —"—"— С16 | 38 | 40 | 42 | 44 | |
| 11 | | | КЖИ-С17 | —"—"— С17 | 12 | 12 | 12 | 12 | |
| 11 | | | КЖИ-С18 | —"—"— С18 | 11 | 11 | 11 | 11 | |
| 11 | | | КЖИ-С19 | —"—"— С19 | 11 | 11 | 11 | 11 | |
| 12 | | | КЖИ-КП1, 2 | Каркас пространственный КП1 | 147 | 155 | 163 | 171 | |
| 12 | | | —"—"— | —"—"— КП2 | 38 | 38 | 38 | 38 | |
| 12 | | | КЖИ-КП3, 4, 5 | —"—"— КП3 | 11 | 11 | 11 | 11 | |
| 12 | | | —"—"— | —"—"— КП4 | 11 | 11 | 11 | 11 | |
| 12 | | | —"—"— | —"—"— КП5 | 2 | 2 | 2 | 2 | |
| 12 | | | КЖИ-КП6, 7 | —"—"— КП6 | 20 | 20 | 20 | 20 | |
| 12 | | | —"—"— | —"—"— КП7 | 5 | 5 | 5 | 5 | |
| 12 | | | КЖИ-КП8, 9 | —"—"— КП8 | 2 | 2 | 2 | 2 | |
| 12 | | | —"—"— | —"—"— КП9 | 2 | 2 | 2 | 2 | |
| 12 | | | КЖ-КП10, 11 | —"—"— КП10 | 174 | 186 | 198 | 210 | |
| 12 | | | —"—"— | —"—"— КП11 | 48 | 48 | 48 | 48 | |
| 12 | | | КЖИ-КП12 | —"—"— КП12 | 2 | 2 | 2 | 2 | |
| 11 | | | КЖИ-КР1 | Каркас плоский КР1 | 924 | 968 | 1012 | 1056 | |
| | | | КЖ-23 | Стержни одиночные | | | | | |
| | | | | Материалы | $м^3$ | $м^3$ | $м^3$ | $м^3$ | |
| | | | | Бетон М-200, Мрз □,86 | 1336 | 1390 | 1445 | 1502 | |
| | | | | Набетонка М-150 | 387 | 407 | 427 | 447 | |

## Продолжение спецификации

| 1 | 2 | 3 | 4 | 5 | 6 | 7 | 8 | 9 | 10 |
|---|---|---|---|---|---|---|---|---|---|
| | | | | Секция „Б" | | | | | |
| | | | | Документация | | | | | |
| 22 | | | КЖ-16, 18÷20, 24, 25, 30, 31 | Сборочный чертеж | | | | | |
| | | | | Сборочные единицы и детали | | | | | |
| 11 | | | КЖИ-С3 | Сетка арматурная С3 | 20 | 21 | 22 | 23 | |
| 11 | | | КЖИ-С4 | —"—"— С4 | 38 | 40 | 42 | 44 | |
| 11 | | | КЖИ-С5 | —"—"— С5 | 4 | 4 | 4 | 4 | |
| 11 | | | КЖИ-С7, 27 | —"—"— С7 | 76 | 80 | 84 | 88 | |
| 11 | | | КЖИ-С8 | —"—"— С8 | 24 | 24 | 24 | 24 | |
| 11 | | | КЖИ-С10 | —"—"— С10 | 4 | 4 | 4 | 4 | |
| 11 | | | КЖИ-С11 | —"—"— С11 | 20 | 21 | 22 | 23 | |
| 11 | | | КЖИ-С12 | —"—"— С12 | 18 | 19 | 20 | 21 | |
| 11 | | | КЖИ-С13 | —"—"— С13 | 38 | 40 | 42 | 44 | |
| 11 | | | КЖИ-С14 | —"—"— С14 | 4 | 4 | 4 | 4 | |
| 11 | | | КЖИ-С15 | —"—"— С15 | 11 | 11 | 11 | 11 | |
| 11 | | | КЖИ-С17 | —"—"— С17 | 8 | 8 | 8 | 8 | |
| 11 | | | КЖИ-С18 | —"—"— С18 | 11 | 11 | 11 | 11 | |
| 11 | | | КЖИ-С19 | —"—"— С19 | 11 | 11 | 11 | 11 | |
| 11 | | | КЖИ-С20 | —"—"— С20 | 94 | 99 | 104 | 109 | |
| 11 | | | КЖИ-С21 | —"—"— С21 | 12 | 12 | 12 | 12 | |
| 11 | | | КЖИ-С22, 23 | —"—"— С22 | 20 | 21 | 22 | 23 | |
| 11 | | | —"—"— | —"—"— С23 | 18 | 19 | 20 | 21 | |
| 11 | | | КЖИ-С24 | —"—"— С24 | 4 | 4 | 4 | 4 | |
| 12 | | | КЖИ-КП1, 2 | Каркас пространственный КП1 | 79 | 83 | 87 | 91 | |
| 12 | | | —"—"— | —"—"— КП2 | 24 | 24 | 24 | 24 | |
| 12 | | | КЖИ-КП3, 4, 5 | —"—"— КП3 | 10 | 10 | 10 | 10 | |
| 12 | | | —"—"— | —"—"— КП4 | 10 | 10 | 10 | 10 | |
| 12 | | | —"—"— | —"—"— КП5 | 1 | 1 | 1 | 1 | |
| 12 | | | КЖИ-КП6, 7 | —"—"— КП6 | 17 | 17 | 17 | 17 | |
| 12 | | | —"—"— | —"—"— КП7 | 6 | 6 | 6 | 6 | |
| 12 | | | КЖИ-КП8, 9 | —"—"— КП8 | 2 | 2 | 2 | 2 | |
| 12 | | | —"—"— | —"—"— КП9 | 2 | 2 | 2 | 2 | |
| 12 | | | КЖИ-10, 11 | —"—"— КП10 | 174 | 186 | 198 | 210 | |
| 12 | | | —"—"— | —"—"— КП11 | 48 | 48 | 48 | 48 | |
| 12 | | | КЖИ-КП12 | —"—"— КП12 | 1 | 1 | 1 | 1 | |
| 11 | | | КЖИ-КР1 | Каркас плоский КР1 | 924 | 968 | 1012 | 1056 | |
| | | | КЖ-26 | Стержни одиночные | | | | | |
| | | | | Материалы | $м^3$ | $м^3$ | $м^3$ | $м^3$ | |
| | | | | Бетон М-200, Мрз □,86 | 1154 | 1203 | 1249 | 1296 | |
| | | | | Набетонка М-150 | 341 | 358 | 376 | 394 | |
| | | | | Секция „В" | | | | | |
| | | | | Документация | | | | | |
| | | | КЖ-17÷20, 27, 28, 30, 31 | Сборочный чертеж | | | | | |

## Продолжение спецификации

| 1 | 2 | 3 | 4 | 5 | 6 | 7 | 8 | 9 | 10 |
|---|---|---|---|---|---|---|---|---|---|
| | | | | Сборочные единицы и детали | | | | | |
| 11 | | | КЖИ-С1 | Сетка арматурная С1 | 38 | 40 | 42 | 44 | |
| 11 | | | КЖИ-С2 | —"—"— С2 | 4 | 4 | 4 | 4 | |
| 11 | | | КЖИ-С8 | —"—"— С8 | 24 | 24 | 24 | 24 | |
| 11 | | | КЖИ-С9 | —"—"— С9 | 4 | 4 | 4 | 4 | |
| 11 | | | КЖИ-С15 | —"—"— С15 | 10 | 10 | 10 | 10 | |
| 11 | | | КЖИ-С16 | —"—"— С16 | 38 | 40 | 42 | 44 | |
| 11 | | | КЖИ-С18 | —"—"— С18 | 10 | 10 | 10 | 10 | |
| 11 | | | КЖИ-С19 | —"—"— С19 | 11 | 11 | 11 | 11 | |
| 11 | | | КЖИ-С20 | —"—"— С20 | 20 | 21 | 22 | 23 | |
| 11 | | | КЖИ-С22, 23 | —"—"— С22 | 94 | 99 | 104 | 109 | |
| 11 | | | КЖИ-С7, 27 | —"—"— С27 | 20 | 21 | 22 | 23 | |
| 11 | | | КЖИ-С24 | —"—"— С24 | 12 | 12 | 12 | 12 | |
| 11 | | | КЖИ-С25 | —"—"— С25 | 94 | 99 | 104 | 109 | |
| 11 | | | КЖИ-С26 | —"—"— С26 | 12 | 12 | 12 | 12 | |
| 11 | | | КЖИ-КП1, 2 | Каркас пространственный КП1 | 79 | 83 | 87 | 91 | |
| 12 | | | —"—"— | —"—"— КП2 | 23 | 23 | 23 | 23 | |
| 12 | | | КЖИ-КП3, 4, 5 | —"—"— КП3 | 9 | 9 | 9 | 9 | |
| 12 | | | —"—"— | —"—"— КП4 | 9 | 9 | 9 | 9 | |
| 12 | | | —"—"— | —"—"— КП5 | 1 | 1 | 1 | 1 | |
| 12 | | | КЖИ-КП6, 7 | —"—"— КП6 | 17 | 17 | 17 | 17 | |
| 12 | | | —"—"— | —"—"— КП7 | 5 | 5 | 5 | 5 | |
| 12 | | | КЖИ-КП8, 9 | —"—"— КП8 | 2 | 2 | 2 | 2 | |
| 12 | | | —"—"— | —"—"— КП9 | 2 | 2 | 2 | 2 | |
| 12 | | | КЖИ-КП10, 11 | —"—"— КП10 | 174 | 186 | 198 | 210 | |
| 12 | | | —"—"— | —"—"— КП11 | 48 | 48 | 48 | 48 | |
| 12 | | | КЖИ-КП12 | —"—"— КП12 | 1 | 1 | 1 | 1 | |
| 11 | | | КЖИ-КР1 | Каркас плоский КР1 | 924 | 968 | 1012 | 1056 | |
| | | | КЖ-29 | Стержни одиночные | | | | | |
| | | | | Материалы | $м^3$ | $м^3$ | $м^3$ | $м^3$ | |
| | | | | Бетон М-200, Мрз □,88 | 1072 | 1114 | 1156 | 1203 | |
| | | | | Набетонка М-150 | 317 | 333 | 350 | 367 | |

Совместно с данным см. л. л. КЖ-21, 24, 22, 25, 27, 28.

Привязан

Инв. №

| | | | |
|---|---|---|---|
| Разраб. | Цветков | | |
| Проверил | Полякова | | |
| Рук. гр. | Гарбуз | | |
| Гл. инж. пр. | Чирков | | |
| Гл. спец. | Анфиногов | | |
| Нач. отд. | Альтшуллер | | |

# ТП902-2-344-КЖ

Аэротенк четырехкоридорный с размерами коридора 9 х 5. 2 х 120 - 138

Стадия: Р | Лист: 20 | Листов:

Секции „А, Б, В". Днище. Спецификация элементов монолитной конструкции

Госстрой СССР СОЮЗВОДОКАНАЛПРОЕКТ г. Москва

17133-02 22

## План раскладки нижней арматуры

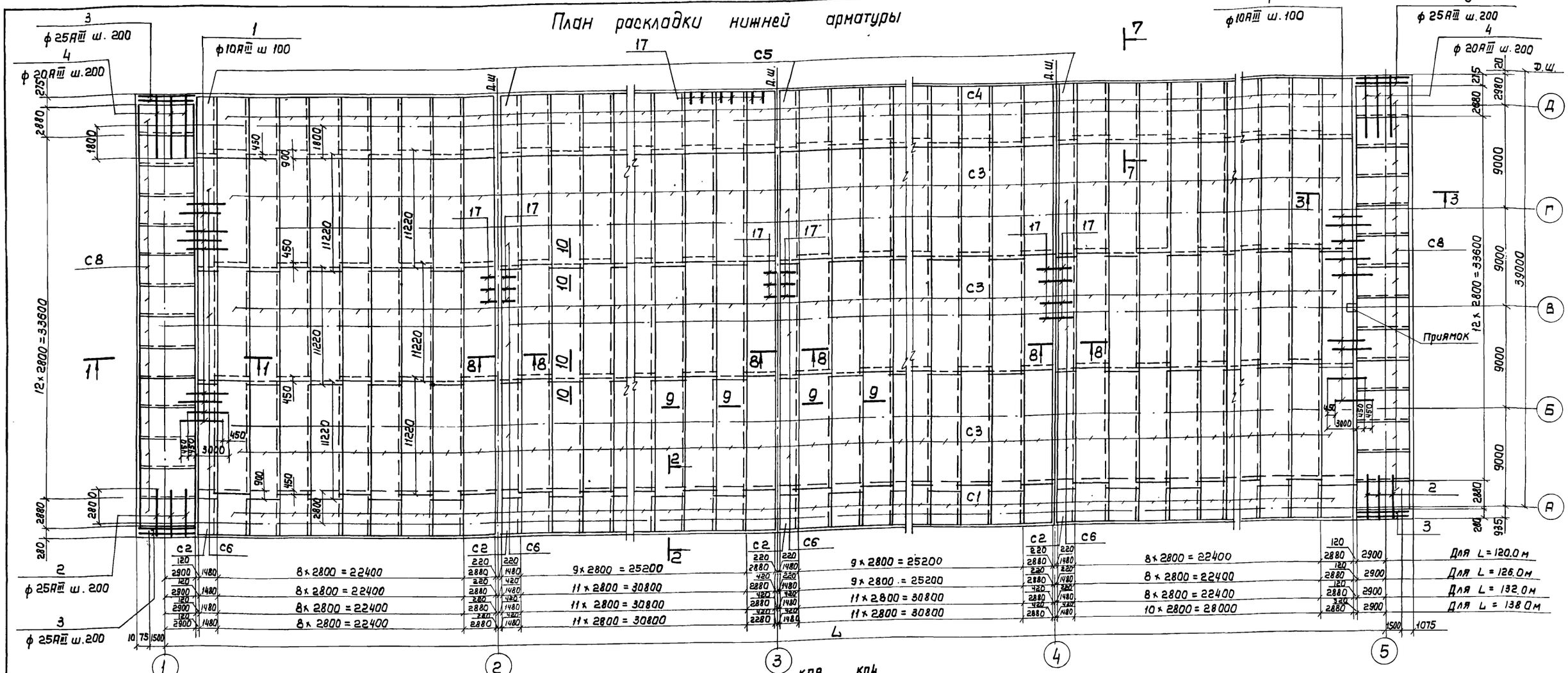


## План раскладки каркасов

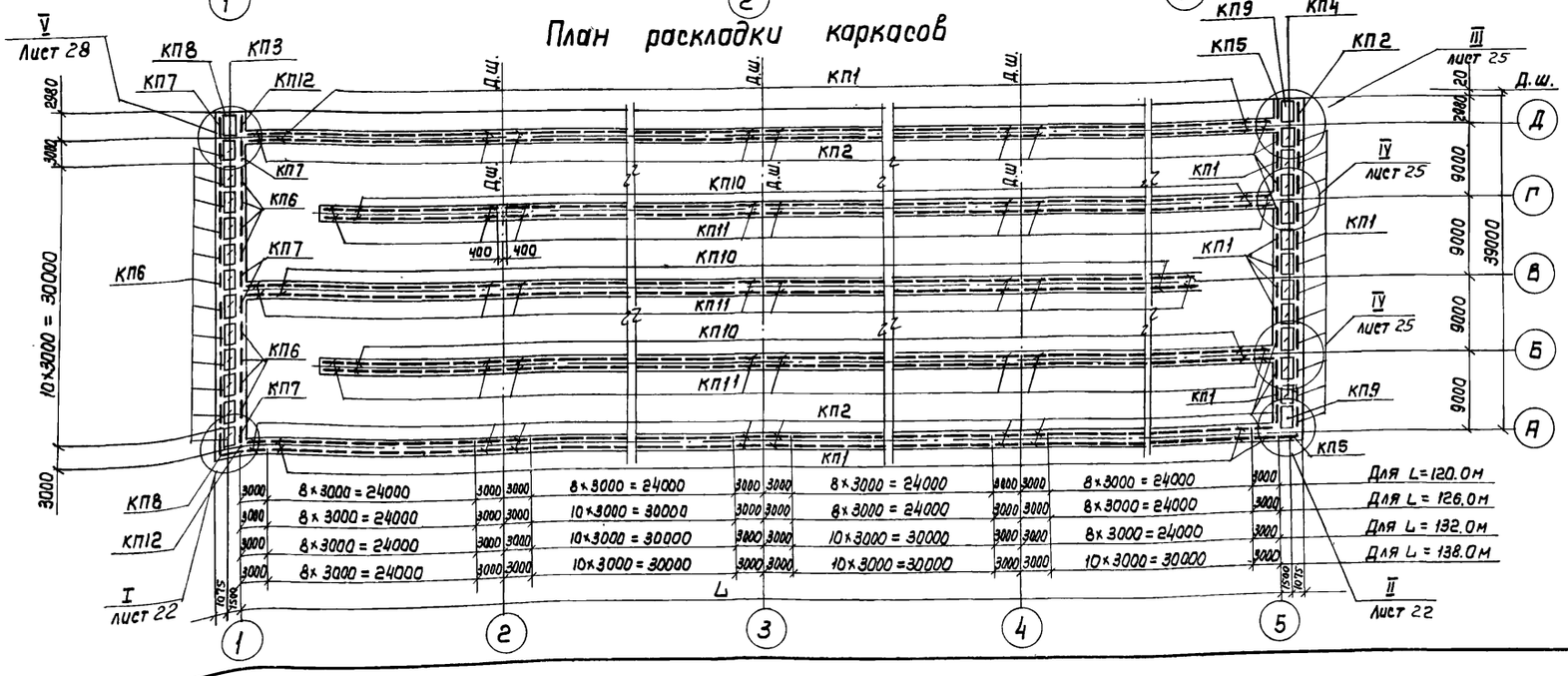


1. Совместно с данным см. л.л. КЖ-20,22,23,25,28,30,31
2. Разбивка сеток дана по осям стыков.
3. Защитный слой бетона -35мм
4. В месте приямка арматуру сеток обрезать по месту.

Привязан

Инв. N

ТП 902-2-344-КЖ

| | | | |
|---|---|---|---|
| Разраб. | Цветкова | | |
| Проверил | Полякова | | |
| Рук. гр. | Гарбуз | | |
| Гл. инж. пр. | Чирков | | |
| Гл. спец. | Андрианов | | |
| Нач. отд. | Альтшуллер | | |

Аэратенк четырехкоридорный с размерами коридора 9 х 5.2 х 120 ÷ 138

Секция „А". Днище. Арматурный чертеж. Раскладка нижней арматуры.

| Стадия | Лист | Листов |
|---|---|---|
| Р | 21 | |

Госстрой СССР
СОЮЗВОДОКАНАЛПРОЕКТ
г. Москва

17133-02 23

# План раскладки верхней арматуры

Типовой проект 902-2-344 Альбом III

1. Совместно с данным см. л.л. КЖ-20, 21, 23, 30, 31.
2. Разбивка сеток дано по осям стыков.
3. Защитный слой бетона - 25 мм.
4. В месте приямка, арматуру сеток обрезать по месту.

Привязан

Инв. №

| | | | |
|---|---|---|---|
| Разраб. | Цветкова | | |
| Провер. | Полякова | | |
| Рук. гр. | Горбуз | | |
| Гл. инж. пр. | Чирков | | |
| Гл. спец. | Андрианов | | |
| Нач. отд | Альтшуллер | | |

ТП 902-2-344-КЖ

| Аэротенк четырехкоридарный с размерами коридора 9×5,2×120÷138 | Стадия | Лист | Листов |
|---|---|---|---|
| | Р | 22 | |
| Секция „А". Днище. Арматурный чертеж. Раскладка верхней арматуры. | Госстрой СССР СОЮЗВОДОКАНАЛПРОЕКТ г. Москва | | |

Типовой проект 902-2-344 Альбом II

## Ведомость одиночных стержней на 1 секцию

Секция "А" – одиночные стержни

| Марка элемента | Поз | Эскиз или сечение | ф мм | Длина мм | Вес 1 шт кг | Длина аэротенка м: 120.0 К-во | 120.0 Общий вес кг | 126.0 К-во | 126.0 Общий вес кг | 132.0 К-во | 132.0 Общий вес кг | 138.0 К-во | 138.0 Общий вес кг |
|---|---|---|---|---|---|---|---|---|---|---|---|---|---|
| 1 | 2 | 3 | 4 | 5 | 6 | 7 | 8 | 9 | 10 | 11 | 12 | 13 | 14 |
| | 1 | 3450 | 10АIII | 3450 | 2.1 | 780 | 1638.0 | 780 | 1638.0 | 780 | 1638.0 | 780 | 1638.0 |
| | 2 | 3700 | 28АIII | 3700 | 14.3 | 56 | 800.8 | 56 | 800.8 | 56 | 800.8 | 56 | 800.8 |
| | 3 | 5450 | 28АIII | 5450 | 21.4 | 8 | 171.2 | 8 | 171.2 | 8 | 171.2 | 8 | 171.2 |
| | 4 | 4750 | 20АIII | 4750 | 14.3 | 56 | 800.8 | 56 | 800.8 | 56 | 800.8 | 56 | 800.8 |
| | 5 | 705, 700, 120, 2700, 120 | 28АIII | 4110 | 15.9 | 40 | 636.0 | 40 | 636.0 | 40 | 636.0 | 40 | 636.0 |
| | 6 | 500÷2000, 360, 90, 500÷2000, 1350 | 20АIII | lср 3850 | 11.6 | 22 | 255.2 | 22 | 255.2 | 22 | 255.2 | 22 | 255.2 |
| | 7 | 500÷3000, 345, 92, 1580 | 28АIII | lср 3330 | 12.8 | 22 | 281.6 | 22 | 281.6 | 22 | 281.6 | 22 | 281.6 |
| | 8 | 4140 | 28АIII | 4140 | 16.0 | 5 | 80.0 | 5 | 80.0 | 5 | 80.0 | 5 | 80.0 |
| | 9 | 230, 20, 1580, 230 | 16АIII | 1810 | 2.8 | 596 | 1668.8 | 626 | 1752.8 | 656 | 1836.8 | 686 | 1920.8 |
| | 10 | 230, 230, 20, 230, 1350, 230 | 12АIII | 1810 | 1.6 | 596 | 953.6 | 626 | 1001.6 | 656 | 1049.6 | 686 | 1097.6 |
| | 11 | 20, 230, 230, 3050 | 16АIII | 3280 | 5.2 | 195 | 1014.0 | 195 | 1014.0 | 195 | 1014.0 | 195 | 1014.0 |
| | 12 | 3200, 310, 3050 | 25АIII | 6250 | 24.2 | 5 | 121.0 | 5 | 121.0 | 5 | 121.0 | 5 | 121.0 |
| | 13 | 500÷3200, 310, 47, 3050 | 25АIII | lср 4900 | 18.9 | 20 | 378.0 | 20 | 378.0 | 20 | 378.0 | 20 | 378.0 |
| | 14 | 3550 | 12АIII | 3550 | 3.2 | 314 | 1004.8 | 314 | 1004.8 | 314 | 1004.8 | 314 | 1004.8 |
| | 15 | п. м. | 8АIII | п. м. | 0.395 | п.м. 5362 | 2120.0 | п.м. 5482 | 2168.0 | п.м. 5602 | 2216.0 | п.м. 5722 | 2264.0 |
| | 16 | 1400 ÷ 4100 | 25АIII | lср 2750 | 10.6 | 10 | 106.0 | 10 | 106.6 | 10 | 106.0 | 10 | 106.0 |
| | 17 | 350, 630, 300, 100, 600, 400 | 10АIII | 1480 | 0.9 | 1795 | 1615.5 | 1825 | 1642.5 | 1855 | 1669.5 | 1885 | 1696.5 |
| | 18 | 400, 140, 400 | 10АIII | 940 | 0.6 | 572 | 343.2 | 602 | 361.2 | 632 | 379.2 | 662 | 397.2 |
| | 19 | 330 | 10АIII | 330 | 0.2 | 1700 | 340.0 | 1730 | 346.0 | 1760 | 352.0 | 1790 | 358.0 |
| | 20 | 800, 400, 140 | 10АIII | 1340 | 0.8 | 960 | 768.0 | 960 | 768.0 | 960 | 768.0 | 960 | 768.0 |
| | 21 | 750, 250, 250, 150, 150 | 10АIII | 1550 | 1.0 | 2200 | 2200.0 | 2320 | 2320.0 | 2440 | 2440.0 | 2560 | 2560.0 |

## Продолжение ведомости стержней

Секция "А" – одиночные стержни

| 1 | 2 | 3 | 4 | 5 | 6 | 7 | 8 | 9 | 10 | 11 | 12 | 13 | 14 |
|---|---|---|---|---|---|---|---|---|---|---|---|---|---|
| | 22 | 730, 270, 270, 150, 150 | 10АIII | 1570 | 1.0 | 1100 | 1100.0 | 1160 | 1160.0 | 1220 | 1220.0 | 1280 | 1280.0 |
| | 23 | 1140, 1310, 140, 140, 1500, 1140 | 10АIII | 3590 | 2.2 | 11 | 24.2 | 11 | 24.2 | 11 | 24.2 | 11 | 24.2 |
| | 24 | | 10АIII | 3780 | 2.3 | 10 | 23.0 | 10 | 23.0 | 10 | 23.0 | 10 | 23.0 |
| | 25 | 150, 1490, 150 | 10АIII | 1790 | 1.1 | 38 | 41.8 | 38 | 41.8 | 38 | 41.8 | 38 | 41.8 |
| | 26 | 150, 1300, 150 | 10АIII | 1600 | 1.0 | 39 | 39.0 | 39 | 39.0 | 39 | 39.0 | 39 | 39.0 |
| | 27 | 500, 1100, 150 | 10АIII | 1750 | 1.1 | 30 | 33.0 | 30 | 33.0 | 30 | 33.0 | 30 | 33.0 |
| | 28 | 950, 150 | 14АIII | 950 | 1.2 | 108 | 129.6 | 108 | 129.6 | 108 | 129.6 | 108 | 129.6 |
| | 29 | 810, 450 | 8АIII | 1260 | 0.5 | 10 | 5.0 | 10 | 5.0 | 10 | 5.0 | 10 | 5.0 |
| | 30 | 800, 150 | 8АIII | 950 | 0.4 | 10 | 4.0 | 10 | 4.0 | 10 | 4.0 | 10 | 4.0 |
| | 31 | 150, 440 | 8АIII | 590 | 0.2 | 10 | 2.0 | 10 | 2.0 | 10 | 2.0 | 10 | 2.0 |
| | 32 | 650, 900, 650 | 8АIII | 2200 | 0.9 | 20 | 18.0 | 20 | 18.0 | 20 | 18.0 | 20 | 18.0 |
| | 33 | 800 | 8АIII | 800 | 0.3 | 20 | 6.0 | 20 | 6.0 | 20 | 6.0 | 20 | 6.0 |
| | 34 | 150, 650 | 8АIII | 800 | 0.3 | 81 | 24.3 | 81 | 24.3 | 81 | 24.3 | 81 | 24.3 |
| | 35 | 510, 220÷400, 510 | 8АIII | lср 1330 | 0.5 | 10 | 5.0 | 10 | 5.0 | 10 | 5.0 | 10 | 5.0 |
| | 36 | 510, 150 | 8АIII | 660 | 0.3 | 5 | 1.5 | 5 | 1.5 | 5 | 1.5 | 5 | 1.5 |
| | 37 | 500, 640 | 8АIII | 1140 | 0.5 | 5 | 2.5 | 5 | 2.5 | 5 | 2.5 | 5 | 2.5 |
| | 38 | 760, 220÷400, 760 | 8АIII | lср 1840 | 0.7 | 20 | 14.0 | 20 | 14.0 | 20 | 14.0 | 20 | 14.0 |
| | 39 | 580, 150 | 8АIII | 730 | 0.3 | 5 | 1.5 | 5 | 1.5 | 5 | 1.5 | 5 | 1.5 |
| | 40 | 580, 640 | 8АIII | 1220 | 0.5 | 5 | 2.5 | 5 | 2.5 | 5 | 2.5 | 5 | 2.5 |
| | 41 | 410, 150 | 8АIII | 560 | 0.2 | 5 | 1.0 | 5 | 1.0 | 5 | 1.0 | 5 | 1.0 |
| | 42 | 420, 640 | 8АIII | 1060 | 0.4 | 5 | 2.0 | 5 | 2.0 | 5 | 2.0 | 5 | 2.0 |
| | 43 | 580, 220÷400, 580 | 8АIII | lср 1470 | 0.6 | 35 | 21.0 | 35 | 21.0 | 35 | 21.0 | 35 | 21.0 |
| | 44 | 400, 140÷360, 400 | 10АIII | lср 1050 | 0.7 | 24 | 16.8 | 24 | 16.8 | 24 | 16.8 | 24 | 16.8 |
| | 45 | 800, 400, 140÷360 | 10АIII | lср 1450 | 0.9 | 144 | 129.6 | 144 | 129.6 | 144 | 129.6 | 144 | 129.6 |
| | 46 | 700, 350 | 14АIII | 1050 | 1.3 | 195 | 253.5 | 195 | 253.5 | 195 | 253.5 | 195 | 253.5 |

Совместно с данным см л.л. КЖ-21,22,30,31.

ТП 902-2-344 КЖ

Привязан

Инв. №

| | | |
|---|---|---|
| Разраб. | Цветкова | |
| Провер. | Палякова | |
| Рук. гр. | Горбуз | |
| Гл. инж. пр. | Чирков | |
| Гл. спец. | Андрианов | |
| Нач. отд. | Альшуллер | |

Аэротенк четырехкоридорный с размерами коридора 9 × 5,2 × 120 – 138

Секция "А" Днище. Ведомость одиночных стержней

| Стадия | Лист | Листов |
|---|---|---|
| Р | 23 | |

Госстрой СССР СОЮЗВОДОКАНАЛПРОЕКТ г. Москва

17133-02

Типовой проект 902-2-344 Альбом II

# План раскладки нижней арматуры

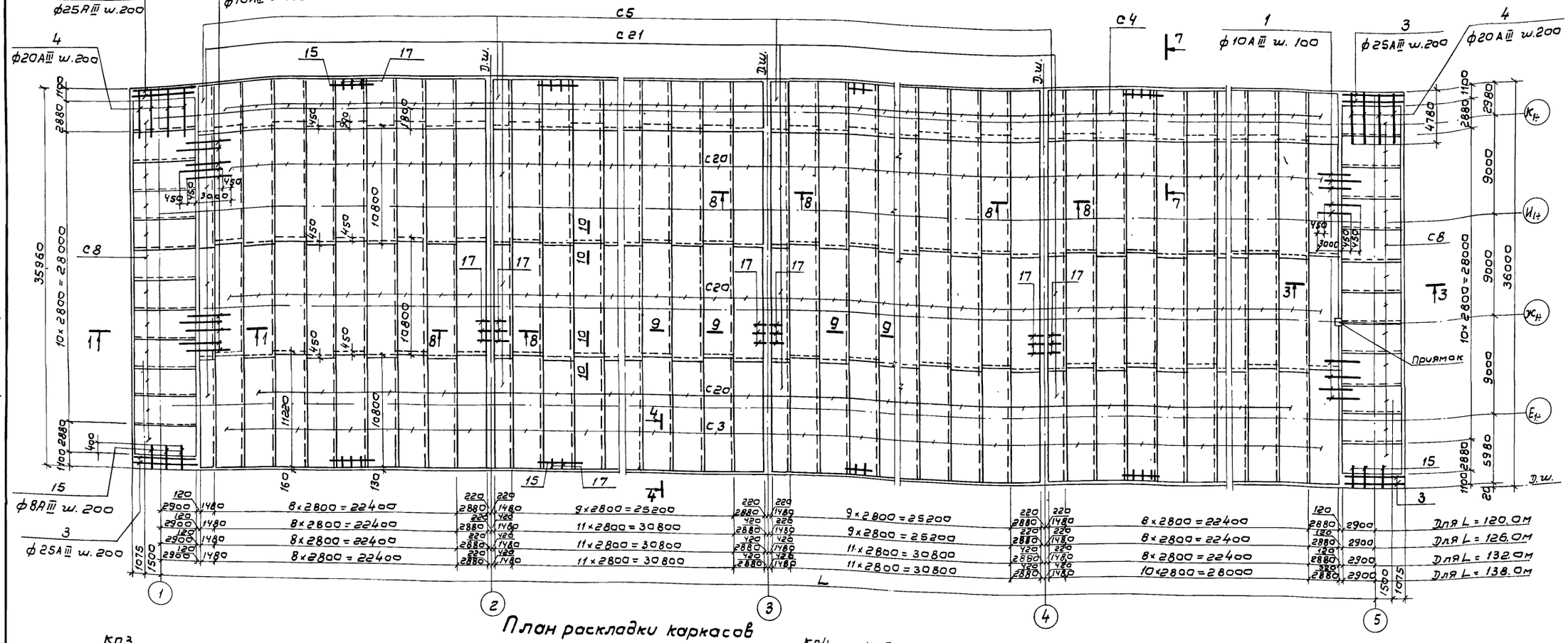


# План раскладки каркасов

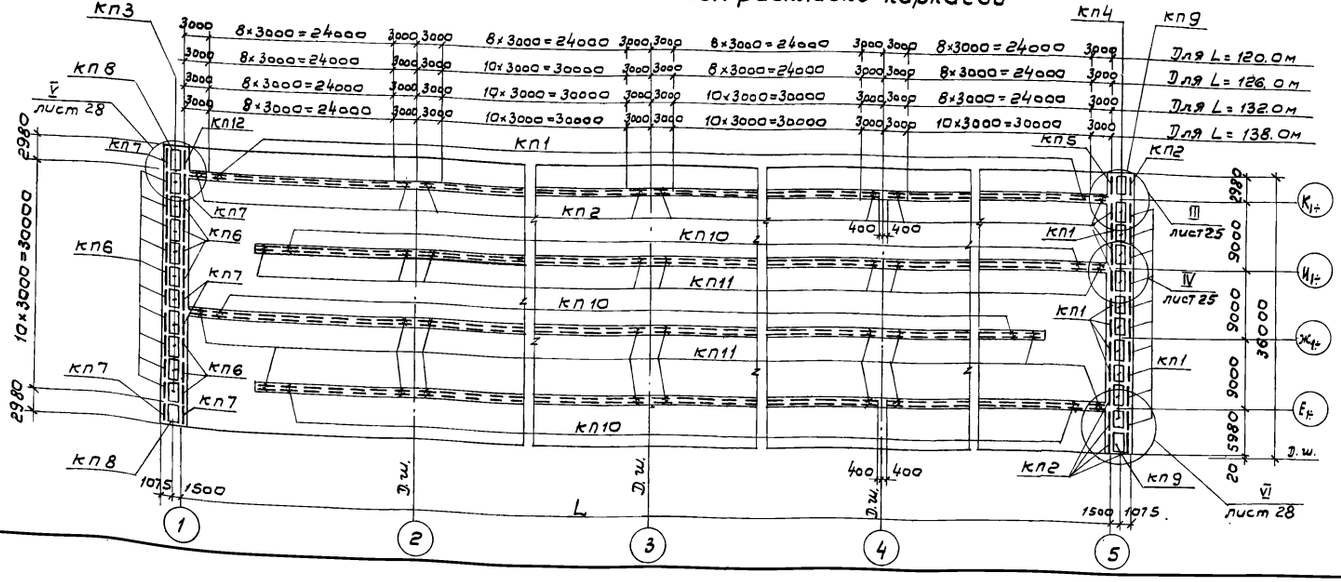


1. Совместно с данным см. л.л. КЖ-20, 25, 26, 28, 30, 31.
2. Разбивка сеток дана по осям стыков.
3. Защитный слой бетона - 35 мм.
4. В месте приямка арматуру сеток обрезать по месту.

Привязан:

Инв. №

| | | | | | | |
|---|---|---|---|---|---|---|
| | | | ТП 902-2-344 -КЖ | | | |
| Разраб. | Цветкова | | Аэротенк четырехкоридорный с размерами коридора 9 × 5,2 × 120 – 138 | Стадия | Лист | Листов |
| Провер. | Полякова | | | Р | 24 | |
| Рук. гр. | Горбуз | | | | | |
| Гл. инж. пр. | Чирков | | Секция „Б" Днище. Арматурный чертеж. Раскладка нижней арматуры. | Госстрой СССР СОЮЗВОДОКАНАЛПРОЕКТ г. Москва | | |
| Гл. спец. | Андрианов | | | | | |
| Нач. отд. | Альтшулер | | | | | |

# План раскладки верхней арматуры

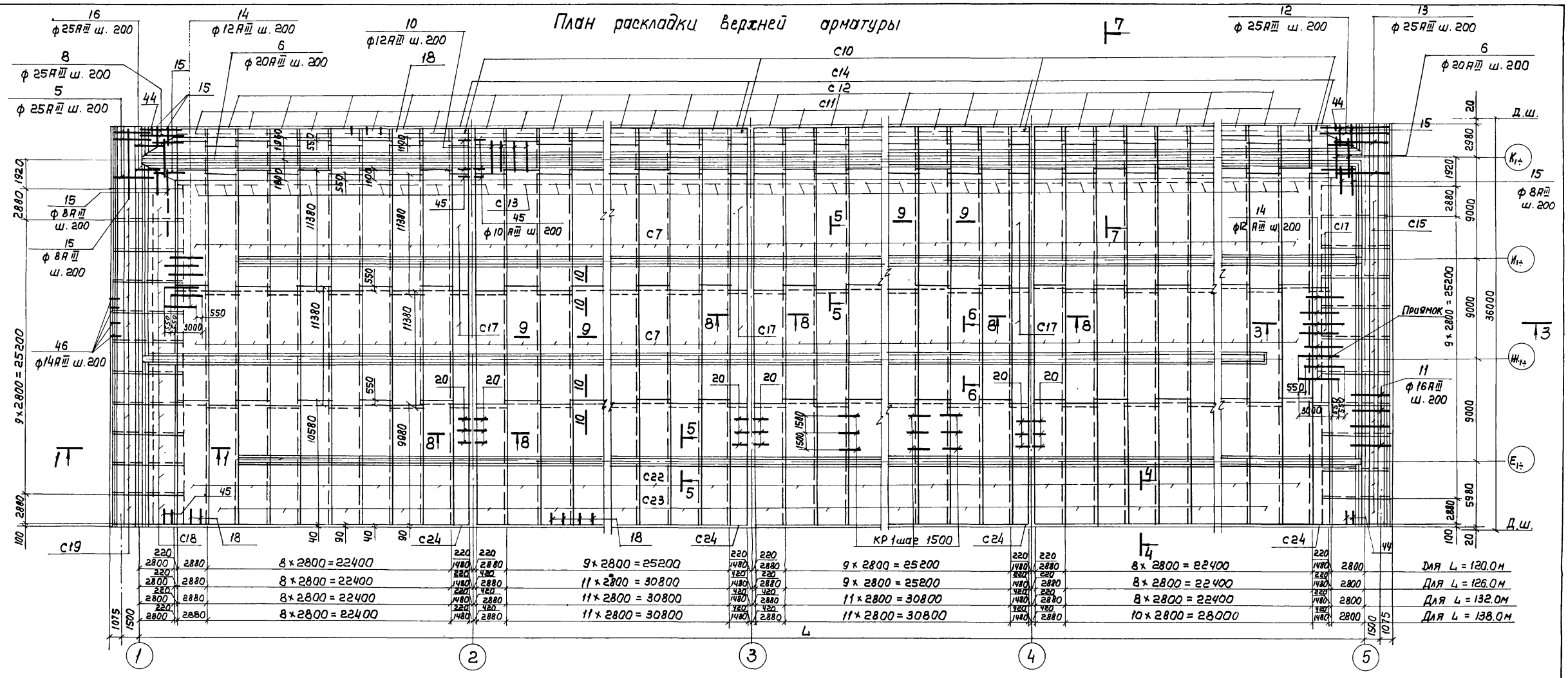


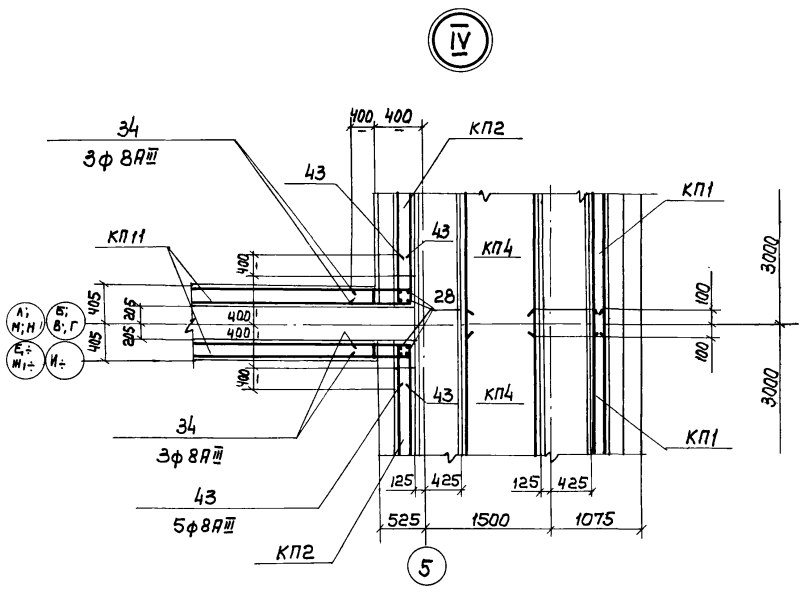


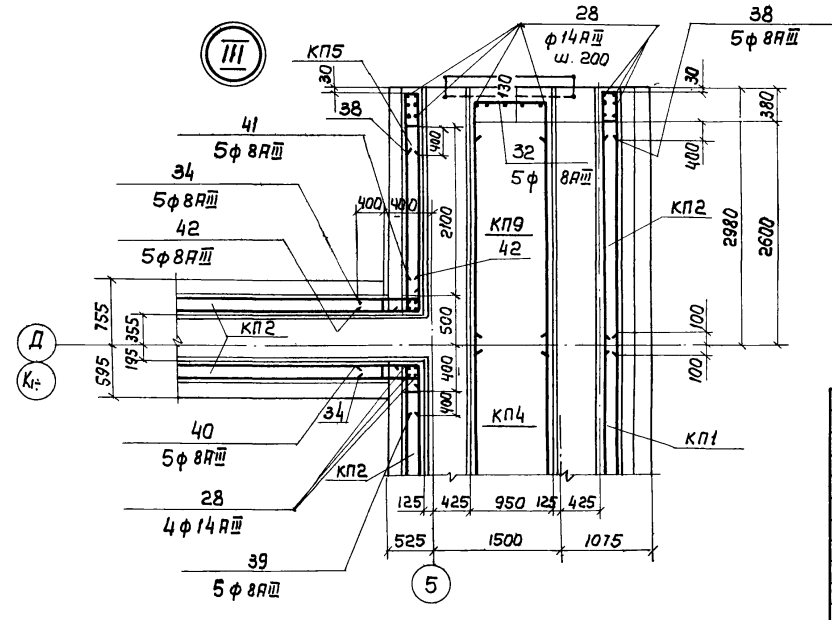


1. Совместно с данным см. л.л. КЖ-20, 26, 30, 31.
2. Разбивка сеток дана по осям стыков.
3. Защитный слой бетона – 25мм
4. В месте приямка арматуру сеток обрезать по месту.

Привязан

Инв. N

| | | | | | | |
|---|---|---|---|---|---|---|
| Разраб. | Цветкова | | ТП902-2-344 -КЖ | | | |
| Провер. | Полякова | | Аэротенк четырехкоридорный с размерами коридора 9×5.2×120-138 | Стадия | Лист | Листов |
| Рук. гр. | Гарбуз | | | Р | 25 | |
| Гл. инж. пр. | Чирков | | Секция „Б". Днище. Арматурный чертеж. Раскладка верхней арматуры. | Госстрой СССР СОЮЗВОДОКАНАЛПРОЕКТ г. Москва | | |
| Гл. спец. | Андрианов | | | | | |
| Нач. отд. | Альтшуллер | | | | | |

Альбом III

Типовой проект 902-2-344

Типовой проект 902-2-344 Альбом II

## Ведомость одиночных стержней на 1 секцию

| Марка эл-та | Поз. | Эскиз или сечение | ф мм | Длина мм | Вес 1 шт кг | Длина аэротенка м 120.0 К-во | 120.0 Общий вес кг | 126.0 К-во | 126.0 Общий вес кг | 132.0 К-во | 132.0 Общий вес кг | 138.0 К-во | 138.0 Общий вес кг |
|---|---|---|---|---|---|---|---|---|---|---|---|---|---|
| 1 | 2 | 3 | 4 | 5 | 6 | 7 | 8 | 9 | 10 | 11 | 12 | 13 | 14 |
| Секция "Б" - одиночные стержни | 1 | 3450 | 10AIII | 3450 | 2.1 | 720 | 1512.0 | 720 | 1512.0 | 720 | 1512.0 | 720 | 1512.0 |
| | 3 | 5450 | 25AIII | 5450 | 21.4 | 8 | 171.2 | 8 | 171.2 | 8 | 171.2 | 8 | 171.2 |
| | 4 | 4750 | 20AIII | 4750 | 14.3 | 56 | 800.8 | 56 | 800.8 | 56 | 800.8 | 56 | 800.8 |
| | 5 | 705, 700, 120, 2700, 120 | 25AIII | 4110 | 15.9 | 25 | 397.5 | 25 | 397.5 | 25 | 397.5 | 25 | 397.5 |
| | | | | ℓср | | | | | | | | | |
| | 6 | 500÷2000, 90÷360, 500÷2000, 1350 | 20AIII | 3850 | 11.6 | 22 | 255.2 | 22 | 255.2 | 22 | 255.2 | 22 | 255.2 |
| | 8 | 4140 | 25AIII | 4140 | 16.0 | 5 | 80.0 | 5 | 80.0 | 5 | 80.0 | 5 | 80.0 |
| | 10 | 230, 20, 230, 230, 1350, 230 | 12AIII | 1810 | 1.6 | 596 | 953.6 | 626 | 1001.6 | 656 | 1049.6 | 686 | 1097.6 |
| | 11 | 230, 20, 230, 3050, 3200, 310, 3050 | 16AIII | 3280 | 5.2 | 180 | 936.0 | 180 | 936.0 | 180 | 936.0 | 180 | 936.0 |
| | 12 | | 25AIII | 6250 | 24.2 | 5 | 121.0 | 5 | 121.0 | 5 | 121.0 | 5 | 121.0 |
| | | | | ℓср | | | | | | | | | |
| | 13 | 500÷3200, 47÷310, 3050 | 25AIII | 4900 | 18.9 | 12 | 226.8 | 12 | 226.8 | 12 | 226.8 | 12 | 226.8 |
| | 14 | 3550 | 12AIII | 3550 | 3.2 | 320 | 1024.0 | 320 | 1024.0 | 320 | 1024.0 | 320 | 1024.0 |
| | 15 | п.м. | 8AIII | п.м. | 0.395 | п.м 6431 | 2540.0 | п.м 6617 | 2614.0 | п.м 6803 | 2688.0 | п.м 6989 | 2762.0 |
| | 16 | 1400 ÷ 4100 | 25AIII | ℓср 2750 | 10.6 | 10 | 106.0 | 10 | 106.0 | 10 | 106.0 | 10 | 106.0 |
| | 17 | 300, 630, 350, 100, 600, 400 | 10AIII | 1480 | 0.9 | 2330 | 2097.0 | 2390 | 2151.0 | 2450 | 2205.0 | 2510 | 2259.0 |
| | 18 | 400, 400, 140 | 10AIII | 940 | 0.6 | 1144 | 686.4 | 1204 | 722.4 | 1264 | 758.4 | 1324 | 794.4 |
| | 19 | 330 | 10AIII | 330 | 0.2 | 2224 | 444.8 | 2284 | 456.8 | 2344 | 468.8 | 2404 | 480.8 |
| | 20 | 800, 140, 400 | 10AIII | 1340 | 0.8 | 960 | 768.0 | 960 | 768.0 | 960 | 768.0 | 960 | 768.0 |
| | 21 | 750, 250, 250, 150, 150 | 10AIII | 1550 | 1.0 | 2200 | 2200.0 | 2320 | 2320.0 | 2440 | 2440.0 | 2560 | 2560.0 |
| | 22 | 730, 270, 270, 150, 150 | 10AIII | 1570 | 1.0 | 1100 | 1100.0 | 1160 | 1160.0 | 1220 | 1220.0 | 1280 | 1280.0 |
| | 23 | 1140, 1310, 1140 | 10AIII | 3590 | 2.2 | 11 | 24.2 | 11 | 24.2 | 11 | 24.2 | 11 | 24.2 |

## Продолжение ведомости стержней

| 1 | 2 | 3 | 4 | 5 | 6 | 7 | 8 | 9 | 10 | 11 | 12 | 13 | 14 |
|---|---|---|---|---|---|---|---|---|---|---|---|---|---|
| Секция "Б" - одиночные стержни | 24 | 1140, 1500, 1140 | 10AIII | 3780 | 2.3 | 10 | 23.0 | 10 | 23.0 | 10 | 23.0 | 10 | 23.0 |
| | 25 | 150, 1490, 150 | 10AIII | 1790 | 1.1 | 38 | 41.8 | 38 | 41.8 | 38 | 41.8 | 38 | 41.8 |
| | 26 | 150, 1300, 150 | 10AIII | 1600 | 1.0 | 39 | 39.0 | 39 | 39.0 | 39 | 39.0 | 39 | 39.0 |
| | 27 | 500, 1100, 150 | 10AIII | 1750 | 1.1 | 30 | 33.0 | 30 | 33.0 | 30 | 33.0 | 30 | 33.0 |
| | 28 | 950 | 14AIII | 950 | 1.2 | 100 | 120.0 | 100 | 120.0 | 100 | 120.0 | 100 | 120.0 |
| | 34 | 150, 650 | 8AIII | 800 | 0.3 | 66 | 19.8 | 66 | 19.8 | 66 | 19.8 | 66 | 19.8 |
| | | | | ℓср. | | | | | | | | | |
| | 35 | 510, 220÷400, 510 | 8AIII | 1330 | 0.5 | 5 | 2.5 | 5 | 2.5 | 5 | 2.5 | 5 | 2.5 |
| | 32 | 650, 900, 650 | 8AIII | 2200 | 0.9 | 20 | 18.0 | 20 | 18.0 | 20 | 18.0 | 20 | 18.0 |
| | | | | ℓср. | | | | | | | | | |
| | 38 | 220÷400, 760, 760 | 8AIII | 1840 | 0.7 | 40 | 28.0 | 40 | 28.0 | 40 | 28.0 | 40 | 28.0 |
| | 39 | 580, 150 | 8AIII | 730 | 0.3 | 5 | 1.5 | 5 | 1.5 | 5 | 1.5 | 5 | 1.5 |
| | 40 | 580, 640 | 8AIII | 1220 | 0.5 | 5 | 2.5 | 5 | 2.5 | 5 | 2.5 | 5 | 2.5 |
| | 41 | 410, 150 | 8AIII | 560 | 0.2 | 5 | 1.0 | 5 | 1.0 | 5 | 1.0 | 5 | 1.0 |
| | 42 | 420, 640 | 8AIII | 1060 | 0.4 | 5 | 2.0 | 5 | 2.0 | 5 | 2.0 | 5 | 2.0 |
| | | | | ℓср. | | | | | | | | | |
| | 43 | 220÷400, 580, 580 | 8AIII | 1470 | 0.6 | 35 | 19.5 | 35 | 19.5 | 35 | 19.5 | 35 | 19.5 |
| | | | | ℓср. | | | | | | | | | |
| | 44 | 400, 400, 140÷360 | 10AIII | 1050 | 0.7 | 48 | 33.6 | 48 | 33.6 | 48 | 33.6 | 48 | 33.6 |
| | | | | ℓср. | | | | | | | | | |
| | 45 | 800, 400, 140÷360 | 10AIII | 1450 | 0.9 | 72 | 64.8 | 72 | 64.8 | 72 | 64.8 | 72 | 64.8 |
| | 46 | 700, 350 | 14AIII | 1050 | 1.3 | 180 | 234.0 | 180 | 234.0 | 180 | 234.0 | 180 | 234.0 |

Совместно с данным см. л. л. КЖ-24, 25, 30, 31.

Привязан

Инв. №

| | | |
|---|---|---|
| Разраб. | Цветкова | |
| Проверил | Палякова | |
| Рук. гр. | Гарбуз | |
| Гл. инж. пр. | Чирков | |
| Гл. спец. | Андрианов | |
| Нач. отд | Альтшуллер | |

ТП 902-2-344-КЖ

Аэротенк четырехкоридорный с размерами коридора 9×5.2×120÷138

| Стадия | Лист | Листов |
|---|---|---|
| Р | 26 | |

Секция "Б". Днище. Ведомость одиночных стержней.

Госстрой СССР СОЮЗВОДОКАНАЛПРОЕКТ г. Москва

Типовой проект 902-2-344 Альбом III

# План раскладки нижней арматуры

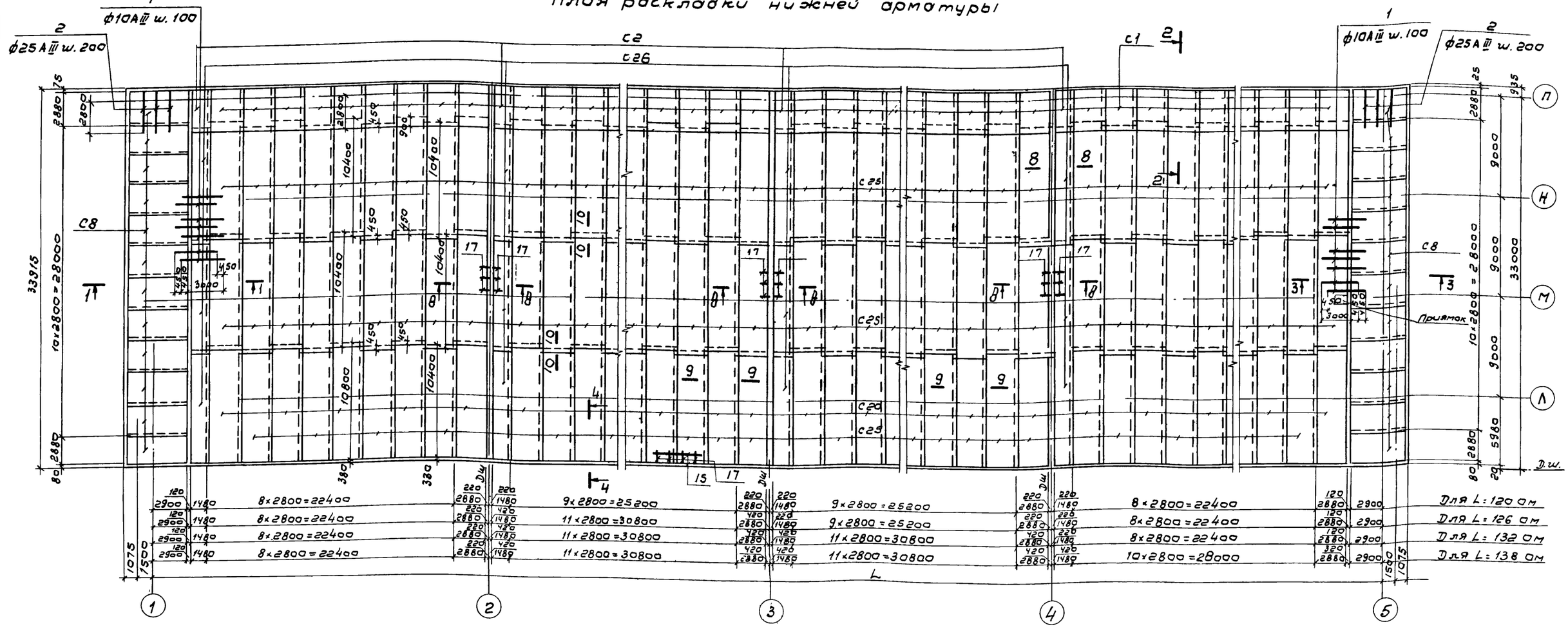


# План раскладки каркасов

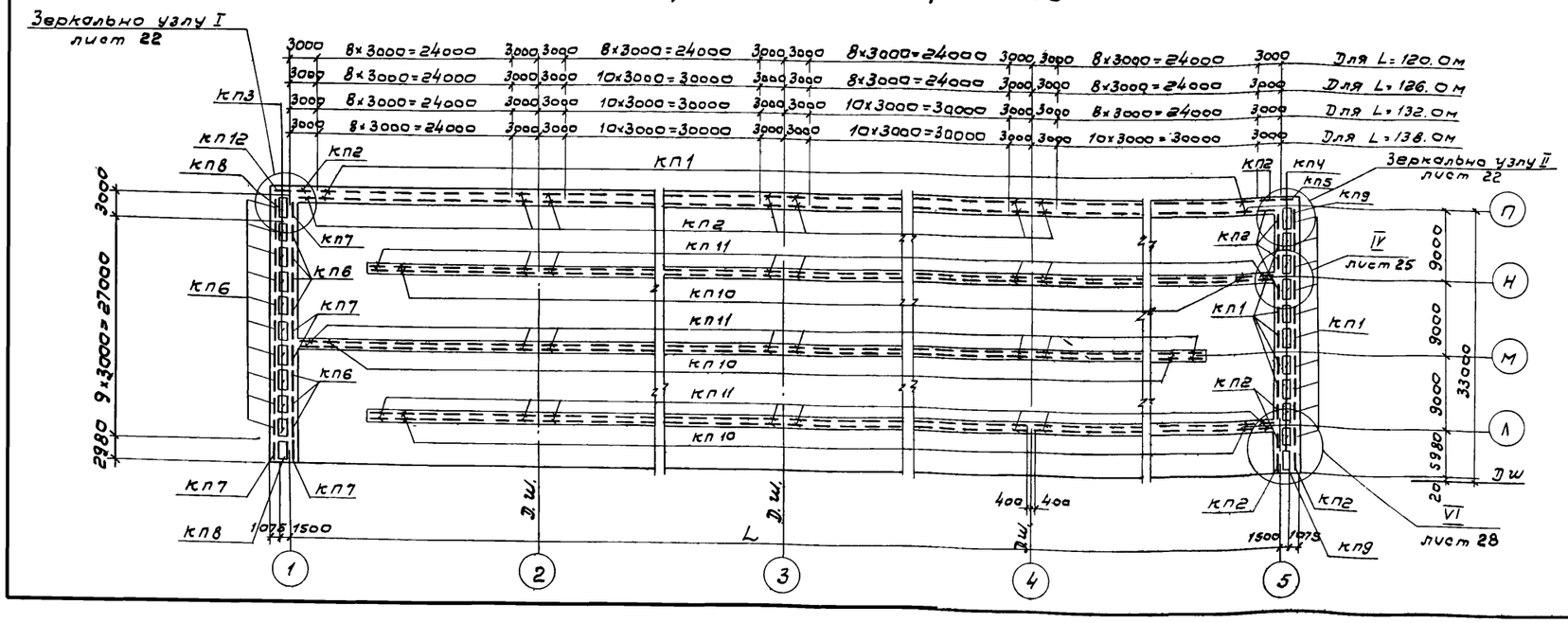


1. Совместно с данным см. л. л. КЖ – 20, 22, 25, 28, 29, 30, 31.
2. Разбивка сеток дана по осям стыков.
3. Защитный слой бетона – 35 мм.
4. В месте приямка арматуру сеток обрезать по месту.

Привязан

Инв. №

ТП-902-2-344-КЖ

| | | | |
|---|---|---|---|
| Разраб. | Цветкова | | |
| Провер. | Полякова | | |
| Рук. гр. | Горбуз | | |
| Гл. инженер | Чирков | | |
| Гл. спец. | Андрианов | | |
| Нач. отд. | Альтшуллер | | |

Двухпутный четырехкоридорный с размерами коридора 9×5,2×120–138

Секция „В" Днище. Арматурный чертеж. Раскладка нижней арматуры

| Стадия | Лист | Листов |
|---|---|---|
| Р | 27 | |

Госстрой СССР СОЮЗВОДОКАНАЛПРОЕКТ г. Москва

# План раскладки верхней арматуры

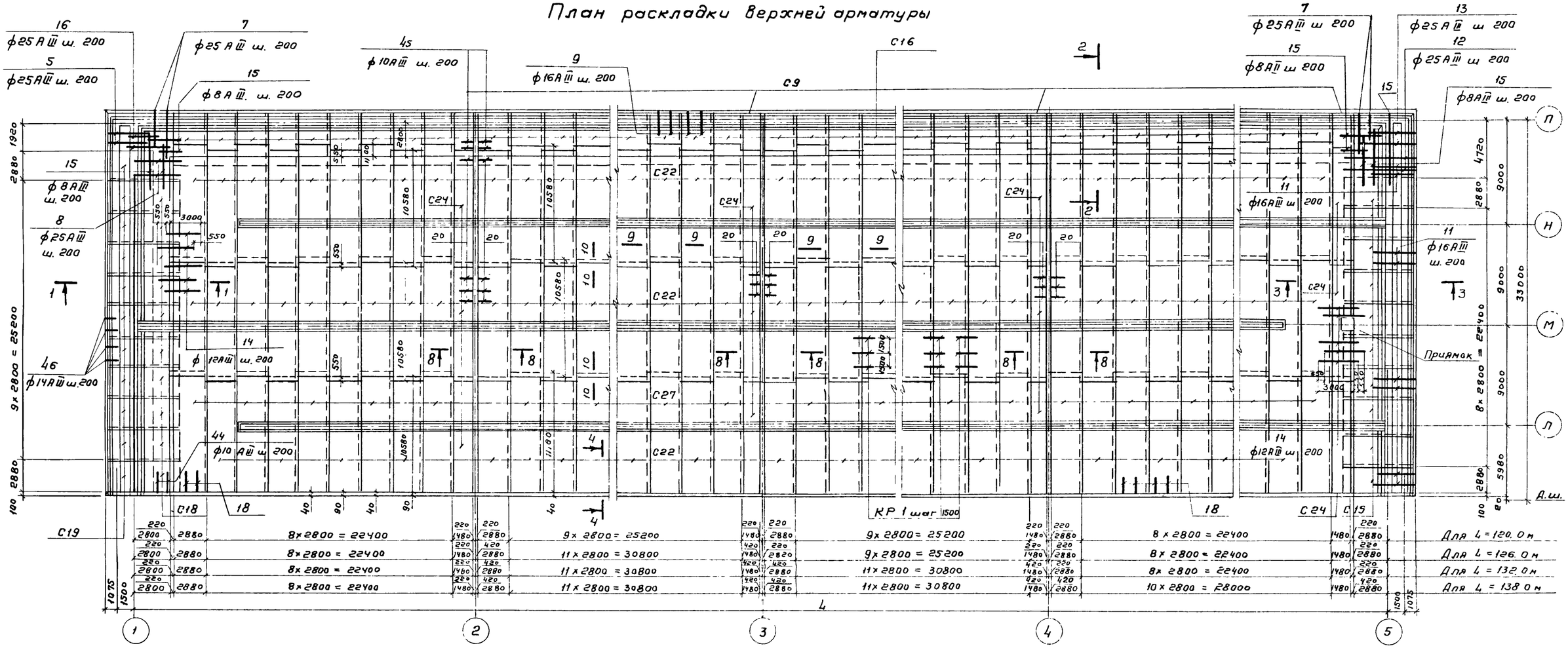


| | | | | | |
|---|---|---|---|---|---|
| С19 | 8×2800 = 22400 | 9×2800 = 25200 | 9×2800 = 25200 | 8×2800 = 22400 | Для L = 120.0 м |
| | 8×2800 = 22400 | 11×2800 = 30800 | 9×2800 = 25200 | 8×2800 = 22400 | Для L = 126.0 м |
| | 8×2800 = 22400 | 11×2800 = 30800 | 11×2800 = 30800 | 8×2800 = 22400 | Для L = 132.0 м |
| | 8×2800 = 22400 | 11×2800 = 30800 | 11×2800 = 30800 | 10×2800 = 28000 | Для L = 138.0 м |

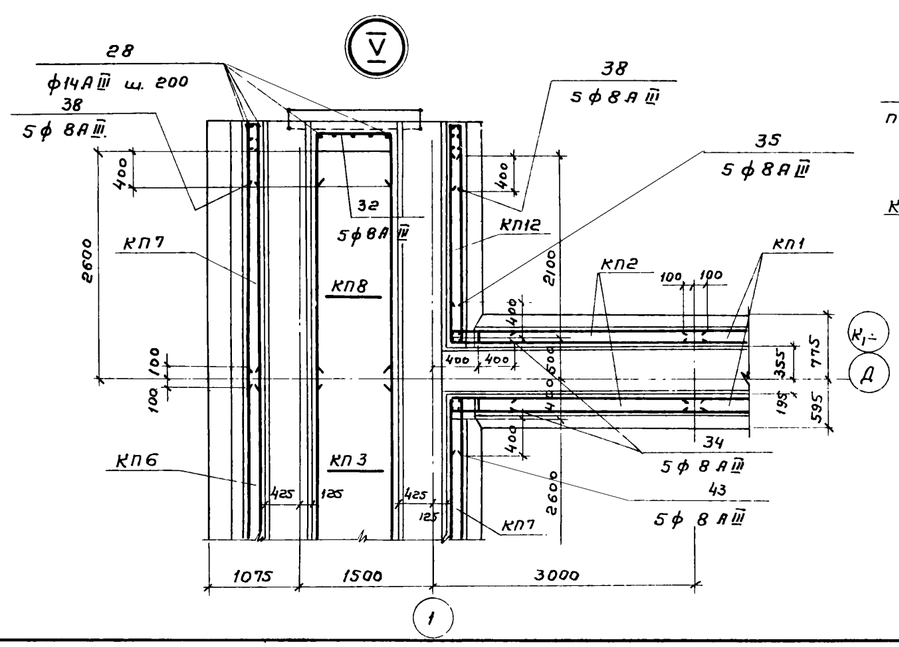


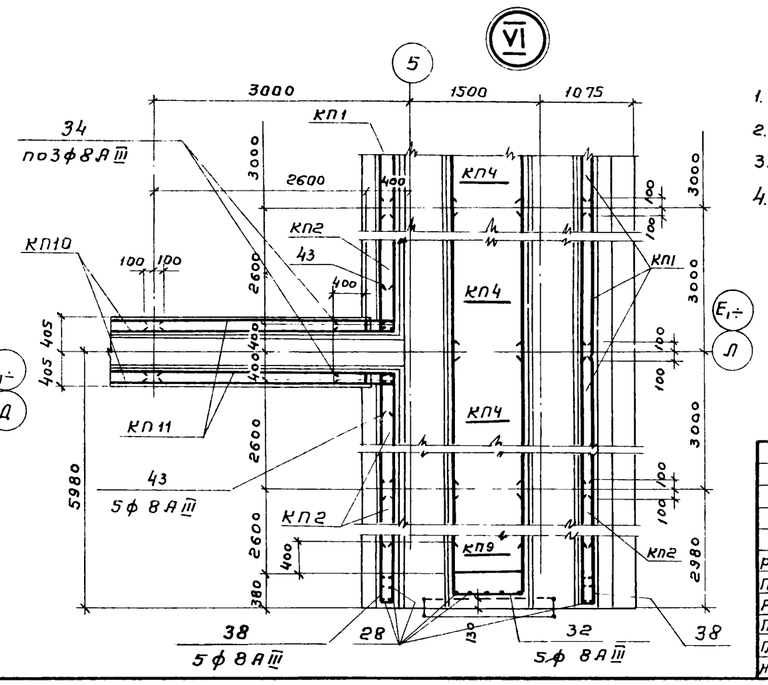


1. Совместно с данным см. л.л. КЖ – 20, 29, 30, 31.
2. Разбивка сеток дана по осям стыков
3. Защитный слой бетона – 25 мм.
4. В месте приямка арматуру сеток обрезать по месту.

Привязан

Инв. №

| | | | |
|---|---|---|---|
| Разраб. | Цветкова | | |
| Проверил | Полякова | | |
| Рук. гр. | Гарбуз | | |
| Гл. инж. пр. | Чирков | | |
| Гл. спец. | Андрианов | | |
| Нач. отд | Альтшуллер. | | |

**ТП 902-2-344 – КЖ**

Аэротенк четырехкоридорный с размерами коридора 9×5, 2×120 – 138

Секция „В" Днище. Арматурный чертеж. Раскладка верхней арматуры.

| Стадия | Лист | Листов |
|---|---|---|
| Р | 28 | |

Госстрой СССР СОЮЗВОДОКАНАЛПРОЕКТ г. Москва

Типовой проект 902-2-344 Альбом II

17133-02 30

## Ведомость одиночных стержней на 1 секцию

| Марка эл-та | Поз. | Эскиз или сечение | ф мм | Длина мм | Вес 1 шт кг | Длина азротенка м: 120.0 К-во | 120.0 Общий вес кг | 126.0 К-во | 126.0 Общий вес кг | 132.0 К-во | 132.0 Общий вес кг | 138.0 К-во | 138.0 Общий вес кг |
|---|---|---|---|---|---|---|---|---|---|---|---|---|---|
| 1 | 2 | 3 | 4 | 5 | 6 | 7 | 8 | 9 | 10 | 11 | 12 | 13 | 14 |
| Секция „В" одиночные стержни | 1 | 3450 | 10АIII | 3450 | 2.1 | 680 | 1428.0 | 680 | 1428.0 | 680 | 1428.0 | 680 | 1428.0 |
| | 2 | 3700 | 25АIII | 3700 | 14,3 | 56 | 800.8 | 56 | 800.8 | 56 | 800.8 | 56 | 800.8 |
| | 5 | 700, 700, 120, 2700, 120 | 25АIII | 4110 | 15,9 | 10 | 159.0 | 10 | 159.0 | 10 | 159.0 | 10 | 159.0 |
| | 8 | 500÷3000, 315÷, 4140 | 25АIII | 4140 | 16.0 | 10 | 160.0 | 10 | 160.0 | 10 | 160.0 | 10 | 160.0 |
| | 7 | 55, 1580 | 25АIII | ecp 3330 | 12.8 | 22 | 281.6 | 22 | 281.6 | 22 | 281.6 | 22 | 281.6 |
| | 9 | 230, 20, 1580, 230 | 16АIII | 1810 | 2.8 | 596 | 1668.8 | 626 | 1752.8 | 656 | 1836.8 | 686 | 1920.8 |
| | 11 | 20, 230, 230, 3050 | 16АIII | 3280 | 5,2 | 165 | 858.0 | 165 | 858.0 | 165 | 858.0 | 165 | 858.0 |
| | 12 | 3200, 310, 3050 | 25АIII | 6250 | 24.2 | 10 | 242.0 | 10 | 242.0 | 10 | 242.0 | 10 | 242.0 |
| | 13 | 500÷3200, 310÷, 147, 3050 | 25АIII | ecp 4900 | 18,9 | 10 | 189.0 | 10 | 189.0 | 10 | 189.0 | 10 | 189.0 |
| | 14 | 3550 | 12АIII | 3550 | 3.2 | 302 | 966.4 | 302 | 966.4 | 302 | 966.4 | 302 | 966.4 |
| | 15 | П.М. | 8АIII | П.М. | 0.395 | П.М. 4840 | 1915.0 | П.М. 4960 | 1963.0 | П.М. 5080 | 2011.0 | П.М. 5200 | 2059.0 |
| | 16 | 1400÷4100 | 25АIII | ecp 2750 | 10.6 | 10 | 106.0 | 10 | 106.0 | 10 | 106.0 | 10 | 106.0 |
| | 17 | 350, 630, 300, 100, 600, 400 | 10АIII | 1480 | 0.9 | 1615 | 1453.5 | 1645 | 1480.5 | 1675 | 1507.5 | 1705 | 1534.5 |
| | 18 | 400, 400, 140 | 10АIII | 940 | 0.6 | 572 | 343.2 | 602 | 361.2 | 632 | 379.2 | 662 | 397.2 |
| | 19 | 330 | 10АIII | 330 | 0,2 | 1568 | 313.6 | 1598 | 319.6 | 1628 | 325.6 | 1658 | 331.6 |
| | 20 | 800, 140, 400 | 10АIII | 1340 | 0,8 | 900 | 720.0 | 900 | 720.0 | 900 | 720.0 | 900 | 720.0 |
| | 21 | 750, 250, 250, 150, 150 | 10АIII | 1550 | 1.0 | 2200 | 2200.0 | 2320 | 2320.0 | 2440 | 2440.0 | 2560 | 2560.0 |
| | 22 | 730, 270, 270, 150, 150 | 10АIII | 1570 | 1.0 | 1100 | 1100.0 | 1160 | 1160.0 | 1220 | 1220.0 | 1280 | 1280.0 |
| | 23 | 1140, 1310, 1140 | 10АIII | 3590 | 2.2 | 11 | 24.2 | 11 | 24.2 | 11 | 24.2 | 11 | 24.2 |
| | 24 | 1140, 1500, 1140 | 10АIII | 3780 | 2.3 | 10 | 23.0 | 10 | 23.0 | 10 | 23.0 | 10 | 23 |

## Продолжение ведомости стержней

| 1 | 2 | 3 | 4 | 5 | 6 | 7 | 8 | 9 | 10 | 11 | 12 | 13 | 14 |
|---|---|---|---|---|---|---|---|---|---|---|---|---|---|
| Секция „В" одиночные стержни | 25 | 150, 1490, 150 | 10АIII | 1790 | 1,1 | 38 | 41.8 | 38 | 41.8 | 38 | 41.8 | 38 | 41.8 |
| | 26 | 150, 1300, 150 | 10АIII | 1600 | 1.0 | 39 | 39.0 | 39 | 39.0 | 39 | 39.0 | 39 | 39.0 |
| | 27 | 500, 1100, 150 | 10АIII | 1750 | 1,1 | 30 | 33.0 | 30 | 33.0 | 30 | 33.0 | 30 | 33.0 |
| | 28 | 950 | 14АIII | 950 | 1,2 | 90 | 108.0 | 90 | 108.0 | 90 | 108.0 | 90 | 108.0 |
| | 29 | 810, 450 | 8АIII | 1260 | 0,5 | 10 | 5.0 | 10 | 5.0 | 10 | 5.0 | 10 | 5.0 |
| | 30 | 800, 150 | 8АIII | 950 | 0,4 | 10 | 4.0 | 10 | 4.0 | 10 | 4.0 | 10 | 4.0 |
| | 31 | 150, 440 | 8АIII | 590 | 0,2 | 10 | 2.0 | 10 | 2.0 | 10 | 2.0 | 10 | 2.0 |
| | 32 | 650, 900, 650 | 8АIII | 2200 | 0,9 | 20 | 18.0 | 20 | 18.0 | 20 | 18.0 | 20 | 18.0 |
| | 33 | 800 | 8АIII | 800 | 0,3 | 20 | 6.0 | 20 | 6.0 | 20 | 6.0 | 20 | 6.0 |
| | 34 | 150, 650 | 8АIII | 800 | 0,3 | 46 | 13.5 | 46 | 13.5 | 46 | 13.5 | 46 | 13.5 |
| | 35 | 510, 220÷400, 510 | 8АIII | ecp 1330 | 0,5 | 5 | 2,5 | 5 | 2,5 | 5 | 2,5 | 5 | 2.5 |
| | 36 | 510, 150 | 8АIII | 660 | 0,3 | 5 | 1,5 | 5 | 1,5 | 5 | 1,5 | 5 | 1,5 |
| | 37 | 500, 640 | 8АIII | 1140 | 0,5 | 5 | 2,5 | 5 | 2,5 | 5 | 2,5 | 5 | 2,5 |
| | 38 | 760, 220÷400, 760 | 8АIII | ecp 1840 | 0,7 | 20 | 14.0 | 20 | 14.0 | 20 | 14.0 | 20 | 14.0 |
| | 43 | 580, 220÷400, 580 | 8АIII | ecp 1470 | 0,6 | 30 | 18.0 | 30 | 18.0 | 30 | 18.0 | 30 | 18.0 |
| | 44 | 400, 400, 140÷360 | 10АIII | ecp 1050 | 0,7 | 24 | 16.8 | 24 | 16,8 | 24 | 16.8 | 24 | 16.8 |
| | 45 | 800, 140÷360, 400 | 10АIII | ecp 1450 | 0,9 | 72 | 64.8 | 72 | 64.8 | 72 | 64.8 | 72 | 64.8 |
| | 46 | 700, 350 | 14АIII | 1050 | 1,3 | 170 | 221.0 | 170 | 221.0 | 170 | 221.0 | 170 | 221.0 |

Совместно с данным см. л. л. КЖ-27, 28, 30, 31.

Привязан

Инв. №

| | | | |
|---|---|---|---|
| Разраб. | Цветкова | | |
| Проверил | Полякова | | |
| Рук. гр. | Гарбуз | | |
| Гл. инж. пр. | Чирков | | |
| Гл. спец. | Андрианов | | |
| Нач. отд. | Альтшуллер | | |

**ТП 902-2-344-КЖ**

Азротенк четырехкоридорный с размерами коридора 9 х 5.2 х 120 – 138

Стадия: Р | Лист: 29 | Листов:

Секция „В" Днище Ведомость одиночных стержней

Госстрой СССР СОЮЗВОДОКАНАЛПРОЕКТ г. Москва

17133-02 21

Типовой проект 902-2-344 Альбом II

Инв. № подл. | Подпись и дата | Взам. инв. №

## 1-1

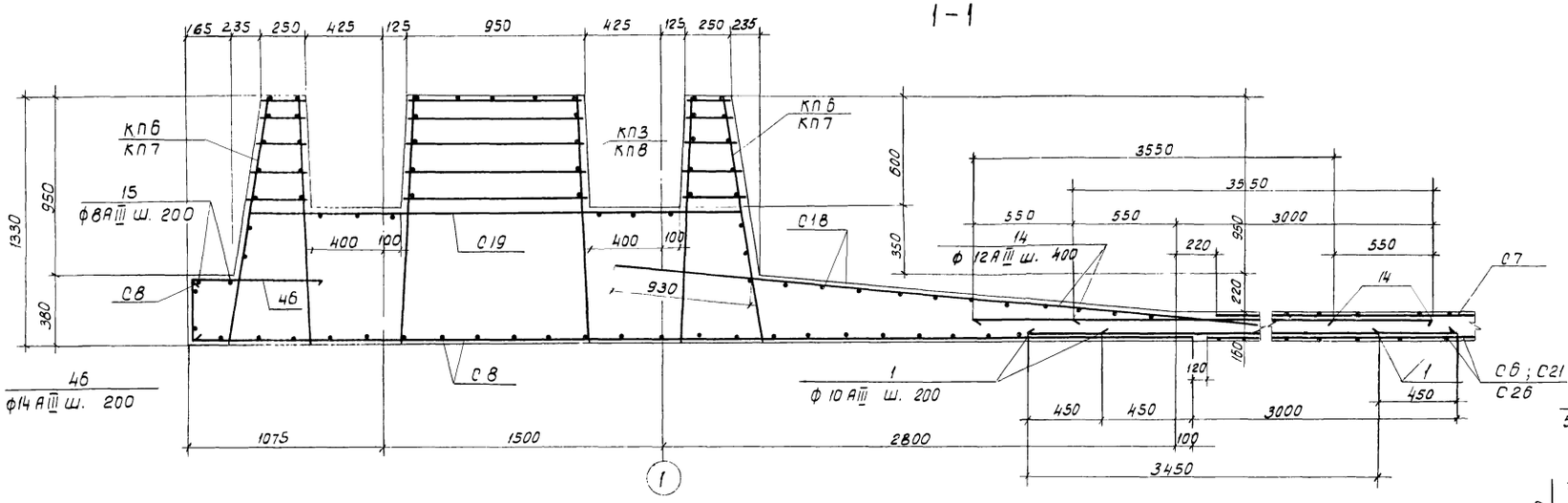


## 5-5

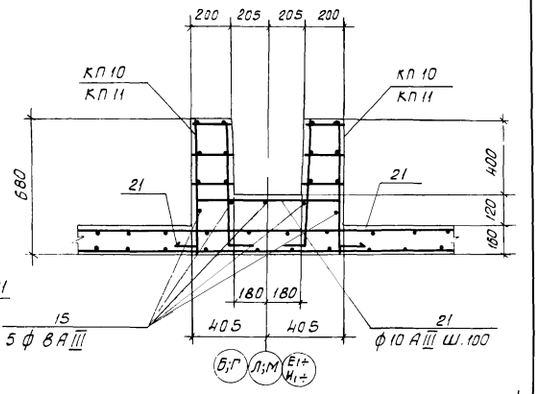


## 2-2

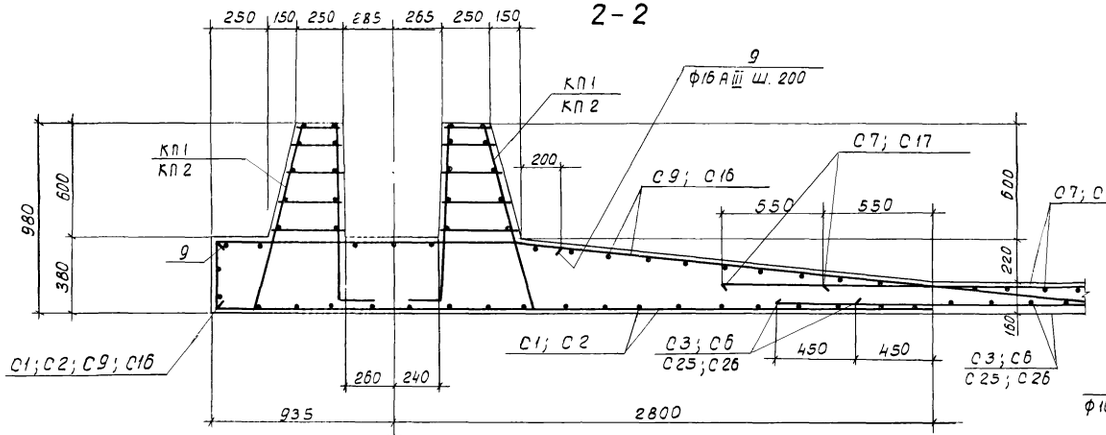


## 4-4

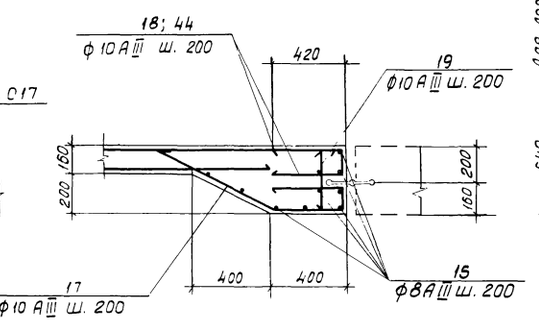


## 6-6

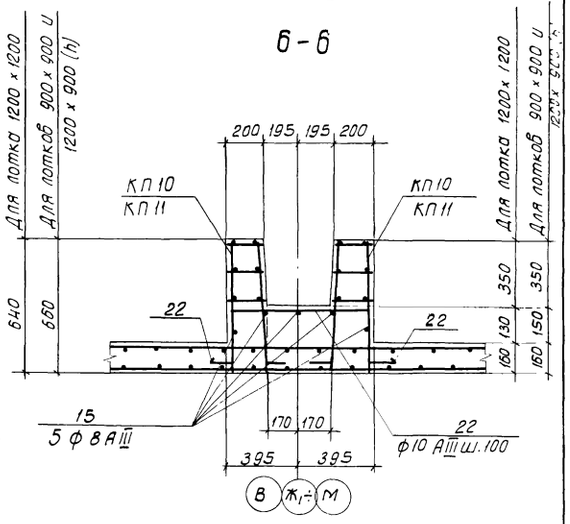


## 3-3

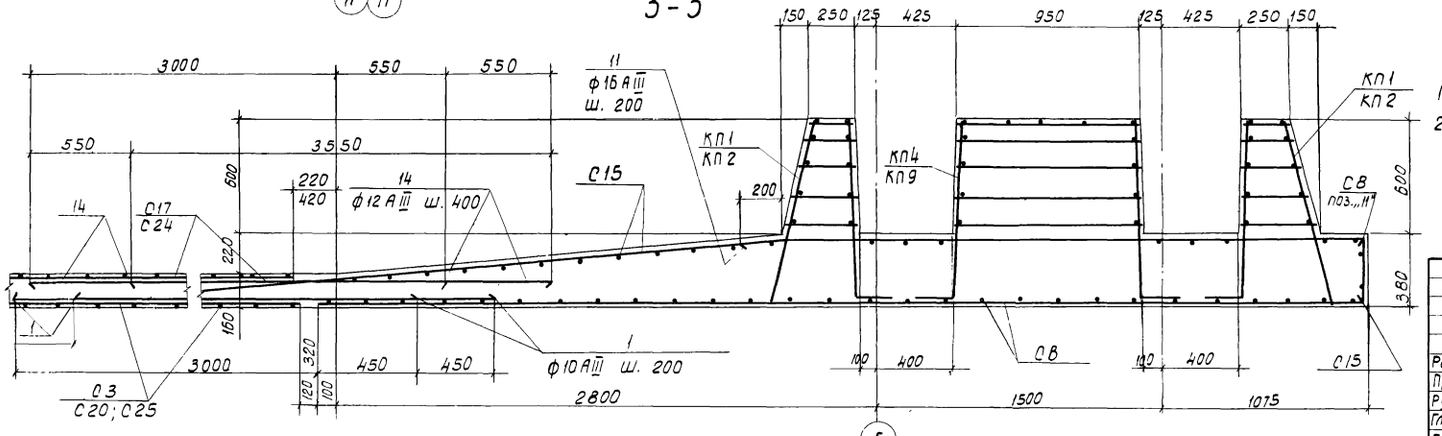


1. Совместно с данным см. л.л. КЖ-21÷29.
2. Защитный слой бетона для нижней арматуры - 35 мм, для верхней арматуры - 25 мм.

Привязан

Инв. №

| | | | | | |
|---|---|---|---|---|---|
| Разраб. | Цветкова | | Аэротенк четырехкоридорный с размерами коридора 9×5.2×120-138 | Стадия | Лист | Листов |
| Проверил | Полякова | | | Р | 30 | |
| Рук. гр. | Горбуз | | Секции „А, Б, В". Днище. Арматурный чертеж. Сечения 1-1 ÷ 6-6. | Госстрой СССР Союзводоканалпроект г. Москва | | |
| Гл. инж. пр | Чирков | | | | | |
| Гл. спец. | Андрианов | | | | | |
| Нач. отд. | Альтшуллер | | | | | |

ТП902-2-34Ч-КЖ

17133-02

Типовой проект 902-2-344 Альбом II

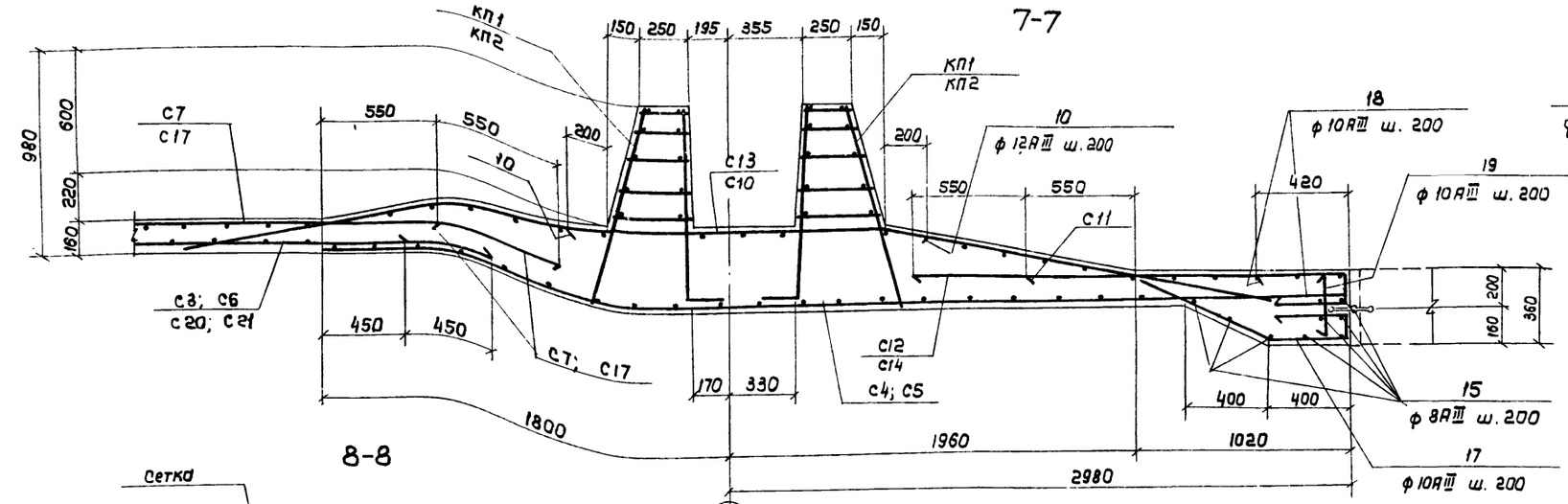


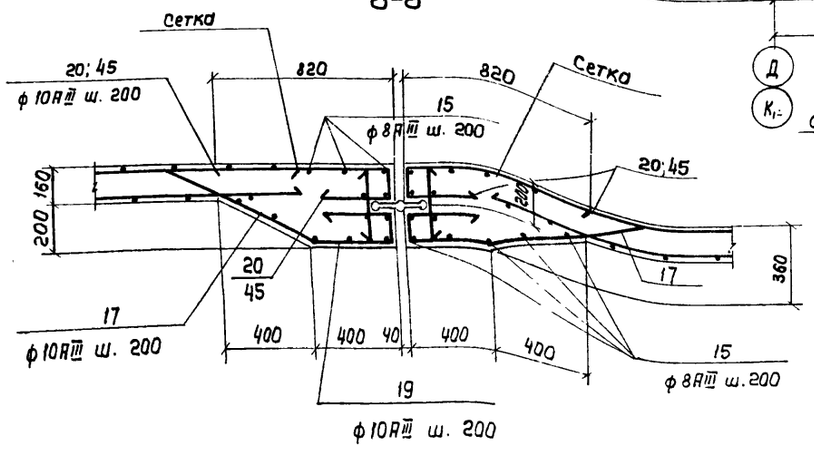


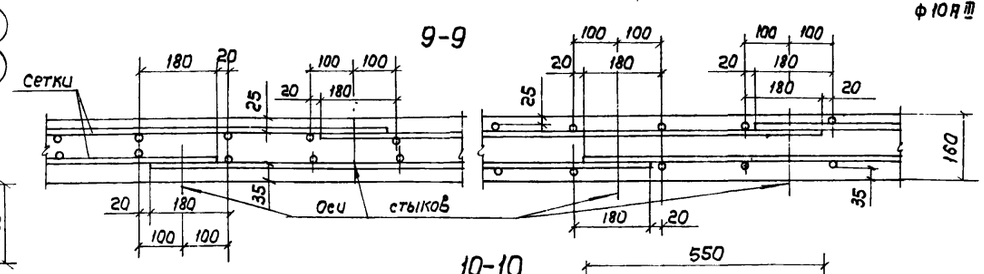


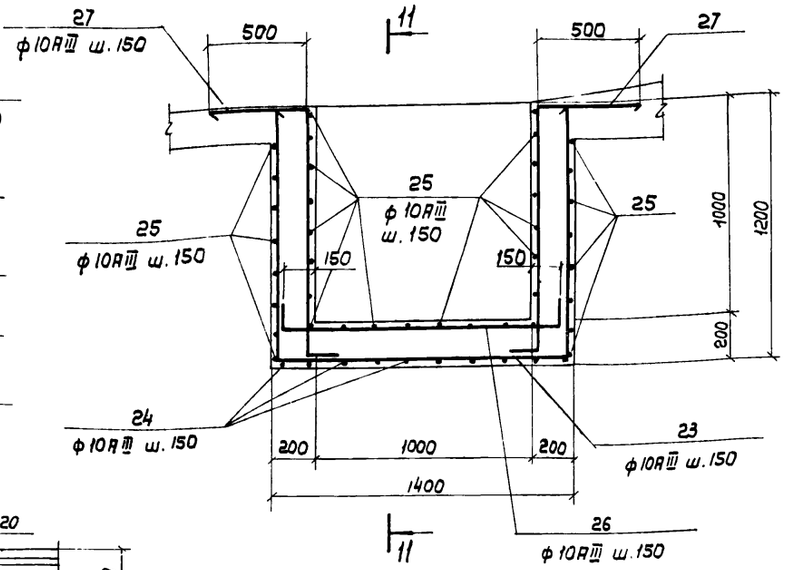





## Выборка стали на один элемент, кг

| Марка эл-та | Арматурные изделия: Арматурная сталь ГОСТ 5781-75, Класс AI, ф мм 6 | 8 | Итого | Класс AIII, 6 | 8 | Итого | Арматурная сталь ГОСТ 5.1459-72, Класс AIII, ф мм 10 | 12 | 14 | 16 | 20 | 25 | Итого | Всего | |
|---|---|---|---|---|---|---|---|---|---|---|---|---|---|---|---|
| Секция „А" | 3681.6 | 4699.5 | 8381.1 | 9445.0 | 11956.3 | 21401.3 | 39611.9 | 21446.4 | 9161.1 | 2682.8 | 14944.0 | 38901.8 | 126748.0 | 148530.4 | Для L = 120.0м |
| Секция „Б" | 3681.6 | 3325.2 | 7006.8 | 9148.4 | 9385.6 | 18534.0 | 38316.0 | 20907.6 | 5625.0 | 936.0 | 14944.0 | 17370.5 | 97998.1 | 123539.9 | |
| Секция „В" | 3681.6 | 3172.4 | 6854.0 | 8684.8 | 8627.2 | 17312.0 | 36906.3 | 18200.4 | 5525.0 | 2526.8 | | 36443.0 | 99601.5 | 123157.5 | |
| Секция „А" | 3873.2 | 4819.5 | 8692.7 | 9914.0 | 12377.1 | 22291.1 | 41392.7 | 22389.0 | 9497.1 | 2766.8 | 15638.4 | 39842.6 | 131526.6 | 162510.4 | Для L = 126.0м |
| Секция „Б" | 3873.2 | 3385.2 | 7258.4 | 9602.7 | 9694.0 | 19296.7 | 40048.8 | 21723.6 | 5793.0 | 936.0 | 15638.4 | 17370.5 | 101510.3 | 128065.4 | |
| Секция „В" | 3873.2 | 3232.4 | 7105.6 | 9116.7 | 8897.2 | 18013.9 | 38582.7 | 18997.0 | 5693.0 | 2610.8 | | 37383.8 | 103267.3 | 128386.8 | |
| Секция „А" | 4064.8 | 4939.5 | 9004.3 | 10383.0 | 12797.9 | 23180.9 | 43173.5 | 23331.6 | 9833.1 | 2850.8 | 16332.8 | 40783.4 | 136305.2 | 168490.4 | Для L = 132.0м |
| Секция „Б" | 4064.8 | 3445.2 | 7510.0 | 10057.0 | 10002.2 | 20059.2 | 41781.6 | 22639.6 | 5961.0 | 936.0 | 16332.8 | 17370.5 | 105021.5 | 132590.7 | |
| Секция „В" | 4064.8 | 3292.4 | 7357.2 | 9548.6 | 9087.2 | 18635.8 | 40259.1 | 19793.6 | 5861.0 | 2694.8 | | 38324.6 | 106933.1 | 132926.1 | |
| Секция „А" | 4256.4 | 5059.5 | 9315.9 | 10852.0 | 13218.7 | 24070.7 | 44954.3 | 24274.2 | 10169.1 | 2934.8 | 17027.2 | 41724.2 | 141083.8 | 174470.4 | Для L = 138.0м |
| Секция „Б" | 4256.4 | 3505.2 | 7761.6 | 10511.3 | 10310.8 | 20822.1 | 43514.4 | 23555.6 | 6129.0 | 936.0 | 17027.2 | 17370.5 | 108532.7 | 137116.4 | |
| Секция „В" | 4256.4 | 3352.4 | 7608.8 | 9980.5 | 9357.2 | 19337.7 | 41935.5 | 20590.2 | 6029.0 | 2778.8 | | 39265.1 | 110598.6 | 137545.1 | |

1. Совместно с данным см. л.л. КЖ-21÷29.
2. Защитный слой бетона для нижней арматуры - 35мм; для верхней арматуры - 25 мм

Привязан

Инв.N

ТП 902-2-344-КЖ

| | | | |
|---|---|---|---|
| Разраб. | Цветкова | | |
| Провер. | Полякова | | |
| Рук. груп. | Гарбуз | | |
| Гл. инж. пр. | Чирков | | |
| Гл. спец. | Андрианов | | |
| Нач. отд. | Альтшуллер | | |

Аэротенк четырехкоридорный с размерами коридора 9х5.2х120-138

Секции „А, Б, В" Днище. Арматурный чертеж. Сечения 7-7÷11-11. Выборка стали.

| Стадия | Лист | Листов |
|---|---|---|
| Р | 31 | |

Госстрой СССР
СОЮЗВОДОКАНАЛПРОЕКТ г. Москва

17133-02 33

Типовой проект 902-2-344 Альбом II

# План

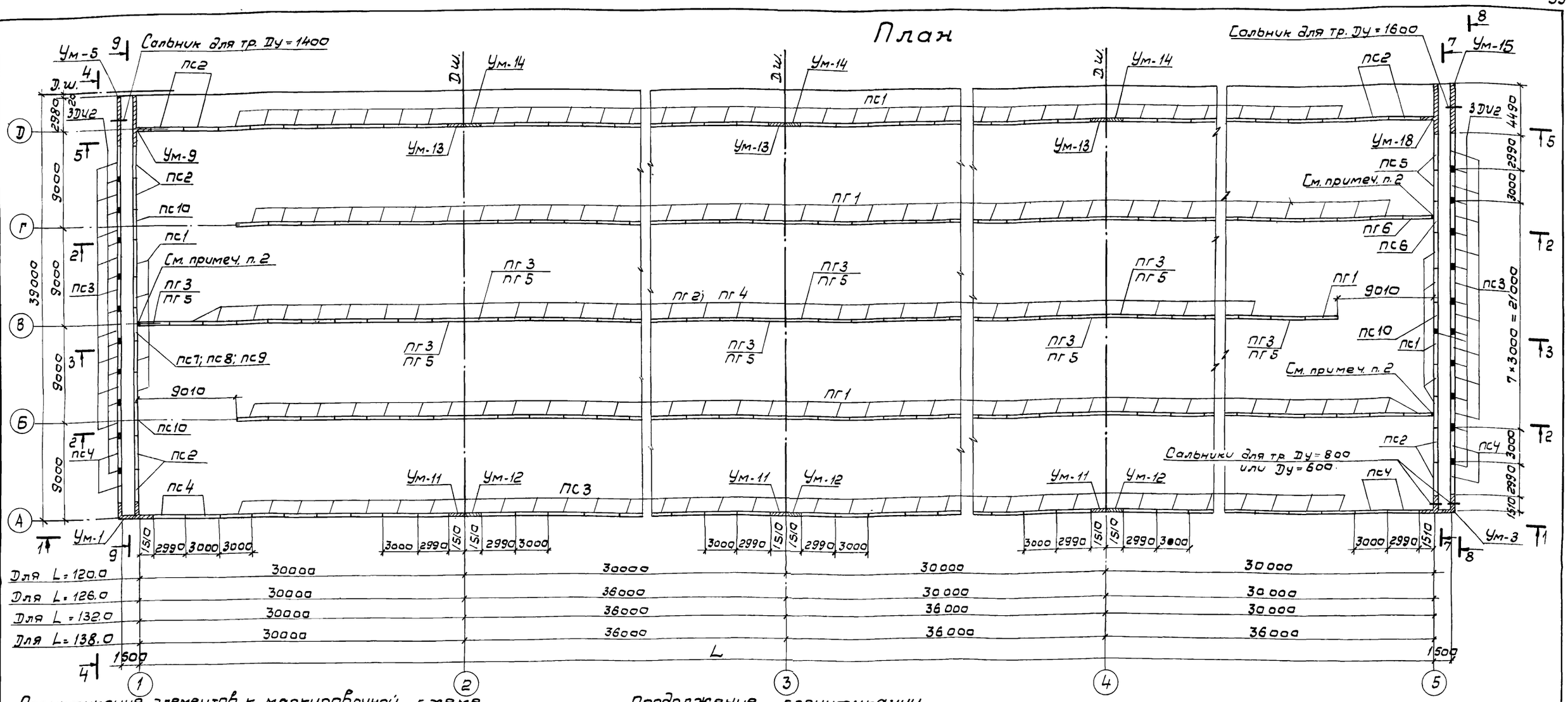


## Спецификация элементов к маркировочной схеме

| Марка | Обозначение | Наименование | Длина аэротенка Lм: 120,0 | 126,0 | 132,0 | 138,0 | Масса 1 шт. т | Примеч. Сечение h |
|---|---|---|---|---|---|---|---|---|
| | | | Количество шт. | | | | | |
| 1 | 2 | 3 | 4 | 5 | 6 | 7 | 8 | 9 |
| | | Стеновые панели | | | | | | |
| пс1 | Серия 3.900-3 в. 3ч.1 | пс2-54-к2 | 41 | 43 | 45 | 47 | 8.80 | |
| пс2 | —"—"— | пс2-54-к12 | 10 | 10 | 10 | 10 | 8.80 | |
| пс3; 10 | кжи-пс3;10-сб | пс2-54-к2а; к2с | 50+3 | 52+3 | 54+3 | 56+3 | 8.80 | |
| пс4 | кжи-пс4-сб | пс2-54-к12а | 8 | 8 | 8 | 8 | 8.80 | |
| пс5 | кжи-пс5-сб | пс2-54-к12б | 2 | 2 | 2 | 2 | 8.54 | |
| пс6 | кжи-пс6-сб | пс2-54-к2б | 1 | 1 | 1 | 1 | 8.70 | |
| пс7 | кжи-пс7-сб | пс2-54-к2в | 1 | 1 | 1 | 1 | 8.30 | 900×900 |
| пс8 | кжи-пс8-сб | пс2-54-к2г | 1 | 1 | 1 | 1 | 8.20 | 1200×900 |
| пс9 | кжи-пс9-сб | пс2-54-к2д | 1 | 1 | 1 | 1 | 8.00 | 1200×1200 |
| | | Перегородочные панели | | | | | | |
| пг1 | Серия 3.900-3 в. 6 | пг-54-2 | 74 | 78 | 82 | 88 | 6.42 | |
| пг2 | кжи-пг2-сб | пг-45-2а | 28 | 30 | 32 | 34 | 4.70 | 1200×1200 |

## Продолжение спецификации

| 1 | 2 | 3 | 4 | 5 | 6 | 7 | 8 | 9 |
|---|---|---|---|---|---|---|---|---|
| пг3 | кжи-пг3-сб | пг-45-2б | 8 | 8 | 8 | 8 | 4.70 | 1200×1200 |
| пг4 | кжи-пг4-сб | пг-48-2а | 28 | 30 | 32 | 34 | 5.00 | 900×900 1200×900 |
| пг5 | кжи-пг5-сб | пг-48-2б | 8 | 8 | 8 | 8 | 5.00 | 900×900 1200×900 |
| пг6 | кжи-пг6-сб | пг-54-2а | 1 | 1 | 1 | 1 | 6.42 | |
| | | Монолитные участки | | | | | | |
| Ум-1,3 | кж-39 | Ум-1,3 | 1+1 | 1+1 | 1+1 | 1+1 | | |
| Ум-5 | кж-40 | Ум-5 | 1 | 1 | 1 | 1 | | |
| Ум-9 | кж-40 | Ум-9 | 1 | 1 | 1 | 1 | | |
| Ум-11,12 | кж-41 | Ум-11,12 | 3+3 | 3+3 | 3+3 | 3+3 | | |
| Ум-13,14 | кж-41 | Ум-13,14 | 3+3 | 3+3 | 3+3 | 3+3 | | |
| Ум-15 | кж-42 | Ум-15 | 1 | 1 | 1 | 1 | | |
| Ум-18 | кж-42 | Ум-18 | 1 | 1 | 1 | 1 | | |
| | | Детали | | | | | Масса 1 шт. кг | |
| Поз. „1" | кж-38 | ф14АIII, ГОСТ 5.1459-72, ℓ=250 | 952 | 984 | 1016 | 1048 | 0.3 | |
| Поз. „2" | кж-38 | ф10АIII, ГОСТ 5.1459-72, ℓ=200 | 396 | 420 | 444 | 468 | 0.1 | |
| 3Дв2 | кжи-3Дв2 | Изделие закладное 3Дв2 | 21 | 21 | 21 | 21 | 0.6 | |

1. Совместно с данным см. л.л. КЖ-35,36.
2. Шов 10мм зачеканить асбестоцементным раствором (оси 1 и 5)

привязан:

Инв. №

| | | | |
|---|---|---|---|
| Разраб. | Цветков | | |
| Провер. | Платунина | | |
| Рук. гр. | Гарбуз | | |
| Гл. инж. пр. | Чуркин | | |
| Гл. спец. | Андрианов | | |
| Нач. отд. | Альтшуллер | | |

# ТП-902-2-344-КЖ

Аэротенк четырехкоридорный с размерами коридора 9×5,2×120-138

Секция „А". Монтажный чертеж стен. План.

| Стадия | Лист | Листов |
|---|---|---|
| Р | 32 | |

Госстрой СССР
СОЮЗВОДОКАНАЛПРОЕКТ
г. Москва

# План

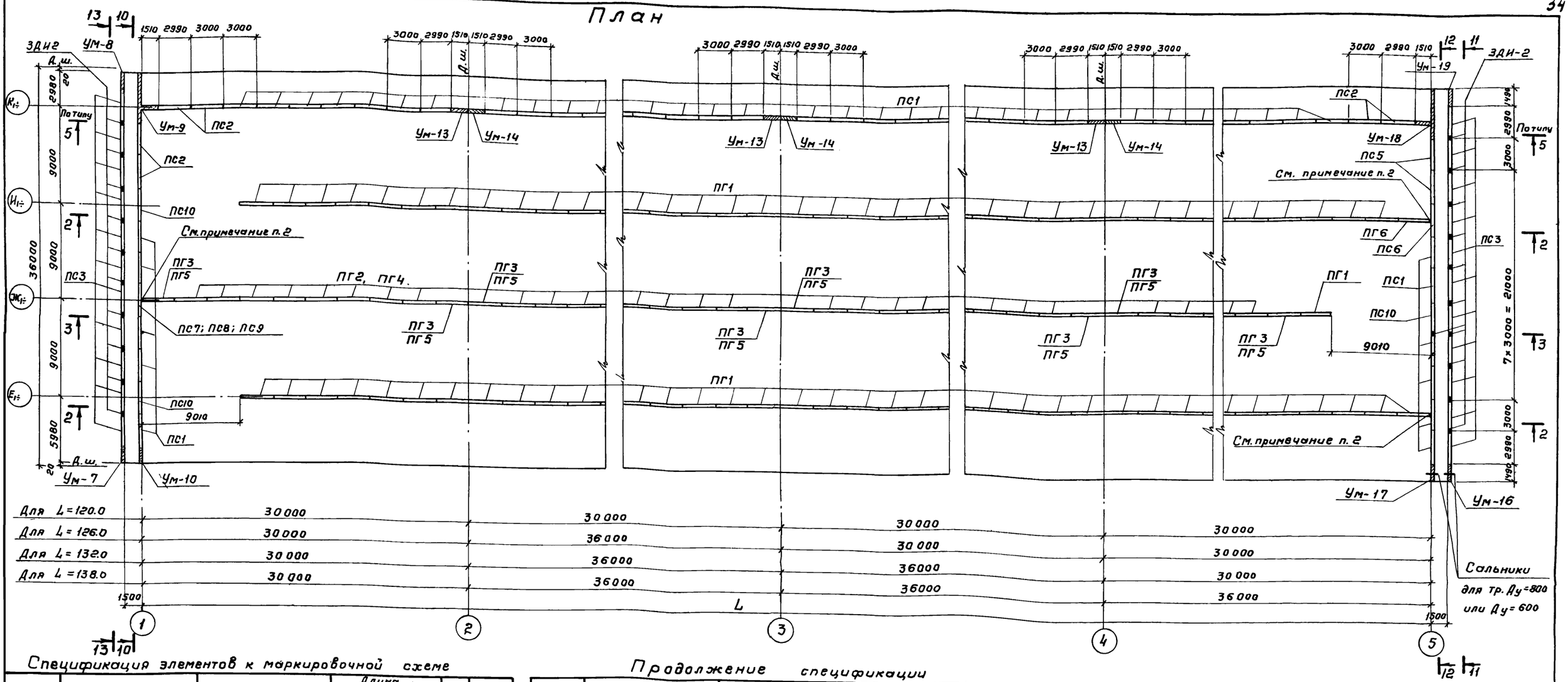


## Спецификация элементов к маркировочной схеме

| Марка | Обозначение | Наименование | Длина аэротенка L м: 120.0 | 126.0 | 132.0 | 138.0 | Масса 1шт т | Примеч. сеч. лотка в×h |
|---|---|---|---|---|---|---|---|---|
| | | | Количества шт. | | | | | |
| 1 | 2 | 3 | 4 | 5 | 6 | 7 | 8 | 9 |
| | | Стеновые панели | | | | | | |
| ПС1 | Серия 3.900-3в.3ч.1 | ПС2-54-К2 | 43 | 45 | 47 | 49 | 8.80 | |
| ПС2 | —"— | ПС2-54-К12 | 6 | 6 | 6 | 6 | 8.80 | |
| ПС3;10 | КЖИ-ПС3;10-СБ | ПС2-54-К2а; К2г | 22+3 | 22+3 | 22+3 | 22+3 | 8.80 | |
| ПС4 | КЖИ-ПС4-СБ | ПС2-54-К12а | — | — | — | — | 8.80 | |
| ПС5 | КЖИ-ПС5-СБ | ПС2-54-К12б | 2 | 2 | 2 | 2 | 8.54 | |
| ПС6 | КЖИ-ПС6-СБ | ПС2-54-К2б | 1 | 1 | 1 | 1 | 8.70 | |
| ПС7 | КЖИ-ПС7-СБ | ПС2-54-К2в | 1 | 1 | 1 | 1 | 8.30 | 900×900 |
| ПС8 | КЖИ-ПС8-СБ | ПС2-54-К2г | 1 | 1 | 1 | 1 | 8.20 | 1200×900 |
| ПС9 | КЖИ-ПС9-СБ | ПС2-54-К2д | 1 | 1 | 1 | 1 | 8.00 | 1200×1200 |
| | | Перегородочные панели | | | | | | |
| ПГ1 | Серия 3.900-3в.6 | ПГ-54-2 | 74 | 78 | 82 | 86 | 6.42 | |
| ПГ2 | КЖИ-ПГ2-СБ | ПГ-45-2а | 28 | 30 | 32 | 34 | 4.70 | 1200×1200 |
| ПГ3 | КЖИ-ПГ3-СБ | ПГ-45-2б | 8 | 8 | 8 | 8 | 4.70 | 1200×1200 |

## Продолжение спецификации

| 1 | 2 | 3 | 4 | 5 | 6 | 7 | 8 | 9 |
|---|---|---|---|---|---|---|---|---|
| ПГ4 | КЖИ-ПГ4-СБ | ПГ-48-2а | 28 | 30 | 32 | 34 | 5.00 | 900×900 1200×900 |
| ПГ5 | КЖИ-ПГ5-СБ | ПГ-48-2б | 8 | 8 | 8 | 8 | 5.00 | 900×900 1200×900 |
| ПГ6 | КЖИ-ПГ6-СБ | ПГ-54-2а | 1 | 1 | 1 | 1 | 6.42 | |
| | | Монолитные участки | | | | | | |
| Ум-8 | КЖ-41 | Ум-8 | 1 | 1 | 1 | 1 | | |
| Ум-9 | КЖ-40 | Ум-9 | 1 | 1 | 1 | 1 | | |
| Ум-10 | КЖ-40 | Ум-10 | 1 | 1 | 1 | 1 | | |
| Ум-13;14 | КЖ-41 | Ум-13;14 | 3+3 | 3+3 | 3+3 | 3+3 | | |
| Ум-16 | КЖ-42 | Ум-16 | 1 | 1 | 1 | 1 | | |
| Ум-17 | КЖ-42 | Ум-17 | 1 | 1 | 1 | 1 | | |
| Ум-18 | КЖ-42 | Ум-18 | 1 | 1 | 1 | 1 | | |
| Ум-19 | КЖ-43 | Ум-19 | 1 | 1 | 1 | 1 | | |
| Ум-7 | КЖ-40 | Ум-7 | 1 | 1 | 1 | 1 | | |
| | | Детали | | | | | Масса 1шт кг | |
| Поз. „1" | КЖ-38 | ф14АIII, ГОСТ5.1459-72, в=250 | 608 | 624 | 640 | 656 | 0.3 | |
| Поз. „2" | КЖ-38 | ф10АIII, ГОСТ5.1459-72, в=200 | 396 | 420 | 444 | 468 | 0.1 | |
| ЗДИ2 | КЖИ-ЗДИ2 | Изделие закладное ЗДИ2 | 21 | 21 | 21 | 21 | 0.6 | |

1. Совместно с данным см. л.л. КЖ-35÷37.
2. Шов 10мм зачеканить асбестоцементным раствором (оси 1 и 5).

Типовой проект 902-2-344 Альбом II.

Инв. № подл. | Подпись и дата | Взам. инв. №

Привязан

Инв. №

| | | | |
|---|---|---|---|
| Разраб. | Цветкова | | |
| Проверил | Платунина | | |
| Рук. гр. | Гарбуз | | |
| Гл. инж. пр. | Чирков | | |
| Гл. спец. | Андрианов | | |
| Нач. отд. | Альтшулле | | |

ТП 902-2-344-КЖ

Аэротенк четырехкоридорный с размерами коридора 9×5, 2×120 – 138

Секция „Б". Монтажный чертеж стен. План.

| Стадия | Лист | Листов |
|---|---|---|
| Р | 33 | |

Госстрой СССР СОЮЗВОДОКАНАЛПРОЕКТ г. Москва

# План

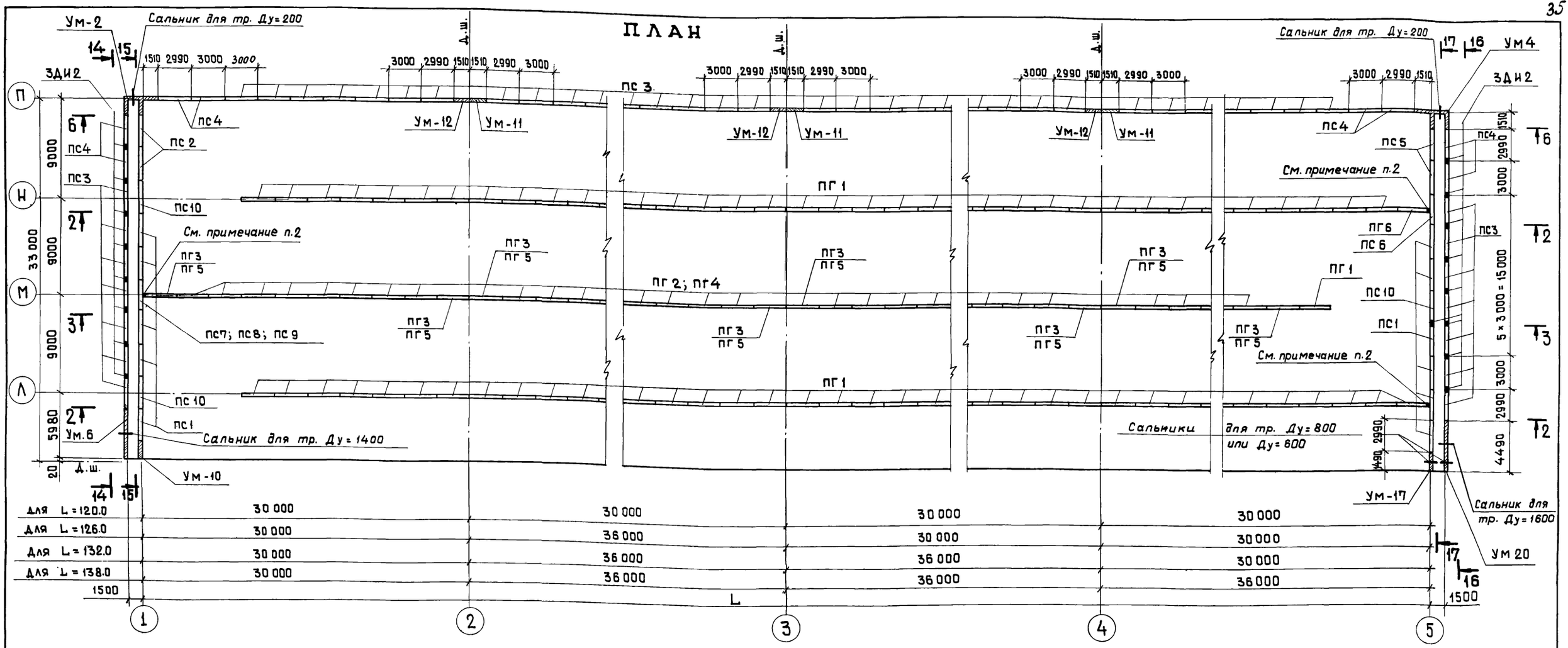


## Спецификация элементов к маркировочной схеме

| Марка | Обозначение | Наименование | Длина аэротенка L м | | | | Масса 1 шт. т | Примеч. сеч. патка b×h |
|---|---|---|---|---|---|---|---|---|
| | | | 120.0 | 126.0 | 132.0 | 138.0 | | |
| | | | Количество шт. | | | | | |
| 1 | 2 | 3 | 4 | 5 | 6 | 7 | 8 | 9 |
| | | Стеновые панели | | | | | | |
| ПС1 | Серия 3.900-38.3ч.1 | ПС 2-54-К2 | 11 | 11 | 11 | 11 | 8.80 | |
| ПС2 | " | ПС 2-54-К12 | 2 | 2 | 2 | 2 | 8.80 | |
| ПС3;10 | КЖИ-ПС-3,10-СБ | ПС 2-54-К2$^{а}$; К2$^{с}$ | 46+3 | 48+3 | 50+3 | 52+3 | 8.80 | |
| ПС4 | КЖИ-ПС 4-СБ | ПС 2-54-К12$^{а}$ | 8 | 8 | 8 | 8 | 8.80 | |
| ПС5 | КЖИ-ПС 5-СБ | ПС 2-54-К12$^{б}$ | 2 | 2 | 2 | 2 | 8.54 | |
| ПС6 | КЖИ-ПС6-СБ | ПС 2-54-К2$^{б}$ | 1 | 1 | 1 | 1 | 8.70 | |
| ПС7 | КЖИ-ПС7-СБ | ПС 2-54-К2$^{б}$ | 1 | 1 | 1 | 1 | 8.30 | 900×900 |
| ПС8 | КЖИ-ПС 8-СБ | ПС 2-54-К2$^{г}$ | 1 | 1 | 1 | 1 | 8.20 | 1200×900 |
| ПС9 | КЖИ-ПС 9-СБ | ПС 2-54-К2$^{д}$ | 1 | 1 | 1 | 1 | 8.00 | 1200×1200 |
| | | Перегородочные панели | | | | | | |
| ПГ1 | Серия 3.900-38.6 | ПГ-54-2 | 74 | 78 | 82 | 86 | 6.42 | |
| ПГ2 | КЖИ-ПГ2-СБ | ПГ-45-2$^{а}$ | 28 | 30 | 32 | 34 | 4.70 | 1200×1200 |
| ПГ3 | КЖИ-ПГ3-СБ | ПГ-45-2$^{б}$ | 8 | 8 | 8 | 8 | 4.70 | 1200×1200 |

## Продолжение спецификации

| 1 | 2 | 3 | 4 | 5 | 6 | 7 | 8 | 9 |
|---|---|---|---|---|---|---|---|---|
| ПГ 4 | КЖИ-ПГ4-СБ | ПГ-48-2$^{а}$ | 28 | 30 | 32 | 34 | 5.00 | 900×900 1200×900 |
| ПГ 5 | КЖИ-ПГ5-СБ | ПГ-48-2$^{б}$ | 8 | 8 | 8 | 8 | 5.00 | 900×900 1200×900 |
| ПГ 6 | КЖИ-ПГ6-СБ | ПГ-54-2$^{а}$ | 1 | 1 | 1 | 1 | 6.42 | |
| | | Монолитные участки | | | | | | |
| Ум-2 | КЖ-39 | Ум-2 | 1 | 1 | 1 | 1 | | |
| Ум-4 | КЖ-39 | Ум-4 | 1 | 1 | 1 | 1 | | |
| Ум-6 | КЖ-41 | Ум-6 | 1 | 1 | 1 | 1 | | |
| Ум-10 | КЖ-40 | Ум-10 | 1 | 1 | 1 | 1 | | |
| Ум 11,12 | КЖ-40 | Ум-11,12 | 3+3 | 3+3 | 3+3 | 3+3 | | |
| Ум-17 | КЖ-42 | Ум-17 | 1 | 1 | 1 | 1 | | |
| Ум-20 | КЖ-43 | Ум-20 | 1 | 1 | 1 | 1 | | |
| | | | | | | | | |
| | | Детали | | | | | Масса 1 шт кг | |
| Поз. „1" | КЖ-38 | ⌀14 AIII, ГОСТ 5.1459-72, ℓ=250 | 600 | 616 | 632 | 648 | 0.3 | |
| Поз. „2" | КЖ-38 | ⌀10 AIII, ГОСТ 5.1459-72, ℓ=200 | 396 | 420 | 444 | 468 | 0.1 | |
| ЗДИ2 | КЖИ-ЗДИ2 | Изделие закладные ЗДИ2 | 17 | 17 | 17 | 17 | 0.6 | |

1. Совместно с данным см. л.л. КЖ-35,37.
2. Шов 10 мм зачеканить асбестоцементным раствором (оси 1и 5).

Привязан

Инв. №

ТП 902-2-344 -КЖ

| | | | |
|---|---|---|---|
| Разраб. | Цветкова | | |
| Проверил | Платунина | | |
| Рук. гр. | Горбуз | | |
| Гл. инж. пр. | Чирков | | |
| Гл. спец. | Андрианов | | |
| Нач. отд. | Альтшуллер | | |

Аэротенк четырехкоридорный с размерами коридора 9×5.2×120-138

Секция „В". Монтажный чертеж стен. План.

| Стадия | Лист | Листов |
|---|---|---|
| Р | 34 | |

Госстрой СССР СОЮЗВОДОКАНАЛПРОЕКТ г. Москва

17133-02 36

Альбом II

Типовой проект 902-2-344

Альбом II

Типовой проект 902-2-344

## 1-1

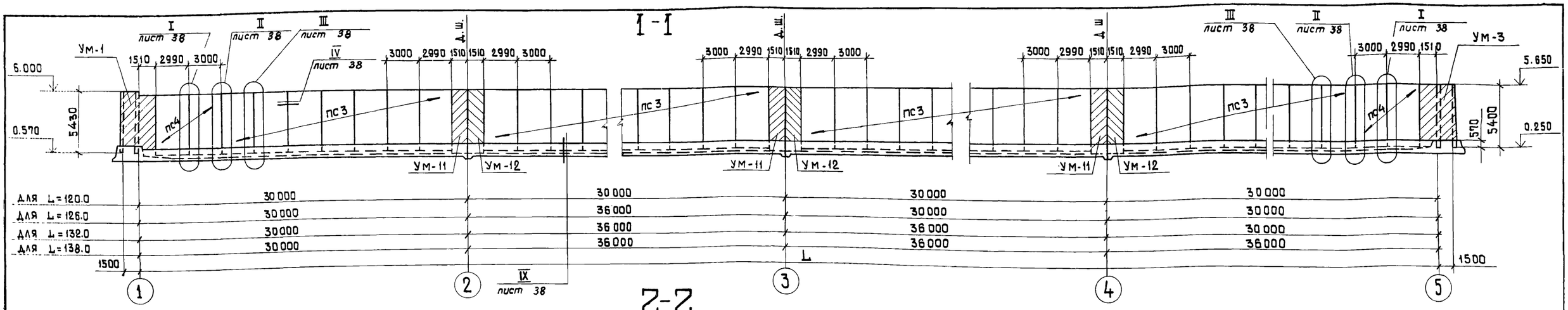


## 2-2

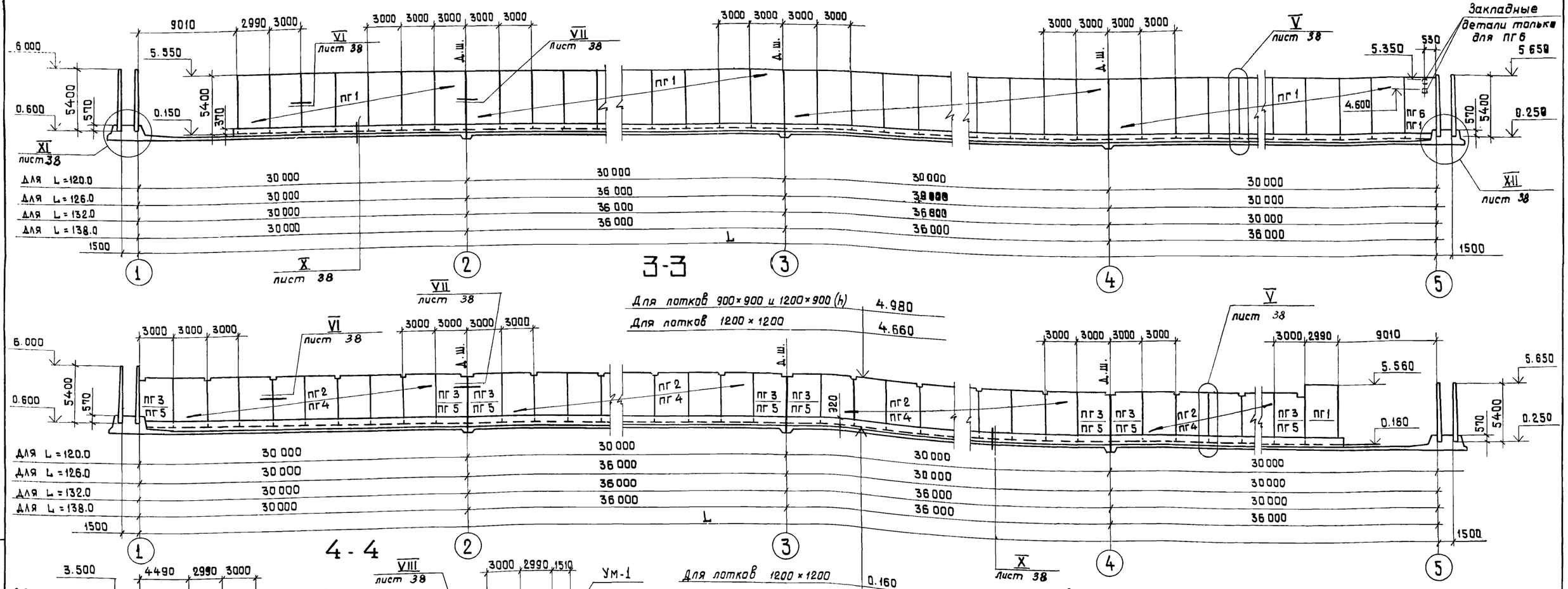


## 3-3




Для лотков 900×900 и 1200×900 (h) 4.980

Для лотков 1200×1200 4.660

Для лотков 1200×1200 0.160

Для лотков 900×900 и 1200×900 (h) 0.180

## 4-4

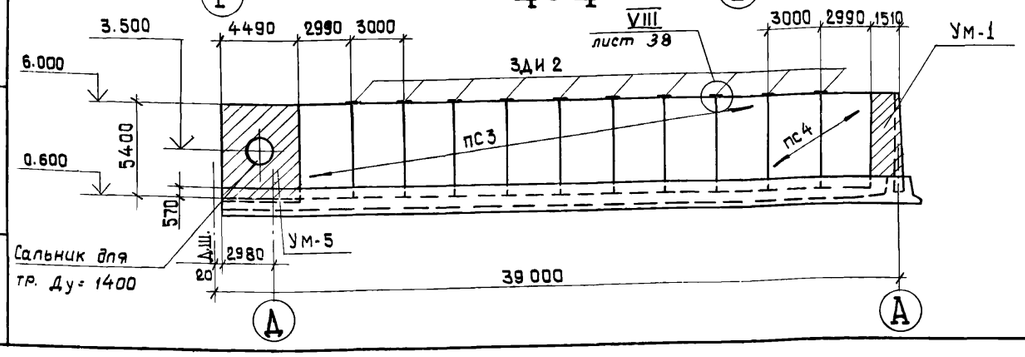


Совместно с данным см. л.л. КЖ-32, 33, 34, 38.

Привязан

Инв. №

| | | | |
|---|---|---|---|
| Разраб. | Цветкова | | |
| Проверил | Платунина | | |
| Рук.гр. | Гарбуз | | |
| Гл.инж.пр. | Чирков | | |
| Гл.спец. | Андрианов | | |
| Нач.отд. | Альтшуллер | | |

# ТП 902-2-344-КЖ

Аэротенк четырехкоридорный с размерами коридора 9×5.2×120–138

Монтажный чертеж стен. Виды 1-1 ÷ 4-4.

| Стадия | Лист | Листов |
|---|---|---|
| Р | 35 | |

Госстрой СССР
СОЮЗВОДОКАНАЛПРОЕКТ
г. Москва

Инв. № подл. | Подпись и дата | Взам. инв. №

Альбом III

Типовой проект 902-2-344

## 5-5

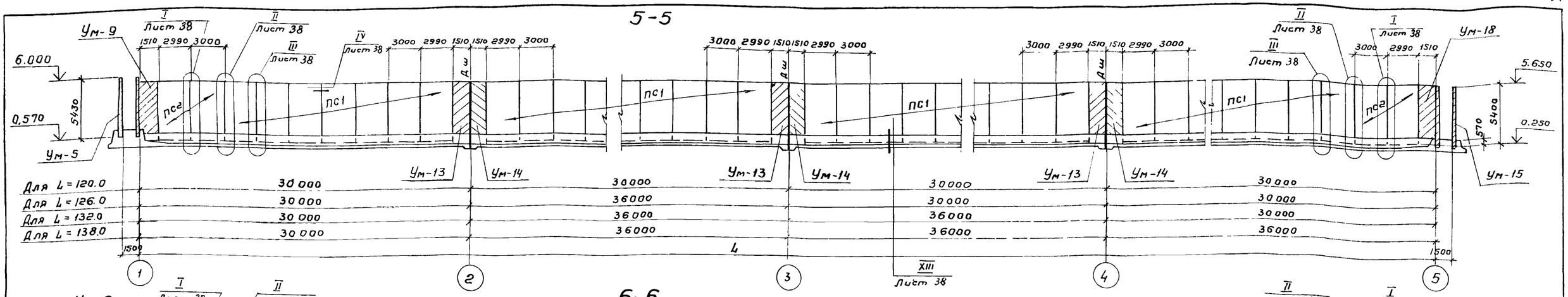


## 6-6

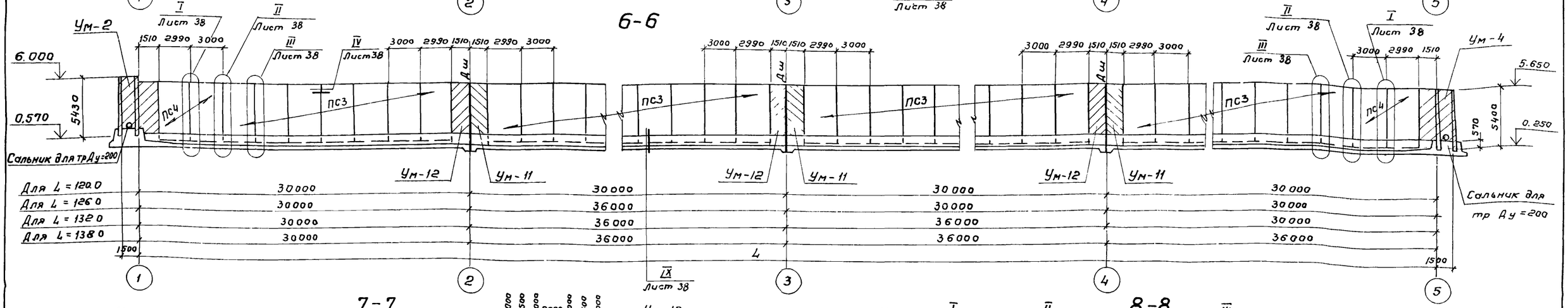


## 7-7

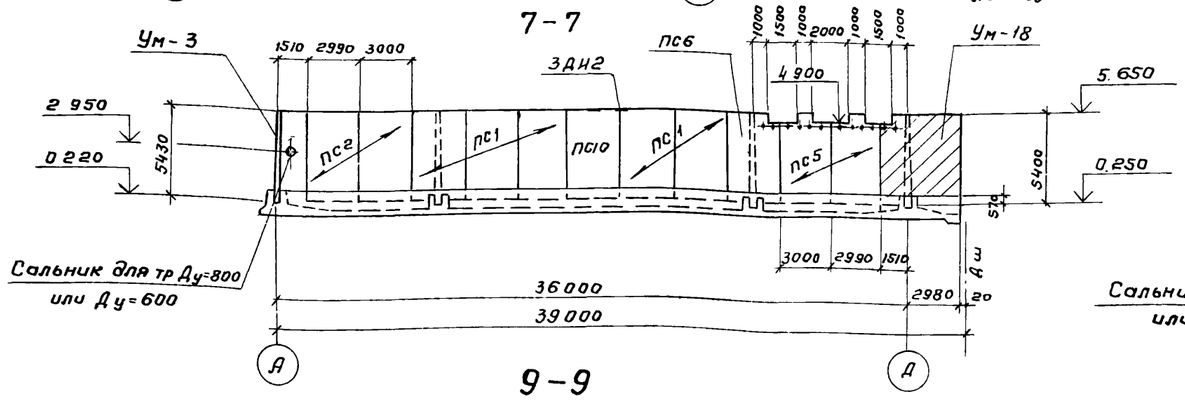


## 8-8

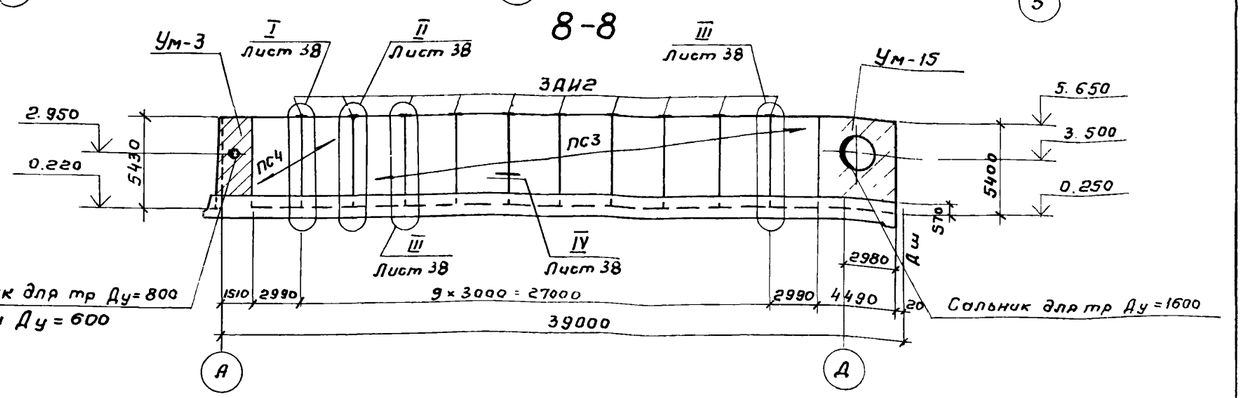


## 9-9

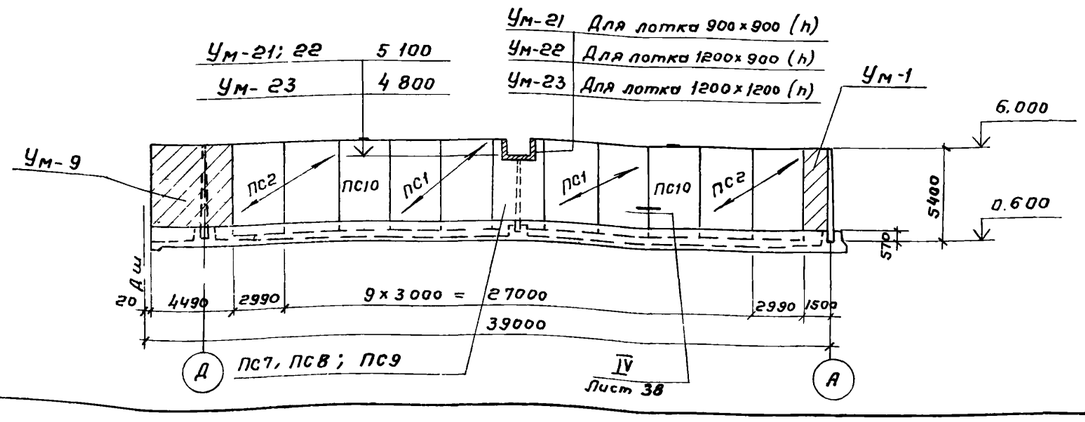


Совместно с данным см л.л КЖ-32, 33, 38

| | | | |
|---|---|---|---|
| Привязан | | | |
| Инв. № | | | |
| Разраб | Цветкова | | |
| Проверил | Платунина | | |
| Рук гр | Гарбуз | | |
| Гл инж пр | Чирков | | |
| Гл спец | Андрианов | | |
| Нач отд | Альтшуллер | | |

**ТП 902-2-344-КЖ**

Аэротенк четырехкоридорный с размерами коридора 9х5,2 х 120 - 138

Монтажный чертеж стен
Виды 5-5 — 9-9

| Стадия | Лист | Листов |
|---|---|---|
| Р | 36 | |

Госстрой СССР
СОЮЗВОДОКАНАЛПРОЕКТ
г Москва

## 10 - 10

Ум-21; 22 — 5.100
Ум-23 — 4.800

Ум-21 Для лотка 900×900 (h)
Ум-22 Для лотка 1200×900 (h)
Ум-23 Для лотка 1200×1200 (h)

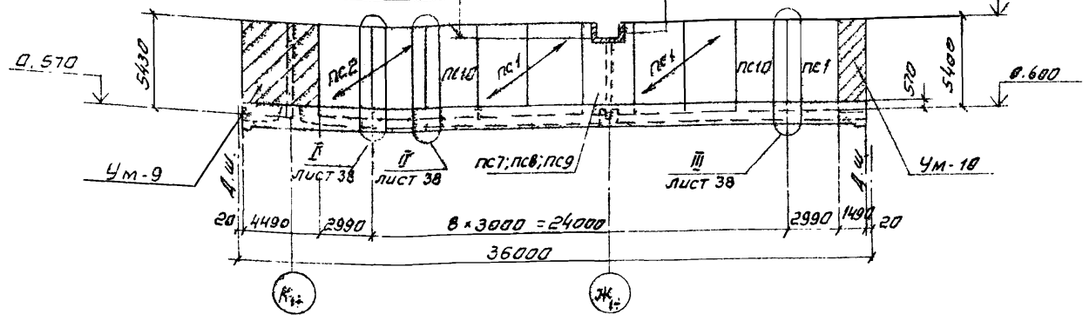


## 12 - 12

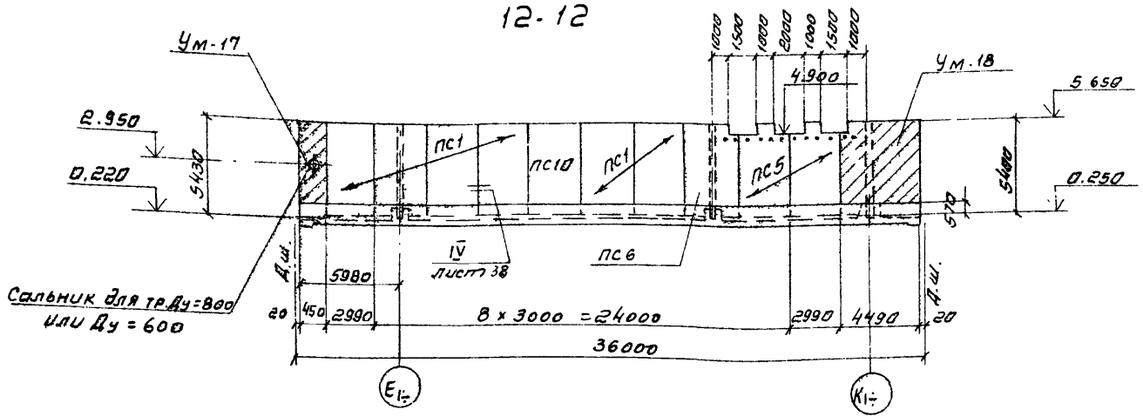


## 14 - 14

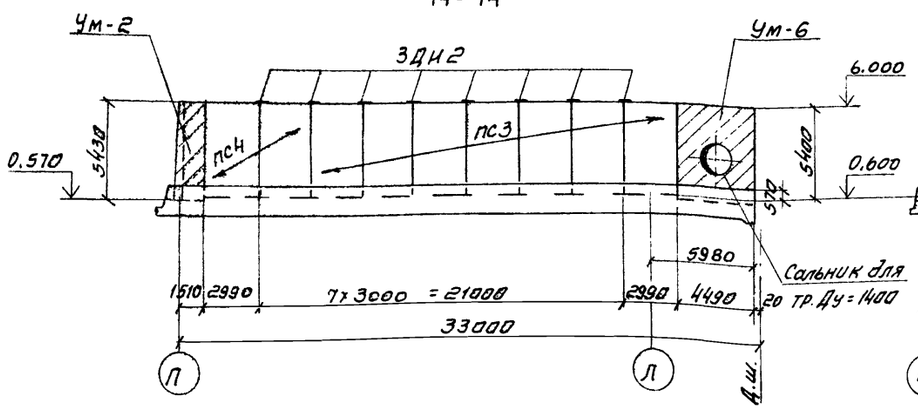


## 17 - 17

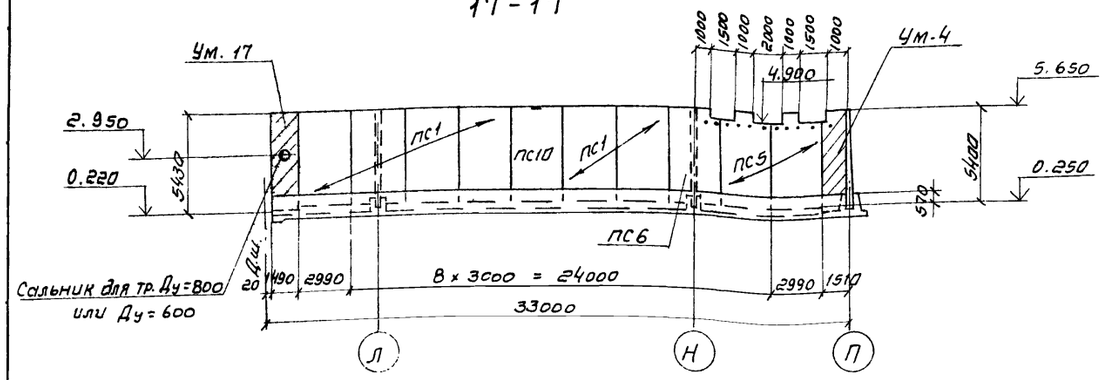


## 13 - 13

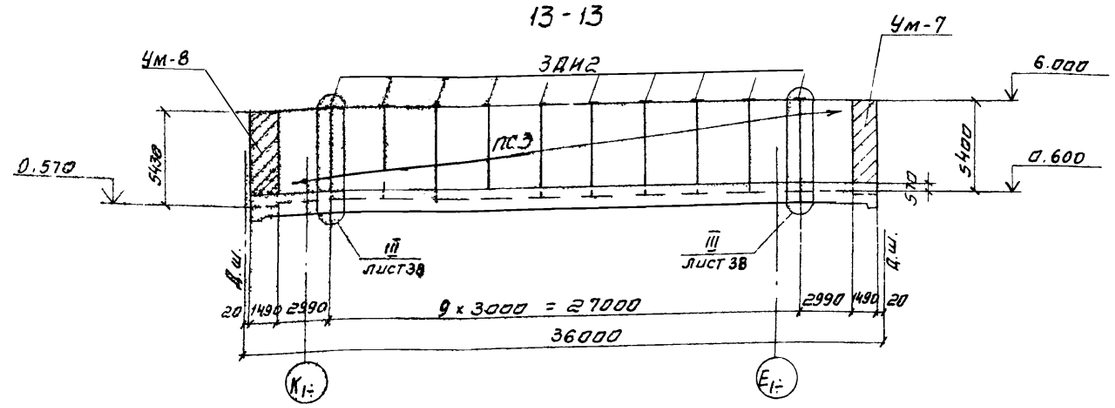


## 11 - 11

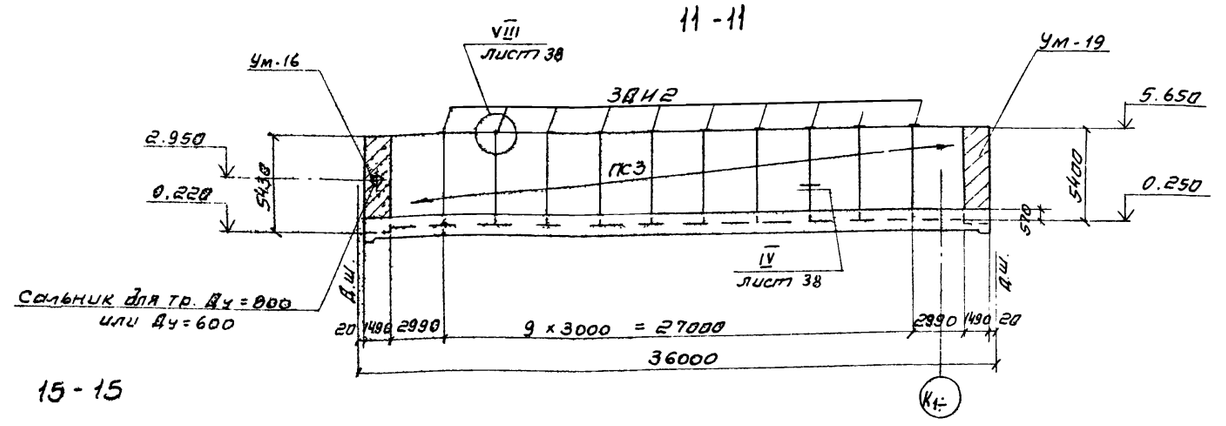


## 15 - 15

Ум-21 Для лотка 900×900 (h)
Ум-22 Для лотка 1200×900 (h)
Ум-23 Для лотка 1200×1200 (h)

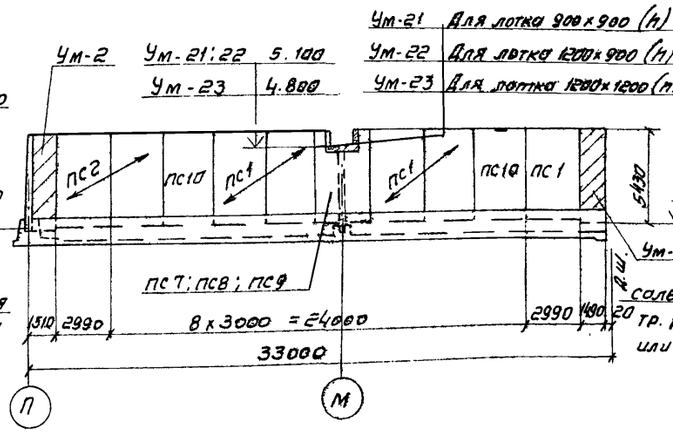


## 16 - 16

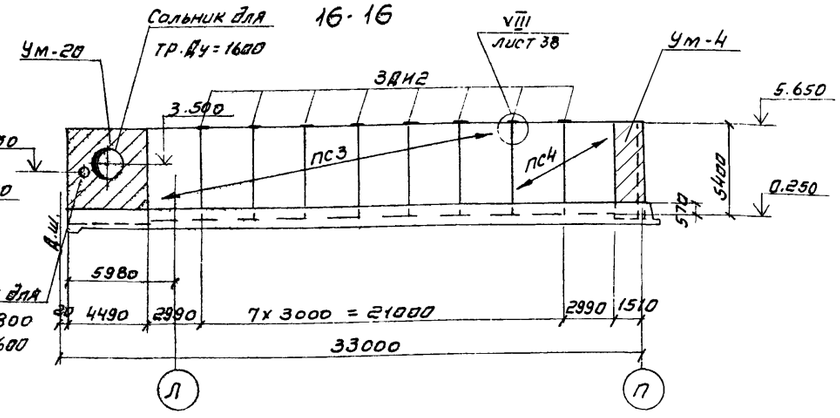


Совместно с данным см. л. л. КЖ - 33, 34, 38.

| | | | | | |
|---|---|---|---|---|---|
| Привязан | | | | ТП 902-2-344-КЖ | |
| | | | | Аэротенк четырехкоридорный с размерами коридора 9×5.2×120 - 138 | Стадия: Р; Лист: 37; Листов: |
| | | | | Монтажный чертеж стен. Виды 10-10 ÷ 17-17. | Госстрой СССР, Союзводоканалпроект, г. Москва |
| Инв № | | | | Разраб. Цветкова; Проверил Платунина; Рук. гр Гарбуз; Гл. инж. пр. Чирков; Гл. спец. Андрианов; Нач. отд. Альтшуллер | |

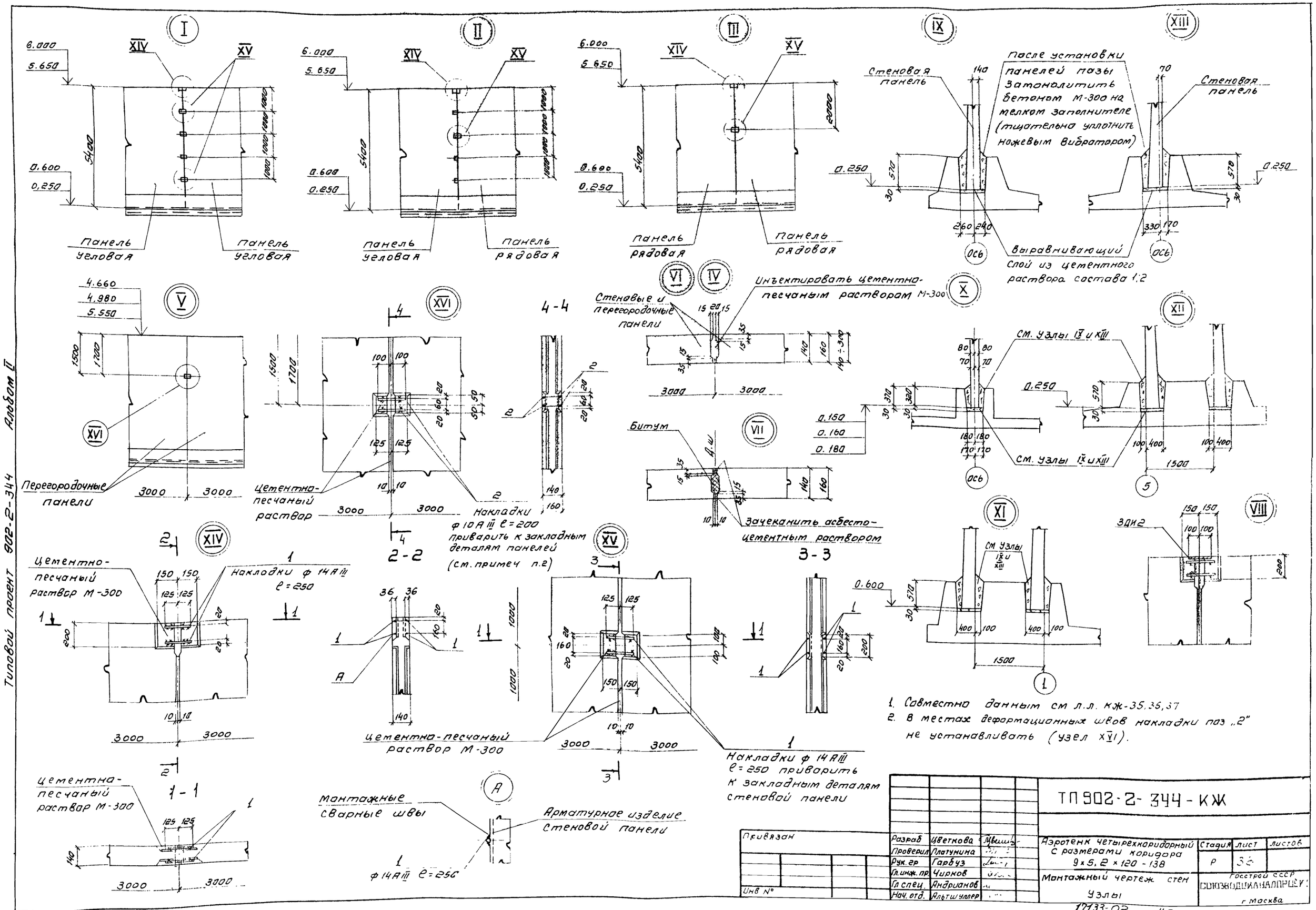


1. Совместно данным см л.л. КЖ-35,36,37
2. В местах деформационных швов накладки паз „2" не устанавливать (узел XVI).

Типовой проект 902-2-344 Альбом II

| | | | | | | |
|---|---|---|---|---|---|---|
| Привязан | Разраб | Цветкова | | ТП 902-2-344-КЖ | | |
| | Проверил | Платунина | | | | |
| | Рук. гр | Гарбуз | | Аэротенк четырехкоридорный с размерами коридора 9×5,2×120-138 | Стадия | Лист | Листов |
| | Гл. инж. пр. | Чирков | | | Р | 36 | |
| | Гл спец. | Андрианов | | Монтажный чертеж стен | Госстрой СССР СОЮЗВОДОКАНАЛПРОЕКТ г Москва | | |
| Инв № | Нач. отд. | Альтшуллер | | Узлы | | | |

17133-02 40

Альбом II

Типовой проект 902-2-344

1-1

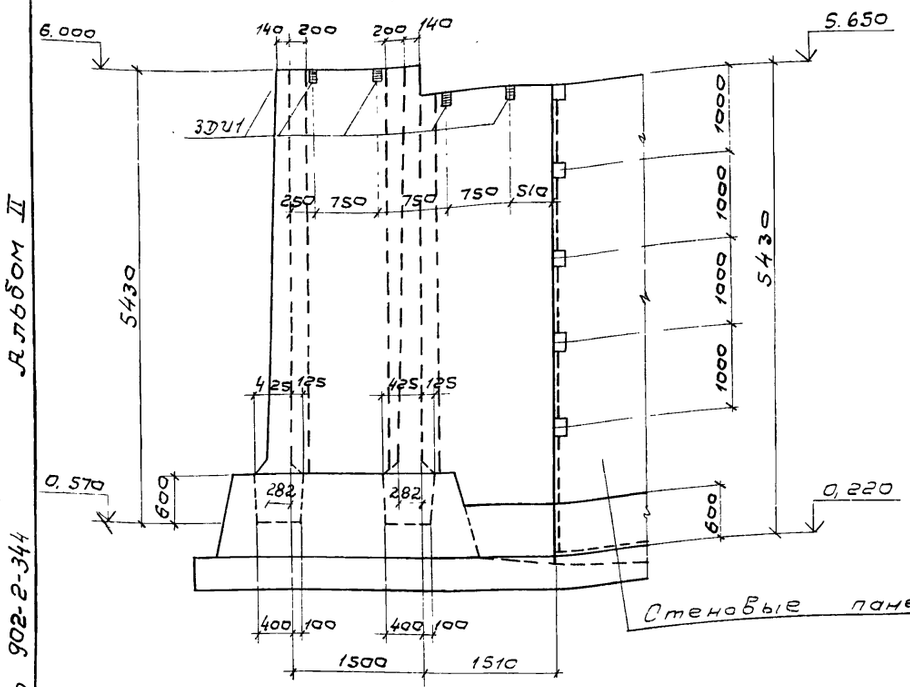


4-4

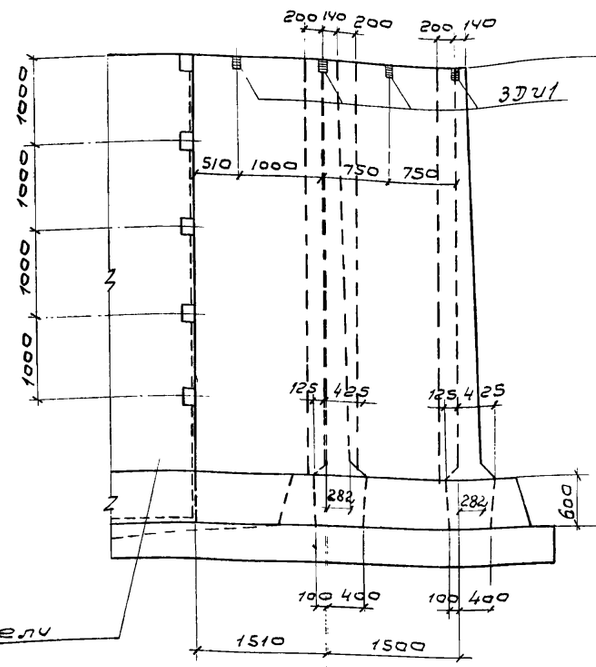


5-5

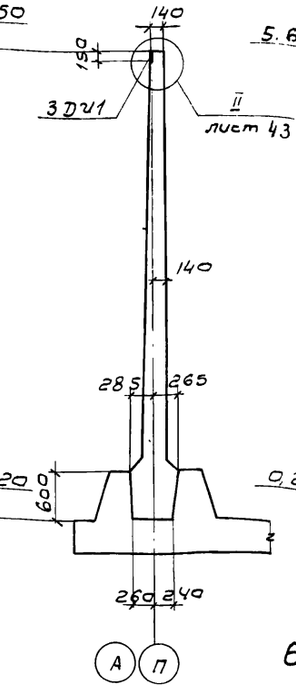


3-3

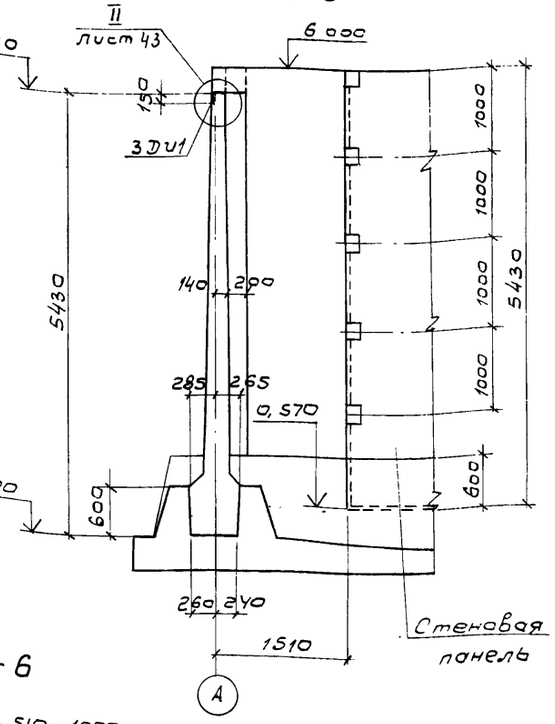


Ум-2
План

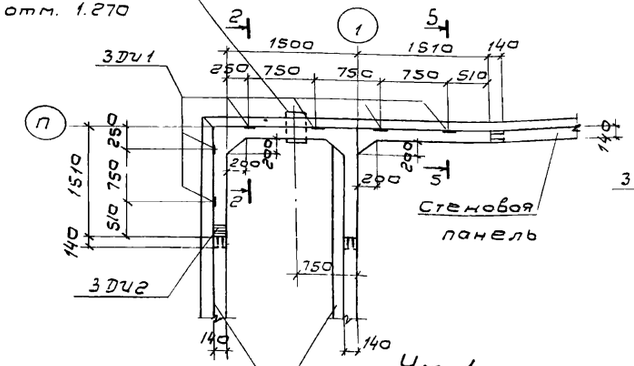


2-2

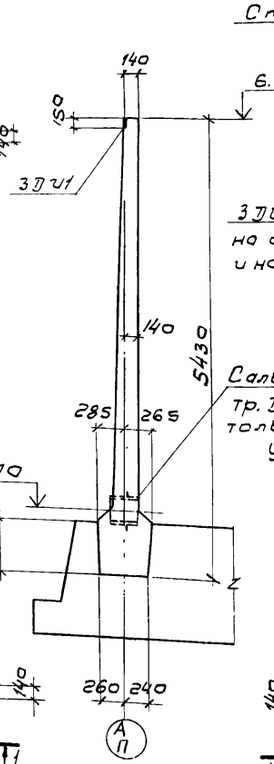


Ум-4
План

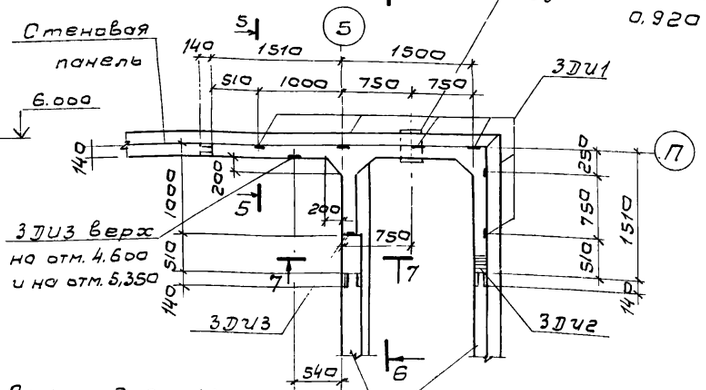


Ум-1
План

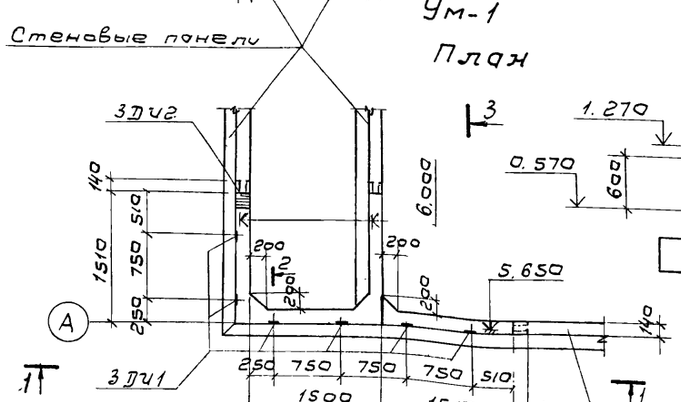


Ум-3
План

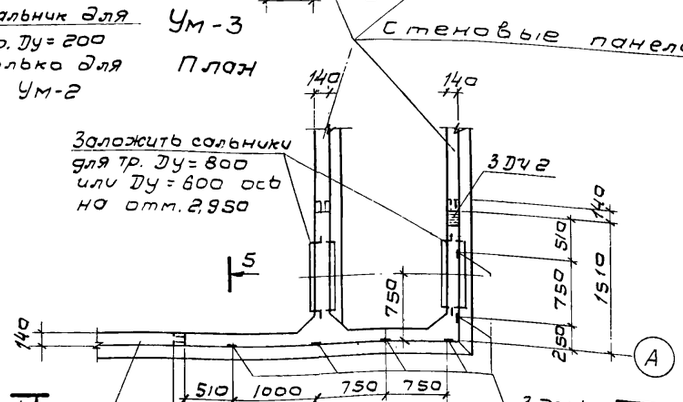


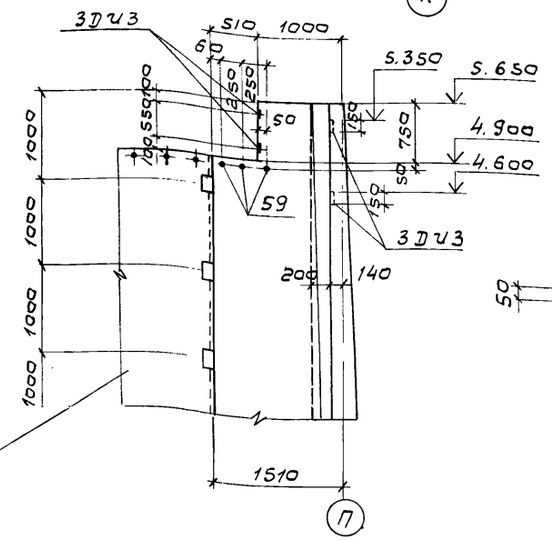


7-7

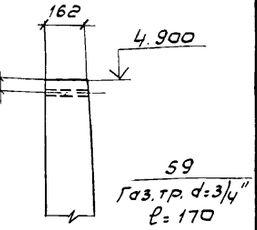


Совместно с данным см. л.л. КЖ-44,45.

Привязан

Инв №

| | | | |
|---|---|---|---|
| Разраб. | Цветкова | | |
| Провер. | Платунина | | |
| Рук. гр. | Гарбуз | | |
| Гл. инж. пр. | Чурков | | |
| Гл. спец. | Андрианов | | |
| Нач. отд. | Альтшуллер | | |

ТП 902-2-344-КЖ

Аэротенк четырехкоридорный с размерами коридора 9х5,2х120-138

Монолитные участки Ум-1,2,3,4.

Опалубочный чертеж

| Стадия | Лист | Листов |
|---|---|---|
| Р | 39 | |

Госстрой СССР
СОЮЗВОДОКАНАЛПРОЕКТ
г. Москва

17133-02

Типовой проект 902-2-344 Альбом II

1-1

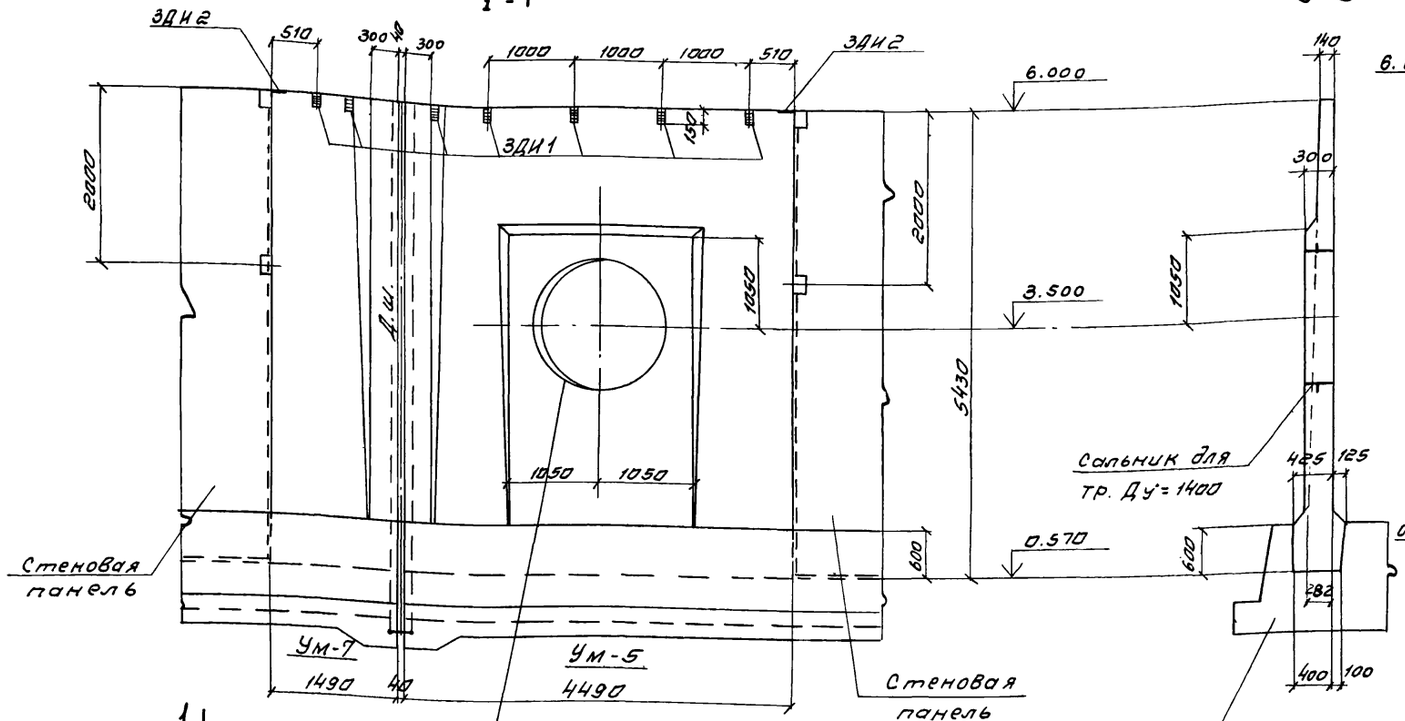


Ум-7
План

3-3

4-4

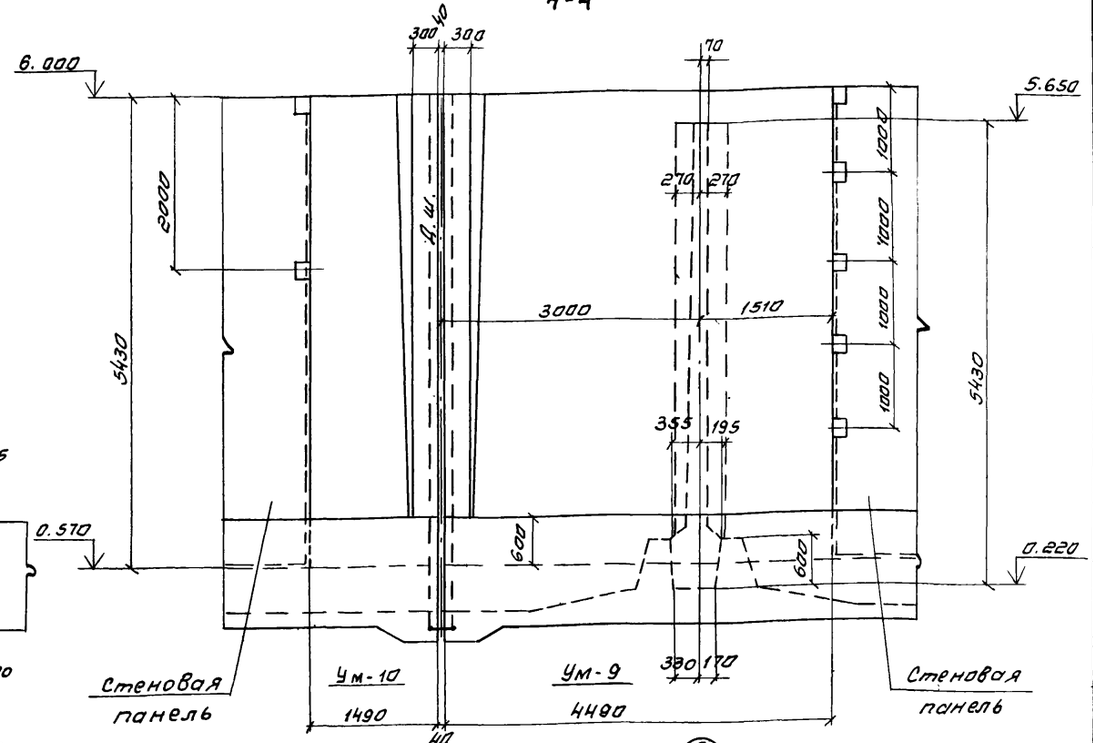


Ум-10
План

2-2

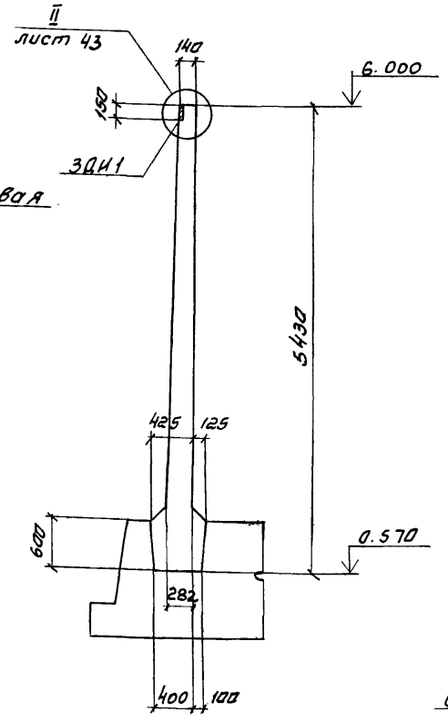


4

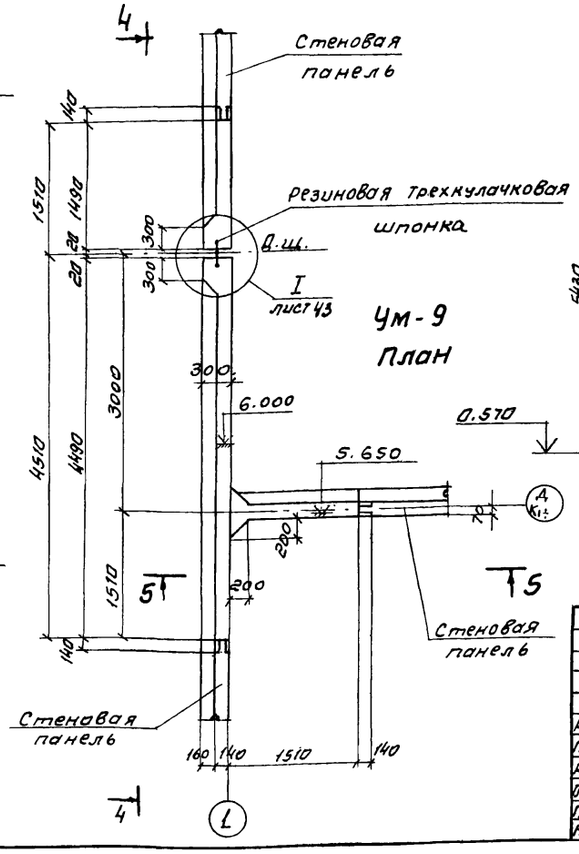


5-5

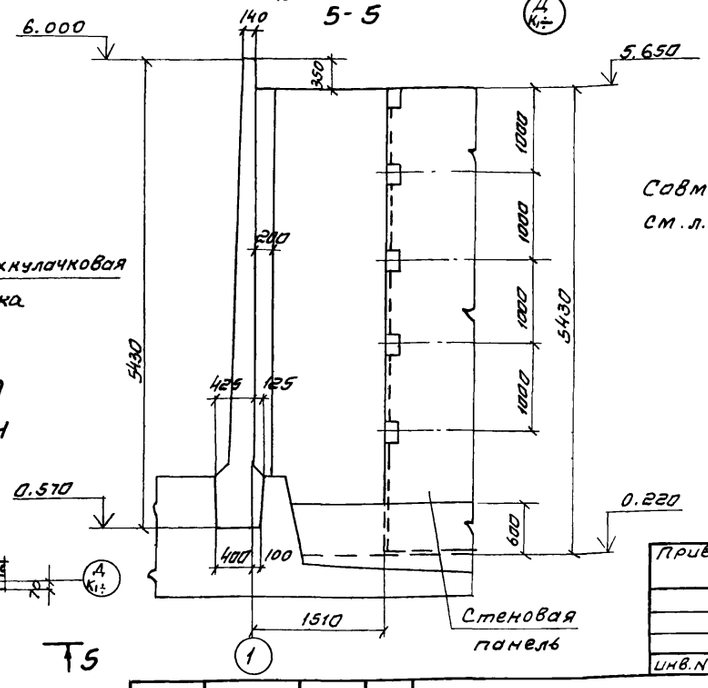


Совместно с данным см. л. л. КЖ-44, 46, 47.

2

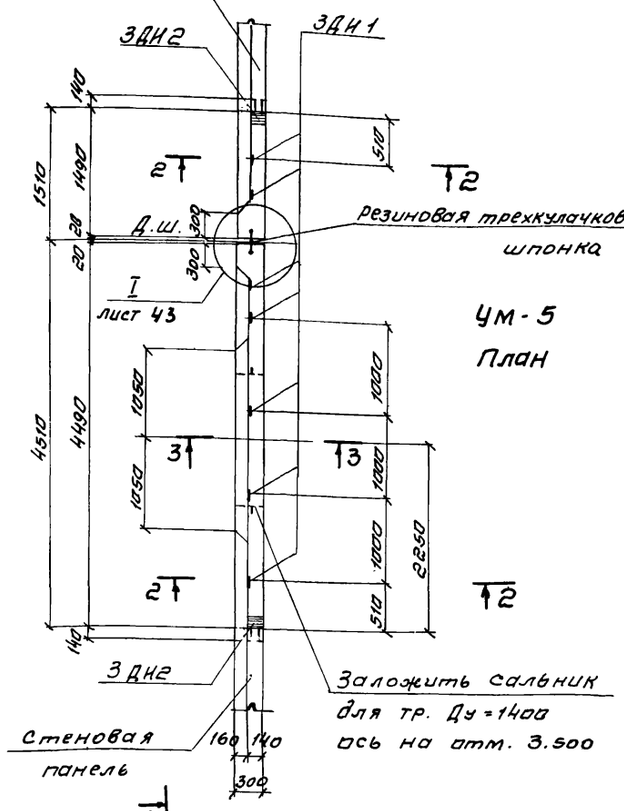


Привязан

Инв. №

| | | | | | |
|---|---|---|---|---|---|
| Разраб. | Цветкова | | ТП 902-2-344-КЖ | | |
| Проверил | Платунина | | Аэротенк четырехкоридорный с размерами коридора 9×5, 2×120-138. | Стадия | Лист | Листов |
| Рук. гр. | Гарбуз | | | Р | 40 | |
| Гл. инж. пр. | Чирков | | Монолитные участки Ум-5, 7, 9, 10. Опалубочный чертеж. | Госстрой СССР Союзводоканалпроект г. Москва | | |
| Гл. спец. | Андрианов | | | | | |
| Нач. отд. | Альтшуллер | | | | | |

Типовой проект 902-2-344 Альбом II

1-1

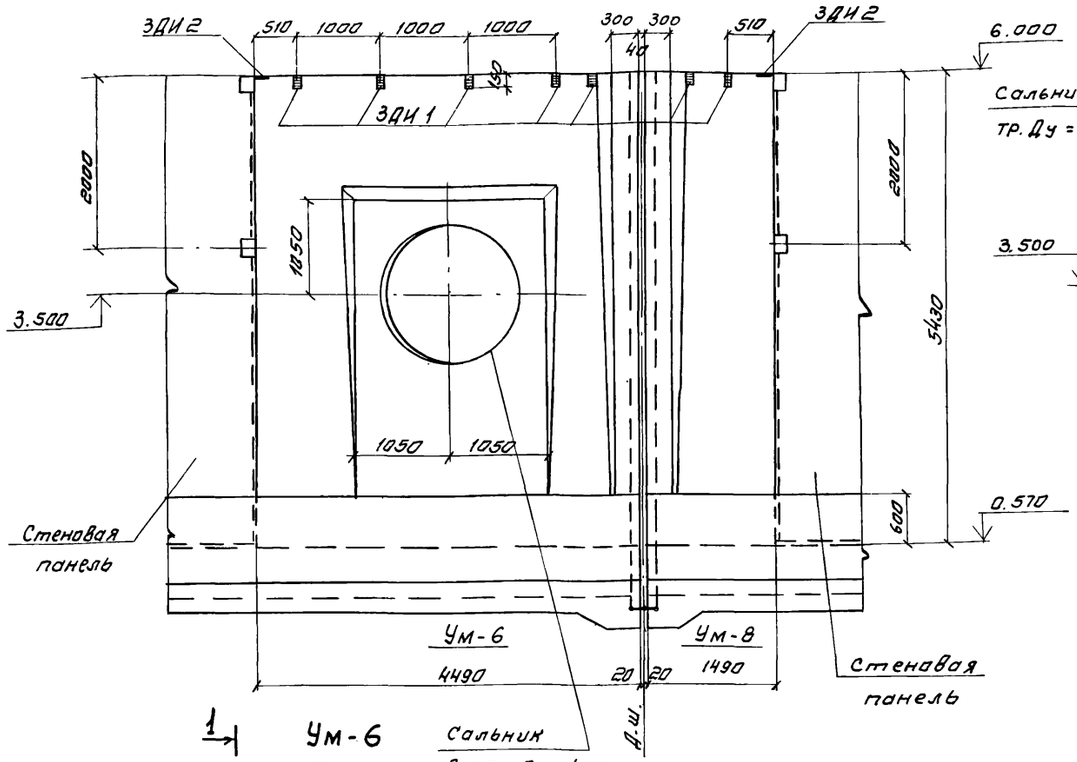


3-3

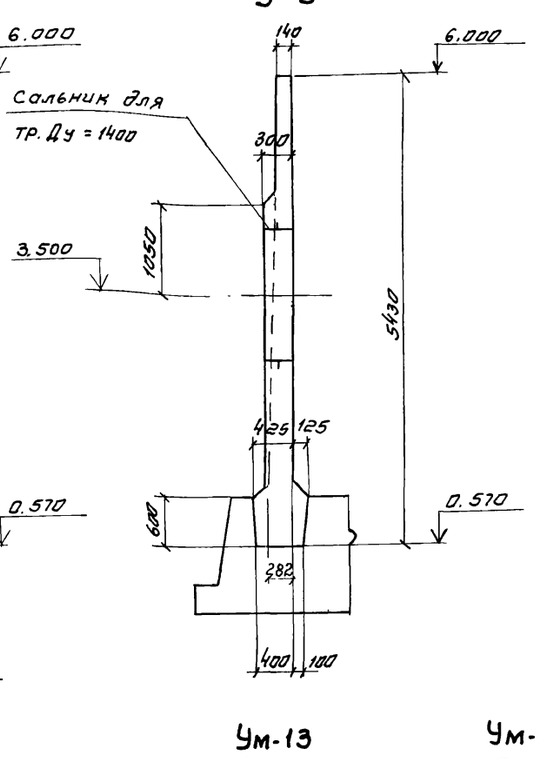


4-4

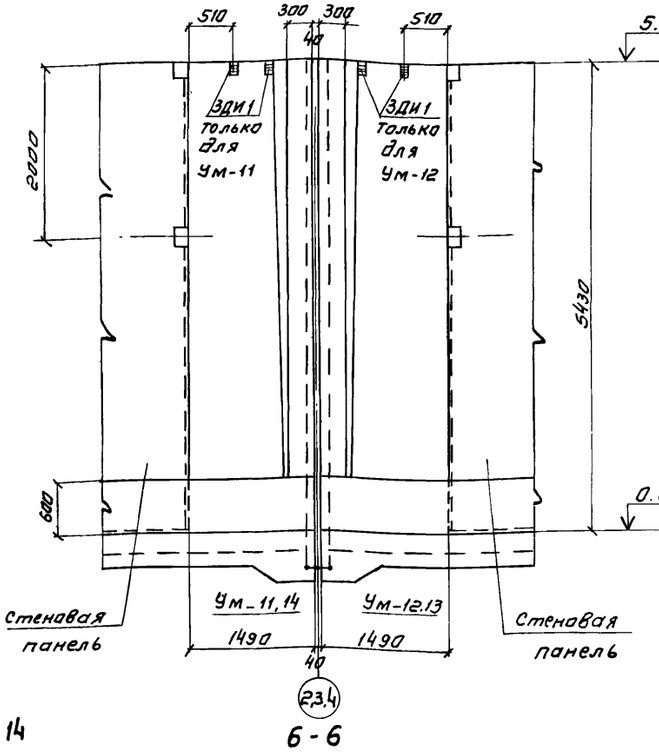


5-5

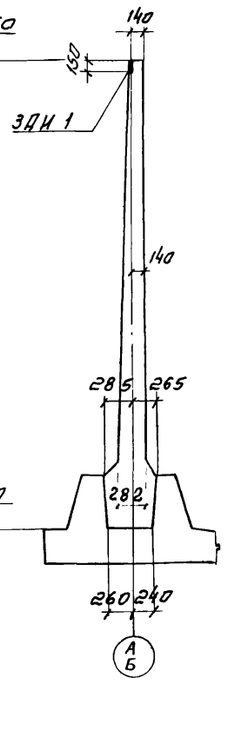


1

Ум-6
План

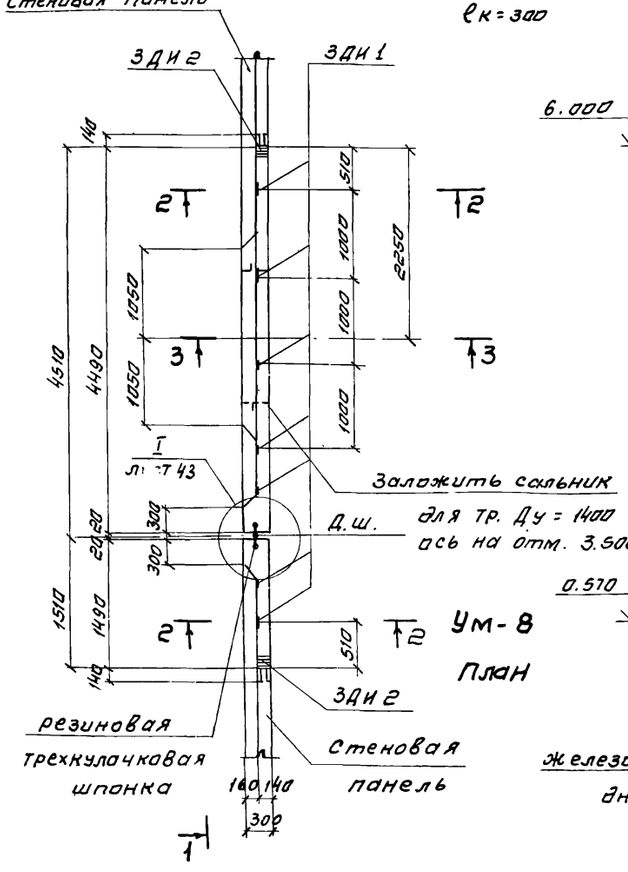


Сальник
для тр. Ду = 1400
ℓк = 300

2-2

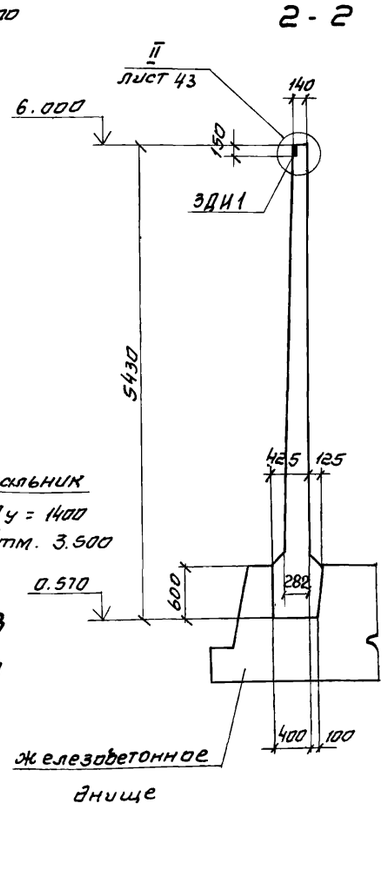


Ум-13
План

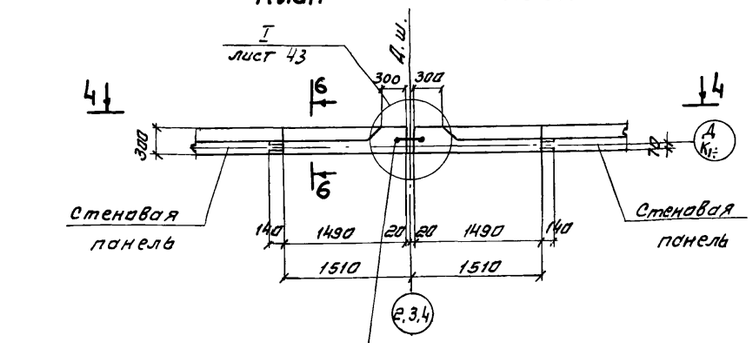


Ум-14
План

Ум-11
План

Ум-12
План

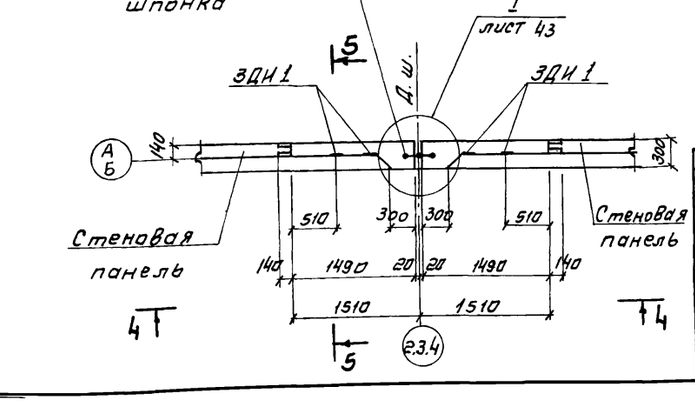


6-6

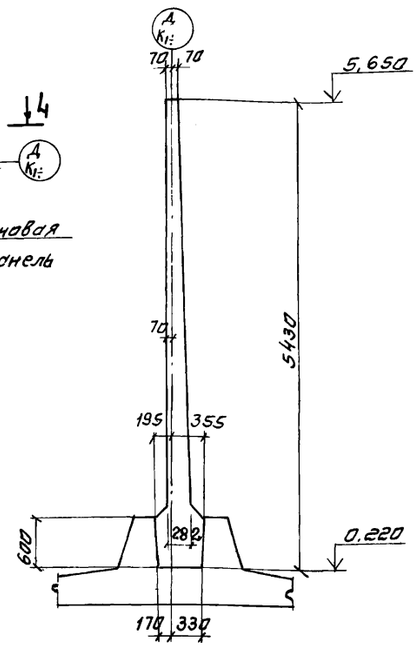


Совместно с данным см. л. л. КЖ - 44, 46, 48.

Привязан

Инв. №

| | | | | | |
|---|---|---|---|---|---|
| | | | | ТП 902-2-344-КЖ | |
| Разраб. | Цветкова | | Аэротенк четырехкоридорный с размерами коридора 9×5,2×120 - 138. Монолитные участки Ум - 6, 8, 11, 12, 13, 14. Опалубочный чертеж. | Стадия: Р | Лист: 41 | Листов: |
| Проверил | Платунина | | | | | |
| Рук. гр. | Гарбуз | | | | | |
| Гл. инж. пр. | Чирков | | | Госстрой СССР Союзводоканалпроект г. Москва | | |
| Гл. спец. | Андрианов | | | | | |
| Нач. отд. | Альтшуллер | | | | | |

Типовой проект 902-2-344 Альбом III

1-1

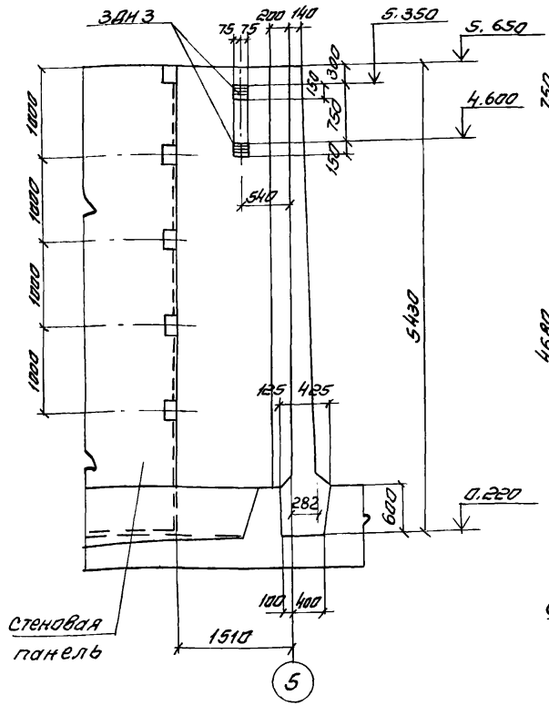


Ум-17

План

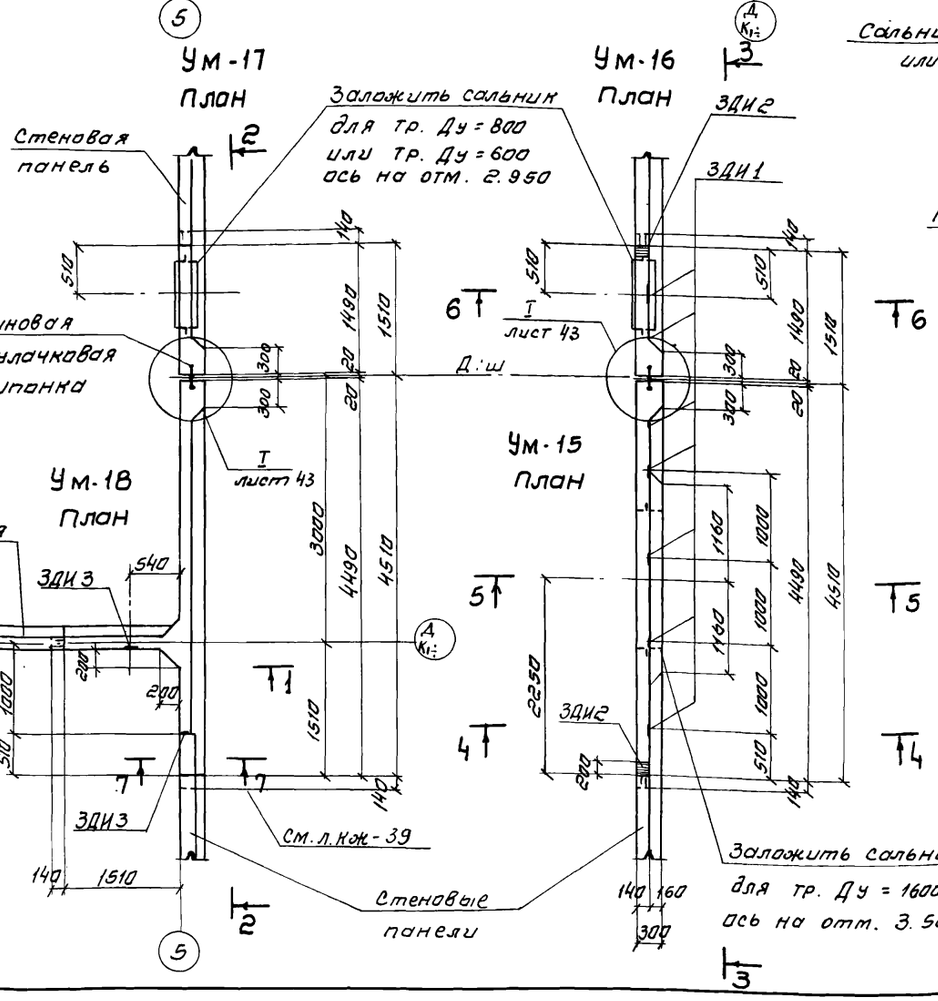


2-2

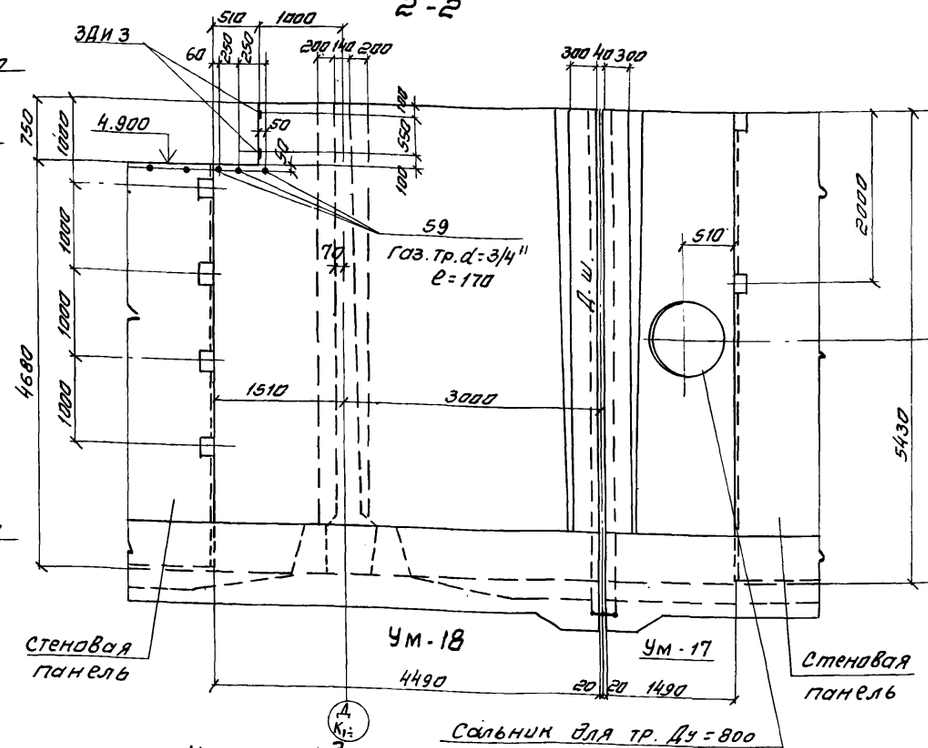


3-3

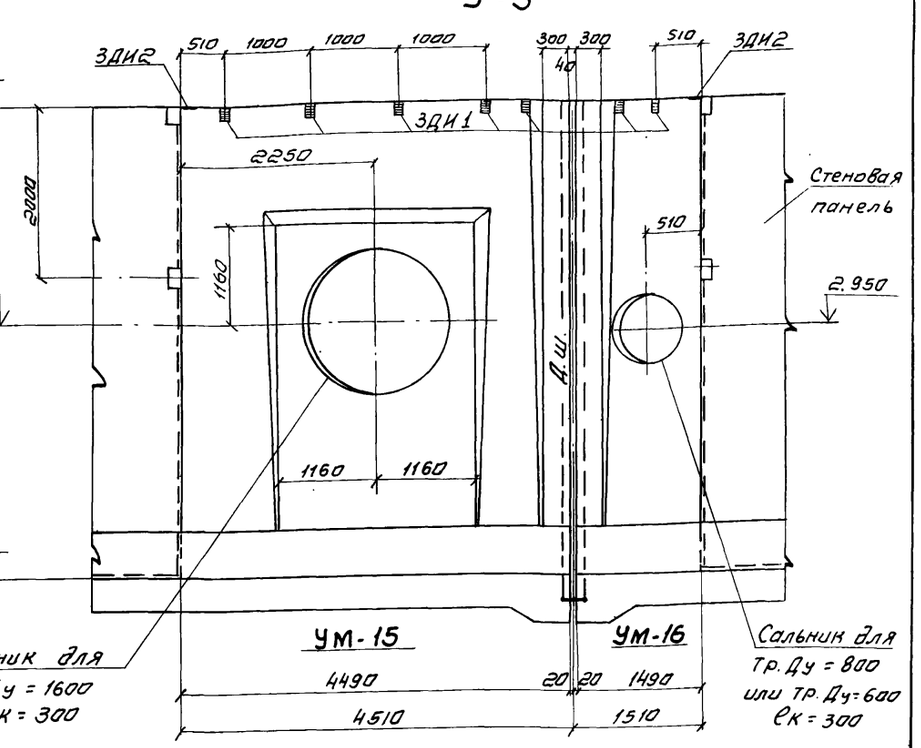


4-4

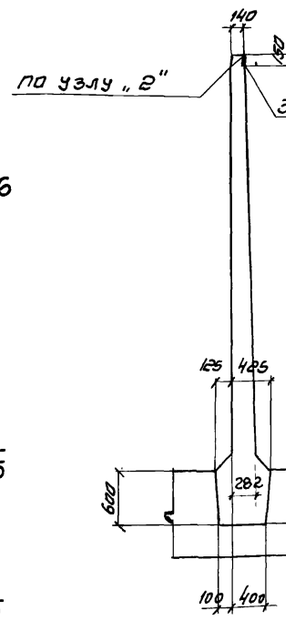


5-5

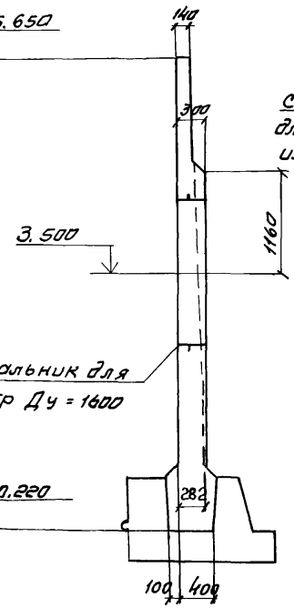


6-6

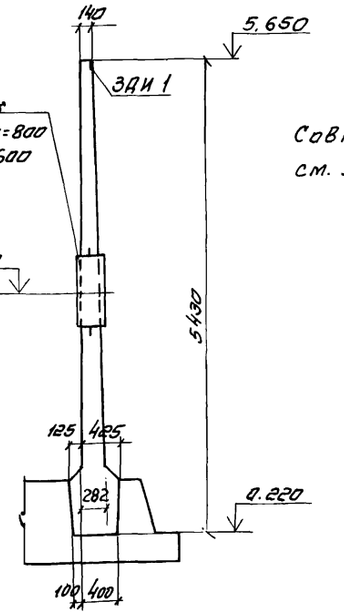


Совместно с данным см. л.л. КЖ-44,48,49.

| | | | |
|---|---|---|---|
| Привязан | | | |
| Инв. № | | | |
| Разраб. | Цветкова | | |
| Проверил | Плотунина | | |
| Рук. гр. | Горбуз | | |
| Гл. инж. пр. | Чирков | | |
| Гл. спец. | Андрианов | | |
| Нач. отд. | Альтшуллер | | |

ТП 902-2-344-КЖ

| | | | |
|---|---|---|---|
| Аэротенк четырехкоридорный с размерами коридора 9×5.2×120-138 | Стадия | Лист | Листов |
| | Р | 42 | |
| Монолитные участки Ум-15, 16, 17, 18. | Госстрой СССР | | |
| Опалубочный чертеж. | Союзводоканалпроект г. Москва | | |

Альбом II

Типовой проект 902-2-344

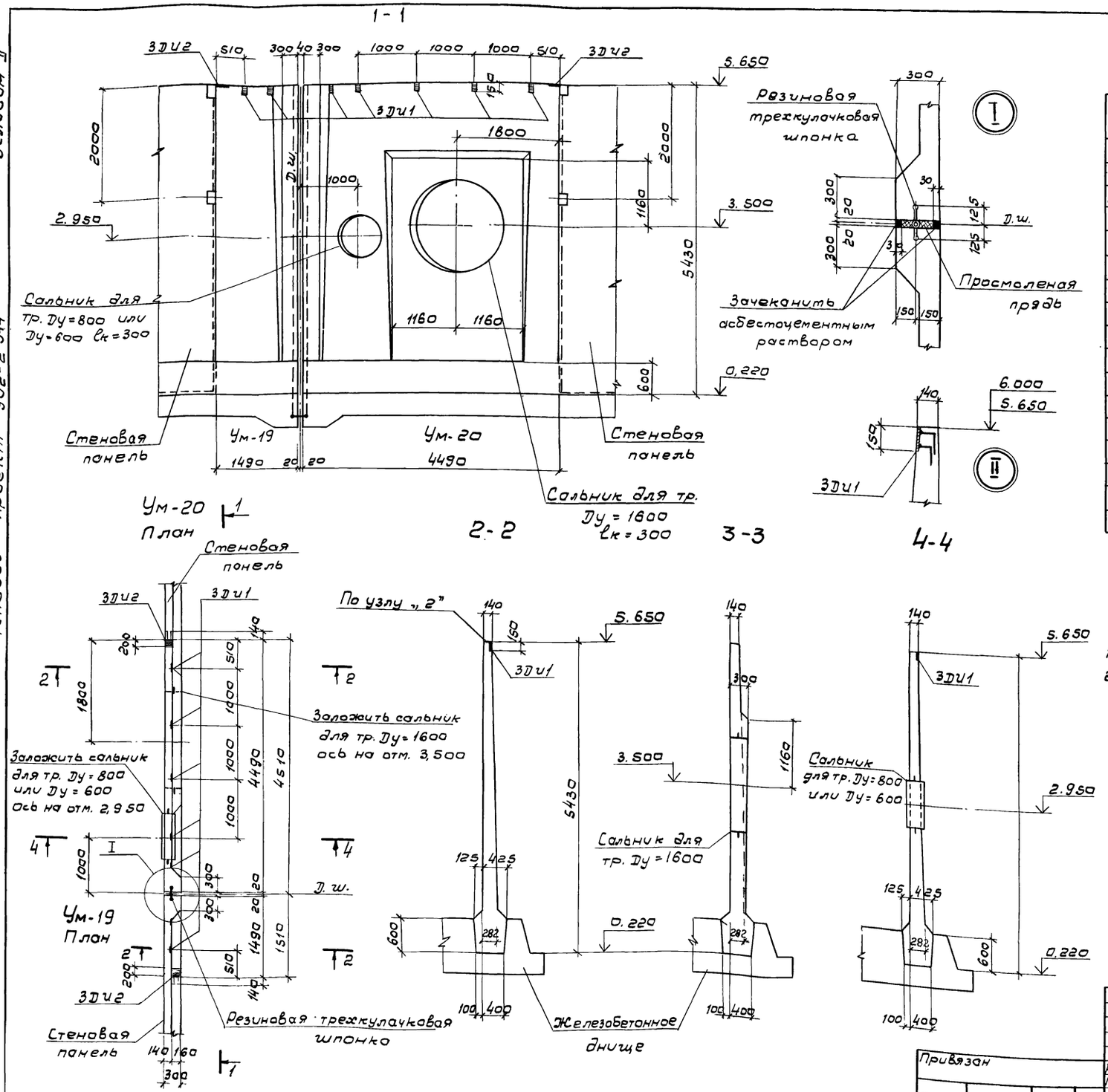


## Спецификация элементов монолитной конструкции

| Формат | Зона | Поз. | Обозначение | Наименование | К-во | Примеч. |
|---|---|---|---|---|---|---|
| | | | | Ум-20 | | |
| | | | | Документация | | |
| 22 | | | КЖ-43,47 | Сборочный чертеж | | |
| | | | | Сборочные единицы и детали | | |
| 11 | | | КЖИ-С28 | Сетка арматурная С28 | 4 | |
| | | 27 41 | КЖ-52 | Стержни одиночные | | |
| | | 30÷35 | КЖ-52 | —"— —"— | | |
| | | 52 53 | КЖ-52 | —"— —"— | | |
| | | 56÷58 | КЖ-52 | —"— —"— | | |
| 11 | | | КЖИ-3ДИ1 | Изделие закладное 3ДИ1 | 5 | |
| 11 | | | КЖИ-3ДИ2 | —"— 3ДИ2 | 1 | |
| | | | Серия 3.901-5 | Сальник для тр. Ду=800, lк=300 | 1 | |
| | | | Механические чертежи | Сальник для тр. Ду=1600, lк=300 | 1 | |
| | | | Серия 3.901-5 | Сальник для тр. Ду=600, lк=300 | 1 | |
| | | | | Материалы | $м^3$ | |
| | | | | Бетон М-200, Мрз ▭, В4 | 5,50 | |

1. Совместно с данным см. л.л. КЖ-47,52.
2. Спецификацию элементов на Ум-19 см. л. КЖ-44.

| | | | | | | |
|---|---|---|---|---|---|---|
| Привязан | | | | ТП 902-2-344-КЖ | | |
| | Разраб. | Цветкова | | Аэротенк четырехкоридорный с размерами коридора 9×5,2×120-138 | Стадия | Лист | Листов |
| | Провер. | Платунина | | | Р | 43 | |
| | Рук. гр. | Горбуз | | Монолитные участки Ум-19, 20 Узлы. Опалубочный чертеж. | Госстрой СССР СОЮЗВОДОКАНАЛПРОЕКТ г. Москва | | |
| | Гл.инж.пр | Чирков | | | | | |
| | Гл.спец. | Андрианов | | | | | |
| Инв. N | Нач.отд. | Альтшуллер | | | | | |

Альбом I

Типовой проект 902-2-344

## Спецификация элементов монолитной конструкции

| Формат | Зона | Поз. | Обозначение | Наименование | К-во | Примеч. |
|---|---|---|---|---|---|---|
| 1 | 2 | 3 | 4 | 5 | 6 | 7 |
| | | | | Ум-1; Ум-2 | | |
| | | | | Документация | | |
| 22 | | | КЖ-39, 45 | Сборочный чертеж | | |
| | | | | Сборочные единицы и детали | | |
| | | 1÷21 | КЖ-51 | Стержни одиночные | | |
| 11 | | | КЖИ-ЗДИ1 | Изделие закладное ЗДИ1 | 6 | |
| 11 | | | КЖИ-ЗДИ2,3 | ——"—— ЗДИ2 | 1 | |
| | | | Серия 3.901-5 | Сальник для тр. Dy=200, Ек=300 | 1 | Только для Ум-2 |
| | | | | Материалы | м³ | |
| | | | | Бетон М-200, Мрз □, В4 | 8,23 | |
| | | | | Ум-3 | | |
| | | | | Документация | | |
| 22 | | | КЖ-39, 45 | Сборочный чертеж | | |
| | | | | Сборочные единицы и детали | | |
| | | 7,8 | КЖ-51 | Стержни одиночные | | |
| | | 10÷23 | КЖ-51 | ——"——"—— | | |
| 11 | | | КЖИ-ЗД1 | Изделие закладное ЗДИ1 | 6 | |
| 11 | | | КЖИ-ЗД2;3 | ——"——"—— ЗДИ2 | 1 | |
| | | | Серия 3.901-5 | Сальник для тр. Dy=800, Ек=300 | 2 | |
| | | | Серия 3.901-5 | Сальник для тр. Dy=600, Ек=300 | 2 | |
| | | | | Материалы | м³ | |
| | | | | Бетон М-200, Мрз □, В4 | 7,90 | |
| | | | | Ум-4 | | |
| | | | | Документация | | |
| 22 | | | КЖ-39, 45 | Сборочный чертеж | | |
| | | | | Сборочные единицы и детали | | |
| | | 7,8 | КЖ-51 | Стержни одиночные | | |
| | | 10÷25 | КЖ-51 | ——"——"—— | | |
| 11 | | | КЖИ-ЗДИ1 | Изделие закладное ЗДИ1 | 6 | |
| 11 | | | КЖИ-ЗДИ2 | ——"——"—— ЗДИ2 | 1 | |
| | | | Серия 3.901-5 | Сальник для тр. Dy=200, Ек=300 | 1 | Масса 1 шт, кг |
| 6/4 | | 59 | —— | Газ. тр. d=3/4", ГОСТ 3262-75, ℓ=170 | 28 | 0,3 |
| 11 | | | КЖИ-ЗДИ2,3 | Изделие закладное ЗДИ3 | 4 | |
| | | | | Материалы | м³ | |
| | | | | Бетон М-200, Мрз □, В4 | 8,18 | |
| | | | | Ум-5; Ум-6 | | |
| | | | | Документация | | |
| 22 | | | КЖ-40, 41, 46 | Сборочный чертеж | | |
| | | | | Сборочные единицы и детали | | |
| | | 27÷41 | КЖ-51 | Стержни одиночные | | |
| 11 | | | КЖИ-ЗДИ1 | Изделие закладное ЗДИ1 | 5 | |
| 11 | | | КЖИ-ЗДИ2,3 | ——"——"—— ЗДИ2 | 1 | |

## Продолжение спецификации

| 1 | 2 | 3 | 4 | 5 | 6 | 7 |
|---|---|---|---|---|---|---|
| | | | Серия 3.901-5 | Сальник для тр. Dy=1400, Ек=300 | 1 | |
| 11 | | | КЖИ-С28 | Сетка арматурная С28 | 4 | |
| | | | | Материалы | м³ | |
| | | | | Бетон М-200, Мрз □, В4 | 6,80 | |
| | | | | Ум-7; 8; 11, 12; 19 | | |
| | | | | Документация | | |
| 22 | | | КЖ-40, 41, 43, 46÷48 | Сборочный чертеж | | |
| | | | | Сборочные единицы и детали | | |
| | | 35÷38 | КЖ-51, 52 | Стержни одиночные | | |
| | | 42 | КЖ-51, 52 | ——"—— "—— | | |
| 11 | | | КЖИ-С28 | Сетка арматурная С28 | 2 | |
| 11 | | | КЖИ-ЗДИ1 | Изделие закладное ЗДИ1 | 2 | |
| 11 | | | КЖИ-ЗДИ2;3 | ——"——"—— ЗДИ2 | 1 | Только для Ум-7,8,19 |
| | | | | Материалы | м³ | |
| | | | | Бетон М-200, Мрз □, В4 | 2,14 | |
| | | | | Ум-10; 13; 14 | | |
| | | | | Документация | | |
| 22 | | | КЖ-40, 41, 47, 48 | Сборочный чертеж | | |
| | | | | Сборочные единицы и детали | | |
| | | 35÷38 | КЖ-51 | Стержни одиночные | | |
| | | 42 | КЖ-51 | ——"——"—— | | |
| 11 | | | КЖИ-С28 | Сетка арматурная С28 | 2 | |
| | | | | Материалы | м³ | |
| | | | | Бетон М-200, Мрз □, В4 | 2,14 | |
| | | | | Ум-9 | | |
| | | | | Документация | | |
| 22 | | | КЖ-40, 47 | Сборочный чертеж | | |
| | | | | Сборочные единицы и детали | | |
| | | | КЖ-51 | Стержни одиночные | | |
| | | | КЖ-51 | ——"——"—— | | |
| | | | КЖ-51 | ——"——"—— | | |
| | | | | Материалы | м³ | |
| | | | | Бетон М-200, Мрз □, В4 | 8,28 | |
| | | | | Ум-15 | | |
| | | | | Документация | | |
| 22 | | | КЖ-42, 48 | Сборочный чертеж | | |
| | | | | Сборочные единицы и детали | | |
| | | 27÷41 | КЖ-51 | Стержни одиночные | | |
| | | 30÷39 | КЖ-51 | ——"——"—— | | |
| | | 41-50 53 | КЖ-51 | ——"——"—— | | |
| 11 | | | КЖИ-ЗДИ-1 | Изделие закладное ЗДИ1 | 5 | |
| 11 | | | КЖИ-ЗДИ2,3 | ——"——"—— ЗДИ2 | 1 | |
| | | | Механические чертежи | Сальник для тр. Dy=1600, Ек=300 | 1 | |

## Продолжение спецификации

| 1 | 2 | 3 | 4 | 5 | 6 | 7 |
|---|---|---|---|---|---|---|
| 11 | | | КЖИ-С28 | Сетка арматурная С28 | 4 | |
| | | | | Материалы | м³ | |
| | | | | Бетон М-200, Мрз □, В4 | 6,16 | |
| | | | | Ум-16; Ум-17 | | |
| | | | | Документация | | |
| 22 | | | КЖ-42, 48, 49 | Сборочный чертеж | | |
| | | | | Сборочные единицы и детали | | |
| | | 35÷38 | КЖ-51 | Стержни одиночные | | |
| | | 42, 51, 52 | КЖ-51 | ——"——"—— | | |
| 11 | | | КЖИ-С28 | Сетка арматурная С28 | 2 | |
| 11 | | | КЖИ-ЗДИ1 | Изделие закладное ЗДИ1 | 2 | Только для Ум-16 |
| 11 | | | КЖИ-ЗДИ2;3 | ——"——"—— ЗДИ2 | 1 | |
| | | | Серия 3.901-5 | Сальник для тр. Dy=800, Ек=300 | 1 | |
| | | | серия 3.901-5 | Сальник для тр. Dy=600; Ек=300 | 1 | |
| | | | | Материалы | м³ | |
| | | | | Бетон М-200, Мрз □, В4 | 1,82 | |
| | | | | Ум-18 | | |
| | | | | Документация | | |
| 22 | | | КЖ-42, 49 | Сборочный чертеж | | |
| | | | | Сборочные единицы и детали | | |
| | | 14÷21 | КЖ-51 | Стержни одиночные | | |
| | | 35-38 43-46 | КЖ-51 | ——"——"—— | | |
| | | 54 55 | КЖ-51 | ——"——"—— | | Масса 1 шт, кг |
| 6/4 | | 59 | —— | Газ. тр. d=3/4", ГОСТ 3262-75, ℓ=170 | 28 | 0,3 |
| 11 | | | КЖИ-ЗДИ2;3 | Изделие закладное ЗДИ3 | 4 | |
| | | | | Материалы | м³ | |
| | | | | Бетон М-200, Мрз □, В4 | 8,22 | |

1. Совместно с данным см. л.л. КЖ-39÷49.
2. Спецификацию на Ум-20 см. л. КЖ-43.

Привязан

Инв. №

| | | | |
|---|---|---|---|
| Разраб. | Цветкова | | |
| Проверил | Платунина | | |
| Рук. гр. | Гарбуз | | |
| Гл. инж. пр. | Цирков | | |
| Гл. спец. | Андрианов | | |
| Нач. отд. | Альтшуллер | | |

ТП 902-2-344-КЖ

Аэротенк четырехкоридорный с размерами коридора 9х5,2х120÷138

| Стадия | Лист | Листов |
|---|---|---|
| Р | 44 | |

Монолитные участки стен. Спецификация элементов монолитных конструкций.

Госстрой СССР
СОЮЗВОДОКАНАЛПРОЕКТ
г. Москва

Альбом III

Типовой проект 902-2-344

1-1

2-2

5-5

6-6

7-7 и 8-8

3-3

4-4

Ум-2 План А-Б

Ум-1 План А-Б

Ум-2 План В-Г

Ум-1 План В-Г

Ум-4 План Д-Е

Ум-3 План Д-Е

1. Совместно с данным см. л. КЖ-39,44,51,52.
2. Защитный слой бетона- 25мм.
3. Позиции „20" приварить к поз. „1;3;4;7;22" позиции „21" приварить поз. „5, 6, 8, 23" остальные соединения вязаные.

Привязан

Инв. №

ТП902-2-344-КЖ

| | | | | | |
|---|---|---|---|---|---|
| Разраб. | Цветкова | | Аэротенк-четырехкоридорный с размерами коридора 9×5, 2×120-138 | Стадия | Лист | Листов |
| Провер. | Платунина | | | Р | 45 | |
| Рук. гр. | Гарбуз | | | | | |
| Гл. инж. пр | Чирков | | Монолитные участки Ум-1, 2, 3, 4. Арматурный чертеж. | Госстрой СССР СОЮЗВОДОКАНАЛПРОЕКТ г. Москва | | |
| Гл. спец. | Андрианов | | | | | |
| Нач. отд. | Альтшуллер | | | | | |

1-1

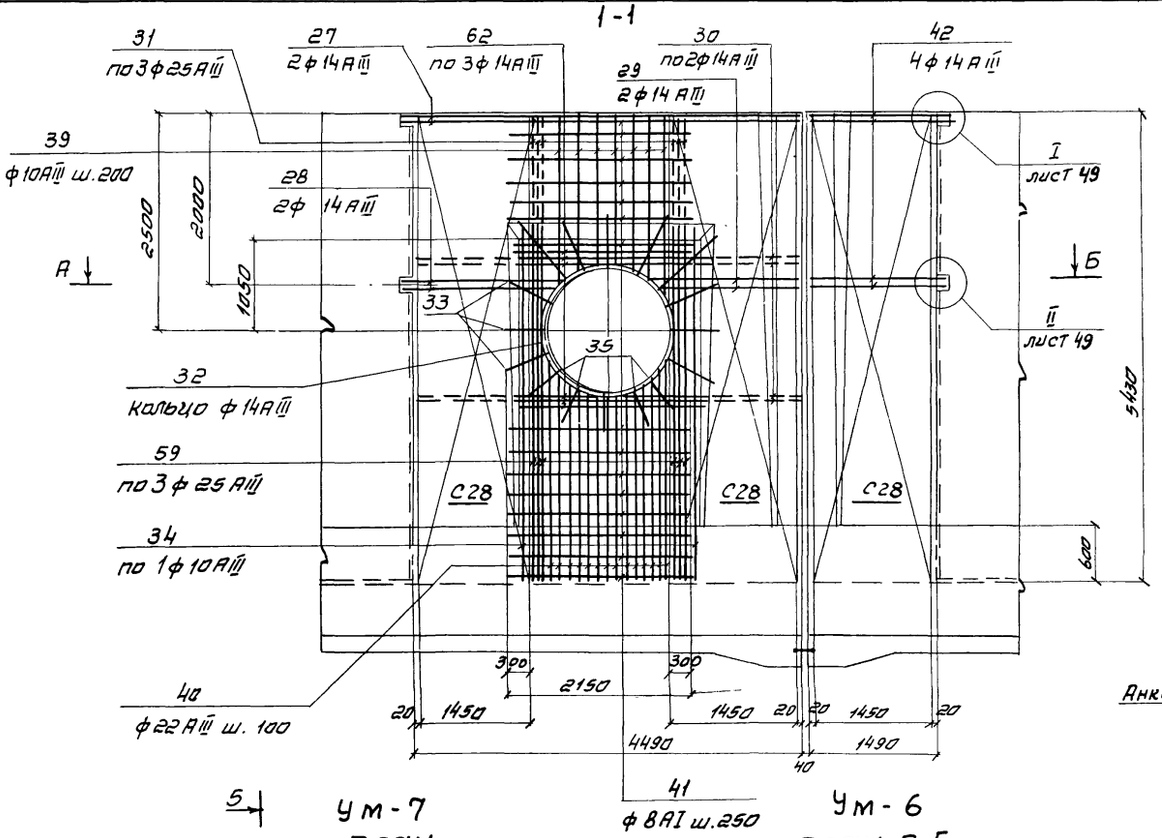


Ум-7
план

Ум-6
план А-Б

2-2

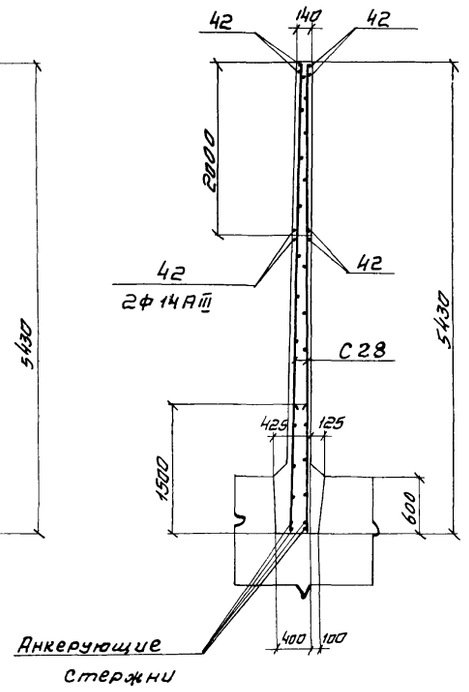


3-3

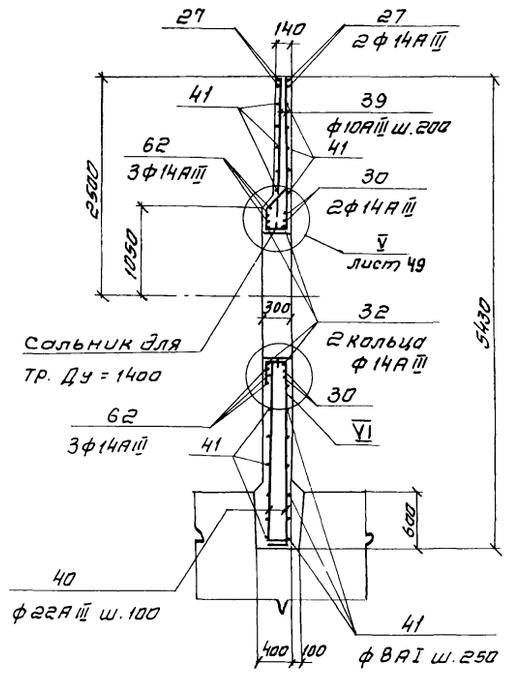


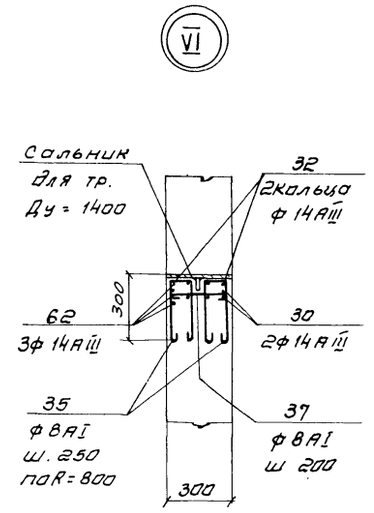


4-4

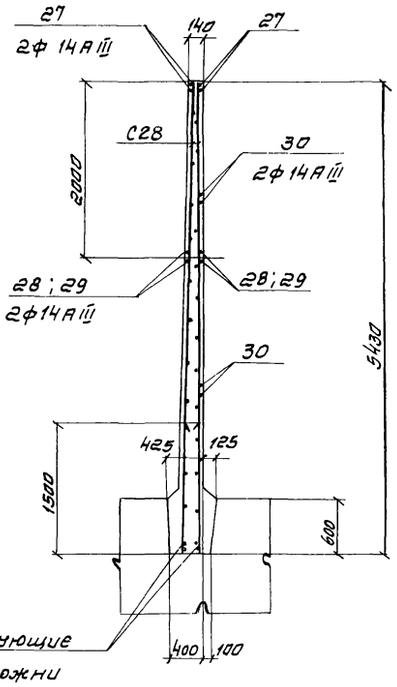


1 Совместно с данным см. л.л КЖ-40,41,44,51,52.

2. Защитный слой бетона - 25 мм.

3. Раскладка арматуры по виду 5-5 производится по виду 1-1 в зеркальном изображении.

Ум-5
план

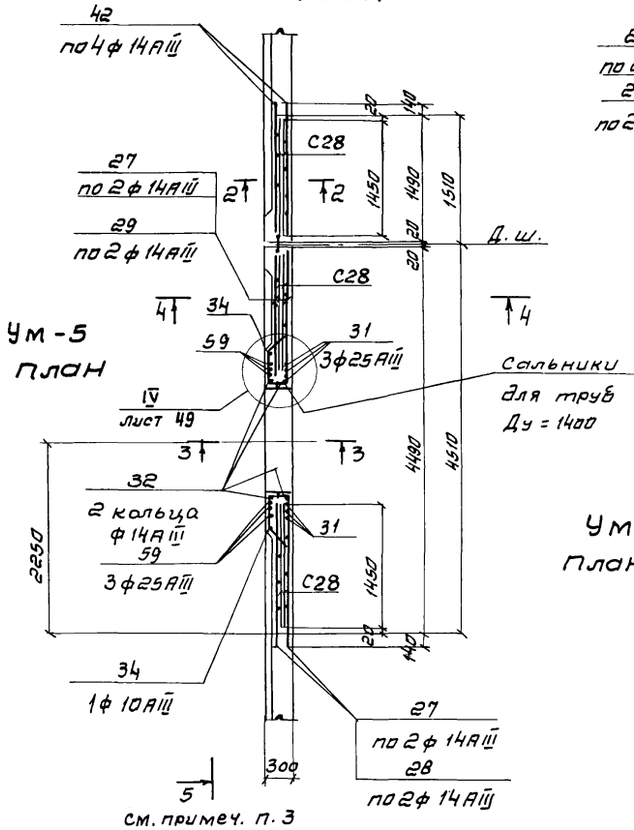


Ум-8
план А-Б

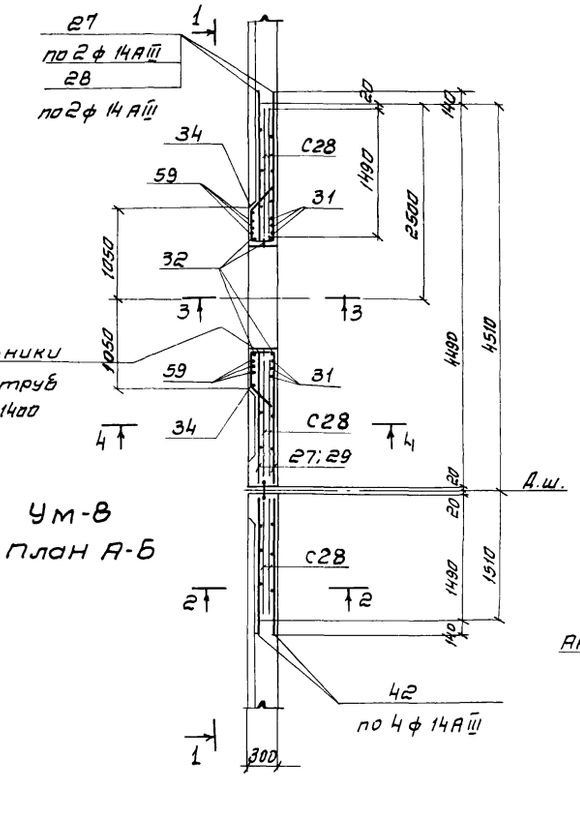


| | | | | | |
|---|---|---|---|---|---|
| | | | | ТП 902-2-344-КЖ | |
| Привязан | Разраб. | Цветкова | | Азотенк четырехкаридорный с размерами коридора 9×5.2×120-138. | Стадия: Р; Лист: 46; Листов: |
| | Проверил | Платунина | | | |
| | Рук. гр. | Гарбуз | | | |
| | Гл. инж. пр. | Чирков | | Монолитные участки Ум-5.6.7.8. Арматурный чертеж. | Госстрой СССР СОЮЗВОДОКАНАЛПРОЕКТ г. Москва |
| Инв. № | Гл. спец. | Андрианов | | | |
| | Нач. отд. | Альтшуллер | | | |

Альбом III

Типовой проект 902-2-344

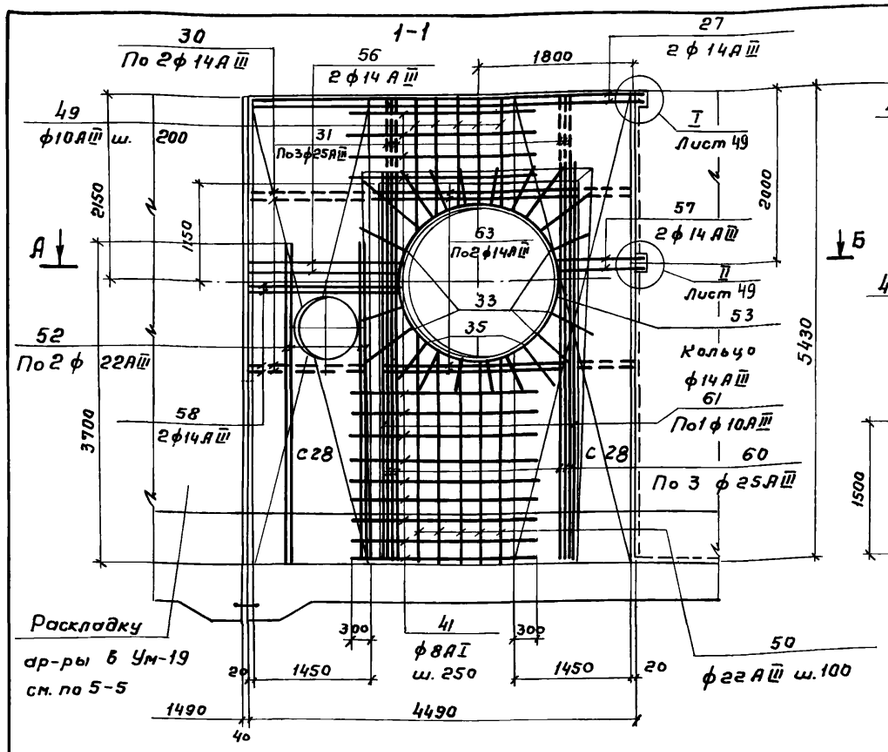


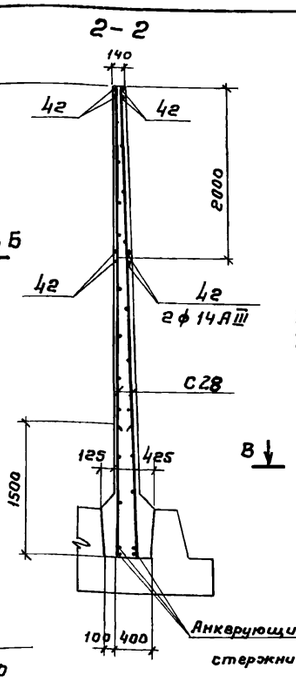


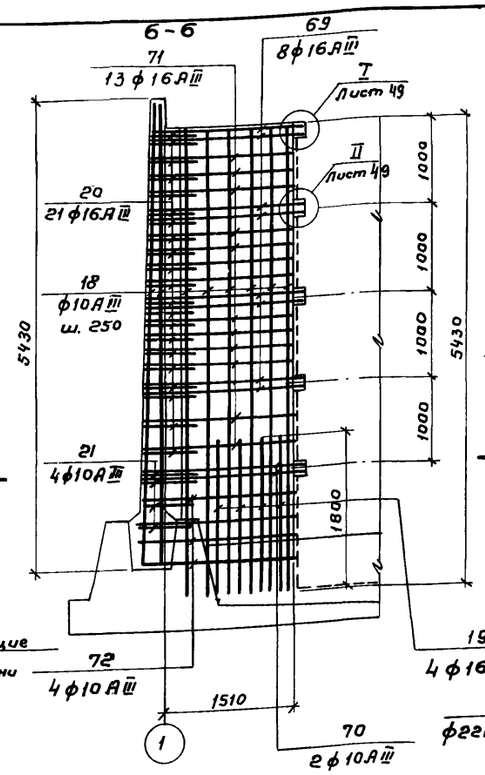


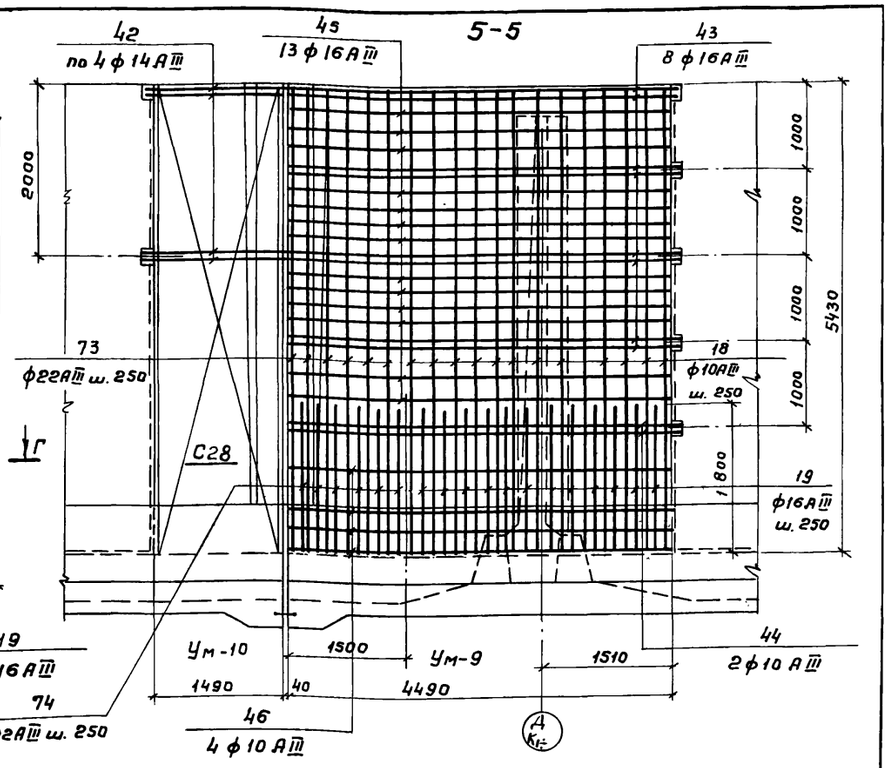


Ум-20
План А-Б

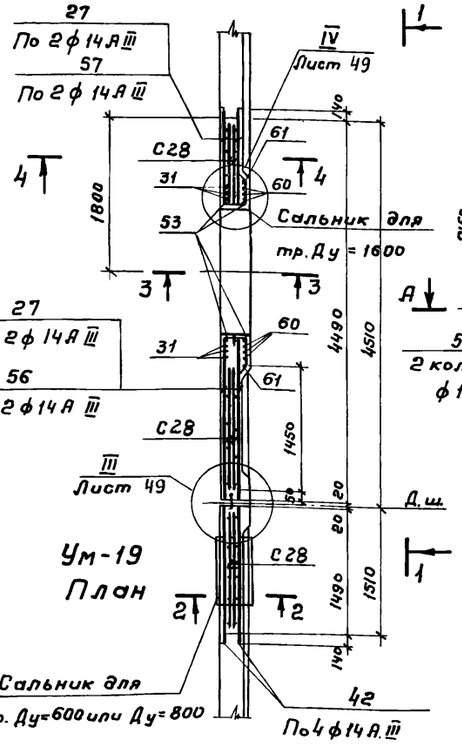


Ум-19
План

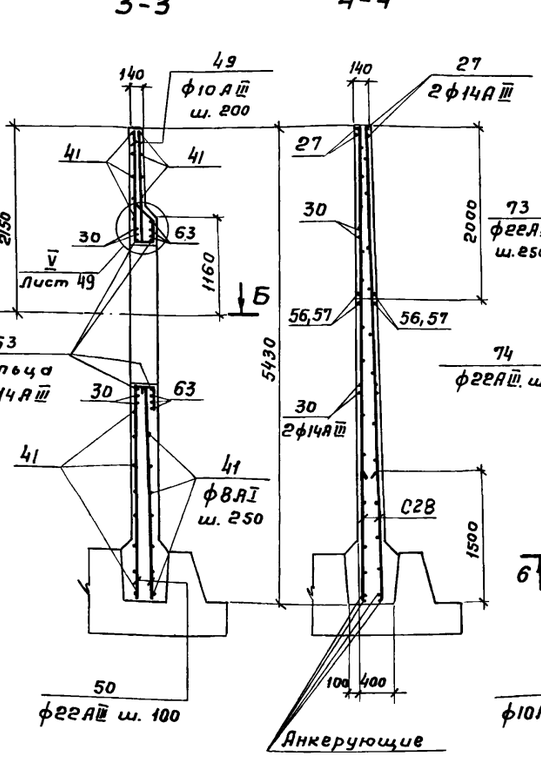


Ум-10
План В-Г

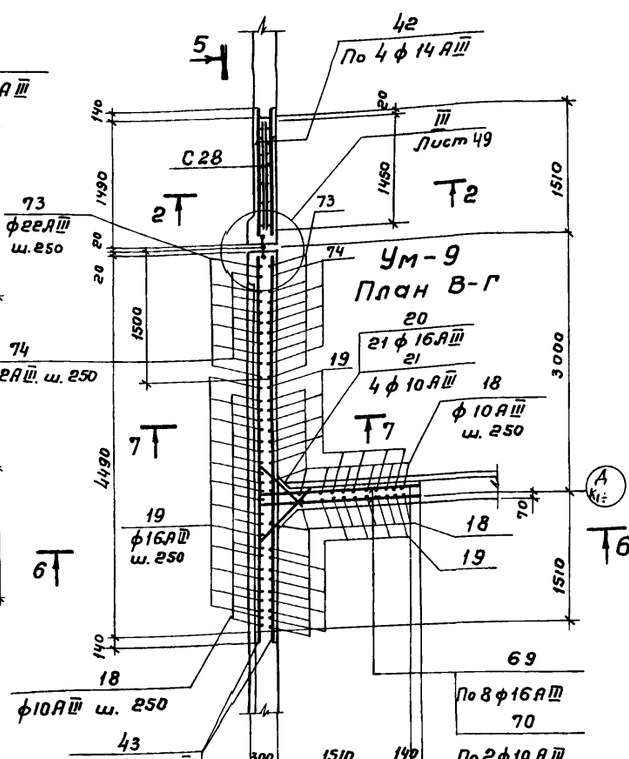


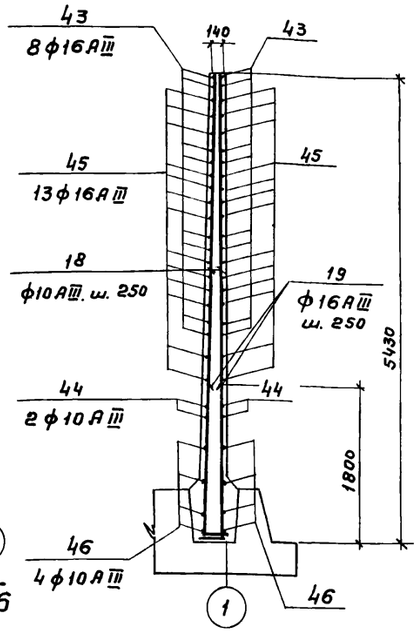


1. Совместно с данным см л.л. КЖ – 40, 43, 44, 51, 52.
2. Защитный слой бетона – 25мм.
3. Позиции „20" приварить к поз. „69, 71, 43, 45; позиции „21" приварить к поз. „70, 72, 44, 46" остальные соединения вязаные.
4. В местах пропуска сальников арматуру сеток С28 обрезать по месту.

Привязан

Инв. №

ТП 902-2-344-КЖ

| | | | | | |
|---|---|---|---|---|---|
| Разраб. | Цветкова | | Аэротенк четырехкоридорный с размерами коридора 9х5,2 х 120 - 138 | Стадия | Лист | Листов |
| Проверил | Платунина | | | Р | 47 | |
| Рук. гр. | Гарбуз | | Монолитные участки Ум - 9, 10, 19, 20. Арматурный чертеж. | Госстрой СССР СОЮЗВОДОКАНАЛПРОЕКТ г. Москва | | |
| Гл. инж. пр. | Чирков | | | | | |
| Гл. спец. | Андрианов | | | | | |
| Нач. отд. | Альтшуллер | | | | | |

17133-02 49

Копировал: Гольденбаум Формат 22г

Альбом II

Типовой проект 902-2-344

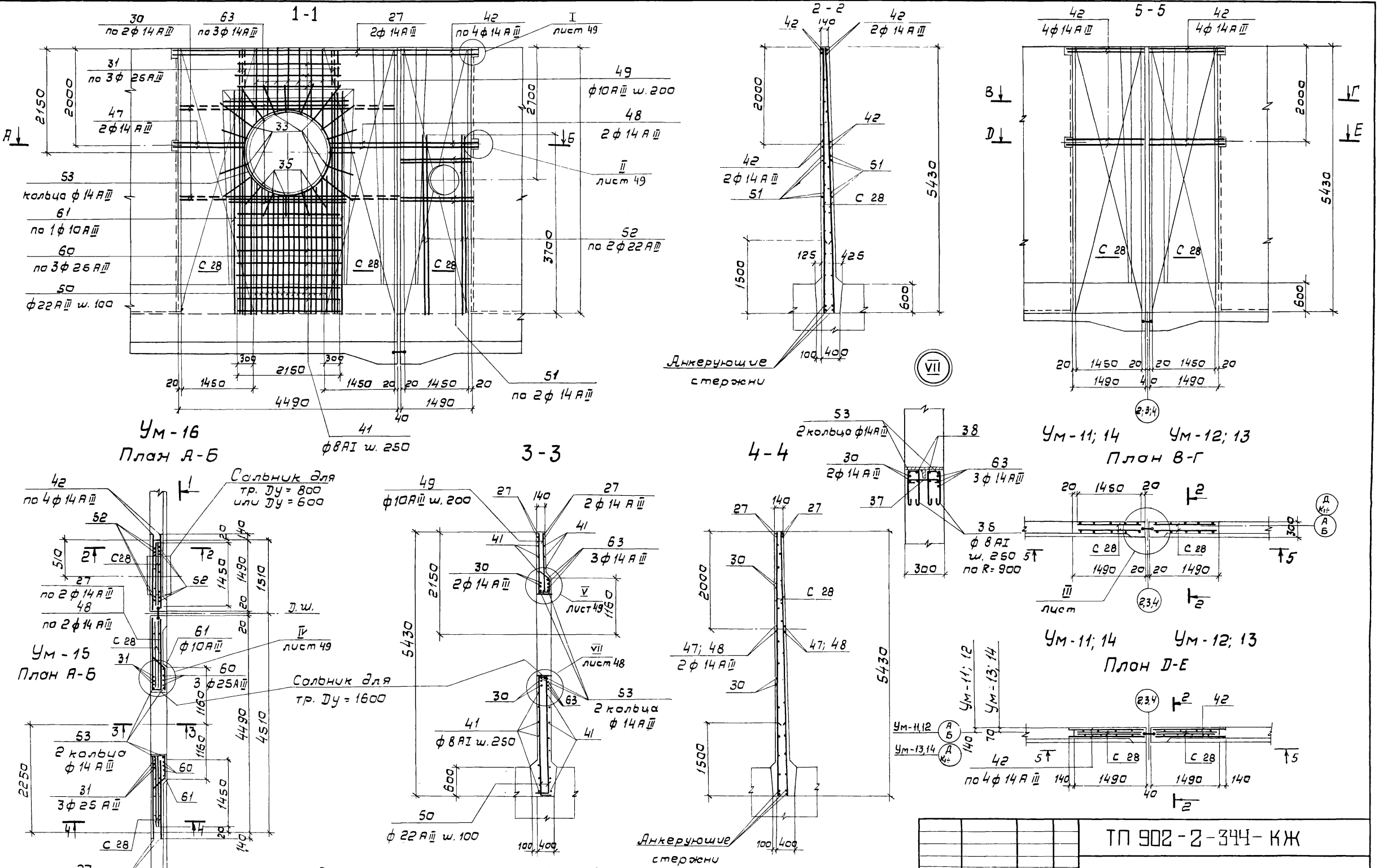


1. Совместно с данным см. л.л. КЖ-41,42,44,51,52.
2. Защитный слой бетона - 25 мм
3. В месте пропуска сальника арматуру сеток С28 обрезать по месту

| | | | | | | | |
|---|---|---|---|---|---|---|---|
| Привязан: | Разраб | Цветково | | Аэротенк четырехкаридорный с размерами каридора 9×5,2×120-138 | Стадия | Лист | Листов |
| | Пров. | Платунина | | | Р | 48 | |
| | Рук гр. | Гарбуз | | | | | |
| | Гл. инж. пр. | Чиркав | | Монолитные участки Ум-11; 12, 13, 14, 15, 16. Арматурный чертеж. | Госстрой СССР СОЮЗВОДОКАНАЛПРОЕКТ г. Москва | | |
| | Гл. спец. | Андрианов | | | | | |
| Инв. № | Нач. отд. | Альтшуллер | | | | | |

ТП 902-2-344-КЖ

Альбом V

Типовой проект 902-2-344

## Ум-17
## План А-Б

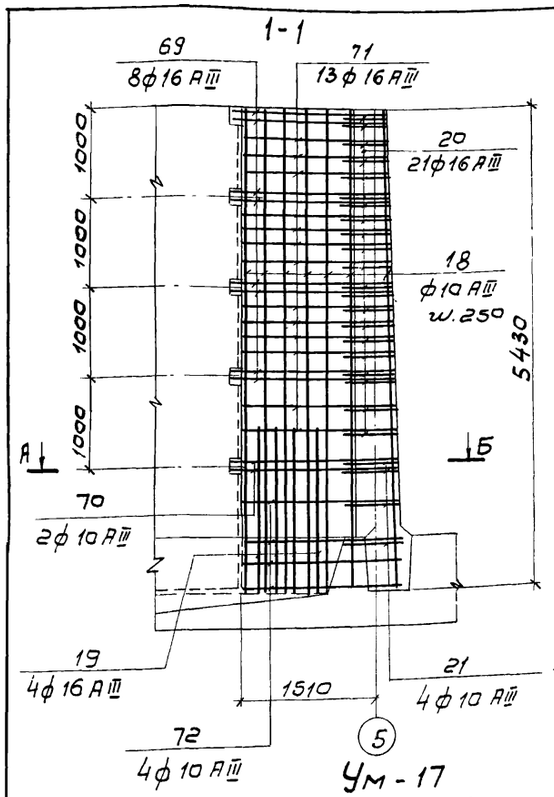


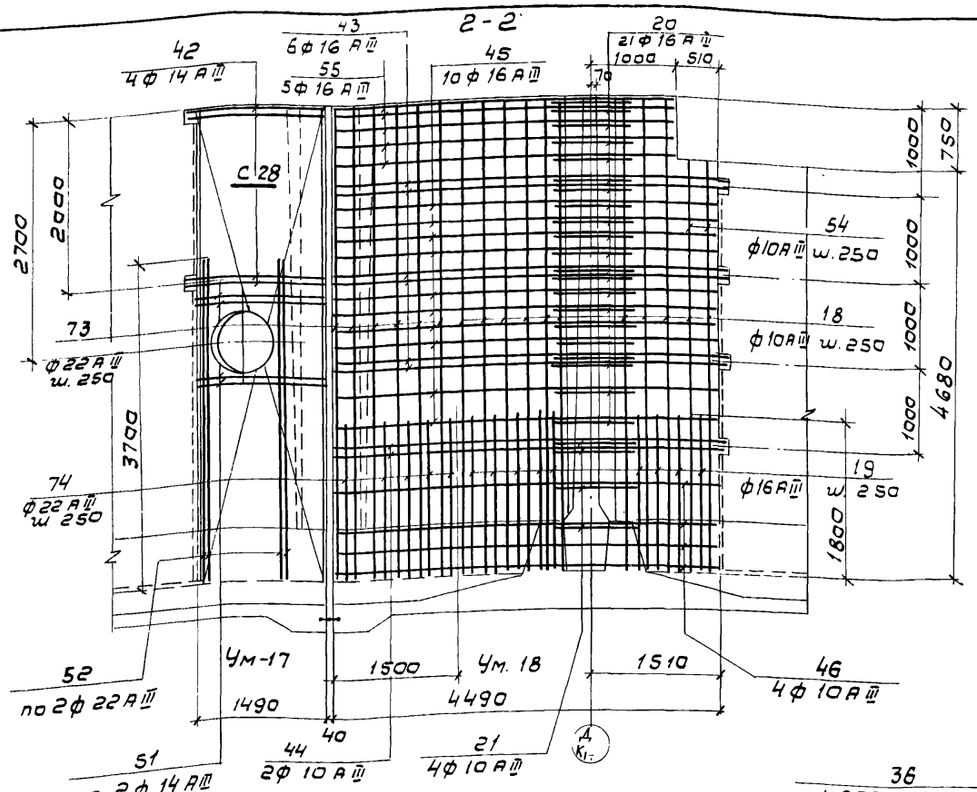


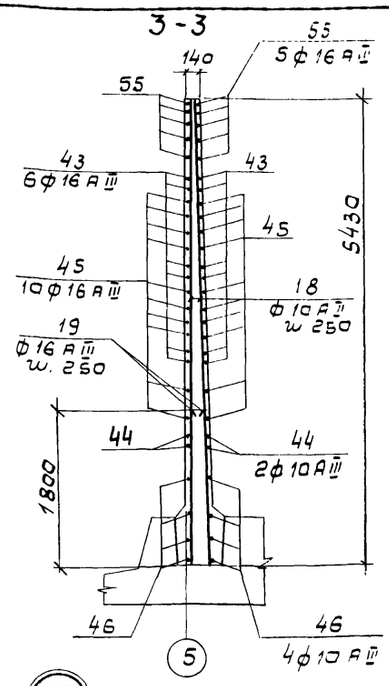


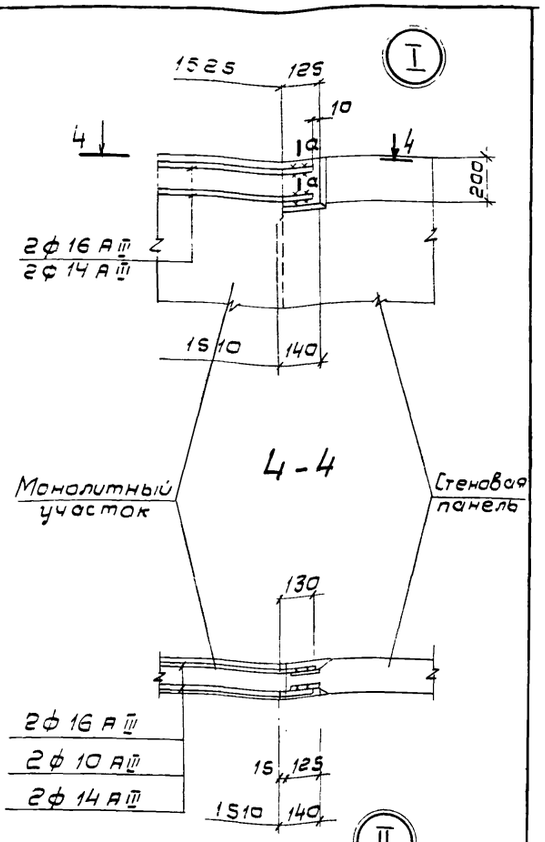


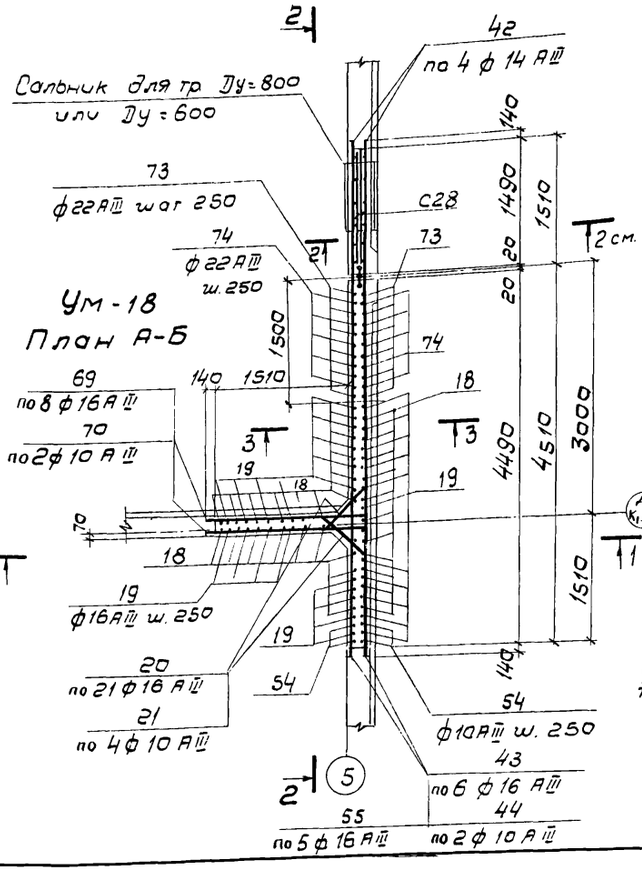


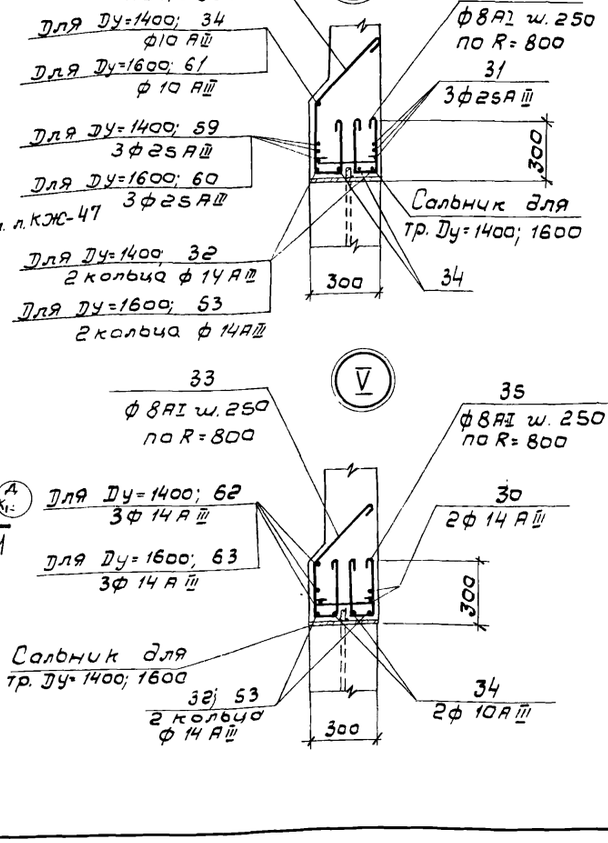


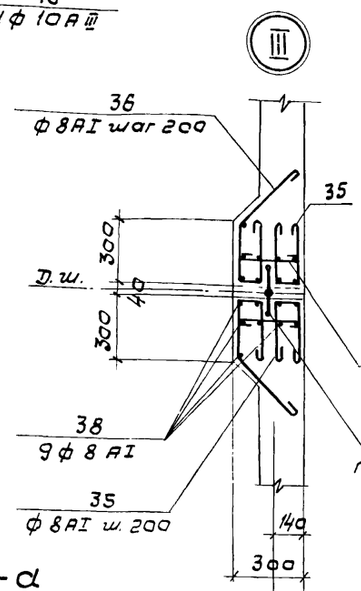


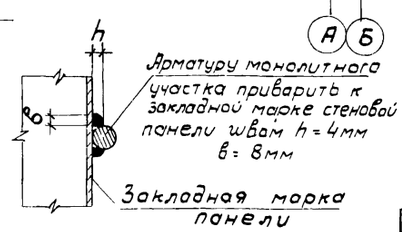


1. Совместно с данным см. л. л КЖ-42,44,51,52.
2. Защитный слой бетона - 25 мм.
3. Позиции „2а" приваривать к поз „43,45 69,71", позиции „21" приваривать к поз. „44,46,70,72", остальные соединения вязаные.
4. В местах пропуска сальников арматуру обрезать по месту, а концы, обрезанной ар-ры приварить к корпусу сальников.

Привязан

Инв. №

| | | | |
|---|---|---|---|
| Разраб. | Цветкова | | |
| Пров. | Платунина | | |
| Рук. гр | Гарбуз | | |
| Гл инж. пр | Чурков | | |
| Гл спец | Андрианов | | |
| Нач. отд | Альтшуллер | | |

# ТП 902-2-344-КЖ

Аэротенк четырехкоридорный с размерами коридора 9 х 5,2 х 120 - 138

Монолитные участки Ум, 17, 18. Узлы. Арматурный чертеж.

| Стадия | Лист | Листов |
|---|---|---|
| Р | 49 | |

Госстрой СССР
СОЮЗВОДОКАНАЛПРОЕКТ г.

17133-02

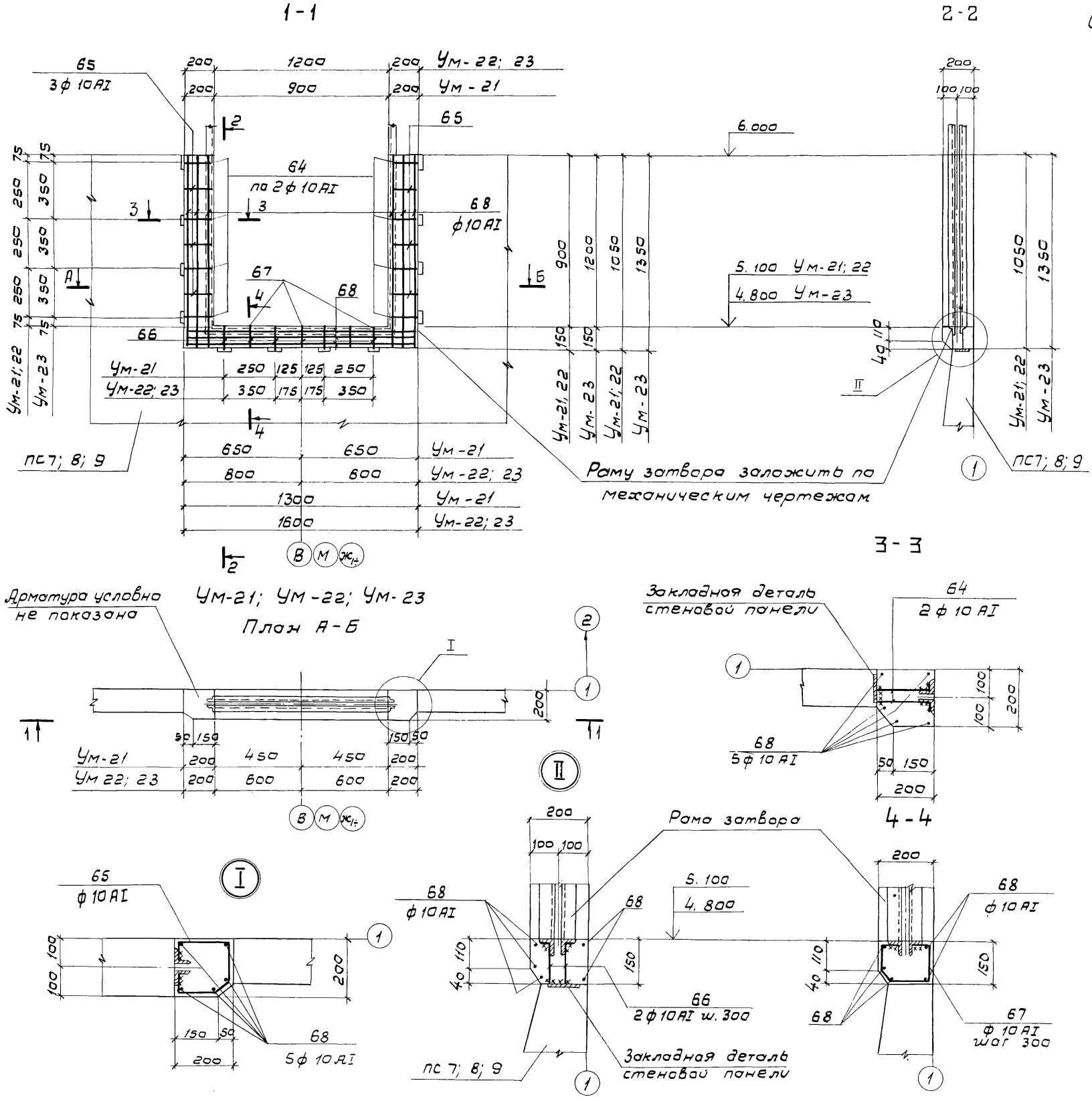


Спецификация элементов монолитной конструкции

| Формат | Зона | Поз. | Обозначение | Наименование | К-во | Примеч. |
|---|---|---|---|---|---|---|
| | | | | Документация | | |
| 22 | | | КЖ-50 | Сборочный чертеж | | |
| | | | | Сборочные единицы и детали | | |
| | | | | Ум-21 | | |
| | | | Механические чертежи | Рама затвора 900×900 | 1 | |
| | | | КЖ-52 | Стержни одиночные | | |
| | | | | Материалы | м³ | |
| | | | | Бетон М-200, Мрз ▭, ВЧ | 0,10 | |
| | | | | Ум-22 | | |
| | | | Механические чертежи | Рама затвора 1200×900 | 1 | |
| | | | КЖ-52 | Стержни одиночные | | |
| | | | | Материалы | м³ | |
| | | | | Бетон М-200, Мрз ▭, ВЧ | 0,11 | |
| | | | | Ум-23 | | |
| | | | Механические чертежи | Рама затвора 1200×1200 | 1 | |
| | | | КЖ-52 | Стержни одиночные | | |
| | | | | Материалы | м³ | |
| | | | | Бетон М-200, Мрз ▭, ВЧ | 0,13 | |

1. Совместно с данным см. л.л. КЖ-32÷37,52.
2. Спецификацию и выборку арматуры см. л. КЖ-52.
3. Защитный слой бетона – 25 мм.
4. Сварку производить электродами Э-42, ГОСТ 9467-75.

Привязан:

Инв. №

ТП 902-2-344-КЖ

| | | | | | | |
|---|---|---|---|---|---|---|
| Разраб. | Цветкова | | Аэротенк четырехкоридорный с размерами коридора 9×5,2×120-138 | Стадия | Лист | Листов |
| Проверил | Платунина | | | Р | 50 | |
| Рук. гр. | Горбуз | | | | | |
| Гл. инж. пр. | Чирков | | Монолитные участки Ум-21, 22, 23. Арматурно-опалубочный чертеж | Госстрой СССР СОЮЗВОДОКАНАЛПРОЕКТ г. Москва | | |
| Гл. спец. | Андрианов | | | | | |
| Нач. отд. | Альтшуллер | | | | | |

17133-02 52

Типовой проект 902-2-344 Альбом II

# Ведомость стержней на элемент

Типовой проект 902-2-344 Альбом II

| Марка эл-та | Поз. | Эскиз или сечение | ф мм | Длина мм | К-во | Вес, кг 1 шт | Вес, кг Всех |
|---|---|---|---|---|---|---|---|
| 1 | 2 | 3 | 4 | 5 | 6 | 7 | 8 |
| УМ-2; УМ-1; | 1 | 1610 / 1590 / 1610 | 16АIII | 4810 | 2 | 7.6 | 15.2 |
| | 2 | 300 / 1550 / 300 | 16АIII | 2150 | 2 | 3.4 | 6.8 |
| | 3 | 1560 / 3340 / 1700 | 16АIII | 4900 | 8 | 7.8 | 62.4 |
| | 4 | 1590 / 3200 | 16АIII | 4900 | 6 | 7.8 | 23.4 |
| | 5 | 1590 / 3370 / 1730 | 10АIII | 4960 | 2 | 3.1 | 6.2 |
| | 6 | 3230 | 10АIII | 4960 | 2 | 3.1 | 6.2 |
| | 7 | 1560 / 3200 / 1600 | 16АIII | 4760 | 6 | 7.5 | 45.0 |
| | 8 | 3250 | 10АIII | 4850 | 4 | 3.0 | 12.0 |
| | 9 | 1500 | 10АIII | 1500 | 1 | 0.9 | 0.9 |
| | 10 | 300 / 3340 | 16АIII | 3640 | 8 | 5.6 | 44.8 |
| | 11 | 100 / 3340 | 10АIII | 3440 | 2 | 2.2 | 4.4 |
| | 12 | 300 / 3200 | 16АIII | 3500 | 13 | 5.5 | 71.5 |
| | 13 | 100 / 3200 | 10АIII | 3300 | 4 | 2.0 | 8.0 |
| | 14 | 1700 / 300 | 16АIII | 2000 | 24 | 3.2 | 76.8 |
| | 15 | 1700 / 100 | 10АIII | 1800 | 6 | 1.1 | 6.6 |
| | 16 | 1560 / 300 | 16АIII | 1860 | 39 | 2.9 | 113.1 |
| | 17 | 1560 / 100 | 10АIII | 1660 | 12 | 1.0 | 12.0 |
| | 18 | 5400 | 10АIII | 5400 | 50 | 3.4 | 170.0 |
| | 19 | 1800 | 16АIII | 1800 | 24 | 2.8 | 67.2 |
| | 20 | 550÷850 / 200 / 45° / 200 / 860÷960 / 100 / 45° | 16АIII | Ср. 1100 | 66 | 1.8 | 118.8 |
| | 21 | 100 / 860÷960 / 45° | 10АIII | Ср. 1110 | 12 | 0.7 | 8.4 |
| УМ-4 | 7 | Эскизы см. выше | 16АIII | 4760 | 13 | 7.5 | 97.5 |
| | 8 | | 10АIII | 4850 | 4 | 3.0 | 12.0 |
| | 10 | | 16АIII | 3640 | 8 | 5.6 | 44.8 |
| | 11 | | 10АIII | 3440 | 2 | 2.2 | 4.4 |
| | 12 | | 16АIII | 3500 | 13 | 5.5 | 71.5 |
| | 13 | | 10АIII | 3300 | 4 | 2.0 | 8.0 |
| | 14 | | 16АIII | 2000 | 20 | 3.2 | 64.0 |
| | 15 | | 10АIII | 1800 | 6 | 1.1 | 6.6 |
| | 16 | | 16АIII | 1860 | 37 | 2.9 | 107.3 |
| | 17 | | 10АIII | 1660 | 12 | 1.0 | 12.0 |
| | 18 | | 10АIII | 5400 | 48 | 3.4 | 163.2 |
| | 19 | | 16АIII | 1800 | 24 | 2.8 | 67.2 |
| | 20 | | 16АIII | Ср. 1100 | 63 | 1.8 | 113.4 |
| | 21 | | 10АIII | Ср. 1110 | 12 | 0.7 | 8.4 |
| | 22 | 1700 / 3340 | 16АIII | 5040 | 8 | 8.0 | 64.0 |

## Продолжение

| Марка эл-та | Поз. | Эскиз или сечение | ф мм | Длина мм | К-во | Вес, кг 1 шт | Вес, кг Всех |
|---|---|---|---|---|---|---|---|
| 1 | 2 | 3 | 4 | 5 | 6 | 7 | 8 |
| УМ-4 | 23 | 1730 / 3370 | 10АIII | 5100 | 2 | 3.2 | 6.4 |
| | 24 | 4700 | 10АIII | 4700 | 4 | 2.9 | 11.6 |
| | 25 | 900 / 300 | 16АIII | 1200 | 10 | 1.9 | 19.0 |
| УМ-3 | 7 | Эскизы см. выше | 16АIII | 4760 | 13 | 7.5 | 97.5 |
| | 8 | | 10АIII | 4850 | 4 | 3.0 | 12.0 |
| | 10 | | 16АIII | 3640 | 8 | 5.6 | 44.8 |
| | 11 | | 10АIII | 3440 | 2 | 2.2 | 4.4 |
| | 12 | | 16АIII | 3500 | 13 | 5.5 | 71.5 |
| | 13 | | 10АIII | 3300 | 4 | 2.0 | 8.0 |
| | 14 | | 16АIII | 2000 | 24 | 3.2 | 76.8 |
| | 15 | | 10АIII | 1800 | 6 | 1.1 | 6.6 |
| | 16 | | 16АIII | 1860 | 39 | 2.9 | 113.1 |
| | 17 | | 10АIII | 1660 | 12 | 1.0 | 12.0 |
| | 18 | | 10АIII | 5400 | 50 | 3.4 | 170.0 |
| | 19 | | 16АIII | 1800 | 24 | 2.8 | 67.2 |
| | 20 | | 16АIII | Ср. 1100 | 63 | 1.8 | 113.4 |
| | 21 | | 10АIII | Ср. 1110 | 12 | 0.7 | 8.4 |
| | 22 | | 16АIII | 5040 | 8 | 8.0 | 64.0 |
| | 23 | | 10АIII | 5100 | 2 | 3.2 | 6.4 |
| УМ-6; УМ-5; | 62 | 350 / 2070 / 350 / 45° | 14АIII | 2770 | 6 | 3.4 | 20.4 |
| | 59 | 45° / 350 / 3950 / 350 | 25АIII | 4750 | 6 | 16.5 | 99.0 |
| | 27 | 4600 | 14АIII | 4600 | 4 | 5.6 | 22.4 |
| | 28 | 1850 | 14АIII | 1850 | 4 | 2.2 | 8.8 |
| | 29 | 1700 | 14АIII | 1700 | 4 | 2.1 | 8.4 |
| | 30 | 4470 | 14АIII | 4470 | 4 | 5.4 | 21.6 |
| | 31 | 5400 / 350 | 25АIII | 5750 | 6 | 20.8 | 124.8 |
| | 32 | 450 / 1570 | 14АIII | 5370 | 2 | 6.5 | 13.0 |
| | 33 | 250 / 350 / 45° / 250÷350 / 100 | 8АI | Ср. 1100 | 30 | 0.5 | 15.0 |
| | 34 | 45° / 350 / 3950 | 10АIII | 4200 | 2 | 2.8 | 5.2 |
| | 35 | 250 / 100 / 250 | 8АI | 700 | 85 | 0.3 | 25.5 |
| | 36 | 250 / 45° / 350 / 100 / 250 | 8АI | 1050 | 25 | 0.4 | 10.0 |
| | 37 | 280 | 8АI | 380 | 25 | 0.2 | 5.0 |
| | 38 | 5400 | 8АI | 5500 | 9 | 2.1 | 18.9 |
| | 39 | 1700 ÷ 2400 | 10АIII | Ср. 2050 | 16 | 1.3 | 20.8 |
| | 40 | 2200 ÷ 2800 / 250 | 22АIII | Ср. 2750 | 30 | 7.5 | 225.0 |
| | 41 | 2150 | 8АI | 2250 | 32 | 0.9 | 28.8 |

## Продолжение

| Марка эл-та | Поз. | Эскиз или сечение | ф мм | Длина мм | К-во | Вес, кг 1 шт | Вес, кг Всех |
|---|---|---|---|---|---|---|---|
| 1 | 2 | 3 | 4 | 5 | 6 | 7 | 8 |
| УМ-7, 8, 10, 11, 12, 13, 14, 19 | 35 | Эскиз см. выше | 8АI | 700 | 25 | 0.3 | 7.5 |
| | 36 | | 8АI | 1050 | 25 | 0.4 | 10.0 |
| | 37 | | 8АI | 380 | 25 | 0.2 | 5.0 |
| | 38 | | 8АI | 5500 | 9 | 2.1 | 18.9 |
| | 42 | 1600 | 14АIII | 1600 | 8 | 2.0 | 16.0 |
| УМ-9 | 69 | 1840 / 300 | 16АIII | 2140 | 16 | 3.4 | 54.4 |
| | 70 | 1840 / 100 | 10АIII | 1940 | 4 | 1.2 | 4.8 |
| | 71 | 1710 / 300 | 16АIII | 2010 | 26 | 3.2 | 83.2 |
| | 72 | 1710 / 100 | 10АIII | 1810 | 8 | 1.1 | 8.8 |
| | 18 | Эскизы см. выше | 10АIII | 5400 | 33 | 3.4 | 112.2 |
| | 19 | | 16АIII | 1800 | 26 | 2.8 | 72.8 |
| | 20 | | 16АIII | Ср. 1100 | 42 | 1.8 | 75.6 |
| | 21 | | 10АIII | Ср. 1110 | 8 | 0.7 | 5.6 |
| | 35 | | 8АI | 700 | 25 | 0.3 | 7.5 |
| | 36 | | 8АI | 1050 | 25 | 0.4 | 10.0 |
| | 37 | | 8АI | 380 | 25 | 0.2 | 5.0 |
| | 38 | | 8АI | 5500 | 9 | 2.1 | 18.9 |
| | 43 | 4600 | 16АIII | 4600 | 16 | 7.3 | 116.8 |
| | 44 | 4600 | 10АIII | 4600 | 4 | 2.8 | 11.2 |
| | 45 | 4460 | 16АIII | 4460 | 26 | 7.0 | 182.0 |
| | 46 | 4460 | 10АIII | 4460 | 8 | 2.8 | 22.4 |
| | 73 | 5400 / 250 | 22АIII | 5650 | 14 | 17.0 | 238.0 |
| | 74 | 1800 / 250 | 22АIII | 2050 | 12 | 6.2 | 74.4 |

## Продолжение

| Марка эл-та | Поз. | Эскиз или сечение | ф мм | Длина мм | К-во | Вес, кг 1 шт | Вес, кг Всех |
|---|---|---|---|---|---|---|---|
| 1 | 2 | 3 | 4 | 5 | 6 | 7 | 8 |
| УМ-15 | 27 | Эскизы см. выше | 14АIII | 4600 | 4 | 5.6 | 22.4 |
| | 30 | | 14АIII | 4470 | 4 | 5.4 | 21.6 |
| | 31 | | 25АIII | 5750 | 6 | 20.8 | 124.2 |
| | 33 | | 8АI | Ср. 1100 | 34 | 0.5 | 17.0 |
| | 61 | 350 / 45° / 4400 | 10АIII | 4750 | 2 | 3.0 | 6.0 |
| | 60 | 45° / 350 / 4400 / 350 | 25АIII | 5100 | 6 | 18.3 | 109.8 |
| | 35 | Эскизы см. выше | 8АI | 700 | 95 | 0.3 | 28.5 |
| | 36 | | 8АI | 1050 | 25 | 0.4 | 10.0 |
| | 37 | | 8АI | 380 | 25 | 0.2 | 5.0 |
| | 38 | | 8АI | 5500 | 9 | 2.1 | 18.9 |
| | 41 | | 8АI | 2150 | 30 | 0.9 | 27.0 |
| | 47 | 1600 | 14АIII | 1600 | 4 | 1.9 | 7.6 |
| | 48 | 1450 | 14АIII | 1450 | 4 | 1.8 | 7.2 |
| | 49 | 1300 ÷ 2100 | 10АIII | Ср. 1700 | 18 | 1.0 | 18.0 |
| | 50 | 2500 ÷ 3200 / 250 | 22АIII | Ср. 3100 | 34 | 8.6 | 292.4 |
| | 53 | 450 / 1710 | 14АIII | 6000 | 2 | 7.3 | 14.6 |
| | 63 | 350 / 2300 / 350 / 45° | 14АIII | 3000 | 6 | 3.6 | 21.6 |
| УМ-17; УМ-16; | 35 | Эскизы см. выше | 8АI | 700 | 25 | 0.3 | 7.5 |
| | 36 | | 8АI | 1050 | 25 | 0.4 | 10.0 |
| | 37 | | 8АI | 380 | 25 | 0.2 | 5.0 |
| | 38 | | 8АI | 5500 | 9 | 2.1 | 18.9 |
| | 42 | | 14АIII | 1600 | 8 | 2.0 | 16.0 |
| | 51 | 1470 | 14АIII | 1470 | 8 | 1.8 | 14.4 |
| | 52 | 3700 / 250 | 22АIII | 3950 | 8 | 11.1 | 88.8 |

Совместно с данным см. л.л. КЖ-45÷50.

| | | | |
|---|---|---|---|
| Привязан | Разраб. | Цветкова | |
| | Провер. | Платунина | |
| | Рук. гр. | Гарбуз | |
| | Гл. инж. пр. | Чурков | |
| | Гл. спец. | Андрианов | |
| Инв. N | Нач. отд. | Альтшуллер | |

ТП 902-2-344-КЖ

Аватенк четырехкоридорный с размерами коридора 9×5, 2×120-138

Монолитные участки УМ1÷17; 19. Спецификация арматуры.

| Стадия | Лист | Листов |
|---|---|---|
| Р | 51 | |

Госстрой СССР
СОЮЗВОДОКАНАЛПРОЕКТ
г. Москва

## Ведомость стержней на 1 элемент

| Марка эл-та | Поз. | Эскиз или сечение | ф мм | Длина мм | К-во | Вес, кг 1шт. | Вес, кг Всех |
|---|---|---|---|---|---|---|---|
| 1 | 2 | 3 | 4 | 5 | 6 | 7 | 8 |
| Ум 18 | 69 | 1840 300 | 16АIII | 2140 | 16 | 3.4 | 54.4 |
| | 70 | 1840 100 | 10АIII | 1940 | 4 | 1.2 | 4.8 |
| | 71 | 300 1710 | 16АIII | 2010 | 26 | 3.2 | 83.2 |
| | 72 | 100 1710 | 10АIII | 1810 | 8 | 1.1 | 8.8 |
| | 18 | 5400 | 10АIII | 5400 | 30 | 3.4 | 102.0 |
| | 19 | 1800 | 16АIII | 1800 | 26 | 2.8 | 72.8 |
| | 20 | 550÷850 200 45° 200 | 16АIII | 1100 | 42 | 1.8 | 75.6 |
| | 21 | 860÷960 100 45° 100 | 10АIII | 1110 | 8 | 0.7 | 5.6 |
| | 35 | 250 100 250 | 8АI | 700 | 25 | 0.3 | 7.5 |
| | 36 | 250 350 45° 250 100 | 8АI | 1050 | 25 | 0.4 | 10.0 |
| | 37 | 280 | 8АI | 380 | 25 | 0.2 | 5.0 |
| | 38 | 5400 | 8АI | 5500 | 9 | 2.1 | 18.9 |
| | 43 | 4600 | 16АIII | 4600 | 12 | 7.3 | 87.6 |
| | 44 | 4600 | 10АIII | 4600 | 4 | 2.8 | 11.2 |
| | 45 | 4460 | 16АIII | 4460 | 20 | 7.0 | 140.0 |
| | 46 | 4460 | 10АIII | 4460 | 8 | 2.8 | 22.4 |
| | 54 | 4700 | 10АIII | 4700 | 4 | 2.9 | 11.6 |
| | 55 | 3950 | 16АIII | 3950 | 10 | 6.3 | 63.0 |
| | 73 | 250 5400 | 22АIII | 5650 | 14 | 17.0 | 238.0 |
| | 74 | 250 1800 | 22АIII | 2050 | 12 | 6.2 | 74.4 |
| Ум-20 | 27 | 4600 | 14АIII | 4600 | 4 | 5.6 | 22.4 |
| | 30 | 4470 | 14АIII | 4470 | 4 | 5.4 | 21.6 |
| | 31 | 5400 350 | 25АIII | 5750 | 6 | 20.8 | 124.8 |
| | 33 | 250 350 45° 250÷350 100 | 8АI | 1100 | 34 | 0.5 | 17.0 |
| | 35 | 250 250 100 | 8АI | 700 | 95 | 0.3 | 28.5 |
| | 36 | 250 350 45° 250 100 | 8АI | 1050 | 25 | 0.4 | 10.0 |
| | 37 | 280 | 8АI | 380 | 25 | 0.2 | 5.0 |
| | 38 | 5400 | 8АI | 5500 | 9 | 2.1 | 18.9 |
| | 41 | 2150 | 8АI | 2150 | 30 | 0.9 | 27.0 |
| | 52 | 3700 250 | 22АIII | 3950 | 8 | 11.1 | 88.8 |
| | 50 | 2500÷3200 250 | 22АIII | Eср. 3100 | 34 | 8.6 | 292.4 |
| | 53 | 45° 1770 | 14АIII | 6000 | 2 | 7.3 | 14.6 |
| | 56 | 1900 | 14АIII | 1900 | 2.3 | 4 | 9.2 |
| | 57 | 1150 | 14АIII | 1150 | 1.4 | 4 | 5.6 |
| | 58 | 2000 | 14АIII | 2000 | 4 | 2.4 | 9.6 |

## Продолжение

| 1 | 2 | 3 | 4 | 5 | 6 | 7 | 8 |
|---|---|---|---|---|---|---|---|
| Ум-20 | 60 | 350 4400 350 45° | 25АIII | 5100 | 6 | 18.3 | 109.8 |
| | 61 | 45° 350 4400 | 10АIII | 4750 | 2 | 3.0 | 6.0 |
| | 63 | 350 2300 350 45° | 14АIII | 3000 | 6 | 3.6 | 21.6 |
| | | **Для лотка 900×900** | | | | | |
| Ум-21 | 64 | 75 195 | 10АI | 270 | 16 | 0.2 | 3.2 |
| | 65 | 160 130 50 60 130 50 | 10АI | 580 | 6 | 0.4 | 2.4 |
| | 66 | 145 75 | 10АI | 220 | 8 | 0.1 | 0.8 |
| | 67 | 50 50 90 60 130 130 | 10АI | 510 | 3 | 0.3 | 0.9 |
| | 68 | п.м. | 10АI | п.м. 17.0 | — | — | 10.5 |
| | | **Для лотка 1200×900** | | | | | |
| Ум-22 | 64 | Эскизы см. выше | 10АI | 270 | 16 | 0.2 | 3.2 |
| | 65 | | 10АI | 580 | 6 | 0.4 | 2.4 |
| | 66 | | 10АI | 220 | 8 | 0.1 | 0.8 |
| | 67 | | 10АI | 510 | 3 | 0.3 | 0.9 |
| | 68 | | 10АI | п.м. 19.0 | — | — | 11.8 |
| | | **Для лотка 1200×1200** | | | | | |
| Ум-23 | 64 | Эскизы см. выше | 10АI | 270 | 16 | 0.2 | 3.2 |
| | 65 | | 10АI | 580 | 6 | 0.4 | 2.4 |
| | 66 | | 10АI | 220 | 8 | 0.1 | 0.8 |
| | 67 | | 10АI | 510 | 3 | 0.3 | 0.9 |
| | 68 | | 10АI | п.м. 22.0 | — | — | 13.6 |

## Выборка стали на один элемент, кг

| Марка эл-та | Арматурные изделия: Арматурная сталь ГОСТ 5781-75, Класс АI, ф мм 8 | 10 | | Итого | Арматурная сталь ГОСТ 5.1459-72, Класс АIII, ф мм 10 | 12 | 14 | 16 | 22 | 25 | | | Итого | Итого | Закладные изделия: Армат. сталь ГОСТ 5781-75, класс АIII 8 | | Профильная сталь -δ=8 | Газ.тр. d=3/4" | | | Итого | Всего |
|---|---|---|---|---|---|---|---|---|---|---|---|---|---|---|---|---|---|---|---|---|---|---|
| Ум-1 | | | | | 234.7 | | | 645.0 | | | | | 879.7 | 879.7 | 1.4 | | 7.8 | | | | 9.2 | 888.9 |
| Ум-2 | | | | | 234.7 | | | 645.0 | | | | | 879.7 | 879.7 | 1.4 | | 7.8 | | | | 9.2 | 888.9 |
| Ум-3 | | | | | 227.8 | | | 648.3 | | | | | 876.1 | 876.1 | 1.4 | | 7.8 | | | | 9.2 | 885.3 |
| Ум-4 | | | | | 232.6 | | | 648.7 | | | | | 881.3 | 881.3 | 2.0 | | 12.0 | 8.4 | | | 22.4 | 903.7 |
| Ум-5 | 153.6 | | | 153.6 | 26.0 | 10.4 | 94.6 | | 869.4 | 223.8 | | | 1224.2 | 1377.8 | 1.2 | | 6.8 | | | | 8.0 | 1385.8 |
| Ум-6 | 153.6 | | | 153.6 | 26.0 | 10.4 | 94.6 | | 869.4 | 223.8 | | | 1224.2 | 1377.8 | 1.2 | | 6.8 | | | | 8.0 | 1385.8 |
| Ум-7 | 59.1 | | | 59.1 | | 5.2 | 16.0 | | 322.2 | | | | 343.4 | 402.5 | 0.6 | | 3.8 | | | | 4.4 | 406.9 |
| Ум-8 | 59.1 | | | 59.1 | | 5.2 | 16.0 | | 322.2 | | | | 343.4 | 402.5 | 0.6 | | 3.8 | | | | 4.4 | 406.9 |
| Ум-9 | 41.4 | | | 41.4 | 165.0 | | | 584.8 | 312.4 | | | | 1062.2 | 1103.6 | | | | | | | | 1103.6 |
| Ум-10 | 59.1 | | | 59.1 | | 5.2 | 16.0 | | 322.2 | | | | 343.4 | 402.5 | | | | | | | | 402.5 |
| Ум-11 | 59.1 | | | 59.1 | | 5.2 | 16.0 | | 322.2 | | | | 343.4 | 402.5 | 0.4 | | 2.0 | | | | 2.4 | 404.9 |
| Ум-12 | 59.1 | | | 59.1 | | 5.2 | 16.0 | | 322.2 | | | | 343.4 | 402.5 | 0.4 | | 2.0 | | | | 2.4 | 404.9 |
| Ум-13 | 59.1 | | | 59.1 | | 5.2 | 16.0 | | 322.2 | | | | 343.4 | 402.5 | | | | | | | | 402.5 |
| Ум-14 | 59.1 | | | 59.1 | | 5.2 | 16.0 | | 322.2 | | | | 343.4 | 402.5 | | | | | | | | 402.5 |
| Ум-15 | 156.8 | | | 156.8 | 24.0 | 10.4 | 95.0 | | 936.8 | 234.6 | | | 1300.8 | 1457.6 | 1.2 | | 6.8 | | | | 8.0 | 1465.6 |
| Ум-16 | 66.6 | | | 66.6 | | | 14.4 | | 411.0 | | | | 425.4 | 492.0 | 0.6 | | 3.8 | | | | 4.4 | 496.4 |
| Ум-17 | 66.6 | | | 66.6 | | | 14.4 | | 411.0 | | | | 425.4 | 492.0 | | | | | | | | 492.0 |
| Ум-18 | 41.4 | | | 41.4 | 166.4 | | | 576.6 | 312.4 | | | | 1056.4 | 1096.8 | 0.6 | | 4.2 | 8.4 | | | 13.2 | 1110.0 |
| Ум-19 | 59.1 | | | 59.1 | | 5.2 | 16.0 | | 322.2 | | | | 343.4 | 402.5 | 0.6 | | 3.8 | | | | 4.4 | 406.9 |
| Ум-20 | 156.8 | | | 156.8 | 6.0 | 10.4 | 104.6 | | 1025.6 | 234.6 | | | 1381.2 | 1538.0 | 1.2 | | 6.8 | | | | 8.0 | 1546.0 |
| Ум-21 | | 17.8 | | 17.8 | | | | | | | | | | 17.8 | | | | | | | | 17.8 |
| Ум-22 | | 19.1 | | 19.1 | | | | | | | | | | 19.1 | | | | | | | | 19.1 |
| Ум-23 | | 20.9 | | 20.9 | | | | | | | | | | 20.9 | | | | | | | | 20.9 |

Совместно с данным см. л.л. КЖ-45÷51

Альбом II

Типовой проект 902-2-344

| | | | |
|---|---|---|---|
| Разраб. | Цветкова | | |
| Провер. | Платунина | | |
| Рук. гр. | Гарбуз | | |
| Гл. инж. пр. | Чирков | | |
| Гл. спец. | Андрианов | | |
| Нач. отд. | Альтшуллер | | |

Привязан

Инв. №

# ТП902-2-344-КЖ

Аэротенк четырехкоридорный с размерами коридора 9×5, 2×120-138

Монолитные участки Ум-18, 20÷23. Спецификация и выборка арматуры.

| Стадия | Лист | Листов |
|---|---|---|
| Р | 52 | |

Госстрой СССР
СОЮЗВОДОКАНАЛПРОЕКТ г. Москва

17133-02 54

## Монтажный план плит, лотков, балок

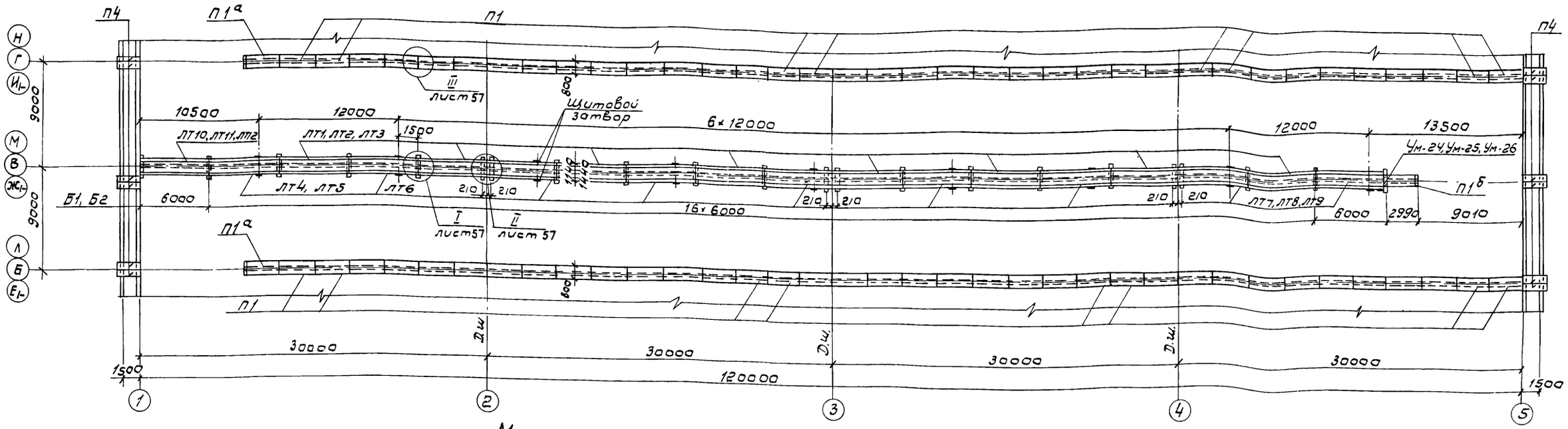


## Монтажный план металлических балок и плит лотков.

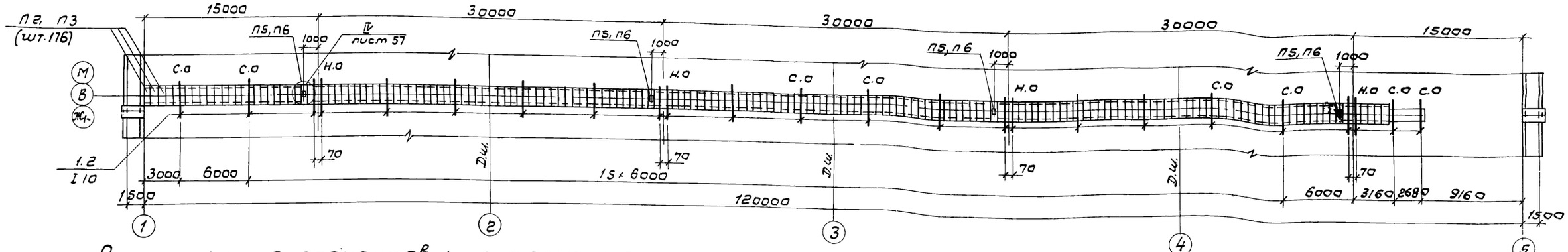


## Спецификация элементов к монтажным планам, расположенным на листе

| Марка поз | Обозначение | Наименование | Кол. | Масса ед. т | Примеч. сечение лотка в×h |
|---|---|---|---|---|---|
| 1 | 2 | 3 | 4 | 5 | 6 |
| П1 | КЖИ-П1-СБ | Плита П1 | 72 | 0,73 | |
| П1а | КЖИ-П1а-СБ | —"— П1а | 2 | 0,73 | |
| П2 | Серия 3.900-3 в.8 ч.1 | —"— ПТ-9-6 | 176 | 0,14 | 900×900 |
| П3 | —"— | —"— ПТ-12-6 | 176 | 0,17 | 1200×900 1200×1200 |
| П4 | КЖИ-П4-СБ | —"— ПТ-15-6а | 12 | 0,21 | |
| П5 | КЖИ-П5-СБ | —"— ПТ-9-6а | 4 | 0,14 | 900×900 |
| П6 | КЖИ-П6-СБ | —"— ПТ-12-6а | 4 | 0,17 | 1200×900 1200×1200 |
| П1б | КЖИ-П1б-СБ | —"— П1б | 1 | 0,73 | |
| ЛТ1 | КЖИ-ЛТ1-СБ | Лоток ЛТ1-9-9а | 8 | 4,13 | 900×900 |
| ЛТ2 | КЖИ-ЛТ2-СБ | —"— ЛТ1-9-12а | 8 | 4,58 | 1200×900 |
| ЛТ3 | КЖИ-ЛТ3-СБ | —"— ЛТ3 | 8 | 6,20 | 1200×1200 |
| ЛТ4 | КЖИ-ЛТ4-СБ | —"— ЛТ1-9-9б | 8 | 4,13 | 900×900 |
| ЛТ5 | КЖИ-ЛТ5-СБ | Лоток ЛТ1-9-12б | 8 | 4,58 | 1200×900 |
| ЛТ6 | КЖИ-ЛТ6-СБ | —"— ЛТ6 | 8 | 6,20 | 1200×1200 |
| ЛТ7 | КЖИ-ЛТ7-СБ | —"— ЛТ1-9-9в | 1 | 4,13 | 900×900 |
| ЛТ8 | КЖИ-ЛТ8-СБ | —"— ЛТ1-9-12в | 1 | 4,58 | 1200×900 |
| ЛТ9 | КЖИ-ЛТ9-СБ | —"— ЛТ9 | 1 | 6,20 | 1200×1200 |
| ЛТ10 | КЖИ-ЛТ10-СБ | —"— ЛТ1-9-9г | 1 | 4,13 | 900×900 |
| ЛТ11 | КЖИ-ЛТ11-СБ | —"— ЛТ1-9-12г | 1 | 4,58 | 1200×900 |
| ЛТ12 | КЖИ-ЛТ12-СБ | —"— ЛТ12 | 1 | 6,20 | 1200×1200 |
| Б1 | КЖИ-Б1-СБ | Балка Б1 | 22 | 0,40 | 900×900 |
| Б2 | КЖИ-Б2-СБ | —"— Б2 | 22 | 0,55 | 1200×900 1200×1200 |
| Ум-24 | КЖ-59 | Монолитный участок Ум-24 | 1 | — | 900×900 |
| Ум-25 | —"— | —"— Ум-25 | 1 | — | 1200×900 |
| Ум-26 | —"— | —"— Ум-26 | 1 | — | 1200×1200 |
| Поз. 1" | КЖ-53,58 | I10, ГОСТ 8239-72*, ℓ=2570 | 24 | 0,022 | 900×900 |

| 1 | 2 | 3 | 4 | 5 | 6 |
|---|---|---|---|---|---|
| Поз. 2" | КЖ-53,58. | I10, ГОСТ 8239-72*, ℓ=2720 | 24 | 0,023 | 1200×900 1200×1200 |
| Поз. 3" | КЖ-57. Узел III | ф6 AI, ГОСТ 5781-75; ℓ=300 | 288 | 0,0001 | |
| Поз. 4" | КЖ-57. Узел I | ф10 AIII, ГОСТ 5.1459-72, ℓ=200 | 56 | 0,0001 | 1200×1200 |

Совместно с данным см. л.л. КЖ-57, 58.

Привязан

Инв. №

ТП 902-2-344-КЖ

| | | | |
|---|---|---|---|
| Разраб. | Петропавловская | | |
| Пров. | Семенова | | |
| Рук. гр. | Гарбуз | | |
| Гл. инж. пр. | Чуркав | | |
| Гл. спец. | Андрианов | | |
| Нач. отд. | Альтшуллер | | |

Аэротенк четырехкоридорный с размерами коридора 9×5,2×120-138

Монтажные планы плит, лотков и балок (L аэротенка 120м)

| Стадия | Лист | Листов |
|---|---|---|
| Р | 53 | |

Госстрой СССР
СОЮЗВОДОКАНАЛПРОЕКТ
г. Москва

Альбом II

Типовой проект 902-2-344

## Монтажный план плит, лотков, балок

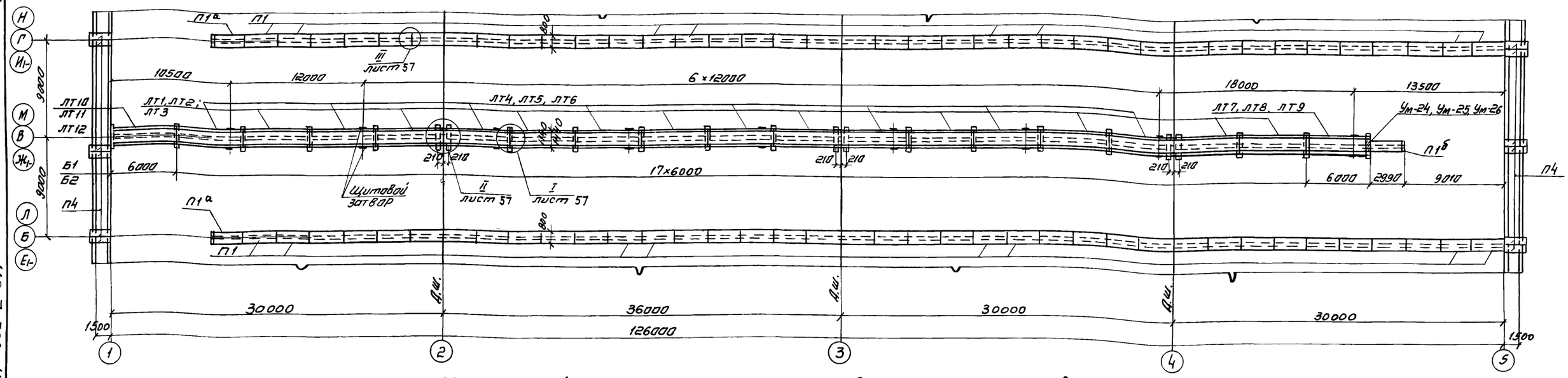


## Монтажный план металлических балок и плит лотков.

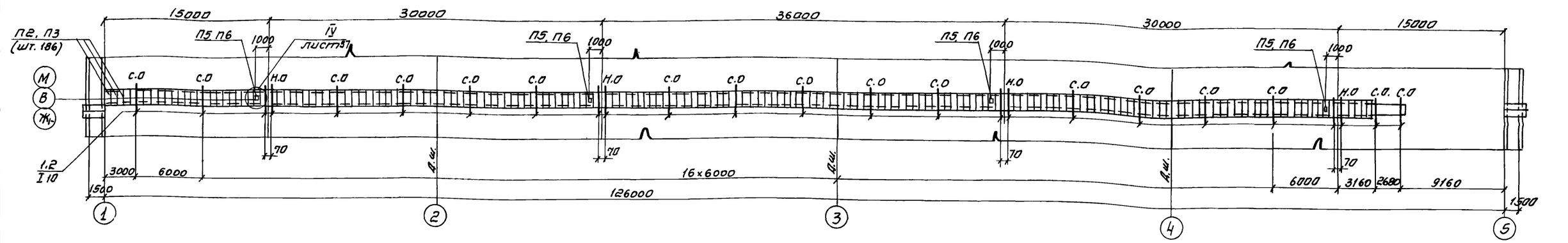


## Спецификация элементов к монтажным планам, расположенным на листе

| Марка поз. | Обозначение | Наименование | Кол. | Масса ед.т | Примеч. сечение лотка B×H |
|---|---|---|---|---|---|
| 1 | 2 | 3 | 4 | 5 | 6 |
| П1 | КЖИ-П1-СБ | Плита П1 | 76 | 0.73 | |
| П1а | КЖИ-П1а-СБ | —"— П1а | 2 | 0.73 | |
| П2 | Серия 3.900-3 в.8 т.1 | —"— ПТ-9-6 | 186 | 0.14 | 900×900 |
| П3 | —"— | —"— ПТ-12-6 | 186 | 0.17 | 1200×900 1200×1200 |
| П4 | КЖИ-П4-СБ | —"— ПТ-15-6а | 12 | 0.21 | |
| П5 | КЖИ-П5-СБ | —"— ПТ-9-6а | 4 | 0.14 | 900×900 |
| П6 | КЖИ-П6-СБ | —"— ПТ-12-6а | 4 | 0.17 | 1200×900 1200×1200 |
| П1б | КЖИ-П1б-СБ | —"— П1б | 1 | 0.73 | |
| ЛТ1 | КЖИ-ЛТ1-СБ | Лоток ЛТ1-9-9а | 9 | 4.13 | 900×900 |
| ЛТ2 | КЖИ-ЛТ2-СБ | —"— ЛТ1-9-12а | 9 | 4.58 | 1200×900 |
| ЛТ3 | КЖИ-ЛТ3-СБ | —"— ЛТ3 | 9 | 6.20 | 1200×1200 |
| ЛТ4 | КЖИ-ЛТ4-СБ | —"— ЛТ1-9-9б | 8 | 4.13 | 900×900 |
| ЛТ5 | КЖИ-ЛТ5-СБ | Лоток ЛТ1-9-12б | 8 | 4.58 | 1200×900 |
| ЛТ6 | КЖИ-ЛТ6-СБ | —"— ЛТ6 | 8 | 6.20 | 1200×900 |
| ЛТ7 | КЖИ-ЛТ7-СБ | —"— ЛТ1-9-9в | 1 | 4.13 | 900×900 |
| ЛТ8 | КЖИ-ЛТ8-СБ | —"— ЛТ1-9-12в | 1 | 4.58 | 1200×900 |
| ЛТ9 | КЖИ-ЛТ9-СБ | —"— ЛТ9 | 1 | 6.20 | 1200×1200 |
| ЛТ10 | КЖИ-ЛТ10-СБ | —"— ЛТ1-9-9г | 1 | 4.13 | 900×900 |
| ЛТ11 | КЖИ-ЛТ11-СБ | —"— ЛТ1-9-12г | 1 | 4.58 | 1200×900 |
| ЛТ12 | КЖИ-ЛТ12-СБ | —"— ЛТ12 | 1 | 6.20 | 1200×1200 |
| Б1 | КЖИ-Б1-СБ | Балка Б1 | 23 | 0.40 | 900×900 |
| Б2 | КЖИ-Б2-СБ | —"— Б2 | 23 | 0.55 | 1200×900 1200×1200 |
| Ум-24 | КЖ-59 | Монолитный участок Ум-24 | 1 | — | 900×900 |
| Ум-25 | —"— | —"— Ум-25 | 1 | — | 1200×900 |
| Ум-26 | —"— | —"— Ум-26 | 1 | — | 1200×1200 |
| поз. "1" | КЖ-54, 58 | I10. ГОСТ 8239-72* l=2570 | 25 | 0.062 | 900×900 |

| 1 | 2 | 3 | 4 | 5 | 6 |
|---|---|---|---|---|---|
| поз. "2" | КЖ-54, 58 | | I10. ГОСТ 8239-72* l=2720 | 25 | 0.023 | 1200×900 1200×1200 |
| поз. "3" | КЖ-57 | Узел III | ФБАI, ГОСТ 5781-75, l=300 | 304 | 0.0001 | |
| поз. "4" | КЖ-57 | Узел 1 | ФЮАIII, ГОСТ 5,1459-72, l=200 | 60 | 0.0001 | 1200×1200 |

Совместно с данным см. л. л КЖ-57, 58.

Привязан

Инв. №

ТП 902-2-344-КЖ

| | | | |
|---|---|---|---|
| Разраб. | Петропавловский | | |
| Провер. | Семенова | | |
| Рук. гр. | Гарбуз | | |
| Гл. инж. пр. | Чирков | | |
| Гл. спец. | Андрианов | | |
| Нач. отд. | Альтшуллер | | |

Аэротенк четырехкоридорный с размерами коридора 9×9,2×120-138

Монтажные планы плит, лотков и балок (4 Аэротенка 126 м)

| Стадия | Лист | Листов |
|---|---|---|
| Р | 54 | |

Госстрой СССР
Союзводоканалпроект
г. Москва

Альбом II

Типовой проект 902-2-344

## Монтажный план плит, лотков, балок

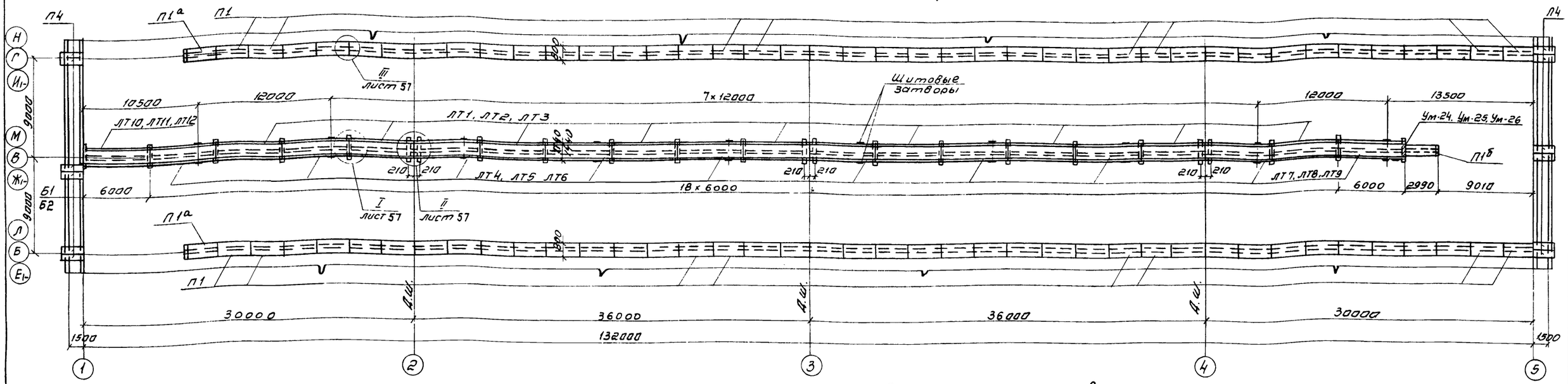


## Монтажный план металлических балок и плит лотков.

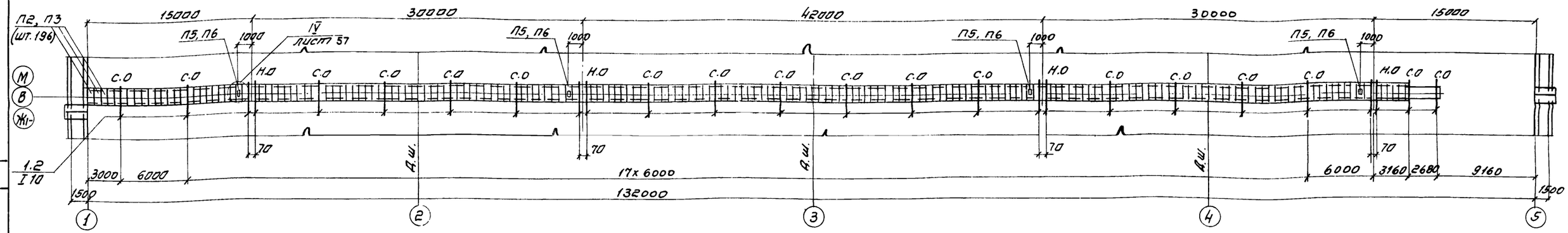


## Спецификация элементов к монтажным планам, расположенным на листе

| Марка поз | Обозначение | Наименование | Кол. | Масса ед.т | Примечание |
|---|---|---|---|---|---|
| 1 | 2 | 3 | 4 | 5 | 6 |
| П1 | Кжи-П1-СБ | Плита П1 | 80 | 0.73 | |
| П1а | Кжи-П1а-СБ | —"— П1а | 2 | 0.73 | |
| П2 | Серия 3.900-3 в 8 ч 1 | —"— ПТ-9-6 | 196 | 0.14 | 900×900 |
| П3 | —"— | —"— ПТ-12-6 | 196 | 0.17 | 1200×900 1200×1200 |
| П4 | Кжи-П4-СБ | —"— ПТ-15-6а | 12 | 0.21 | |
| П5 | Кжи-П5-СБ | —"— ПТ-9-6а | 4 | 0.14 | 900×900 |
| П6 | Кжи-П6-СБ | —"— ПТ-12-6а | 4 | 0.17 | 1200×900 1200×1200 |
| П1б | Кжи-П1б-СБ | —"— П1б | 1 | 0.73 | |
| ЛТ1 | Кжи-ЛТ1-СБ | Лоток ЛТ1-9-9а | 9 | 4.13 | 900×900 |
| ЛТ2 | Кжи-ЛТ2-СБ | —"— ЛТ1-9-12а | 9 | 4.58 | 1200×900 |
| ЛТ3 | Кжи-ЛТ3-СБ | —"— ЛТ3 | 9 | 6.20 | 1200×1200 |
| ЛТ4 | Кжи-ЛТ4-СБ | —"— ЛТ1-9-9б | 9 | 4.13 | 900×900 |

| 1 | 2 | 3 | 4 | 5 | 6 |
|---|---|---|---|---|---|
| ЛТ5 | Кжи-ЛТ5-СБ | Лоток ЛТ1-9-12б | 9 | 4.58 | 1200×900 |
| ЛТ6 | Кжи-ЛТ6-СБ | —"— ЛТ6 | 9 | 6.20 | 1200×1200 |
| ЛТ7 | Кжи-ЛТ7-СБ | —"— ЛТ1-9-9в | 1 | 4.13 | 900×900 |
| ЛТ8 | Кжи-ЛТ8-СБ | —"— ЛТ1-9-12в | 1 | 4.58 | 1200×900 |
| ЛТ9 | Кжи-ЛТ9-СБ | —"— ЛТ9 | 1 | 6.20 | 1200×1200 |
| ЛТ10 | Кжи-ЛТ10-СБ | —"— ЛТ1-9-9г | 1 | 4.13 | 900×900 |
| ЛТ11 | Кжи-ЛТ11-СБ | —"— ЛТ1-9-12г | 1 | 4.58 | 1200×900 |
| ЛТ12 | Кжи-ЛТ12-СБ | —"— ЛТ12 | 1 | 6.20 | 1200×1200 |
| Б1 | Кжи-Б1-СБ | Балка Б1 | 24 | 0.40 | 900×900 |
| Б2 | Кжи-Б2-СБ | —"— Б2 | 24 | 0.50 | 1200×900 1200×1200 |
| Ум-24 | Кж-59 | Монолитный участок Ум-24 | 1 | | 900×900 |
| Ун-25 | —"— | —"— Ум-25 | 1 | – | 1200×900 |
| Ум-26 | —"— | —"— Ум-26 | 1 | – | 1200×1200 |
| поз „1" | Кж-55, 58 | I10, ГОСТ 8239-72х; ℓ=2570 | 26 | 0.022 | 900×900 |

| 1 | 2 | 3 | 4 | 5 | 6 |
|---|---|---|---|---|---|
| поз. „2" | КЖ-55, 58 | I10, ГОСТ 8239-72х, ℓ=2720 | 26 | 0.023 | 1200×900 1200×1200 |
| поз „3" | КЖ-57 Узел III | ф6АI, ГОСТ 5781-75, ℓ=300 | 320 | 0.0001 | |
| поз. „4" | КЖ-57 Узел I | ф10АIII, ГОСТ 5.1459-72, ℓ=200 | 64 | 0.0001 | 1200×1200 |

Совместно с данным см л. л. КЖ-57, 58

Привязан

Инв №

ТП 902-2-344 - КЖ

| | | |
|---|---|---|
| Разраб. | Петропавловская | |
| Проверил | Семенова | |
| Рук. гр. | Гарбуз | |
| Гл. инж. пр. | Чирков | |
| Гл. спец | Андрианов | |
| Нач. отд | Альтшуллер | |

Аэротенк четырехкоридорный с размерами коридора 9×5, 2×120-138

| Стадия | Лист | Листов |
|---|---|---|
| Р | 55 | |

Монтажные планы плит, лотков и балок (L аэротенка 132м)

Госстрой СССР
СОЮЗВОДОКАНАЛПРОЕКТ
г. Москва

Отдел № 12 Цветков
Отдел № 15 Годзишевский
Взамен инв. №
Подпись и дата
Инв. № подл.

17133-02 57

Альбом III

Типовой проект 902-2-344

## Монтажный план плит, лотков, балок

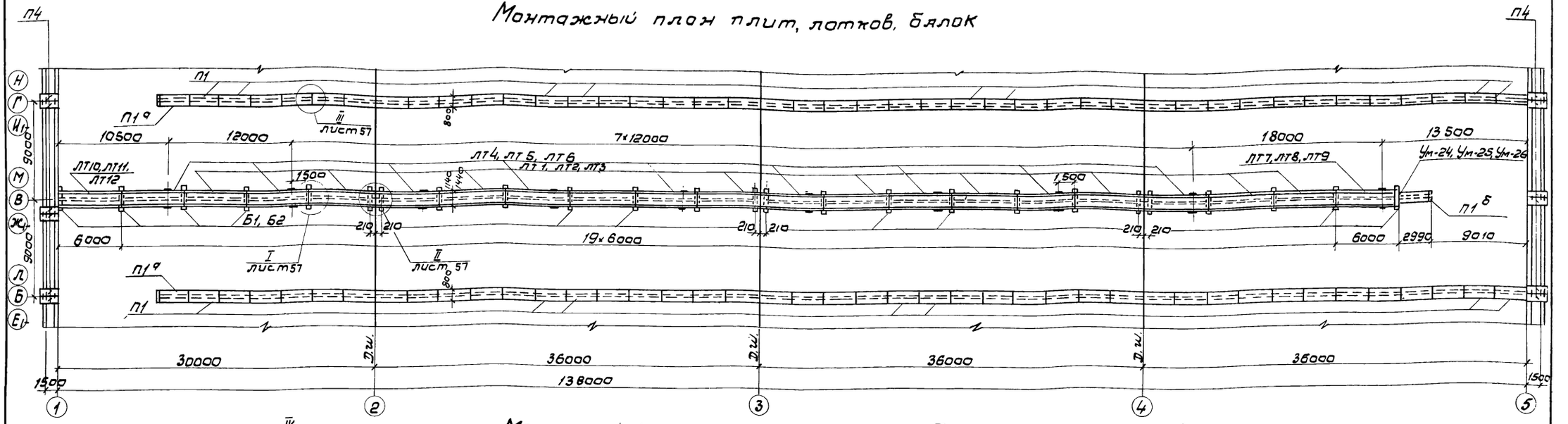


## Монтажный план металлических балок и плит лотков.

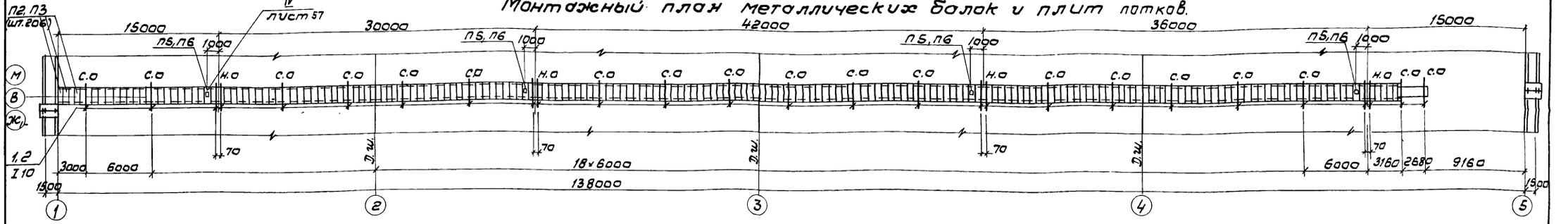


## Спецификация элементов к монтажным планам, расположенным на листе

| Марка | Обозначение | Наименование | Кол. | Масса ед. т. | Примечан. сечение лотка B×h |
|---|---|---|---|---|---|
| 1 | 2 | 3 | 4 | 5 | 6 |
| П1 | КЖИ-П1-СБ | Плита П1 | 84 | 0,73 | |
| П1а | КЖИ-П1а-СБ | —"— П1а | 2 | 0,73 | |
| П2 | Серия 3.900-36.8 т.1 | —"— ПТ-9-6 | 206 | 0,14 | 900×900 |
| П3 | —"— | —"— ПТ-12-6 | 206 | 0,17 | 1200×900 1200×1200 |
| П4 | —"— | —"— ПТ-15-6а | 12 | 0,21 | |
| П5 | КЖИ-П5-СБ | —"— ПТ-9-6а | 4 | 0,14 | 900×900 |
| П6 | КЖИ-П6-СБ | —"— ПТ-12-6а | 4 | 0,17 | 1200×900 1200×1200 |
| П1б | КЖИ-П1б-СБ | —"— П1б | 1 | 0,73 | |
| ЛТ1 | КЖИ-ЛТ1-СБ | Лоток ЛТ1-9-9а | 10 | 4,13 | 900×900 |
| ЛТ2 | КЖИ-ЛТ2-СБ | —"— ЛТ1-9-12а | 10 | 4,58 | 1200×900 |
| ЛТ3 | КЖИ-ЛТ3-СБ | —"— ЛТ3 | 10 | 6,20 | 1200×1200 |
| ЛТ4 | КЖИ-ЛТ4-СБ | —"— ЛТ1-9-9б | 9 | 4,13 | 900×900 |

| 1 | 2 | 3 | 4 | 5 | 6 |
|---|---|---|---|---|---|
| ЛТ5 | КЖИ-ЛТ5-СБ | Лоток ЛТ1-9-12б | 9 | 4,58 | 1200×900 |
| ЛТ6 | КЖИ-ЛТ6-СБ | —"— ЛТ6 | 9 | 6,20 | 1200×1200 |
| ЛТ7 | КЖИ-ЛТ1-СБ | —"— ЛТ1-9-9в | 1 | 4,13 | 900×900 |
| ЛТ8 | КЖИ-ЛТ8-СБ | —"— ЛТ1-9-12б | 1 | 4,58 | 1200×900 |
| ЛТ9 | КЖИ-ЛТ9-СБ | —"— ЛТ9 | 1 | 6,20 | 1200×1200 |
| ЛТ10 | КЖИ-ЛТ10-СБ | —"— ЛТ1-9-9г | 1 | 4,13 | 900×900 |
| ЛТ11 | КЖИ-ЛТ11-СБ | —"— ЛТ1-9-12г | 1 | 4,58 | 1200×900 |
| ЛТ12 | КЖИ-ЛТ12-СБ | —"— ЛТ12 | 1 | 6,20 | 1200×1200 |
| Б1 | КЖИ-Б1-СБ | Балка Б1 | 25 | 0,40 | 900×900 |
| Б2 | КЖИ-Б2-СБ | —"— Б2 | 25 | 0,55 | 1200×900 1200×1200 |
| Ум-24 | КЖ-59 | Монолитный участок Ум-24 | 1 | - | 900×900 |
| Ум-25 | —"— | —"— Ум-25 | 1 | - | 1200×900 |
| Ум-26 | —"— | —"— Ум-26 | 1 | - | 1200×1200 |
| Поз. „1" | КЖ-56, 58. | I 10 ГОСТ 8239-72; ℓ=2570 | 27 | 0,022 | 900×900 |

| 1 | 2 | 3 | 4 | 5 | 6 |
|---|---|---|---|---|---|
| поз. „2" | КЖ-56, 58 | I 10 ГОСТ 8239-72*; ℓ=2720 | 27 | 0,023 | 1200×900 1200×1200 |
| поз. „3" | КЖ-57 Узел III | ф6 AI ГОСТ 5781-75, ℓ=300 | 336 | 0,0001 | |
| поз. „4" | КЖ-57 Узел I | ф10 AIII ГОСТ 5.1459-72, ℓ=200 | 68 | 0,0001 | 1200×1200 |

Совместно с данным см. л.л. КЖ-57,58

Привязан:

Инв. №

ТП 902-2-344-КЖ

| | | |
|---|---|---|
| Разраб. | Петроглов | |
| Провер. | Семенов | |
| Рук. пр. | Гарбуз | |
| Гл. спец. | Андрианов | |
| Гл. инж. пр. | Чурков | |
| Нач. отд. | Альтшулер | |

Аэротенк четырехкоридорный с размерами коридора 9×5,2×120-138

Монтажные планы плит, лотков и балок (Аэротенк 138 м)

| Стадия | Лист | Листов |
|---|---|---|
| Р | 56 | |

Госстрой СССР
СОЮЗВОДОКАНАЛПРОЕКТ
г. Москва

Типовой проект 902-2-344 Альбом II

## 1 - 1

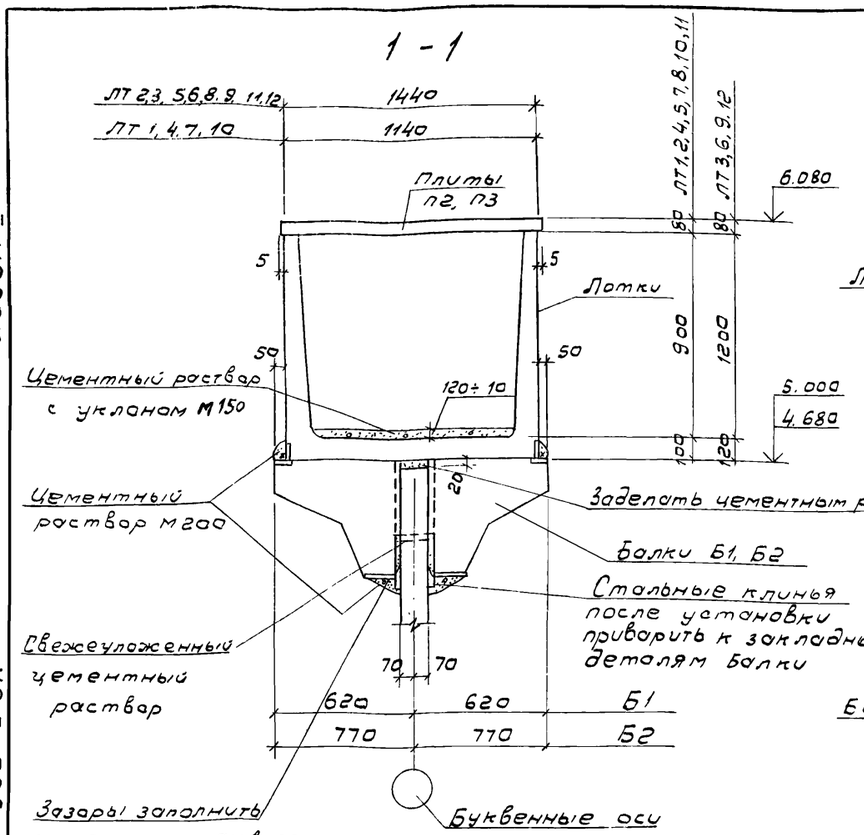


## 2 - 2 для сеч. лотков 900×900(h), 1200×900(h)

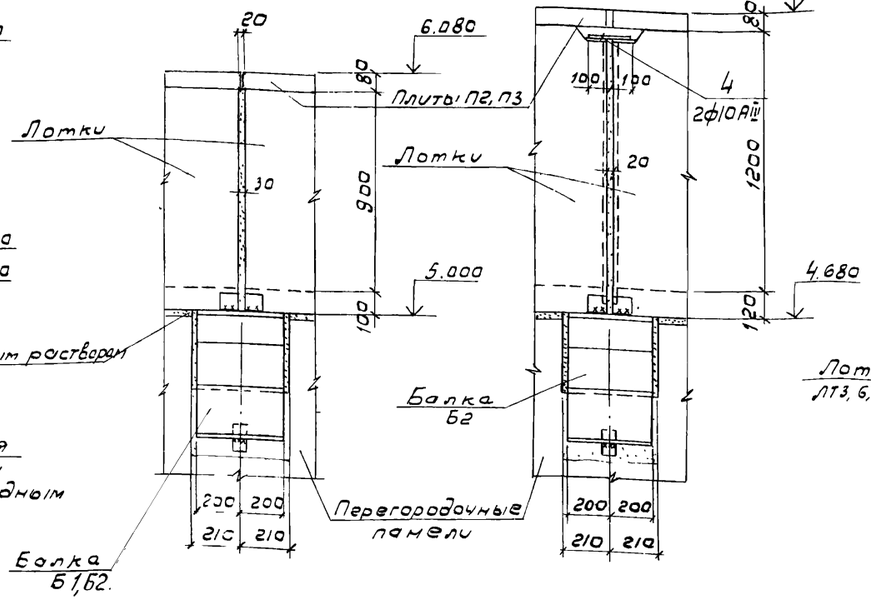


## $2^а - 2^а$ 1200×1200(h)




## 3 - 3

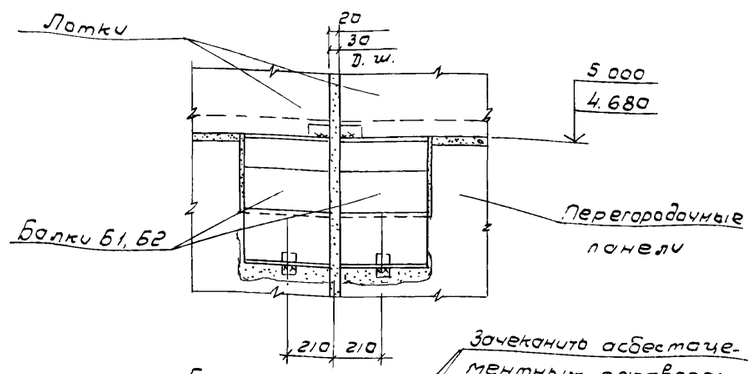


## 4 - 4

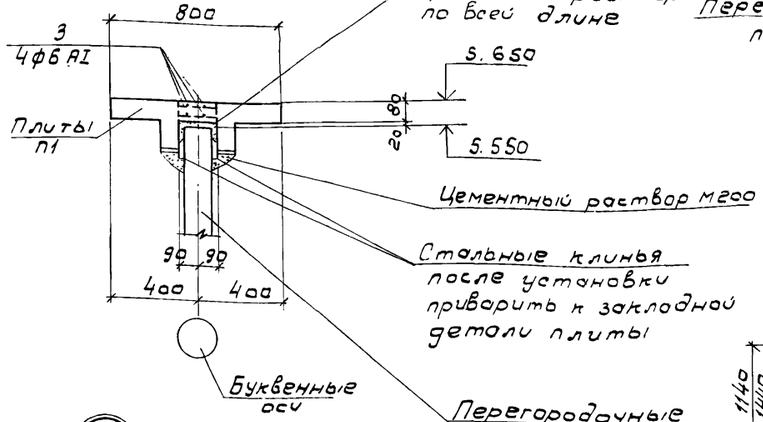


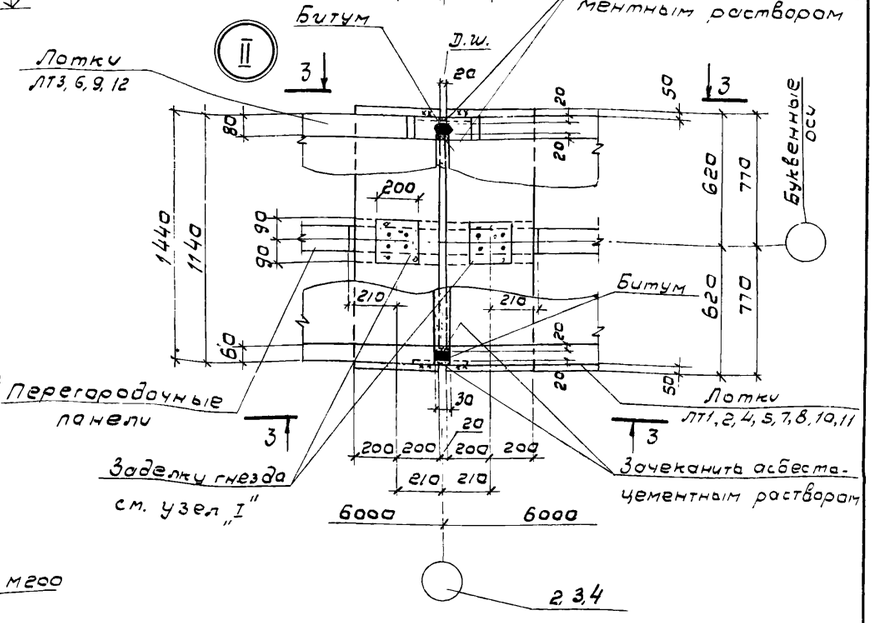


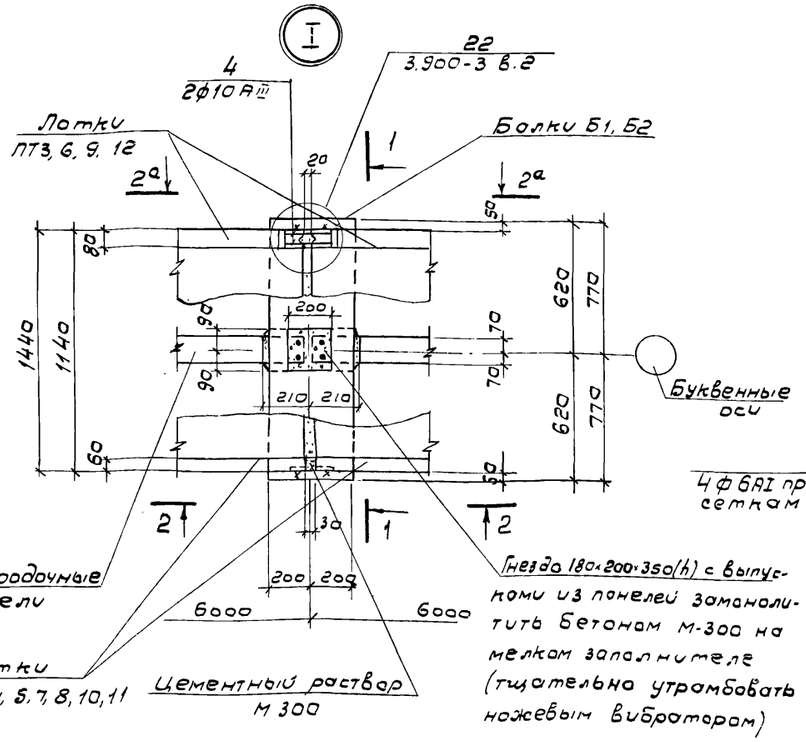


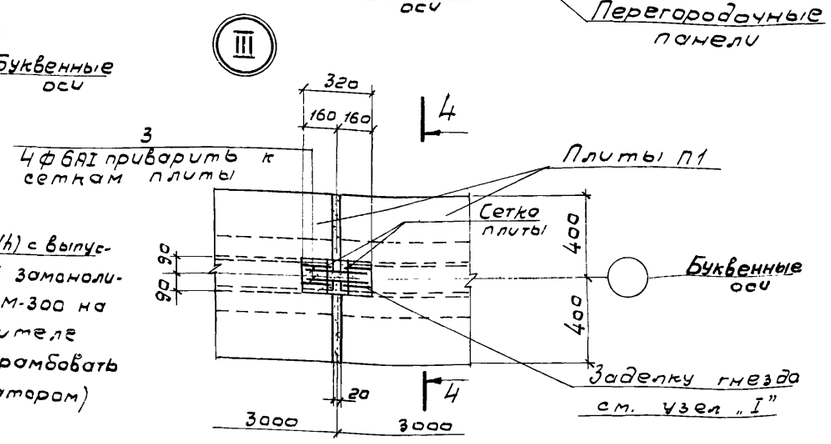


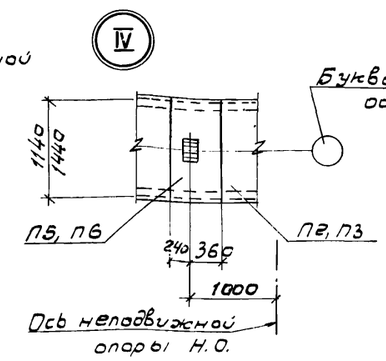


Привязан

Инв. №

| | | | |
|---|---|---|---|
| Разраб. | Петропавловская | | |
| Пров. | Семенова | | |
| Рук. гр. | Гарбуз | | |
| Гл. инж. пр | Чуркав | | |
| Гл. спец | Андрианов | | |
| Нач. отд | Альтшуллер | | |

# ТП 902-2-344-КЖ

Аэротенк четырехкоридорный с размерами коридора 9×5,2×120-138

Монтажные планы плит, лотков, балок. Узлы I÷IV

| Стадия | Лист | Листов |
|---|---|---|
| Р | 57 | |

Госстрой СССР
СОЮЗВОДОКАНАЛПРОЕКТ
г. Москва

## Скользящая опора С.О.

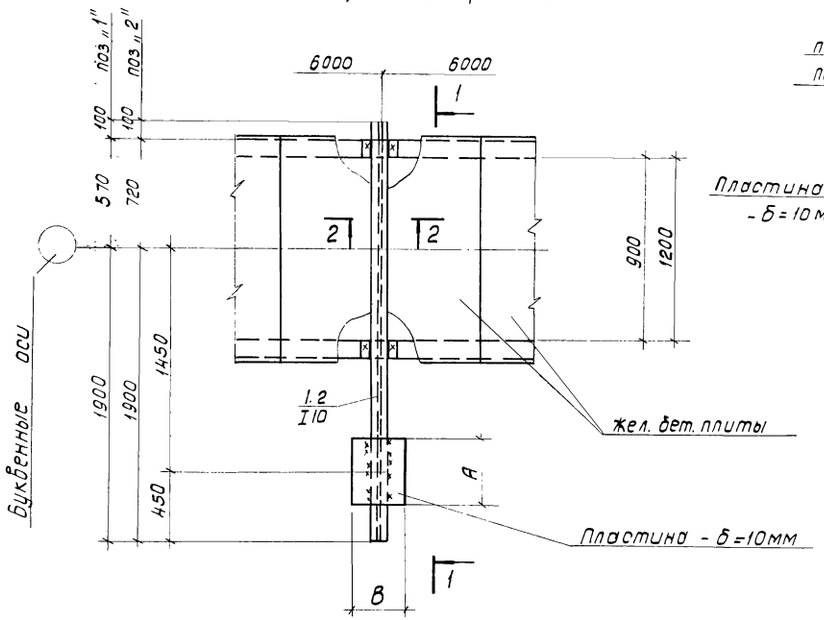


## 1-1

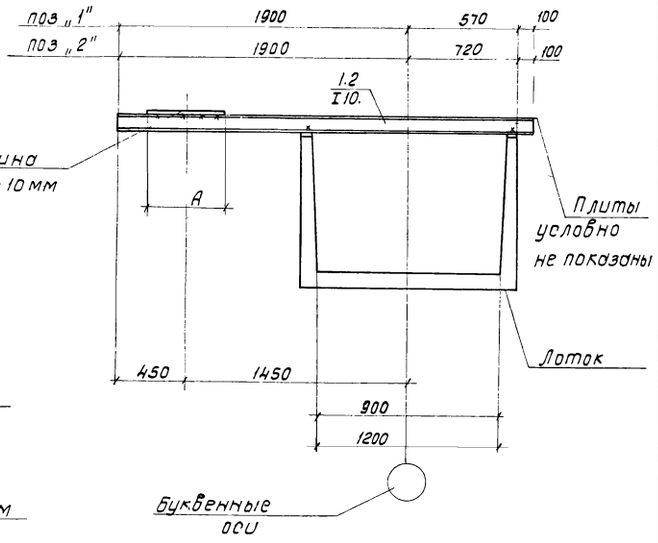


## Неподвижная опора Н.О

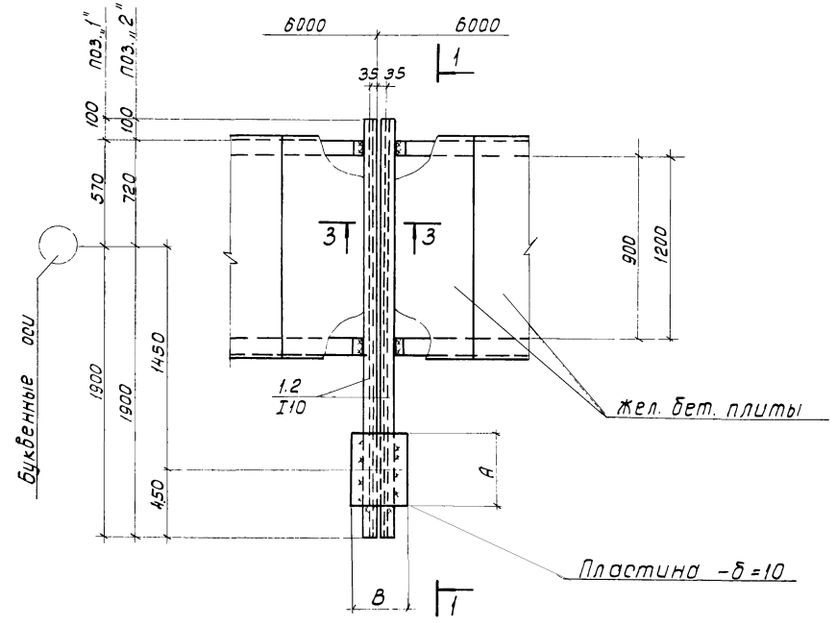


## 2-2

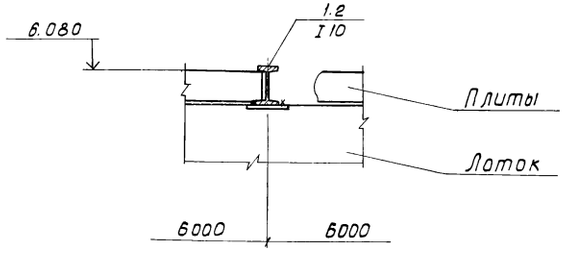


## 3-3

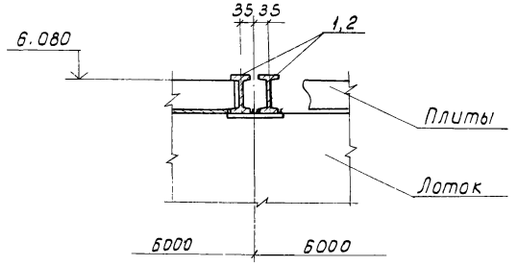


## Выборка пластин - δ=10мм под опоры на 1 секцию

| "Д" воздуховода | Неподвижные опоры: Размеры пластин А мм | В мм | Вес 1 шт. кг. | Длина аэротенка м: 120.0 | 126.0 | 132.0 | 138.0 (Количество пластин) | Скользящие опоры: Размеры пластин А мм | В мм | Вес 1 шт. кг. | Длина аэротенка м: 120.0 | 126.0 | 132.0 | 138.0 (Количество пластин) |
|---|---|---|---|---|---|---|---|---|---|---|---|---|---|---|
| **7 аэраторов** | | | | | | | | | | | | | | |
| 500 | 550 | 500 | 21.6 | 1 | 1 | 1 | 1 | 350 | 500 | 13.7 | 2 | 2 | 2 | 2 |
| 450 | 550 | 450 | 19.4 | 1 | 1 | 1 | 1 | 350 | 500 | 13.7 | 4 | 4 | 4 | 5 |
| 400 | 450 | 350 | 12.4 | 1 | 1 | 1 | 1 | 350 | 450 | 12.4 | 4 | 5 | 6 | 6 |
| 300 | 450 | 350 | 12.4 | 1 | 1 | 1 | 1 | 300 | 400 | 9.5 | 4 | 4 | 4 | 4 |
| 100 | — | — | — | — | — | — | — | 200 | 200 | 3.1 | 1 | 1 | 1 | 1 |
| **14 аэраторов** | | | | | | | | | | | | | | |
| 700 | 650 | 550 | 28.0 | 1 | 1 | 1 | 1 | 400 | 550 | 17.3 | 2 | 2 | 2 | 2 |
| 600 | 600 | 600 | 28.3 | 1 | 1 | 1 | 1 | 400 | 500 | 15.7 | 4 | 4 | 4 | 5 |
| 500 | 550 | 500 | 21.6 | 1 | 1 | 1 | 1 | 350 | 500 | 13.7 | 4 | 5 | 6 | 6 |
| 400 | 550 | 450 | 19.4 | 1 | 1 | 1 | 1 | 350 | 450 | 12.4 | 4 | 4 | 4 | 4 |
| 100 | — | — | — | — | — | — | — | 200 | 200 | 3.1 | 1 | 1 | 1 | 1 |
| **21 аэратор** | | | | | | | | | | | | | | |
| 800 | 650 | 550 | 28.0 | 1 | 1 | 1 | 1 | 400 | 550 | 17.3 | 2 | 2 | 2 | 2 |
| 700 | 650 | 550 | 28.0 | 1 | 1 | 1 | 1 | 400 | 550 | 17.3 | 4 | 4 | 4 | 5 |
| 600 | 600 | 600 | 28.3 | 1 | 1 | 1 | 1 | 400 | 500 | 15.7 | 4 | 5 | 6 | 6 |
| 450 | 550 | 450 | 19.4 | 1 | 1 | 1 | 1 | 350 | 500 | 13.7 | 4 | 4 | 4 | 4 |
| 100 | — | — | — | — | — | — | — | 200 | 200 | 3.1 | 1 | 1 | 1 | 1 |

1. Совместно с данным см. л.л. КЖ-53÷56
2. Все сварные швы h=6мм.
3. Сварку вести электродами Э-42, ГОСТ 9467-75

Привязан

Инв. №

ТП 902-2-344 -КЖ

| | | | |
|---|---|---|---|
| Разраб. | Петропавловская | | |
| Пробер | Семенова | | |
| Рук гр. | Горбуз | | |
| Гл инж пр | Чирков | | |
| Гл спец. | Андрианов | | |
| Нач отд. | Альтшуллер | | |

Аэротенк четырехкоридорный с размерами коридора 9×5.2×120-133

Стадия Р | Лист 58 | Листов

Монтажные планы плит, лотков, балок, скользящие и неподвижные опоры.

Госстрой СССР
Союзводоканалпроект г. Москва

17133-02 60

Альбом V

Типовой проект 902-2-344

1 – 1

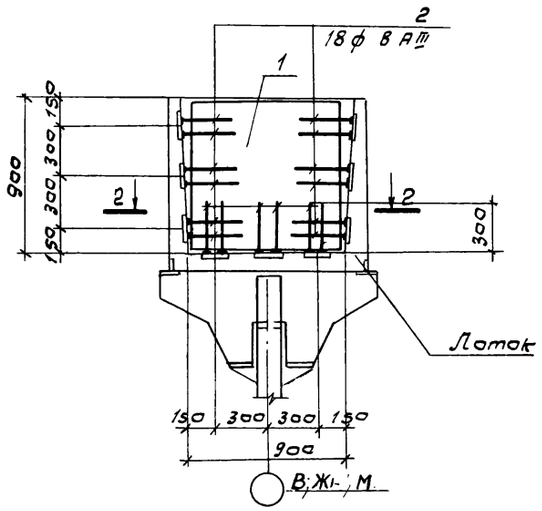


Ум-24
План по 2-2

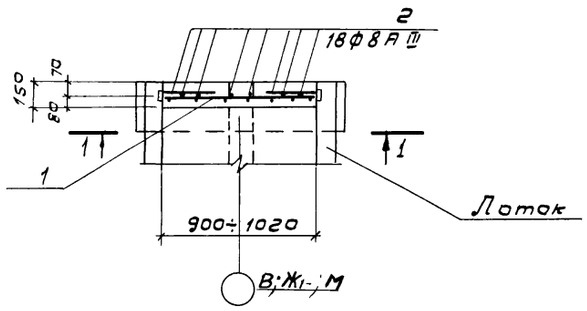


3 – 3
Ум-25

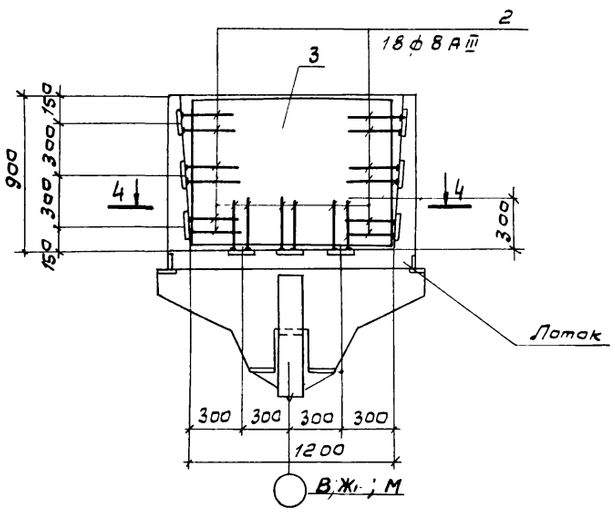


Ум-25; Ум-26
План по 4-4

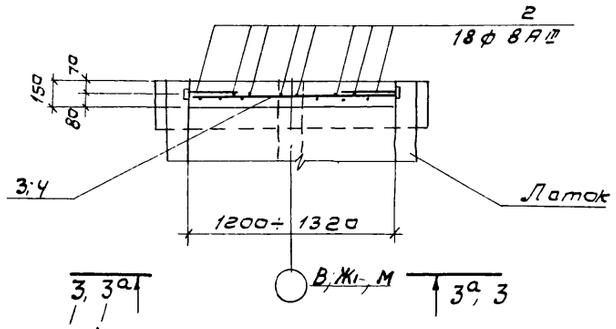


3а – 3а
Ум-26

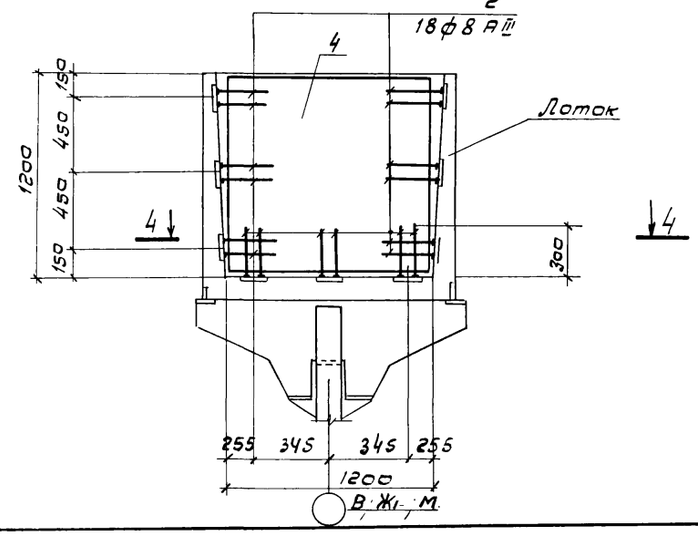


| Формат | Зона | Поз. | Обозначение | Наименование | Кол. | Примеч. масса 1 шт. кг |
|---|---|---|---|---|---|---|
| | | | | Документация | | |
| | | | КЖ-59 | Сборочный чертеж | | |
| | | | | Ум-24 | | |
| | | | | Сборочные единицы и детали | | |
| 11 | | 1 | КЖИ-Ум-24-С1 | Сетка арматурная С1 | 1 | |
| Б/4 | | 2 | —— | ф 8 А III, ГОСТ 5781-75, ℓ=300 | 18 | 0,1 |
| | | | | Материалы | | |
| | | | | Бетон М200, Мрз ☐ ВУ | 0,13 | м³ |
| | | | | Ум-25 | | |
| | | | | Сборочные единицы и детали | | |
| 11 | | 3 | КЖИ-Ум-25-С2 | Сетка арматурная С2 | 1 | |
| Б/4 | | 2 | —— | ф 8 А III, ГОСТ 5781-75, ℓ=300 | 18 | 0,1 |
| | | | | Материалы | | |
| | | | | Бетон М200, Мрз ☐ ВУ | 0,17 | м³ |
| | | | | Ум-26 | | |
| | | | | Сборочные единицы и детали | | |
| 11 | | 4 | КЖИ-Ум-26-С3 | Сетка арматурная С3 | 1 | |
| Б/4 | | 2 | —— | ф 8 А III, ГОСТ 5781-75, ℓ=300 | 18 | 0,1 |
| | | | | Материалы | | |
| | | | | Бетон М200, Мрз ☐ ВУ | 0,23 | м³ |

Выборка стали на один элемент, кг

| Марка элемента | Арматурные изделия: Арматурная сталь ГОСТ 5781-75 класс А III, ф мм: 6 | 8 | | | | Всего |
|---|---|---|---|---|---|---|
| Ум-24 | 2,0 | 1,8 | | | | 3,8 |
| Ум-25 | 2,7 | 1,8 | | | | 4,5 |
| Ум-26 | 3,6 | 1,8 | | | | 5,4 |

1. Совместно с данным см. л. КЖ-53÷56

Привязан

Инв. №

ТП 902-2-344-КЖ

| | | | |
|---|---|---|---|
| Разраб. | Петропавловская | | |
| Пров. | Семенова | | |
| Рук. гр. | Гарбуз | | |
| Гл. инж. пр. | Чирков | | |
| Гл. спец. | Андрианов | | |
| Нач. отд. | Альтшуллер | | |

Аэротенк четырехкоридорный с размерами коридора 9×6,2×120-138

Монолитные участки Ум-24, 25, 26

| Стадия | Лист | Листов |
|---|---|---|
| Р | 59 | |

Госстрой СССР
СОЮЗВОДОКАНАЛПРОЕКТ
г. Москва

Типовой проект 902-2-344 Альбом II

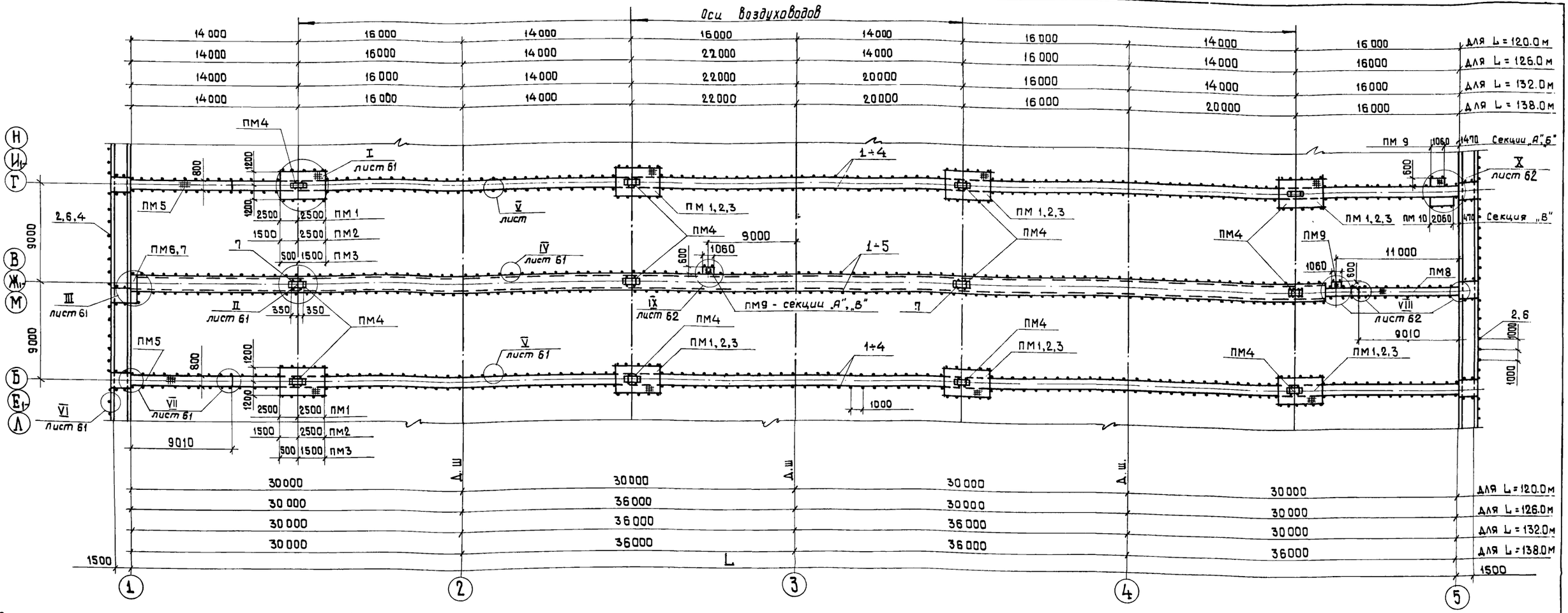


## Спецификация металлических конструкций на 1 секцию

| Марка | Обозначение | Наименование | Длина аэротенка м: 120.0 | 126.0 | 132.0 | 138.0 | Масса 1 шт или 1 п.м кг | Примечание |
|---|---|---|---|---|---|---|---|---|
| | | | Количество штук или п.м | | | | | |
| 1 | 2 | 3 | 4 | 5 | 6 | 7 | 8 | 9 |
| ПМ1 | КЖИ - ПМ1 | Площадка ПМ1 | 8 | 8 | 8 | 8 | 383.0 | Количество аэротенков 21 |
| ПМ2 | КЖИ - ПМ2 | — " — ПМ2 | 8 | 8 | 8 | 8 | 312.5 | 14 |
| ПМ3 | КЖИ - ПМ3 | — " — ПМ3 | 8 | 1 | 8 | 8 | 172.6 | 7 |
| ПМ4 | КЖИ - ПМ4 | — " — ПМ4 | 12 | 12 | 12 | 12 | 30.2 | |
| ПМ5 | КЖИ - ПМ5 | — " — ПМ5 | 2 | 2 | 2 | 2 | 514.4 | |
| ПМ6 | КЖИ - ПМ6,7 | — " — ПМ6 | 1 | 1 | 1 | 1 | 61.1 | Ячейки лотка 900×900 |
| ПМ7 | — " — | — " — ПМ7 | 1 | 1 | 1 | 1 | 65.5 | 1200×900 1200×1200 |
| ПМ8 | КЖИ - ПМ8 | — " — ПМ8 | 1 | 1 | 1 | 1 | 513.4 | |
| ПМ9 | КЖИ - ПМ9 | — " — ПМ9 | 3 | 3 | 3 | 3 | 32.8 | Секции „А" |
| | | | 2 | 2 | 2 | 2 | | „Б" |
| | | | 2 | 2 | 2 | 2 | | „В" |
| ПМ10 | КЖИ - ПМ10 | — " — ПМ10 | 1 | 1 | 1 | 1 | 60.0 | „В" |
| поз. „7" | КЖ - 60,61 | I16, ГОСТ 8239-72*, ℓ = 200 | 4 | 4 | 4 | 4 | 2,8 | |

| 1 | 2 | 3 | 4 | 5 | 6 | 7 | 8 | 9 |
|---|---|---|---|---|---|---|---|---|
| Ограждение | поз. „1" | КЖ - 60,61 | ∟ 50×40×12×2.5 ГОСТ 8281-69, ℓ = 1160 | 840 | 880 | 910 | 940 | 2.14 | |
| | —"— „2" | — " — | ∟ 50×40×12×2.5 —"— | п.м 989 | п.м 1021 | п.м 1045 | п.м 1115 | 1п.м 1.83 | Секция „А" |
| | —"— „3" | — " — | ∟ 25×3, ГОСТ 8509-72 | п.м 788 | п.м 824 | п.м 860 | п.м 896 | 1п.м 1.12 | |
| | —"— „4" | — " — | ⌇ 90×30×2.5×3 4МТУ 2-130-70 | п.м 834 | п.м 870 | п.м 906 | п.м 942 | п.м 3.92 | |
| | —"— „5" | — " — | -80×10, ГОСТ 103-76, ℓ = 100 | 216 | 230 | 240 | 260 | 0.6 | |
| | —"— „6" | — " — | ∟ 50×40×12×2.5 ГОСТ 8281-69, ℓ = 770 | 204 | 210 | 215 | 222 | 1.40 | |
| | поз. „1" | КЖ - 60,61 | ∟ 50×40×12×2.5 ГОСТ 8281-69, ℓ = 1160 | 840 | 880 | 910 | 940 | 2.14 | |
| | —"— „2" | — " — | ∟ 50×40×12×2.5 —"— | п.м 860 | п.м 896 | п.м 932 | п.м 968 | 1п.м 1.83 | Секция „Б" |
| | —"— „3" | — " — | ∟ 25×3, ГОСТ 8509-72 | п.м 788 | п.м 824 | п.м 860 | п.м 899 | 1п.м 1.12 | |
| | —"— „4" | — " — | ⌇ 90×30×2.5×3 4МТУ 2-130-70 | п.м 831 | п.м 867 | п.м 903 | п.м 939 | п.м 3.92 | |
| | —"— „5" | — " — | -80×10, ГОСТ 103-76, ℓ = 100 | 216 | 230 | 240 | 260 | 0.6 | |
| | —"— „6" | — " — | ∟ 50×40×12×2.5 ГОСТ 8281-69, ℓ = 770 | 68 | 68 | 68 | 68 | 1.40 | |
| | поз. „1" | КЖ - 60,61 | ∟ 50×40×12×2.5 ГОСТ 8281-69, ℓ = 1160 | 840 | 880 | 910 | 940 | 2.14 | |
| | —"— „2" | — " — | ∟ 50×40×12×2.5 —"— | п.м 977 | п.м 1019 | п.м 1061 | п.м 1103 | 1п.м 1.83 | |
| | —"— „3" | — " — | ∟ 25×3, ГОСТ 8509-72 | п.м 788 | п.м 824 | п.м 860 | п.м 896 | 1п.м 1.12 | Секция „В" |
| | —"— „4" | — " — | ⌇ 90×30×2.5×3 4МТУ 2-130-70 | п.м 828 | п.м 864 | п.м 900 | п.м 936 | 1п.м 3.92 | |
| | —"— „5" | — " — | -80×10, ГОСТ 103-76, ℓ = 100 | 216 | 230 | 240 | 260 | 0.6 | |
| | —"— „6" | — " — | ∟ 50×40×12×2.5 ГОСТ 8281-69, ℓ = 770 | 198 | 204 | 210 | 216 | 1.40 | |

Совместно с данным см. л.л. КЖ-61, 62.

Привязан:

Инв. №

| | | | |
|---|---|---|---|
| Разраб. | Петроглавловская | | |
| Провер. | Платунина | | |
| Рук. гр. | Гарбуз | | |
| Гл. инж. пр. | Чирков | | |
| Гл. спец. | Андрианов | | |
| Нач. отд. | Альтшулер | | |

ТП 902-2-344-КЖ

Аэротенк четырехкоридорный с размерами коридора 9×5.2×120-138

| Стадия | Лист | Листов |
|---|---|---|
| Р | 60 | |

Монтажный план площадок.

Госстрой СССР СОЮЗВОДОКАНАЛПРОЕКТ г. Москва

17133-02 62

Типовой проект 902-2-344 Альбом II

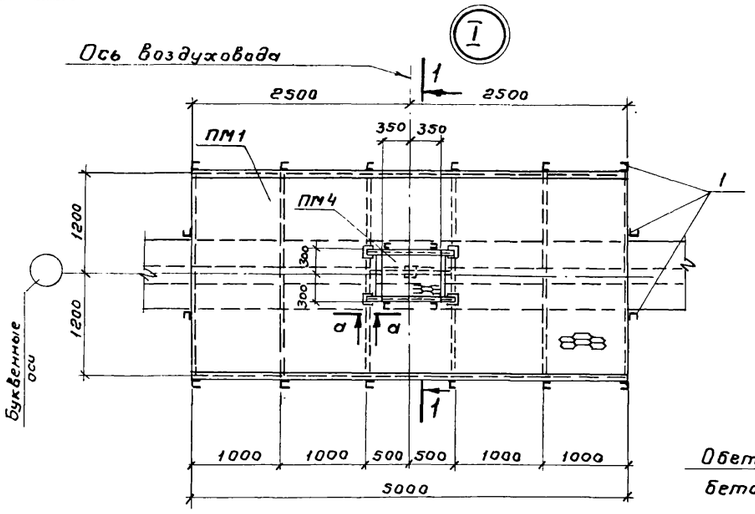


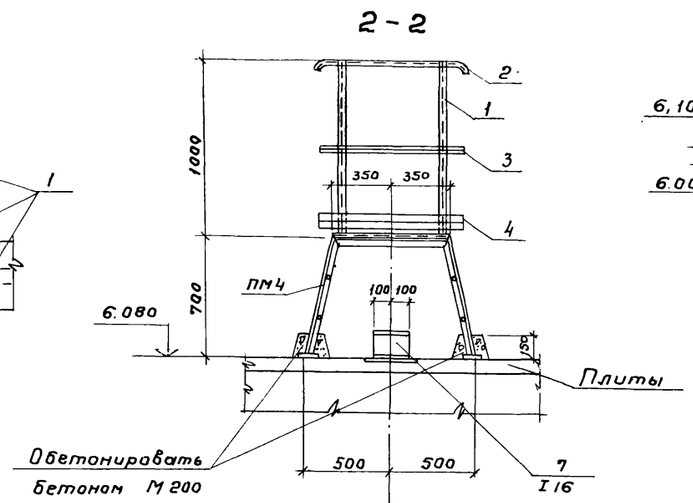


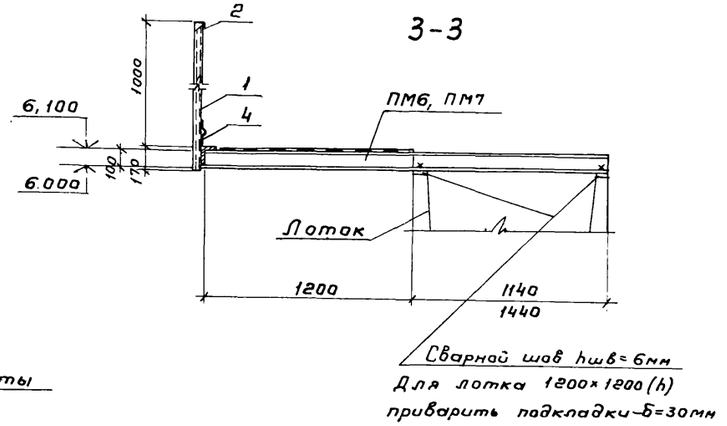


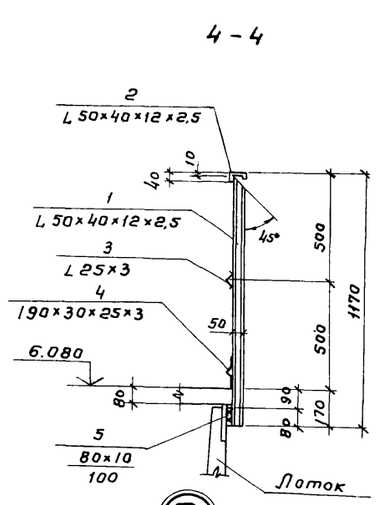


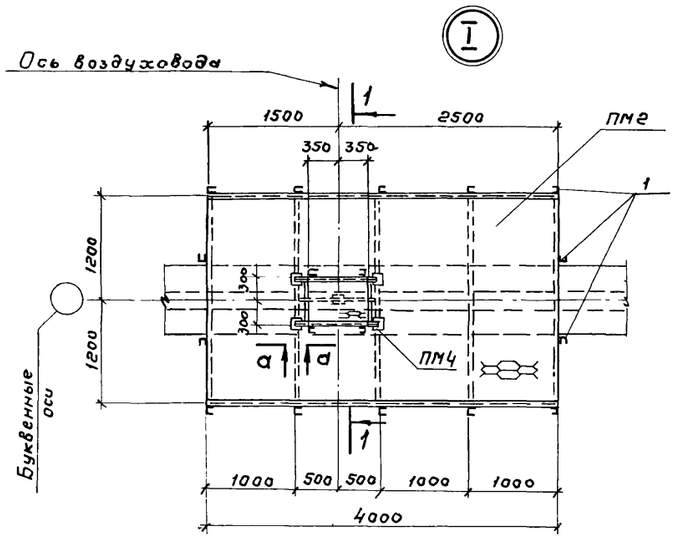


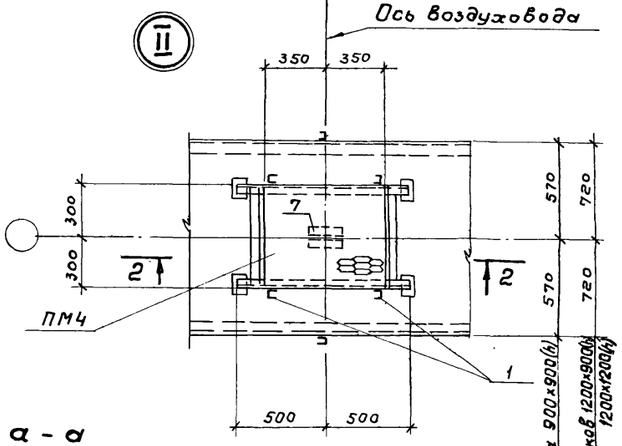


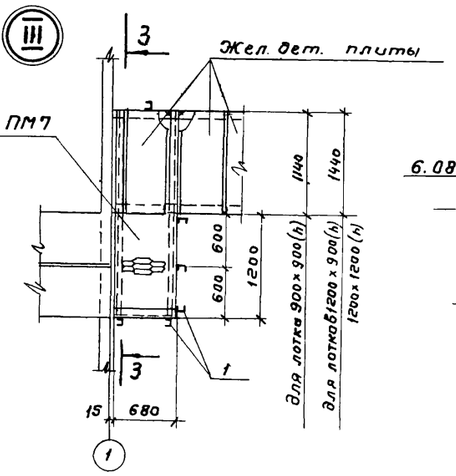


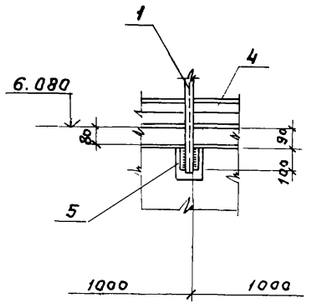


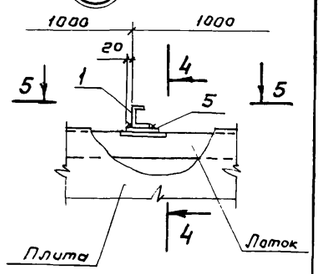


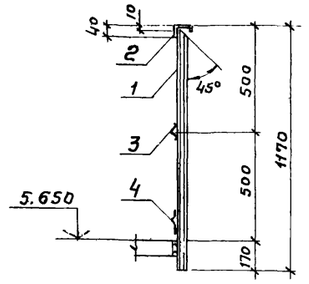


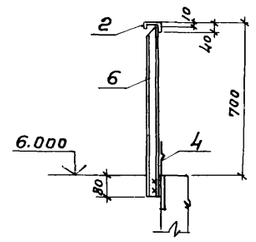


1. Совместно с данным см. л. КЖ-60
2. Сварку вести электродами Э42, ГОСТ 9467-75 Все сварные швы hшв=3мм, кроме особо оговоренных

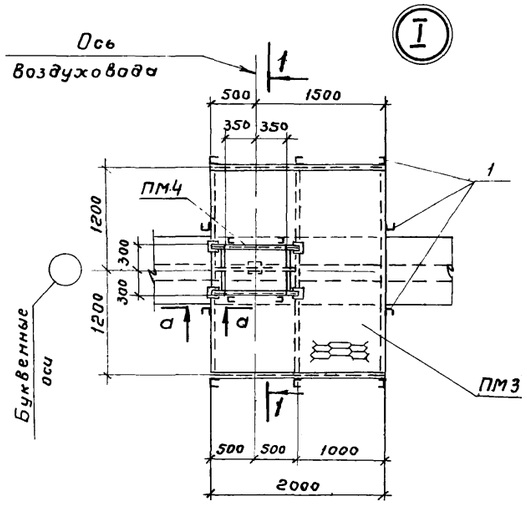


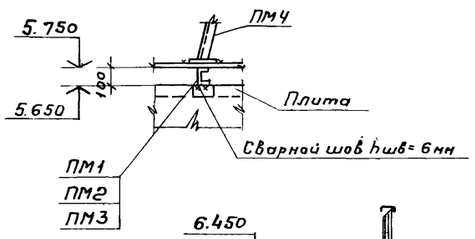





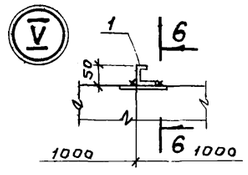


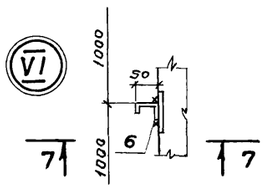


Привязан

Инв. №

| | | | | | |
|---|---|---|---|---|---|
| | | | ТП 902-2-344-КЖ | | |
| Разраб. | Петропавловский | | Аэротенк четырехкоридорный с размерами коридора 9×5,2×120-138 | Стадия | Лист | Листов |
| | | | | Р | 61 | |
| Провер. | Платунина | | | | | |
| Рук. гр. | Гарбуз | | | | | |
| Гл. инж. пр. | Чирков | | Монтажный план площадок Узлы I÷VI | Госстрой СССР СОЮЗВОДОКАНАЛПРОЕКТ г. Москва | | |
| Гл. спец. | Альтшуллер | | | | | |
| Нач. отд. | Андрианов | | | | | |

Альбом II

Типовой проект 902-2-344

## 9-9

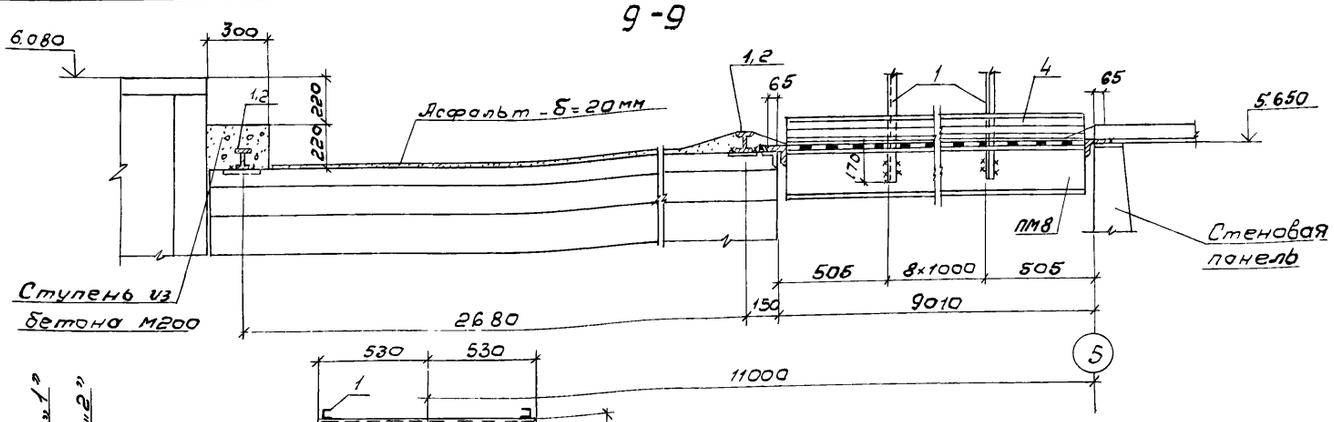


## 10-10

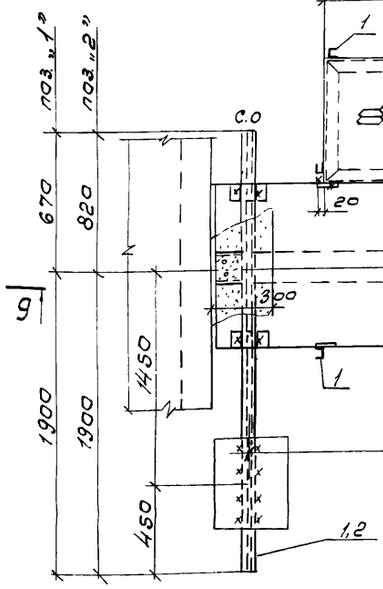


## 11-11

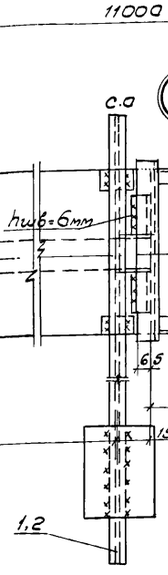


## 8-8

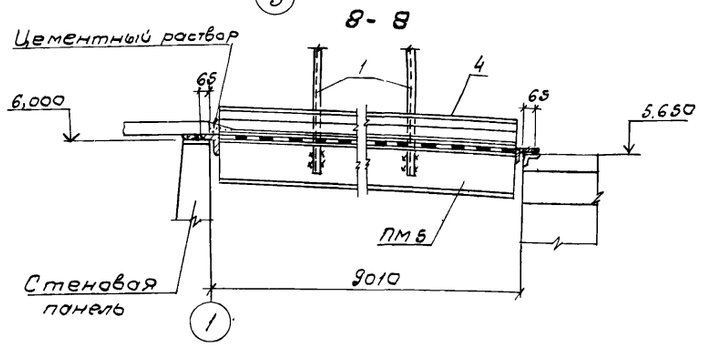


## 12-12

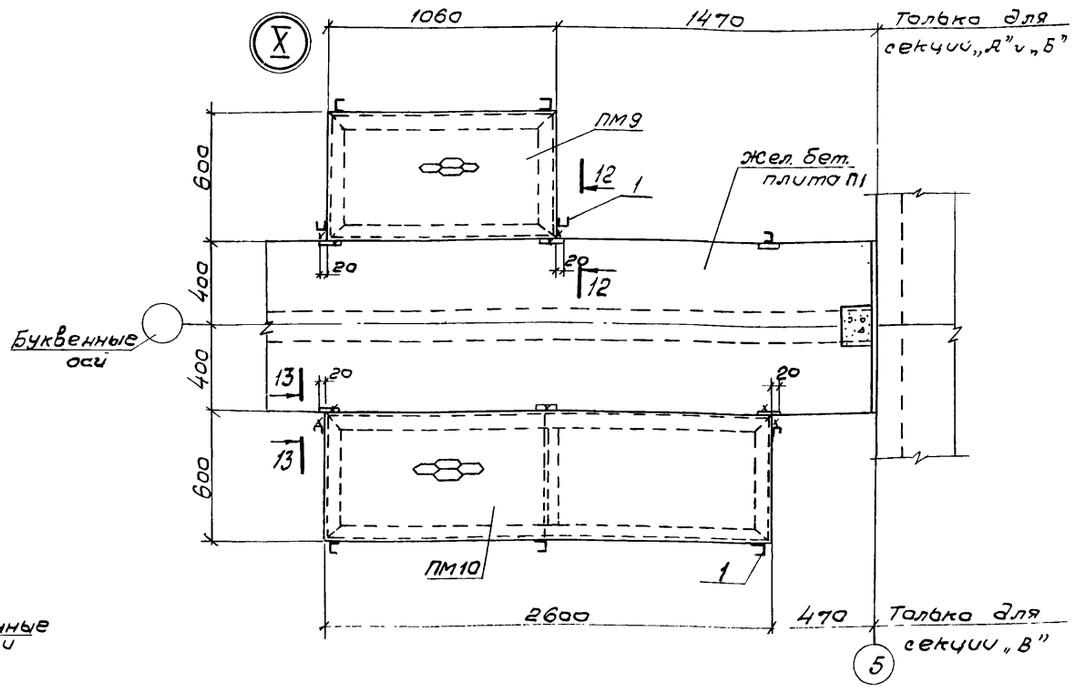


## 13-13

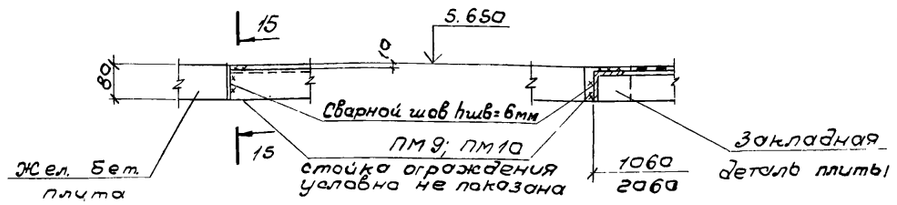


## 1-1

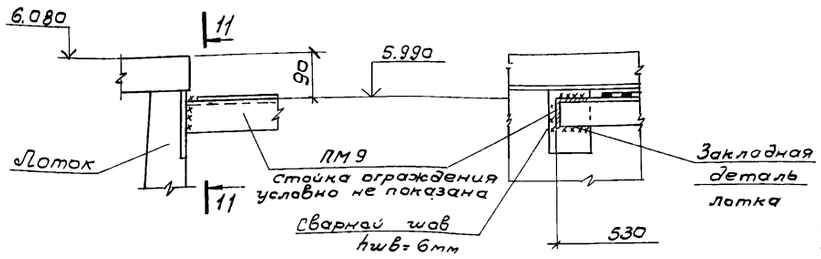


## IX

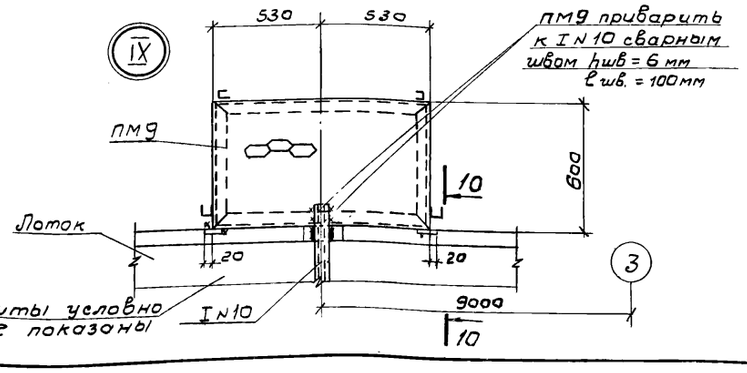


## VII

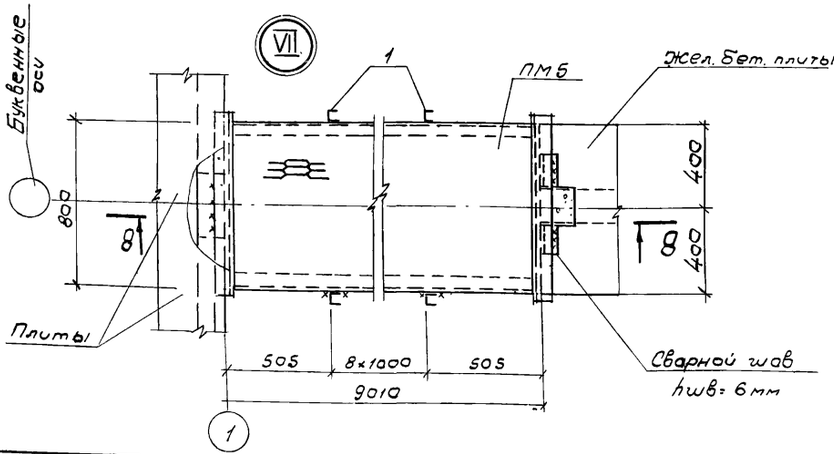


1. Совместно с данным см. л.л. КЖ-60
2. Сварку вести электродами Э42, ГОСТ 9467-75
Все сварные швы hшв=3мм, кроме особо оговоренных

Привязан

Инв.№

| | | | |
|---|---|---|---|
| Разраб. | Петраловская | | |
| Провер. | Платунино | | |
| Рук. Гр. | Гарбуз | | |
| Гл. инж. пр. | Чирков | | |
| Гл. спец. | Андрианов | | |
| Нач. отд. | Яльтшумер | | |

ТП902-2-344 – КЖ

Аэротенк четырехкоридорный с размерами коридора 9×5,2×120-138

Монтажный план площадок

Узлы VII ÷ X

| Стадия | Лист | Листов |
|---|---|---|
| Р | 62 | |

Госстрой СССР
СОЮЗВОДОКАНАЛПРОЕКТ
г. Москва

17133-02 64

Копировал В. Филиппова

Типовой проект 902-2-344 Альбом II

## 1-1
(при Водосливе длиной 5,0 м)

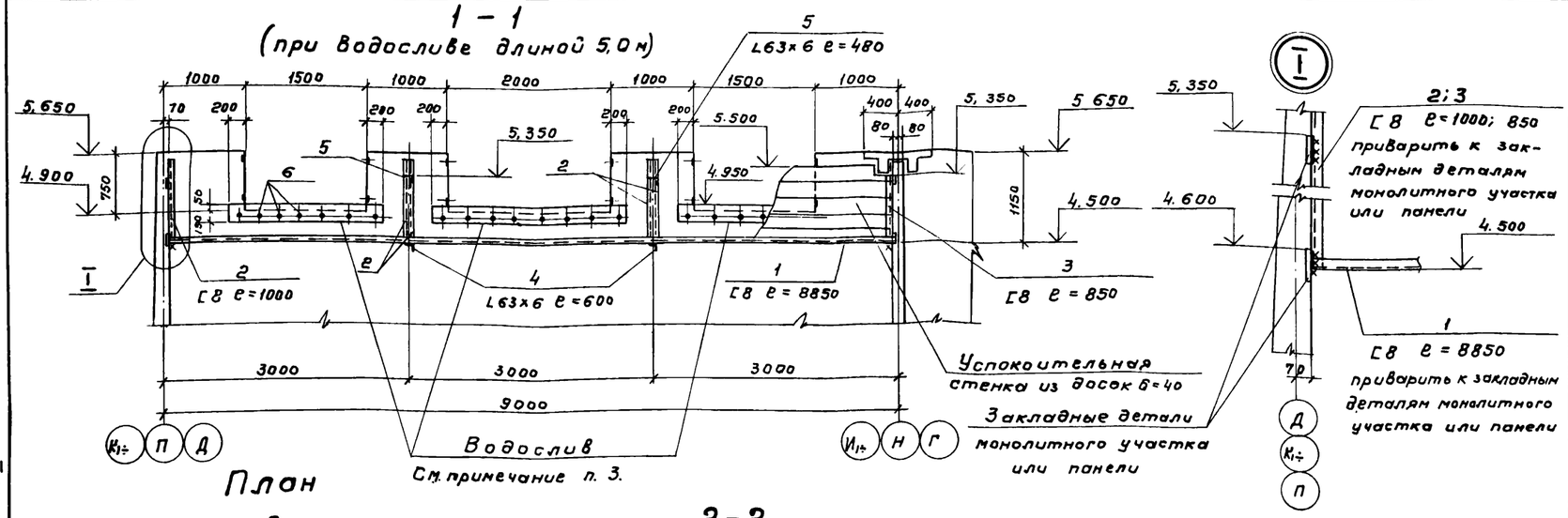


## План

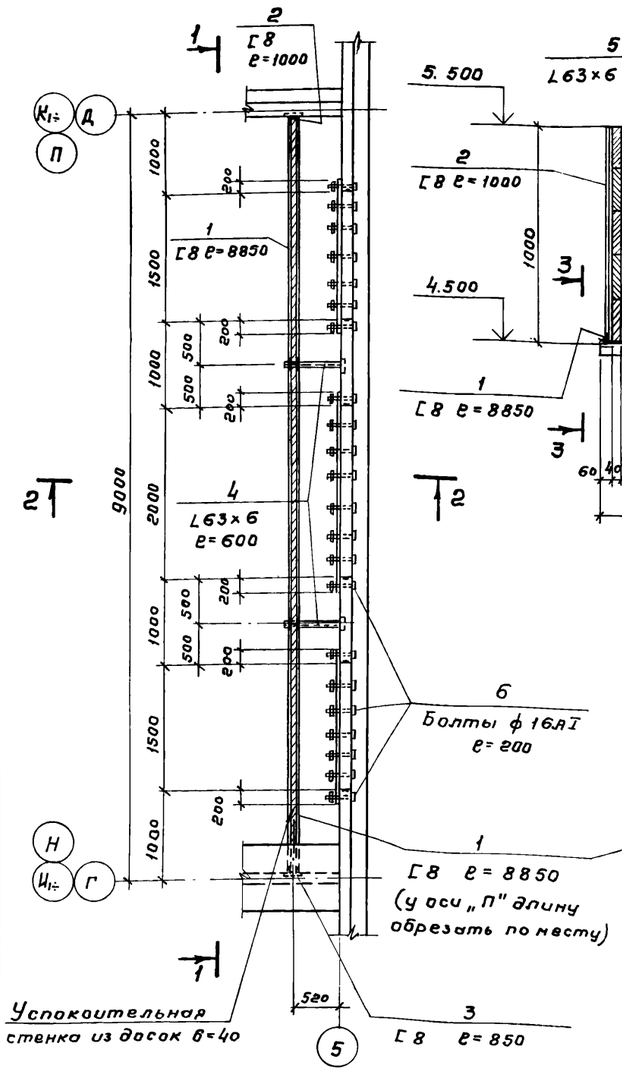


## 2-2

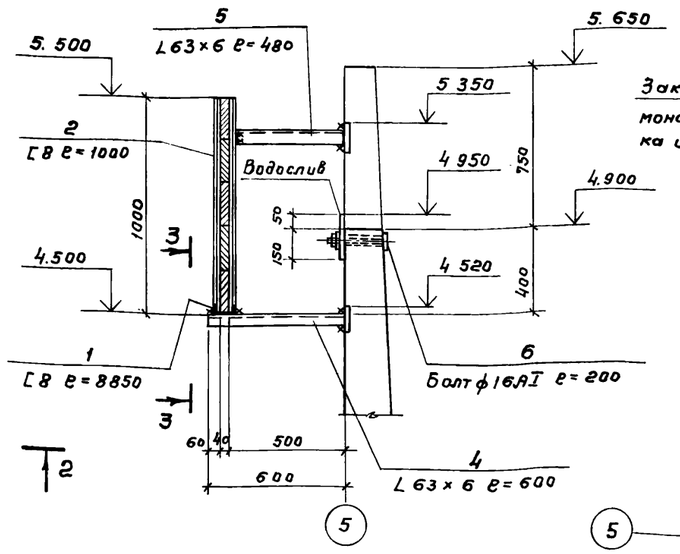


## 3-3

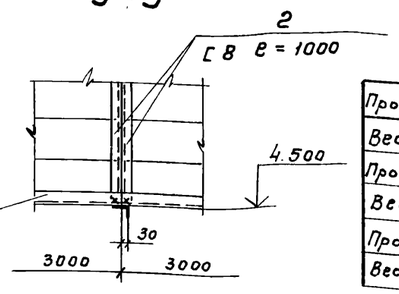


## Деталь заделки проемов при длине водосливов 2,0 и 3,5 м

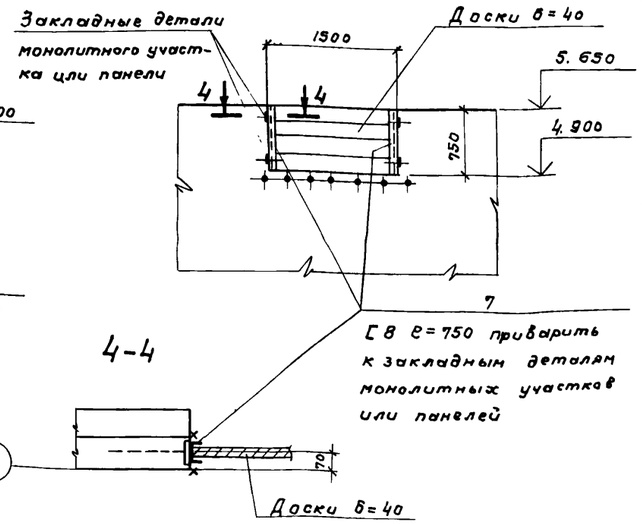


## Деталь водослива

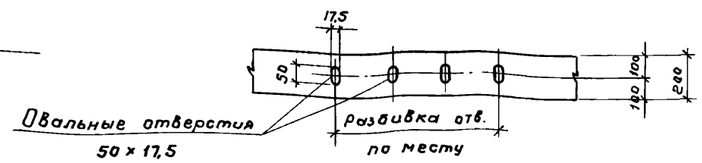


## Выборка стали и проката

| | | | | | | |
|---|---|---|---|---|---|---|
| Профиль | ⊏8 | L63×6 | Болт ф16АI | | Итого | |
| Вес кг | 104.0 | 12.4 | 8.8 | | 125.2 | ℓ=5.0м |
| Профиль | ⊏8 | L63×6 | Болт ф16АI | | Итого | |
| Вес кг | 114.6 | 12.4 | 6.0 | | 133.0 | ℓ=3.5м |
| Профиль | ⊏8 | L63×6 | Болт ф16АI | | Итого | |
| Вес кг | 125.2 | 12.4 | 3.2 | | 140.8 | ℓ=2.0м |

| Формат | Зона | Поз | Обозначение | Наименование | К-во | Примеч. масса 1 шт. кг |
|---|---|---|---|---|---|---|
| | | | | Документация | | |
| 22 | | | КЖ | Сборочный чертеж | | |
| | | | | Детали | | |
| | | | | при длине водослива 5,0м | | |
| Б/ч | | 1 | — | ⊏8, ГОСТ 8240-56*, ℓ=8850 | 1 | 62,5 |
| Б/ч | | 2 | — | ⊏8, ГОСТ 8240-56*, ℓ=1000 | 5 | 7,1 |
| Б/ч | | 3 | — | ⊏8, ГОСТ 8240-56*, ℓ=850 | 1 | 6,0 |
| Б/ч | | 4 | — | L63×6, ГОСТ 8509-72, ℓ=600 | 2 | 3,4 |
| Б/ч | | 5 | — | L63×6, ГОСТ 8509-72, ℓ=480 | 2 | 2,8 |
| Б/ч | | 6 | — | Болт ф16АI, ГОСТ 5781-75, ℓ=200 | 22 | 0,4 |
| | | | — | Доски δ=40 | 0,36 | м³ |
| | | | — | Органическое стекло | 6,20 | п.м. |
| | | | | Детали | | |
| | | | | при длине водослива 3,5 м | | |
| Б/ч | | 1 | — | ⊏8, ГОСТ 8240-56* ℓ=8850 | 1 | 62,5 |
| Б/ч | | 2 | — | ⊏8, ГОСТ 8240-56*, ℓ=1000 | 5 | 7,1 |
| Б/ч | | 3 | — | ⊏8, ГОСТ 8240-56*, ℓ=850 | 1 | 6,0 |
| Б/ч | | 4 | — | L63×6, ГОСТ 8509-72, ℓ=600 | 2 | 3,4 |
| Б/ч | | 5 | — | L63×6, ГОСТ 8509-72, ℓ=480 | 2 | 2,8 |
| Б/ч | | 6 | — | Болт ф16АI, ГОСТ 5781-75, ℓ=200 | 15 | 0,4 |
| Б/ч | | 7 | — | ⊏8, ГОСТ 8240-56*, ℓ=750 | 2 | 5,3 |
| | | | — | Доски δ=40 | 0,41 | м³ |
| | | | — | Органическое стекло | 4,30 | п.м. |
| | | | | Детали | | |
| | | | | при длине водослива 2,0м | | |
| Б/ч | | 1 | — | ⊏8, ГОСТ 8240-56*, ℓ=8850 | 1 | 62,5 |
| Б/ч | | 2 | — | ⊏8, ГОСТ 8240-56*, ℓ=1000 | 5 | 7,1 |
| Б/ч | | 3 | — | ⊏8, ГОСТ 8240-56*, ℓ=850 | 1 | 6,0 |
| Б/ч | | 4 | — | L63×6, ГОСТ 8509-72, ℓ=600 | 2 | 3,4 |
| Б/ч | | 5 | — | L63×6, ГОСТ 8509-72, ℓ=480 | 2 | 2,8 |
| Б/ч | | 6 | — | Болт ф16АI, ГОСТ 5781-75, ℓ=200 | 8 | 0,4 |
| Б/ч | | 7 | — | ⊏8, ГОСТ 8240-56*, ℓ=750 | 4 | 5,3 |
| | | | — | Доски δ=40 | 0,46 | м³ |
| | | | — | Органическое стекло | 2,40 | п.м. |

2;3 ⊏8 ℓ=1000; 850 приварить к закладным деталям монолитного участка или панели

1 ⊏8 ℓ=8850 приварить к закладным деталям монолитного участка или панели

1. Совместно с данным см. л.л. КЖ-32 ÷ 38.
2. Все сварные швы h=6мм. Сварку вести электродами Э42, ГОСТ 9467-75.
3. Для изготовления водослива принять органическое поделочное стекло по ТУМХП 26-54.
4. Доски из древесины хвойных пород II категорий, антисептировать масляными антисептиками.

Привязан

Инв. №

| | | | |
|---|---|---|---|
| Разраб. | Цветкова | | |
| Провер. | Семенова | | |
| Рук. гр. | Гарбуз | | |
| Гл. инж. пр. | Чирков | | |
| Гл. спец. | Андрианов | | |
| Нач. отд. | Альтшуллер | | |

ТП 902-2-344-КЖ

Аэротенк четырехкоридорный с размерами коридора 9×5,2×120-138

| Стадия | Лист | Листов |
|---|---|---|
| Р | 63 | |

Конструкция водослива

Госстрой СССР СОЮЗВОДОКАНАЛПРОЕКТ г. Москва

Типовой проект 902-2-344 Альбом II

# План

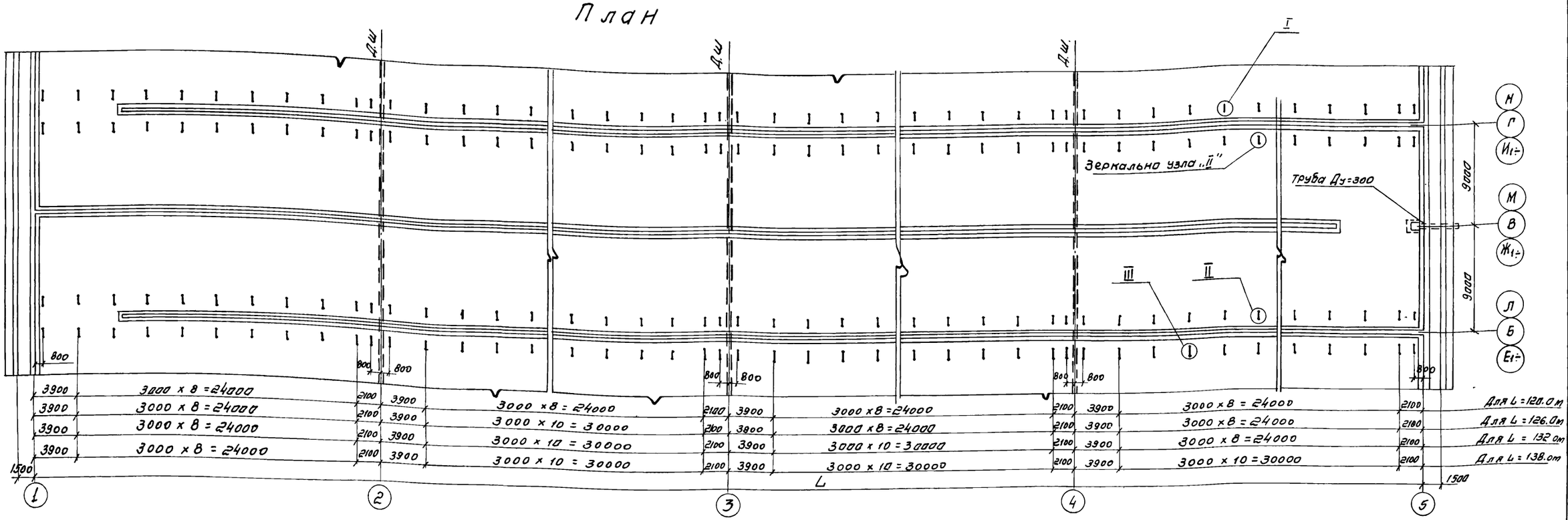


I При количестве аэраторов 7 рядов

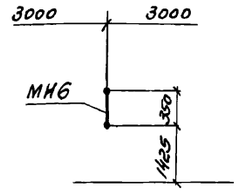


I При количестве аэраторов - 14 рядов

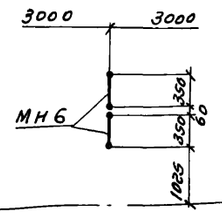


I При количестве аэраторов - 21 ряд

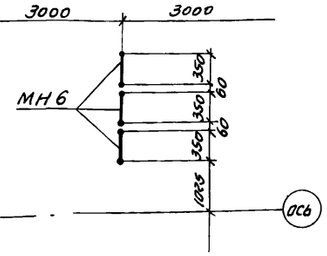


II При количестве аэраторов - 7 рядов

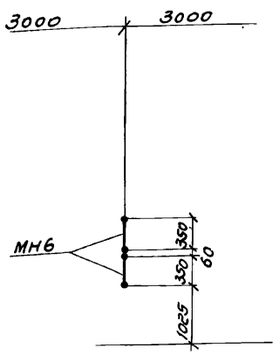


II При количестве аэраторов - 14 рядов

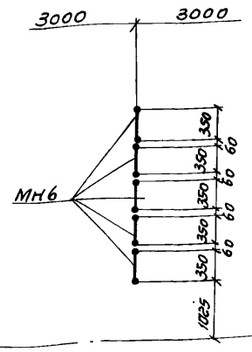


II При количестве аэраторов - 21 ряд

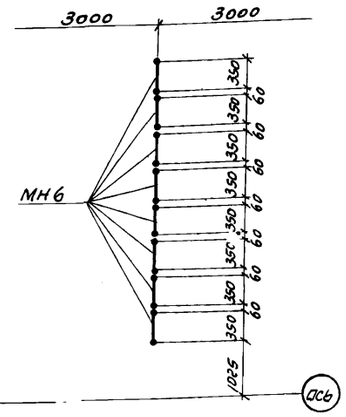


III При количестве аэраторов - 7, 14, 21 рядов

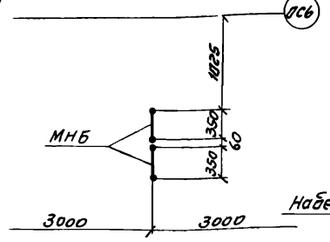


а - а

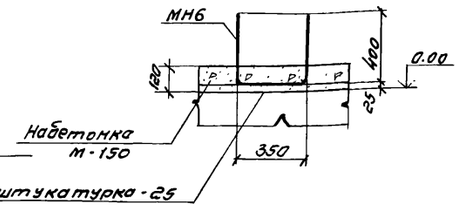


Совместно с данным см. л.л. КЖ-65÷68.

Привязан

Инв №

ТП 902-2-344-КЖ

| | | | |
|---|---|---|---|
| Разраб. | Цветкова | | |
| Пров. | Полякова | | |
| Рук. гр. | Горбуз | | |
| Гл. инж. пр. | Чирков | | |
| Гл. спец. | Андрианов | | |
| Нач. отд | Альтшуллер | | |

Аэротенк четырехкоридорный с размерами коридора 9×5, 2×120 ÷ 138

Днище. Разбивка закладных деталей в набетонке. Вариант с фильтросными каналами

| Стадия | Лист | Листов |
|---|---|---|
| Р | 64 | |

Госстрой СССР
СОЮЗВОДОКАНАЛПРОЕКТ
г. Москва

Типовой проект 902-2-344 Альбом II

Патрубки Ду=50 заложить по механическим чертежам

План

Оси воздуховодов

14000 14000 14000 14000 — 30000 30000 30000 30000 — 42000 42000 36000 30000 — 36000 30000 30000 30000 — 16000 16000 16000 16000

Для L = 138.0 м
Для L = 132.0 м
Для L = 126.0 м
Для L = 120.0 м

Тройники Ду = 200 заложить по механическим чертежам

8×3000=24000 | 8×3000=24000 | 8×3000=24000 | 8×3000=24000 — 8×3000=24000 | 10×3000=30000 | 10×3000=30000 | 10×3000=30000 — 8×3000=24000 | 10×3000=30000 | 10×3000=30000 | 10×3000=30000 — 8×3000=24000 | 8×3000=24000 | 8×3000=24000 | 10×3000=30000

Для L = 120.0 м
Для L = 126.0 м
Для L = 132.0 м
Для L = 138.0 м

1500 … 9000 … 36000 … 1500

1 2 3 4 5

Ж Г В Б А

ФЛ1 ФЛ2 МН1 МН2 Д.Ш. 0.090 0.100 0.120 0.025 1000 1850 1660 1170 1330 1555 1965 3800 4500 2800 250 70 200 150 395 405 440 820 840 995 1955 1965 410×2 1150 2950 1500

Лист 68 (I, II, III, IV, V)

1-1

А Б В Г Д

0.025÷0.090 0.000 120 9000

Набетонка из бетона М-150

а-а

2КЦ-20-9 5.300 3.500 1800 2.950 3500 1100 1100 4500 0.000 Труба Ду=600 или Ду=800

А Д К₁₂

2-2

1120 440 405 405 840 710 150 50 50 50 0.100 0.025 0.000 120 МН2 1965 1955 200 МН1

Набетонка и раскладка фильтросных каналов для секций „Б и В" аналогична данной. Совместно с данным см. л. КЖ-64, 68.

Привязан

Инв. №

| | | | | ТП 902-2-344-КЖ | | | |
|---|---|---|---|---|---|---|---|
| Разраб. | Цветкова | | | Аэротенк четырехкоридорный с размерами коридора 9×5.2×120-138 | Стадия | Лист | Листов |
| Провер. | Полякова | | | | Р | 65 | |
| Рук. гр. | Горбуз | | | Днище. План набетонки и фильтросных каналов. (7 рядов аэраторов) | Госстрой СССР Союзводоканалпроект г. Москва | | |
| Гл. инж. пр. | Чирков | | | | | | |
| Гл. спец. | Андрианов | | | | | | |
| Нач. отд. | Альтшуллер | | | | | | |

17133-02 67

Типовой проект 902-2-344 Альбом II

# План

Оси воздуховодов

14000 | 14000 | 14000 | 14000

30000 | 30000 | 30000 | 30000

Оси воздуховодов

42000 | 42000 | 36000 | 30000

36000 | 30000 | 30000 | 30000

16000 | 16000 | 16000 | 16000

Для L = 138.0м | Для L = 132.0м | Для L = 126.0м | Для L = 120.0м

Тройники Ду=200 заложить по механическим чертежам

Патрубки Ду=50 заложить по механическим чертежам

Для L = 120.0 м | Для L = 126.0 м | Для L = 132.0 м | Для L = 138.0 м

8×3000 = 24000 | 8×3000 = 24000 | 8×3000 = 24000 | 8×3000 = 24000

8×3000 = 24000 | 10×3000 = 30000 | 10×3000 = 30000 | 10×3000 = 30000

8×3000 = 24000 | 10×3000 = 30000 | 10×3000 = 30000 | 10×3000 = 30000

8×3000 = 24000 | 10×3000 = 30000 | 10×3000 = 30000 | 10×3000 = 30000

1 | 2 | 3 | 4 | 5

А | Б | В | Г | Д

9000 | 9000 | 9000 | 9000

## 1-1

## 2-2

## а-а

Набетонка из бетона М-150

Набетонка и раскладка фильтросных каналов для секций „Б" и „В" аналогична данной. Совместно с данным см. л.л. КЖ-64, 68.

Привязан

Инв. №

| | | | |
|---|---|---|---|
| Разраб. | Цветкова | | |
| Провер. | Полякова | | |
| Рук. гр. | Гарбуз | | |
| Гл. инж. пр. | Чирков | | |
| Гл. спец. | Андрианов | | |
| Нач. отд. | Альтшуллер | | |

ТП 902-2-344-КЖ

Аэротенк четырехкоридорный с размерами коридора 9×5,2×120-138

Днище. План набетонки и фильтрасных каналов (14 рядов аэраторов)

| Стадия | Лист | Листов |
|---|---|---|
| Р | 66 | |

Госстрой СССР СОЮЗВОДОКАНАЛПРОЕКТ г. Москва

17133-02 68

Типовой проект 902-2-344 Альбом II

Патрубки Ду=50 заложить по механическим чертежам

## План

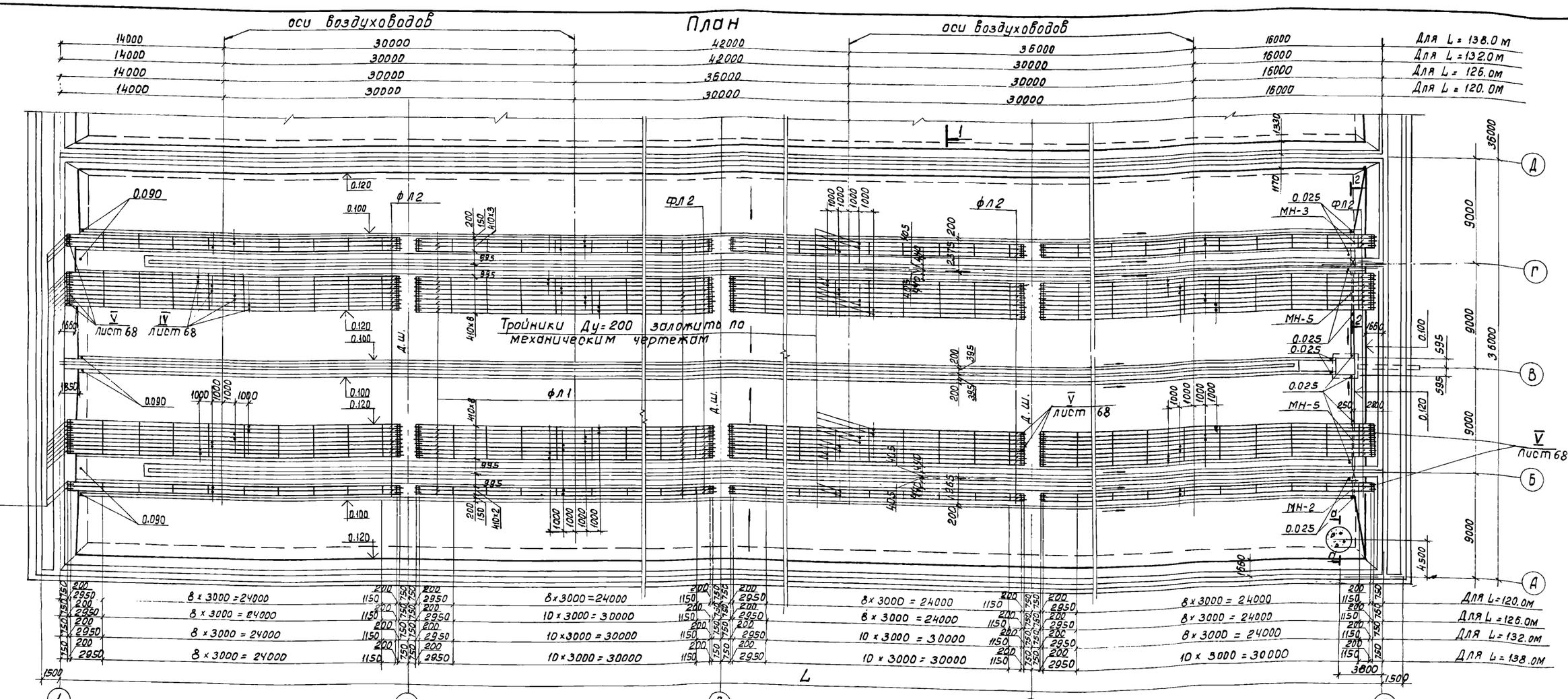


Набетонка и расклодка фильтросных каналов для секций „б" и „в" аналогична данной. Совместно с данным см. л. л. КЖ-64, 68.

| | | | |
|---|---|---|---|
| Разраб. | Цветкова | | |
| Проверил | Полякова | | |
| Рук. гр. | Гарбуз | | |
| Гл. инж. | Чирков | | |
| Гл. спец. | Андрианов | | |
| Нач. отд. | Альтшуллер | | |

Привязан

Инв. №

# ТП 902-2-344-КЖ

Аэротенк четырехкоридорный с размерами коридора 9×5.2×120÷138

Днище. План набетонки и фильтросных каналов (21 ряд аэраторов)

| Стадия | Лист | Листов |
|---|---|---|
| Р | 67 | |

Госстрой СССР
СОЮЗВОДОКАНАЛПРОЕКТ
г. Москва

Типовой проект 902-2-344 Альбом II

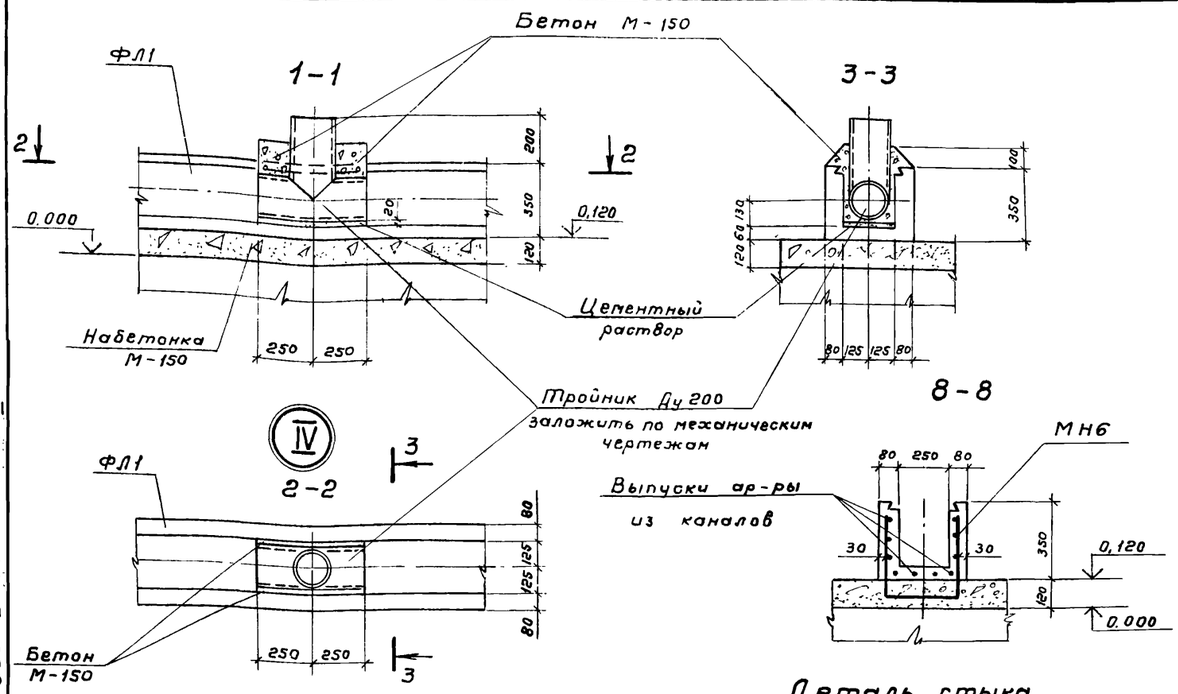


## Деталь стыка фильтросных каналов

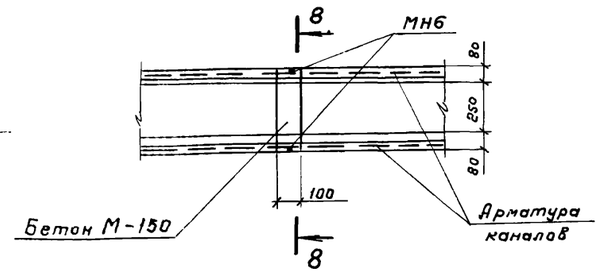


## 7-7

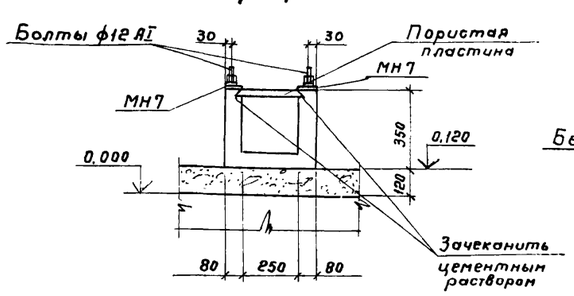


## Установка накладок МН7 для крепления фильтросных пластин

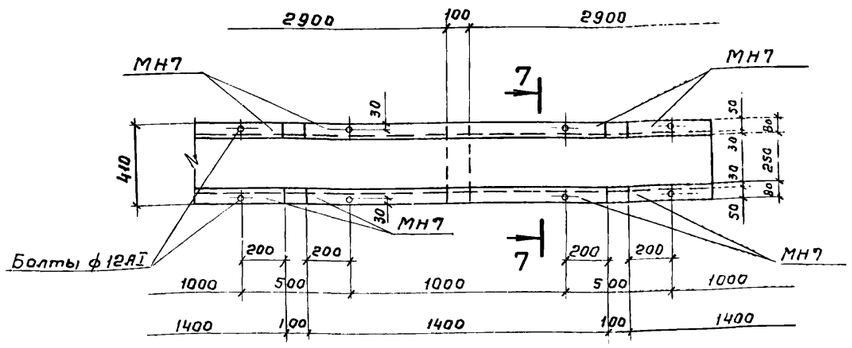


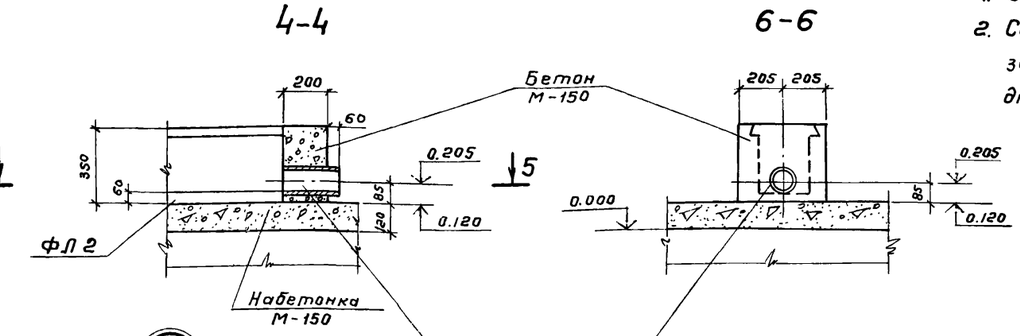


## Спецификация элементов к маркировочной схеме (на 1 секцию)

| Марка | Обозначение | Наименование | Длина аэротенка м: 120.0 (Количество аэраторов 7 / 14 / 21) | 126.0 (7 / 14 / 21) | 132.0 (7 / 14 / 21) | 138.0 (7 / 14 / 21) | Вес 1эл-та т | Примеч. |
|---|---|---|---|---|---|---|---|---|
| | | Фильтросные каналы | | | | | | |
| ФЛ1 | КЖИ-ФЛ1-СБ | ФЛ1 | 252 504 756 | 266 532 798 | 280 560 840 | 294 588 882 | 0,53 | |
| ФЛ2 | КЖИ-ФЛ2-СБ | ФЛ2 | 28 56 84 | 28 56 84 | 28 56 84 | 28 56 84 | 0,20 | |
| | | Кольца | | | | | | |
| КЦ-20-9 | Серия 3.900-3 в.7ч.1 | КЦ20-9 | 2 2 2 | 2 2 2 | 2 2 2 | 2 2 2 | 1,47 | |
| | | Детали | | | | | | |
| МН1 | КЖИ-МН1,2,3,4,5 | Изделие закладное МН1 | 1 | 1 | 1 | 1 | | |
| МН2 | —"— | —"— МН2 | 3 2 1 | 3 2 1 | 3 2 1 | 3. 2 1 | | |
| МН3 | —"— | —"— МН3 | 1 | 1 | 1 | 1 | | |
| МН4 | —"— | —"— МН4 | 2 | 2 | 2 | 2 | | |
| МН5 | —"— | —"— МН5 | 2 | 2 | 2 | 2 | | |
| МН6 | КЖИ-МН6,7 | —"— МН6 | 308 616 924 | 322 644 966 | 336 672 1008 | 350 700 1050 | | |
| МН7 | —"— | Изделие накладное МН7 | 1064 2128 3192 | 1120 2240 3360 | 1176 2352 3528 | 1232 2464 3696 | | |
| | Серия 3.901-5 | Сальник для тр. Ду=300 δк=20 | 1 1 1 | 1 1 1 | 1 1 1 | 1 1 1 | 0,023 | |
| | Технологические черт. | Кожух Д=400, δ=5400 | 1 1 1 | 1 1 1 | 1 1 1 | 1 1 1 | 0,405 | |

1. Совместно с данным см. л.л. КЖ-64÷67.
2. Сальник для тр. Ду=300 и кожух Д=400 заложить в опалубку при бетонировании днища.

Привязан

| | | | |
|---|---|---|---|
| Разраб. | Цветкова | | |
| Проверил | Полякова | | |
| Рук. гр. | Гарбуз | | |
| Гл. инж. пр. | Чирков | | |
| Гл. спец. | Андрианов | | |
| Нач. отд. | Альтшуллер | | |

ТП 902-2-344-КЖ

Аэротенк четырехкоридорный с размерами коридора 9×5,2×120-138

Днище. Фильтросные каналы. Узлы, детали.

| Стадия | Лист | Листов |
|---|---|---|
| Р | 68 | |

Госстрой СССР СОЮЗВОДОКАНАЛПРОЕКТ г. Москва

17133-02 70

Типовой проект 902-2-344 Альбом II

## ПЛАН

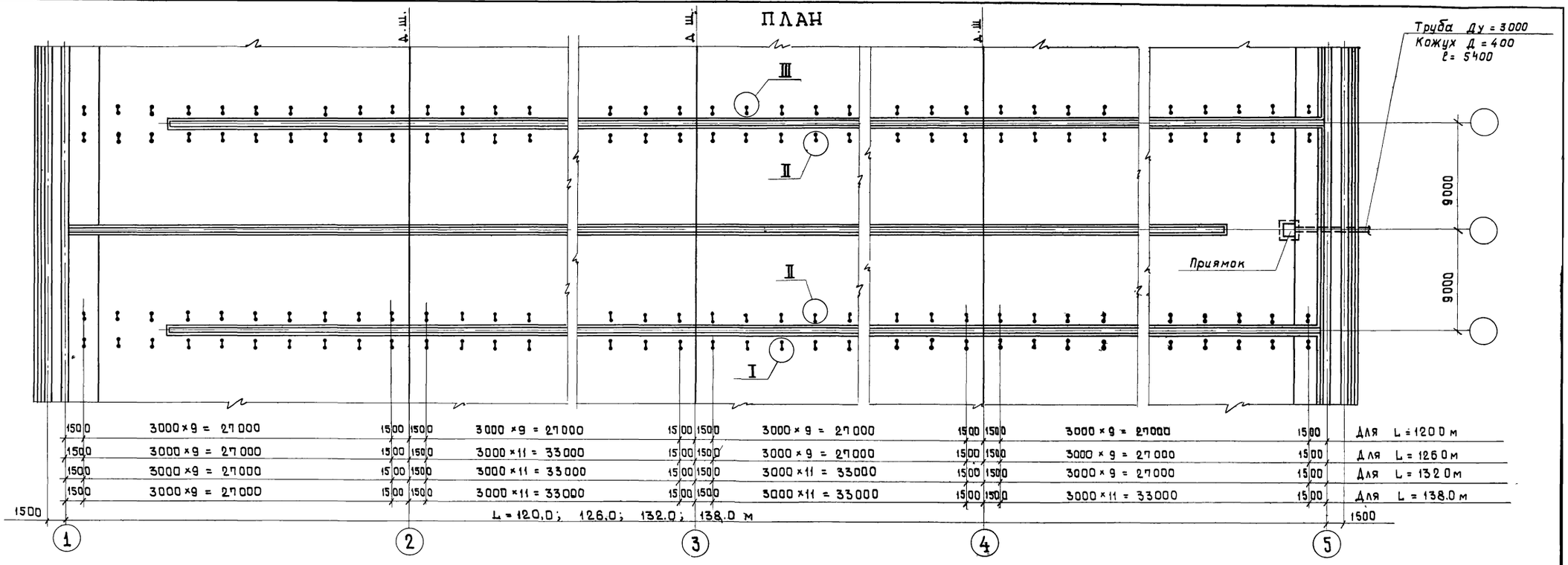


I
При любом кол-ве аэраторов

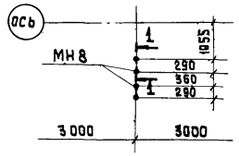


III
При количестве аэраторов - 7 рядов

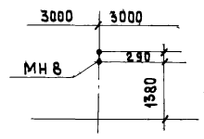


III
При количестве аэраторов - 14 рядов

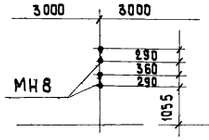


III
При количестве аэраторов - 21 ряд

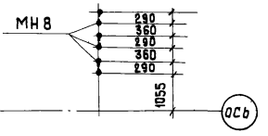


II
При количестве аэраторов - 21 ряд

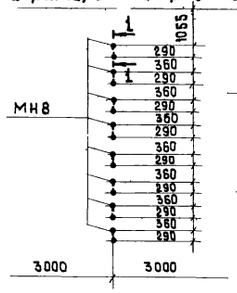


II
При количестве аэраторов - 14 рядов

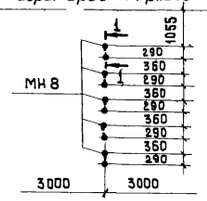


II
При количестве аэраторов - 7 рядов

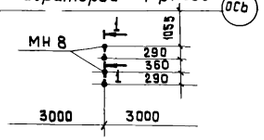


1 - 1

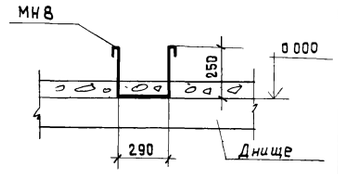


## Спецификация элементов к маркировочной схеме (на 1 секцию)

| Марка | Обозначение | Наименование | Длина аэротенка м: 120.0 Количество аэраторов 7 | 14 | 21 | 126.0 7 | 14 | 21 | 132.0 7 | 14 | 21 | 138.0 7 | 14 | 21 | Вес эл-та т | Примеч. |
|---|---|---|---|---|---|---|---|---|---|---|---|---|---|---|---|---|
| | | Кольца | | | | | | | | | | | | | | |
| КЦ 20-9 | Серия 3 900-3 вып 7 ч 1 | КЦ 20-9 | 2 | 2 | 2 | 2 | 2 | 2 | 2 | 2 | 2 | 2 | 2 | 2 | 1.47 | |
| | | Детали | | | | | | | | | | | | | | |
| МН 8 | КЖИ-МН 8 | Изделие закладное МН 8 | 280 | 560 | 840 | 294 | 588 | 882 | 308 | 616 | 924 | 322 | 644 | 966 | | |
| МН 9 | КЖИ-МН 9,10,11,12,13 | —//— МН 9 | 1 | | | 1 | | | 1 | | | 1 | | | | |
| МН 10 | —//— | —//— МН 10 | 3 | 2 | 1 | 3 | 2 | 1 | 3 | 2 | 1 | 3 | 2 | 1 | | |
| МН 11 | —//— | —//— МН 11 | | 2 | | | 2 | | | 2 | | | 2 | | | |
| МН 12 | —//— | —//— МН 12 | | | 1 | | | 1 | | | 1 | | | 1 | | |
| МН 13 | —//— | —//— МН 13 | | | 2 | | | 2 | | | 2 | | | 2 | | |
| | Серия 3 901-5 | Сальник для тр Ду=300, δк=200 | 1 | 1 | 1 | 1 | 1 | 1 | 1 | 1 | 1 | 1 | 1 | 1 | 0.023 | |
| | Технологические черт | Кожух Д=400, ℓ=5400 | 1 | 1 | 1 | 1 | 1 | 1 | 1 | 1 | 1 | 1 | 1 | 1 | 0.405 | |

Совместно с данным см л л КЖ-70÷72

Привязан

Инв №

Взам инв №

Подпись и дата

Инв N подл

| | | |
|---|---|---|
| Разраб | Цветкова | |
| Провер | Платунина | |
| Рук гр | Гарбуз | |
| Гл инж пр | Чирков | |
| Гл спец | Андрианов | |
| Нач отд | Альтшуллер | |

ТП 902-2-344 -КЖ

Аэротенк четырехкоридорный с размерами коридора 9×5 2×120 ÷ 138

Днище Разбивка закладных деталей в набетонке Вариант с пористыми трубами

| Стадия | Лист | Листов |
|---|---|---|
| Р | 69 | |

Госстрой СССР
СОЮЗВОДОКАНАЛПРОЕКТ
г Москва

17133-02 71

Типовой проект 902-2-344. Альбом II

## План

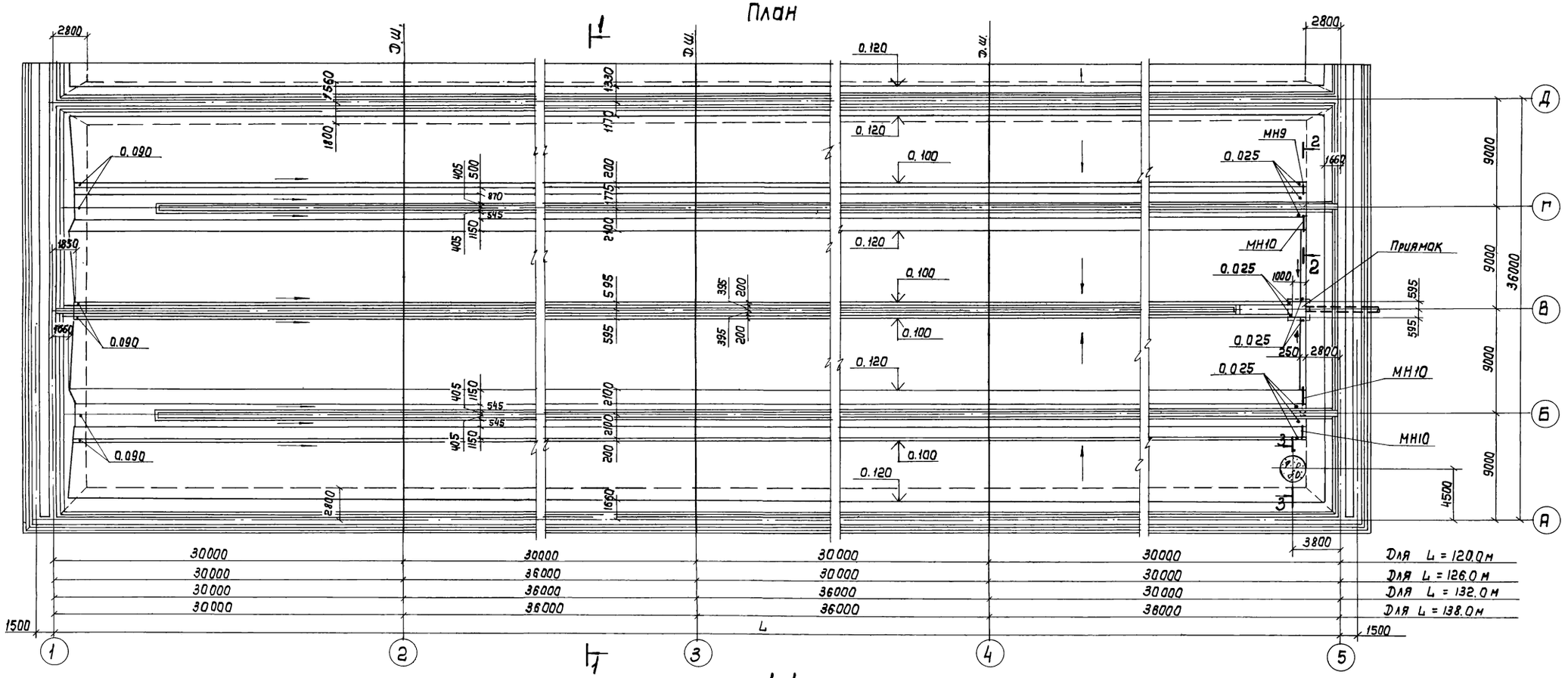


## 1-1

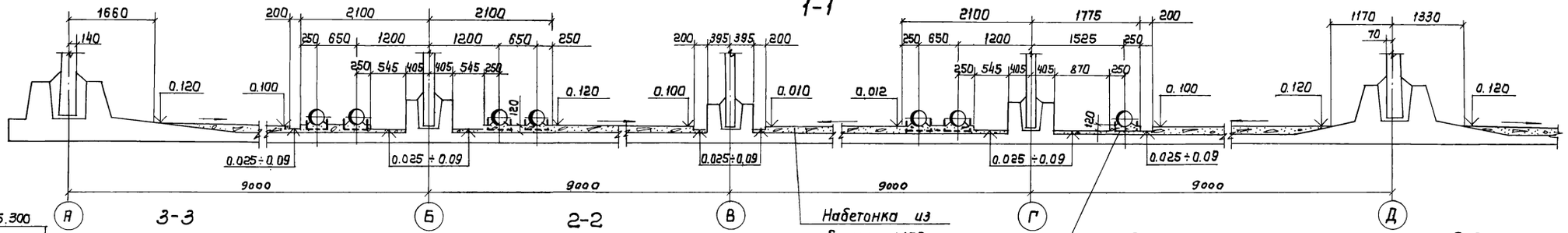


## 3-3

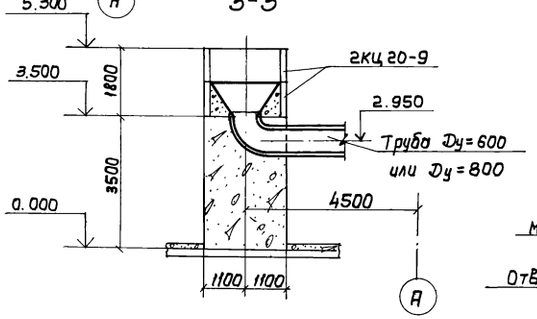


## 2-2

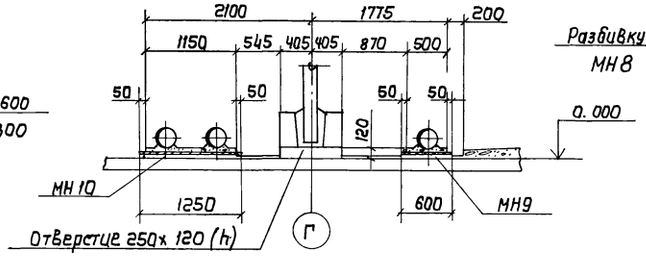


Набетонка из бетона М150

Развивку закладных изделий МН8 см. л. КЖ-69

Набетонка и раскладка пористых труб для секций „Б и В" аналогична данной
Совместно с данным см. л.л. КЖ-69.

| | | | | | |
|---|---|---|---|---|---|
| Привязан | Разраб. | Цветкова | | ТП 902-2-344-КЖ | |
| | Провер. | Платунина | | | |
| | Рук. гр. | Гарбуз | | | |
| | Гл. инж. пр. | Цирков | | Аэротенк четырехкоридорный с размерами коридора 9х5.2х120-138 | Стадия: Р; Лист: 30; Листов: |
| | Гл. спец. | Андрианов | | Днище. План набетонки над пористые трубы (трядов аэраторов) | Госстрой СССР СОЮЗВОДОКАНАЛПРОЕКТ г. Москва |
| Инв. N | Нач. отд. | Альтшумер | | | |

17133-02 72

Типовой проект 902-2-344 Альбом II

## План

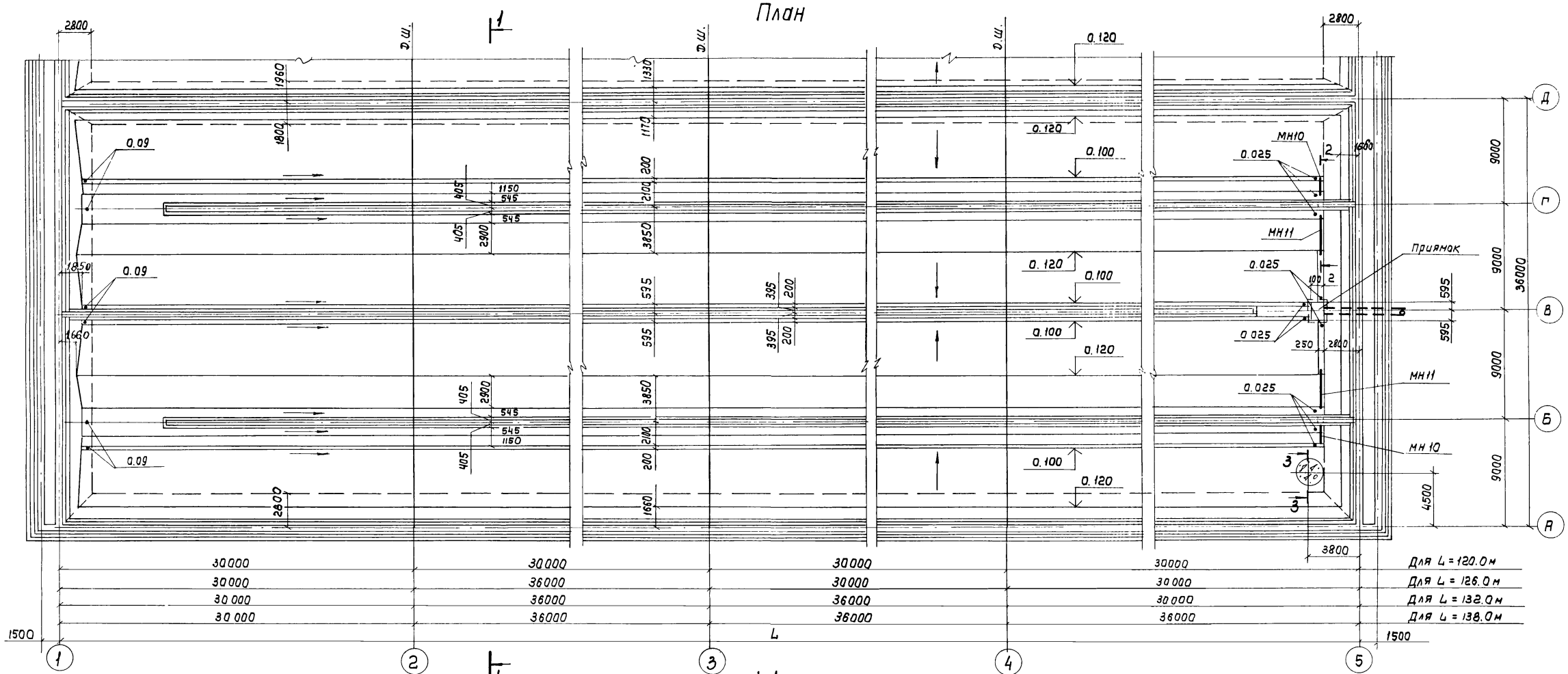


## 1-1

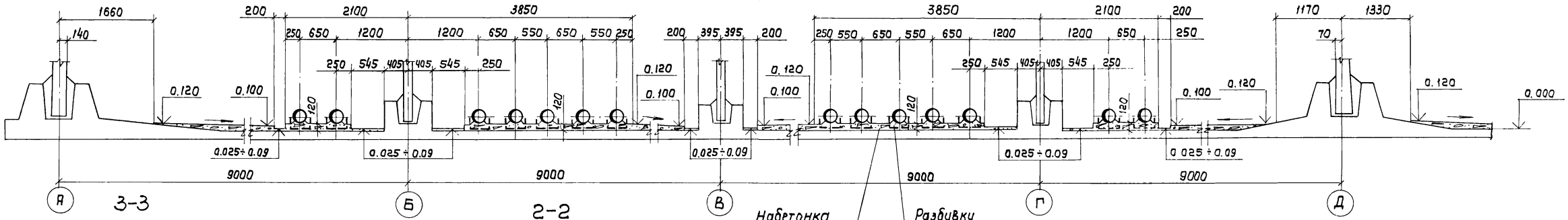


## 3-3

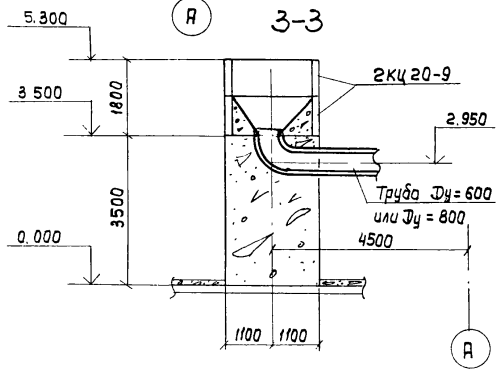


## 2-2

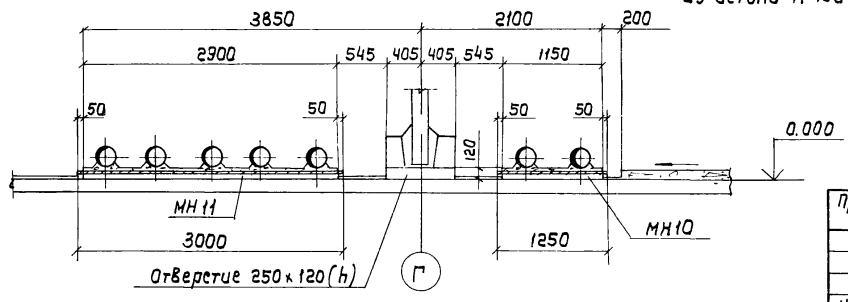


Набетонка из бетона М-150

Разбивку закладных изделий МН8 см. л. КЖ-69.

Набетонка и раскладка пористых труб для секций „Б" и „В" аналогична данной. Совместно с данным см. л. КЖ-69

| | | | | | | |
|---|---|---|---|---|---|---|
| | | | | ТП 902-2-344-КЖ | | |
| Привязан | Разраб. | Цветкова | | Аэротенк четырехкоридорный с размерами коридора 9×5.2×120-138 | Стадия: Р | Лист: 71 | Листов: |
| | Проверил | Платунина | | | | | |
| | Рук. гр. | Гарбуз | | | | | |
| | Гл. инж. пр. | Чирков | | Днище. План набетонки под пористые трубы (14 рядов аэраторов) | Госстрой СССР Союзводоканалпроект г. Москва | | |
| Инв. № | Гл. спец. | Андрианов | | | | | |
| | Нач. отд. | Альтшуллер | | | | | |

17133-02 73

Типовой проект 902-2-344 Альбом II

## План

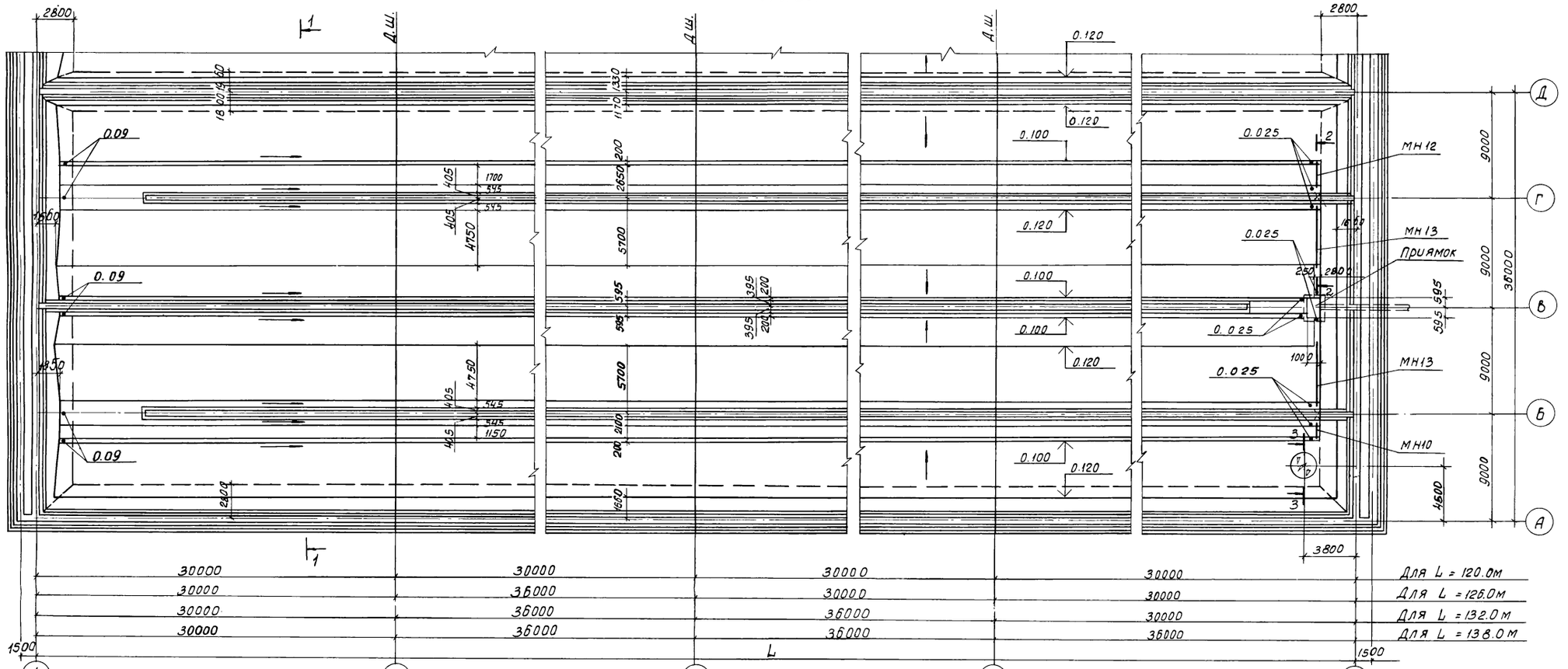


## 1-1

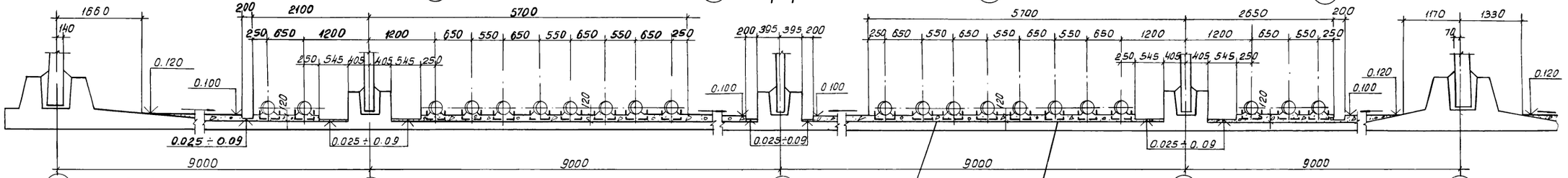


## 3-3

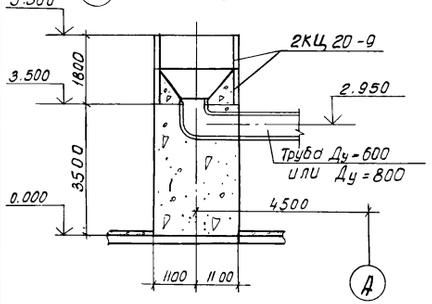


## 2-2

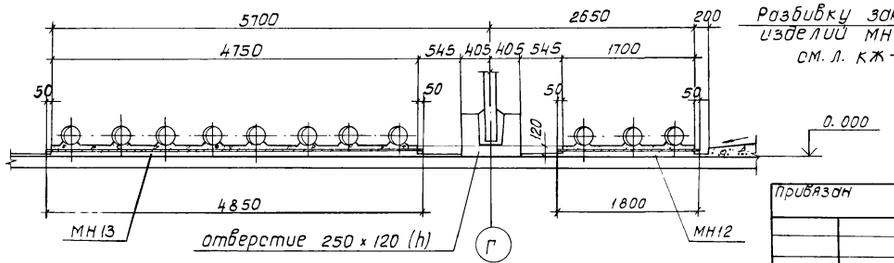


Набетонка и раскладка пористых труб для секций „б" и „в" аналогична данной.
Совместно с данным см. л.л. КЖ-69.

| | | | | | | | |
|---|---|---|---|---|---|---|---|
| Привязан | | | | ТП 902-2-344-КЖ | | | |
| | | | | Разраб. | Цветкова | | Аэротенк четырехкоридорный с размерами коридора 9×5.2×120-138 | Стадия | Лист | Листов |
| | | | | Проверил | Платунина | | | Р | 72 | |
| | | | | Рук. пр. | Горбуз | | | | | |
| | | | | Гл. инж. пр. | Чирков | | Днище. План набетонки под пористые трубы (21 ряд аэраторов) | Госстрой СССР СОЮЗВОДОКАНАЛПРОЕКТ г. Москва | | |
| | | | | Гл. спец. | Андрианов | | | | | |
| | | | | Нач. отд. | Альтшитер | | | | | |
| Инв. № | | | | | | | | | | |

17133-02 71

Типовой проект 902-2-344 Альбом II

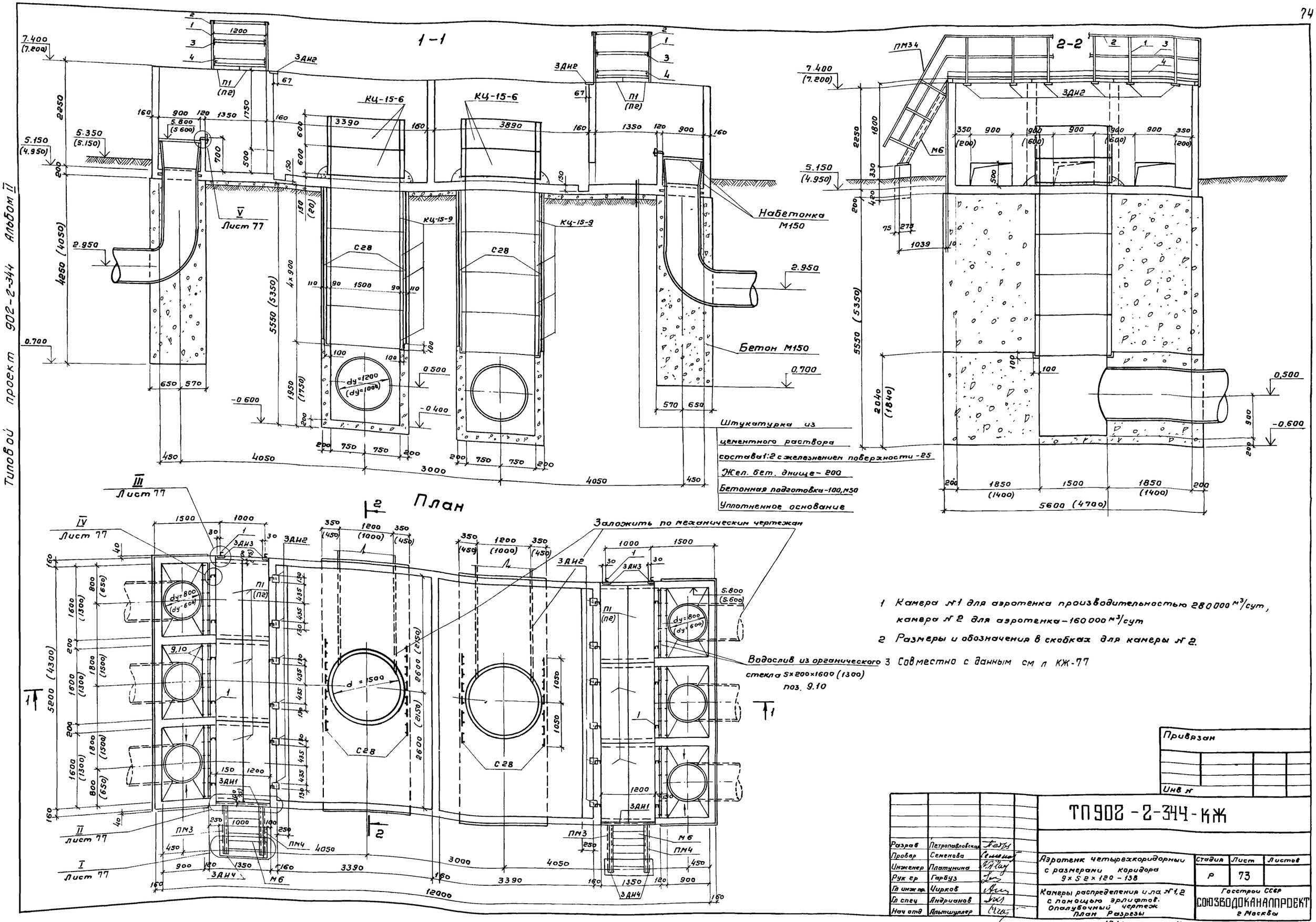


1 Камера №1 для аэротенка производительностью 280000 м³/сут, камера № 2 для аэротенка - 160000 м³/сут

2 Размеры и обозначения в скобках для камеры № 2.

3 Совместно с данным см л КЖ-77

| | | | |
|---|---|---|---|
| Разраб | Петропавловская | | |
| Провер | Семенова | | |
| Инженер | Платунина | | |
| Рук гр | Гарбуз | | |
| Гл инж пр. | Чирков | | |
| Гл спец | Андрианов | | |
| Нач отд | Альтшуллер | | |

Привязан

Инв №

# ТП902-2-344-КЖ

Аэротенк четырехкоридорный с размерами коридора 9×5 2×120 - 138

Камеры распределения и ла №1,2 с помощью эрлифтов. Опалубочный чертеж План Разрезы

| Стадия | Лист | Листов |
|---|---|---|
| Р | 73 | |

Госстрой СССР СОЮЗВОДОКАНАЛПРОЕКТ г Москва

17133-02 75

Альбом II

Типовой проект 902-2-344

## 1-1

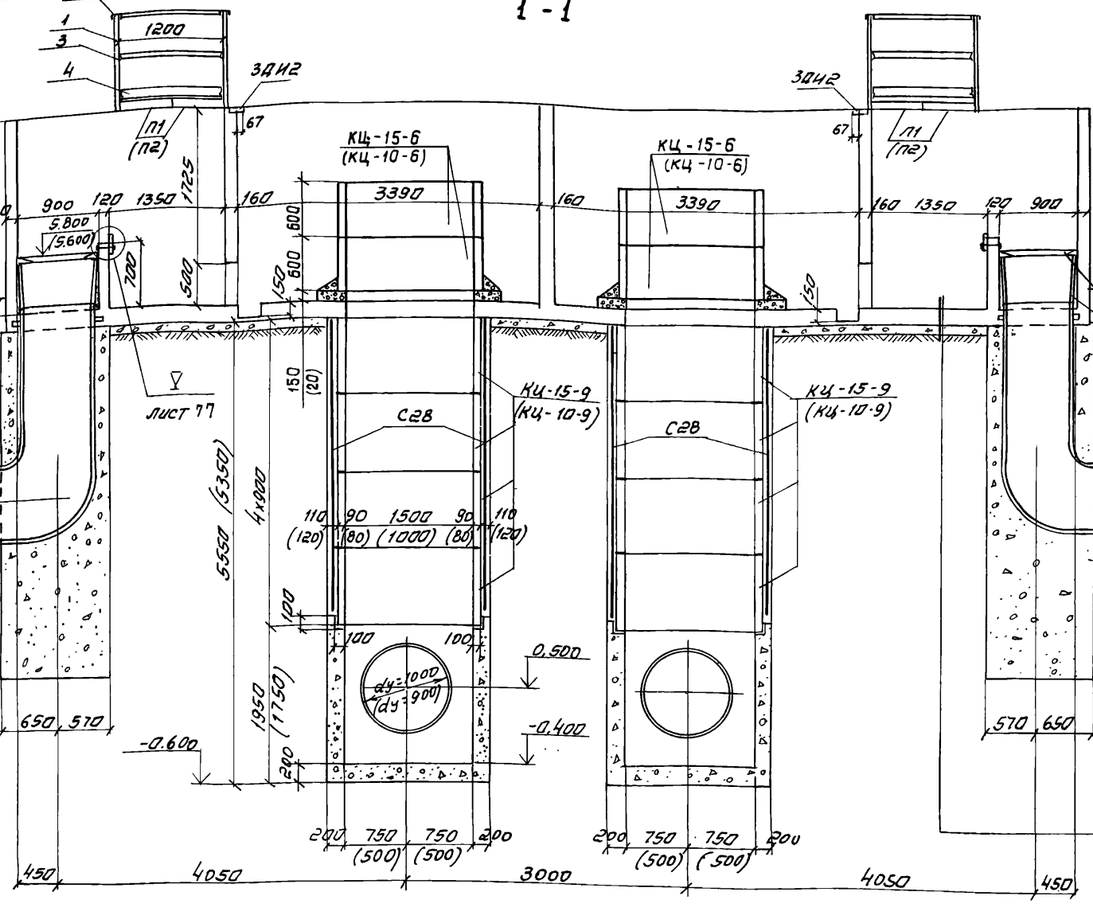


## 2-2

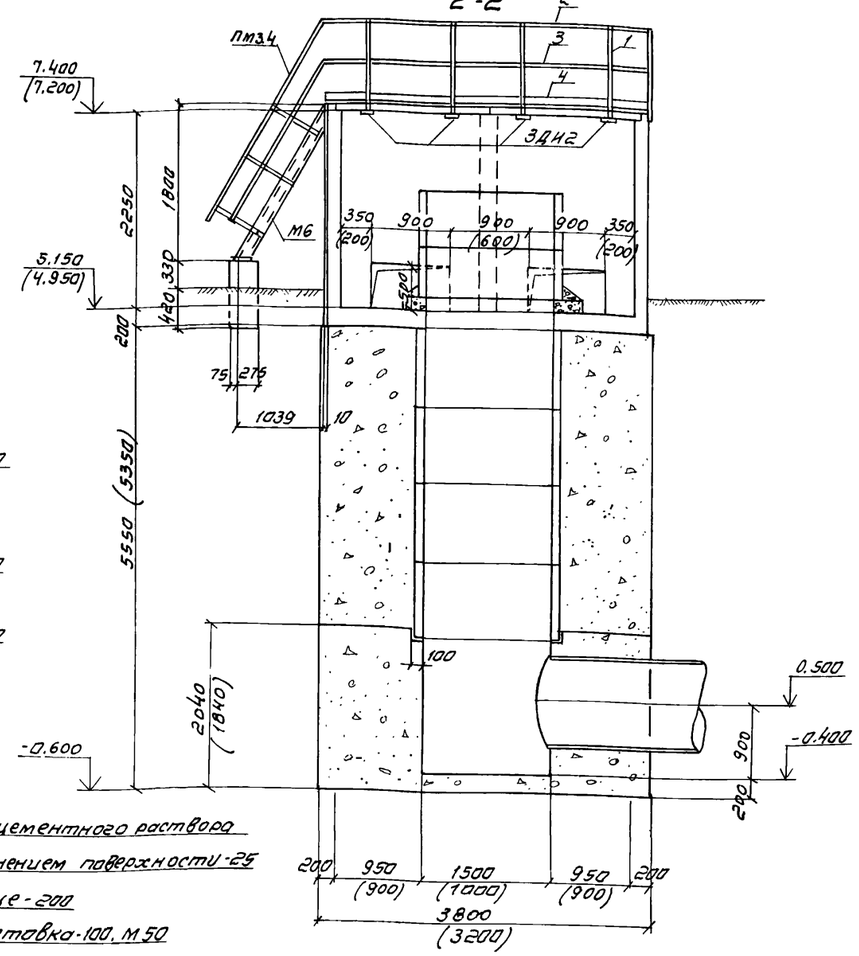


## План

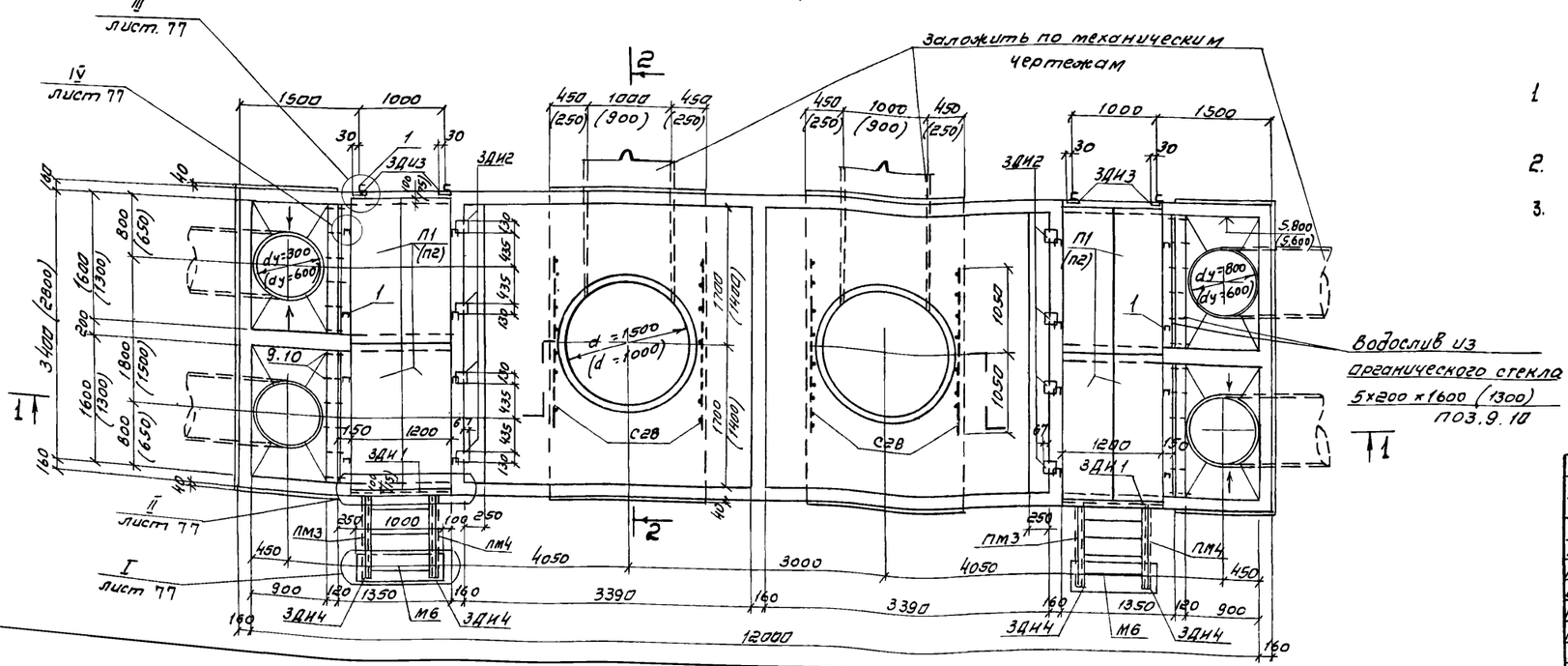


1. Камера N3 для аэротенка производительностью 280 000 м³/сут., камера N4 для аэротенка - 160 000 м³/сут
2. Размеры и обозначения в скобках для камеры N4.
3. Совместно с данным см. п. КЖ-77

Привязан

Инв. №

ТП 902-2-344-КЖ

| | | | |
|---|---|---|---|
| Разраб. | Петропавловская | | |
| Провер. | Семенова | | |
| Инж. | Платунина | | |
| Рук. гр. | Гарбуз | | |
| Гл. инж. пр. | Чирков | | |
| Гл. спец. | Андрианов | | |
| Нач. отд. | Альтшуллер | | |

Аэротенк четырехкоридорный с размерами коридора 9x5,2x120-138

Камеры распределения или N3,4 с помощью эрлифтов. Опалубочный чертеж. План. Разрезы.

| стадия | лист | листов |
|---|---|---|
| Р | 74 | |

Госстрой СССР
СОЮЗВОДОКАНАЛПРОЕКТ
г. Москва

17133-02 76

## 1-1

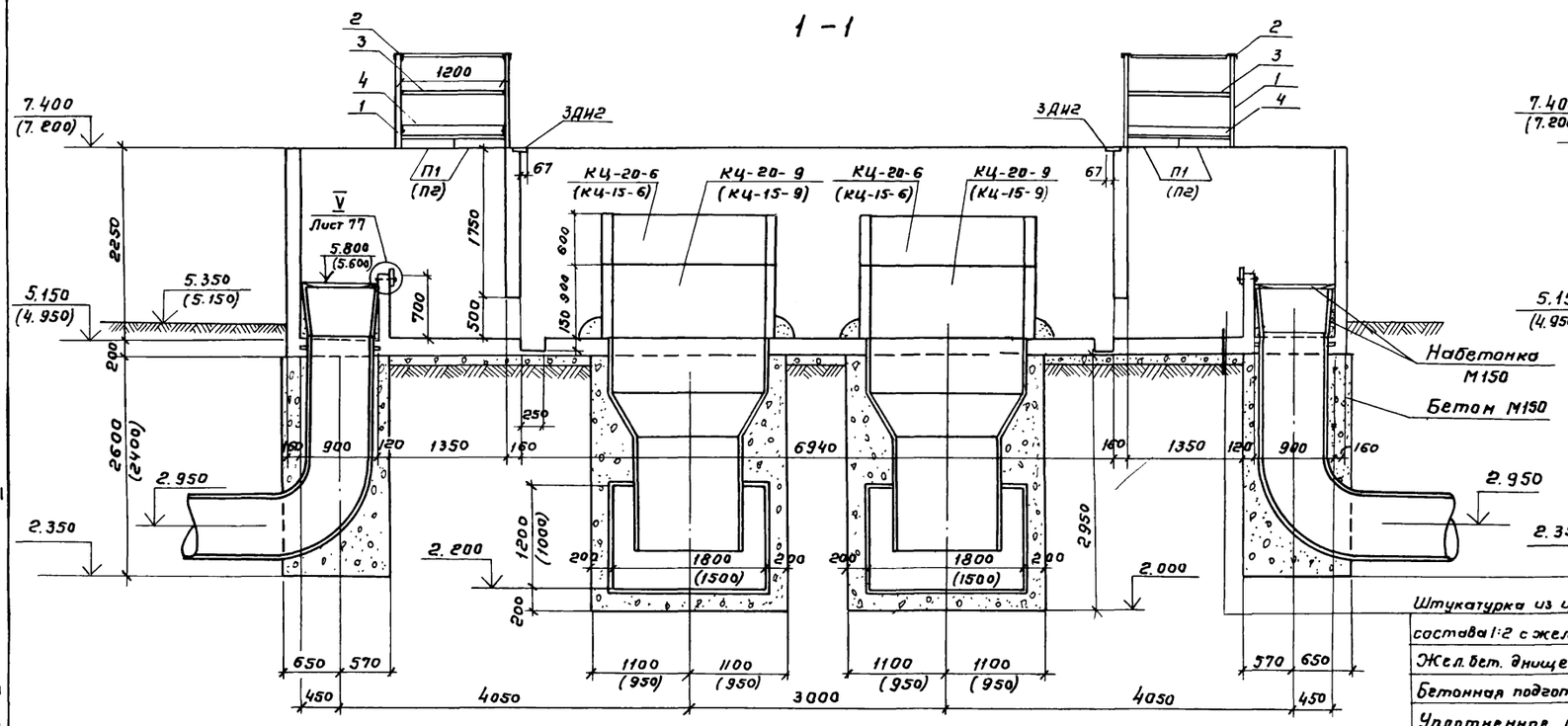


## 2-2

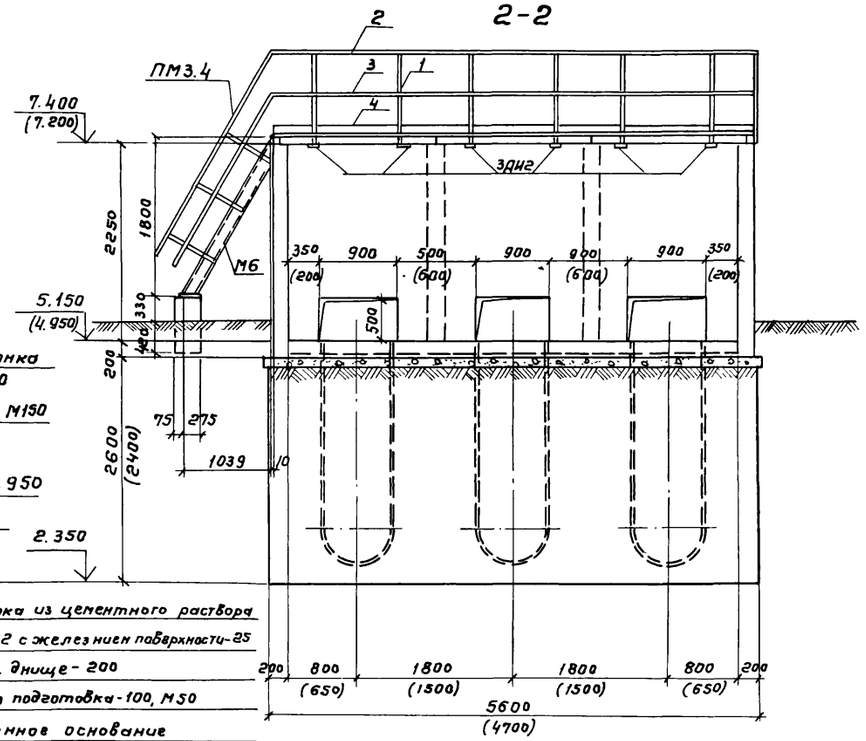


## План

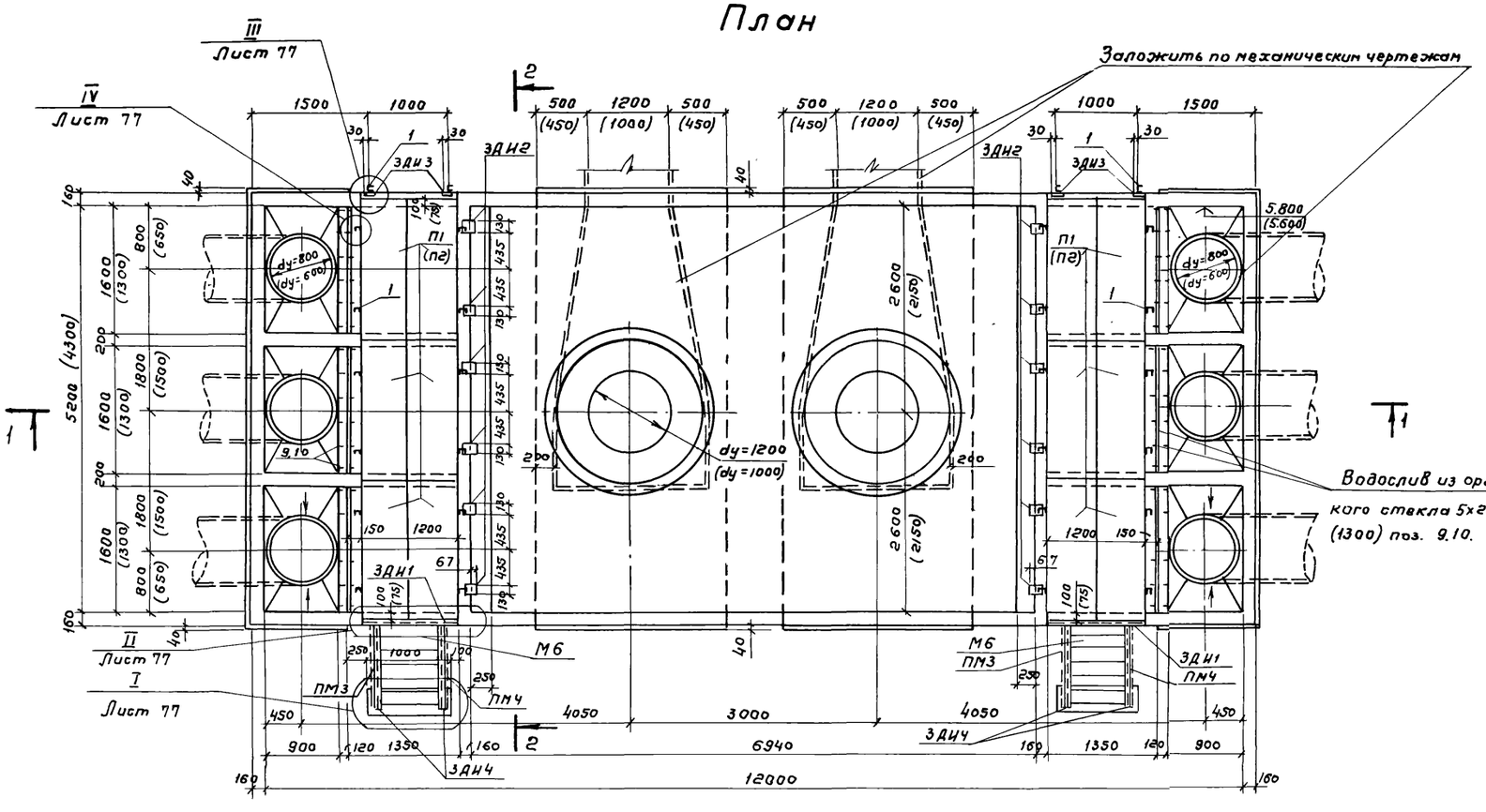


Водослив из органического стекла 5х200х1600 (1300) поз. 9.10.

1. Камера №5 для аэротенка производительностью 280 000 м³/сут., камера №6 для аэротенка – 160 000 м³/сут.
2. Размеры и обозначения в скобках даны для камеры №6
3. Совместно с данным см. л. КЖ-77.

Привязан

Инв. №

| | | | | | |
|---|---|---|---|---|---|
| Разраб. | Петропавловская | | ТП902-2-344-КЖ | | |
| Провер. | Семенова | | | | |
| Инженер | Платунина | | Аэротенк четырехкоридорный с размерами коридора 9х5,2 х 120 – 138 | Стадия | Лист | Листов |
| Рук.гр. | Гарбуз | | | Р | 75 | |
| Гл.инж.пр. | Чирков | | Камеры распределения илa №5,6 с помощью насосов. Опалубочный чертеж. План. Разрезы. | Госстрой СССР СОЮЗВОДОКАНАЛПРОЕКТ г. Москва | |
| Гл.спец. | Андрианов | | | | |
| Нач.отд. | Альтшуллер | | | | |

17133-02 77

Типовой проект 902-2-344 Альбом II

## 1-1

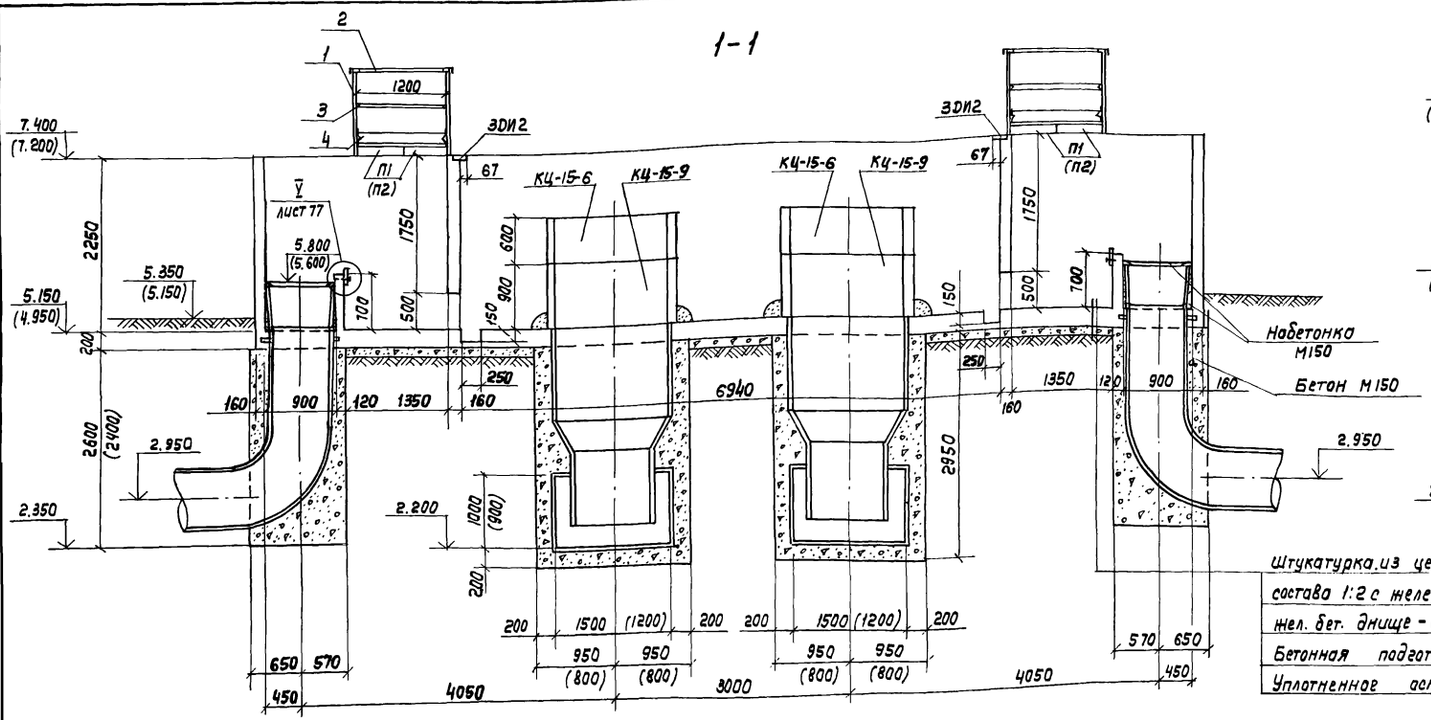


Штукатурка из цементного раствора состава 1:2 с железнением поверхности-25
жел. бет. днище - 200
Бетонная подготовка - 100, М50
Уплотненное основание

## 2-2

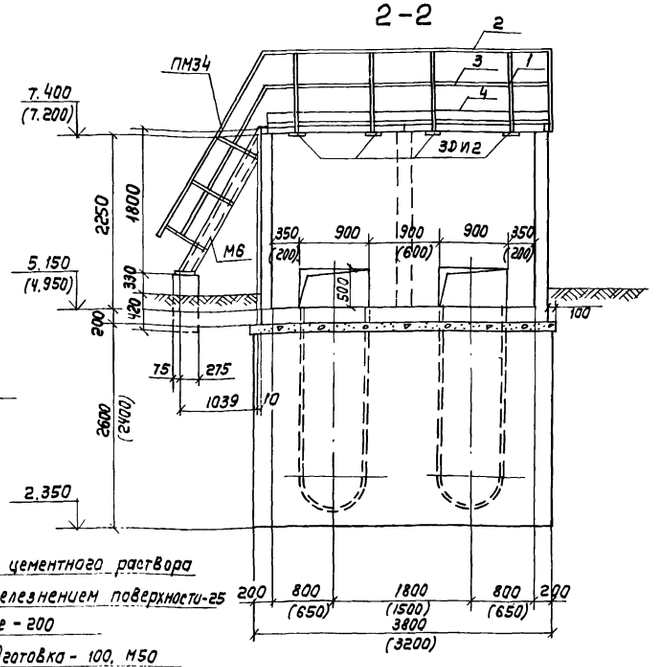


## План

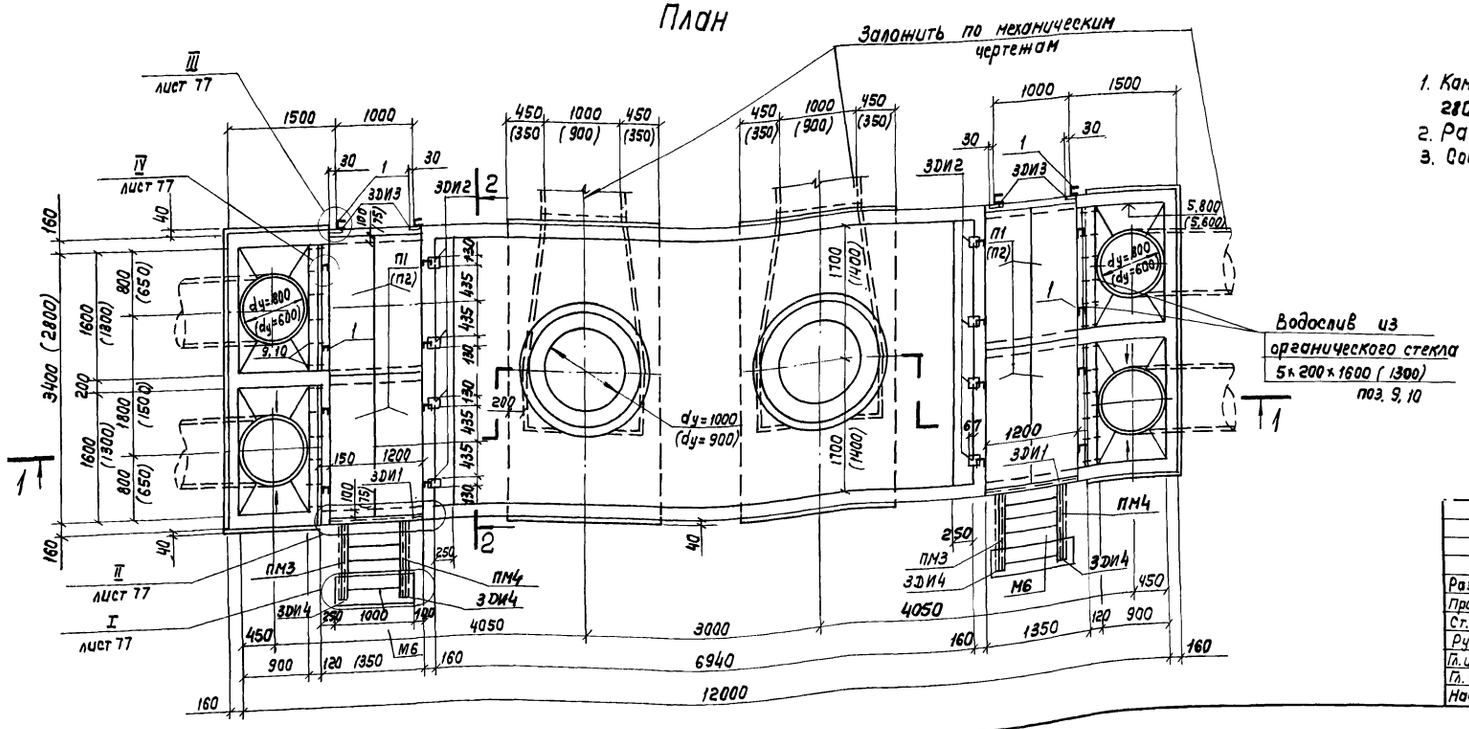


Водослив из органического стекла
5 х 200 х 1600 (1300)
поз. 9, 10

1. Камера №7 для аэротенка производительностью 280000 м³/сут., камера №8 для аэротенка - 160000 м³/сут.
2. Размеры и обозначения в скобках для камеры № 8
3. Совместно с данным см. л. КЖ-77.

Привязан

Инв. N

| | | |
|---|---|---|
| Разраб. | Петрополовская | |
| Провер. | Семенова | |
| Ст. инж. | Платунина | |
| Рук. гр. | Гарбуз | |
| Гл. инж. пр. | Чирков | |
| Гл. спец. | Андрианов | |
| Нач. отд. | Альтшуллер | |

ТП 902-2-344 -КЖ

Аэротенк четырехкоридорный с размерами коридора 9 х 5,2 х 120 - 138
Камеры распределения или №7,8 с помощью насосов
Опалубочный чертеж. План. Разрезы.

| стадия | Лист | листов |
|---|---|---|
| Р | 76 | |

Госстрой СССР
СОЮЗВОДОКАНАЛПРОЕКТ
г. Москва

Альбом II

Типовой проект 902-2-344

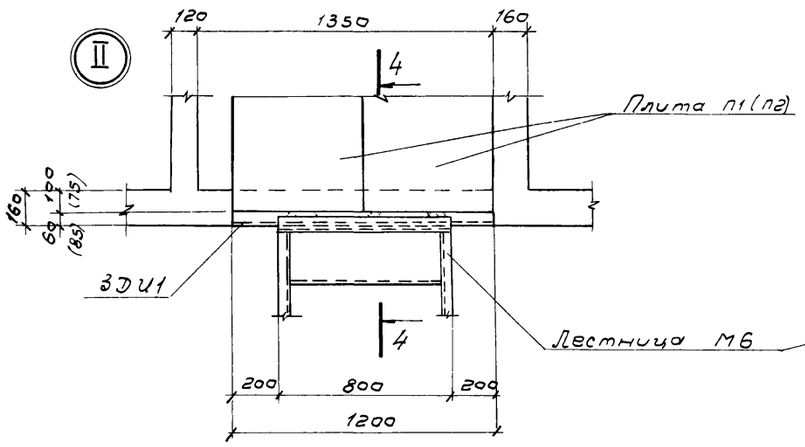


4-4

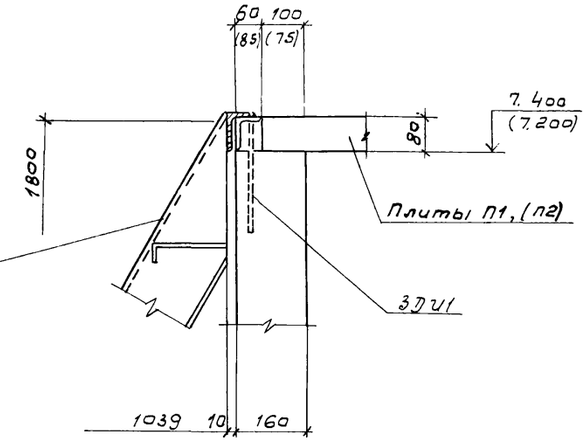


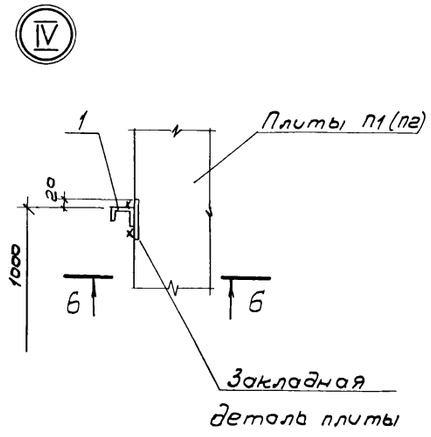


6-6

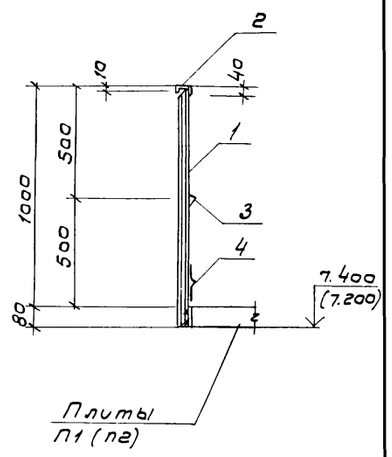


3-3

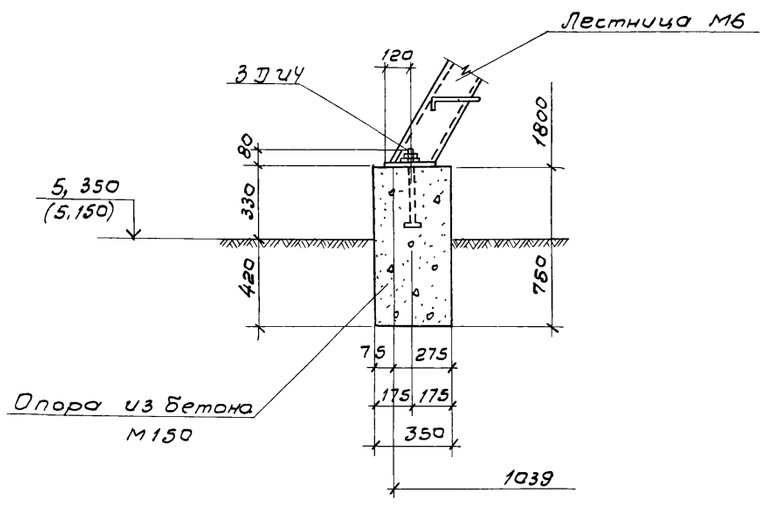


5-5

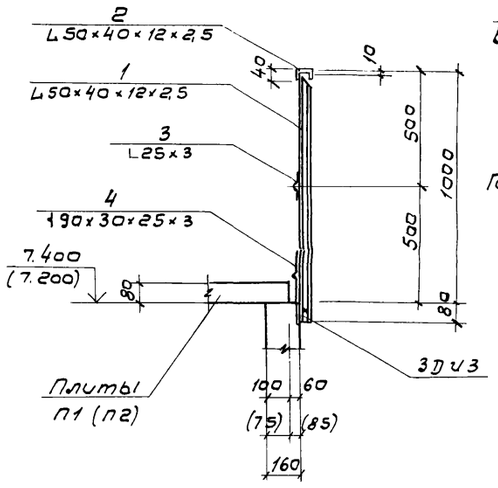


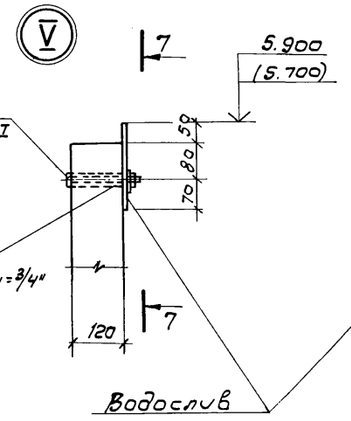


из органического стекла
5×200×1600 (1300)

7-7

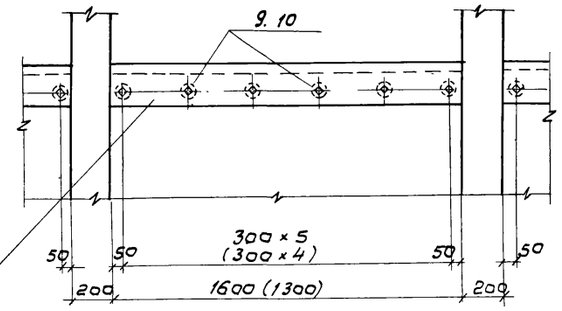


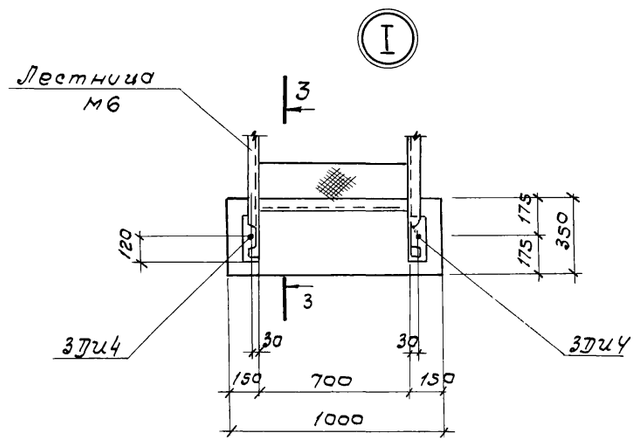


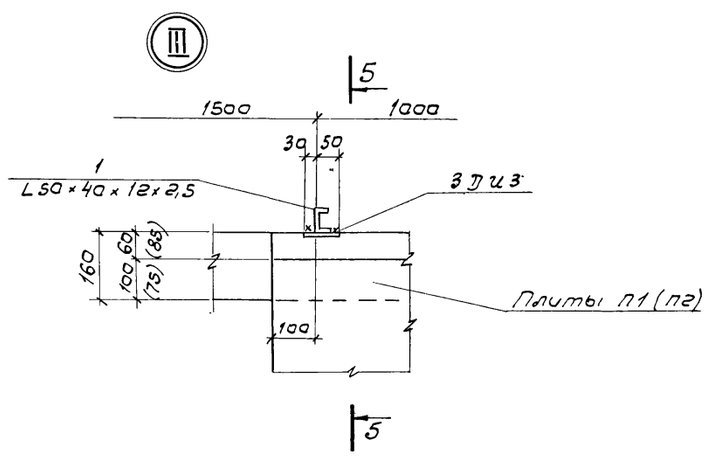


1. Совместно с данным см. л.л. КЖ-73-76.
2. Все сварные швы h=4мм
   Сварку вести электродами Э-42, ГОСТ 9467-75.
3. Защиту изделия от коррозии см. общие указания на л. КЖ-6

Привязан:

Инв. №

ТП 902-2-344 - КЖ

| | | | |
|---|---|---|---|
| Разраб | Петропавловская | | |
| Пров | Семенова | | |
| Ст. инж. | Платунина | | |
| Рук. бр. | Гарбуз | | |
| Гл инж. пр | Чурков | | |
| Гл спец | Андрианов | | |
| Нач отд | Альтшуллер | | |

Аэротенк четырехкоридорный с размерами коридора 9×5,2×120-138

| Стадия | Лист | Листов |
|---|---|---|
| Р | 77 | |

Камеры распределения УПО №1-8 с помощью эрлифтов и насосов. Ополубачный чертеж Узлы I÷V

Госстрой СССР
СОЮЗВОДОКАНАЛПРОЕКТ
г. Москва

## Спецификация элементов монолитной конструкции

| Формат | Зона | Поз. | Обозначение | Наименование | Камеры N1 | N2 | N3 | N4 | N5 | N6 | N7 | N8 | Примечание |
|---|---|---|---|---|---|---|---|---|---|---|---|---|---|
| | | | | | Количество | | | | | | | | |
| 1 | 2 | 3 | 4 | 5 | 6 | 7 | 8 | 9 | 10 | 11 | 12 | 13 | 14 |
| | | | | Документация | | | | | | | | | |
| 22 | | | КЖ-78 | Сборочный чертеж | | | | | | | | | |
| | | | | Сборочные единицы и детали | | | | | | | | | |
| 11 | | | КЖИ-К-С1 | Сетка арматурная С1 | 10 | 10 | 10 | 10 | 10 | 10 | 10 | 10 | |
| 11 | | | КЖИ-К-С2 | — " — С2 | 22 | 18 | 16 | 16 | 18 | 18 | 14 | 14 | |
| 11 | | | КЖИ-К-С3 | — " — С3 | 10 | 10 | 10 | 10 | 10 | 10 | 10 | 10 | |
| 11 | | | КЖИ-К-С4,5 | — " — С4 | 4 | — | — | — | 4 | — | — | — | |
| 11 | | | — " — | — " — С5 | — | 4 | — | — | — | 4 | — | — | |
| 11 | | | КЖИ-К-С6,7 | — " — С6 | 6 | — | 4 | — | 6 | — | 4 | — | |
| 11 | | | — " — | — " — С7 | — | 6 | — | 4 | — | 6 | — | 4 | |
| 11 | | | КЖИ-К-С8,9 | — " — С8 | 6 | — | 4 | — | 6 | — | 4 | — | |
| 11 | | | — " — | — " — С9 | — | 6 | — | 4 | — | 6 | — | 4 | |
| 11 | | | КЖИ-К-С10,11 | — " — С10 | 6 | — | 4 | — | 6 | — | 4 | — | |
| 11 | | | — " — | — " — С11 | — | 6 | — | 4 | — | 6 | — | 4 | |
| 11 | | | КЖИ-К-С12,13 | — " — С12 | — | — | — | — | 2 | — | — | — | |
| 11 | | | — " — | — " — С13 | — | 2 | — | — | — | 2 | — | — | |
| 11 | | | КЖИ-К-С14,15 | — " — С14 | — | — | — | — | 1 | — | — | — | |
| 11 | | | — " — | — " — С15 | — | 1 | — | — | — | 1 | — | — | |
| 11 | | | КЖИ-К-С16,17 | — " — С16 | — | — | — | — | 1 | — | — | — | |
| 11 | | | — " — | — " — С17 | — | 1 | — | — | — | 1 | — | — | |
| 11 | | | КЖИ-К-С18,19 | — " — С18 | 12 | — | 8 | — | 12 | — | 8 | — | |
| 11 | | | — " — | — " — С19 | — | 12 | — | 8 | — | 12 | — | 8 | |
| 11 | | | КЖИ-К-С20,21 | — " — С20 | — | — | 4 | — | — | — | 4 | — | |
| 11 | | | — " — | — " — С21 | — | — | — | 4 | — | — | — | 4 | |
| 11 | | | КЖИ-К-С22,23 | — " — С22 | — | — | 2 | — | — | — | 2 | — | |
| 11 | | | — " — | — " — С23 | — | — | — | — | — | — | — | 2 | |
| 11 | | | КЖИ-К-С24,25 | — " — С24 | — | — | 1 | — | — | — | 1 | — | |
| 11 | | | — " — | — " — С25 | — | — | — | — | — | — | — | 1 | |
| 11 | | | КЖИ-К-С26,27 | — " — С26 | — | — | 1 | — | — | — | 1 | — | |
| 11 | | | — " — | — " — С27 | — | — | — | — | — | — | — | 1 | |
| 11 | | | КЖИ-К-С28,32 | — " — С28 | 4 | 4 | — | — | — | — | — | — | |
| 11 | | | КЖИ-К-С29 | — " — С29 | — | 4 | — | — | — | — | — | — | |
| 11 | | | КЖИ-К-С30,31 | — " — С30 | 2 | — | — | — | — | — | — | — | |
| 11 | | | — " — | — " — С31 | 1 | — | — | — | — | — | — | — | |
| 11 | | | КЖИ-К-С28,32 | — " — С32 | 1 | — | — | — | — | — | — | — | |
| 11 | | | КЖИ-К-С33,34 | — " — С33 | — | — | — | 2 | — | — | — | — | |
| 11 | | | — " — | — " — С34 | — | — | — | 1 | — | — | — | — | |
| 11 | | | КЖИ-К-С35 | — " — С35 | — | — | — | 1 | — | — | — | — | |

| 1 | 2 | 3 | 4 | 5 | 6 | 7 | 8 | 9 | 10 | 11 | 12 | 13 | 14 |
|---|---|---|---|---|---|---|---|---|---|---|---|---|---|
| | | | КЖ-80,82,84,86 | Стержни одиночные | — | — | — | — | — | — | — | — | |
| 11 | | | КЖИ-К-ЗДИ1 | Изделие закладное ЗДИ1 | 2 | 2 | 2 | 2 | 2 | 2 | 2 | 2 | |
| 11 | | | КЖИ-К-ЗДИ2 | — " — ЗДИ2 | 12 | 12 | 8 | 8 | 12 | 12 | 8 | 8 | |
| 11 | | | КЖИ-К-ЗДИ3 | — " — ЗДИ3 | 4 | 4 | 4 | 4 | 4 | 4 | 4 | 4 | |
| 11 | | | КЖИ-К-ЗДИ4 | — " — ЗДИ4 | 4 | 4 | 4 | 4 | 4 | 4 | 4 | 4 | |
| | | | | Материалы | | | | | | | | | |
| | | | | Бетон М200, Мрз [ ] В4 | 35.0 | 31.2 | 25.3 | 23.2 | 32.7 | 29.8 | 25.1 | 22.0 | $м^3$ |

## Спецификация элементов к монтажным планам, расположенным на листах КЖ-73÷76

| Марка | Обозначение | Наименование | Камеры N1 | N2 | N3 | N4 | N5 | N6 | N7 | N8 | Масса ед. т. | Примечание |
|---|---|---|---|---|---|---|---|---|---|---|---|---|
| | | | Количество | | | | | | | | | |
| поз „1" | КЖ-77 | L 50×40×12×2.5 ГОСТ 8281-69* ℓ=1070 | 28 | 28 | 20 | 20 | 28 | 28 | 20 | 20 | 0,002 | |
| поз. „2" | — " — | L 50×40×12×2.5 — " — | п.м 25.0 | п.м 21.0 | п.м 18.0 | п.м 16.0 | п.м 25.0 | п.м 21.0 | п.м 18.0 | п.м 16.0 | 1 п.м 1.83 кг | |
| поз „3" | — " — | L 25×3, ГОСТ 8509-72 | п.м 25.0 | п.м 21.0 | п.м 18.0 | п.м 16.0 | п.м 25.0 | п.м 21.0 | п.м 18.0 | п.м 16.0 | 1 п.м 1.12 кг | |
| поз. „4" | — " — | ⌇90×30×25×3,4 МТУ2-130-70 | п.м 25.0 | п.м 21.0 | п.м 18.0 | п.м 16.0 | п.м 25.0 | п.м 21.0 | п.м 18.0 | п.м 16.0 | 1 п.м 3.92 кг | |
| | | | | | | | | | | | | |
| П1 | КЖИ-П1.2-СБ | Плита ПТ-15-6а | 12 | — | 8 | — | 12 | — | 8 | — | 0.21 | |
| П2 | — " — | — " — ПТ-12-6а | — | 12 | — | 8 | — | 12 | — | 8 | 0.17 | |
| | | | | | | | | | | | | |
| КЦ-15-9 | Серия 3.900-3 в.7 ч.1 | Кольцо КЦ-15-9 | 8 | 8 | 8 | — | — | 2 | 2 | 2 | 1.0 | |
| КЦ-10-9 | — " — | — " — КЦ-10-9 | — | — | — | 8 | — | — | — | — | 0.6 | |
| М6 | Серия 1.459-2 в.1, 2 | Лестница М6 | 2 | 2 | 2 | 2 | 2 | 2 | 2 | 2 | 0.074 | |
| ПМ3, ПМ4 | — " — | Ограждение ПМ3, ПМ4 | 2+2 | 2+2 | 2+2 | 2+2 | 2+2 | 2+2 | 2+2 | 2+2 | 0.009 | |
| КЦ-15-6 | Серия 3.900-3 в.7 ч.1 | Кольцо КЦ-15-6 | 4 | 4 | 4 | | 2 | 2 | 2 | | | |
| КЦ-10-6 | " | " КЦ-10-6 | | | | 4 | | | | | | |
| КЦ-20-6 | " | " КЦ-20-6 | | | | | 2 | | | | | |
| КЦ-20-9 | " | " КЦ-20-9 | | | | | 2 | | | | | |

Совместно с данным см. п.п. КЖ-73÷77; 79÷86

Привязан

Инв. №

ТП 902-2-344 -КЖ

| | | |
|---|---|---|
| Разраб. | Петропавловская | |
| Провер. | Семенова | |
| Инжен. | Платунина | |
| Рук. гр. | Гарбуз | |
| Гл. инж. пр. | Чирков | |
| Гл. спец. | Андрианов | |
| Нач. отд | Альтшуллер | |

Аэротенк четырехкоридорный с размерами коридора 9×5.2×120-138

Камеры распределения или N1÷8 Общие данные.

| Стадия | Лист | Листов |
|---|---|---|
| Р | 78 | |

Госстрой СССР СОЮЗВОДОКАНАЛПРОЕКТ г. Москва

17133-02 80

Типовой проект 902-2-344 Альбом II

Альбом II

Типовой проект 902-2-344

1-1

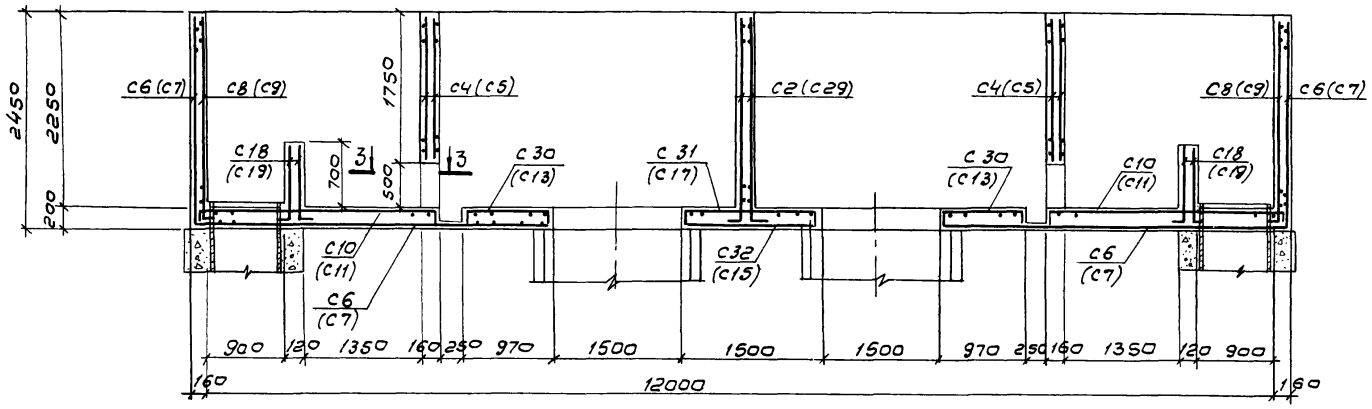


2-2

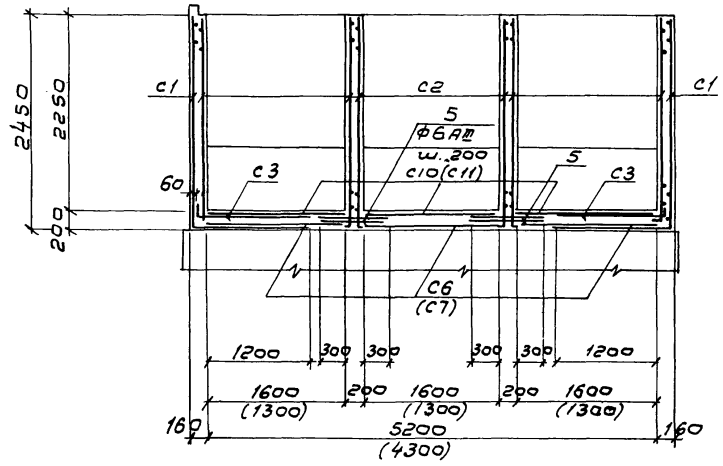


## Раскладка арматурных сеток стен

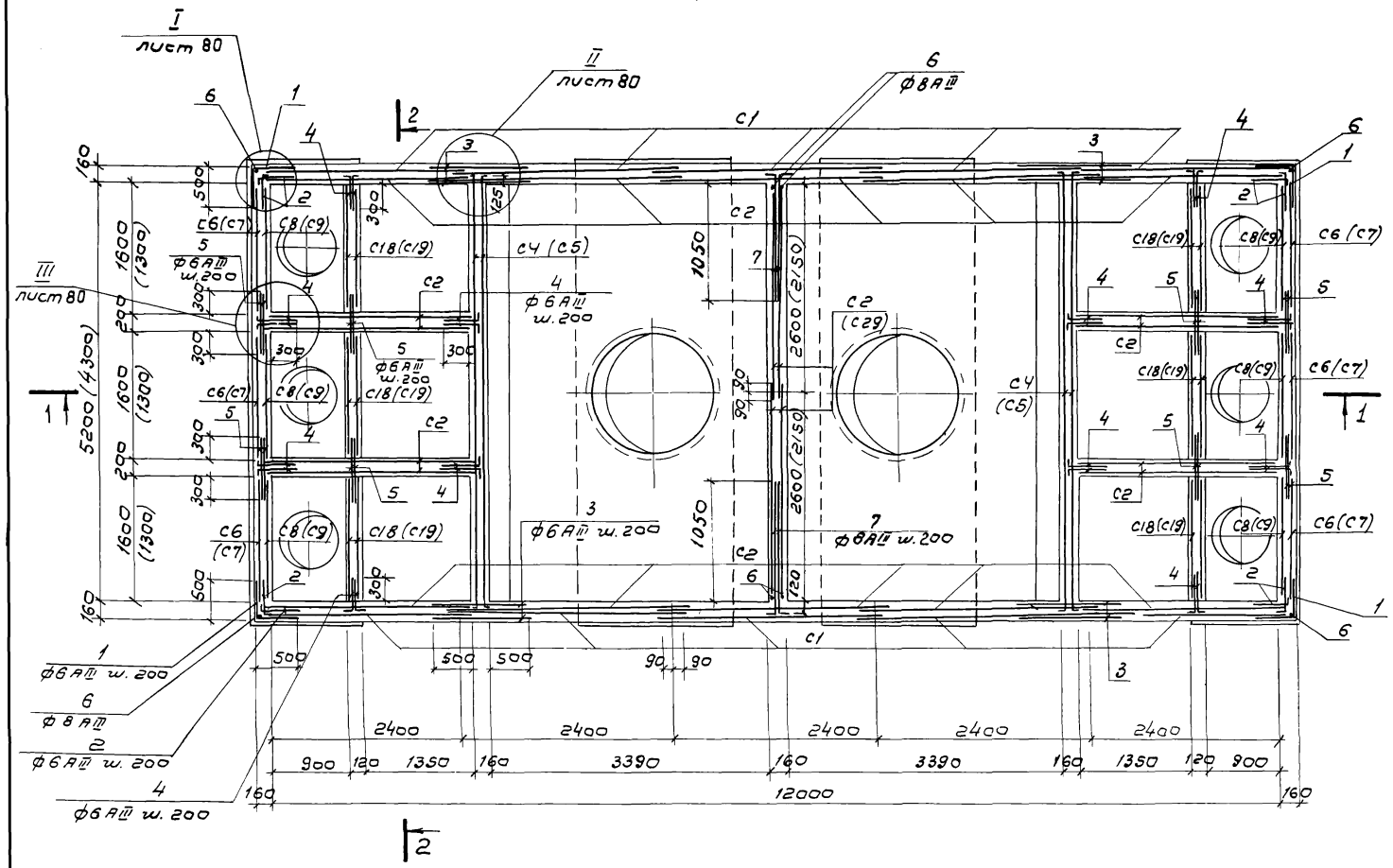


3-3

4-4

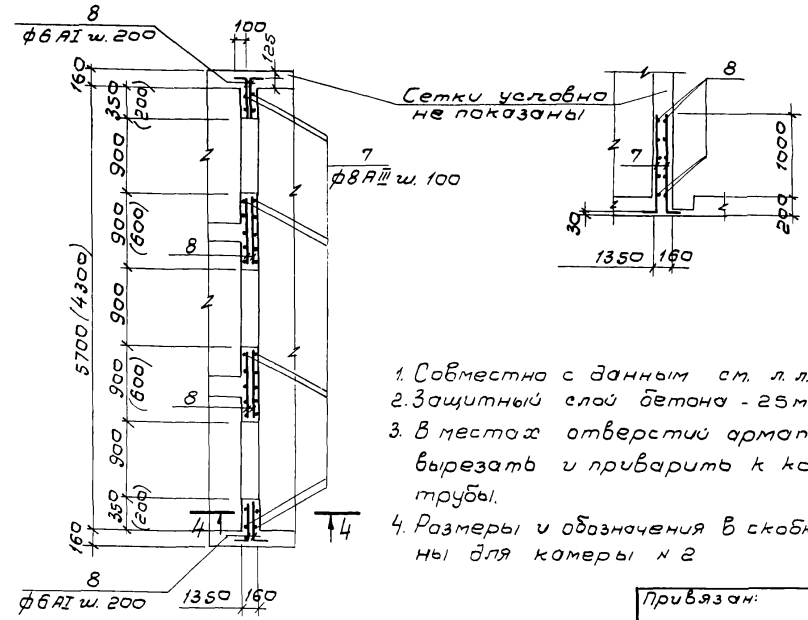


1. Совместно с данным см. л. л. КЖ-73,80
2. Защитный слой бетона - 25 мм.
3. В местах отверстий арматуру вырезать и приварить к корпусу трубы.
4. Размеры и обозначения в скобках даны для камеры № 2

Привязан:

Инв. №

ТП 902-2-34Ч - КЖ

| | | | | | |
|---|---|---|---|---|---|
| Разраб. | Петрова-давская | | Резервуар четырехкоридорный с размерами коридора 9×5,2×120-138 | Стадия | Лист | Листов |
| Провер. | Семенова | | | Р | 79 | |
| Инжен. | Платунина | | | | | |
| Рук. бр. | Гарбуз | | | | | |
| Гл. инж. пр. | Чурков | | Камеры распределения, или N 1, 2 с помощью эрлифтов. Арматурный чертеж. Раскладка сеток стен. Разрезы. | Госстрой СССР СОЮЗВОДОКАНАЛПРОЕКТ г. Москва | | |
| Гл. спец. | Андрианов | | | | | |
| Нач. отд. | Альтшуллер | | | | | |

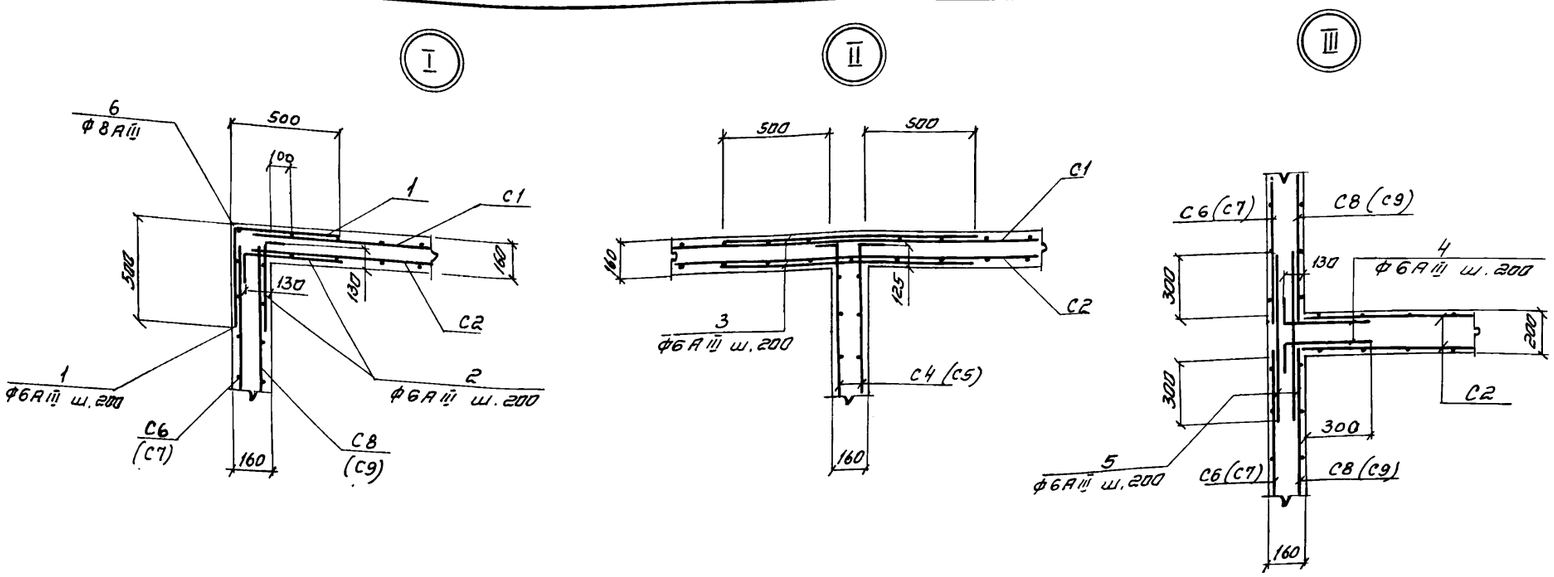


## Раскладка арматурных сеток днища

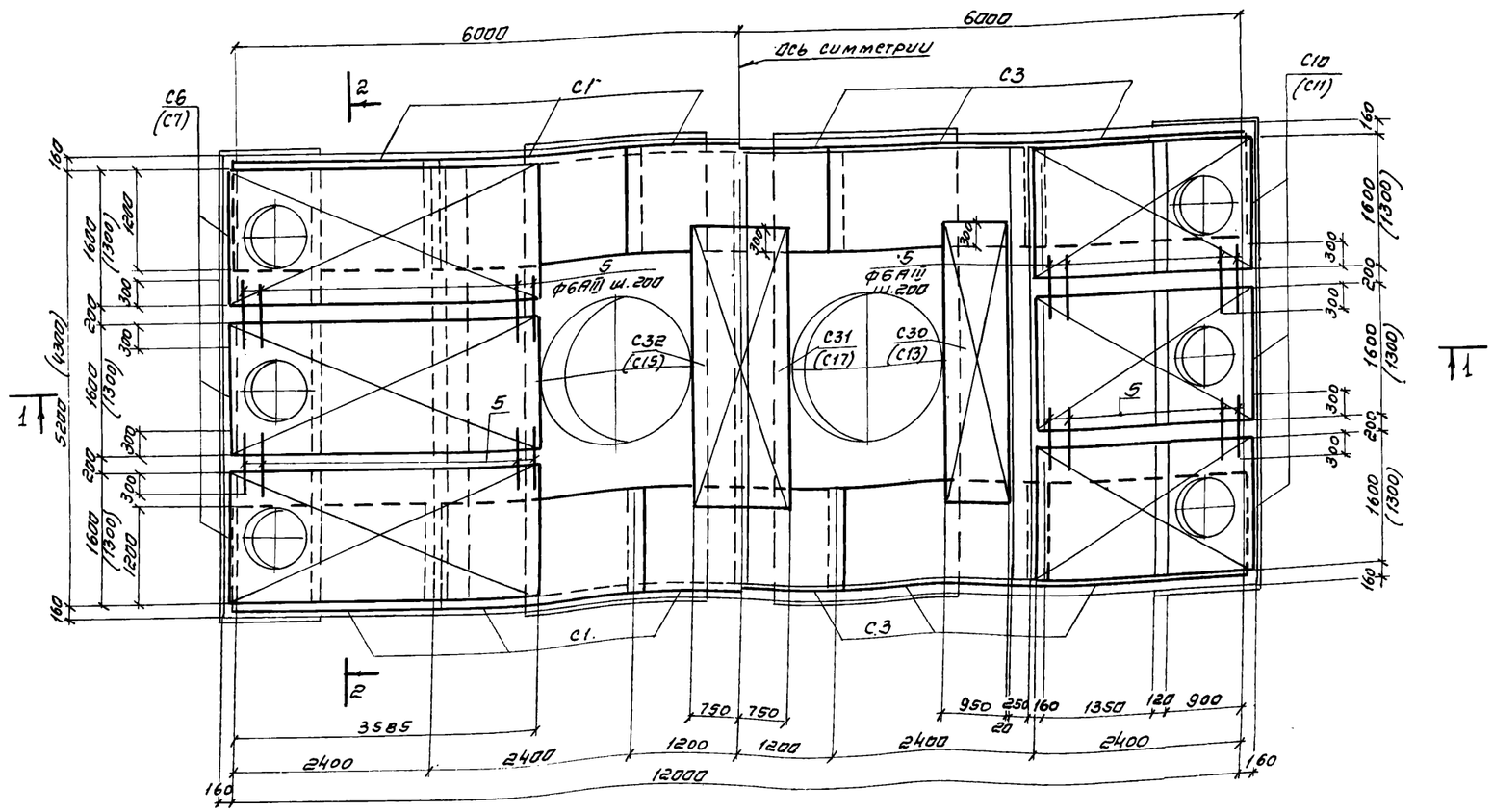


## Ведомость стержней на один элемент

| Марка элемента | Поз | Эскиз или сечение | ф мм | Длина мм | Кол | Вес кг 1шт. | Вес кг всех |
|---|---|---|---|---|---|---|---|
| Камера N1 | 1 | 470 / 470 | 6AIII | 940 | 52 | 0.2 | 10.4 |
| | 2 | 100 / 470 | 6AIII | 570 | 96 | 0.1 | 9.6 |
| | 3 | 1160 | 6AIII | 1160 | 100 | 0.3 | 30.0 |
| | 4 | 100 / 430 | 6AIII | 530 | 288 | 0.1 | 28.8 |
| | 5 | 800 | 6AIII | 800 | 168 | 0.2 | 33.6 |
| | 6 | 150 / 2400 | 8AIII | 2550 | 8 | 1.0 | 8.0 |
| | 7 | 150 / 1170 | 8AIII | 1320 | 160 | 0.5 | 80.0 |
| | 8 | п.м. | 6AI | — | п.м 85 | 1п.м 0.2 | 17.0 |
| | 9 | Газ. труба $d_y = 3/4''$ | — | 120 | 36 | 0.2 | 7.2 |
| | 10 | Болт, шайба, гайка | 16AI | 170 | 36 | 0.4 | 14.4 |
| Камера N2 | 1 | 470 / 470 | 6AIII | 940 | 52 | 0.2 | 10.4 |
| | 2 | 100 / 470 | 6AIII | 570 | 96 | 0.1 | 9.6 |
| | 3 | 1160 | 6AIII | 1160 | 100 | 0.3 | 30.0 |
| | 4 | 100 / 430 | 6AIII | 530 | 288 | 0.1 | 28.8 |
| | 5 | 800 | 6AIII | 800 | 168 | 0.2 | 33.6 |
| | 6 | 150 / 2400 | 8AIII | 2550 | 8 | 1.0 | 8.0 |
| | 7 | 150 / 1170 | 8AIII | 1320 | 120 | 0.5 | 60.0 |
| | 8 | п.м | 6AI | — | п.м 50 | 1п.м. 0.2 | 10.0 |
| | 9 | Газ. труба $d_y = 3/4''$ | — | 120 | 30 | 0.2 | 6.0 |
| | 10 | Болт, шайба, гайка | 16AI | 170 | 30 | 0.4 | 12.0 |

## Выборка стали на один элемент, кг

| Марка элемента | Арматурные изделия: Арматурная сталь ГОСТ 5781-75, Класс AI, ф мм 6 | | Класс AI, итого | Класс AIII, ф мм 6 | Класс AIII, ф мм 8 | Класс AIII, итого | Итого | Закладные изделия: Профильная сталь -δ=8 | -δ=10 | L80×50×6 | Арм сталь 5781-75, Кл AIII, ф мм 8 | Кл AI, ф мм 16 | Газ. труба d=3/4 | Итого | Всего |
|---|---|---|---|---|---|---|---|---|---|---|---|---|---|---|---|
| Камера N1 | 139.4 | | 139.4 | 626.0 | 1153.5 | 1779.5 | 1918.9 | 2.0 | 24.0 | 14.2 | 2.4 | 16.4 | 7.2 | 66.2 | 1985.1 |
| Камера N2 | 75.2 | | 75.2 | 575.6 | 1057.1 | 1632.7 | 1707.9 | 2.0 | 24.0 | 14.2 | 2.4 | 14.0 | 6.0 | 62.6 | 1770.5 |

Совместно с данным см. л.л. КЖ-73, 79.

Привязан

Инв N

ТП 902-2-344 - КЖ

| | | |
|---|---|---|
| Разраб. | Петропавловская | |
| Проверил | Семенова | |
| Инж. | Платунина | |
| Рук. бриг. | Гарбуз | |
| Гл. инж. пр. | Чирков | |
| Гл. спец. | Андрианов | |
| Нач. отд. | Альтшуллер | |

Аэротенк четырехкоридорный с размерами коридора 9×5,2-120-138

Камеры распределение или N 1.2 с помощью эрлифтов. Арматурный чертеж. Раскладка сеток днища. Узлы

| Стадия | Лист | Листов |
|---|---|---|
| Р | 80 | |

Госстрой СССР
СОЮЗВОДОКАНАЛПРОЕКТ
г. Москва

17133-02 82

Типовой проект 902-2-344 Альбом II

Альбом II

Типовой проект 902-2-344

1 - 1

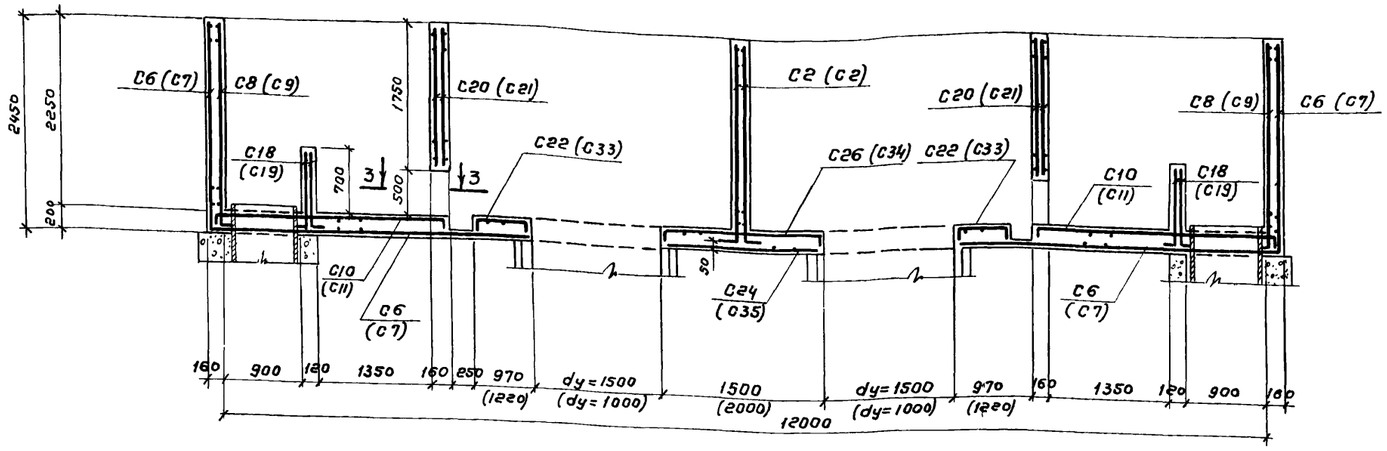


2 - 2

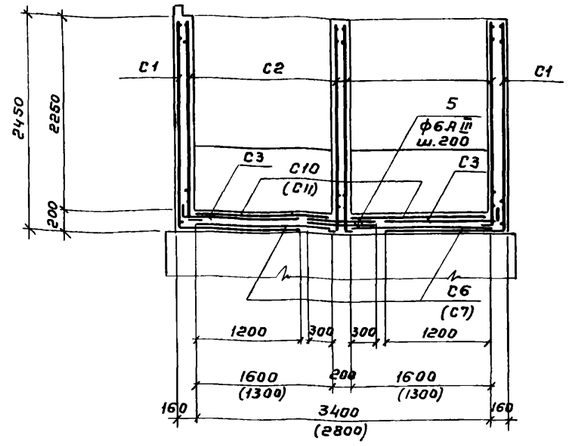


3 - 3

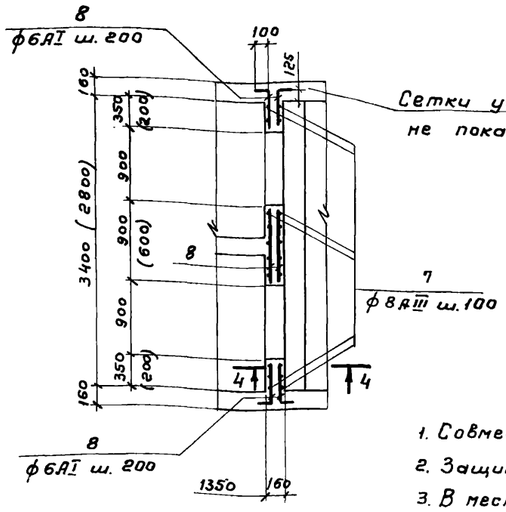


4 - 4

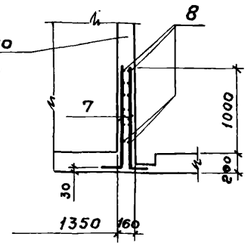


## Раскладка арматурных сеток стен

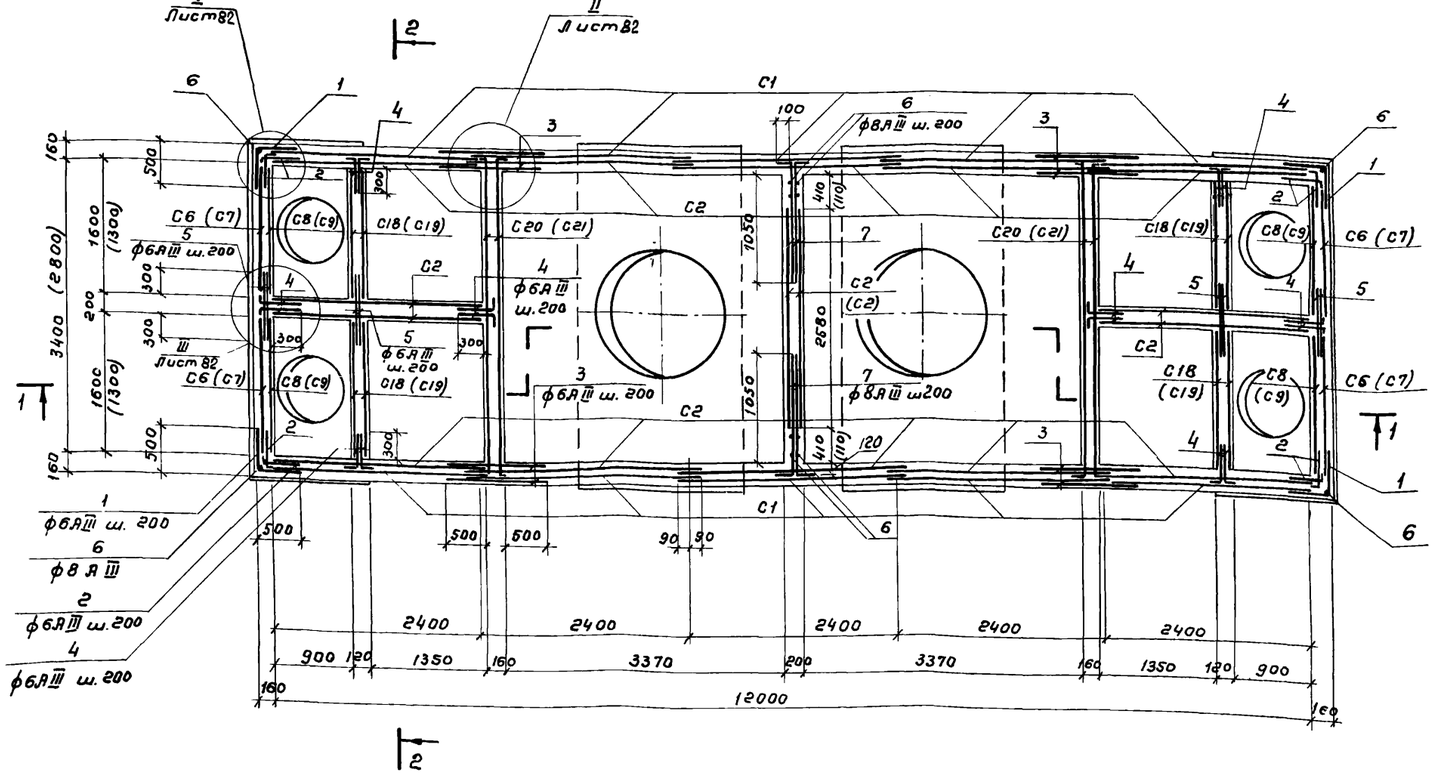


1. Совместно с данным см. л.л. КЖ-74, 82.
2. Защитный слой бетона - 25мм
3. В местах отверстий арматуру вырезать и приварить к корпусу трубы
4. Размеры и обозначения в скобках даны для камеры № 4.

Привязан

Инв №

| | | | |
|---|---|---|---|
| Разраб. | Петропавловская | | |
| Проверил | Семенова | | |
| Инженер | Платунина | | |
| Рук. бриг. | Гарбуз | | |
| Гл. инж. пр. | Чирков | | |
| Гл. спец. | Андрианов | | |
| Нач. отд. | Альтш плер | | |

# ТП 902-2-344 - КЖ

Аэротенк четырехкоридорный с размерами коридора 9×5,2×120-138

Камеры распределения ила № 3, 4 с помощью эрлифтов. Арматурный чертеж. Раскладка сеток стен. Разрезы.

| Стадия | Лист | Листов |
|---|---|---|
| Р | 81 | |

Госстрой СССР
СОЮЗВОДОКАНАЛПРОЕКТ
г. Москва

Инв. № подл. | Подпись и дата | Взам. инв. №

17133-02 83

Типовой проект 902-2-344 Альбом II

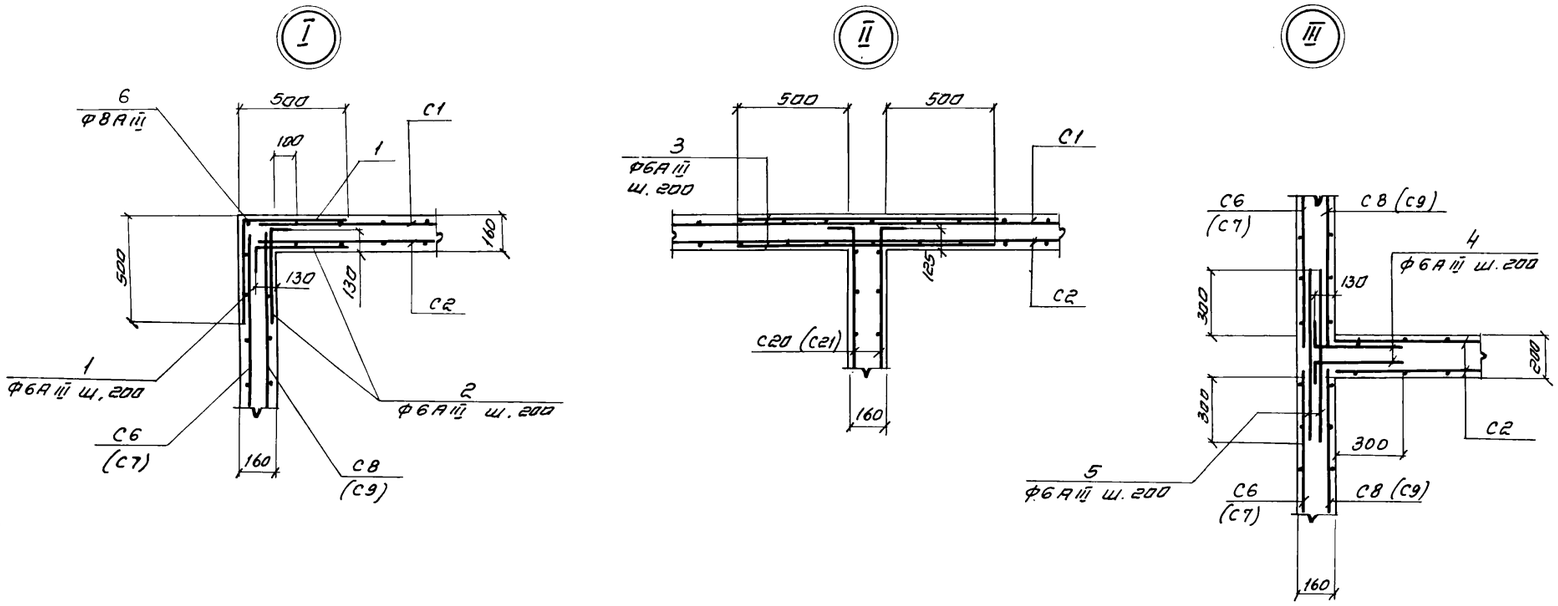


## Ведомость стержней на один элемент

| Марка элемента | Поз | Эскиз или сечение | ф мм | Длина мм | кол. | Вес кг. 1 шт | Вес кг. всех |
|---|---|---|---|---|---|---|---|
| Камера N3 | 1 | 470 / 470 | 6AII | 940 | 52 | 0.2 | 10.4 |
| | 2 | 100 / 470 | 6AII | 570 | 96 | 0.1 | 9.6 |
| | 3 | 1160 | 6AIII | 1160 | 100 | 0.3 | 30.0 |
| | 4 | 100 / 430 | 6AII | 530 | 192 | 0.1 | 19.2 |
| | 5 | 800 | 6AII | 800 | 84 | 0.2 | 16.8 |
| | 6 | 150 / 2400 | 8AIII | 2550 | 12 | 1.0 | 12.0 |
| | 7 | 150 / 1170 | 8AIII | 1320 | 120 | 0.5 | 60.0 |
| | 8 | п.м. | 6AI | — | п.м 50 | 1 п.м. 0.2 | 10.0 |
| | 9 | Газ труба $d_y$ = 3/4" | — | 120 | 24 | 0.2 | 4.8 |
| | 10 | Болт, шайба, гайка | 16AI | 170 | 24 | 0.4 | 9.6 |
| Камера N4 | 1 | 470 / 470 | 6AII | 940 | 52 | 0.2 | 10.4 |
| | 2 | 100 / 470 | 6AII | 570 | 96 | 0.1 | 9.6 |
| | 3 | 1160 | 6AIII | 1160 | 100 | 0.3 | 30.0 |
| | 4 | 100 / 430 | 6AII | 530 | 192 | 0.1 | 19.2 |
| | 5 | 800 | 6AII | 800 | 84 | 0.2 | 16.8 |
| | 6 | 150 / 2400 | 8AIII | 2550 | 8 | 1.0 | 8.0 |
| | 7 | 150 / 1170 | 8AIII | 1320 | 90 | 0.5 | 45.0 |
| | 8 | п.м | 6AI | — | п.м 35 | п.м 0.2 | 7.0 |
| | 9 | Газ. труба $d_y$ = 3/4" | — | 120 | 20 | 0.2 | 4.0 |
| | 10 | Болт. шайба, гайка | 16AI | 170 | 20 | 0.4 | 8.0 |

## Раскладка арматурных сеток днища

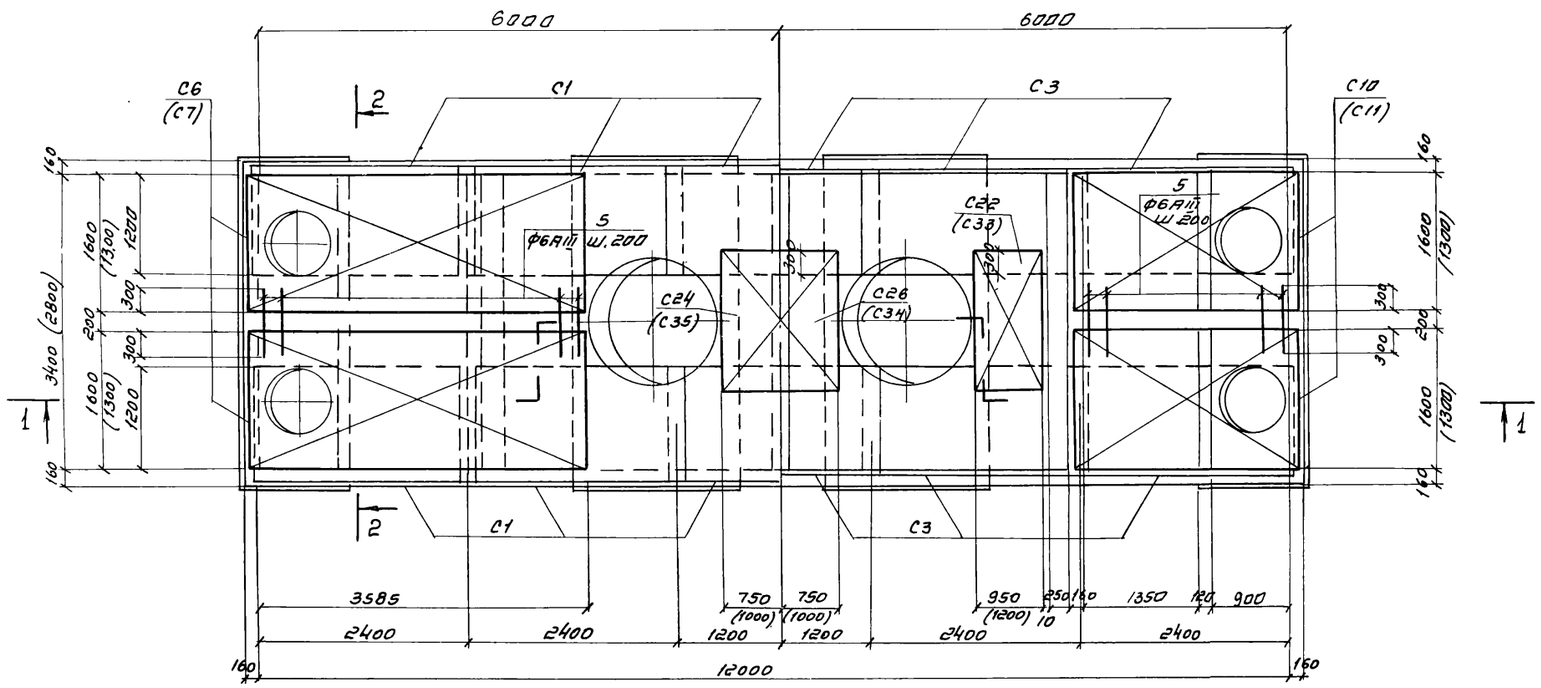


## Выборка стали на один элемент, кг.

| Марка элемента | Арматурные изделия: Арматурная сталь ГОСТ 5781-75, Класс AI, ф мм, 6 | Класс AI, ф мм, итого | Класс AIII, ф мм, 6 | Класс AIII, ф мм, 8 | Класс AIII, итого | Итого | Закладные изделия: Профильная сталь, б=8 | б=10 | ∠80×50×6 | Арматурная сталь ГОСТ 5781-75, Кл. AIII, ф мм, 8 | Кл. AI, ф мм, 16 | Газ. трубы d = 3/4" | Итого | Всего |
|---|---|---|---|---|---|---|---|---|---|---|---|---|---|---|
| Камера N3 | 59.4 | 59.4 | 490.0 | 882.6 | 1312.6 | 1372.0 | 2.0 | 16.0 | 14.2 | 2.0 | 11.6 | 4.8 | 50.6 | 1422.6 |
| Камера N4 | 47.0 | 47.0 | 464.4 | 761.8 | 1226.2 | 1273.2 | 2.0 | 16.0 | 14.2 | 2.0 | 10.0 | 4.0 | 48.2 | 1321.4 |

Совместно с данным см л.л. КЖ-74, 81.

Привязан

Инв.N

ТП 902-2-344-КЖ

| | | | |
|---|---|---|---|
| Разраб. | Петропавловский | | |
| Проверил | Семенова | | |
| Инж. | Платунина | | |
| Рук. бриг. | Гарбуз | | |
| Гл. инж. пр. | Чирков | | |
| Гл. спец. | Андрианов | | |
| Нач. отд. | Альтшуллер | | |

Аэротенк четырехкоридорный с размерами коридора 9×5,2×120-138

| Стадия | Лист | Листов |
|---|---|---|
| Р | 82 | |

Камеры распределения или N3,4 с помощью эрлифтов. Арматурный чертеж. Раскладка сеток днище. Узлы

Госстрой СССР СОЮЗВОДОКАНАЛПРОЕКТ г. Москва

Альбом II

Типовой проект 902-2-344

## 1-1

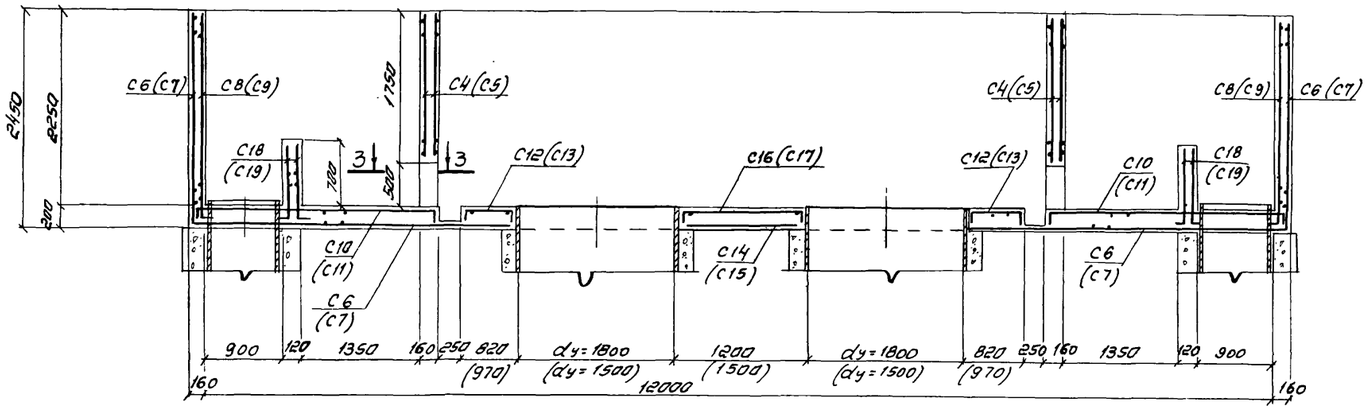


## 2-2

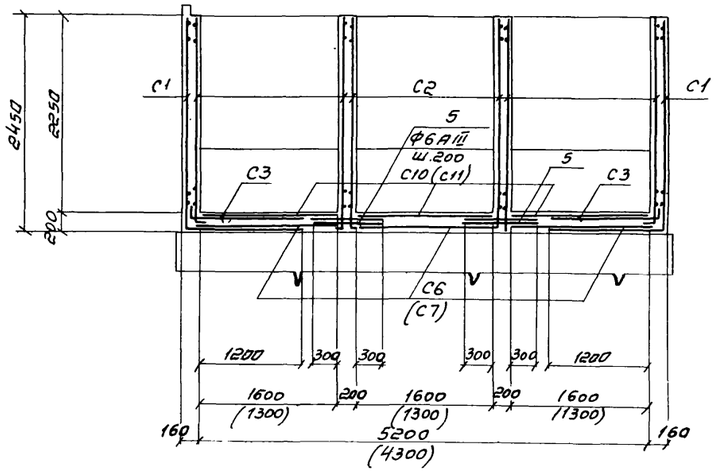


## Раскладка арматурных сеток стен

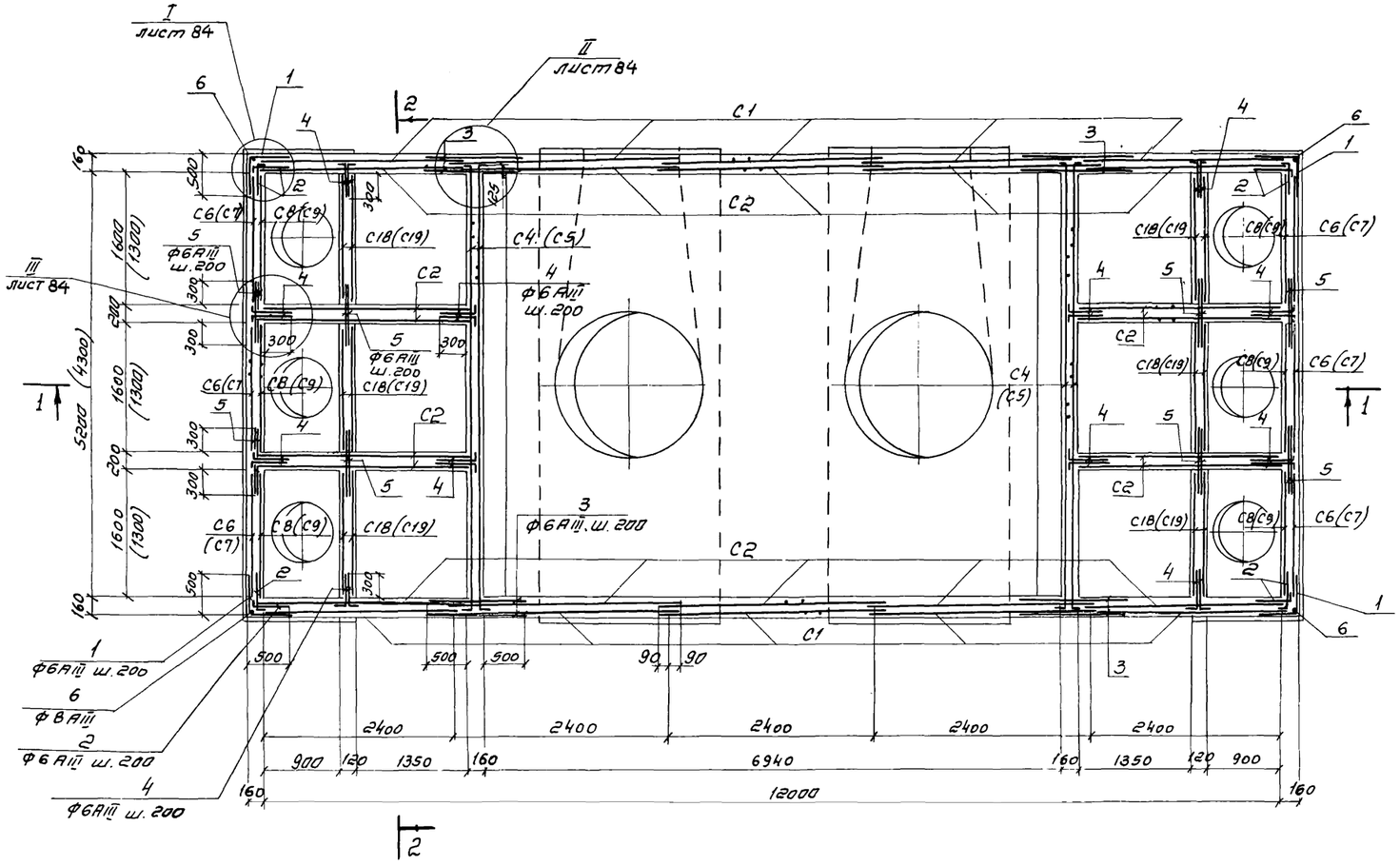


## 3-3

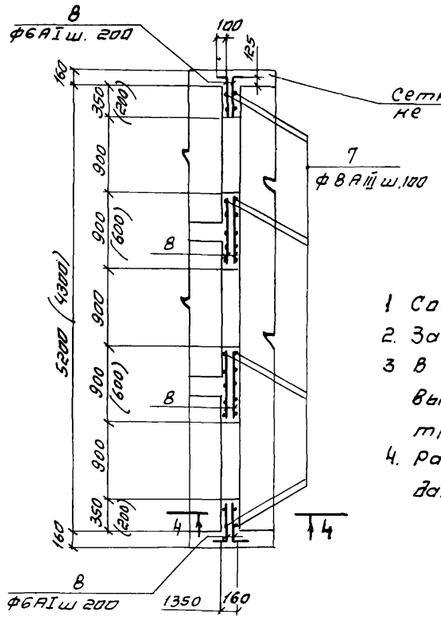


## 4-4

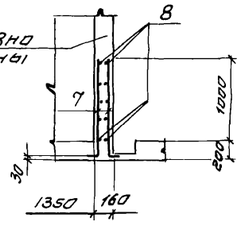


Сетки условно не показаны

1. Совместно с данным см. л.л. КЖ-75, 84
2. Защитный слой бетона 25 мм
3. В местах отверстий арматуру вырезать и приварить к корпусу трубы.
4. Размеры и обозначения в скобках даны для камеры N6

| | | | |
|---|---|---|---|
| Привязан | | | |
| Инв. N. | | | |

| | | | |
|---|---|---|---|
| разраб. | Петропавловская | | |
| Проверил | Семенова | | |
| Инж. | Платунина | | |
| Рук. бриг. | Гарбуз | | |
| Гл. инж. пр. | Чирков | | |
| Гл. спец. | Андрианов | | |
| Нач. стд. | Альтшуллер | | |

ТП 902-2-344-КЖ

Аэротенк четырехкоридорный с размерами коридора 9 х 5,2 х 120-138

Камеры распределения ила N5,6 с помощью насосов. Арматурный чертеж. Раскладка сеток стен разрезы

| Стадия | Лист | Листов |
|---|---|---|
| Р | 83 | |

Госстрой СССР
СОЮЗВОДОКАНАЛПРОЕКТ
г. Москва

17133-02 85

Формат 22Г

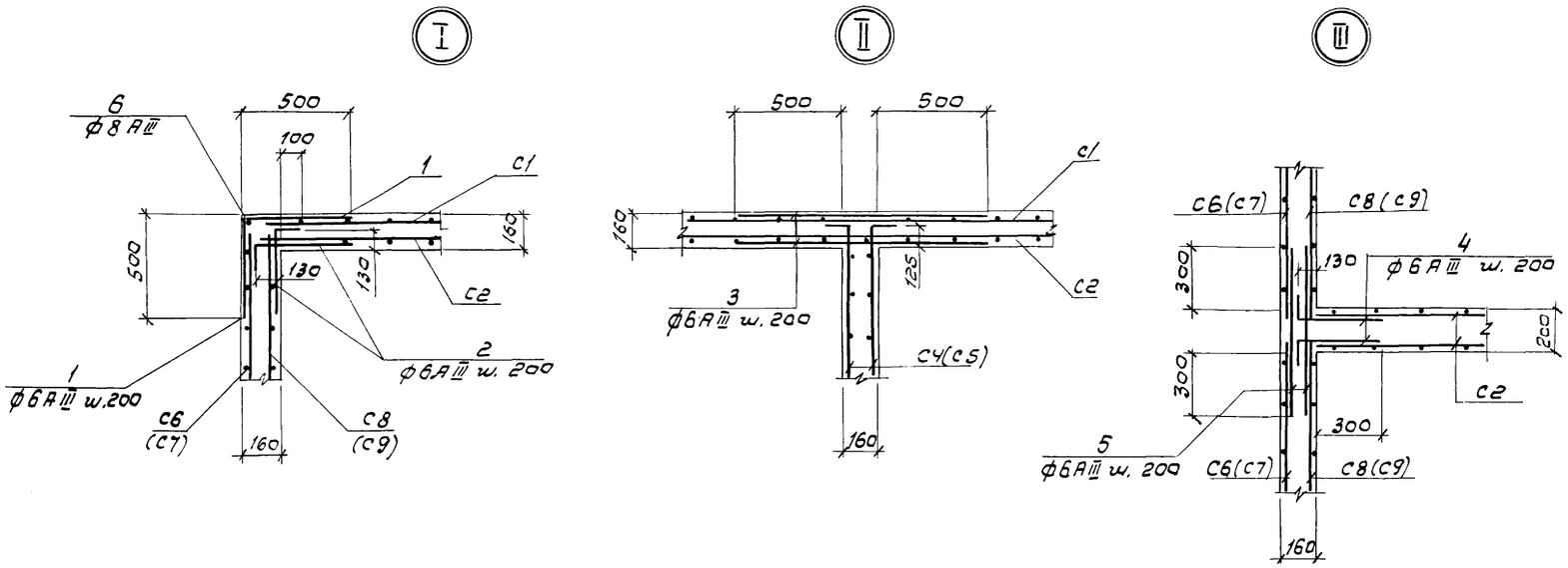


## Раскладка арматурных сеток днища

Нижняя арматура Верхняя арматура

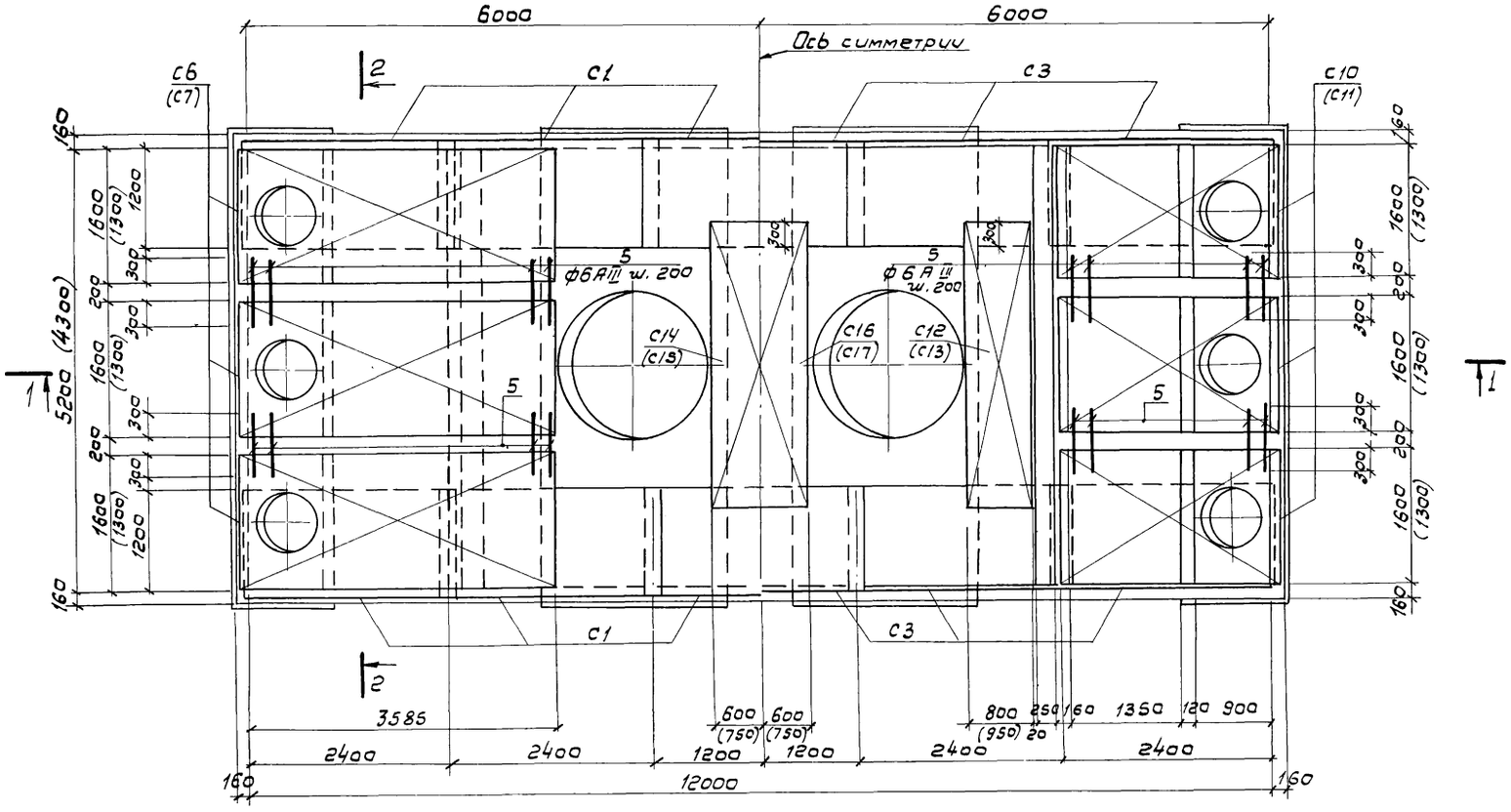


## Ведомость стержней на один элемент

| Марка элемента | Поз. | Эскиз или сечение | ф мм | Длина мм | Кол. | Вес кг 1 шт. | Вес кг Всех |
|---|---|---|---|---|---|---|---|
| камера № 5 | 1 | 470 / 470 | 6AIII | 940 | 52 | 0,2 | 10.4 |
| | 2 | 100 / 470 | 6AIII | 570 | 96 | 0,1 | 9.6 |
| | 3 | 1160 | 6AIII | 1160 | 100 | 0,3 | 30,0 |
| | 4 | 100 / 430 | 6AIII | 530 | 288 | 0,1 | 28.8 |
| | 5 | 800 | 6AIII | 800 | 168 | 0,2 | 33,6 |
| | 6 | 150 / 2400 | 8AIII | 2550 | 4 | 1,0 | 4,0 |
| | 7 | 150 / 1170 | 8AIII | 1320 | 112 | 0,5 | 56,0 |
| | 8 | п.м | 6AI | — | п.м 72 | 1п.м 0,2 | 14.4 |
| | 9 | Газ. труба dy = 3/4" | — | 120 | 36 | 0,2 | 7.2 |
| | 10 | Болт, шайба, гайка | 16AI | 170 | 36 | 0.4 | 14.4 |
| камера № 6 | 1 | 470 / 470 | 6AIII | 940 | 52 | 0,2 | 10.4 |
| | 2 | 100 / 470 | 6AIII | 570 | 96 | 0.1 | 9.6 |
| | 3 | 1160 | 6AIII | 1160 | 100 | 0,3 | 30,0 |
| | 4 | 100 / 430 | 6AIII | 530 | 288 | 0,1 | 28,8 |
| | 5 | 800 | 6AIII | 800 | 168 | 0,2 | 33,6 |
| | 6 | 150 / 2400 | 8AIII | 2550 | 4 | 1,0 | 4,0 |
| | 7 | 150 / 1170 | 8AIII | 1320 | 80 | 0,5 | 40,0 |
| | 8 | п.м | 6AI | — | п.м 48 | 1п.м 0,2 | 9.6 |
| | 9 | Газ. труба dy = 3/4" | — | 120 | 30 | 0,2 | 6,0 |
| | 10 | Болт, шайба, гайка | 16AI | 170 | 30 | 0,4 | 12,0 |

## Ведомость стали на один элемент, кг

| Марка элемента | Арматурные изделия: Арматурная сталь ГОСТ 5781-75, класс AI, ф мм 6 | | Итого | класс AIII, ф мм 6 | 8 | Итого | Итого | Закладные изделия: Профильная сталь -δ=8 | -δ=10 | ∠80×50×6 | Арм. сталь ГОСТ 5781-75, кл. AIII, ф мм 8 | кл. AI, ф мм 16 | Газ. труба d=3/4" | Итого | Всего |
|---|---|---|---|---|---|---|---|---|---|---|---|---|---|---|---|
| Камера № 5 | 90.8 | | 90,8 | 597,2 | 944,1 | 1541,3 | 1632,1 | 2,0 | 24,0 | 14,2 | 2,4 | 16,4 | 7,2 | 66,2 | 1698,3 |
| Камера № 6 | 74.8 | | 74,8 | 551,6 | 867,1 | 1418,7 | 1493,5 | 2,0 | 24,0 | 14,2 | 2,4 | 14,0 | 6,0 | 62,6 | 1556,1 |

Совместно с данным см. л.л. КЖ-75,83

Привязан:

Инв. №

ТП 902-2-344-КЖ

| | | |
|---|---|---|
| Разраб. | Петропавловская | |
| Провер. | Семенова | |
| Ст. инж. | Платунина | |
| Рук. бр. | Гарбуз | |
| Гл. инж. пр. | Чирков | |
| Гл. спец. | Андрианов | |
| Нач. отд. | Альтшуллер | |

Аэротенк четырехкоридорный с размерами коридора 9×5,2×120-138

Камеры распределения ила №5,6 с помощью насосов. Арматурный чертеж. Раскладка сеток днища. Узлы

| Стадия | Лист | Листов |
|---|---|---|
| Р | 84 | |

Госстрой СССР
СОЮЗВОДОКАНАЛПРОЕКТ
г. Москва

17133-02 86

Типовой проект 902-2-344 Альбом II

Альбом II

Типовой проект 902-2-344

## 1 – 1

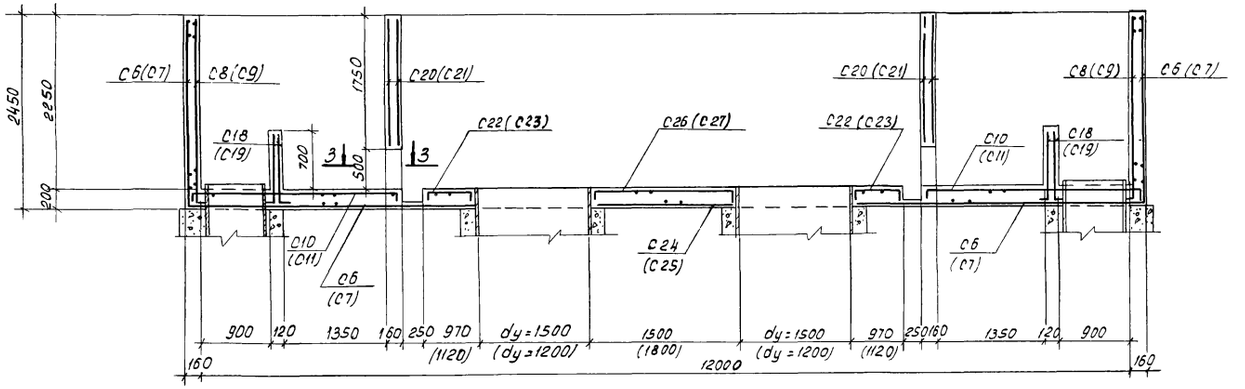


## 2 – 2

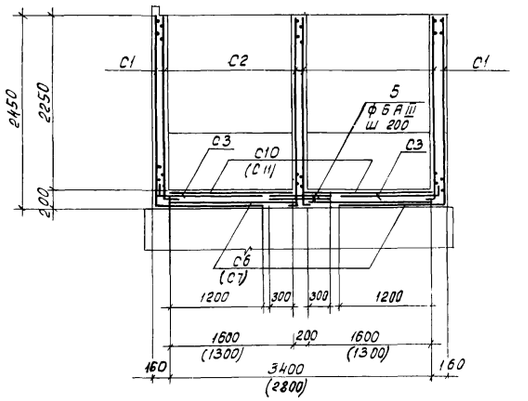


## 3 – 3

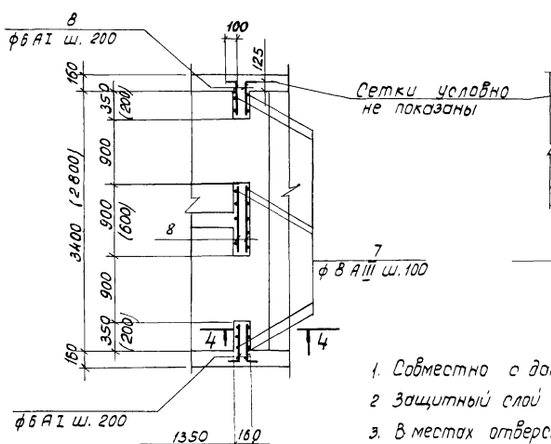


## 4 – 4

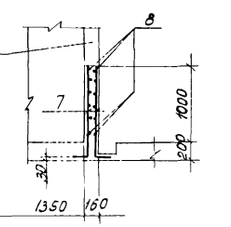


## Раскладка арматурных сеток стен

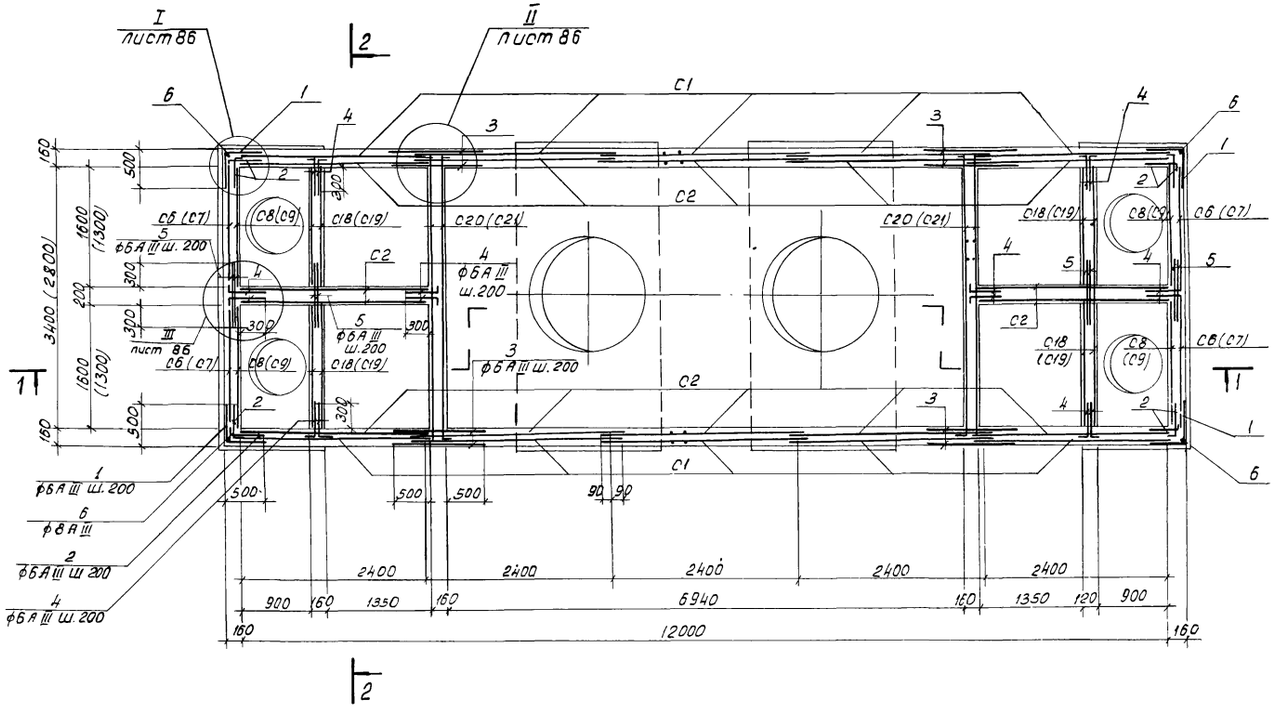


1. Совместно с данным см л.л. КЖ-76, 86
2. Защитный слой бетона 25 мм.
3. В местах отверстий арматуру вырезать и приварить к корпусу трубы.
4. Размеры и обозначения в скобках даны для камеры N8.

| | | | |
|---|---|---|---|
| Привязан | | | |
| Инв № | | | |

| | | | | | | | |
|---|---|---|---|---|---|---|---|
| | | | | ТП 902-2-344-КЖ | | | |
| Разраб | Петропавловская | | | | | | |
| Проверил | Семенова | | | Аэротенк четырехкоридорный с размерами коридора 9×52×120-138 | Стадия | Лист | Листов |
| Инж. | Платунина | | | | Р | 85 | |
| Рук. бриг. | Гарбуз | | | | | | |
| Гл. инж. пр | Чирков | | | Камеры распределения и ла N7, 8 с помощью насосов | Госстрой СССР СОЮЗВОДОКАНАЛПРОЕКТ г. Москва | | |
| Гл. спец | Андрианов | | | Арматурный чертеж. Раскладка сеток стен Разрезы | | | |
| Нач от | Альтшуллер | | | | | | |

кол Доценко 17133-02 87 Формат 22Г

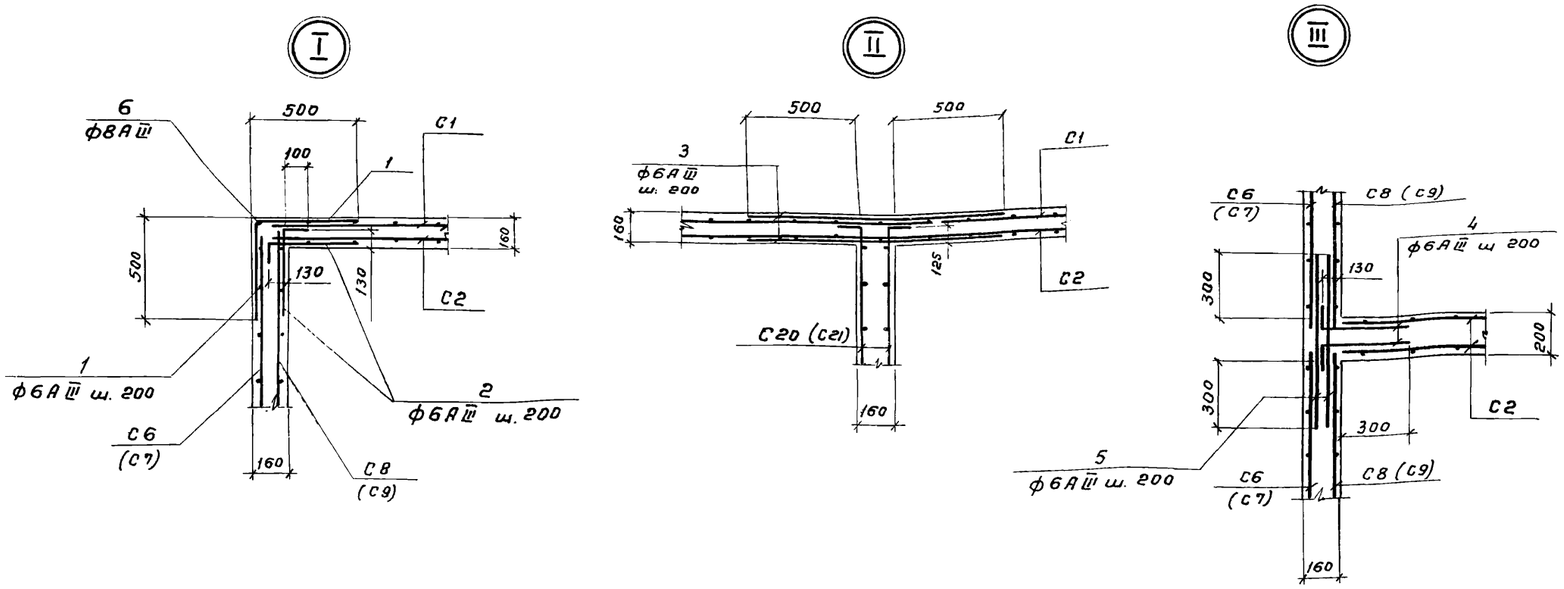


## Раскладка арматурных сеток днища

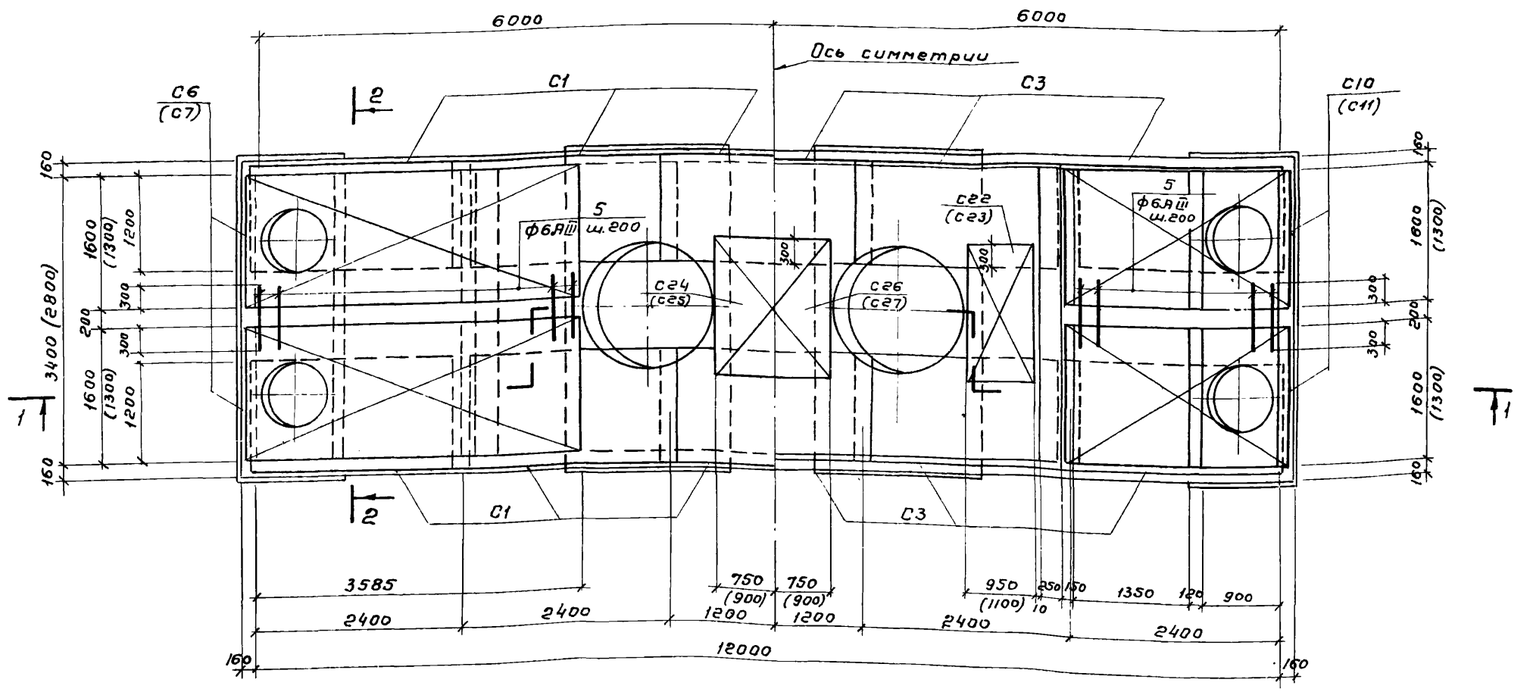


## Ведомость стержней на один элемент

| Марка элемента | Поз. | Эскиз или сечение | ф мм | Длина мм | Кол. | Вес кг 1шт | Вес кг Всех |
|---|---|---|---|---|---|---|---|
| Камера №7 | 1 | 470 / 470 | 6АIII | 940 | 52 | 0,2 | 10,4 |
| | 2 | 470 / 100 | 6АIII | 570 | 96 | 0,1 | 9,6 |
| | 3 | 1160 | 6АIII | 1160 | 100 | 0,3 | 30,0 |
| | 4 | 430 / 100 | 6АIII | 530 | 192 | 0,1 | 19,2 |
| | 5 | 800 | 6АIII | 800 | 84 | 0,2 | 16,8 |
| | 6 | 2700 / 150 | 8АIII | 2550 | 4 | 1,0 | 4,0 |
| | 7 | 1170 / 150 | 8АIII | 1320 | 72 | 0,5 | 36,0 |
| | 8 | п.м | 6АI | — | п.м. 68 | 1п.м. 0,2 | 13,6 |
| | 9 | Газ труба dy=3/4" | — | 120 | 24 | 0,2 | 4,8 |
| | 10 | Болт, шайба, гайка | 16АI | 170 | 24 | 0,4 | 9,6 |
| Камера №8 | 1 | 470 / 470 | 6АIII | 940 | 32 | 0,2 | 10,4 |
| | 2 | 470 / 100 | 6АIII | 570 | 96 | 0,1 | 9,6 |
| | 3 | 1160 | 6АIII | 1160 | 100 | 0,3 | 30,0 |
| | 4 | 430 / 100 | 6АIII | 530 | 192 | 0,1 | 19,2 |
| | 5 | 800 | 6АIII | 800 | 84 | 0,2 | 16,8 |
| | 6 | 2400 / 150 | 8АIII | 2550 | 4 | 1,0 | 4,0 |
| | 7 | 1170 / 150 | 8АIII | 1320 | 52 | 0,5 | 26,0 |
| | 8 | п.м | 6АI | — | п.м 52 | 1п.м. 0,2 | 10,4 |
| | 9 | Газ. труба dy=3/4" | — | 120 | 20 | 0,2 | 4,0 |
| | 10 | Болт, шайба, гайка | 16АI | 170 | 20 | 0,4 | 8,0 |

## Ведомость стали на один элемент, кг

| Марка элемента | Арматурные изделия: Арматурная сталь ГОСТ 5781-75, Класс АI, ф мм 6 | Класс АI, ф мм | Класс АI, Итого | Класс АIII, ф мм 6 | Класс АIII, ф мм 8 | Класс АIII, Итого | Итого | Закладные изделия: Профильная сталь, б=8 | б=10 | L80×50×6 | Арм сталь ГОСТ 5781-75, кл АIII, ф мм 8 | кл АI, ф мм 16 | Газ. труба d=3/4" | Итого | Всего |
|---|---|---|---|---|---|---|---|---|---|---|---|---|---|---|---|
| Камера №7 | 63.0 | | 63.0 | 475.6 | 755,6 | 1231,2 | 1294,9 | 2.0 | 16.0 | 14.2 | 2.0 | 11.6 | 4.8 | 50.6 | 1344.8 |
| Камера №8 | 50.0 | | 50.0 | 450.0 | 702.3 | 1152,3 | 1202,3 | 2.0 | 16.0 | 14.2 | 2.0 | 10.0 | 4.0 | 48,2 | 1250,5 |

Совместно с данным см л.л. КЖ-76, 85

Привязан

Инв. №

ТП 902-2-344-КЖ

| | | |
|---|---|---|
| Разраб. | Петропавловская | |
| Проверил | Семенова | |
| Инжен | Платунина | |
| Рук. бриг | Гарбуз | |
| Гл. инж пр. | Чирков | |
| Гл. спец. | Андрианов | |
| Нач отд | Альтшуллер | |

Аэротенк четырехкоридорный с размерами коридора 9×5, 2×120 - 138

Камеры распределения ила №7,8 с помощью насосов
Арматурный чертеж
Раскладка сеток днища Узлы

| Стадия | Лист | Листов |
|---|---|---|
| Р | 86 | |

Госстрой СССР
СОЮЗВОДОКАНАЛПРОЕКТ
г. Москва

17133-02 88

Типовой проект 902-2-344 Альбом II

Инв. № подл. | Подпись и дата | Взам. инв. №

## Схема аэротенка

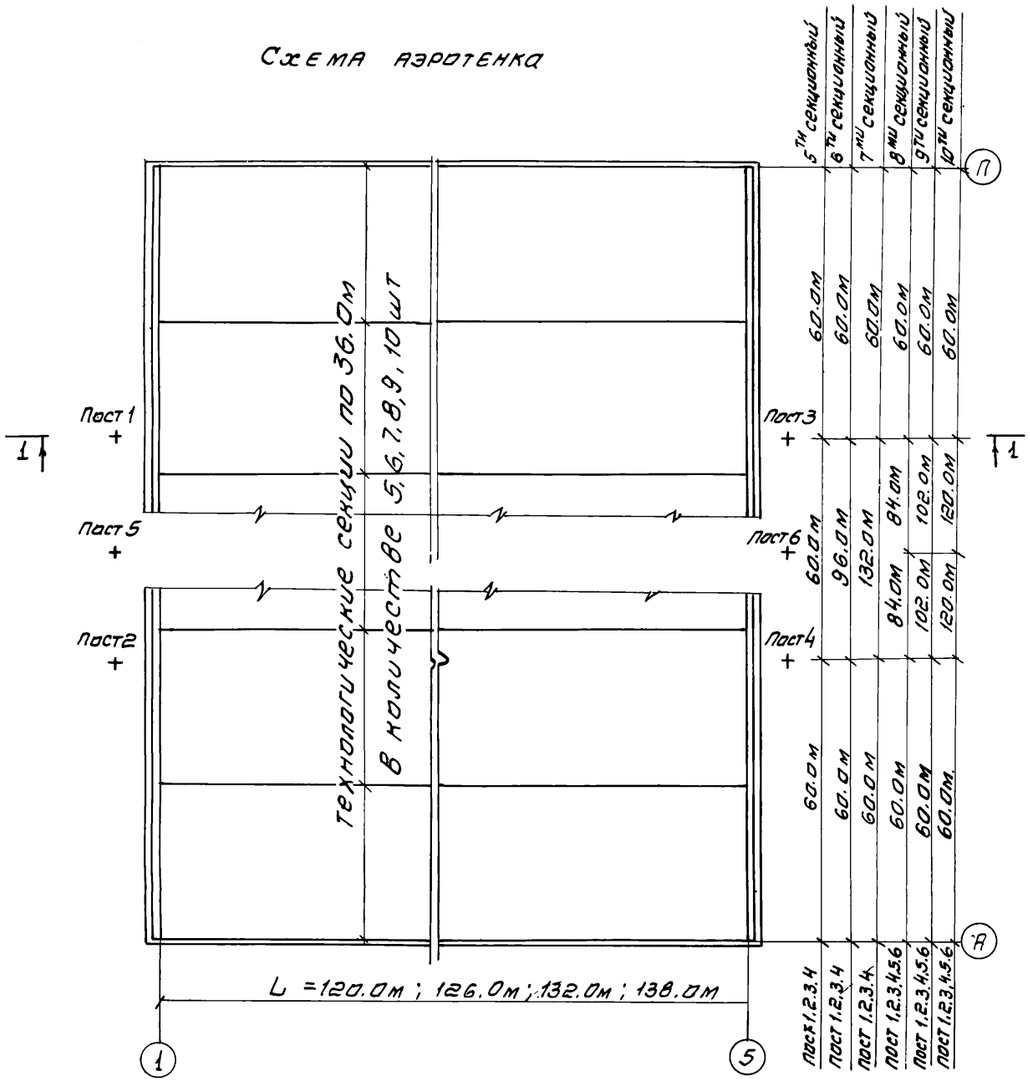


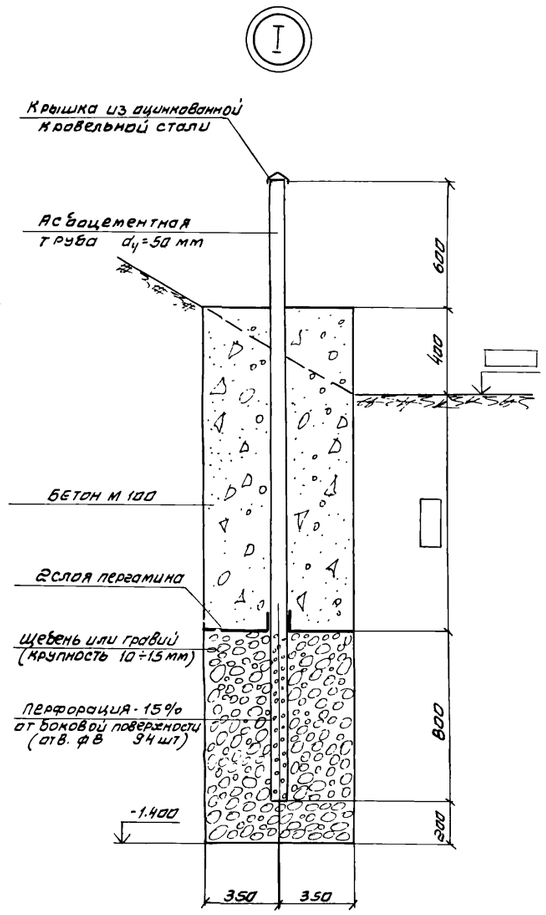


| Формат | Зона | Поз. | Обозначение | Наименование | Кол | Примеч |
|---|---|---|---|---|---|---|
| | | | | Документация | | |
| 22 | | | Кж - 87 | Сборочный чертеж | | |
| | | | | | | |
| | | | | Сборочные единицы и детали | | |
| | | | | Пост | | |
| | | | Гост 1839-72* | Асбоцементная труба L= ▭ $d_y$ = 50 | 1 | |
| | | | | Крышка из оцинкованной кровельной стали (гост 8075-56**) ф заготовки 120мм 6-2 мм | м² 0.01 | |
| | | | | | | |
| | | | | | | |
| | | | | Материалы | м³ | |
| | | | | Бетон М 100 | ▭ | |
| | | | | Щебень или гравий (крупности 10÷15 мм) | 0,48 | |
| | | | | | | |

1. Посты гидрогеологических наблюдений предназначены для контроля за движением уровня грунтовых вод
2. Наблюдение ведется не реже 1 раза в три месяца и непосредственно перед опорожнением аэротенка для очистки или ремонта
3. Результаты наблюдений должны фиксироваться в специальном журнале.
4. Необходимость устройства постов гидрогеологических наблюдений устанавливается при привязке.

## 1-1

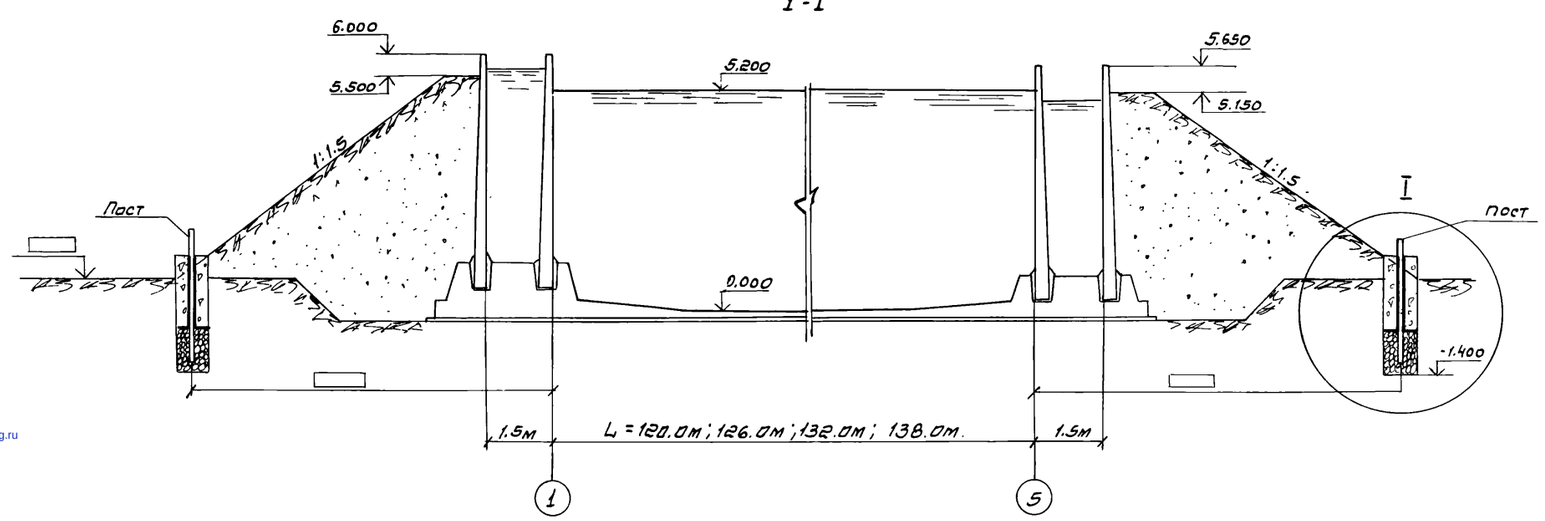


| Привязан | | | |
|---|---|---|---|
| | | | |
| | | | |
| | | | |
| Инв № | | | |

| | | | | | | | |
|---|---|---|---|---|---|---|---|
| | | | | ТП-902-2-344-КЖ | | | |
| Инженер | Платунина | | | Аэротенк четырех коридорный с размерами коридора 9×5,2×120÷138 | Стадия | Лист | Листов |
| Пров. | Семенова | | | | Р | 87 | |
| Рук. гр. | Гарбуз | | | | | | |
| Гл. инж. пр. | Чирков | | | Посты гидрогеологических наблюдений за движением уровня грунтовых вод. | Госстрой СССР СОЮЗВОДОКАНАЛПРОЕКТ г. Москва | | |
| Гл. спец. | Андрианов | | | | | | |
| Нач. отд. | Альтшуллер | | | | | | |



gost.e-ecolog.ru