ТИПОВОЙ ПРОЕКТ

901-3-207.85

БЛОК ОСНОВНЫХ СООРУЖЕНИЙ ДЛЯ СТАНЦИИ ОБЕСФТОРИВАНИЯ ВОДЫ ПОДЗЕМНЫХ ИСТОЧНИКОВ

С СОДЕРЖАНИЕМ ФТОРА ДО 5 МГ/Л

ПРОИЗВОДИТЕЛЬНОСТЬЮ 12,5 ТЫС. $М^3$/СУТКИ

Альбом IV

Строительные изделия

20389-04

				Привязан:
Инв №				

gost.e-ecolog.ru

20389-04

Госстрой СССР
ЦЕНТРАЛЬНЫЙ ИНСТИТУТ ТИПОВОГО ПРОЕКТИРОВАНИЯ
Свердловский филиал
620062, г.Свердловск-62, ул.Чебышева,4
Заказ № 13 Инв.№ 20389-04 тираж 180
Сдано в печать 19.12 1985г цена 2-47

ТИПОВОЙ ПРОЕКТ
901-3-207.85

БЛОК ОСНОВНЫХ СООРУЖЕНИЙ ДЛЯ СТАНЦИИ ОБЕСФТОРИВАНИЯ ВОДЫ ПОДЗЕМНЫХ ИСТОЧНИКОВ

С СОДЕРЖАНИЕМ ФТОРА ДО 5 МГ/Л

ПРОИЗВОДИТЕЛЬНОСТЬЮ 12,5 ТЫС. $м^3$/СУТКИ

СОСТАВ ПРОЕКТА:

Альбом I — Технологическая, санитарно-техническая части и нестандартизированное оборудование.
Альбом II — Архитектурно-строительная часть.
Альбом III — Электротехническая часть. Связь и сигнализация.
Альбом IV — Строительные изделия
Альбом V — Ведомости потребности в материалах.
Альбом VI — Спецификация оборудования.
Альбом VII — Сметы. Часть 1, часть 2.

АЛЬБОМ IV

Утвержден Госгражданстроем
приказ № 219 от 22 июля 1984 г.
Введен в действие
ЦНИИЭП инженерного оборудования
приказ № 114 от 21 декабря 1984 г.

20389-04

Разработан
ЦНИИЭП инженерного оборудования городов, жилых и общественных зданий
Главный инженер института А. Кетаов
Главный инженер проекта Р. Чичерина

				Привязан:	
Инв. №:					

Содержание альбома

Формат	Обозначение	Наименование	Стр.	Примечание
А3		Содержание альбома	2,3	
А3	кжси. ПС1÷С6	Панель стеновая ПС1 (ПС1÷ПС5)	4÷6	
		Сборочный чертеж		
А3	кжси. ПС1	Панель стеновая (ПС1÷ПС19)	7,8	
А3	кжси. ПСи1	Панель стеновая ПСи1 (ПС2)	9	
А3	кжси. ПСи2	Панель стеновая ПСи2 (ПС3)	10	
	кжси. Д1	Ведомость расхода стали		
А3		на элемент, кг (ПС1÷ПС19)	11	
А3	кжси. Пи1÷С6	Плита покрытия П1 (П1, П2, П3)	12	
		Сборочный чертеж		
А3	кжси. Пи1	Плита покрытия П1 (П1, П2, П3)	13	
А3	кжси. Пи2	Плита покрытия П4	14	
А3	кжси Пи3	Плита перекрытия П14, П15, П21	15	
А3	кжси. Пи4	Плита перекрытия П16	16	
А3	кжси. Пи5	Плита перекрытия П22	17	
А3	кжси. Б1	Балка Б1 (Бс1; Бс2)	18	
А3	кжси. Б2	Балка Б2 (Бс3)	19	
А3	кжси. Б3	Балка Б3 (Бс4, Бс5)	20	
А3	кжси. Б4	Балка Б4 (Бс6, Бс7)	21	
А3	кжси. Б5	Балка Б5 (Бс8, Бс9)	22	
А3	кжси. Ки1	Колонна К1 (К1, К3)	23	
А3	кжси. Ки2	Колонна К2	24	
А3	кжси. Ки3	Колонна К4	25	
А3	кжси. Ки4	Колонна К5, К6	26	
А3	кжси. Ки5	Колонна К7	27	
А3	кжси. Ки6	Колонна К8, К9, К10	28	
А3	кжси. Ки7	Колонна К11, К18	29	
А3	кжси. Ки8	Колонна К12	30	
А3	кжси. Ки9	Колонна Ки9 (К13, К14)	31	
А3	кжси. Ки10	Колонна К15	32	
А3	кжси. Ки11	Колонна К16	33	
А3	кжси. Ки12	Колонна К17	34	
А3	кжси. Л1	Лоток Л1	35	
А3	кжси. Л2	Лоток Л2	36	
А3	кжси Л1	Лоток Л1	37	
А4	кжси. Пр1	Перегородка Пр1	38	
А4	кжси. Пр2	Перегородка Пр2	38	
А4	кжси Пр3	Перегородка Пр3	39	
А4	кжси. Пс15-1	Панель стеновая ПС15-1	39	
А4	кжси. С1	Сетка арматурная С1	40	
А4	кжси. С2	Сетка арматурная С2	40	
А4	кжси. С3	Сетка арматурная С3	41	
А4	кжси. С4	Сетка арматурная С4	41	
А4	кжси. С5	Сетка арматурная (С5; С6)	42	
А4	кжси Кп1	Каркас пространственный Кп1	42	
А4	кжси Кп2	Каркас пространственный Кп2	43	
А4	кжси Кп3	Каркас пространственный (Кп3; Кп4)	43	
А4	кжси Кп5	Каркас пространственный Кп5	44	
А4	кжси. С7	Сетка арматурная С7	44	
А4	кжси. Кп6	Каркас пространственный Кп6	45	
А4	кжси. С8	Сетка арматурная С8	45	
А4	кжси Кп7	Каркас пространственный Кп7 (Кп7, Кп8)	46	
А4	кжси С10	Сетка арматурная С10 (С10; С11)	46	
А4	кжси. С12	Сетка арматурная С12 (С12; С13)	47	
А4	кжси. С9	Сетка арматурная С9	47	
А4	кжси. С14	Сетка арматурная С14	48	
А4	кжси. С15	Сетка арматурная С15	48	

Альбом №

Типовой проект 901-3-207.85

Инв. № подл. | Подпись и дата | Взам. инв. №

Копировал: Хюппенен Формат А3

20389-04

Содержание альбома

Формат	Обозначение	Наименование	Стр.	Примечание
А4	КЖСИ.С16	Сетки арматурные (С16; С17)	49	
А4	КЖСИ. С18	Сетка арматурная С18	49	
А4	КЖСИ. С21	Сетка арматурная С21	50	
А4	КЖСИ. С22	Сетка арматурная С22	50	
А4	КЖСИ.С30	Сетка арматурная С30	51	
А4	КЖСИ. С25	Сетка арматурная С25	51	
А4	КЖСИ С23	Сетка арматурная С23	52	
А4	КЖСИ. С26	Сетка арматурная С26	52	
А4	КЖСИ. С27	Сетка арматурная С27	53	
А4	КЖСИ. МС1	Соединительный элемент МС1	53	
А4	КЖСИ. С28	Сетка арматурная С28	54	
А4	КЖСИ.С29	Сетка арматурная С29	54	
А4	КЖСИ.МН1	Изделие закладное МН1	55	
А4	КЖСИ.МН2	Изделие закладное МН2	55	
А4	КЖСИ.МН3	Изделие закладное МН3	56	
А4	КЖСИ.В1	Водослив В1	56	
А3	КЖСИ.КРи1	Каркас КРи1 (КРи1; КРи2)	57	
А4	КЖСИ.КРи3	Каркас КРи3	58	
А4	КЖСИ КРи4	Каркас КРи4	58	
А4	КЖСИ. С19	Сетки арматурные (С19; С20)	59	
А4	КЖСИ.КРи5	Каркас КРи5	59	
А3	КЖСИ.Щ1СБ	Щит металлический Щ1(Щ1÷Щ5)	60	
		Сборочный чертеж.		
А3	КЖСИ Щ1	Щит металлический Щ1(Щ1÷Щ5)	61	
А3	КЖСИ.РМ1	Рама металлическая РМ1	62	

Формат	Обозначение	Наименование	Стр.	Примечание
А3	КЖСИ.РМ2	Рама металлическая РМ2	63	

Типовой проект 901-3-207.85 Альбом IV

Инв. № подл. | Подпись и дата | Взам. инв. №

Типовой проект 901-3-207.85 Альбом IV

Рис. I; III; V

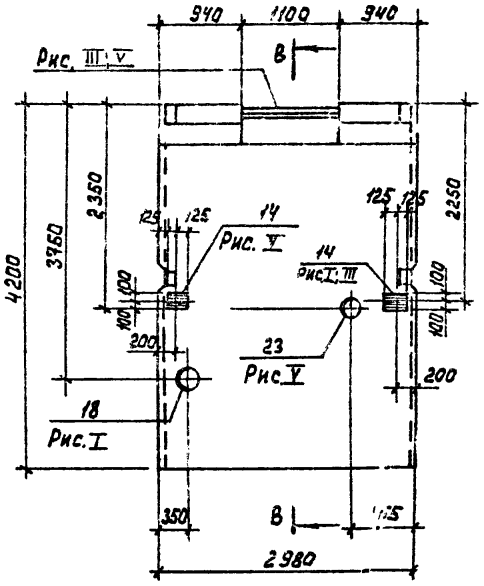

Рис. II

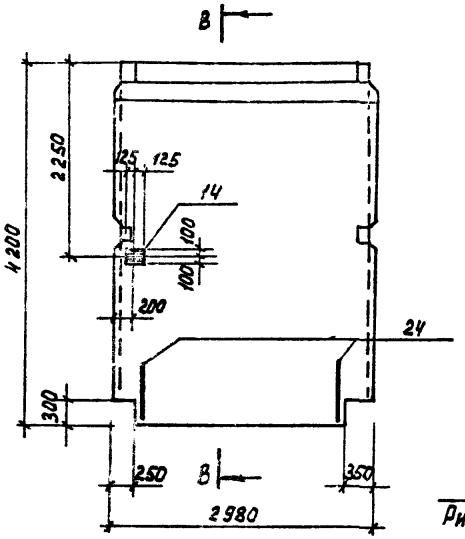

Рис. IV; VI

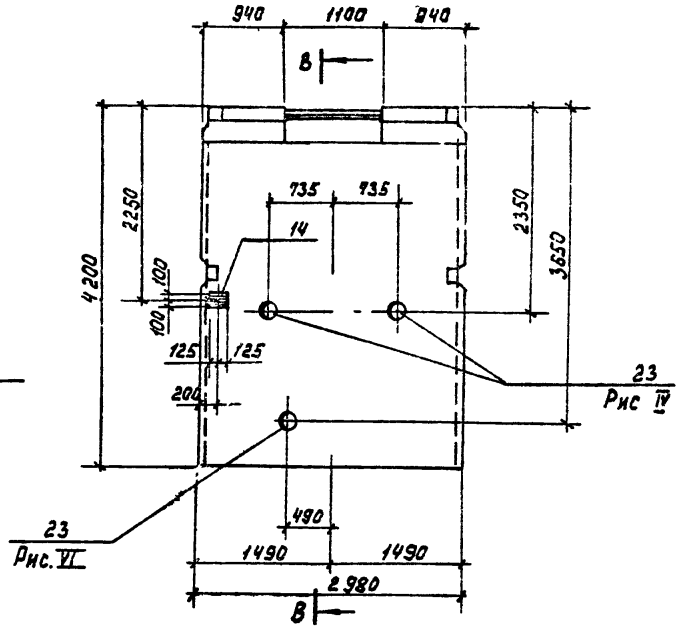

Опалубка панелей ПС1÷ПС6 выполняется в опалубочной форме стеновой панели ПС1-42-62 по серии 3.900-3 вып. 4/82, часть 1, с изменениями и дополнениями по данному листу.

Обозначение	Марка	Масса т	Рис
ТП КЖИ ПС1	ПС1	8,33	I
-01	ПС2	8,33	II
02	ПС3	8,33	III
03	ПС4	8,33	IV
04	ПС5	8,33	V
05	ПС6	8,33	VI

Инв. № подл. | Подпись и дата | Взам. инв. №

Привязан

Инв. №

Провер.	Левина	
Ст. инж.	Стригина	
Рук. гр.	Баранова	
ГИП	Левина	
Гл. конст.	Шапиро	
Н. контр.	Левина	
Нач. отд.	Красавин	

ТП 901-3-207.85 КЖИ. ПС1 СБ

Панель стеновая ПС1 (ПС1÷ПС6). Сборочный чертеж.

Стадия	Масса	Масштаб
Р	см. таблицу	—
Лист 1	Листов 3	

ЦНИИЭП инженерного оборудования г. Москва

Формат А3

20389-04

Типовой проект 901-3-207.85 Альбом IV

Рис. VII

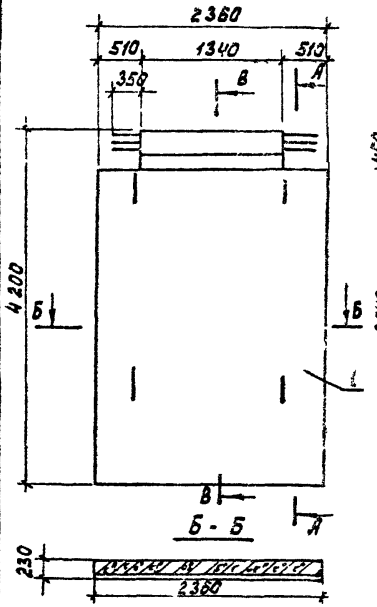

А - А

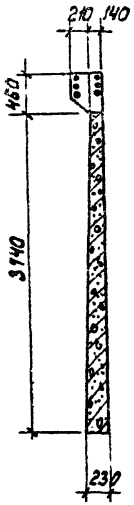

Рис. VIII; IX

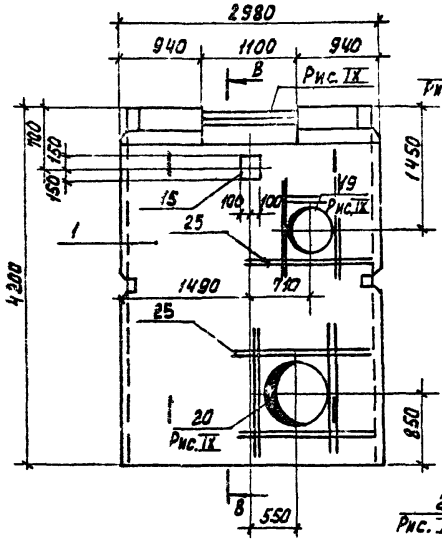

Рис X; Рис XI; XII

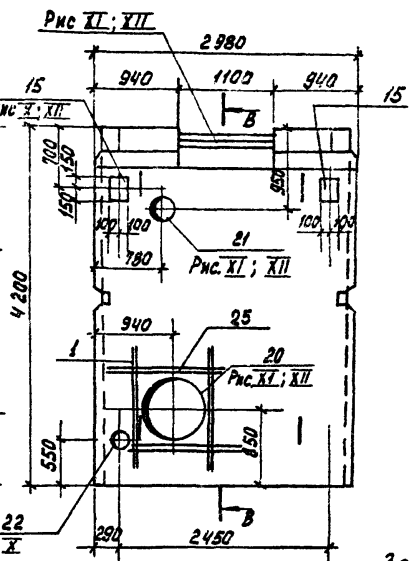

В - В
(армирование)

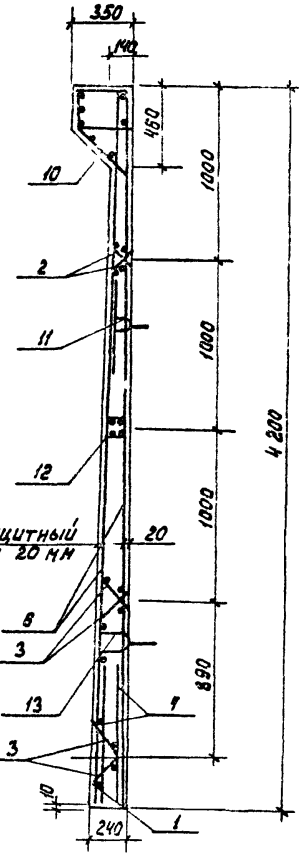

Рис. XIII; XIV

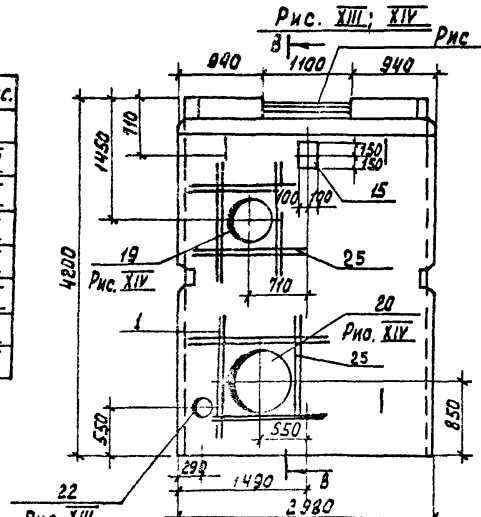

Обозначение	Марка	Масса	Рис.
ТП кжи пс1-06	ПС7	6,43	VII
-07	ПС8	6,33	VIII
-08	ПС9	6,33	IX
-09	ПС10	6,33	X
-010	ПС11	6,33	XI
-011	ПС12	6,33	XII
-012	ПС13	6,33	XIII
-015	ПС16	6,33	XIV

Опалубка панелей ПС7÷ПС13, ПС16 выполняется в опалубочной форме стеновой панели ПС1-42-62 по серии 3.900-3 вып. 4/82, часть 1, с изменениями и дополнениями по данному листу.

Инв. № подл. | Подпись и дата | Взам. инв. №

Типовой проект 901-3-207.85 Альбом IV

Рис. XV

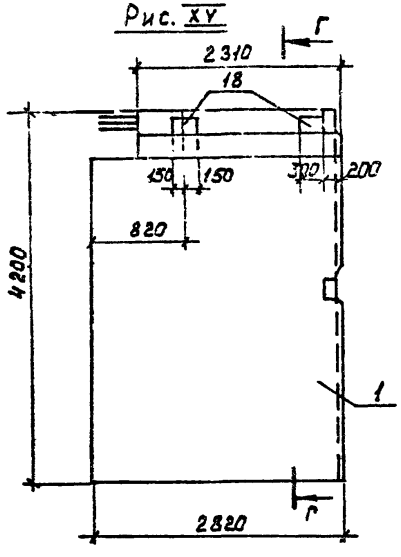

Рис. XVI

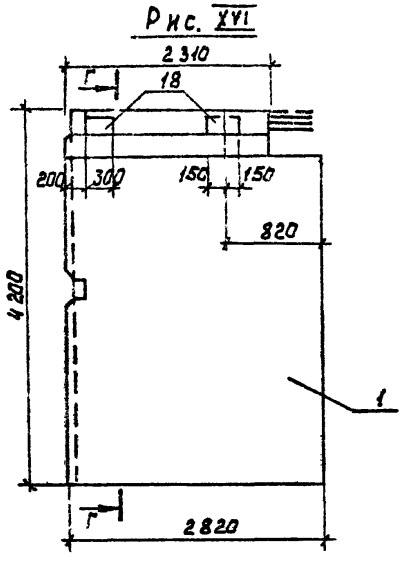

Рис. XVII; XIX

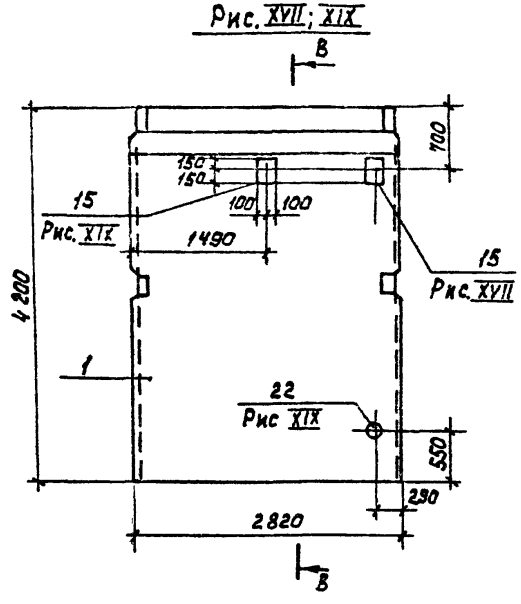

Г - Г

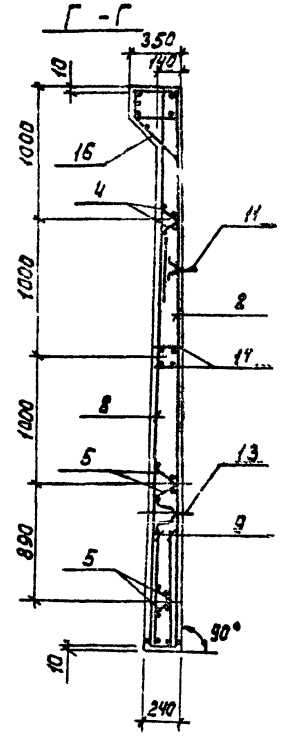

Рис. XVIII

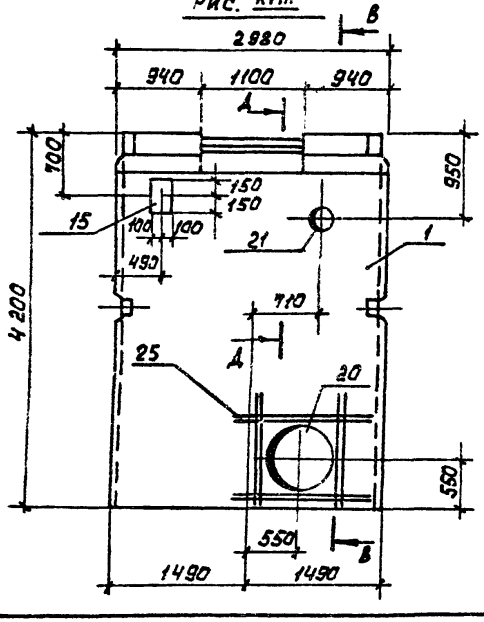

Обозначение		Марка	Масса т	Рис.
ТП	КЖИ.ПС1-013	ПС14	6,00	XV
	-014	ПС15	6,00	XVI
	-016	ПС17	6,33	XVII
	-017	ПС18	6,33	XVIII
	-018	ПС19	6,33	XIX

Д - Д

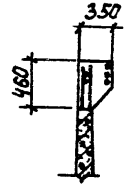

Опалубка панелей ПС14, ПС15, ПС17÷ПС19 выполняется в опалубочной форме стеновой панели ПС1-42-62 по серии 3.900-3 вып. 4/82, часть 1, с изменениями и дополнениями по данному листу.

Инв. № подл. | Подпись и дата | Взам. инв. №

Типовой проект 901-3-207.85 Альбом IV

Формат	Зона	Поз.	Обозначение	Наименование	Количество на исполнение КЖИ. ПС 1 —	01	02	03	04	05	06	07	08	09	010	011	012	013	014	015	016	017	018	Примечание
				Документация																				
			3.900-3 Вып. 4/82	Панели стеновые валочные для прямоугольных сооружений.																				
			КЖИ.ПС1 СБ	Сборочный чертеж	X	X	X	X	X	X	X	X	X	X	X	X	X	X	X	X	X	X	X	
				Ведомость стали																				
				Сборочные единицы	X	X	X	X	X	X	X	X	X	X	X	X	X	X	X	X	X	X	X	
		1	3.900-3 Вып. 4/82 часть 1	Панель ПС 1-42-62																				
				(Опалубочный чертеж)																				
		2	3.900-3 Вып. 4/82 часть 2	Каркас КР-1	2	2	2	2	2	2	2	2	2	2	2	2	2			2	2	2	2	
		3	3.900-3 Вып. 4/82 часть 2	КР-2	4	4	4	4	4	4	4	4	4	4	4	4	4			4	4	4	4	
А4		4	ТП КЖИ. КРн 1	КРн1														2	2					
А4		5	ТП КЖИ. КРн 1	КРн2														4	4					
А4		6	ТП КЖИ. С 27	Сетка С-27	2	2	2	2	2	2	2	2	2	2	2	2	2			2	2	2	2	
		7	3.900-3 Вып. 4/82 часть 2	С-24	2	2	2	2	2	2	2	2	2	2	2	2	2			2	2	2	2	
А4		8	ТП КЖИ. С 28	С-28														2	2					
А4		9	ТП КЖИ. С 29	С-29														2	2					
		10	3.900-3 Вып. 4/82 часть 2	Изделие закладное МН-3	1	1	1	1	1	1	1	1	1	1	1	1	1			1	1	1	1	
		11	3.900-3 Вып. 4/82 часть 2	МН-25	2	2	2	2	2	2	2	2	2	2	2	2	2	2	2	2	2	2	2	
		12	3.900-3 Вып. 4/82 часть 2	МН-12	1	1	1	1	1	1	1	1	1	1	1	1	1			1	1	1	1	
		13	3.900-3 Вып. 4/82 часть 2	МН-26	2	2	2	2	2	2	2	2	2	2	2	2	2	2	2	2	2	2	2	
		14	1.400-15 Вып. 1	МН120-6	1	1	1	1	1	1														
		15	1.400-15 Вып. 1	МН121-6							1	1	2	1	2	1				1	1	1	1	
А4		16	ТП КЖИ. МН2	МН2														1	1					
А4		17	ТП КЖИ. МН3	МН3														1	1					
				Марка	ПС1	ПС2	ПС3	ПС4	ПС5	ПС6	ПС7	ПС8	ПС9	ПС10	ПС11	ПС12	ПС13	ПС14	ПС15	ПС16	ПС17	ПС18	ПС19	

Взам. инв. №

Подпись и дата

Инв. № подл.

Провер.	Левина	
Ст. инж.	Стригина	
Рук. гр.	Баранова	
ГИП	Левина	
Гл. спец.	Шапиро	
Н. контр.	Левина	
Нач. отд.	Красавин	

Привязан

Инв. №

Т.П. 901-3-207.85 КЖИ. ПС1

Панель стеновая (ПС1 ÷ ПС19)

Стадия	Лист	Листов
Р	1	2

ЦНИИЭП инженерного оборудования г. Москва

Формат А3

20389-04

Формат	Зона	Поз.	Обозначение	Наименование	Количество на исполнение КЖИ. ПС1																					
						01	02	03	04	05	06	07	08	09	010	011	012	013	014	015	016	017	019			
		18	3.901-5	Сальник dy 100 ℓ=200	1				1																	
		19	3.901-5	Сальник dy 500 ℓ=200									1							1						
		20	3.901-5	Сальник dy 700 ℓ=200									1		1	1				1		1				
		21	3.901-5	Сальник dy 200 ℓ=200											1	1						1				
		22	3.901-5	Сальник dy 150 ℓ=200										1			1						1			
		23	3.901-5	Сальник dy 50 ℓ=200				2		1																
			Детали																							
		24		ф18 А III ГОСТ 5781-82 ℓ=1000		4																				
		25		ф18 А III ГОСТ 5781-82 ℓ=1800									32		16	16				32		16				
				Материалы																						
				Бетон М 200 Мрз 50	2,53	2,53	2,53	2,53	2,53	2,53	2,26	2,53	2,53	2,53	2,53	2,53	2,53	2,50	2,50	2,53	2,53	2,53	2,53			
				В4									X	X	X	X	X									
				В6	X	X	X	X	X	X	X	X														
				Марка	ПС1	ПС2	ПС3	ПС4	ПС5	ПС6	ПС7	ПС8	ПС9	ПС10	ПС11	ПС12	ПС13	ПС14	ПС15	ПС16	ПС17	ПС18	ПС19			

Типовой проект 901-3-207.85 – Альбом III

Инв. № подл. | Подпись и дата | Взам. инв. №

Формат А3

20389-04

Типовой проект 901-3-207.85 Альбом IV

Марка элемента	Изделия арматурные								Изделия закладные																Общ. расход
	Арматура класса							Всего	Арматура класса													Прокат марки				
	Вр-I			А-III					Вр-I		А-I		А-II		А-III							Ст 3 кп 2				
	ГОСТ 6727-80			ГОСТ 5781-82					ГОСТ 6727-80		ГОСТ 5781-82											ГОСТ 82-70				
	ф5		Итого	ф10	ф12	ф18	Итого		ф5	Итого	ф6	ф10	Итого	ф18	Итого	ф10	ф12	ф14	Итого	-δ=5	-δ=8	-δ=10	Итого	Всего	
ПС1	45,8		45,8	3,2	133,6		136,8	182,6	5,6	5,6		8,2	8,2	13,6	13,6		10,8	18,6	29,4	3,72	24,4	0,8	28,92	85,72	268,32
ПС2	45,8		45,8	3,2	133,6	8,0	144,8	190,6	5,6	5,6		8,2	8,2	13,6	13,6		10,8	18,6	29,4	3,72	24,4	0,8	28,92	85,72	276,32
ПС3	45,8		45,8	3,2	133,6		136,8	182,6	5,6	5,6		8,2	8,2	13,6	13,6		10,8	18,6	29,4	3,72	24,4	0,8	28,92	85,72	268,32
ПС4	45,8		45,8	3,2	133,6		136,8	182,6	5,6	5,6		8,2	8,2	13,6	13,6		10,8	18,6	29,4	3,72	24,4	0,8	28,92	85,72	268,32
ПС5	45,8		45,8	3,2	133,6		136,8	182,6	5,6	5,6		8,2	8,2	13,6	13,6		10,8	18,6	29,4	3,72	24,4	0,8	28,92	85,72	268,32
ПС6	45,8		45,8	3,2	133,6		136,8	182,6	5,6	5,6		8,2	8,2	13,6	13,6		10,8	18,6	29,4	3,72	24,4	0,8	28,92	85,72	268,32
ПС7	45,8		45,8	3,2	133,6		136,8	182,6	5,6	5,6		8,2	8,2	13,6	13,6		10,2	18,6	28,8	3,72	21,2		24,32	81,12	233,72
ПС8	45,8		45,8	3,2	133,6		136,8	182,6	5,6	5,6		8,2	8,2	13,6	13,6	0,3	10,8	18,6	29,7	3,72	28 6	0,8	33,12	90,22	272,82
ПС9	45,8		45,8	3,2	133,6		136,8	182,6	5,6	5,6		8,2	8,2	13,6	13,6	0,3	10,2	18,6	29,1	3,72	25 4		29,12	85,62	268,22
ПС10	45,8		45,8	3,2	133,6		136,8	182,6	5,6	5,6		8,2	8,2	13,6	13,6	0,8	10,2	18,6	29,4	3,72	29,6		33,32	90,12	272,72
ПС11	45,8		45,8	3,2	133,6		136,8	182,6	5,6	5,6		8,2	8,2	13,6	13,6	0,3	10,2	18,6	29,1	3,72	25,4		29,12	85,62	268,22
ПС12	45,8		45,8	3,2	133,6		136,8	182,6	5,6	5,6		8,2	8,2	13,6	13,6	0,6	10,2	18,8	29,4	3,72	29 6		33,32	90,12	272,72
ПС13	45,8		45,8	3,2	133,6		136,8	182,6	5,6	5,6		8,2	8 2	13,6	13,6	0,3	10,2	18,6	29,1	3,72	25,4		29,12	85,62	268,22
ПС14	25,6		25,6	15,6	118,4		134,0	159,6	4,6	4,6	0 84	8,2	9,04	13,6	13,6		4,8	17,4	22,2	2,0	21,2		23,2	72,64	232,24
ПС15	25,6		25,6	15,6	118,4		134,0	159,6	4,6	4,6	0,84	8,2	9,04	13,6	13,6		4,8	17,4	22,2	2,0	21,2		23,2	72,64	232,24
ПС16	45,8		45,8	3,2	133,6		136,8	182,6	5,6	5,6		8,2	8,2	13,6	13,6	0,3	10,2	18,6	29,1	3,72	25,4		29,12	85,62	268,22
ПС17	45,8		45,8	3,2	133,6		136,8	182,6	5,6	5,6		8,2	8,2	13,6	13,6	0,3	10,2	18,6	29,1	3,72	25,4		29,12	85,62	268,22
ПС18	45,8		45,8	3,2	133,6		136,8	182,6	5,6	5,6		8,2	8,2	13,6	13,6	0,3	10,2	18,6	29,1	3,72	25,4		29,12	85,62	268,22
ПС19	45,8		45,8	3,2	133,6		136,8	182,6	5,6	5,6		8,2	8,2	13,6	13,6	0,3	10,2	18,6	29,1	3,72	25,4		29,12	85,62	268,22

Инв № подл. | Подпись и дата | Взам. инв. №

Привязан

Инв. №

Провер.	Левина	
Инж.	Лазарева	
ГИП	Левина	
Гл. конс.	Шапиро	
Н. контр.	Левина	
Нач. отд.	Красавин	

Т.П. 901-3-207.85 КЖИ. Д1

Ведомость расхода стали на элемент, кг. (ПС1 ÷ ПС14)

Стадия	Лист	Листов
Р		1

ЦНИИЭП инженерного оборудования г. Москва

Формат А3

20389 04

А - А

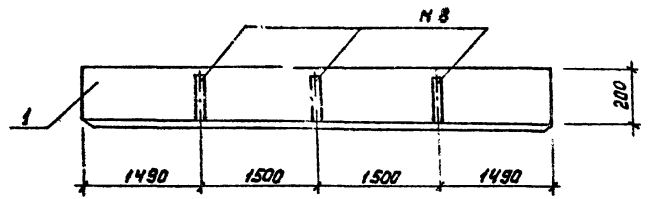

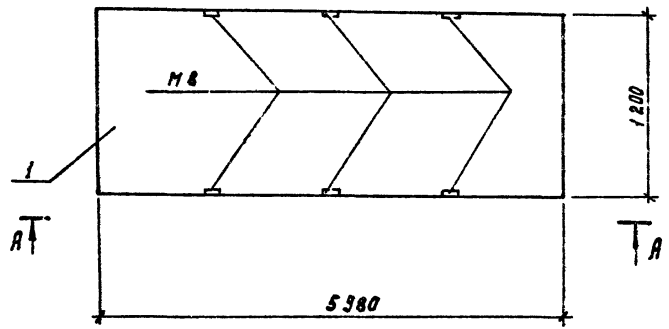

Формат	Зона	Поз.	Обозначение	Наименование	Кол.	Примеч.
				Сборочные единицы		
		1	1.432 - 14/80 Вып. 1	ПС 600.12.20-П-3	1	

Все закладные детали панели выполнять по серии 1.432 - 14/80, Вып. 1, разбивку М8 выполнить по данному листу.

Инв. № подл. | Подпись и дата | Взам. инв. №

Привязан

Инв. №

Провер.	Баранова	
Инж.	Лазарева	
Рук. гр.	Баранова	
ГИП	Левина	
Гл. спец.	Шапиро	
Н. контр.	Левина	
Нач. отд.	Красавин	

Т.П. 901-3-207.85 КЖИ. ПС$_{И}$ 1

Панель стеновая ПС$_{И}$ 1 (ПС 2)

Стадия	Масса	Масштаб
Р	1700	—

Лист 1 Листов 1

ЦНИИЭП инженерного оборудования г. Москва

Формат А3

20389-04

Типовой проект 901-3-207.85 Альбом IV

А - А

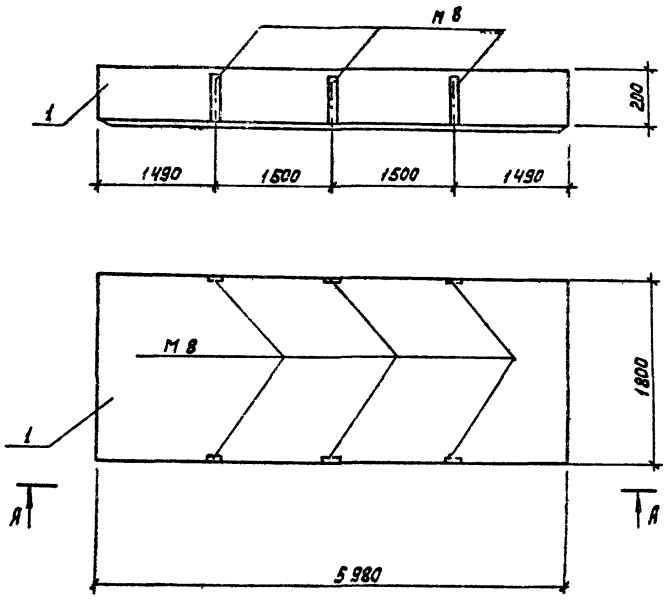

Формат	Зона	Поз.	Обозначение	Наименование	Кол.	Примеч.
				Сборочные единицы		
А3		1	1.432-14/80 вып.1	ПС 600 18 20-П-3	1	

Все закладные детали панели выполнять по серии 1.432-14/80, вып.1, разбивку М8 выполнить по данному листу.

Инв.№ подл. | Подпись и дата | Взам. инв.№

Привязан

Инв.№

Провер.	Баранова	
Инжен.	Лазарева	
Рук. гр.	Баранова	
ГИП	Левина	
Гл. спец.	Шапиро	
Н. контр.	Левина	
Нач. отд.	Красавин	

Т.П. 901-3-207.85 КЖИ. ПС и 2

Панель стеновая ПСи2 (ПС3)

Стадия	Масса	Масштаб
Р	2500	-
Лист	Листов 1	

ЦНИИЭП инженерного оборудования г. Москва

Формат А3

Типовой проект 901-3-207.85 Альбом IV

Рис. I

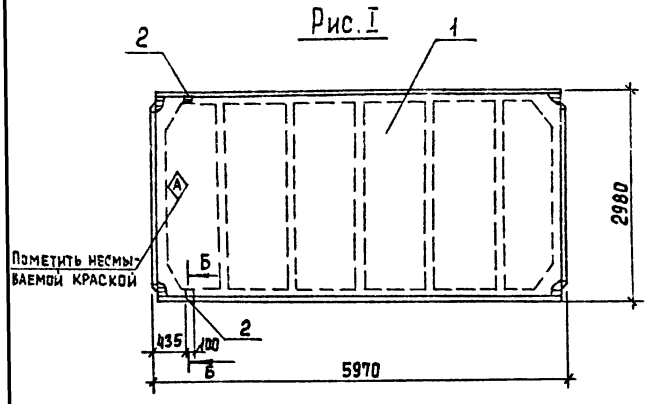

Рис. II

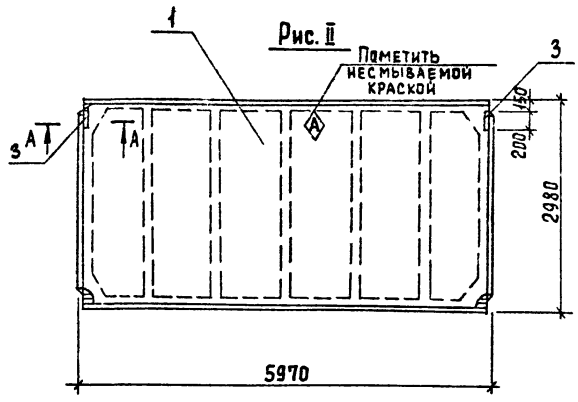

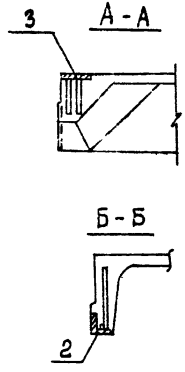

Рис. III

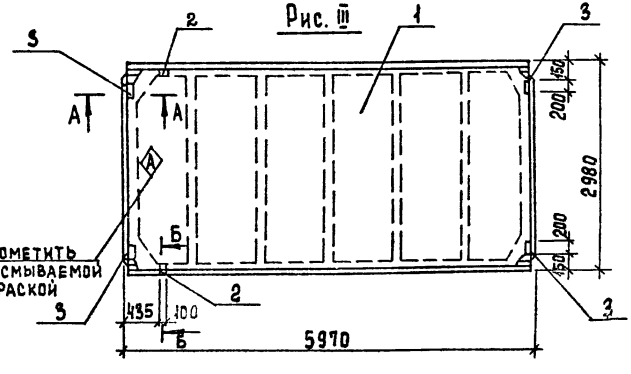

Ведомость расхода стали на дополнительные закладные детали на один элемент, кг.

Марка элемента	Изделия закладные							Всего	Общий расход
	Арматура класса А-III ГОСТ 5781-82			Прокат марки Ст3 кп 2 ГОСТ 103-76		ГОСТ 8509-72			
	ф 10	ф 14	Итого	-100×8	Итого	L 70×8	Итого		
П1	0,62	0,20	0,82			1,68	1,68	2,50	2,50
П2	0,8		0,8	2,6	2,6			3,4	3,4
П3	2,22	0,20	2,42	5,2	5,2	1,68	1,68	9,30	9,30

Покрытие поверхности закладных деталей: Гор.Ц. 50-60.

Условное обозначение	Марка по проекту	Масса, кг	Рис.
Т.П. кжи. $П_м1$	П1	2 650	I
-01	П2	2 650	II
-02	П3	2650	III

Привязан

Инв. №

Проверил	Баранова	
Инженер	Лазарева	
Рук. гр.	Баранова	
ГИП	Левина	
Гл. спец.	Шапиро	
Н. контр.	Левина	
Нач. отд.	Красавин	

Т.П. 901-3-207.85 КЖИ. $П_м1$ СБ

Плита покрытия $П_м1$ (П1, П2, П3)
Сборочный чертеж.

Стадия	Масса	Масштаб
Р	см. табл.	1:50
Лист 1	Листов 2	

ЦНИИЭП инженерного оборудования г. Москва

Копировал Еремченко

Формат А3

Инв. № подл. | Подпись и дата | Взам. инв. №

Типовой проект 901-3-207.85

Формат	Зона	Поз.	Обозначение	Наименование	Кол.	Примеч.
				Документация		
			ГОСТ 22701.0-77	Плиты железобетонные ребристые предварительно напряженные размерами 6×3 м для покрытий производственных зданий. Технические условия		
			ТП КЖИ.ПИ1	Сборочный чертеж		
				Сборочные единицы		
		1	ГОСТ 22701.1-77	Плита ПГ-2АтУт	1	
				Переменные данные для исполнений		
				ТП КЖИ.ПИ1		
				Сборочные единицы		
		2	ГОСТ 22701.5-77	Изделие закладное М9	2	1.25 кг
				ТП КЖИ ПИ1-01		
				Сборочные единицы		
		3	ГОСТ 22701.5-77	Изделие закладное М8	2	1,7 кг
				ТП КЖИ.ПИ1-02		
				Сборочные единицы		
		2	ГОСТ 22701.5-77	Изделие закладное М9	2	1.25 кг
		3	ГОСТ 22701.5-77	Изделие закладное М8	4	1,7 кг

Инв. № подл. | Подпись и дата | Взам. инв. №

Привязан

Инв. №

Проверил	Баранова	
Инженер	Лазарева	
Рук. гр.	Баранова	
ГИП	Левина	
Гл. спец.	Шапиро	
Н. контр.	Левина	
Нач. отд.	Красавин	

ТП 901-3-207.85 КЖИ. ПИ1

Плита покрытия ПИ1 (П1, П2, П3)

Стадия	Лист	Листов
Р	2	2

ЦНИИЭП инженерного оборудования

Копировал Еремченко

Формат А1

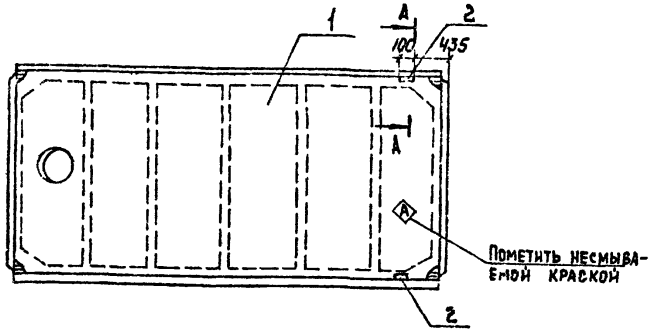

Формат	Зона	Поз.	Обозначение	Наименование	Кол.	Примеч.
				Документация		
			ГОСТ 22701.0-77	Плиты железобетонные ребристые предварительно напряженные размерами 6х3 м для покрытий производственных зданий		
				Сборочные единицы		
		1	ГОСТ 22701.1-77	Плита ПВ7-3Атт		
		2	ГОСТ 22701.5-77	Изделие закладное М9	2	1,25 кг

Ведомость расхода стали на дополнительные закладные изделия на один элемент, кг.

Марка элемента	Изделия закладные								Всего
	Арматура класса			Прокат марки					
	А-III			Вст3 кп2					
	ГОСТ 5781-82			ГОСТ 8509-72					
	ф10	ф14	Итого	L70х8					
П4	0,62	0,20	0,82	1,68					2,50

А-А

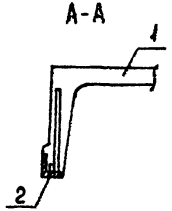

Покрытие поверхности закладных деталей: Гор Ц 50-60.

Т.П. 901-3-207.85 КЖИ. Пи2

Плита покрытия Пи2 (П4)

Стадия	Масса	Масштаб
Р	3200	1:50

Лист | Листов 1

ЦНИИЭП инженерного оборудования г. Москва

Провер.	Баранова	
Инжен.	Лазарева	
Рук. гр.	Баранова	
ГИП	Левина	
Гл. спец.	Шапиро	
Н. контр.	Левина	
Нач. отд.	Красавин	

Привязан

Инв. №

Копировал Еремченко

Формат А3

Инв. № подл. | Подпись и дата | Взам. инв. №

20389-04

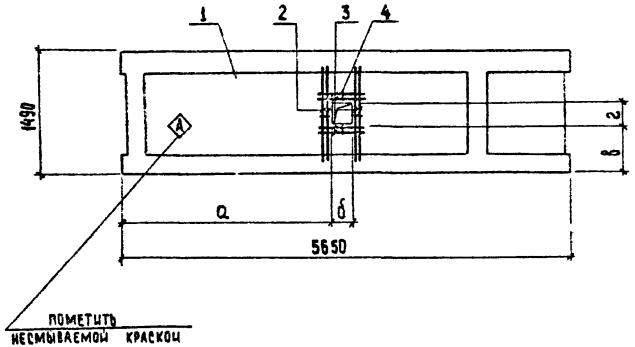

Формат	Зона	Пп3	Обозначение	Наименование	Кол.	Примечание
				Сборочные единицы		
А3		1	1.041-1 1.4 1000 СБ.	Плита ПРС 56.15-8АтVт-2	1	
				Детали		
Б.Ч.		2	Т.П. КЖИ $П_и$3-001	ф6АIII ГОСТ 5781-82 ℓ=1220	4	0,27 кг
Б.Ч.		3	Т.П. -002	ф6АIII ГОСТ 5781-82 ℓ=1360	4	0,3 кг
Б.Ч.		4	Т.П. -003	ф6АIII ГОСТ 5781-82 ℓ=100	10	0,02 кг

Ведомость расхода стали на дополнительные закладные изделия на один элемент, кг.

Марка элемента	Изделия арматурные. Арматура класса А-III ГОСТ 5781-82			Общий расход
	ф6		Итого	
П14	2,48		2,48	2,48
П15	2,48		2,48	2,48
П21	2,48		2,48	2,48

Обозначение	Марка	Размеры (мм)				Примечание
		а	б	в	г	
КЖИ. $П_и$3	П14	2700	250	620	250	
-01	П15	335	450	725	450	
-02	П21	335	1000	315	860	

Покрытие поверхности закладных деталей: Гор. Ц 50-60.

Привязан

Инв. №

Провер.	Баранова	
Инженер	Лазарева	
Рук. гр.	Баранова	
Гип	Левина	
Гл. спец.	Шапиро	
Н. контр.	Левина	
Нач. отд.	Красавин	

т.п. 901-3-207.85 КЖИ. $П_и$3

Плита перекрытия $П_и$3 (П14; П15, П21)

Стадия	Масса	Масштаб
Р	7550	—

Лист | Листов 1

ЦНИИЭП инженерного оборудования г. Москва

Копировал: Хюппенен Формат А3

Типовой проект 901-3-207.85 Альбом IV

Инв. № подл. | Подпись и дата | Взам. инв. №

2D389-04

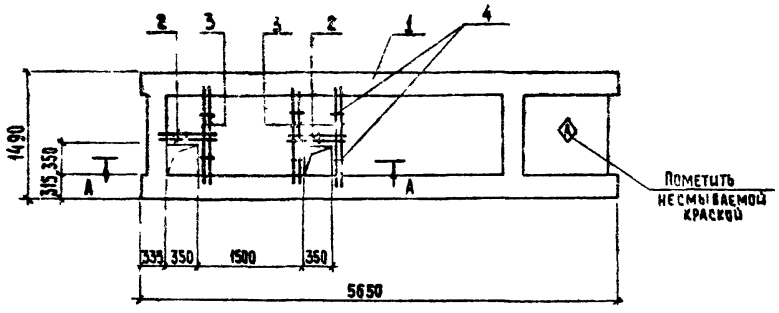

Формат	Зона	Поз	Обозначение	Наименование	Кол.	Примечание
				Сборочные единицы		
А3		1	1.041-1. В 4 1000 СБ	Плита ПРС 56.15-8Ат V т-2	1	
				Детали		
Б.Ч		2	Т.П. КЖЦ Пц4-01	ф6 А III ГОСТ 5781-82; ℓ=710	4	0,16 кг
Б.Ч.		3	Т.П. -02	ф6 А III ГОСТ 5781-82; ℓ=1220	6	0,27 кг
Б.Ч		4	Т.П. -03	ф6 А III ГОСТ 5781-82; ℓ=100	6	0,02 кг

Ведомость расхода стали на дополнительные закладные изделия на один элемент, кг.

Марка элемента	Изделия арматурные			Общий расход
	Арматура класса А-III ГОСТ 5781-82			
	ф6		Итого	
П16	2,38		2,38	2,38

А-А

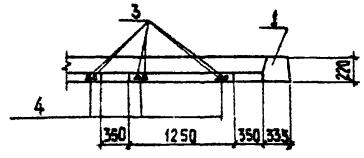

Покрытые поверхности закладных деталей: Гор. Ц. 50-60.

Привязан

Инв. № подл. | Подпись и дата | Взам. инв. №

Провер.	Баранова		
Инжен.	Лазарева		
Рук. гр.	Баранова		
ГИП	Левина		
Гл. спец.	Шапиро		
Н. контр.	Левина		
Нач. отд.	Красавин		

Т.П. 901-3-207.85 КЖЦ. Пц4

Плита перекрытия Пц4 (П16)

Стадия	Масса	Масштаб
Р	2500	—
Лист	Листов 1	

ЦНИИЭП инженерного оборудования г. Москва

Копировал Хюппенен Формат А3

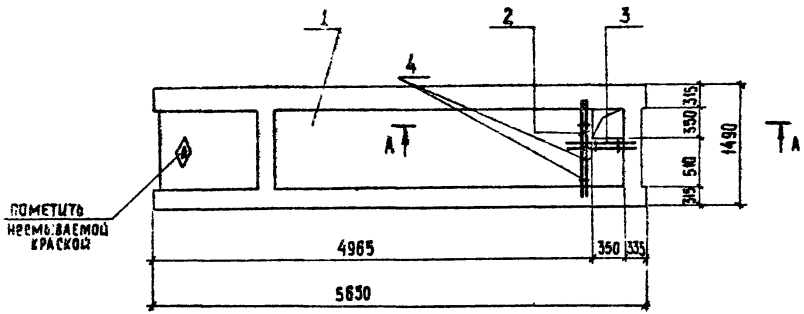

Формат	Зона	Поз	Обозначение	Наименование	Кол.	Примечание
				Сборочные единицы		
А3		1	1.041-1 8.4.1000С6	Плита ПРС56.15-8А-Ут-2	1	
				Детали		
Б4		2	Т.П. КЖСИ.Пн5-01	⌀6АIII ГОСТ 5781-82; ℓ=1220	2	0,27кг
Б4		3	-02	⌀6АIII ГОСТ 5781-82; ℓ=710	2	0,16кг
Б4		4	-03	⌀6АIII ГОСТ 5781-82; ℓ=100	4	0,02

Ведомость расхода стали на дополнительные закладные изделия на один элемент, кг.

Марка элемента	Изделия арматурные, арматура класса А-III ГОСТ 5781-82 ⌀6			Общий расход
022	0,94			0,94

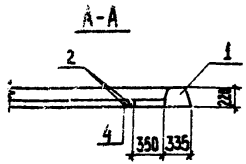

Покрытые поверхности закладных деталей: Гор. ц. 50-60.

Привязан			
Инв. №			

Провер.	Баранова	
Инжен.	Лазарева	
Рук. гр.	Баранова	
ГИП	Левина	
Гл. спец.	Шапиро	
Н. контр.	Левина	
Нач. отд.	Крапивин	

т.п. 901-3-207.85 КЖСИ Пн5

Плита перекрытия Пн5 (П22)

Стадия	Масса	Масштаб
Р	2500	—
Лист	Листов 1	

ЦНИИЭП инженерного оборудования г. Москва

Копировал: Хюппенен Формат А3

Инв. № подл. | Подпись и дата | Взам. инв. №

Альбом IV

Типовой проект 901-3-207.85

Рис. II

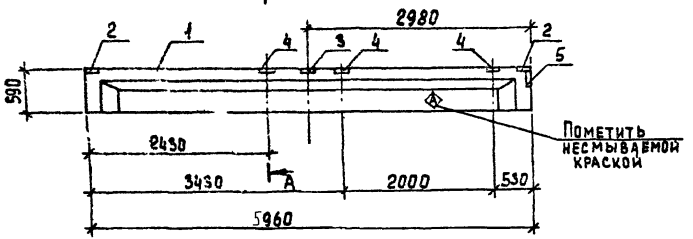

Рис. I

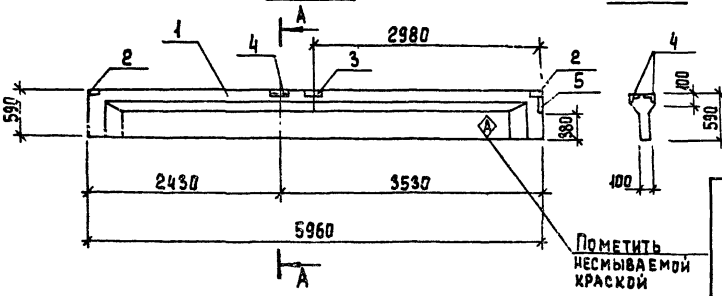

А-А

Формат	Зона	Поз.	Обозначение	Наименование	Кол.	Примеч
				Сборочные единицы		
А3		1	1.462.1-10/80.1-1СБ	Балка 1БТ6-5АIVт	1	
А4		2	1.462.1-10/80.2-100	Изделие закладное М5	2	1,4 кг
А4		3	1.462.1-10/80.2-110	Изделие закладное М6	1	2,4 кг
А4		4	1.462.1-10/80.2-120-01	Изделие закладное М8	1	3,7 кг
А4		5	1.462.1-10/80.2-120	Изделие закладное М7	1	4,2 кг
			Переменные данные для исполнения			
А3			Т.П.	кжи. Б1		
				отсутствуют		
А3			Т.П.	кжи. Б1-01		
А4		4	1.462.1-10/80.2-120-01	Изделие закладное М8	2	3,7 кг

Ведомость расхода стали на дополнительные закладные изделия на один элемент, кг.

Марка элемента	Изделия закладные											Всего	Общий расход
	Арматура класса			Прокат марки									
	А-III			Вст3 кп2									
	ГОСТ 5781-			ГОСТ 8509-72	ГОСТ 8510-72	ГОСТ 103-76							
	ф8	ф12	Итого	L80×7	L80×5 и 55	δ=6					Итого		
БС1	0,48	1,36	1,84	3,34	3,1	4,72					4,72	13,0	13,0
БС2	0,48	2,56	3,04	3,34	9,3	4,72					4,72	20,4	20,4

Покрытие поверхности закладных деталей Гор.Ц.50-60.

Обозначение		Марка	Рис.
Т.П.	кжи. Б1	БС1	I
	-01	БС2	II

Привязан

Инв. №

Проверил	Баранова	
Инженер	Назарева	
Рук.	Баранова	
ГИП	Левина	
Гл. спец.	Шапиро	
Гл. инж.	Левина	
Нач. отд.	Красавин	

Т.П. 901-3-207.85 кжи. Бм1.

Балка Бм1 (БС1; БС2)

Стадия	Масса	Масштаб
Р	1150	1:50
Лист	Листов 1	

ЦНИИЭП инженерного оборудования

Копировал Еремченко

Формат А3

Инв. № подл. | Подпись и дата | Взам. инв. №

20389-04

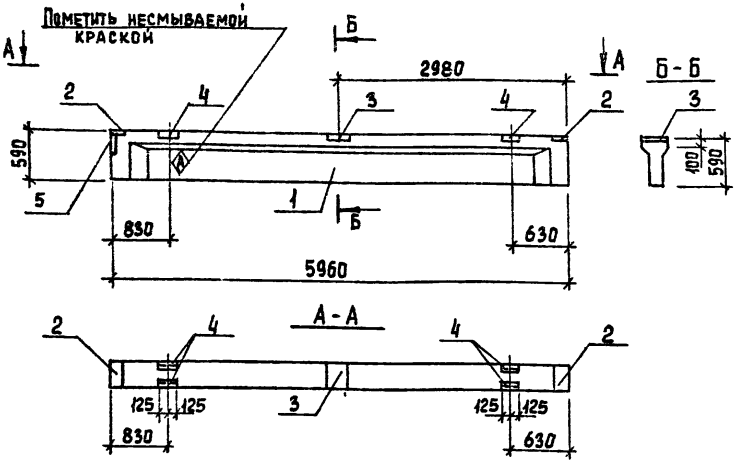

Формат	Зона	Поз.	Обозначение	Наименование	Кол.	Примеч.
				Сборочные единицы		
А3		1	1.462.1-10/80.1-1СБ	Балка 1БСТ6-3АIVт	1	
А4		2	1.462.1-10/80.2-100	Изделие закладное М5	2	1,4 кг
А4		3	1.462.1-10/80 2-110	Изделие закладное М6	1	2,4 кг
А4		4	1.462.1-10/80.2-120-01	Изделие закладное М8	2	3,7 кг
А4		5	1.462.1-10/80.2-120	Изделие закладное М7	1	4,2 кг

Покрытие поверхности закладных деталей: Гор. Ц. 50-60.

Ведомость расхода стали на дополнительные закладные детали на один элемент, кг.

Марка элемента	Изделия закладные											Всего	Общий расход
	Арматура класса А-III				Прокат марки ВСт3кп2								
	ГОСТ 5781-82				ГОСТ 8510-72		ГОСТ 8509-72	Итого	ГОСТ 103-76				
	ф6	ф10	Итого	L80×56×5	Итого	L80×7			δ=6		Итого		
БС3	0,48	2,06	2,54	6,2	6,2	3,34	3,34	4,72		4,72	14,26	16,8	

Привязан

Инв. №

Инв. № подл. | Подп. и дата | Взам. инв. №

Проверил	Баранова	
Инженер	Лазарева	
Рук. гр.	Баранова	
ГИП	Левина	
Гл. спец.	Шапиро	
Н. контр.	Левина	
Нач. отд.	Красавин	

Т.П. 901-3-207.85 КЖИ. Бм2

Балка Бм2 (БС3)

Стадия	Масса	Масштаб
Р	1150	-

Лист | Листов 1

ЦНИИЭП инженерного оборудования г. Москва

Копировал Еремченко

Формат А3

Типовой проект 901-3-207.85 Альбом IV

Рис. II

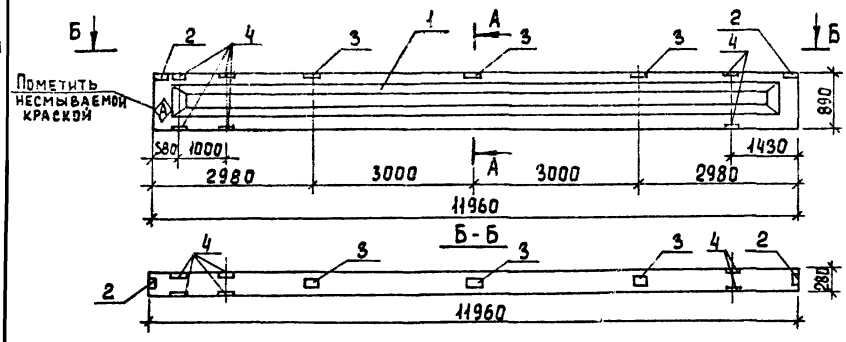

А-А

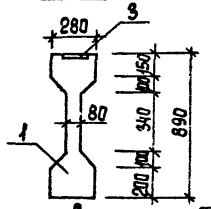

Рис. I

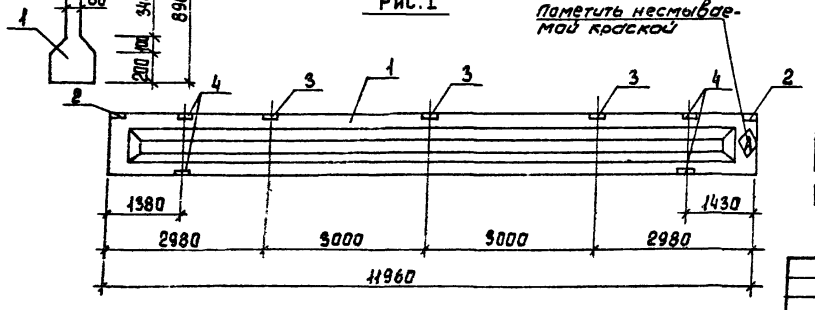

Обозначение	Марка	Рис.
Т.П. кжи. Би3	БС4	I
Т.П. -01	БС5	II

Форма	Зона	Поз	Обозначение	Наименование	Кол.	Примеч.
				Сборочные единицы		
А3		1	1.462.1 - 1/81.01-1СБ	Балка 2БСП12-4АIV-н	1	
А4		2	1.400 - 6/76 вып.1	Изделие закладное М4-1	2	1,4 кг
А4		3	1.400 - 6/76 вып.1	Изделие закладное М4-3	3	2,4 кг
А4		4	1.400 - 6/76 вып.1	Изделие закладное М4-22-2	4	5,9 кг
			Переменные данные	для исполнения		
А3			Т.П.	кжи. Би3		
				отсутствуют		
А3			Т.П.	кжи. Би3-01		
А4		4	1.400 - 6/76 вып.1	Изделие закладное М4-22-2	2	5,9 кг

Ведомость расхода стали на дополнительные закладные изделия на один элемент, кг

Марка элемента	Изделия закладные								Всего
	Арматура класса А-III ГОСТ 5781-82			Прокат марки Вст3 кп2					
				ГОСТ 8509-72	ГОСТ 103-76				
	ф8	ф10	Итого	L 110×70 ×8	Итого	-190×6	-140×6	Итого	
БС4	2,4	1,2	3,6	20,8	20,8	6,6	2,6	9,2	33,6
БС5	3,2	1,8	5,0	31,2	31,2	6,6	2,6	9,2	45,4

Покрытие поверхности закладных деталей: Гор.Ц. 50-60.

Привязан

Инв. №

Проверил	Баранова	
Инженер	Лазарева	
Рук. гр.	Баранова	
ГИП	Левина	
Гл. спец.	Шапиро	
Н. контр.	Левина	
Нач. отд.	Красавин	

Т.П. 901-3-207.85 кжи Би3

Балка Би3 (БС4, БС5)

Стадия	Масса	Масштаб
Р	5000	—
Лист	Листов 1	

ЦНИИЭП инженерного оборудования г. Москва

Копировал Еремченко

Формат А3

Инв. № подл. | Подпись и дата | Взам. инв. №

Рис I

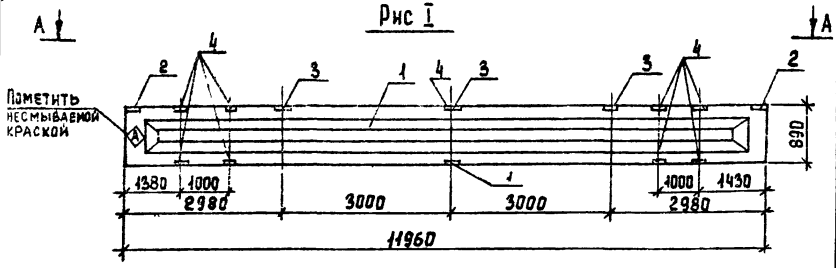

Рис. II

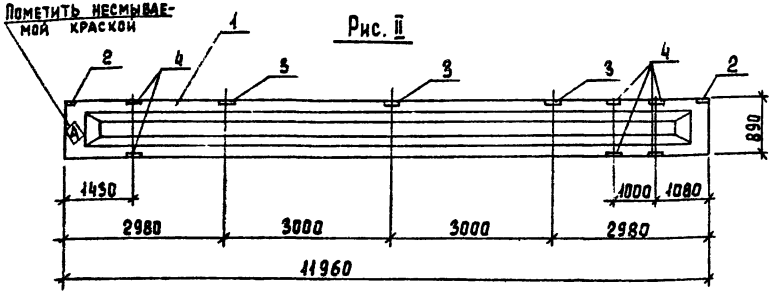

Формат	Зона	Поз.	Обозначение	Наименование	Кол.	Примеч.
				Сборочные единицы		
А3		1	1.462.1 - 1/81.01 - 1сб	Балка 2БСП12-4АIV-н	1	
А4		2	1.400 - 6/76 вып. 1	Изделие закладное М4-1	2	1,4 кг
А4		3	1.400 - 6/76 вып. 1	Изделие закладное М4-3	3	2,4 кг
А4		4	1.400 - 6/76 вып. 1	Изделие закладное М4-22-2	6	5,9 кг
			Переменные данные	для исполнения		
А3			ТП	Кжи. Бн4		
А4		4	1.400 - 6/76 вып. 1	Изделие закладное М4-22-2	4	5,9 кг
А3			ТП	Кжи. Бн4-01		
				отсутствуют		

Ведомость расхода стали на дополнительные закладные изделия на один элемент, кг.

Марка элемента	Изделия закладные									Всего
	Арматура класса А-III			Прокат марки Вст3кп2						
	ГОСТ 5781-82			ГОСТ 8509-72	ГОСТ 103-76					
	ф8	ф10	Итого	L140×10 x8	Итого	-190×6	-140×6		Итого	
БС6	4,8	3,0	7,8	52,0	52,0	6,6	2,6		9,2	69,0
БС7	3,2	1,8	5,0	34,2	34,2	6,6	2,6		9,2	45,4

Покрытие поверхности закладных деталей: Гор.Ц. 50-60.

Обозначение	Марка	Рис.
Т.П. Кжи Бн4	БС6	I
-01	БС7	II

Привязан

Инв. №

Провер.	Баранова	
Инжен.	Лазарева	
Руч. гр.	Баранова	
ГИП	Левина	
Гл.спец.	Шапиро	
Н.контр.	Левина	
Нач. отд.	Красавин	

Т.П. 901-3-207.85 Кжи. Бн4

Балка Бн4 (БС6; БС7)

Стадия	Масса	Масштаб
Р	5000	–
Лист 1	Листов 1	

ЦНИИЭП инженерного оборудования

Копировал Еремченко

Формат А3

Альбом IV

Типовой проект 901-3-207.85

Рис. I

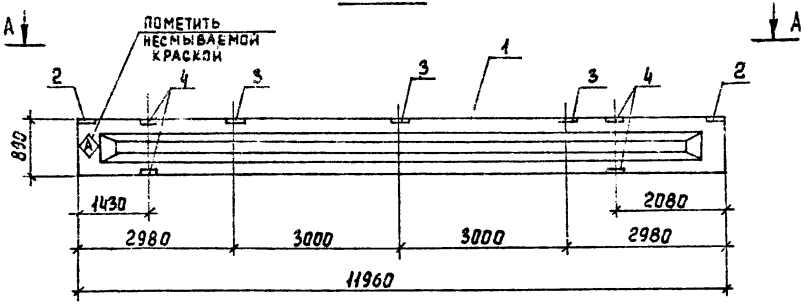

А-А

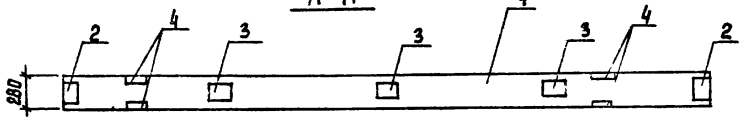

Рис. II

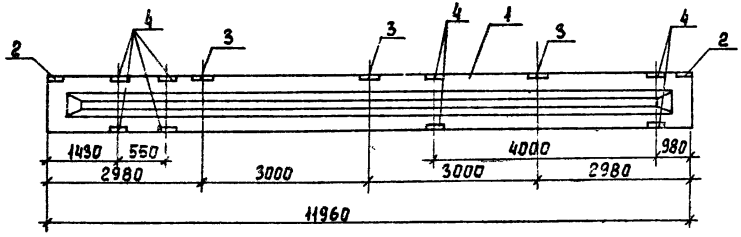

Покрытие поверхности закладных деталей: Гор Ц 56-60.

Обозначение		Марка	Рис.
т.п.	кжи. Би5	БС8	I
	-01	БС9	II

Форма	Зона	Поз	Обозначение	Наименование	Кол.	Примеч.
				Сборочные единицы		
А3		1	1.462.1-1/81.01-1СБ	Балка 2БСП12-4АIV-н	1	
А4		2	1.400-6/76 вып.1	Изделие закладное М4-1	2	1,4 кг
А4		3	1.400-6/76 вып.1	Изделие закладное М4-3	3	2,4 кг
А4		4	1.400-6/76 вып.1	Изделие закладное М4-22-2	4	5,9 кг
				Переменные данные для исполнения.		
А3			т.п.	кжи. Би5		
				отсутствуют		
А3			т.п.	кжи. Би5-01		
А4		4	1.400-6/76 вып.1	Изделие закладное М4-22-2	4	5,9 кг

Ведомость расхода стали на дополнительные закладные изделия на один элемент, кг.

Марка элемента	Изделия закладные									Всего
	Арматура класса А-III ГОСТ 5781-82				Прокат марки Вст3 кп2 ГОСТ 8509-72		ГОСТ 103-76			
	ф8	ф10	Итого		140×10 х8	Итого	-190×6	-140×6	Итого	
БС8	2,4	1,2	3,6		20,8	20,8	6,6	2,6	9,2	33,6
БС9	4,0	2,4	6,4		41,6	41,6	6,6	2,6	9,2	57,2

Привязан

Инв №

Проверил	Баранова	
Инженер	Лазарева	
Рук. гр.	Баранова	
ГИП	Левина	
Гл. спец.	Шапиро	
Н. контр.	Левина	
Нач. отд.	Красавин	

Т.П. 901-3-207.85 кжи Би5

Балка Би5 (БС8; БС9)

Стадия	Масса	Масштаб
Р	5000	-
Лист	Листов 1	

ЦНИИЭП инженерного оборудования г. Москва

Копировал Еремченко

Формат А3

Инв. № подл. | Подпись и дата | Взам. инв. №

Рис. I

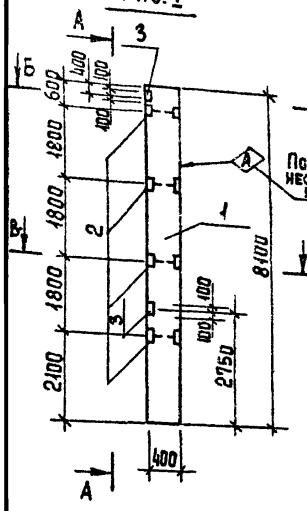

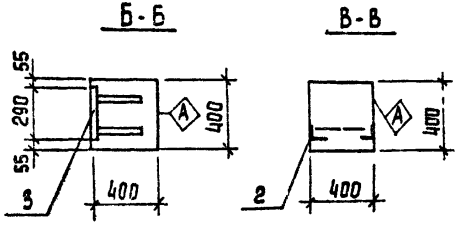

Формат	Зона	Поз.	Обозначение	Наименование	Кол.	Примеч.
				Документация		
			1.423-3 вып.1	Ж-б. колонны прямоугольного сечения одноэтажных производственных зданий без мостовых кранов высотой до 9,6м		
				Сборочные единицы		
		1	1.423-3 вып.1	Колонна К72-4	1	
		2	1.423-3 вып.2	Изделие закладное М1-14	4	1.8 кг
		3	1.423-3 вып.2	Изделие закладное М1-12-1	2	6.0 кг

Ведомость расхода стали на дополнительные закладные изделия на один элемент, кг.

Марка элемента	Изделия закладные								Всего
	Арматура класса				Прокат марки				
	А-III				Вст3кп2				
	ГОСТ 5781-82				ГОСТ 8509-72	ГОСТ 103-76			
	ф12			Итого	1,65×5-200×12			Итого	
К1	4,12			4,12	6,0	9,2		15,2	19,32
К3	4,12			4,12	6,0	9,2		15,2	19,32

Покрытие поверхности закладных деталей: Гор. Ц.50-60.

Обозначение	Марка	Рис.
Т.П. кжи.Кн1	К1	I
-01	К3	II

Привязан

Инв. №

Проверил	Баранова	
Инженер	Лазарева	
Рук. гр.	Баранова	
ГИП	Левина	
Гл. спец.	Шапиро	
Н. контр.	Левина	
Нач. отд.	Красавин	

Т.П. 901-3-207.85 КЖИ. Кн1

КОЛОННА Кн1 (К1; К3)

Стадия	Масса	Масштаб
Р	3300	-
Лист 1	Листов 1	

ЦНИИЭП инженерного оборудования г. Москва

Копировал Еремченко

Формат А3

Альбом III

Типовой проект 901-3-207.85

Инв.№ подл. | Подпись и дата | Взам. инв.№

Типовой проект 901-3-207.85 Альбом IV

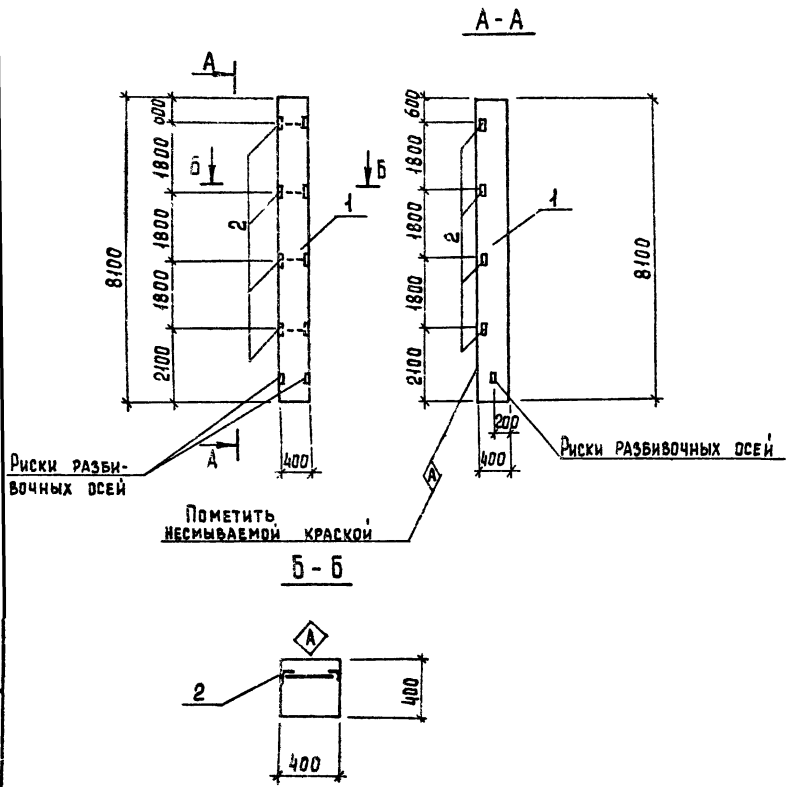

Формат	Зона	Поз	Обозначение	Наименование	Кол.	Примеч.
				Документация		
			1.423-3 вып.1	Ж.-б. колонны прямоугольного сечения для одноэтажных производственных зданий без мостовых кранов высотой до 3,6м		
				Сборочные единицы		
		1	1.423-3 вып.1	Колонна К72-4	1	
		2	1.423-3 вып.2	Изделие закладное М1-14	4	1,8 кг

Ведомость расхода стали на дополнительные закладные изделия на один элемент, кг

Марка элемента	Изделие закладное									Всего
	Арматура класса			Прокат марки						
	А-III			Вст3 кп2						
	ГОСТ 5781-82			ГОСТ 8509-72						
	⌀12		Итого	L63×5					Итого	
К2	1,42		1,42	5,8					5,8	7,2

Покрытие поверхности закладных деталей: Гор. Ц.50-60.

Проверил	Баранова		
Инженер	Лазарева		
Рук. гр.	Баранова		
ГИП	Левина		
Гл. спец.	Шапиро		
Н. контр.	Левина		
Нач. отд.	Красавин		

Т.П. 901-3-207.85 КЖИ. $К_и2$

Колонна $К_и2$ (К2)

Стадия	Масса	Масштаб
Р	3300	–

Лист | Листов 1

ЦНИИЭП инженерного оборудования г. Москва

Привязан

Инв. №

Инв. № подл. | Подпись и дата | Взам. инв. №

Копировал Еремченко

Формат А3

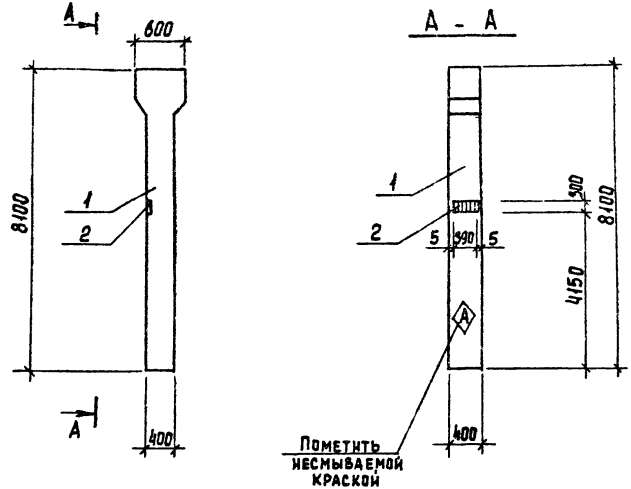

Формат	Зона	Поз.	Обозначение	Наименование	Кол.	Примеч.
				Документация		
			1.423-3 вып. 1	Ж.Б. колонны прямоугольного сечения одноэтажных производственных зданий без мостовых кранов высотой до 9,6м		
				Сборочные единицы		
		1	1.423-3 вып.1	Колонна К72-16	1	
		2	1.423-5 вып.2	Изделие закладное М2-23	1	8.7 кг

Ведомость расхода стали на дополнительные закладные изделия на один элемент, кг.

Марка элемента	Изделия закладные										Всего
	Арматура класса			Прокат марки							
	А-III			Вст3 кп2							
	ГОСТ 5781-82			ГОСТ 103-76							
	ф12		Итого	-300×8						Итого	
К4	1,3		1,3	7,4						7,4	8,7

Покрытие поверхности закладных деталей: Гор Ц 50-60

Проверил	Баранова	
Инженер	Лазарева	
Рук. гр.	Баранова	
ГИП	Лезина	
Гл. спец.	Шапиро	
Н. контр.	Лезина	
Нач. отд.	Красавин	

Т.П. 901-3-207.85 КЖИ. $К_и$3

Колонна $К_и$3 (К4)

Стадия	Масса	Масштаб
Р	3300	—
Лист 1	Листов 1	

ЦНИИЭП инженерного оборудования г. Москва

Привязан

Инв. №

Инв. № подл. | Подпись и дата | Взам. инв. №

Копировал Еремченко

Формат А3

Альбом IV

Типовой проект 901-3-207.85

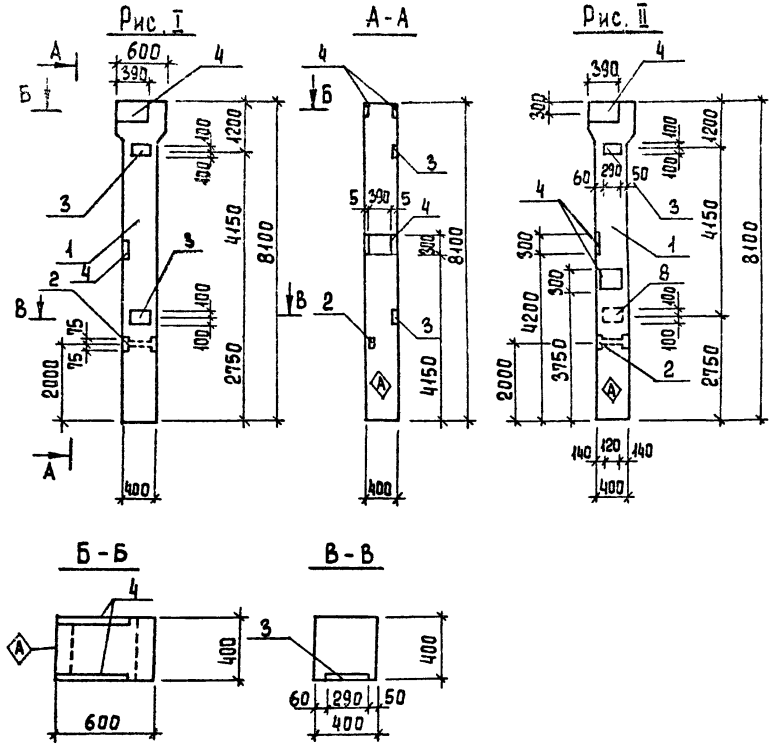

Формат	Зона	Поз.	Обозначение	Наименование	Кол.	Примеч.
				Документация		
			1.423-3 вып. 1	Ж.б. колонны прямоугольного сечения одноэтажных производственных зданий без мостовых кранов высотой до 9,6 м		
				Сборочные единицы		
		1	1.423-3 вып. 1	Колонна К72-16	1	
		2	1.423-3 вып. 2	Изделие закладное М1-14	1	1,8 кг
		3	1.423-3 вып. 2	Изделие закладное М1-12-1	2	6,0 кг
		4	1.423-3 вып. 2	Изделие закладное НМ1-10	3	13,6 кг
			Переменные данные для исполнения			
				КЖИ $К_{И}4$		
				отсутствуют		
				КЖИ $К_{И}4$-01		
		4	1.423-4 вып. 2	Изделие закладное НМ1-10	1	13,6 кг

Ведомость расхода стали на дополнительные закладные изделия, кг.

Марка элемента	Изделия закладные												Итого
	Арматура класса						Прокат марки						
	А-I		А-III				ВСт3кп2						
	ГОСТ 5781-82		ГОСТ 5781-82				8509-72*	ГОСТ 103-76					
	ф6	Итого	ф12	ф14	ф22	Итого	L63×5	-200×10	-300×10			Итого	
К5	0,6	0,6	1,3	8,4	4,2	13,9	5,8	9,2	27,6			42,6	57,1
К6	0,8	0,8	1,3	11,2	5,6	18,1	5,8	9,2	36,8			51,8	70,7

Покрытие поверхности закладных деталей: Гор.Ц.-50-60.

Обозначение		Марка	Рис.
Т.п.	КЖИ-$К_{И}4$	К5	I
	-01	К6	II

Привязан

Инв. №

Проверил	Баранова	
Инженер	Лазарева	
Рук. гр.	Баранова	
ГИП	Левина	
Гл. спец.	Шапиро	
Н. контр.	Левина	
Нач. отд.	Красавин	

Т.П. 901-3-207.85 КЖИ. $К_{И}4$

Колонна $К_{И}4$ (К5, К6)

Стадия	Масса	Масштаб
Р	3,3т	-

Лист Листов 3

ЦНИИЭП инженерного оборудования г. Москва

Копировал Еремченко

Формат А3

Инв. № подл. | Подпись и дата | Взам. инв. №

Альбом IV

Типовой проект 901-3-207.85

Рис. I

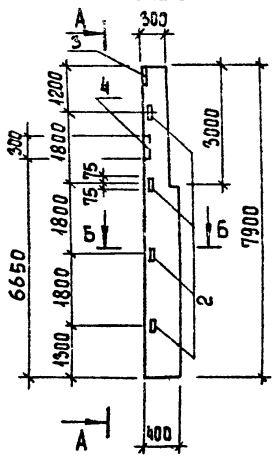

А-А

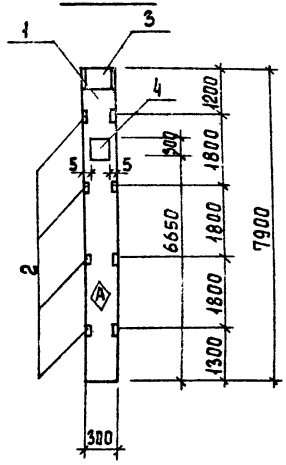

Б-Б

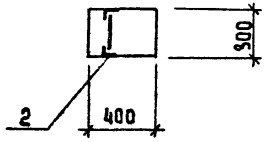

Формат	Зона	Поз.	Обозначение	Наименование	Кол.	Примеч.
				Документация		
			4.60-75 вып. 1-1	Ж.б. фахверковые колонны прямоугольного сечения для одноэтажных производственных зданий.		
				Сборочные единицы		
		1	460-75 вып. 1-1	Колонна КФ 16.1	1	
		2	1.423-3 вып. 2	Изделие закладное М1-13	4	1,7 кг
		3	1.423-3 вып. 2	Изделие закладное НМ1-1	1	10,4 кг
		4	1.423-3 вып. 2	Изделие закладное НМ1-4	4	11,2 кг

Ведомость расхода стали на дополнительные закладные изделия, кг.

Марка элемента	Изделия закладные											Всего
	Арматура класса							Прокат марки				
	A-I			A-III				В Ст 3 кп 2				
	ГОСТ 5781-82							ГОСТ 103-76	ГОСТ 8509-72			
	ф6		Итого	ф12	ф14	ф22	Итого	-300×10	L63×5	Итого		
К7	0,4		0,4	1,0	4,8	2,8	8,6	13,6	5,8	19,4		28,4

Покрытие поверхности закладных деталей: Гор.Ц.-50-60.

Привязан		
Инв. №		

Провер	Баранова	
Инжен.	Лазарева	
Рук. гр.	Баранова	
ГИП	Левина	
Гл. спец.	Шапиро	
Н. контр.	Левина	
Нач. отд.	Красавин	

Т.П. 901-3-207.85 КЖИ. Км5

Колонна Км5 (К7)

Стадия	Масса	Масштаб
Р	2150	–
Лист	Листов 1	

ЦНИИЭП инженерного оборудования г. Москва

Копировал Еремченко Формат А3

Инв. № подл. | Подпись и дата | Взам. инв. №

Рис I

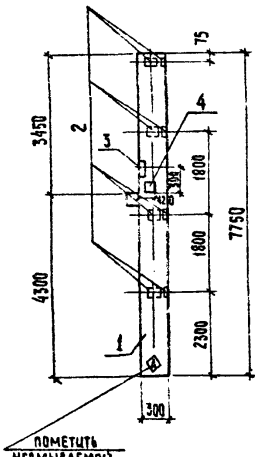

Рис II

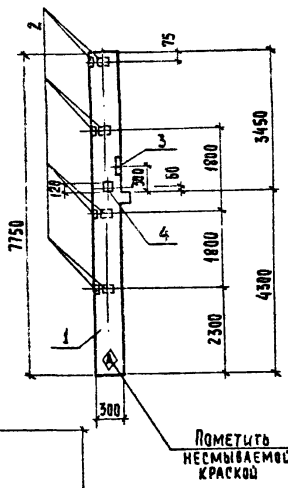

Рис III

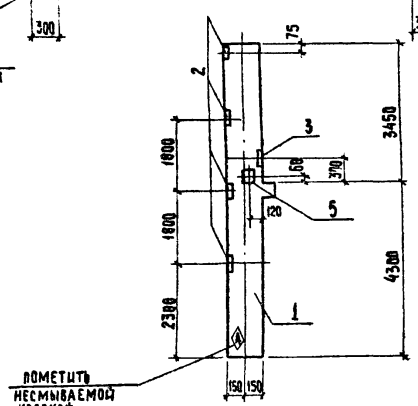

Покрытие поверхности закладных деталей Гор Ц.50-60.

Обозначение		Марка	Рис.
Т.П.	КЖИ-$К_и6$	К8	I
	-01	К9	II
	-02	К10	III

Формат	Зона	Поз	Обозначение	Наименование	Кол.	Примечание
				Сборочные единицы		
А3		1	1.020-1. 2-1 01-06	Колонна 2К03-36	1	
А4		2	1.020-1. 2-5 16-04	Изделие закладное МН-31	4	1,29 кг
А4		3	1.020-1. 2-5 15-12	Изделие закладное МЧ-39	1	3,56 кг
			Переменные данные для исполнения			
				КЖИ $К_и6$; КЖИ. $К6_и$-01		
А4		2	1.020-1. 2-5 16-04	Изделие закладное МН-31	4	1,29 кг
А4		4	1.020-1. 2-5 15-07	Изделие закладное МН-34	1	1,46 кг
				КЖИ $К6_и$-02		
А4		5	1.020-1. 2-5 15-08	Изделие закладное МН-35	1	2,22 кг

Ведомость расхода стали на дополнительные закладные изделия на один элемент, кг.

Марка элемента	Изделия закладные										Всего
	Арматура класса					Прокат марки					
	А-III					Вст 3 ПС6					
	ГОСТ 5781-82					ГОСТ 103-76					
	ф8	ф10	ф14		Итого	-100×6	-100×8	-150×12		Итого	
К8	3,12	0,69	1,45		5,26	7,16	0,754	2,119		10,03	15,29
К9	3,12	0,69	1,45		5,26	7,16	0,754	2,119		10,03	15,29
К10	1,56	0,72	1,45		3,73	3,58	1,5	2,119		7,2	10,93

Т.П. 901-3-207.85 КЖИ $К_и6$

Колонна $К_и6$ (К8; К9; К10)

Стадия	Масса	Масштаб
Р	1760	—

Лист | Листов 1

ЦНИИЭП инженерного оборудования г. Москва

Провер.	Баранова	
Инжен.	Лазарева	
Рук. гр.	Баранова	
Гип	Левина	
Гл. спец.	Шапиро	
Н. контр.	Левина	
Нач. отд.	Красавин	

Привязан

Инв. №

Копировал: Хюппенен

Формат А3

Типовой проект 901-3-207.85 Альбом IV

Инв. № подл. | Подпись и дата | Взам. инв. №

Альбом IV

Типовой проект 901-3-207.85

Рис I

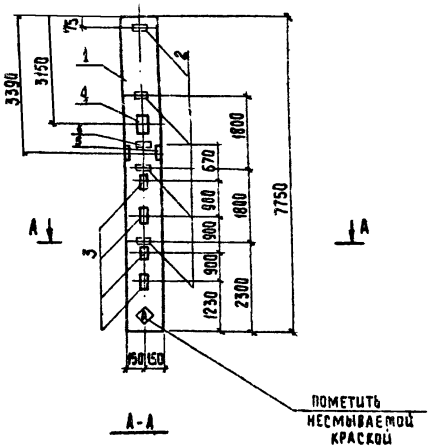

А-А

Рис. II

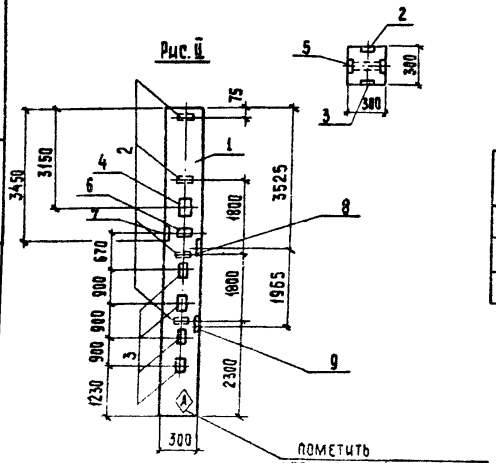

Формат	Зона	Поз	Обозначение	Наименование	Кол.	Примечание
				Сборочные единицы		
А3		1	1.020-1. 2-1 01-10	Колонна 2К3.36	1	
А4		2	1.020-1. 2-5 16-04	Изделие закладное МН-31	4	1,29 кг
А4		3	1.020-1. 2-5 14	Изделие закладное МН-13	4	7,39 кг
А4		4	1.020-1. 2-5 15-12	Изделие закладное МН-39	1	3,56 кг
		6	1.020-1. 2-5 15-01	Изделие закладное МН-19	1	4,84 кг
			Переменные данные	для исполнения		
				КЖИ. Ки7		
А4		5	1.020-1 2-5 15-08	Изделие закладное МН-35	1	2,22 кг
				КЖИ. К7-01		
А4		7	1.020-1. 8-5 15-07	Изделие закладное МН-34	1	1,46 кг
А4		8	1.020-1. 2-5 14-07	Изделие закладное МН-30	1	11,64 кг
А4		9	1.020-1. 2-5 14-06	Изделие закладное МН-29	1	10,24 кг

Ведомость расхода стали на дополнительные закладные изделия на один элемент, кг.

Марка элемента	Изделия закладные												Всего
	Арматура класса						Прокат марки						
	А-III						Вст3 ПС6						
	ГОСТ 5781-82						ГОСТ 103-76						
	ф8	ф10	ф12	ф14	ф16	Итого	-100×6	-100×8	-150×12	-260×10	-260×12	Итого	
К11	1,56	0,72	1,08	1,45	14,14	18,95	3,58	1,5	21,34			26,42	45,37
К18	1,56	1,952	1,08	1,45	20,20	26,24	3,58	1,5	21,34	6,939	8,327	41,69	67,93

Обозначение	Марка	Рис.
Т.П. КЖИ-Ки7	К11	I
-01	К18	II

Покрытие поверхности закладных деталей: Гор. Ц.50-60.

Т.П. 901-3-207.85 КЖИ. Ки7

Колонна Ки7, (К11, К18)

Стадия	Масса	Масштаб
Р	1743	—
Лист	Листов 1	

ЦНИИЭП инженерного оборудования г. Москва

Провер.	Баранова	
Инжен.	Лазарева	
Рук.гр.	Баранова	
ГИП	Левина	
Гл.спец.	Шапиро	
Н.контр.	Левина	
Нач.отд.	Красавин	

Привязан

Инв. №

Инв. № подл. | Подпись и дата | Взам. инв. №

Копировал: Хюппенен Формат А3

Типовой проект 901-3-207.85 Альбом IV

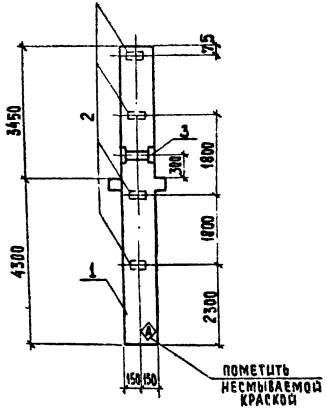

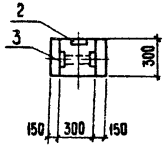

Формат	Зона	Поз.	Обозначение	Наименование	Кол.	Примечание
				Сборочные единицы		
А3		1	1.020-1. 2-1 01-02	Колонна 2КД 3.36	1	
А4		2	1.020-1. 2-5 16-04	Изделие закладное МН-31	4	1,29 кг
А4		3	1.020-1. 2-5 15-10	Изделие закладное МН-37	1	4,10 кг

Ведомость расхода стали на дополнительные закладные изделия на один элемент, кг.

Марка элемента	Изделия закладные										Всего
	Арматура класса А-III ГОСТ 5781-82					Прокат марки Вст. 3 пс6 ГОСТ 103-76					
	ф8	ф12			Итого	-100×6	-140×6			Итого	
К12	1,56	1,03			2,59	3,58	3,08			6,66	9,25

Покрытие поверхности закладных деталей: Гор. Ц.50-60.

Привязан

Инв. №

Провер.	Баранова	
Инженер.	Лазарева	
Рук. гр.	Баранова	
ГИП	Левина	
Гл. конс.	Шапиро	
Н. конт.	Левина	
Нач. отд.	Красавин	

тп901-3-207.85 КЖИ Ки8

Колонна Ки8 (К12)

Стадия	Масса	Масштаб
Р	1770	—
Лист	Листов 1	

ЦНИИЭП инженерного оборудования г. Москва

Копировал: Хюппенен Формат А3

Инв. № подл. | Подпись и дата | Взам. инв. №

Рис.I

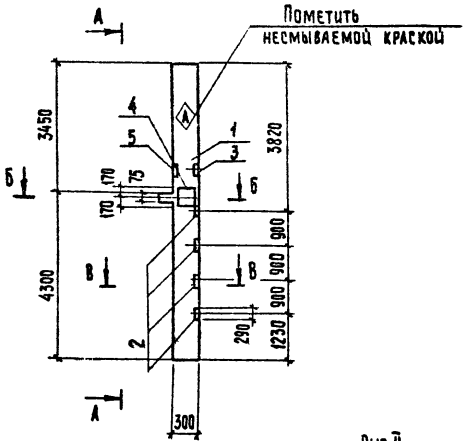

А-А

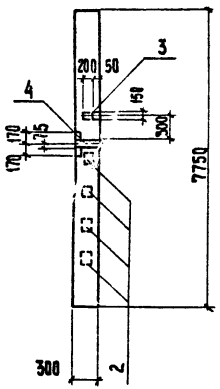

Рис.II

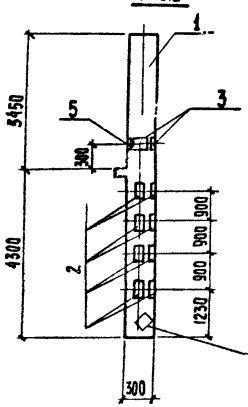

Обозначение	Марка	Рис.
Т.П. КЖИ.Кц9	К13	I
-01	К14	II

Формат	Зона	Поз.	Обозначение	Наименование	Кол.	Примечание
				Сборочные единицы		
А3		1	1.020-1. 2-1 01-06	Колонна 2К03.36	1	
А4		2	1.020-1. 2-5 14	Изделие закладное МН-13	4	7,39кг
А4		3	1.020-1. 2-5 15-01	Изделие закладное МН-19	1	4,84кг
А4		5	1.020-1. 2-5 15-12	Изделие закладное МН-39	1	3.56кг
			Переменные данные	для исполнения		
				КЖИ. Кц9		
А4		4	1.020-1. 2-5 14-07	Изделие закладное МН-30	1	11,64кг
				КЖИ. Кц9-01		
А4		2	1.020-1. 2-5 14	Изделие закладное МН-13	4	7,39кг
А4		3	1.020-1. 2-5 15-01	Изделие закладное МН-19	1	4,84кг

Ведомость расхода стали на дополнительные закладные изделия, на один элемент, кг.

Марка элемента	Изделия закладные										
	Арматура класса А-III ГОСТ 5781-82					Прокат марки Вст.3 ПС6 ГОСТ 103-76					Всего
	ф12	ф16	ф10	ф14	Итого	-150 х12	-260 х12			Итого	
К13	1,08	17,17	0,28	1,45	19,98	21,39	8,33			27,53	49,70
К14	2,15	28,28		1,45	31,88	40,57				40,57	72,45

Покрытие поверхности закладных деталей: Гор. Ц.50-60.

Привязан

Инв №

Провер.	Баранова	
Инжен.	Лазарева	
Рук. гр.	Баранова	
ГИП	Лезина	
Гл. спец.	Шапиро	
Н. контр.	Левина	
Нач. отд.	Красавин	

Т.П. 901-3-207.85 КЖИ. Кц9

Колонна Кц9 (К13; К14)

Стадия	Масса	Масштаб
Р	1760	—
Лист 1	Листов 1	

ЦНИИЭП инженерного оборудования г. Москва

Копировал: Хюпленен Формат А3

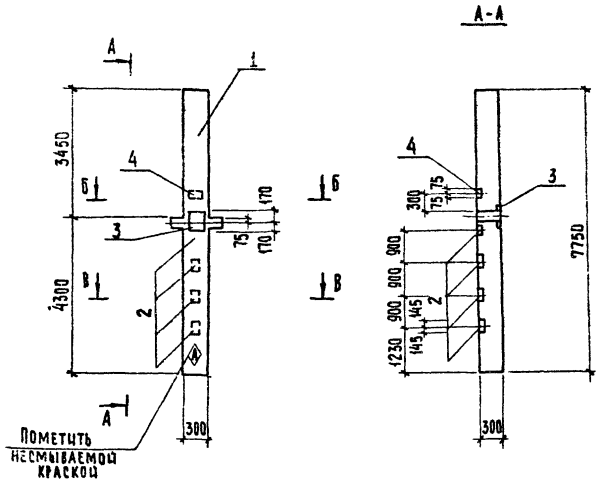

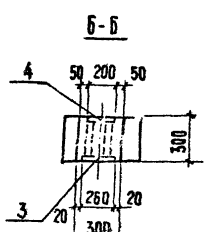

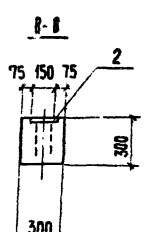

Формат	Зона	Поз.	Обозначение	Наименование	Кол.	Примечание
				Сборочные единицы		
А3		1	1.020-1 2-1 01-02	Колонна 2КД3.36	1	
А4		2	1.020-1. 2-5 14	Изделие закладное МН13	4	7,40кг
А4		3	1.020-1. 2-5 14-07	Изделие закладное МН30	1	11,64 кг
А4		4	1.020-1. 2-5 15-01	Изделие закладное МН19	1	4,84 кг

Ведомость расхода стали на дополнительные закладные изделия на один элемент, кг.

Марка элемента	Изделия закладные									Всего
	Арматура класса					Прокат марки				
	А-III					Вст3 пс6				
	ГОСТ 5781-82					ГОСТ 103-76				
	⌀10	⌀12	⌀16		Итого	-150×12	-260×12		Итого	
К15	0,3	1,1	17,12		18,52	19,2	8,36		27,56	46,08

Покрытие поверхности закладных деталей: Гор. Ц.50-60.

Провер.	Баранова		
Инжен.	Лазарева		
Рук. гр	Баранова		
ГИП	Левина		
Гл. конст.	Шапиро		
Н. контр.	Левина		
Нач. отд.	Красавин		

Привязан:

Инв. №

Т.П. 901-3-207.85 КЖИ. К.10

Колонна К-10 (К15)

Стадия	Масса	Масштаб
Р	1770	-
Лист	Листов 1	

ЦНИИЭП инженерного оборудования г. Москва

Копировал: Хюппенен

Формат А3

Инв. № подл. | Подпись и дата | Взам. инв. №

Типовой проект 901-3-207.85 Альбом IV

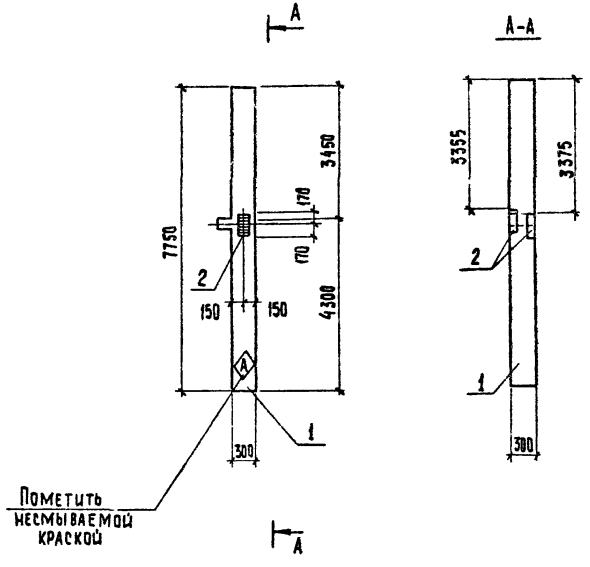

Формат	Зона	Поз.	Обозначение	Наименование	Кол.	Примечание
				Сборочные единицы		
А3		1	1.020-1. 2-1 01-02	Колонна 2К03-36	1	
А4		2	1.020-1. 2-5 14-07	Изделие закладное МН-30	2	11,64 кг

Покрытие поверхности закладных деталей: Гр. Ц.50-60.

Ведомость расхода стали на дополнительные закладные изделия, кг

Марка элемента	Изделие закладное											Всего
	Арматура класса А-III ГОСТ 5781-82					Прокат марки Вст 3 пс6 ГОСТ 103-76						
	ф10	ф16			Итого	-260 х 12					Итого	
К16	0.56	6.06			6.62	16.66					16.66	23,28

Привязан			
Инв.№			

Провер.	Баранова	
Инжен.	Лазарева	
Рук. гр.	Баранова	
Гип	Левина	
Гл. спец.	Шапиро	
Н. конт.	Левина	
Нач. отд.	Красавин	

т.п. 901-3-207.85 КЖИ. Кн 11

Колонна Кн11 (К16)

Стадия	Масса	Масштаб
Р	1750	-
Лист	Листов	

ЦНИИЭП инженерного оборудования г. Москва

Инв.№ подл. | Подпись и дата | Взам. инв.№

Копировал: Хюппенен Формат А3

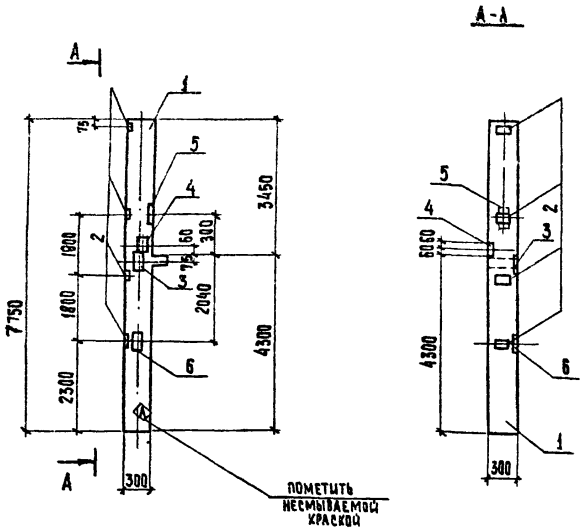

Формат	Зона	Поз.	Обозначение	Наименование	Кол.	Примечание
				Сборочные единицы		
А3		1	1.020-1. 2-1 01-06	Колонна 2К03.36	1	
А4		2	1.020-1 2-5 16-04	Изделие закладное МН-31	4	1,3 кг
А4		3	1.020-1. 2-5 14-07	Изделие закладное МН-30	1	11,64 кг
А4		4	1.020-1. 2-5 15-07	Изделие закладное МН-34	1	1,46 кг
А4		5	1.020-1. 2-5 15-12	Изделие закладное МН-39	1	3,56 кг
А4		6	1.020-1. 2-5 14-06	Изделие закладное МН-29	1	10,24 кг

Ведомость расхода стали на дополнительные закладные изделия на один элемент, кг.

Марка элемента	Изделие закладное											Всего
	Арматура класса А-III ГОСТ 5781-82					Прокат марки Вст3 пс6 ГОСТ 103-76						
	ф8	ф10	ф14	ф16	Итого	-100×6	-100×8	-150×12	-260×10	-260×12	Итого	
К17	1,6	1,26	1,45	6,06	10,37	3,6	0,75	2,119	6,94	8,33	21,74	32,11

Покрытые поверхности закладных деталей: Гор. Ц-50-60.

Привязан

Инв. №

Провер.	Баранова	
Инженер.	Лазарева	
Рук. гр.	Баранова	
ГИП	Левина	
Гл. спец.	Шапиро	
Н. контр.	Левина	
Нач. отд.	Красавин	

Т.П. 901-3-207.85 КЖСИ. Кц12

Колонна Кц12 (К17)

Стадия	Масса	Масштаб
Р	1760	—
Лист	Листов 1	

ЦНИИЭП инженерного оборудования г. Москва

Копировал: Хюппенен Формат А3

Инв. № подл. | Подпись и дата | Взам. инв. №

Типовой проект 901-3-207.85 Альбом IV

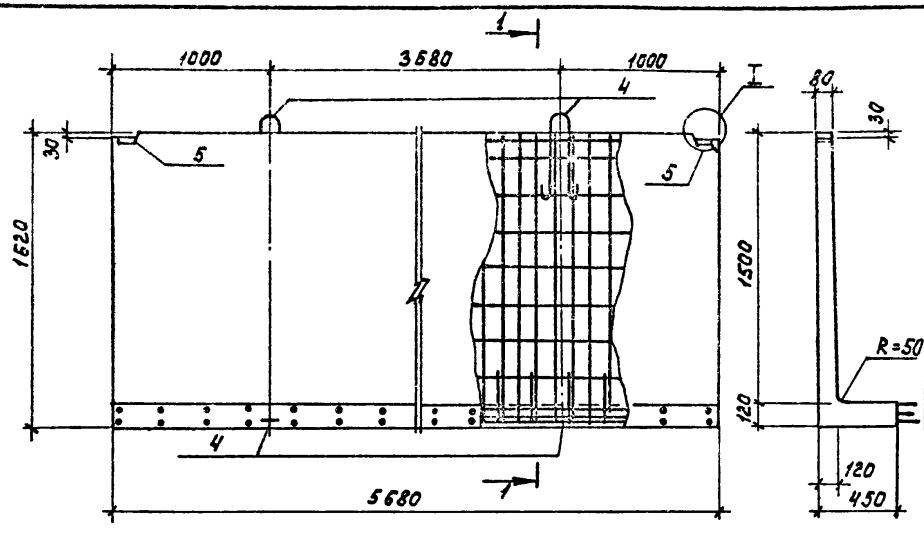

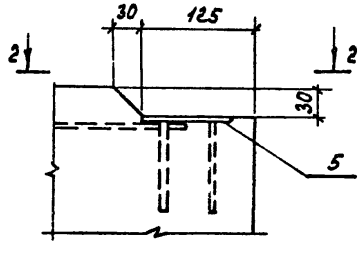

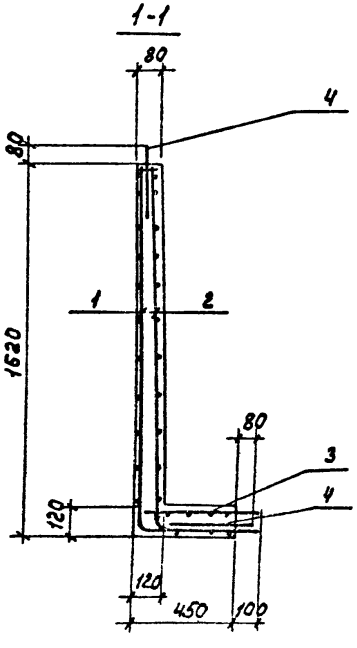

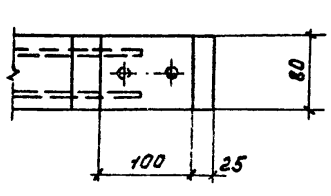

Формат	Зона	Поз.	Обозначение	Наименование	Кол.	Примеч.
				Сборочные единицы		
А4		1	ТП КЖИ. С21	Сетка арматурная С21	1	51.0 кг
А4		2	ТП КЖИ.С22	С22	1	34.0 кг
А4		3	ТП КЖИ.С23	С23	1	25.0 кг
		4	3.900-3 вып.8 часть 2	Изделие закладное УП1-8	4	1.53 кг
А4		5	ТП КЖИ.МН1	МН1	1	8.3 кг
				Материал		
				Бетон марки 200, Мрз50; В4.	0.96	м³

Ведомость расхода стали на элемент, кг.

Марка элемента	Изделия арматурные				Изделия закладные					Общий расход
	Арматура класса				Арматура класса			Прокат марки		
	А-II	А-III			Вр-I	AI	AII	Вст3кп2		
	ГОСТ 5781-82			Всего	ГОСТ 6727-80	ГОСТ 5781-82		ГОСТ 82-70	Всего	
	Ф10	Ф6			Ф5	Ф14	Ф10	-δ=8		
Л1	57.0	53.0		110.8	1.2	6.1	28.1	4.0	39.4	149.4

Привязан		
Инв.№		

Провер.	Баранова	
Ст. инж.	Стригина	
Рук. гр.	Баранова	
ГИП	Левина	
Гл. конст	Шапиро	
Н. контр	Левина	
Нач. отд	Красавин	

ТП 901-3-207.85 КЖИ. Л1

Лоток Л1

Стадия	Масса	Масштаб
Р	490	—
Лист	Листов 1	

ЦНИИЭП инженерного оборудования г. Москва

Формат А3

Инв.№ подл. | Подпись и дата | Взам. инв.№

Типовой проект 901-3-207.85 Альбом V

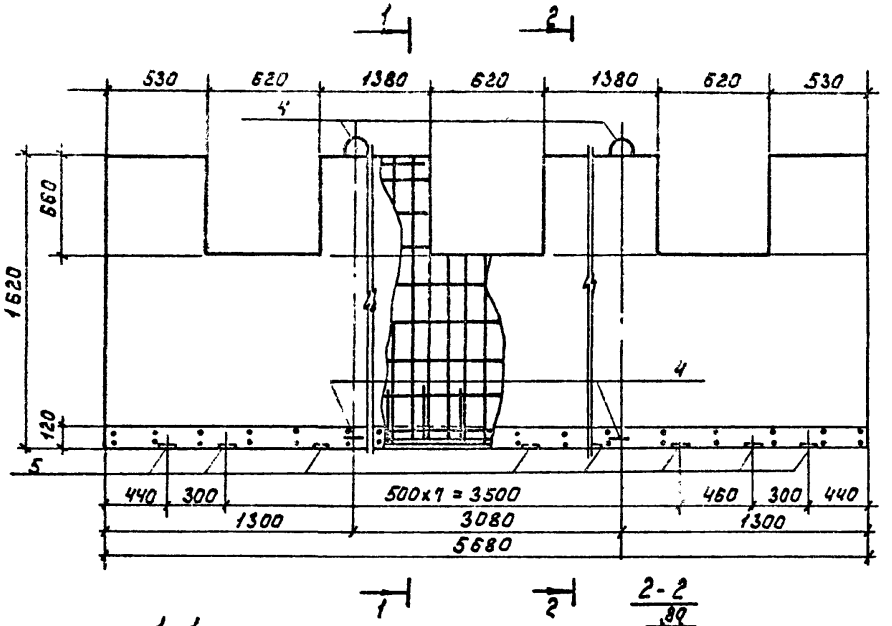

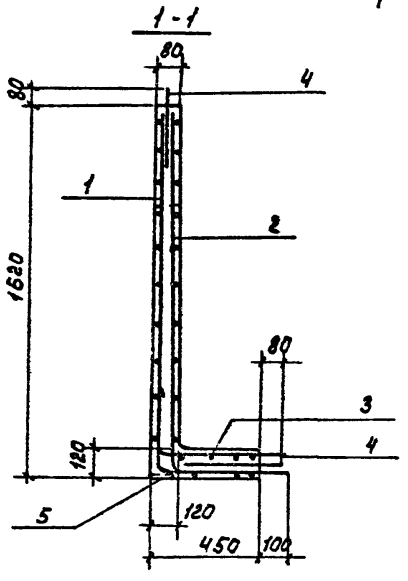

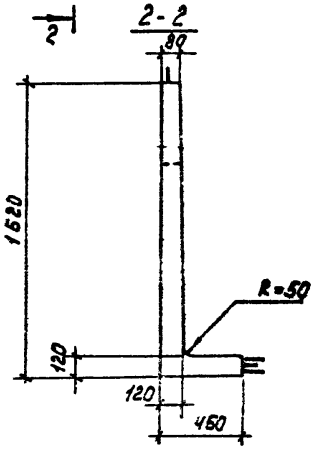

Формат	Зона	Поз.	Обозначение	Наименование	Кол.	Примечание
				Сборочные единицы		
А4		1	ТП кжи. с 30	Сетка арматурная С30	1	
А4		2	ТП кжи. с25	С25	1	32.4 кг
А4		3	ТП кжи. с23	С23	1	25.0 кг
		4	3.900-3 вып. 8 часть 2	Изделие закладное УП1-8	4	1.53 кг
		5	1.400-15 вып. 1	МН 101-3	11	0.5 кг
				Материал		
				Бетон марки 200; Мрз50; В4	0.98	м³

Ведомость расхода стали на элемент, кг.

Марка элемента	Изделия арматурные				Изделия закладные					Общий расход
	Арматура класса				Арматура класса		Прокат марки			
	А-II		А-III	Всего	А-I	А-III	Вст3кп2		Всего	
	ГОСТ 5781-82				ГОСТ 5781-82		ГОСТ 82-70			
	ф10		ф6		ф14	ф8	-5-6			
Л2	57.0		51.7	108.7	6.1	2.2	3.3		11.6	120.3

Провер.	Баранова		
Ст. инж.	Стригина		
Рук. гр.	Баранова		
ГИП	Левина		
Гл. констр.	Шапиро		
Н. контр.	Левина		
Нач. отд.	Красавин		

Привязан

Инв. №

Инв. № подл. | Подпись и дата | Взам. инв. №

ТП 901-3-207.85 КЖИ. Л2

Лоток Л2

Стадия	Масса	Масштаб
Р	470	—
Лист	Листов	

ЦНИИЭП инженерного оборудования г. Москва

Формат А3

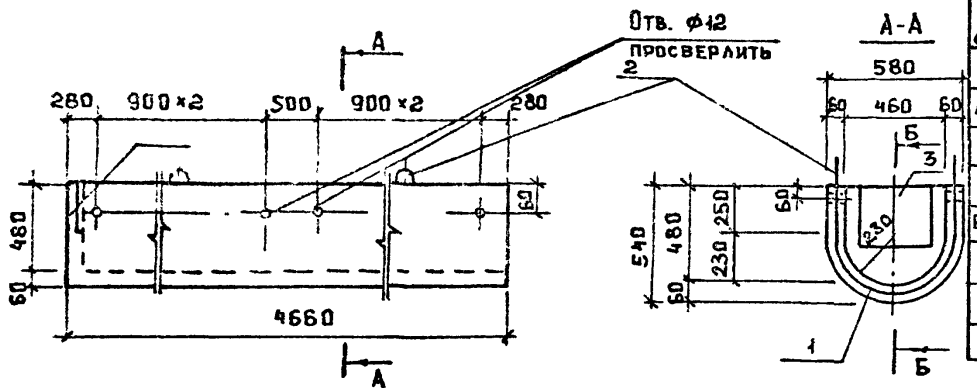

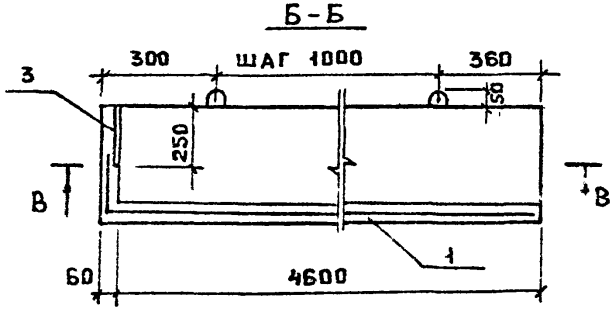

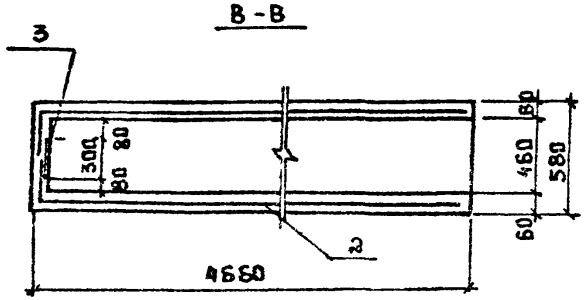

Формат	Зона	Поз.	Обозначение	Наименование	Кол	Примечание
				Сборочные единицы		
А4		1	ТП КЖИ. С26	Сетка С26	1	127,2 кг
		2	1.400-9	Строповочная петля Уп1-3	10	0,52 кг
				Детали		
Б4		3	3.900-3 Вып.3/82 часть2	Полоса Б-8×25 ГОСТ 82-70 / Универсальная 180 ГОСТ 23570-79 ℓ=300	1	4.71 кг
				Материал		
				Бетон марки 200 Мрз 50 В4	0.22	м³

Ведомость расхода стали на элемент, кг

Марка элемента	Арматурные изделия					Закладные изделия				Общий расход
	Арматура класса							Прокат марки	Всего	
	А I		А II		Всего					
	ГОСТ 5781-82							ГОСТ 82-70		
	8	Итого	14	Итого				-8×250×300		
ЛТ1	34,0	34,0	98,5	98,5	132,49			4.71	26.0	137,2

Поз.3 приварить к стержням поз1.

Поз.1 приварить к поз. 2 не менее, чем 4мя стержнями.

Провер.	Левина		
Ст.инж.	Стригина		
Рук.гр.	Баранова		
ГИП	Левина		
Гл.конст.	Шапиро		
Н.контр.	Левина		
Нач.отд.	Красавин		

Привязан:

Инв. №

ТП 901-3-207.85 КЖИ. ЛТ1

Лоток ЛТ1

Стадия	Масса	Масштаб
Р	530	-

Лист - Листов 1

ЦНИИЭП инженерного оборудования г. Москва.

Типовой проект 3-207.85 Альбом IV

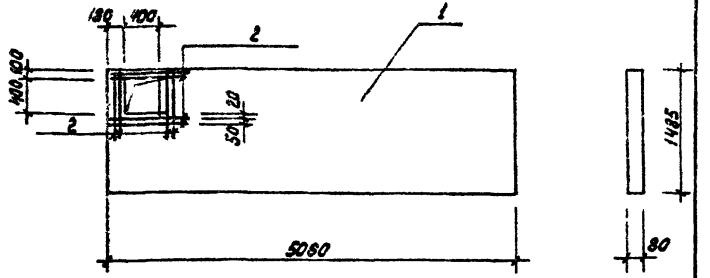

Формат	Зона	Поз.	Обозначение	Наименование	Кол.	Примеч.
				Документация		
			1.431-20 вып. 1	Перегородки одноэтажных производственных зданий.		
				Сборочные единицы		
А3		1	1.431-20 вып. 1	ПП1-16 5.06×1.485		
				Детали		
Б.Ч.		2	ТП КЖИ. ПР1. 1	ф8 AIII ГОСТ 5781-82; ℓ=1000	8	0,4 кг

Ведомость дополнительного расхода стали (кг).

Марка элемента	Изделия арматурные. Арматура класса A-III ГОСТ 5781-82 ф8			Итого
ПР1	3,2			3,2

Привязан

Инв. №

Инв. № подл. | Подпись и дата | Взам. инв. №

Провер.	Баранова	
Инж.	Саранча	
Рук. гр.	Баранова	
ГИП	Левина	
Гл. конст.	Шапиро	
Н. контр.	Левина	
Нач. отд.	Красавин	

ТП 901-3-207.85 КЖИ. ПР1

Перегородка ПР1

Стадия	Масса	Масштаб
Р	310	—
Лист 1	Листов 1	

ЦНИИЭП инженерного оборудования

Формат А4

Типовой проект Альбом IV

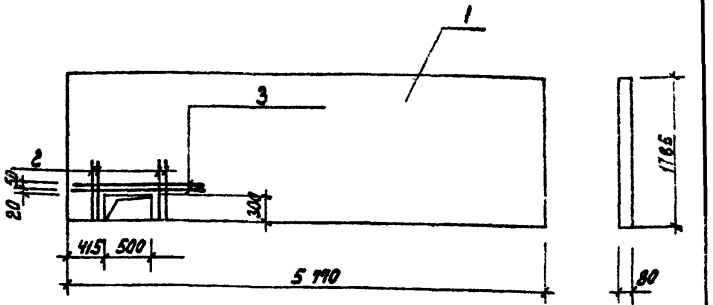

Формат	Зона	Поз.	Обозначение	Наименование	Кол.	Примеч.
				Документация		
			1.431-20 вып. 1	Перегородки одноэтажные производственных зданий.		
				Сборочные единицы		
А3		1	1.431-20 вып. 1	ПП1-6 5.11×1.785		
				Детали		
Б.Ч		2	ТП КЖИ. ПР2. 1	ф8 AIII ГОСТ 5781-82; ℓ=800	4	0,3 кг
Б.Ч		3	2	ф8 AIII ГОСТ 5781-82; ℓ=1400	2	0,6 кг

Ведомость дополнительного расхода стали (кг)

Марка элемента	Изделия арматурные. Арматура класса A-III ГОСТ 5781-82 ф8			Итого
ПР2	2,4			2,4

Привязан

Инв. №

Инв. № подл. | Подпись и дата | Взам. инв. №

Провер.	Баранова	
Инж.	Саранча	
Рук. гр.	Баранова	
ГИП	Левина	
Гл. конст.	Шапиро	
Н. контр.	Левина	
Нач. отд.	Красавин	

ТП 901-3-207.85 КЖИ. ПР2

Перегородка ПР2

Стадия	Масса	Масштаб
Р	840	—
Лист 1	Листов 1	

ЦНИИЭП инженерного оборудования г. Москва

Формат А4

Типовой проект 901-3-207.85 Альбом IV

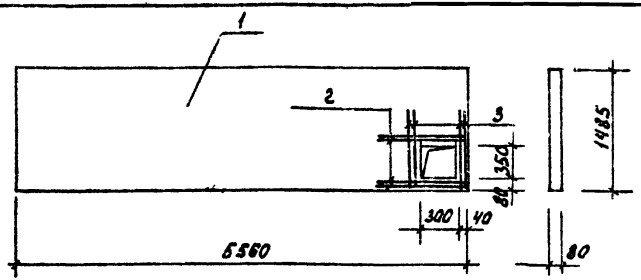

Формат	Зона	Поз.	Обозначение	Наименование	Кол.	Примеч.
				Документация		
			1.431-20 вып.1	Перегородки однозтажных производств. зданий.		
				Сборочные единицы		
А3		1	1.431-20 вып.1	ППЛ-11 5,56х1,485	1	
				Детали		
Б.Ч.		2	ТП КЖИ. ПР3. 1	ф8 AIII ГОСТ 5781-82; ℓ=880	4	0,35 кг
Б.Ч.		3	2	ф8 AIII ГОСТ 5781-82; ℓ=920	4	0,36 кг

Ведомость дополнительного расхода стали (кг).

Марка элемента	Изделия арматурные, Арматура класса A-III, ГОСТ 5781-82 ф8			Итого
ПР3	2,84			2,84

Привязан:

Инв.№

Инв.№ подл. | Подпись и дата | Взам. инв.№

Провер.	Баранова	
Инж.	Саранча	
Рук. гр.	Баранова	
ГИП	Лезина	
Гл. спец.	Шапиро	
Н. контр.	Лезина	
Нач. отд.	Красавин	

ТП 901-3-207.85 КЖИ. ПР3

Перегородка ПР3

Стадия	Масса	Масштаб
Р	870	—
Лист 1	Листов 1	

ЦНИИЭП инженерного оборудования г. Москва

Формат А4

Типовой проект Альбом IV

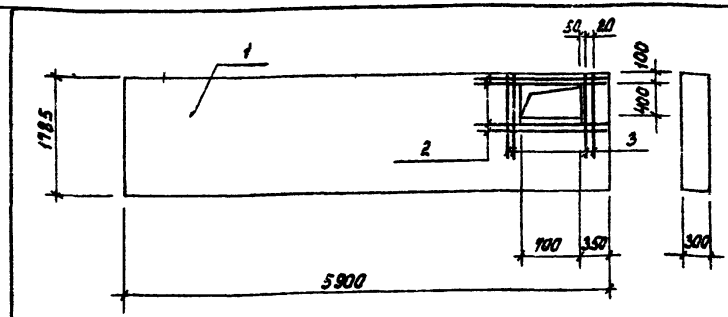

Формат	Зона	Поз.	Обозначение	Наименование	Кол	Примеч.
				Сборочные единицы		
		1	1.020-1 5-2. 1.0.0.0	1 ПС 60, 18, 3,0 - П	1	
				Детали		
Б.Ч.		2	ТП КЖИ. ПС15-1.1	ф 12 AIII ГОСТ 5781-82; ℓ=1660	8	1,5 кг
Б.Ч.		3	2	ф12 AIII ГОСТ 5781-82; ℓ=1100	8	1,0 кг

Ведомость дополнительного расхода стали (кг).

Марка элемента	Изделия арматурные, Арматура класса A-III, ГОСТ 5781-82 ф12			Итого
ПС15-1	20,0			20,0

Привязан:

Инв.№

Инв.№ подл. | Подпись и дата | Взам. инв.№

Провер.	Баранова	
Инж.	Саранча	
Рук. гр.	Баранова	
ГИП	Лезина	
Гл. спец.	Шапиро	
Н. контр.	Лезина	
Нач. отд.	Красавин	

ТП 901-3-207.85 КЖИ. ПС15-1

Панель стеновая ПС 15-1

Стадия	Масса	Масштаб
Р	3,4 т	—
Лист 1	Листов 1	

ЦНИИЭП инженерного оборудования г. Москва

Формат А4

Типовой проект 901-3-2 ук.87 Альбом IV

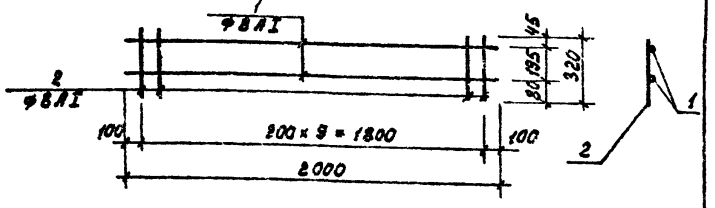

Формат	Зона	Поз.	Обозначение	Наименование	Кол.	Примеч.
				Детали		
Б.4		1	Т.П. КЖИ.С1. 1	ф8 AI ГОСТ 5781-82; ℓ=2000	2	0,8 кг
Б.4		2	.2	ф8 AI ГОСТ 5781-82; ℓ=320	10	0,13 кг

Привязан

Инв. №

Инв. № подл. | Подпись и дата | Взам. инв. №

Провер.	Баранова	
Инжен.	Саранча	
Рук. гр.	Баранова	
ГИП	Левина	
Гл. конс.	Шапиро	
Н. контр.	Левина	
Нач. отд.	Красавин	

Т.П. 901-3-207.85 КЖИ. С1

Сетка арматурная С1

Стадия	Масса	Масштаб
Р	2,9	—

Лист 1 Листов 1

ЦНИИЭП инженерного оборудования г. Москва

Формат А4

Типовой проект Альбом IV

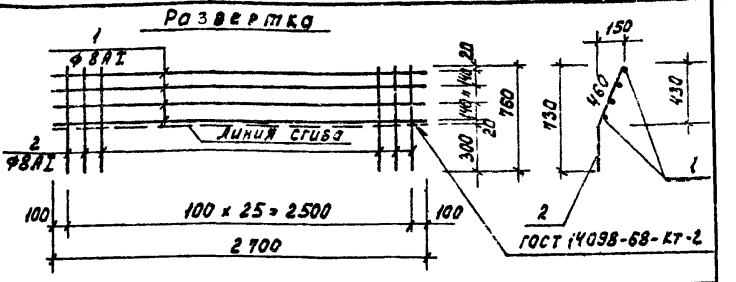

Формат	Зона	Поз.	Обозначение	Наименование	Кол.	Примеч.
				Детали		
Б.4		1	Т.П. КЖИ.С2. 1	ф8 AI ГОСТ 5781-82; ℓ=2100	4	1,1 кг
Б.4		2	.2	ф8 AI ГОСТ 5781-82; ℓ=760	26	0,3 кг

Привязан

Инв. №

Инв. № подл. | Подпись и дата | Взам. инв. №

Провер.	Баранова	
Инжен.	Саранча	
Рук. гр.	Баранова	
ГИП	Левина	
Гл. конс.	Шапиро	
Н. контр.	Левина	
Н. ч. отд.	Красавин	

Т.П. 901-3-207.85 КЖИ. С2

Сетка арматурная С2

Стадия	Масса	Масштаб
Р	12,2	—

Лист Листов 1

ЦНИИЭП инженерного оборудования г. Москва

Формат А4

Альбом IV

Типовой проект

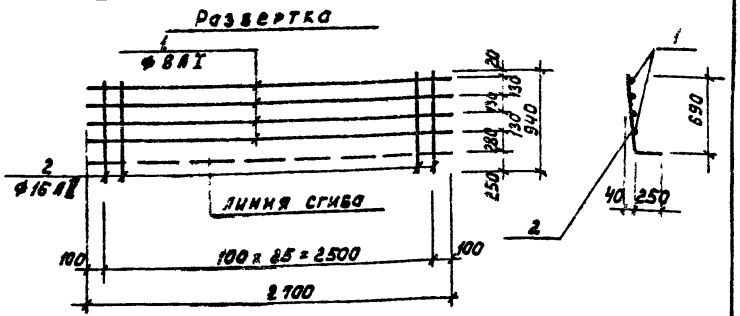

Формат	Зона	Поз.	Обозначение	Наименование	Кол.	Примеч.
				Детали		
Б.4		1	ТП КЖИ.СЗ.1	ф8AI ГОСТ 5781-82; ℓ=2700	4	1,1
Б.4		2	2	ф16AII ГОСТ 5781-82; ℓ=950	26	1,5

Привязан

Инв.№

Инв.№ подл. | Подпись и дата | Взам.инв.№

ТП 901-3-207.85 КЖИ.СЗ

Сетка арматурная С3

			Стадия	Масса	Масштаб
Провер.	Баранова		Р	43,4	—
Инж.	Саранча		Лист	Листов 1	
Рук.гр.	Баранова		ЦНИИЭП инженерного оборудования г. Москва		
ГИП	Лазина				
Гл.конст.	Шапиро				
Н.контр.	Лазина				
Нач.отд.	Красавин				

Альбом IV

Типовой проект

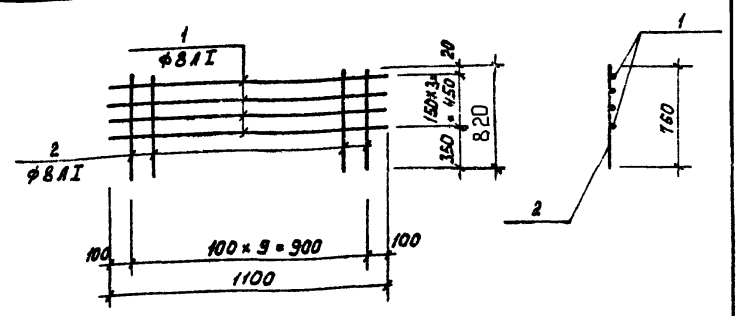

Формат	Зона	Поз.	Обозначение	Наименование	Кол.	Примеч.
				Детали		
Б.4		1	ТП КЖИ.С4.1	ф8AI ГОСТ 5781-82; ℓ=1100	4	0,4
Б.4		2	2	ф8AI ГОСТ 5781-82; ℓ=760	10	0,3

Привязан

Инв.№

Инв.№ подл. | Подпись и дата | Взам.инв.№

ТП 901-3-207.85 КЖИ.С4

Сетка арматурная С4

			Стадия	Масса	Масштаб
Провер.	Баранова		Р	4,6	—
Инж.	Саранча		Лист	Листов 1	
Рук.гр.	Баранова		ЦНИИЭП инженерного оборудования г. Москва		
ГИП	Лазина				
Гл.конст.	Шапиро				
Н.контр.	Лазина				
Нач.отд.	Красавин				

Формат А4

Формат А4

Типовой проект 901-3-207.85 Альбом IV

Развертка

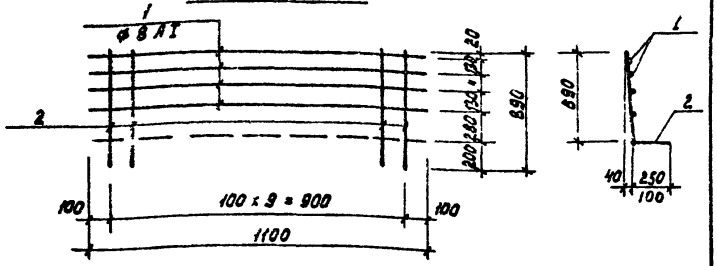

Формат	Зона	Поз.	Обозначение	Наименование	Кол.	Примеч.
				С5 ; С6		
				Детали		
Б.Ч.		1	ТП КЖИ.С5. 1	ф8 AI ГОСТ 5781-82; ℓ=1100	4	0,6 кг
				Переменные данные для исполнения		
				С5		
Б.Ч.		2	ТП КЖИ.С5. 2	ф16 AII ГОСТ 5781-82; ℓ=940	10	1,4 кг
				С6		
Б.Ч		2	ТП КЖИ.С5. 3	ф10 AII ГОСТ 5781-82; ℓ= 790	10	0,5 кг

Марка	Масса, кг
С5	16,4
С6	7,4

Привязан

Инв.№

Инв.№ подл. | Подпись и дата | Взам. инв.№

Провер.	Баранова	
Инж.	Саранча	
Рук. гр	Баранова	
ГИП	Левина	
Гл. конст.	Шапиро	
Н. контр.	Левина	
Нач. отд.	Красави	

Т.П. 901-3-207.85 КЖИ. С5

Сетка арматурная (С5 ; С6)

Стадия	Масса	Масштаб
Р	см. табл.	—
Лист 1	Листов 1	

ЦНИИЭП инженерного оборудования г. Москва

Формат А4

Типовой проект 901-3-207.85 Альбом IV

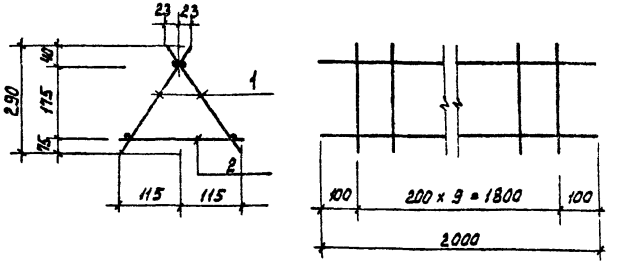

Формат	Зона	Поз.	Обозначение	Наименование	Кол.	Примеч.
				Сборочные единицы		
А4		1	ТП КЖИ. С1	Сетка С1	2	2,9кг
				Детали		
Б.Ч		2	ТП КЖИ.КП1. 1	ф8 AI ГОСТ 5781-82; ℓ=240	10	0,09кг

Привязан

Инв.№

Инв.№ подл. | Подпись и дата | Взам. инв.№

Провер.	Баранова	
Инж.	Саранча	
Рук. гр.	Баранова	
ГИП	Левина	
Гл. конст.	Шапиро	
Н. контр.	Левина	
Нач. отд.	Красави	

Т.П. 901-3-207.85 КЖИ. КП1

Каркас пространственный КП1

Стадия	Масса	Масштаб
Р	6,1	—
Лист 1	Листов 1	

ЦНИИЭП инженерного оборудования г. Москва

Формат А4

Типовой проект 901-3-207.85 Альбом IV

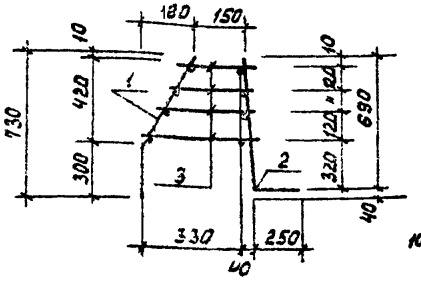

Развертка

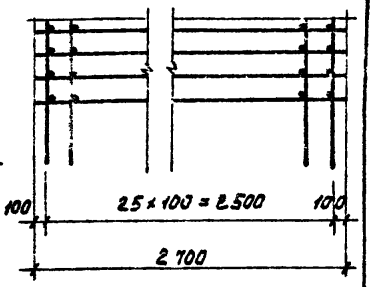

Формат	Зона	Поз.	Обозначение	Наименование	Кол.	Примеч.
				Сборочные единицы		
А4		1	ТП кжи.с2	Сетка С2	1	12,2
А4		2	ТП кжи.с3	Сетка С3	1	43,4
				Детали		
Б4		3	ТП кжи. кп1.1	ф8 AI ГОСТ 5781-82; $\ell_{ср}$=235	104	0,1 кг

Привязан

Инв. №

Провер.	Баранова	
Инж.	Саранча	
Рук. гр.	Баранова	
ГИП	Левина	
Н. контр.	Левина	
Нач. отд.	Красавин	

ТП 901-3-207.85 кжи. КП2

Каркас пространственный КП 2

Стадия	Масса	Масштаб
Р	66,0	—
Лист	Листов	

ЦНИИОМТП
инженерного оборудования
г. Москва

Формат А4

Типовой проект 901-3-207.85 Альбом IV

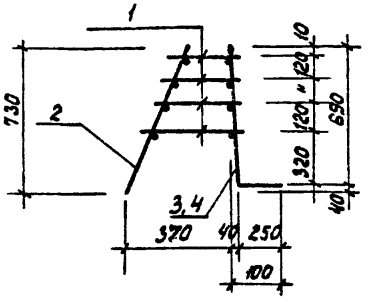

Развертка

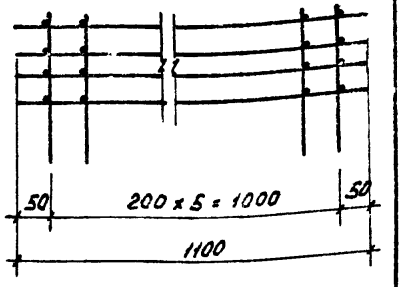

Формат	Зона	Поз	Обозначение	Наименование	Кол.	Примеч.
				КП3 ; КП4		
				Детали		
Б4		1	ТП кжи. кп3. 1	ф8 AI ГОСТ 5781-82; ℓ=235	24	0,1 кг
			Переменные данные для исполнений			
				КП3		
				Сборочные единицы		
А4		2	ТП кжи. с4	Сетка С4	1	4,6 кг
А4		3	ТП кжи. с5	Сетка С5	1	16,4 кг
				КП4		
				Сборочные единицы		
А4		2	ТП кжи. с4	Сетка С4	1	4,6 кг
А4		4	ТП кжи. с6	Сетка С6	1	7,4 кг

Марка	Масса, кг
КП3	23,4
КП4	14,4

Привязан

Инв. №

Провер.	Баранова	
Инж.	Саранча	
Рук. гр.	Баранова	
ГИП	Левина	
Гл. конс.	Шапиро	
Н. контр.	Левина	
Нач. отд.	Красавин	

ТП 901-3-207.85 КЖИ КП3

Каркас пространственный (КП3 ; КП4)

Стадия	Масса	Масштаб
Р	см. табл.	—
Лист	Листов 1	

ЦНИИОМТП
инженерного оборудования
г. Москва

Формат А3

Инв. № подл. | Подпись и дата | Взам. инв. №

20389-04

Типовой проект 901-3-207.85 Альбом IV

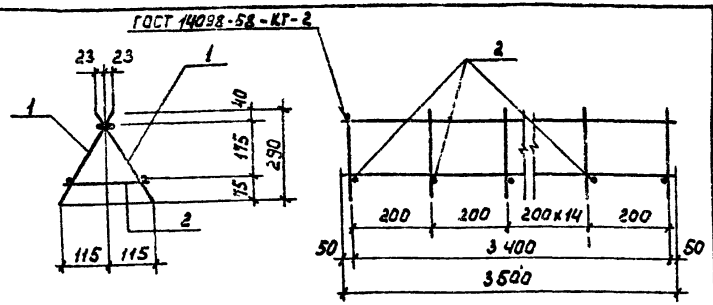

Формат	Зона	Поз.	Обозначение	Наименование	Кол.	Примечан.
				Сборочные единицы		
Б4		1	ТП кжи. С7	Сетка С7	2	5,00 кг
				Детали		
Б4		2	ТП кжи. кп5. 1	ф8 AI ГОСТ 5781-82 ℓ=290	18	0,11 кг

Привязан

Инв №

Провер.	Левина		
Ст. инж.	Стригина		
Рук. гр.	Баранова		
ГИП	Левина		
Гл. конст.	Шапиро		
Н. контр.	Левина		
Нач. отд.	Красавин		

ТП 901-3-207.85 кжи. кп5

Каркас пространственный КП 5

Стадия	Масса	Масштаб
Р	12.00	—

Лист 1 Листов 1

ЦНИИЭП инженерного оборудования г. Москва

Формат А4

Инв. № подл. | Подпись и дата | Взам. инв. №

Типовой проект

Альбом IV

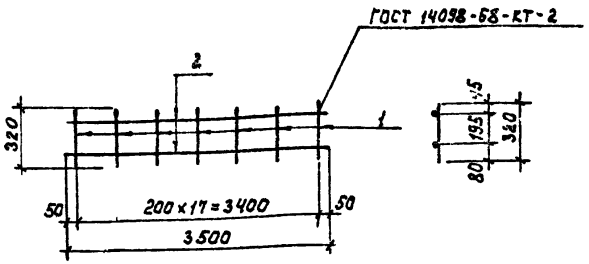

Формат	Зона	Поз.	Обозначение	Наименование	Кол.	Примечан.
				Детали		
Б4		1	ТП кжи. С7. 1	ф8 AI ГОСТ 5781-82; ℓ=320	18	0,16 кг
Б4		2	ТП кжи. С7. 2	ф8 AI ГОСТ 5781-82, ℓ=3500	2	1,4 кг

Привязан

Инв. №

Провер.	Левина		
Ст. инж.	Стригина		
Рук. гр.	Баранова		
ГИП	Левина		
Гл. конс.	Шапиро		
Н. контр.	Левина		
Нач. отд.	Красавин		

ТП 901-3-207.85 КЖИ. С7

Сетка арматурная С7

Стадия	Масса	Масштаб
Р	5.0	—

Лист 1 Листов 1

ЦНИИЭП инженерного оборудования г. Москва

Формат А4

Инв. № подл. | Подпись и дата | Взам. инв. №

Типовой проект 901-3-207.85 Альбом IV

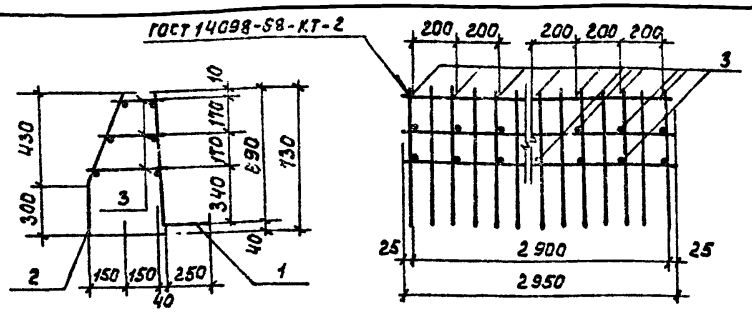

Формат	Зона	Поз.	Обозначение	Наименование	Кол.	Примеч.
				Сварочные единицы		
А4		1	ТП КЖИ. С8	Сетка С 8	1	48,0 кг
А4		2	ТП КЖИ. С9	Сетка С 9	1	12,6 кг
				Детали		
Б4		3	ТП КЖИ. КП6. 1	ф8 AI ГОСТ 5781-82; R_{cr}=235	48	0,1 кг

Привязан

Инв. №

Провер.	Бар....ова		
Ст. инж.	Стригина		
Рук. гр.	Баранова		
ГИП	Левина		
Гл. констр.	Шапиро		
Н. контр.	Левина		
Нач. отд.	Красавин		

ТП 901-3-207.85 КЖИ. КП 6

Каркас пространственный КП 6

Стадия	Масса	Масштаб
Р	65.4	—
Лист	Листов	

ЦНИИЭП инженерного оборудования г. Москва

Формат А4

Типовой проект

Альбом IV

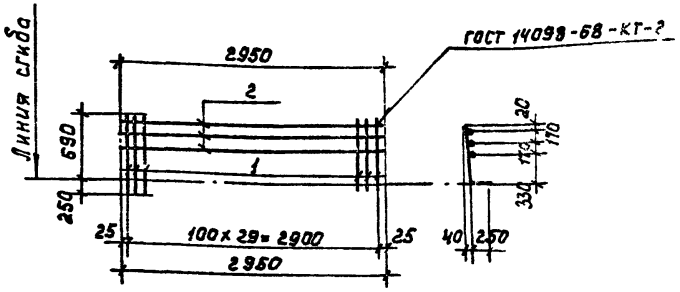

Формат	Зона	Поз.	Обозначение	Наименование	Кол.	Примеч.
				Детали		
Б4		1	ТП КЖИ. С8. 1	ф16 AII ГОСТ 5781-82; ℓ=940	30	1,48 кг
Б4		2	.2	ф8 AI ГОСТ 5781-82; ℓ=2950	3	1,2 кг

1. Марка стали для поз. 1 - Вст5 сп 2.
2. Марка стали для поз. 2 - Вст3 сп 2.

Привязан

Инв. №

Провер.	Баранова		
Ст. инж.	Стригина		
Рук. гр.	Баранова		
ГИП	Левина		
Гл. констр.	Шапиро		
Н. контр.	Левина		
Нач. отд.	Красавин		

ТП 901-3-207.85 КЖИ. С8

Сетка арматурная С 8

Стадия	Масса	Масштаб
Р	48.0	—
Лист	Листов 1	

ЦНИИЭП инженерного оборудования г. Москва

Формат А4

Инв. № подл. | Подпись и дата | Взам. инв. №

Инв. № подл. | Подпись и дата | Взам. инв. №

20389-04

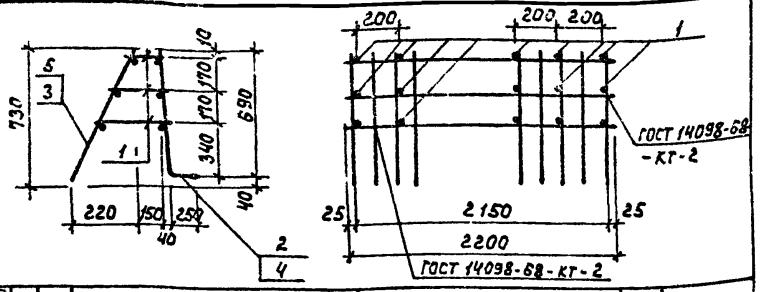

Формат	Зона	Поз.	Обозначение	Наименование	Кол	Примеч
				Детали		
Б4		1	ТП кжи. кп7. 1	ф8А I ГОСТ 5781-82; $l_{ср}$=235	33	0.09 кг
			Переменные данные для исполнения			
				кп7		
				Сборочные единицы		
А4		2	ТП кжи. С10	Сетка С10	1	35.17 кг
А4		3	ТП кжи. С12	Сетка С12	1	19.8 кг
				кп7-01		
				Сборочные единицы		
А4		4	ТП кжи. С10	Сетка С11	1	15.15 кг
А4		5	ТП кжи. С12	Сетка С13	1	15.3 кг

Марка	Масса	Обозначение
кп7	57.94 кг	кп7
-01	33.42 кг	кп8

Привязан

Инв. №

Типовой проект 901-3-207.85 Альбом IV

Инв. № подл. | Подпись и дата | Взам. инв. №

ТП 901-3-207.85 кжи. кп7

Провер.	Баранова	
Ст. инж.	Стригина	
Рук. гр.	Баранова	
ГИП	Левина	
Гл. конст.	Шапиро	
Н. контр.	Левина	
Нач. отд.	Красавин	

Каркас пространственный кп7 (кп7, кп8)

Стадия	Масса	Масштаб
Р	см. табл.	—

Лист | Листов 1

ЦНИИЭП инженерного оборудования г. Москва

Формат А4

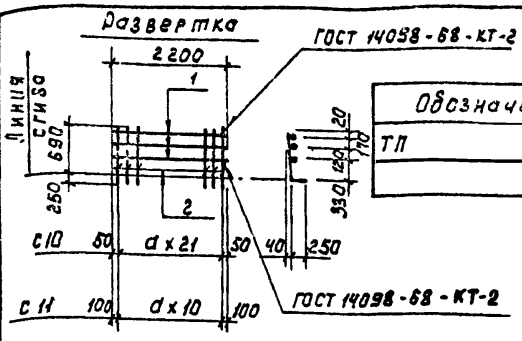

Обозначение	Марка	Размер а	Масса
ТП кжи-С10	С10	100	35.17 кг
-01	С11	200	15.15 кг

Формат	Зона	Поз.	Обозначение	Наименование	Кол.	Примеч.
				Детали		
Б4		1	ТП кжи. С10. 1	ф8А I ГОСТ 5781-82; l=2200	3	0.87 кг
			Переменные данные для исполнения			
				С10		
				Детали		
Б4		2	ТП кжи. С10. 2	ф16А II ГОСТ 5781-82; l=940	22	1.48 кг
				С11		
				Детали		
Б4		2	ТП кжи. С10. 3	ф14А II ГОСТ 5781-82; l=940	11	1.14 кг

Привязан

Инв. №

Типовой проект Альбом IV

Инв. № подл. | Подпись и дата | Взам. инв. №

ТП 901-3-207.85 кжи. С10

Провер.	Баранова	
Ст. инж.	Стригина	
Рук. гр.	Баранова	
ГИП	Левина	
Гл. конст.	Шапиро	
Н. контр.	Левина	
Нач. отд.	Красавин	

Сетка арматурная С10 (С10, С11)

Стадия	Масса	Масштаб
Р	см. табл.	—

Лист | Листов 1

ЦНИИЭП инженерного оборудования г. Москва

Формат А4

Типовой проект 901-3-207.85 Альбом IV

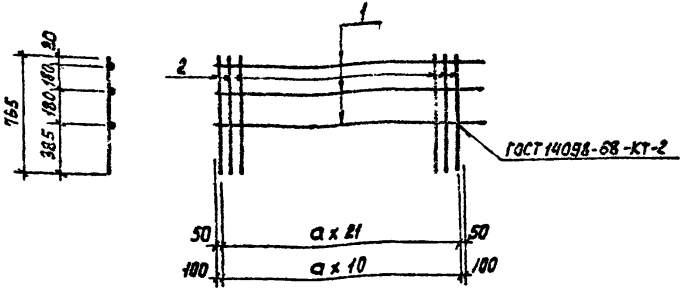

Формат	Зона	Поз.	Обозначение	Наименование	Кол.	Примеч.
				Детали		
Б4		1	ТП кжи.С12.1	ф8 AI ГОСТ 5781-82 ℓ=2200	3	3,6 кг
				Переменные данные для исполнения		
				С12		
				Детали		
Б4		2	ТП кжи.С12.2	ф8 AI ГОСТ 5781-82 ℓ=765	22	0,30 кг
				С 12-01		
				Детали		
Б4		2	ТП кжи.С12.3	ф8 AI ГОСТ 5781-82 ℓ=765	11	0,30 кг

Обозначение	Марка	Размер a	Масса кг
ТП кжи.С12	С 12	100	19,8
-01	С 13	200	15,3

Привязан

Инв.№

Провер.	Левина		ТП 901-3-207.85 кжи. С 12
Ст. инж.	Стригина		Сетка арматурная С12 (С12; С13)
Рук. гр.	Баранова		Стадия: Р; Масса: см. табл.; Масштаб: —
ГИП	Левина		Лист; Листов 1
Гл. конст.	Шапиро		ЦНИИЭП инженерного оборудования г. Москва
Н. контр.	Левина		
Нач. отд.	Красавин		

Инв.№ подл. | Подпись и дата | Взам. инв.№

Формат А4

Альбом

Типовой проект

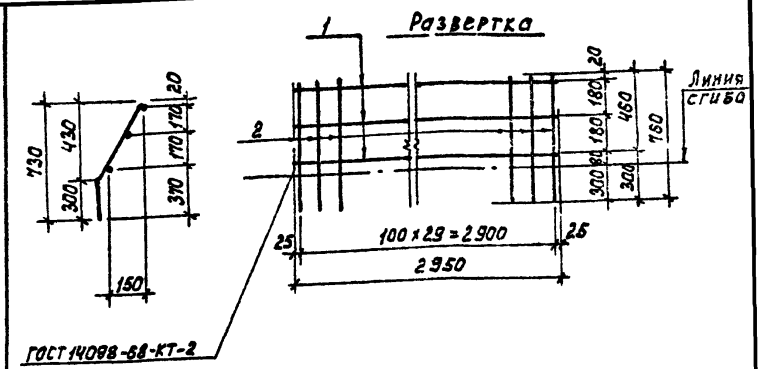

Формат	Зона	Поз	Обозначение	Наименование	Кол.	Примеч.
				Детали		
Б4		1	ТП кжи.С9.1	ф8 AI ГОСТ 5781-82 ℓ=2950	3	1,2 кг
Б4		2	.2	ф8 AI ГОСТ 5781-82 ℓ=760	30	0,3 кг

Привязан

Инв.№

Провер.	Левина		ТП 901-3-207.85 кжи. С9
Ст. инж.	Стригина		Сетка арматурная С9
Рук. гр.	Баранова		Стадия: Р; Масса: 12,6; Масштаб: —
ГИП	Левина		Лист; Листов 1
Гл. конст.	Шапиро		ЦНИИЭП инженерного оборудования г. Москва
Н. контр.	Левина		
Нач. отд.	Красавин		

Инв.№ подл. | Подпись и дата | Взам. инв.№

Формат А4

Типовой проект 901-3-207.85 Альбом IV

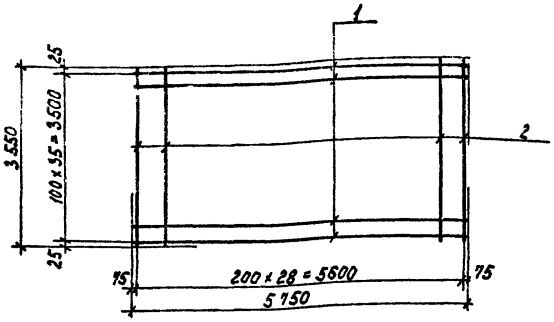

Формат	Зона	Поз.	Обозначение	Наименование	Кол.	Примеч.
				Детали		
А4		1	ТП КЖИ.С14. 1	ф14АII ГОСТ 5781-82 ℓ=5750	36	1.0 кг
А4		2	.2	ф12АII ГОСТ 5781-82 ℓ=3550	29	3.2 кг

Привязан

Инв. №

Провер.	Баранова	
Ст. инж.	Стригина	
Рук. гр.	Баранова	
ГИП	Левина	
Гл. конст.	Шалиро	
Н. контр.	Левина	
Нач. отд.	Красавин	

ТП 901-3-207.85 КЖИ.С14

Сетка арматурная С14

Стадия	Масса	Масштаб
Р	344.8	—
Лист	Листов 1	

ЦНИИЭП инженерного оборудования г. Москва

Инв. № подл. | Подпись и дата | Взам. инв. №

Типовой проект 901-3-207.85 Альбом IV

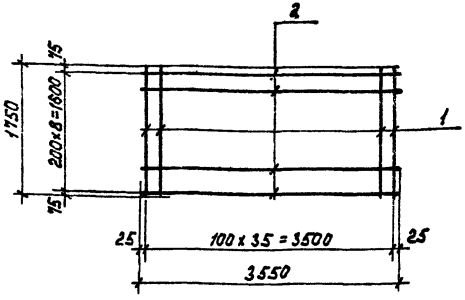

Формат	Зона	Поз.	Обозначение	Наименование	Кол.	Примеч.
				Детали		
А4		1	ТП КЖИ.С15. 1	ф14АII ГОСТ 5781-82 ℓ=1750	36	2.1 кг
А4		2	.2	ф12АII ГОСТ 5781-82 ℓ=3550	9	3.2 кг

Привязан

Инв. №

Провер.	Баранова	
Ст. инж.	Стригина	
Рук. гр.	Баранова	
ГИП	Левина	
Гл. конст.	Шалиро	
Н. контр.	Левина	
Нач. отд.	Красавин	

ТП 901-3-207.85 КЖИ.С15

Сетка арматурная С15

Стадия	Масса	Масштаб
Р	104.4	—
Лист	Листов 1	

ЦНИИЭП инженерного оборудования г. Москва

Инв. № подл. | Подпись и дата | Взам. инв. №

Типовой проект 901-3-207.85 Альбом IV

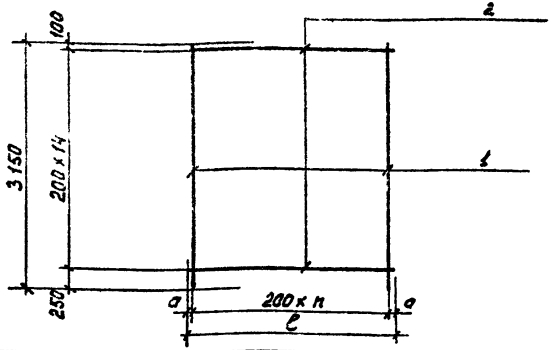

Формат	Зона	Поз.	Обозначение	Наименование	Кол.	Примечан.
				Переменные данные для исполнений		
				С 16		
				Детали		
Б4		1	ТП КЖИ.С16.1	ф10 А III ГОСТ 5781-82 c=3150	14	1,94 кг
Б4		2	.2	ф10 А III ГОСТ 5781-82 c=2670	15	1,65 кг
				С 16-01		
				Детали		
Б4		1	ТП КЖИ.С16.3	ф10 А III ГОСТ 5781-82 c=3150	17	1,94 кг
Б4		2	.4	ф10 А III ГОСТ 5781-82 c=3230	15	2,0 кг

Обозначение	Марка	c	n	a	Масса кг
ТП КЖИС16	С16	2670	13	35	53,6
-01	С17	3230	16	15	65,0

Привязан

Инв. №

Инв. № подл. | Подпись и дата | Взам. инв. №

Провер.	Баранова	
Гл. инж.	Стригина	
Рук. гр.	Баранова	
ГИП	Левина	
Гл. конструктор	Чапиро	
Н. контр.	Левина	
Нач. ОТА	Красавин	

ТП 901-3-207.85 КЖИ. С16

Сетки арматурные (С 16 ; С 17)

Стадия	Масса	Масштаб
Р	см. табл.	—

Лист | Листов 1

ЦНИИЭП инженерного оборудования г. Москва

Формат А4

Типовой проект Альбом

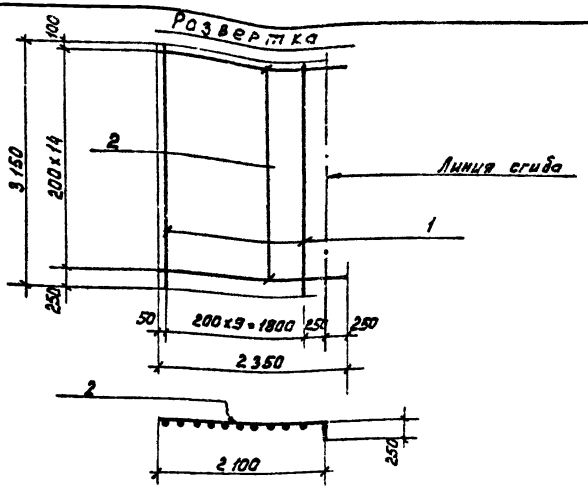

Формат	Зона	Поз.	Обозначение	Наименование	Кол.	Примечан.
				Детали		
Б4		1	ТП КЖИ.С18.1	ф10 А III ГОСТ 5781-82 c=3150	10	1,94 кг
Б4		2	.2	ф10 А III ГОСТ 5781-82 c=2350	15	1,33 кг

Привязан

Инв. №

Инв. № подл. | Подпись и дата | Взам. инв. №

Провер.	Баранова	
Ст. инж.	Стригина	
Рук. гр.	Баранова	
ГИП	Левина	
Гл. конструктор	Чапиро	
Н. контр.	Левина	
Нач. ОТА	Красавин	

ТП 901-3-207.85 КЖИ. С18

Сетка арматурная С 18

Стадия	Масса	Масштаб
Р	40,7	—

Лист | Листов 1

ЦНИИЭП инженерного оборудования г. Москва

Формат А4

Типовой проект Альбом IV

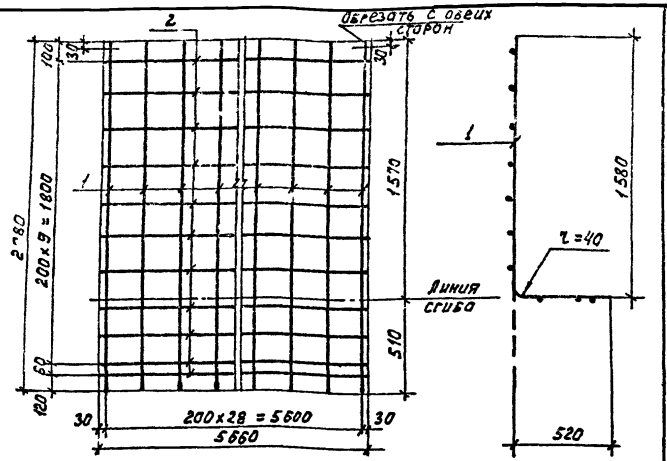

Формат	Зона	Поз.	Обозначение	Наименование	Кол.	Примечан.
				Детали		
БЧ		1	ТП кжи. С21. 1	ф10 AIII ГОСТ 5781-82 ℓ=2080	29	1,3 кг
БЧ		2	.2	ф6 AIII ГОСТ 5781-82 ℓ=5660	11	1.3 кг

Привязан

Инв.№

Провер.	Левина	
Ст. инж.	Стригина	
Рук. гр.	Баранова	
Г И П	Левина	
Гл. конст.	Шапиро	
Н. контр.	Левина	
Нач. отд.	Красавин	

ТП 901-3-207.85 КЖИ. С 21

Сетка арматурная С 21

Стадия	Масса	Масштаб
Р	52.0	—
Лист	Листов 1	

ЦНИИЭП инженерного оборудования г. Москва

Формат А4

Типовой проект Альбом IV

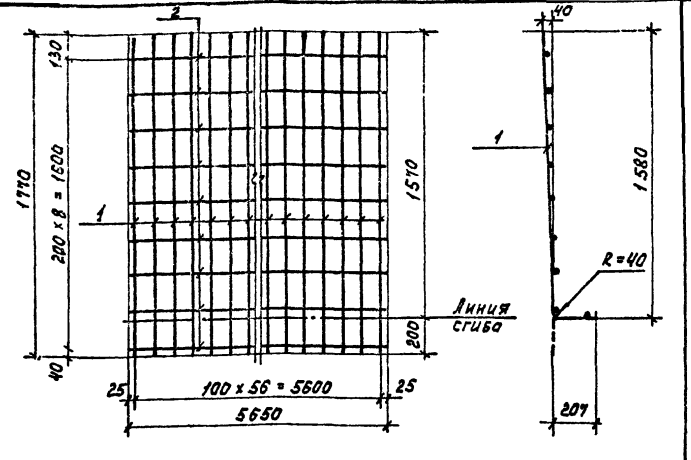

Формат	Зона	Поз.	Обозначение	Наименование	Кол.	Примечан.
				Детали		
БЧ		1	ТП кжи. С22. 1	ф6 AIII ГОСТ 5781-82 ℓ=1770	57	0.4 кг
БЧ		2	.2	ф6 AIII ГОСТ 5781-82 ℓ=5650	9	1.3 кг

Привязан

Инв.№

Провер.	Левина	
Ст. инж.	Стригина	
Рук. гр.	Баранова	
Г И П	Левина	
Гл конст	Шапиро	
Н контр.	Левина	
Нач отд	Красавин	

ТП 901-3-207.85 КЖИ. С 22

Сетка арматурная С 22

Стадия	Масса	Масштаб
Р	34.5	—
Лист	Листов 1	

ЦНИИЭП инженерного оборудования г. Москва

Формат А4

Инв.№подл. | Подпись и дата | Взам.инв.№

Типовой проект 901-3-207.85 Альбом IV

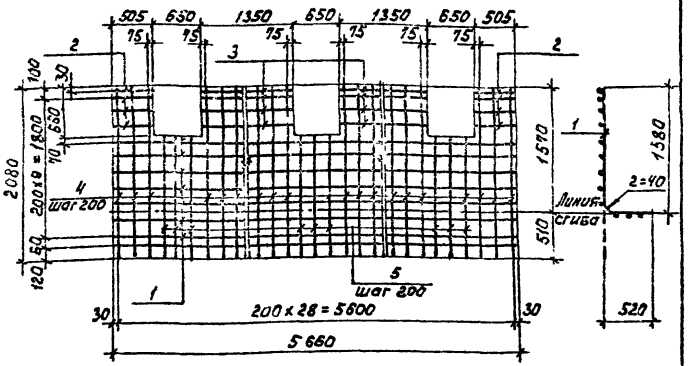

Формат	Зона	Поз.	Обозначение	Наименование	Кол.	Примеч
				Детали.		
Б4	1		ТП кжи. с24. 1	ф6 AIII ГОСТ 5781-82 ℓ=5660	8	1,3 кг
Б4	2		.2	ф6 AIII ГОСТ 5781-82 ℓ=505	8	0,12 кг
Б4	3		.3	ф6 AIII ГОСТ 5781-82 ℓ=1350	8	0,3 кг
Б4	4		.4	ф10 AIII ГОСТ 5781-82 ℓ=2085	10	1,3 кг
Б4	5		.5	ф10 AIII ГОСТ 5781-82 ℓ=1420	3	0,9кг

Привязан

Инв. №

Подпись и дата | Взам. инв. № | Инв. № подл.

Разраб.	Баранова	
Ст. инж.	Стригина	
Рук. гр.	Баранова	
ГИП	Левина	
Гл. конст.	Шапиро	
Н. контр.	Левина	
Нач. отд.	Красавин	

ТП 901-3-207.85 КЖИ С30

Сетка арматурная С30

Стадия	Масса	Масштаб
Р	47,86	—

Лист | Листов 1

ЦНИИЭП инженерного оборудования г. Москва

Формат А4

Типовой проект 901-3-207.85 Альбом IV

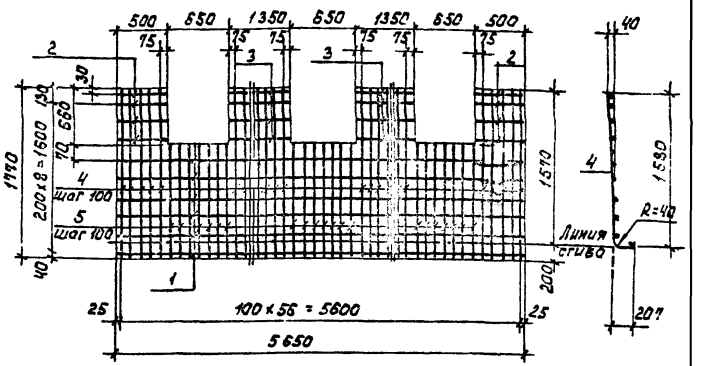

Формат	Зона	Поз.	Обозначение	Наименование	Кол.	Примечан
				Детали		
Б4	1		кжи с25 1	ф6 AIII ГОСТ 5781-82 ℓ=5650	7	1.1 кг
Б4	2		.2	ф6 AIII ГОСТ 5781-82 ℓ=500	8	0.11 кг
Б4	3		.3	ф6 AIII ГОСТ 5781-82 ℓ=1350	8	0,3 кг
Б4	4		.4	ф6 AIII ГОСТ 5781-82 ℓ=1770	36	0,4 кг
Б4	5		.5	ф6 AIII ГОСТ 5781-82 ℓ=1210	21	0,3 кг

Привязан

Инв. №

Подпись и дата | Взам. инв. № | Инв. № подл.

Провер.	Баранова	
Ст. инж.	Стригина	
Рук. гр.	Баранова	
ГИП	Левина	
Гл. конст.	Шапиро	
Н. контр.	Левина	
Нач. отд.	Красавин	

ТП 901-3-207.85 КЖИ.С25

Сетка арматурная С25

Стадия	Масса	Масштаб
Р	33 08	—

Лист | Листов 1

ЦНИИЭП инженерного оборудования г. Москва

Формат А4

Типовой проект 901-3-207.85 Альбом IV

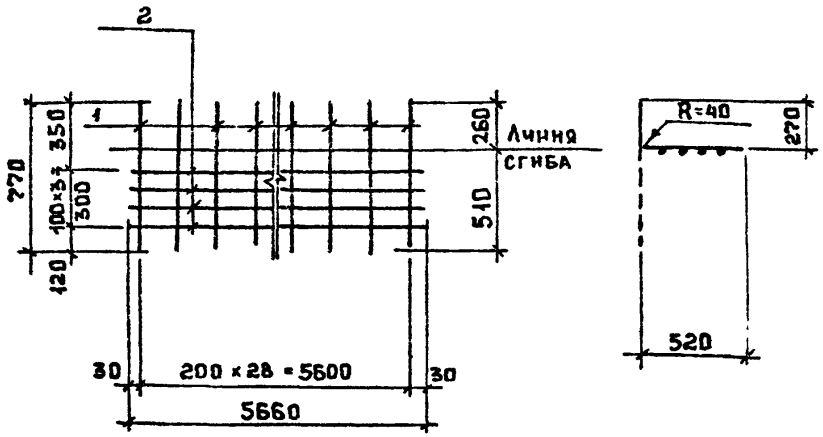

Формат	Зона	Поз.	Обозначение	Наименование	Кол.	Примеч.
				Детали		
БА		1	ТП КЖИ.С23.1	ф10AIII ГОСТ 5781-82; ℓ=770	29	0,7кг
БА		2	.2	ф6AIII ГОСТ 5781-82; ℓ=5660	4	1,3кг

Привязан

Инв.№

ТП 901-3-207.85		КЖИ. С23	
Сетка арматурная С23	Стадия: Р	Масса: 25,0	Масштаб: —
	Лист	Листов 1	
	ЦНИИЭП инженерного оборудования г. Москва.		

Провер.	Левина	
Ст. инж.	Стригина	
Рук. гр.	Баранова	
ГИП	Левина	
Гл. конс	Шапиро	
Н. конт.	Левина	
Нач. отд.	Красавин	

Типовой проект Альбом IV

Развертка

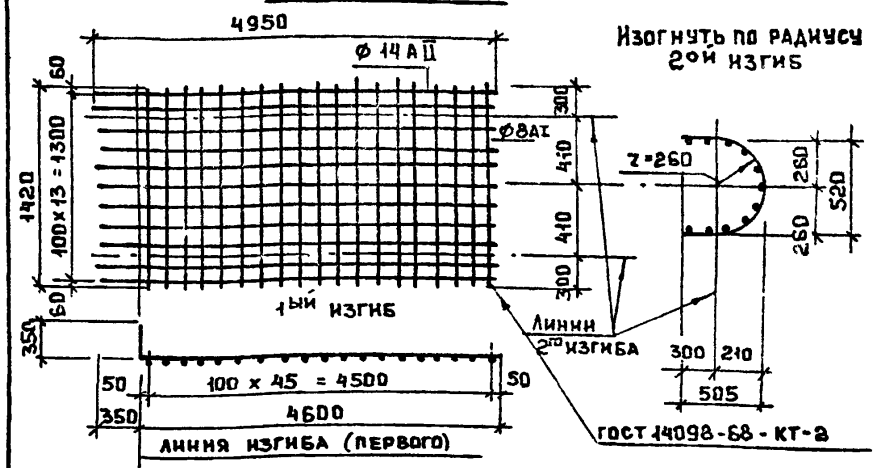

Привязан

Инв.№

ТП 901-3-207.85		КЖИ. С26	
Сетка арматурная С26	Стадия: Р	Масса: 127,2	Масштаб: —
	Лист	Листов 1	
Сетка $\frac{14AII-100}{8AI-100}$ 1420×4950 $\frac{50}{400}$	ЦНИИЭП инженерного оборудования г. Москва.		

Провер.	Левина	
Ст. инж.	Стригина	
Рук. гр.	Баранова	
ГИП	Левина	
Гл. конст	Шапиро	
Н. контр.	Левина	
Нач. отд.	Красавин	

Типовой проект 901-3-207.85 Альбом IV

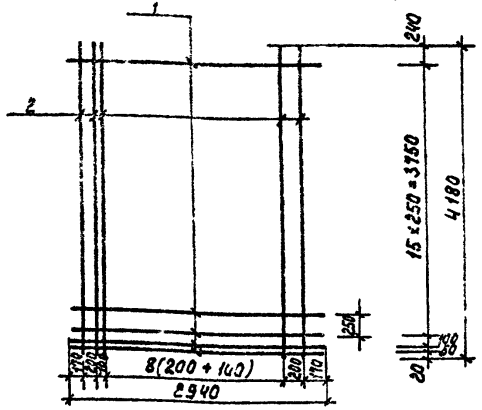

Формат	Зона	Поз.	Обозначение	Наименование	Кол.	Примеч.
				Детали		
БЧ		1	ТП кжи. С27.1	ф5 Вр-I ГОСТ 6727-80; ℓ=2940	18	0,45 кг
БЧ		2	.2	ф12 А-III ГОСТ 5781-82; ℓ=4180	18	3,7 кг

Анкерующие стержни приварить в каждом пересечении.

Привязан

Инв. №

ТП 901-3-207.85 кжи С27

Провер.	Левина	Сетка арматурная С 27	Стадия	Масса	Масштаб
Ст. кож.	Стригина		Р	74.9	—
Рук. гр.	Баранова		Лист	Листов 1
ГИП	Левина		ЦНИИОМТП инженерного оборудования г. Москва	
Гл. конст.	Шапиро			
Н. контр.	Левина			
Нач. отд.	Красавин			

Инв. № подл. | Подпись и дата | Взам. инв. №

Типовой проект 901-3-207.85 Альбом IV

Развертка

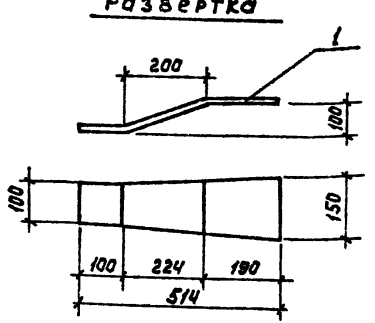

Покрытие: бор. Ц.50-60.

Привязан

Инв. №

ТП 901-3-207.85 кжи. МС1

Провер.	Левина	Соединительный элемент МС1	Стадия	Масса	Масштаб
Ст. инж.	Стригина		Р	4.02	—
Рук. гр.	Баранова		Лист	Листов 1
ГИП	Левина		ЦНИИОМТП инженерного оборудования г. Москва	
Гл. конст.	Шапиро	Полоса 6-8×150 ГОСТ 82-70		
Н. контр.	Левина	Универсальная Ст3кп2-II ГОСТ 535-79		
Нач. отд.	Красавин			

Инв. № подл. | Подпись и дата | Взам. инв. №

Формат А4

Типовой проект 901-3-207.85 альбом

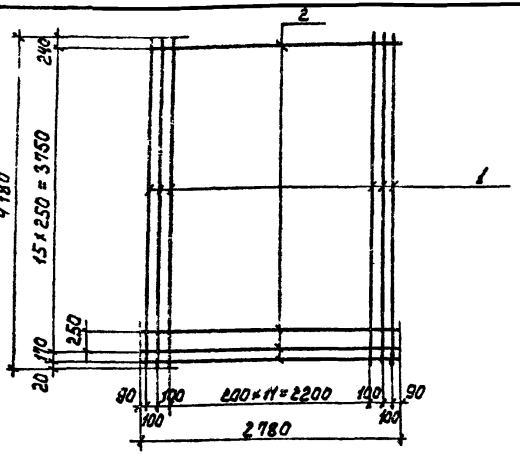

Формат	Зона	Поз.	Обозначение	Наименование	Кол.	Примеч.
				Детали		
Б4		1	ТП кжи. С28.1	ф12AIII ГОСТ 5781-82 ℓ=4180	16	3,7 кг
Б4		2	.2	ф6В-I ГОСТ 6727-80 ℓ=2780	11	0,43 кг

Привязан

Инв. №

Провер.	Левина	
Ст. инж.	Стригина	
Рук. гр.	Баранова	
ГИП	Левина	
Гл. конст.	Шапиро	
Н. контр.	Левина	
Нач. отд.	Красавин	

ТП 901-3-207.85 КЖИ. С 28

Сетка арматурная С 28

Стадия	Масса	Масштаб
Р	66,5	—

Лист | Листов 1

ЦНИИЭП инженерного оборудования г. Москва

Формат А4

Альбом Типовой проект

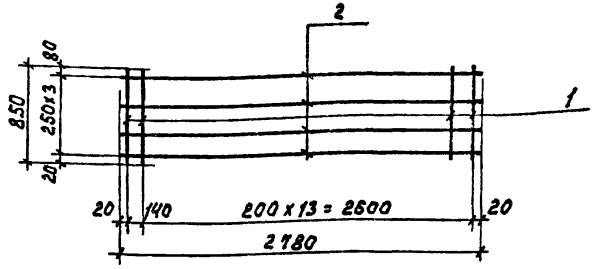

Формат	Зона	Поз.	Обозначение	Наименование	Кол.	Примечан.
				Детали		
Б4		1	ТП кжи. С29.1	ф10AIII ГОСТ 5781-82; ℓ=850	16	0,52 кг
Б4		2	.2	ф5Вр-I ГОСТ 6727-80; ℓ=2780	4	0,43 кг

Привязан

Инв. №

Провер.	Левина	
Ст. инж.	Стригина	
Рук. гр.	Баранова	
ГИП	Левина	
Гл. конст.	Шапиро	
Н. контр.	Левина	
Нач. отд.	Красавин	

ТП 901-3-207.85 КЖИ. С 29

Сетка арматурная С 29

Стадия	Масса	Масштаб
Р	9,6	—

Лист | Листов 1

ЦНИИЭП инженерного оборудования г. Москва

Формат А4

Инв. № подл. | Подпись и дата | Взам. инв. №

Типовой проект 3.207.85 Альбом IV

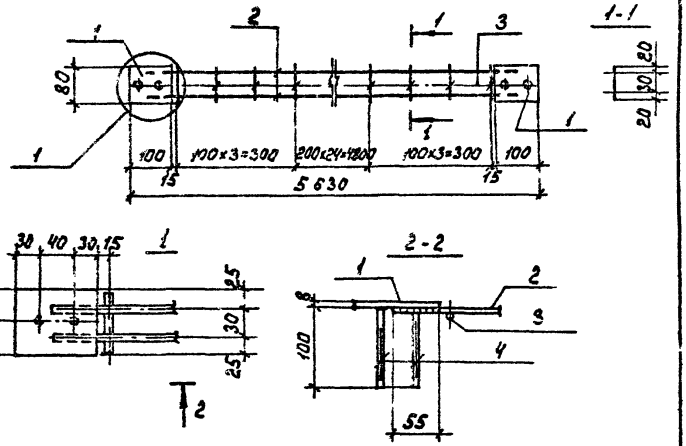

Формат	Зона	Поз.	Обозначение	Наименование	Кол.	Примечан.
				Детали		
Б4		1	ТП кжи.мн1.1	Полоса $\frac{8\times80\ ГОСТ\ 103-76}{Вст3\ ГОСТ\ 380-71*}$ ℓ=100	2	0,5 кг
Б4		2	.2	ф10АIII ГОСТ 5781-82 ℓ=5440	2	3,4 кг
Б4		3	.3	ф5Вр-I ГОСТ 6727-80 ℓ=10	31	0,01 кг
Б4		4	.4	ф10АIII ГОСТ 5781-82 ℓ=100	4	0,06 кг

Привязан

Инв.№

Взам.инв.№ | Подпись и дата | Инв.№ подл.

Проверил	Левина		
Ст. инж. с.	Стригина		
Рук. гр.	Баранова		
ГИП	Левина		
Гл. конст.	Шапиро		
Н. контр.	Левина		
Нач. отд.	Красавин		

ТП 901-3-207.85 КЖИ. МН1

Изделие закладное МН1

Стадия	Масса	Масштаб
Р	8.3	—
Лист	Листов 1	

ЦНИИОМТП
инженерного оборудования
г. Москва

Формат А4

Типовой проект 3.207.85 Альбом IV

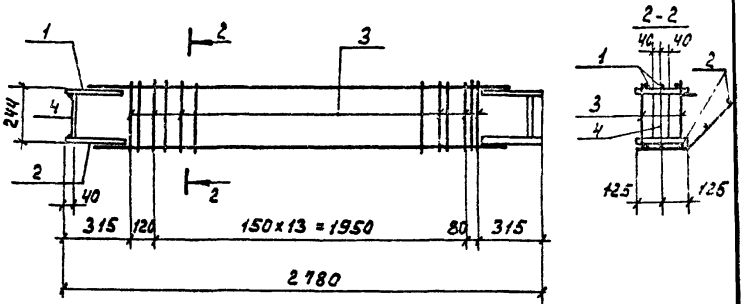

Формат	Зона	Поз.	Обозначение	Наименование	Кол.	Примечан.
				Сборочные единицы		
		1	ТП кжи.Кр3	Каркас Кр 3	1	18,6 кг
		2	ТП кжи.Кр4	Кр 4	1	20,4 кг
				Детали		
Б4		3	ТП кжи.мн2.1	ф5Вр-I ГОСТ 6727-80; ℓ=315	33	0,05 кг
Б4		4	.2	Полоса $\frac{8\times80\ ГОСТ\ 103-76}{Вст3\ ГОСТ\ 380-71*}$ ℓ=226	2	1,2 кг

Привязан

Инв.№

Взам.инв.№ | Подпись и дата | Инв.№ подл.

Провер.	Левина		
Ст.инж.	Стригина		
Рук. гр.	Баранова		
ГИП	Левина		
Гл.конст.	Шапиро		
Н. контр.	Левина		
Нач.отд.	Красавин		

ТП 901-3-207.85 КЖИ. МН2

Изделие закладное МН2

Стадия	Масса	Масштаб
Р	43.0	—
Лист	Листов 1	

ЦНИИОМТП
инженерного оборудования
г. Москва

Формат А4

Типовой проект 901-3-207.85 Альбом IV

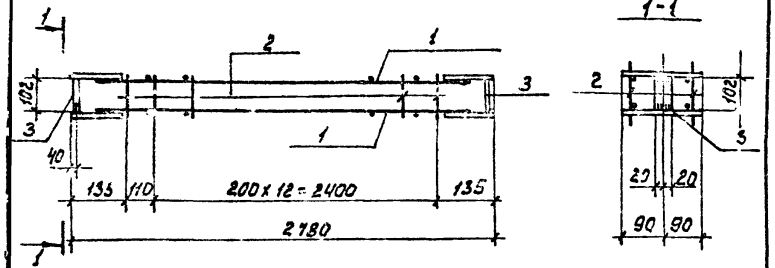

Формат	Зона	Поз.	Обозначение	Наименование	Кол.	Примечание
				Сборочные единицы		
А4		1	ТП кжи. КР5	Каркас КР5	2	6,8 кг
				Детали		
Б4		2	ТП кжи. МН3,1	⌀6 AI ГОСТ 5781-82 ℓ=130	28	0,03 кг
Б4		3	.2	Полоса -5х40 ГОСТ 103-76 ℓ=100 Ст3 ГОСТ 380-71*	2	0,16 кг

1. Поз. „3" приварить при сборке МН3.

Привязан

Инв. №

Провер.	Левина		
Ст.инж.	Стригина		
Рук.гр.	Баранова		
ГИП	Левина		
Гл.конст.	Шапиро		
Н.контр.	Левина		
Нач.отд.	Красавин		

ТП 901-3-207.85 кжи. МН3

Изделие закладное МН3

Стадия	Масса	Масштаб
Р	14,8кг	—

Лист | Листов 1

ЦНИИЭП инженерного оборудования г. Москва

Формат А4

Типовой проект Альбом IV

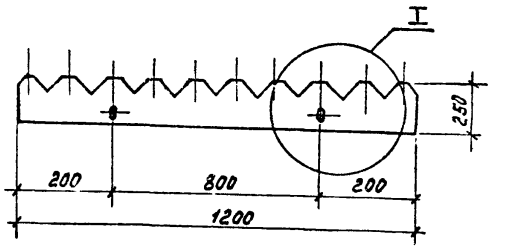

Узел I

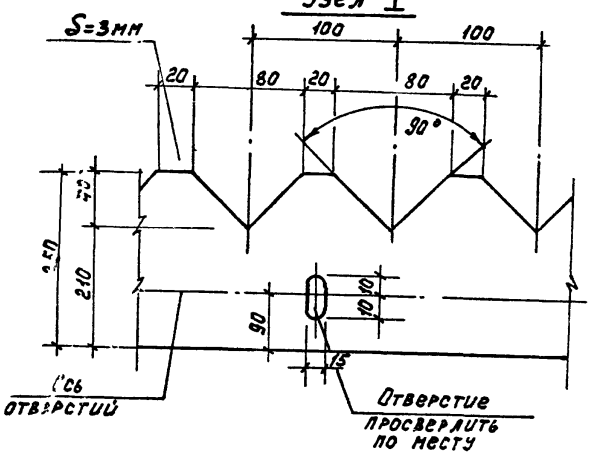

Провер.	Левина		
Ст.инж.	Стригина		
Рук.гр.	Баранова		
ГИП	Левина		
Гл.конст.	Шапиро		
Н.контр.	Левина		
Нач.отд.	Красавин		

ТП 901-3-207.85 кжи. В1

Водослив В1

Стадия	Масса	Масштаб
Р	—	—

Лист | Листов 1

Оргстекло ГОСТ 9784-75*

ЦНИИЭП инженерного оборудования г. Москва

Формат А4

20389-04

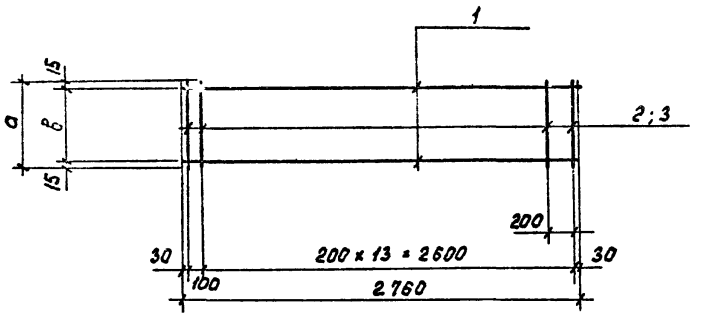

Обозначение	Марка	Размеры а	Размеры б		Масса кг
ТП кжи. Крн1	Крн1	130	100		1,15
-01	Крн 2	195	165		1,3

Формат	Зона	Поз.	Обозначение	Наименование	Кол.	Примечание
				Детали		
Б4		1	ТП кжи Крн1-1	ф5Вр-I ГОСТ 6727-80 ℓ=2760	2	0,425 кг
			Переменные данные для исполнения			
				ТП кжи Крн 1		
				Детали		
Б4		2	ТП кжи. Крн 1.2	ф5Вр-I ГОСТ 6727-80 ℓ=130	15	0,02 кг
				ТП кжи. Крн1-01		
				Детали		
Б4		3	ТП кжи Крн1.3	ф5 Вр-I ГОСТ 6727-80 ℓ= 195	15	0,03 кг

Подпись и дата | Инв. № подл. | Взам. инв. №

Привязан

Инв. №

Провер.	Левина	
Ст. инж.	Стригина	
Рук. гр.	Баранова	
ГИП	Левина	
Гл. конст.	Шапиро	
Н. контр.	Левина	
Н. яч. отд.	Красавин	

ТП 901-3-207.85 КЖИ. Крн 1

Каркас Крн 1 (Крн 1, Крн 2)

Стадия	Масса	Масштаб
Р	см. табл.	—
Лист	Листов 1	

ЦНИИОМТП инженерного оборудования г. Москва

Формат А3

Типовой проект 901-3-207.85 Альбом IV

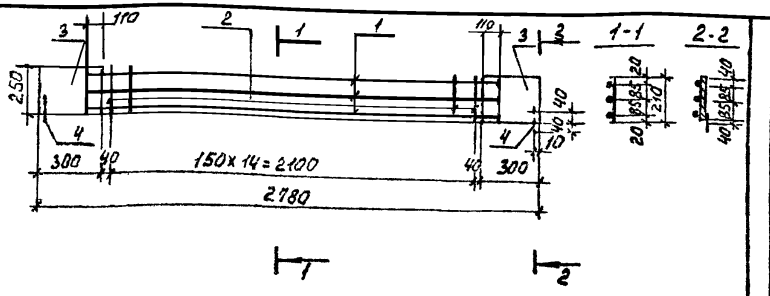

Формат	Зона	Поз.	Обозначение	Наименование	Кол.	Примеч.
				Детали		
БЧ		1	ТП КЖИ. КРИ3 1	ф14АIII ГОСТ 5781-82 ℓ=2400	3	2.9 кг
БЧ		2	.2	ф5Вр-I ГОСТ 6727-80 ℓ=210	15	0.03 кг
БЧ		3	.3	Полоса 8х250 ГОСТ 103-76 / Ст3 ГОСТ 380-71* ℓ=300	2	4.7 кг
БЧ		4	.4	ф5Вр-I ГОСТ 6727-80 ℓ=80	2	0.012 кг

Привязан

Инв. №

Провер.	Левина	
Ст. инж.	Стригина	
Рук. гр.	Баранова	
ГИП	Левина	
Гл. конс.	Шапиро	
Н. контр.	Левина	
Нач. отд.	Красавин	

ТП 901-3-207.85 КЖИ. КРИ 3

Каркас КРИ 3

Стадия	Масса	Масштаб
Р	18.6	—

Лист | Листов 1

ЦНИИЭП инженерного оборудования г. Москва

Формат А4

Типовой проект 901-3-207.85 Альбом IV

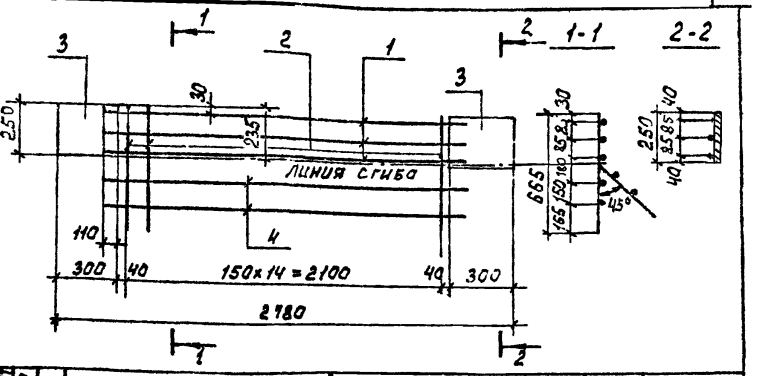

Формат	Зона	Поз	Обозначение	Наименование	Кол.	Примечан.
				Детали		
БЧ		1	ТП КЖИ. КРИ4 1	ф14АIII ГОСТ 5781-82 ℓ=2400	3	2.9 кг
БЧ		2	.2	ф5Вр-I ГОСТ 6727-80 ℓ=665	15	0.1 кг
БЧ		3	.3	Полоса 8х250 ГОСТ 103-76 / Ст3 ГОСТ 380-71* ℓ=300	2	4.7 кг
БЧ		4	.4	ф5Вр-I ГОСТ 6727-80 ℓ=2450	2	0.38 кг

Привязан

Инв. №

Провер.	Левина	
Ст. инж.	Стригина	
Рук. гр.	Баранова	
ГИП	Левина	
Гл. конс.	Шапиро	
Н. контр.	Левина	
Нач. отд.	Красавин	

ТП 901-3-207.85 КЖИ. КРИ 4

Каркас КРИ 4

Стадия	Масса	Масштаб
Р	20.4	—

Лист | Листов 1

ЦНИИЭП инженерного оборудования г. Москва

Формат А4

Инв. № подл. | Подпись и дата | Взам. инв. №

Типовой проект 901-3-207.85 Альбом IV

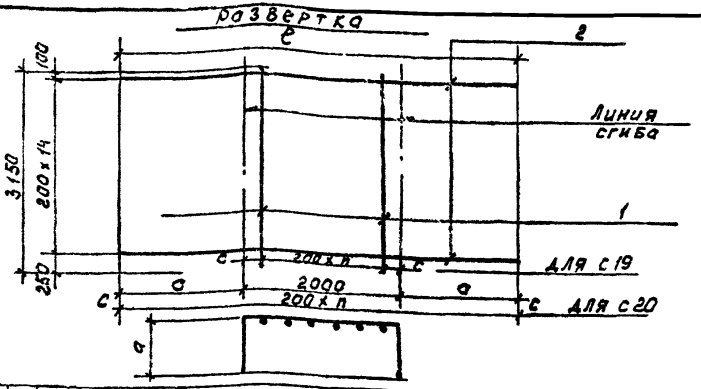

Формат	Зона	Поз.	Обозначение	Наименование	Кол.	Примеч.
				Переменные данные для исполнений		
				С 19		
				Детали		
Б.4		1	ТП КЖИ. С19. 1	ф10А-III ГОСТ 5781-82 ℓ=3150	9	1,94 кг
Б.4		2	.2	ф10А-III ГОСТ 5781-82 ℓ=2500	15	1,54 кг
				С 19-01		
				Детали		
Б.4		1	ТП КЖИ. С19.3	ф10А-III ГОСТ 5781-82 ℓ=3150	25	1,94 кг
Б.4		2	.4	ф10А-III ГОСТ 5781-82 ℓ=5000	15	3,09 кг

Обозначение	Марка	ℓ	с	n	а	Масса кг
ТП КЖИС1	С19	2500	200	10	250	42.1
-01	С20	5000	200	10	1500	91.9

Привязан

Инв. №

Взам. инв. № | Подпись и дата | Инв. № подл.

Провер.	Баранова	
Ст. инж.	Стригина	
Рук. гр.	Баранова	
ГИП	Левина	
Гл. конст	Шапиро	
Н. контр.	Левина	
Нач. отд.	Красавин	

ТП 901-3-207.85 КЖИ. С19

Сетки арматурные (С19; С20)

Стадия	Масса	Масштаб
Р	см. табл.	—

Лист | Листов 1

ЦНИИЭП инженерного оборудования г. Москва.

Формат А4

Типовой проект 901-3-207.85 Альбом IV

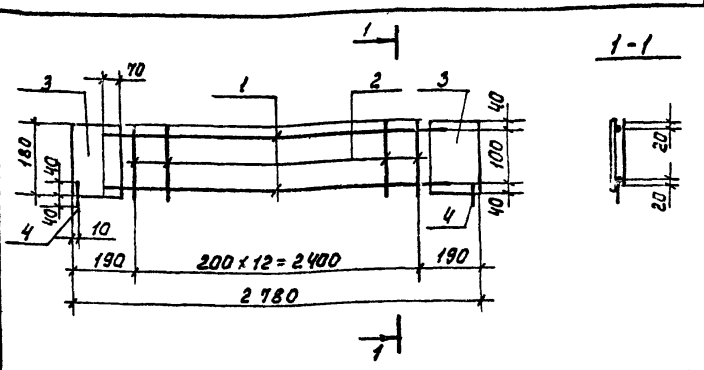

Формат	Зона	Поз.	Обозначение	Наименование	Кол.	Примеч.
				Детали		
Б4		1	ТП КЖИ. КРи5.1	ф12А-III ГОСТ 5781-82 ℓ=2680	2	2,4 кг
Б4		2	.2	ф5Вр-I ГОСТ 6727-80 ℓ=140	13	0,02 кг
Б4		3	.3	Полоса 5×120 ГОСТ 103-76 / Вст3 ГОСТ 380-71* ℓ=180	2	0,84 кг
Б4		4	.4	ф5Вр-I ГОСТ 6727-80 ℓ=80	2	0,012 кг

1. Поз. „1" приварить к поз. „3" дуговой сваркой фланговыми швами. Высота шва должна составить 0.25 d, но не менее 4 мм. Ширина шва - 0,5 d, но не менее 10 мм. Электроды типа Э-50А.

Привязан

Инв. №

Взам. инв. № | Подпись и дата | Инв. № подл.

Провер.	Баранова	
Ст. инж.	Стригина	
Рук. гр.	Баранова	
ГИП	Левина	
Гл. конст	Шапиро	
Н. контр.	Левина	
Нач. отд.	Красавин	

ТП 901-3-207.85 КЖИ. КРи 5

Каркас КРи 5

Стадия	Масса	Масштаб
Р	6.8	—

Лист | Листов 1

ЦНИИЭП инженерного оборудования г. Москва.

Формат А4

Типовой проект 901-3-207.85 Альбом IV

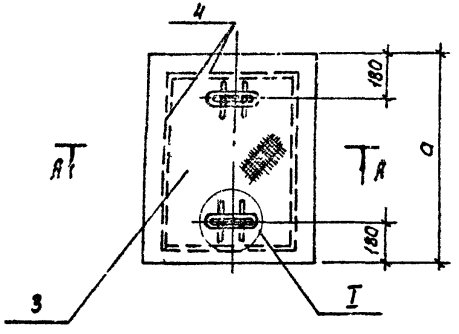

Б - Б

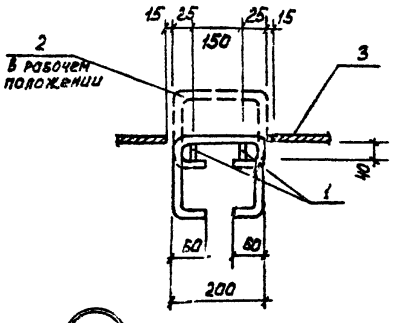

Обозначение	Марка	Размеры а	Размеры б	Масса кг
ТП -кжи. Щ1	Щ1	1100	700	48,
-01	Щ2	700	700	32,3
-02	Щ3	1000	700	44,7
-03	Щ4	800	800	41,3
-04	Щ5	880	1100	54,7

А - А

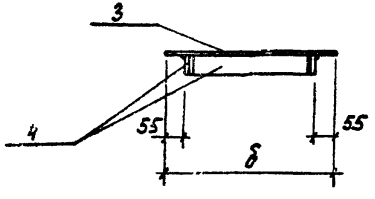

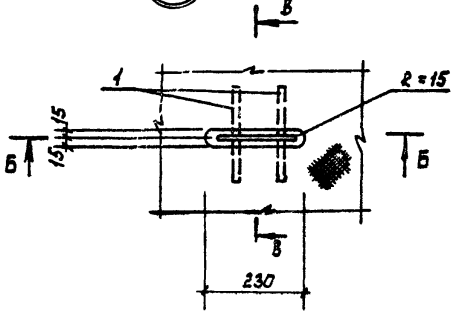

В - В

Поз. 1

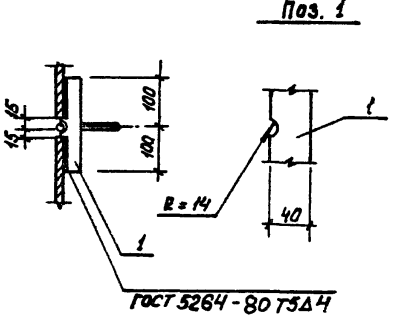

ГОСТ 5264-80 Т5Д4

1. Сварку производить электродами Э42А ГОСТ 9467-75.
2. Состав защитного покрытия:
   а. Грунт ХС-068-2 слоя;
   б. Эмаль ХВ-785-2 слоя или лак ХВ-784-2 слоя.

Провер.	Баранова		
Инж.	Саранча		
Рук.гр.	Баранова		
ГИП	Левина		
Гл.конст	Шапиро		
Н.контр.	Левина		
Нач.отд.	Красавин		

Привязан

Инв. №

ТП 901-3-207.85 кжи. Щ1 СБ

Щит металлический Щ1 (Щ1 ÷ Щ5). Сборочный чертеж.

Стадия	Масса	Масштаб
Р	см. табл.	—

Лист 1 | Листов 2

ЦНИЭП инженерного оборудования г. Москва

Формат А3

Инв. № подл. | Подпись и дата | Взам. инв. №

Типовой проект 901-3-207.85 Альбом IV

Формат	Зона	Поз.	Обозначение	Наименование	Кол.	Примеч.
				Детали		
Б4		1	ТП кжи.щ1.1	Полоса Б-6х40 ГОСТ 82-70 универсал. Ст3кп2-1 ГОСТ 14637-79		
				ℓ = 200	4	0,5 кг
Б4		2	ТП кжи.щ1.2	ф16АI ГОСТ 5781-82; ℓ=620	2	0,98 кг
				Переменные данные для исполнения		
				ТП кжи.щ1		
				Детали		
Б4		3	ТП кжи.щ1.00.1	Лист ромб. К-5,0х1100х700 ГОСТ 8568-77* Вст3кп2 ГОСТ 535-79	1	38,6 кг
				Полоса Б-6х40 ГОСТ 82-70 универсал. Ст3кп2-1 ГОСТ 14637-79		
Б4		4	ТП кжи.щ1.00.2	ℓ = 3160	1	6,0 кг
				ТП кжи.щ1-01		
				Детали		
Б4		3	ТП кжи.щ1.01.1	Лист ромб. К-6,0х700х700 ГОСТ 8568-77* Вст3кп2 ГОСТ 535-79	1	24,5 кг
				Полоса Б-6х40 ГОСТ 82-70 универсал. Ст3кп2-1 ГОСТ 14637-79		
Б4		4	ТП кжи.щ1.01.2	ℓ = 2350	1	4,3 кг
				ТП кжи.щ1-02		
				Детали		
Б4		3	ТП кжи.щ1.02.1	Лист ромб. К-6,0х1000х700 ГОСТ 8568-77* Вст3кп2 ГОСТ 535-79	1	35,1 кг
				Полоса Б-6х40 ГОСТ 82-70 универсал. Ст3кп2-1 ГОСТ 14637-79		
Б4		4	ТП кжи.щ1.02.2	ℓ = 2960	1	5,8 кг

Формат	Зона	Поз.	Обозначение	Наименование	Кол.	Примеч.
				ТП кжи.щ1-03		
				Детали		
Б4		3	ТП кжи.щ1.03.1	Лист ромб. К-6,0-680х1100 ГОСТ 8568-77* Вст3кп2 ГОСТ 535-79	1	32,1 кг
				Полоса Б-6х40 ГОСТ 82-70 универсал. Ст3кп2-1 ГОСТ 14637-79		
Б4		4	ТП кжи.щ1.03.2	ℓ = 2760	1	5,2 кг
				ТП кжи.щ1-04		
				Детали		
		3	ТП кжи.щ1.04.1	Лист ромб. К-6,0-680х1100 ГОСТ 8568-77* Вст3кп2 ГОСТ 535-79	1	44,1
		4	ТП кжи.щ1.04.2	Полоса Б-6х40 ГОСТ 82-70 универсал. Ст3кп2-1 ГОСТ 14637-79		
				ℓ = 3520	1	6,6 кг

Инв. № подл. | Подпись и дата | Взам. инв. №

Привязан

Инв. №

Провер.	Баранова	
Инж.	Саранча	
Рук. гр.	Баранова	
ГИП	Левина	
Гл. конст.	Шапиро	
Н. контр.	Левина	
Нач. отд.	Красавин	

ТП 901-3-207.85 кжи.щ1

Щит металлический Щ1 (Щ1÷Щ5)

Стадия	Лист	Листов
Р	2	2

ЦНИИЭП инженерного оборудования г. Москва

Формат А3

Типовой проект 901-3-207.85

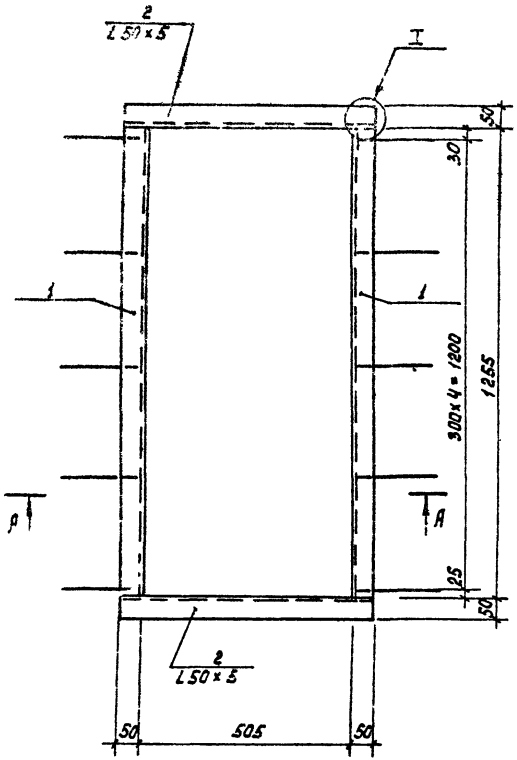

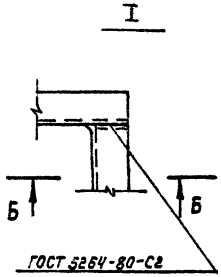

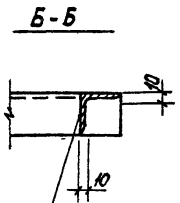

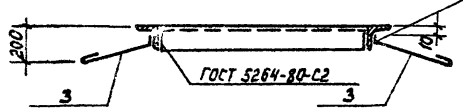

Формат	Зона	Поз.	Обозначение	Наименование	Кол.	Примеч.
				Детали		
БЧ		1	ТП КЖИ.РМ1-01	Уголок Б-50×50×5 ГОСТ 8509-72 Р-1255 Вст3сп-2-1 ГОСТ 535-79	2	4.73 кг
БЧ		2	-02	Уголок Б 55×50×5 ГОСТ 8.509-72 Р-628 Вст3сп-2-1 ГОСТ 535-79	2	2.28 кг
БЧ		3	-03	Круг В-6 ГОСТ 2590-71 Вст3кп-2-1 ГОСТ 535-79 Р-300	16	0.01 кг

1. Сварку производить электродами Э42; $h_{шв}$ = 6мм.
2. Металлоконструкции окрасить двумя слоями лака БТ-577 (ГОСТ 5631-79) в смеси с алюминиевой пудрой ПАП-2 (ГОСТ 5494-71)* в соотношении 85% и 15% по грунтовкам ПФ-020 или ГФ-020.

Привязан

Инв. №

Провер.	Баранова	
Инж.	Лазарева	
Рук. гр.	Баранова	
ГИП	Левина	
Гл. конс.	Шапиро	
Н. контр.	Левина	
Нач. отд.	Красавин	

Т.П.901-3-207.85 КЖИ. РМ1

Рама металлическая РМ1

Стадия	Масса	Масштаб
Р	15,14	—
Лист	Листов 1	

ЦНИИЭП инженерного оборудования г. Москва

Формат А3

Инв. № подл. | Подпись и дата | Взам. инв. №

Альбом IV

Типовой проект

Формат	Зона	Поз.	Обозначение	Наименование	Кол.	Примеч.
				Детали		
Б4		1	ТП КЖИ. РМ2-01	Швеллер $\frac{8\ ГОСТ\ 8240-72}{ВСТ3КП2-II\ ГОСТ\ 535-79}$		
				$\ell = 1080$	2	9,4 кг
Б4		2	-02	Швеллер $\frac{8\ ГОСТ\ 8240-72}{ВСТ3КП2-II\ ГОСТ\ 535-79}$		
				$\ell = 570$	2	5,7 кг
Б4		3	-03	Круг $\frac{Б-6\ ГОСТ\ 2590-71}{ВСТ3КП2-I\ ГОСТ\ 535-79}$		
				$\ell = 300$	6	0,03 кг

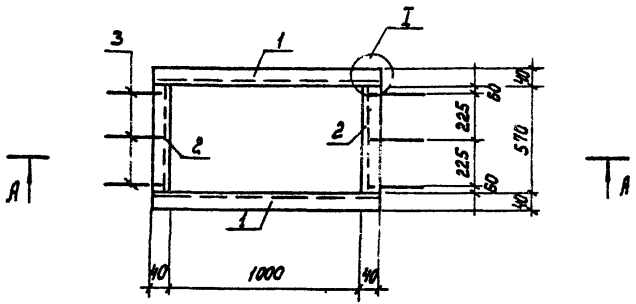

А - А

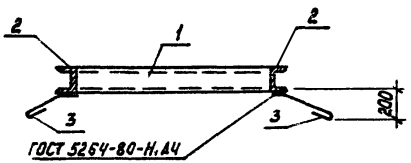

поз. 3

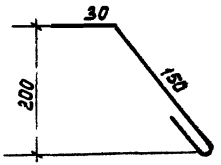

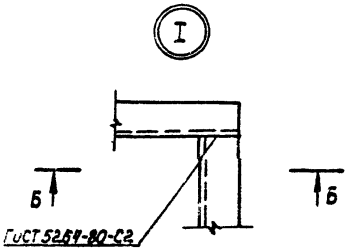

Б - Б

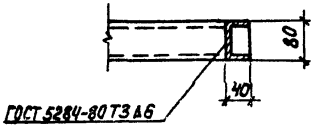

1. Сварку производить электродами Э-42; $h_{шв} = 6$ мм.
2. Металлоконструкции окрасить двумя слоями лака БТ-577 (ГОСТ 5631-79) в смеси с алюминиевой пудрой ПАП-2 (ГОСТ 5494-71*) в соотношении 85% и 15% по грунтовкам ПФ-020 или ГФ-0-20.

Провер.	Баранова		
Инж.	Лазарева		
Рук. гр.	Баранова		
ГИП	Левина		
Гл. спец.	Шапиро		
Н. контр.	Левина		
Нач. отд.	Красавин		

ТП. 901-3-207.85 КЖИ. РМ 2

Рама металлическая РМ 2

Стадия	Масса	Масштаб
Р	30,4	1:25

Лист | Листов 1

ТИНИЭП инженерного оборудован. г. Москва

Привязан

Инв №

Инв. № подл. | Подпись и дата | Взам. инв. №

Формат А3

20389-04

gost.e-ecolog.ru