ТИПОВОЙ ПРОЕКТ
901-3-207.85

БЛОК ОСНОВНЫХ СООРУЖЕНИЙ ДЛЯ СТАНЦИИ ОБЕСФТОРИВАНИЯ ВОДЫ ПОДЗЕМНЫХ ИСТОЧНИКОВ

С СОДЕРЖАНИЕМ ФТОРА ДО 5 МГ/Л

ПРОИЗВОДИТЕЛЬНОСТЬЮ 12,5 ТЫС.$м^3$/СУТ.

АЛЬБОМ III

Электротехническая часть. Связь и сигнализация

20389-03

ПРИВЯЗАН.

ИНВ.№

gost.e-ecolog.ru

ТИПОВОЙ ПРОЕКТ
901-3-207.85

БЛОК ОСНОВНЫХ СООРУЖЕНИЙ ДЛЯ СТАНЦИИ ОБЕСФТОРИВАНИЯ ВОДЫ ПОДЗЕМНЫХ ИСТОЧНИКОВ

С СОДЕРЖАНИЕМ ФТОРА ДО 5 МГ/Л

ПРОИЗВОДИТЕЛЬНОСТЬЮ 12,5 ТЫС М/СУТКИ

СОСТАВ ПРОЕКТА

Альбом I — Технологическая, санитарно-техническая части и нестандартизированное оборудование.
Альбом II — Архитектурно-строительная часть.
Альбом III — Электротехническая часть. Связь и сигнализация.
Альбом IV — Строительные изделия.
Альбом V — Ведомости потребности в материалах.
Альбом VI — Спецификация оборудования
Альбом VII — Сметы. Часть 1, часть 2.

Утвержден Госстроем
приказ № 219 от 22 июля 1981 г.

Введен в действие
ЦНИИЭП инженерного оборудования
приказ № 114 от 21 декабря 1984 г.

Разработан
ЦНИИЭП инженерного оборудования
городов, жилых и общественных зданий
Главный инженер института А. Кетаов
Главный инженер проекта Р. Чичерина.

20389-03

АЛЬБОМ III

Привязан:

Инв. №

Марка	Наименование	Стр.
	Содержание альбома	
	Силовое электрооборудование	
ЭМ1	Общие данные	3
ЭМ-2	Трансформаторная подстанция. Схема принципиальная однолинейная 0,4 кВ.	4
ЭМ-3	Схема электрическая принципиальная распределительной сети ~380/220В (начало)	5
ЭМ-4	Схема электрическая принципиальная распределительной сети ~380В/220В (продолжение)	6
ЭМ-5	Схема электрическая принципиальная распределительной сети ~380/220В (окончание)	7
ЭМ-6	Схема электрическая принципиальная управления хозпротивопожарными насосами М1÷М6	8
ЭМ-7	Схема электрическая принципиальная управления промывными насосами М1÷М8	9
ЭМ-8	Схема электрическая принципиальная управления дренажными насосами М13, М14	10
ЭМ-9	Схема электрическая принципиальная управления затворами М9-1÷М9-3; М10-1, М10-2; М11-1÷М11-4; М1-1-М1-6÷М5-1-М5-6, М12	11
ЭМ-10	Схема подключения шкафов РТЗО-1÷РТЗО-5	12
ЭМ-11	Схема подключения затворов М9-1÷М9-3; М10-1, М10-2, М11-1÷М11-4; М1-1÷М1-6÷М5-1÷М5-6, М12.	13
ЭМ-12	Вытяжные вентиляторы М81÷М88. Схема подключения	14
ЭМ-13	Шкаф счётчиков. Общий вид. Принципиальная схема соединений.	15
ЭМ-14	Кабельный журнал (начало)	16
ЭМ-15	Кабельный журнал (продолжение 1)	17
ЭМ-16	Кабельный журнал (продолжение 2)	18
ЭМ-17	Кабельный журнал (окончание)	19
ЭМ-18	Размещение электрооборудования и прокладка кабелей Планы на отм. -1.200; 0.000; 1400	20
ЭМ-19	Размещение электрооборудования и прокладка кабелей Планы на отм. -2.400; -0,500; 0.000	21
ЭМ-20	Размещение электрооборудования и прокладка кабелей План на отм. 3.600	22
ЭМ-21	Размещение электрооборудования и прокладка кабелей Спецификация.	23
ЭМ-22	Прокладка троллейного шинопровода для крана „К" и талей Т1, Т2, Т4. Планы.	24
ЭМ-23	Трансформаторная подстанция. Установка электрооборудования	25
ЭМ-24	Трансформаторная подстанция. Узлы установки электрооборудования.	26
ЭМ-25	Трансформаторная подстанция. Заземление.	27
ЭМ.ОЛ1	Опросный лист для заказа камер серии КСО-366	28
ЭМ.ОЛ2	Опросный лист для заказа щита из панелей ЩО-70	29
ЭМ.МЭ3-1	Изделия МЭЗ. Ведомость изделий МЭЗ. Ведомость потребности в материалах для изделий МЭЗ. Конструкции	30
ЭМ.МЭ3-2	Изделия МЭЗ. Конструкции.	31
	Электроосвещение.	
ЭО-1	Общие данные.	32
ЭО-2	Электрическое освещение. План на отм. 0.000; 1.100	33
ЭО-3	Электрическое освещение. Помещение насосной станции. План на отм. 0.000. План на отм. 0.000 в осях 7÷11	34
ЭО-4	Электрическое освещение. План на отм. 3.600	35
ЭО-5	Электрическое освещение. План на отм. -2.400; 3.600	36
ЭО-6	Электрическое освещение. Спецификация.	37
	Автоматизация технологического процесса	
АТХ-1	Общие данные. Схема функциональная приточной системы П-1	38
АТХ-2	Схема функциональная приточной системы П-2.	39
АТХ-3	Схема функциональная технологического процесса	40
АТХ-4	Схема электрическая принципиальная управления приточной системой П-1 (начало)	41
АТХ-5	Схема электрическая принципиальная управления приточной системой П-1 (окончание)	42
АТХ-6	Схема электрическая принципиальная управления приточной системой П-2 (начало)	43
АТХ-7	Схема электрическая принципиальная управления приточной системой П-2 (окончание).	44
АТХ-8	Схема электрическая принципиальная питания	45
АТХ-9	Схема электрическая принципиальная сигнализации	46
АТХ-10	Схема подключения приборов и устройств технологического контроля (начало).	47
АТХ-11	Схема подключения приборов и устройств технологического контроля (продолжение 1)	48
АТХ-12	Схема подключения приборов и устройств технологического контроля (продолжение 2).	49
АТХ-13	Схема подключения приборов и устройств технологического контроля (окончание)	50
АТХ-14	Размещение приборов и устройств технологического контроля. Планы на отм. -1.200; -0.500 и 3.600	51
АТХ-15	Размещение приборов и устройств технологического контроля. Планы на отм. 0.000 и 3.600	52
АТХ-33	Данные для разработки задания на изготовление щита диспетчера	53÷56
	Связь и сигнализация	
СС-1	Общие данные. План на отм 0.000 с сетями связи. Спецификация.	
	Скелетная схема.	57
СС-2	План на отм. 3.600 с сетями связи. Экспликация помещений.	58

Альбом III

Типовой проект 901-3-207.85

Ведомость рабочих чертежей основного комплекта марки ЭМ.

Лист	Наименование	Примечание
ЭМ-1	Общие данные	3
ЭМ-2	Трансформаторная подстанция. Схема принципиальная однолинейная 0,4 кВ.	4
ЭМ-3	Схема электрическая принципиальная распределительной сети ~ 380/220В (начало)	5
ЭМ-4	Схема электрическая принципиальная распределительной сети ~ 380/220В (продолжение)	6
ЭМ-5	Схема электрическая принципиальная распределительной сети ~ 380/220В (окончание)	7
ЭМ-6	Схема электрическая принципиальная управления хозпротивопожарными насосами М1 ÷ М6	8
ЭМ-7	Схема электрическая принципиальная управления промывными насосами М7 ÷ М8	9
ЭМ-8	Схема электрическая принципиальная управления дренажными насосами М13, М14.	10
ЭМ-9	Схема электрическая принципиальная управления затворами М9-1 ÷ М9-3; М10-1 ÷ М10-2; М11-1 ÷ М11-4; МФ1-1 ÷ МФ1-6 ÷ МФ5-1 ÷ МФ5-6, М12	11
ЭМ-10	Схема подключения шкафов РТ301 ÷ РТ305	12
ЭМ-11	Схема подключения затворов М9-1 ÷ М9-3; М10-1 ÷ М10-2; М11-1 ÷ М11-4; МФ1-1 ÷ МФ1-6 ÷ МФ5-1 ÷ МФ5-6, М12	13
ЭМ-12	Вытяжные вентиляторы М81 ÷ М88. Схема подключения	14
ЭМ-13	Шкаф счетчиков. Общий вид. Принципиальная схема соединений.	15
ЭМ-14	Кабельный журнал (начало)	16
ЭМ-15	Кабельный журнал (продолжение 1)	17
ЭМ-16	Кабельный журнал (продолжение 2)	18
ЭМ-17	Кабельный журнал (окончание)	19
ЭМ-18	Размещение электрооборудования и прокладка кабелей. Планы на отм. -1.200; 0,000; 1.400	20
ЭМ-19	Размещение электрооборудования и прокладка кабелей. Планы на отм. -2.400; -0.500; 0,000	21
ЭМ-20	Размещения электрооборудования и прокладка кабелей. План на отм. 3.600	22
ЭМ-21	Размещение электрооборудования и прокладка кабелей. Спецификация	23
ЭМ-22	Прокладка троллейного шинопровода для крана „К" и талей Т1/12, Т.У. Планы.	24
ЭМ-23	Трансформаторная подстанция. Установка электрооборудования.	25
ЭМ-24	Трансформаторная подстанция. Узлы установки электрооборудования.	26
ЭМ-25	Трансформаторная подстанция. Заземление	27

Ведомость ссылочных и прилагаемых документов

Обозначение	Наименование	Примечание
	Ссылочные документы	
4.407-218 А389	Строительные задания (материалы для проектирования) и установочные чертежи распределительных шкафов и пунктов	1978г
4.407-260 А159	Прокладка кабелей на конструкциях	1979г
4.407-255 А155	Узлы и детали для прокладки кабелей.	1979г
4.407-262	Прокладка троллейного шинопровода ШТА-75 на 250А	1979г
серия 7.901-180	Автоматизация, управление	
серия 7.901-181	и электрооборудование	
серия 7.901-182	очистных водопроводных и канализационных сооружений на базе типовых НКУ	1984г

Обозначение	Наименование	Примечание
	Прилагаемые документы	
ЭМ.ОА1 Альбом III	Опросный лист для заказа камер серии КСО-366	28
ЭМ.ОА2 Альбом III	Опросный лист для заказа щита из панелей ЩО-70	29
ЭМ.МЭЗ-1 Альбом III	Изделия МЭЗ. Ведомость	
ЭМ.МЭЗ-2 Альбом III	изделий МЭЗ. Ведомость потребности в материалах для изделий МЭЗ. Конструкции.	30; 31
901- Альбом VII	Спецификации оборудования	
901- Альбом V	Ведомость потребности в материалах.	

Основные технические показатели

Наименование	Ед. изм.	Технич. данные
Расчетная мощность силового электрооборудования	кВт	450
Расчетная мощность электроосвещения	кВт	30
Естественный коэффициент мощности.	кВт	0,85

Типовой проект разработан в соответствии с действующими нормами и правилами и предусматривает мероприятия, обеспечивающие взрывную и взрывопожарную и пожарную безопасность при эксплуатации здания

Главный инженер проекта /Шерстякова/

Привязан

Инв.№

ТП 901-3-207.85 ЭМ

Н.контр.	Шерстякова	
Провер.	Полевщикова	
Ст. инж.	Помазкова	
Рук. гр.	Полевщиков	
Гип	Шерстякова	
Гл. спец.	Гольцман	
Нач. отд.	Данилов	

Блок основных сооружений для станции обесфторивания воды производительностью 12,5 тыс. м³/сутки

Стадия	Лист	Листов
Р	1	25

Общие данные

ЦНИИЭП инженерного оборудования г. Москва

Копировал Хюппенен

Инв.№ подл. | Подпись и дата | Взам.инв.№

Типовой проект 901-3-207.85 Альбом III

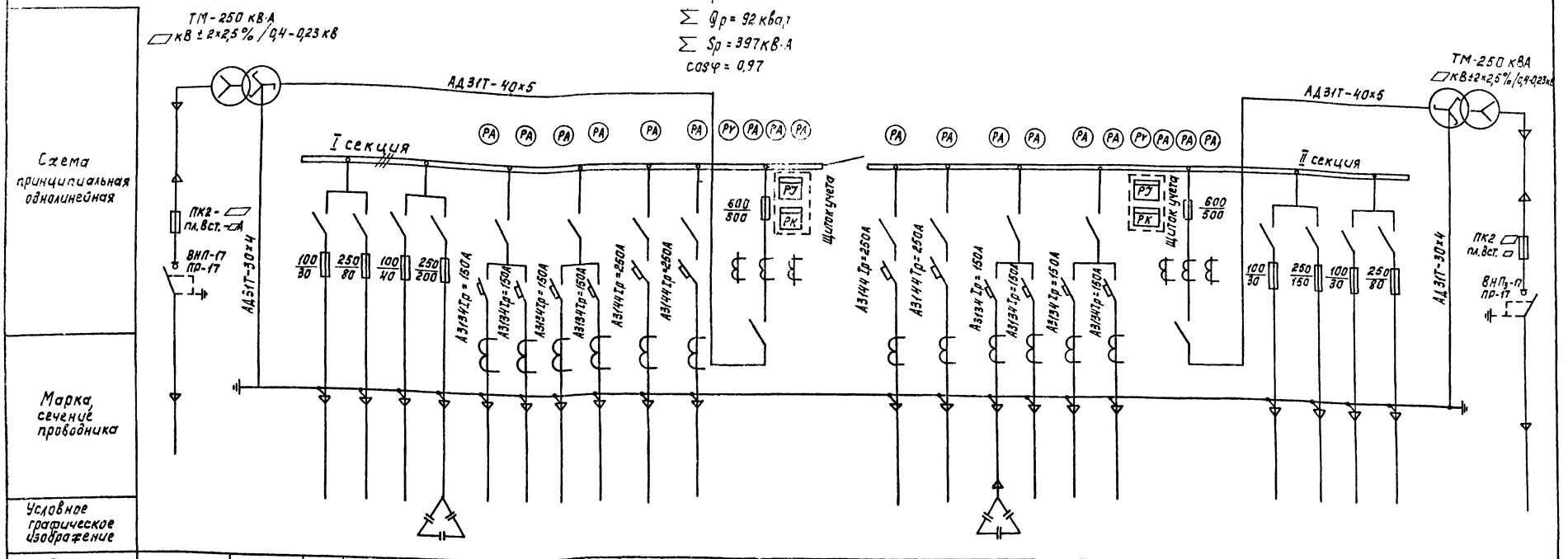

Схема принципиальная однолинейная

Марка, сечение проводника

Условное графическое изображение

№ линии			1	2	3	4	5	6	7	8	9	10			13	14	15	16	17	18	19	20	21	22	23		
Наименование отходящей линии	Ввод №1 ▱ кВ	Трансформатор силовой №1	Рабочее освещение	Котельная	Сооружение по обработке осадка	Конденсаторная установка КУ1	Хоз. противопожарный насос №1	Хоз. противопожарный насос №2	Шкаф распределительный ШР1, ШР2	Хоз. противопожарный насос №3	Резерв	Насос промывной воды	Ввод №1 0,4 кВ	Секционный разъединитель	Насос промывной воды	Резерв	Конденсаторная установка КУ2	Хоз. противопожарный насос №4	Хоз. противопожарный насос №5	Хоз. противопожарный насос №6	Ввод №2 0,4 кВ	Аварийное освещение	Шкаф распределительный ШР3	Хлораторная	Котельная	Трансформатор силовой №2	Ввод №2 ▱ кВ
Расчетная мощность Pp; кВт			13,6	23	16	75	65	55	70	55	—	110			110	—	75	55	55	55		89	50	3,8	23		
Расчетный ток линии, А			20	46	31	114	101	101	140	101	—	199			199	—	114	101	101	101		13	96		46		
Тип панели			ЩО-70-1-01				ЩО-70-1-0				ЩО-70-1-09		ЩО-70-1-32	ЩО-70-1-70	ЩО-70-1-09		ЩО-70-1-07				ЩО-70-1-32	ЩО-70-1-01					
№ панели			1				2				3		4	5	6		7				8	9					

1. ▱ — Заполняется при привязке проекта.
2. Марку и сечение кабелей см. лист ЭМ14 ÷ ЭМ16.

Н. контр.	Трыханкина		
Вед. инж.	Стрельцова		
Гип	Трыханкина		
Гл. спец.	Каневская		
Нач. отд.	Данилов		

Инв. №

ТП 901-3-207.85 ЭМ

Блок основных сооружений для станции обесфторивания воды производительностью 12,5 тыс. м³/сутки

Стадия	Лист	Листов
Р	2	

Схема принципиальная однолинейная 0,4 кВ

ЦНИИЭП инженерного оборудования г. Москва

Копировал: Корецкая

Инв. № подл. | Подпись и дата | Взам. инв. №

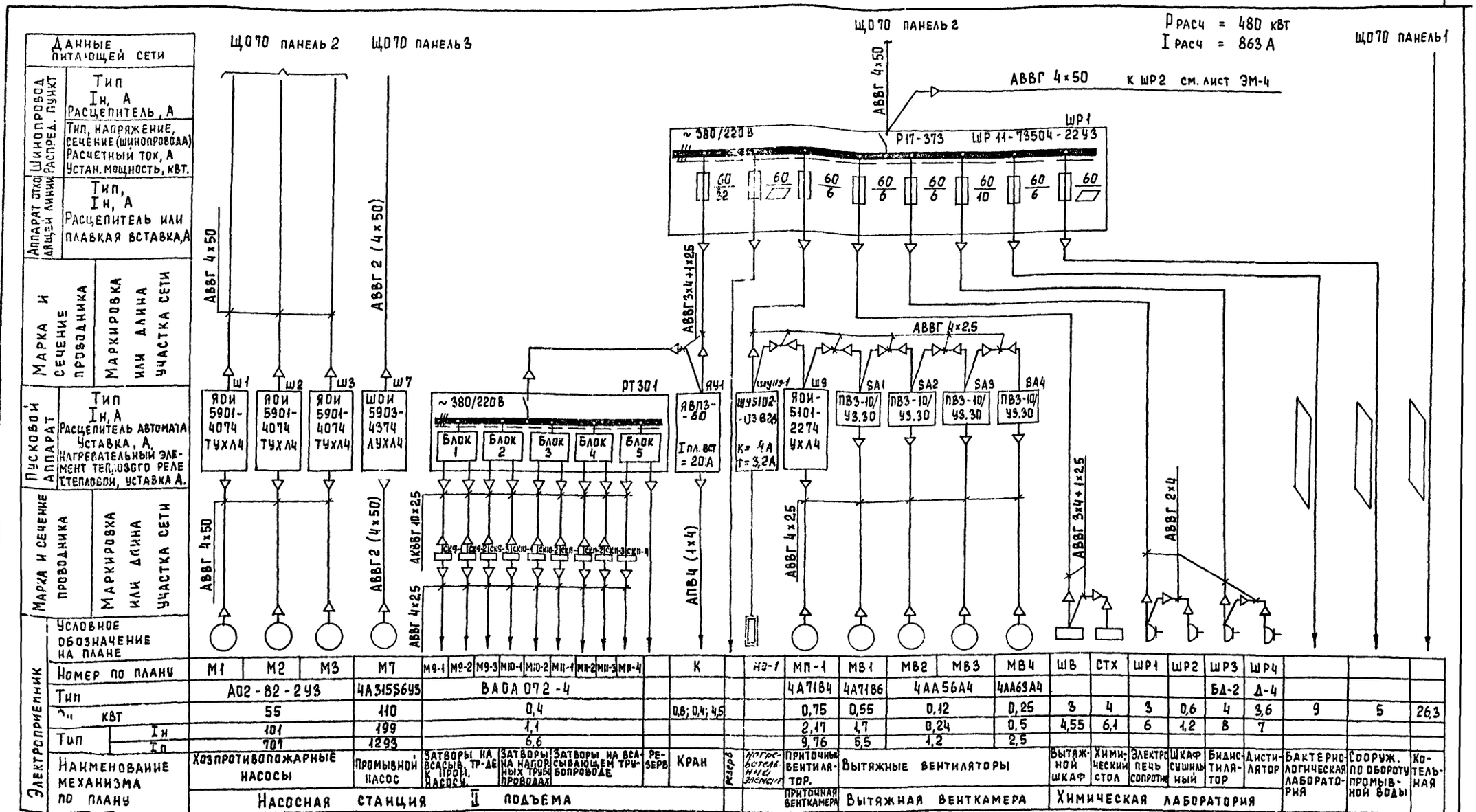

Номер по плану	М1	М2	М3	М7	М9-1	М9-2	М9-3	М10-1	М10-2	М11-1	М11-2	М11-3	М11-4		К		НЭ-1	МП-1	МВ1	МВ2	МВ3	МВ4	ШВ	СТХ	ШР1	ШР2	ШР3	ШР4			
Тип	А02-82-2У3			4А315S6У3	ВАОА 072-4													4А71В4	4А71В6	4АА56А4		4АА63А4					БД-2	Д-4			
Pн квт	55			110	0,4										0,8; 0,4; 4,5			0,75	0,55	0,12		0,25	3	4	3	0,6	4	3,6	9	5	26,3
Тип Iн	101			199	1,1													2,17	1,7	0,24		0,5	4,55	6,1	6	1,2	8	7			
Тип Iп	707			1293	6,6													9,76	5,5	1,2		2,5									
Наименование механизма по плану	Хозпротивопожарные насосы			Промывной насос	Затворы на всасыв. тр-де к пром. насосу			Затворы на напорных трубопроводах		Затворы на всасывающем трубопроводе				Резерв	Кран	Резерв	Нагревательный элемент	Приточный вентилятор	Вытяжные вентиляторы				Вытяжной шкаф	Химический стол	Электропечь сопротив.	Шкаф сушильный	Бидистилятор	Дистилятор	Бактериологическая лаборатория	Сооруж. по обороту промывной воды	Котельная
	Насосная станция II подъема																	Приточная венткамера	Вытяжная венткамера				Химическая лаборатория								

— Заполняется при привязке проекта

Н. контр.	Шерстякова		
Провер.	Помазкова		
Инжен.	Елизарова		
Рук. гр.	Полевщикова		
ГИП	Шерстякова		
Гл. спец.	Гольцман		
Нач. отд.	Данилов		

Привязан

Инв. №

ТП 901-3-207.85 ЭМ

Блок основных сооружений для станции обесфторивания воды производительностью 12,5 тыс. м³/сутки.

Схема электрическая принципиальная распределительной сети ~380/220. Начало

Стадия	Лист	Листов
Р	3	

ЦНИИЭП инженерного оборудования г. Москва

Копировал Еремченко

Формат А2

Альбом III

Типовой проект 901-3-207.85

Инв. № подл. | Подпись и дата | Взам. инв.

Альбом III

Типовой проект 901-3-207.85

Инв. № подл. | Подпись и дата | Взам. инв. №

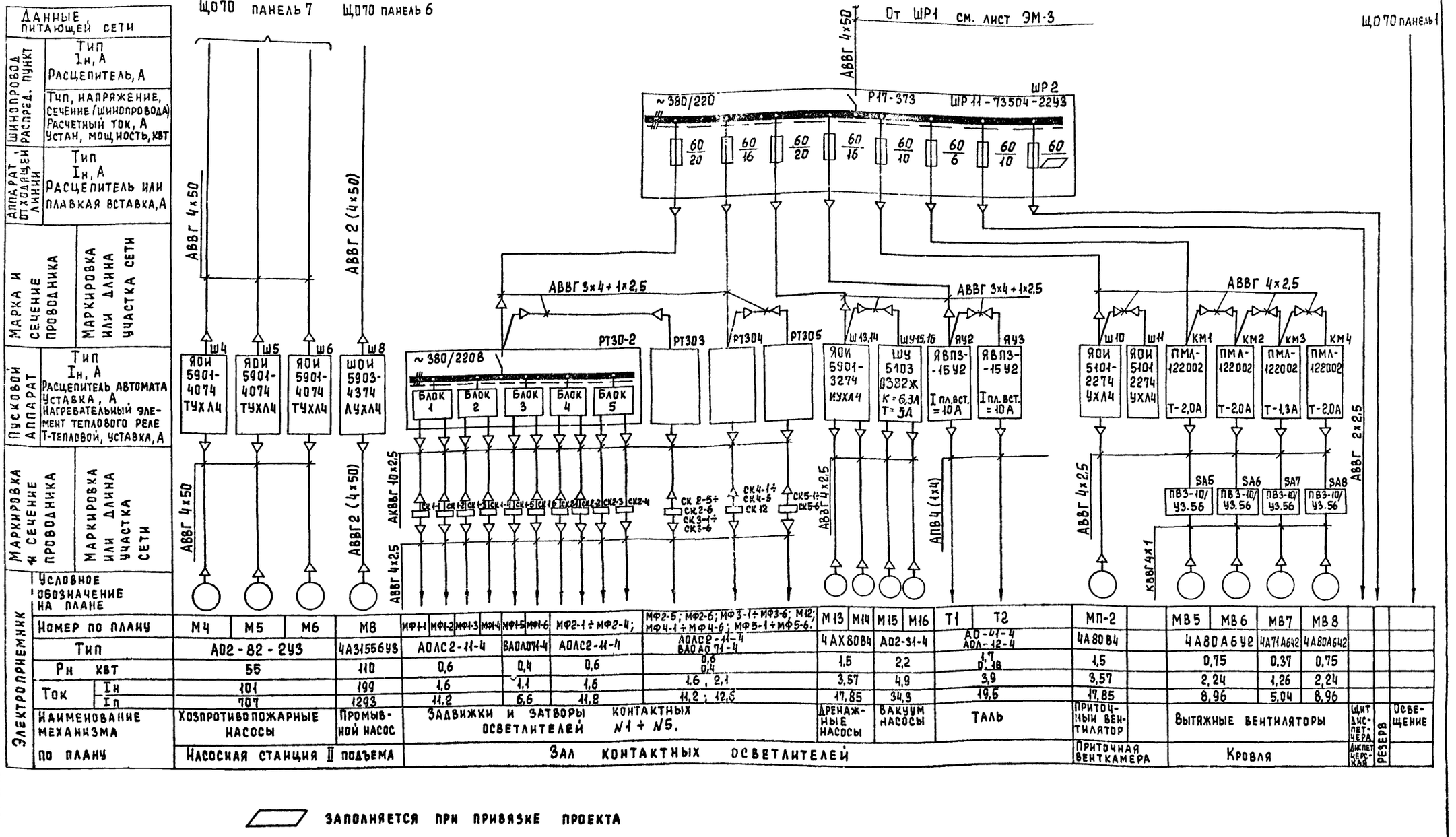

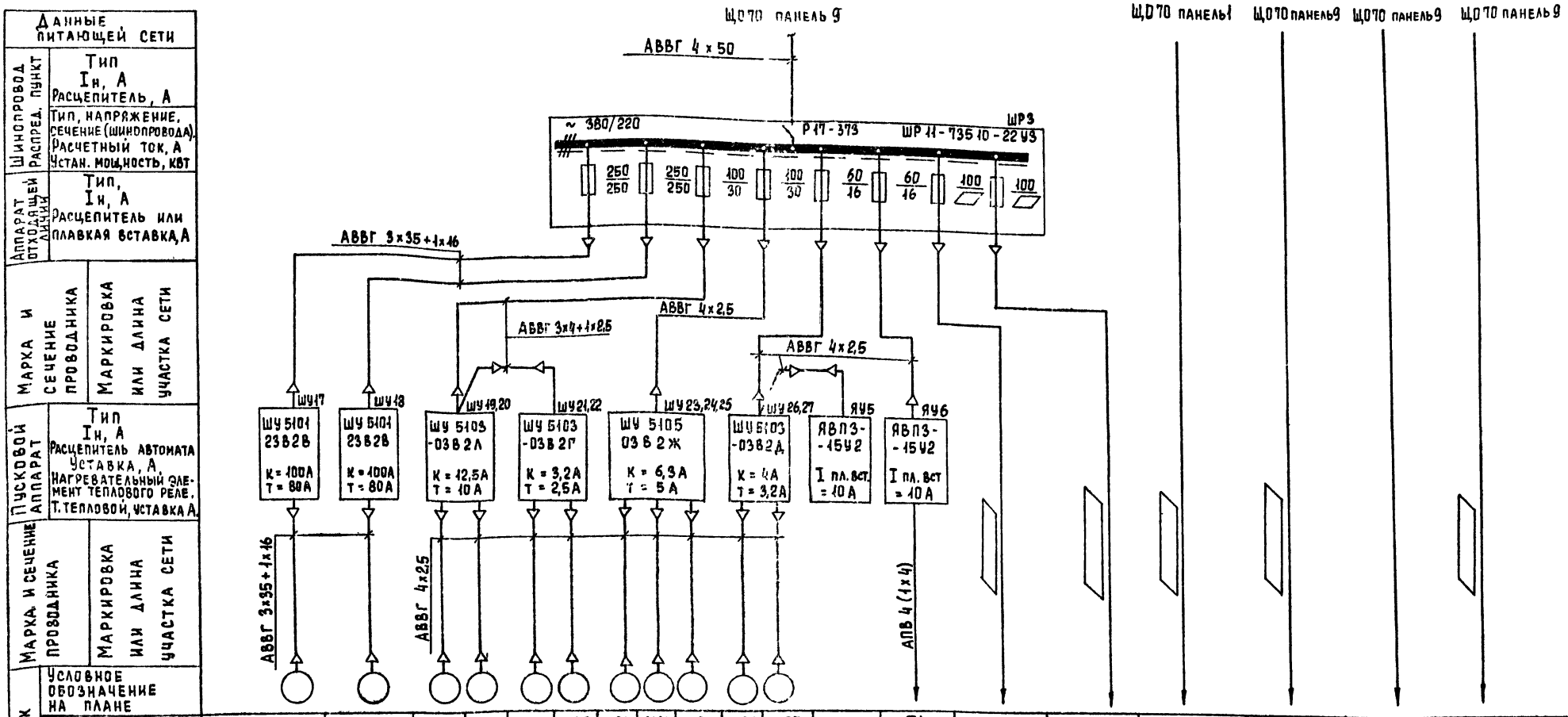

Номер по плану	М17	М18	М19	М20	М21	М22	М23	М24	М25	М26	М27		Т4					см листы части 90	
Тип	А02-82-6		В100 S2		4АХ80А2		А02-31-4			4АХ80А4			А0-41-4 А0Л-12-4						
Pн кВт	40		4		1,5		2,2			1,1		1,5 0,75	1,7 0,78			16	3,8		26,3
Ток Iн	73		8		2,1		4,9			2,76			3,9						
Ток Iп	511		56		12,6		34,3			13,8			19,5						
Наименование механизма по плану	Воздуходувки		Насосы перекачки коагулянта		Насосы перекачки соды		Насосы дозаторы коагулянта			Насосы дозаторы соды			Таль	Резерв	Резерв	Сооружения по обработке осадка	Хлораторная	Освещение аварийное	Котельная
	Насосно-воздуходувная						Дозаторная					Мастерская	Помещ. растворно-хран. баков						

▱ - заполняется при привязке проекта

Альбом III

Типовой проект 901-3-207.85

Инв. № подл. | Подпись и дата | Взам. инв. №

Н.контр.	Шерстякова		
Провер.	Помазкова		
Инжен.	Елизарова		
Рук.гр.	Полевщикова		
ГИП	Шерстякова		
Гл.спец.	Гольцман		
Нач.отд.	Данилов		

Привязан

Инв №

ТП 901-3-207.85 ЭМ

Блок основных сооружений для станции обесфторивания воды производительностью 12,5 тыс. м³/сутки

Схема электрическая принципиальная распределительной сети ~ 380/220 окончание

Стадия	Лист	Листов
Р	5	

ЦНИИЭП инженерного оборудования г. Москва

Копировал Еремченко

Формат А2

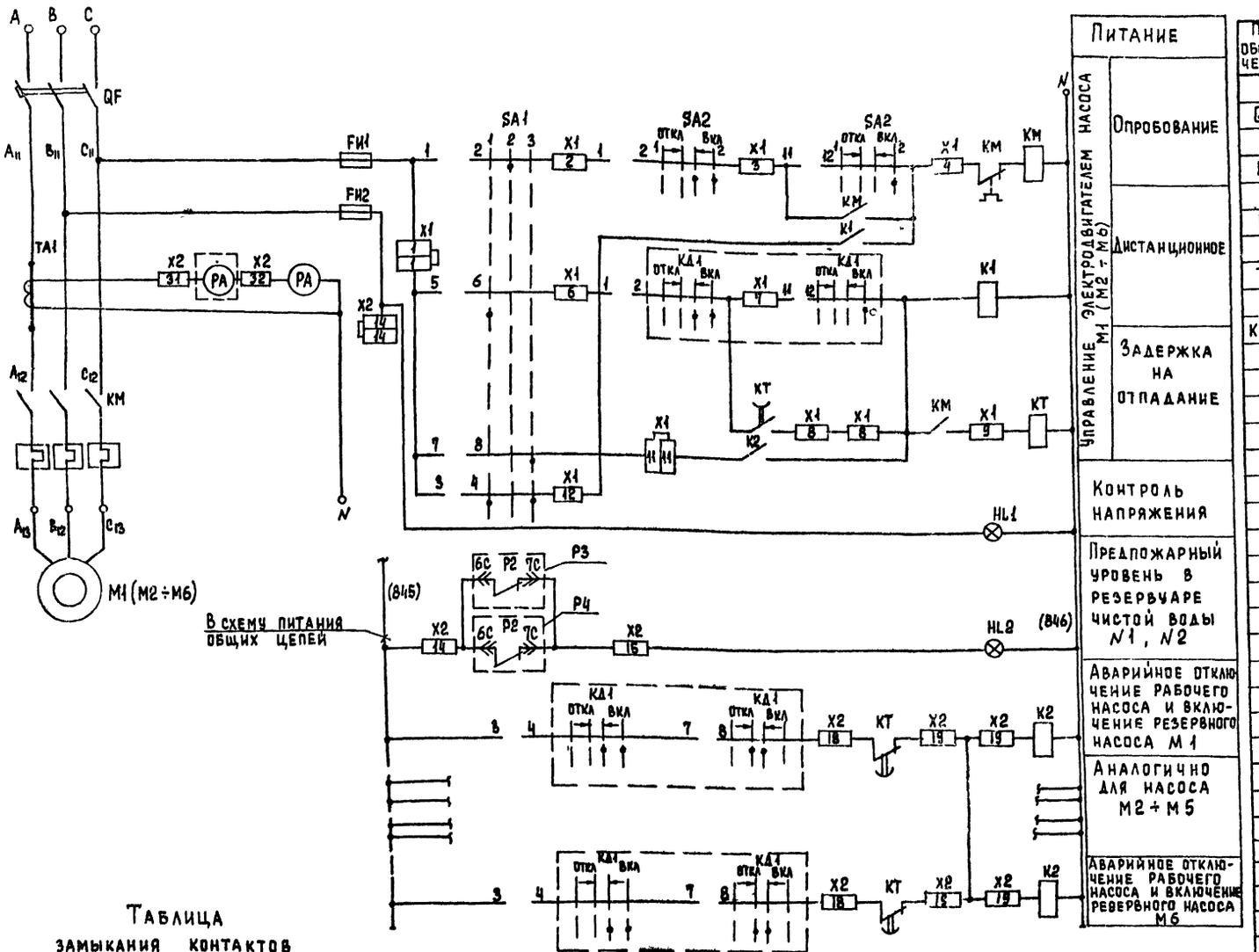

Поз. обозначение	Наименование	Кол.	Примечание
	ШКАФ УПРАВЛЕНИЯ Ш1 (Ш2 ÷ Ш6)		ЯОИ 5901-4074 ТУ ХЛ4
QF	Выключатель А3712 ФУ3 ~ 380 В,		
	I 160 А, I уст 1600 А ТУ 16-522.028-77	1	
КМ	Пускатель ПМА 52024 ХЛ4 ~ 220 В		
	I 160 А ТУ 16-526.391-79	1	
РА	Амперметр Э377 кл 1,5 предел		
	измер 0-200 А ТТ 200/5 А ТУ 25.04-1308-76	1	
ТА	Трансформатор тока ТК 20-0,5 У3		
	I 200/5 А ТУ 16-517.442-80	1	
К1, К2	Реле РПЛ 1220 * 4 ~ 220 В		
КТ	ТУ 16-523.554-78	3	
КТ	Приставка ПВЛ 2204 ТУ 16-523.551-78	1	
SA1	Переключатель ПКУ3 12 СУ3. Схема 3016		
	рук. рев. ТУ 16-526.047-74	1	
SA2	Переключатель ПКУ3-12 АУ3		
	Схема 3016 рук. рев ТУ 16-526.047-74	1	
FU1	Предохранитель ПРС 6 У3-П		
	ТУ 16-522.112-74.	1	
FU2	Предохранитель ПРС 6 У3-П I пл. вст 1А		
	ТУ 16-522.112-74	1	
HL2	Арматура АМЕ 32122 12 42 ~ 220 В		
	ТУ 16-535.582-76	1	
HL1	Арматура АМЕ 323221242 ~ 220 В		
	ТУ 16-535.582-76	1	
	Блок зажимов Б324-4П25-В/ВУ3-10		
	ТУ 16-526.462-79	2	
	Щит диспетчера		
КД1	Переключатель ПКУ3-12А-3016	6	
РА	Амперметр Э377 кл 1,5		
	предел изм 0-200 А	6	
	По месту		
M1÷M6	Электродвигатель А02-82-2У3		
	N = 55 кВт	6	
Р3, Р4	Сигнализатор ЭРСУ-3 ТУ 25.02-080678-79	2	

Таблица
замыкания контактов переключателя SA2:

Соединение контактов	Положение рукоятки		
	-45°	0°	+45°
	1		2
1-2	—	—	×	×
3-4	—	—	×	×
5-6	—	—	×	×
7-8	—	×	×	—
9-10	×	—	—	—
11-12	—	—	—	×

Таблица
замыкания контактов переключателя SA1.

Соединение контактов	Положение рукоятки		
	-45°	0°	+45°
	1	2	3
1-2	—	×	—
3-4	×	—	×
5-6	×	—	—
7-8	—	—	×

Свободные цепи

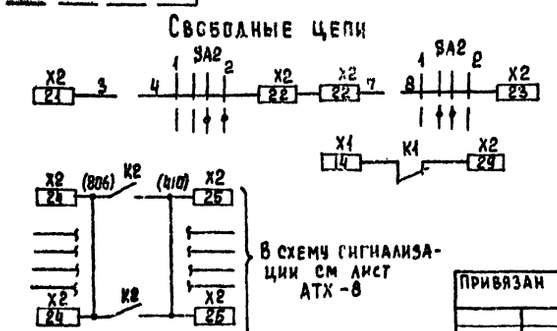

Привязан

Инв. №

Н. контр	Шерстякова		
Провер.	Полевщикова		
Ст. инж.	Помазкова		
Рук. гр.	Полевщикова		
ГИП	Шерстяков		
Гл. спец.	Гольцман		
Нач. отд.	Даниилов		

ТП 901-3-207.85 ЭМ

Блок основных сооружений для станции обеспечивания воды производительностью 12,5 тыс. м3/сутки

Схема электрическая принципиальная управления хозпротивопожарными насосами М1 ÷ М6

Стадия	Лист	Листов
Р	6	

ЦНИИЭП инженерного оборудования г. Москва

Копировал Еремченко

Формат А2

Альбом III

Типовой проект 901-3-207.85

Инв. № подл. | Подпись и дата | Взам. инв. №

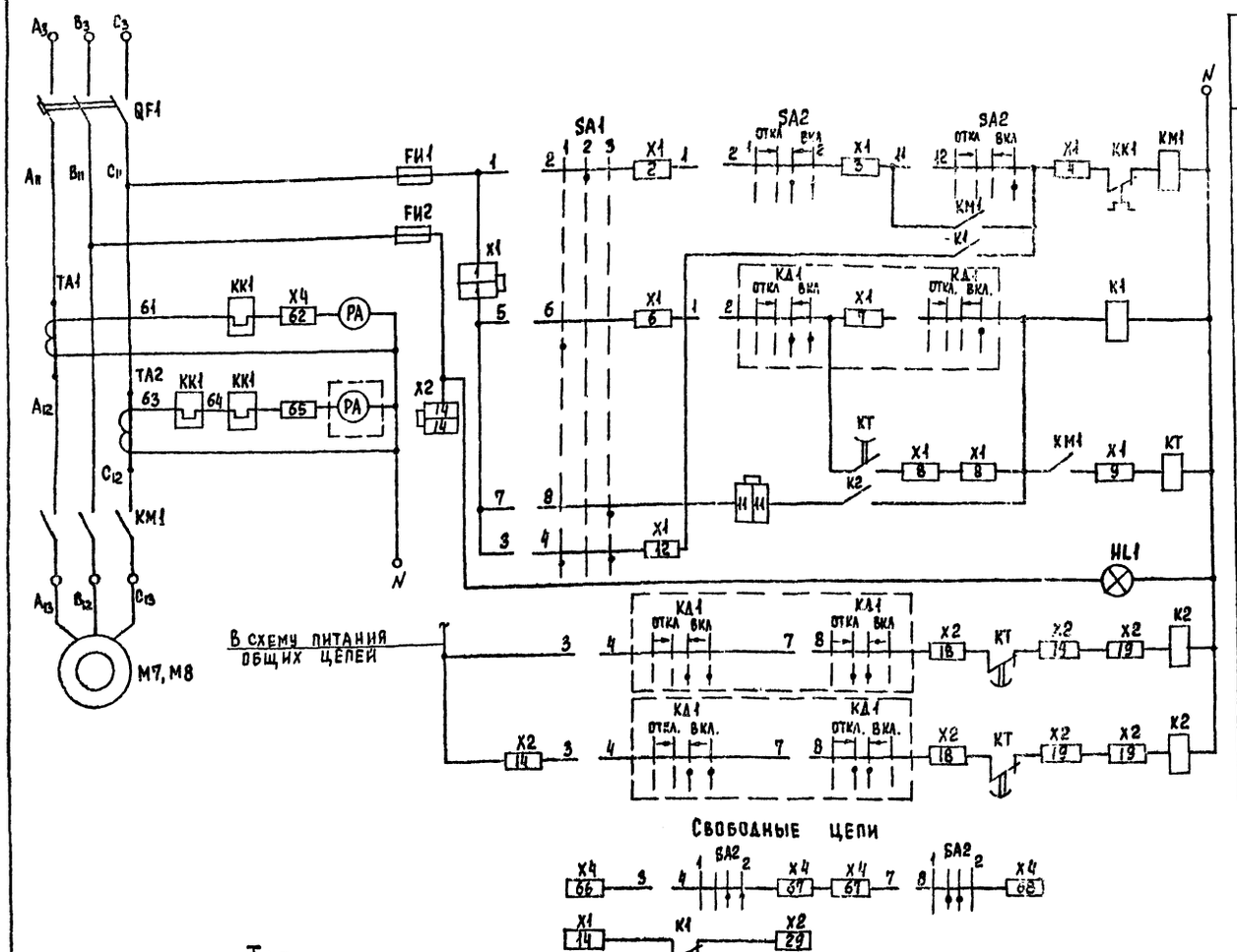

Поз. обозначение	Наименование	Кол.	Примечание
	Шкаф управления Ш7 (Ш8)		ШОИ 5903-4374 ЛУХЛ4
#7 ÷ #8	Элементы управления электродвигателями М7(М8)	2	
QF1	Выключатель А3722 ФУ3, ~380В I 25А		
	I уст 250А Зажимы №2 ТУ 16-522.028-77	1	
FU1	Предохранитель ПРС-25 У3-П		
	I пл. вст 10А ТУ 16-522.112-74.	1	
KM1	Контактор КТ6033У3 ~ 220В б/к 23.2р		
	ОСТ 16 0.52 4.001-72	1	
KK1	Реле РТЛ 100801 ТУ 16-523.549-82	1	
K1, K2, KT	Реле РПЛ 1220×4 ~220В ТУ 16-523.554-78	3	
KT	Приставка ПВЛ 2204 ТУ 16-523.554-78	1	
SA1	Переключатель ПКУ3-12СУ3 Схема 2024 рук.рев		
	ТУ 16-526.047-74.	1	
SA2	Переключатель ПКУ3-12А У3		
	Схема 3016 рук. рев. ТУ 16-526.047-74	1	
HL1	Арматура АМЕ 323221У2 ~220В		
	ТУ 16-535.582-76	1	
TA1, TA2	Трансформатор ТК-40-1.У3 I 300/5А		
	ТУ 16.517.442-80	2	
PA	Амперметр Э377 кл. 1.0 предел		
	измерений 0-300А ТТ 300/5А ТУ 25.04-1508-76	1	
FU2	предохранитель ПРС 6 У3-П I пл. вст=1А ТУ 16.522.112-74	1	
	Щит диспетчера		
KA1	Переключатель ПКУ3-12А-3016	2	
PA	Амперметр Э377 кл 1.0 предел		
	измерений 0-300А ТТ 300/5А ТУ 25.04-1508-76	2	
	По месту		
M7, M8	Электродвигатель 4А 315S6 У3		
	N = 110 квт	2	

Таблица
замыкания контактов переключателя SA2

Соединение контактов	Положение рукоятки			
	-45°	← 0° →		+45°
	1			2
1-2	—	—	×	×
3-4	—	—	×	×
5-6	—	—	×	×
7-8	—	×	×	—
9-10	×	—	—	—
11-12	—	—	—	×

Таблица
замыкания контактов переключателя SA1

Соединение контактов	Положение рукоятки		
	-45°	0°	+45°
	1	2	3
1-2	—	×	—
3-4	×	—	×
5-6	×	—	—
7-8	—	—	×

Н. контр.	Шерстякова		ТП 901-3-207.85 ЭМ
Провер.	Полевщикова		
Ст. инж.	Помазкова		Блок основных сооружений для станции обесфторивания воды производительностью 12,5 тыс. м³/сутки
Рук. гр.	Полевщикова		Стадия Р; Лист 7; Листов
ГИП	Шерстякова		Схема электрическая принципиальная управления промывными насосами М7, М8
Гл. спец.	Гольцман		ЦНИИЭП инженерного оборудования г. Москва
Нач. отд.	Данилов		

Привязан

Инв. №

Инв. № подл. | Подпись и дата | Взам. инв. №

Копировал Бремченко

Формат А2

Схема 1. Привод дренажного насоса М13, М14.

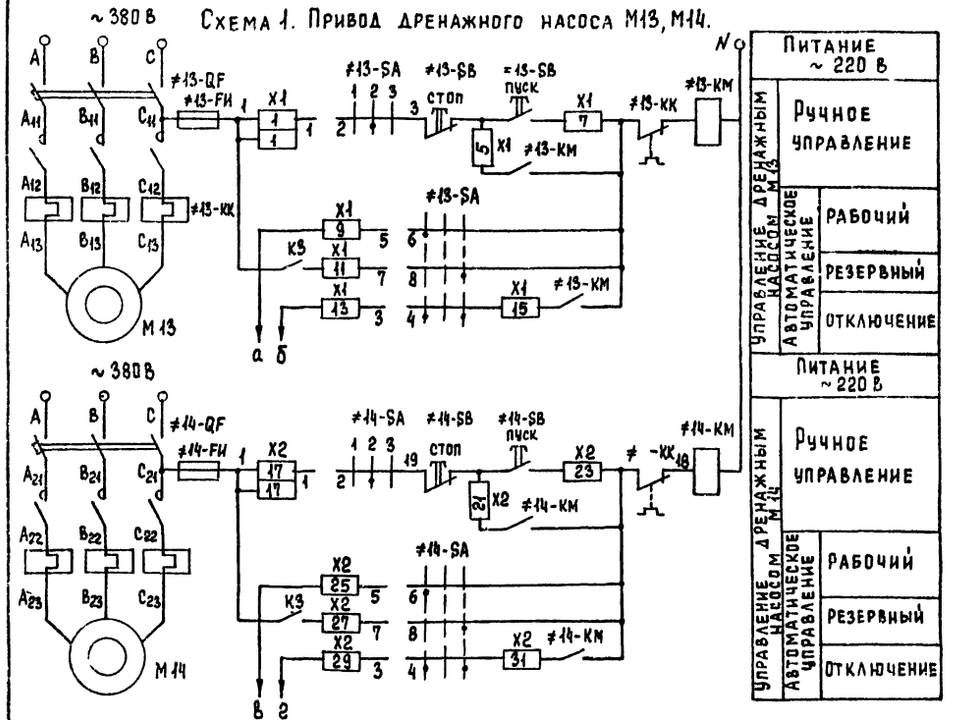

Питание ~ 220 В		
Управление дренажным насосом М13 автоматическое управление	Ручное управление	
	Рабочий	
	Резервный	
	Отключение	
Питание ~ 220 В		
Управление дренажным насосом М14 автоматическое управление	Ручное управление	
	Рабочий	
	Резервный	
	Отключение	

Таблица замыкания контактов 13-SA, 14-SA

Соединение контактов	Положение рукоятки		
	1	2	3
1-2	—	×	—
3-4	×	—	×
5-6	×	—	—
7-8	—	—	×

Схема 2. Регулятор-сигнализатор уровня ЭРСУ-3 дренажного насоса М13, М14.

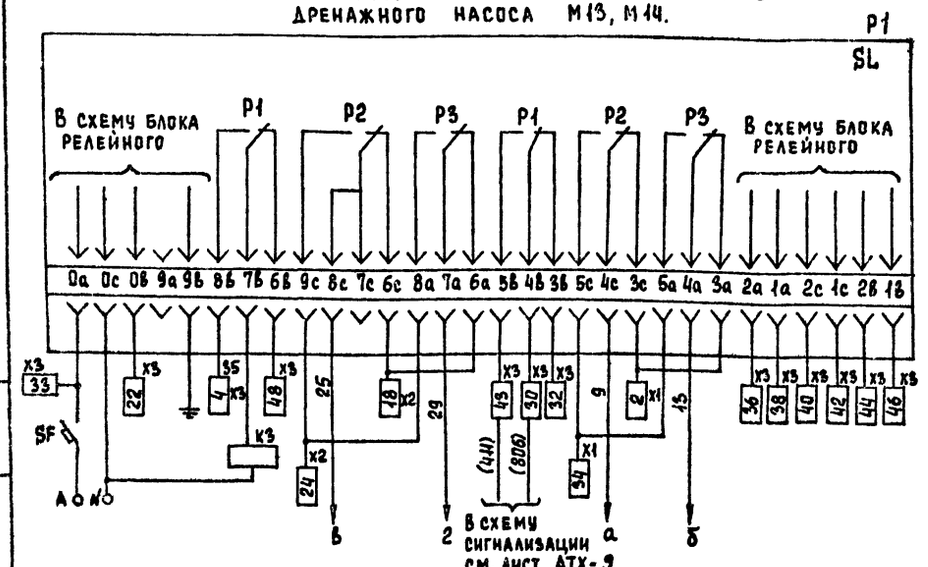

Поз. обознач.	Наименование	Кол.	Примечание
	Шкаф управления Ш 13,14.	1	ЯОИ 5901-3274 СУХЛ4
13-QF 14-QF	Автоматический выключатель	2	
	АЕ2026-10НУ3 I 16А отс. 12 ОН		
	ТУ 16-522.064-75		
SF	Выключатель А63-МУ3 U ~ 380 В	1	
	Iр 0,6А отс. 2,5 ТУ 16-522.110-74		
13-KM 14-KM	Пускатель ПМЛ 210004 с приставкой	2	Демонтировать в зоне
	ПКЛ 2004. U ~ 220 В ТУ 16.526.437-78		монтажа
15-KM 14-KM	Пускатель ПМЛ 120004	2	Смонтировать в зоне
	ТУ 16.526.437-78		монтажа
13-KK 14-KK	Реле РТЛ 1021 04 ТУ 16.523.549-78	2	
K3	Реле РПЛ 1310 * 4 U ~ 220 В	1	
	ТУ 16-523.554-78		
13-SA 14-SA	Переключатель ПКУ3-12С-У3	2	
	ТУ 16.526.047-74		
13-FU 14-FU	Предохранитель ПРС 6 У3-П		
	I пл.вст. 2А ТУ 16.522.112-74	2	
13-SB 14-SB	Пост ПКЕ 122-2У3 ТУ 16.526.216-78	2	
	толк. верх. 1з. 1р. толк. ниж. красн. 1з. 1р.		
SL	Сигнализатор ЭРСУ-3 компл. датчик.	1	
	верт. вар. 1. длина 2,0 м. ТУ 25.02-080678-79		
	Блоки зажимов		
X1... X3	Б 324-4,0 П25-8/8 У3-5 ТУ 16-526.462-79	3	
X1... X3	Б 324-4,0 П25-8/8 У3-10 ТУ 16-526.462-79	3	
X1... X3	Колодка торцевая КТ 5У	3	
	ТУ 16-526.462-79		
	По месту		
M13, M14	Электродвигатель 4АХ80В4	2	
	~ 380 В 1,5 квт		

Н. контр.	Шерстакова		ТП 901-3-207.85 ЭМ
Провер.	Полевщикова		
Ст. инж.	Помазкова		Блок основных сооружений для станции обесфторивания воды производительностью 12,5 тыс. м³/сутки
Рук. гр.	Полевщикова		
ГИП	Шерстакова		
Гл. спец.	Гольцман		Схема электрическая принципиальная управления дренажными насосами М13; М14.
Нач. отд.	Данилов		

Стадия	Лист	Листов
Р	8	

ЦНИИЭП инженерного оборудования г. Москва

Привязан

Инв. №

Инв. № подл. | Подпись и дата | Взам. инв. №

Копировал Еремченко

Формат А2

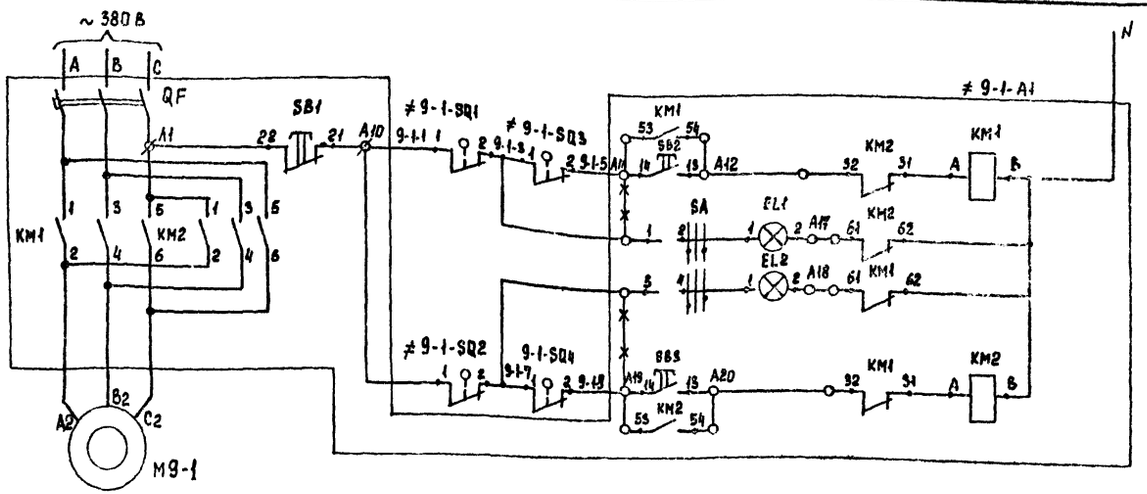

Питание ~ 220 В		
Ручное управление	Открытие затвора	
Сигнализация	Сигнал закрытия	
	Сигнал открытия	
Ручное управление	Закрытие затвора	

Диаграмма замыкания контактов конечных выключателей SQ1; SQ2 и муфт предельного момента SQ_3; SQ_4

Обозначение	Номер контактов	Открыто	Промежуточное положение	Закрыто	
SQ1	3-4				*
	1-2				
SQ2	1-2				
	3-4				*
SQ_3	1-2				*
	3-4				
SQ_4	3-4				*
	1-2				

— контакт замкнут
* контакт не используется

№ № РТЗО	№ № двигат.	№ № блока	Тип блока: в шкафу	Тип блока: на двери
РТЗО 1	9-1	Блок 1	БОЭ 5427 2174А/1,25 – 21/1,25	БОЭ 9502
	9-2			
	9-3	Блок 2	БОЭ 5427 2174А/1,25 – 21/1,25	
	10-1			
	10-2	Блок 3	БОЭ 5427 2174А/1,25 – 21/1,25	
	11-1			
	11-2	Блок 4	БОЭ 5427 2174А/1,25 – 21/1,25	
	11-3			
	11-4	Блок 5	БОЭ 5427 2174А/1,25 – 21/1,25	
	РЕЗЕРВ			
РТЗО 2	1-1	Блок 1	БОЭ 5427 2374А/2,0 – 23/2,0	БОЭ 9502
	1-2			
	1-3	Блок 2	БОЭ 5427 2374А/2,0 – 23/2,0	
	1-4			
	1-5	Блок 3	БОЭ 5427 2174А/1,25 – 21/1,25	
	1-6			
	2-1	Блок 4	БОЭ 5427 2374А/2,0 – 23/2,0	
	2-2			
	2-3	Блок 5	БОЭ 5427 2374А/2,0 – 23/2,0	
	2-4			
РТЗО 3	2-5	Блок 1	БОЭ 5427 2174А/1,25 – 21/1,25	БОЭ 9502
	2-6			
	3-1	Блок 2	БОЭ 5427 2374А/2,0 – 23/2,0	
	3-2			
	3-3	Блок 3	БОЭ 5427 2374А/2,0 – 23/2,0	
	3-4			
	3-5	Блок 4	БОЭ 5427 2174А/1,25 – 21/1,25	
	3-6			
	РЕЗЕРВ	Блок 5	БОЭ 5427 2374А/2,0 – 23/2,0	
	РЕЗЕРВ			
РТЗО 4	4-1	Блок 1	БОЭ 5427 2374А/2,0 – 23/2,0	БОЭ 9502
	4-2			
	4-3	Блок 2	БОЭ 5427 2374А/2,0 – 23/2,0	
	4-4			
	4-5	Блок 3	БОЭ 5427 2174А/1,25 – 21/1,25	
	4-6			
	12	Блок 4	БОЭ 5427 2174А/1,25 – 21/1,25	
	РЕЗЕРВ			
	РЕЗЕРВ	Блок 5	БОЭ 5427 2374А/2,0 – 23/2,0	
	РЕЗЕРВ			
РТЗО 5	5-1	Блок 1	БОЭ 5427 2374А/2,0 – 23/2,0	БОЭ 9502
	5-2			
	5-3	Блок 2	БОЭ 5427 2374А/2,0 – 23/2,0	
	5-4			
	5-5	Блок 3	БОЭ 5427 2174А/1,25 – 21/1,25	
	5-6			
	РЕЗЕРВ	Блок 4	БОЭ 5427 2374А/2,0 – 23/2,0 РЕЗЕРВ	
	РЕЗЕРВ			
	РЕЗЕРВ	Блок 5	БОЭ 5427 2374А/2,0 – 23/2,0	
	РЕЗЕРВ			

1. Горение обеих ламп сигнализирует аварию
2. *** — демонтировать
3. Схемы управления затворами М9-2, М9-3, М10-1, М10-2, М11-1 ÷ М11-4, МФ1-1 ÷ МФ1-6; МФ2-1 ÷ МФ2-6, МФ3-1 ÷ МФ3-6, М12, МФ4-1 ÷ МФ4-6; МФ5-1 ÷ МФ5-6 аналогичны схеме управления затвором М9-1 с изменением индекса 9-1-1 на 9-2-1 и т.д.

		ТП 901-3-207.85	ЭМ
Н. контр.	Шерстякова		
Провер.	Полевщикова	Блок основных сооружений для станции обесфторивания воды производительностью 12,5 тыс м³/сутки	Стадия: Р; Лист: 9; Листов:
Ст. инж.	Помазкова		
Рук. гр.	Полещикова		
ГИП	Шерстякова	Схема электрическая принципиальная управления затворами М9-1 ÷ М9-3; М10-1; М10-2; М11-1 ÷ М11-4; МФ1-1 ÷ МФ1-6; МФ5-1 ÷ МФ5-6; М12	ЦНИИЭП инженерного оборудования г. Москва
Гл. спец.	Гольцман		
Нач. отд.	Данилов		

Привязан

Инв. №

Альбом III

Типовой проект 901-3-207.85

Инв. № подл. | Подпись и дата | Взам. инв. №

Копировал Еремченко

Формат А2

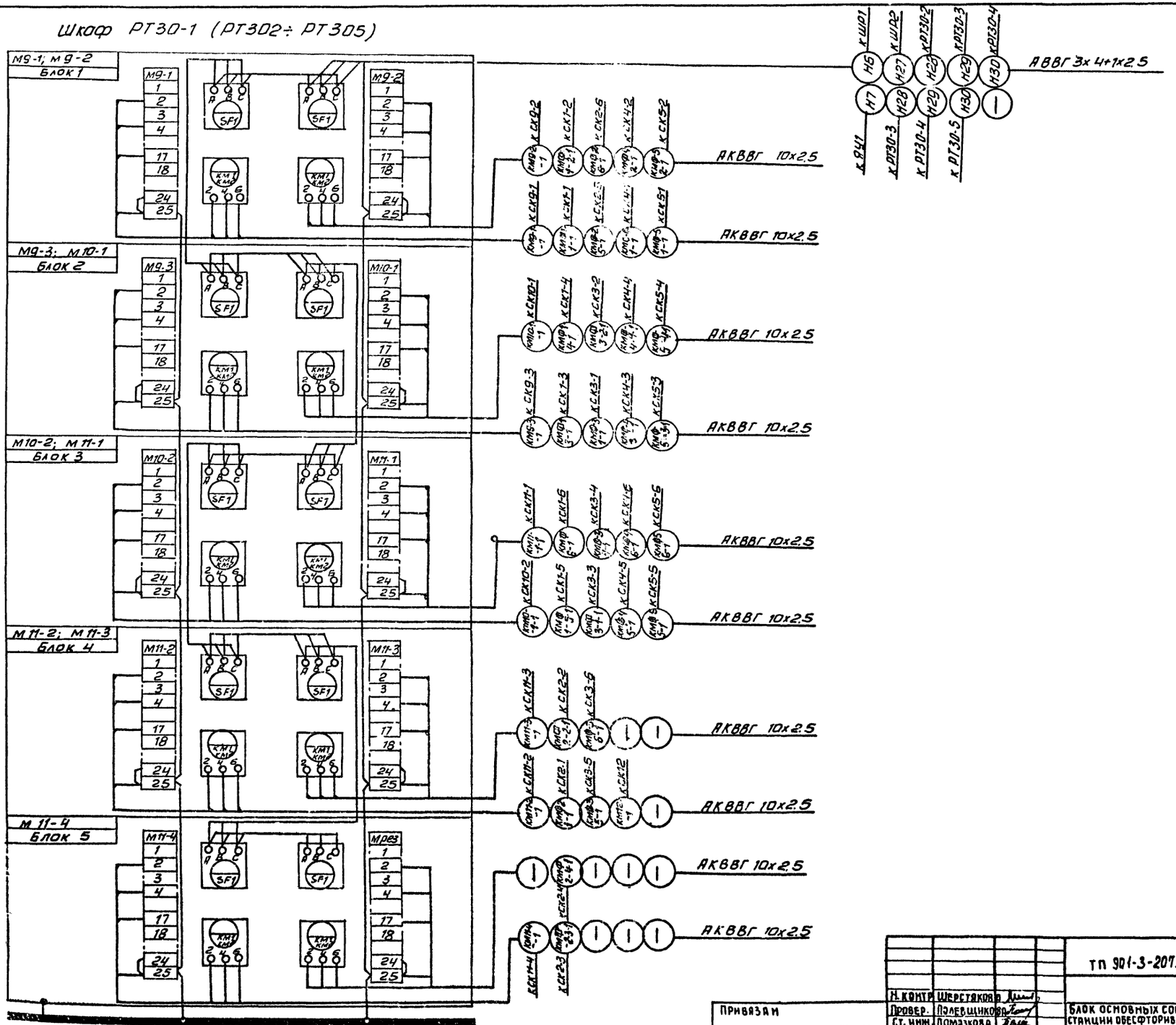

Альбом III

Типовой проект 901-3-207.85

Инв. № подл.	Подпись и дата	Взам. инв. №

Н. контр.	Шерстякова		
Провер.	Полевщикова		
Ст. инж.	Помазкова		
Рук. гр.	Полевщикова		
ГИП	Шерстякова		
Гл. спец.	Гольцман		
Нач. отд.	Данилов		

Привязан

Инв. №

ТП 901-3-207.85 ЭМ

Блок основных сооружений для станции обесфторивания воды производительностью 12.5 тыс. м³/сут.

Схема подключения РТ301÷ РТ305

Стадия	Лист	Листов
Р	10	

ЦНИИЭП инженерного оборудования г. Москва

Копировал Антипова

Формат

20599-03

Альбом III

Типовой проект 901-3-207.85

Затвор М9-1 (М9-2 ÷ М9-3; М10-1; М10-2; М11-1 ÷ М11-4 М1-1 ÷ М1-6 ÷ М5-1 ÷ М5-6, М12)

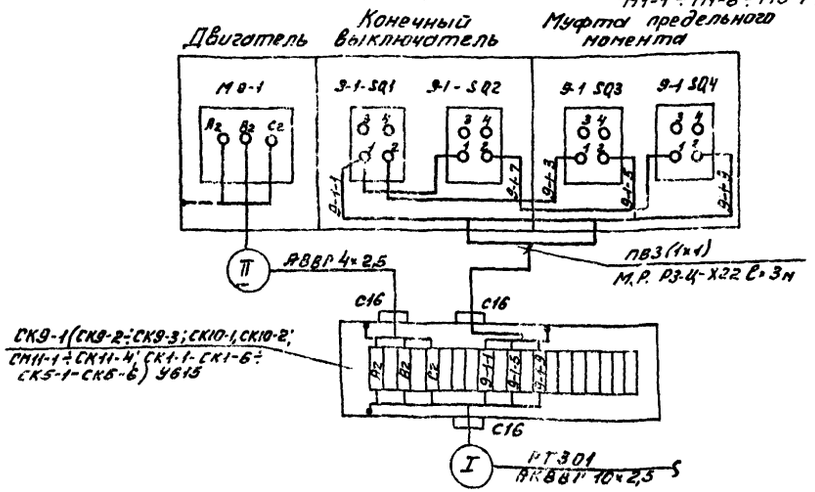

Таблица применимости

№№ РТ30	№, №№ затвора	№ кабеля I	№ кабеля II
РТ301	М9-1	КМ9-1-1	НМ9-1-1
	М9-2	КМ9-2-1	НМ9-2-1
	М9-3	КМ9-3-1	НМ9-3-1
	М10-1	КМ10-1-1	НМ10-1-1
	М10-2	КМ10-2-1	НМ10-2-1
	М11-1	КМ11-1-1	НМ11-1-1
	М11-2	КМ11-2-1	НМ11-2-1
	М11-3	КМ11-3-1	НМ11-3-1
	М11-4	КМ11-4-1	НМ11-4-1
РТ302	МФ1-1	КМФ1-1-1	НМФ1-1-1
	МФ1-2	КМФ1-2-1	НМФ1-2-1
	МФ1-3	КМФ1-3-1	НМФ1-3-1
	МФ1-4	КМФ1-4-1	НМФ1-4-1
	МФ1-5	КМФ1-5-1	НМФ1-5-1
	МФ1-6	КМФ1-6-1	НМФ1-6-1
	МФ2-1	КМФ2-1-1	НМФ2-1-1
	МФ2-2	КМФ2-2-1	НМФ2-2-1
	МФ2-3	КМФ2-3-1	НМФ2-3-1
	МФ2-4	КМФ2-4-1	НМФ2-4-1

№№ РТ30	№№ затвора	№ кабеля I	№ кабеля II
РТ303	МФ2-5	КМФ2-5-1	НМФ2-5-1
	МФ2-6	КМФ2-6-1	НМФ2-6-1
	МФ3-1	КМФ3-1-1	НМФ3-1-1
	МФ3-2	КМФ3-2-1	НМФ3-2-1
	МФ3-3	КМФ3-3-1	НМФ3-3-1
	МФ3-4	КМФ3-4-1	НМФ3-4-1
	МФ3-5	КМФ3-5-1	НМФ3-5-1
	МФ3-6	КМФ3-6-1	НМФ3-6-1
РТ304	МФ4-1	КМФ4-1-1	НМФ4-1-1
	МФ4-2	КМФ4-2-1	НМФ4-2-1
	МФ4-3	КМФ4-3-1	НМФ4-3-1
	МФ4-4	КМФ4-4-1	НМФ4-4-1
	МФ4-5	КМФ4-5-1	НМФ4-5-1
	МФ4-6	КМФ4-6-1	НМФ4-6-1
	М12	КМ12-1	НМ12-1

№№ РТ30.	№№ затвора	№ кабеля I	№ кабеля II
РТ305	МФ5-1	КМФ5-1-1	НМФ5-1-1
	МФ5-2	КМФ5-2-1	НМФ5-2-1
	МФ5-3	КМФ5-3-1	НМФ5-3-1
	МФ5-4	КМФ5-4-1	НМФ5-4-1
	МФ5-5	КМФ5-5-1	НМФ-5-5-1
	МФ5-6	КМФ5-6-1	НМФ5-6-1

			ТП 901-3-207.85 ЭМ
Н.контр.	Шерстякова		
Провер.	Полевщикова		Блок основных сооружений для станции обесфторивания воды производительностью 12,5 тыс. м³/сутки.
Ст.инж.	Ломазкова		Стадия Р; Лист 11; Листов
Рук.гр.	Полевщикова		Схема подключения затворов М9-1 ÷ М9-3; М10-1; М10-2; М11-1 ÷ М11-4; МФ1-1 ÷ МФ1-6 ÷ МФ5-1 ÷ МФ5-6; М12
ГИП	Шерстякова		ЦНИИЭП инженерного оборудования г. Москва.
Гл.спец.	Гольцман		
Нач.отд.	Данилов		

Привязан

Инв.№

Инв.№ подл. | Подп. и дата | Взам.инв.№

Копировал: Пескулина

Формат А2

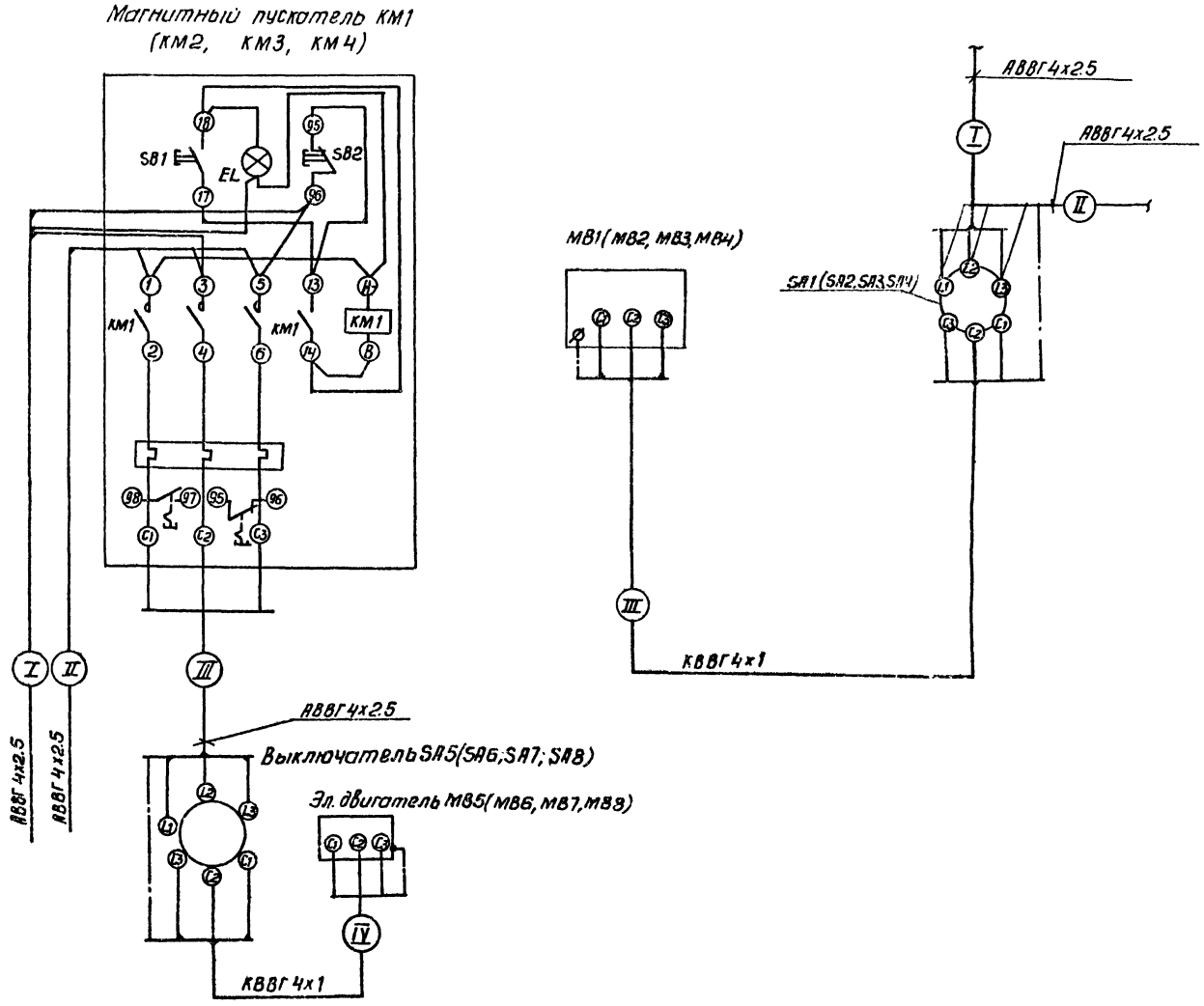

№, № двигателя	№ кабеля			
	I	II	III	IV
М81	Н9	Н10	НМ81-1	—
М82	Н10	Н11	НМ82-1	—
М83	Н11	Н12	НМ83-1	—
М84	Н12	—	НМ84-1	—
М85	Н38	Н40	Н39	НМ85-1
М86	Н40	Н56	Н41	НМ86-1
М87	Н56	Н58	Н57	НМ87-1
М88	Н58	—	Н59	НМ88-1

Альбом III

Типовой проект 901-3-207.85

Инв.№ подл. | Подпись и дата | Взам. инв.№

Привязан	Н. контр.	Шерстякова	
	Провер.	Полевщиков	
	Ст. инж.	Помазкова	
	Рук. гр	Полевщикова	
	ГИП	Шерстякова	
	Гл. спец.	Гольцман	
Инв.№	Нач. отд.	Данилов	

ТП 901-3-207.85 ЭМ

Блок основных сооружений для станции обесфторивания воды производительностью 12,5 тыс. м³/сутки

Стадия	Лист	Листов
Р	12	

Вытяжные вентиляторы М81÷М88. Схема подключения.

ЦНИИЭП инженерного оборудования г. Москва

Копировал Антипова

Формат А2

20379-03

Типовой проект 901-3-207.85 Альбом III

Общий вид
М1:10

Вид спереди
Дверь не показана

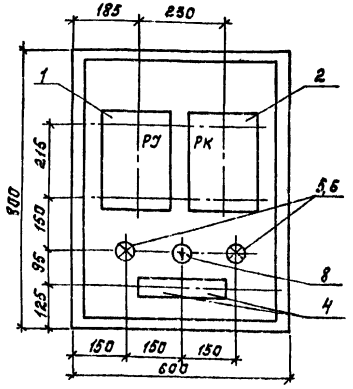

Дверь шкафа
Вид спереди

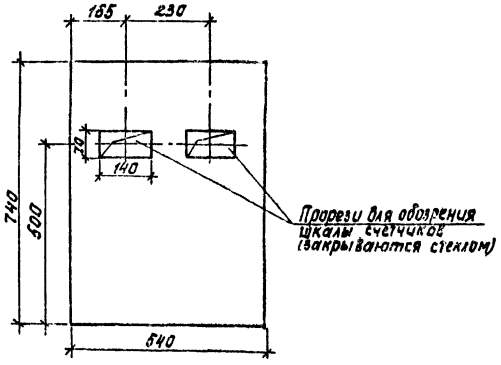

Принципиальная схема соединений

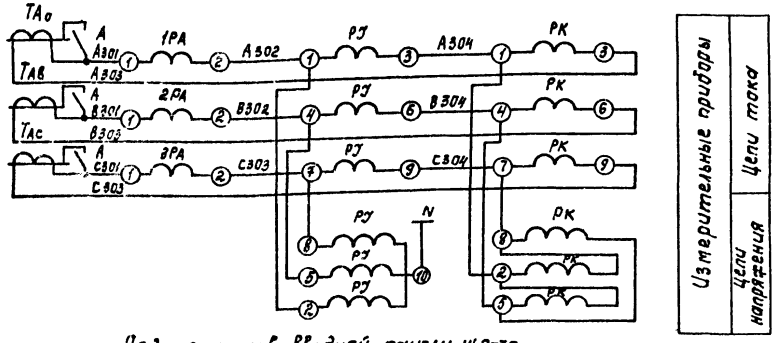

Ряды зажимов вводной панели щ0-70

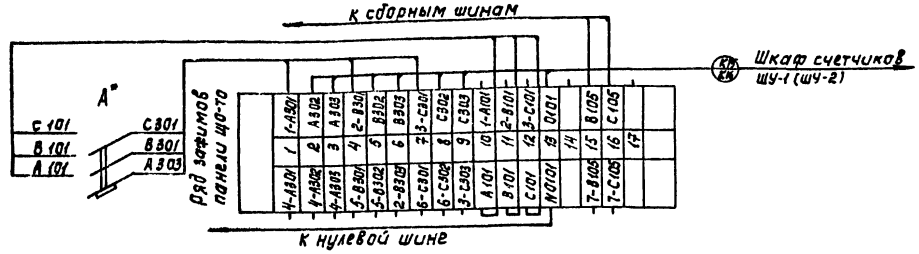

Монтажная схема
Шкаф со снятой дверью.
(Вид спереди)

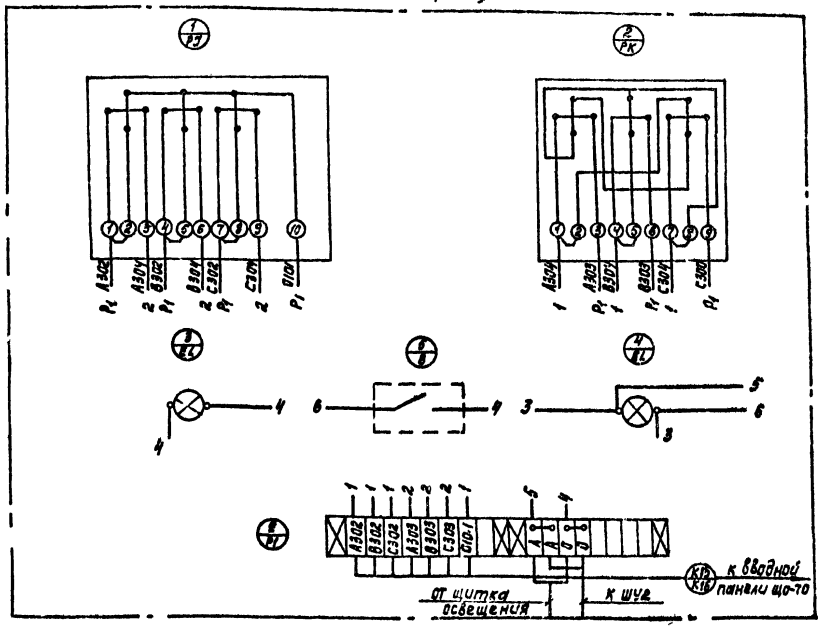

Спецификация приведена на один шкаф счетчиков.

* Устанавливается на вводной панели Щ.0-70.

Марка, поз.	Обозначение	Наименование	Кол.	Масса ед.кг	Примечание
1		Счетчик СА4У-И672М (РТ)	1		
2		Счетчик СР4У-И673М (РК)	1		
3		Шкаф ЯУ3-0863 ОСТ 160684-116-74	1		
4		Колодка БЗП-23(К) 10 зажимов	2		
5,6		Лампа НБ-220-60 (Е14)	2		
7		Патрон ЭП-5 2608,6А	2		
8		Выключатель индекс 02020 (В)	1		
9		Провод АПР-660 1х2,5мм ГОСТ 20520-75	3м		
10		Выключатель АП50Б (А)*	1		

Привязан

Инв. № подл. | Подпись и дата | Взам. инв. №

Инв. №

Н. контр.	Трыханкина	
Вед. инж.	Стрельцова	
ГИП	Трыханкина	
Гл. спец.	Каневская	
Нач. отд.	Данилов	

ТП 901-3-207.85 ЭМ

Блок основных сооружений для станции обесфторивания воды производительностью 12,5 тыс. м³/сутки

Шкаф счетчиков. Общий вид. Принципиальная схема соединений.

Стадия	Лист	Листов
Р	13	

ЦНИИЭП инженерного оборудования г. Москва

Копировал: Коренкая

Кабельный журнал

Маркировка	Трасса: Начала	Трасса: Конец	Кабель по проекту: Марка	Кабель по проекту: Количество кабелей, число и сечение жил, напряжение	Кабель по проекту: Длина, м	Кабель проложен: Марка	Кабель проложен: Количество кабелей, число и сечение жил, напряжение	Кабель проложен: Длина, м
В1	Ввод №1 ____ кВ	Камера КСО-366 №1						
В2	Ввод №2 ____ кВ	Камера КСО-366 №2						
В3	Камера КСО-366 №1	Силовой трансформатор №1	ААШв-19	3×50	12			
В4	Камера КСО-366 №2	Силовой трансформатор №2	ААШв-10	3×50	13			
Н1	Щит распределительный ЩО-70 панель 2	Шкаф управления Ш1	АВВГ	4×50	40			
НМ1-1	Шкаф управления Ш1	Электродвигатель М1	АВВГ	4×50	15			
Н2	Щит распределительный ЩО-70 панель 2	Шкаф управления Ш2	АВВГ	4×50	40			
НМ2-1	Шкаф управления Ш2	Электродвигатель М2	АВВГ	4×50	17			
Н3	Щит распределительный ЩО-70 панель 2	Шкаф управления Ш3	АВВГ	4×50	38			
НМ3-1	Шкаф управления Ш3	Электродвигатель М3	АВВГ	4×50	15			
Н4-А Н4-Б	Щит распределительный ЩО-70 панель 3	Шкаф управления Ш7	АВВГ	4×50 4×50	45 45			
НМ7-1А НМ7-1Б	Шкаф управления Ш7	Электродвигатель М7	АВВГ	4×50 4×50	15 15			
Н5	Щит распределительный ЩО-70 пан. 2	Шкаф распределительный ШР1	АВВГ	4×50	25			
Н6	Шкаф распределительный ШР1	Шкаф распределительный РТЗО 1	АВВГ	3×4+1×2.5	15			
КМ9-1-1	Шкаф распределительный РТЗО1	Соединительная коробка СК9-1	НКВВГ	10×2.5	35			
НМ9-1-1	Соединительная коробка СК9-1	Электродвигатель М9-1	АВВГ	4×2.5	3			
КМ9-2-1	Шкаф распределительный РТЗО-1	Соединительная коробка СК9-2	АКВВГ	10×2.5	35			
НМ9-2-1	Соединительная коробка СК9-2	Электродвигатель М9-2	АВВГ	4×2.5	3			
КМ9-3-1	Шкаф распределительный РТЗО-1	Соединительная коробка СК9-3	АКВВГ	10×2.5	35			
НМ9-3-1	Соединительная коробка СК9-3	Электродвигатель М9-3	АВВГ	4×2.5	3			
КМ10-1-1	Шкаф распределительный РТЗО-1	Соединительная коробка СК10-1	АКВВГ	10×2.5	30			
НМ10-1-1	Соединительная коробка СК10-1	Электродвигатель М10-1	АВВГ	4×2.5	3			
КМ10-2-1	Шкаф распределительный РТЗО-1	Соединительная коробка СК10-2	АКВВГ	10×2.5	27			
НМ10-2-1	Соединительная коробка СК10-2	Электродвигатель М10-2	АВВГ	4×2.5	3			
КМ11-1-1	Шкаф распределительный РТЗО-1	Соединительная коробка СК11-1	АКВВГ	10×2.5	25			
НМ11-1-1	Соединительная коробка СК11-1	Электродвигатель М11-1	АВВГ	4×2.5	3			
КМ11-2-1	Шкаф распределительный РТЗО-1	Соединительная коробка СК11-2	АКВВГ	10×2.5	15			
НМ11-2-1	Соединительная коробка СК11-2	Электродвигатель М11-2	АВВГ	4×2.5	3			
КМ11-3-1	Шкаф распределительный РТЗО-1	Соединительная коробка СК11-3	АКВВГ	10×2.5	15			
НМ11-3-1	Соединительная коробка СК11-3	Электродвигатель М11-3	АВВГ	4×2.5	3			
КМ11-4-1	Шкаф распределительный РТЗО-1	Соединительная коробка СК11-4	АКВВГ	10×2.5	13			
НМ11-4-1	Соединительная коробка СК11-4	Электродвигатель М11-4	АВВГ	4×2.5	3			
Н7	Шкаф распределительный РТЗО-1	Ящик управления ЯН1	АВВГ	3×4+1×2.5	10			
НМК	Ящик управления ЯН1	Кран	АПВ	4(1×4)	80			
К1	Шкаф управления Ш1	Шкаф управления Ш2	АКВВГ	4×2.5	5			
К2	Шкаф управления Ш2	Шкаф управления Ш3	АКВВГ	4×2.5	5			
К3	Шкаф управления Ш1	Щит диспетчера	АКВВГ	14×2.5	40			
К4	Шкаф управления Ш2	Щит диспетчера	АКВВГ	14×2.5	40			
К5	Шкаф управления Ш3	Щит диспетчера	АКВВГ	14×2.5	35			
К6	Шкаф управления Ш7	Щит диспетчера	АКВВГ	14×2.5	40			
К7	Шкаф управления Ш7	Шкаф управления Ш8	АКВВГ	4×2.5	5			
Н8	Шкаф распределительный ШР1	Шкаф управления Ш9	АВВГ	4×2.5	35			
НМП-1-1	Шкаф управления Ш9	Электродвигатель приточной вент. МП-1	АВВГ	4×2.5	10			
Н9	Шкаф управления Ш9	Пакетный выключатель SA1	АВВГ	4×2.5	30			
НМВ1-1	Пакетный выключатель SA1	Электродвигатель МВ1	КВВГ	4×1	12			
Н10	Пакетный выключатель SA1	Пакетный выключатель SA2	АВВГ	4×2.5	3			
НМВ2-1	Пакетный выключатель SA2	Электродвигатель МВ2	КВВГ	4×1	15			
Н11	Пакетный выключатель SA2	Пакетный выключатель SA3	АВВГ	4×2.5	3			
НМВ3-1	Пакетный выключатель SA3	Электродвигатель МВ3	КВВГ	4×1	10			
Н12	Пакетный выключатель SA3	Пакетный выключатель SA4	АВВГ	4×2.5	3			
НМВ4-1	Пакетный выключатель SA4	Электродвигатель МВ4	КВВГ	4×1	7			
Н13	Шкаф распределительный ШР-1	Шкаф вытяжной Ш6	АВВГ	3×4+1×2.5	45			
Н14	Шкаф вытяжной Ш6	Стол химический СТХ	АВВГ	3×4+1×2.5	10			
Н15	Шкаф распределительный ШР	Штепсельная розетка ШР1	АВВГ	2×4	40			
Н16	Штепсельная розетка ШР1	Штепсельная розетка ШР2	АВВГ	2×4	7			
Н17	Шкаф распределительный ШР1	Штепсельная розетка ШР3	АВВГ	2×4	40			
Н18	Штепсельная розетка ШР3	Штепсельная розетка ШР4	АВВГ	2×4	7			
Н19	Шкаф распределительный ШР1	Бактериологическая лаборатория	АВВГ	4×2.5	45			
Н20	Шкаф распределительный ШР1	Сооружение по аборитьи промывной воды						
Н21	Щит распределительный ЩО-70 пан. 1	Котельная						

____ — Заполняется при привязке проекта

Альбом III

Типовой проект 901-3-207.85

Инв. № подл. | Подп. и дата | Взам. инв. №

Н.контр.	Шерстякова		ТП 901-3-207.85 ЭМ
Провер.	Помазкова		
Инжен.	Елизарова		Блок основных сооружений для станции обесфторивания воды производительностью 12,5 тыс. м3/сутки.
Рук.гр.	Колевщикова		
ГИП	Шерстякова		Стадия: Р; Лист: 14; Листов:
Гл.спец.	Гольцман		Кабельный журнал (начало)
Нач.отд.	Данилов		ЦНИИЭП инженерного оборудования г. Москва.

Привязан

Инв. №

21788-03

КАБЕЛЬНЫЙ ЖУРНАЛ

Маркировка	Трасса: Начало	Трасса: Конец	Кабель: По проекту: Марка	Кабель: По проекту: Количество кабелей, числа и сечение жил, напряжение	Кабель: По проекту: Длина м	Кабель: Пролажен: Марка	Кабель: Пролажен: Количество кабелей, числа и сечение жил, напряжение	Кабель: Пролажен: Длина м
Н22	Щит распределительный ЩО-70 пан.7	Шкаф управления Ш4	АВВГ	4×50	40			
НМ4-1	Шкаф управления Ш4	Электродвигатель М4	АВВГ	4×50	15			
К8	Шкаф управления Ш4	Шкаф управления Ш5	АКВВГ	4×2.5	10			
К9	Шкаф управления Ш3	Шкаф управления Ш4	АКВВГ	4×2.5	5			
К10	Шкаф управления Ш4	Щит диспетчера	АКВВГ	14×2.5	35			
Н23	Щит распределительный ЩО-70 пан.7	Шкаф управления Ш6	АВВГ	4×50	30			
НМ5-1	Шкаф управления Ш5	Электродвигатель М5	АВВГ	4×50	15			
К11	Шкаф управления Ш5	Шкаф управления Ш6	АКВВГ	4×2.5	5			
К12	Шкаф управления Ш5	Щит диспетчера	АКВВГ	14×2.5	30			
Н24	Щит распределительный ЩО-70 пан.7	Шкаф управления Ш6	АВВГ	4×50	30			
НМ6-1	Шкаф управления Ш6	Электродвигатель М6	АВВГ	4×50	15			
К13	Шкаф управления Ш6	Щит диспетчера	АКВВГ	14×2.5	30			
Н25-А Н25-6	Щит распределительный ЩО-70 пан.6	Шкаф управления Ш8	АВВГ	4×50 4×50	45 45			
НМ8-1А НМ8-1б	Шкаф управления Ш8	Электродвигатель М8	АВВГ	4×50 4×50	15 15			
К14	Шкаф управления Ш8	Щит диспетчера	АКВВГ	14×2.5	40			
Н26	Шкаф распределительный ШР1	Шкаф распределительный ШР2	АВВГ	4×50	5			
Н27	Шкаф распределительный ШР2	Шкаф распределительный РТЗО-2	АВВГ	3×4+1×2.5	35			
КМФ1-1-1	Шкаф распределительный РТЗО-2	Соединительная коробка СК1-1	АКВВГ	10×2.5	10			
НМФ1-1-2	Соединительная коробка СК1-1	Электродвигатель МФ1-1	АВВГ	4×2.5	3			
КМФ1-2-1	Шкаф распределительный РТЗО-2	Соединительная коробка СК1-2	АКВВГ	10×2.5	10			
НМФ1-2-2	Соединительная коробка СК1-2	Электродвигатель МФ1-2	АВВГ	4×2.5	3			
КМФ1-3-1	Шкаф распределительный РТЗО-2	Соединительная коробка СК1-3	АКВВГ	10×2.5	10			
НМФ1-3-2	Соединительная коробка СК1-3	Электродвигатель МФ1-3	АВВГ	4×2.5	3			
КМФ1-4-1	Шкаф распределительный РТЗО-2	Соединительная коробка СК1-4	АКВВГ	10×2.5	10			
НМФ1-4-2	Соединительная коробка СК1-4	Электродвигатель МФ1-4	АВВГ	4×2.5	3			
КМФ1-5-1	Шкаф распределительный РТЗО-2	Соединительная коробка СК1-5	АКВВГ	10×2.5	13			
НМФ1-5-2	Соединительная коробка СК1-5	Электродвигатель МФ1-5	АВВГ	4×2.5	3			
КМФ1-6-1	Шкаф распределительный РТЗО-2	Соединительная коробка СК1-6	АКВВГ	10×2.5	45			
НМФ1-6-2	Соединительная коробка СК1-6	Электродвигатель МФ1-6	АВВГ	4×2.5	3			
КМФ2-1-1	Шкаф распределительный РТЗО-2	Соединительная коробка СК2-1	АКВВГ	10×2.5	6			
НМФ2-1-2	Соединительная коробка СК2-1	Электродвигатель МФ2-1	АВВГ	4×2.5	3			
КМФ2-2-1	Шкаф распределительный РТЗО-2	Соединительная коробка СК2-2	АКВВГ	10×2.5	10			
НМФ2-2-2	Соединительная коробка СК2-2	Электродвигатель МФ2-2	АВВГ	4×2.5	3			
КМФ2-3-1	Шкаф распределительный РТЗО-2	Соединительная коробка СК2-3	АКВВГ	10×2.5	10			
НМФ2-3-2	Соединительная коробка СК2-3	Электродвигатель МФ2-3	АВВГ	4×2.5	3			
КМФ2-4-1	Шкаф распределительный РТЗО-2	Соединительная коробка СК2-4	АКВВГ	10×2.5	10			
НМФ2-4-2	Соединительная коробка СК2-4	Электродвигатель МФ2-4	АВВГ	4×2.5	3			
Н28	Шкаф распределительный РТЗО-2	Шкаф распределительный РТЗО-3	АВВГ	3×4+1×2.5	5			
КМФ2-5-1	Шкаф распределительный РТЗО-3	Соединительная коробка СК2-5	АКВВГ	10×2.5	10			
НМФ2-5-2	Соединительная коробка СК2-5	Электродвигатель МФ2-5	АВВГ	4×2.5	3			
КМФ2-6-1	Шкаф распределительный РТЗО-3	Соединительная коробка СК2-6	АКВВГ	10×2.5	10			
НМФ2-6-2	Соединительная коробка СК2-6	Электродвигатель МФ2-6	АВВГ	4×2.5	3			
КМФ3-1-1	Шкаф распределительный РТЗО-3	Соединительная коробка СК3-1	АКВВГ	10×2.5	10			
НМФ3-1-2	Соединительная коробка СК3-1	Электродвигатель МФ3-1	АВВГ	4×2.5	3			
КМФ3-2-1	Шкаф распределительный РТЗО-3	Соединительная коробка СК3-2	АКВВГ	10×2.5	10			
НМФ3-2-2	Соединительная коробка СК3-2	Электродвигатель МФ3-2	АВВГ	4×2.5	3			
КМФ3-3-1	Шкаф распределительный РТЗО-3	Соединительная коробка СК3-3	АКВВГ	10×2.5	10			
НМФ3-3-2	Соединительная коробка СК3-3	Электродвигатель МФ3-3	АВВГ	4×2.5	3			
КМФ3-4-1	Шкаф распределительный РТЗО-3	Соединительная коробка СК3-4	АКВВГ	10×2.5	30			
НМФ3-4-2	Соединительная коробка СК3-4	Электродвигатель МФ3-4	АВВГ	4×2.5	3			
КМФ3-5-1	Шкаф распределительный РТЗО-3	Соединительная коробка СК3-5	АКВВГ	10×2.5	10			
НМФ3-5-2	Соединительная коробка СК3-5	Электродвигатель МФ3-5	АВВГ	4×2.5	3			
КМФ3-6-1	Шкаф распределительный РТЗО-3	Соединительная коробка СК3-6	АКВВГ	10×2.5	30			
НМФ3-6-2	Соединительная коробка СК3-6	Электродвигатель МФ3-6	АВВГ	4×2.5	3			
Н29	Шкаф распределительный РТЗО-3	Шкаф распределительный РТЗО-4	АВВГ	3×4+1×2.5	5			

Альбом III

Типовой проект 901-3-207.85

Инв. № подл.	Подп. и дата	Взам. инв. №

ПРИВЯЗАН

ИНВ. №

Н. контр.	Шерстякова	
Провер.	Помазкова	
Инжен.	Елизарова	
Рук. гр.	Полетнюкова	
Гип	Шерстякова	
Гл. спец.	Гольцман	
Нач. отд.	Данилов	

ТП 901-3-207.85 ЭМ

БЛОК ОСНОВНЫХ СООРУЖЕНИЙ ДЛЯ СТАНЦИИ ОБЕСФТОРИВАНИЯ ВОДЫ ПРОИЗВОДИТЕЛЬНОСТЬЮ 12,5 тыс. м³/сутки.

Стадия	Лист	Листов
Р	15	

КАБЕЛЬНЫЙ ЖУРНАЛ. ПРОДОЛЖЕНИЕ 1.

ЦНИИЭП инженерного оборудования г. Москва.

20389-03

Кабельный журнал

Маркировка	Трасса: Начало	Трасса: Конец	Кабель: По проекту: Марка	Кабель: По проекту: Количество кабелей, числа и сечение жил, напряжение	Кабель: По проекту: Длина, м	Кабель: Проложен: Марка	Кабель: Проложен: Количество кабелей, числа и сечение жил, напряжение	Кабель: Проложен: Длина, м
КМФ4-1-1	Шкаф распределительный РТЗП-4	Соединительная коробка СК4-1	АКВВГ	10×2.5	18			
КМФ4-1-2	Соединительная коробка СК4-1	Электродвигатель МФ4-1	АВВГ	4×2.5	3			
КМФ4-2-1	Шкаф распределительный РТЗП-4	Соединительная коробка СК4-2	АКВВГ	10×2.5	20			
КМФ4-2-2	Соединительная коробка СК4-2	Электродвигатель МФ4-2	АВВГ	4×2.5	3			
КМФ4-3-1	Шкаф распределительный РТЗП-4	Соединительная коробка СК4-3	АКВВГ	10×2.5	25			
КМФ4-3-2	Соединительная коробка СК4-3	Электродвигатель МФ4-3	АВВГ	4×2.5	3			
КМФ4-4-1	Шкаф распределительный РТЗП-4	Соединительная коробка СК4-4	АКВВГ	10×2.5	25			
КМФ4-4-2	Соединительная коробка СК4-4	Электродвигатель МФ4-4	АВВГ	4×2.5	3			
КМФ4-5-1	Шкаф распределительный РТЗП-4	Соединительная коробка СК4-5	АКВВГ	10×2.5	25			
КМФ4-5-2	Соединительная коробка СК4-5	Электродвигатель МФ4-5	АВВГ	4×2.5	3			
КМФ4-6-1	Шкаф распределительный РТЗП-4	Соединительная коробка СК4-6	АВВГ	10×2.5	30			
КМФ4-6-2	Соединительная коробка СК4-6	Электродвигатель МФ4-6	АВВГ	4×2.5	3			
Н30	Шкаф распределительный РТЗП-4	Шкаф распределительный РТЗП-5	АВВГ	3×4+1×2.5	5			
КМФ5-1-1	Шкаф распределительный РТЗП-5	Соединительная коробка СК5-1	АКВВГ	10×2.5	8			
КМФ5-1-2	Соединительная коробка СК5-1	Электродвигатель МФ5-1	АВВГ	4×2.5	3			
КМФ5-2-1	Шкаф распределительный РТЗП-5	Соединительная коробка СК5-2	АКВВГ	10×2.5	8			
КМФ5-2-2	Соединительная коробка СК5-2	Электродвигатель МФ5-2	АВВГ	4×2.5	3			
КМФ5-3-1	Шкаф распределительный РТЗП-5	Соединительная коробка СК5-3	АКВВГ	10×2.5	10			
КМФ5-3-2	Соединительная коробка СК5-3	Электродвигатель МФ5-3	АВВГ	4×2.5	3			
КМФ5-4-1	Шкаф распределительный РТЗП-5	Соединительная коробка СК5-4	АКВВГ	10×2.5	10			
КМФ5-4-2	Соединительная коробка СК5-4	Электродвигатель МФ5-4	АВВГ	4×2.5	3			
КМФ5-5-1	Шкаф распределительный РТЗП-5	Соединительная коробка СК5-5	АКВВГ	10×2.5	8			
КМФ5-5-2	Соединительная коробка СК5-5	Электродвигатель МФ5-5	АВВГ	4×2.5	3			
КМФ5-6-1	Шкаф распределительный РТЗП-5	Соединительная коробка СК5-6	АКВВГ	10×2.5	25			
КМФ5-6-2	Соединительная коробка СК5-6	Электродвигатель МФ5-6	АВВГ	4×2.5	3			
Н31	Шкаф распределительный ШР2	Шкаф управления Ш13.14	АВВГ	3×4+1×2.5	20			
НМ13-1	Шкаф управления Ш13.14	Электродвигатель М13	АВВГ	4×2.5	10			
НМ14-1	Шкаф управления Ш13.14	Электродвигатель М14	АВВГ	4×2.5	10			
Н32	Шкаф управления Ш13.14	Шкаф управления ШУ15.16	АВВГ	3×4+1×2.5	5			
НМ15-1	Шкаф управления ШУ15.16	Электродвигатель М15	АВВГ	4×2.5	15			
НМ16-1	Шкаф управления ШУ15.16	Электродвигатель М16	АВВГ	4×2.5	15			

Маркировка	Трасса: Начало	Трасса: Конец	Кабель: По проекту: Марка	Кабель: По проекту: Количество кабелей, числа и сечение жил, напряжение	Кабель: По проекту: Длина, м	Кабель: Проложен: Марка	Кабель: Проложен: Количество кабелей, числа и сечение жил, напряжение	Кабель: Проложен: Длина, м
Н33	Шкаф распределительный ШР2	Ящик управления ЯУ2	АВВГ	3×4+1×2.5	10			
НМТ1-1	Ящик управления ЯУ2	Таль Т1	АПВ	4(1×4)	40			
Н34	Ящик управления ЯУ2	Ящик управления ЯУ3	АВВГ	3×4+1×2.5	15			
НМТ2-1	Ящик управления ЯУ3	Таль Т2	АПВ	4(1×4)	50			
Н35	Ящик управления ЯУ3	Ящик управления ЯУ4	АВВГ	3×4+1×2.5	10			
НМТ3-1	Ящик управления ЯУ4	Таль Т3	АПВ	4(1×4)	40			
Н36	Шкаф распределительный ШР2	Шкаф управления Ш10	АВВГ	4×2.5	20			
Н37	Шкаф управления Ш10	Ящик управления Ш11	АВВГ	4×2.5	5			
НМП-2-1	Шкаф управления Ш10	Электродвигатель приточного вентилятора МП-2	АВВГ	4×2.5	20			
Н38	Шкаф распределительный ШР2	Магнитный пускатель КМ1	АВВГ	4×2.5	10			
Н39	Магнитный пускатель КМ1	Пакетный выключатель SA5	АВВГ	4×2.5	30			
НМВ6-1	Пакетный выключатель SA5	Электродвигатель МВ5	КВВГ	4×1	5			
Н40	Магнитный пускатель КМ1	Магнитный пускатель КМ2	АВВГ	4×2.5	5			
Н41	Магнитный пускатель КМ2	Пакетный выключатель SA6	АКВВГ	4×2.5	30			
НМВ5-1	Пакетный выключатель SA6	Электродвигатель МВ6	КВВГ	4×1	3			
Н56	Магнитный пускатель КМ2	Магнитный пускатель КМ3	АВВГ	4×2.5	12			
Н57	Магнитный пускатель КМ3	Пакетный выключатель SA7	АВВГ	4×2.5	35			
НМВ8-1	Пакетный выключатель SA7	Электродвигатель МВ7	КВВГ	4×1	3			
Н58	Магнитный пускатель КМ3	Магнитный пускатель КМ4	АВВГ	4×2.5	35			
Н59	Магнитный пускатель КМ4	Пакетный выключатель SA8	АВВГ	4×2.5	27			
НМВ8-1	Пакетный выключатель SA8	Электродвигатель МВ8	КВВГ	4×1	3			
Н60	Шкаф распределительный ШР2	Щит диспетчер.	АВВГ	2×2.5	25			
Н42	Щит распределительный ЩО-70 пан.1	Освещение рабочее	См. листы ЭО					
Н43	Щит распределительный ЩО-70 пан.9	Шкаф распределительный ШР3	АВВГ	4×50	35			
Н44	Шкаф распределительный ШР3	Шкаф управления ШУ17	АВВГ	3×35+1×16	7			
НМ17-1	Шкаф управления ШУ17	Электродвигатель М17	АВВГ	3×35+1×16	30			
Н45	Шкаф распределительный ШР3	Шкаф управления ШУ18	АВВГ	3×35+1×16	8			
НМ18-1	Шкаф управления ШУ18	Электродвигатель М18	АВВГ	3×35+1×16	30			

Альбом III

Типовой проект 901-3-207.85

Инв. № подл. | Подп. и дата | Взам. инв. №

Привязан

Инв. №

Н.контр.	Шерстякова		
Провер.	Помазкова		
Инженер.	Елизарова		
Рук.гр.	Полевщикова		
ГИП	Шерстякова		
Гаспец.	Гольцман		
Нач.отд.	Данилов		

ТП 901-3-207.85 ЭМ

Блок основных сооружений для станции обессоривания воды производительностью 6 тыс. м³/сутки.

Стадия	Лист	Листов
Р	16	

Кабельный журнал. Продолжение 2.

ЦНИИЭП инженерного оборудования г. Москва

Маркировка	Трасса: Начало	Трасса: Конец	Кабель: По проекту: Марка	Кабель: По проекту: Количество кабелей, числа и сечение жил, напряжение	Кабель: По проекту: Длина м	Кабель: Проложен: Марка	Кабель: Проложен: Количество кабелей, числа и сечение жил, напряжение	Кабель: Проложен: Длина м	Число жил, сечение	Марка, напряжение: АВВГ 0.66кВ	АКВВГ 0.66кВ	АПВ 0.66кВ	ААШв 10кВ	КВВГ 0.66кВ
Н46	Шкаф распределительный ШР3	Шкаф управления ШУ 19.20	АВВГ	3×4+1×2.5	10				4×1	—	—	—	—	70
НМ19-1	Шкаф управления ШУ 19.20	Электродвигатель М19	АВВГ	4×2.5	10				2×2.5	25	—	—	—	—
НМ20-1	Шкаф управления ШУ 19.20	Электродвигатель М20	АВВГ	4×2.5	10				4×2.5	750	—	—	—	
Н47	Шкаф управления ШУ 19.20	Шкаф управления ШУ 21.22	АВВГ	3×4+1×2.5	5				10×2.5	—	750	—	—	—
НМ21-1	Шкаф управления ШУ 21.22	Электродвигатель М21	АВВГ	4×2.5	10				14×2.5	—	300	—	—	—
НМ22-1	Шкаф управления ШУ 21.22	Электродвигатель М22	АВВГ	4×2.5	10				1×4	—	—	230	—	—
Н48	Шкаф распределительный ШР3	Шкаф управления ШУ23	АВВГ	4×2.5	25				2×4	100	—	—	—	—
НМ23-1	Шкаф управления ШУ23	Электродвигатель М23	АВВГ	4×2.5	13				10×4	—	28	—	—	—
НМ24-1	Шкаф управления ШУ23	Электродвигатель М24	АВВГ	4×2.5	15				3×4+1×2.5	210	—	—	—	—
НМ25-1	Шкаф управления ШУ23	Электродвигатель М25	АВВГ	4×2.5	15				3×35+1×16	80	—	—	—	
Н49	Шкаф распределительный ШР3	Шкаф управления ШУ26.27	АВВГ	4×2.5	25				3×50	—	—	—	25	—
НМ26-1	Шкаф управления ШУ26.27	Электродвигатель М26	АВВГ	4×2.5	20				4×50	600	—	—	—	
НМ27-1	Шкаф управления ШУ26.27	Электродвигатель М27	АВВГ	4×2.5	20				3×70	20	—	—	—	—
Н50	Шкаф управления ШУ26.27	Ящик управления ЯУ5	АВВГ	4×2.5	20									
Н51	Шкаф распределительный ШР3	Ящик управления ЯУ6	АВВГ	4×2.5	25									
НТ4-1	Ящик управления ЯУ6	Таль Т4	АПВ	4(1×4)	60									
Н52	Щит распределительный ЩО-70 п.1	Сооружения по обработке осадка												
Н53	Щит распределительный ЩО-70 пан.9	Хлораторная												
Н54	Щит распределительный ЩО-70 п.9	Освещение аварийное	См.	листы 30										
Н55	Щит распределительный ЩО-70 п.9	Котельная												
Н61	Щит распределительный ЩО-70 панель 1	Конденсаторная установка КУ1	АВВГ	3×70	10									
Н62	Щит распределительный ЩО-70 панель 7	Конденсаторная установка КУ2	АВВГ	3×70	10									
К15	Щит распределительный ЩО-70 панель 4	Шкаф счетчиков ШУ1	АКВВГ	10×4	14									
К16	Щит распределительный ЩО-70 панель 8	Шкаф счетчиков ШУ2	АКВВГ	10×4	14									

— Заполняется при привязке проекта

Н.контр.	Шерстякова		
Провер.	Пумазкова		
Инжен.	Елизарова		
Рук.гр.	Полевщикова		
ГИП	Шерстякова		
Гл.спец.	Гольцман		
Нач.отд.	Данилов		

ТП 901-3-207.85 ЭМ

Блок основных сооружений для станции обесфторивания воды производительностью 125 тыс. м³/сутки.

Стадия	Лист	Листов
Р	17	

Кабельный журнал. Окончание

ЦНИИЭП инженерного оборудования г. Москва

Привязан

Инв. №

Инв. № подл. | Подп. и дата | Взам. инв. №

Альбом III

Типовой проект 901-3-207.85

20389-03

Типовой проект 901-3-207.85 Альбом III

План на отм. 0.000

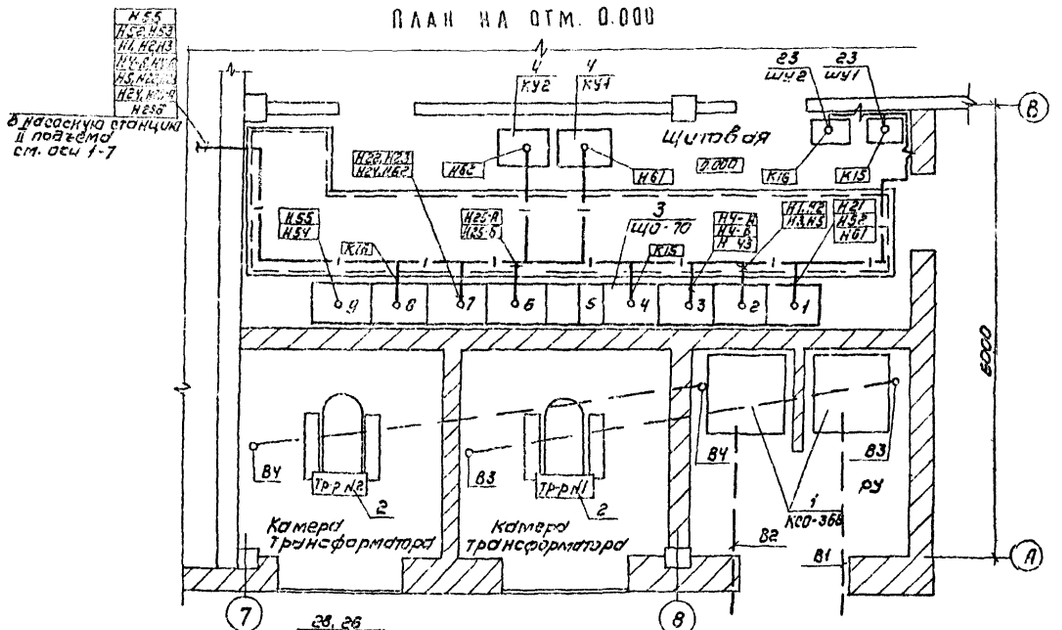

1-1

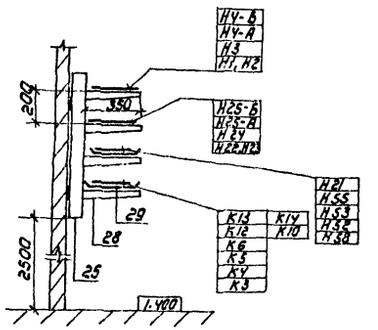

Приточная камера

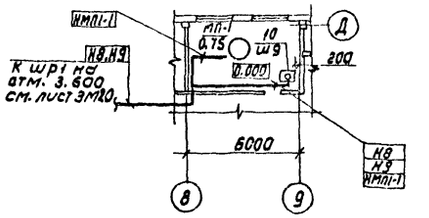

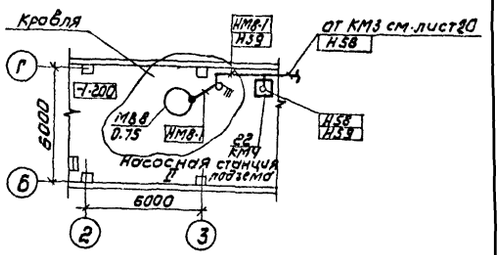

План на отм. -1.200; 0.000; 1.400

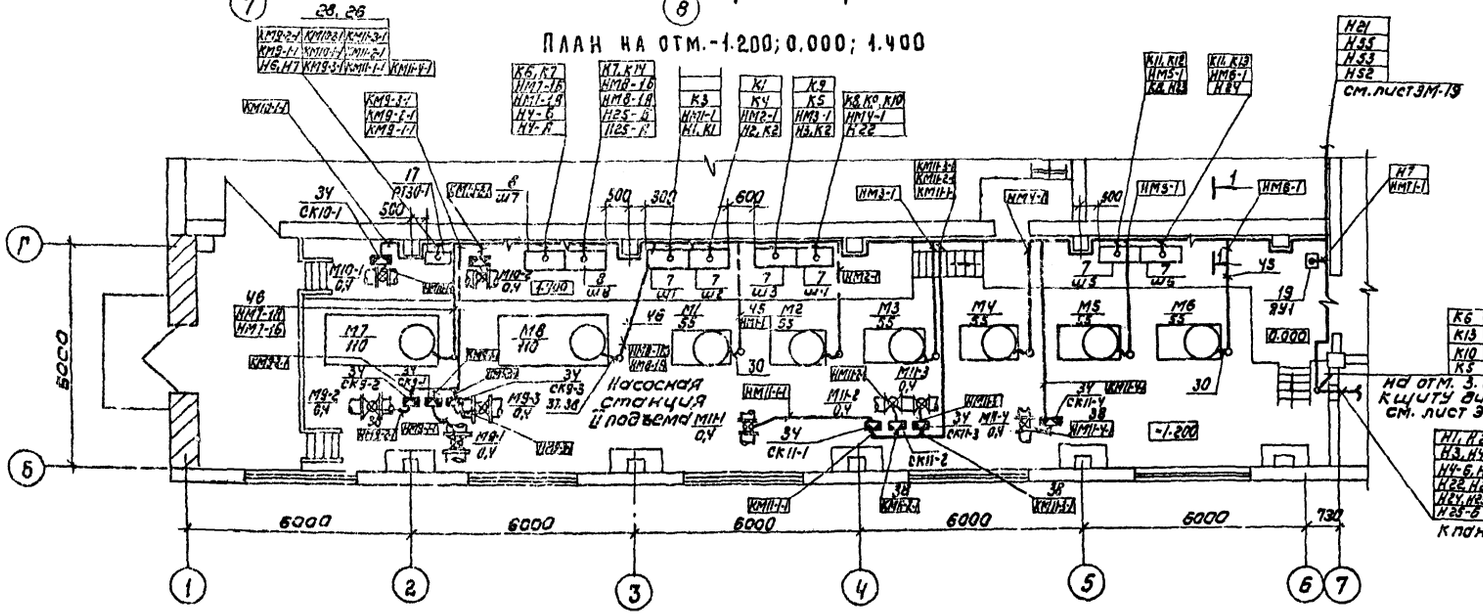

1. Строительная часть принята на основании листов АС
2. Технологическая часть принята на основании листов ТХ.
3. Кабели проложить на высоте 2,5 м, кабели, проложенные на высоте до 2м от уровня пола, защитить винипластовыми трубами.
4. В соответствии со СНиП III-33-76 п. 5.35 выходы полиэтиленовых труб из подливок пола защитить отрезками из тонкостенных стальных труб.
5. Данный лист читать совместно с листами ЭМ-19, ЭМ-20, ЭМ-21.

К панелям Що-70

На отм. 3.600 К щиту диспетчер см. лист ЭМ-20

Н. контр.	Шерстякова		
Провер.	Степаненко		
Ст. инж.	Ломазкова		
Рук. гр.	Полевщикова		
ГИП	Шерстяков А		
Гл. спец.	Гольцман		
Нач. ОТА	Данилов		

Привязан

Инв. №

ТП 901-3-207.85 ЭМ

Блок основных сооружений для станции обесфторивания воды производительностью 12,5 тыс м³/сут.

Размещение электрооборудования и прокладка кабелей. Планы на отм. -1.200; 0.000; 1.400

Стадия	Лист	Листов
Р	18	

ЦНИИЭП инженерного оборудования г. Москва

Копировал: Коршунова

Формат А2

20389-03

Альбом III

Типовой проект 901-3-207.85

План на отм. -2.400; -0.500; 0.000

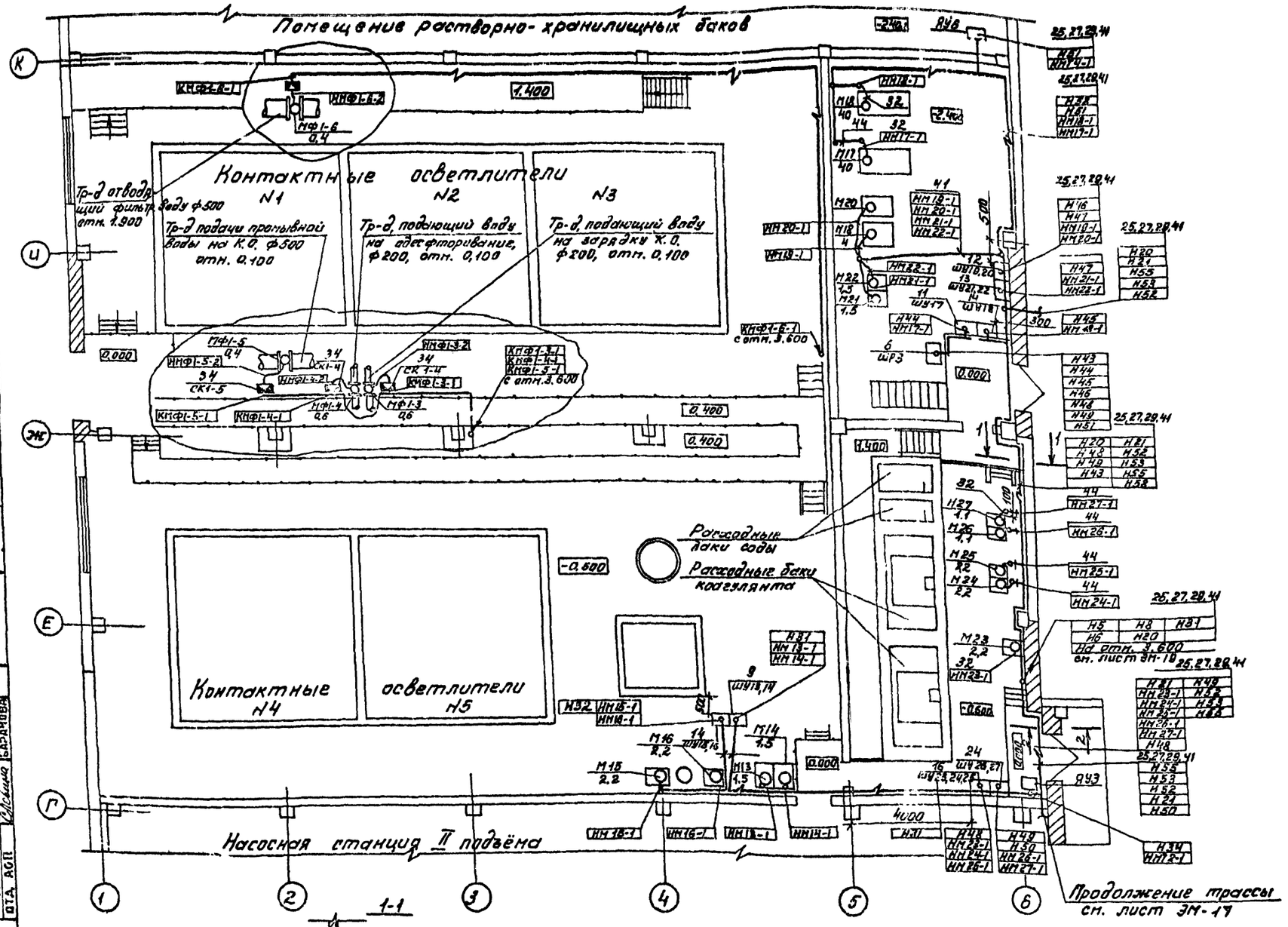

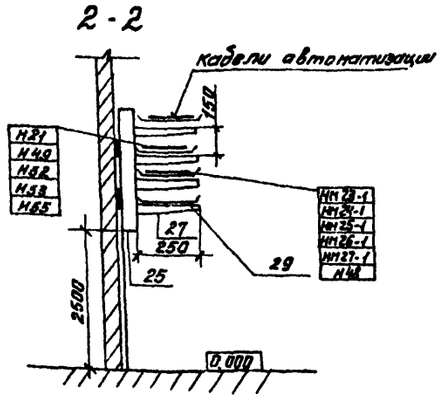

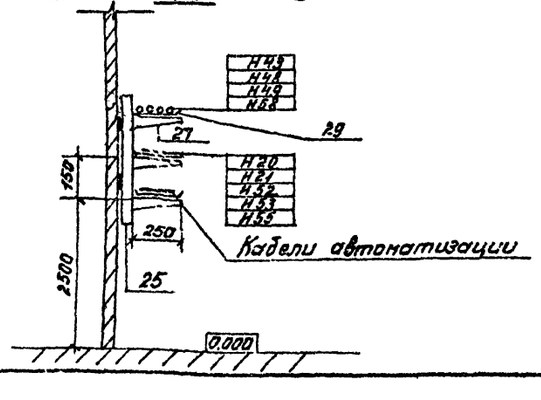

1. Данный лист читать совместно с листами ЭМ-18; ЭМ-20; ЭМ-21; ЭМ-22.
2. Для контактных осветлителей разводка кабелей и размещение соединительных коробок СК показано для К.О. N1 для остальных К.О N2 ÷ N5 разводка аналогична.

ТП 901-3-207.85			ЭМ
Н. КОНТР.	ШЕРСТЯКОВА		
ПРОВЕР.	СТЕПАНЕНКО		
СТ. ИНЖ.	ПОМАЗКОВА		
РУК. ГР.	ПОЛЕВЩИКОВА		
ГИП	ШЕРСТЯКОВА		
ГЛ. СПЕЦ	ГОЛЬЦМАН		
НАЧ. ОТД	ДАНИЛОВ		

ПРИВЯЗАН

ИНВ. №

БЛОК ОСНОВНЫХ СООРУЖЕНИЙ ДЛЯ СТАНЦИИ ОБЕСФТОРИВАНИЯ ВОДЫ ПРОИЗВОДИТЕЛЬНОСТЬЮ 12,5 тыс. м³/сутки.

РАЗМЕЩЕНИЕ ЭЛЕКТРООБОРУДОВАНИЯ И ПРОКЛАДКА КАБЕЛЕЙ. ПЛАНЫ НА ОТМ. -2.400, -0.500; 0.000

СТАДИЯ	ЛИСТ	ЛИСТОВ
Р	19	

ЦНИИЭП инженерного оборудования г. Москва

Копировал: Пискулина

Формат А2

СОГЛАСОВАНО: ОТД ВГ, ОТД АСП, ОТД АСП; ГРИЛЬ, ГЛЕБОВ, БАРАНОВА

ИНВ. № ПОДЛ. | ПОДП. И ДАТА | ВЗАМ. ИНВ. №

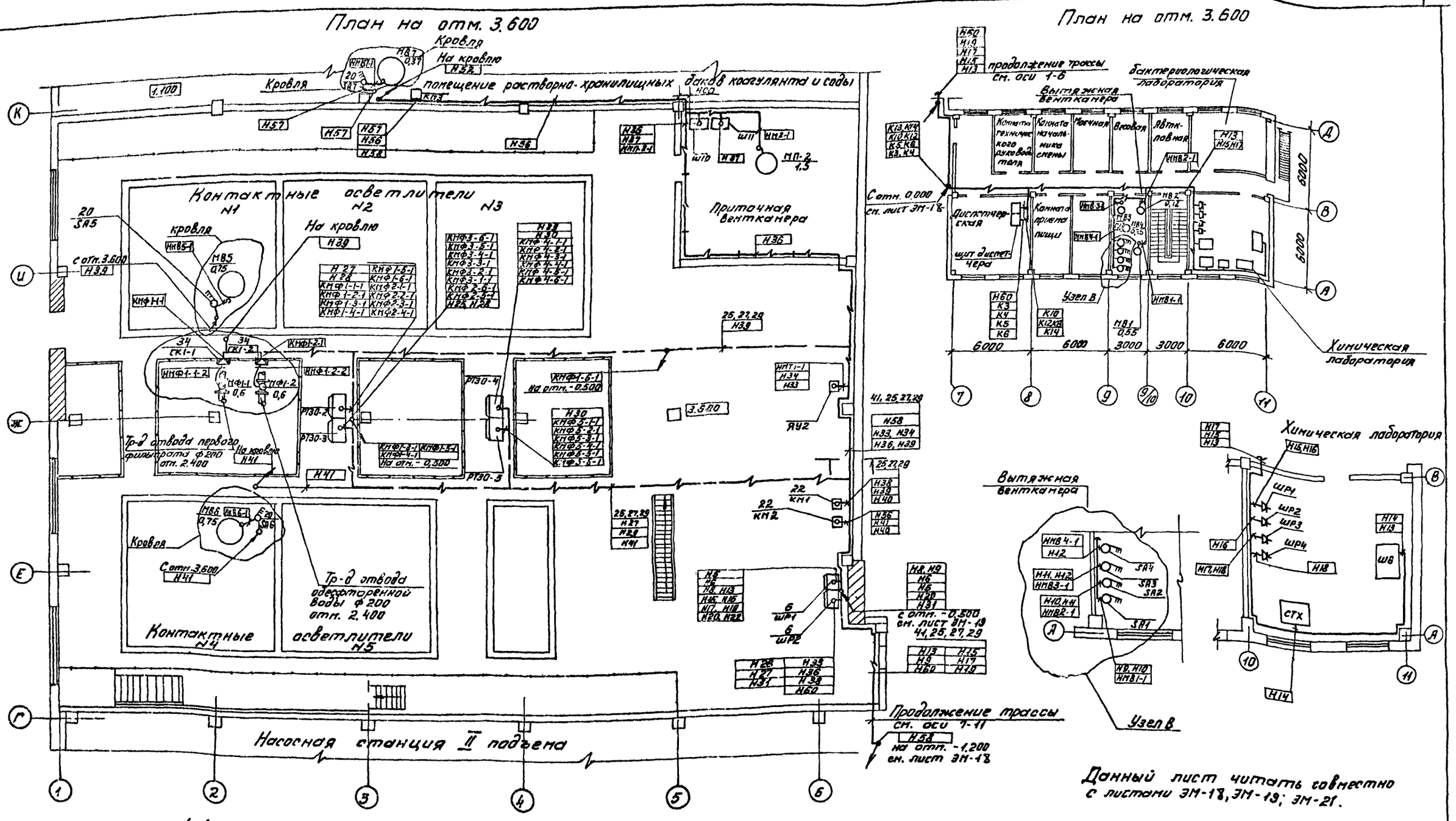

ПРИВЯЗАН	Н.КОНТР.	ШЕРСТЯКОВА	
	ПРОВЕР	ПОЛЕВЩИКОВА	
	ИНЖЕН	ЕЛИЗАРОВА	
	РУК.ГР.	ПОЛЕВЩИКОВА	
	ГИП	ШЕРСТЯКОВА	
	ГЛ.СПЕЦ.	ТОЛЬЦМАН	
ИНВ.№	НАЧ.ОТД.	ДАНИЛОВ	

ТП 901-3-207.85 ЭМ

БЛОК ОСНОВНЫХ СООРУЖЕНИЙ ДЛЯ СТАНЦИИ ОБЕСФТОРИВАНИЯ ВОДЫ ПРОИЗВОДИТЕЛЬНОСТЬЮ 12,5 м3/сутки.

РАЗМЕЩЕНИЕ ЭЛЕКТРООБОРУДОВАНИЯ И ПРОКЛАДКА КАБЕЛЯ. ПЛАН НА ОТМ. 3.600

СТАДИЯ	ЛИСТ	ЛИСТОВ
Р	20	

ЦНИИЭП ИНЖЕНЕРНОГО ОБОРУДОВАНИЯ Г. МОСКВА

Копировал: Пискулина

Формат А2

Альбом III

Типовой проект 901-3-207.85

ОТДЕЛ ВГ | ОТДЕЛ АСП | ОТДЕЛ ВС | ВЗАМ.ИНВ.N | ПОДП. И ДАТА | ИНВ.№ ПОДЛ. | ОТДЕЛ АСП | ГРИЛЬ | ЛЕБОВ | ПАРЦИССОВА | БАРАНОВА

Поз.	Обозначение	Наименование	Кол.	Примеч.
		Электрооборудование		
1	ГОСТ 14.693-77	Комплектное распределительное устройство КСО-366	2	
2		Трансформатор силовой ТМ-250 10,4 кВ	2	тр-р N1 тр-р N2
3	ГОСТ 109.85-80Е	Щит распределительный 0,4кВ. ЩО-70, состоящий из 11 панелей	1	
4		Конденсаторная установка УК-0,38-75 УЗ	2	
5	ТУ16-536-506-76	Шкаф силовой распределительный ШР11-73510-22УЗ	1	ШР3
6	ТУ16-536-506-76	Шкаф силовой распределительный ШР11-73504-22УЗ	2	ШР1 ШР2
7	Исполнение ИЖМК-656.362	Шкаф управления 600х360х1000h		
	001-20.12.ВП	ЯОИ5901-4274 ТУХЛ4	6	Ш1÷Ш6
8	Исполнение ИЖМК-656.452	Шкаф управления 800х600х2200h		
	003-16.31 ВП	ШОИ5903-4374 ЛУХЛ4	2	Ш7÷Ш8
9	Исполнение ИЖМК-656	Шкаф управления 600х360х800h		Ш13; Ш14
	362.001-36	ЯОИ5901-3274 СУХЛ4	1	
10	Исполнение ИЖМК-656	Шкаф управления 600х360х800h		Ш9, Ш10,
	362-001-43.328П	ЯОИ5101-2274 УХЛ4	3	Ш11
11		Шкаф управления ШУ5101.23 В2В	2	ШУ17 ШУ18
12		Шкаф управления ШУ5103.03 В2Л	1	ШУ19,20
13		Шкаф управления ШУ5103-03 В2Г	1	ШУ21,22
14		Шкаф управления ШУ5103-03 В2Ж	1	ШУ15,16
15		Шкаф управления ШУ5102-03 В2Д	1	ШУНЗ-1
16		Шкаф управления ШУ5105-03 В2Ж	1	ШУ23,24 25
17		Шкаф управления РГ30-81	5	РГ301÷ РГ305
18		Ящик силовой ЯВПЗ-15У2	2	ЯУ5 ЯУ6

Поз.	Обозначение	Наименование	Кол.	Примеч.
19		Ящик силовой ЯВПЗ-60У2	1	ЯУ1
20		Выключатель пакетный ПВЗ-10/У3, 30	8	SA1÷ SA8
21		Выключатель автоматический АП50БЗ	5	
22		Пускатель электромагнитный ПМЛ-122002	4	КМ1÷ КМ4
23		Шкаф счетчиков в соответствии с листом эм-13	2	
24		Шкаф управления ШУ 5103-63 В2Д	1	ШУ26,27
		Изделия заводов ГЭМ		
25		Стойка кабельная К1151	93	
26		Стойка кабельная К1152	32	
27		Полка кабельная К1161	195	
28		Полка кабельная К1162	160	
29		Лоток сварной К422	160	
30		Ввод гибкий К1088	8	
31		Ввод гибкий К1087	2	
32		Ввод гибкий К1085	23	
33		Скобы разные	0,03	т
34		Коробка совединительная У615	40	
35		Стойка К314	16	
36		Розетка штепсельная	4	
37		Муфта ТР-4	80	

Поз.	Обозначение	Наименование	Кол.	Примеч.
		Материалы		
38		Металлорукав РЗ-ЦХ-22	360	
39		Труба стальная 33х2	10	
40		57х2	10	
		Труба винипластовая		
41		32х1.8	250	
42		40х1.8	10	
43		63х1.8	55	
		Труба полиэтиленовая		
44		32х2	120	
45		40х2	20	
46		63х2	60	

Данный лист читать совместно с листами ЭМ-18, ЭМ-19, ЭМ-20

Альбом III

Типовой проект 901-3-207.85

Инв. № подл. | Подпись и дата | Взам. инв. №

Привязан

Инв. №

Н. контр.	Шерстякова	
Провер.	Полевщикова	
Ст. инж.	Федорова	
Рук. гр.	Полевщикова	
ГИП	Шерстякова	
Гл. спец.	Гольцман	
Нач. отд.	Данилов	

ТП 901-3-209.85 ЭМ

Блок основных сооружений для станции обесфторивания воды производительностью 12,5 тыс. м³/сут.

Стадия: Р | Лист: 21 | Листов:

Размещение электрооборудования и прокладка кабелей

Спецификация

ЦНИИЭП инженерного оборудования г. Москва

Копировал: Антипова

Формат А2

20389-03

Альбом III

Типовой проект 901-3-207.85

План на отм. -1,200; 1,100; 3,600

М 1:200

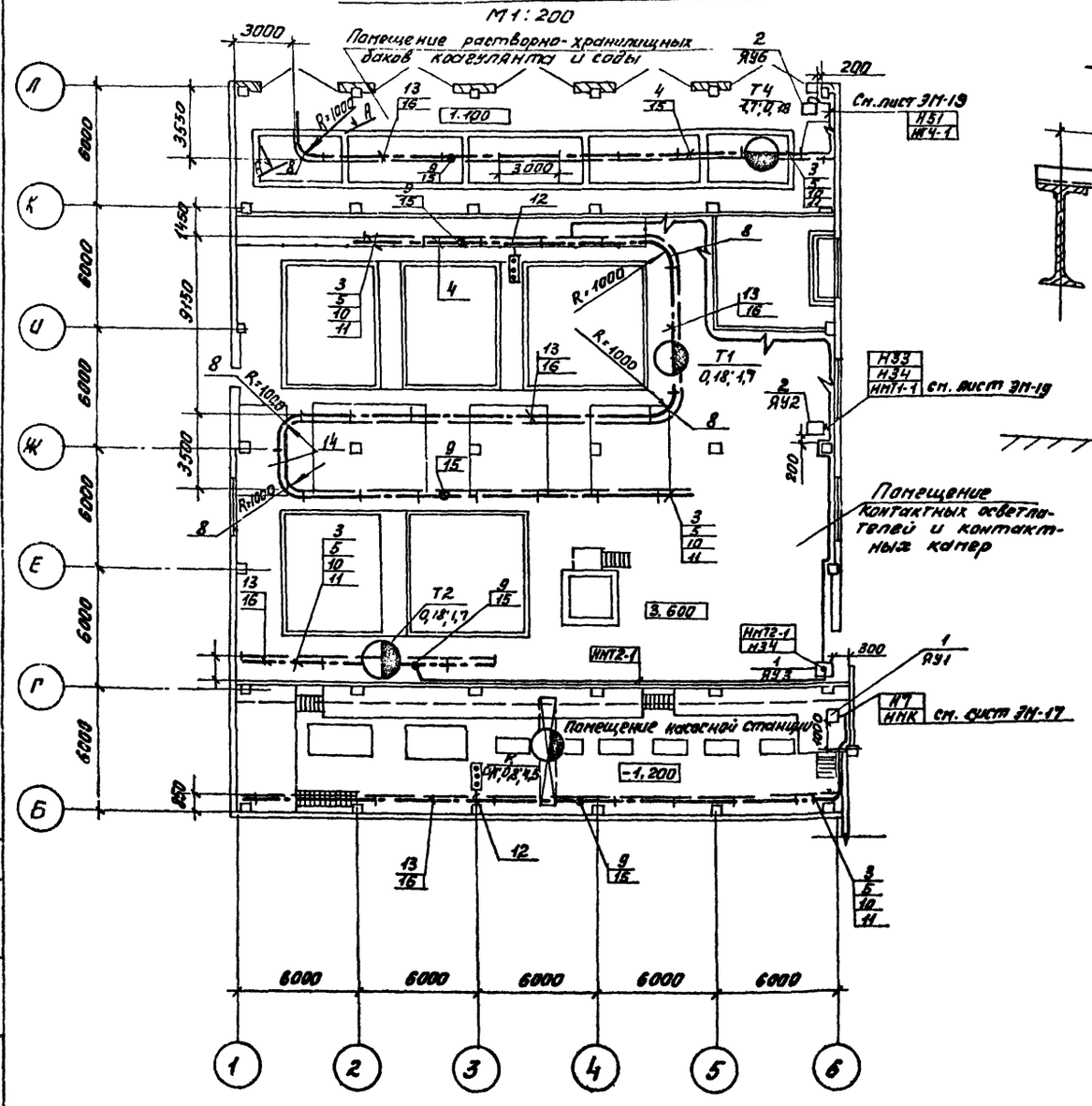

А-А

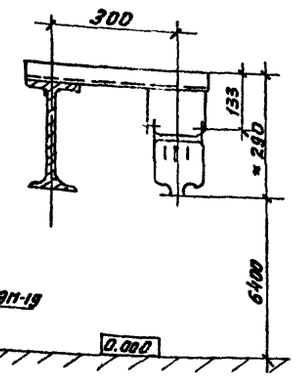

Марка поз.	Обозначение	Наименование	Количество Т1	Т2	Т4	К	Масса ед. изм.	Примеч.
		Электрооборудование						
1		Ящик ЯВПЗ-6042	—	—	—	1		
2		Ящик ЯВПЗ-1542	1	1	1	—		
		Изделия заводов ГЭМ						
3		Секция прямая 750мм У2601У3	2	2	2	2		
4		Секция прямая 6000мм У2605У3	9	-	4	3		
5		Секция концевая У2606У3	2	2	2	2		
6		Секция для ввода каретки У2607У3	2	1	1	1		
7		Секция прямая 3000мм У2604У3	3	1	—	2		
8		Секция угловая У2612У3	4	—	1	—		
9		Клеммы присоединительные У2623У3	2	1	1	1		
10		Каретка токосъемная У2328У3	2	1	1	2		
11		Скоба ведущая У2321У3	2	1	1	1		
12		Светофор У2629У3	1	—	—	1		
13		Кронштейн К78143	24	5	10	10		
14		Секция прямая 1500мм У2603У3	3	3	—	—		
		Сборочные единицы						
15	4.407-262-026	Конструкция для прокладки проводов и кабелей	1	1	1	1		
16	4.407-262-013	Установка кронштейна	24	5	10	10		

СОГЛАСОВАНО

Отдел ВГ и К	Гриль	Баранкова
Отдел АСП		

Взам. инв. №

Подп. и дата

Инв. № подл.

ПРИВЯЗАН:

Инв. №

Н. контр.	Шерстякова	
Провер.	Помазкова	
Инжен.	Литвинова	
Рук. груп.	Полевщикова	
ГИП	Шерстякова	
Гл. спец.	Гольцман	
Нач. отд.	Данилов	

ТП 901-3-207.85 ЭМ

Блок основных сооружений для станции обесфторивания воды производительностью 12,5 тыс. м3/сутки.

Стадия Р | Лист 22 | Листов

Прокладка троллейного шинопровода для крана-К и талей Т1, Т2, Т4. Планы.

ЦНИИЭП инженерного оборудования г. Москва.

Копировал: Лискулина

Формат А2

20519-03

Типовой проект 902-3-207.85 Альбом III

1-1

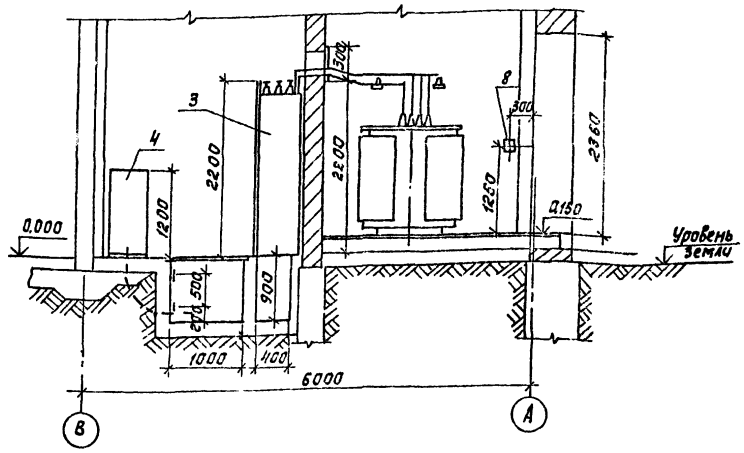

План

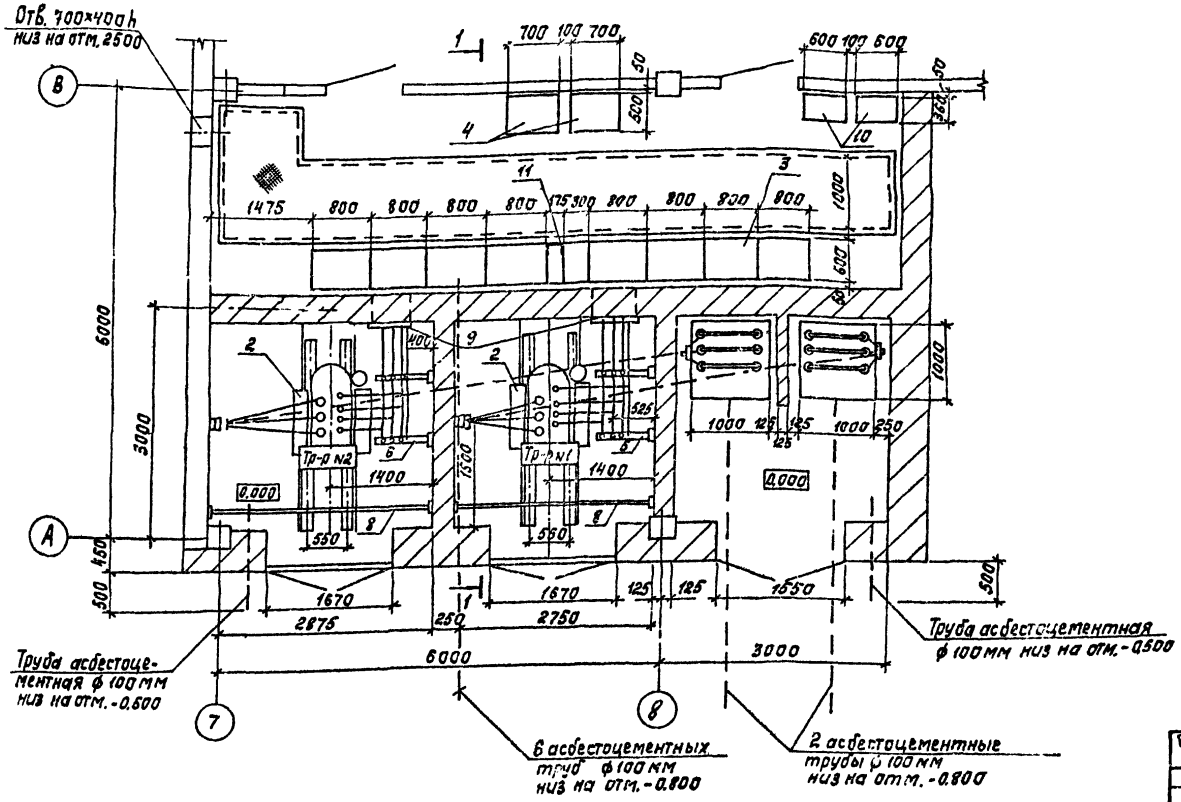

1. ▱ - Заполняется при привязке проекта
2. Данный лист рассматривать совместно с листами

Марка, поз.	Обозначение	Наименование	Кол.	Масса ед. кг	Примечание
1		Распределительное уст			Опросный лист
		ройства КСО-366 ▱ кВ	2		ЭМ ОЛ1
2		Трансформатор силовой			
		ТМ-250 ▱ /0,4 кВ	2		
3		Щит распределитель-			Опросный лист
		ный ЩО-70 0,4 кВ	1 комп.		ЭМ ОЛ2
4		Конденсаторная			
		установка УК-038-7553	2		
5		Конструкция для креп-			см. лист
		ления трех изолято-			ЭМ М93-2
		ров тип 1	2		
6		Конструкция для			см. лист
		крепления трех изо-			ЭМ М93-2
		ляторов тип 2	2		
7		Конструкция для			см. лист
		крепления кабеля ▱ кВ	2		ЭМ М93-2
8		Барьер в камере			см. лист
		трансформатора	2		ЭМ М93-1
9		Плита проходная	2		ЭМ М93-2
10		Шкаф счетчиков	2		Лист ЭМ-13
11		Вставка из листовой			
		стали δ=2мм 300×2160	1		

Привязан		ТП 901-3-207.85	ЭМ
Н. контр.	Трыханкина		
Вед. инж.	Стрельцова	Блок основных сооружений для станции обезжелезивания воды производительностью 125 тыс. м³/сутки	Стадия: Р; Лист: 23; Листов:
ГИП	Трыханкина	Трансформаторная подстанция. Установка электрооборудования.	ЦНИИЭП инженерного оборудования г. Москва
Гл. спец.	Каневская		
Нач. отд.	Данилов		
Инв. №		Копировал: Клецкая	Формат А2

Согласовано: ГПИ Гражданпроект, ОГА АСП, ВЗАМ. ИНВ. №, ПОДПИСЬ И ДАТА, ИНВ. № ПОДЛ.

Вводы 0,4 кВ в камерах трансформатора

М1:20

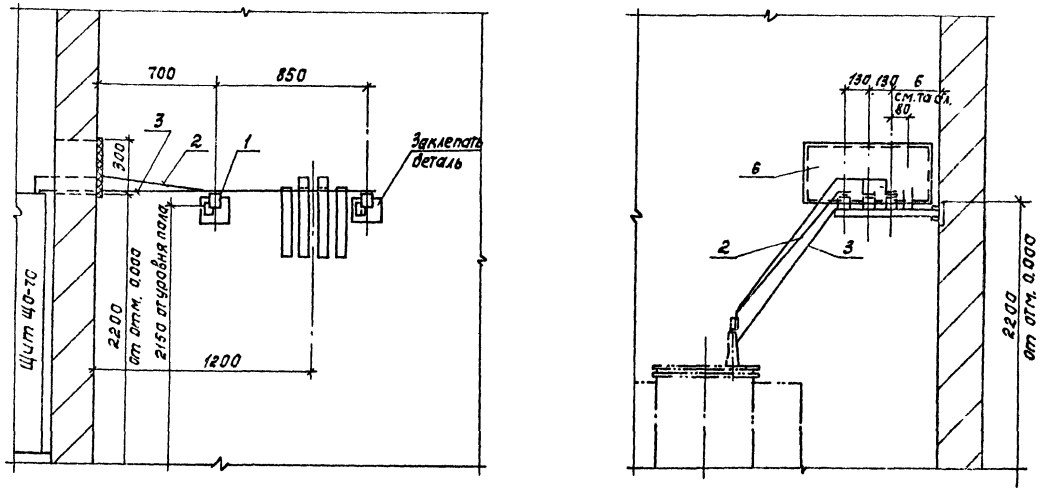

Выводы ☐ кВ в камерах трансформаторов

М1:20

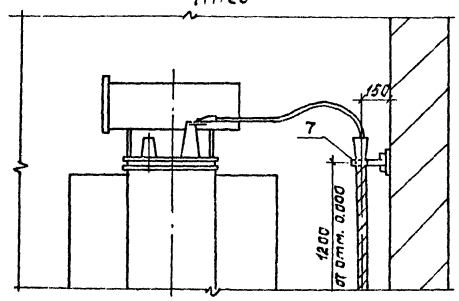

1. ☐ Заполняется при привязке проекта.
2. Конструкции под изоляторы и для крепления кабеля приварить к закладным деталям.

План

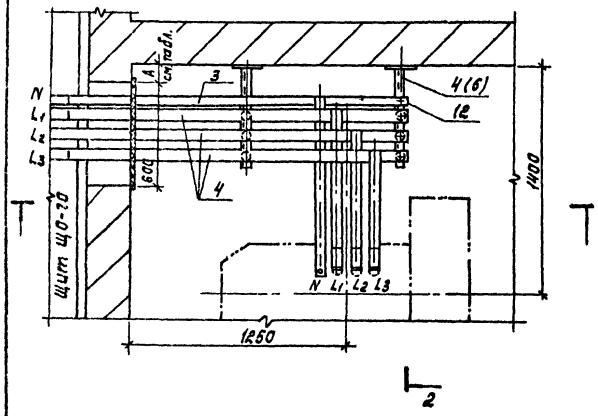

Выводы ☐ кВ в камерах КСО-366

М1:20

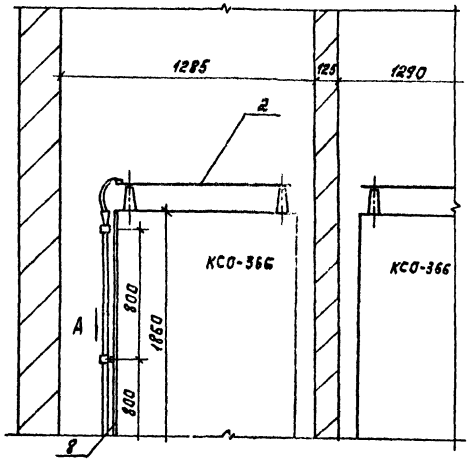

Таблица размеров и применения конструкций

	Размеры в мм		Типы конструкций
	А	Б	
Камера тр-ра №1	225	395	Тип 1
Камера тр-ра №2	100	270	Тип 2

Скоба

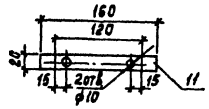

Вид по А

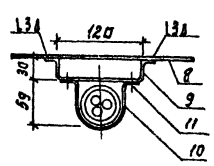

Марка, поз.	Обозначение	Наименование	Кол.	Масса ед. кг	Примечание
1		Изолятор фарфоровый К-711	12		
2		Шина алюминиевая			
		АД31Т 40×5 ГОСТ 15176-70*	16м		
3		Шина алюминиевая			
		АД31Т 30×4 ГОСТ 15176-70	6м		
4		Конструкция для трех	2		
		изоляторов К-711, тип 1			см.
5		Конструкция для трех	2		лист
		изоляторов К-711, тип 2	2		3М
6		Плита асбестоцементная	2		МЗ3-2
7		Конструкция для крепле-	2		
		ния кабеля ☐ кВ			
8		Сталь листовая δ=2мм	2		
		1000×860; ГОСТ 16523-70*			
9		Скоба - сталь δ=2мм	6		
		20×200; ГОСТ 16523-70*			
10		Скоба СД-60 (К146)	6		
11		Болт с гайкой и двумя	12		
		шайбами М6×20			
		ГОСТ 7798-70, ГОСТ 5915-70,			
		ГОСТ 11371-78			
12		Болт с гайкой и дву-	12		
		мя шайбами М8×20			
		ГОСТ 7798-70, ГОСТ 5915-70,			
		ГОСТ 11371-78			

ТП 901-3-207.85 ЭМ

Привязан

Инв. №

Н. контр.	Трыханкина	
Вед. инж.	Стрельцова	
ГИП	Трыханкина	
Гл. спец.	Каневская	
Нач. отд.	Данилов	

Блок основных сооружений для станции обесфторивания воды производительностью 12,5 тыс. м³/сутки

Трансформаторная подстанция. Узлы установки электрооборудования.

Стадия	Лист	Листов
Р	24	

ЦНИИЭП инженерного оборудования г. Москва

Копировал: Корецкая

Формат А3

Альбом III

Типовой проект 901-3-207.85

Инв. № подл. | Подпись и дата | Взам. инв. №

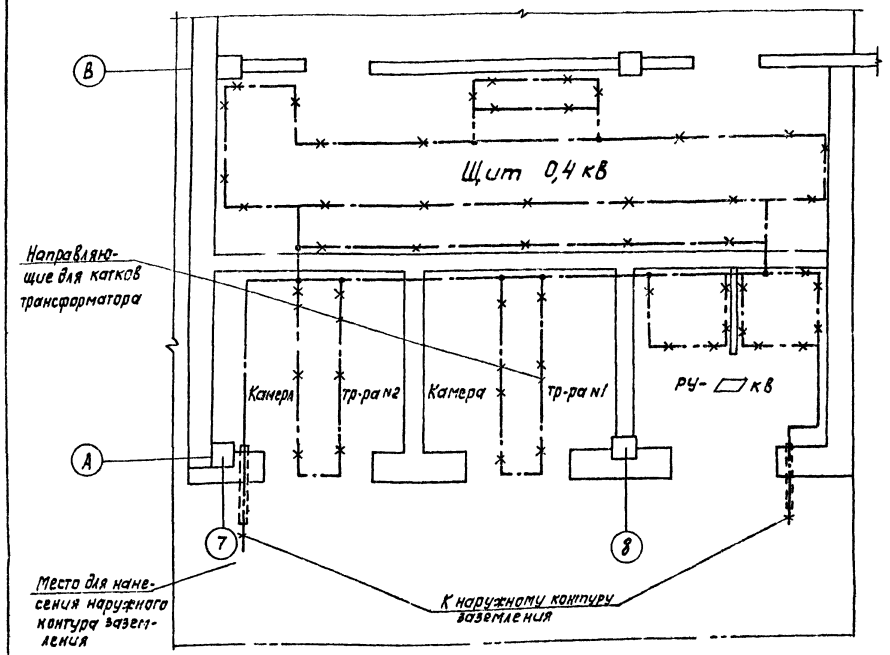

Линия заземления

Конструкции металлические, используемые в качестве магистралей заземления.

▱ - Заполняется при привязке проекта

Внимание!

Настоящий чертеж при привязке проека должен быть дополнен наружным контуром заземления в соответствии с рекомендациями §I-7-32,38 ПУЭ 1976 г.

1. Заземляющее устройства выполняется в соответствии с главой I-7, ПУЭ-1976 г.
2. Общее сопротивление заземляющего контура не должно превышать 4 Ом. Требуемое сопротивление должно быть обеспечено в любое время года.
3. Расчет заземления уточняется при привязке проекта к конкретным условиям с учетом данных о токе замыкания на землю, характеристики грунта и наличии естественных заземлителей.
4. Заземление металлоконструкций под электрооборудование осуществляется ответвлениями от основной магистрали и выполняется полосовой сталью сеч. 25×4 мм.
5. В качестве магистралей заземления используются закладные детали для установки панелей щита, камер КСО, а также направляющие для катков трансформаторов.

Марка, поз.	Обозначение	Наименование	Кол.	Масса ед. кг	Примечание
		Внутренний контур заземления			
1		Полоса 25×4 ГОСТ 103-76	30 м		
		Наружный контур заземления			
2		Электрод ф12 L=5 м	▱		
		ГОСТ 2590-71			
3		Полоса 40×4 ГОСТ 103-76	▱		
		Детали заземления			
4		Провод АПР 1×25 ГОСТ 2052-75	2 м		
5		Наконечник ТА7-6	4		
6		Болт М6×18 ГОСТ 7798-70	4		
7		Гайка М6 ГОСТ 5915-70	4		
8		Шайба 6 ГОСТ 11371-68	4		
		Полоса 25×4 ГОСТ 103-76	20		
9		L=70	20		
10		L=80	2		
11		L=100	2		
12		Дюбель-гвоздь ДГ-8 4,5×40	60		

Узел заземления трансформатора

М1:10

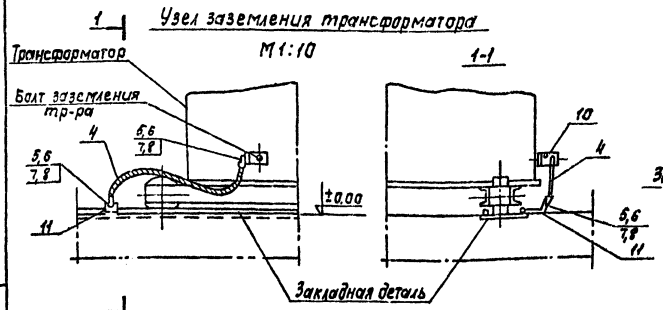

М1:2

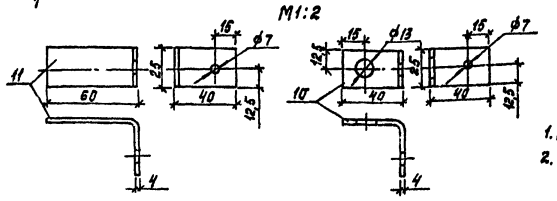

Узел крепления к стене заземляющей полосы

М1:2

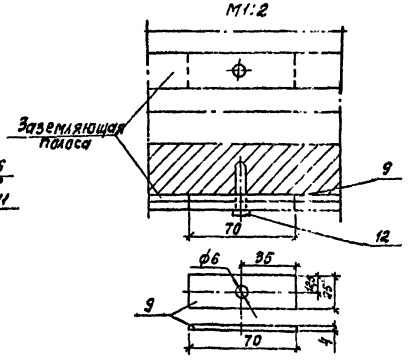

1. Деталь поз. 11 приварить к закладной детали.
2. Заземляющую полосу при прокладке по стене крепить через 2 м посредством забивки дюбелей поз. 12.

Н. контр	Трыхачкина		
Ст. инж.	Стрельцова		
ГИП	Трыхачкина		
Гл. спец.	Канеева		
Нач. отд.	Данилов		

ТП 901-3-207.85 ЭМ

Блок основных сооружений для станции обесфторивания воды производительностью 125 тыс. м³/сутки

Трансформаторная подстанция. Заземление.

Стадия	Лист	Листов
Р	25	

ЦНИИЭП инженерного оборудования г. Москва

Привязан

Инв. №

Копировал: Корецкая

Формат А2

Инв. № подл. | Подпись и дата | Взам. инв. №

№№ п/п	Запрашиваемые данные				
1	Сборные шины	Напряжение В	▱		
		Ток, А	400		
2	Схема первичных соединений (с указанием количества кабелей).			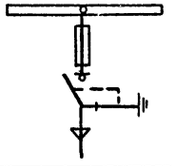	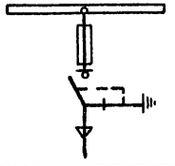
3	Номер камеры по плану			2	1
4	Назначение камеры			Ввод №2	Ввод №1
5	Номенклатурное обозначение камеры по каталогу	Номер камеры		4Н	4Н
6		Номер схемы Вторичных соединений			
7	Номинальный ток камеры, А			▱	▱
8	Тип и технические данные	Выключатель		ВНПз-17	ВНПз-17
9		Привод выключателя	Тип и номер схемы исполнения	ПР-17	ПР-17
			Пределы уставок РТ, А	—	—
			Пределы уставок РТВ, А	—	—
			Напряжение и род тока включ и отключ электромагн.	—	—
10		Предохранитель, плавкая вставка		ПКЕ-▱/▱ А	ПКЕ-▱/▱ А
11		Трансформатор тока. Тип класс точности, коэффициент трансформации			
12		Трансформатор напряжения			
13		Разрядник			
14		Количество трансформаторов тока ТЗА			
15		Иные требующие уточнения характеристики по заказу			
16					
17					
18					
19					
20					
21	Наименование объекта и его местонахождение			▱	
22	Наименование заказчика и его адрес			▱	
23	Наименование проектной организации и ее адрес			▱	
24	Платежные реквизиты заказчика				
25	Отгрузочные реквизиты заказчика				
26	Номер фондового наряда Союзглавэлектро и дата выдачи				

План расположения камер.

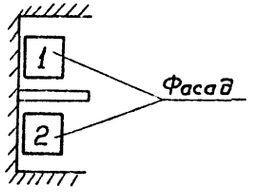

1. Обе камеры поставить с шестью изоляторами для сварных шин.

2 ▱ Заполняется при привязке проекта

Инв.№ подл. | Подпись и дата | Взам. инв.№

					ТП 901-3-207.85	ЭМ ОА	
Привязан							
			Н. контр.	Трыханкина	Блок вспомогательных сооружений для станции обесфторивания воды производительностью 12,5 тыс м³/сутки	Стадия	Лист	Листов
			Вед. инж.	Стрельцова		Р	1	
			ГИП	Трыханкина	Опросный лист для заказа камер серии КСО-366	ЦНИИЭП инженерного оборудования г. Москва		
Инв.№			Гл. спец.	Каневская				
			Нач. отд.	Данилов				

Копировал: Боброва

	Запрашиваемые данные																								
1	Порядковый номер панели		1				2				3		4	5	6		7				8	9			
2	Номинальное напряжен.	380 В																							
3	Номинальный ток, динамическая устойчивость сборных шин	600 А 30 кА																							
4	Схема первичных соединений																								
5	Материал и сечение нулевой шины	АД31Г 30×4																							
6	Тип панели или шкафа		ЩО70-1-01				ЩО-70-1-07				ЩО70-1-09		ЩО70-1-32	ЩО70-1-70	ЩО-70-1-09		ЩО-70-1-07				ЩО-70-1-32	ЩО70-1-01			
7	Номер схемы вторичных соединений		—				—				—		—	—	—		—				—	—			
8	Назначение линии (надпись в рамке)		Рабочее освещение	Котельная	Сооружение по обработке осадка	Конденсаторная установка КУ1	Хоз. противопожарный насос	Хоз. противопожарный насос	Шкаф ШР1, ШР2	Хоз. противопожарный насос	Резерв	Насос промывной воды	Ввод №1	Секционный рубильник	Насос промывной воды	Резерв	Конденсаторная установка	Хоз. противопожарный насос	Резерв	Хоз. противопожарн. насос	Ввод №2	Аварийное освещение	Шкаф ШР3	Хлораторная	Котельная
9	Тип коммутирующе-защитного аппарата: Автомат, пускатель	Тип	—	—	—	—	А3134	А3134	А3134	А3134	А3134	А3144	—	—	А3144	А3144	А3134	А3134	А3134	А3134	—	—	—	—	—
10		каталожный №	—	—	—	—	НА533112	НА533112	НА533112	НА533112	НА543112	НА543112	—	—	НА543112	НА543112	НА533112	НА533112	НА533112	НА533112	—	—	—	—	—
11		Рубильник, ток А	100	250	100	250	400		400		600	600	600	600	600	600	400		400		600	100	250	100	250
12		Блок БВ, БПВ	—	—	—	—	—	—	—	—	—	—	—	—	—	—	—	—	—	—	—	—	—	—	—
13	Номинальный ток максимального расцепителя автомата или предохранителя		100	250	100	250	150	150	150	150	250	250	600	—	300	300	150	150	150	150	600	100	250	100	250
14	Пределы уставок по току расцепителя автомата АВ	Замедленного срабатывания	—	—	—	—	—	—	—	—	—	—	—	—	—	—	—	—	—	—	—	—	—	—	—
15		Мгновенного срабатывания	—	—	—	—	—	—	—	—	—	—	—	—	—	—	—	—	—	—	—	—	—	—	—
16	Выдержка времени защиты от тока короткого замыкания, сек.		—	—	—	—	—	—	—	—	—	—	—	—	—	—	—	—	—	—	—	—	—	—	—
17	Ток плавкой вставки, А		30	80	40	200	—	—	—	—	—	—	500	—	—	—	—	—	—	—	500	30	150	30	80
18	Трансформатор тока	Номинальный ток, А	—	—	—	—	200/5	200/5	200/5	200/5	300/5	300/5	600/5	—	300/5	300/5	200/5	200/5	200/5	200/5	600/5	—	—	—	—
19	Количество и сечение кабеля												—	—							—				
20	Амперметр шкала, А		—	—	—	—	0÷200	0÷200	0÷200	0÷200	0÷300	0÷300	0÷500	—	0÷300	0÷300	0÷200	0÷200	0÷200	0÷200	0÷500	—	—	—	—
21	Вольтметр шкала, В		—	—	—	—	—	—	—	—	—	—	0÷450	—	—	—	—	—	—	—	0÷450	—	—	—	—
22																									
23																									
24																									
25																									
26																									
27	Счетчик																								
28	Щиток учета																								
29	Количество панелей (в том числе торцевых)		11 панелей (в том числе 2 торцовых)																						
I	Наименование объекта																								
II	Наименование заказчика, его адрес																								
III	Наименование проектной организации и ее адрес																								

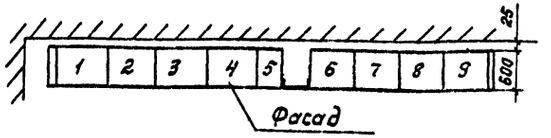

▱ — Заполняется при привязке проекта

Привязан	Н. контр.	Трыханкина	ТП 901-3-207.85		ЭМ ОЛ
	Вед. инж.	Стрельцова	Блок основных сооружений для станции обесфторивания воды производительностью 12,5 тыс. м³/сутки	Стадия: Р	Лист: 2
	ГИП	Трыханкина	Опросный лист для заказа щита из панелей ЩО-70	ЦНИИЭП инженерного оборудования г. Москва	
Инв. №	Гл. спец.	Каневская			
	Нач. отд.	Данилов			

Альбом III

Типовой проект 901-3-207.85

Инв. № подл. | Подпись и дата | Взам. инв. №

Копировал: Корецкая 20399-03

Барьер в камере трансформатора (подлежат монтажу 2 барьера)

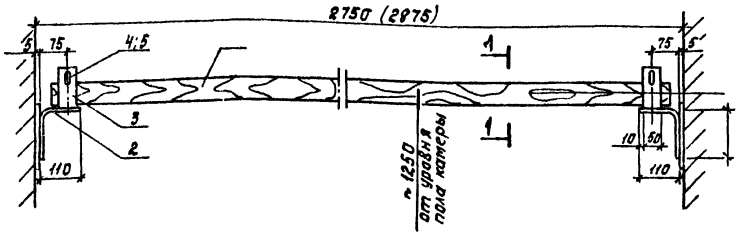

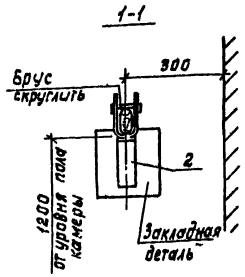

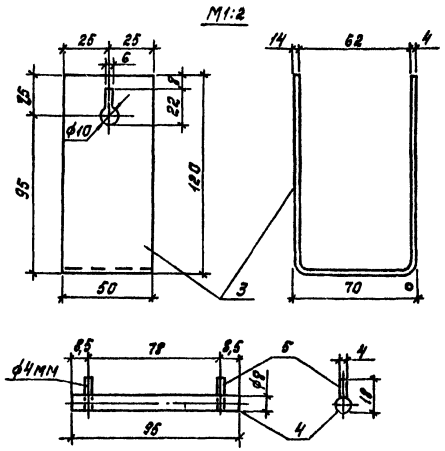

1. Брус изготовить из древесины отборного сорта.
2. Брус покрыть за два раза краской краской, металлоконструкции – серой краской.
3. Детали поз. 2 и 3 соединяются между собою сваркой.
4. Барьер крепится приваркой к закладным деталям.
5. В скобках дан размер для камеры трансформатора №2.

Марка, поз.	Обозначение	Наименование	Кол.	Масса ед. кг	Примечание
Барьер					
1		Брус (хвоя) 80×60 L=2650 (2775)	1		
		Полоса 50×5 ГОСТ 103-76			
2		L=250	2	0,41	
3		L=300	2	0,58	
4		Сталь ф8, L=95 ГОСТ 2590-71	2	0,07	
5		Проволока ф4 L=18 ГОСТ 1408-75	4	0,03	

Ведомость изделий мастерских электромонтажных заготовок (МЭЗ)

Обозначение чертежа	Наименование	Кол.	Примечание
ЭМ. МЭЗ-1	Барьер в камере трансформатора	2	
	Плита проходная асбестоцемент-		
ЭМ. МЭЗ-2	ная для шин 0,4-0,23 кВ	2	
	Конструкция для трех изолято		
ЭМ. МЭЗ-2	ров К-711	4	
	Конструкция для крепления		
ЭМ. МЭЗ-2	кабеля ▱ кВ	2	

Ведомость потребности в материалах для изделий МЭЗ

№ строки	Наименование материала и единица измерения	Код материала	Код ед. изм.	Количество тип	Количество инд.	Количество всего
1	Прокат черных металлов					
2	Уголок равнополочный					
3	40×40×4, т	093200	168	—	0,009	0,009
4	Полоса					
5	5×50, т	093200	168	—	0,002	0,02
6	Круг					
7	ф4 мм, т	093400	168	—	0,001	0,001
8	ф8 мм, т	093400	168	—	0,001	0,001
9	Метизы, т	120000	168	—	0,001	0,001
10	Итого в натуральном виде с					
11	учетом отходов (3,7%) т		168	—	0,014	0,014
12	Всего натуральной стали					
13	класса С38/23, в том числе по					
14	укрупненному сортаменту					
15	Сталь среднесортная, т	093200	168	—	0,011	0,011
16	Катанка, т	093400	168	—	0,002	0,002
17	Лист асбестоцементный, м²	578105	055	—	0,5	0,5
18	Пиломатериалы, м³	533000	113		0,002	0,002
19						
20						

ТП 901-3-207.85 ЭМ МЭЗ

Привязан

Инв. №

Н. контр.	Трыханкина	
Вед. инж.	Стрельцова	
Гип	Трыханкина	
Гл. спец.	Каневская	
Нач. отд.	Данилов	

Блок основных сооружений для станции обесфторивания воды производительностью 12,5 тыс. м³/сутки

Изделия МЭЗ. Ведомость изделий МЭЗ. Ведомость потребности в материалах для изделий МЭЗ. Конструкция

Стадия	Лист	Листов
0	1	

ЦНИИЭП инженерного оборудования г. Москва

Копировал: Корецкая

Формат А2

Типовой проект 901-3-207.85 Альбом III

Инв. № подл. | Подпись и дата | Взам. инв. №

Плита проходная асбестоцементная для шин 0,4÷0,23 кВ

(подлежат монтажу две плиты)

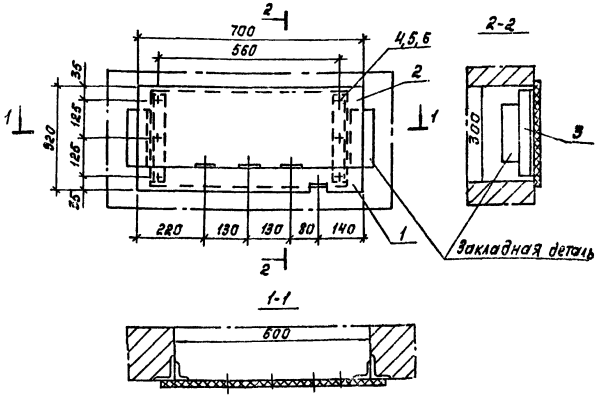

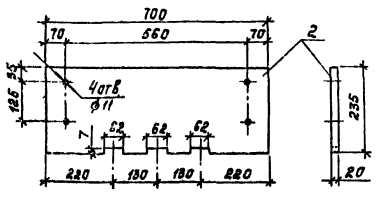

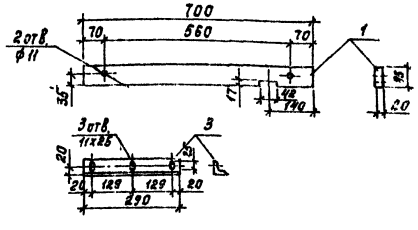

1. Уголки поз.14 приварить к закладным деталям.
2. Асбестоцементные доски поз.3 и 4 после окончательной механической обработки просушиваются и затем пропитываются битумом марки БН-Ш (ГОСТ 1544-52*)

Марка поз.	Обозначение	Наименование	Кол.	Масса ед. кг	Примечание
		Плита проходная			
		Доска асбестоцементная 5=20мм			
1		700×85 ГОСТ 4248-72	1		
2		700×235	1		
		Уголок 40×40×4 ГОСТ 8509-72			
3		L=290	1		
4		Болт М10×40 ГОСТ 7798-70	6		
5		Гайка М10 ГОСТ 5915-70	6		
6		Шайба 10 ГОСТ 11371-68	6		

Конструкция для трех изоляторов К-711 (подлежат монтажу 4 конструкции)

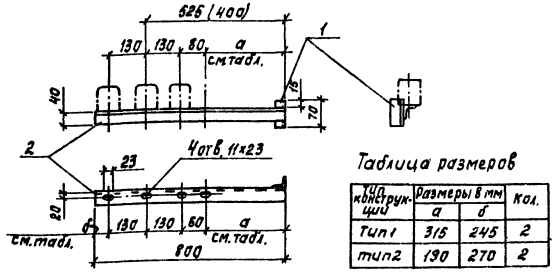

Таблица размеров

Код конструкции	Размеры в мм a	Размеры в мм б	Кол.
Тип 1	315	245	2
тип 2	190	270	2

1. Детали конструкций соединяются сваркой.
2. Конструкции покрасить масляной краской серого цвета за 2 раза.

Марка, поз.	Обозначение	Наименование	Кол.	Масса ед. кг	Примечание
		Конструкция для трех изоляторов ВК-711			
		Уголок 40×40×4 ГОСТ 8509-72			
1		L=70	1		
2		L=800	1		

Конструкция для крепления кабеля ▱ кВ

(подлежат монтажу 2 конструкции)

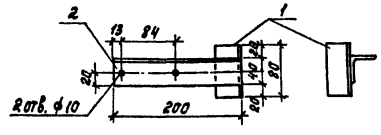

1. Детали металлоконструкций соединяются между собой сваркой.
2. Металлоконструкции после механической обработки покрасить масляной краской серого цвета за 2 раза.

▱ – Заполняется при привязке проекта.

Марка, поз.	Обозначение	Наименование	Кол.	Масса ед. кг	Примечание
		Конструкция для крепления кабеля ▱ кВ			
		Уголок 40×40×4 ГОСТ 8509-72	1		
1		L=80	1		
2		L=200	1		

ТП 901-3-207.85 ЭМ М33

Привязан

Инв. №

Н. контр.	Трыканкина	
Вед. инж.	Стрельцова	
ГИП	Трыканкина	
Гл. спец.	Каневская	
Нач. отд.	Данилов	

Блок основных сооружений для станции обесфторивания воды производительностью 12,5 тыс. м³/сутки

Изделия М33 конструкции.

Стадия	Лист	Листов
Р	2	

ЦНИИЭП инженерного оборудования г. Москва

Копировал: Корецкая

Формат А2

Инв. № подл. | Подпись и дата | Взам. инв. №

Альбом III

Типовой проект 901-3-207.85

Ведомость рабочих чертежей основного комплекта

Лист	Наименование	Примечание
30-1	Общие данные.	
30-2	Электрическое освещение. План на отм. 0.000; 1.100.	
30-3	Электрическое освещение. Помещение насосной станции. План на отм. 0.000. План на отм. 0.000 в осях 7÷11.	
30-4	Электрическое освещение. План на отм. 3.600.	
30-5	Электрическое освещение. План на отм. -2.400; 3.600.	
30-6	Электрическое освещение. Спецификация.	

Ведомость ссылочных и прилагаемых документов

Обозначение	Наименование	Примечание
А15А (4.407-129)	Установка осветительных щитков. 1972	
А18Г (5.407-19)	Установка одиночных светильников с лампами накаливания. 1981.	
А 119.А	Прокладка осветительных электропроводок на тросах и установка светильников с лампами накаливания	
	Прилагаемые документы	
ТП Альбом VI	Спецификация оборудования к чертежам основного комплекта марки 30.	
ТП Альбом V	Ведомость потребностей в материалах к чертежам основного комплекта марки 30.	

Ведомость спецификаций

Лист	Наименование	Примечание
30-6	Спецификация	

Дополнительные условные обозначения

Наименование	Обозначение
Маркировка щитков освещения: А - Номер щитка по плану Б - установленная мощность, кВт В - потеря напряжения до щитка, % Г - тип щитка.	$А\ \frac{Б}{В}\ Г$
Нормируемая минимальная освещенность от общего освещения.	30 лк
Розетка штепсельная двухполюсная для тяжелых условий среды	
Выключатель однополюсный для тяжелых условий среды.	
Надписи на линиях групповой сети: А - номер группы, соответствующий номеру автомата на групповом щитке. Б - марка кабеля или провода. В - сечение кабеля или провода. Г - способ прокладки.	А-Б-В-Г 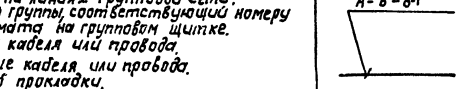
Число проводов линий, указывается числом черточек. На двухпроводных линиях черточки не показываются.	

Основные технические показатели.

Наименование	Ед. изм.	Технические данные
Расчетная мощность рабочего электроосвещения	кВт	21,1
Расчетная мощность аварийного электроосвещения	кВт	8,1

Типовой проект разработан в соответствии с действующими нормами и правилами и предусматривает мероприятия, обеспечивающие взрывную, взрывопожарную и пожарную безопасность при эксплуатации здания.

Главный инженер проекта /Шерстякова/

Инв. № подл. | Подпись и дата | Взам. инв. №

Привязан

Инв. №

ТП 901-3-207.85 30

Н. контр.	Гадым		Блок основных сооружений для станции обезжелезивания воды производительностью 125 тыс. м³/сутки
Нач.	Матвеева		
Гл. инж.	Бондаренко		
Ведущий	Матьерва		Общие данные
Гл. спец.	Гольцман		
Нач. отд.	Данилов		

Стадия	Лист	Листов
Р	1	6

ЦНИИЭП инженерного оборудования Госгражданстроя г. Москва

Копировал: Корецкая

Формат А2

Альбом III

Типовой проект 901-3-207.85

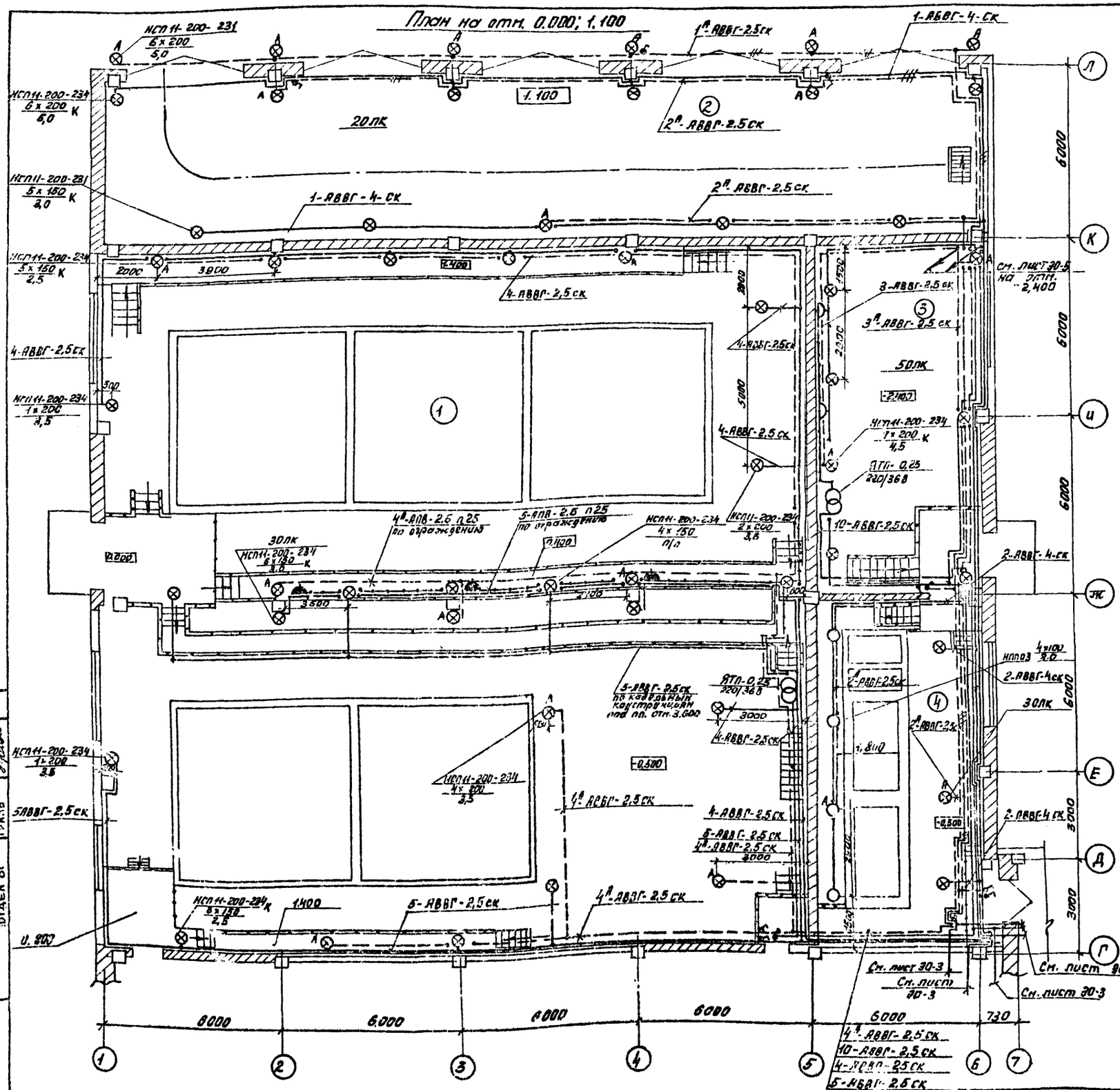
План на отм. 0.000; 1.100
1.100
20 лк
30 лк
50 лк
НСП 11-200-231
НСП 11-200-234
НСП 11-200-234 К
НСП 11-200-231 К
НСП 11-200-234 К
НСП 11-200-234
НСП 11-200-234
НСП 11-200-234
НСП 11-200-234 К
НСП 11-200-234
НСП 11-200-234 К
НСП 11-200-234
НСП 11-200-234
НСП 11-200-234
НСП 11-200-234

Альбом

Типовой проект 901-3-207.85

Помещение насосной станции. План на отм. 0.000

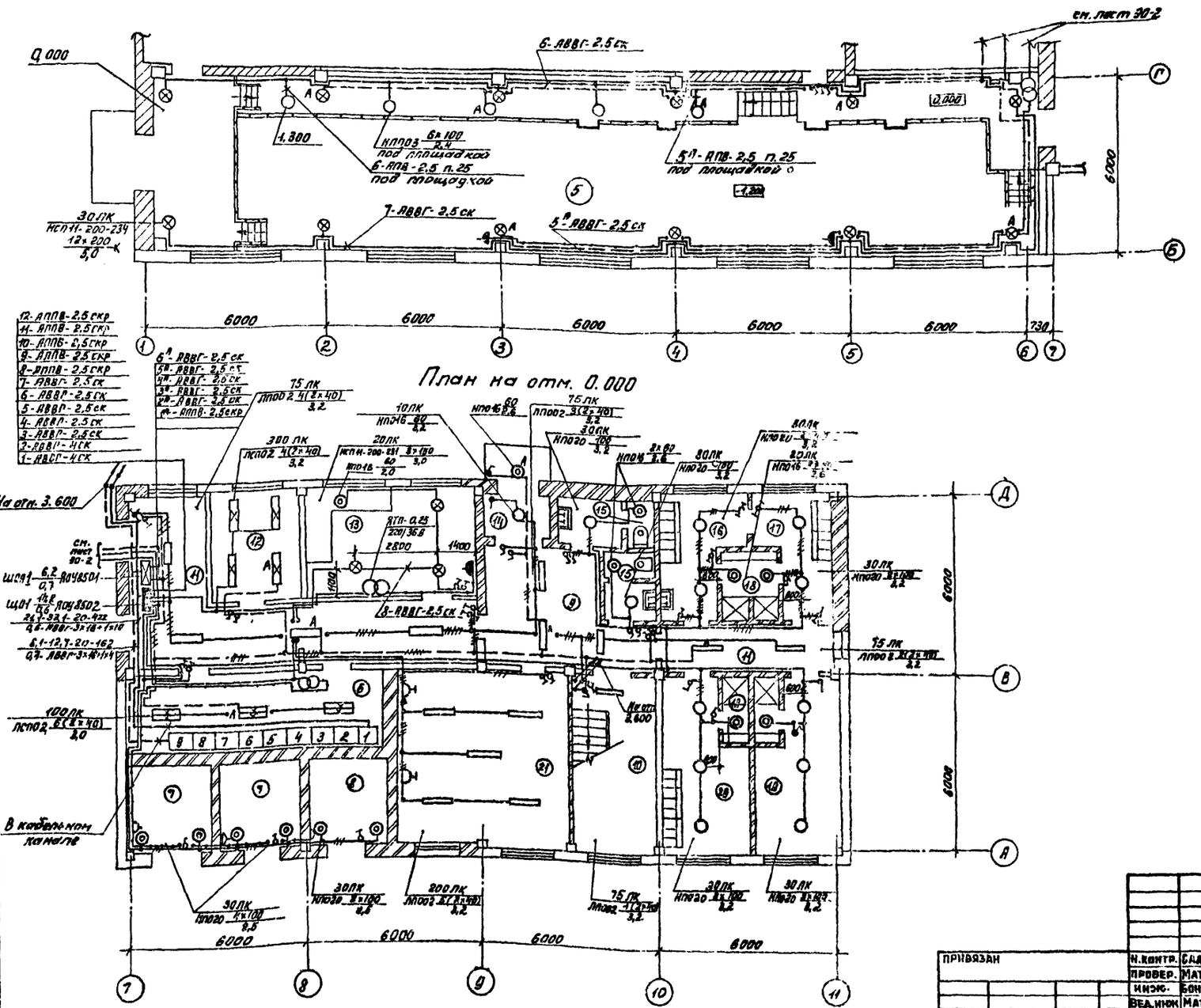

Экспликация помещений

5	Помещение насосной станции II подъема
6	Щитовая
7	Камеры трансформаторов
8	РУ
9	Вестибюль
10	Лестничная клетка
11	Коридор
12	Мастерская
13	Приточная венткамера
14	Тамбур
15	Туалеты
16	Женский гардероб уличной и домашней одежды (кат. произв. IIб)
17	Женский гардероб специальной одежды (кат. произв. IIв) - 6 чел.
18	Душевые
19	Женский гардероб уличной, домашней и специальной одежды (кат. произв. I[а], I[д]) - 8 чел.
20	Мужской гардероб уличной, домашней и специальной одежды (кат. произв. I[а], I[д]) - 8 чел.
21	Служебное помещение

ТП 901-3-207.85 90

Привязан			
Инв.№			
Н.контр.	Садым		
Провер.	Матвеева		
Инж.	Бондаренко		
Вед.инж.	Матвеева		
Гл.спец.	Гольцман		
Нач.отд.	Данилов		

Блок основных сооружений для станции обесфторивания воды производительностью 12,5 тыс. м3/сутки.
Электрическое освещение помещение насосной станции. План на отм 0.000. План на отм. 0.000 в осях 2÷11.

Стадия	Лист	Листов
Р	3	

ЦНИИЭП инженерного оборудования г. Москва

Копировал: Лескина

Формат А2

Отдел ВОВ Глебов; Отдел ВС Колошкова; Отдел ВГ Гриль; Взам.инв.№; Подп. и дата; Инв.№подл.

План на отм. 3.600

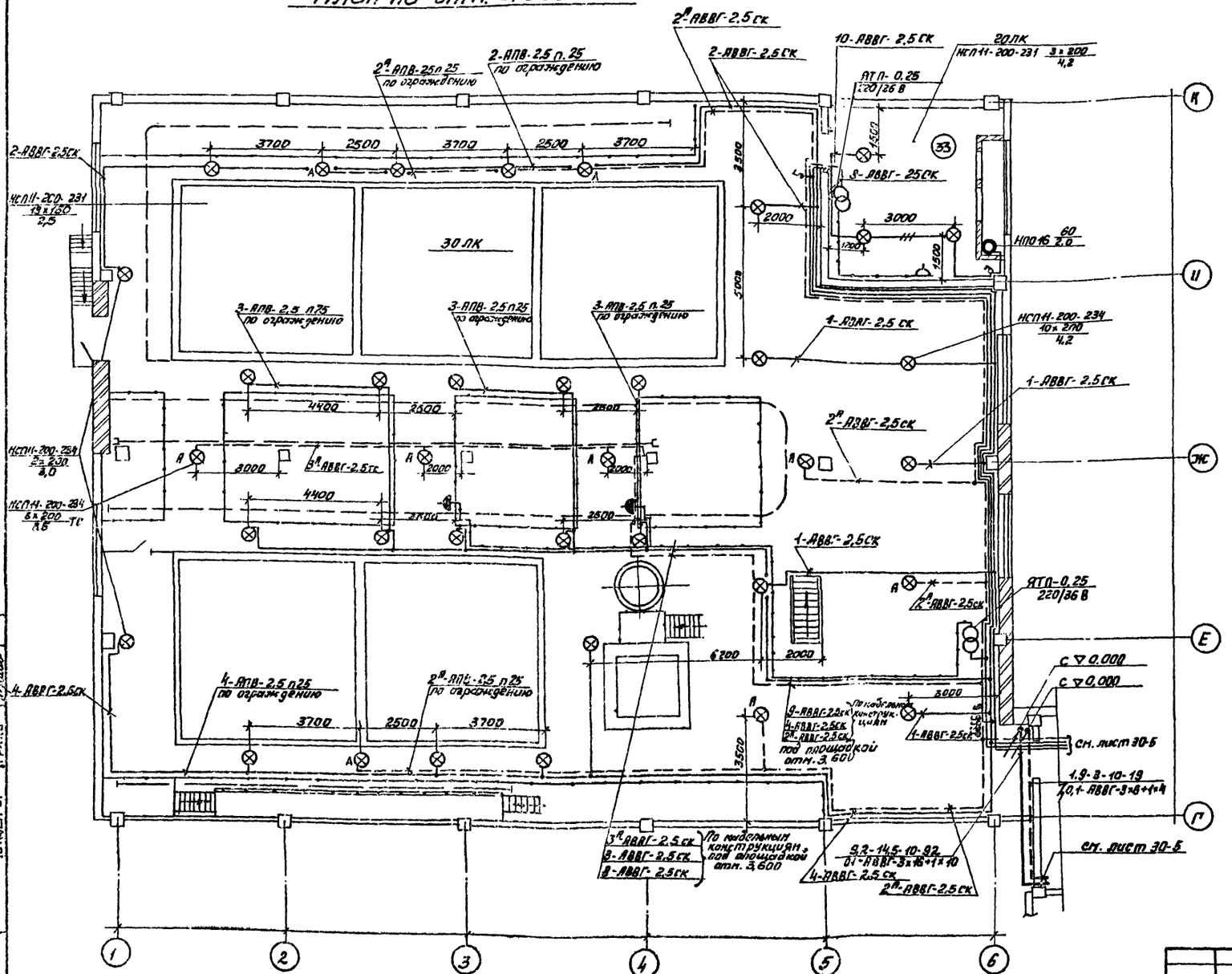

Экспликация помещений

Номер по плану	Наименование
33	Приточная венткамера

Напряжение сети освещения общего рабочего и аварийного-380/220В, переносного -36 В. Питание рабочего и аварийного освещения предусмотрено от панелей ЩО-70 см. лист ЭМ-23

Групповые и питающие сети выполнены кабелем АВВГ, прокладываемым по стенам и перекрытиям на скобах и по кабельным конструкциям и проводам АПВ в винипластовой трубе по ограждениям.

Для зануления элементов электрооборудования используется нулевой рабочий провод сети.

Типовой проект 901-3-207.85 Альбом III

ОТДЕЛ АСП	ГЛЕБОВ	
ОТДЕЛ ВГ	МАРЧИСОВА	
ОТДЕЛ ЭГ	ГРИЛЬ	

Инв.№подл. | Подп. и дата | Взам.инв.№

ТП 901-3-207.85 30

Привязан			
Инв.№			
Н.контр.	Садым		Блок основных сооружений для станции обесфторивания воды производительностью 12,5 тыс.м³/сутки.
Провер.	Матвеева		
Инж.	Бондаренко		
Зед.инж.	Матвеева		Электрическое освещение План на отм. +3,600
Гл.спец.	Гольцман		
Нач.отд.	Данилов		

Стадия	Лист	Листов
Р	4	

ЦНИИЭП инженерного оборудования г. Москва

Копировал: Пескулина Формат А2

Альбом III

Типовой проект 901-3-207.85

План на отм. -2.400

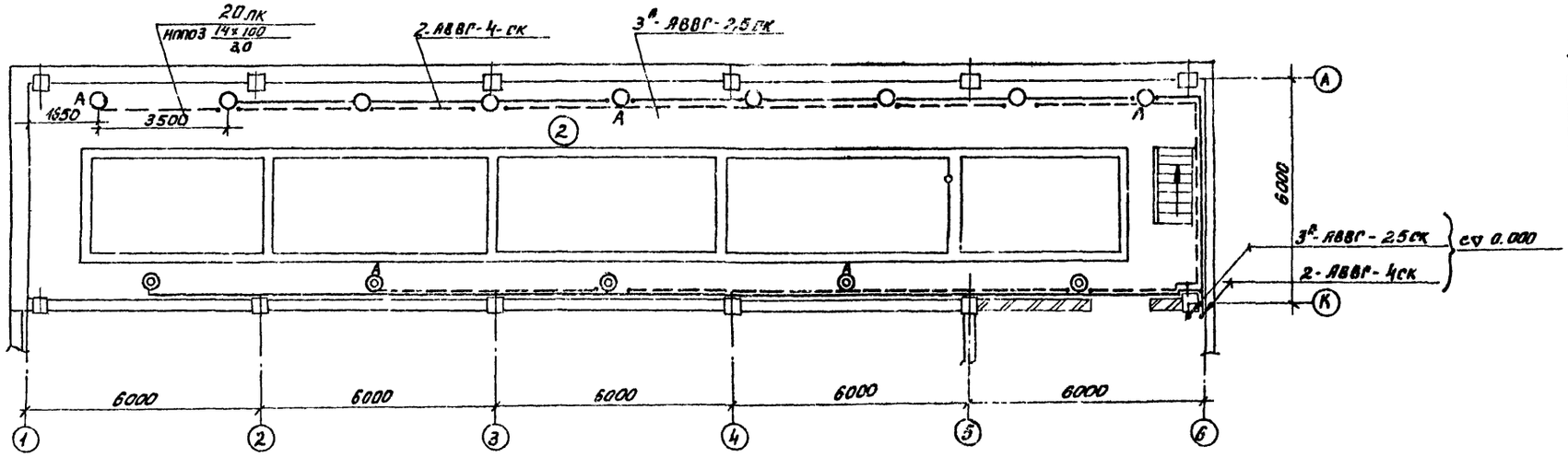

План на отм. 3.600

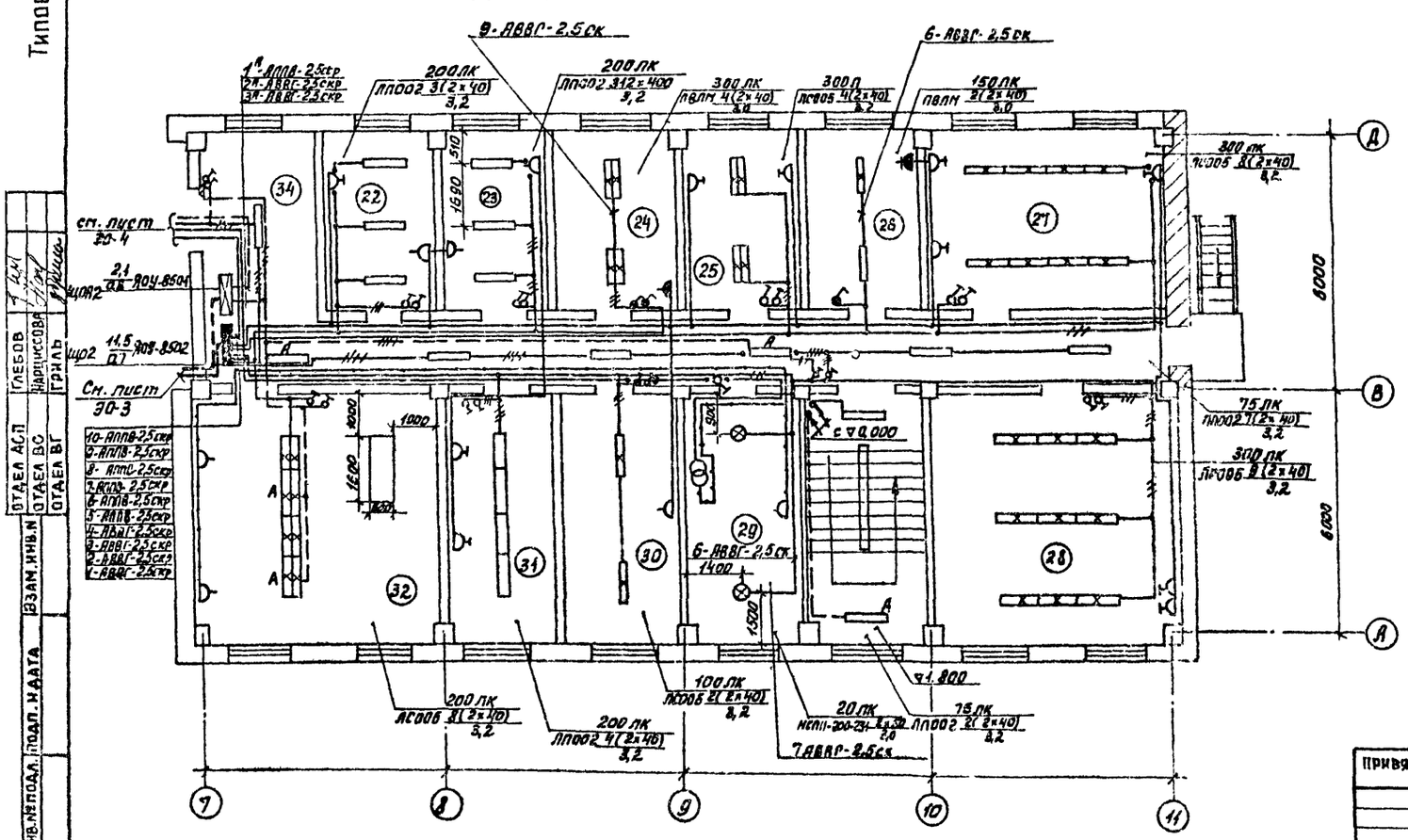

Экспликация помещений

Номер на плану	Наименование
22	Комната технического руководителя
23	Комната начальника станции
24	Моечная
25	Весовая
26	Автоклавная
27	Бактериологическая лаборатория
28	Химическая лаборатория
29	Вытяжная вентшкафа
30	Комната хранения реактивов
31	Комната приема пищи
32	Диспетчерская
34	Коридор

ГИП	Глебов	
Нач. отд. АСП	Нарциссова	
Отдел ВС		
Отдел ВГ	Гриль	

Инв.№подл. | Подп. и дата | Взам. инв.№

Привязан			ТП 901-3-207.85 — ЭО
Инв.№	Провер.	Матвеева	Блок основных сооружений для станции обесфторивания воды производительностью 12,5 тыс. м³/сутки
	Н.контр.	Садым	
	Инженер.	Бондаренко	
	Гл.спец.	Гольцман	Электрическое освещение. План на отм. -2.400 +3.600
	Вед.инж.	Матвеева	
	Нач.отд.	Данилов	

Стадия	Лист	Листов
Р	5	

ЦНИИЭП инженерного оборудования г. Москва

Копировал: Пискулина

Формат А2

Спецификация

Марка, поз.	Обозначение	Наименование	Кол.	Масса ед.кг	Примечание
		Электрооборудование			
		Щиток освещения			
1	ТУ16-536.683-81	ЯОУ-8501-1Р20 Up=16А	2	15	
2	——"——	ЯОУ-8502-1Р20 Up=16А, шт.	2	15	
		Изделия заводов ГЗМ			
3	ТУ36-1459-82	Кронштейн К-98УЗ шт.	52	1,34	
4	ТУ36-1459-82	Стойка К-98УЗ, шт.	19	3,85	
5	ТУ36-1459-82	Держатель К-99УЗ шт.	52	0,42	
6	ТУ36-1434-82	Полоса К105/1У2, шт.	1	2,06	
7		Профиль К240-У2, шт.	19	4,02	
8	ТУ36-1434-82	Профиль К235У2, шт.	1	3,37	
9	ТУ36-1434-82	Уголок К-236У2, шт.	1	4,57	
10	ТУ36-2355-80	Уголок УС3К-60У3 шт.	160	0,08	
11	——"——	Шпилька УС3К-80-2И1, шт.	160	0,556	
12	——"——	Полоса УС3К-56У3, шт.	16	1,6	
13	ТУ36-1445-82	Муфта К-804-У3, шт.	2	0,5	
14		Сжим У-731МУ3, шт.	10	0,043	
		Коробка ответвительная:			
15		У245 У3, шт.	10		
16	ТУ 36-1882-82	У-194МУХЛ2, шт.	350	0,032	
17		КОР-734У3, шт.	300	0,186	
18		КОР-714У3, шт.	150	0,196	
19	ТУ36-2415-81	У994У2, шт.	60	0,5	
20		У-196УХЛ3, шт.	20		
		Трансформатор 025			
21	ТУ36-631-76	220/36В, шт.	8	9	
		Стандартные изделия			
		Светильник пылезащищенный, установка			
22	ТУ 16-545.340-81	на крюке, НСП11-200-231	8	2,9	
23	ТУ16-545.340-81	на крюке, НСП11-200-234	24	3,8	
24	——"——	на стойке НСП11-200-231	19	2,9	
		на кронштейне			
25	——•——	НСП11-200-231, шт.	11	2,9	
26	——•——	НСП11-200-234, шт.	42	3,8	
27	——•——	на тросе НСП11-200-234	3	3,8	
		Светильник потолочный			
28		НПП03х100/001У3, шт.	23	3,6	
		Светильник потолочный			
29	ТУ16-545.340-81	НПО16х60, шт.	10	1,2	
30	ТУ16-535.825-74	НПО20х100/Р20-01У4	18	1,1	
		Светильник люминесцентный потолочный			
31	ГОСТ 6825-70	ЛПО02-2х40/п-02, шт.	34	7,0	
		Светильник люминесцентный для установки на крюк:			
32		ПВЛМ-до-2х40-01, шт.	6	6,9	
33		ЛСО05-2х40/р-02, шт.	31	6,4	
34	ОСТ 16.0.535.033-78	ЛСП02-2х40/Д-20, шт.	10	13	
	ГОСТ 2239-79	Лампа накаливания:			
35		Б220-230-100, шт.	43	—	
36		Б220-230-60, шт.	11	—	
37		Г220-230-150, шт.	49	—	
38		Г220-230-200, шт.	62	—	
		Лампа накаливания			
39		36В, 60Вт, МО36-60, шт.	5	—	
		Светильник переносной Р80-42 шт.	5	0,28	
40	ГОСТ 6826-74	Лампа газоразрядная			
41		ЛБ-40, шт.	170	—	
42	ГОСТ 8799-75	Стартер 80-С-220, шт.	170	—	
		Выключатель однополюсный 250В, 10А			
43	ГОСТ 7397-76	Индекс 02650, шт.	24	0,137	
44	ГОСТ 7397-76	Индекс 02322, шт.	40	—	
45		Индекс 02220, шт.	10	0,068	
46	ГОСТ 7397-76	Индекс 02010, шт.	5	0,05	
		Розетка штепсельная			
47		2га3В, инд. 03390	16	0,085	
48		250В, 10А У-220, шт.	2	0,165	
49		36В, У36-Р0, шт.	11	0,035	
50	ГОСТ 11292-75	36В, У36-Р5, шт.	14	0,08	
		Сборочные единицы			
51	5.407-19 лист 16	Установка светильника НСП11 на резьбе под перекрытием из ребристых плит	15	—	
52	5.407-19 лист 7	то же под перекрытием толщиной более 100 мм.	14	—	
	А119.84 исп.3	Линия кабеля на тросе с шагом между светильниками 6м, шт.	1	—	
53					
54	А119.45 исп.1	промежуточное тросовое крепление, шт.	2	—	
55	А119.44 исп.1	концевое крепление троса, шт.	2	—	
		Материалы			
	ГОСТ 16442-80	Кабель 0,66 кВ, АВВГ			
56		2х2,5 кв. мм, км	1,3	99	(с/ж 60 мм троса)
57		3х2,5 кв. мм	0,14	114	
58		4х2,5 кв. мм	0,03	136	
59		2х4 кв. мм	0,2	123	
60		3х4 кв. мм	0,02	150	
61		3х6+1х4 кв. мм	0,04	231	
62		3х16+1х10 кв. мм	0,04	423	
63	ГОСТ 6323-79	Провод АПВ-0,66 2,5 кв. мм, км	0,72	22,4	
	ГОСТ 6323-79	Провод АПВ-038:			
64		2х2,5 кв. мм, км	0,84	44,9	
65		3х2,5 кв. мм, км	0,2	67	
66		Проволока Ф08, м	20		
67		Провод ПСО-4, м	5		
68	ТУ19-051-249-79	Труба винипластовая 25х15, м	260		
69		Уголок 63х63х6, м	1		
70		Круг ф12 м	2		
71		—"— ф10 м	1		
72		Полоса 50х5, м	7		

Альбом III

Типовой проект 901-3-207.85

Инв. № подл. | Подпись и дата | Взам. инв. №

Привязан

Инв. №

Н.контр.	Бондаренко		
Проб.	Матвеева		
Инж.	Садым		
Вед.инж.	Матвеева		
Гл.спец.	Гольцман		
Нач.отд.	Данцаов		

ГП 901-3-207.85 30

Блок основных сооружений для станции обесфторивания воды производительностью 125тыс м3/сутки

Спецификация

Стадия	Лист	Листов
Р	6	

ЦНИИЭП инженерного оборудования г. Москва

Копировал: Корецкая

Формат А2

Альбом III

Типовой проект 901-3-207.85

Ведомость рабочих чертежей основного комплекта АТХ

Лист	Наименование	Примечание
АТХ-1	Общие данные. Схема функциональная	
	приточной системы П-1	
АТХ-2	Схема функциональная приточной системыП-2	
АТХ-3	Схема функциональная технологического процесса.	
АТХ-4	Схема электрическая принципиальная управления	
	приточной системой П-1 (начало)	
АТХ-5	Схема электрическая принципиальная управ-	
	ления приточной системой П-1 (окончание)	
АТХ-6	Схема электрическая принципиальная управ-	
	ления приточной системой П-2 (начало)	
АТХ-7	Схема электрическая принципиальная приточной системы П-2 (окончание)	
АТХ-8	Схема электрическая принципиальная питания	
АТХ-9	Схема электрическая принципиальная сигнализации	
АТХ-10	Схема подключения приборов и устройств техно-	
	логического контроля (начало)	
АТХ-11	Схема подключения приборов и устройств	
	технологического контроля (продолжение 1)	
АТХ-12	Схема подключения приборов и устройств техно-	
	логического контроля (продолжение 2)	
АТХ-13	Схема подключения приборов и устройств техно-	
	логического контроля (окончание)	
АТХ-14	Размещение приборов и устройств технологичес-	
	кого контроля. Планы на отм.-1.200; -0.005 и 3.600	
АТХ-15	Размещение приборов и устройств технологи-	
	ческого контроля. Планы на отм.0.000 и 3.600.	

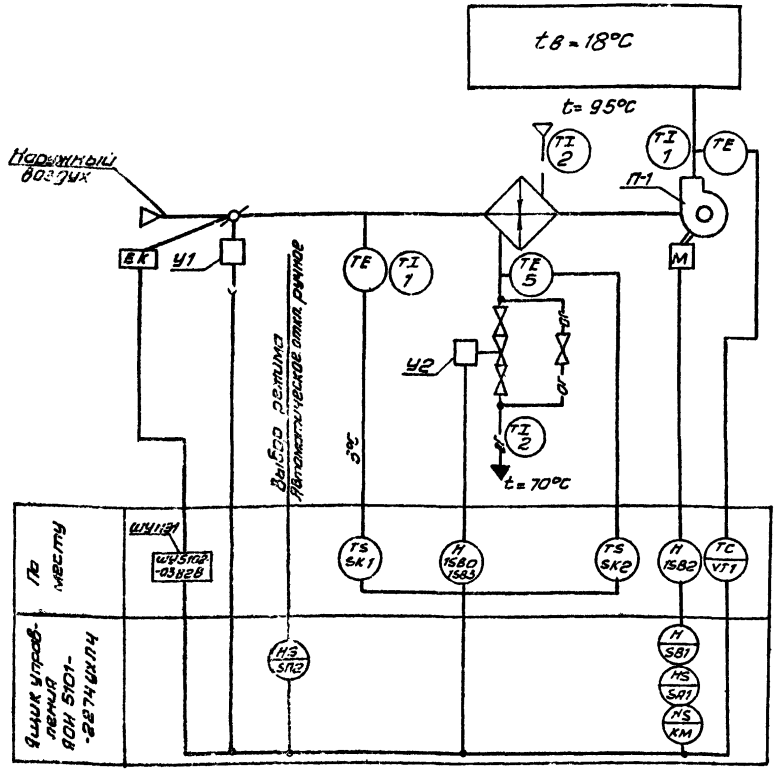

Схемой предусмотрено:

1. Регулирование температуры приточного воздуха.
2. Блокированное с приточным вентилятором открытие (закрытие) заслонки наружного воздуха.
3. Автоматическое подключение системы регулирования при включении приточного вентилятора.
4. Защита калорифера от замораживания при работающей и неработающей системе.

Ведомость ссылочных и прилагаемых документов.

Обозначение	Наименование	Примечание
	Ссылочные документы	
ост 36-27-77	Обозначения условные в схемах	
Проектмонтажавтоматика	автоматизации	
РМ4-106-77	Схемы электрические принципиаль	
	ные в схемах автоматизации	
	Требования к выполнению	
серия 7.901-150, 7.901-151.	Автоматизация, управление и элект-	
	рооборудование очистных водо-	
	проводных и канализационных	
	сооружений на базе типовых НКУ	
	Прилагаемые документы	
АТХ-ВМ Альбом V	Ведомость потребности в материалах	
АТХ-С01 Альбом IV	Спецификация оборудования	
АТХ-С02 Альбом VI	Спецификация щитков	
АТХ-ЗЗ Альбом III	Данные заводу-изготовителю для раз-	
	работки задания щита диспетчера	

Типовой проект разработан в соответствии с действующими нормами и правилами и предусматривает мероприятия, обеспечивающие взрывную и взрывопожарную и пожарную безопасность при эксплуатации здания.

Главный инженер проекта (Шерстякова)

Инв. № подл. | Подпись и дата | Взам. инв. № | Отд.ЕА ВС | Нарушкова

Привязан

Инв. №

Н. контр.	Шерстякова		ТП 901-3-207.85 АТХ		
Провер.	Полевщикова				
Ст. инж.	Помазкова		Блок основных сооружений для станции обесфторивания воды производительностью 12,5 тыс. м³/сутки	Стадия	Лист	Листов
Рук. гр.	Полевщикова			Р	1	15
ГИП	Шерстякова		Общие данные. Схема функциональная приточной системы П-1	ЦНИИЭП инженерного оборудования г. Москва		
Гл. спец.	Гольцмин					
Н. вч. отд.	Данилов					

Копировал: Антипова

Формат А2

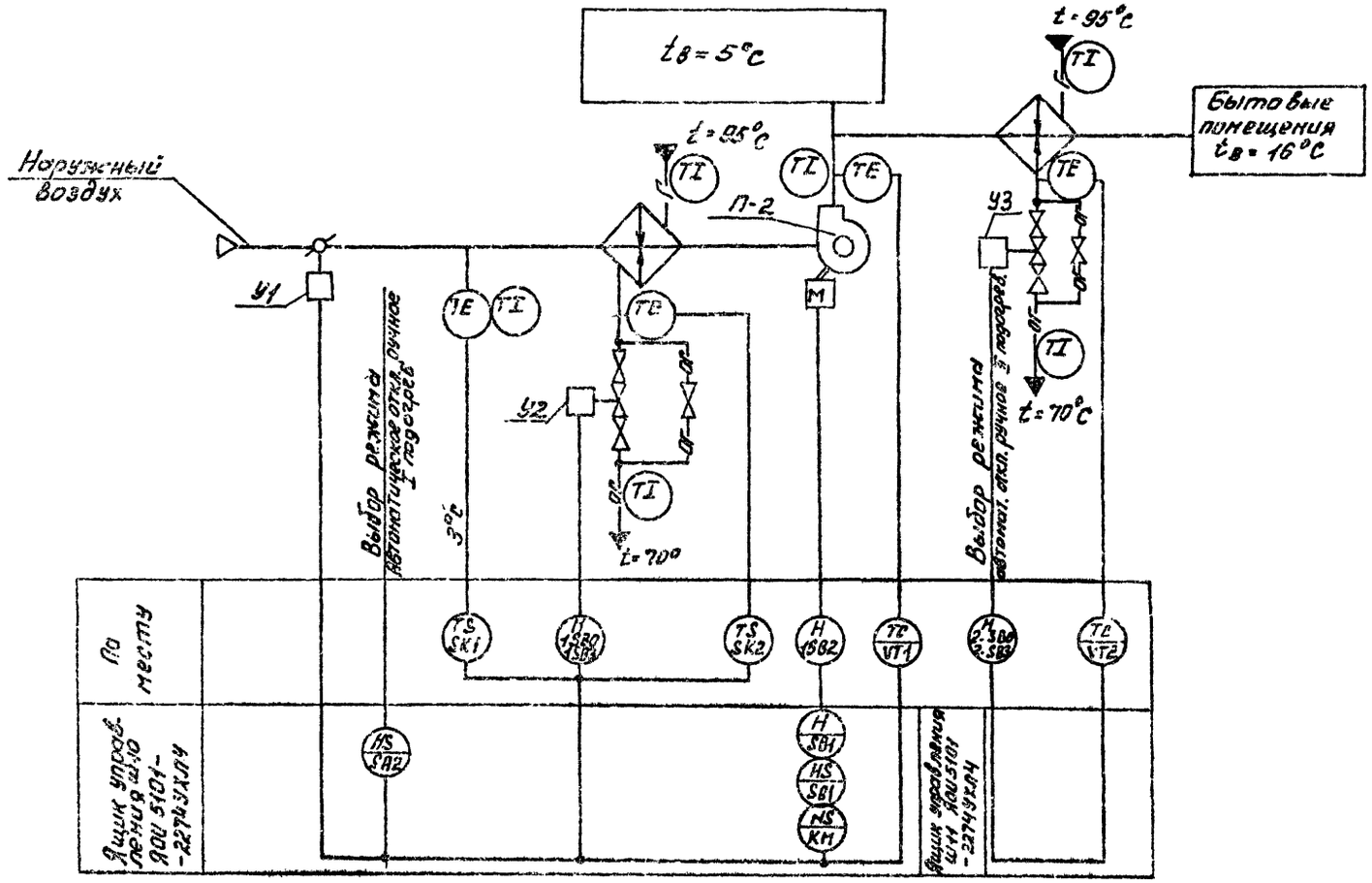

Схемой предусмотрено:

1. Регулирование температуры приточного воздуха.
2. Сблокированное с приточным вентилятором открытие (закрытие) заслонки наружного воздуха.
3. Автоматическое подключение системы регулирования при включении приточного вентилятора.
4. Защита калорифера от замораживания при работающей и неработающей системе.

					ТП 901-3-207.85		АТХ
			Н.КОНТР.	ШЕРСТЯКОВА			
ПРИВЯЗАН			ПРОВЕР.	ПОЛЕВЩИКОВА	БЛОК ОСНОВНЫХ СООРУЖЕНИЙ ДЛЯ СТАНЦИИ ОБЕСФТОРИВАНИЯ ВОДЫ ПРОИЗВОДИТЕЛЬНОСТЬЮ 12,5 ТЫС. М³/СУТКИ.	СТАДИЯ	ЛИСТ	ЛИСТОВ
			СТ.ИНЖ.	ДОМАЗКОВА		Р	2	
			РУК.ГР.	ПОЛЕВЩИКОВА				
			ГИП	ШЕРСТЯКОВА	СХЕМА, ФУНКЦИОНАЛЬНАЯ ПРИТОЧНОЙ СИСТЕМЫ П-2.	ЦНИИЭП ИНЖЕНЕРНОГО ОБОРУДОВАНИЯ Г. МОСКВА		
			ГЛ.СПЕЦ.	ГОЛЬЦМАН				
ИНВ.№			НАЧ.ОТД.	ДАНИЛОВ				

Альбом III

Типовой проект 901-3-207.85

ОТДЕЛ БС | Нарциссова | Взам.инв.№ | Подп. и дата | Инв.№ подл.

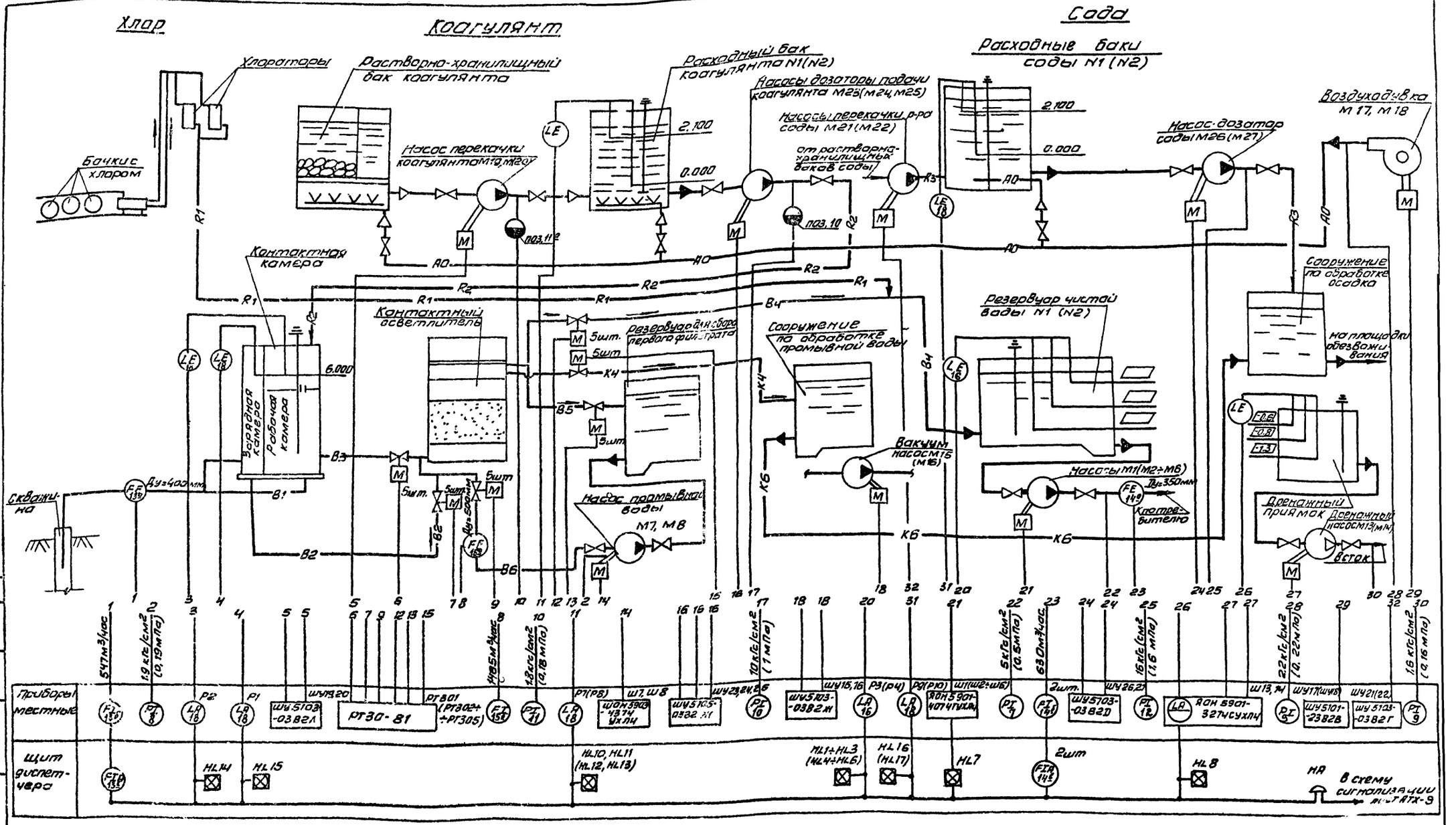

— B1 — тр-д воды
— B2 — тр-д коагулированной воды на зарядку контактных осветлителей
— B3 — тр-д коагулированной воды
— B4 — тр-д обесфторенной воды
— B5 — тр-д первого фильтрата
— B6 — тр-й подачи воды на промывку
— K4 — тр-д отвода промывной воды.
— K6 — тр-д отвода осадка
— R1 — тр-д хлорной воды
— R2 — тр-д раствора коагулянта
— R3 — тр-д раствора соды
— AO — Воздухопровод

▭ — заполняется при привязке проекта.

Привязан

Инв.№

Н.контр.	Шерстякова	
Провер.	Полевщикова	
Ст.инж.	Помазкова	
Рук.гр.	Полевщикова	
ГИП	Шерстякова	
Гл.спец.	Гольцман	
Начотд	Данилов	

ТП 901-3-207.85 АТХ

Блокосновных сооружений для станции обесфторивания воды производительностью 12,5 тыс. м³/сут.

Стадия	Лист	Листов
Р	3	

Схема функциональная технологического процесса

ЦНИИЭП инженерного оборудования г. Москва

Альбом III
Типовой проект 901-3-207.85
Отдел ВГ
Инв.№ подл. | Подпись и дата | Взам.инв.№

Копировал Антипова

Формат А2

20389-03

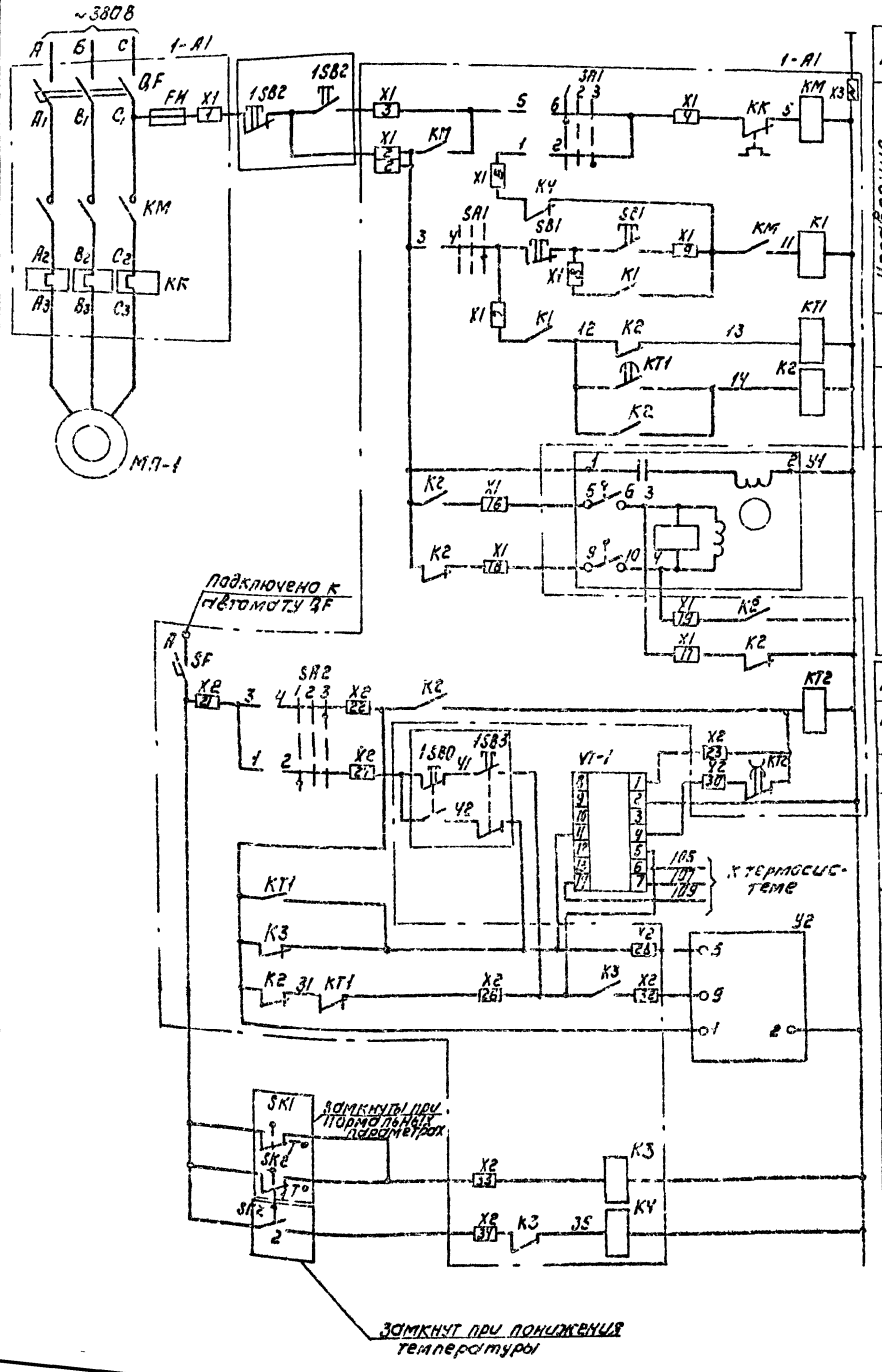

Питание ~ 220В	
Управление с щита по месту	Электродвигатель приточного вентилятора
Прогрев калорифера	
Включение системы регулирования	
Открытие	Управление исполнительным механизмом воздушного клапана наружного воздуха
Закрытие	

Питание ~ 220В	
Реле времени циклическое	
регулятор температуры	
Кнопка опробования	
Регулирующий клапан на теплоносителе 1 подогрева	Открытие
	Закрытие
Защита калорифера от замораживания	t° воздуха перед калорифером
	t° обратного теплоносителя

SA1

Обозначение контактов	Положение рукоятки 1 (РУЧ.)	2 (О)	3 (АВТ.)
1-2	—	—	×
3-4	—	—	×
5-6	×	—	—
7-8	×	—	—

SA2

Обозначение контактов	Положение рукоятки 1 (РУЧ.)	2 (О)	3 (АВТ.)
1-2	×	—	—
3-4	—	—	×

Позиц. обозн.	Наименование	Кол	Примечание
1-А1	Ящик управления приточной системой П-1 (ЯОИ5101-6274 УХЛ4)	1	ШУ
QF	Выключатель АЕ2023-100У3 Iр 16А, ~380В		
	ТУ16.522.086-75	1	
SF	Выключатель АБ3-МУ3 ~380В		
	Iр=1.0А отс 25 ТУ16-522.110-74	1	
КМ	Пускатель ПМЛ2100У4 ~220В		
	ТУ16-526-437-78	1	
КМ, К2	Приставка контактная ПКЛ 220У4		
	ТУ16-526.437-78	2	
КТ1	Пневмоприставка ПВЛ 110У4		
	ТУ16-526.437-78	1	
К1÷К4 КТ1	Реле РПЛ 1220, У4 ~220В ТУ16-523.554-78	5	
КК	Реле электротепловое РТЛ 101604		
	ТУ16.523.549-82	1	
КТ2	Реле ВЛ4П-ТУ4 ~220В ВВ 10÷100с		
	СБУ.561.062 ТО	1	
SA2	Переключатель ПКУ3-12С-У3 схема 0102		
	ТУ16-526.047-74	1	
SA1	Переключатель ПКУ3-12С-У3 схема 2001		
	ТУ16-526.047-74	1	
FH	Предохранитель ПРС-6У3-П Iпл.вст 4А		
	ТУ16-522.112-74	1	
SB1	Пост управления ПКЕ-122-2У3 ТУ16-526.266-78	1	
	Блоки зажимов		
X1÷X3	БЗ24-4.0П25-8/8У3-5 ТУ16-526.462-79	3	
X1÷X3	БЗ24-4.0П25-8/8У3-10 ТУ16-526.463-79	3	
X1÷X3	Колодка торцевая КТ5У ТУ16-526.462-79	3	

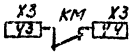

В схему управления заслонкой наружного воздуха см. лист АТХ-5

			ТП 901-3-207.85 АТХ
Н. контр.	Шестакова		
Провер.	Полевщикова		Блок основных сооружений для станции обесфторивания воды производительностью 12,5 тыс м³/сут
Ст. инж.	Помазкова		
Рук. гр.	Полевщикова		
ГИП	Шестакова		Схема электрическая принципиальная управления приточной системой П-1 (начало)
Гл. спец.	Гольцман		Стадия Р; Лист 4; Листов
Нач. отд.	Данилов		ЦНИИЭП инженерного оборудования г. Москва

Привязан

Инв. №

Копировал: Коршунова

Формат А2

Схема управления нагревательными элементами НЭ1

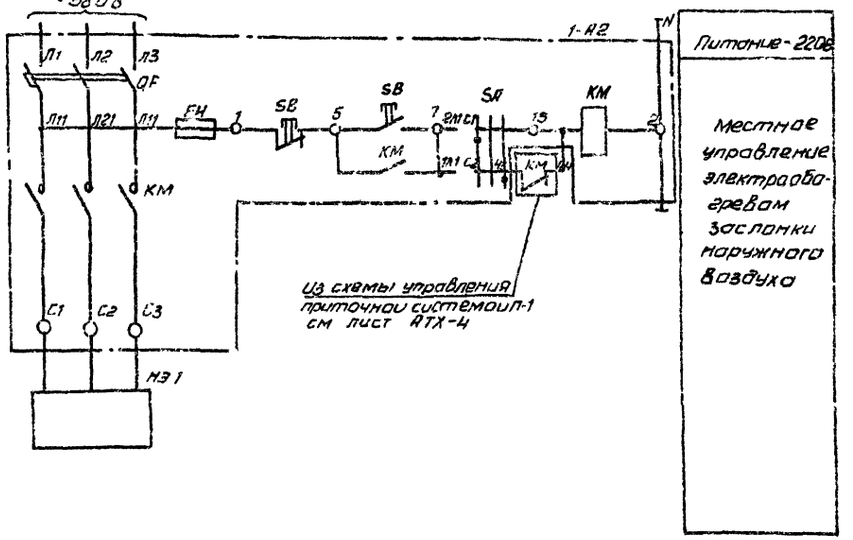

Регулятор температуры УТ-1
Диаграмма работы контактов

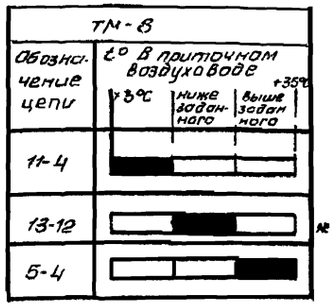

* не используется

Позиц. обозн.	Наименование	Кол.	Примечание
1-А2	Шкаф управления нагревательными		шуна-1
	элементами ШУ5102-0382Д	1	
QF	Автоматический выключатель		
	АК63-3МГ, Iк.расц.- 4А	1	
КМ	Пускатель магнитный ПМЕ-112 Iн.э =3.2А	1	
F	Предохранитель ПРС-6-П		
SB	Кнопка управления КЕГ1-12	1	
SA	Пакетный переключатель ПП\3-10/Н2	1	
	По месту		
1-SB2 1-SB3 1-SB5	Кнопочный пост управления ПКЕ-122-2У3		
	ТУ16.526.217-78	2	
У1	Исполнительный механизм заслонки	1	Комплектно с заслонкой
У2	Исполнительный механизм клапана	1	Комплектно с клапаном
УТ-1	Регулятор температуры полупровод		
	никовый пропорциональный		
	ТМ-8 ТУ25-02.19.22880-80	1	
SK1	Термометр манометрический		
	ТПГ-СК ГОСТ 8624-71		
	Пределы показаний -50÷+50°С	1	
SK2	Термометр манометрический ТПГ-СК		
	ГОСТ 8624-71 Пределы показаний 0÷150°С	1	
НЭ-1	Нагревательные элементы N=1,6 кВт	1	
МП-1	Электродвигатель 4А71В4 ; 0,75 кВт	1	

Электроконтактный термометр SK1
Диаграмма работы контактов

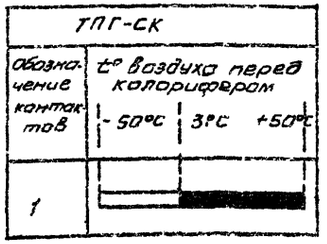

Электроконтактный термометр SK2
Диаграмма работы контактов

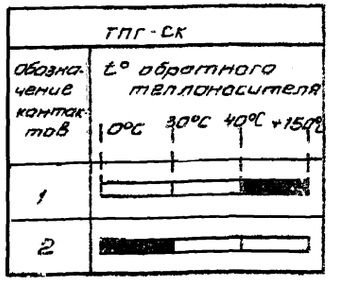

Исполнительный механизм У1, У2
Диаграмма работы контактов

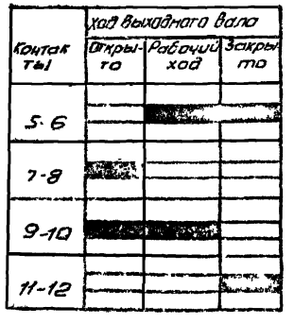

Альбом III

Типовой проект 901-3-207.85

Инв.№ подл. | Подпись и дата | Взам. инв.№

				ТП 901-3-207.85	АТХ
Н.контр.	Шерстякова				
Провер.	Полевщикова			Блок основных сооружений для станции обесфторивания воды производительностью 12,5 тыс.м³/сут	Стадия: Р; Лист: 5; Листов:
Ст. инж.	Громазкова				
Рук. гр.	Полевщикова				
ГИП	Шерстякова			Схема электрическая принципиальная управления приточной системой П-1 (окончание)	ЦНИИЭП инженерного оборудования г. Москва
Гл. спец.	Гольцман				
Нач. отд.	Данилов				

Привязан

Инв.№

Копировал: Антипова

Формат А4

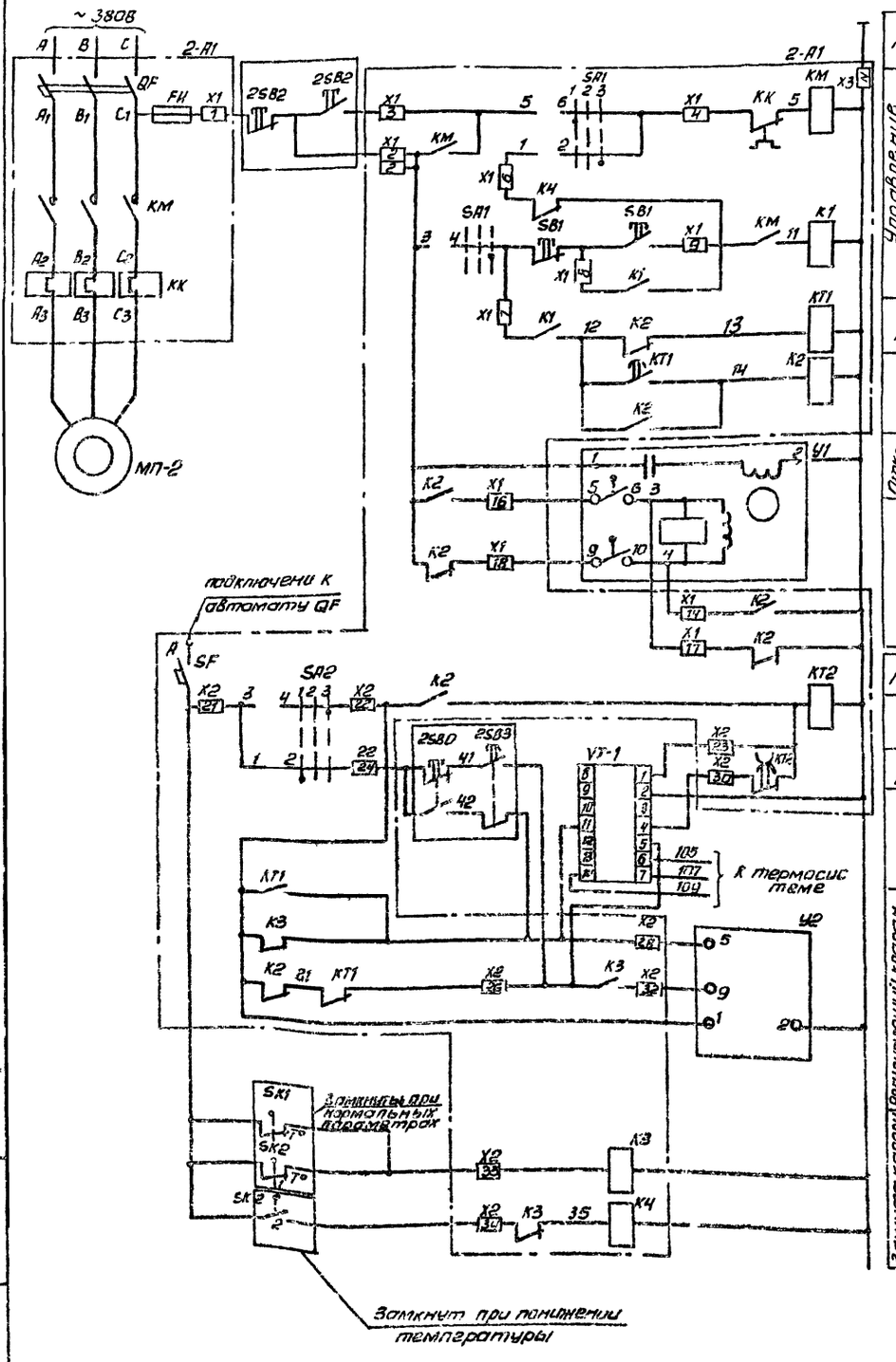

SA1

Обозначение контактов	Положение рукоятки 1	2	3
	Руч.	0	АВт.
1-2	—	—	×
3-4	—	—	×
5-6	×	—	—
7-8	×	—	—

SA2

Обозначение контактов	Положение рукоятки 1	2	3
	Руч.	0	АВт.
1-2	×	—	—
3-4	—	—	×

Позиц. обозн.	Наименование	Кол.	Примечание
2-А1	Ящик управления приточной системой П-2 (ЯОК 3101-2274 УХЛ4)	1	Ш 10
QF	Выключатель АЕ2223-100Э3 Iр 16А, ~380В		
	ТУ 16. 522.064-75	1	
SF	Выключатель А63-МУ3 ~380В		
	Iр = 1.0А отс. 2.5 ТУ 16-522.110-74	1	
КМ	Пускатель ПМЛ 210004 ~220В		
	ТУ16-526-437-78	1	
КМ.К2	Приставка контактная ПКЛ 2204		
	ТУ16-526.437-78	2	
КТ1	Пневмоприставка ПВЛ 1004		
	ТУ 16-526.437-78	1	
К1÷К4, КТ1	Реле РПЛ 1220, 4 ~220В ТУ16-523.554-78	5	
КК	Реле электротепловое РТЛ 101604		
	ТУ16. 523.549-82.	1	
КТ2	Реле ВЛЧО-ТУ4 ~220В ВВ 10÷100с		
	СБЧ. 561.062ТО	1	
SA2	Переключатель ПКУ3-12С-У3 схема 2002		
	ТУ16-526.047-74	1	
SA1	Переключатель ПКУ3-12С-У3 схема 2001		
	ТУ 16.-526.047-74	1	
FU	Предохранитель ПРС-6У3-ПIIп. Вст. 4А		
	ТУ 16-522. 112. 74	1	
SB1	Пост управления ПКЕ-112-2У3		
	ТУ 16- 526. 216- 78	1	
	Блоки зажимов		
X1÷X3	6324-4.0П25-8/8У3-5 ТУ 16-526.462-79	3	
X1÷X3	6324-4.0П25-8/8У3-10 ТУ16-526.463-79	3	
X1÷X3	Колодка торцевая КТ5У ТУ16-526.462-79	3	

Альбом III

Типовой проект 901-3-207.85

Инв.№ подл. | Подпись и дата | Взам. инв.№

Привязан

Инв.№

Н. контр.	Шерстякова	
Провер.	Полевщикова	
Ст. инж.	Помазкова	
Рук. гр.	Полевщикова	
ГИП	Шерстякова	
Гл. спец.	Гольцман	
Нач. отд.	Данилов	

ТП 901-3-207.85 АТХ

Блок основных сооружений для станции обезжелезивания воды производительностью 12.5 тыс. м³/сут.

Схема электрическая принципиальная управления приточной системой П-2 (начало)

Стадия	Лист	Листов
Р	6	

ЦНИИЭП инженерного оборудования г. Москва

Копировал: Антипова

Формат А2

20389-03

Схема управления приточной системой П-2
(II подогрев)

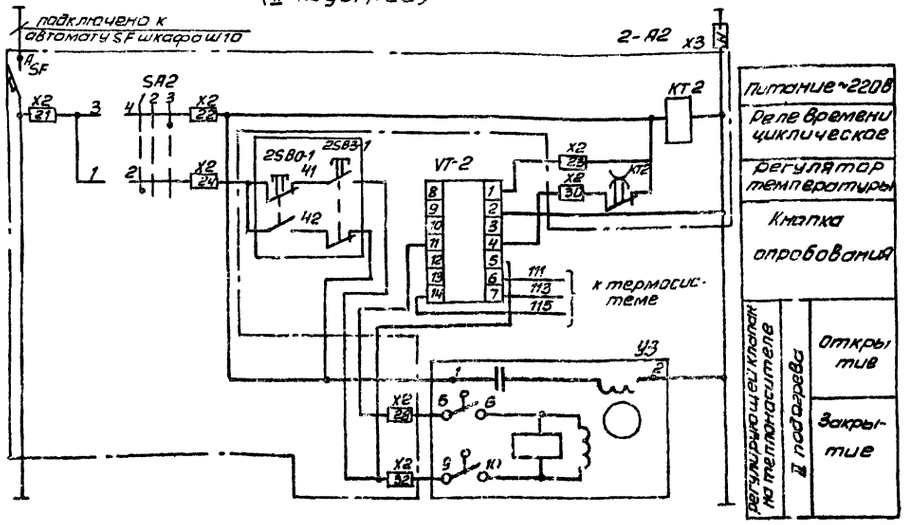

Исполнительный механизм
У1, У2, У3
Диаграмма работы контактов

Контакты	Ход выходного вала: Открыто	Рабочий ход	Закрыто
5-6			
7-8			
9-10			
11-12			

Позиц. обозн.	Наименование	Кол.	Примечание
2-А2	Ящик управления приточной		
	системой П-2 (ЯОИ 5101-2274 УХЛ4)	1	ш11
SF	Выключатель А63-МУ3 V~380В		
	Iр=1,0А отс. 2.5 ТУ16-522.110-74	1	
KT	Реле ВЛ40-ТУ4 ~220В 88 10÷100с		
	с 64.561.062ТО	1	
SA	Переключатель ПКУ3-12С-У3		
	схема 0102 ТУ16-526.047-74	1	
	Блоки зажимов		
X1÷X3	Б324-4.0П25-8/8 У3-5 ТУ16-526.462-79	3	
X1÷X3	Б324-4.0П25-8/8 У3-10 ТУ16-526.463-79	3	
X1÷X3	Колодка торцевая КТ5У ТУ16-526.462-79	3	
	По месту		
2SB2 2SB0 2SB3	Кнопочный пост управления ПКЕ-722-2У3		
2SB0-1 2SB3-1	ТУ16.526.217-78	3	
У1	Исполнительный механизм заслонки	1	комплектно с заслонкой
У2, У3	Исполнительный механизм клапана	2	комплектно с клапаном
VT-1, VT-2	Регулятор температуры полупроводниковый пропорциональный		
	ТМ-8 ТУ25-02.79.2288-80	2	
SK1	Термометр манометрический		
	ТПГ-СК ГОСТ 8624-71		
	Пределы показаний -50÷+50°С	1	
SK2	Термометр манометрический ТПГ-СК		
	ГОСТ 8624-71 Пределы показаний 0÷150°С	1	
МП-2	Электродвигатель 4А80В4, N=1,5кВт	1	

Электроконтактный термометр SK1
Диаграмма работы контактов

ТПГ-СК			
Обозначение контактов	t° воздуха перед калорифером		
	-50°С	3°С	+50°С
1			

Электроконтактный термометр SK2
Диаграмма работы контактов

ТПГ-СК				
Обозначение контактов	t° обратного теплоносителя			
	0°С	30°С	40°С	+150°С
1				
2				

Регулятор температуры VT-1, VT-2
Диаграмма работы контактов.

ТМ-8				
Обозначение цепи	t° в приточном воздуховоде			
	+5°С	ниже заданного	выше заданного	+35°С
11-4				
13-12				*
5-4				

* не используется

Альбом III

Типовой проект 901-3-207.85

Инв. № подл. | Подпись и дата | Взам. инв. №

Н.контр.	Шерстякова		
Провер.	Полевщикова		
Ст. инж.	Ромазкова		
Рук. гр.	Полевщикова		
ГИП	Шерстякова		
Гл.спец	Гольцман		
Нач. отд.	Данилов		

Привязан

Инв. №

ТП 901-3-207.85 АТХ

Блок основных сооружений для станции обесфторивания воды производительностью 12,5 тыс м³ сутки

Стадия	Лист	Листов
Р	7	

Схема электрическая принципиальная управления приточной системой П-2 (окончание)

ЦНИИЭП инженерного оборудования г. Москва

Копировал Антипова

Формат А2

20389 D3

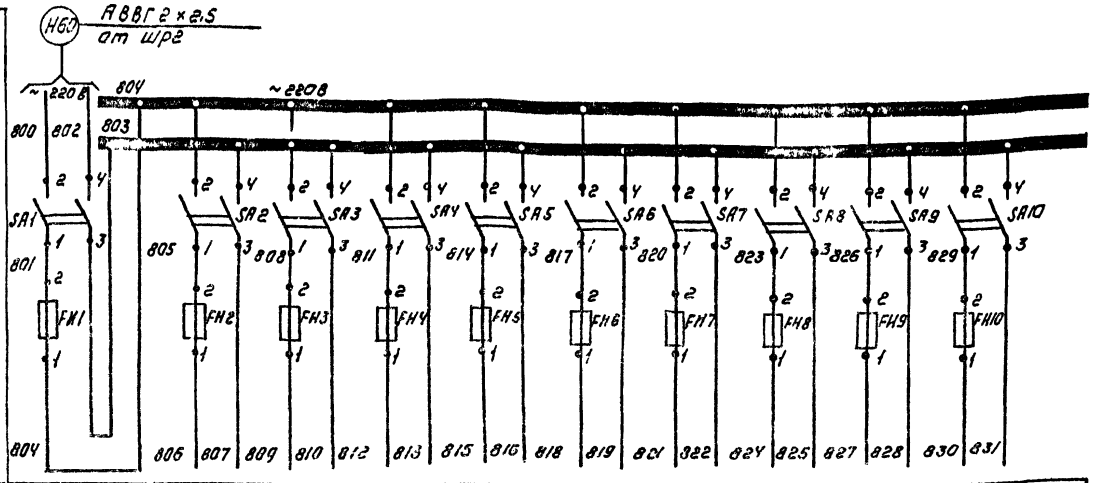

Характеристика электроприемника	поз			13б	14б N1	11 бN2	16 N1	11 N1	16 N2	17 N2	
	тип	Ввод	Схема сигнализации лист АТХ-6	КСД2-002	КСД2-05У		ЭРСУ-3	ЭИУ-2	ЭРСУ-3	ЭИУ-2	
	Напряжение В	~220	~220	~220	~220		~220	~220	~220	~220	
	Мощность Вт/ВА			35			15		15		
	Место установки		Секция 1		Секция 2		Р.У.В. N1		Р.У.В. N2		Питание шкафа Ш1
			Щит диспетчера								

Позиц. обознач.	Наименование	Кол.	Примечание
	Щит диспетчера		
	Предохранители трубчатые ПТ 10А		
	250В ТУ36 1270-70		
FH1	10А	1	
FH2	2А	1	
FH3÷FH20	0,5А	18	4 резерв
SA1÷SA20	Выключатель пакетный ПВ2-10/У-1.56		
	ОСТ 16.0.526.001-77	20	

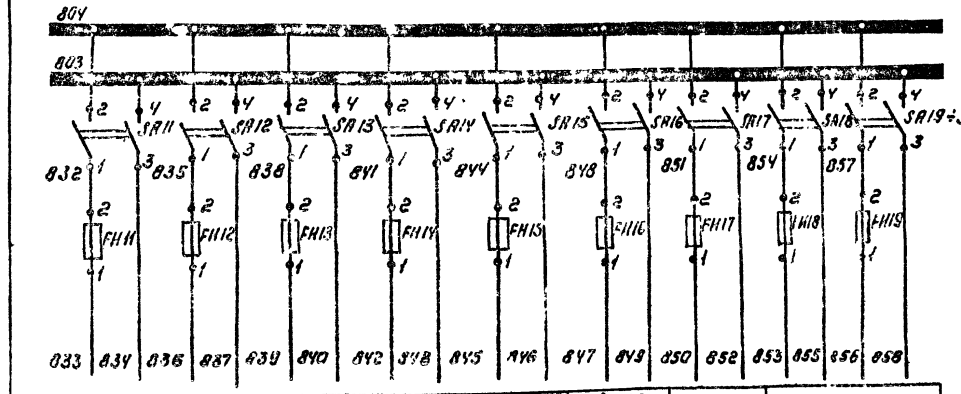

Характеристика электроприемника	поз	18 N1	18 N2	18 N1	18 N2	18 N1	18 N2		
	тип	ЭРСУ-3		ЭРСУ-3		ЭРСУ-3	ЭРСУ-3		Резерв
	Напряжение В	~220		~220		~220			
	Мощность Вт/ВА	15		15		15			
	Место установки	Расходные баки коагулянта		Рабочая контактная камера	Зарядная	Расходные баки соды		Питание шкафа	

Привязан

Инв №

Н.контр.	Шевстякова		ТП 901-3-207.85 АТХ
Провер.	Колесщикова		
Гл.инж.	Исмазова		Блок основных сооружений для станции обесфторивания воды производительностью 12,5 тыс м³/сутки
Рук.гр.	Полевщикова		
ГИП	Шевстякова		Схема электрическая принципиальная питания
Гл.спец.	Гольцман		
Нач.отд.	Данилов		

Стадия	Лист	Листов
Р	8	

ЦНИИЭП инженерного оборудования г. Москва

Копировал: Коршунова

Формат А2

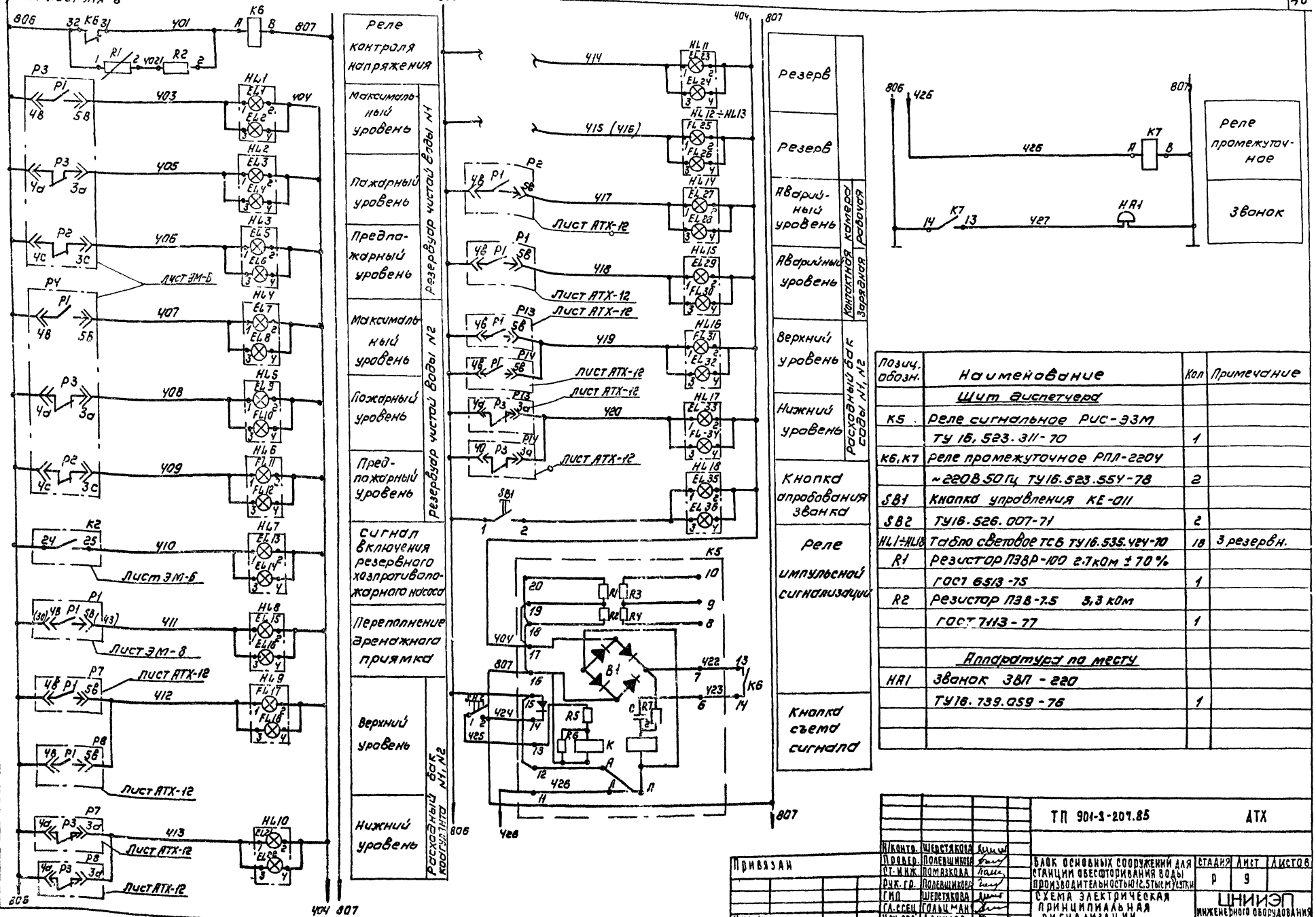

Позиц. обозн.	Наименование	Кол	Примечание
	Щит диспетчера		
К5	Реле сигнальное РИС-Э3М		
	ТУ 16, 523.311-70	1	
К6, К7	Реле промежуточное РПЛ-220У		
	~220В 50Гц ТУ16.523.554-78	2	
SB1	Кнопка управления КЕ-011		
SB2	ТУ16.526.007-71	2	
HL1÷HL18	Табло световое ТСБ ТУ16.535.424-70	18	3 резервн.
R1	Резистор П38Р-100 2.7кОм ± 10%		
	ГОСТ 6513-75	1	
R2	Резистор П38-7.5 3,3 кОм		
	ГОСТ 7113-77	1	
	Аппаратура по месту		
HA1	Звонок ЗВП-220		
	ТУ16.739.059-76	1	

				ТП 901-3-207.85	АТХ
Н.контр.	Шевстякова				
Провер.	Полевщикова				
Ст. инж.	Помазкова			Блок основных сооружений для станции обесфторивания воды производительностью 12,5 тыс. м³/сутки	Стадия: Р; Лист: 9; Листов:
Рук. гр.	Полевщикова				
ГИП	Шевстякова			Схема электрическая принципиальная сигнализации	ЦНИИЭП инженерного оборудования г. Москва
Гл. спец.	Гольцман				
Нач. отд.	Данилов				

Привязан

Инв. №

Инв. № подл. | Подпись и дата | Взам. инв. №

Копировал: Коршунова

Формат А2

Схема подключения для приточной системы П-1

Наименование параметра и место отбора импульса	Температура: Приточный воздуховод	Приточный воздуховод	Камера перед калорифером	Камера перед калорифером	Трубопровод: после калорифера	после калорифера 1 подогр.	до калорифера 1 подогр	Воздушный клапан коружного воздуха	Температура: Трубопровода обратного теплоносителя I подогрева	Кнопка управления исполнительным механизмом клапана на теплоносителе I подогрева
ТКЧ или МВН	ТМЧ-50-73	ТМЧ-142-75	ТМЧ-172-75	ТМЧ-142-75	ТМЧ-170-75	ТМЧ-144-75	ТМЧ-144-75	ГК-3172-70		
Позиция обозначение	6	1	4	1	5	3	2	У1	У2	1583, 1580

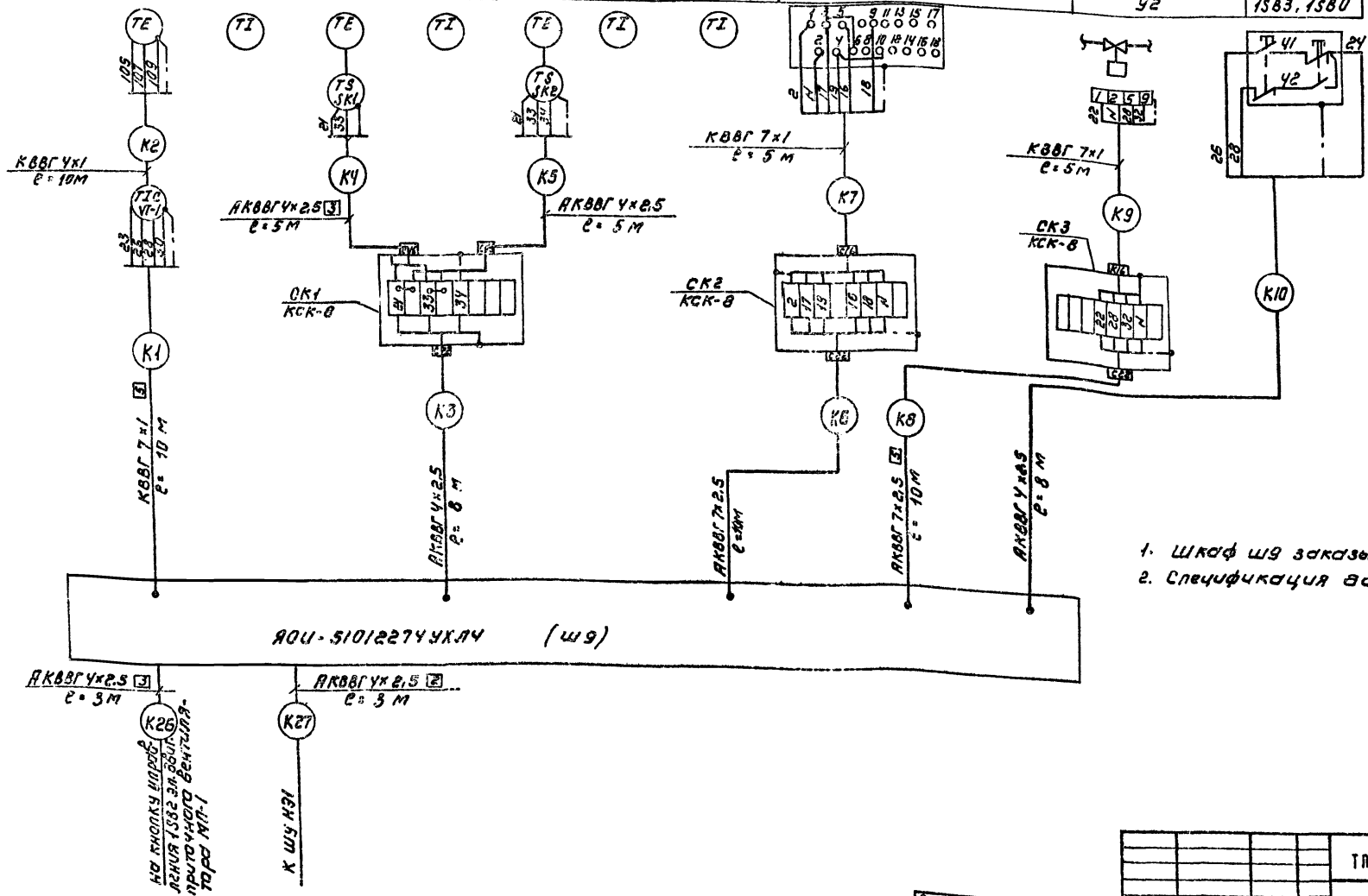

1. Шкаф ш9 заказывается в части ЭМ.
2. Спецификация дана на листе АТХ-13

Типовой проект 901-3-207.85 Альбом III

Инв. № подл. | Подпись и дата | Взам. инв. №

Привязан

Инв. №

Н. контр.	Шерстякова		
Провер.	Полевщиков		
Ст. инж.	Ломакова		
Рук. гр.	Полевщиков		
ГИП	Шерстякова		
Гл. спец.	Гольцман		
Нач. отд.	Данилов		

ТП 901-3-207.85 АТХ

Блок основных сооружений для станции обесфторивания воды производительностью 12,5 тыс м³/сутки

Стадия	Лист	Листов
Р	10	

Схема подключения приборов и устройств технологического контроля (начало)

ЦНИИЭП инженерного оборудования г. Москва

Копировал: Коршунова

Формат: А2

20389-03

СХЕМА ПОДКЛЮЧЕНИЯ ДЛЯ ПРИТОЧНОЙ СИСТЕМЫ П-2

Наименование параметра и место отбора импульса	Температура							Воздушный клапан наружного воздуха	Температура				
	Приточный воздуховод	Приточный воздуховод	Камера перед калорифером	Камера перед калорифером	Трубопровод: После калорифера	Трубопровод: После калорифера (I подогр. / II подогр.)	Трубопровод: До калорифера (I подогр. / II подогр.)		Трубопровод обратного теплоносителя I подогрева	Кнопка управления исполнительным механизмом клапана на теплоносителе I подогрева	Приточный воздуховод после калорифера II подогрева	Трубопровод обратного теплоносителя II подогрева	Кнопка управления исполнительным механизмом на теплоносителе II подогрева
ТКЧ или МВН	ТМЧ-50-73	ТМЧ-142-75	ТМЧ-172-75	ТМЧ-142-75	ТМЧ 170-75	ТМЧ-144-75	ТМЧ-144-75	ТК-3172-70			ТМЧ-50-73		
Позиция обозначение	6	1	4		5	3	2	У1	У2	2SB3, 2SB	6	У3	2SB0-1, 2SB3-1

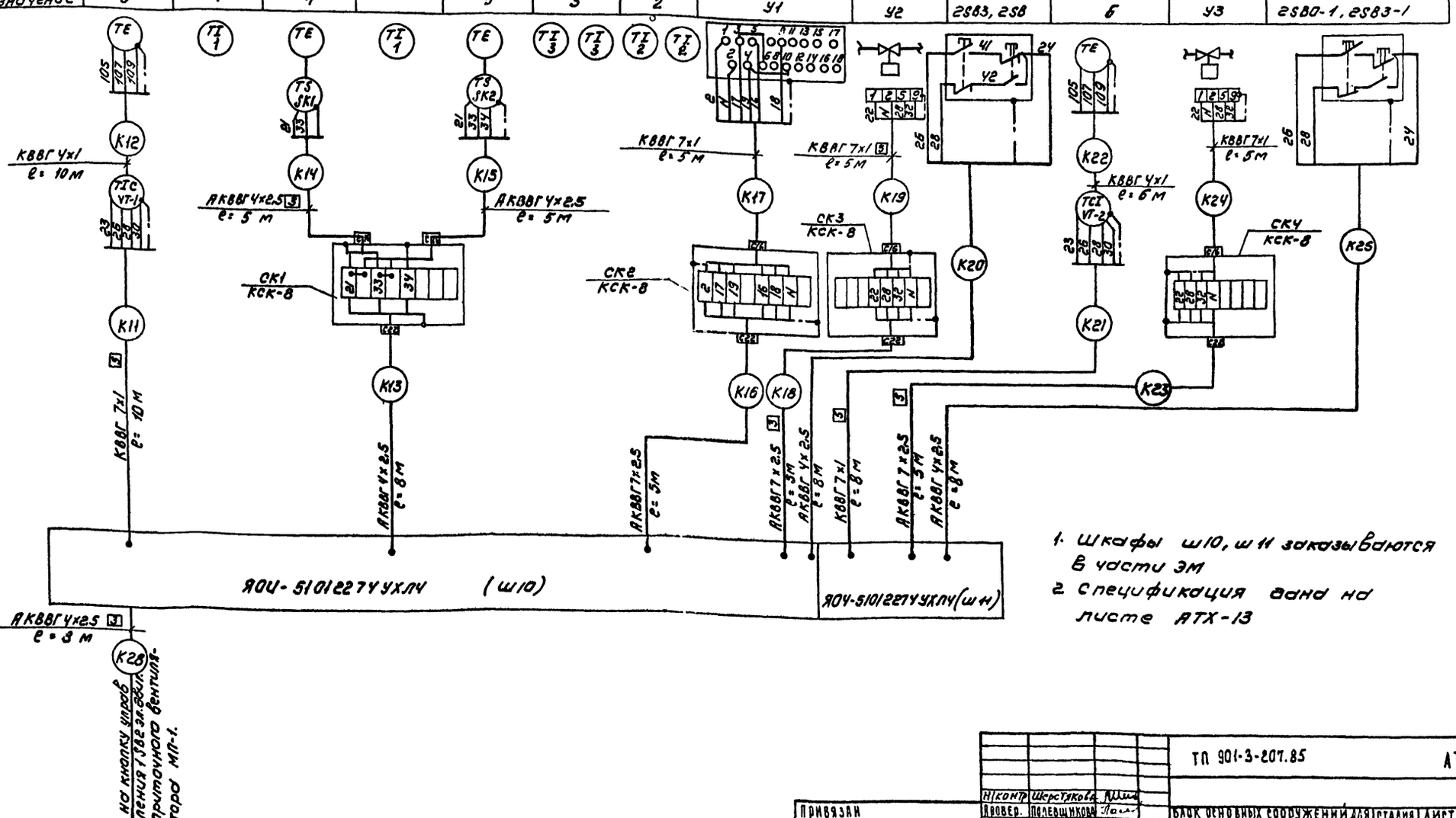

1. Шкафы ш10, ш11 заказываются в части ЭМ
2. Спецификация дана на листе АТХ-13

Н. контр.	Шерстякова		ТП 901-3-207.85	АТХ
Провер.	Полевщикова			
Ст. инж.	Помазкова		Блок основных сооружений для станции обесфторивания воды производительностью 12,5 тыс. м³/сут.	Стадия: Р; Лист: 11; Листов:
Рук. гр.	Полевщиков			
ГИП	Шерстякова		Схема подключения приборов и устройств технологического контроля (продолжение 1)	ЦНИИЭП инженерного оборудования г. Москва
Гл. спец.	Гольцман			
Нач. отд.	Данилов			

Привязан

Инв. №

Копировал: Коршунова

Формат: А2

Альбом III

Типовой проект 901-3-207.85

Инв. № подл. | Подпись и дата | Взам. инв. №

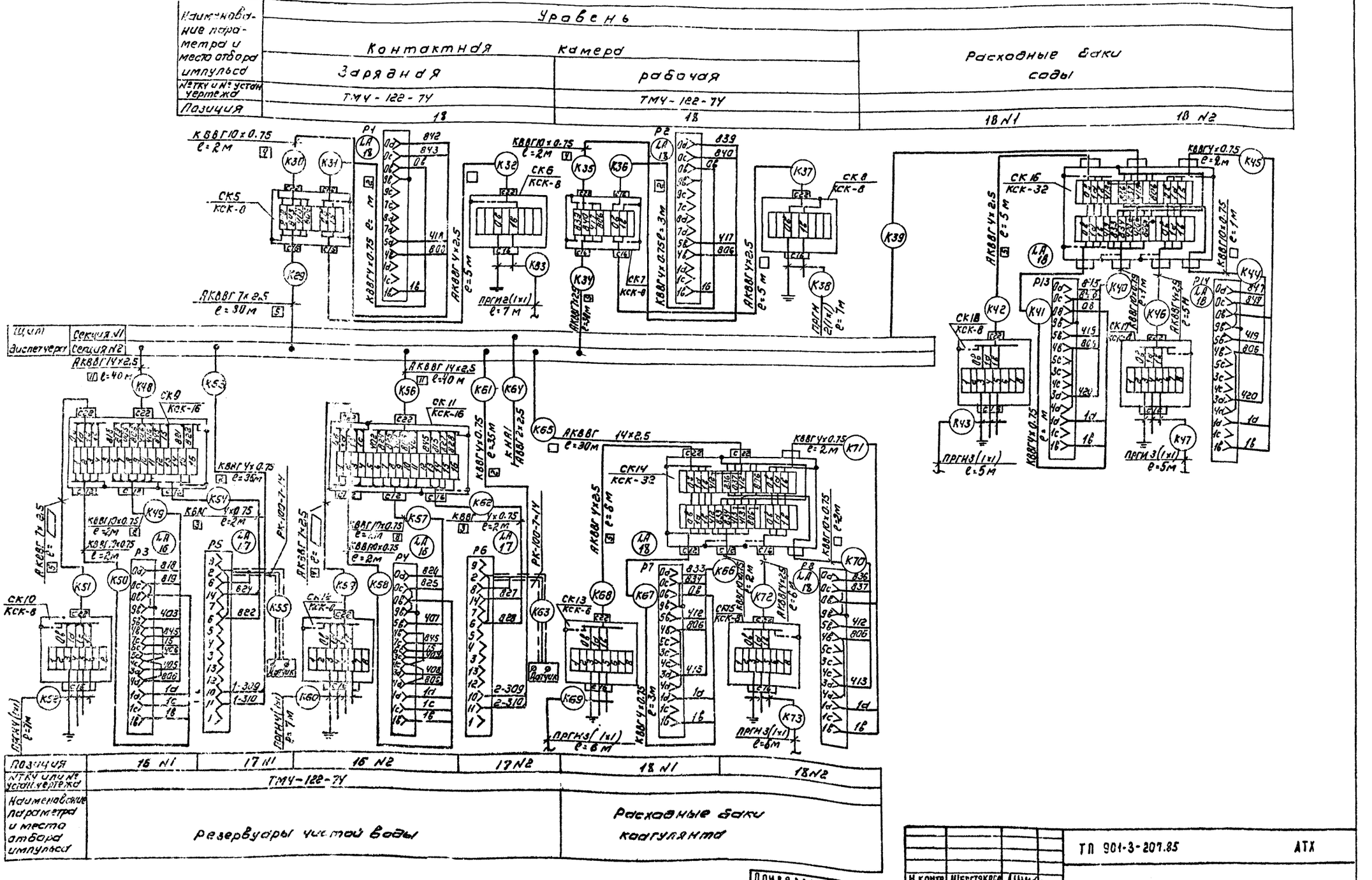

		ТП 901-3-207.85	АТХ
Н. контр.	Шерстякова		
Провер.	Полевщикова	Блок основных сооружений для станции обеспечивания воды производительностью 12,5 тыс. м³/сут	Стадия: Р; Лист: 12; Листов:
Рт. инж.	Помазкова		
Рук. гр.	Полевщикова		
ГИП	Шерстякова	Схема подключения приборов и устройств технологического контроля (продолжение 2)	ЦНИИЭП инженерного оборудования г. Москва
Гл. спец.	Гольцман		
Нач. отд.	Данилов		

Привязан

Инв. №

Копировал: Кошунова

Формат А2

Наименование параметра и места отбора импульса	Давление: Напорный патрубок														Дренажный приямок	
	Хозпротивопожарные насосы						Дренажные насосы		Насосы перекачки кол		Насосы дозаторы соды		Насосы дозаторы КОА		Промывные насосы		Воздуходувка		Насосы перекачки соды			
	М1	М2	М3	М4	М5	М6	М13	М14	М19	М20	М26	М27	М23	М24	М25	М7	М8	М17	М18	М21	М22	
№ ТКЧ и № уст. чертежа	ТКЧ 3137-70																					ТМЧ-124-74
Позиция																						

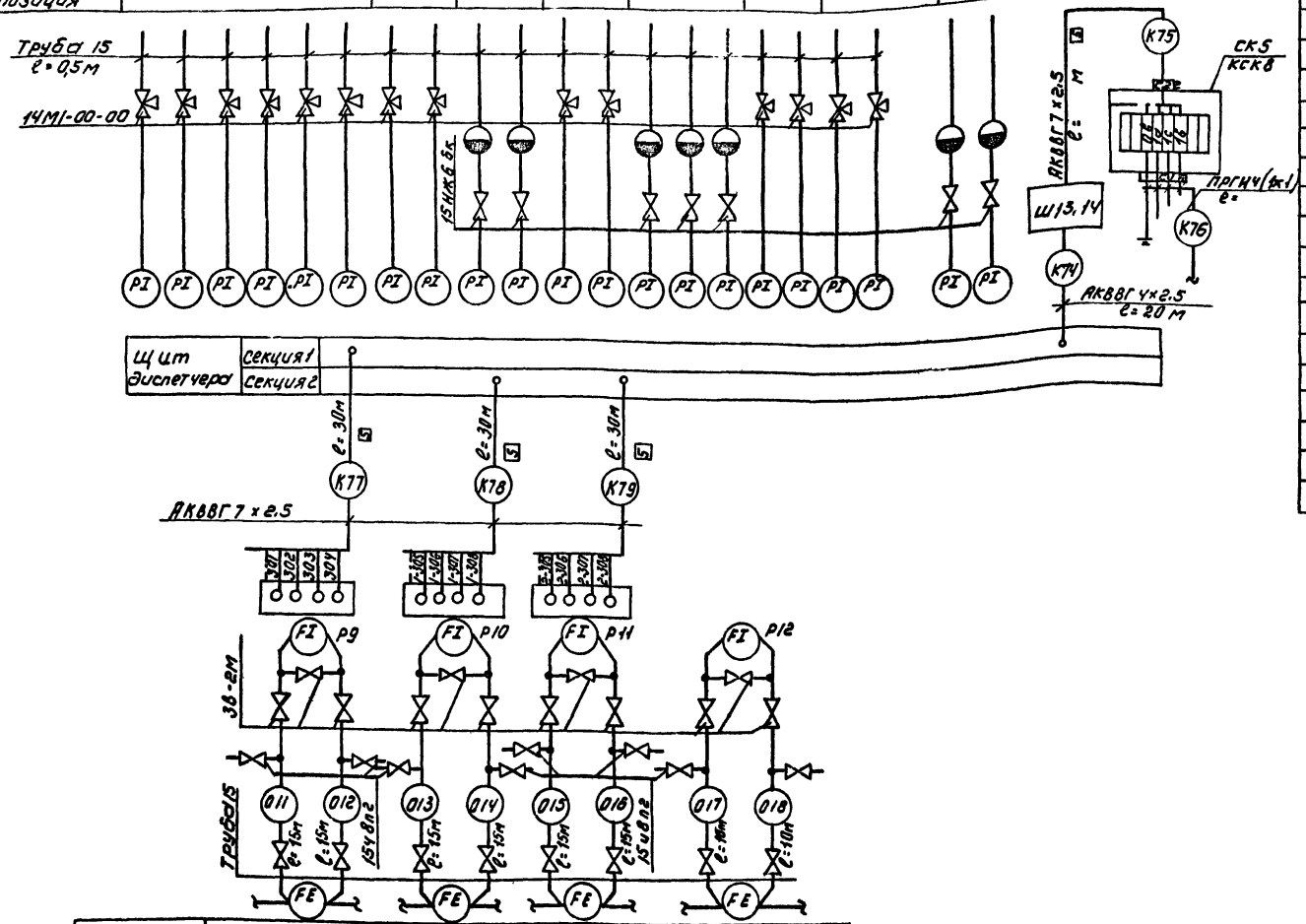

Позиция	13 д, б	14 д, б	14 д, б	15 д, б
№ ТКЧ и № установ. черт.		ОСТ 34.223-73		
Наименование параметра и места отбора импульса	Трубопровод сырой воды	Трубопровод чистой воды		Трубопровод промывной воды
	расход			

NN п/п	Наименование и техническая характеристика изделия и материала	Тип марка	Един. изм.	Потреб. по проекту
1	Коробка соединительная	КСК-8	шт	14
2	Коробка соединительная	КСК-16	шт	2
	Коробка соединительная	КСК-32	шт	2
	Кран трехходовой	14М1-00-00	шт	14
	Вентиль запорный стальной Ду=3мм	3В-2М	шт	12
	Вентиль запорный муфтовый Ду=15мм	15НЖ6бк	шт	5
	Вентиль запорный муфтовый Ду=15мм	15ч8п2	шт	8
	Труба водогазопроводная Ду=15мм ГОСТ 3262-75		м	10
	Труба бесшовная 20×2.5 / В20 ГОСТ 8734-75 / 8733-74		м	120
	Провод гибкий с медной жилой	ПРГН	м	152
	ГОСТ 20520-80 сечением 1мм²			
	Кабель контрольный ГОСТ 1508-78Е			
	сечением: 4×2.5 мм²	АКВВГ	м	113
	7×2.5 мм²	АКВВГ	м	160
	14×2.5 мм²	АКВВГ	м	112
	Кабель контрольный ГОСТ 1508-78Е			
	сечением: 4×0.75 мм²	КВВГ	м	78
	10×0.75 мм²	КВВГ	м	16
	4×1 мм²	КВВГ	м	40
	7×1 мм²	КВВГ	м	50

Альбом III

Типовой проект 901-3-207.85

Инв. № подл. | Подпись и дата | Взам. инв. №

Привязан

Инв. №

Н. контр.	Шерстякова		
Пров.	Полевщикова		
Рт. инж.	Лимазкова		
Рук. гр.	Полевщикова		
Гип	Шерстякова		
Гл. спец.	Гольцман Н.		
Нач. отд.	Данилов		

ТП 901-3-207.85 АТХ

Блок основных сооружений для станции обесфторивания воды производительностью 12,5 тыс м³/сутки

Схема подключения приборов и устройств технологического контроля (окончание)

Стадия	Лист	Листов
Р	13	

ЦНИИЭП инженерного оборудования г. Москва

Копировал: Коршунова

Формат А2

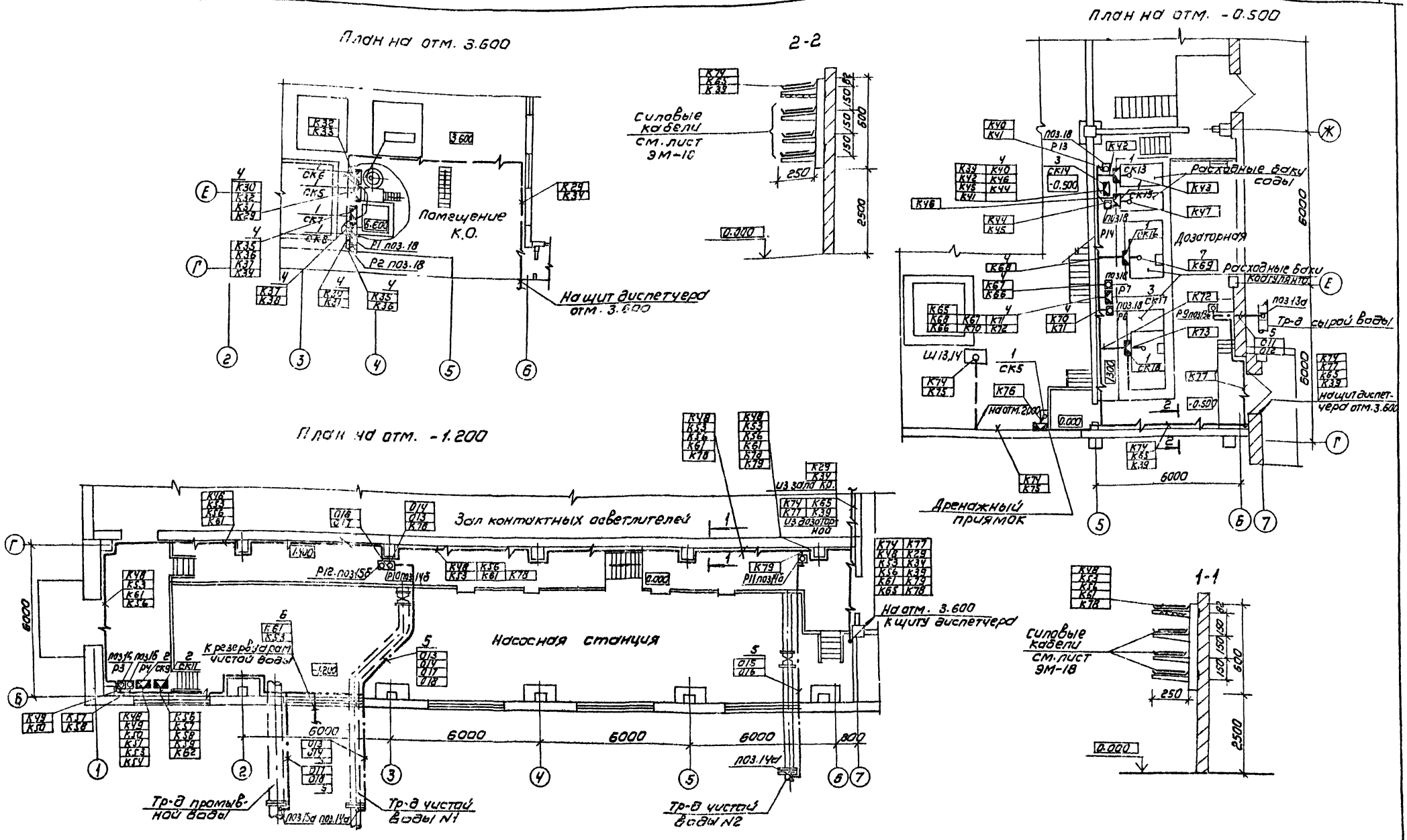

Данный лист читать совместно с листом АТХ-15

Н. контр.	Шерстякова		
Провер.	Полевщикова		
Ст. инж.	Федорова		
Рук. гр.	Полевщикова		
Гип.	Шерстякова		
Гл. спец.	Гольцман		
Нач. отд.	Данилов		

Привязан

Инв. №

ТП 901-3-207.85 АТХ

Блок основных сооружений для станции обесфторивания воды производительностью 8 тыс м³/сутки

Размещение приборов и устройств технологического контроля. План на отм. -1.200; -0.500 и 3.600

Стадия	Лист	Листов
Р	14	

ЦНИИЭП инженерного оборудования г. Москва

Копировал: Коршунова

Формат А2

Типовой проект 901-3-207.85 Альбом III

Инв. № подл. | Подпись и дата | Взам. инв. № | Отдел ВП | Отдел АСП | Отдел АСП | Гриль | Балановский | Глебов

План на отм. 3.600

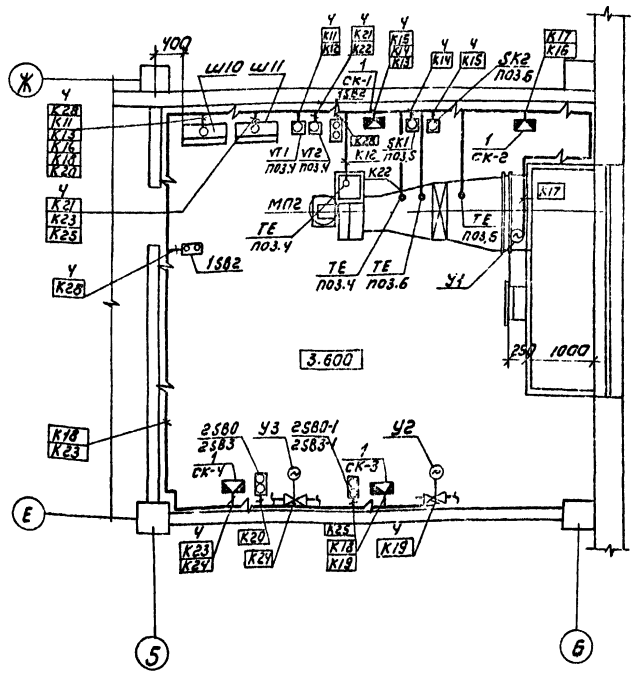

План на отм. 0.000

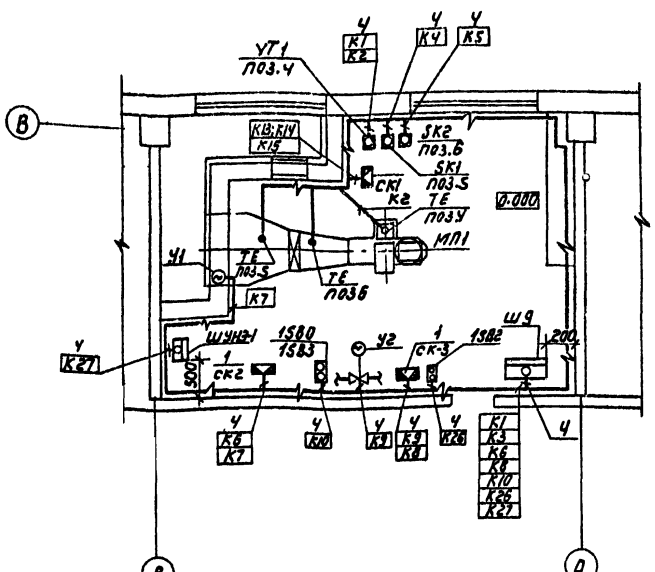

Элемент плана на отм. 3.600

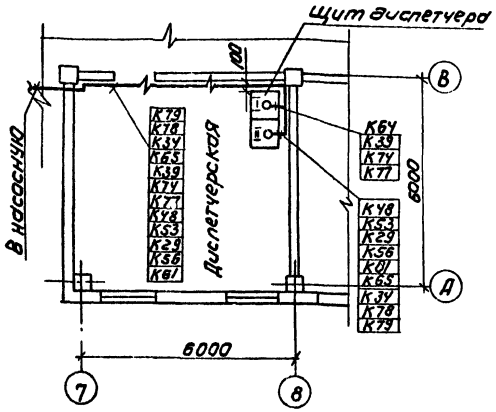

1. Строительная часть принята на основании листов АР.
2. Технологическая часть принята на основании листов ТХ.
3. Кабели проложить на высоте 2.5 м от уровня пола. Кабели, проложенные на высоте до 2м от уровня пола, защитить трубами.
4. В соответствии со СНиП III-33-76 п.5.35 выхлопы полиэтиленовых труб из подливок пол защитить отрезками из тонкостенных стальных труб.
5. Данный лист читать совместно с листом АТХ-14.

Марка поз	Обозначение	Наименование	Кол	Масса ед.кг	Примечание
		Изделия заводов ГМА			
1	ТУ36.1753-75	Коробка соединительная КСК-8	14		
2	ТУ36.1753-75	Коробка соединительная КСК-16	2		
3	ТУ36.1753-75	Коробка соединительная КСК-32	2		
		Материалы			
4	ГОСТ 6-05-1646-73	Труба винипластовая 32×2.0	80м		
5	ГОСТ 8734-75	Труба бесшовная 20×2.5 / В20	120п		
6		Труба асбестоцементная ф100 мм	10шт		
7	ГОСТ 2590-71	Сталь круглая ф6 мм	0.005т		

Привязан		ТП 901-3-207.85	АТХ
Инв.№	Н.контр. Шерстякова; Пров.вер. Полевщиков; Ст.инж. Ладионова; Рук.гр. Полевщикова; ГИП Шерстякова; Гл.спец. Гольцман; Нач.отд. Данилов	Блок основных сооружений для станции обеззараживания воды производительностью 0,125 тыс м³/сутки. Размещение приборов и устройств технологического контроля. План на отм. 0.000 и 3.600	Стадия Р; Лист 15; Листов; ЦНИИЭП инженерного оборудования г. Москва

Копировал: Коршунова

Формат: А2

Поз.	Обозначение	Наименование	Кол.	Примеч.
		Детали		
1		Рейка	11	
2		Рейка	5	
3		Плата	2	
		Стандартные изделия		
4		Щит панельный с каркасом двухсекционный исп. I		
		ЩПК-2-3Л(800+800)УЧ-1 РОО ОСТ. 36.13-76.	1	
5		Резистор ПЭВР-100-2,7кОм±10% ГОСТ6513-75	1	
6		Резистор ПЭВ-7,53,3кОм ГОСТ7113-77	1	
		Прочие изделия		
7		Миллиамперметр электронный автоматический КСД-2-002	1	
8		Миллиамперметр электронный автоматический КСД2-054	2	

Поз.	Обозначение	Наименование	Кол.	Примеч.
9		Амперметр 3377 50А. кл 1,5, 50Гц ТУ 25.0.4.10.58-76	6	
10		Прибор показывающий М325 модификация ТУ25-04-1187-69	2	
11		Табло световое ТСВ-2 ТУ16.535.424-70	18	
12		Реле импульсной сигнализации РИС-33М ТУ 16.523.311-70	1	
13		Реле промежуточное РПЛ2234. ~220В, 50Гц ТУ 16.523.554-78	2	
14		Кнопка управления КЕ-01193 ТУ16-526.007-71	2	ТМ4-11.5.97
15		Переключатель универсальный ПКУ-3-12А-3016 ТУ16.526.047-74	6	
16		Щиток питания ЭЩПК-5. ТУ36.1270-79	4	

Поз.	Обозначение	Наименование	Кол.	Примеч.
16		Блок зажимов Б310 ТУ36.1750.74	21	
17		Упор ТУ36.1751-74	8	
18		Рамка 66×26 ТУ36.1130-71		
		Материалы		
19		Провод ПВ 1×1 кв.мм 380В ГОСТ 6323-79	700	
20		Провод ПГВ 1×1 кв.мм 380В ГОСТ 6323-79	150	

Таблицы соединений и подключений выполнить на основании листов АТХ-8, АТХ-9

Альбом III

Типовой проект 901-3-207.85

Инв. № подл. | Подп. и дата | Взам. инв. №

Н. контр.	Шерстякова	
Провер.	Полевщикова	
Ст. инж.	Помазкова	
Рук. гр.	Полевщикова	
ГИП	Шерстякова	
Гл. спец.	Гольцман	
Нач. отд.	Данилов	

ПРИВЯЗАН

Инв. №

ТП 901-3-207.85 АТХ.33

Блок основных сооружений для станции обесфторивания воды производительностью 12,5 тыс. м³/сутки.

Щит диспетчера. Общий вид. Данные для разработки здания на изготовление щита.

Стадия	Лист	Листов
Р	1	4

ЦНИИЭП инженерного оборудования г. Москва.

Вид на внутренние плоскости (развернуто)

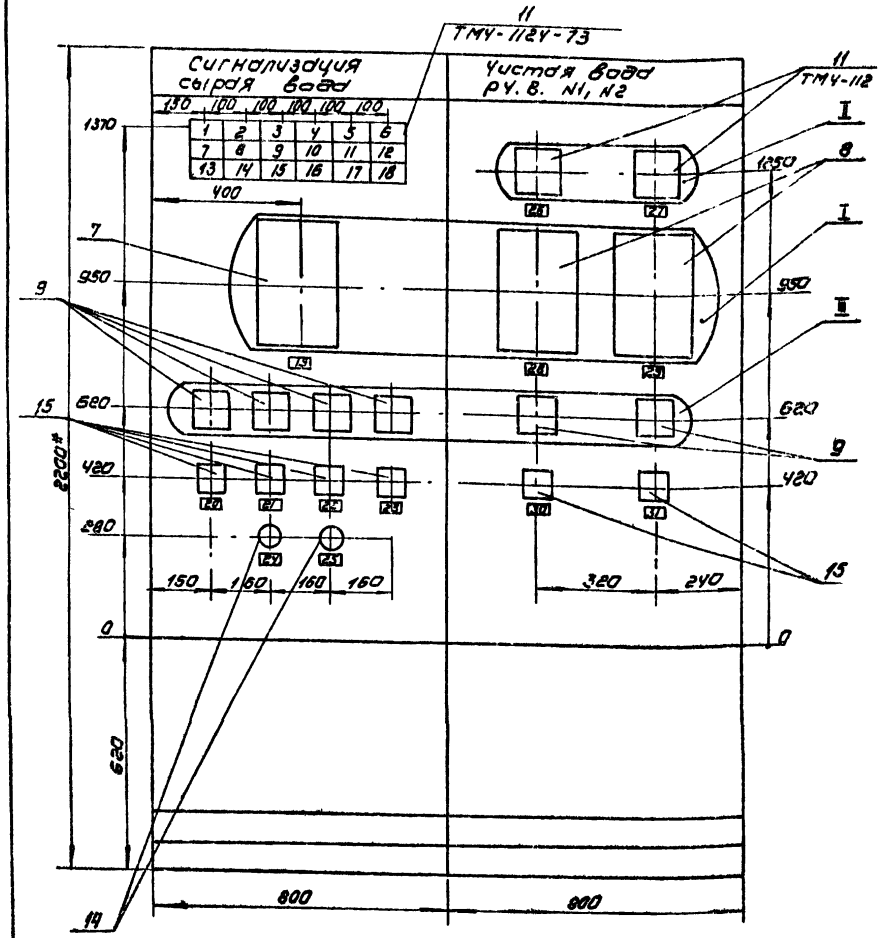

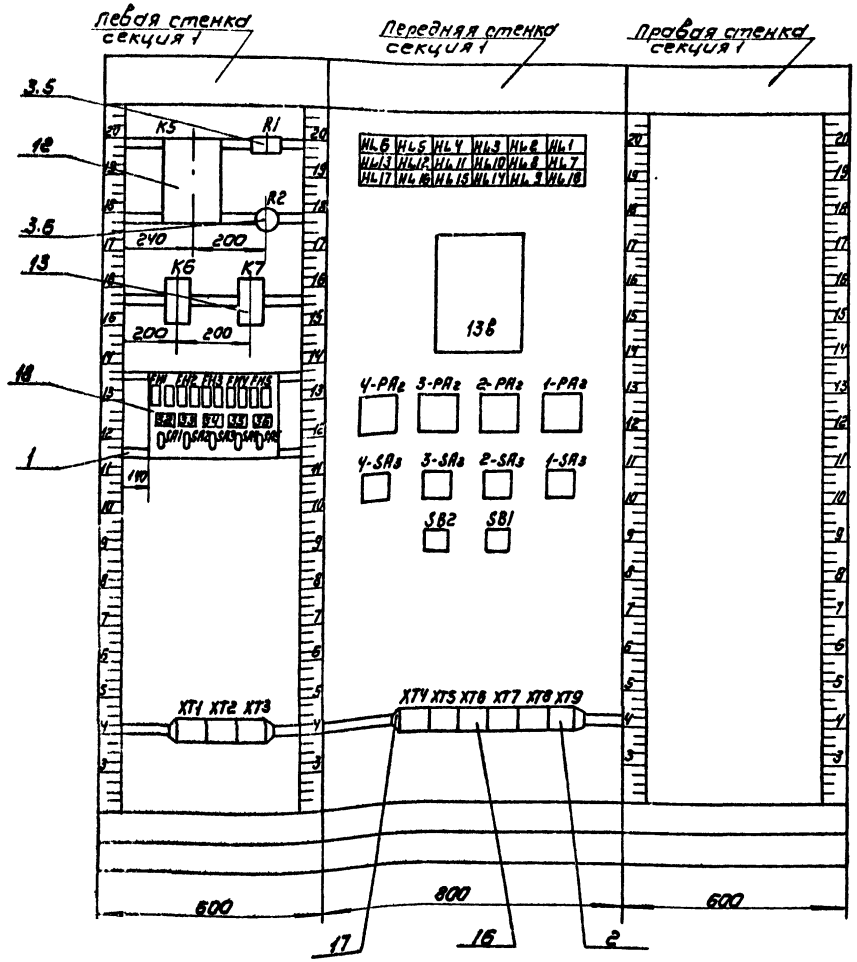

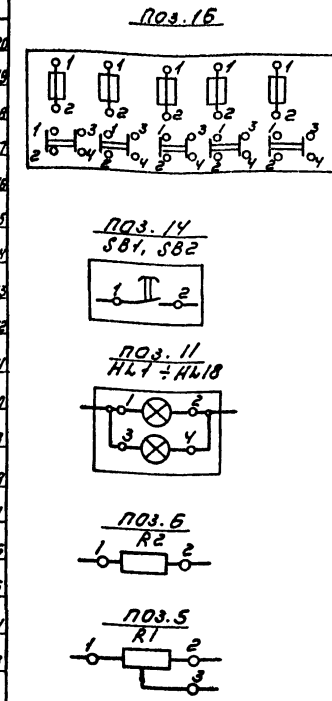

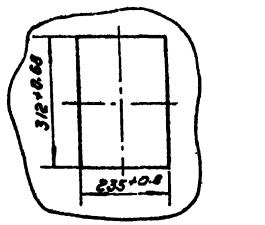

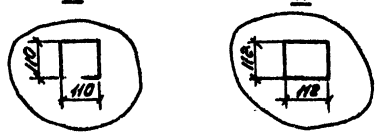

4. Покрытие - Вариант 2
ОСТ 36.13 - 76
Шрифт выполнить по ГОСТ 2930-62
Эмалью ГФ-230 черный ГОСТ 6У-66

				ТП 901-3-209.85		АТХ. 33	
Н. контр.	Шестякова			Блок основных сооружений для станции обезжелезивания воды производительностью 12,5 тыс. м³/сут	Стадия	Лист	Листов
Провер.	Колесникова				Р	2	
Ст. инж.	Ломазкова						
Рук. гр.	Колесникова						
ГИП	Шестякова			Щит диспетчера. Общий вид. Данные для разработки задания на изготовление щита	ЦНИИЭП инженерного оборудования г. Москва		
Гл. спец.	Гольцман						
Нач. отд.	Данилина						

Привязан

Инв. №

Копировал: Коршунова

Формат: А2

Инв. № подл. | Подпись и дата | Взам. инв. №

Альбом III

Типовой проект 901-3-207.85

Инв.№ подл. | Подпись и дата | Взам. инв.№

Вид на внутренние плоскости (развернуто)

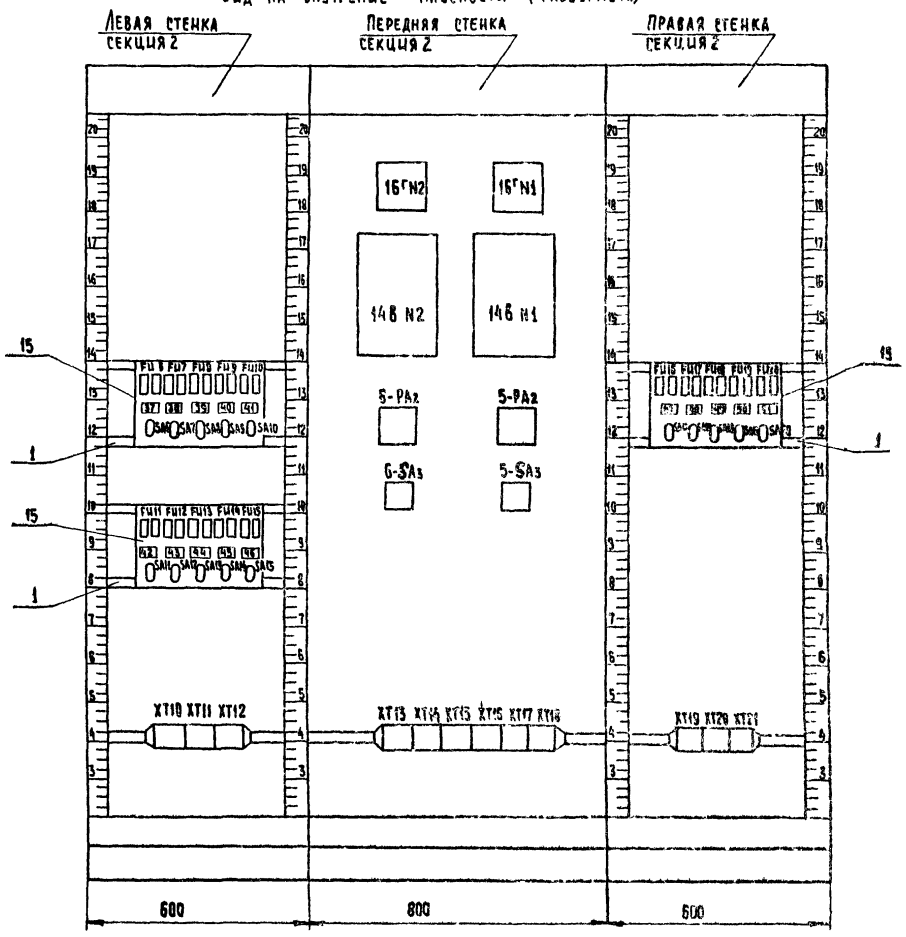

поз. 16

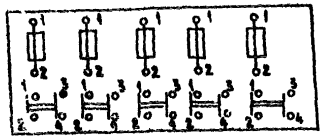

					ТП 901-3-207.85		АТХ-33
Н.контр.	Шерстякова						
Провер.	Полевщикова				Блок основных сооружений для станции обессоривания воды производительностью 12,5 тыс. м³/сутки	Стадия: Р	Лист: 3	Листов:
Ст. инж.	Помазкова						
Рук. гр.	Полевщикова						
ГИП	Шерстякова				Щит диспетчера. Общий вид. Данные для разработки задания на изготовление щита	ЦНИИЭП инженерного оборудования г. Москва	
Гл. спец.	Гольцман						
Нач. отд.	Данилов						

Привязан

Инв. №

Копировал: Хюппенен

Формат А2

Таблица надписи на табло и в рамках

№ надписи	Надпись	Кол.
	Табло ТСБ-2	
1	РУВ N1 Максимальный уровень	1
2	РУВ N1 Пожарный уровень	1
3	РУВ N1 Предпожарный уровень	1
4	РУВ N2 Максимальный уровень	1
5	РУВ N2 Пожарный уровень	1
6	РУВ N2 Предпожарный уровень	1
7	Включение резервного хозпротивопож. насоса	1
8	Переполнение дренажного приямка	1
9	Расходный бак коагулянта. Верхний уровень	1
10	Расходный бак коагулянта. Нижний уровень	1
11	Резерв	
12	Резерв	
13	Резерв	

Продолжение таблицы

№ надписи	Надпись	Кол.
14	Контактная камера рабочая. Аварийный уровень	
15	Контактная камера Зарядная. Аварийный уровень.	1
16	Расходные баки сайт. N1, N2 Верхний уровень	1
17	Расходные баки сайт. N2 Нижний уровень	1
18	Опробование звонка	1

Таблица надписи на табло и в рамках

№ надписи	Надпись	Кол.
	Рамка 65×26	
19	Трубопровод сырой воды Расход	1
20	Насос N1	1
21	Насос N2	1
22	Насос N3	1
23	Насос N4	1
24	Сигнализация	
	Опробование сигнала	1
25	Сигнализация	
	С'ем сигнала	1
25	Р.У.В. N1 Уровень	1
27	Р.У.В. N2 Уровень	1
28	Трубопровод чистой	
	воды N1 Расход	1
29	Трубопровод чистой	
	воды N2 Расход	1
30	Насос N5	1
31	Насос N6	1
32	Ввод ~220В, Эпл. Вст. 10А	
33	Сигнализация	1
	~220В, Эпл. Вст. 2А	
34	Трубопровод сырой	1
	воды. Прибор поз. 13 В	
	~220В, Эпл. Вст. 0,5А	
35	Трубопровод чистой	1
	воды. Прибор поз. 14 В N1	
	~220В. Эпл. Вст. 0,5А	

Продолжение таблицы

№ надписи	Надпись	Кол.
36	Трубопровод чистой воды, прибор поз. N1N2	
	~220В. Эпл. Вст. 0,5А	1
37	Р.У.В. N1 Прибор поз.	
	15 N1 Эпл. Вст. 0,5А	1
38	Р.У.В. N1 Прибор поз.	
	16. N1 Эпл. Вст. 0,5А	1
39	РУВ N2 Прибор поз.	
	15 N2 Эпл. Вст. 0,5А	1
40	РУВ N2 Прибор поз	
	16 N2 Эпл. Вст. 0,5А	1
41	Питание шкафа	1
	ш 1 Эпл. Вст. 0,5А	
42	Расходные баки коагу-	
	лянта. Прибора поз. 17N1	
	Эпл. Вст. 0,5А	1
43	Расходные баки коагу-	
	лянта. Прибор поз. 17N2	
	Эпл. Вст. 0,5А	1
44	Контактная камера	1
	Рабочая. Эпл. Вст. 0,5А	
	прибор поз. 17 N1	
45	Контактная камера.	1
	Зарядная Эпл. Вст. 0,5А	
	прибор поз. 17 N2	
46	Расходный бак сайт N1 Прибор поз. 17	1
47	Расходный бак сайт. Прибор поз. 17	1
48	Питание шкафа ш 2	1
49-51	Резерв	

			ТП 901-3-209.85 АТХ. 33
Н. контр.	Шерстякова		
Провер.	Полевщикова		Блок основных сооружений для станции обеспечивания воды производительностью 12,5 тыс. м³/сут
Ст. инж.	Помазкова		
Рук. гр.	Полевщикова		
ГИП	Шерстякова		Щит диспетчера. Общий вид. Данные для разработки задания на изготовление щита.
Гл. спец.	Гольцман		
Нач. отд.	Данилов		

Стадия	Лист	Листов
Р	4	

ЦНИИЭП инженерного оборудования г. Москва

Привязан

Инв. №

Инв. № подл. | Подп. и дата | Взам. инв. №

20389-03

Альбом

Типовой проект 901-3-207.85

Ведомость чертежей основного комплекта

Лист	Наименование	Примеч.
СС-1	Общие данные. План на отм. 0.000 с сетями связи. Спецификация.	
СС-2	План на отм. 3.600 с сетями связи. Экспликация помещений. Скелетная схема	

План на отм. 0.000

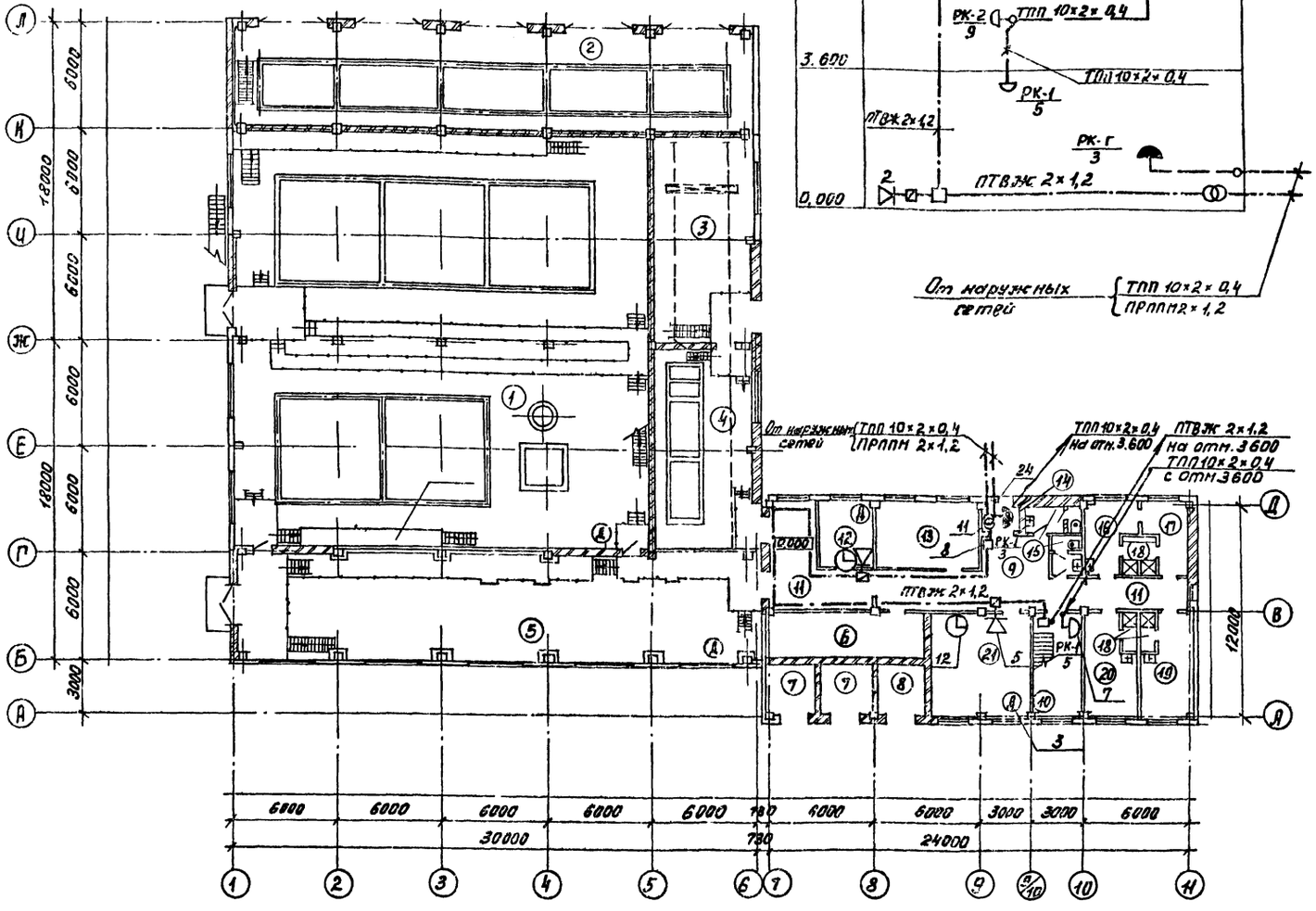

Скелетная схема телефонной и радиотрансляционных сетей

Спецификация

Марка	Обозначение	Наименование	Кол.	Масса ед. кг.	Прим.
		Оборудование			
1	"Псков-1" ГОСТ 15603-78	Коммутатор	1		
2	ТАН-76-1 ГОСТ 9688-68	Аппарат телефонный АТС	2	шт	
3	ТАМ-76-4 ГОСТ 9688-68	Аппарат телефонный диспетчерской связи	9	шт	
4	ЧЭ3-2бр-Р24-012 ТУ25-07-1302	Часы электропервичные	1	шт	
5	0,25ГД-III ГОСТ 5961-76	Громкоговоритель абонентский	8	шт	
6	БКТ-50×2 ГОСТ 23052-78	Бокс кабельный телефонный	1	шт	
7	КРТП-10 ГОСТ 8525-78	Коробка телефонная распределительная	4	шт	
8	УК-2П ГОСТ 10040-75	Коробка универсальная ответвительная	18	шт	
9	УК-2Р ГОСТ 10040-75	Коробка универсальная ограничительная	11	шт	
10	РШО-1 ГОСТ 8559-75	Радиорозетка	9	шт	
11	ТАМУ-10 ТТО.433.004 ТУ	Трансформатор абонентский	1	шт	
12	ВП-400-24-314К ГОСТ 7412-77	Часы электровторичные	7	шт	
13	БП-1 ТУ3.РУ3.219.006	Блок питания	1	шт	
14	УП-2 ШФ2.032.001ТУ	Усилитель абонентский	1	шт	
15	МД-71 ГОСТ 6495-75	Микрофон	1	шт	
		Материалы			
16	ТПП 30×2×0,4 ГОСТ 22498-77	Кабель телефонный	20	м	
17	ТПП 10×2×0,4 ГОСТ 22498-77	То же	40	м	
13	ТПП 50×2×0,4 ГОСТ 22498-77	То же	20	м	
19	ПРППМ 2×1,2 ТУ16.505.755-75	Кабель радиотрансляционный	30	м	
20	АНРГ 2×4-660 ГОСТ 433-73	Кабель силовой	50	м	
21	АПР-660-4 ГОСТ 20520-80	Провод установочный	50	м	
22	ПТПЖ 2×1,2 ГОСТ 10254-75 Е	Провод радиотрансляционный	30	м	
23	ПТПЖ 2×0,6 ГОСТ 10254-75 Е	То же	800	м	
24	СМК 10×2 ТУ 16.538.148-72	Муфта кабельная соединительная	1	шт	

Ведомость ссылочных и прилагаемых документов

Обозначение	Наименование	Примечание
	Прилагаемые документы	
Альбом VI	Спецификация оборудования	СС, СО
Альбом V	Ведомость потребности в материалах.	СС. ВМ

Типовой проект разработан в соответствии с действующими нормами и правилами и предусматривает мероприятия, обеспечивающие взрывную, взрывопожарную и пожарную безопасность при эксплуатации зданий.

Главный инженер проекта /Баткилина/

Привязан

Инв.№

ТП 901-3-207.85 СС

Н. контр.	Баткилина	
Провер.	Парусова	
Ст. инж.	Сарьян	
Рук. гр.	Парусова	
Гл. спец.	Баткилина	
Нач. отд.	Данилов	

Блок основных сооружений для станции обезжелезивания воды производительностью 12,5 тыс. м³/сутки.

Стадия Р | Лист 1 | Листов 2

Общие данные. План на отм 0000 с сетями связи. Спецификация. Скелетная схема.

ЦНИИЭП инженерного оборудования г. Москва

Копировал: Пескулина

Инв.№ подл. | Подп. и дата | Взам. инв.№

ГИП Глебов

ОТД АСП

Альбом

Типовой проект 901-3-207.85

Экспликация помещений

№	Наименование
1	Помещение контактных осветлителей и контактных камер.
2.	Помещение растворно-хранилищных баков коагулянта и соды.
3.	Насосно-воздуходувная.
4	Дозаторная.
5	Помещение насосной станции II подъема.
6	Щитовая.
7	Камеры трансформатора.
8	РУ.
9	Вестибюль.
10	Лестничная клетка.
11	Коридор.
12	Мастерская.
13	Приточная венткамера.
14	Тамбур.
15	Туалеты.
16	Женский гардероб уличной и домашней одежды (кат. произв. IIб)
17	Женский гардероб специальной одежды (кат. произв. IIб) - 6 чел.
18	Душевые.

№	Наименование
19	Женский гардероб уличной, домашней и специальной одежды (кат. произв. $I^а$, $I^б$) - 8 чел.
20	Мужской гардероб уличной, домашней и специальной одежды (кат. произв. $I^а$, $I^б$) - 8 чел.
21	Служебное помещение
22	Комната технического руководителя
23	Комната начальника станции
24	Моечная
25	Весовая
26	Автоклавная
27	Бактериологическая лаборатория
28	Химическая лаборатория
29	Вытяжная венткамера
30	Комната хранения реактивов
31	Комната приема пищи
32	Диспетчерская
33	Приточная венткамера
34	Коридор

План на отм. 3.500

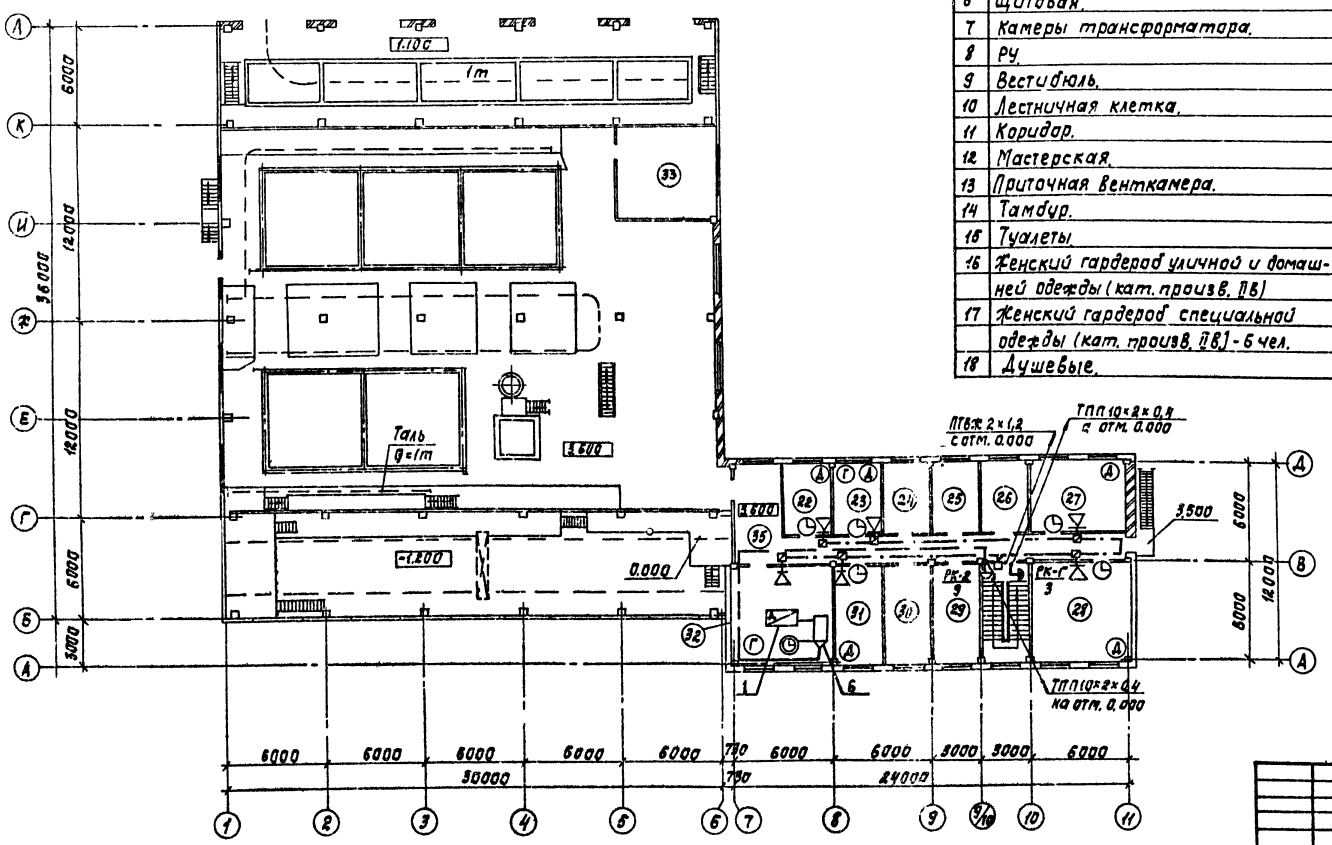

					ТП 901-3-207.85		СС
Н.контр.	Баткилина			Блок основных сооружений для станции обесфторивания воды производительностью 42 тыс м³/сутки	Стадия	Лист	Листов
Пров.	Парусова				Р	2	2
Гл.инж.	Сарьян						
Рук.гр.	Парусова			План на отм.3600 с сетями связи. Экспликация помещений.	ЦНИИЭП инженерного оборудования г. Москва		
Гл.спец.	Баткилина						
Нач.отд.	Данилов						

Копировал: Корецкая

Формат А2

20389-03

Госстрой СССР
ЦЕНТРАЛЬНЫЙ ИНСТИТУТ ТИПОВОГО ПРОЕКТИРОВАНИЯ
Свердловский филиал
620062, г.Свердловск-62, ул.Чебышева,4
Заказ № 12 Инв.№ 20389-03 тираж 360
Сдано в печать 19 12 1985г цена 4-56

gost.e-ecolog.ru