ТИПОВОЙ ПРОЕКТ
901-3-207.85

БЛОК ОСНОВНЫХ СООРУЖЕНИЙ ДЛЯ СТАНЦИИ ОБЕСФТОРИВАНИЯ ВОДЫ ПОДЗЕМНЫХ ИСТОЧНИКОВ

С СОДЕРЖАНИЕМ ФТОРА ДО 5 МГ/Л

ПРОИЗВОДИТЕЛЬНОСТЬЮ 12,5 ТЫСМ³/СУТКИ

Альбом II

Архитектурно-строительная часть

				Привязан
				Инв.№

gost.e-ecolog.ru

20339-02

Госстрой СССР
ЦЕНТРАЛЬНЫЙ ИНСТИТУТ ТИПОВОГО ПРОЕКТИРОВАНИЯ
Свердловский филиал
620062, г.Свердловск-62, ул.Чебышева,4
Заказ № 11 Инв.№ 20389-02 тираж 360
Сдано в печать 19.12 1985г цена 6-38

ТИПОВОЙ ПРОЕКТ
901-3-207.85

БЛОК ОСНОВНЫХ СООРУЖЕНИЙ ДЛЯ СТАНЦИИ ОБЕСФТОРИВАНИЯ ВОДЫ ПОДЗЕМНЫХ ИСТОЧНИКОВ

С СОДЕРЖАНИЕМ ФТОРА ДО 5 МГ/Л

ПРОИЗВОДИТЕЛЬНОСТЬЮ 12,5 ТЫС.М³/СУТКИ

СОСТАВ ПРОЕКТА:

Альбом I – Технологическая, санитарно-техническая части и нестандартизированное оборудование.
Альбом II – Архитектурно-строительная часть.
Альбом III – Электротехническая часть. Связь и сигнализация.
Альбом IV – Строительные изделия.
Альбом V – Ведомости потребности в материалах.
Альбом VI – Спецификация оборудования.
Альбом VII – Сметы. Часть 1, часть 2.

Утвержден госгражданстроем
приказ №219 от 22 июля 1981г.
введен в действие
ЦНИИЭП инженерного оборудования
приказ № 114 от 21 декабря 1984 г.

Разработан
ЦНИИЭП инженерного оборудования
городов, жилых и общественных зданий
Главный инженер института А. Кетаев
Главный инженер проекта Р. Чичерина

АЛЬБОМ II

20389-02

				Привязан
Инв.№				

СОДЕРЖАНИЕ АЛЬБОМА

Лист	Наименование	Стр.
	Листы марки АР.	
1	Общие данные.	3
2	План на отм.-2.400. Фрагмент плана 1. Спецификация элементов заполнения проемов; Спецификация гардеробного оборудования	4
3	План на отм. 0.000, 1.100. Фрагмент плана 2.	5
4	План на отм. 1.100, 3.600 Деталь 4.	6
5	Разрезы 1-1, 2-2, 3-3, 4-4	7
6	Фасады 1-11; 11÷1. Детали 1, 2, 3.	8
7	Фасады А÷Л, Л÷А	9
8	Схемы расположения сборных перегородок в осях А÷Д, 7÷11. Спецификация	10
9	Схемы расположения сборных перегородок в осях Б÷Л; 1÷6. Деталь А.	11
10	Ведомость проемов ворот и дверей, ведомость и спецификация перемычек.	12
11	Планы отверстий на отм. 0.000 и 3.600	13
12	Ведомость отделки помещений. Детали.	14
13	Планы полов и кровли. Экспликация полов	15
	Листы марки КЖ.	
1	Общие данные (начало)	16
2	Общие данные (продолжение)	17
3	Общие данные (окончание).	18
4	Схема расположения фундаментов, фундаментных балок и подпорных стен	19
5	Схема расположения фундаментов, фундаментных балок, подпорных стен. Виды-1, 2-2. Сечения 3-3÷7-7.	20
6	Схема расположения фундаментов и фундаментных балок. Виды 8-8÷10-10. Сечения 11-11÷14-14	21
7	Схема расположения фундаментов, фундаментных балок. Виды 15-15; 16-16. Сечения 17-17÷23-23.	22
8	Фундаменты ФМ1; ФМ2; ФМ3. Опалубочные чертежи. Армирование	23
9	Фундаменты ФМ4, ФМ5, ФМ6 Опалубочные чертежи. Армирование	24
10	Фундаменты ФМ7, ФМ8, ФМ9. Опалубочные чертежи. Армирование.	25
11	Фундаменты ФМ-10÷ФМ12. Опалубочные чертежи. Армирование.	26
12	Фундаменты ФМ13÷ФМ15-1. Опалубочные чертежи. Армирование	27
13	Фундаменты ФМ16; ФМ17; ФМ18. Опалубочные чертежи. Армирование.	28
14	Фундаменты ФМ19; ФМ20. Опалубочные чертежи. Армирование.	29
15	Фундаменты ФМ21; ФМ22. Опалубочные чертежи. Армирование.	30
16	Схема расположения фундаментов под оборудование в осях 1-6; В-Г.	31
17	Схема расположения фундаментов под оборудование. Спецификация.	32
18	Разрезы 1-1÷5-5 к схеме расположения фундаментов под оборудование.	33
19	Фундаменты под оборудование ФО3÷ФО10.	34
20	Антикоррозионная защита каналов и фундаментов под оборудование.	35
21	Схема расположения каналов и приямков в осях 7-8; А-В	36
22	Растворно-хранилищные баки коагулянта и баки-хранилища соды (РЕ1) План на отм. 1.900 и план на бетонок днища	37
23	Растворно-хранилищные баки коагулянта и баки-хранилища соды (РЕ1) Разрезы 3-3÷4-4.	38
24	Растворно-хранилищные баки коагулянта (РЕ1) Планы раскладки верхних и нижних сеток днища ДМ1	39
25	Растворно-хранилищные баки коагулянта (РЕ1) план раскладки каркасов днища ДМ1	40
26	Растворно-хранилищные баки коагулянта (РЕ1) УМ1÷УМ3.	41
27	Антикоррозионная защита и схема деревянной обрешетки в емкости РЕ1	42
28	Контактные осветлители (ОЕ-2). Схема расположения стеновых панелей и монолитных участков. Виды-1 и 6-6	43
29	Контактные осветлители (РЕ2; РЕ3) Разрезы 2-2÷5-5.	44
30	Контактные осветлители (РЕ2; РЕ3) Узлы 1÷4; 8	45
31	Контактные осветлители (РЕ2; РЕ3). Узлы 5÷7.	46
32	Контактные осветлители (РЕ2). Схема расположения каркасов в зубе днища емкости ДМ2.	47
33	Контактные осветлители (РЕ2) Армирование днища ДМ2,	48
34	Контактные осветлители (РЕ2; РЕ3) Армирование днища и зуба днища емкостей ДМ2, ДМ3	49
35	Контактные осветлители (РЕ2; РЕ3) Армирование монолитных участков УМ4÷УМ7; УМ8 Т/Н	50
36	Контактные осветлители (РЕ3). Схема расположения стеновых панелей и монолитных участков. Вид 1-1.	51
37	Контактные осветлители (РЕ3). Схема расположения каркасов в зубе днища емкости ДМ3	52
38	Контактные осветлители (РЕ3) Армирование днища ДМ3	53
39	Расходные баки соды и коагулянта (РЕ4). Опалубочный чертеж	54
40	Расходные баки соды и коагулянта (РЕ4). Армирование.	55
41	Рабочая камера. Опалубочный чертеж. Армирование	56
42	Схема расположения колонн, балок покрытия.	57
43	Разрезы 3-3÷6-6. Спецификация.	58
44	Схема расположения плит покрытия на отм. 7.800 Разрезы 1-1÷2-2.	59
45	Схема расположения стеновых панелей по осям „Б", „А", „В", „Г"	60
46	Схемы расположения колонн, балок покрытия, ригелей. Разрезы.	61
47	Схема расположения плит покрытия и перекрытия. Разрезы.	62
48	Схемы расположения стеновых панелей по осям „А", „Д", „11", „7". Сечения 1-1; 3-3.	63
49	Схема расположения лестничных маршей, проступей, верхней лестничной площадки.	64
50	Схема расположения монолитных участков и плит перекрытия по отм. 1.100. Разрезы 1-1, 2-2	65
51	Перекрытие на отм. 1.100. Монолитные участки УМ1÷УМ3 Разрезы 3-3÷5-5, 10-10	66
52	Перекрытие на отм. 1.100. Балки БМ1÷БМ3 Разрезы 6-6÷9-9. Узлы 1, 2	67
53	Схема расположения плит перекрытия на отм. 3.600 в осях: 5-6÷Г-К. Сечения 1-1÷8-8	68
54	Схема расположения плит перекрытия на отм. 3.600. в осях „1"-„5"; „Г"-„К"	69
55	Монолитный участок МУ7. Армирование.	70
56	Монолитный Ж.-б. Пояс. Опалубочный чертеж. Армирование	71
57	Венткамеры на отм. 0.000; 3.600 Выбросная шахта в кровле	72
	Листы марки КМ	
1	Общие данные. Техническая спецификация металла	73
2	Техническая спецификация металла на типовые конструкции	74
3	Выборка стали по видам профилей	
4	Схема расположения площадки на отм. 3.600	75
5	Площадка на отм. 3.600. Разрезы 1-1÷3-3	76
6	Схема расположения площадок на отм. 1.100; 3.500; 1.800	77
7	Схема расположения площадок на отм. 0.000; 0.400, 1.400	78
8	Схема расположения площадок на отм. 0.000, 1.300	79
9	Схема расположения элементов контактного осветлителя	80
10	Схема расположения подкрановых путей и монорельсов	81
11	Схема расположения пожарной лестницы.	82

Альбом II

Типовой проект 901-3-207.85

Инв. № подл. | Подп. и дата | Взам. инв. №

20389-02

Альбом II

Типовой проект 901-3-207.85

Ведомость рабочих чертежей основного комплекта

Лист	Наименование	Примечан.
1	Общие данные	
2	План на отм. -2.400. Фрагмент плана 1	
	Спецификация элементов заполнения проемов	
	Спецификация гардеробного оборудования	
3	План на отм. 0.000; 1.100. Фрагмент плана 2.	
4	План на отм. 1.100; 3.600. Деталь 4	
5	Разрезы 1÷1; 2÷2; 3÷3; 4÷4.	
6	Фасады 1÷11; 11÷1. Детали 1,2,3.	
7	Фасады А-Л; Л÷А	
8	Схемы расположения сборных перегородок	
	в осях А-Д; 7÷11 Спецификации.	
9	Схемы расположения сборных перего-	
	родок в осях Б-Л; 1÷6. Деталь А	
10	Ведомость проемов ворот и дверей.	
	Ведомость и спецификация перемычек	
11	План отверстий на отм. 0,000 и 3.600.	
12	Ведомость отделки помещений.	
	Детали	
13.	Планы полов и кровли. Экспликация	
	полов.	

Ведомость ссылочных и прилагаемых документов

Обозначение	Наименование комплекта	Примечание
Ссылочные документы		
ГОСТ 12506-81	Окна деревянные для зданий промышленных предприятий	
ГОСТ 14624-69	Двери деревянные для зданий промышленных предприятий	
ГОСТ 11214-78	Окна и балконные двери деревянные с двойным остеклением для жилых и общественных зданий.	
ГОСТ 22416-77	Шкафы деревянные для хранения одежды в санитарно-бытовых помещениях промышленных предприятий	
1.236-6 Вып.1	Окна и балконные двери общественных зданий	
1.136-10	Двери деревянные внутренние для жилых и общественных зданий	
1.138-10 Вып.1,4.	Перемычки железобетонные для зданий с кирпичными стенами.	
1.431-20 Вып.0,1,4,6,7 часть 2	Перегородки одноэтажных производственных зданий	
1.431-15 Вып.0,1,2,3,4	Перегородки многоэтажных зданий с каркасом по серии ИИ-04.	
2.460-18 Вып.0.1	Узлы покрытий одноэтажных производственных зданий с рулонными кровлями и железобетонными плитами.	
2.430-3 Вып.3	Типовые архитектурно-строительные детали промышленных зданий с кирпичными стенами.	
2.260-1 Вып.4	Детали покрытий общественных зданий	
Шифр 41-74 Вып. 1,2	Ворота распашные 3,6х3,0; 3,6х4,2 и 4,9х5,4 с ручными приборами открывания	
ТП 407-3-41/75 альбом III	Типовые детали и конструкции.	
1.431-6	Кирпичные перегородки для одноэтажных и многоэтажных производственных зданий.	
2.436-14 Вып.0.1	Узлы окон с деревянными переплетами по ГОСТ 12506-81	
1.236-5 Вып.2	Противопожарные двери и ворота промышленных зданий	
Прилагаемые документы		
АР ВМ	Ведомость потребности в материалах по рабочим чертежам марки АР.	

Ведомость спецификации

Лист	Наименование	Примечание
АР-2	Спецификация элементов заполнения проемов.	
АР-2	Спецификация гардеробного оборудования	
АР-8	Спецификация сборных перегородок	
АР-10	Спецификация перемычек	

Основные строительные показатели

Наименование	Ед. измер.	Количество
Площадь застройки	м²	1433.3
Строительный объем,	м³	11630.2
в том числе подземной части	м³	1240.8
Общая площадь	м²	2314.0

Типовой проект разработан в соответствии с действующими нормами и правилами и предусматривает в части архитектурно-строительных решений мероприятий, обеспечивающие взрывную, взрывопожарную и пожарную безопасность при эксплуатации здания.

Главный архитектор проекта /Глебов/.

Общие указания:

1. Относительная отметка 0.000 соответствует абсолютной отметке [ ]
2. Ограждающие конструкции здания - керамзитобетонные панели $\gamma = 900$ кг/м³.
3. Кирпичные вставки стены и перегородки выполняются из кирпича КР 100/1800/15/ ГОСТ 530-80. марки 100 на цементно-песчаном растворе марки 25.
4. Наружные поверхности панелей окрашиваются цементно перхлорвиниловыми красками.
5. Наружные поверхности кирпичных вставок штукатурятся цементно-песчаным раствором марки 50 с разделкой швами и окраской под панели.
6. Горизонтальная гидроизоляция стен от капиллярной влаги осуществляется слоем цементно-песчаного раствора состава 1:2 толщиной 20 мм на отм. -0.030.
7. Вокруг здания устраивается отмостка с асфальтовым покрытием шириной 1.0м.
8. Столярные изделия окрашиваются масляной краской за 2 раза.
9. Здание II степени огнестойкости.
10. Кирпичные перегородки толщиной 120мм армированы сварной сеткой из арматуры Ф5 BI через 7 рядов кладки по высоте. Продольная арматура с шагом 80мм, поперечная - 100мм (см. деталь армирования кладки на листе 56 серии 1.431-6). Крепление кирпичных перегородок к ж.б. элементам производится по серии 1.431-6, деталь 1 лист 54; примыкание к ж.б. элементам перекрытия и покрытия пазухам 3,4 лист 55 серии 1.431-6.
11. Проект разработан для условий производства работ в летнее время, при производстве работ в зимнее время в проект необходимо ввести коррективы в соответствии со СНиП II-22-81; III-11-78; III-15-76.

Инв. № подл. | Подпись и дата | Взам. инв. №

Привязан

Инв. №

Т-П 901-3-207.85 АР

Провер.	Двойнина	
Ст. арх.	Шилова	
Рук. гр.	Двойнина	
ГИП	Левина	
ГАП	Глебов	
Гл. конст.	Шапиро	
Н. контр.	Глебов	
Нач. отд.	Красавин	

Блок основных сооружений для станции обесфторивания воды производительностью 12,5 тыс. м³/сутки

Стадия	Лист	Листов
Р	1	13

Общие данные

ЦНИИЭП инженерного оборудования г. Москва

Копировал: Антипова Формат А2

Альбом II

Типовой проект 901-3-207.85

План на отм. -2,400

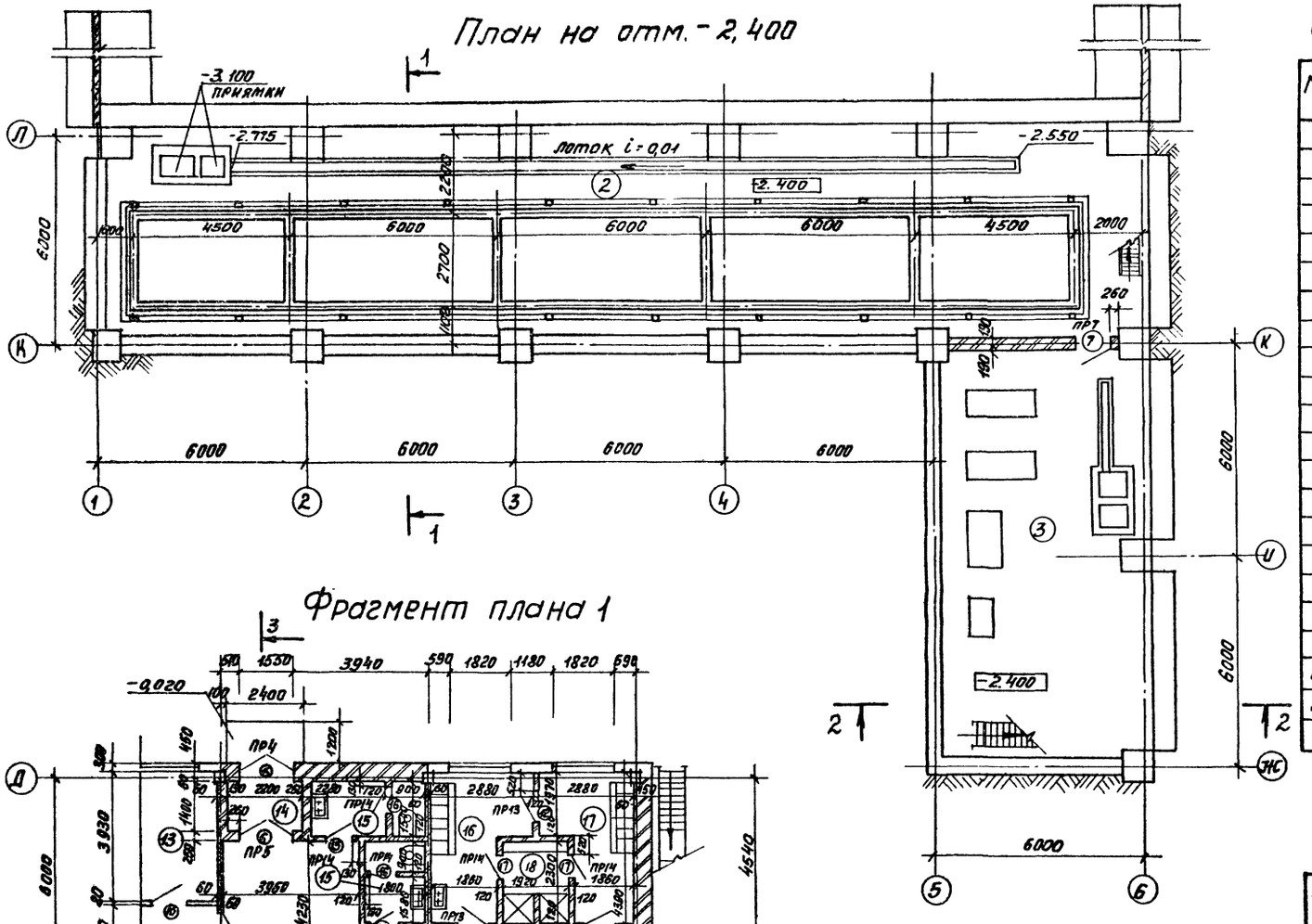

Фрагмент плана 1

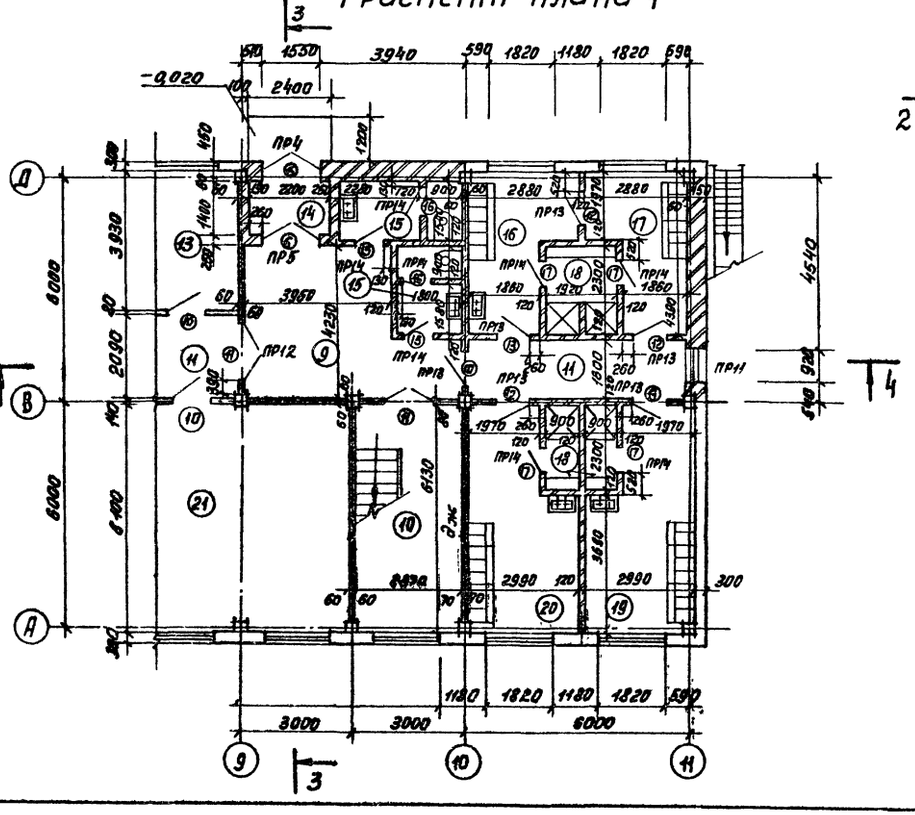

Спецификация элементов заполнения проемов

Марка поз.	Обозначение	Наименование	К-во на этаж 1	К-во на этаж 2	Всего	Масса	Примечание
1	шифр 41-74 Вып. 2	Ворота В3,6×4,2	5	—	5	809	
2	ГОСТ 14624-69	Дверной блок Д52 ППВ	3	—	3		
3	ГОСТ 14624-69	Дверной блок Д51 ППВ	1	—	1		
4	Типовой проект 407-3-41/75 Альб. III	Ворота В-1Ж	2	—	2		
5	ГОСТ 14624-69	Дверной блок Д53 ППВ	–	1	1		
6	ГОСТ 14624-69	Дверной блок Д59ППВ	2	—	2		
7	ГОСТ 14624-69	Дверной блок Д37П	4	—	4		
8	ГОСТ 14624-69	Дверной блок Д42ПП	2	1	3		
9	1.236-5 Вып. 2	Дверной блок ДП2 07000000 М4	2	—	2		
10	1.136-10	Дверной блок ДГ24-10	4	12	16		
11	1.136-10	Дверной блок ДО 21-13	2	1	3		
12	1.136-10	Дверной блок ДГ 21-9	3	—	3		
13	1.136-10	Дверной блок ДГ 21-9а	2	—	2		
14	1.236-6 Вып. 1 ч.1	Дверной блок БС 28-9	–	1	1		
15	1.136-10	Дверной блок ДГ21-7	2	–	2		
16	1.136-10	Дверной блок ДГ21-7А	2	–	2		
17	1.136-10	Дверной блок ДГ21-7ПВ	4	–	4		
18	Типовой проект 407-3-41/75 Альб. II	Жалюзийная решетка ВЖ-3	2	–	2		
ОК-1	ГОСТ 12506-81	Окно ПНД 18-30.1	10	11	21		
ОК-2	1.236-6 Вып. 1 ч.1	Окно ОС18-18В	11	16	27		
ОК-3	1.236-6 Вып. 1 ч.1	Окно ОС18-9В	1	–	1		

Спецификация гардеробного оборудования

Марка поз.	Обозначение	Наименование	Кол.	Масса ед. кг.	Примечание
1	ГОСТ 22415-77	Шкаф деревянный ДД-33.3	8		
2	ГОСТ 22415-77	Шкаф деревянный ДД-33.2	2		

ПРОВЕР.	Двойнина		
СТ. АРХ	Шилова		
РУК. ГР.	Двойнина		
ГИП	Левина		
ГАП	Глебов		
ГЛ. КОНС.	Шапиро		
Н. КОНТР	Глебов		
НАЧ. ОТД	Красавин		

ТП 901-3-207.85

БЛОК ОСНОВНЫХ СООРУЖЕНИЙ ДЛЯ СТАНЦИИ ОБЕСФТОРИВАНИЯ ВОДЫ ПРОИЗВОДИТЕЛЬНОСТЬЮ 12.5 ТЫС М3/СУТКИ.

ПЛАН НА ОТМ. -2,400. ФРАГМЕНТ ПЛАНА 1. СПЕЦИФИКАЦИЯ ЭЛЕМЕНТОВ ЗАПОЛНЕНИЯ ПРОЕМОВ; СПЕЦИФИКАЦИЯ ГАРДЕРОБНОГО ОБОРУДОВАНИЯ.

СТАДИЯ	ЛИСТ	ЛИСТОВ
Р	2	

ЦНИИЭП ИНЖЕНЕРНОГО ОБОРУДОВАНИЯ г. МОСКВА.

ПРИВЯЗАН

ИНВ. №

СОГЛАСОВАНО

ОТДЕЛ ВГ | ГРИЛЬ | ОТДЕЛ ЭАД | ШЕРСТЯКОВА

ОТДЕЛ ВС | КАРЦИСОВА | ОТДЕЛ ВС | КРУТИКОВА

ОТДЕЛ ЭАД | ТРЫЖАНКИНА

ИНВ. № ПОДЛ. | ПОДП. И ДАТА | ВЗАМ. ИНВ. №

Копировал: Пискулина

Формат А2

Альбом II

Типовой проект 901-3-207.85

План на отм. 0,000; 1,100

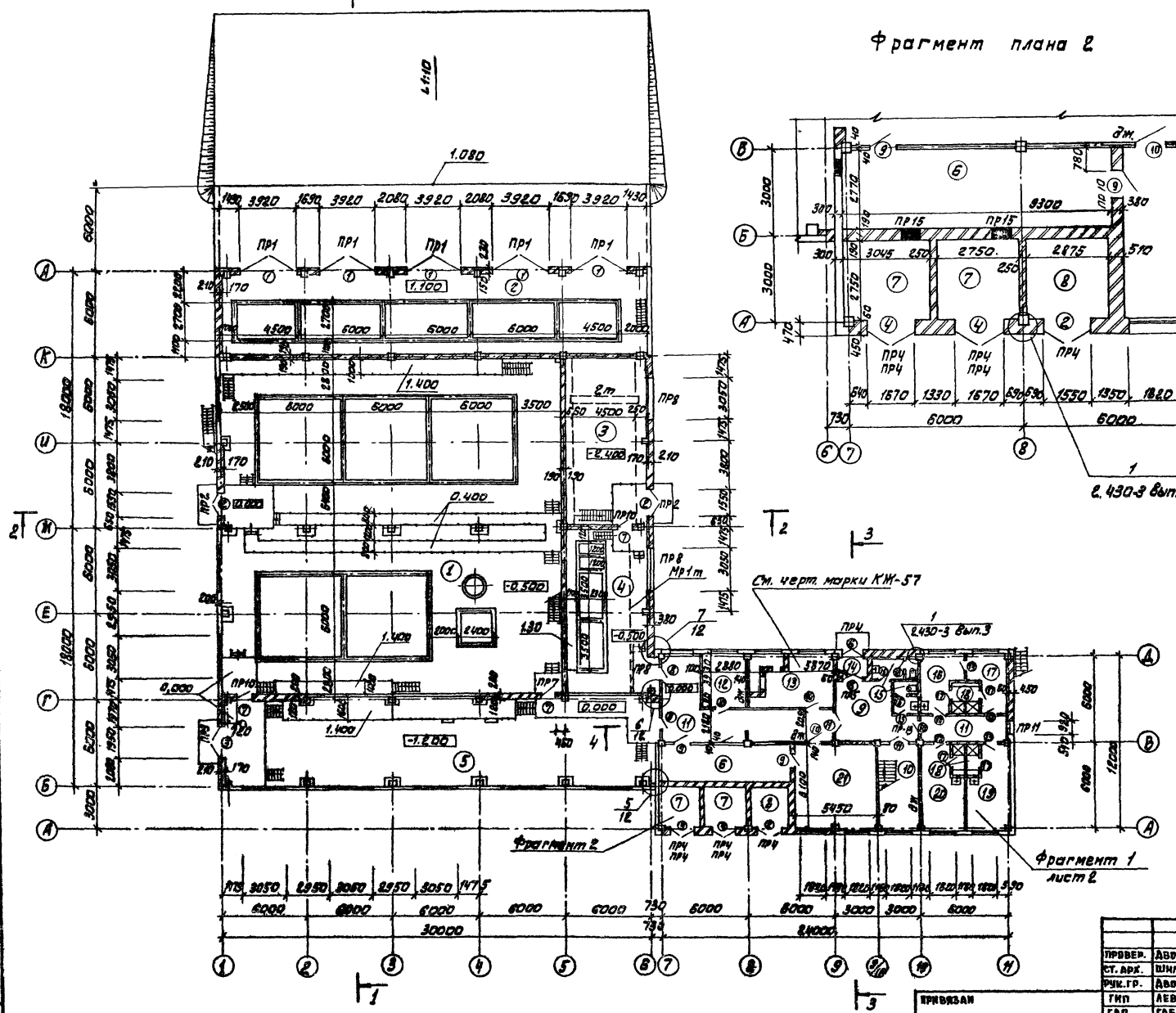

Фрагмент плана 2

Экспликация помещений

№	Наименование	Площадь м²	Категория производств по взрыво- и пож. опасн.
1	Помещение контактных осветлителей и контактных камер	561.4	Д
2	Помещение растворно-хранилищных баков коагулянта и соды	169.0	Д
3	Насосно-воздуходувная	66.35	Д
4	Дозаторная	65.1	Д
5	Помещение насосной станции II подъема	181.1	Д
6	Щитовая	25.8	Г
7	Камеры трансформаторов	16.0	В
8	РУ	8.0	Г
9	Вестибюль	19.9	—
10	Лестничная клетка	17.6	—
11	Коридор	36.1	—
12	Мастерская	11.3	Д
13	Приточная венткамера	11.2	Д
14	Тамбур	3.1	—
15	Туалеты	9.2	—
16	Женский гардероб уличной и домашней одежды (кат. произв. II в)	10.2	—
17	Женский гардероб специальной одежды (кат. произв. II в) - 6 чел.	10.2	—
18	Душевые	8.7	—
19	Женский гардероб уличной, домашней и специальной одежды (кат. произв. I а, I б) - 8 чел.	15.8	—
20	Мужской гардероб уличной, домашней и специальной одежды (кат. произв. I а, I б) - 8 чел.	15.8	—
21	Комната дежурного персонала	32.3	—

Отверстия в стенах и перегородках см. лист 11.

ПРОВЕР.	ДВОЙНИНА		
СТ. АРХ.	ШИЛОВА		
РУК. ГР.	ДВОЙНИНА		
ГИП	ЛЕВИНА		
ГАП	ГЛЕБОВ		
ГЛ. КОНСТ	ШАПИРО		
Н. КОНТР	ГЛЕБОВ		
НАЧ. ОТД	КРАСАВИН		
ГЛ. КНЖ.	КЕТАОВ		

ПРИВЯЗАН

ИНВ. №

тп 901-3-207.85

БЛОК ОСНОВНЫХ СООРУЖЕНИЙ ДЛЯ СТАНЦИИ ОБЕСФТОРИВАНИЯ ВОДЫ ПРОИЗВОДИТЕЛЬНОСТЬЮ 12,5 ТЫС. М3/СУТКИ.

ПЛАН НА ОТМ. 0,000; 1,100
ФРАГМЕНТ ПЛАНА 2.

СТАДИЯ	ЛИСТ	ЛИСТОВ
Р	3	

ЦНИИЭП ИНЖЕНЕРНОГО ОБОРУДОВАНИЯ г. МОСКВА.

СОГЛАСОВАНО

ОТДЕЛ ВГ	ГРИЛЬ	ОТДЕЛ ЭАД	ТРЫХАНКИНА
ОТДЕЛ ВС	НАВЕНСКОВА	ОТДЕЛ ВС	КРУТИКОВА
ОТДЕЛ ЭАД	ШЕВСТЯКОВА		

ИНВ. № ПОДЛ. | ПОДП. И ДАТА | ВЗАМ. ИНВ. №

Копировал: Алешикова 20389-02 Формат: А2

Альбом II

Типовой проект 901-3-207.85

План на отм. 1.100, 3.600

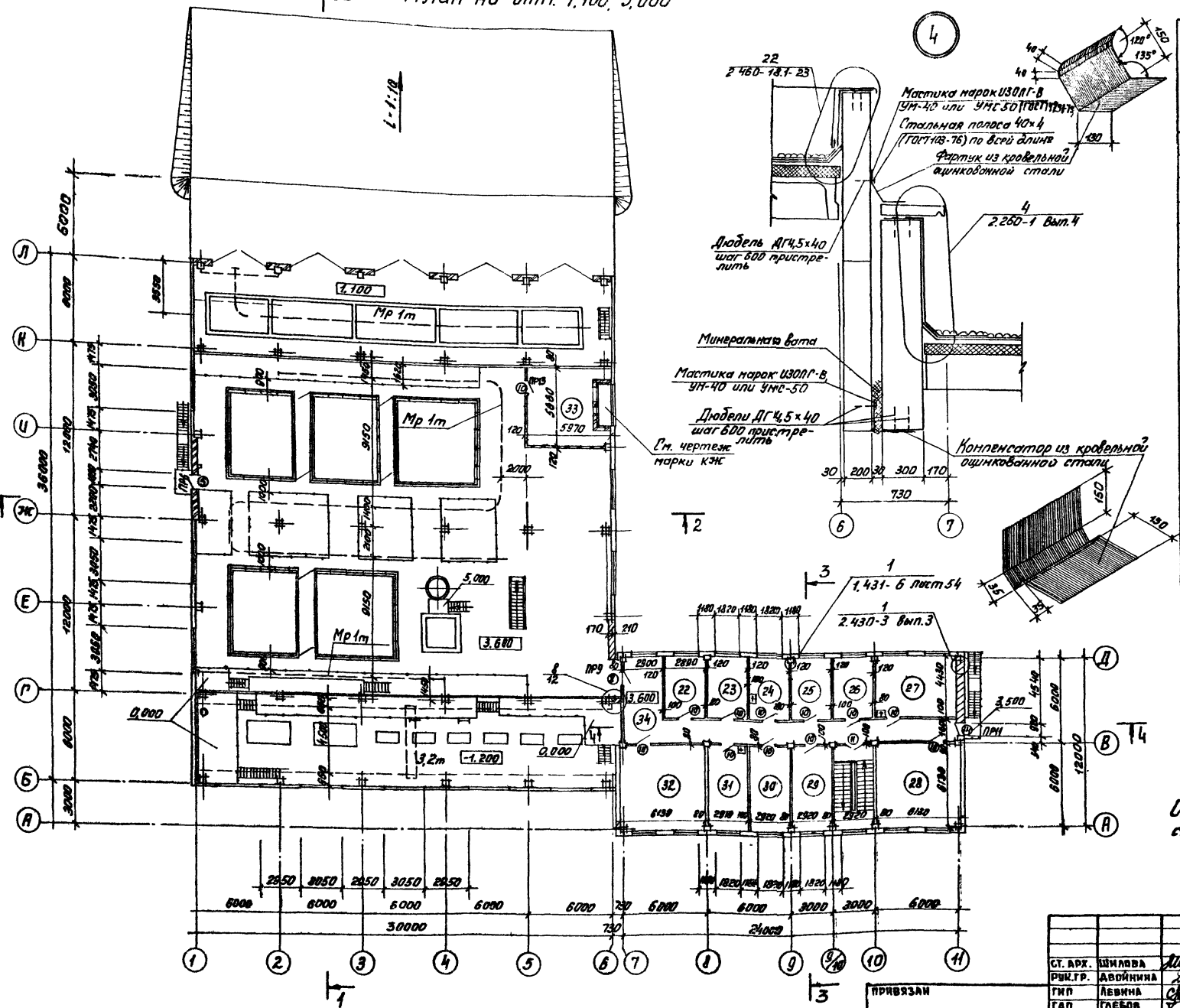

Экспликация помещений

Номер по плану	Наименование	Площадь м²	Категория производства по взрывной, взрыво-пожарной и пожарной опасности
22	Комната технического руководителя	13.0	—
23	Комната начальника станции	13.0	—
24	Моечная	13.0	—
25	Весовая	13.0	Д
26	Автоклавная	13.0	Д
27	Бактериологическая лаборатория	26.3	Д
28	Химическая лаборатория	37,6	Д
29	Вытяжная вентканера	17,9	Д
30	Комната хранения реактивов	17,9	Д
31	Комната приема пищи	17,9	—
32	Диспетчерская	37,6	Г
33	Приточная вентканера	33,8	Д
34	Коридор	51,4	—

Отверстия в стенах и перегородках см. лист 11.

ТП 901-3-207.85			АР
Ст. арх.	Шилова		
Рук. гр.	Двойнина		
ГИП	Левина		
ГАП	Глебов		
Гл. конст.	Шапиро		
Н. конт.	Глебов		
Нач. отд.	Красавин		
Гл. инж. пр.	Кетаов		

Блокосновных сооружений для станции обесфторивания воды производительностью 12,5 тыс. м³/сутки.

Стадия	Лист	Листов
Р	4	

План на отм. 1.100; 3.600
Деталь 4

ЦНИИЭП инженерного оборудования г. Москва.

Привязан

Инв. №

Копировал: Пискулина

Формат А2

Согласовано: Отдел ВГ, Отдел ВС, Отдел ЭАД, Гриль, Нарциссова, Шерстякова, Крутикова

Инв. № подл. | Подп. и дата | Взам. инв. №

Типовой проект 901-3-207.85 Альбом II

Разрез 1-1

Слой гравия (2ОСТ 8268-82; Мрз≥100) на битумной мастике МБК-Г-55г (МБК-Г-65г) 2ОСТ 2889-80	- 10мм
4 слоя рубероида кровельного РКП-350А (2ОСТ 10923-82) на битумной мастике МБК-Г-55А (МБК-Г-65А) 2ОСТ 2889-80	
Огрунтовка раствором битума пятой марки в керосине или соляровом масле.	
Цементно-песчаная стяжка марки 50	- 15мм
Утеплитель - пеноветон γ = 380 кг/м³	- 80мм
Пароизоляция - обмазка горячим битумом за 1 раз	
Сборные железобетонные плиты	

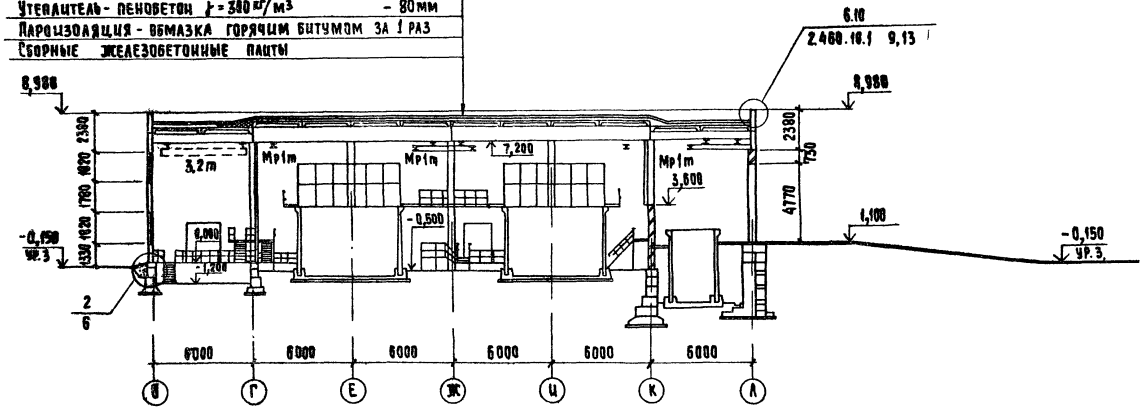

Разрез 3-3

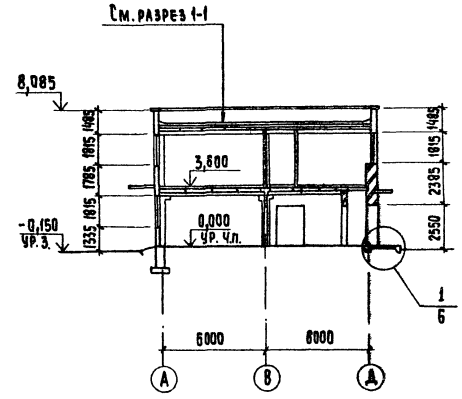

Разрез 2-2

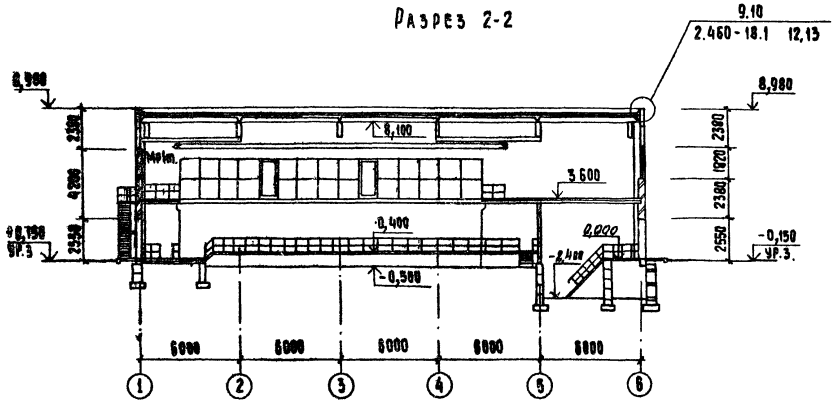

Разрез 4-4

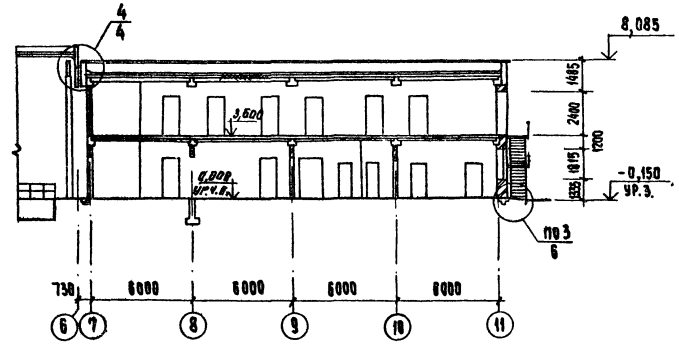

Марка кровельной мастики, указанная в скобках, (см. разрез 1-1) дана для районов строительства, расположенных южнее географической широты 58° для Европейской и 53° для Азиатской частей СССР.

Привязан			
Инв. №			

Провер.	Двойнина	
Ст. арх.	Шилова	
Рук. гр.	Двойнина	
ГИП	Левина	
ГАП	Гаевой	
Гл. конс.	Шапиро	
Н. конт.	Гаевой	
Нач. отд.	Красавин	
Гл. инж. пр.	Кетаов	

ТП 901-3-207.85 АР

Блок основных сооружений для станции обеззараживания воды производительностью 12,5 тыс. м³/сутки

Стадия	Лист	Листов
Р	5	

Разрезы 1-1, 2-2, 3-3, 4-4

ЦНИИЭП инженерного оборудования г. Москва

Согласовано: Отдел ВГ Гришь; Отдел ВК Нарциссов; Отдел ЭМ Пчелинцев

Инв. № подл. | Подпись и дата | Взам. инв. №

Копировал: Хюппенен Формат А2

Фасад 1-11

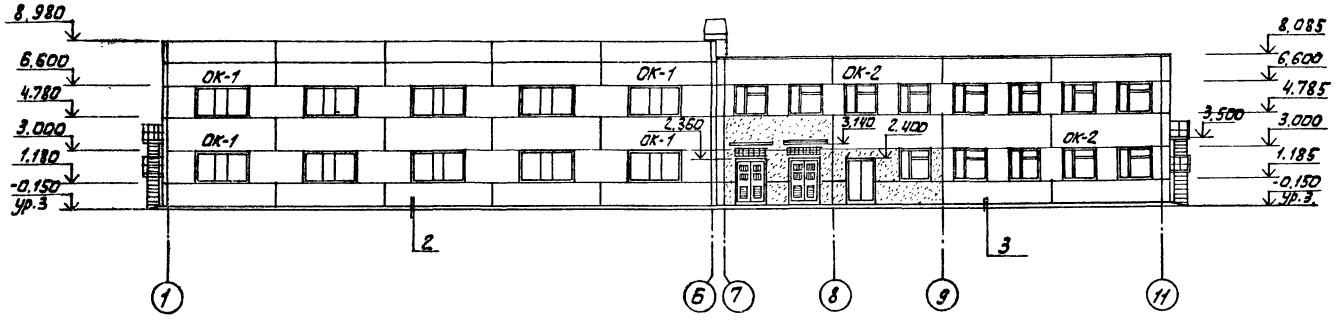

Фасад 11-1

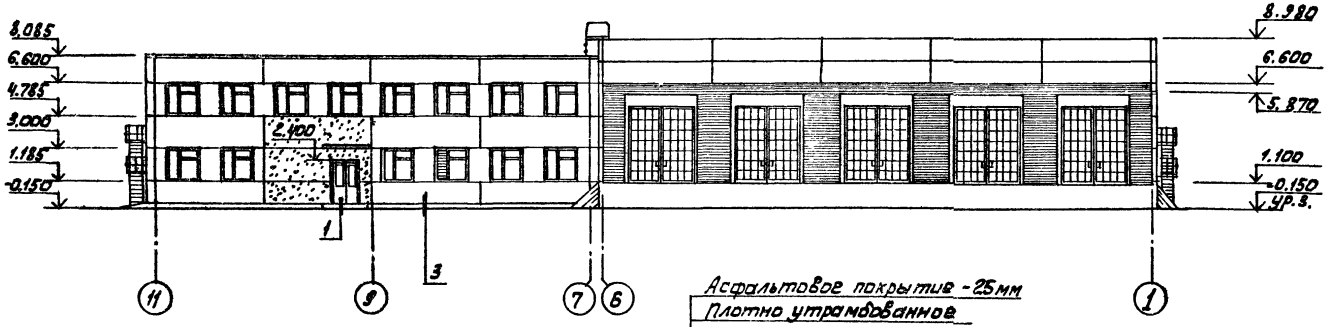

3

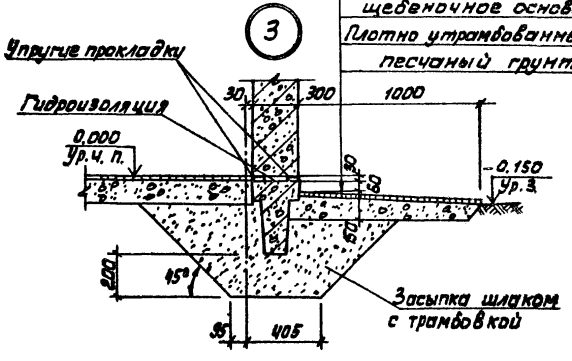

1

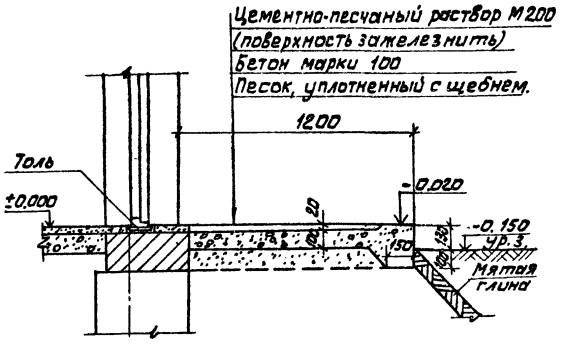

2

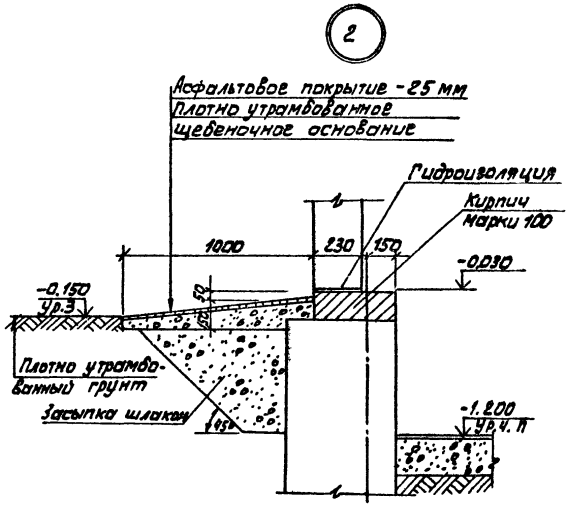

СОГЛАСОВАНО

Отдел ВГ	Гриль	
Отдел ВС	Нарцисова	
Отд. ВС	Крылкова	

Инв.№ подл. | Подп. и дата | Взам. инв.№

Пров.	Двойнина		
Ст. арх.	Шилова		
Рук. гр.	Двойнина		
ГИП	Левина		
ГАП	Глебов		
Гл. конс.	Шапиро		
Н. контр.	Глебов		
Нач. отд.	Красавин		
Гл. инж.	Кетаов		

Привязан

Инв.№

ТП 901-3-207.85

Блок основных сооружений для станции обеспторивания воды производительностью 125 тыс. м³/сутки.

Фасады 1÷11; 11÷1
Детали 1,2,3

Стадия	Лист	Листов
Р	6	

ЦНИИЭПТ инженерного оборудования г. Москва.

Альбом II

Типовой проект 901-3-207.85

Фасад А-Л

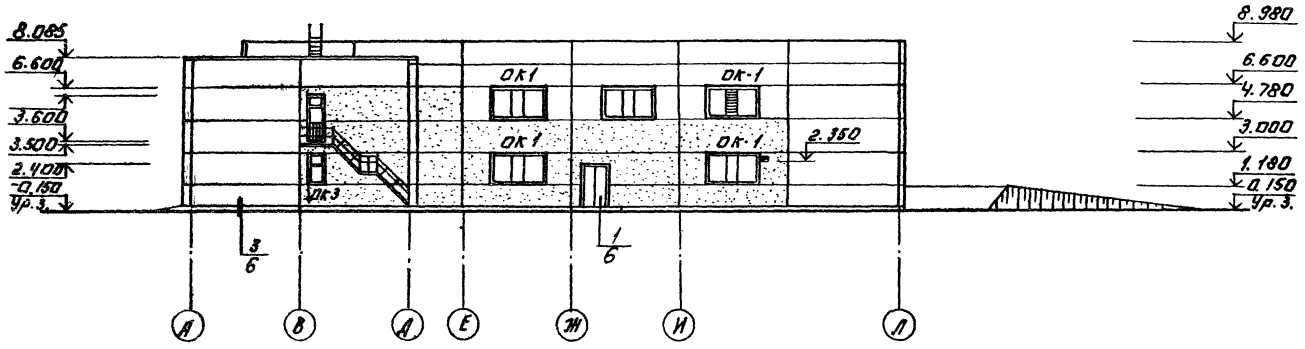

Схема расположения элементов заполнения оконных проемов.

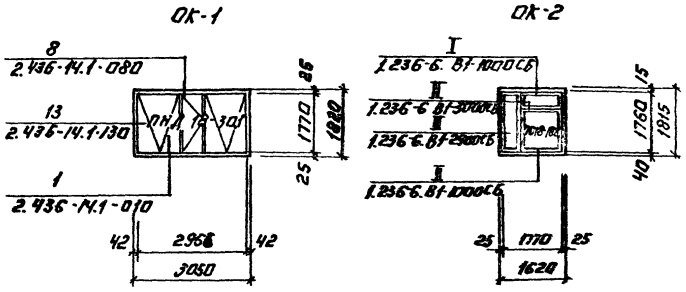

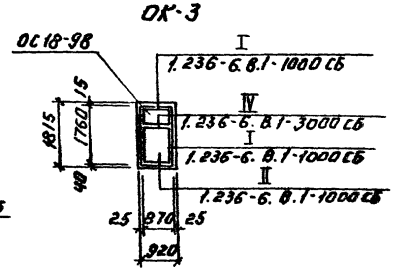

Фасад Л-А

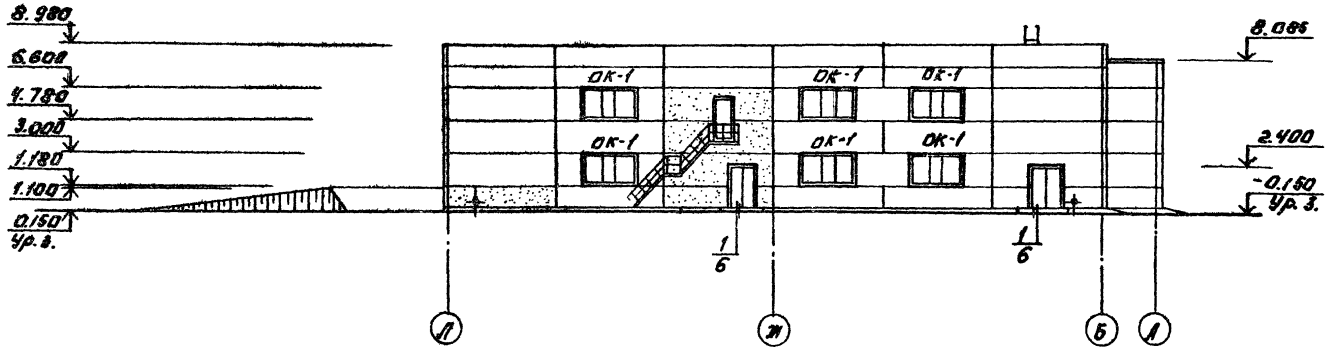

Согласовано:

Отдел-ВГ	Гриль	Отдел ЭСА	Трыканкина
Отдел БС	Нарусова		
Отдел ВС	Крутова		

Инв. № подл.	Подпись и дата	Взам. инв. №

Ст. арх.	Шилова		ТП 901-3-207.85 А3
Рук. гр.	Дворянина		
ГИП	Левина		Блок основных сооружений для станции обеззараживания воды производительностью 12,5 тыс. м³/сутки
ГАП	Глебов		
Гл. конст.	Шапиро		
Н. контр.	Глебов		
Нач. отд.	Красавин		
Гл. инж. пр.	Кетаов		

Стадия	Лист	Листов
Р	7	

Фасады А-А; Л-А.

ЦНИИЭП инженерного оборудования г. Москва

Привязан:

Инв. №

Копировал: Адонинова

Формат: А2

20329-09

Альбом II

Типовой проект 901-3-207.85

План сборных перегородок на отм. 0.000

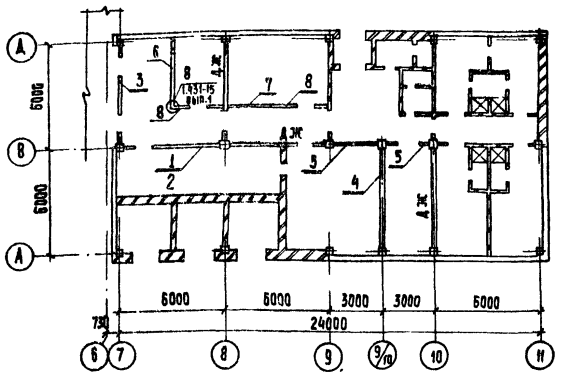

План сборных перегородок на отм 3.600

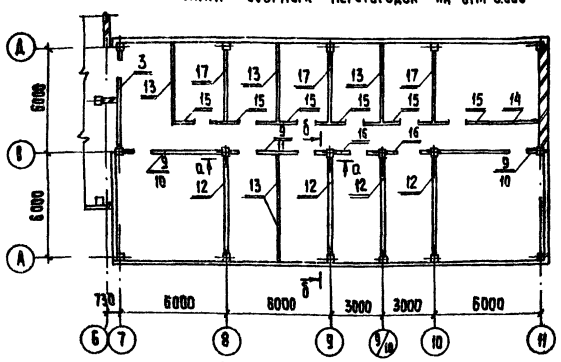

Вид по Г-Г

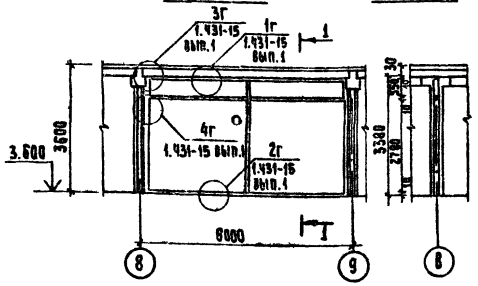

Разрез 1-1

Вид по Б-Б

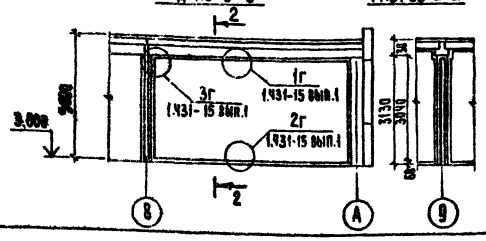

Разрез 2-2

Спецификация перегородок и элементов их крепления

Марка, поз.	Обозначение	Наименование	Кол.	Масса ед. кг	Примечание
		Перегородки			
1	1.431-15 вып.2	ППА-7 / 5,64 х 0,55	1	250	
2	1.431-15 вып.2	ППА-3-А-1 / 5,64 х 2,78	1	1070	
3	1.431-15 вып.2	ППА-1-2А / 5,64 х 3,04	2	980	
4	1.431-15 вып.2	ППА-1 / 5,64 х 3,04	1	1370	
5	1.431-15 вып.2	ППА-14-А / 2,64 х 3,34	1	600	
6	1.431-15 вып.2	ППА-21 / 2,98 х 3,34	1	1000	
7	1.431-15 вып.2	ППА-21-8 / 2,98 х 3,34	1	1000	
8	1.431-15 вып.2	ППА-21-8-А / 2,98 х 3,34	2	710	
9	1.431-15 вып.3	ППГ-7 / 5,64 х 0,55	3	340	
10	1.431-15 вып.3	ППГ-3-А1 / 5,64 х 2,78	2	1290	
11	1.431-15 вып.3	ППГ-3-21 / 5,64 х 2,78	1	1040	
12	1.431-15 вып.3	ППГ-1 / 5,64 х 3,04	4	1680	
13	1.431-15 вып.3	ППГ-21 / 2,98 х 3,34	5	1220	
14	1.431-15 вып.3	ППГ-21-8 / 2,98 х 3,34	1	1200	
15	1.431-15 вып.3	ППГ-21-8-А / 2,98 х 3,34	6	840	
16	1.431-15 вып.3.	ППГ-14-А / 2,64 х 3,34	2	710	
17	1.431-15 вып.3	ППГ-12 / 2,64 х 3,04	3	790	
18	1.431-20 вып.1	ППА-1 / 5,980 х 2,985	6	1460	
19	1.431-20 вып.1	ППА-5 / 5,77 х 2,985	1	1410	
20	1.431-20 вып.1	ППА-2 / 5,980 х 1,785	5	870	
21	ТП КЖСИ ПР2	ПР2	1	840	
22	1.431-20 вып.1	ППА-3 / 5,980 х 1,485	4	730	
23	1.431-20 вып.1	ППА-7 / 5,770 х 1,485	1	710	
24	1.431-20 вып.1	ППА-11 / 5,560 х 1,485	5	670	
25	1.431-20 вып.1	ППА-16 / 5,06 х 1,485	3	610	
26	ТП КЖСИ ПР1	ПР1	1	610	
27	ТП КЖСИ ПР3	ПР3	1	670	
		Соединительные детали			
	1.431-15 вып.4	МС-1	12	0,6	
	1.431-15 вып.4	МС-2	12	0,2	
	1.431-15 вып.4	МС-3	25	3,2	
	1.431-15 вып.4	МС-4	6	1,4	

Спецификация перегородок и элементов их крепления (продолжение)

Марка; поз.	Обозначение	Наименование	Кол.	Масса ед. кг.	Примечание
	1.431-15. вып.4	МС5	8	0,83	
	1.431-15. вып.4	МС-6	8	0,4	
	1.431-15 вып.4	МС-7	17	0,87	
	1.431-15 вып.4	МС-11	62	0,025	
	1.431-15 вып.4	МС-12	138	0,015	
	1.431-15 вып.4	МС13	83	0,05	
	1.431-15 вып.4	МС14	116	0,01	
	1.431-15 вып.4	МС16	6	0,6	
	1.431-15 вып.4	МС17	8	0,45	
	1.431-15 вып.4	МС19	8	1,3	
	1.431-15 вып.4	МС20	11	1,76	
	1.431-15 вып.4	Дюбели ДГ-5,5х60	90		
	1.431-20 вып.7 часть 2	МС2	50	0,5	
	1.431-20 вып.7 часть 2	МС2а	10	0,5	
	1.431-20 вып.7 часть 2	МС3	20	0,3	
	1.431-20 вып.7 часть 2	МС4	40	0,8	
	1.431-20 вып.7 часть 2	МС10	40	3,8	
	1.431-20 вып.4	Т9	20	18,42	
	1.431-20 вып.7 часть 2	Дюбели ДГП 4,5х50	160		
28		Уголок 6-50х50х5 ГОСТ 8509-72 / ВСт3сп2-2 ГОСТ 535-79			
		ℓ=50	10	0,475	
29		Полоса универсальная			
		5-8х250 ГОСТ 82-70 / Ст3сп2 ГОСТ 14637-79 ℓ=120	10	4,75	
30		Полоса 5-5х50 ГОСТ 103-76 / ВСт3кп2-1 ГОСТ 535-79			
		ℓ=60	10	0,3	
31		2 швеллера 8 ГОСТ 8240-72 / Ст3кп2-1 ГОСТ 535-79			
		ℓ=5580	5	196,7	

Указания по монтажу и креплению панелей сборных перегородок, выполняемых по серии 1.431-15 вып. 2,3, смотреть в выпуске 1 той же серии, а выполняемых по серии 1.431-20 вып. 1 смотреть в выпуске 6 той же серии.

Монтажный чертеж сборных перегородок, выполняемых по серии 1.431-20 вып. 1, см. на листе 9

Привязан

Инв. №

Инв. № подл. | Подпись и дата | Взам. инв. №

Провер.	Дройнина		
Гл. арх.	Шилова		
Рук. гр.	Дройнина		
ГИП	Левина		
ГАП	Глебов		
Гл. конс.	Шапиро		
Н. контр.	Глебов		
Нач. отд.	Красавин		

ТП 901-3-207.85 АР

Блок основных сооружений для станции обеззараживания воды производительностью 12,5 тыс. м³/сутки

Схемы расположения сборных перегородок в осях А÷А; 7÷И. Спецификации.

Стадия	Лист	Листов
Р	8	

ЦНИИЭП инженерного оборудования г. Москва.

Копировал: Хапленен

Формат А2

20389-09

Альбом II

Типовой проект 901-3-207.85

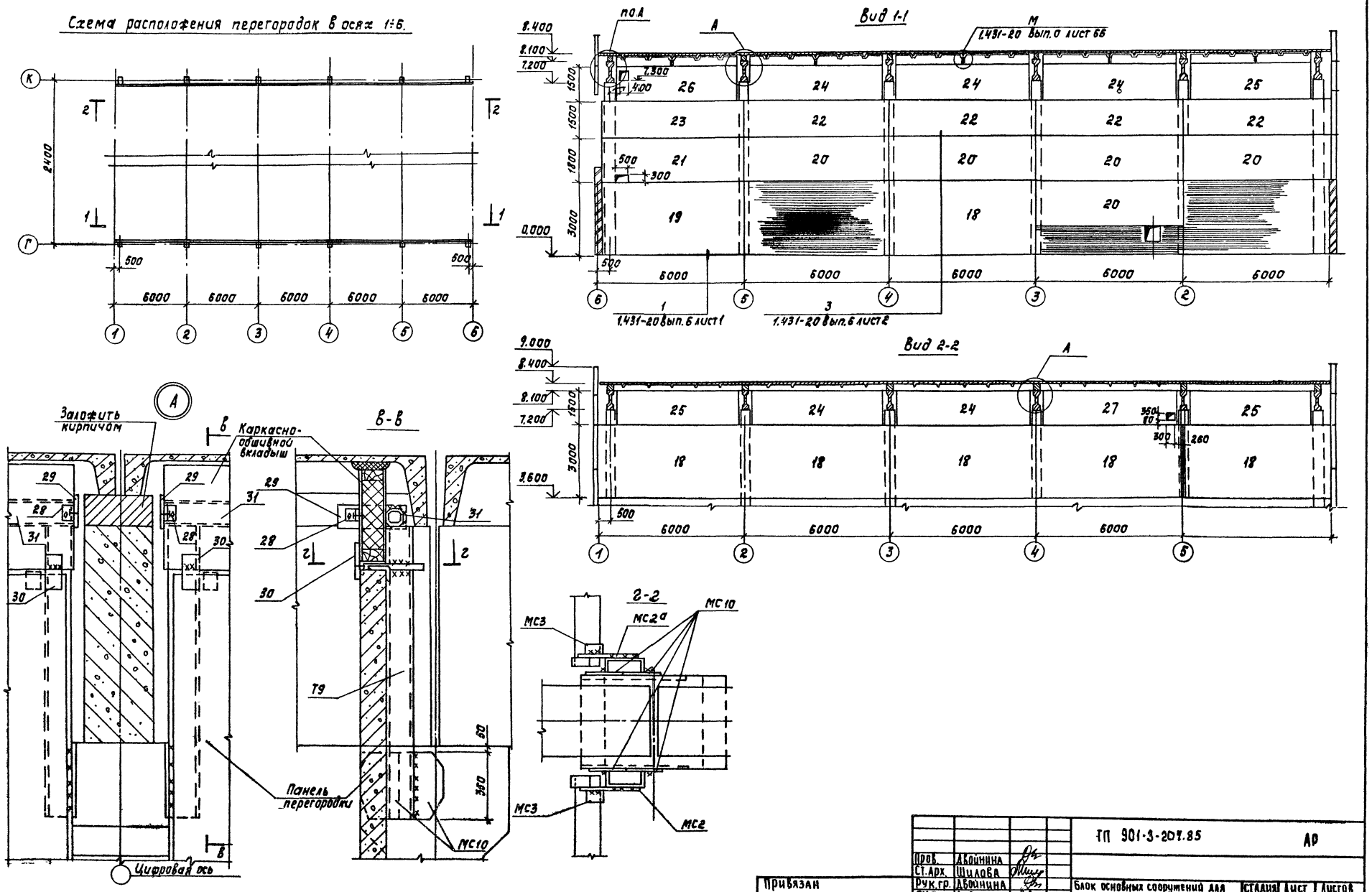

Пров.	Двойнина		ТП 901-3-207.85		АР
Ст. арх.	Шилова				
Рук. гр.	Двойнина		Блок основных сооружений для станции обесфторивания воды производительностью 12,5 тыс. м³/сутки	Стадия	Лист	Листов
ГИП	Левина			Р	9	
ГАП	Глебов		Схемы расположения сборных перегородок в осях Б-А; 1:6. Деталь А.	ЦНИИЭП инженерного оборудования г. Москва		
Гл. конст.	Шапиро					
Н. контр.	Глебов					
Нач. отд.	Красавин					

Привязан

Инв. №

Копировал: Корецкая

Формат А2

20389-02

Альбом VII

Типовой проект 901-3-207.85

Ведомость проемов ворот и дверей

Марка, поз.	Размер проема в кладке, мм
1	3920 x 4770
2	1550 x 2400
3	1950 x 2400
4	1670 x 2360
5	1060 x 2400
6	1550 x 2400
7	1020 x 2380
8	1020 x 2380
9	1010 x 2070
10	1010 x 2370
11	1310 x 2070
12	910 x 2070
13	910 x 2070
14	920 x 2810
15	710 x 2070
16	710 x 2070
17	710 x 2070
18	450 x 1635

Ведомость перемычек

Марка, поз.	Схема сечения
ПР1	1ПР8-44.12.29; 5.870; 60, 230; К–Л
ПР2	1ПР28-20.12.22У; 1ПР3-19.12.14; 2.400; 170, 210; 2–1; 5–6

Ведомость перемычек

Марка, поз.	Схема сечения
ПР3	1ПР3-22.12.14; 2.400; 210, 170; 1–2
ПР4	1ПР3-19.12.14; 2.400; 2.360; 450, 60; А–В; Д–В
ПР5	1ПР3-19.12.14; 2.400; 250
ПР6	1ПР1-12.12.6; 6.000; 210, 170; 1–2
ПР7	1ПР1-12.12.6; 1ПР38-15.12.22У -0.020; 2.380; 190, 190; 120, 260; К–Л; Г–Е
ПР8	1ПР4-33.12.22; 1ПР20-33.25.22У; 2.380; 170, 210; 5–6

Ведомость перемычек

Марка, поз.	Схема сечения
ПР9	1ПР4-33.12.22; 5.980; 170, 210; 5–6
ПР10	1ПР1-12.12.6; 2.400; 120, 260, 380; Г–Е
ПР11	1ПР1-12.12.6; 6.410; 2.400; 60, 450; 10–11
ПР12	1ПР3-19.12.14; 2.380; 60, 60; 9
ПР13	1ПР1-12.12.6; 2.070; 2.370; 120
ПР14	1ПР1-10.12.6; 2.070; 120
ПР15	1ПР1-10.12.6; 2.200; 380

Спецификация перемычек

Марка поз.	Обозначение	Наименование	Кол. шт.	Масса ед. кг	Примечан.
ПР1	1.138-10 Вып.4	1ПР8-44-12.29	15	385	
ПР2	1.138-10 Вып.1	1ПР28-20 12.22У	4	275	
	1.138-10 Вып.1	1ПР3-19.12.14	2	75	
ПР3	1.138-10 Вып.1	1ПР3-22.12.14	3	100	
ПР4	1.138-10 Вып.1	1ПР3-19.12.14	24	75	
ПР5	1.138-10 Вып.1	1ПР3-19.12.14	2	75	
ПР6	1.138-10 Вып.1	1ПР1-12.12.6	3	25	
ПР7	1.138-10 Вып.1	1ПР38-15.12.22У	2	100	
	1.138-10 Вып.1	1ПР1-12.12.6	4	25	
ПР8	1.138-10 Вып.1	1ПР4-33.12.22	3	225	
	1.138-10 Вып.4	1ПР20-33.25.22У	3	450	
ПР9	1.138-10 Вып.1	1ПР4-33.12.22	3	225	
ПР10	1.138-10 Вып.1	1ПР1-12.12.6	9	25	
ПР11	1.138-10 Вып.1	1ПР1-12.12.6	8	25	
ПР12	1.138-10 Вып.1	1ПР3-19.12.14	1	75	
ПР13	1.138-10 Вып.1	1ПР1-12.12.6	7	25	
ПР14	1.138-10 Вып.1	1ПР1-10.12.6	8	25	
ПР15	1.138-10 Вып.1	1ПР1-10.12.6	6	25	

Над отверстиями в перегородках шириной до 500мм уложить продольную арматуру из трех стержней Ф8AIII с поперечными стержнями Ф6AI и шагом 150 мм.

Привязан

Инв. №

Провер.	Двойнина	
Ст. арх.	Шилова	
Рук. гр.	Двойнина	
ГИП	Левина	
ГАП	Глебов	
Гл. конс.	Шапиро	
Н. контр.	Глебов	
Нач. отд.	Красавин	

ТП 901-3-207.85 АР

Блок основных сооружений для станции обесфторивания воды производительностью 12,5 тыс. м³/сут.

Стадия	Лист	Листов
Р	10	

Ведомость проемов ворот и дверей. Ведомость и спецификация перемычек

ЦНИИЭП инженерного оборудования г. Москва

Копировал: Антипова

Формат А2

20789-02

Типовой проект 901-3-207.85 Альбом III

План отверстий на отм. 0.000.

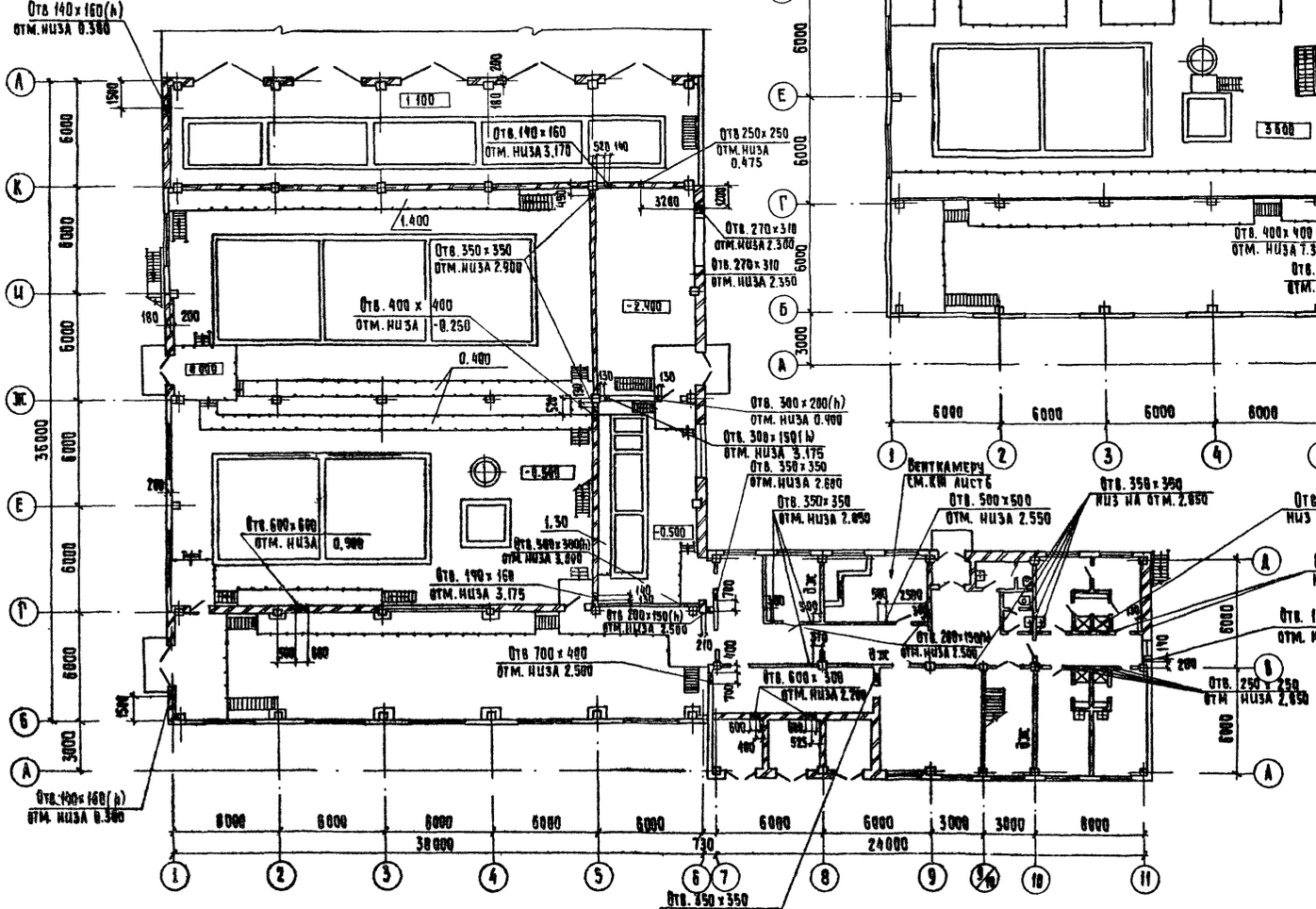

План отверстий на отм 3.600

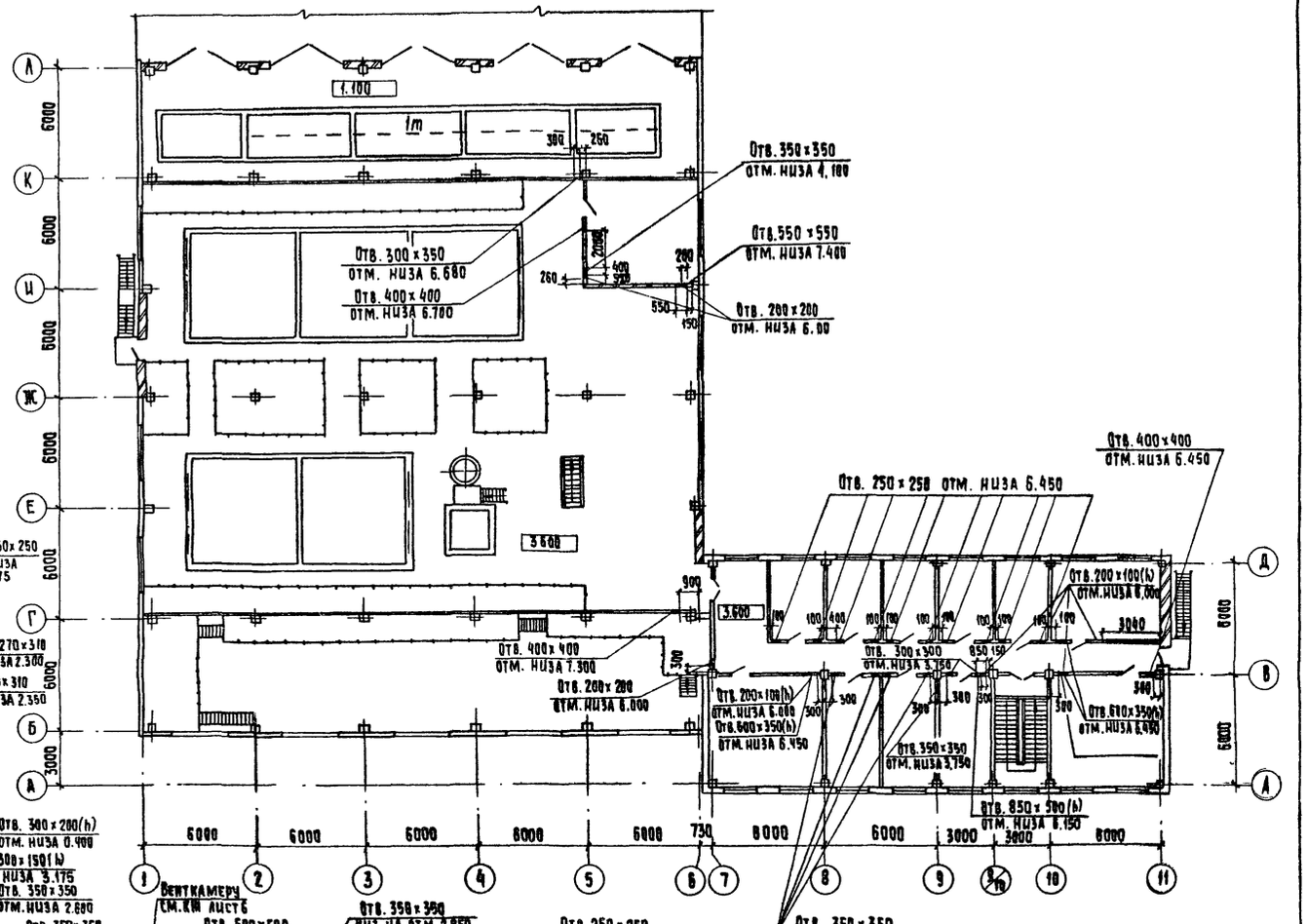

Привязан

Инв. №

		ТП 901-3-207.85	АР
Провер.	Двойнина	Блок основных сооружений для станции обеззараживания воды производительностью 12,5 тыс. м³/сут.	Стадия: Р; Лист: 11; Листов:
Ст. арх.	Жилова		
Рук. гр.	Двойнина		
ГИП	Левина	Планы отверстий на отм. 0.000 и 3.600	ЦНИИЭП инженерного оборудования г. Москва
ГАП	Гаевой		
Гл. конс.	Шапиро		
Н. контр.	Гаевой		
Нач. отд.	Красавин		

Согласовано: Отдел ЭАД Григорьев; Отдел ОВ Нарышкина; Отдел ВК Крутикова

Инв. № подл. | Подпись и дата | Взам. инв. №

Копировал: Хюппенен Формат А2

ТП 901-3-207.85

Альбом II

Типовой проект 901-3-207.85

Инв. № подл. | Подпись и дата | Взам. инв. №

Ведомость отделки помещений

Наименование или номер помещения	Потолок: площадь	Потолок: вид отделки	Стены или перегородки: площадь	Стены или перегородки: вид отделки	Отделка низа стен или перегородок (панель): площадь	Отделка низа стен или перегородок (панель): вид отделки	Отделка низа стен или перегородок (панель): высота мм	Колонна: площадь	Колонна: вид отделки	Примечание
1, 5, 9, 11, 14, 21, 27, 34	1458	Затирка швов. Окраска поливинилацетатная ВА-27А	660 816.6 1476.6	Штукатурка кирпичных стен. Затирка швов панельных стен. Окраска поливинилацетатная ВА-27А	—	—	—	180.7	Окраска поливинилацетатная ВА-27А	
2, 3, 4	625.8	Затирка швов окраска двумя слоями лака ХВ-784 по 2-м слоям эмали ХВ-785 по грунтовке лаком ХВ-784 плит и балок покрытия	430.9 476.8 907.7	Штукатурка кирпичных стен. Затирка швов панельных стен. Окраска двумя слоями лака ХВ-784 по 2м слоям эмали ХВ-785 и грунтовке лаком ХВ-784.	—	—	—	77.5	Окраска двумя слоями лака ХВ-784 по двум слоям эмали ХВ-785 и грунтовке лаком ХВ-784	
6, 7, 8, 13, 29, 33	112.7	Затирка швов. Окраска известковая	441.75	Затирка стен цементно-песчаным раствором. Окраска известковая	—	—	—	12.9	Известковая побелка	
10, 12, 22, 23, 25, 26, 28, 30, 31, 32	192	Затирка швов Окраска поливинилацетатная ВА-27А	635.5	Затирка швов панелей и перегородок цементно-песчаным раствором. Окраска поливинилацетатная ВА-27А	—	—	—	23.7	Окраска поливинилацетатная ВА-27А	
15, 16, 17, 19, 20, 24	714.2	Затирка швов Окраска поливинилацетатная ВА-27А	257.4 38.5 172.0	Штукатурка кирпичных стен. Затирка швов панельных стен. Окраска поливинилацетатная ВА-27А	150	Облицовка керамической плиткой	1500	9.9	Окраска поливинилацетатная ВА-27А	
18	8.7	Затирка швов Масляная окраска за 2 раза	73.1 34.1	Штукатурка кирпичных стен. Масляная окраска за 2 раза	39.6	Облицовка керамической плиткой	1800	—	—	

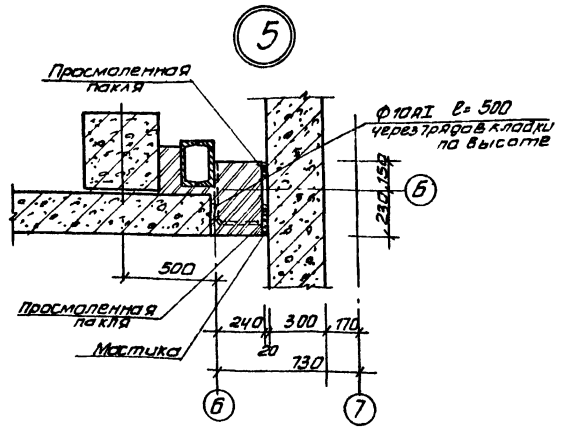

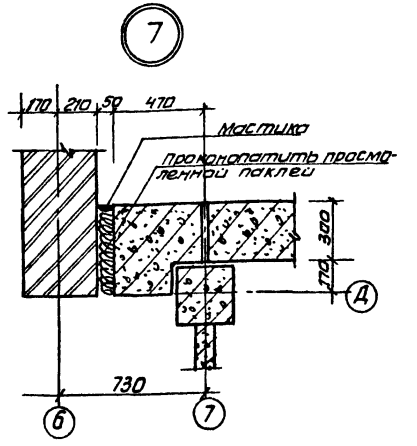

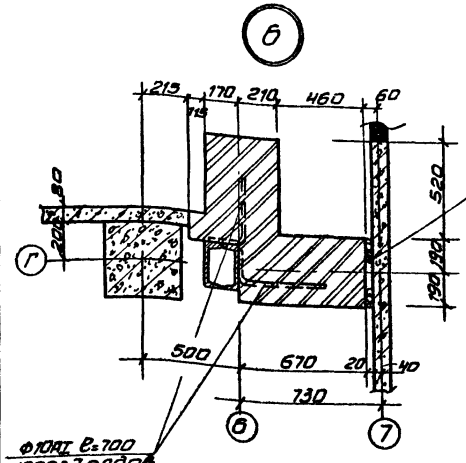

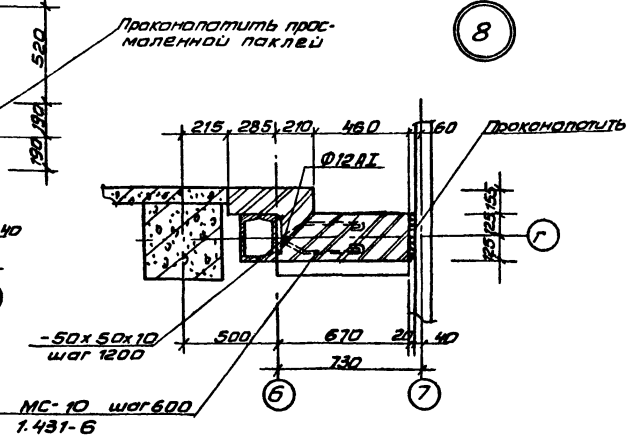

Привязан			
Инв. №			
Провер.	Двойнина		
Гл. арх.	Шилова		
Рук. гр.	Двойнина		
ГИП	Левина		
ГАП	Глебов		
Гл. конс.	Шапиро		
Н. контр.	Глебов		
Мл. инж.	Красавин		

ТП 901-3-207.85 АР

Блок основных сооружений для станции обесфторивания воды производительностью 12,5 тыс. м³/сут.

Стадия	Лист	Листов
Р	12	

Ведомость отделки помещений. Детали

ЦНИИЭП инженерного оборудования г. Москва

Копировал: Антипова

Формат А2

Типовой проект 901-3-207.85 Альбом III

План кровли

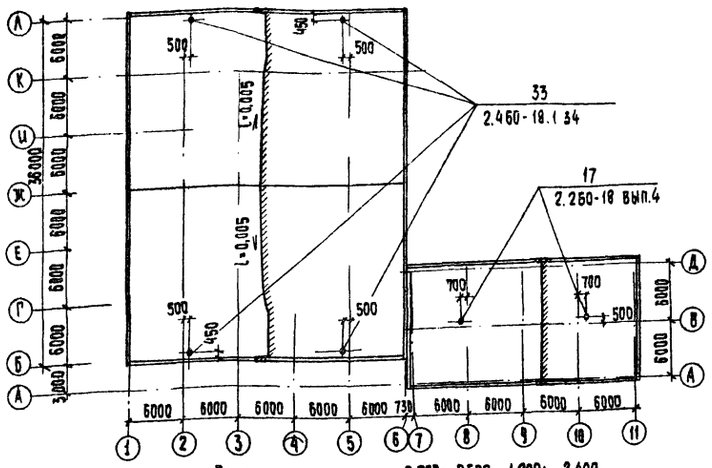

План полов на отм. 0,000; -0,500; -1,200; -2,400

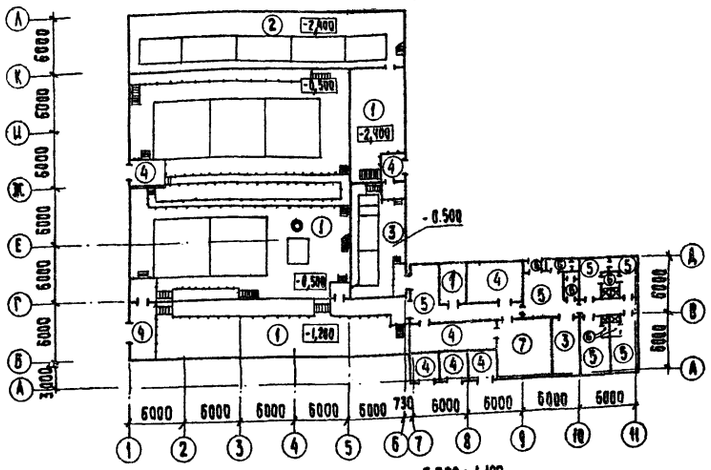

План полов на отм. 3,600; 1,100

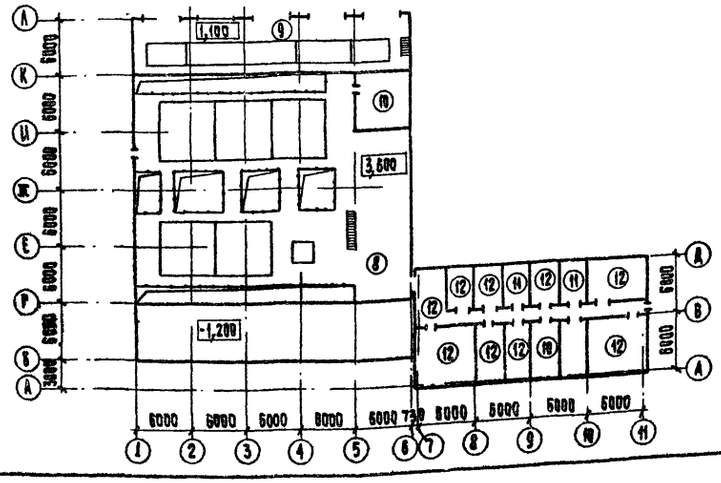

Экспликация полов

Наименование или номер помещения	Тип пола	Схема пола или номер узла по серии	Элементы пола и их толщина	Площадь пола, м²
1,3,5,12	1		Покрытие - цементно-песчаный раствор М200 - 20мм. Подстилающий слой - бетон М100 - 100мм Гидроизоляция - 2 слоя гидроизола на битумной мастике Стяжка - бетон М150 Основание - уплотненный грунт с втрамбованным в него слоем щебня и гравия крупностью 40-60мм - 100мм	595,2
2	2	*	Покрытие - кислотоупорные плиты δ=35 ГОСТ 961-79 на андезитовой замазке с разделкой швов замазкой АРЗАМИТ - 5мм Шпаклевка - андезитовой замазкой Гидроизоляция - битумно-рулонная Подстилающий слой - бетон марки 100 - 100мм Гидроизоляция - два слоя гидроизола на битумной мастике Стяжка из бетона М150 - 50÷60мм Основание - уплотненный грунт с втрамбованным в него слоем щебня или гравия крупностью 40÷60мм - 100мм.	96,1
4,10	3	*	Покрытие - кислотоупорные плиты δ=35 (ГОСТ 961-79) на андезитовой замазке с разделкой швов замазкой АРЗАМИТ - 5мм Шпаклевка - андезитовой замазкой Гидроизоляция - битумно-рулонная. - 10мм. Подстилающий слой - бетон марки 100 - 100мм. Основание - уплотненный грунт с втрамбованным в него слоем щебня или гравия крупностью 40-60мм - 100мм.	56,1
1,3,5,6,7 8,13	4		Покрытие - цементно-песчаный раствор М200 - 20мм. Подстилающий слой - бетон М100 - 100мм Основание - уплотненный грунт с втрамбованным в него слоем щебня или гравия крупностью 40-60мм - 100мм	95,8
9,11 14,16,17, 19,20	5		Покрытие - плитка керамическая по ГОСТ 6787-80 - 13мм Заполнение швов: цементно-песчаный раствор М150 Прослойка - цементно-песчаный раствор М50 - 17мм Подстилающий слой - бетон М100 - 100мм Основание - уплотненный грунт с втрамбованным в него слоем щебня или гравия крупностью 40-60мм. - 100мм	111,0
15,18	6		Покрытие - плитка керамическая (ГОСТ 6787-80) - 13мм Заполнение швов - цементно-песчаным раствором марки - 150 Прослойка - цементно-песчаный раствор марки 150 - 17мм. Гидроизоляция - 2 слоя гидроизола на битумной мастике Подстилающий слой - бетон марки 100-100мм Основание - уплотненный грунт с втрамбованным в него слоем щебня или гравия крупностью 40-60мм. - 100мм	17,8
21	7		Покрытие линолеум (ГОСТ 7251-77) - 3мм Прослойка - холодная мастика на водостойких вяжущих - 1мм Стяжка - легкий бетон марки 50-60мм Подстилающий слой - бетон марки 100 - 100 мм Основание - уплотненный грунт с втрамбованным в него слоем щебня или гравия крупностью 40-60мм - 100мм.	32,5

Экспликация полов

Наименование или номер помещения	Тип пола	Схема пола или номер узла по серии	Элементы пола и их толщина	Площадь пола, м²
1	8		Покрытие - плитка керамическая по ГОСТ 6787-80 - 13мм. Заполнение швов - цементно-песчаный раствор М-150 Прослойка - цементно-песчаный раствор М150 - 17мм. Сборная железобетонная плита	312,0
2	9	*	Покрытие - асфальт кислотостойкий с графитовым или угольным наполнителем Гидроизоляция - битумно-рулонная 10мм Стяжка - цементно-песчаная марки 150 - 20мм Сборная железобетонная плита	96,1
29,33	10		Покрытие - цементно-песчаный раствор марки 200 Стяжка - цементно-песчаный раствор марки 200 - 40мм Звукоизоляция - древесно-волокнистая плита ГОСТ 4598-74 - 40мм Железобетонная плита	51,9
24, 26	11		Покрытие - плитка керамическая ГОСТ 6787-80 - 13мм Заполнение швов - цементно-песчаный раствор М150 - 17 мм Прослойка - цементно-песчаный раствор М-150 - 15 мм Гидроизоляция - 2 слоя гидроизола на битумной мастике Стяжка - цементно-песчаный раствор М150 Сборная железобетонная плита	26,0
22, 23, 25, 27, 28, 30 31, 32, 34	12		Покрытие - линолеум (ГОСТ 7251-77) - 3мм. Прослойка - холодная мастика на водостойких вяжущих - 1мм. Стяжка - легкий бетон марки 50 - 60мм Звукоизоляция - древесно-волокнистая плита (ГОСТ 4598-74) - 20мм. Сборная железобетонная плита	226,6

* 1. Гидроизоляция: грунтовочный слой раствором битума в бензине за два раза:
два слоя рубероида РПМ-300А на битуме БН70/30
Шпаклевка мастикой битуминоль марки Н-2 δ=5мм.
2. Конструкцию покрытия полов 2,3 и 9 и изоляцию пола завести на вертикальную поверхность стены на 300 мм.

Деталь примыкания полов типов 2,3 и 9 к стене

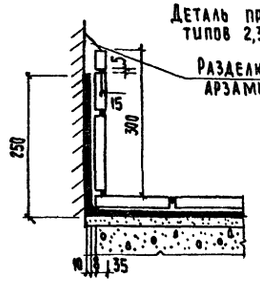

Согласовано
Инв. № подл. | Подпись и дата | Взам. инв. №

Привязан

Инв. №

		ТП 901-3-207.85	
Провер.	Двойнина		
Гл. арх.	Шилова		
Рук. гр.	Двойнина	Блок основных сооружений для станции обеспечивания воды производительностью 125 тыс. м³/сутки	Стадия: Р; Лист: 13; Листов:
ГИП	Девина		
ГАП	Глебов		
Гл. конс.	Шапиро	Планы полов и кровли. Экспликация полов.	ЦНИИЭП инженерного оборудования г. Москва
Н. конт.	Глебов		
Нач. отд.	Красавин		

Копировал: Хюпенен Формат А2

Альбом II

Типовой проект 901-3-207.85

Ведомость рабочих чертежей основного комплекта (начало)

Лист	Наименование	Примечание
1	Общие данные (начало).	
2	Общие данные (продолжение).	
3	Общие данные (окончание).	
4	Схемы расположения фундаментов, фундаментных балок и подпорных стен.	
5	Схема расположения фундаментов, фундаментных балок, подпорных стен. Виды 1-1; 2-2. Сечения 3-3÷7-7.	
6	Схема расположения фундаментов и фундаментных балок. Вид 8-8÷10-10. Сечение 11-11÷14-14.	
7	Схема расположения фундаментов, фундаментных балок, Виды 15-15; 16-16. Сечения 17-17÷23-23.	
8	Фундаменты ФМ1; Ф2; ФМ3. Опалубочные чертежи. Армирование.	
9.	Фундаменты ФМ 4; ФМ 5, ФМ6. Опалубочные чертежи. Армирование.	
10	Фундаменты ФМ7, ФМ8, ФМ 9. Опалубочные чертежи. Армирование.	
11	Фундаменты ФМ-10÷ФМ-12 Опалубочные чертежи. Армирование.	
12	Фундаменты ФМ13÷ФМ15-1. Опалубочные чертежи. Армирование.	
13	Фундаменты ФМ 16, ФМ 17, ФМ 18. Опалубочные чертежи. Армирование.	
14	Фундаменты ФМ 19, ФМ 20. Опалубочные чертежи. Армирование.	
15	Фундаменты ФМ 21, ФМ 22. Опалубочные чертежи. Армирование.	
16	Схема расположения фундаментов под оборудование в осях 1÷6; В÷Г.	
17	Схема расположения фундаментов под оборудование. Спецификация.	
18	Разрезы 1-1÷5-5 к схеме расположения фундаментов под оборудование.	
19	Фундаменты под оборудование Ф03÷Ф010	
20	Антикоррозионная защита каналов и фундаментов под оборудование.	
21	Схема расположения каналов и приямков в осях 7-8; А-В.	
22	Растворно-хранилищные баки коагулянта и баки-хранилища соды (РЕ1). План на отм. 1.900 и план на бетонок днища.	

Типовой проект разработан в соответствии с действующими нормами и правилами и предусматривает в части железобетонных конструкций мероприятия, обеспечивающие взрывную, взрывопожарную и пожарную безопасность при эксплуатации здания.

Главный инженер проекта Слевина /Левина С.Е/

Ведомость рабочих чертежей основного комплекта (продолжение)

Лист	Наименование	Примечание
23	растворно-хранилищные баки коагулянта и баки-хранилища соды (РЕ1). Разрезы 3-3÷4-4.	
24	растворно-хранилищные баки коагулянта (РЕ1). планы раскладки верхних и нижних сеток днища Дм1	
25	растворно-хранилищные баки коагулянта (РЕ1). план раскладки каркасов днища ДМ1.	
26	растворно-хранилищные баки коагулянта (РЕ1). УМ1÷УМ3.	
27	Антикоррозионная защита и схема деревянной обрешетки в емкости РЕ1.	
28	Контактные осветлители (РЕ-2). Схема расположения стеновых панелей и монолитных участков. Виды 1-1 и 6-6	
29	Контактные осветлители (РЕ2, РЕ3). Разрезы 2-2÷5-5.	
30	Контактные осветлители (РЕ2, РЕ3). Узлы 1÷4; 8.	
31	Контактные осветлители (РЕ2, РЕ3). Узлы 5÷7.	
32	Контактные осветлители (РЕ2). Схема расположения каркасов в зубе днища емкости Дм2.	
33	Контактные осветлители (РЕ2) Армирование днища Дм2	
34	Контактные осветлители (РЕ2, РЕ3). Армирование днища и зуба днища емкостей Дм2, Дм3	
35	Контактные осветлители (РЕ2, РЕ3). Армирование монолитных участков УМ4÷УМ7; УМ8 т/н.	
36	Контактные осветлители (РЕ3). Схема расположения стеновых панелей и монолитных участков. Вид 1-1.	
37	Контактные осветлители (РЕ3). Схема расположения каркасов в зубе днища емкости Дм3.	
38	Контактные осветлители (РЕ3) Армирование днища Дм3.	
39	Расходные баки соды и коагулянта (РЕ 4). Опалубочный чертеж.	
40	Расходные баки соды и коагулянта (РЕ4). Армирование.	
41	Рабочая камера. Опалубочный чертеж. Армирование.	
42	Схема расположения каланн, балок покрытия.	
43	Разрезы 3-3÷6-6. Спецификация.	
44	Схема расположения плит покрытия на отм. 7.800. Разрезы 1-1, 2-2.	
45	Схема расположения стеновых панелей по осям „Б", „Г", „Д".	
46	Схема расположения каланн, балок покрытий, ригелей, разрезы.	

Ведомость рабочих чертежей основного комплекта (окончание)

Лист	Наименование	Примечание
47	Схема расположения плит покрытия и перекрытия разрезы.	
48	Схема расположения стеновых панелей по осям „А", „Д", „11", „7". Сечения 1-1÷3-3.	
49	Схема расположения лестничных маршей, проступей, верхней лестничной площадки.	
50	Перекрытие на отм. 1.100. Монолитные участки УМ1÷УМ3.	
51	Перекрытие на отм. 1.100. Монолитные участки УМ1÷УМ3. Разрезы 3-3÷5-5, 10-10	
52	Перекрытие на отм. 1.100. Балки БМ1÷БМ3 Разрезы 6-6÷9-9. Узлы 1, 2.	
53	Схема расположения плит перекрытия на отм 3.600 в осях „5"-„6", „Г"-„К". Сечения 1-1÷8-8.	
54	Схема расположения плит перекрытия на отм. 3.600 в осях „1"-„5"; „Г"-„К".	
55	Монолитный участок МУ7. Армирование.	
56	Монолитный Ж.-б. Поясл. Опалубочный чертеж. Армирование.	
57	Вентканеры на отм. 0.000; 3.600. Выбросная шахта в кровле.	

ПРИВЯЗАН			
ИНВ. №			
ПРОВЕР.	БАРАНОВА		
ЧЕРТИЛ.	КУЗНЕЦОВ		
РУК. ГР.	БАРАНОВА		
ГИП	ЛЕВИНА		
ГЛ. КОНСТ	ШАПИРО		
НАЧ. КОН	ЛЕВИНА		
НАЧ. КОН	КРАСАВИН		

ПРИВЯЗАН

ИНВ. №

ТП-901-3-207.85 -КЭС

БЛОК ОСНОВНЫХ СООРУЖЕНИЙ ДЛЯ СТАНЦИИ ОБЕСФТОРИВАНИЯ ВОДЫ ПРОИЗВОДИТЕЛЬНОСТЬЮ 12,5 ТЫС. М³/СУТ

СТАДИЯ	ЛИСТ	ЛИСТОВ
Р	1	57

ОБЩИЕ ДАННЫЕ (НАЧАЛО).

ЦНИИЭП ИНЖЕНЕРНОГО ОБОРУДОВАНИЯ Г. МОСКВА.

ВЗАМ. ИНВ. №

ПОДП. И ДАТА

ИНВ. №

20389-02

Альбом II

Типовой проект 901-3-207.85

Ведомость ссылочных и прилагаемых документов (начало)

Обозначение	Наименование	Примечание
	Ссылочные документы	
1.415-1 Вып. 1	Железобетонные фундаментные балки для стен производственных зданий.	
1.412-1/77 Вып. 3	Монолитные железобетонные фундаменты под типовые колонны прямоугольного сечения одноэтажных промышленных зданий.	
1.112-5 Вып. 2	Плиты железобетонные для ленточных фундаментов.	
1.438.1-3 Вып. 0.1	Балки обвязочные железобетонные для зданий промышленных предприятий.	
3.002.1-1 Вып. 1	Сборные железобетонные подпорные стены межстраслевого применения с высотой подпора грунта 1,2-4,8 м. Сборные железобетонные конструкции	
Вып. 2	Арматурные и закладные изделия.	
3.006-2 Вып. II-2	Сборные железобетонные каналы и тоннели из лотковых элементов. Рабочие чертежи железобетонных изделий.	
1.423-3 Вып. 1	Железобетонные колонны прямоугольного сечения одноэтажных производственных зданий без мостовых кранов высотой до 9,6 м.	
Вып. 2	Закладные изделия.	
Шифр 460-75	Железобетонные фахверковые колонны прямоугольного сечения для одноэтажных производственных зданий.	
Вып. 1	Колонны торцового фахверка.	
Вып. 1-2	Колонны торцового фахверка. Арматурные и закладные изделия и стальные элементы колонн.	
1.462.1-1/81 Вып. 1	Железобетонные предварительно-напряженные балки пролетом 12 м для покрытий зданий с плоской и скатной кровлей.	
1.462.1-10/80 Вып. 1	Балки стропильные железобетонные для покрытий зданий с пролетом 6 и 9 м.	
Вып. 2	Закладные изделия.	

Ведомость ссылочных и прилагаемых документов (продолжение)

Обозначение	Наименование	Примечание
1.432-14/80 Вып. 1	Стеновые панели отапливаемых производственных зданий с шагом колонн 6 м.	
3.900-3 Вып. 4/82 Вып 8	Сборные железобетонные конструкции емкостных сооружений для водоснабжения и канализации.	
1.141-1, Вып. 59	Панели перекрытий железобетонные многопустотные. Предварительно-напряженные панели с круглыми пустотами длиной 6280, 5980, 5680, 5380, 5080 и 4780, шириной 1790, 1490, 1190, и 990 мм, армированные стержнями из стали класса А-IV.	
1.020-1 Вып. 1-1; 2-1; 2-5; 3-1; 3-5; 5-2; 5-4; 5-8; 6-2; 7-1; 8-1; 9-1; 10-1;	Конструкции каркаса неизвидового применения для многоэтажных общественных зданий (на основе серии ИИ-04)	
1.041-1 Вып. 1; 4	Сборные железобетонные многопустотные панели перекрытий многоэтажных общественных и производственных зданий.	
1.494-24 Вып. 1	Стаканы для крепления крышных вентиляторов, дефлекторов и зонтов.	
1.138-10 Вып. 1	Перемычки железобетонные для зданий с кирпичными стенами. Перемычки брусковые.	
1.138-3 Вып. 1	Железобетонные карнизные плиты для жилых и общественных зданий. Карнизные плиты для жилых зданий высотой 1-4 этажа, общественных зданий высотой 1-3 этажа.	
1.439-2	Стальные изделия креплений панельных стен одноэтажных производственных зданий с железобетонным каркасом.	
1.431-20 Вып. 7	Перегородки одноэтажных производственных зданий. Стальные изделия.	
1.400-15 Вып. 1	Унифицированные закладные изделия железобетонных конструкций для крепления технологических коммуникаций и устройств.	
1.400-6/76 Вып. 1	Унифицированные закладные детали сборных железобетонных конструкций зданий промышленных предприятий.	
1.412-1/77 Вып. 3	Монолитные железобетонные фундаменты под типовые колонны прямоугольного сечения одноэтажных промышленных зданий.	
1.410-2 Вып. 1	Унифицированные арматурные изделия для монолитных железобетонных конструкций.	

Ведомость ссылочных и прилагаемых документов (окончание)

Обозначение	Наименование	Примечание
1.219.1-3	Лотки железобетонные длиной 87, 147 и 297 см для подпольных каналов	
1.869.1-1	Железобетонные опорные подушки	
3.400-6/76	Унифицированные закладные детали сборных железобетонных конструкций инженерных сооружений промышленных предприятий	
3.901-5	Сальники набивные dy 50 ÷ 1400 мм для пропуска труб через стены.	
МРТУ 6-05-918-67	Трубы полиэтиленовые низкой плотности.	
ГОСТ 23279-78	Сетки сварные из стержневой арматуры диаметром до 40 мм. Общие технические условия.	
ГОСТ 22701.0-77	Плиты железобетонные ребристые предварительно-напряженные размерами 6×3 для покрытий производственных зданий. Технические условия.	
22701.1-77	Плиты типа ПГ.	
22701.2-77	Плиты типа ПВ.	
22701.5-77	Закладные изделия.	
ГОСТ 18599-83	Трубы напорные из полиэтилена. Технические условия.	
	Прилагаемые документы	
ТП КЖСИ	Строительные изделия	
ВМ1	Ведомость потребности в материалах основного комплекта марки КЖ. Монолитные конструкции.	
ВМ2	Ведомость потребности в материалах основного комплекта марки КЖ. Сборные конструкции.	

Инв. № подл. | Подп. и дата | Взам. инв. №

Инв. №

Провер.	Левина		
Чертил	Кузнецов		
Рук. гр.	Баранова		
ГИП	Левина		
Гл. конст	Шапиро		
Н. контр.	Левина		
Нач. отд.	Красавин		

ТП 901-3-207.85 КЖ

Блок основных сооружений для станции обесфторивания воды производительностью 12,5 тыс. м³/сут.

Стадия	Лист	Листов
Р	2	

Общие данные (продолжение).

ЦНИИЭП инженерного оборудования г. Москва.

Копировал: Пискунова

Формат А2

Ведомость спецификаций (Начало)

Лист	Наименование	Примечание
4	Спецификация к схеме расположения фундаментов, фундаментных балок и подпорных стен.	
8	Спецификация монолитных фундаментов (ФМ1, ФМ2, ФМ3).	
9	Спецификация монолитных фундаментов (ФМ4, ФМ5, ФМ6).	
10	Спецификация монолитных фундаментов (ФМ7; ФМ8; ФМ9).	
11	Спецификация монолитных фундаментов (ФМ10; ФМ11; ФМ12)	
12	Спецификация монолитных фундаментов (ФМ13; ФМ14; ФМ15; ФМ15-1)	
13	Спецификация монолитных фундаментов (ФМ16, ФМ17, ФМ18).	
14	Спецификация монолитных фундаментов (ФМ19, ФМ20).	
15	Спецификация монолитных фундаментов (ФМ21; ФМ22).	
16	Спецификация к схеме расположения фундаментов под оборудование.	
17	Спецификация к схеме расположения фундаментов под оборудование	
21	Спецификация к схеме расположения приямков и каналов.	
22	Спецификация сборных и монолитных элементов РЕ1.	
24	Спецификация монолитного днища Дм1	
26	Спецификация элементов к монолитным участкам Ум1; Ум1а; Ум2; Ум3	
31	Спецификация к схеме расположения стеновых панелей и монолитных участков	
34	Спецификация к схемам расположения каркасов и сеток днища Рe2	
35	Спецификация монолитных участков Ум4 ÷ УМ8	
36	Спецификация к схеме расположения стеновых панелей и монолитных участков	
38	Спецификация к схемам расположения каркасов и сеток днища Рe3	
39	Спецификация расходных баков соды и коагулянта Рe4	
41	Спецификация к схеме рабочей камеры.	
42	Спецификация сборных ж.-б. и стальных колонн	
43	Спецификация соединительных элементов.	
44	Спецификация к схеме расположения плит покрытия на отм. 7.800	
45	Спецификация к схеме расположения стеновых панелей.	
46	Спецификация сборных жел.-бет. колонн, ригелей, диафрагм жесткости	
47	Спецификация плит покрытия и перекрытия	
48	Спецификация к схеме расположения стеновых панелей	
49	Спецификация лестничных маршей, площадок, простенков, ограждений, [illegible]	
50	Спецификация сборных и монолитных ж.-б. элементов к перекрытию на отм. 1.100.	
51	Спецификация монолитных участков УМ1 ÷ УМ3.	
52	Спецификация монолитных железобетонных балок БМ1÷БМ3	
53 54	Спецификация к схеме расположения плит перекрытия на отм. 3.600	

Ведомость спецификаций (окончание)

Лист	Наименование	Примечание
55	Спецификация к монолитному участку Ум7	
56	Спецификация к монолитным ж.-б. поясам. Мп1, Мп2	
57	Спецификация к схемам расположения венткамер	

Ведомость объемов сборных бетонных и железобетонных изделий

N строки	Наименование группы элементов конструкций	Код	Кол-во м3	Примечание
1	Фундаменты	5812000000	20,4	
2	Блоки фундаментов.	5811000000	208,3	
3	Плиты фундаментов.	5813000000	64,11	
4	Подпорные стенки.	5811000000	12,16	
5	Колонны	5821000000	54,96	
6	Балки стропильные	5822000000	29,40	
7	Обвязочные балки	5824000000	13,05	
8	Ригели	5825000000	19,1	
9	Перемычки	5828000000	0,2	
10	Стеновые панели	5832000000	237,71	
11	Диафрагмы жесткости	5832000000	10,15	
12	Плиты покрытия.	5841000000	103,60	
13	Плиты перекрытия	5842000000	93,90	
14	Фризовый камень	5894000000	1,92	
15	Карнизная плита.	5894000000	0,52	
16	Лестничные марши, площадки, проступи.	5891000000	2,80	
17	Плиты канальные	5841000000	0,42	
18	Опорные подушки	5841000000	–	
19	Стаканы	5896000000	1,26	
20	Лотки	5858000000	12,90	
21	Стеновые панели емкостей	5832000000	99,94	
22	Фундаментные балки	5812000000	8,39	

Общие указания

1. Проект разработан для следующих природных условий:
расчетная зимняя температура наружного воздуха - минус 30°С; скоростной напор ветра - для I географического района - 0,26 кПа; поверхностная снеговая нагрузка - для III географического района - 0,98 кПа; рельеф территории спокойный, грунтовые воды отсутствуют, грунты непучинистые, непросадочные.
2. За условную отметку 0,000 принята отметка чистого пола, что соответствует абсолютной отметке ▭.
3. В связи с тем, что в проекте применены серии 3.006-2 „Сборные железобетонные каналы и тоннели из лотковых элементов; 1.432-14/80 „стеновые панели отапливаемых производственных зданий с шагом колонн 6 м" и шифр 460-75 „железобетонные фахверховые колонны прямоугольного сечения для одноэтажных производственных зданий", исключенные из числа действующих в 1984 г, привязывающая организация должна согласовать с подрядной организацией возможность применения ж.б конструкций по указанным сериям.
В случае невозможности изготовления ж.б. конструкций по перечисленным сериям, следует откорректировать проект с заменой указанных конструкций.

Материалы на изготовление сборных бетонных и железобетонных конструкций учтены в ведомости потребности в материалах и отдельно не учитываются.

Расчетная полезная нагрузка на перекрытие в осях „7"÷„11"; „А"-„Д" — 0,8 т/м² / 0,008 МПа

ПРОВЕР.	ЛЕВИНА	[signature]	
ЧЕРТКА	КУЗНЕЦОВ	[signature]	
РУК.ГР.	БАРАНОВА	[signature]	
ГИП	ЛЕВИНА	[signature]	
ГЛ.КОНС.	ШАПИРО	[signature]	
Н.КОНТР	ЛЕВИНА	[signature]	
НАЧ ОТД	КРАСАВИН	[signature]	

ТП 901-3-207.85 -КЖ.

БЛОК ОСНОВНЫХ СООРУЖЕНИЙ ДЛЯ СТАНЦИИ ОБЕСФТОРИВАНИЯ ВОДЫ ПРОИЗВОДИТЕЛЬНОСТЬЮ 12,5 м³/сут.

СТАДИЯ	ЛИСТ	ЛИСТОВ
Р	3	

ОБЩИЕ ДАННЫЕ (ОКОНЧАНИЕ)

ЦНИИЭП ИНЖЕНЕРНОГО ОБОРУДОВАНИЯ г. МОСКВА.

ПРИВЯЗАН

ИНВ. №

ВЗАМ. ИНВ. №

ПОДП. И ДАТА

ИНВ. №

Альбом II

Типовой проект 901-3-207.85

Типовой проект 901-3-207.85 Альбом II

Схема расположения фундаментов и фундаментных балок.

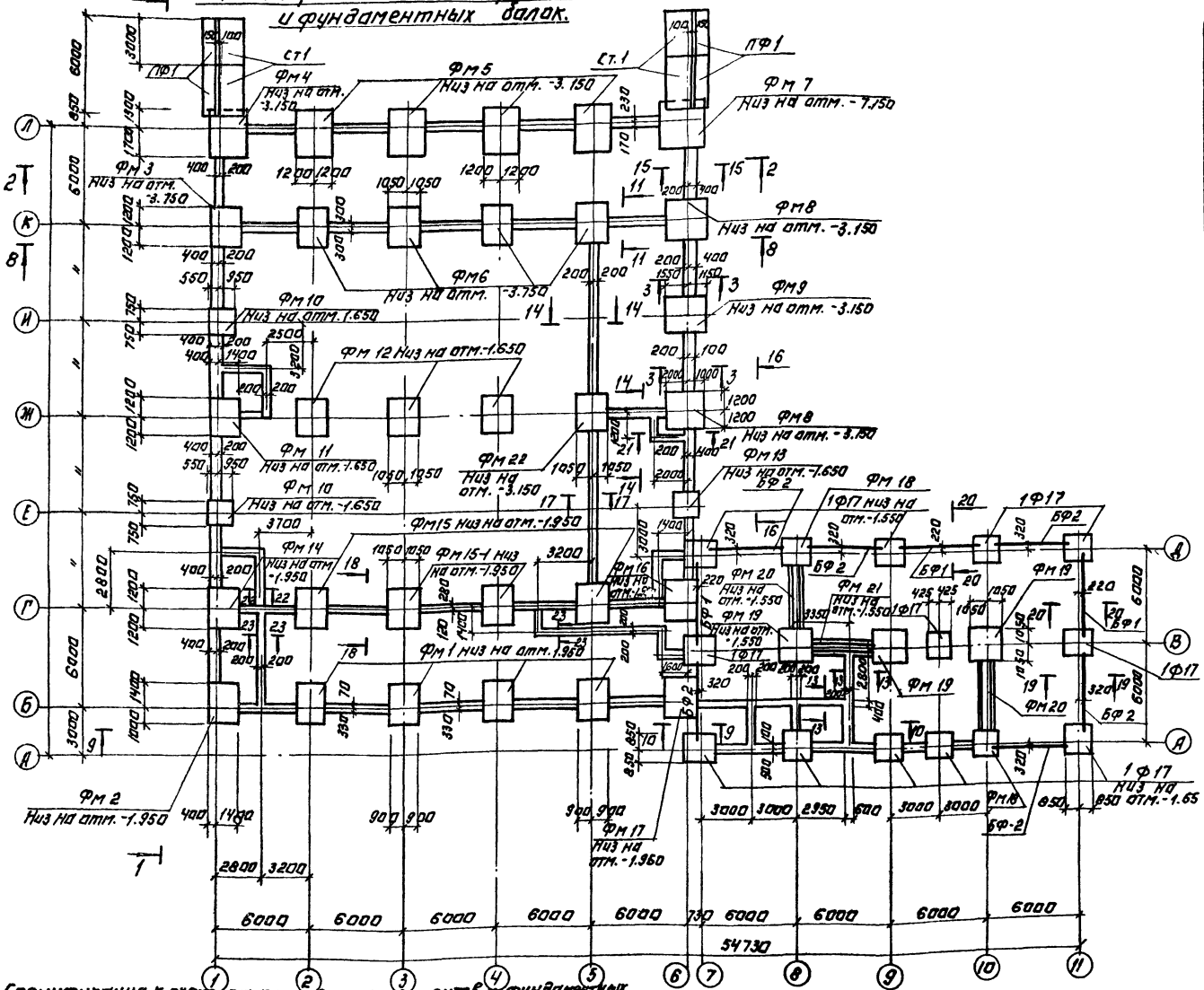

Спецификация к схеме расположения фундаментов и фундаментных балок (начало)

Марка, поз.	Обозначение	Наименование	Кол.	Масса ед, т	Примечание
		Сборные ж.б. фундаменты.			
1Ф17	1.020-1 Вып. 1-1	1Ф17	12	4.2	
		Фундаментные балки			
БФ1	1.415-1 Вып.1	ФБ6-29	3	1.9	
БФ2	1.415-1 Вып.1	ФБ6-12	6	1.5	
		Фундаментные блоки и плиты.			
ФБ1	ГОСТ 13579-78	ФБС24.4.6-Т	41	1.3	
ФБ2	ГОСТ 13579-78	ФБС12.4.6-Т	29	0.64	
ФБ5	ГОСТ 13579-78	ФБС9.6.6-Т	112	0.70	
ФБ6	ГОСТ 13579-78	ФБС12.6.3-Т	79	0.46	
ФБ7	ГОСТ 13579-78	ФБС12.6.6-Т	115	0.96	
ФБ8	ГОСТ 13579-78	ФБС24.6.6-Т	92	1.96	
ФБ10	ГОСТ 13579-78	ФБС12.4.3-Т	24	0.31	
ФБ11	ГОСТ 13579-78	ФБС9.4.6-Т	26	0.47	
ФБ3	1.112-5 Вып.2	ФЛ10.24-2	31	1.52	
ФБ4	1.112-5 Вып.2	ФЛ10.12-2	33	0.75	
ФБ9	1.112-5 Вып.2	ФЛ20.12-2	36	2.44	
		Обвязочные балки			
ОБ1	1.438-3 Вып.0.1	БОП25-3 ТН	15	2.2	
		Подпорные стенки.			
СТ1	3.002-1 Вып.1	ПЛ4-4	4	2.8	
ПФ1	3.002-1 Вып.1	ПФ4-4	4	4.9	
		Монолитный участок.			
Ум	Лист КЖ-51	Ум1	1		
		Монолитные ж.б. фундаменты.			
Фм1	Лист КЖ-8	Фм1	4		
Фм2	Лист КЖ-8	Фм2	1		
Фм3	Лист КЖ-8	Фм3	1		
Фм4	Лист КЖ-9	Фм4	1		
Фм5	Лист КЖ9	Фм5	4		
Фм6	Лист КЖ9	Фм6	4		
Фм7	Лист КЖ-10	Фм7	1		
Фм8	Лист КЖ-10	Фм8	2		
Фм9	Лист КЖ-10	Фм9	1		
Фм10	Лист КЖ-11	Фм10	2		
Фм11	Лист КЖ-11	Фм11	1		
Фм12	Лист КЖ-11	Фм12	3		
Фм13	Лист КЖ-12	Фм13	1		
Фм14	Лист КЖ-12	Фм14	1		
Фм15	Лист КЖ-12	Фм15	2		
Фм15-1	Лист КЖ-12	Фм15-1	2		
Фм16	Лист КЖ-13	Фм16	1		
Фм17	Лист КЖ-13	Фм17	1		

Спецификация к схеме расположения фундаментов и фундаментных балок (окончание)

Марка, поз.	Обозначение	Наименование	Кол.	Масса ед, т	Примечание
		Монолитные ж.б. фундаменты.			
Фм18	Лист КЖ-13	Фм18	2		
Фм19	Лист КЖ-14	Фм19	3		
Фм20	Лист КЖ-14	Фм20	2		
Фм21	Лист КЖ-15	Фм21	1		
Фм22	Лист КЖ-15	Фм22	1		

ТП 901-3-207.85 КЖ

ПРОВЕР.	БАРАНОВА	
ИНЖЕНЕР	САРАНЧА	
РУК.ГР.	БАРАНОВА	
ГИП	ЛЕВИНА	
Гл.КОНСТР.	ШАПИРО	
Н.КОНТР.	ЛЕВИНА	
НАЧ.ОТД.	КРАСАВИН	

ПРИВЯЗАН:

ИНВ. №

БЛОК ОСНОВНЫХ СООРУЖЕНИЙ ДЛЯ СТАНЦИИ ОБЕСТОРИВАНИЯ ВОДЫ ПРОИЗВОДИТЕЛЬНОСТЬЮ 12,5 ТЫС. МЗ/СУТКИ.

СХЕМА РАСПОЛОЖЕНИЯ ФУНДАМЕНТОВ, ФУНДАМЕНТНЫХ БАЛОК И ПОДПОРНЫХ СТЕН.

СТАДИЯ	ЛИСТ	ЛИСТОВ
Р	Ч	

ЦНИИЭП ИНЖЕНЕРНОГО ОБОРУДОВАНИЯ г. МОСКВА

КОПИРОВАЛ: ЛОГИНОВА

ФОРМАТ А2

20389-02

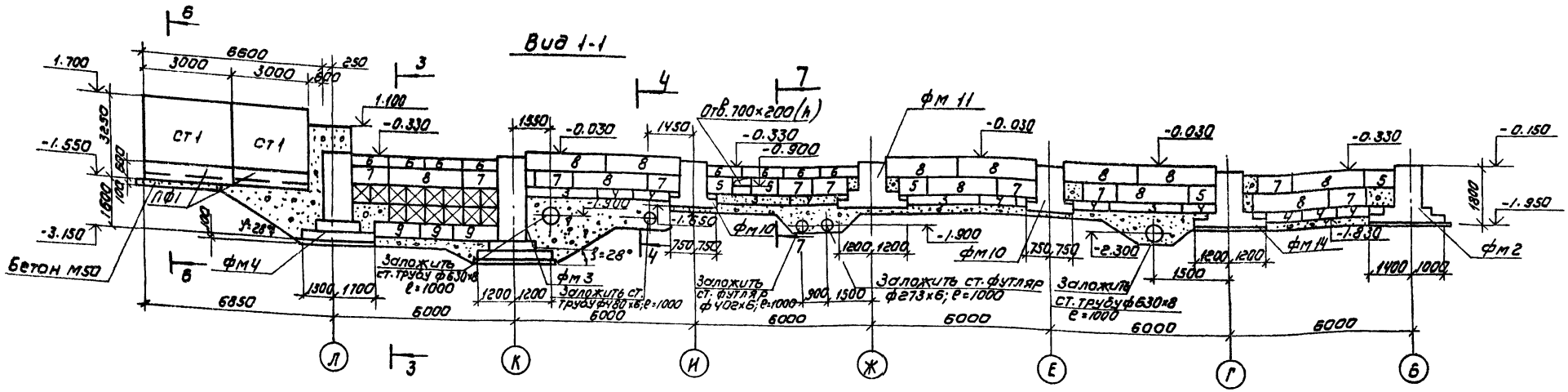

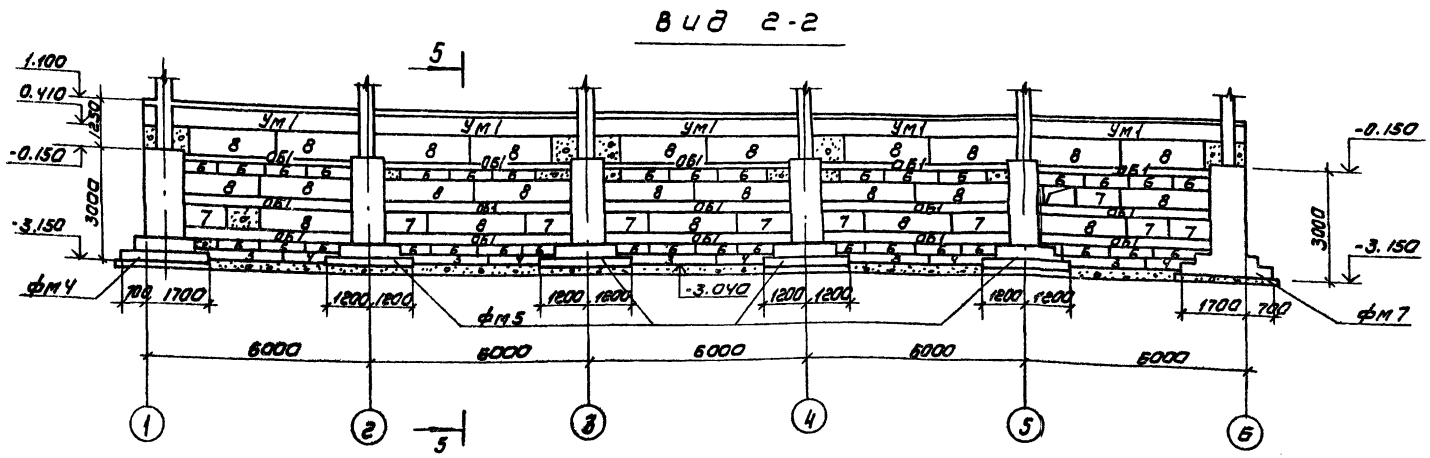

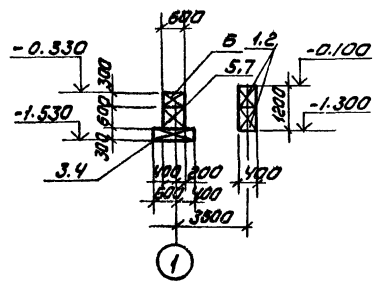

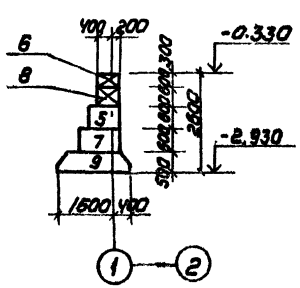

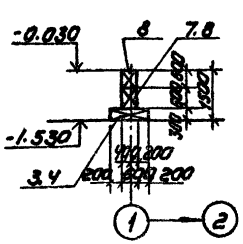

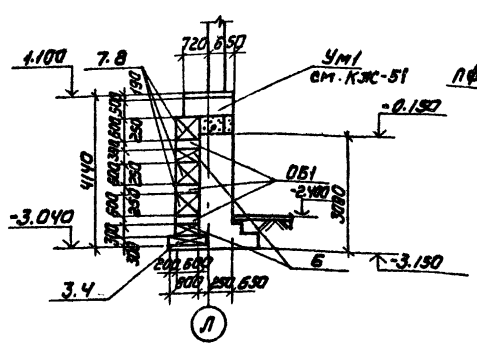

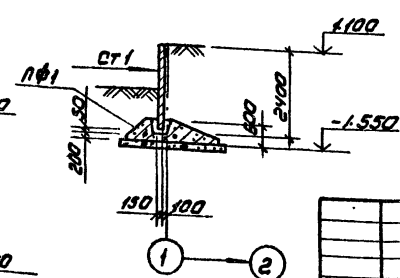

1. На виде и сечениях, изображенных на данном листе, буквенный индекс фундаментных плит и блоков условно опущен.
2. Общие примечания см. на листе КЖ-7
3. Ум1 смотрите на листе Кж-51

				ТП 901-3-207.85			КЖ
Провер.	Баранова						
Инжен.	Саранча			Блок основных сооружений для станции обесфторивания воды производительностью 12,5 тыс м³/сут	Стадия	Лист	Листов
Рук. гр.	Баранова				Р	5	
Гип	Левина						
Гл. конст.	Шапиро			Схема расположения фундаментов фундаментных балок, подпорных стен. Вид 1-1; 2-2. Сечение 3-3÷7-7	ЦНИИЭП инженерного оборудования г. Москва		
Н. контр.	Левина						
Нач. отд.	Красавин						

Привязан

Инв. №

Копировал: Коршунова

Формат: А2

20389-02

Типовой проект 901-3-207.85 Альбом II

Согласовано

Отдел ЗГ Гриль

Альбом II

Типовой проект 901-3-207.85

Вид 8-8

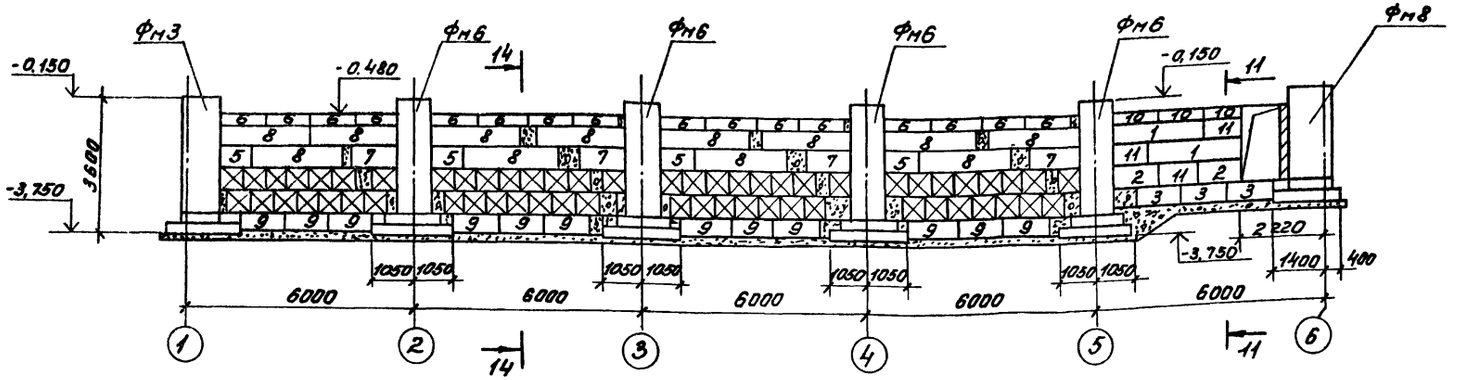

Сечение 11-11

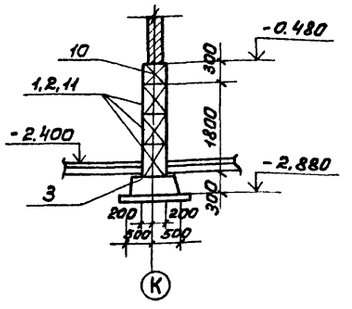

Вид 9-9

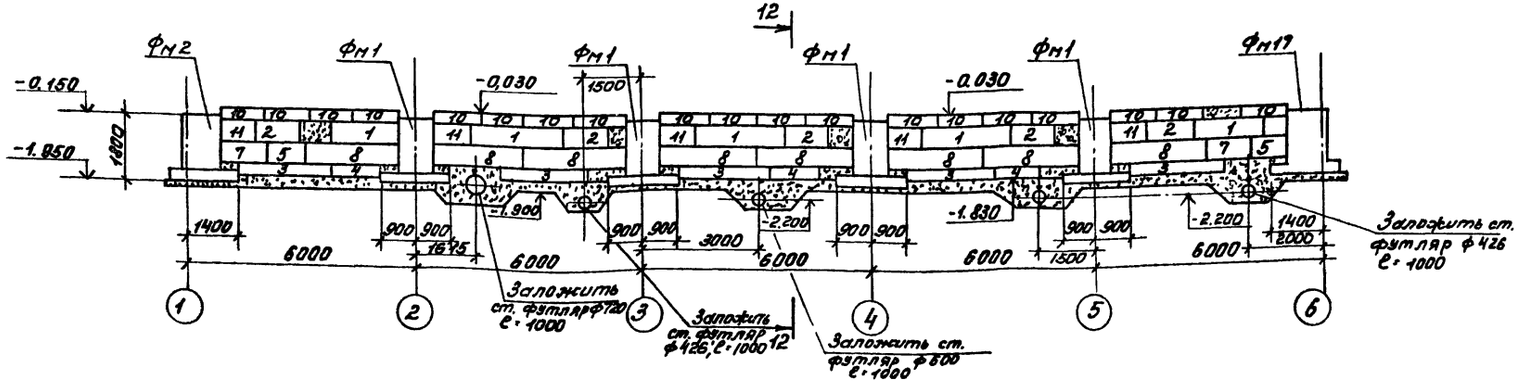

Сечение 12-12

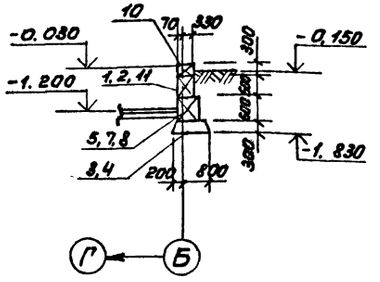

Вид 10-10

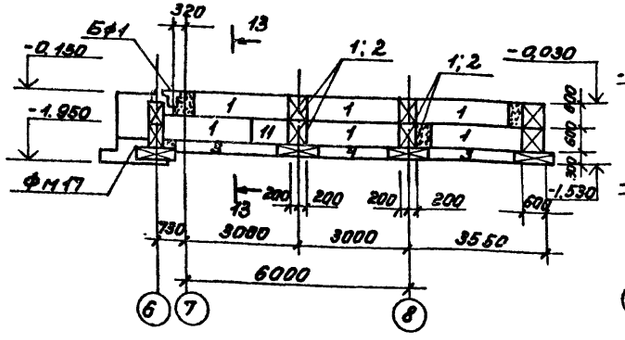

Сечение 13-13

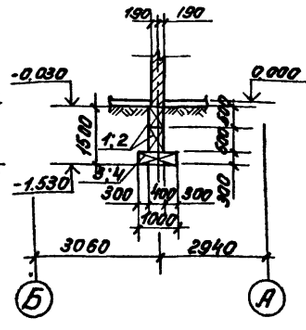

Сечение 14-14

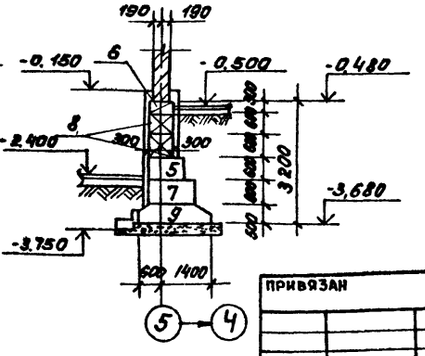

1. На видах и сечениях, изображенных на данном листе, буквенный индекс фундаментных плит и блоков условно опущен.
2. Общие примечания см. на листе КЖС-1.

				ТП 901-3-207.85		КЖС	
ПРОВЕР	БАРАНОВА			БЛОК ОСНОВНЫХ СООРУЖЕНИЙ ДЛЯ СТАНЦИИ ОБЕСФТОРИВАНИЯ ВОДЫ ПРОИЗВОДИТЕЛЬНОСТЬЮ 12,5 тыс. м³ /сутки	ОТАДИ	Лист	Листов
ИНЖЕН	САРАНЧА.				Р	6	
РУК.ГР.	БАРАНОВА						
ГИП	ЛЕВИНА						
ГЛ.КОНС	ШАПИРО			СХЕМА РАСПОЛОЖЕНИЯ ФУНДАМЕНТОВ И ФУНДАМЕНТНЫХ БЛОК. ВИДЫ В÷10-10 СЕЧЕНИЯ 11-11÷14-14	ЦНИИЭП инженерного оборудования г. Москва		
Н.КОНТР	ЛЕВИНА						
НАЧ.ОТД	КРАСАВИН						

Привязан

Инв. №

Согласовано

Отдел. ВГ Гриль

Инв. № подл. | Подп. и дата | Взам. инв. №

Кашировал: Пискулина

Формат А2

Альбом II

Типовой проект 901-3-207.85

Сечение 15-15

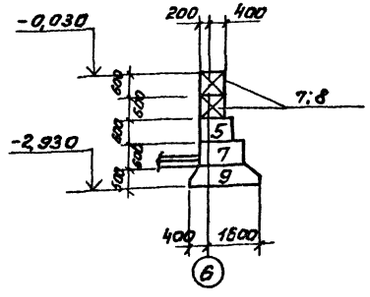

Вид 16-16

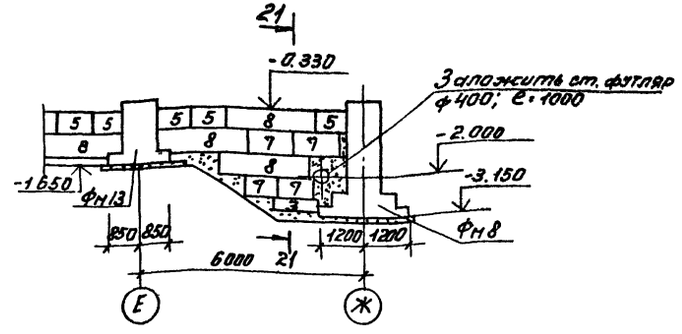

Сечение 17-17

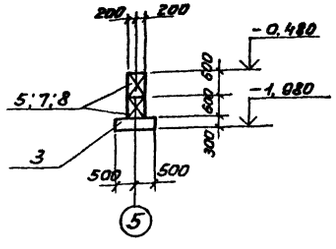

Сечение 18-18

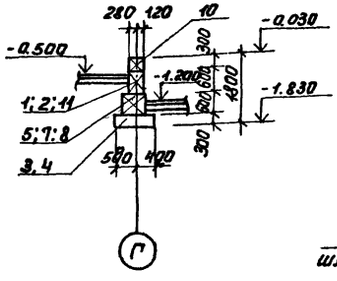

Деталь утепления стен подвала

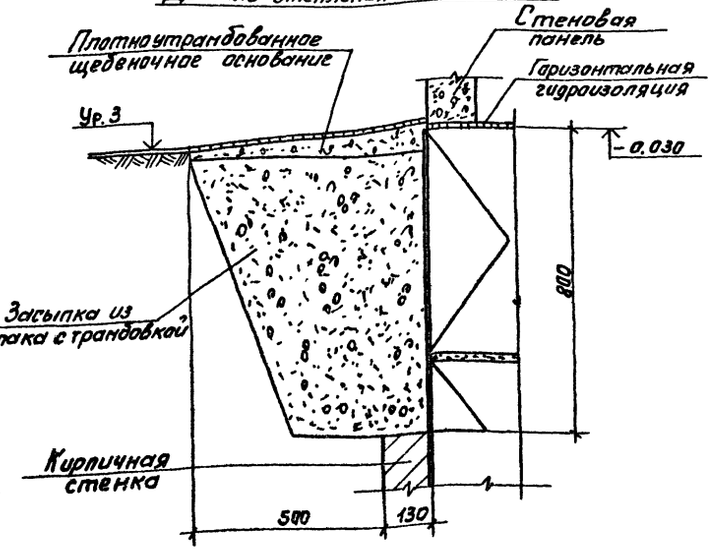

Сечение 20-20
Сечение 19-19

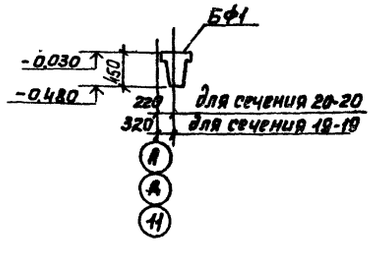

Сечение 21-21

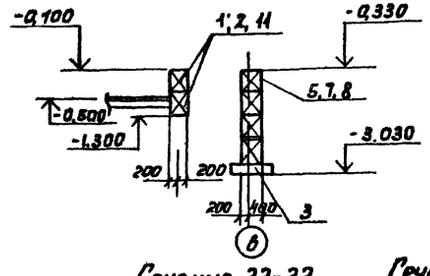

Сечение 22-22

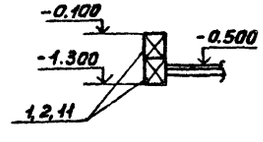

Сечение 23-23

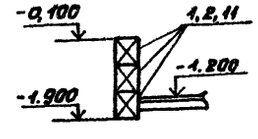

1. Под монолитные фундаменты выполнить бетонную подготовку из бетона М50 толщиной 100мм, кроме оговоренной, превышающую габарит фундамента на 100мм в каждую сторону.
2. Под сборные фундаменты стаканного типа и ленточные фундаменты уложить песчаную подготовку толщиной 100мм
3. Фундаментные балки и диафрагмы жесткости устанавливать на цементный раствор марки 200 толщиной 20мм. Зазоры между торцами балок и фундаментом заделать бетоном марки 200.
4. Бетонные блоки укладывать на цементно-песчаный раствор марки 50, с обязательной перевязкой не менее 0,4 высоты блока.
5. Обратную засыпку пазух фундаментов производить грунтом без включения строительного мусора и растительного грунта с уплотнением слоями не более 200мм, по указаниям СН536-81
6. Горизонтальная гидроизоляция кирпичных стен выполняется из цементно-песчаного раствора состава 1:2 на отм. -0,030.
7. Стены подвалов, соприкасающиеся с грунтом, обмазать двумя слоями горячего битума по огрунтовке из битума, растворенного в бензине.

СОГЛАСОВАНО
ОТДЕЛ ВГ Гриль

Инв.№ подл. | Подп. и дата | Взам.инв.№

ТП 901-3-207.85			КЖ
ПРОВЕР. Баранова			
НКЖЭК. Саранча	Блок основных сооружений для станции обеззараживания воды производительностью 12,5 тыс. м³/сутки.	Стадия: Р	Лист: 7	Листов:
РУК.ГР. Баранова			
ГИП Левина			
ГА.КОНСТ Шапиро	Схема расположения фундаментов, фундаментных балок. Виды 5-15; 16-16. Сечения 17-17; 22-22.	ЦНИИЭП инженерного оборудования г. Москва	
Н.КОНТР Левина			
НАЧ.ОТД Красавин			
ПРИВЯЗАН			
Инв.№			

Копировал: Пискулина Формат А2

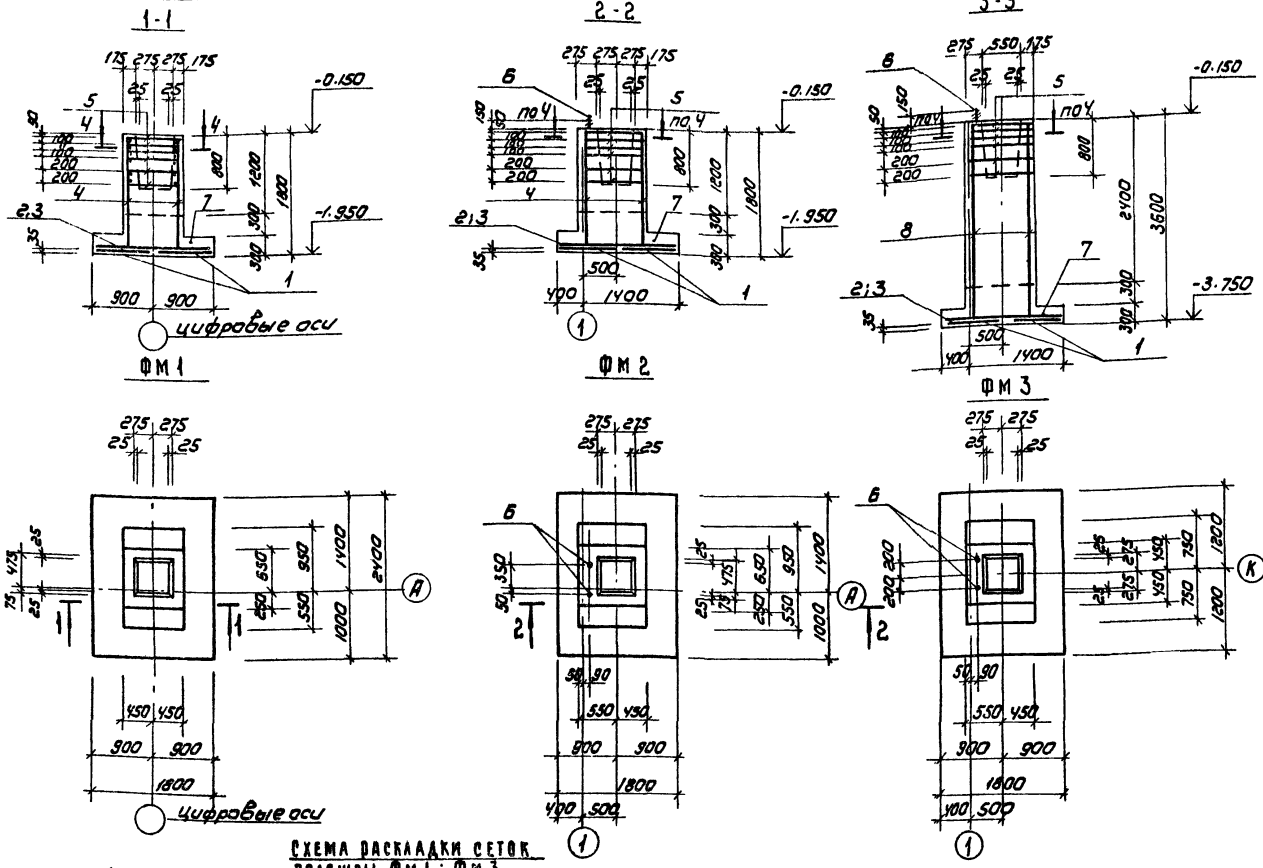

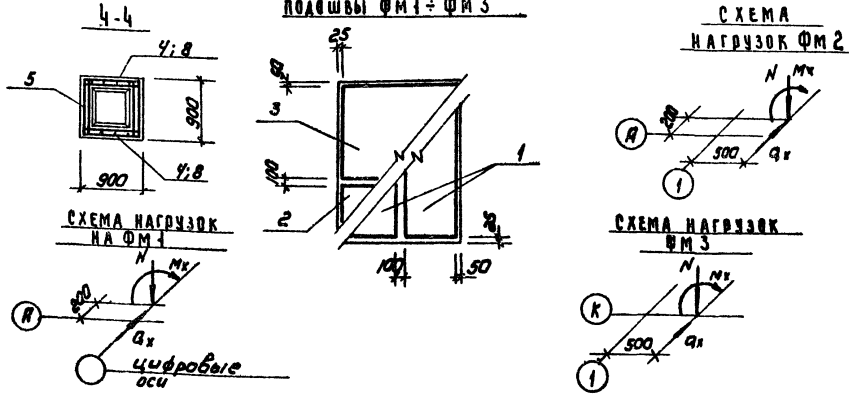

СПЕЦИФИКАЦИЯ МОНОЛИТНЫХ ФУНДАМЕНТОВ ФМ 1; ФМ 2; ФМ 3

Формат	Зона	Поз.	Обозначение	Наименование	Кол	Примечание
				ФМ 1		
				Сборочные единицы		
				Сетки арматурные		
		1	1.410-2 вып. 1	Сетка С12АII-8×24	2	11.77
		2	1.410-2 вып. 1	Сетка С12АII-8×18	1	8.78
		3	1.410-2 вып. 1	Сетка С12АII-14×18	1	14.15
		4	1.410-2 вып. 1	Сетка 1 С12АII-8×18	2	8.44
		5	1.412-1/77 вып. 3	Сетка СА-10АII	6	4.2
				Материалы:		
		7		Бетон М200; Мрз 50	2,21	м³
				ФМ 2		
				Сборочные единицы		
				Сетки арматурные		
			Позиции 1÷5 см.	ФМ 1		
		6		Болт 1.1 М24×800 ВСТ3 кл2 ГОСТ 24379.1-80	2	3.42
				Материалы:		
		7		Бетон М200; Мрз 50	2,34	м³
				ФМ 3		
				Сборочные единицы		
				Сетки арматурные		
			позиции 1; 2; 3; 5; 6	см. ФМ 1; ФМ 2		
		8	1.410-2, вып. 1	Сетка 1 С12АII-8×36	2	17.44
				Материалы:		
		7		Бетон М200; Мрз 50	3.70	м³

ТАБЛИЦА НАГРУЗОК

Марка фундамента	Наименование усилий	Усилия кН; кНм
ФМ 1	N	511.3
	Mx	120.0
	Qx	24.0
ФМ 2	N	255
	My	60
	Qx	12
ФМ 3	N	300.0
	Mx	65.0
	Qx	6.0

ВЕДОМОСТЬ РАСХОДА СТАЛИ НА ЭЛЕМЕНТ, КГ

Марка элемента	Изделия арматурные													Общий расход
	Арматура класса								Всего	Арматура класса				Всего	
	АI				АII					Сталь круглая					
	ГОСТ 5781-82				ГОСТ 5781-82					ГОСТ 2590-71*					
	ф8			Итого	ф10	ф12		Итого		ф24			Итого		
ФМ 1	6,75			7,33	25,2	56,60		81,80	88,55						88,55
ФМ 2	6,75			7,33	25,2	56,60		81,80	88,55	6,84			6,84		95,39
ФМ 3	10,11			8,67	25,2	88,12		113,32	123,43	6,84			6,84		130,27

ТП 901-3-207.85 КЖ

Пров.	Баранова		
Инж.	Саранча		
Рук. гр.	Баранова		
Гип	Левина		
Гл. конст.	Шапиро		
Н. контр.	Левина		
Нач. отд.	Красавин		

Привязан

Инв. №

БЛОК ОСНОВНЫХ СООРУЖЕНИЙ ДЛЯ СТАНЦИИ ОБЕСФТОРИВАНИЯ ВОДЫ ПРОИЗВОДИТЕЛЬНОСТЬЮ 12,5 ТЫС М³/СУТ

ФУНДАМЕНТЫ ФМ 1; ФМ 2; ФМ 3. ОПАЛУБОЧНЫЕ ЧЕРТЕЖИ. АРМИРОВАНИЕ

Стадия	Лист	Листов
Р	8	

ЦНИИЭП ИНЖЕНЕРНОГО ОБОРУДОВАНИЯ г. МОСКВА

Копировал: Коршунова

Формат А2

Альбом II

Типовой проект 901-3-207.85

Инв. № подл. | Подп. и дата | Взам. инв. №

Спецификация монолитных фундаментов (ФМ4; ФМ5; ФМ6).

Формат	Зона	Поз.	Обозначение	Наименование	Кол.	Примечание
				ФМ4; ФМ5.		
				Сборочные единицы.		Масса кг
				Сетка арматурная		
		1	1.410-2. Вып.1	Сетка С12АII-10х24	2	14.18
		2	1.410-2 Вып.1	Сетка С12АII-8х24	1	11.77
		3	1.410-2 Вып.1	Сетка С12АII-12х30	1	20.81
		4	1.410-2 Вып.1	Сетка С12АII-10х30	1	17.79
		5	1.410-2 Вып.1	Сетка 1С12АII-8х30	2	14.44
		6	1.412-1/77 Вып.3	Сетка СА-10АII	6	4.2
				Детали (для ФМ4)		
		7		Болт 1.1М 24х800 ВСт3кп2 ГОСТ 24379.1-80	2	3.42
				Материалы		Объем м3
		8		Бетон М200, МРз 50		5.1
				Фм6		
				Сборочные единицы		
			Позиции 1 (шт.1), 2 (шт.1) 6 (шт.6)	см. ФМ4		
		9	1.410-2. Вып.1	Сетка С12АII-8х21	1	10.44
		10	1.410-2 Вып.1	Сетка С12АII-14х21	1	16.85
		11	1.410-2 Вып.1	Сетка 1С12АII-8х36	2	17.44
				Материалы		Объем м3
		8		Бетон М200, МРз 50		4.5

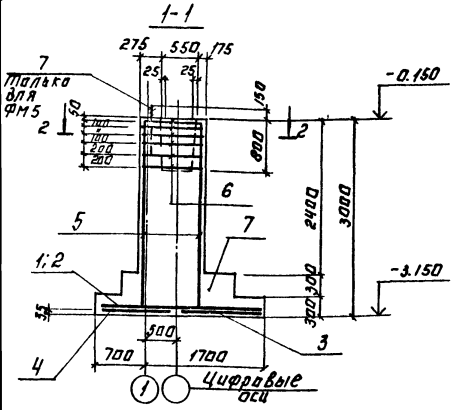

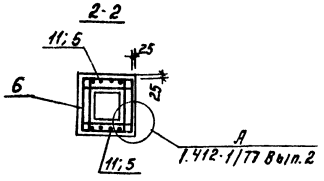

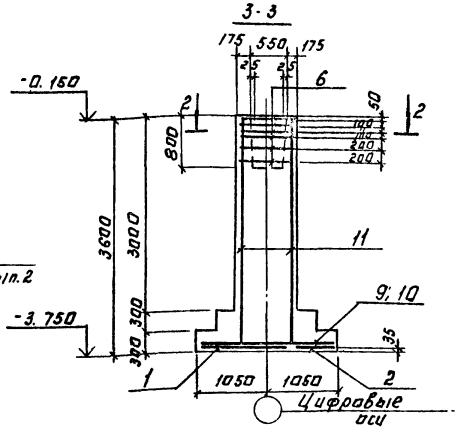

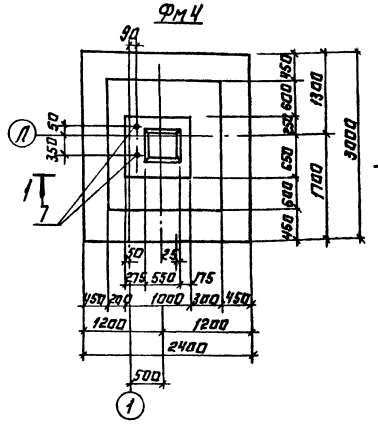

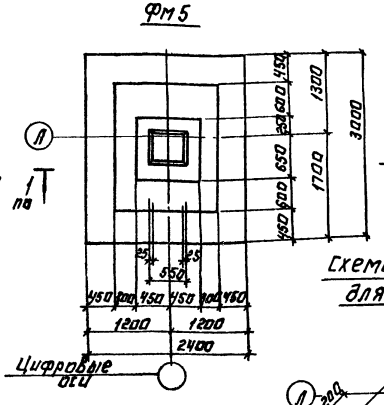

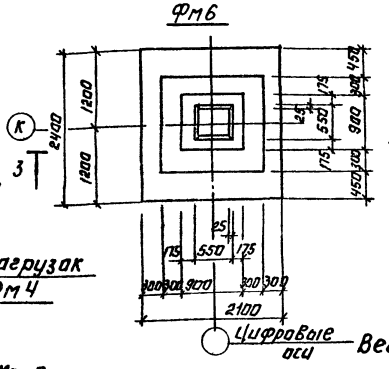

Схема раскладки сеток подошвы ФМ4; ФМ5.

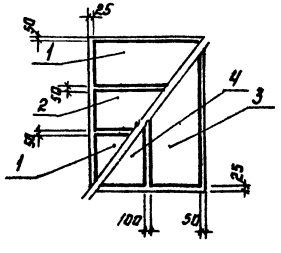

Схема раскладки сеток подошвы ФМ6.

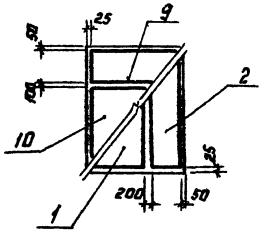

Схема нагрузок для ФМ4

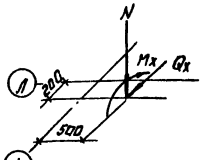

Схема нагрузок для ФМ5

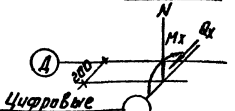

Схема нагрузок для ФМ6

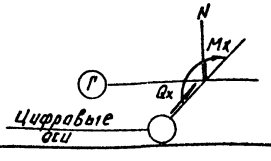

Марка фундамента	Наимен. усилия	Усилия кН, кНм.
ФМ4	N	200
	Mx	120
	Qx	18
ФМ5	N	400
	Mx	239.6
	Qx	36.0
ФМ6	N	601.5
	Qx	12
	Mx	130

Ведомость расхода стали на элемент, кг

Марка элемента	Изделия арматурные: Арматура класса A-I ГОСТ 5781-82 Ф8			Итого	Арматура класса A-II ГОСТ 5781-82 Ф10	Ф12	Итого	Всего	Арматура класса: Сталь круглая ГОСТ 2590-71* Ф24			Итого	Всего	Общий расход
ФМ4	11.88			11.88	25.2	95.73	120.93	132.81	6.84			6.84	6.84	139.65
ФМ5	11.88			11.88	25.2	95.73	120.93	132.81						132.81
ФМ6	9.99			9.99	25.2	78.13	103.33	113.32						113.32

Привязан

Инв.№

Копировал: Логинова

Провер.	Баранова		
Инжен.	Саранча		
Рук.гр.	Баранова		
ГИП	Левина		
Гл.констр.	Шапиро		
Н.контр.	Левина		
Нач.отд.	Красавин		

ТП 901-3-207.85 КЖ

Блок основных сооружений для станции обезжелезивания воды производительностью по 125 тыс м3/сутки

Фундаменты ФМ4; ФМ5; ФМ6. Опалубочные чертежи. Армирование.

Стадия	Лист	Листов
Р	9	

ЦНИИЭП инженерного оборудования г. Москва

Формат А2

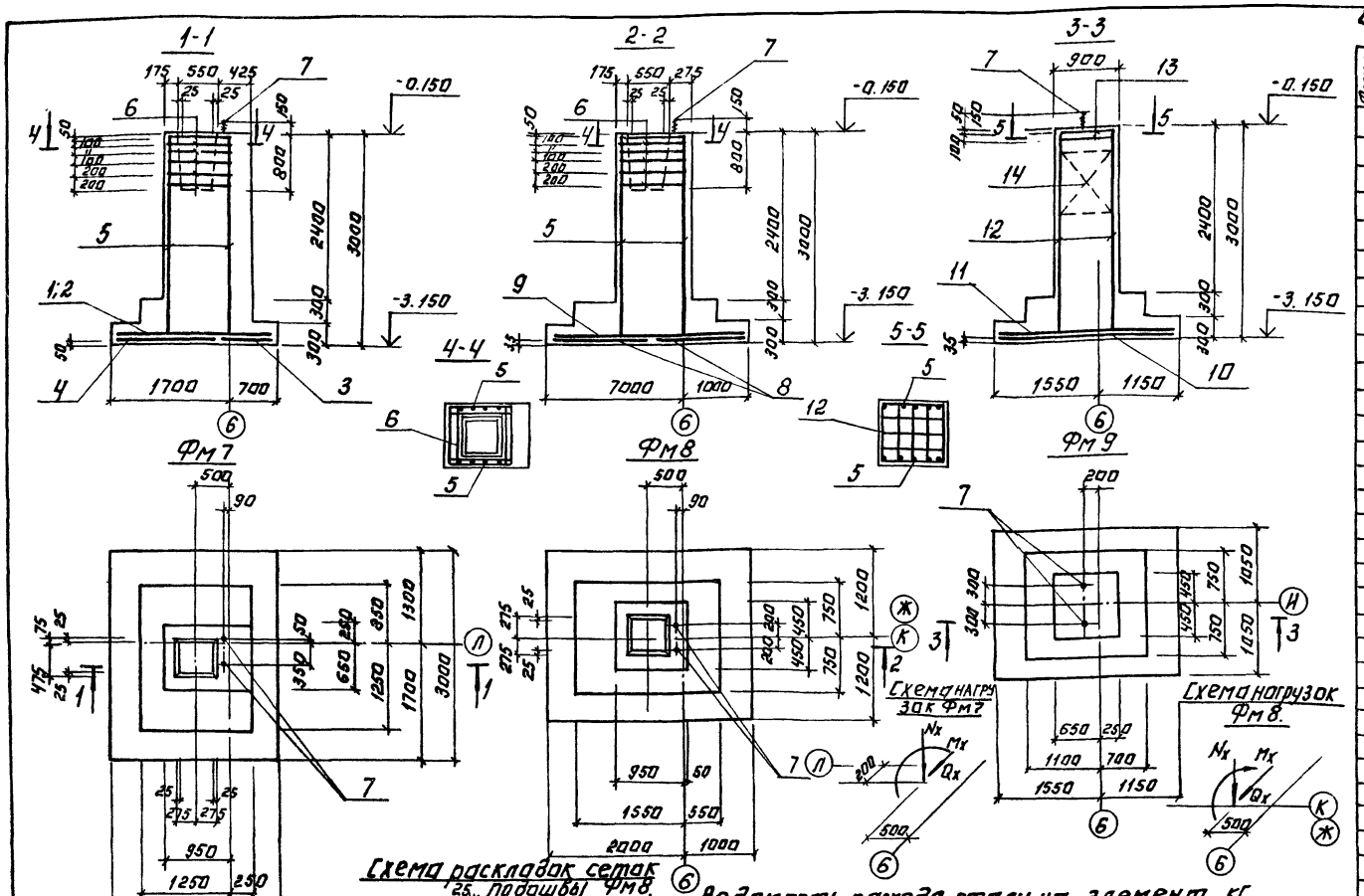

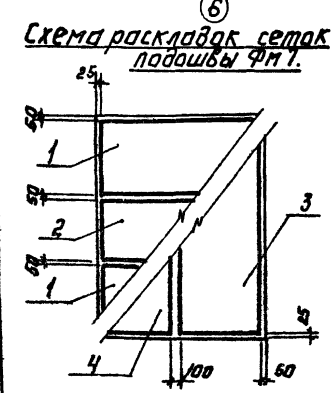

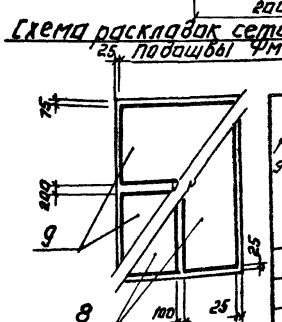

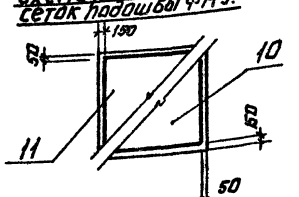

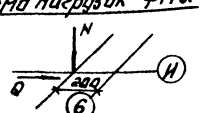

Спецификация монолитных фундаментов Фм7; Фм8; Фм9.

Формат	Зона	Поз.	Обозначение	Наименование	Кол.	Примечание
				Фм7		Масса [кГ]
				Сборочные единицы.		
				Сетки.		
		1	1.410-2 Вып.1	Сетка С12АII-10×24	2	14.18
		2	1.410-2 Вып.1	Сетка С12АII-8×24	1	11.77
		3	1.410-2 Вып.1	Сетка С12АII-12×30	1	20.81
		4	1.410-2 Вып.1	Сетка С1 12АII-10×30	1	17.79
		5	1.410-2 Вып.1	Сетка 1С12АII-8×30	2	14.44
		6	1.412-1/77 Вып.3	Сетка СА-10АII	6	4.2
				Детали.		
		7		Болт 1.1м 24×800 В ст3кп2	2	3.42
				ГОСТ 24379.1-80.		
				Материал.		
				Бетон М200; Мрз 50	5.1	м³
				Фм8		
				Сборочные единицы.		
				Сетки.		
		8	1.410-2 Вып.1	Сетка С12АII-14×24	2	19.00
		6	1.412-1/77 Вып.3	Сетка СА-10АII	6	4.2
		9	1.410-2 Вып.1	Сетка С12АII-10×30	2	17.8
		5	1.410-2 Вып.1	Сетка 1С12АII-8×30	2	14.78
				Детали.		
		7		Болт 1.1м 24×800 В ст.3кп2	2	3.42
				ГОСТ 24379.1-80		
				Материал.		
				Бетон М200; Мрз 50	4.83	м³
				Фм9		
				Сборочные единицы.		
				Сетки.		
		10	1.410-2 Вып.1	Сетка С12АII-20×27	1	29.9
		12	1.410-2 Вып.1	Сетка 1С14АII-8×30	2	19.50
		11	1.410-2 Вып.1	Сетка С10АII-26×21	1	20.0
		13	1.412-1/77 Вып.3	Сетка СН-6АI	2	3.52
		14	1.412.1-4.080	ММ1; ММ2; ММ3.	4+4+4	8.40
		7		Болт 1.1м 24×800 В ст3кп2	2	3.42
				ГОСТ 24379.1-80.		
				Материал.		
				Бетон М200, Мрз 50	4.45	м³

Ведомость расхода стали на элемент, кГ.

Марка элемента	Изделия арматурные									Изделие закладное				Общий расход
	Арматура класса								Всего	Арматура класса			Всего	
	А-I				А-II					Сталь круглая				
	ГОСТ 5781-82				ГОСТ 5781-82					ГОСТ 2590-71*				
	ф6	ф8	ф10	Итого	ф10	ф12	ф14	Итого		ф24				
Фм7		11.9		11.9	25.2	95.7		120.9	132.8	6.84			6.84	139.64
Фм8		12.2		12.2	25.2	90.96		116.16	128.36	6.84			6.84	135.2
Фм9	9.34	7.39	8.4	25.13	17.7	25.85	35.66	71.21	104.34	6.84			6.84	111.18

Марка фун-та	Наимен. усилия	Усилия кН, кНм	Марка фун-та	Наимен. усилия	Усилия кН; кНм
Фм7	N	200	Фм9	N	74
	Mx	120		Q	6
	Qx	18			
Фм8	N	300			
	Mx	65			
	Qx	6			

Привязан:

Инв. №

Провер.	Баранова	
Инжен.	Саранча	
Рук. гр.	Баранова	
Гип	Левина	
Гл. конст.	Шапиро	
Н. контр.	Левина	
Нач. отд.	Красавин	

тп 901-3-207.85 КЖ

Блок основных сооружений для станции обесфторивания воды производительностью 12.5 тыс. м³/сутки

Фундаменты Фм7; Фм8; Фм9. Опалубочные чертежи. Армирование.

Стадия	Лист	Листов
Р	10	

ЦНИИЭП инженерного оборудования г. Москва

Копировал: Логинова

Формат: А2

Альбом II

Типовой проект 901-3-207.85

Инв. № подл. | Подпись и дата | Взам. инв. №

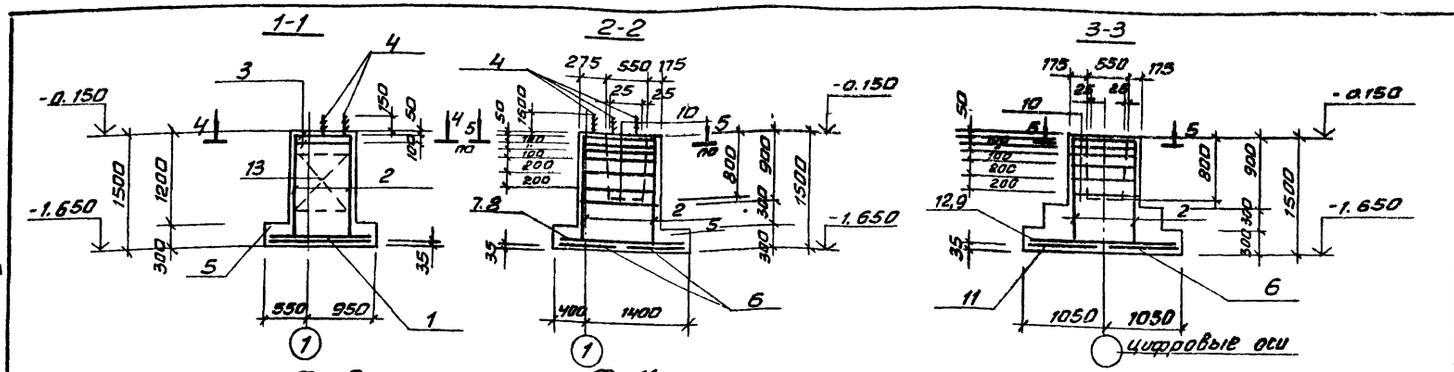

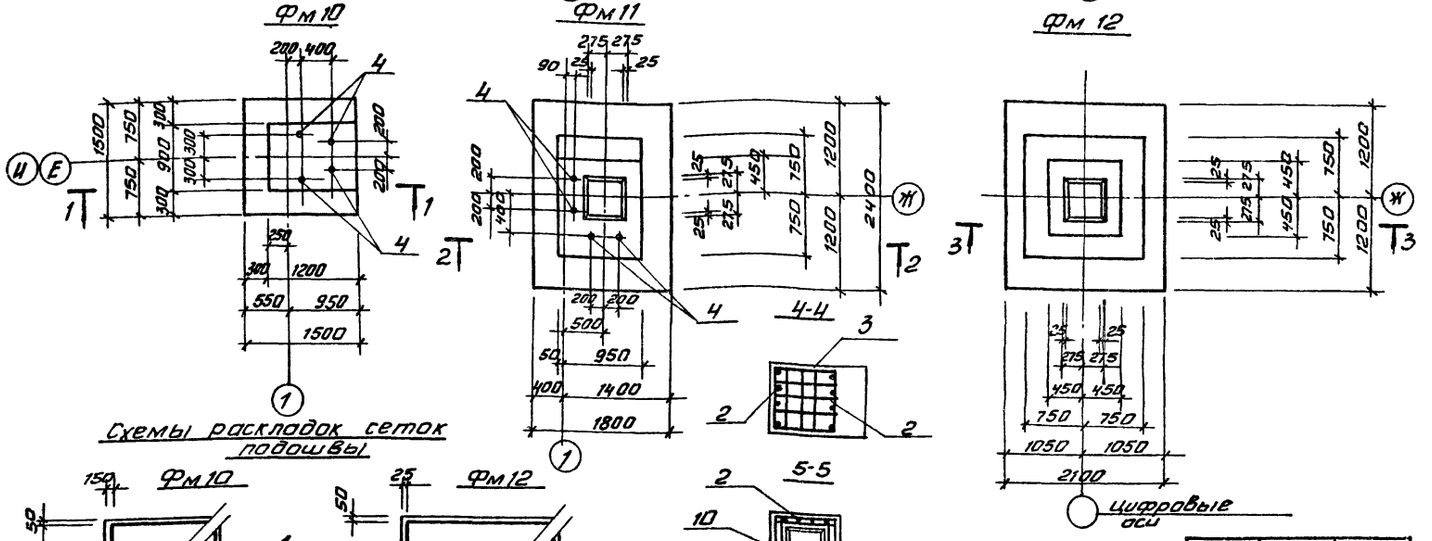

Схемы раскладок сеток подошвы

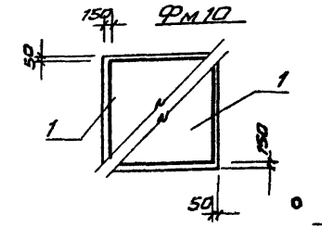

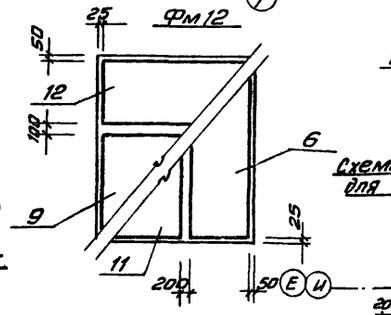

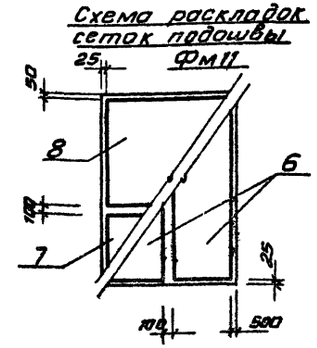

Схема нагрузок для Фм 10

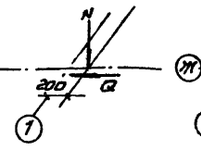

Схема нагрузок для Фм 11

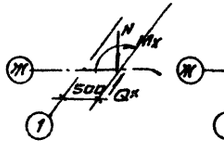

Схема нагрузок для Фм 12

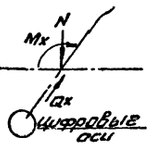

Марка фун-та	Наимен усилия	Усилия кН, кНм
Фм 10	N	74
	Q	6
Фм 11	N	300
	Mx	65
	Qx	6
Фм 12	N	601.5
	Mx	130
	Qx	12

Ведомость расхода стали на элемент, кг.

Марка элемента	Изделия арматурные								Всего	Изделие закладное				Всего
	Арматура класса									Арматура класса				
	A-I				A-II					Сталь круглая				
	ГОСТ 5781-82				ГОСТ 5781-82					ГОСТ 2590-71*				
	ф6	ф8	ф10	Итого	ф10	ф12		Итого		ф24			Итого	
Фм 10	10.2		8.4	18.6	23.3			23.3	41.9	13.7			13.7	55.6
Фм 11		7.4		7.4	25.2	54.0		79.2	86.6	13.7			13.7	100.3
Фм 12		9.4		9.4	25.2	59.5		84.7	94.1					94.1

Спецификация монолитных фундаментов Фм 10; Фм 11; Фм 12

Формат	Зона	Поз.	Обозначение	Наименование	Кол.	Примечание
				Фм 10		
				Сборочные единицы		
				Сетки		
		1	1.410-2 Вып.1	Сетка С10АII-14х15	2	8.13
		2	1.410-2 Вып.1	Сетка 1С12АII-8х15	2	7.45
		3	1.412.1-4	Сетка СН-6АI	2	3.52
		13	1.412.1-4	мм1; мм2; мм3		8.40
		4		Болт 1.1М24х800С.т3кп2	4	3.42
				ГОСТ 24379.1-80		
				Материалы		
		5		Бетон М200, Мрз 50	2.01	м³
				Фм 11		
				Сборочные единицы		
				Сетки		
		6	1.410-2 Вып.1	Сетка С12АII-8х24	2	11.77
		7	1.410-2 Вып.1	Сетка С12АII-8х18	1	8.78
		8	1.410-2 Вып.1	Сетка С12АII-14х18	1	14.15
		2	1.410-2 Вып.1	Сетка 1С12АII-8х15	2	7.45
		10	1.412-1/77 Вып.3	Сетка СА-10АII	6	4.2
				Детали		
		4		Болт 1.1М24х800С.т3кп2	4	3.42
				ГОСТ 24379.1-8		
				Материал		
		5		Бетон М200, Мрз 50	2.68	м³
				Фм 12		
				Сборочные единицы		
				Сетки		
		6	1.410-2 Вып.1	Сетка С12АII-8х24	1	11.77
		11	1.410-2 Вып.1	Сетка С12АII-10х24	1	14.18
		12	1.410-2 Вып.1	Сетка С12АII-8х21	1	10.44
		9	1.410-2 Вып.1	Сетка С12АII-14х21	1	16.85
		2	1.410-2 Вып.1	Сетка 1С12АII-8х15	2	7.45
		10	1.412-1/77 Вып.3	Сетка СА-10АII	6	4.2
				Материал:		
				Бетон М200, Мрз 50	2.68	м³

Альбом II

Типовой проект 901-3-207.85

Инв. № подл. | Подпись и дата | Взам. инв. №

Привязан

Инв. №

ТП 901-3-207 85 КЖ

Провер.	Баранова		
Инж.	Саранча		
Рук. гр.	Баранова		
ГИП	Левина		
Гл. конст.	Шапиро		
Н. контр.	Левина		
Нач. отд	Красавин		

Блок основных сооружений для станции обеспечивания воды производительностью 12,5 тыс. м³/сутки

Фундаменты Фм 10; Фм 11; Фм 12. Опалубочные чертежи. Армирование.

Стадия	Лист	Листов
Р	11	

ЦНИИЭП инженерного оборудования г. Москва

Копировал Антипова 20389-02

Формат А2

Альбом II

Типовой проект 901-3-207.85

Инв.№подл. | Подпись и дата | Взам.инв.№

Спецификация монолитных фундаментов ФМ 13; ФМ 14; ФМ 15, Фп15-1

Формат	Зона	Поз.	Обозначение	Наименование	Кол.	Примечание
				ФМ 13		
				Сборочные единицы		
				Сетки		
		1	1.410-2 Вып.1	Сетка С12АII-14×15	2	8.15
		2	1.410-2 Вып.1	Сетка 1С12АII-8×15	2	7.45
		3	1.412-4	Сетка СМ-6АI	2	3.52
		14	1.412.1-4	мм1, мм2, мм3		8.40
		4		Болт 1.1м 24×800Ст3кп2 ГОСТ 24379.1-80	2	3.42
		5		Материал. Бетон М200; МРЗ 50	1.65	м³
				ФМ 14		
				Сборочные единицы		
				Сетки		
		6	1.410-2 Вып.1	Сетка С12АII-8×24	2	11.77
		7	1.410-2 Вып.1	Сетка С12АII-8×18	1	8.78
		8	1.410-2 Вып.1	Сетка С12АII-14×18	1	14.15
		9	1.410-2 Вып.1	Сетка 1С12АII-8×18	2	7.11
		10	1.412-1/77 Вып.3	Сетка СА-10АII	6	4.2
				Детали		
		4		Болт 1.1м24×800Ст3кп2 ГОСТ 24379.1-80	4	3.42
				Материал		
		5		Бетон М200, Мрз 50	3.05	м³
				ФМ 15; ФМ 15-1		
				Сборочные единицы		
				Сетки		
		6	1.410-2 Вып.1	Сетка С12АII-8×24	1	11.77
		9	1.410-2 Вып.1	Сетка 1С12АII-8×18	2	7.11
		10	1.412-1/77 Вып.3	Сетка СА-10АII	6	4.2
		11	1.410-2 Вып.1	Сетка С12АII-10×24	1	14.18
		12	1.410-2 Вып.1	Сетка С12АII-8×21	1	10.44
		13	1.410-2 Вып.1	Сетка С12АII-14×21	1	16.85
		4	только для Фм 15-1	Болт 1.1 м 24×800Ст3кп2	2	3.42
				Материалы:		
		5		Бетон М200; Мрз 50	3.45	м³

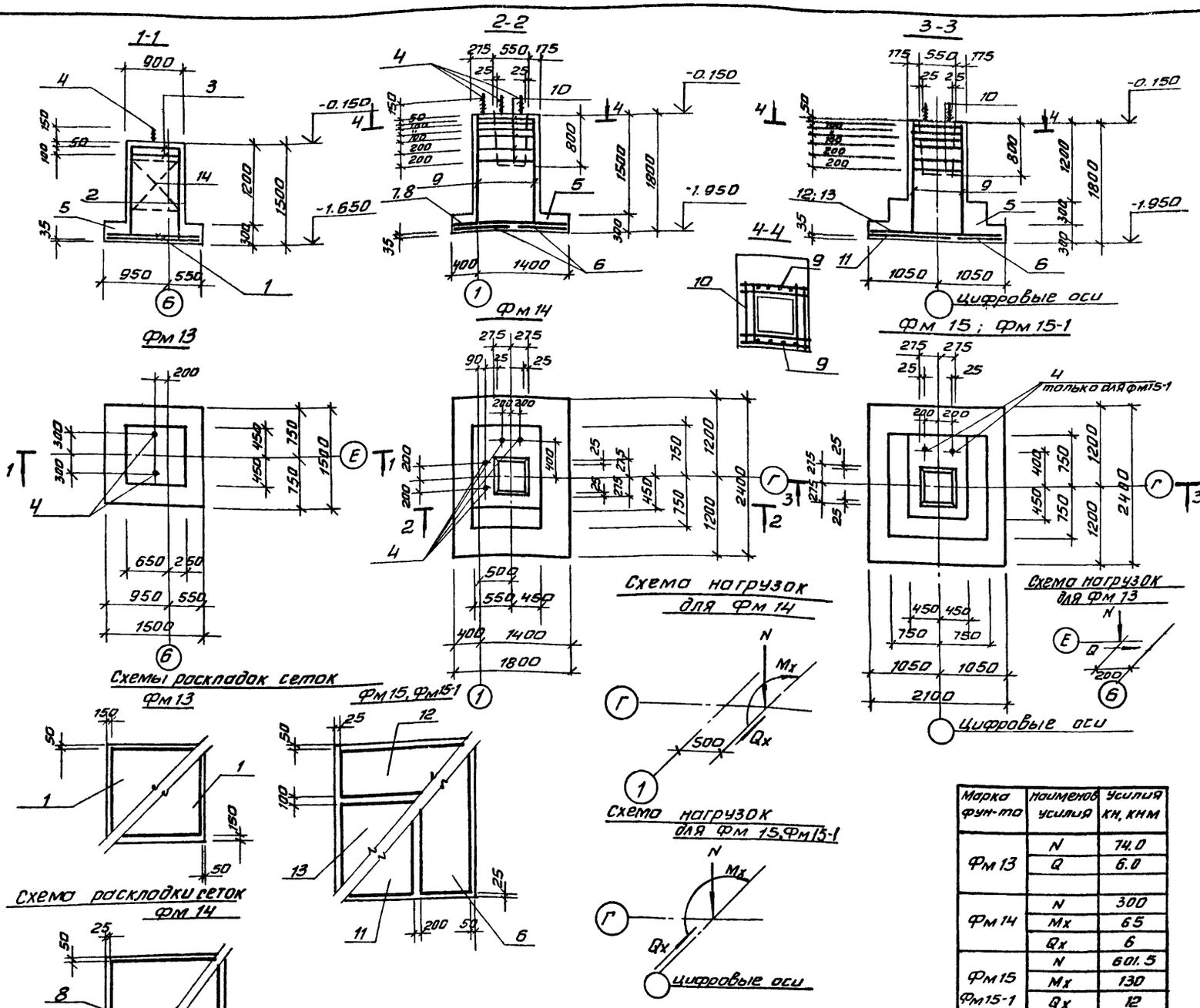

Марка фун-та	Наименов усилия	Усилия кН, кНм
Фм 13	N	74.0
	Q	6.0
Фм 14	N	300
	Mx	65
	Qx	6
Фм 15 Фм 15-1	N	601.5
	Mx	130
	Qx	12

Ведомость расхода стали на элемент, кг.

Марка элемента	Изделия арматурные									Изделие закладное			Общий расход
	Арматура класса									Арматура класса			
	А-I ГОСТ 5781-82				А-II ГОСТ 5781-82				Всего	Сталь круглая ГОСТ 2590-71*		Всего	
	Ф8	Ф6	Ф10	Итого	Ф10	Ф12		Итого		Ф24	Итого		
Фм 13	2.0	8.9	8.4	19.3	14.3	12.9		27.2	46.5	6.8	6.8	6.8	53.3
Фм 14	6.75			6.75	25.2	53.9		79.1	85.85	13.7	13.7	13.7	99.55
Фм 15	7.9			7.9	25.2	59.5		84.7	92.6				92.60
Фм 15-1	7.9			7.9	25.2	59.5		84.7	92.6	6.8	6.8	6.8	99.40

Привязан

Инв.№

Провер.	Баранова		
Инж.	Саранча		
Рук.гр.	Баранова		
ГИП	Левина		
Гл. конст	Шапиро		
Н. контр.	Левина		
Нач. отд	Красавин		

ТП 901-3-207.85 КЖ

Блок основных сооружений для станции обесфторивания воды производительностью 12,5 тыс.м³/сут

Фундаменты Фм 13; Фм 14; Фм 15, Фм 15-1. Опалубочные чертежи. Армирование

Стадия	Лист	Листов
Р	12	

ЦНИИЭП инженерного оборудования г. Москва

Копировал Антипова

Формат А2

Альбом II

Типовой проект 901-3-207.85

1-1

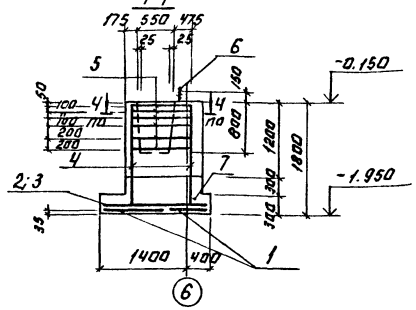

2-2

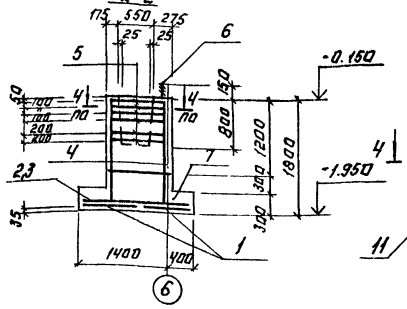

3-3

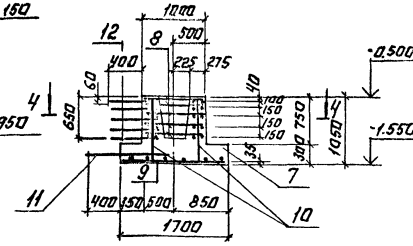

Спецификация монолитных фундаментов ФМ 16; ФМ 17; ФМ 18.

Формат	Зона	Поз.	Обозначение	Наименование	Кол.	Примечание
				ФМ16; ФМ 17.		Масса 60 кг
				Сборочные единицы.		
				Сетки.		
		1	1.410-2 Вып.1	Сетка С12АII-8х24	2	11.77
		2	1.410-2 Вып.1	Сетка С12АII-8х18	1	8.78
		3	1.410-2 Вып.1	Сетка С12АII-8х14	1	14.15
		4	1.410-2 Вып.1	Сетка 1С12АII-8х18	2	7.11
		5	1.412-1/77 Вып.3	Сетка СА-10.АII	6	4.2
				Детали.		
		6		Болт 11 М24х800 ВСт3кп2 ГОСТ 24379.1-80	2	3.42
				Материал:		
		7		Бетон М200; Мрз 50		
				Для ФМ 16	2.90	м³
				Для ФМ 17	2.83	м³
				ФМ 18		
				Сборочные единицы.		
				Сетки		
		8	1.020-1 1-1 0.0 10-07	Сетка С-8	3	1.53
		9	1.020-1 1-1.00.10-01	Сетка С-2	1	18.30
				Детали.		
		10		ф6АIII ГОСТ 5781-82; ℓ=1010	12	0.22
		11		ф10АIII ГОСТ 5781-82; ℓ=950	5	0.9
		12		ф10АI ГОСТ 5781-82; ℓ=750	10	0.4
				Материалы.		
		7		Бетон М200; Мрз 50	1.64	м³

ФМ 16

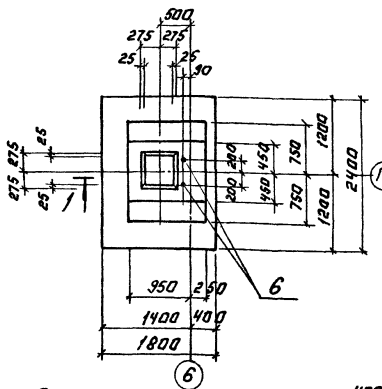

ФМ 17

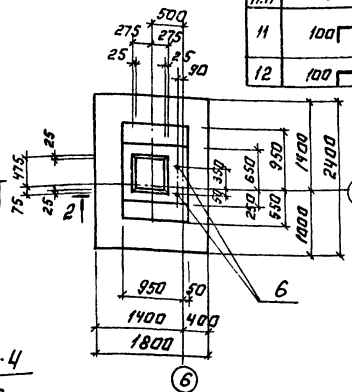

Ведомость деталей.

N п.п	Эскиз
11	100, 850
12	100, 650

ФМ 18

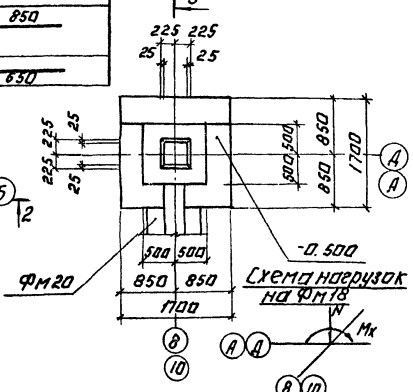

Схема раскладки сеток подошвы ФМ16; ФМ17

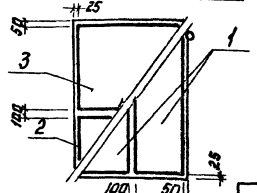

Схема раскладки сеток подошвы ФМ18

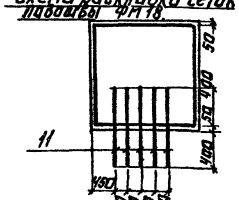

4-4

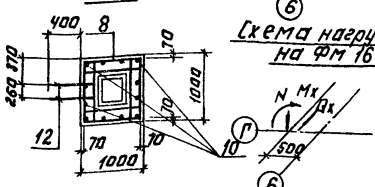

Схема нагрузок на ФМ 16

Схема нагрузок на ФМ 17

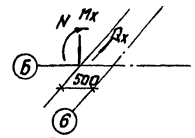

Таблица нагрузок.

Марка фун-та	Наимен. усилий	Усилия кН, кНм
ФМ16	N	300
	Mx	65
	Qx	6
ФМ17	N	255
	Mx	60
	Qx	12
ФМ18	N	266
	Mx	10,2
	Qx	—

Ведомость расхода стали на элемент, кг

Марка элемента	Изделия арматурные												Изделие закладное		Общий расход
	Арматура класса												Арматура класса		
	A-I				A-II				A-III				Сталь круглая		
	ГОСТ 5781-82				ГОСТ 5781-82				ГОСТ 5781-82				ГОСТ 2590-71*		
	ф6	ф8		Итого	ф10	ф12		Итого	ф6	ф10	Итого		ф24	Итого	
ФМ 16		6.75		6.75	25.2	53.94		79.14					6.84	6.84	92.73
ФМ17		6.75		6.75	25.2	53.94		79.14					6.84	6.84	92.73
ФМ18					5.8			5.8	10.4	20.89	31.29				37.09

Привязан:

Инв №

Провер.	Баранова		ТП 901-3-207.85 КЖ
Инжен.	Саранча		
Рук. гр.	Баранова		Блок основных сооружений для станции обеззараживания воды производительностью 125 тыс. м³/сутки
ГИП	Левина		Фундаменты ФМ16; ФМ17; ФМ18. Опалубочные чертежи. Армирование.
Гл. конст.	Шапиро		
Н. контр.	Левина		
Нач. отд.	Красавин		

Стадия: Р | Лист: 13 | Листов:

ЦНИИЭП инженерного оборудования г. Москва

Копировал: Логинова

Формат: А2

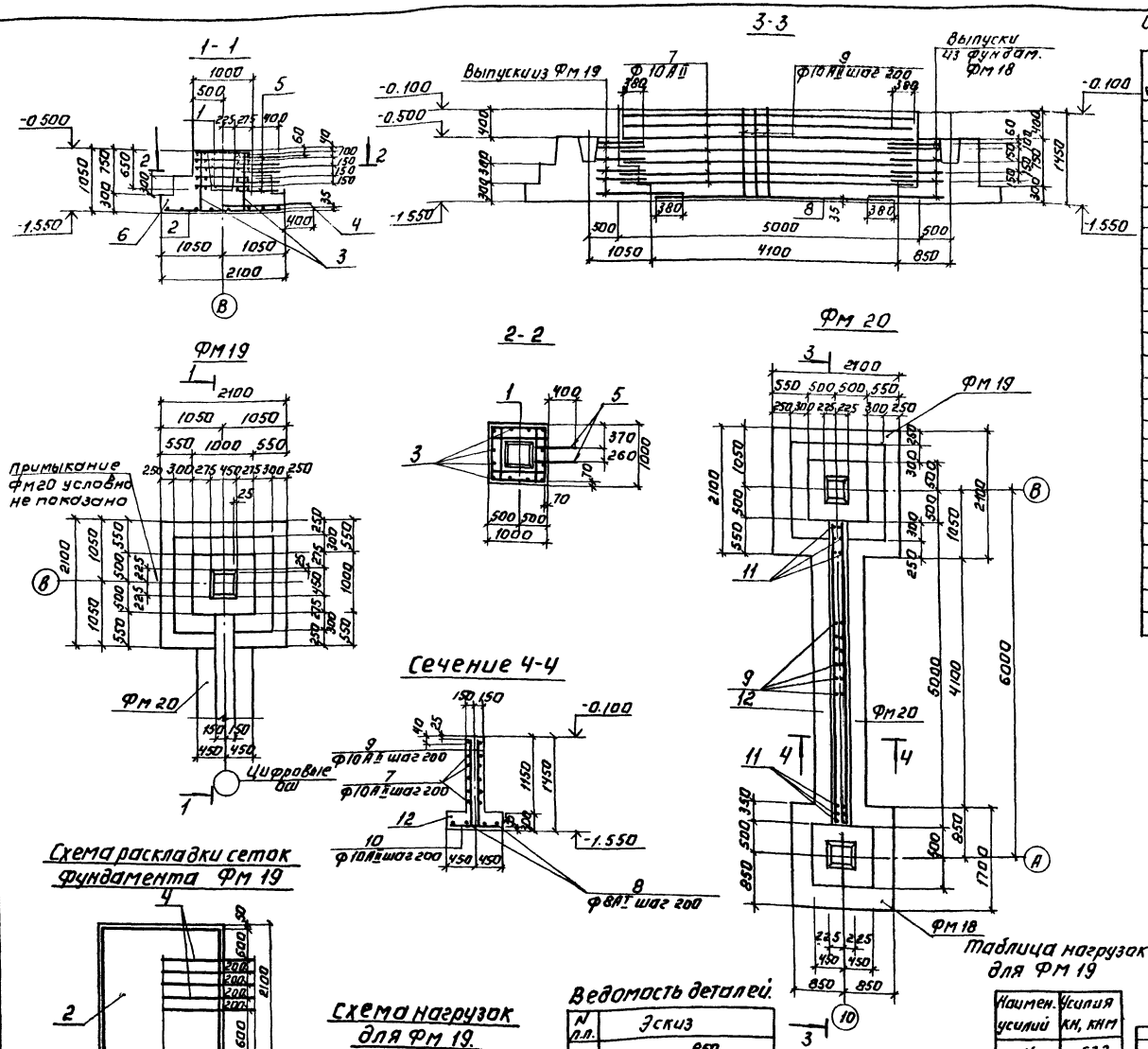

Спецификация монолитных фундаментов Фм 19; Фм 20.

Формат	Зона	Поз.	Обозначение	Наименование	Кол.	Примечание
				Фм 19		
				Сборочные единицы		
				Сетки.		
		1	1.020-1 1-1 0.0.10-06	Сетка С-8	5	1.53
		2	1.020-1 1-1 0.0.10-02	С-3	1	28.4
				Детали.		
		3		Ф6 А III ГОСТ 5781-82; ℓ=1010	12	0,22
		4		Ф10 А II ГОСТ 5781-82; ℓ=950	4	0,9
		5		Ф10 А II ГОСТ 5781-82; ℓ=750	20	0,4
				Материалы:		
		6		Бетон М 200	1.95	м³
				Фм 20.		
				Детали.		
		7		Ф10 А II ГОСТ 5781-82; ℓ=4960	14	3.1
		8		Ф10 А II ГОСТ 5781-82; ℓ=4060	5	2,5
		9		Ф10 А II ГОСТ 5781-82; ℓ=1390	42	0,9
		10		Ф10 А II ГОСТ 5781-82; ℓ=860	21	0.53
		11		Ф10 А II ГОСТ 5781-82; ℓ=1130	10	0,7
				Материалы		
				Бетон М200; Мрз 50	2,83	м³

Ведомость расхода стали на элемент, кГ.

Марка элемента	Изделия арматурные									Общий расход
	Арматура класса									
	А II				А III				Всего	
	ГОСТ 5781-82				ГОСТ 5781-82					
	Ф10			Итого	Ф6		Ф10	Итого		
Фм 19	11.6			11.6	10.35		28.34	38.69	50.29	50.29
Фм 20	111.83			111.83						111.89

Таблица нагрузок для Фм 19

Наимен. усилий	Усилия кН, кНм
N	532
Mx	10,2

Ведомость деталей.

N п.п.	Эскиз
4	100 / 850
5	100 / 650

Привязан:

Инв. №

Провер.	Баранова	
Инжен.	Саранча	
Рук. гр.	Баранова	
Гип.	Левина	
Гл. констр.	Шапиро	
Н. контр.	Левина	
Нач. отд.	Красавин	

ТП 901-3-207.85 КЖ

Блок основных сооружений для станции обесфторивания воды производительностью 12,5 тыс. м³/сутки

Фундаменты Фм 19; Фм 20. Опалубочные чертежи. Армирование

Стадия	Лист	Листов
Р	14	

ЦНИИЭП инженерного оборудования г. Москва

Копировал: Логинова

Формат: А2

Альбом II

Типовой проект 901-3-207.85

Инв. № подл. | Подпись и дата | Взам. инв. №

Типовой проект 901-3-207.85

Инв.№подл. | Подпись и дата | Взам.инв.№

Фм-21

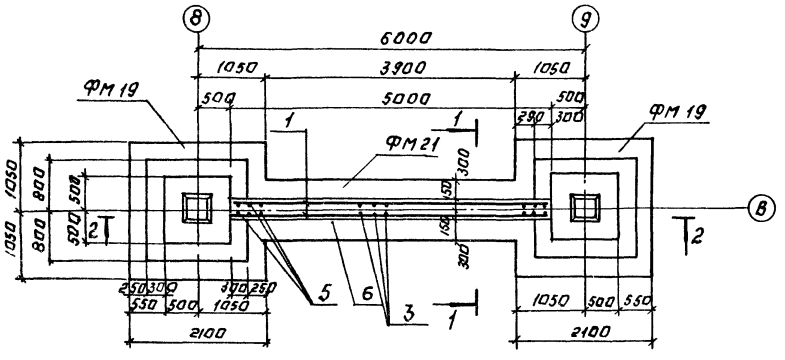

1-1

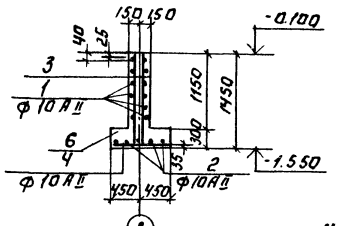

Схема раскладки сеток подошвы

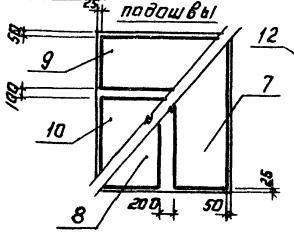

4-4

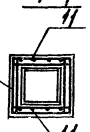

2-2

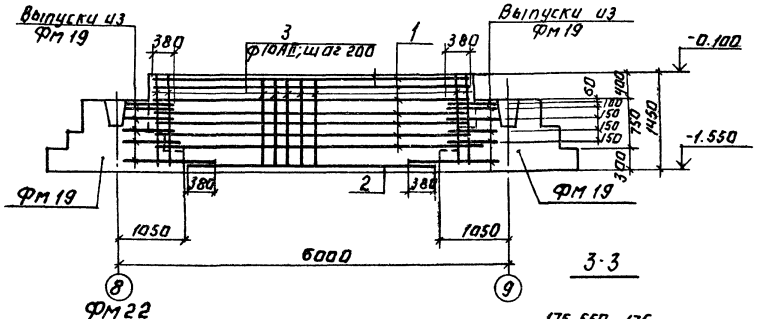

3-3

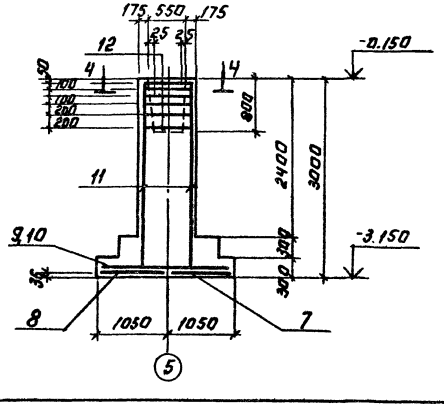

ФМ 22

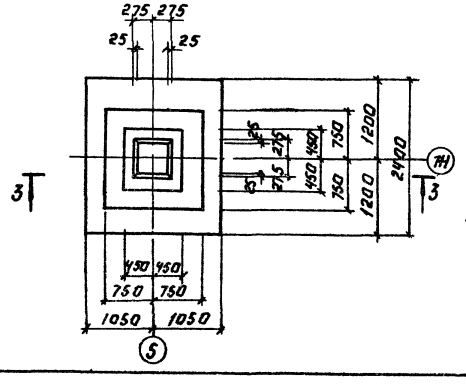

Спецификация монолитных фундаментов ФМ 21; ФМ 22.

Формат	Зона	Поз.	Обозначение	Наименование	Кол.	Примечание
				ФМ 21		
				Детали		Масса кг
64		1		Ф10 А II ГОСТ 5781-82 ℓ=4960	14	3.1
64		2		Ф10 А II ГОСТ 5781-82 ℓ=3860	5	2.4
64		3		Ф10 А II ГОСТ 5781-82 ℓ=1390	40	0.9
64		4		Ф10 А II ГОСТ 5781-82 ℓ=860	20	0.53
64		5		Ф10 А II ГОСТ 5781-82 ℓ=1130	12	0.70
				Материалы		Объём м3
		6		Бетон М200, Мрз 50.		2.76
				ФМ 22		
				Сварочные единицы		
				Сетки.		
		7	1.410-2 Вып. 1	Сетка С12АII-8×24	1	11.77
		8	1.410-2 Вып. 1	Сетка С12АII-10×24	1	14.18
		9	1.410-2 Вып. 1	Сетка С12АII-8×21	1	10.44
		10	1.410-2 Вып. 1	Сетка С12АII-14×21	1	16.85
		11	1.410-2 Вып. 1	Сетка 1С12АII-8×30	2	14.44
		12	1.412-1/77 Вып. 3	Сетка СА-10 А II	6	4.2
				Материалы.		
				Бетон М200; Мрз 50	3.80	м³

Ведомость расхода стали на элемент, кГ.

Марка элемента	Изделия арматурные							Всего	Изделие закладное				Общий расход
	Арматура класса								Арматура класса				
	А-I				А-II				Сталь				
	ГОСТ 5781-82				ГОСТ 5781-82				ГОСТ 2590-71*				
	Ф5	Ф8		Итого	Ф10	Ф12		Итого	Ф24		Итого	Всего	
Фм 21					110.4			110.4	110.4				110.4
Фм 22		9.33		9.33	25.2	72.79		97.99	107.32				107.32

Привязан.

Инв.№

Проб.	Баранова		
Инж.к.	Саранча		
Рук.гр.	Баранова		
Гип	Левина		
Гл.конст.	Шапиро		
Н.контр.	Левина		
Нач.отд.	Красавин		

Копировал: Логинова

ТП 901-3-207.85 КЖ

Блок основных сооружений для станции обезжелезивания воды производительностью 12,5 тыс.м³/сутки

Фундаменты Фм-21; Фм-22. Опалубочные чертежи. Армирование.

Стадия	Лист	Листов
Р	15	

ЦНИИЭП инженерного оборудования г. Москва

Формат А2

20389-02

Альбом II

Типовой проект 901-3-207.85

Схема расположения фундаментов под оборудование.

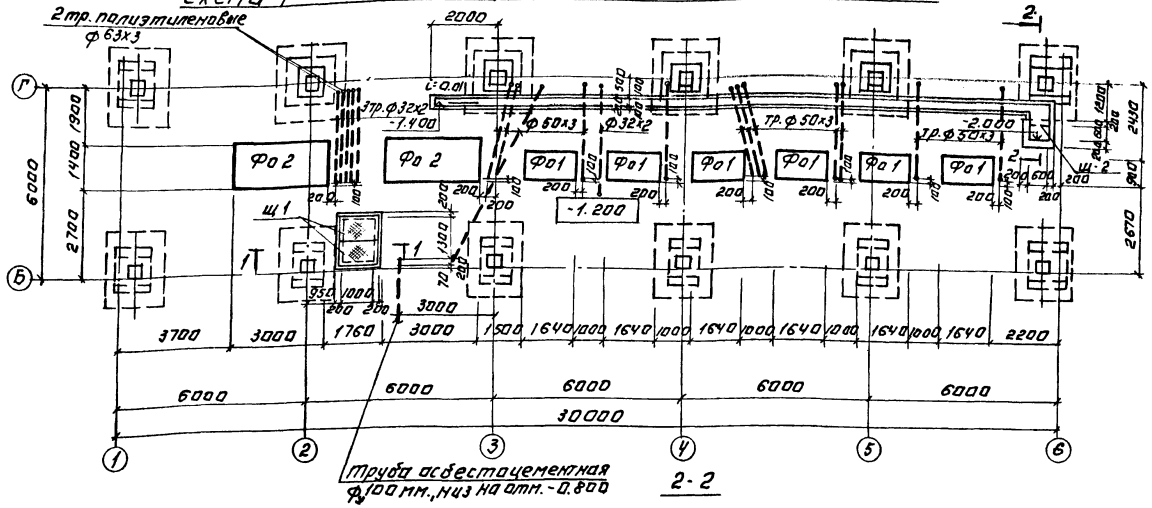

1-1

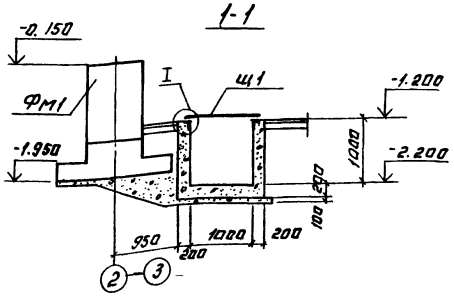

2-2

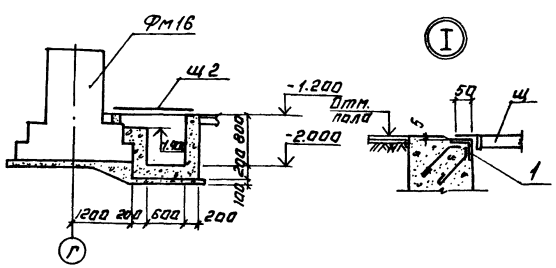

3-3

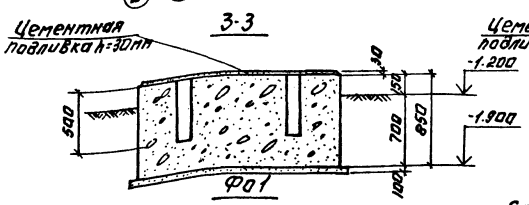

4-4

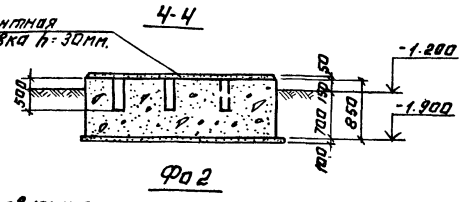

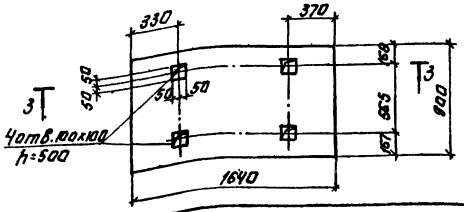

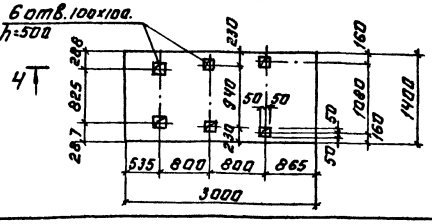

Спецификация к схеме расположения фундаментов под оборудование.

Марка	Обозначение	Наименование	Кол.	Масса ед. кг	Примечание
		Фундаменты под оборудование			
Фо1	Лист 16	Фо1	6		
Фо2	Лист 16	Фо2	2		
Щ1	тп КЖИ. Щ1	Щит Щ1	2	42,6	
Щ2	тп КЖИ. Щ1	Щ2	1	29,0	
		Изделие закладное			
1	3.400-6/76	МУ4-46	11 43,5	4,4	

1. Уклон в лотках создать путем нанесения цементно-песчаного раствора состава 1:2.
2. Стены и днища каналов и приямков, фундаменты под оборудование выполнить из бетона М 150.
3. Под монолитные фундаменты и каналы выполнить бетонную подготовку из бетона М 50.

Согласовано: Гл. инж. проекта Гриль; Гл. инж. ОТА Полевщикова; Гл. инж. ОТА ВГ; Гл. инж. ОТА ЗАА

Инв. № подл. | Подпись и дата | Взам. инв. №

Привязан:

Инв. №

Провер.	Баранова		
Инжен.	Саранча		
Рук. гр.	Баранова		
Гип	Левина		
Гл. конс.	Шапиро		
Н. контр.	Лекина		
Нач. отд.	Краснова		

ТП. 901-3-207.85 КЖ

Блок ненасосных сооружений для станции обеспечивания воды I производительностью 12,5 тыс. м³/сутки

Стадия	Лист	Листов
Р	16	

Схема расположения фундаментов под оборудование в осях 1-6; Б-Г

ЦНИИЭП инженерного оборудования г. Москва

Копировал: Аргинова

Формат А2

Схема расположения фундаментов под оборудование.

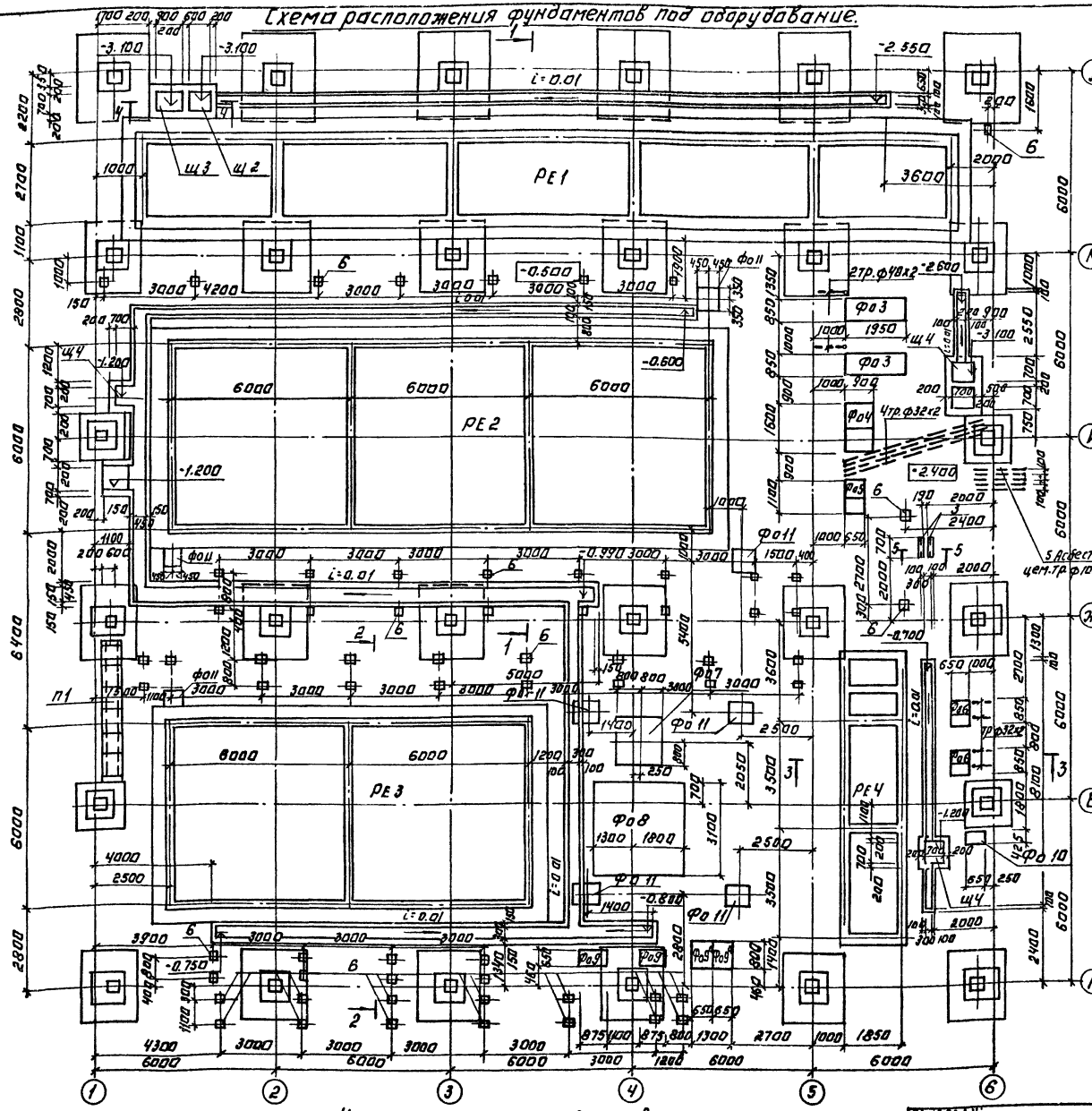

Спецификация к схеме расположения фундаментов под оборудование.

Марка	Обозначение	Наименование	Кол	Масса ед, кГ	Примечание
		Фундаменты под оборудование.			
Фо3	Лист КЖ 19	Фо3	2		1.32 м³
Фо4	Лист КЖ 19	Фо4	1		1.30 м³
Фо5	Лист КЖ 19	Фо5	1		0.64 м³
Фо6	Лист КЖ 19	Фо6	2		0.5 м³
Фо7	Лист КЖ 19	Фо7	1		2.94 м³
Фо8	Лист КЖ 19	Фо8	1		5.47 м³
Фо9, Фо9	Лист КЖ 19	Фо9; Фо9а	2/2		0.74 м³
Фо10	Лист КЖ 19	Фо10	1		0.25 м³
Фо11	Лист КЖ 19	Фо11	8		0.43 м³
РЕ1	Листы КЖ 22÷27	Емкость РЕ1	1		
РЕ2	Листы КЖ 28÷38	Емкость РЕ2	1		
РЕ3	Лист КЖ 28÷38	Емкость РЕ3	1		
РЕ4	Лист КЖ 39-КЖ 40	Емкость РЕ4	1		
П1	3.006-2 Вып. II-2	Плита П5д-8	6	100	
СФ1	ГОСТ 23279-78	Сетка 10АIII-100 / 10АIII-100 1550×5950 75/75	7	101	
		Щиты.			
Щ1	ТП КЖИ. Щ1	Щ3	1	39.3	
Щ2	ТП КЖИ. Щ1	Щ4	4	36.3	
Щ3	ТП КЖИ. Щ1	Щ2	1	29.0	
		Изделие закладное.			
1	3.400-6/76	МИ4-46	180 пм	1 п.м. 4.4	
2	1.400-15 Вып.1	МН158-1	9	23.9	
3		Швеллер 20 ГОСТ 8240-72 / Ст.3 ПС6-2 ГОСТ 535-78			
		e=700	2	12.9	
4	3.400-6/76	МН1-21	4	1.2	
5	Лист КЖ 19	Болт 1.1М24×800В3кп2	10	3.42	
6	3.400-6/76	МН1-23	63	3.8	

1. Разрезы 1-1÷5-5 см. на листе КЖ-18.
2. Фундаменты под оборудование разработаны на листе КЖ-19, их изображение дано в рабочем положении.
3. Уклон в лотках создать путем нанесения цементно-песчаного раствора на днище.
4. Стены и днища каналов и приямков, фундаменты под оборудование выполнить из бетона М150.
5. Грунт в основании емкостей РЕ2; РЕ3; РЕ4 послойно уплотнить до $\gamma_{ск} \geq 1{,}6$ т/м³ E=14.71 МпА; φ=28° (расчетное сопротивление R - должно быть не менее 0.02 мпА)

Уплотнение грунта производить в зоне его нарушенной структуры, образующей при отрытии котлованов в осях „Л-К" для емкости РЕ1 и „К-Ж" для емкости РЕ-2.

6. Поз. 6 заложить в полу, верх закладной на отм. пола.

ТП 901-3-207.85 КЖ

ПРОВЕР.	БАРАНОВА	
ИНЖЕН.	САРАНЧА	
РУК.ГР.	БАРАНОВА	
ГИП	ЛЕВИНА	
ГА. КОНТР.	ШАПИРО	
Н. КОНТР.	ЛЕВИНА	
НАЧ. ОТД.	КРАСАВИН	

БЛОК ОСНОВНЫХ СООРУЖЕНИЙ ДЛЯ СТАНЦИИ ОБЕССОЛИВАНИЯ ВОДЫ ПРОИЗВОДИТЕЛЬНОСТЬЮ 12,5 тыс м³/сутки

СХЕМА РАСПОЛОЖЕНИЯ ФУНДАМЕНТОВ ПОД ОБОРУДОВАНИЕ. СПЕЦИФИКАЦИЯ.

СТАДИЯ	ЛИСТ	ЛИСТОВ
Р	17	

ЦНИИЭП ИНЖЕНЕРНОГО ОБОРУДОВАНИЯ г. МОСКВА

ПРИВЯЗАН:

ИНВ. №

КОПИРОВАЛ: ЛОГИНОВА

ФОРМАТ: А2

Типовой проект 901-3-207.85 Альбом II

СОГЛАСОВАНО.

ОТДЕЛ ВТ ПРИЛЬ

ОТДЕЛ ЗАД ПОЛЕВЩИКОВ

ИНВ. № ПОДЛ. | ПОДПИСЬ И ДАТА | ВЗАМ. ИНВ. №

Типовой проект 901-3-207.85 Альбом III

Разрез 1-1

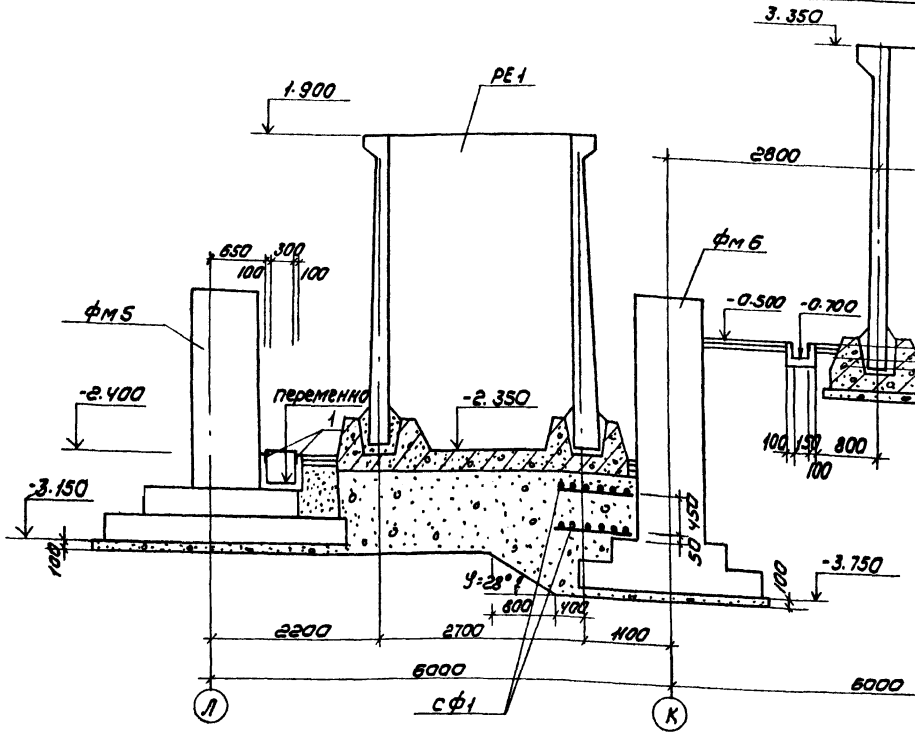

Разрез 4-4

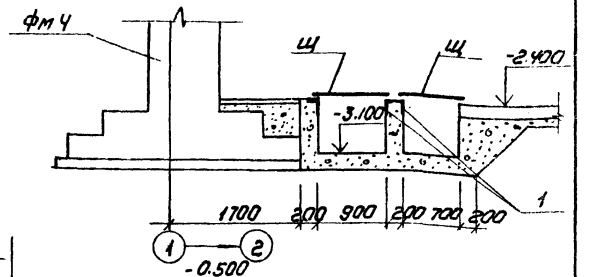

5-5

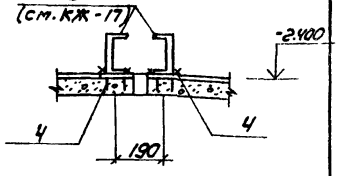

Разрез 2-2

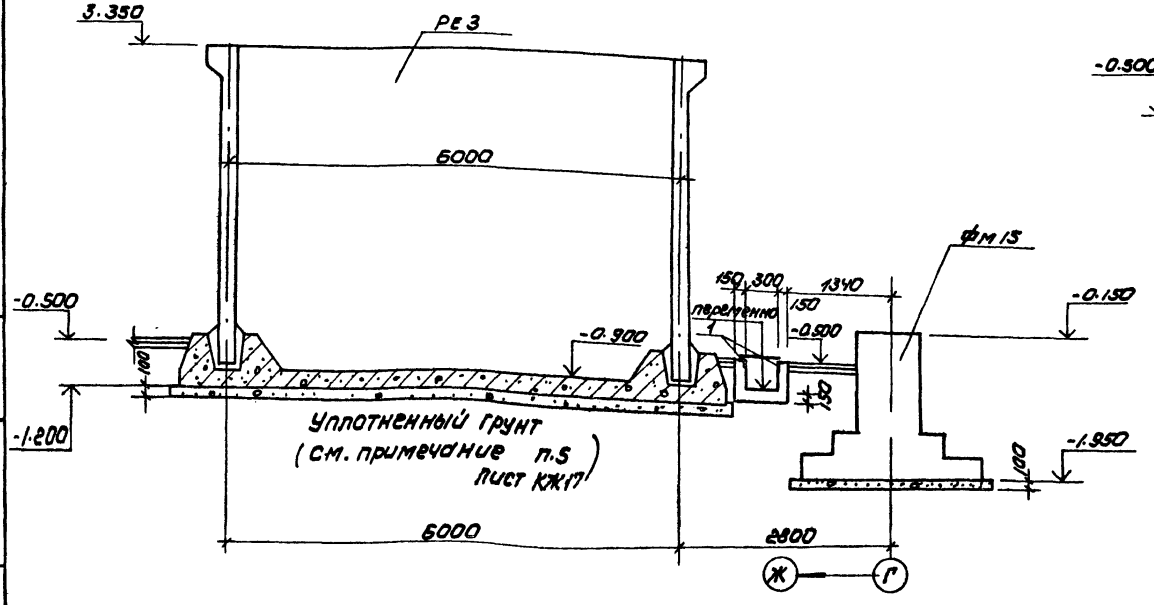

Разрез 3-3

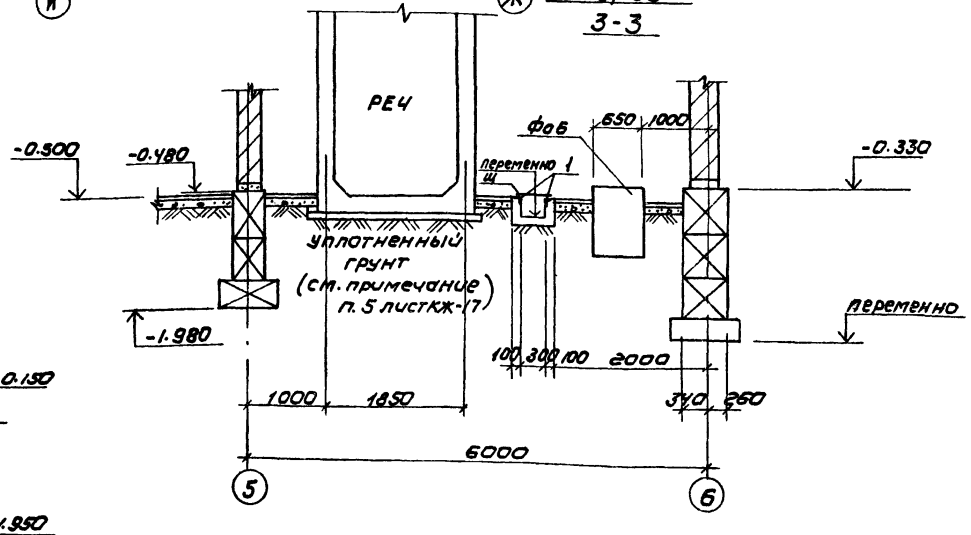

Инв. № подл. | Подпись и дата | Взам. инв. №

Привязан		Провер.	Баранова		ТП 901-3-207.85 КЖ
		Инженер	Саранча		Блок основных сооружений для станции обеззараживания воды производительностью 2,5 тыс м³/сут
		Рук. гр.	Баранова		Стадия: Р; Лист: 18; Листов:
		ГИП	Левина		Разрезы 1-1 ÷ 5-5 к схеме расположения фундаментов под оборудование
		Гл. констр.	Шапиро		ЦНИИЭП инженерного оборудования г. Москва
Инв.№:		Н. контр.	Левина		
		Нач. отд.	Красавин		

Копировал: Коршунова

Формат А2

Типовой проект 901-3-207.85 Альбом II

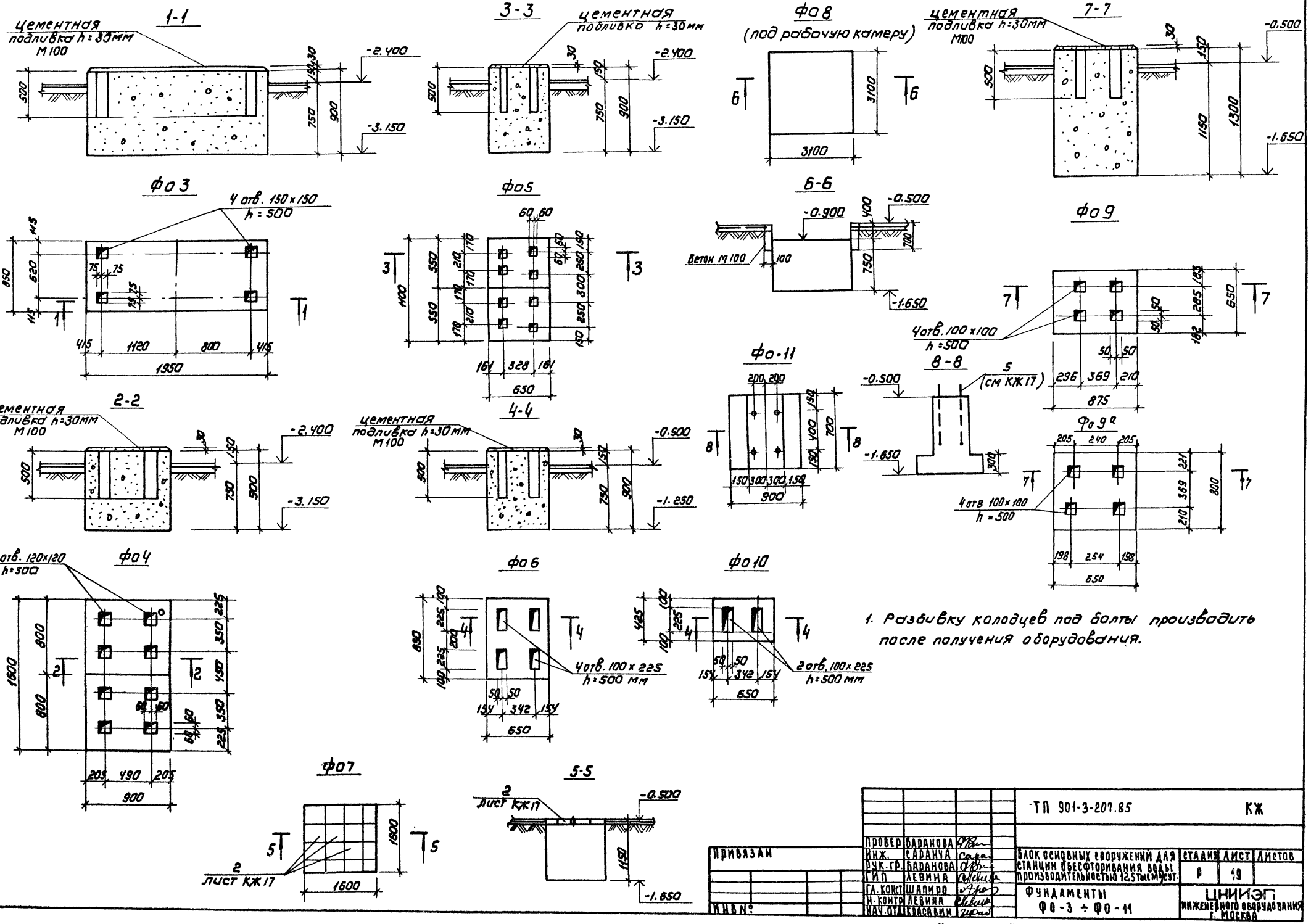

1. Разбивку колодцев под болты производить после получения оборудования.

				ТП 901-3-207.85	КЖ
Провер.	Баранова				
Инж.	Саванча			Блок основных сооружений для станции обесфторивания воды производительностью 12,5тыс м³/сут.	Стадия: Р; Лист: 19; Листов:
Рук. гр.	Баранова				
ГИП	Левина				
Гл. конст.	Шапиро			Фундаменты ФО-3 ÷ ФО-11	ЦНИИЭП инженерного оборудования г. Москва
Н. контр.	Левина				
Нач. отд.	Красавин				

Привязан

Инв. №

Согласовано

Инв. № подл. | Подпись и дата | Взам. инв. №

Копировал: Коршунова

Формат А2

20389-02

Альбом III

Типовой проект 901-3-207.85

Инв.№ подл. | Подпись и дата | Взам. инв.№

Схема расположения емкостей, фундаментов под оборудование и каналов

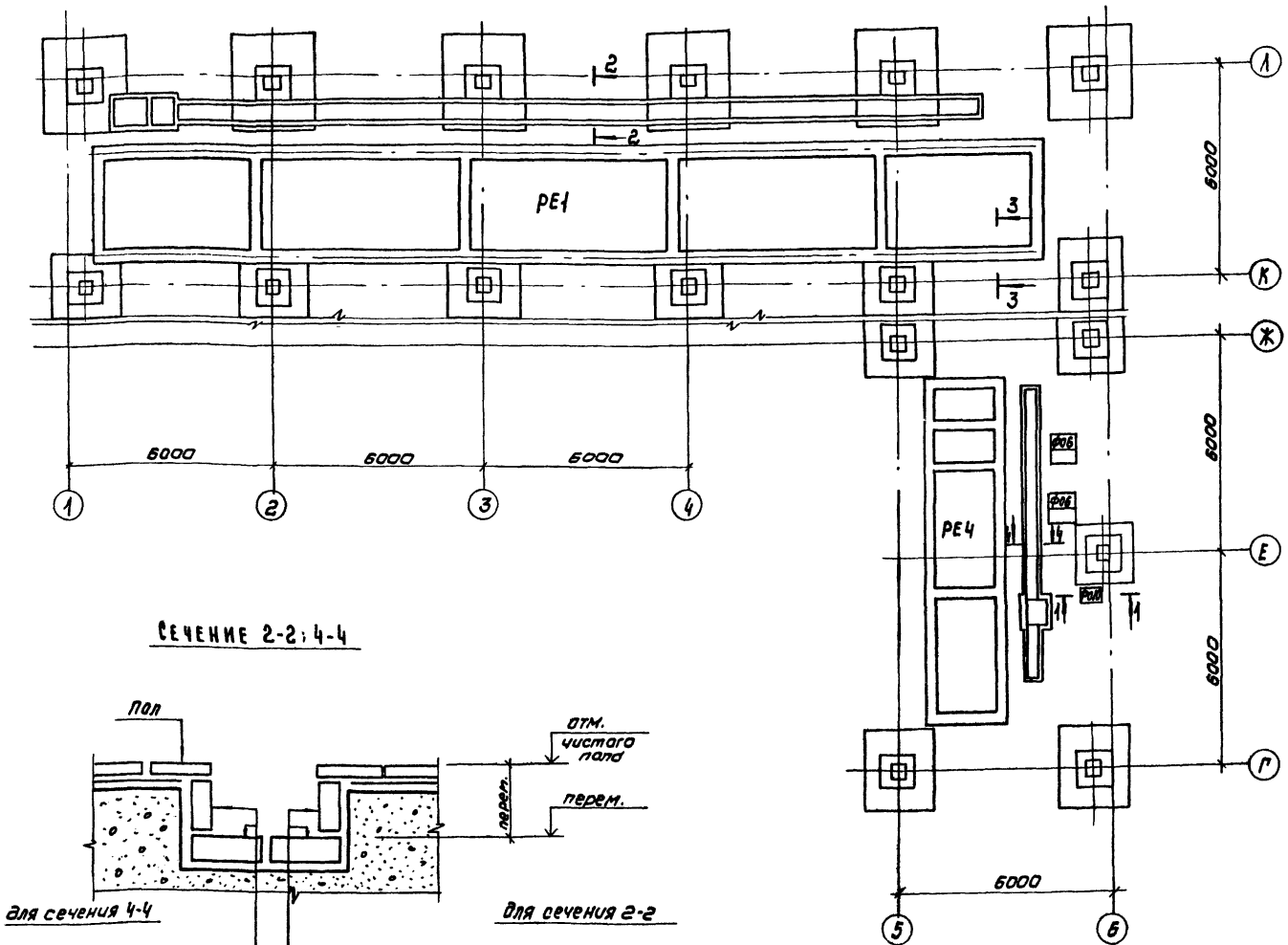

Сечение 1-1

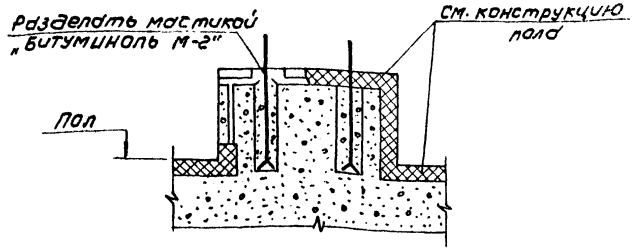

Сечение 3-3

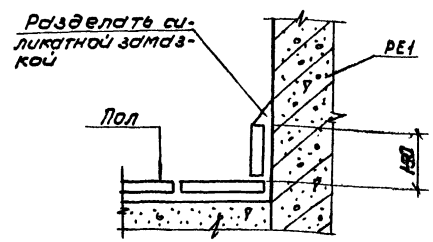

Сечение 2-2; 4-4

для сечения 4-4	для сечения 2-2
Плитка кислотоупорная керамическая δ=20 на силикатной замазке с разделкой швов эпоксидной смолой ЭД-20	Кирпич кислотоупорный ГОСТ 474-80 в 1/4 кирпича на силикатной замазке с разделкой швов эпоксидной смолой ЭД20 на глубину 15мм.
Шлаклевка силикатной замазкой δ=4мм	Шлаклевка силикатной замазкой δ=5мм
Полиизобутилен марки ПСГ δ=2.5 в 2 слоя на клее 88-Н	Полиизобутилен марки ПСГ δ=2.5 в 2 слоя на клее 88-Н
	Выравнивающая стяжка

1. Схему расположения каналов, фундаментов под оборудование см. на листе КЖ-17.
2. Типы полов см. на листе АР-13.
3. Антикоррозионная защита принята на основании проекта, выполненного институтом „Проектхимзащита", г. Днепропетровск, заказ № 1044.

			ТП 901-3-207.85		КЖ
Привязан					
Инв.№	Нач.отд.	Красавин			
	Н.контр.	Левина			
	Гл.спец.	Шляпов			
	ГИП	Левина			
	Рук.гр.	Баранова			
	Инжен.	Лазарева			
	Провер.	Баранова			

Блок основных сооружений для станции обесфторивания воды производительностью 12,5 тыс м³/сут

Антикоррозионная защита каналов и фундаментов под оборудование

Стадия	Лист	Листов
Р	20	

ЦНИИЭП инженерного оборудования г. Москва

Копировал: Коршунова

Формат А2

Схема расположения каналов и приямков. В осях 7-8; А-В.

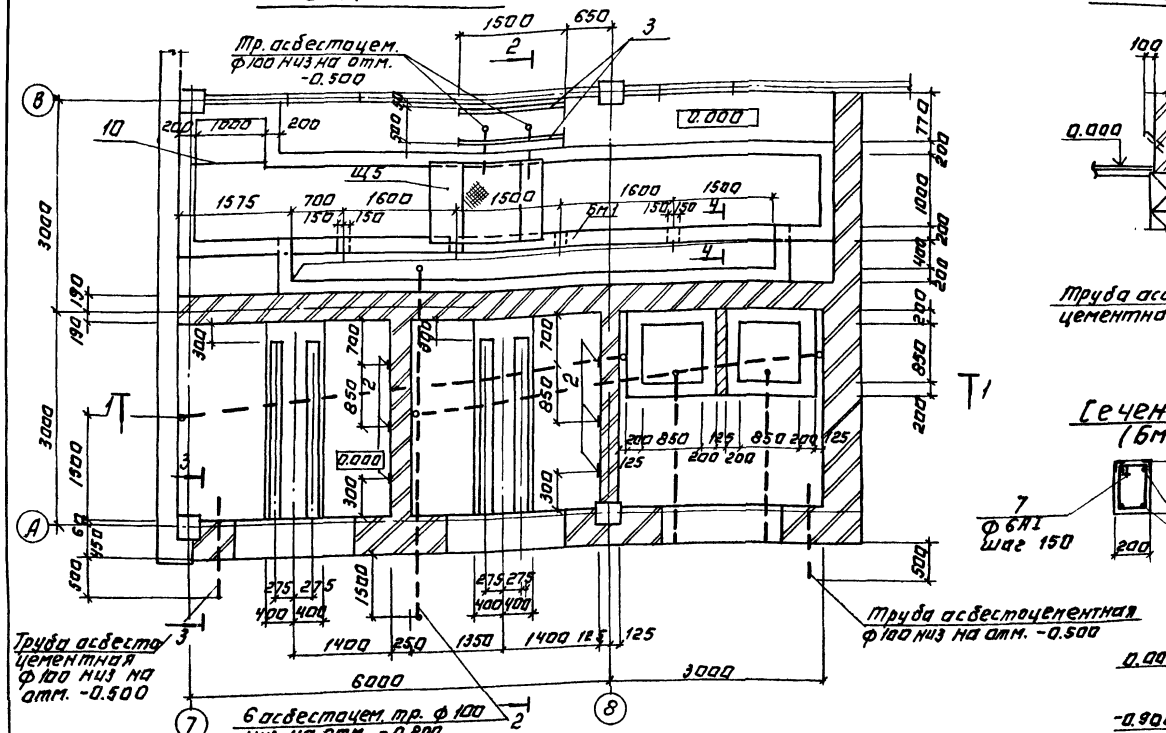

Сечение 3-3

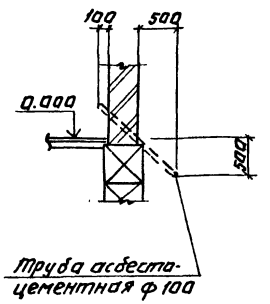

Сечение 4-4. (Бм1)

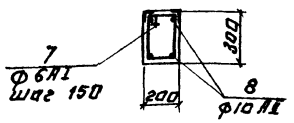

Спецификация к схеме расположения приямков и каналов.

Марка поз.	Обозначение	Наименование	Кол.	Масса ед.кг	Примеч.
1	3.400-6/76	Изделие закладное МН4-46	п.м. 3.20	1п.м 4.4	
2	3.400-6/76	МН1-21	54	1.2	
3	3.400-6/76	МН1-10	п.м. 3.0	1п.м. 6.1	
4	3.400-6/76	МН1-9	п.м. 9.8	1п.м. 5.7	
5		Круг В-20 ГОСТ 2590-71* / В СТ3 кп 2-1 ГОСТ 535-79 ℓ=2450	4	6.3	
		БМ1			
7	Лист КЖ-21	ф6АI ГОСТ 5781-82 ℓ=900	31	0.2	
8	Лист КЖ-21	ф10АII ГОСТ 5781-82 ℓ=7250	4	4.75	
		Материал.			
		Бетон М-200	0.43	м³	
9	ТП. КЖИ. Щ1	Щит Щ5	10	47.8	
10		Уголок Б-63×63×5 ГОСТ 8509-72 / В СТ3 сп 2-1 ГОСТ 535-79 ℓ=1100	1	6.3	
11		Лист ромб К-6 0×1100×700 / В СТ3 кп 2 ГОСТ 8568-77*	1	32.5	

Разрез 2-2

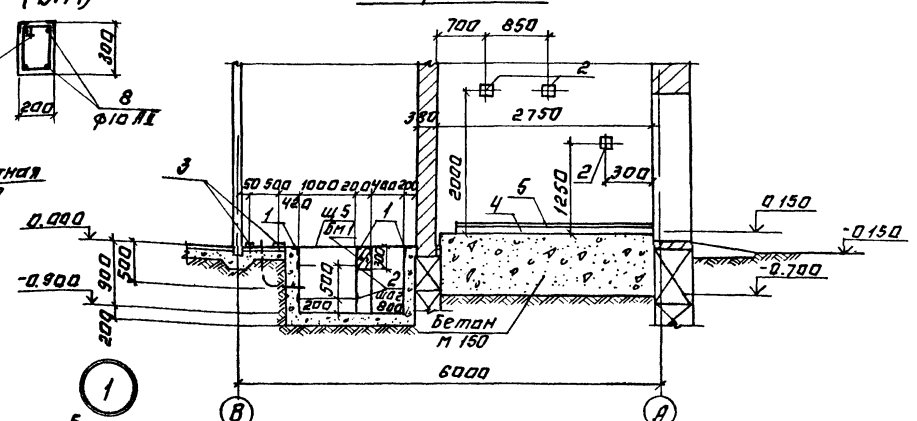

1-1

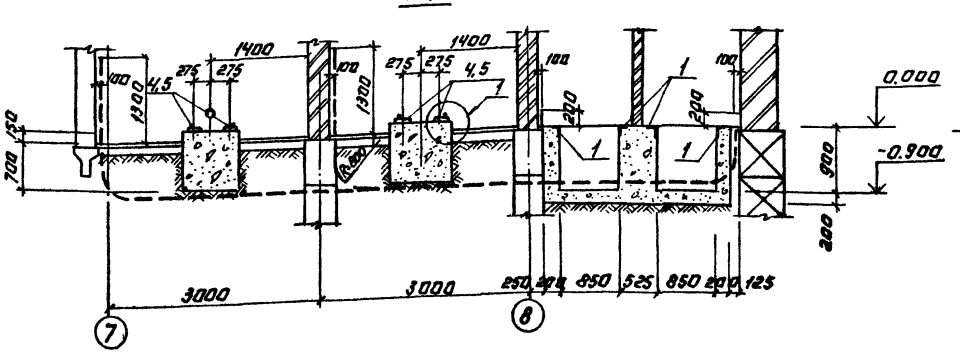

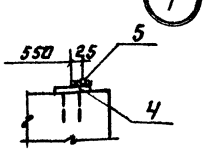

1. Наружные поверхности приямков, соприкасающиеся с грунтом, обмазать двумя слоями горячего битума по огрунтовке из битума, растворенного в бензине.
2. Выходы труб из пола защитить отрезками из тонкостенных стальных труб соответствующего диаметра.
3. Все металлоконструкции окрасить 2 слоями масляной краски (ГОСТ 695-77) по огрунтовке суриком на олифе „Оксоль".

Типовой проект 901-3-207.85 Альбом II

Согласовано: Прыжикина

Инв. № подл. | Подпись и дата | Взам. инв. № | Зад

Провер.	Баранова		ТП 901-3-207.85 КЖ
Инжен.	Саранча		Блок основных сооружений для станции обесшторивания воды производительностью 12,5 тыс. м³/сут
Рук. гр.	Баранова		
ГИП	Левина		Схема расположения каналов и приямков в осях „7-8", „А-В"
Гл. констр.	Шапиро		
Н. контр.	Левина		
Нач. отд.	Красавин		

Стадия: Р | Лист: 21 | Листов:

ЦНИИЭП инженерного оборудования г. Москва

Привязан:

Инв. №

Копировал: Авгинова

Формат: А2

Альбом II

Типовой проект 901-3-207.85

План на отм. 1.900

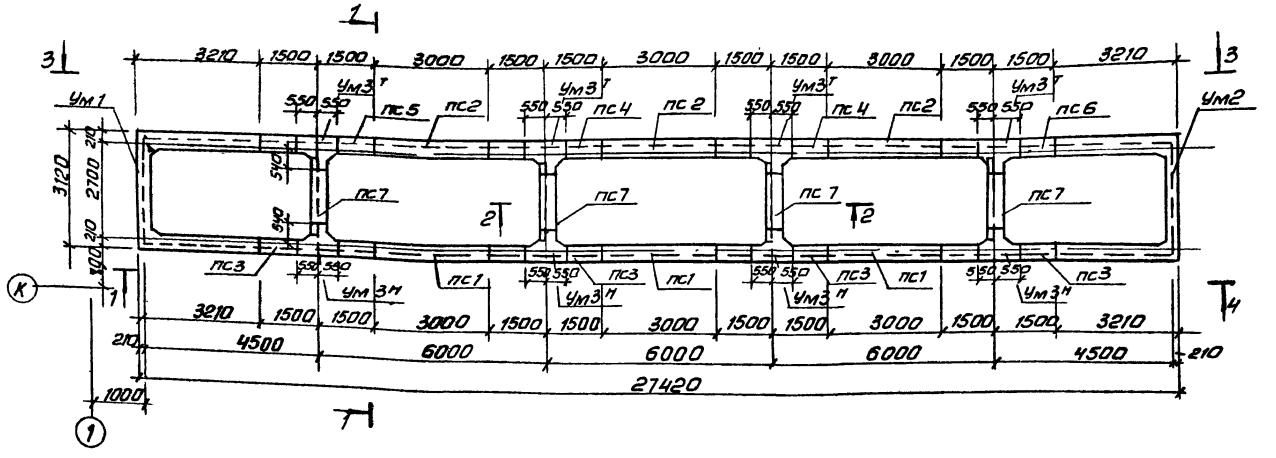

План на бетонок на днище

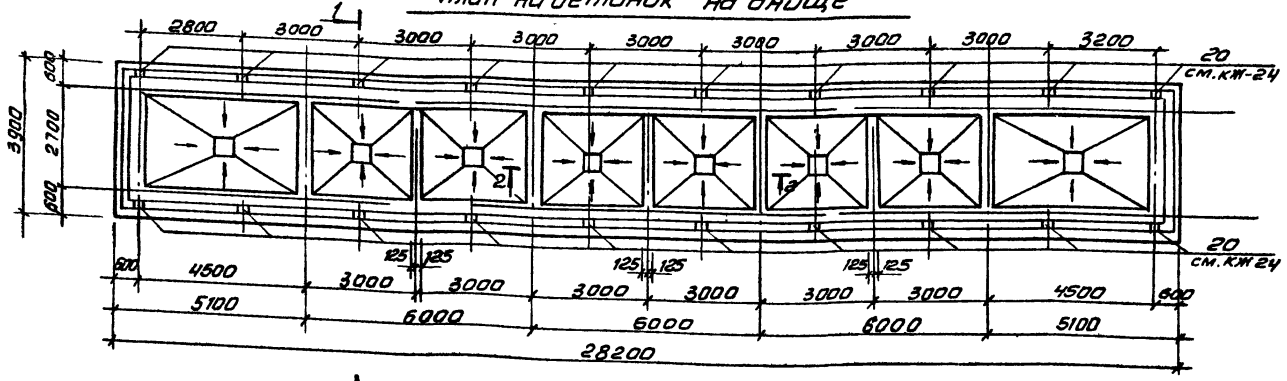

1-1

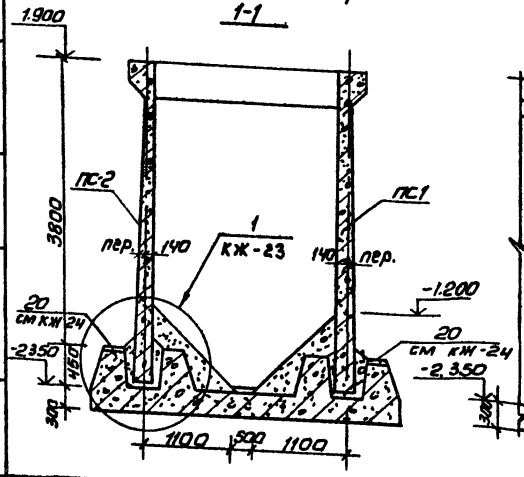

2-2

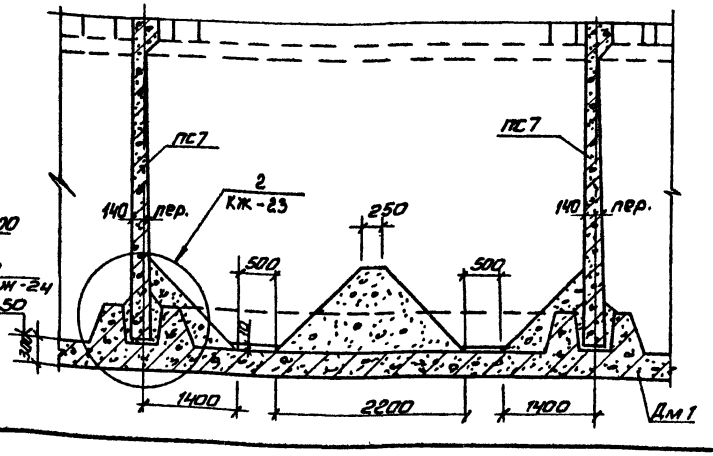

Спецификация сборных и монолитных элементов РЕ1

Марка	Обозначение	Наименование	Кол.	Примечание
пс1	ТП КЖИ. ПС1	панель стеновая пс1	3	6.33т
пс2	КЖИ. ПС1	пс2	3	6.33т
пс3	КЖИ. ПС1	пс3	4	6.33т
пс4	КЖИ. ПС1	пс4	2	6.33т
пс5	КЖИ. ПС1	пс5	1	6.33т
пс6	КЖИ. ПС1	пс6	1	6.33т
пс7	КЖИ. ПС1	пс7	4	6.33т
Ум1	лист КЖ-26	Участок монолитный Ум1	1	
Ум2	лист КЖ-26	Ум2	1	
Ум3т	лист КЖ-26	Ум3т	4	
Ум3н	лист КЖ-26	Ум3н	4	
Дм1	листы КЖ24, 25	Монолитное днище Дм1	1	

1. Днище и внутренние (к воде) поверхности монолитных участков стен торкретируются цементно-песчаным раствором за 2 раза на толщину 25 мм.
2. Т-образные стыки стен-гибкие в виде шпонки, заполняемой тиоколовым герметиком „гидром II" по узлу 24 и в соответствии с „Рекомендациями по проектированию железобетонных емкостных сооружений с полносборными стенами с применением тиоколовых герметиков" - серии 3.900-3 вып. 2/82.
3. Заделка стеновых панелей в паз днища производится по узлам 17.18 серии 3.900-3 вып. 2/82 с заменой толщины выравнивающего слоя цементного раствора с 30 мм на 50 мм.
4. Испытание емкостей производить до устройства антикоррозийной защиты.

Провер.	Баранова		
Инжен.	Саранча		
Рук. гр.	Баранова		
ГИП	Левина		
Гл. конст.	Шапиро		
Н. контр.	Левина		
Нач. отд.	Красавин		

ТП 901-3-207.85 КЖ

Блок основных сооружений для станции обесфторивания воды производительностью 12,5 тыс. м³/сут.

Растворно-хранилищные баки коагулянта и баки-хранилища соды (РЕ1). План на отм. 1.900 и план на бетонок днища

Стадия	Лист	Листов
Р	22	

ЦНИИЭП инженерного оборудования г. Москва

Привязан

Инв. №

Согласовано

Отдел ВГ Гриль

Инв. № подл. | Подпись и дата | Взам. инв. №

Копировал Антипова

Формат А2

Альбом II

Типовой проект 901-3-207.85

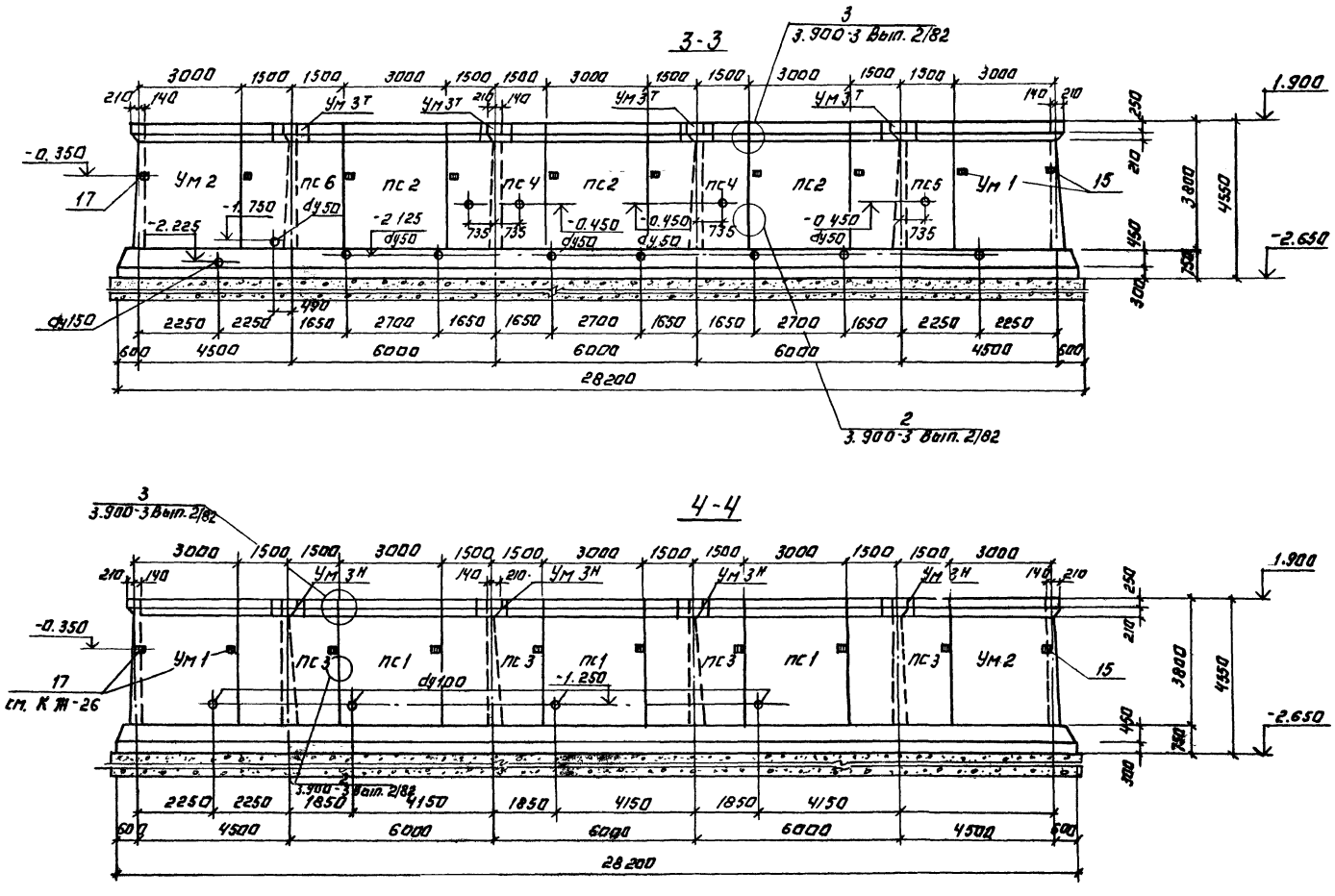

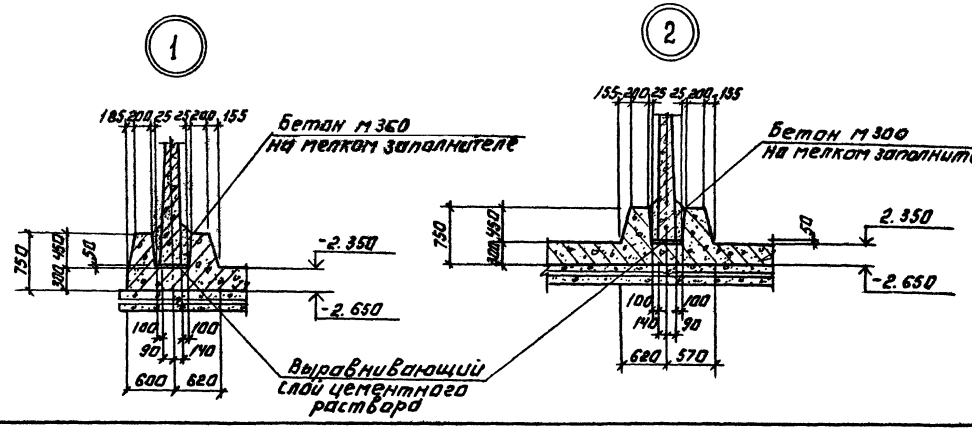

Провер.	Баранова		ТП 901-3-207.85	КЖ
Инжен.	Саранча		Блок основных сооружений для станции обесфторивания воды производительностью 12,5 тыс. м³/сутки	Стадия: Р; Лист: 23; Листов:
Рук. гр.	Баранова			
Тип	Левина			
Гл. констр.	Шапиро		Растворно-хранилищные баки, коагулянта и баки-хранилища соды (РЕО)	ЦНИИЭП инженерного оборудования г. Москва
Н. контр.	Левина			
Нач. отд.	Красавин		Разрезы 3-3; 4-4.	

Привязан:

Инв. №

Копировал: Логинова

Формат: А2

Согласовано

Отдел ОГ | Прилв.

Инв. № подл. | Подпись и дата | Взам. инв. №

План раскладки верхних сеток

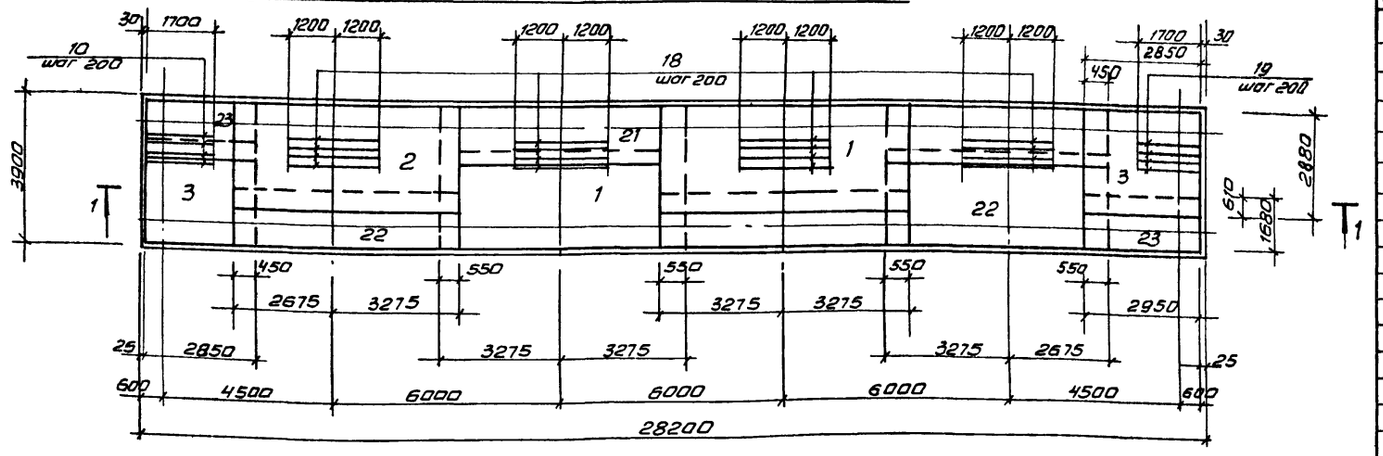

План раскладки нижних сеток.

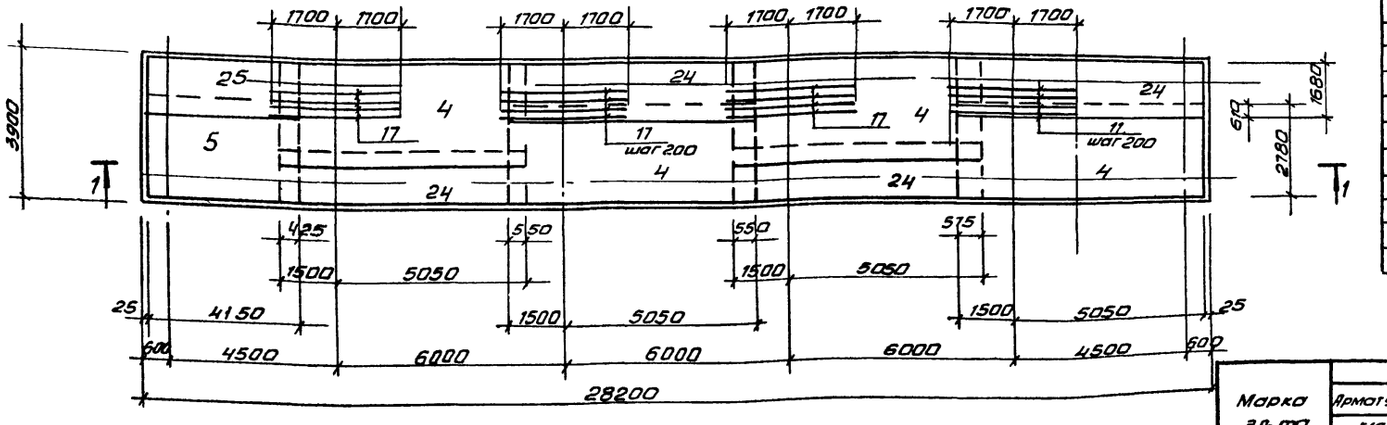

1-1

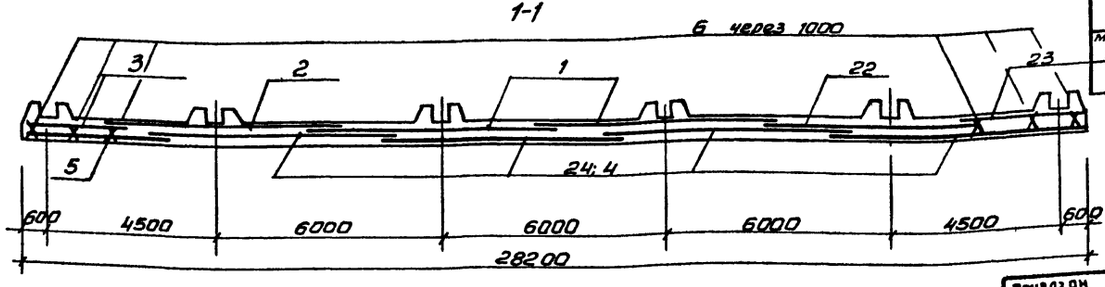

Спецификация монолитного днища Дм1

Формат	Зона	Поз.	Обозначение	Наименование	Кол.	Примечание
				Сборочные единицы		масса ед. кг.
		1*	ГОСТ 23279-78	С $\frac{10АII-200}{16АII-200}$ 3050×6550 $\frac{75}{75}$	2	219.0
		2*	ГОСТ 23279-78	С $\frac{10АII-200}{16АII-200}$ 3050×5950 $\frac{75}{75}$	2	183.1
		3*	ГОСТ 23279-78	С $\frac{16АII-200}{10АII-200}$ 2850×3150 $\frac{75}{75}$	2	96.0
		4	ГОСТ 23279-78	С $\frac{10АII-200}{12АII-200}$ 2850×6550 $\frac{75}{75}$	4	142.0
		5	ГОСТ 23279-78	С $\frac{10АII-200}{12АII-200}$ 2850×4150 $\frac{75}{75}$	1	58.5
		21*	ГОСТ 23279-78	С $\frac{10АII-200}{16АII-200}$ 1850×6550 $\frac{75}{75}$	2	136.0
		22*	ГОСТ 23279-78	С $\frac{10АII-200}{16АII-200}$ 1850×5950 $\frac{75}{75}$	2	117.0
		23*	ГОСТ 23279-78	С $\frac{10АII-200}{16АII-200}$ 1850×2950 $\frac{75}{75}$	2	58.5
		24	ГОСТ 23279-78	С $\frac{10АII-200}{12АII-200}$ 1450×6550 $\frac{75}{75}$	4	77.5
		25	ГОСТ 23279-78	С $\frac{10А-II-200}{12АII-200}$ 1450×4150 $\frac{75}{75}$	1	46.5
		6	ТП КЖИ КП1	Каркас пространственный КП1	145	6.7
		7	КЖИ КП2	КП2	24	66.0
		8	КЖИ. КП3	КП3	8	23.4
		9	КЖИ. КП4	КП4	44	14.4
				Стержни отдельные		
		10		Ф8АI ГОСТ 5781-82; ℓ=730	82	0.30
		11		Ф16АII ГОСТ 5781-82; ℓ=1000	358	1.6
		12		Ф8АI ГОСТ 5781-82; ℓ=330	192	0.1
		13		Ф8АI ГОСТ 5781-82; ℓ=820	192	0.32
		14		Ф10АII ГОСТ 5781-82; ℓ=1790	24	1.27
		15		Ф8АI ГОСТ 5781-82; ℓ=2120	96	0.8
		16		Ф8АI ГОСТ 5781-82; ℓ=1000	384	0.4
		17		Ф12АII ГОСТ 5781-82; ℓ=3400	326	3.06
		18		Ф16АII ГОСТ 5781-82; ℓ=2400	84	3.79
		19		Ф14АII ГОСТ 5781-82; ℓ=1960	326	2.06
		20	1.400-6/76	изделие закладное М 1-12	20	6.0.
				Материал:		
				Бетон М200; Мрз 50; В6	м³	58.5

Ведомость расхода стали на элемент, кг.

Марка эл-та	Арматурные изделия: Арматурная сталь ГОСТ 5781-82, класс А-I, Ф мм 8			Итого	класс А-II, Ф мм 10	12	14	16	Итого	Итого	Закладные изделия: Профильная сталь ГОСТ 108-76, -200×10			Арм. сталь ГОСТ 5781-82, класс А-III, Ф мм 12			Итого	Всего
Монолитное днище Дм1	1944.6			1944.6	1411,2	578.2	672	4313.2	6929.6	8874.2	70			21			91	8965.2

Эскизы стержней и сеток со знаком * см в ведомости деталей лист КЖ 25.

Провер.	Баранова		
Инжен.	Саранча		
Рук. гр.	Баранова		
ГИП	Левина		
Гл. конст.	Шапиро		
Н. контр.	Левина		
Нач. отд.	Красавин		

ТП 901-3-207.85 КЖ

Блок основных сооружений для станции обесфторивания воды производительностью 12.5 тыс м³/сут

Растворно-хранилищные баки коагулянта (РЕ 1) Планы раскладки верхних и нижних сеток днища Дм1.

Стадия	Лист	Листов
Р	24	

ЦНИИЭП инженерного оборудования г. Москва

Привязан

Инв. №

Копировал: Антипова

Формат А2

Типовой проект 901-3-207.85

Альбом II

Взам. инв. №

Подпись и дата

Инв. № подл.

План раскладки каркасов

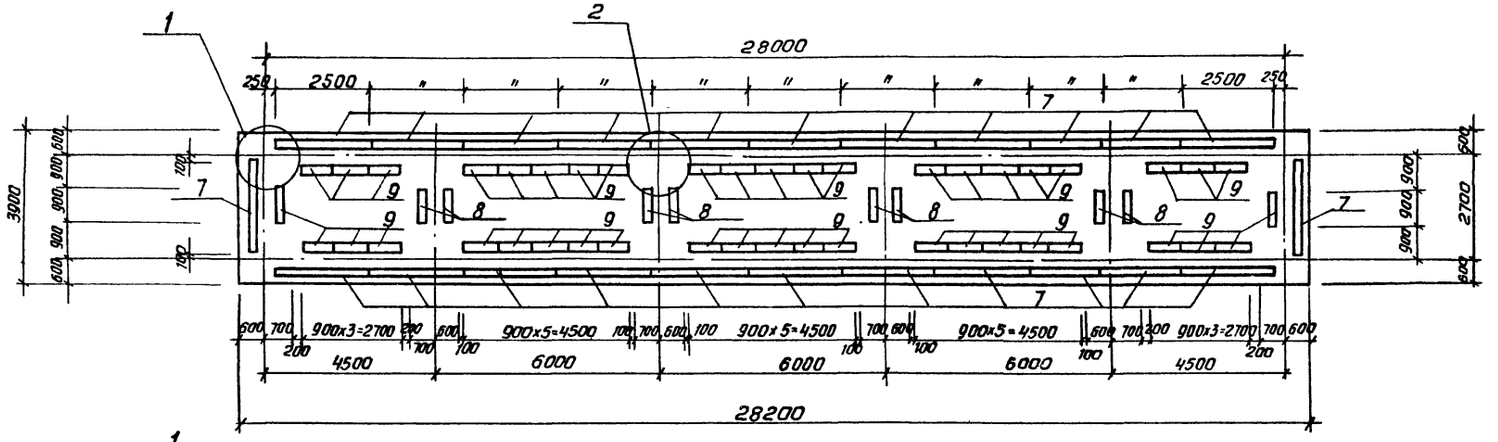

Ведомость деталей

Поз	Эскиз
10	180, 460, 430, 270
11	710, 690, 40, 250
14	180, 150, 40, 430, 270, 460, 710, 690, 260
15	1000, 1000
1, 2, 3	линия сгиба, 270, 2780, 3050, поз.1 6550, поз.2 5950, поз.3 2950
19	1700, 260
21, 22, 23	линия сгиба, 270, 1850, 6550, 5950, 2950

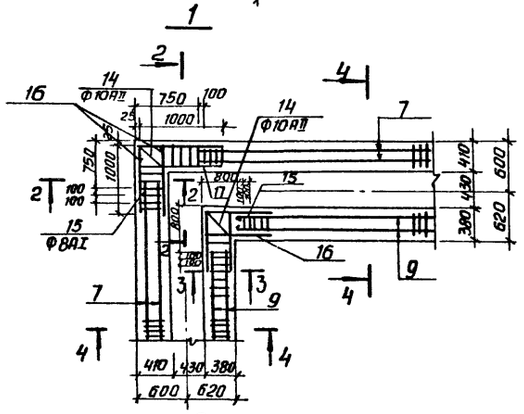

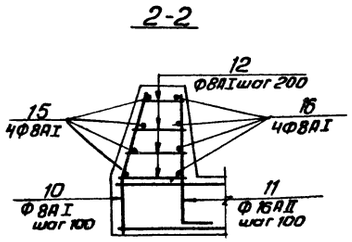

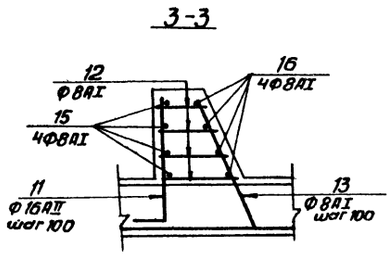

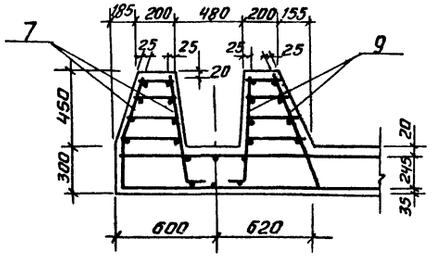

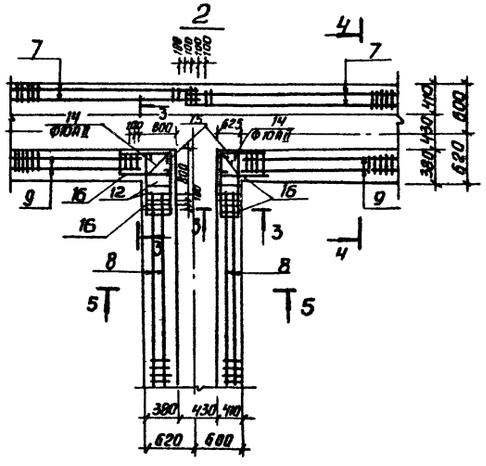

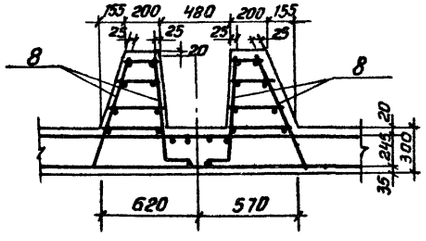

Провер.	Баранова		
Инжен.	Саранча		
Рук.гр.	Баранова		
ГИП	Левина		
Гл конст	Шапиро		
Н.контр.	Левина		
Нач отд	Красавин		

ТП-901-3-207.85 КЖ

Блок основных сооружений для станции обесфторивания воды производительностью 12,5 тыс.м³/сут.

Растворно-хранилищные баки коагулянта (РЕ1) План раскладки каркасов днища Дм1.

Стадия	Лист	Листов
Р	25	

ЦНИИЭП инженерного оборудования г. Москва

Привязан

Инв.№

Копировал Антипова

Формат А2

Альбом II

Типовой проект 901-3-207.85

Инв № подл. | Подпись и дата | Взам. инв №

Альбом III

Типовой проект 901-3-207.85

Инв.№ подл. | Подпись и дата | Взам.инв.№

Ум1 (Ум2 - зеркальное отражение)

План обвязки.

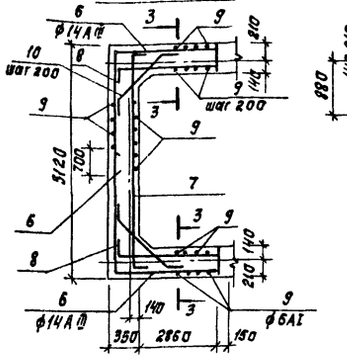

Ум3Т (Ум3Н - зеркальное отражение)

План обвязки

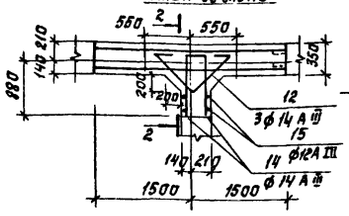

2-2

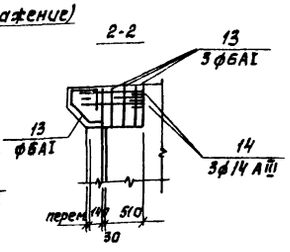

Ум1 (Ум2 - зеркальное отражение)

План стен.

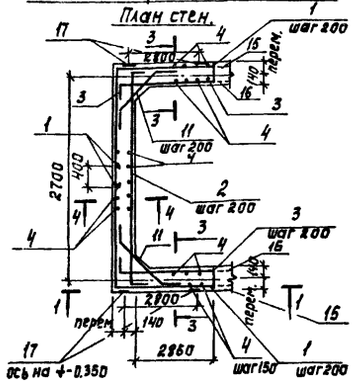

3-3

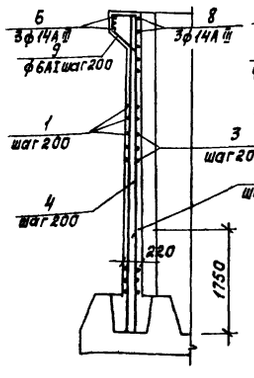

4-4

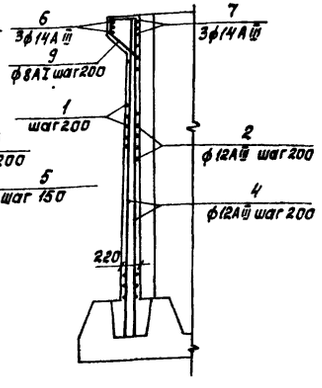

1-1

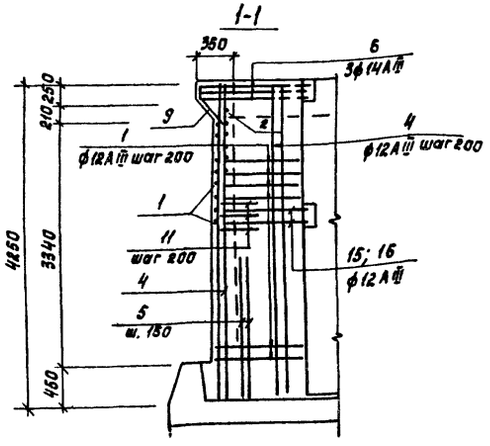

Ведомость деталей

Поз.	Эскиз или сечение
1	от 1540 до 1620 / от 2980 до 3060
2	180 / от 2680 до 2840 / 180
3	130 / от 2980 до 3060
6	1900 / 3340
7	360 / 3020 / 360
8	350 / 3300
9	230 / 310 / 400 / 630 / 450
10	350 / 1100 / 750 / 350
11	350 / от 600 до 850 / 500 / 360
12	200 200 / 620 / 340 140 / 580 580 / 620
13	310 / 230 / 400 / 200 / 280 / 230
14	290 / 850 / 890
15	от 1540 до 1920 / от 3130 до 3210
16	130 / от 3130 до 3210

Спецификация элементов к монолитным участкам Ум1, Ум1а, Ум2, Ум3.

Формат	Зона	Поз.	Обозначение	Наименование	Кол.	Примечание
				Ум1; Ум2		Масса ед., кг
				Детали		
		1		ф12АIII ГОСТ 5781-82; ℓ=4600	34	4,08
		2		ф12АIII ГОСТ 5781-82; ℓ=3020	18	2,68
		3		ф12АIII ГОСТ 5781-82; ℓ=3150	36	2,80
		4		ф12АIII ГОСТ 5781-82; ℓ=4230	105	3,76
		5		ф12АIII ГОСТ 5781-82; ℓ=1750	36	1,55
		6		ф14АIII ГОСТ 5781-82; ℓ=5240	6	6,39
		7		ф14АIII ГОСТ 5781-82; ℓ=3740	3	4,53
		8		ф14АIII ГОСТ 5781-82; ℓ=3650	6	4,42
		9		ф6АI ГОСТ 5781-82; ℓ=1830	45	0,41
		10		ф14АIII ГОСТ 5781-82; ℓ=1800	6	2,18
		11		ф10АIII ГОСТ 5781-82; ℓ=1420	34	0,88
		15		ф12АIII ГОСТ 5781-82; ℓ=4150	4	4,22
		16		ф12АIII ГОСТ 5781-82; ℓ=3300	4	2,93
		17	1.400-16 Вып.1	Изделие закладное МН120-6	4	4,5
				Материал:		
				Бетон М200, Мрз 50, В6.	7,27	м³
				Ум3Т, Ум3Н		
				Детали		
		12		ф14АIII ГОСТ 5781-82; ℓ=2180	3	2,64
		13		ф6АI ГОСТ 5781-82; ℓ=1570	8	0,35
		14		ф14АIII ГОСТ 5781-82; ℓ=1950	3	2,36
				Материал:		
				Бетон М200, Мрз 50, В6.	0,25	м³

Выборка стали на один элемент, кг.

Марка эл-та	Арматурные изделия								Закладные изделия						Всего
	Арматурная сталь ГОСТ 5781-82								Арматурная сталь ГОСТ 5781-82			Профильная сталь ГОСТ 103-76			
	Класс АI		Класс А-III												
	ф мм		ф мм												
	6	Итого	10	12	14	18	20	Итого	12АIII		Итого	50×50×5	200×8	Итого	
Ум1; Ум2	18	18	30	768	92			890	2,4		2,4	3,2	12,4	15,6	926,00
Ум3Т, Ум3Н	5	5			15			15							20,00

1. Монолитные участки стен выполняются из тяжелого бетона М200, Мрз50, В6 на сульфатостойком портландцементе ГОСТ 22266-76
2. Сварку производить электродами типа Э-42, ГОСТ 9467-75.
3. Защитный слой бетона 20 мм.
4. Арматуру обвязочной балки монолитного участка приварить к закладной детали обвязочной балки панели двусторонним швом $h_{шв.}$=6мм, $b_{шв.}$=8мм.

Привязан

Инв №

			ТП 901-3-207.85		КНІ
Пров.	Баранова				
Инж.	Саранча		Блок основных сооружений для станции обеспечивания воды производительностью 125тыс м³/сутки	Стадия: Р	Лист: 26	Листов:
Рчкгр.	Баранова				
ГИП	Левина				
Гл.конст.	Шапиро		Растворно-хранилищные баки коагулянта (РЕ1). Ум1÷Ум3.	ЦНИИЭП инженерного оборудования г. Москва	
Н.контр.	Левина				
Нач.отд.	Красавин				

Копировал: Корецкая

Формат А2

Типовой проект 901-3-207.85 Альбом II

План на отм. 1.900

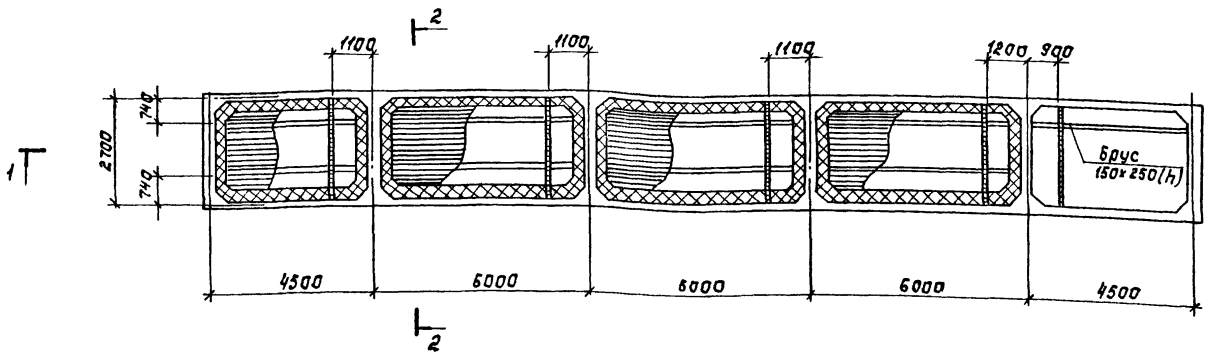

Разрез 1-1

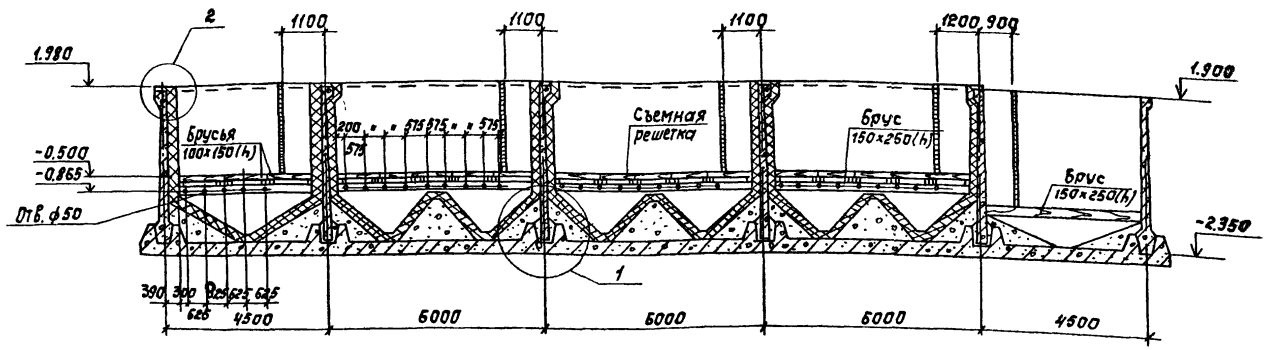

План нижних брусьев

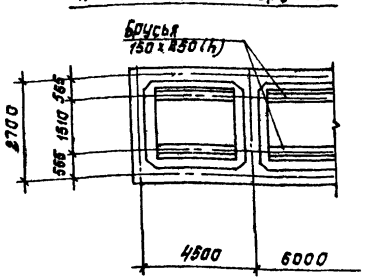

План верхних решеток

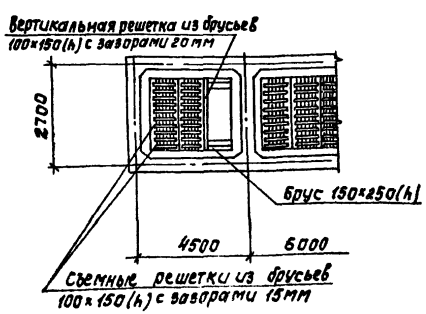

Разрез 2-2

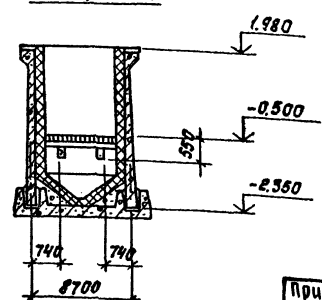

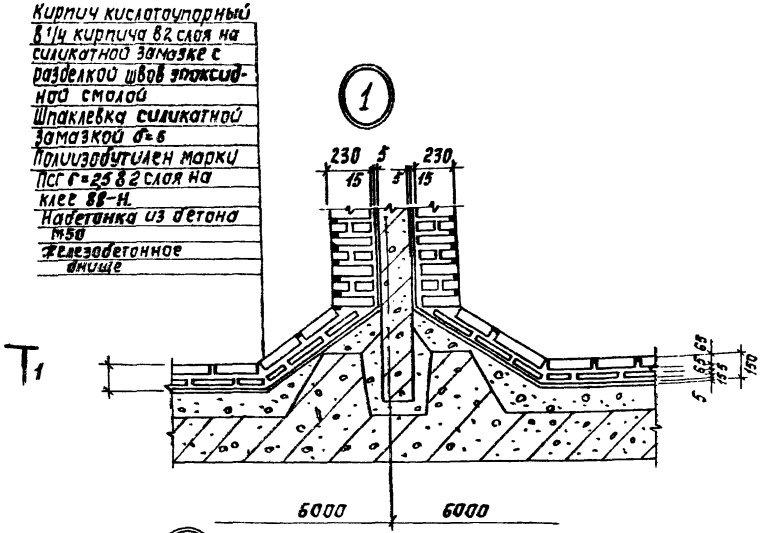

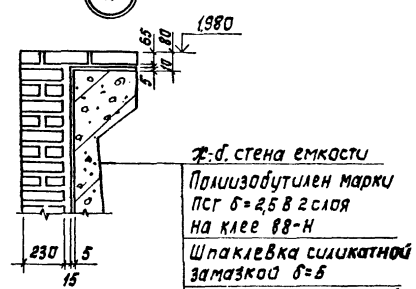

1. Крепление деревянных брусьев к вертикальным стенкам емкости враспор при помощи клиньев.
2. Брусья изготовить из неклееной древесины хвойных пород влажностью до 25%, пропитанной формальдегидной смолой – 6,7 м³.
3. Антикоррозионная защита емкости РЕ1 принята по проекту, выполненному институтом „Проектхимзащита" г. Днепропетровск, заказ №1044.

Пров.	Левина		ТП 901-3-207.85		КЖ	
Ст. инж.	Стригина					
Инж.	Лазарева		Блок основных сооружений для станции обесфторивания воды производительностью 12,5 тыс. м³/сутки	Стадия	Лист	Листов
Рук. гр.	Баранова			Р	27	
ГИП	Левина		Антикоррозионная защита и схемы деревянной обрешетки в емкости РЕ1.	ЦНИИЭП инженерного оборудования г. Москва		
Гл. конст.	Шапиро					
Н. контр.	Левина					
Нач. отд.	Красавин					

Привязан

Инв №

Копировал: Корецкая

Формат А2

20389-02

Инв. № подл. | Подпись и дата | Взам. инв. № | Отд. вг | Согласовано | Гриль

Альбом III

Типовой проект 901-3-207.85

Схема расположения стеновых панелей и монолитных участков.

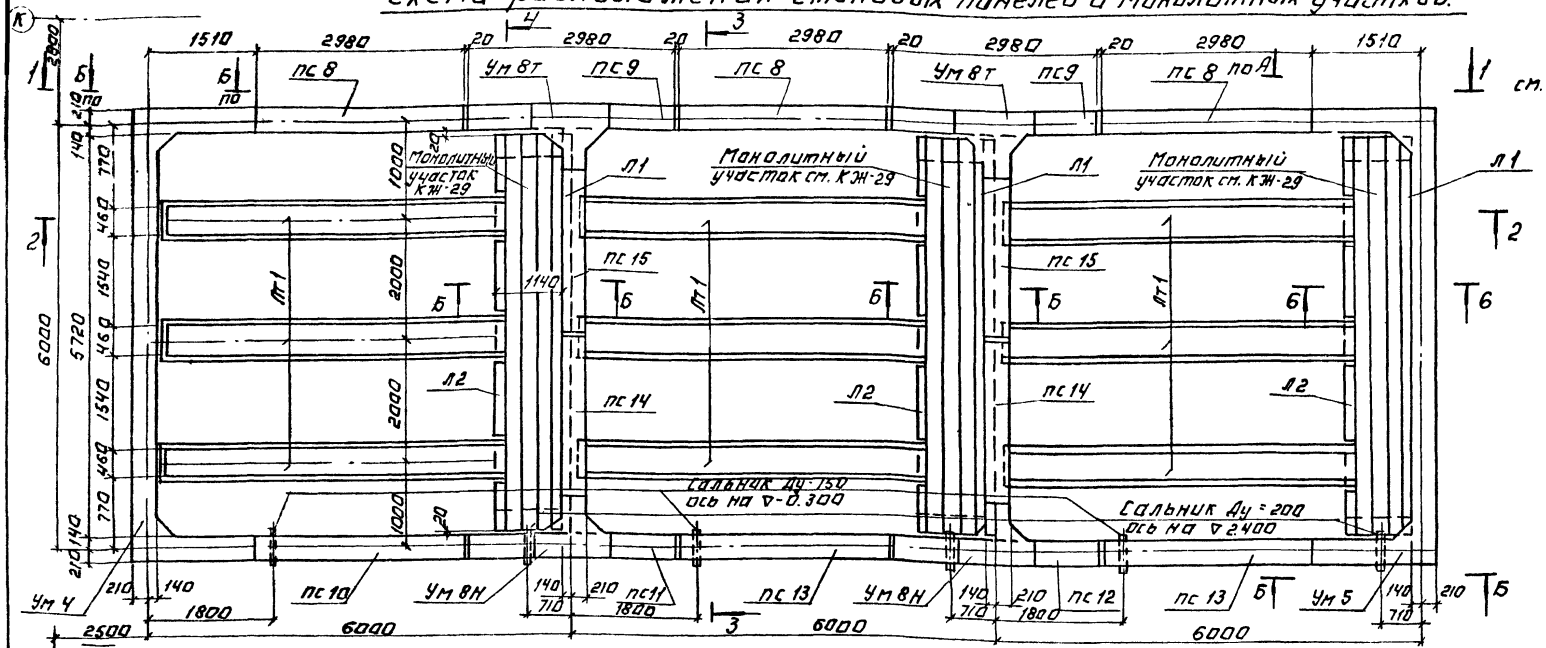

Вид 1-1

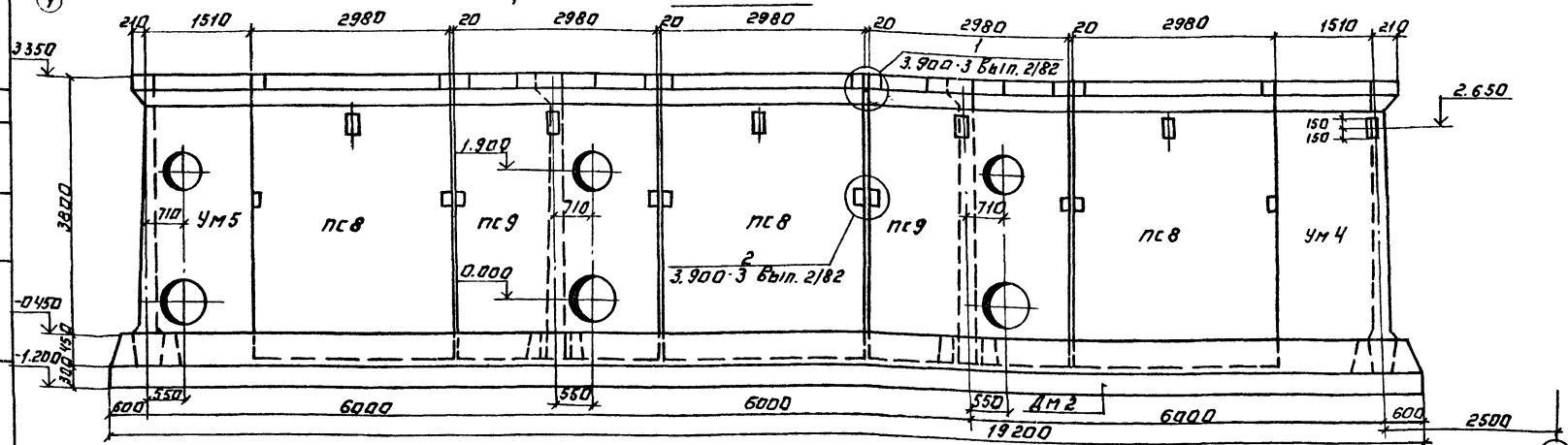

Вид Б-Б

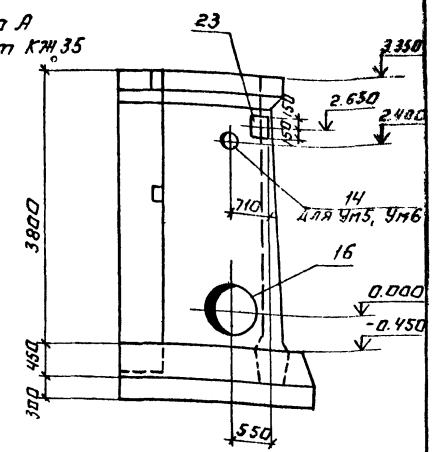

1. Монолитные участки стен изнутри торкретируются на толщину 25мм с последующей затиркой цементным раствором, снаружи монолитные участки затираются цементным раствором, весь контактный осветлитель снаружи окрашивается поливинилацетатной краской ВА-27 светлых тонов. Торкретирование производится цементно-песчаным раствором состава 1:2 в 2 нанета.

2. Установку стеновых панелей производить с тщательной выверкой горизонтальных и вертикальных осей.

3. Вид А-А см. на листе КЖ-35.

				ТП 901-3-207.85	КЖ
Провер.	Баранова				
Ст. инж.	Тригина			Блок основных сооружений для станции обеззараживания воды производительностью 12,5 тыс м³/сутки	Стадия: Р; Лист: 28; Листов:
Рук. груп.	Баранова				
ГИП	Лебина				
Гл. констр.	Шапиро			Контактные осветлители (РЕ-2). Схема расположения стеновых панелей и монолитных участков. Виды Г-Г, Б-Б.	ЦНИИЭП инженерного оборудования г. Москва
Н. контр.	Лебина				
Нач. отд.	Красавин				

Привязан:

Инв. №

Согласовано

Копировал: Логинова

Формат: А2

Альбом II

Типовой проект 901-3-207.85

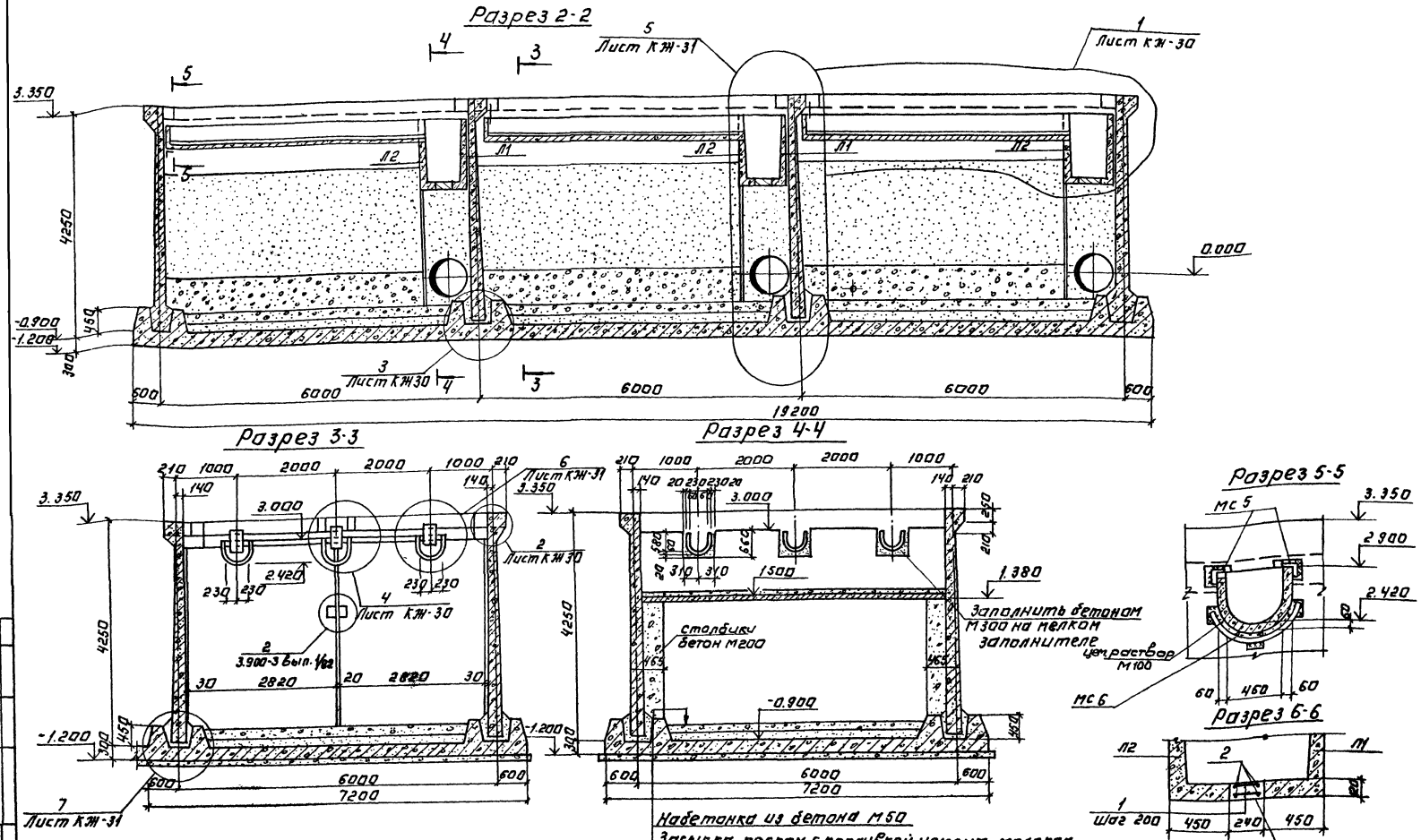

Набетонка из бетона М50

Засыпка песком с проливкой цемент. молоком

Монолитное ж.б. днище

Асфальтобетон -8 мм.

Подбетонка из бетона М50-100 мм.

1. Т-образные стыки стен- гибкие в виде шпонки, заполняемые тиоколовым герметиком „Гидрон-2" по узлу 24 серии 3.900-3, вып. 2/82 и в соответствии с „Рекомендациями по проектированию железобетонных емкостных сооружений с полносборными стенами с применением тиоколовых герметиков".

ТП 901-3-207.85	КЖ		
Провер.	Баранова		
Ст. инж.	Стригина		
Рук. гр.	Баранова		
Гип	Левина		
Гл. констр.	Шапиро		
Н. контр.	Левина		
Нач. отд.	Красавин		
Копировал: Логинова			

Блок основных сооружений для станции обесфторивания воды производительностью 0,5 тыс. м³/сутки

Контактные осветлители (РЕ2; РЕ3)

Разрезы 2-2 ÷ 5-5.

Стадия	Лист
Р	29

ЦНИИЭП инженерного оборудования г. Москва

Формат А2

Инв. № подл. | Подпись и дата | Взам. инв. №

Согласовано: Отд. ВТ | Гриль

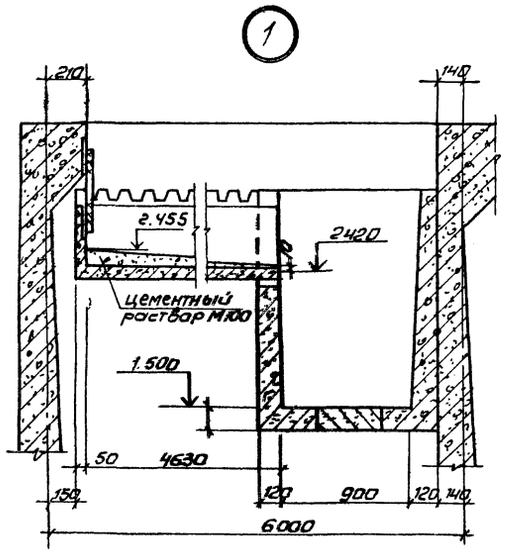

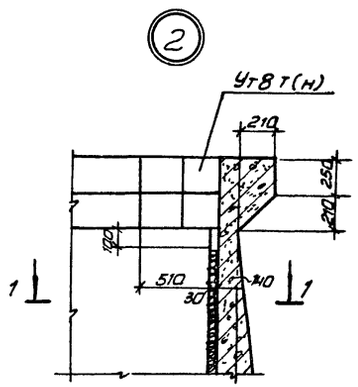

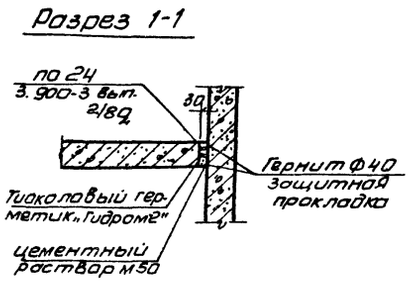

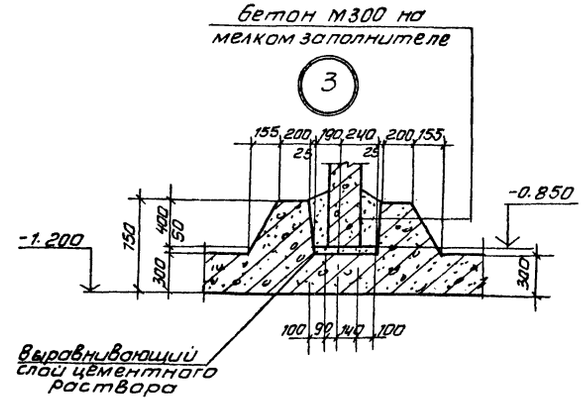

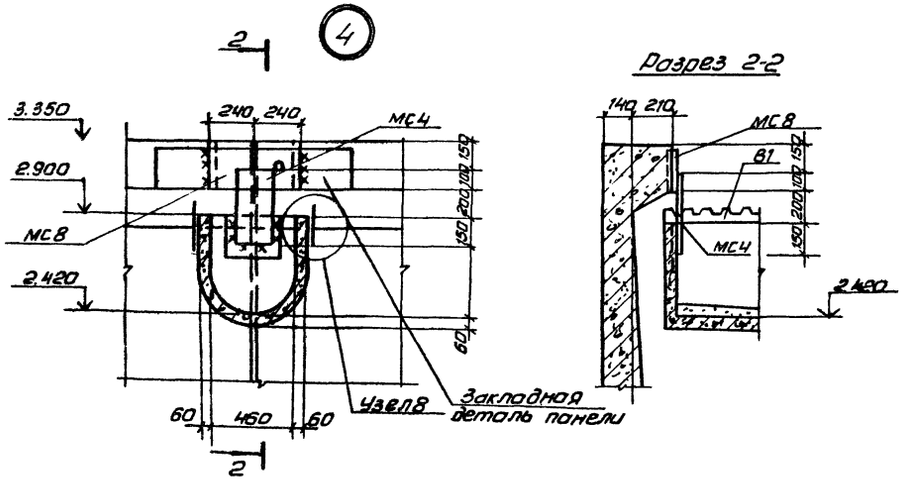

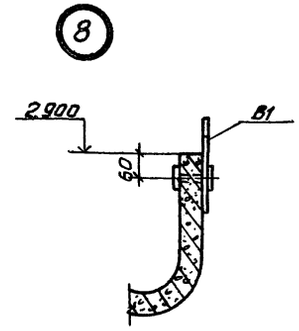

1. Сварку вести электродами Э-42 (ГОСТ 9467-75) $h_ш$ 6мм
2. Закладные изделия оцинковать способом металлизации распылением (δ=180 км).
3. Металлоконструкции окрасить масляной краской (ГОСТ 8292-75) по железному сурику на олифе (ГОСТ 8866-76, ГОСТ 190-78)

Альбом II

Типовой проект 901-3-207.85

Инв. № подл. | Подпись и дата | Взам. инв. №

Привязан	Провер.	Бардинова	
	Ст. инж.	Стригина	
	Рук. гр.	Бардинова	
	ГИП	Левина	
	Гл. констр.	Шапиро	
Инв. №	Н. контр.	Левина	
	Нач. отд.	Красавин	

ТП 901-3-207.85 КЖ

Блок основных сооружений для станции обесфторивания воды производительностью 12,5 тыс. м³/сут

Стадия	Лист	Листов
Р	30	

Контактные осветлители (РЕ2:РЕ3)
Узлы 1÷4; 8

ЦНИИЭП инженерного оборудования г. Москва

Копировал: Антипова

Формат А2

20399-02

Типовой проект 901-3-207.85 Альбом II

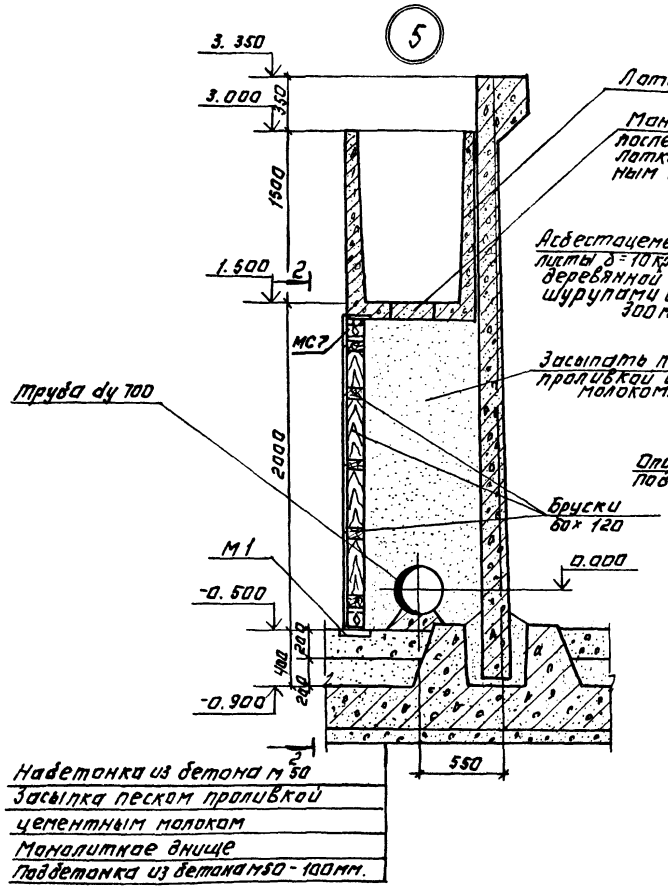

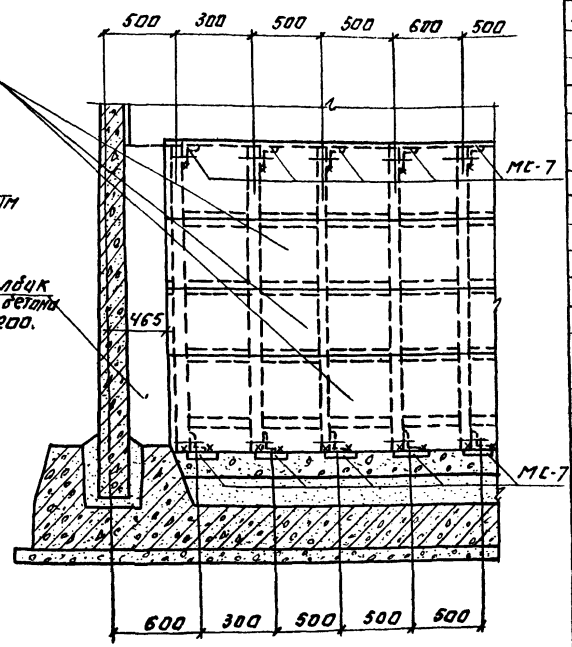

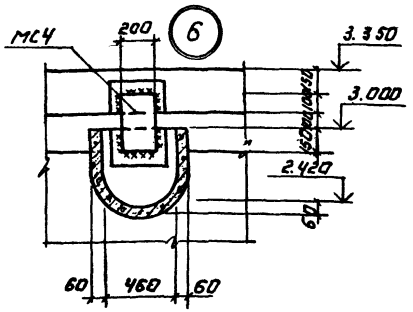

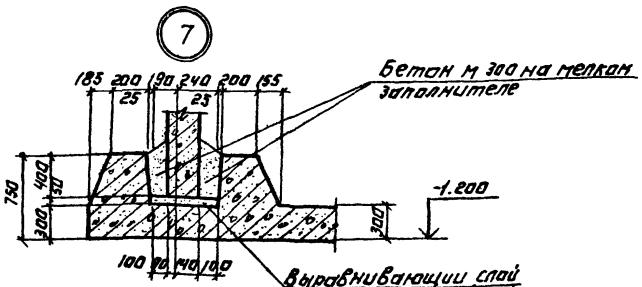

Спецификация к схеме расположения стеновых панелей и монолитных участков РЕ 2.

Марка поз.	Обозначение	Наименование	Кол.	Масса ед.изм	Примечание
		Сборные жел. бет. конструкции			
ПС 8	ТП 901-КЖИ. ПС1	Панель ПС 8	3	6.33т	
ПС 9	ТП 901-КЖИ. ПС1	ПС 9	2	6.33т	
ПС 10	ТП 901-КЖИ. ПС1	ПС 10	1	6.33т	
ПС 11	ТП 901-КЖИ. ПС1	ПС 11	1	6.33т	
ПС 12	ТП 901-КЖИ. ПС1	ПС 12	1	6.33т	
ПС 13	ТП 901-КЖИ. ПС1	ПС 13	2	6.00т	
ПС 14	ТП 901-КЖИ ПС1	ПС 14	2	6.00т	
ПС 15	ТП 901-КЖИ. ПС1	ПС 15	2	6.00т	
ЛТ1	ТП 901-КЖИ. ЛТ1	Латок ЛТ1	9	0.53т	
Л1	ТП 901-КЖИ. Л1	Л1	3	0.49т	
Л2	ТП 901-КЖИ. Л2	Л2	3	0.47т	
		Монолитные участки			
Ум 4	Лист КЖ35	Ум 4	1		
Ум 5	Лист КЖ35	Ум 5	1		
Ум8т н	Лист КЖ35	Ум8т н	4		
Дм 2	Лист КЖ33	Монолитное днище Дм 2	1		
В1	КЖИ.В1	Водослив В1	72		
	КЖ	Металлические конструкции			
МС4		Полоса Б-8х260 ГОСТ 82-70* Универс/В Лс ГОСТ 23570-79 С-400	6	5.0кг	
МС5		Уголок Б-75х6 ГОСТ 8509-72* равнобед. /С пс/ ГОСТ 23570-79 С-80	6	0.5кг	
МС6		Уголок Б-75х6 ГОСТ 8509-72* равнобед. /С пс/ ГОСТ 23570-79 С-720	3	4.2кг	
МС7		Уголок Б-100х63х6 ГОСТ 8510-72* равнобед. /С пс/ ГОСТ 23570-79 С-100	88	0.8кг	
МС8		Полоса Б-8х220 ГОСТ 82-70* Универс/В Лс ГОСТ 23570-79 С-480	3	5.5кг	
М1	3.400-6/76	Изделие закладное МИ-24	45	2,3кг	
		Детали			
1		ф10 А-III ГОСТ 5781-82 ℓ=290	174	0.15кг	
2		ф10 А-III ГОСТ 5781-82 ℓ=5650	12	3.5кг	

1. Асбестоцементные листы крепить без перетяжки шурупов для обеспечения влажностных деформаций. Отверстия в листах ф10мм.
2. Объем древесины 30.6 м³.
3. Площадь асбестоцементных листов - 90м².

Провер.	Баранова		ТП 901-3-207.85 КЖ
Гл. инж.	Стригина		
Рук. гр.	Баранова		
ГИП	Левина		Блок основных сооружений для станции обеззараживания воды производительностью 12,5 тыс. м³/сутки
Гл. констр.	Шапиро		Стадия Р; Лист 31; Листов
Н. контр.	Левина		Контактные осветлители (РЕ2; РЕ3). Узлы 5÷7
Нач. отд.	Красавин		ЦНИИЭП инженерного оборудования г. Москва

Привязан:

Инв.№

Копировал Логинова

Формат А2

Инв.№ подл. | Подпись и дата | Взам. инв.№

Альбом II

Типовой проект 901-3-207.85

Схема расположения каркасов в зубе днища.

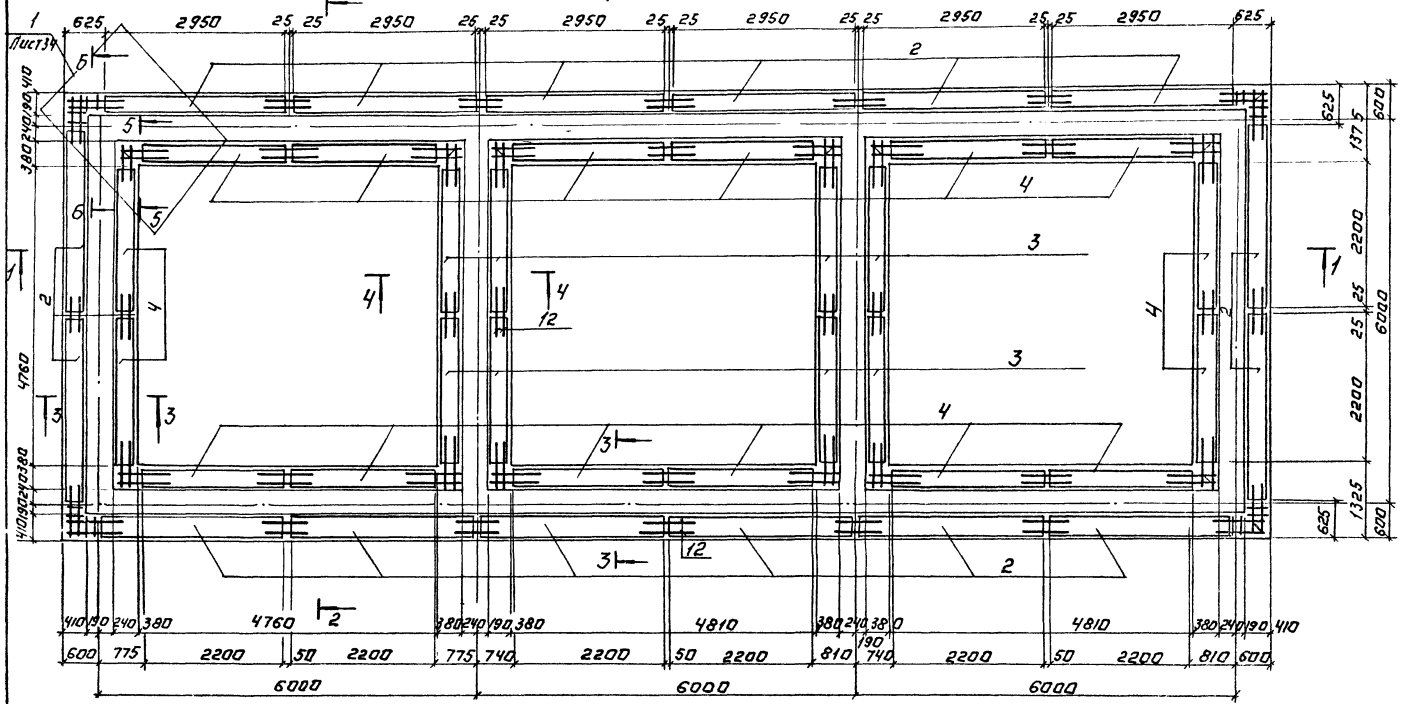

Разрез 1-1.

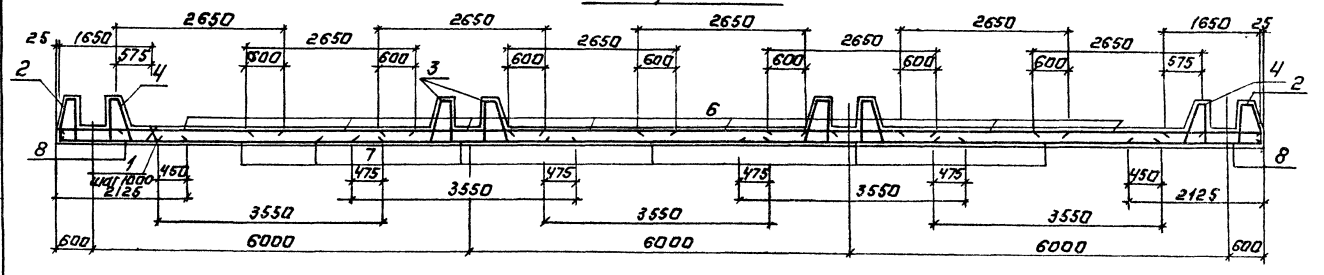

				ТП 901-3-207.85	КЖ
Провер.	Баранова				
Ст. инж.	Гиргина			Блок основных сооружений для станции обесфторивания воды производительностью 12,5 тыс. м³/сут.	Стадия: Р; Лист: 32; Листов:
Рук. гр.	Баранова				
Тип	Левина				
Гл. конст.	Шапиро			Контактные осветлители ФЕ 2. Схема расположения каркасов в зубе днища емкости ДМ 2.	ЦНИИЭП инженерного оборудования г. Москва
Н. контр.	Левина				
Нач. отд.	Красавин				

Копировал: Логинова

Формат: А2

Инв. № подл. | Подпись и дата | Взам. инв. №

Инв. № | Подпись и дата | Взам. инв. №

Альбом III

Типовой проект 901-3-207.85

Инв. № подл. | Подпись и дата | Взам. инв. №

Раскладка верхних сеток днища.

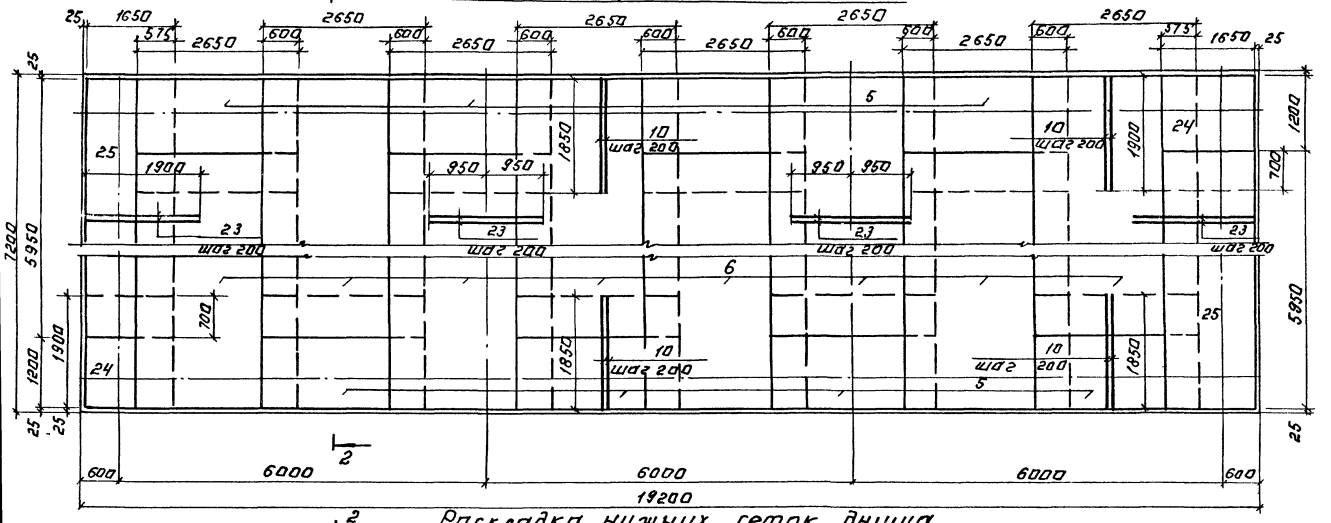

Раскладка нижних сеток днища.

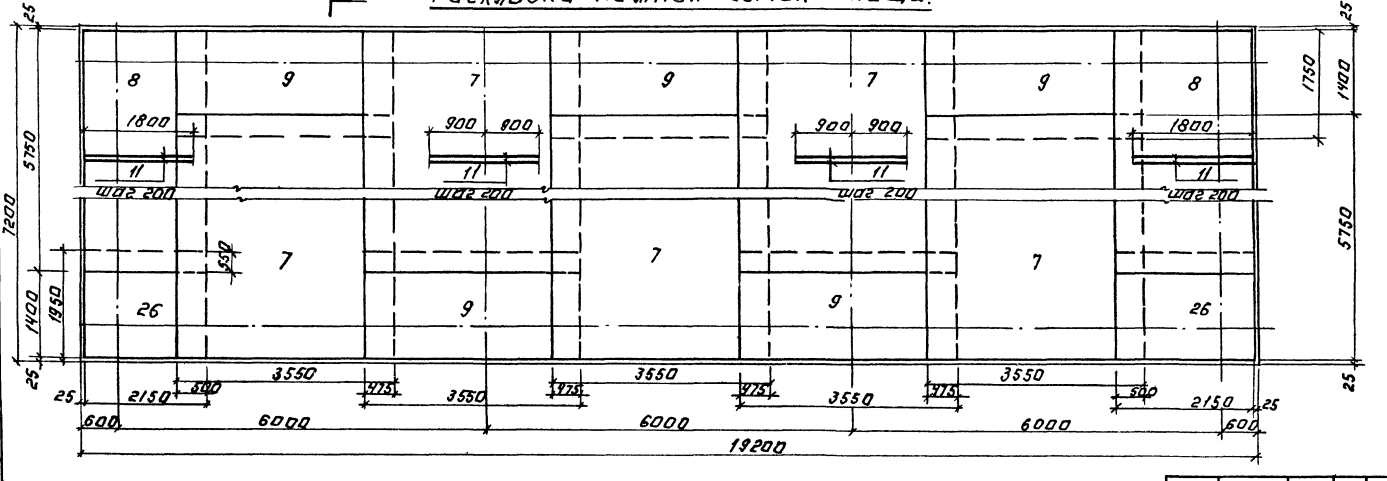

Провер.	Баранова		ТП 901-3-207.85 КЖ		
Гл. инж.	Стригина				
Рук. гр.	Баранова		Блок основных сооружений для станции обеззараживания воды производительностью по 12,5 тыс м³/сутки	Стадия	Лист	Листов
ГИП	Левина			Р	33	
Н. контр.	Левина		Контактные осветлители (РЕ2) Армирование днища Дм 2.	ЦНИИЭП инженерного оборудования г. Москва		
Нач. отд.	Красавин					

Привязан:

Инв. №

Копировал: Логинова

Формат А2

Типовой проект 901-3-207.85 Альбом II

Разрез 2-2.

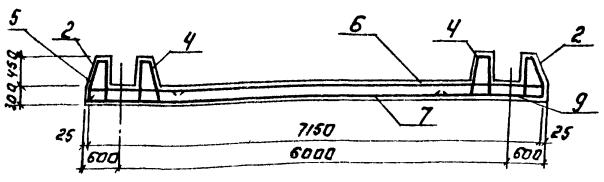

Разрез 3-3.

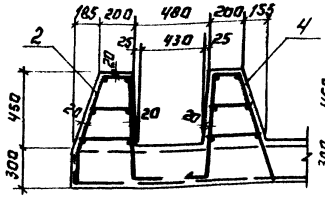

Разрез 4-4

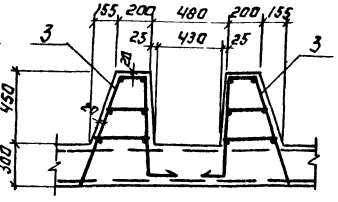

Сечение 5-5

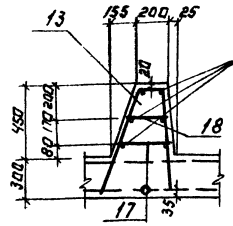

Сечение 6-6.

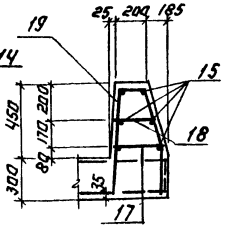

Ведомость деталей

Поз.	Эскиз
5	250 ⌐ 1900
6	250 ⌐ 5950
13	240 40 720 770 149 690 680 250
16	240 40 720 770 215 680 250

Ведомость деталей

Поз.	Эскиз
19	180 40 720 300 420 460 149 690 680 250
20	180 40 720 300 420 460 215 690 680 250
22	900 ⌐ 900
24	250 ⌐ 1900
25	250 ⌐ 5950

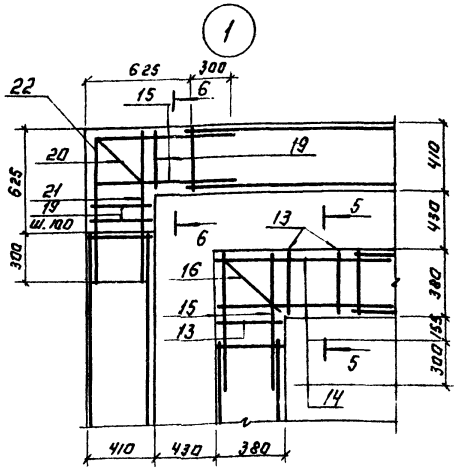

Спецификация к схемам расположения каркасов и сеток днища РЕ2

Формат	Зона	Поз.	Обозначение	Наименование	Кол.	Примечание
				Днище ДМ2		
				Сборочные единицы.		
		1	ТП кжи. кп5	Каркас пространств. кп5	40	12.0 кг
		2	ТП кжи. кп6	Каркас пространственный кп6	16	65,4кг
		3	ТП кжи, кп7	Каркас пространственный кп7	8	56.4кг
		4	ТП кжи, кп7	Каркас пространственный кп8	16	33,3кг
		5	ГОСТ 23279-78	Сетка 14АII-200 / 18АII-100 1850×2650 25/25	8	148.7кг
		6	ГОСТ 23279-78	Сетка 18АII-100 / 14АII-200 2650×5950 25/25	8	434.0кг
		7	ТП 901 кжи. с 14	Сетка арматурная с14	5	345.0кг
		8	ГОСТ 23279-78	Сетка 14АII-100 / 12АII-200 2150×3750 25/25	2	207,8кг
		9	ТП 901 кжи. с 15	Сетка арматурная с15	5	104,4кг
		24	ГОСТ 23279-78	Сетка 14АII-200 / 18АII-100 2150×1650 25/25	2	93,7кг
		25	ГОСТ 23279-78	Сетка 18АII-100 / 14АII-200 1650×5950 25/25	2	275,8кг
		26	ГОСТ 23279-78	Сетка 12АII-200 / 14АII-100 1950×2150 75/75	2	63,6кг
				Детали.		
		10		ф16АII ГОСТ 5781-82 ℓ=1850	192	2.92кг
		11		ф14АII ГОСТ 5781-82 ℓ=1800	144	2.2кг
		12		ф8АI ГОСТ 5781-82 ℓ=650	96	0.26кг
		13		ф14АII ГОСТ 5781-82 ℓ=1925	36	2.32кг
		14		ф8АI ГОСТ 5781-82 ℓ=1200	72	0.48кг
		15		ф8АI ГОСТ 5781-82 ℓ=920	96	0.36кг
		16		ф14АII ГОСТ 5781-82 ℓ=1925	12	2.32кг
		17		ф8АI ГОСТ 5781-82 ℓ=360	56	0.14кг
		18		ф8АI ГОСТ 5781-82 ℓ=240	56	0.10кг
		19		ф16АII ГОСТ 5781-82 ℓ=1845	12	2.92кг
		20		ф16АII ГОСТ 5781-82; ℓ=1915	12	3.03кг
		21		ф8АI ГОСТ 5781-82, ℓ=770	12	0.30кг
		22		ф8АI ГОСТ 5781-82 ℓ=1800	12	0.70кг
		23		ф16АII ГОСТ 5781-82 ℓ=1900	144	3.0кг
				Материал.		
				Бетон М200, МРз 50 / В4	61.6	м³

Ведомость расхода стали на элемент РЕ2кг

Марка элемента	Изделия арматурные. Арматура класса А I, ГОСТ 5781-82: ф8	Итого	А II: ф12	ф14	ф16	ф18	Итого	А III: ф10	ф12	ф14	Итого	Всего	Изделия закладные. Арматура класса А-III, 5781-82: ф8	Итого	Прокат марки Вст3 кп2, ГОСТ 103-76: 150×160×6	40×40×8	250×250×6	Всего	Общий расход
Ум4	19.1	19.1						162.1	514.9	385.6	1062.6	1081.7	1.6	1.6	16.5	6.4	2.4	26.9	1110.2
Ум5	19.1	19.1						162.1	514.9	385.6	1062.6	1081.7	0.1	0.1		0.4	2.4	2.9	1084.6
Ум8 Т/Н	5.5	5.5								14.1	14.1	19.6							19.6
Днище	1194.9	1194.9	751.2	4210.1	2034.9	4122.0	11118.2					12313.1							12313.1

Привязан:

Инв. №

Провер.	Баранова	
Ст. инж.	Стригина	
Рук. гр.	Баранова	
Гип	Левина	
Гл. констр.	Шапиро	
Н. контр.	Левина	
Нач. отд.	Красавин	

Копировал Логинова

ТП 901-3-207.85 КЖ

Блок основных сооружений для станции обесфторивания воды производительностью 12,5тыс.м³/сутки

Контактные осветлители РЕ2; РЕ3. Армирование днища и зуба днища емкостей

Стадия	Лист	Листов
Р	34	

ЦНИИЭП инженерного оборудования г. Москва

Формат А2

Инв. № подл. | Подпись и дата | Взам. инв. №

Типовой проект 901-3-207.85 Альбом II

Ум4; Ум5; Ум6; Ум7 (Армирование стен)

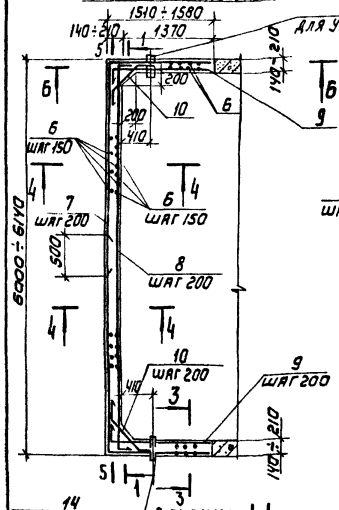

Ум4; Ум5; Ум6; Ум7 (Армирование обвязки)

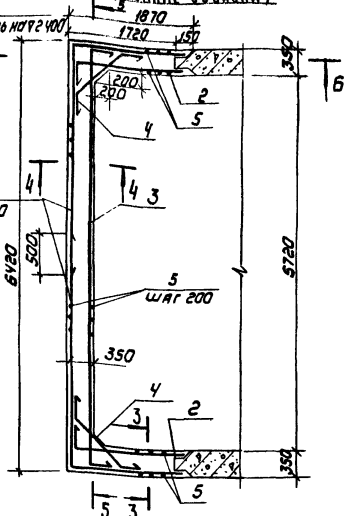

Сечение 3-3

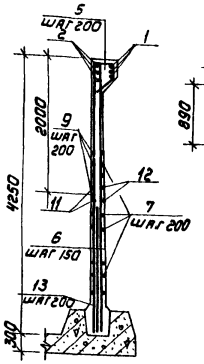

Ум8т(н)

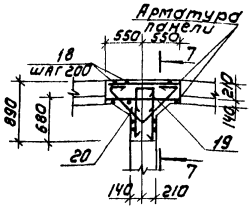

Разрез 7-7

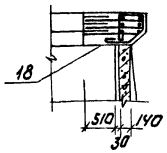

Сечение 1-1

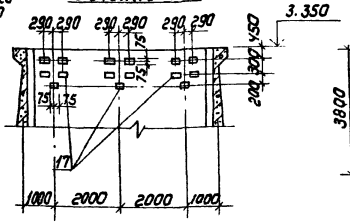

Вид А-А (см. лист КЖ 28)

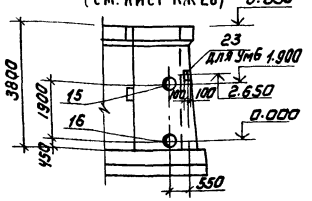

Сечение 4-4

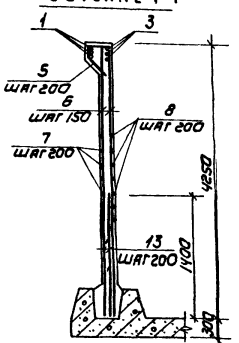

Сечение 5-5

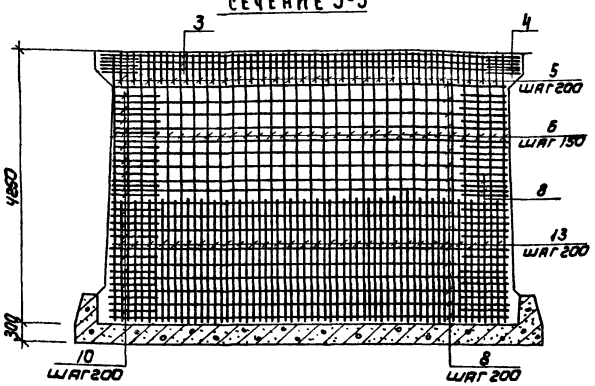

Сечение 6-6

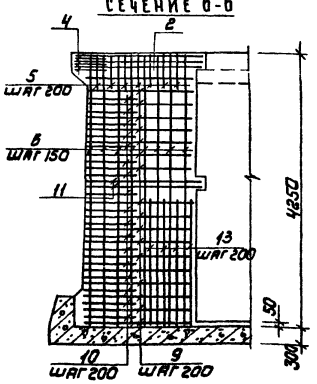

Ведомость деталей

Поз.	Эскиз
1	1820 \ 3480
2	1830 \ 100
3	100 \ 6360 \ 100
4	150 \ 1120 \ 150
5	215 \ 284 \ 213 \ 400
7	1480÷1550 \ 4700÷4800
8	150 \ 5940÷6080 \ 150
9	1480÷1550 \ 150
10	250 \ 580÷700 \ 250
11	1640 \ 150
12	1640 \ 2700
18	215 \ 284 \ 213 \ 738 \ 250
19	250 \ 800
20	150 \ 200 \ 200 \ 150 \ 650 \ 650

Спецификация монолитных участков Ум4÷Ум8т

Формат	Зона	Поз.	Обозначение	Наименование	Кол.	Примечание
				Ум4; Ум7		
				Детали		
		1		ф14А III ГОСТ 5781-82, ℓ=5300	6	6.41
		2		ф14А III ГОСТ 5781-82; ℓ=1930	6	2.33
		3		ф14А III ГОСТ 5781-82; ℓ=6560	3	7.94
		4		ф14А III ГОСТ 5781-82; ℓ=1420	6	1.72
		5		ф8АI ГОСТ 5781-82; ℓ=1240	39	0.49
		6		ф12А III ГОСТ 5781-82; ℓ=4240	120	3.77
		7		ф10А III ГОСТ 5781-82; ℓср=6260	42	3.86
		8		ф14А III ГОСТ 5781-82; ℓср=8160	21	7.45
		9		ф14А III ГОСТ 5781-82; ℓср=1660	38	2.01
		10		ф14А III ГОСТ 5781-82; ℓср=1140	42	1.38
		11		ф14А III ГОСТ 5781-82; ℓ=1790	4	2.16
		12		ф12А III ГОСТ 5781-82; ℓ=4340	4	3.85
		13		ф12А III ГОСТ 5781-82; ℓ=1400	38	1.24
				Сборочные единицы		
		17	1.400-15 Вып.1	Изделие закладное МН111-6	15	1.6
		23	1.400-15 Вып.1	Изделие закладное МН119-6	1	4.5
				Материал		
		22		Бетон М200 Мрз50, ВУ	7.8	м³
				Ум5; Ум6		
				Детали		
	1÷3		лист 35	см. Ум1		
				Сборочные единицы		
		14	3.901-5	Сальник Ду 200; ℓ=200	1	20.3
		15	3.901-5	Сальник Ду 500; ℓ=200	1	43.7
		16	3.901-5	Сальник Ду 700; ℓ=200	1	56.6
		23	1.400-15 Вып.1	Изделие закладное МН119-6	1/2	4.5
				Материал		
		22		Бетон М200 Мрз50	7.8	м³
				Ум8т(н)		
				Детали		
		18		ф8АI ГОСТ 5781-82; ℓ=1540	9	0.61
		19		ф14А III ГОСТ 5781-82; ℓ=1850	3	2.24
		20		ф14А III ГОСТ 5781-82; ℓ=2020	3	2.45
				Материал		
		21		Бетон М200 Мрз50; ВУ	0.3	м³

Указания по сварке см. серию 3.900-3 Вып. 2/82 лист 7

Привязан

Инв. №

Провер.	Баранова		
Гл. инж.	Стригина		
Рук. гр.	Баранова		
ГИП	Левина		
Гл. констр.	Шапиро		
Н. контр.	Левина		
Нач. отд.	Красавина		

ТП 901-3-207.85 КЖ

Блок основных сооружений для станции обеззараживания воды производительностью 12,5 тыс м³/сут

Контактные осветлители (ВЕ2; ВЕ5) Армирование монолитных участков Ум4÷Ум7; Ум8 т/н

Стадия	Лист	Листов
Р	35	

ЦНИИЭП инженерного оборудования г. Москва

Копировал: Коршунова Формат: А2

Инв. № подл. | Подпись и дата | Взам. инв. №

Типовой проект 901-3-207.85 Альбом II

Схема расположения стеновых панелей и монолитных участков

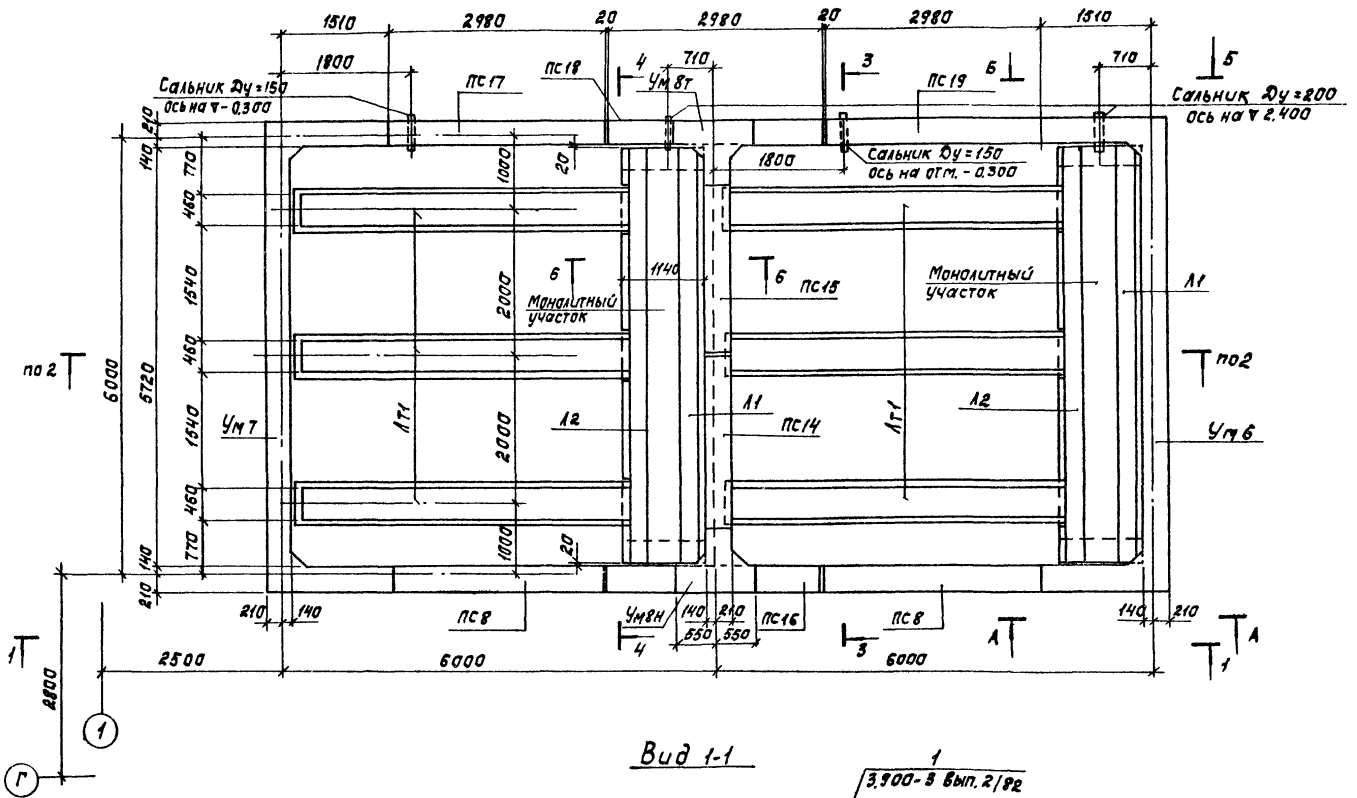

Вид 1-1

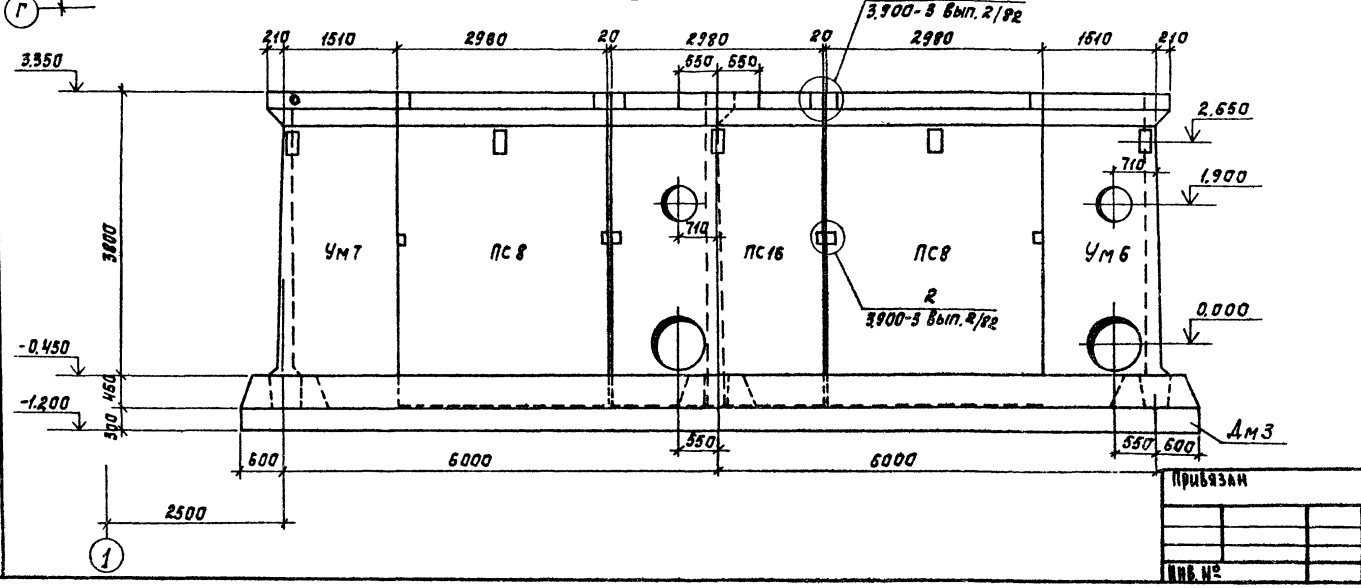

Спецификация к схеме расположения стеновых панелей и монолитных участков РЕЗ.

Марка, поз.	Обозначение	Наименование	Кол.	Масса ед.изм.	Примечание
	Сборные жел. бет. конструкции				
ПС8	ТП кжи. ПС1	Панель ПС8	2	6,33т	
ПС14	ТП кжи. ПС1	ПС14	1	6,00т	
ПС15	ТП кжи. ПС1	ПС15	1	6,00т	
ПС16	ТП кжи. ПС1	ПС16	1	6,33т	
ПС17	ТП кжи ПС1	ПС17	1	6,33т	
ПС18	ТП кжи. ПС1	ПС18	1	6,33т	
ПС19	ТП кжи. ПС1	ПС19	1	6,33т	
ЛТ1	ТП кжи. ЛТ1	Лоток ЛТ1	6	0,530	
Л1	ТП кжи. Л1	Л1	2	0,49	
Л2	ТП кжи. Л2	Л2	2	0,47	
		Монолитные участки			
Ум3 т/н	лист кж 35	Ум3 т/н	2		
Ум6	лист кж 35	Ум6	1		
Ум7	лист кж 35	Ум7	1		
		Монолитное днище			
Дм3	лист кж 38	Дм3	1		
В1	ТП кжи. В1	Водослив В1	56		
		Металлические конструкции			
МС4		Полоса Б-8×200 ГОСТ 82-70* универс. 18ПС ГОСТ 23570-79 ℓ=400	3	5,0кг	
МС5		Уголок Б-75×6 ГОСТ 8509-72* равнобок. 18ПС ГОСТ 23570-79 ℓ=80	6	0,5кг	
МС6		Уголок Б-75×6 ГОСТ 8509-72* равнобок. 18ПС ГОСТ 23570-79 ℓ=720	3	4,2кг	
МС7		Уголок Б-100×63×6 ГОСТ 8570-72* равнобок. 18ПС ГОСТ 23570-79 ℓ=100	80	0,8кг	
МС8		Полоса Б-8×200 ГОСТ 82-70* универс. 18ПС ГОСТ 23570-79 ℓ=480	3	5,5кг	
МН1	3.400-6/76	Изделие закладное МН-1-24	40	2,3кг	
		Детали			
1		ф10А III ГОСТ 5781-82 ℓ=240	116	0,15кг	
2		ф10А III ГОСТ 5781-82 ℓ=5650	8	9,5кг	

1. Монолитные участки стен изнутри торкретируются на толщину 25мм с последующей затиркой цементным раствором, снаружи монолитные участки затираются цементным раствором, весь осветлитель снаружи окрашивается поливинилацетатной краской ВА-27 светлых тонов. Торкретирование производится цементно-песчаным раствором состава 1:2 в 2 намета.
2. Установку стеновых панелей производить с тщательной выверкой горизонтальных и вертикальных осей.
3. Вид Б-Б см. на листе кж 28.

Пров.	Баранова		
Ст. инж.	Стригина		
Рук. гр.	Баранова		
ГИП	Левина		
Гл. конст.	Шапиро		
Н. контр.	Левина		
Нач. отд.	Красавин		

ТП 901-3-207.85 КЖ

Блок основных сооружений для станции обесфторивания воды производительностью 12,5 тыс м³/сутки

Контактные осветлители (РЕЗ). Схема расположения стеновых панелей и монолитных участков Вид 1-1.

Стадия	Лист	Листов
Р	36	

ЦНИИЭП инженерного оборудования г. Москва

Привязан

Инв. №

Согласовано: Отд. ВГ Гриль

Инв. № подл. | Подпись и дата | Взам. инв. №

Копировал: Корецкая

Формат А2

Типовой проект 901-3-207.85 Альбом II

Схема расположения каркасов в зуде днища

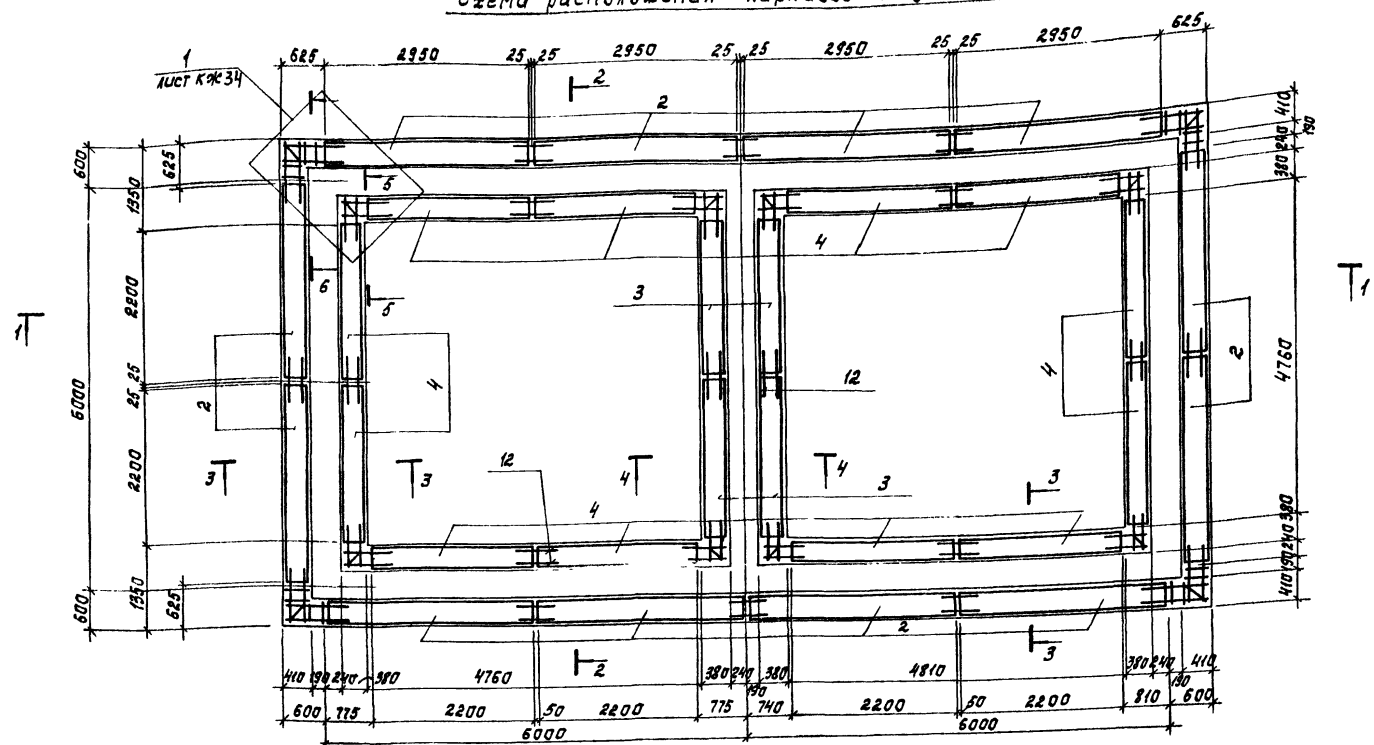

Разрез 1-1

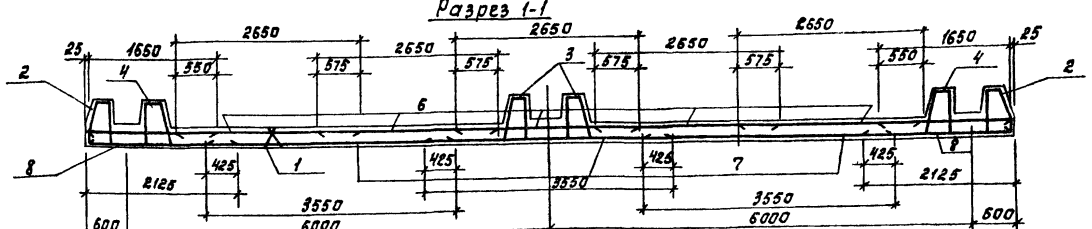

Ведомость расхода стали на элемент, кг. (РЕЗ)

Марка элемента	Изделия арматурные											Всего	Изделия закладные						Всего	Общий расход
	Арматура класса												Арматура класса	Прокат марки						
	A-I		A-II					A-III					A-III	ВСт3кп2						
	ГОСТ 5781-82												ГОСТ 5781-82	ГОСТ 103-76						
	ф8	Итого	ф12	ф14	ф16	ф18	Итого	ф10	ф12	ф14	Итого		ф8	Итого	-150×150×6	-200×200×6	-40×40×4	Итого		
Ум6	19,1	19,1						162,1	514,9	385,6	1062,6	1081,7	0,2	0,2		4,8	0,8	5,8	5,8	1087,9
Ум7	19,1	19,1						162,1	514,9	385,6	1062,6	1081,7	1,6	1,6	16,5	2,4	6,4	25,3	26,9	1108,6
Ум8т	5,5	5,5								14,1	14,1	19,6								19,6
Днище Дм3	1029,2	1029,2	508,2	2926	1137,4	2781,9	7362,1					8391,3								8391,3

Привязан

Инв. №

Нач. отд.	Красавин		
Гл. конст.	Шапиро		
Пров.	Баранова		
Ст. инж.	Стригина		
Рук. гр.	Баранова		
ГИП	Левина		
Н. контр.	Левина		

ТП 901-3-207.85 КЖ

Блок основных сооружений для станции обеспоривания воды производительностью 125 тыс. м³/сутки

Стадия	Лист	Листов
Р	37	

Контактные осветлители (РЕЗ) Схема расположения каркасов в зуде днища емкости Дм3.

ЦНИИЭП инженерного оборудования г. Москва

Копировал: Корецкая

Формат А2

20389-02

Инв. № подл. | Подпись и дата | Взам. инв. №

Альбом II

Типовой проект 901-3-20785

Раскладка верхних сеток днища

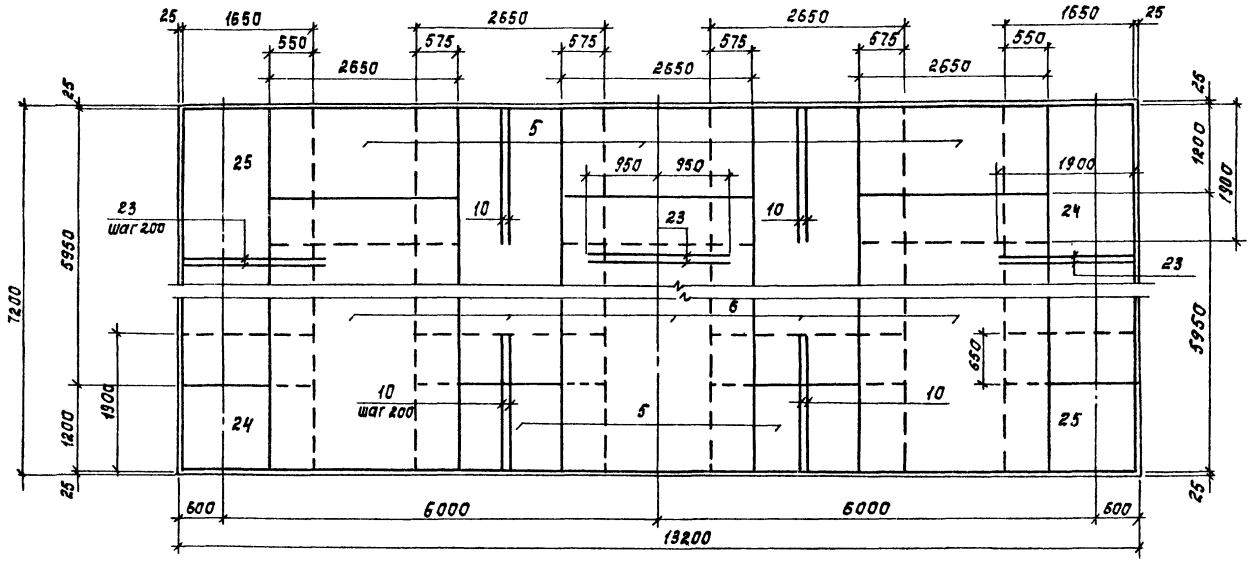

Раскладка нижних сеток днища

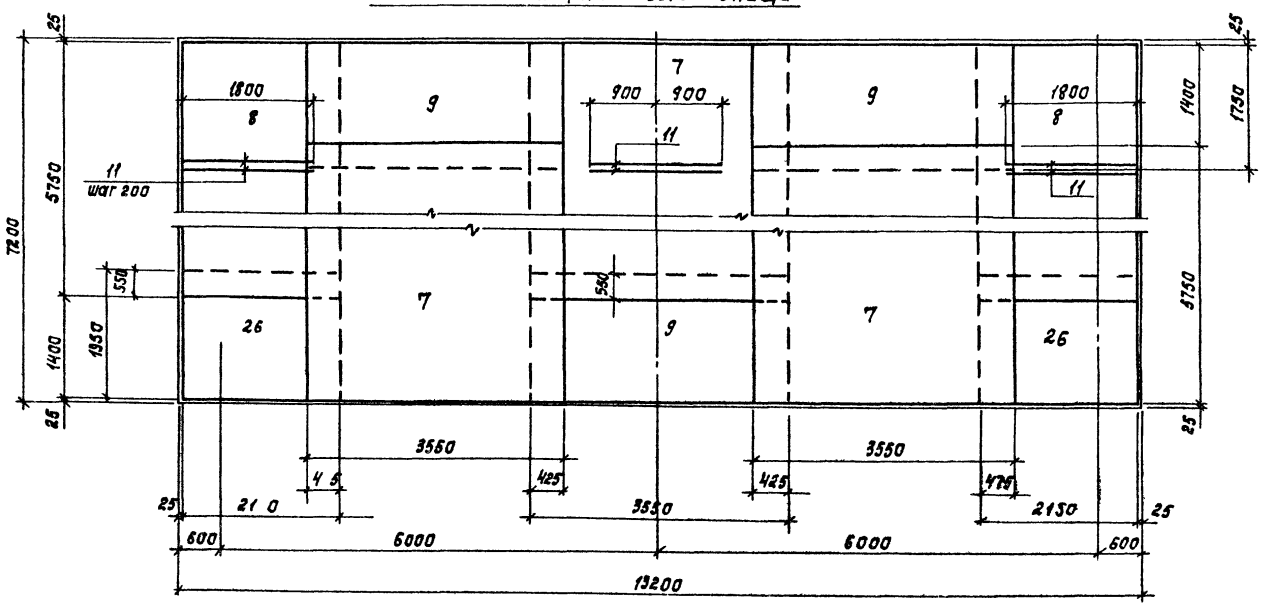

Спецификация к схемам расположения каркасов и сеток днища РЕ5

Формат	Зона	Поз.	Обозначение	Наименование	Кол.	Примеч.
				Днище Дм3		
				Сборочные единицы		
		1	ТП кжи. КП5	Каркас пространствен. КП5	28	12,0 кг
		2	ТП кжи. КП6	Каркас пространственный КП6	12	66,4 кг
		3	ТП кжи. КП7	Каркас пространственный КП7	4	56,4 кг
		4	ТП кжи-КП7	Каркас пространственный КП8	12	33,3 кг
		5	ГОСТ 23279-78	Сетка $\frac{14AII-200}{18AII-100}$ 1850×2650 $\frac{25}{25}$	5	148,7 кг
		6	ГОСТ 23279-78	Сетка $\frac{18AII-100}{14AII-200}$ 2650×5950 $\frac{25}{25}$	5	434,0 кг
		7	ТП кжи. С14	Сетка арматурная С14	3	345,0 кг
		8	ГОСТ 23279-78	Сетка $\frac{14AII-100}{18AII-200}$ 2150×5750 $\frac{25}{25}$	2	207,8 кг
		9	ТП кжи. С15	Сетка арматурная С15	3	104,4 кг
		24	ГОСТ 23279-78	Сетка $\frac{14AII-200}{18AII-100}$ 2150×1650 $\frac{25}{25}$	2	93,7 кг
		25	ГОСТ 23279-78	Сетка $\frac{18AII-100}{14AII-200}$ 1650×5950 $\frac{25}{25}$	2	275,8 кг
		26	ГОСТ 23279-78	Сетка $\frac{12AII-200}{14AII-100}$ 1950×2150 $\frac{50}{50}$	2	63,6 кг
				Детали		
		10		ф16AII ГОСТ 5781-82 ℓ=1850	134	2,92 кг
		11		ф14AII ГОСТ 5781-82 ℓ=1800	110	2,2 кг
		12		ф8AI ГОСТ 5781-82 ℓ=660	64	0,26 кг
		13		ф14AII ГОСТ 5781-82 ℓ=1925	24	2,32 кг
		14		ф8AI ГОСТ 5781-82 ℓ=1200	48	0,48 кг
		15		ф8AI ГОСТ 5781-82 ℓ=920	144	0,36 кг
		16		ф14AII ГОСТ 5781-82 ℓ=1925	8	2,32 кг
		17		ф8AI ГОСТ 5781-82 ℓ=360	36	0,14 кг
		18		ф8AI ГОСТ 5781-82 ℓ=240	36	0,1 кг
		19		ф16AII ГОСТ 5781-82 ℓ=1845	12	2,92 кг
		20		ф16AII ГОСТ 5781-82 ℓ=1915	4	3,03 кг
		21		ф8AI ГОСТ 5781-82 ℓ=770	12	0,30 кг
		22		ф8AI ГОСТ 5781-82 ℓ=1800	12	0,76 кг
		23		ф16AII ГОСТ 5781-82 ℓ=1900	23	3,00 кг
				Материал		
				Бетон М200; Мрз 50; В4	452	м³

Инв.№ подл. | Подпись и дата | Взам.инв.№

Привязан

Инв.№

Пров.	Баранова		
Ст.инж.	Стригина		
Рук.гр.	Баранова		
ГИП	Лебина		
Гл.конс.	Шапиро		
Н.контр.	Лебина		
Нач.отд.	Красавин		

ТП 901-3-207.85 КЖ

Блок основных сооружений для станции обеззараживания воды производительностью 125 тыс м³/сутки

Контактные осветлители РЕ3. Армирование днища Дм3.

Стадия	Лист	Листов
Р	38	

ЦНИИЭП инженерного оборудования г. Москва

Копировал: Корецкая

Формат А2

Расходные баки соды и коагулянта РЕ4

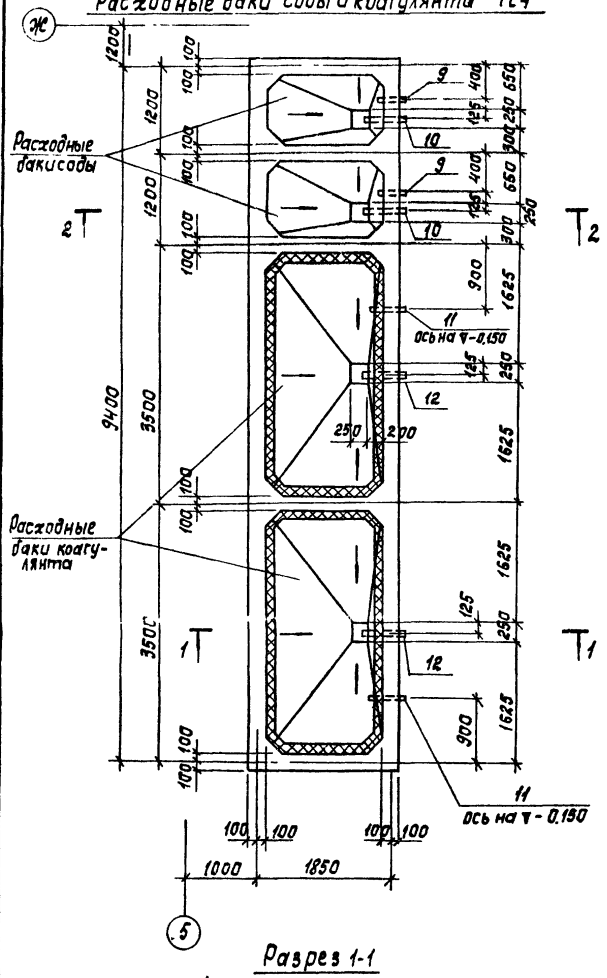

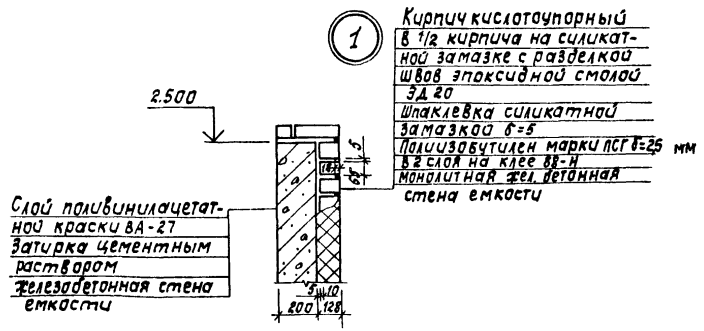

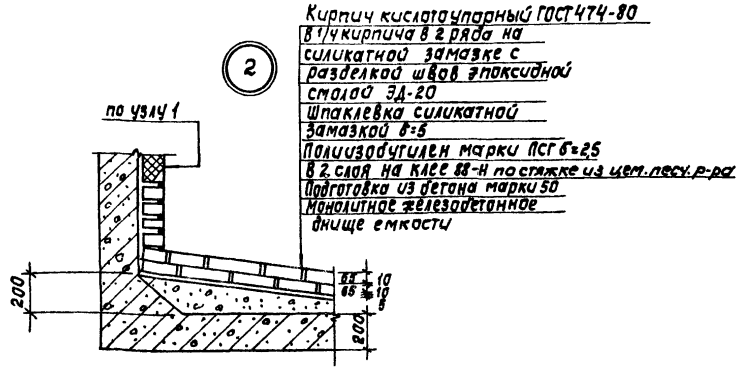

Спецификация расходных баков соды и коагулянта РЕ4

Формат	Зона	Поз.	Обозначение	Наименование	Кол.	Примеч.
				Сборочные единицы		
		1	ТП кжи.с16	Сетка арматурная С16	6	53,6 кг
		2	ТП кжи.с16	Сетка арматурная С17	4	65,0 кг
		3	ТП кжи.с18	Сетка арматурная С18	4	40,7 кг
		4	ТП кжи.с19	Сетка арматурная С19	8	42,1 кг
		5	ТП кжи.с19	Сетка арматурная С20	2	97,9 кг
		6	ГОСТ 23279-78	С $\frac{10AIII-200}{10AII-200}$ 1850×2650 $\frac{25}{23}$	4	34,2 кг
		7	ГОСТ 23279-78	С $\frac{10AII-200}{10AII-200}$ 1850×3450 $\frac{65}{25}$	3	45,63 кг
		8	ТП кж КП1	Каркас пространственный КП1	5	5,8 кг
		9	3.901-5	Сальник Ду 50 ℓ=500	2	7,4 кг
		10	3.901-5	Сальник Ду 100 ℓ=500	2	12,3 кг
		11	ГОСТ 18599-83	Пэ Ду 32 ℓ=500	2	
		12	ГОСТ 18599-83	Пэ Ду 100 ℓ=500	2	
				Детали		
		13		ф 10AIII ГОСТ 5781-82 ℓ=1040	184	0,64 кг
		14		ф 6AI ГОСТ 5781-82 ℓ=270	164	0,17 кг
				Материал		
				Бетон М200, Мрз50, В4.	19,2	м3

1. Полиэтиленовые патрубки перед установкой обмотать проволокой ф 3мм.
2. Антикоррозионная защита принята на основании проекта, выполненного институтом „Проектхимзащита".
2. Днепропетровск, заказ N 1044.

Разрез 1-1

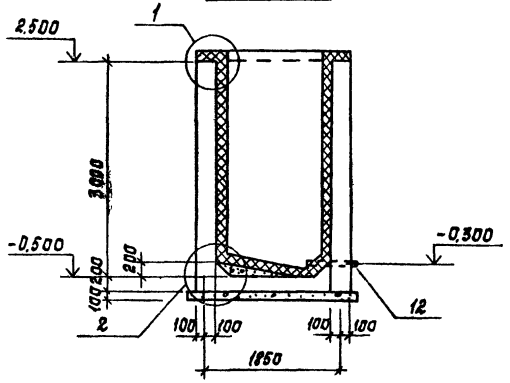

Разрез 2-2

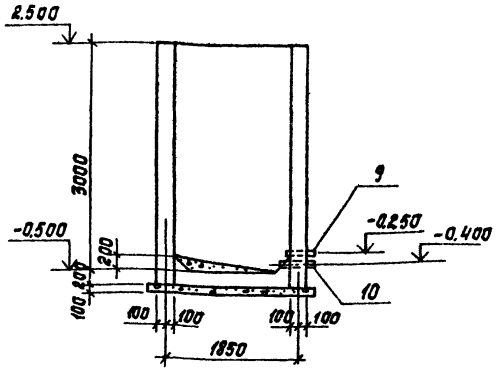

Привязан	Пров.	Баранова	ТП 901-3-207.85 КЖ
	Ст.инж.	Стригина	
	Рук.гр.	Баранова	Блок основных сооружений для станции обесфторивания воды производительностью 12,5тыс м³/сут
	ГИП	Левина	Стадия Р; Лист 39; Листов
	Гл.конст.	Шапиро	Расходные баки соды и коагулянта (РЕ4) Опалубочный чертеж.
	Н.контр.	Левина	ЦНИИЭП инженерного оборудования г. Москва
Инв.№	Нач.отд.	Красавин	

Копировал: Кравцова

Инв.№ подл. | Подпись и дата | Взам.инв.№ | Инв.№ дубл. | Подпись и дата

Типовой проект 901-3-207.85 Альбом III

РЕ4 (армирование)

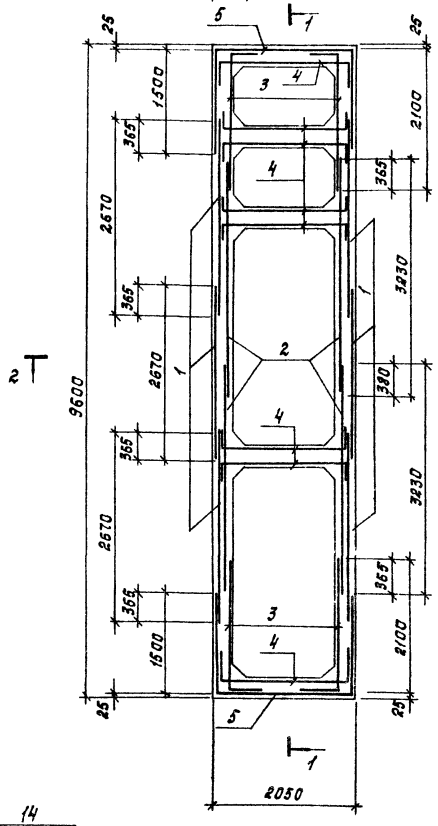

Схема расположения верхних сеток днища

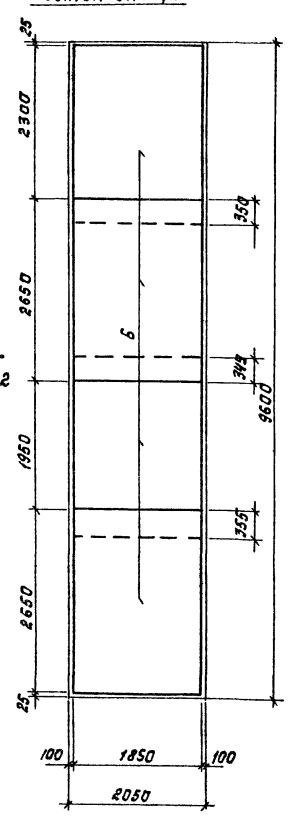

Схема расположения нижних сеток днища

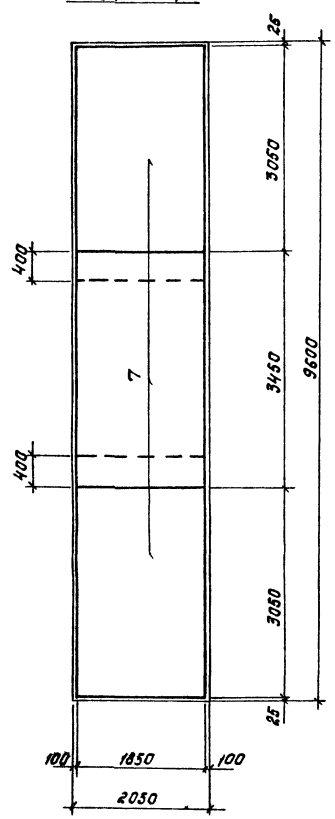

Разрез 1-1

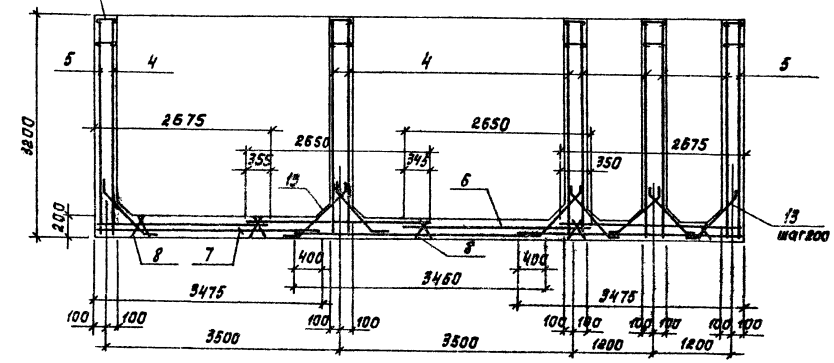

Разрез 2-2

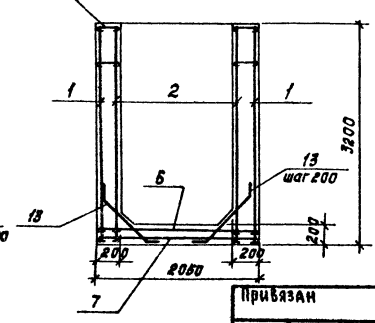

Ведомость расхода стали на элемент, кг

Марка элемента	Изделия арматурные							Общий расход
	Арматура класса							
	A-I			A-III				
	ГОСТ 5781-82							
	ф6	ф8	Итого	ф10			Итого	
РЕ4	78,9	29,0	107,9	1735,3			1735,3	1843,2

Ведомость деталей

Поз	Эскиз
13	150, 150, 740
14	180

Защитный слой бетона для верхней арматуры днища – 20 мм, для нижней – 35 мм, для стен – 25 мм.

Гип	Баранова		ТП 901-3-207.85 КЖ
Ст. инж.	Стригина		
Рук. гр.	Баранова		
Гип	Левина		Блок основных сооружений для станции обеспоривания воды производительностью 12,5 тыс м³/сутки
Гл. конст	Шапиро		Стадия Р; Лист 40; Листов
Н. контр.	Левина		Расходные баки соды и коагулянта (РЕ4) Армирование.
Нач. отд.	Красавин		ЦНИИЭП инженерного оборудования г. Москва

Привязан

Инв. №

Копировал: Корецкая

Формат А2

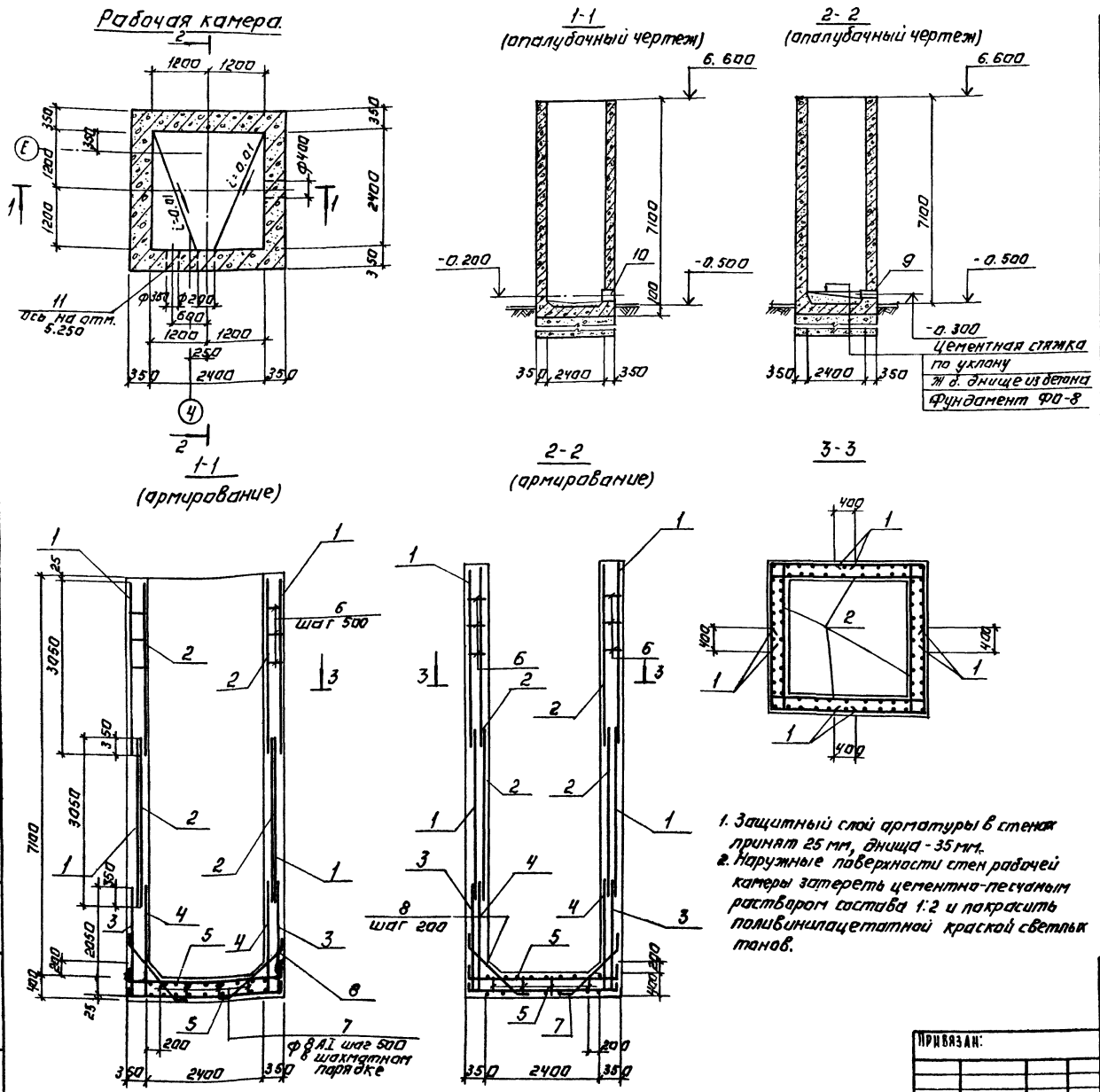

1. Защитный слой арматуры в стенах принят 25 мм, днища - 35 мм.
2. Наружные поверхности стен рабочей камеры затереть цементно-песчаным раствором состава 1:2 и покрасить поливинилацетатной краской светлых тонов.

Спецификация к схеме рабочей камеры.

Формат	Зона	Поз.	Обозначение	Наименование	Кол.	Примечание
						Масса кг
				Сборочные единицы		
		1	ГОСТ 23279-78, эскиз	Сетка $\frac{10АII-200}{8АI-200}$ 3050×3450 $\frac{25}{25}$	8	56.1
		2	ГОСТ 23279-78	Сетка $\frac{10АII-200}{8АI-200}$ 3050×3050 $\frac{325}{525}$	8	49.7
		3	ГОСТ 23279-78, эскиз	Сетка $\frac{10АII-200}{8АI-200}$ 2050×3450 $\frac{25}{25}$	4	38.5
		4	ГОСТ 23279-78	Сетка $\frac{10АII-200}{8АI-200}$ 2050×3050 $\frac{525}{525}$	4	34.3
		5	ГОСТ 23279-78, эскиз	Сетка $\frac{10АII-200}{10АII-200}$ 3050×3250 $\frac{25}{25}$	2	64.3
		6	Лист 41	ф8АI ГОСТ 5781-82; ℓ=440	60	0.2
		7	Лист 41	ф8АI ГОСТ 5781-82, ℓ=950	17	0.38
		8	Лист 41	ф8АI ГОСТ 5781-82; ℓ=1200	44	0.47
		9	3.901-5	Сальник dy200; ℓ=500	1	33.4
		10	3.901-5	Сальник dy400; ℓ=500	1	58.6
		11	3.901-5	Сальник dy350; ℓ=500	1	58.6
				Материал:		
				Бетон М200; Мр350; В4	25.4	м³

Ведомость деталей.

Поз.	Эскиз
1	Линия сгиба
3	Линия сгиба
5	Линия сгиба
7	
8	

Ведомость расхода стали на элемент, кг

Марка элемента	Изделия арматурные								Всего
	Арматура класса								
	А I				А III				
	ГОСТ 5781-82				ГОСТ 5781-82				
	ф8			Итого	ф10			Итого	
Рабочая камера	488.0			488.0	817.4			817.4	1305.4

ТП 901-3-207.85 КЖ

ПРОВЕР.	БАРАНОВА		
ИНЖЕНЕР	САРАНЧА		
РУК. ГР.	БАРАНОВА		
ГИП	ЛЕВИНА		
ГЛ. КОНСТ.	ШАПИРО		
Н. КОНТР.	ЛЕВИНА		
НАЧ. ОТД.	КРАСАВИН		

БЛОК ОСНОВНЫХ СООРУЖЕНИЙ ДЛЯ СТАНЦИИ ОБЕСТОРИВАНИЯ ВОДЫ ПРОИЗВОДИТЕЛЬНОСТЬЮ 125 ТЫС. М³/СУТКИ

РАБОЧАЯ КАМЕРА. ОПАЛУБОЧНЫЙ ЧЕРТЕЖ. АРМИРОВАНИЕ.

СТАДИЯ	ЛИСТ	ЛИСТОВ
Р	41	

ЦНИИЭП ИНЖЕНЕРНОГО ОБОРУДОВАНИЯ г. МОСКВА

ПРИВЯЗАН:

ИНВ. №

КОПИРОВАЛ: ЛОГИНОВА

ФОРМАТ: А2

Альбом II

Типовой проект 901-3-207.85

СОГЛАСОВАНО

ОТДЕЛ ВТ | ПРИЛО

ИНВ. № ПОДЛ. | ПОДПИСЬ И ДАТА | ВЗАМ. ИНВ. №

Альбом II

Типовой проект 901-3-207.85

Схема расположения колонн, балок покрытия

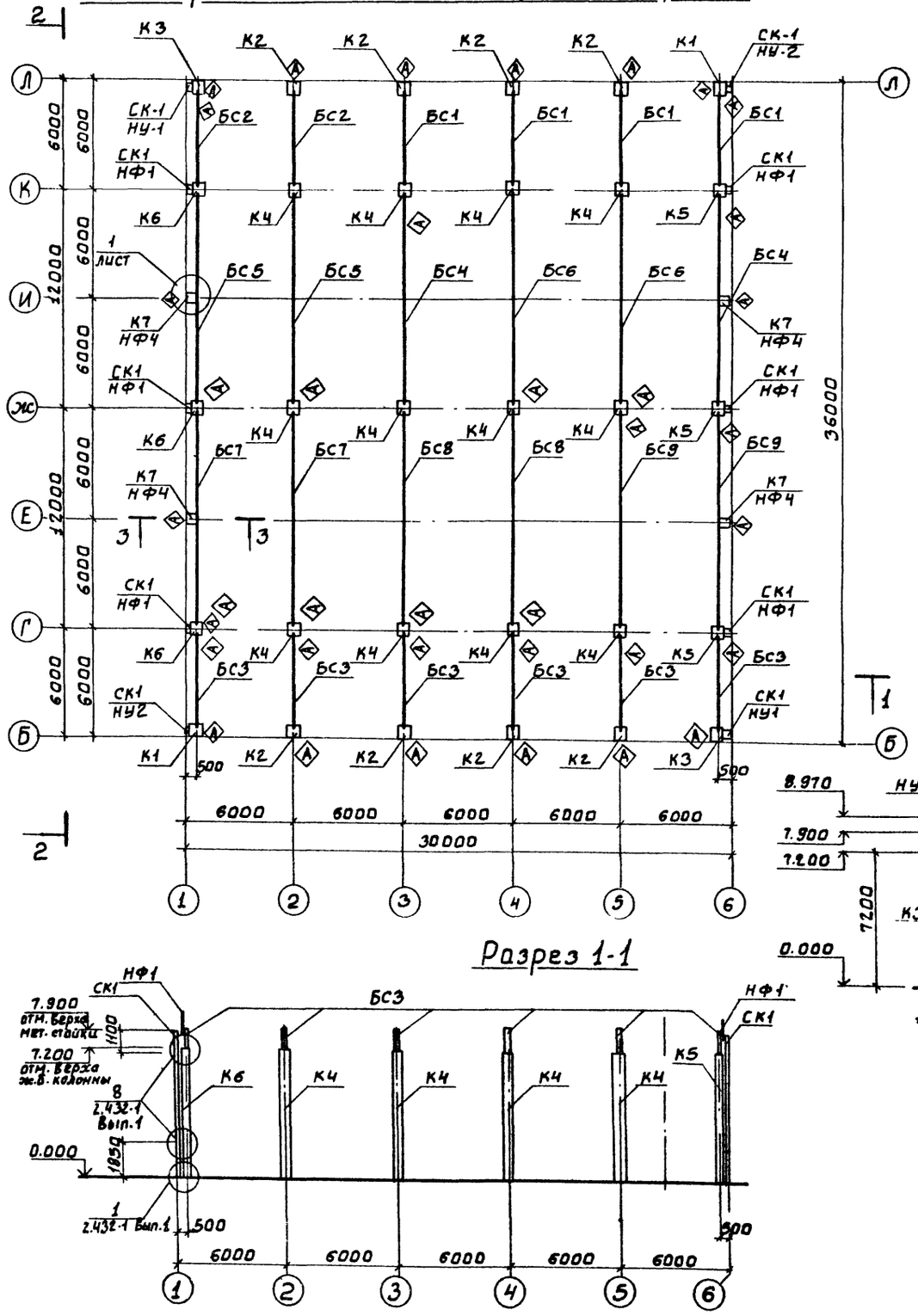

Разрез 1-1

Разрез 2-2

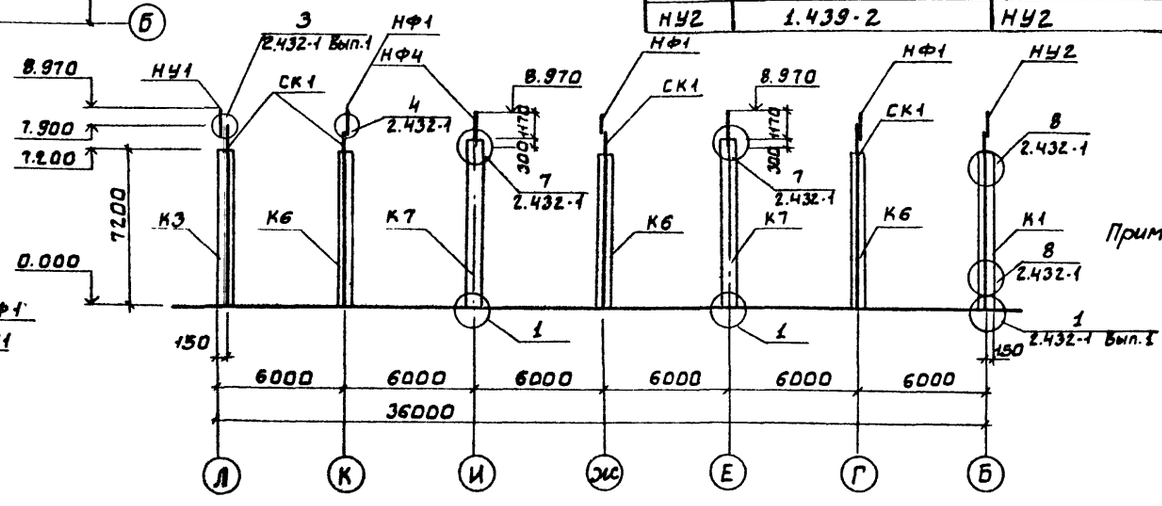

Примечания см на КЖ43

Спецификация сборных жел.-бет. и стальных колонн

Марка, поз.	Обозначение	Наименование	Кол.	Масса ед., кг	Примечание
		Колонны			
К1	т.п. КЖИ. $К_н1$	К1	2	3300	
К2	т.п. КЖИ. $К_н2$	К2	8	3300	
К3	т.п. КЖИ. $К_н1$	К3	2	3300	
К4	т.п. КЖИ. $К_н3$	К4	12	3300	
К5	т.п. КЖИ. $К_н4$	К5	3	3300	
К6	т.п. КЖИ. $К_н4$	К6	3	3300	
К7	т.п. КЖИ. $К_н5$	К7	4	2150	
		Балки покрытия			
БС1	т.п. КЖИ. $Б_и1$	БС1	4	1150	
БС2	т.п. КЖИ. $Б_и1$	БС2	2	1150	
БС3	т.п. КЖИ $Б_и2$	БС3	6	1150	
БС4	т.п. КЖИ. $Б_и3$	БС4	2	5000	
БС5	т.п. КЖИ. $Б_и3$	БС5	2	5000	
БС6	т.п. КЖИ. $Б_и4$	БС6	2	5000	
БС7	т.п. КЖИ. $Б_и4$	БС7	2	5000	
БС8	т.п. КЖИ. $Б_и5$	БС8	2	5000	
БС9	т.п. КЖИ. $Б_и5$	БС9	2	5000	
		Металлические колонны, насадки			
СК1	1.439-2	СФ7	10	416.2	
НФ1	1.439-2	НФ1	6	29.2	
НФ4	1.439-2	НФ4	4	35.2	
НУ1	1.439-2	НУ1	2	25.2	
НУ2	1.439-2	НУ2	2	25.2	

Привязан

Инв. №

Инв. № подл. | Подп. и дата | Взам. инв. №

Провер	Баранов	
Инженер.	Лазарева	
Рук. гр.	Баранова	
ГИП	Левина	
Гл. спец.	Шапиро	
Н. контр.	Левина	
Нач. отд.	Красавин	

Т.П. 901-3-207.85 КЖС

Блок основных сооружений для станции обезжелезивания воды производительностью 125 тыс. м³/сутки.

Стадия	Лист	Листов
Р	42	

Схема расположения колонн, балок покрытия.

ЦНИИЭП инженерного оборудования г. Москва.

Альбом III

Типовой проект 901-3-207.85

Разрез 3-3

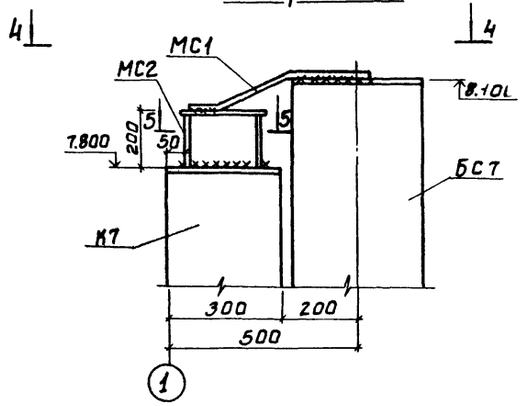

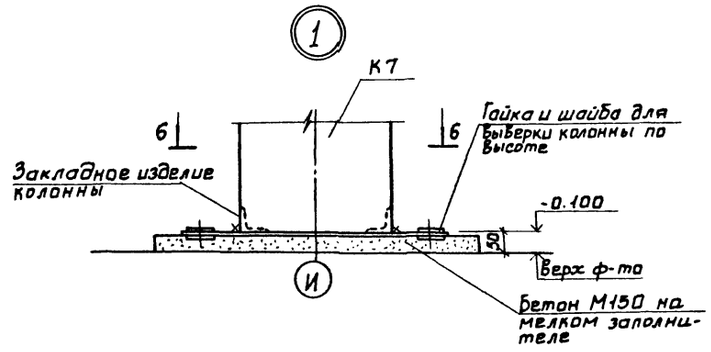

Вид 4-4

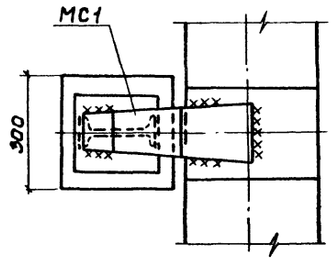

Сечение 6-6

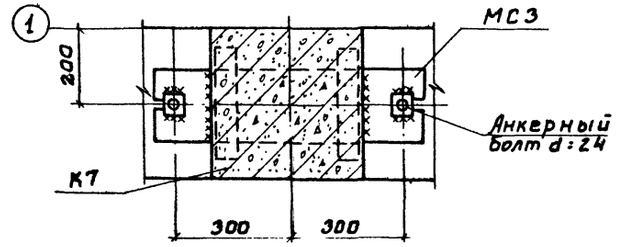

Разрез 5-5

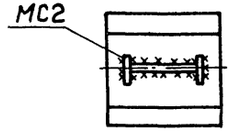

Спецификация соединительных элементов

Марка, поз.	Обозначение	Наименование	Кол.	Масса ед., кг	Примечание
МС1	ТП КЖИ. МС	МС	4	3.93	
МС2	460-75 Вып. 1-2	СФ2	4	13.2	
МС3	1.431-20 Вып. 7	МС 19	4	28.7	
Т13	1.439-2	Т-13	20	2.0	
Шайба 70×70×20	ГОСТ 11371-68	Шайба 70×70×20	40	1.6	
Болт М20 l=60	ГОСТ 7798-70	Болт М20	24	0.1	

1. При монтаже колонн, балок со знаком Ⓐ ориентировать Ⓐ согласно данному чертежу (КЖ42)
2. Материал металлических стоек, насадок, соединительных элементов – сталь марки ВСт3кп2 по ГОСТу 380-71*.
3. Нарушенное после монтажа антикоррозийное покрытие закладных и соединительных деталей восстановить способом металлизации распылением.

ПРОВЕР	БАРАНОВА		
ИНЖЕН.	АДЗАРЕВА		
РУК.ГР	БАРАНОВА		
ГИП	ЛЕВИНА		
ГЛ.СПЕЦ	ШАПИРО		
Н.КОНТ.	ЛЕВИНА		
НАЧ.ОТД	КРАСАВИН		

ТП 901-3-207.85 КЖС

Блок основных сооружений для станции обесфторивания воды производительностью 12,5 тыс. м³ в сутки.

Разрезы 3-3 ÷ 6-6. Спецификация.

Стадия	Лист	Листов
Р	43	

ЦНИИЭП инженерного оборудования г. Москва.

ПРИВЯЗАН

ИНВ.№

ИНВ.№ ПОДЛ. | ПОДП. И ДАТА | ВЗАМ. ИНВ.№

Альбом II

Типовой проект 901-3-207.85

Схема расположения плит покрытия

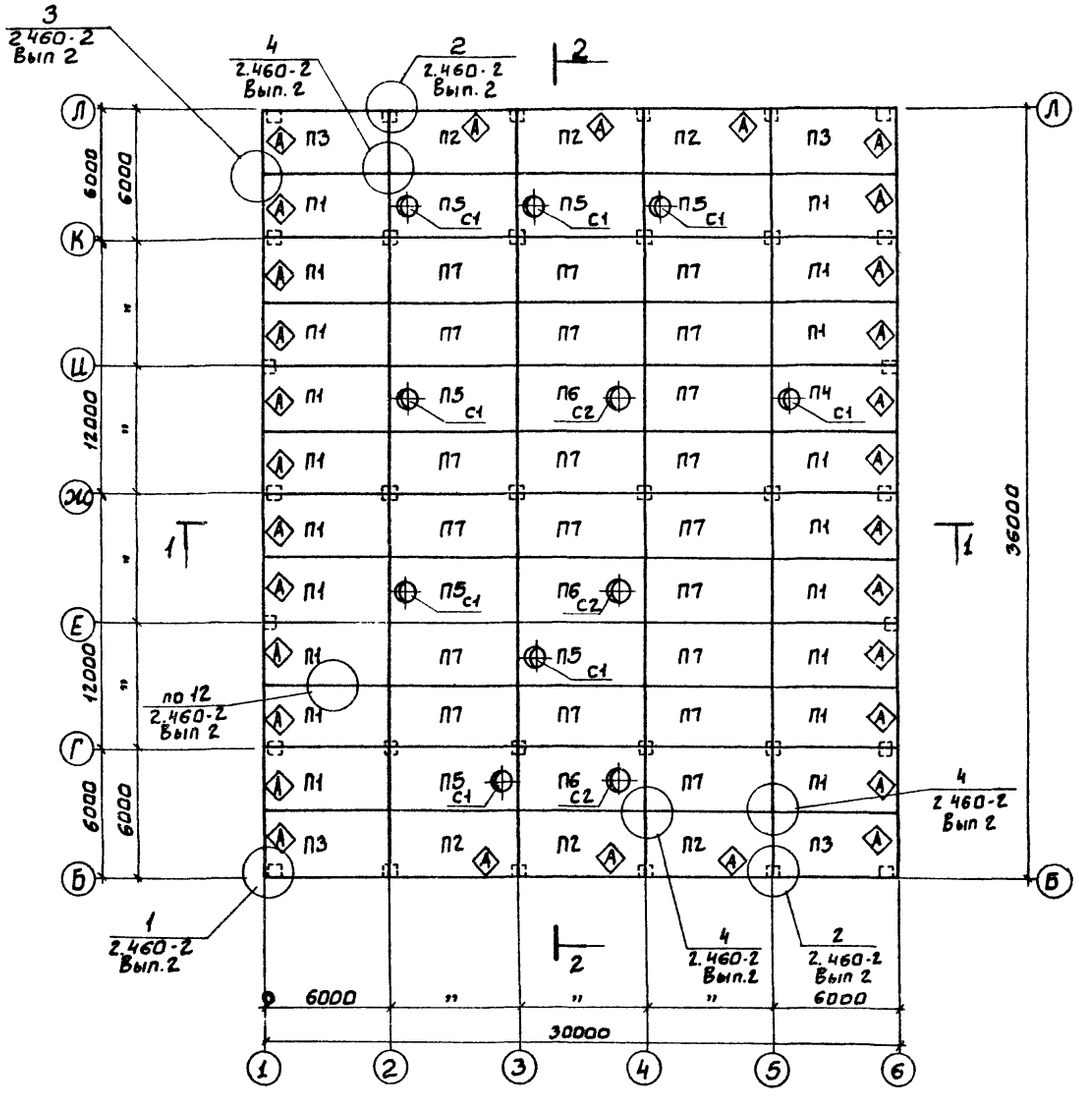

Разрез 1-1

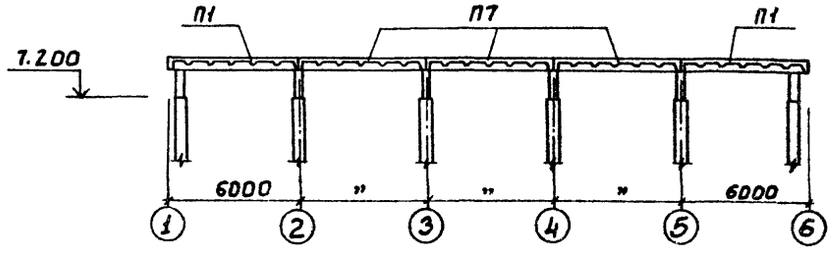

Разрез 2-2

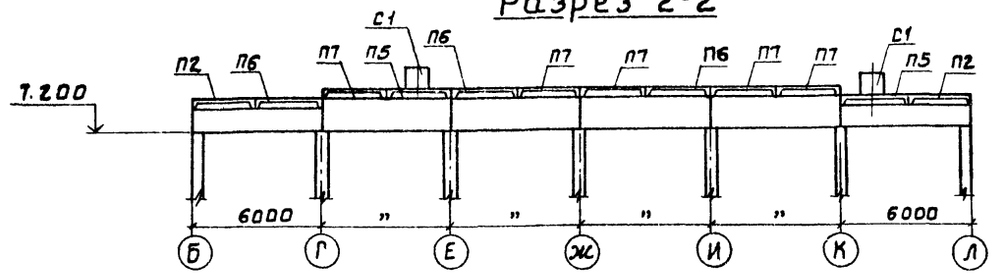

Спецификация к схеме расположения плит покрытия на отм. 7.800

Марка, поз.	Обозначение	Наименование	Кол.	Масса ед., кг	Примечание
		Плиты покрытия			
П1	тп КЖИ. Пн1	П1	19	2650	
П2	тп КЖИ. Пн1	П2	6	2650	
П3	тп КЖИ. Пн1	П3	4	2650	
П4	тп КЖИ. Пн2	П4	1	3200	
П5	ГОСТ 22701.2-77	ПВ7-3АтVТ	7	3200	
П6	ГОСТ 22701.2-77	ПВ10-3АтVТ	3	3600	
П7	ГОСТ 22701.2-77	ПГ-2АтVТ	20	2650	
		Стаканы			
С1	1.494-24 В.1	СБ7А-1	8	290	
С2	1.494-24 В.1	СБ10А-1	3	250	

Примечания см на КЖ-43

ПРОВЕР.	БАРАНОВА		ТП 901-3-207.85	КЖ
ИНЖЕН.	ЛАЗАРЕВА			
ИНЖЕН.	МИТРОФАНОВА		БЛОК ОСНОВНЫХ СООРУЖЕНИЙ ДЛЯ СТАНЦИИ ОБЕСФТОРИВАНИЯ ВОДЫ ПРОИЗВОДИТЕЛЬНОСТЬЮ 12.5 ТЫС. М3/СУТКИ.	СТАДИЯ: Р; ЛИСТ: 44; ЛИСТОВ:
ГИП	ЛЕВИНА			
ГЛ.КОНСТ	ШАПИРО		СХЕМА РАСПОЛОЖЕНИЯ ПЛИТ ПОКРЫТИЯ НА ОТМ 7.800. РАЗРЕЗЫ 1-1; 2-2.	ЦНИИЭП ИНЖЕНЕРНОГООБОРУДОВАНИЯ Г. МОСКВА.
Н.КОНТР	ЛЕВИНА			
НАЧ.ОТД	КРАСАВИН			

ПРИВЯЗАН

ИНВ. №

СОГЛАСОВАНО

ОТДЕЛ ВС НАРЦИССОВА

ИНВ № ПОДЛ | ПОДП И ДАТА | ВЗАМ ИНВ.

Альбом II

Типовой проект 901-3-207.85

Схема расположения стеновых панелей по оси Б

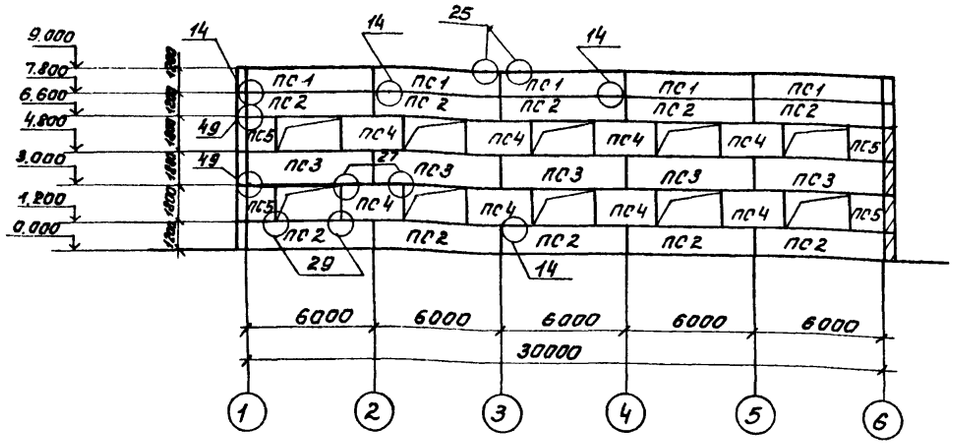

Схема расположения стеновых панелей по оси А

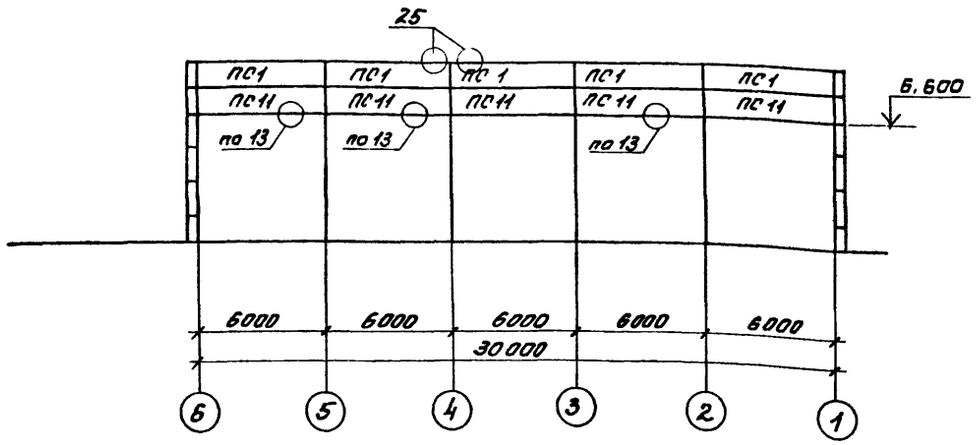

Схема расположения стеновых панелей по оси 6

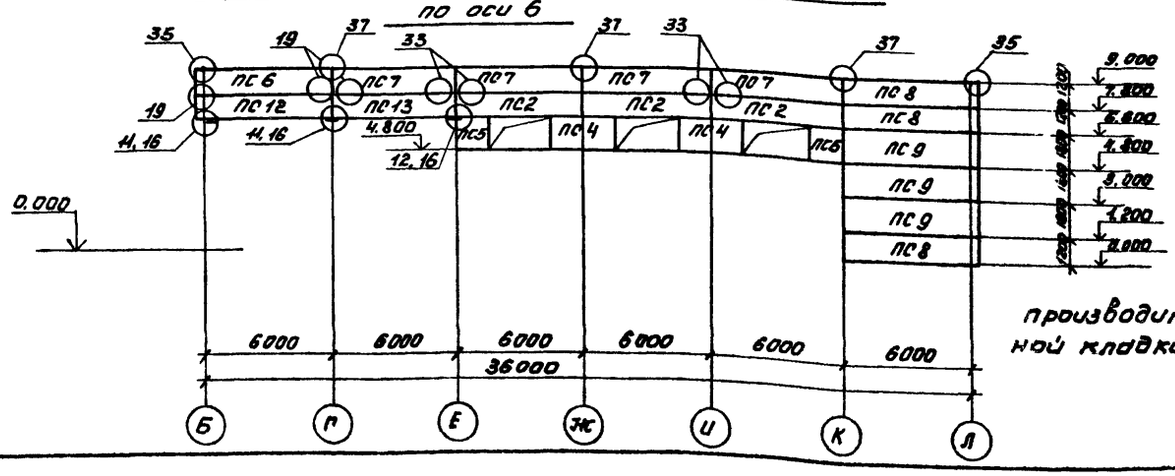

Спецификация к схеме расположения стеновых панелей

Марка, поз.	Обозначение	Наименование	Кол.	Масса ед., кг	Примечание
		Стеновые панели			
ПС1	1.432-14/80 Вып.1	ПС 600.12.20 -П- 7	10	1700	
ПС2	КЖИ.ПСн 1	ПС2	19	1700	
ПС3	КЖИ.ПСн 2	ПС3	8	2500	
ПС4	1.432-14/80 Вып 1	ПС 295.18.20-П	12	1300	
ПС5	1.432-14/80 Вып.1	ПС 145.18.20-П	14	600	
ПС6	1.432-14/80 Вып.1	ПС 625.12.20-П-11	3	1700	
ПС7	1.432-14/80 Вып.1	ПС 600.12.20-П-1	9	1700	
ПС8	1.432-14/80 Вып.1	ПС 625.12.20-П-12	5	1700	
ПС9	1.432-14/80 Вып.1	ПС 625.-18.20-П-12	6	2700	
ПС10	1.432-14/80 Вып 1	ПС 625.18.20-П-11	2	2700	
ПС11	1.432-14/80 Вып.1	ПС 600.12.20-П-3	5	1700	
ПС12	1.432-14/80 Вып.1	ПС 625.12.20-П-2	1	1700	
ПС13	1.432-14/80 Вып.1	ПС 600.12.20-П-2	1	1700	
		Соединительные элементы			
ТК1	1.439-2	Опорная консоль ТК1	2	22,1	
ФК1	1.439-2	Опорная консоль ФК1	1	22,6	
Т1	1.439-2	Элемент крепления Т1	80	0,5	
Т6	1.439-2	Элемент крепления Т6	16	0,8	
Т8	1.439-2	Элемент крепления Т8	10	0,5	
Т21	1.439-2	Элемент крепления Т21	80	0,4	
Т27	1.439-2	Элемент крепления Т27	14	0,4	

Схема расположения стеновых панелей по оси 1

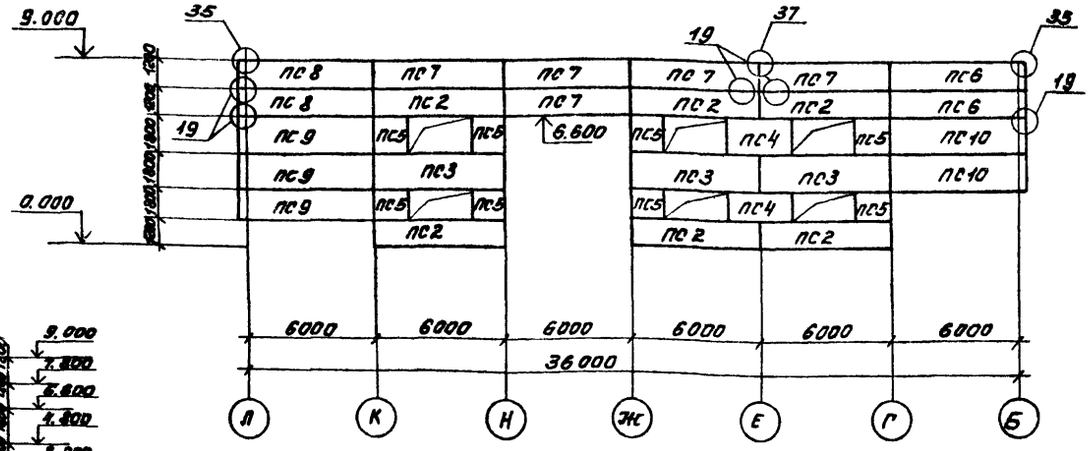

1. Масса панелей в спецификации указана при плотности бетона - 300 кг/м³.
2. Узлы приняты по серии 2.432-1 Вып. 0
3 Монтаж стеновых панелей производить после возведения кирпичной кладки.

ТП 901-3-207.85 КЖ

Провер.	Баранова	
Инженер.	Лазарева	
Рук.гр.	Баранова	
ГИП	Левина	
Гл.спец	Шапиро	
Н.контр	Левина	
Нач.отд	Красавин	

Блок основных сооружений для станции обесфторивания воды производительностью 12,5 тыс. м³/сутки

Стадия	Лист	Листов
Р	45	

Схема расположения стеновых панелей по осям „Б"-„А", Б"-„1"

ЦНИИЭП инженерного оборудования г. Москва.

Копировал: Лискулина Формат А2

Привязан

Инв.№

Инв.№подл. | Подп. и дата | Взам.инв.

Альбом II

Типовой проект 901-3-207.85

Схема расположения колонн и ригелей перекрытия.

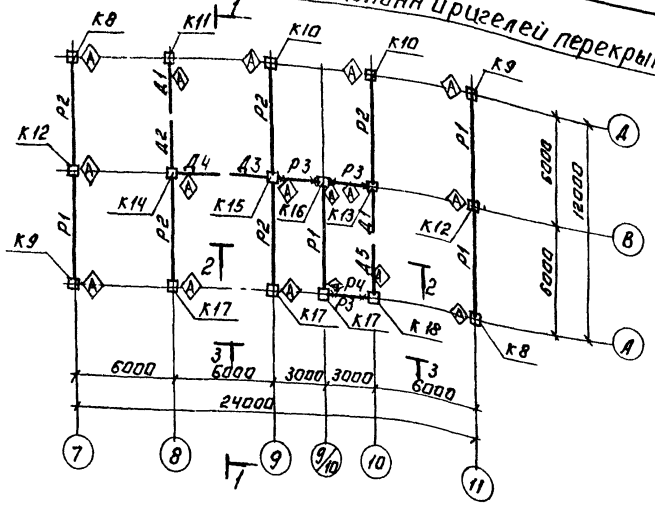

Схема расположения колонн и ригелей покрытия.

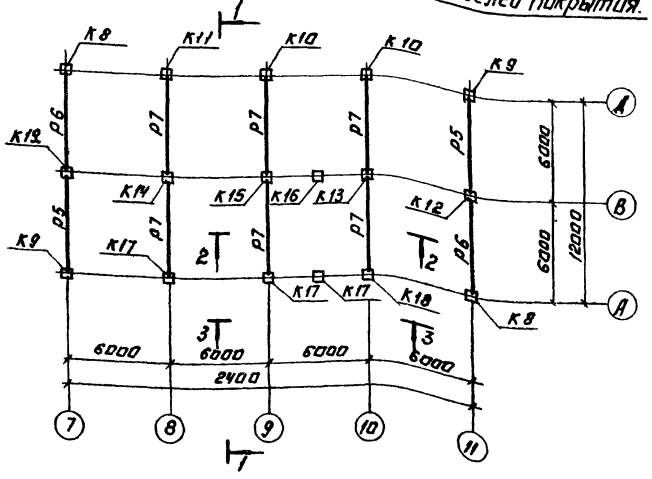

Разрез 2-2

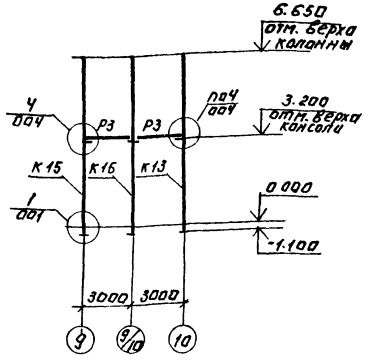

Разрез 1-1

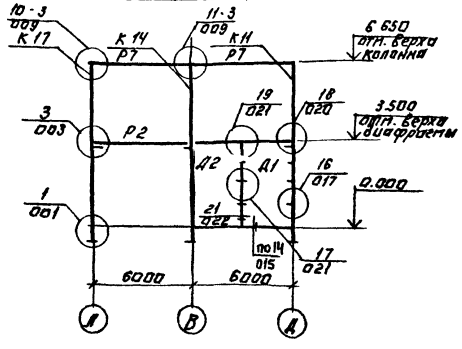

Разрез 3-3

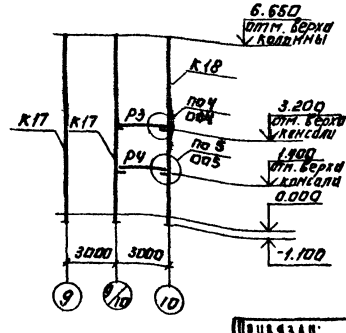

Спецификация сборных железобетонных колонн, ригелей, диафрагм жесткости.

Марка, поз.	Обозначение	Наименование	Кол	Масса ед кг	Примечание
		Колонна			
К8	Тп КЖИ Кн6	К8	2	1760	
К9	Тп КЖИ.Кн.6	К9	2	1760	
К10	Тп КЖИ Кн6	К10	2	1760	
К11	Тп КЖИ. Кн7	К11	1	1743	
К12	Тп КЖИ.Кн8	К12	2	1770	
К13	Тп КЖИ Кн9	К13	1	1760	
К14	Тп КЖИ.Кн9	К14	1	1760	
К15	Тп КЖИ.Кн10	К15	1	1770	
К16	Тп КЖИ.Кн11	К16	1	1760	
К17	Тп КЖИ.Кн12	К17	3	1760	
К18	Тп КЖИ.Кн7	К18	1	1760	
		Жел.-бет. диафрагмы жесткости.			
Д1	1.020-1.6-21.0.0.0-12	2Д30.36	2	4715	
Д2	1.020-1.6-24.0.0.0	2ДП26.36	1	3062	
Д3	1.020-1.6-24.0.0.0-10	1ДП26.36	1	2636	
Д4	1.020-1.6-21.0.0.0-12	1Д30.36	1	4219	
Д5	1.020-1.6-21.0.0.0-03	2Д26.36	1	4051	
		Жел.бет. ригели.			
Р1	1.020-1.3-15.0.0.0-03	1РОП4.57-35 АтV	4	1900	
Р2	1.020-1.3-14.0.0.0-03	1РДП4.57-69 АтV	5	2525	
Р3	1.020-1.3-12.0.0.0	1РОП4 27-35	3	850	
Р4	1.020-1.3-13.0.0.0-02	1Р3.27	1	240	
Р5	1.020-1.3-54.0.0.0-07	2РО4.62-30АтV-2Л	2	2000	
Р6	1.020-1.3-54.0.0.0-08	2РО4.62-30АтV-2Л	2	2000	
Р7	1.020-1.3-53.0.0.0-15	2РД4.62-51АтV-2	6	2800	

1. При монтаже колонн со знаком Ⓐ ориентировать колонну согласно данному чертежу.
2. Монтажные узлы, замарлированные на данном листе, см. серию 1.020-1 Вып. 10-1.
3. Условное обозначение. Х-металлический столик.

ПРОВЕР.	БАРАНОВА		
НИЖЕН.	ЛАЗАРЕВА		
РУК. ГР.	БАРАНОВА		
ГИП	ЛЕВИНА		
ГЛ.СПЕЦ	ШАПИРО		
Н.КОНТР	ЛЕВИНА		
НАЧ.ОТД	КРАСАВИН		

ТП 901-3-207.85 КЖ

БЛОК ОСНОВНЫХ СООРУЖЕНИЙ ДЛЯ СТАНЦИИ ОБЕСФТОРИВАНИЯ ВОДЫ ПРОИЗВОДИТЕЛЬНОСТЬЮ 12,5 тыс м³/сутки

СХЕМЫ РАСПОЛОЖЕНИЯ КОЛОНН, БАЛОК ПОКРЫТИЙ, РИГЕЛЕЙ. РАЗРЕЗЫ.

СТАДИЯ	ЛИСТ	ЛИСТОВ
Р	46	

ЦНИИЭП ИНЖЕНЕРНОГО ОБОРУДОВАНИЯ г. МОСКВА

ПРИВЯЗАН:

ИНВ №

СОГЛАСОВАНО

ИНВ. № ПОДЛ. ПОДПИСЬ И ДАТА ВЗАМ. ИНВ. №

КОПИРОВАЛ: ЛОГИНОВА

ФОРМАТ: А2

Типовой проект 901-3-207.85 Альбом II

Схема расположения плит покрытия.

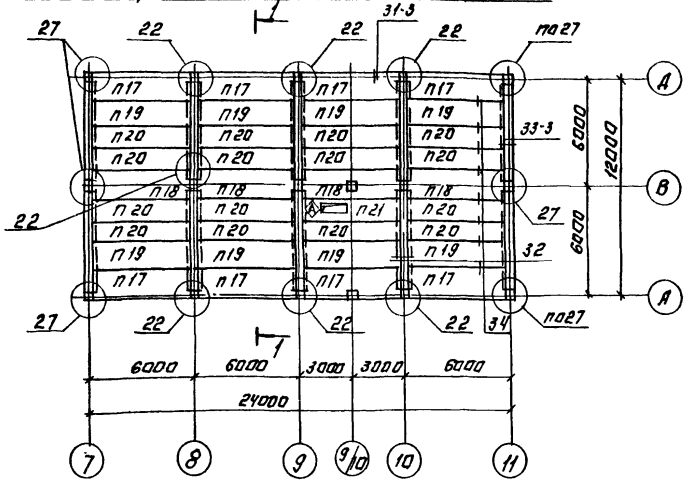

Разрез 1-1

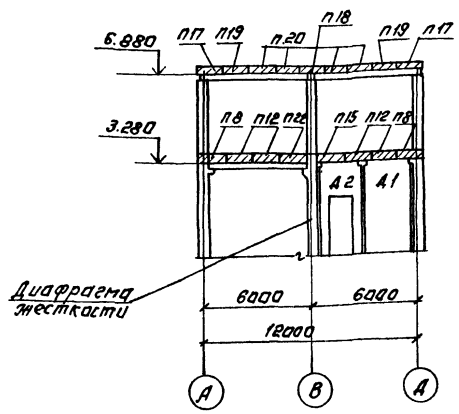

Схема расположения плит перекрытия.

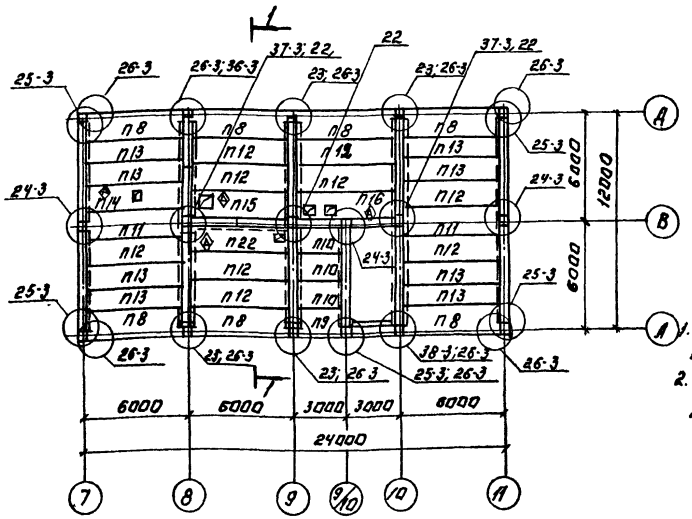

1. Узлы замаркированные на листе см. серию 1.020-1 Вып. 10-1.
2. Расчетная полезная равномерно-распределенная нагрузка на перекрытие 8 кн/м².

Спецификация плит покрытия и перекрытия.

Марка поз.	Обозначение	Наименование	Кол.	Масса ед. кг	Примечание
		Сборные ж.б. конструкции			
п8	1.041-1 В.1 5000	ПК56.15-8АтVт-1	7	2600	
п9	1.041-1 В.5 3000	ПК27.15-8АIIIт-1	1	1200	
п10	1.041-1 В.5 2000	ПК27.15-8АIIIт	3	1300	
п11	1.041-1 В.1 8000	ПК56.15-8АтVт-3	2	2500	
п12	1.041-1 В.1 2000	ПК56.15-8АтVт	9	2500	
п13	1.041-1 В.1 1000	ПК56.12-8АтVт	8	2000	
п14	ТП КЖИ. $П_Н$3	п14	1	2500	
п15	ТП КЖИ. $П_Н$3	п15	1	2500	
п16	ТП КЖИ $П_Н$4	п16	1	2500	
п17	1.041-1 В.1 5000	ПК56.15-4АтVт-1	8	2500	
п18	1.041-1 В.1 8000	ПК56.15-4АтVт-3	4	2500	
п19	1.041-1 В.1 2000	ПК56.15-4АтVт	8	2500	
п20	1.041 В.1 1000	ПК56.12-5АтVт	15	2000	
п21	ТП КЖИ. ПН3	п21	1	2000	
п22	ТП КЖИ. ПН5	п22	1	1300	
		Соединительные элементы.			
Мс5	1.020-1 Вып. 9-1	Мс5	1	1.99	
Мс16	1.020-1 Вып. 10-1	Мс16	16	0.772	
Мс17	1.020-1 Вып. 10-1	Мс17	4	1.68	
Мс18	1.020-1 Вып. 10-1	Мс18	10	0.292	
Мс19	1.020-1 Вып. 9-1	Мс19	7	1.90	
Мс21	1.020-1 Вып. 9-1	Мс21	6	3.09	
Мс23	1.020-1 Вып. 9-1	Мс23	15	0.97	
Мс25	1.020-1 Вып. 10-1	Мс25	8	0.484	

Согласовано. Отдел ОВ Шапиевской

Инв.№ подл. | Подпись и дата | Взам. инв.№

Привязан:

Инв.№

Копировал: Догинова

ТП 901-3-207.85		КЖ	
Гл. инженер проекта	Баранова		
Нач. сект.	Баранова		
Рук. гр.	Баранова		
Гип	Левина		
Ст. инженер	Шапиро		
Н. контр.	Левина		
Нач. отд.	Арсавин		
Блок основных сооружений для станции обезжелезивания воды производительностью 12,5 тыс. м³/сутки	Стадия: Р	Лист: 47	Листов:
Схема расположения плит покрытия и перекрытия. Разрезы.	ЦНИИЭП инженерного оборудования г. Москва		

Формат А2

Альбом II

Типовой проект 901-3-207.85

Инв.№ подл. | Подпись и дата | Взам.инв.№

Схема расположения стеновых панелей по оси А.

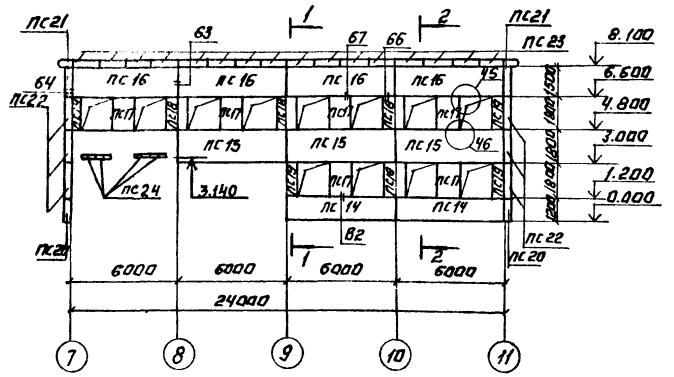

Схема расположения стеновых панелей по оси 11.

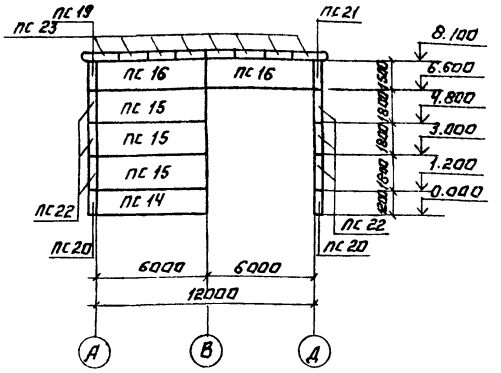

Схема расположения стеновых панелей по оси Д.

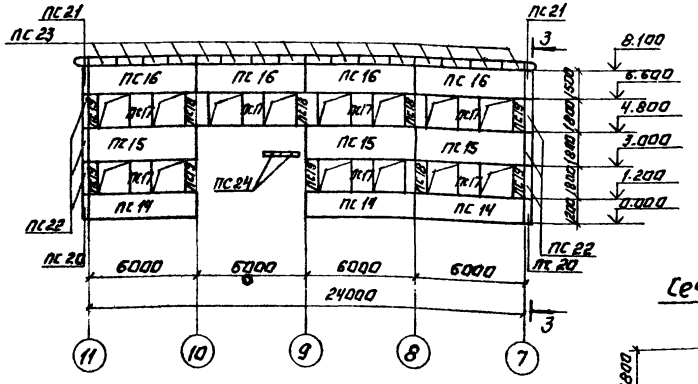

Схема расположения стеновых панелей по оси 7.

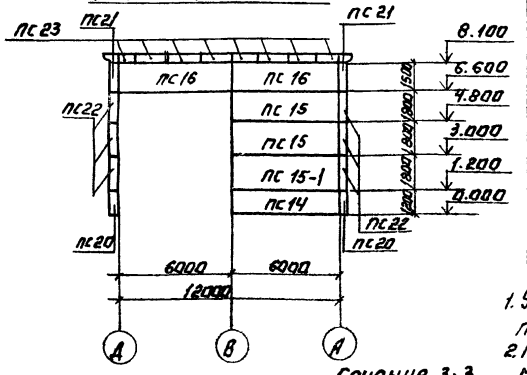

Сечение 1-1

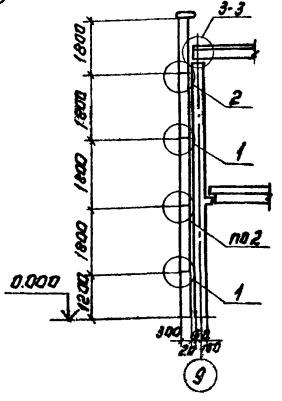

Сечение 2-2

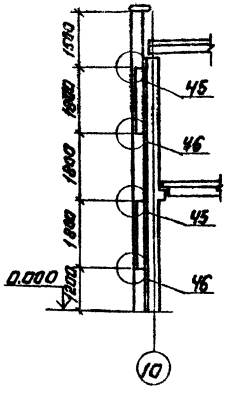

Сечение 3-3

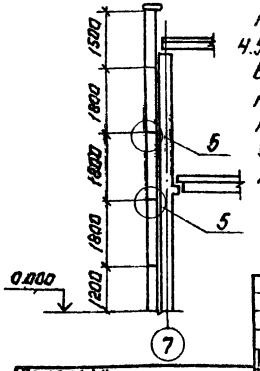

Спецификация к схеме расположения стеновых панелей.

Марка, поз.	Обозначение	Наименование	Кол.	Масса ед.т	Примечание
		Стеновые панели.			
ПС 14	1.020-1.5-2 1.0.0.0	1ПС 60.12.3.0-П	7	2.3	
ПС 15	1.020-1.5-2 1.0.0.0	1ПС 60.18.3.0-П	11	3.4	
ПС 16	1.020-1.5-2 1.0.0.0	1ПС 60.15.3.0-П	12	2.8	
ПС17	1.020-1.5-4	4ПСН 12.18.3.0-П	13	0.7	
ПС18	1.020-1.5-2 1.0.0.0	4ПС 12.18.3.0-П	8	0.7	
ПС 19	1.020-1.5-2 1.0.0.0	4ПС 6.18.3.0-П	10	0.3	
ПС20	1.020-1.5-2 1.0.0.0	5ПС 46.120.30-П	4	0.2	
ПС 21	1.020-1.5-2 1.0.0.0	5ПС 46.150.30-П	4	0.3	
ПС 22	1.020-1.5-2 1.0.0.0	5ПС 46.180.30-П	12	0.4	
		Фризовый камень.			
ПС 23	1.020-1.5-8 60.00	КФ 15.4	48	0.10	
ПС 24	1.138-3 Вып. 1	1К-12.9	6	0.215	
		Соединительные элементы		Масса кг.	
МС60	1.020-1.9-1 150	МС 60	100	0.38	
МС61	1.020-1.9-1 150-01	МС 61	20	0.49	
МС65	1.020-1.9-1 150-03	МС 65	32	0.11	
МС91	1.020-1.10-2	Ф 14 А I ГОСТ 5781-82 С-200	52	0.24	
ПС15-1	ТП КЖСИ.ПС15-1	ПС 15-1	1	3.4	

1. Узлы крепления стеновых панелей серии 1.020-1, вып. 5-2,5-4 приняты по серии 1.020-1 Вып. 10-2.
2. Монтажную сварку элементов крепления производить электродами Э-42 по ГОСТ 9467-75.
3. Монтаж стеновых панелей выполнять после возведения кирпичной кладки.
4. Установка панелей и фризового камня в рабочее положение осуществляется по слою цементного раствора толщиной 20мм после установки фризовых камней их следует связать между собой за монтажные петли вязальной проволокой. Места стыка заделать цементно-песчаным раствором. Лицевые поверхности фризового камня зажелезнить.

ПРИВЯЗАН.

Инв.№

Пробер.	Баранова		
Инженер	Лазарева		
Рук.гр.	Баранов		
ГИП	Левина		
Гл.спец.	Шапиро		
Н.контр.	Левина		
Нач.отд.	Красавин		

Копировал: Логинова

ТП 901-3-207.85 КЖ

Блок основных сооружений для станции обезжелезивания воды производительностью 1,2 тыс. м³/сут

Стадия	Лист	Листов
Р	48	

Схемы расположения стеновых панелей по осям «А», «А'», «11», «7». Сечения 1-1 – 3-3.

ЦНИИЭП инженерного оборудования г. Москва

Формат А2

Схема расположения лестничных маршей.

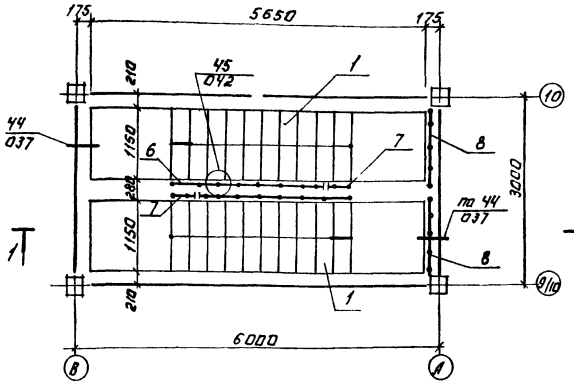

Схема расположения верхней лестничной площадки.

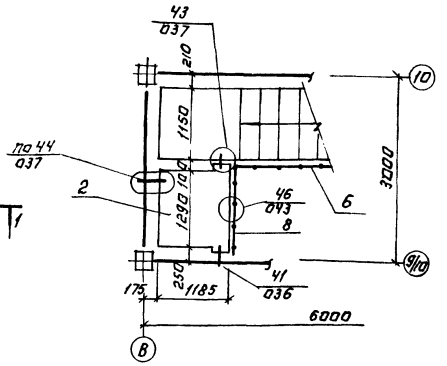

Схема расположения проступей на лестничных маршах.

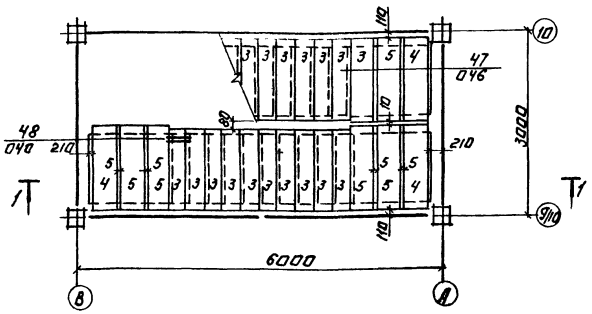

Схема расположения проступей на верхней лестничной площадке на отм. 3.600.

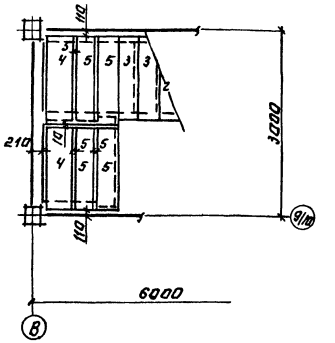

Разрез 1-1.

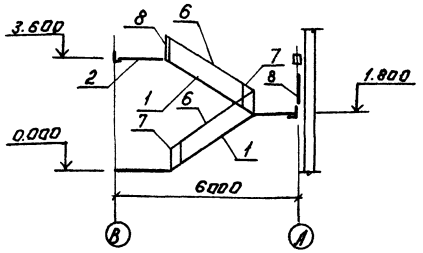

Спецификация лестничных маршей, площадок, проступей, ограждений и соединительных деталей.

Марка, поз.	Обозначение	Наименование	Кол.	Масса ед. кг	Примечание
		Лестничные марши			
1	1.020-1 7.1 3.000.	ЛМ 57.14.18	2	2340	
		Лестничные площадки			
2	1.020-1 7.1 4.000.	ЛП 15.12	1	490	
		Проступи.			
3	1.020-1 7.1 5.0.0.0	1ЛН 13.3	20	49.0	
4	1.020-1 7.1 5.0.0.0	2ЛН 14.5	5	66.0	
5	1.020-1 7.1 5.0.0.0	2ЛН 14.3	10	46.0	
		Ограждение лестниц			
6	1.020-1.8 1.090.0	ОЛ-3 6-3	2	55.05	
7	1.020-1.8 1.080.0.	ОВ-2.3-2	2	2.65	
		Ограждение площадки			
8	1.020-1.8 1.04.0.0	ОВП-3ОД-3	3	37.3	
		Соединительные детали узлов			
Узел 43	1.020-1.10-1.09с	МС-27	1	1.55	
Узел 45	1.020-1.10-1090	МС-31	16	0.495	
Узел 46	1.020-1.10-1090	МС-32	3	0.113	

1. Данный лист см. совместно с листами КЖ43 ÷ КЖ48.
2. Монтажные узлы, замаркированные на данном листе, см. в серии 1.020-1 вып. 10-1.
3. В узле 43 монтажную деталь МС-27 приварить к лестничной площадке до монтажа.
4. Накладные проступи укладываются на слой цементного раствора марки 100.

Привязан:		ТП 901-3-207.85	КЖ
Инв. №	Провер. Баранова; Инжен. Лазарева; Рук. гр. Баранова; ГИП Лебина; ГА конст. Шапиро; Н. контр. Лебина; Нач. отд. Красавин	Блок основных сооружений для станции обесфторивания воды производительностью 125 тыс. м³/сут	Стадия Р; Лист 49; Листов
		Схема расположения лестничных маршей, проступей, верхней лестничной площадки.	ЦНИИЭП инженерного оборудования г. Москва

Копировал: Логинова

Формат А2

Инв. № подл. | Подпись и дата | Взам. инв. №

Альбом III

Типовой проект 901-3-207.85

Схема расположения монолитных участков и плит перекрытия на отм. 1.100

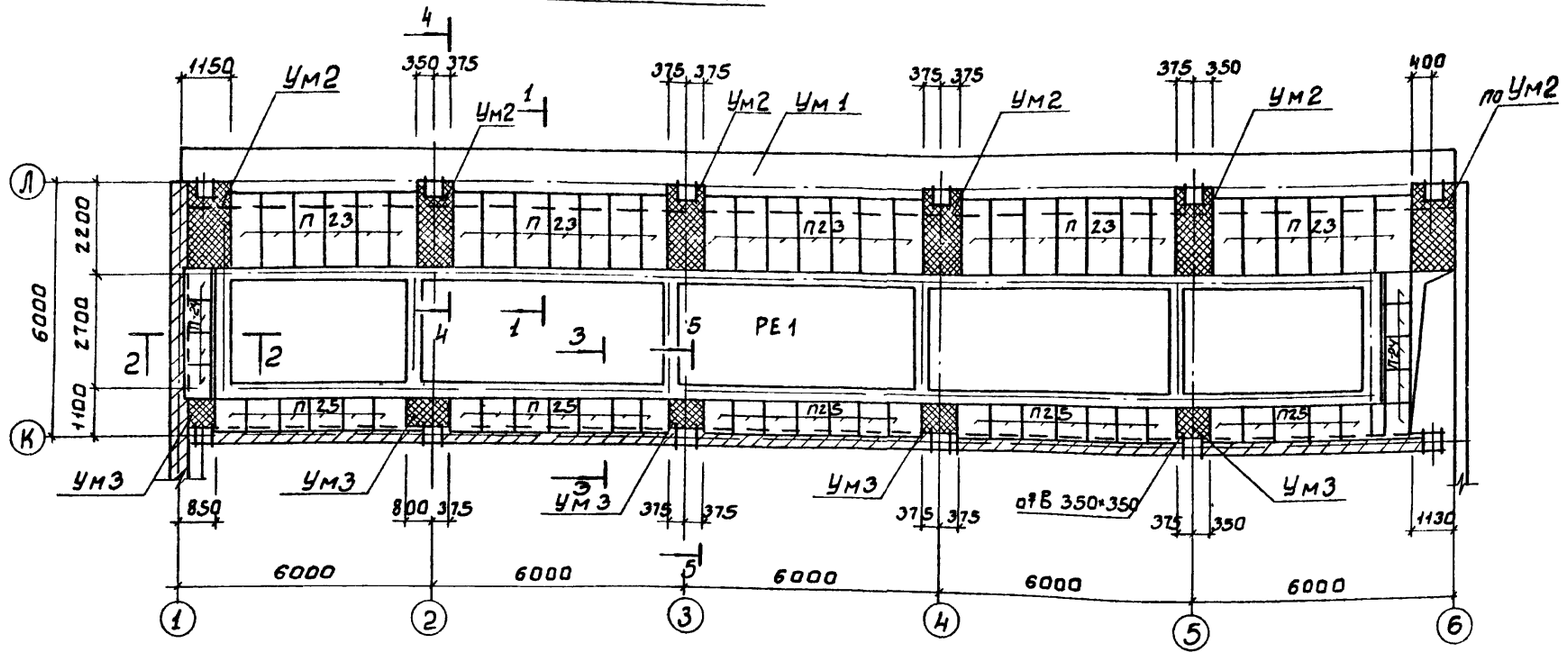

Спецификация сборных и монолитных ж.-б. элементов к перекрытию на отм. 1.100.

Марка поз.	Обозначение	Наименование	Кол.	Масса ед., кг	Примечание
		Сборные ж.-б. элементы.			
П23	3.006-2 Вып. II-2	Плита П15g-8	33	410	
П24	3.006-2 Вып. II-2	Плита П6g-15	9	170	
П25	3.006-2 Вып. II-2	Плита П7g-5б	32	150	
		Монолитные ж.-б. элементы			
БМ1	лист КЖС-52	Балка БМ1	1		
БМ2	лист КЖС-52	БМ2	1		
БМ3	лист КЖС-52	БМ3	3		
Ум1	лист КЖС-51	участок монолитный Ум1	1		
Ум2	лист КЖС-51	Ум2	6		
Ум3	лист КЖС-51	Ум3	5		

Схема расположения железобетонных монолитных балок на отм. 1.100

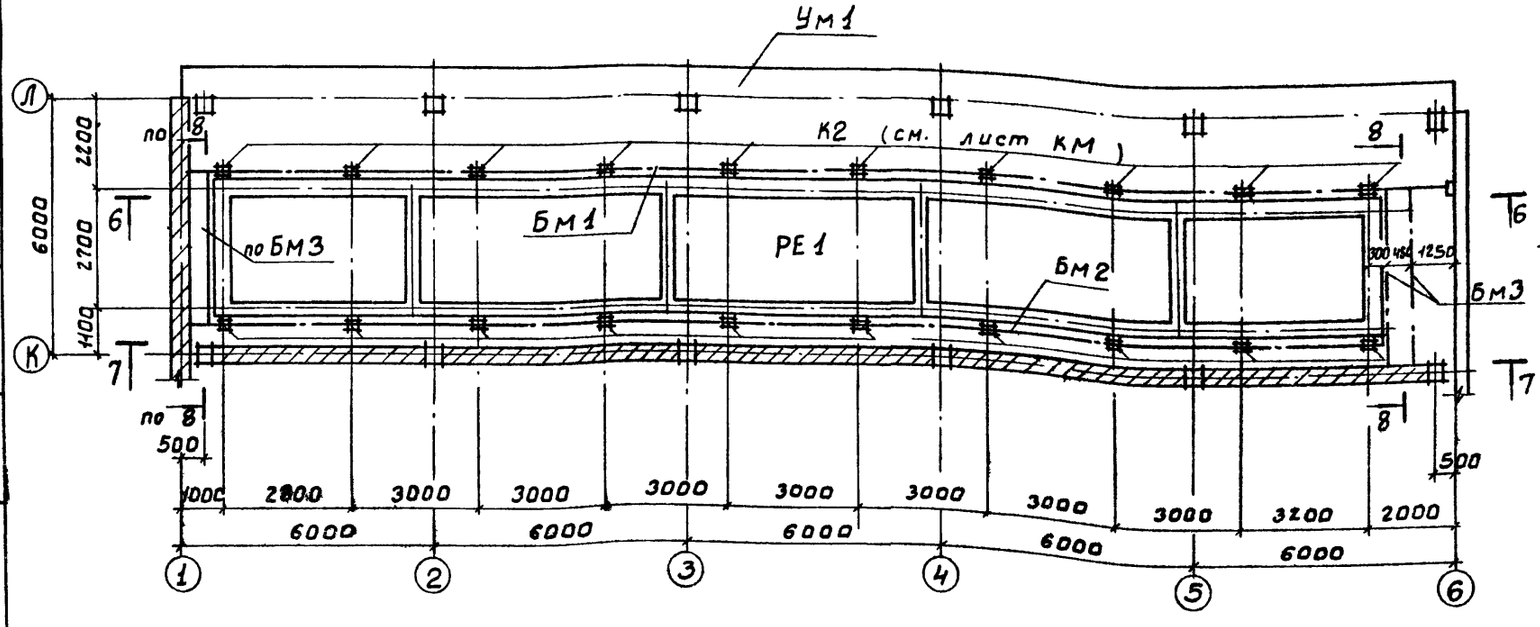

1. Разрезы 6-6, 7-7 см. на листе КЖ-52.

Разрез 1-1

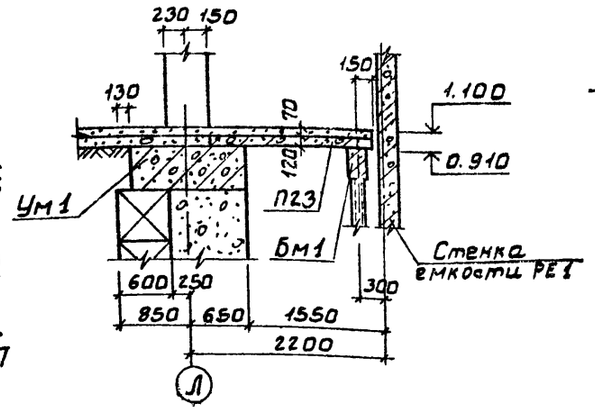

Разрез 2-2

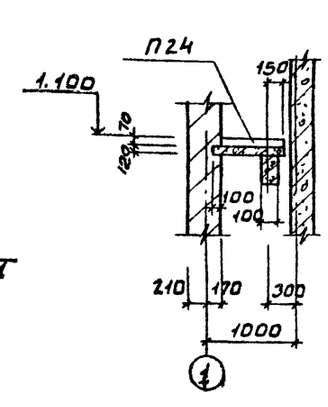

Привязан			
Инв.№			
Провер.	Баранова		
Инж.	Саранча		
Рук. гр.	Баранова		
ГИП	Левина		
Гл. конст	Шапиро		
Н. контр	Левина		
Нач. отд	Красавин		

ТП 901-3-207.85 КЖ

Блок основных сооружений для станции обесфторивания воды производительностью 12,5 тыс. м³/сутки

Схемы расположения монолитных участков, плит перекрытия и монолитных балок на отм. 1.100, разрезы 1-1, 2-2

Стадия	Лист	Листов
Р	50	

ЦНИИЭП инженерного оборудования г. Москва.

Согласовано: Отдел ВГ, Гриль

Взам. инв. № | Подп. и дата | Инв. № подл.

Монолитный участок Ум1

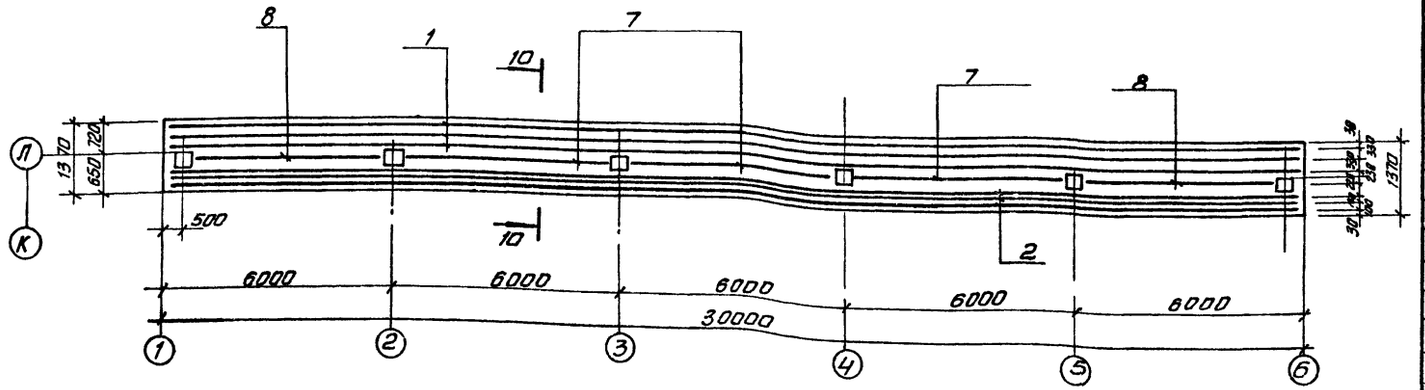

Разрез 10-10

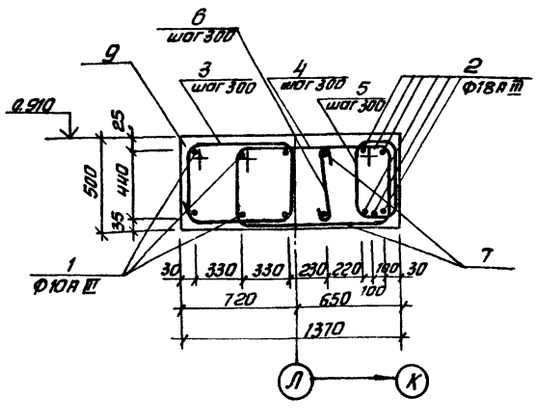

Разрез 4-4 (Ум2)

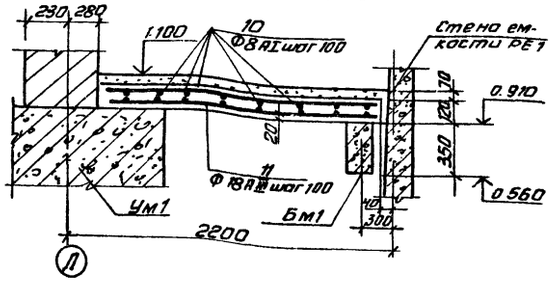

Разрез 3-3

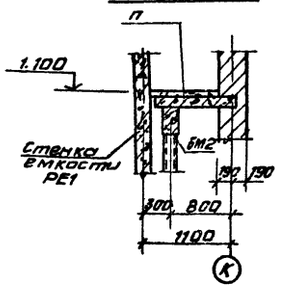

Разрез 5-5 (Ум3)

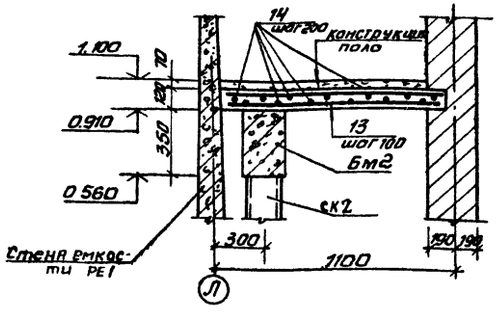

Ведомость деталей

Поз	Эскиз
3	755 / 540 / 680 / 465
4	1055 / 540 / 980 / 465
5	295 / 540 / 220 / 465
6	20 / 465 / 20

Спецификация монолитных участков Ум1÷Ум3

Формат	Зона	Поз.	Обозначение	Наименование	Кол.	Примечание
				Монолитный участок Ум1		
				Детали		
		1		Ф10А III ГОСТ 5781-82 ℓ=29950	6	18.5
		2		Ф18А III ГОСТ 5781-82 ℓ=29950	6	59.90
		3		Ф8АI ГОСТ 5781-82; ℓ=2440	101	0.96
		4		Ф8АI ГОСТ 5781-82; ℓ=3040	101	1.2
		5		Ф8АI ГОСТ 5781-82, ℓ=1520	101	0.6
		6		Ф8АI ГОСТ 5781-82; ℓ=615	101	0.24
		7		Ф10А III ГОСТ 5781-82; ℓ=5600	6	3.5
		8		Ф10А III ГОСТ 5781-82; ℓ=5100	4	3.15
				Материалы		объём(м³)
		9		Бетон М200		20.5
				Монолитный участок Ум2 (4.83 п м)		
		10		Ф8АI ГОСТ 5781-82; ℓобщ=71.4 п.м		0.4 кг
		11		Ф18А III ГОСТ 5781-82; ℓ=1840	41	3.8 кг
				Материалы		общий объем(м³)
		12		Бетон М200		0.83
				Монолитный участок Ум3 (3.93 п м)		
		13		Ф18А III ГОСТ 5781-82 ℓ=780	29	2.06 кг
		14		Ф8АI ГОСТ 5781-82 ℓобщ=393 п.м		0.4 кг
				Материалы		общий объем(м³)
		15		Бетон М200		0.30

Ведомость расхода стали на элемент, кг

Марка элемента	Изделия арматурные								Общий расход
	Арматура класса								
	А-III				А-I				
	ГОСТ 5781-82				ГОСТ 5781-82				
	Ф10	Ф18		Итого	Ф6	Ф8		Итого	
Ум1	144.6	359.4		504.0		303.0		303.0	807.0
Ум2		155.8		155.8		28.6		28.6	184.4
Ум3		59.7		59.7		15.7		15.7	75.4

ПРИВЯЗАН

Инв. №

Провер.	Баранова	
Инж.	Саранча	
Рук. гр.	Баранова	
ГИП	Левина	
Гл. конст.	Шапиро	
Н. контр.	Левина	
Нач. отд.	Красавин	

ТП 901-3-207.85 КЖ

Блок основных сооружений для станции обесфторивания воды производительностью 12,5 тыс. м³/сут

Стадия	Лист	Листов
Р	51	

Перекрытие на отм 1.100 Монолитные участки Ум1÷Ум3, Разрезы 3-3÷5-5, 10-10

ЦНИИЭП инженерного оборудования г. Москва

Типовой проект 901-3-207.85

Альбом II

Инв. № подл. | Подпись и дата | Взам. инв. №

Копировал Антипова

Формат А2

Разрез 6-6 (БМ1)

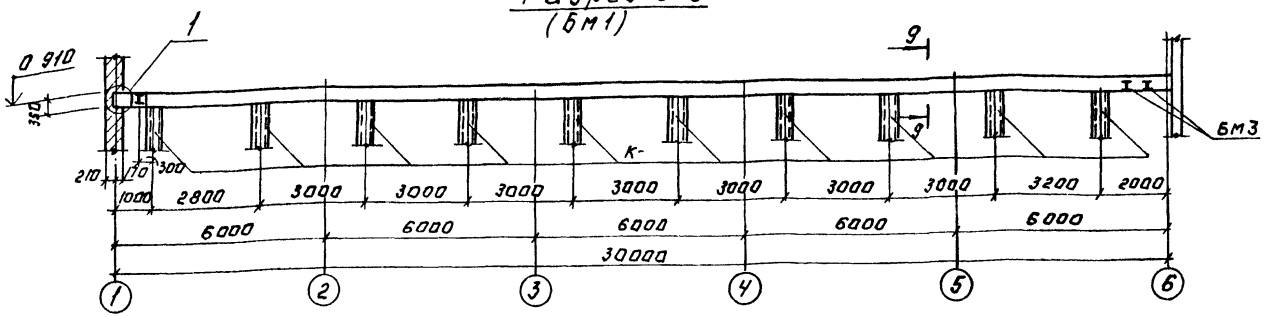

Разрез 7-7 (БМ2)

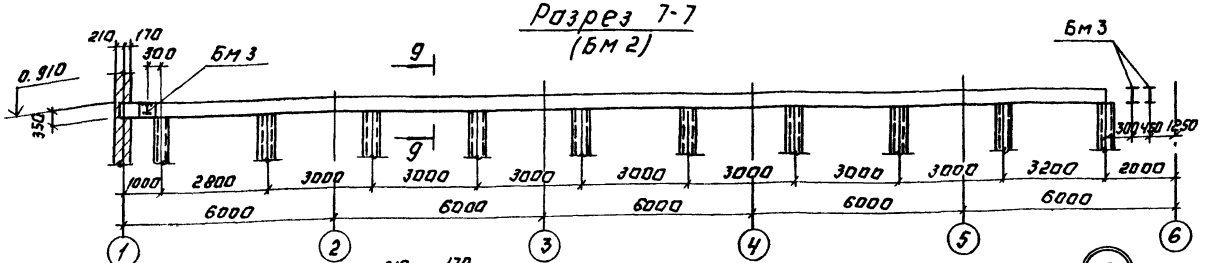

Разрез 8-8 (БМ3)

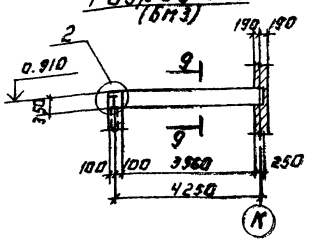

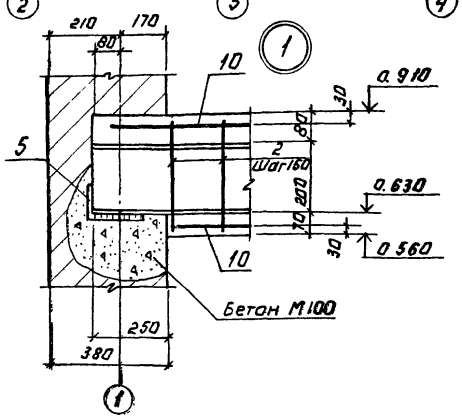

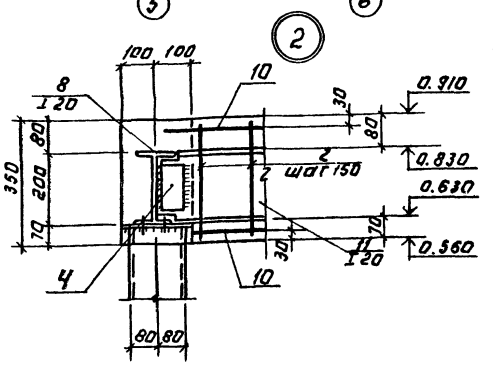

Разрез 9-9.

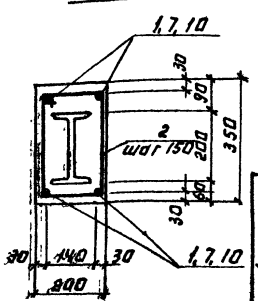

Ведомость расхода стали на элемент, кг

Марка элемента	Изделия арматурные							Изделия закладные							Общий расход
	Арматура класса						Всего	Прокат марки						Всего	
	A-III ГОСТ 5781-82			A-I ГОСТ 5781-82				ГОСТ 8239-72* 8510-72			ГОСТ 8239-72*				
	Ф10		Итого	Ф6		Итого		190×6; 125×80×8	Итого		I20		Итого		
БМ1	78.0		78.0	80.4		80.4	158.4		5.0	5.0	631.3		631.3	636.3	794.7
БМ2	74.0		74.0	74.8		74.8	148.8		6.0	5.0	589.3		589.3	594.3	743.1
БМ3	2.5		2.5	2.4		2.4	4.9	2.0			21.0		21.0	23.0	27.9

Спецификация монолитных ж-б балок БМ1÷БМ3

Формат	Зона	Поз.	Обозначение	Наименование	Кол	Примечание
				Монолитная балка		
				БМ1		
		1		ф10 AIII ГОСТ 5781-82 ℓ=6350	20	3.9
		2		ф6 AI ГОСТ 5781-82 ℓ=1010	201	0.40
		3		Двутавр 20 ГОСТ 8239-72* Ст3пс2-1 ГОСТ 535-79		
				ℓ=30060	1	631.3
		5		Уголок 5-125×80×8 ГОСТ 8510-72* Ст3пс2-1 ГОСТ 535-79 ℓ=400	1	5.0
		6		Материалы: Бетон М200		1.8 м³
				Монолитная балка		
				БМ2		
		7		ф10 AIII ГОСТ 5781-82 ℓ=5950	20	3.7
		2		ф6 AI ГОСТ 5781-82 ℓ=1010	187	0.40
		8		Двутавр 20 ГОСТ 8239-72* Ст3пс2-1 ГОСТ 535-79		
				ℓ=28060	1	589.3
		5		Уголок 5-125×80×8 ГОСТ 8510-72* Ст3пс2-1 ГОСТ 535-79 ℓ=400	1	5.0
		9		Материалы: Бетон М200		1.68 м³
				Монолитная балка		
				БМ3 (1 п.м.)		
		10		ф10 AIII ГОСТ 5781-82 ℓ=1000	4	0.62
		2		ф6 AI ГОСТ 5781-82 ℓ=1010	6	0.40
		11		Двутавр 20 ГОСТ 8239-72* Ст3пс2-1 ГОСТ 535-79		
				ℓ=1000	1	21.0
		4		Уголок 6-100×100×6 ГОСТ 8510-72* Ст3пс2-1 ГОСТ 535-79 ℓ=150	2	1.0
		12		Материалы: Бетон М200		0.07 м³

Привязан:

Инв. №

Копировал: Логинова

Провер.	Баранова		ТП 901-3-207.85 КЖ
Инженер	Саранча		Блок основных сооружений для станции обесфторивания воды производительностью 12,5 тыс. м³/сутки. Перекрытие на отм. 1,100. Балки БМ1-БМ3. Разрезы 6-6÷9-9. Узлы 1, 2.
Рук. гр.	Баранова		Стадия: Р; Лист: 52; Листов:
ГИП	Левина		ЦНИИЭП инженерного оборудования г. Москва
Гл. конс.	Шапиро		
Н. контр.	Левина		
Нач. отд.	Красавин		

Формат: А2

Типовой проект 901-3-207.85 Альбом V

Схема расположения плит перекрытия на отм. 3.600 в осях „5-6", „Г-К".

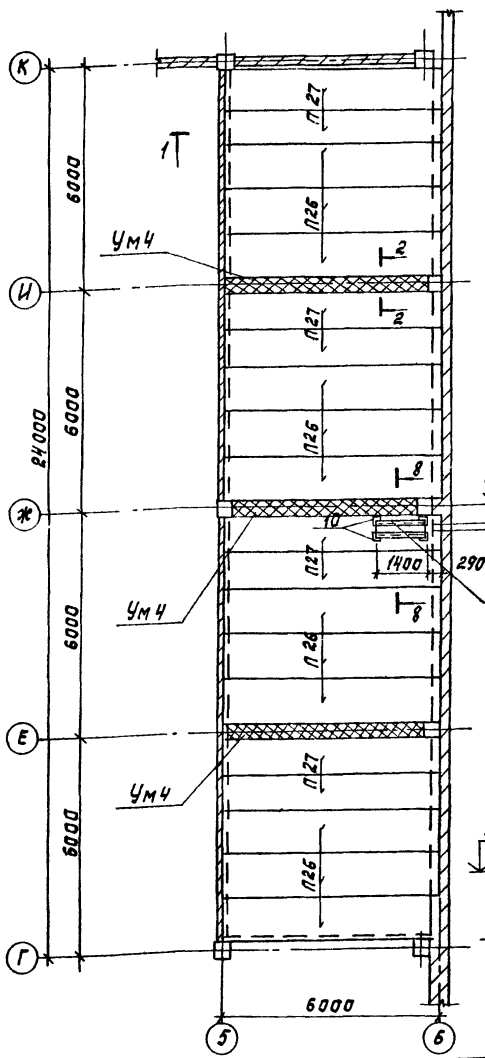

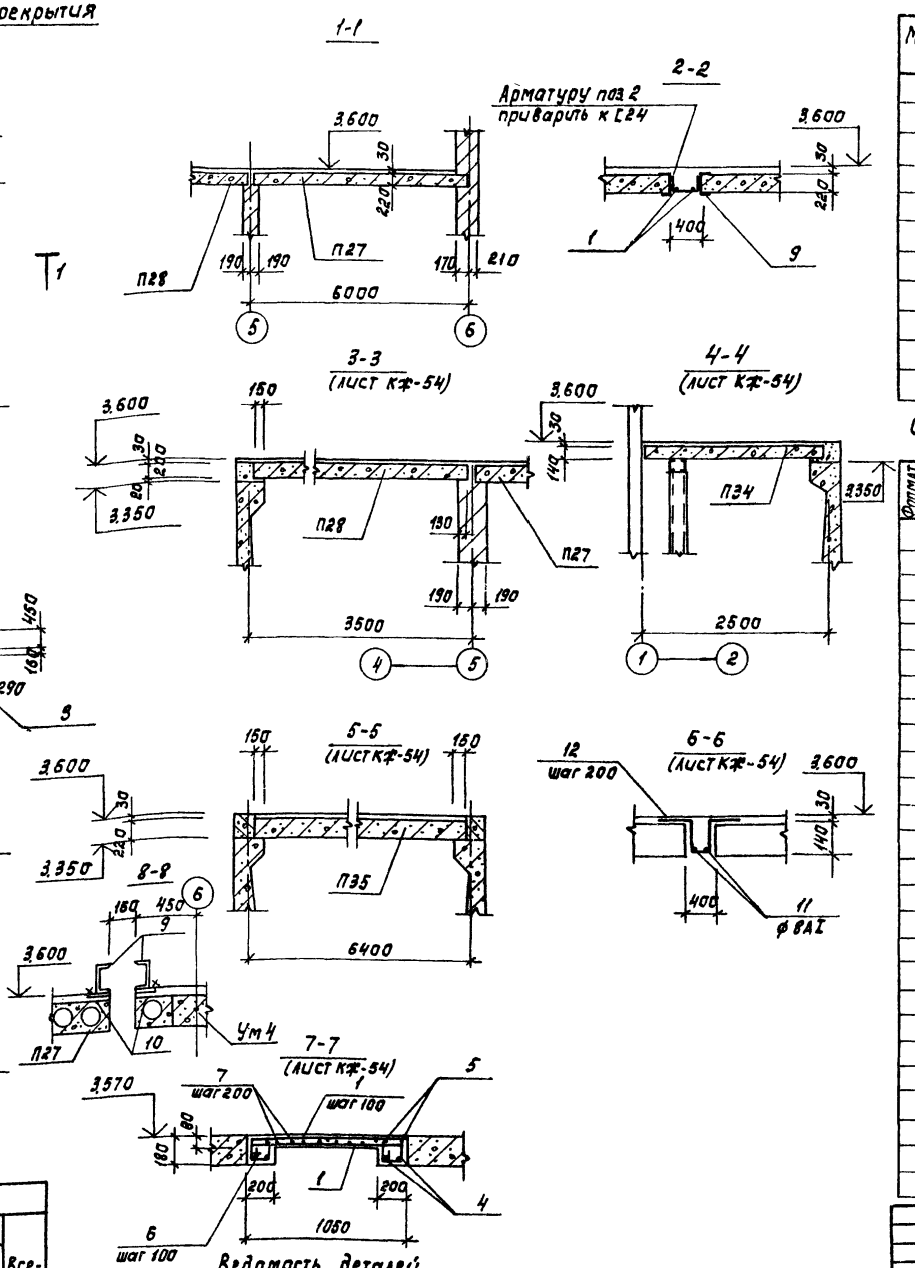

Спецификация к схеме расположения плит перекрытия на отм. 3.600

Марка, поз.	Обозначение	Наименование	Кол.	Масса ед.кг	Примечание
		Сборные ж-б конструкции			
П26	1.141-1 вып. 59	Плита ПК 60.12-6АIV Т	12	2100	
П27	1.141-1 вып. 59	Плита ПК 60.10-6АIV Т	8	1725	
Ум4	лист КЖ-53	Участок монолитный Ум4	3		
9		Швеллер 20 ГОСТ 8240-72 / ВСТ3сп5-II ГОСТ 535-79			
		ℓ=1400	2	25,7	
10	3.400-6/76	Закладная деталь МИ3-2	4	0,8	

Спецификация к монолитным участкам Ум4÷Ум6

Формат	Зона	Поз.	Обозначение	Наименование	Кол.	Примечание
				Участок монолитный Ум4		
				Детали		
		1		ф8АI ГОСТ 5781-82 ℓ=5550	2	2,2
		2		ф12АII ГОСТ 5781-82 ℓ=770	57	0,7
		8		Швеллер 24 ГОСТ 8240-72 / ВСТ3сп5-II ГОСТ 535-79		
				ℓ=5600	2	134,4
				Материал: бетон М200	0,49	м 3
				Участок монолитный Ум5		
				Детали		
		3		ф10АIII ГОСТ 5781-82, ℓ=1030	58	0,6
		4		ф18АIII ГОСТ 5781-82, ℓ=2750	4	5,5
		5		ф12АIII ГОСТ 5781-82, ℓ=2750	4	2,5
		6		ф8АI ГОСТ 5781-82, ℓ=810	38	0,3
		7		ф8АI ГОСТ 5781-82, ℓ общ.	22,4	0,4
				Материал:		
				Бетон М200	0,34	м3
				Участок монолитный Ум6		
				Детали		
		11		ф8АI ГОСТ 5781-82, ℓ=2050	2	0,8
		12		ф12АIII ГОСТ 5781-82, ℓ=1430	11	1,3
				Материал:		
				Бетон М200	0,11	м3

Изделия арматурные

Марка элемента	Арматура класса А-I ГОСТ 5781-82 ф8	Итого	А-II ГОСТ 5781-82 ф10	ф12	ф18			Итого	Всего
Ум4	4,4	4,4	39,9					39,9	44,3
Ум5	20,4	20,4	34,8	10,0	22,0			66,8	87,2
Ум6	1,6	1,6		14,3				14,3	15,9

Ведомость деталей

Поз.	Эскиз
2	200 [370] 200
6	160 [240] 240 / 170

Поз.	Эскиз
11	400 400 / 130 130 / 370

Привязан

Инв №

Пров.	Баранова	
Инж.	Саранча	
Рук.гр.	Баранова	
ГИП	Левина	
Гл.конст.	Шапиро	
Н.контр.	Левина	
Нач.отд.	Красавин	

Т.П. 901-3-207.85 КЖ

Блок основных сооружений для станции обесфторивания воды производительностью 12,5 тыс.м³/сутки

Схема расположения плит перекрытия на отм. 3.600 в осях 5-6; Г-К. Сечения 1-1÷8-8.

Стадия	Лист	Листов
Р	53	

ЦНИИЭП инженерного оборудования г. Москва

Копировал: Корецкая

Формат А2

20389-02

Согласовано

Отд. зад. Полевицкая

Взам. инв. №

Подпись и дата

Инв. № подл.

Типовой проект 901-3-207.85 Альбом II

Схема расположения плит перекрытия на отм. 3.600
в осях „1-5"; „Г-К"

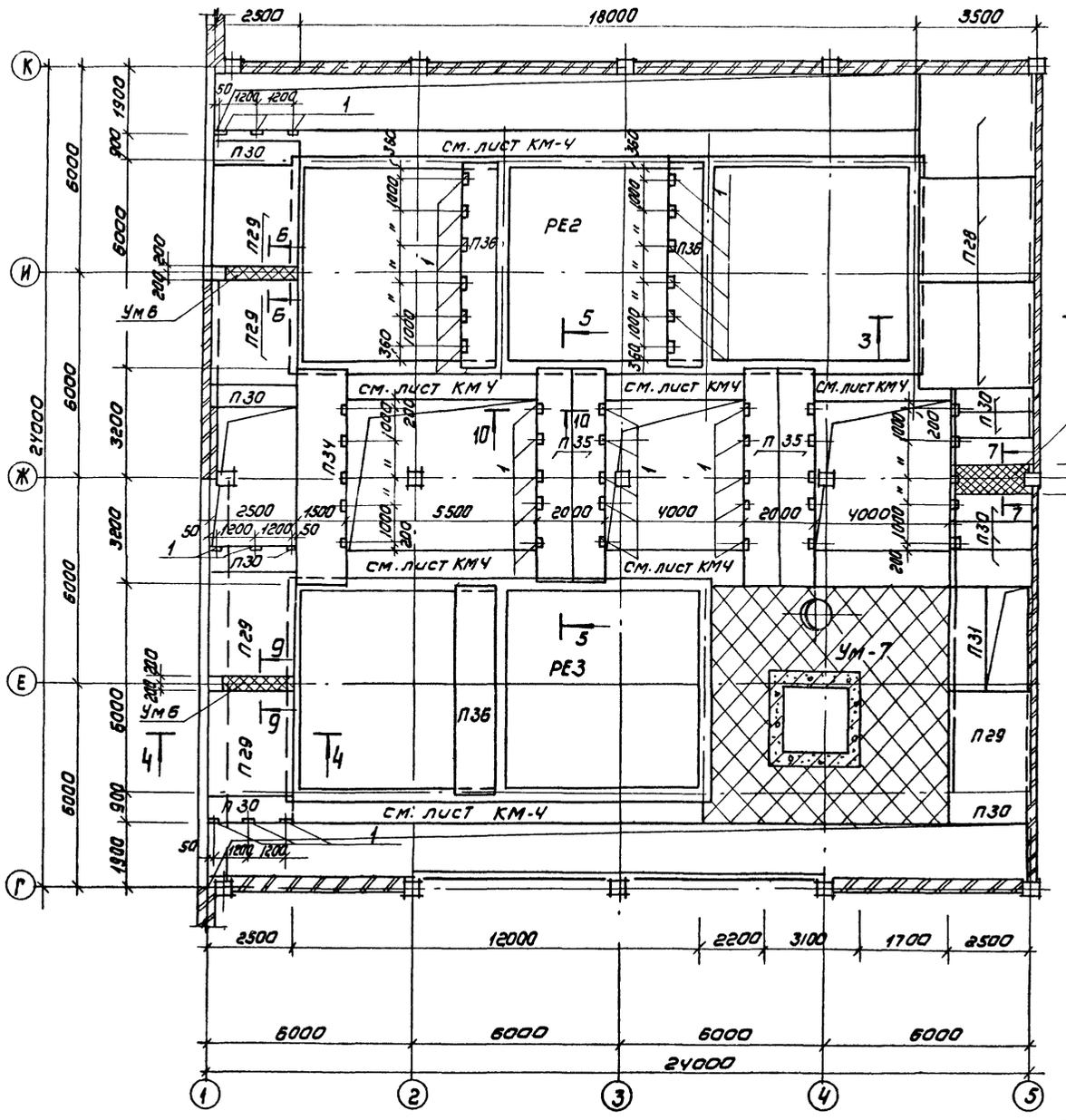

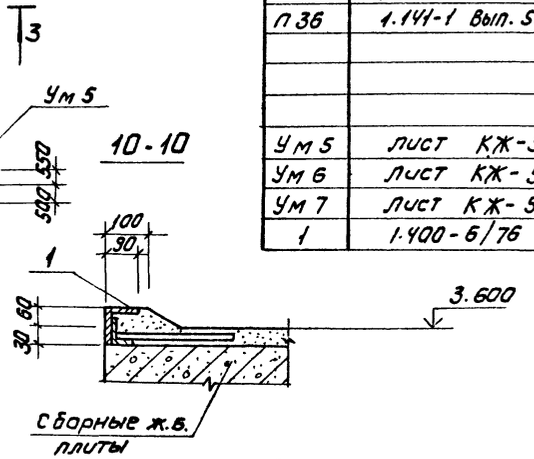

Спецификация к схеме расположения перекрытия на отм. 3.600

Марка, поз.	Обозначение	Наименование	Кол	Масса ед. кг	Примечание
		Сборные ж.б. элементы			
П 28	3.006-2 Вып. II-2	Плита П26-3	3	3050	
П 29	3.006-2 Вып. II-2	Плита П20-3	5	2570	
П 30	3.006-2 Вып. II-2	Плита П20д-3	11	640	
П 31	3.006-2 Вып. II-2	Плита П9-15	1	1040	
П 32	3.006-2 Вып. II-2	Плита П24-5	2	3740	
П 33	3.006-2 Вып. II-2	Плита П24д-5	3	930	
П 34	1.141-1 Вып. 59	Плита ПК63.15-6АIVт	1	2950	
П 35	1.141-1 Вып. 59	Плита ПК63,10-6АIVт	4	1825	
П 36	1.141-1 Вып. 59	Плита ПК60,10-6АIVт	3	1725	
		Монолитные ж.б. элементы			
Ум 5	Лист КЖ-53	Участок монолитный Ум5	1		
Ум 6	Лист КЖ-53	Ум6	2		
Ум 7	Лист КЖ-55	Ум7	1		
1	1.400-6/76	Изделие закладное М8-7	51	1.6	

Перекрытие рассчитано на расчетную нагрузку 500 кгс/м².

Согласовано:
Отдел ВГ Гриль

Инв. № подл. | Подпись и дата | Взам. инв. №

Привязан

Инв. №

Провер.	Баранова	
Инж.	Саранча	
Рук. гр.	Баранова	
ГИП	Левина	
Гл. конст.	Шапиро	
Н. контр.	Левина	
Нач. отд.	Красавин	

ТП 901-3-207.85 КЖ

Блок основных сооружений для станций обеззараживания воды производительностью 12,5 тыс м³/сут

Стадия	Лист	Листов
Р	52	

Схема расположения плит перекрытия на отм. 3.600 в осях „1-5"; „Г-К"

ЦНИИЭП инженерного оборудования г. Москва

Копировал: Коршунова

Формат А2

Типовой проект 901-3-207.85 Альбом II

Инв.№ подл. | Подпись и дата | Взам. инв.№

Монолитный участок Ум7

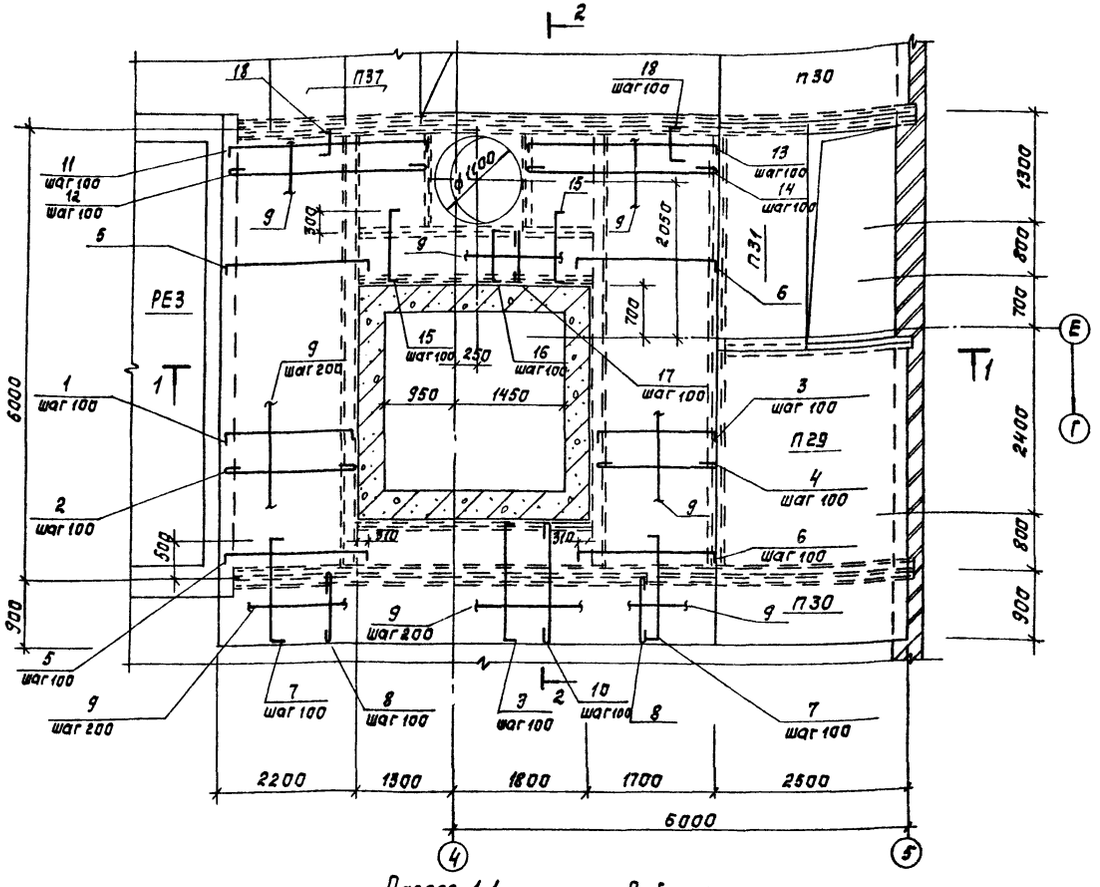

Ведомость деталей

Поз.	Эскиз
1	20 — 2180 — 210
3	210 — 1680 — 210
5	70 — 2500 — 70
6	210 — 2000 — 210
7	210 — 1500 — 70
11	70 — 3180 — 210
13	210 — 2680 — 210
15	210 — 1100 — 70
16	210 — 780 — 210
18	70 — 600 — 210

Спецификация к монолитному участку Ум7.

Формат	Зона	Поз.	Обозначение	Наименование	Кол.	Примечание
				Ум7		масса ед. кг
				Детали		
		1		ф12AIII ГОСТ 5781-82, ℓ=2460	40	2,18
		2		ф10AI ГОСТ 5781-82, ℓ=2310	40	1,43
		3		ф12AIII ГОСТ 5781-82, ℓ=2100	64	1,86
		4		ф10AI ГОСТ 5781-82, ℓ=1810	32	1,12
		5		ф12AIII ГОСТ 5781-82, ℓ=2640	18	2,34
		6		ф12AIII ГОСТ 5781-82, ℓ=2420	18	2,15
		7		ф12AIII ГОСТ 5781-82, ℓ=1780	41	1,58
		8		ф10AI ГОСТ 5781-82, ℓ=1030	41	0,64
		9		ф6AI ГОСТ 5781-82, ℓ общ.	407,6	0,22
		10		ф10AI ГОСТ 5781-82, ℓ=1830	32	1,13
		11		ф12AIII ГОСТ 5781-82, ℓ=3460	14	3,07
		12		ф10AI ГОСТ 5781-82, ℓ=3310	14	2,04
		13		ф12AIII ГОСТ 5781-82, ℓ=3100	14	2,75
		14		ф10AI ГОСТ 5781-82, ℓ=2810	14	1,73
		15		ф12AIII ГОСТ 5781-82, ℓ=1380	20	1,23
		16		ф12AIII ГОСТ 5781-82, ℓ=1200	12	1,07
		17		ф10AI ГОСТ 5781-82, ℓ=930	32	0,6
		18		ф12AIII ГОСТ 5781-82, ℓ=880	59	0,78
		19	3.400-6/76	Изделие закладное Ми4-25	7,0пм	13,3
				Материал		
				Бетон М200	272	м³

Разрез 1-1

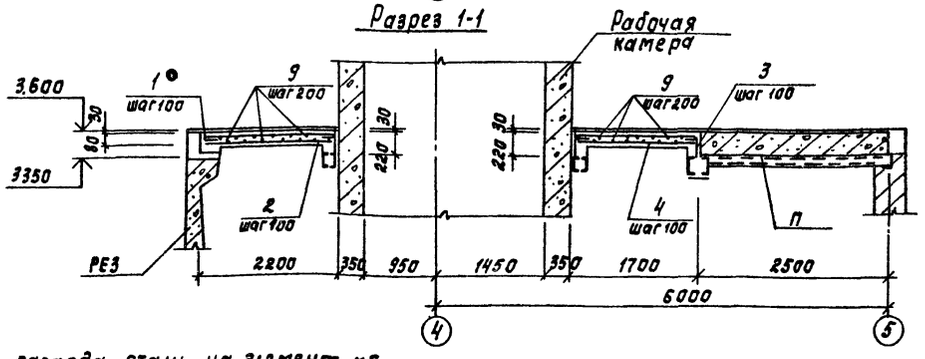

Разрез 2-2

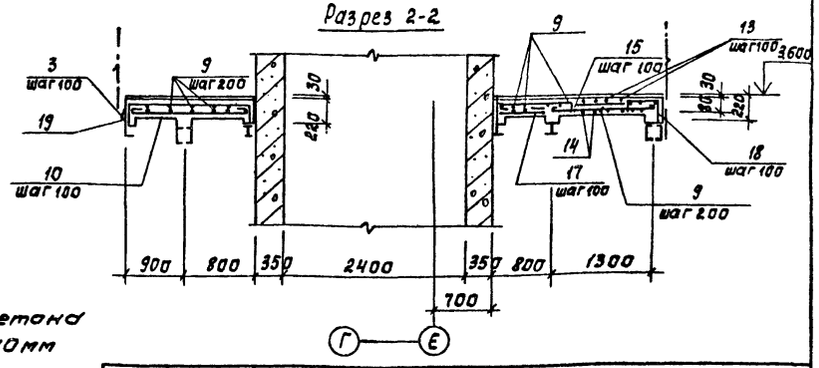

Защитный слой бетона принят равным 10мм

Ведомость расхода стали на элемент, кг.

Марка элемента	Изделия арматурные									Всего	Изделия закладные					Всего	Общий расход
	Арматура класса										Арматура класса			Прокат марки			
	A-I				A-III						A-III						
	ГОСТ 5781-82										ГОСТ 5781-82			ГОСТ 8509-72			
	ф6	ф10		Итого	ф12				Итого		ф10		Итого	L90x8		Итого	
Ум7	90	227		317	518				518	835	17,0		17,0	76,1		76,1	93,1	928,1

Привязан

Инв №

Нач.отд.	Красавин		
Н.контр.	Левина		
ГИП	Левина		
Гл.конст.	Шапиро		
Рук.гр.	Баранова		
Инж.	Саранча		
Пров.	Баранова		

ТП 901-3-207.85 КЖ

Блок основных сооружений для станции обесфторивания воды производительностью 125тыс. м³/сутки

Монолитный участок Му7. Армирование.

Стадия	Лист	Листов
Р	55	

ЦНИИЭП инженерного оборудования г. Москва

Копировал: Корецкая

Формат А2

Типовой проект 901-3-207.85 Альбом II

Монолитные ж.-б. пояса Мп1, Мп2.

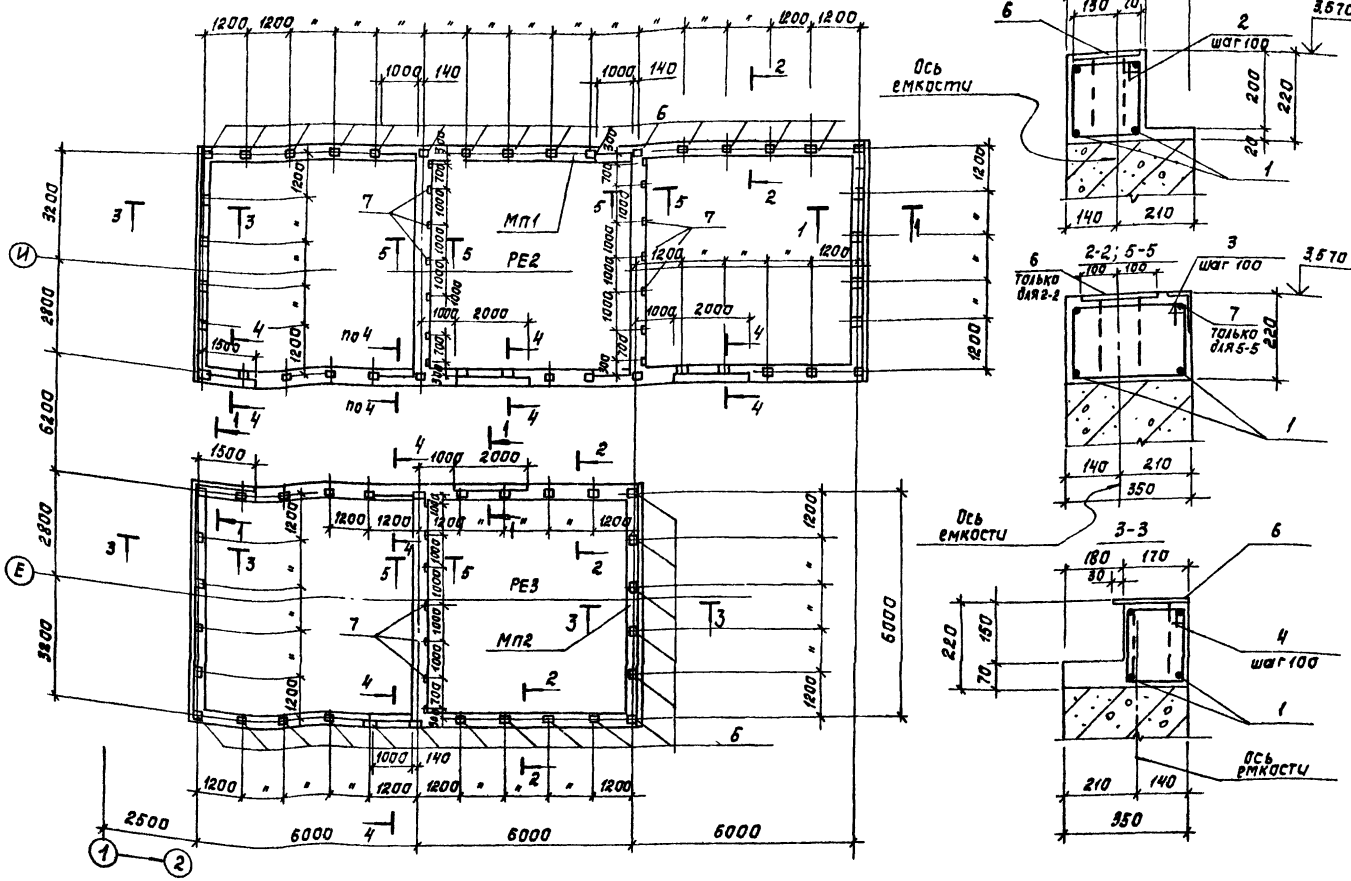

Спецификация к монолитным ж.-б. поясам Мп1, Мп2

Формат	Зона	Поз.	Обозначение	Наименование	Кол.	Примечание
				Мп1		Масса ед. кг.
				Детали		
		1		ф10AIII ГОСТ 5781-82; ℓ=6400	40	4,0
		2		ф6AI ГОСТ 5781-82; ℓ=950	61	0,2
		3		ф6AI ГОСТ 5781-82; ℓ=1210	265	0,3
		4		ф6AI ГОСТ 5781-82; ℓ=850	61	0,2
		5		ф6AI ГОСТ 5781-82; ℓ=920	97	0,2
		6	3.400-6/76	Изделие закладное Ми1-24	40	2,3
		7	3.400-6/76	Изделие закладное Ми4-23	14	4,7
				Материал		
				Бетон М200	3,84	м³
				Мп2		
				Детали		
		1		ф10AIII ГОСТ 5781-82, ℓ=6400	28	4,0
		3		ф6AI ГОСТ 5781-82, ℓ=1210	220	0,3
		4		ф6AI ГОСТ 5781-82, ℓ=850	61	0,2
		5		ф6AI ГОСТ 5781-82, ℓ=920	22	0,2
		6	3.400-6/76	Изделие закладное Ми1-24	30	2,3
		7	3.400-6/76	Изделие закладное Ми4-23	7	4,7
				Материал		
				Бетон М200	3,02	м³

Ведомость деталей

Поз.	Эскиз
2	270 / 200 / 280 / 200
3	400 / 200 / 280 / 330
4	220 / 200 / 280 / 150
5	260 / 200 / 280 / 180

Ведомость расхода стали на элемент, кг.

Марка элемента	Изделия арматурные: Арматура класса AI ГОСТ 5781-82 ф6	Итого	Арматура класса AIII ГОСТ 5781-82 ф10	Итого	Всего	Изделие закладное: Арматура класса AIII ГОСТ 5781-82 ф8	ф10	Итого	Прокат марки ГОСТ 103-76 -200×6	ГОСТ 8509-72 L90×8	Итого	Всего	Общий расход
Мп1	123,3	123,3	160	160	283,3	16	2,0	18	76,0	46,2	122,2	140,2	423,5
Мп2	82,6	82,6	112,0	112,0	194,6	12	1,0	13	57,0	23,1	80,1	93,1	287,7

Металлические кронштейны (см. лист КМ-6) приварить к арматуре монолитных поясов.

Привязан

Инв. №

Пров.	Баранова		
Инж.	Саранча		
Рук. гр.	Баранова		
ГИП	Левина		
Гл. конст.	Шапиро		
Н. контр.	Левина		
Наш. отд.	Красавин		

ТП 901-3-207.85 КЖ

Блок основных сооружений для станции обеззараживания воды производительностью 125 тыс м³/сутки

Монолитные ж-б пояса. Опалубочный чертеж. Армирование.

Стадия	Лист	Листов
Р	56	

ЦНИИЭП инженерного оборудования г. Москва

Копировал. Корецкая

Формат А2

Альбом II

Типовой проект 901-3-207.85

Схема расположения приточной Венткамеры на отм 3.600

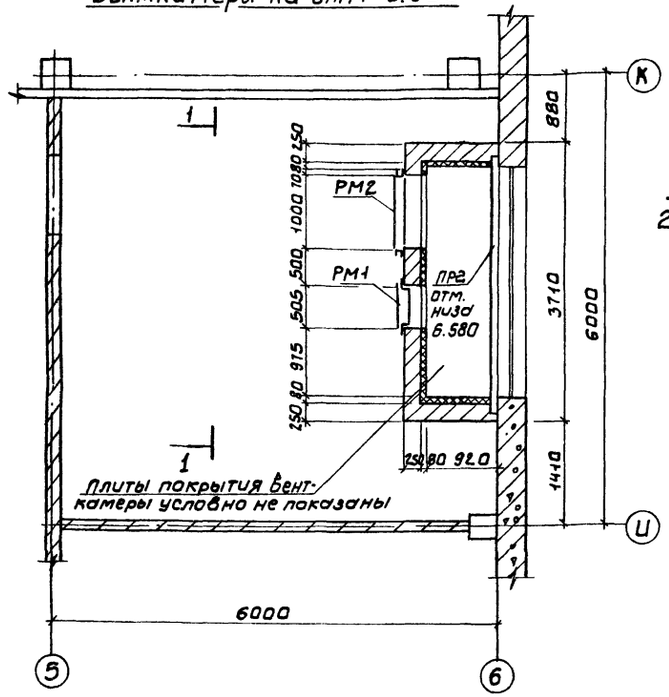

Схема расположения приточной Венткамеры на отм. 0.000

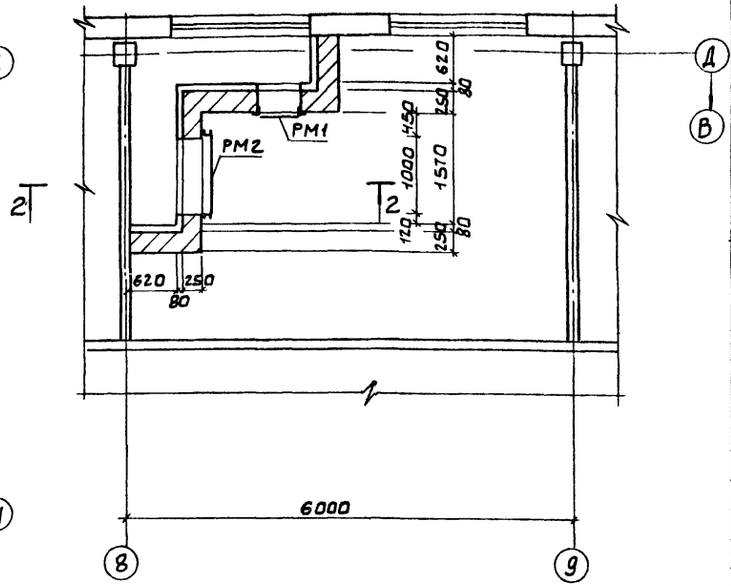

Спецификация к схемам расположения Венткамер

Марка, поз.	Обозначение	Наименование	Кол.	Масса ед., т	Примечание
		Изделие закладное			
РМ1	т.п.	КЖСИ. РМ1 РМ1	2		
РМ2	т.п.	КЖСИ РМ2 РМ2	2		
1		ф6 AI ГОСТ 5781-82; ℓ=280	41	0.06	
2		ф6 AI ГОСТ 5781-82, ℓ=500	36	1.1	
	ГОСТ 5336-80	Сетка 50-30	18 м²	6.8	
ПР1	1.138-10, Вып 1	Перемычка 1ПР28.18.25-22у	2	0,25 т	
П37	3.006-2, Вып II-2	Плита П8д-8	7	0,21 т	
пр2	1.138-10 Вып 1	Перемычка 1ПРУ-36-12 г2	1	0.25	

1-1

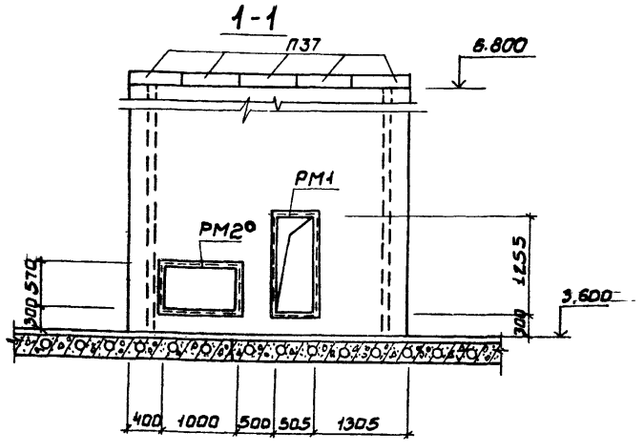

2-2

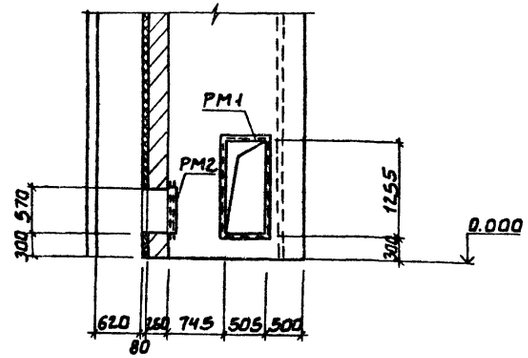

Деталь крепления утеплителя к потолку

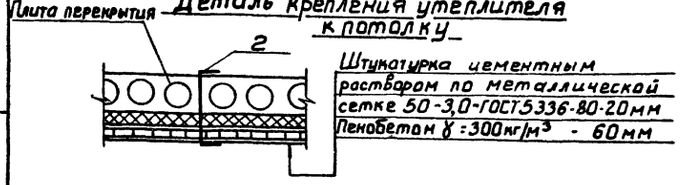

Деталь крепления утеплителя к стене приточной камеры

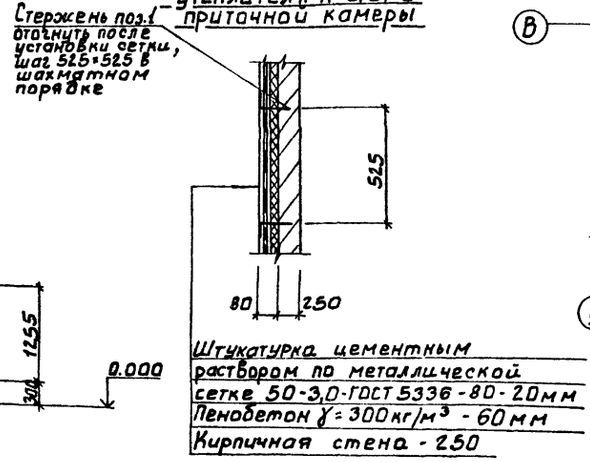

Выбросная шахта в кровле

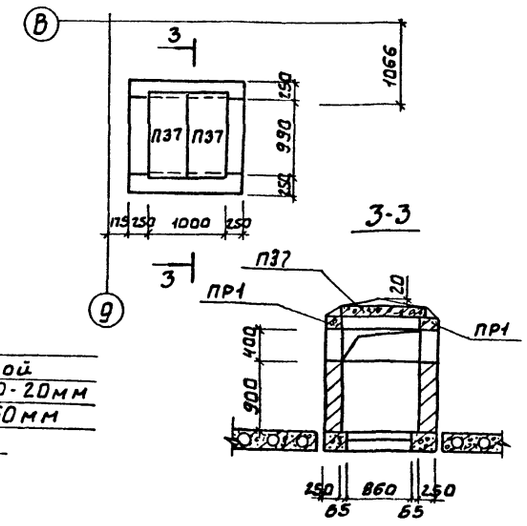

ПРОВЕР.	БАРАНОВА		
НАЧЭКЕН.	ЛАЗАРЕВА		
РУК.ГР.	БАРАНОВА		
ГИП	ЛЕВИНА		
ГА.СПЕЦ	ШАПИРО		
Н.КОНТР.	ЛЕВИНА		
НАЧ.ОТД	КРАСАВИН		

Т.П. 901-3-207.85 КЖ

Блок основных сооружений для станции обесфторивания воды производительностью 12,5 тыс. м³/сутки.

Венткамеры на отм. 0.000, 3.600 - Выбросная шахта в кровле.

Стадия	Лист	Листов
Р	57	

ЦНИИЭП инженерного оборудования г. Москва.

Привязан

Инв.№

Согласовано: ОТА ВС Нарциссова

Инв.№подл. | Подп. и дата | Взам.инв.№

Альбом II

Лист	Наименование	Примечание
1	Общие данные. Техническая спецификация металла.	
2	Техническая спецификация металла на типовые конструкции.	
3	Выборка стали по видам профилей.	
4	Схема расположения площадки на отм. 3 600	
5	Площадка на отм 3 600. Разрезы 1-1÷3-3	
6	Схема расположения площадок на отм. 1.100; 3.500; 1.800	
7	Схема расположения площадок на отм. 0.000; 0.400; 1.400	
8	Схема расположения площадок на отм. 0,000; 1.300;	
9	Схема расположения элементов ограждения контактного осветлителя.	
10	Схема расположения подкрановых путей и монорельсов.	
11	Схема расположения пожарной лестницы.	

Ведомость спецификаций

Лист	Наименование	Примечание
4	Спецификация элементов лестниц, площадок	
9	Спецификация элементов ограждения контактного осветлителя	

Ведомость ссылочных и прилагаемых документов.

Обозначение	Наименование	Примечание
	Ссылочные документы	
1.459-2 вып. 1и2	Стальные лестницы, переходные	
1.426.2-3 вып. 2	площадки и ограждения	
	Стальные подкрановые	
	балки.	

Вид профиля и ГОСТ, ТУ	Марка металла и ГОСТ	Обозначение и размер профиля мм	№ п/п	Код: Марка металла	Код: Вид профиля	Код: Размер профиля	Количество шт.	Длина мм	Масса металла по элементам конструкции: Подкрановые пути. (Код элемента конструкции)	Рабочие площадки	Перекрытие на отм. 3.600	Общая масса, т	Масса потребности в металле по кварталам (заполняется изготовителем) т: I	II	III	IV	Заполняется ВЦ
1	2	3	4	5	6	7	8	9									
Двутавры ТУ14-2-427-80 ГОСТ 19425-74	Вст3Гпс5	I 30м	1		24228				3.0			3.0					
	ГОСТ380-71*	I 24м	2						8.9			8.9					
	Итого								11.9								
Всего профиля												11.9					
Двутавры ГОСТ8239-72	Вст3сп5-1	I 14	3							0.1	0.23	0.33					
	ТУ14-1-3023-80	I 16	4							0.48		0.48					
	Итого									0.58	0.23						
Всего профиля												0.81					
Швеллеры ГОСТ8240-72	09Г2С6	С40	5								2.1	2.1					
	ГОСТ380-71*	С22	6								2,34	2.34					
	Вст3пс6-I	С20	7							1.55		1.55					
	ТУ14-1-3023-80	С16	8		26182					2.45		2.45					
	Вст3сп5	С14	9							0.64	1.33	1.97					
	ГОСТ380-71*	С12	10							1.08		1.08					
	Итого									5.72	5.77						
Всего профиля												11.49					
Сталь угловая равнополочная ГОСТ8509-72	Вст3пс6-I	L125x8	11						0.05			0.05					
	ТУ14-1-3023-80	L100x8	12						0.03	0.53		0.56					
	Вст3пс6	L75x6	13	11240	21113					0.47		0.47					
	ГОСТ380-71*	L63x5	14						0.05	1.4		1.45					
		L50x5	15						0.12			0.12					
	Итого								0.25	2.4							
Всего профиля												2.65					
Сталь полосовая ГОСТ103-76	Вст3кп2	+6							0.03	0.06		0.09					
	Вст3кп2	+8	16	11240	13110				0.12	0.65		0.77					
	ТУ14-1-3023-80	+10	17		13110				0.18	1.11		1.29					
		+12	18							0.02		0.02					
		+20	19							0.79		0.79					
	Итого								0.33	2.63							
Всего профиля												2.96					
Швеллеры равнополочные ГОСТ8278-83	Вст3кп2 ГОСТ380-71*	С80x50x4	20						0.37			0.37					
	Итого								0.37								
Всего профиля												0.37					
Сталь листовая рифленная ГОСТ8568-77	Вст3кп2 ГОСТ380-71*	+6	21							1.95		1.95					
	Итого									1.95							
Всего профиля												1.95					
Лестницы		лист 3	22							1.33		1.33					
Площадки		—"—	23							2.70		2.70					
Ограждения		—"—	24							2.88		2.88					
Всего масса металла												39.04					
В том числе по маркам	Вст33пс5											11.9					
	Вст3сп5-1											0.91					
	Вст3сп5											7.49					
	Вст3пс6-I											4.61					
	Вст3пс6											8.95					
	Вст3кп2											5.28					

1. Сварку производить электродами Э42 ГОСТ 9467-75, $h_ш$ = 6 мм.
2. Работы по изготовлению и монтажу стальных конструкций выполнять согласно требованиям СНиП III-18-75.
3. Все металлоконструкции кроме оговоренных, окрасить масляной краской (ГОСТ 695-77) в 2 слоя по огрунтовке суриком на олифе „оксоль."

Типовой проект разработан в соответствии с действующими нормами и правилами и предусматривает мероприятия в строительной части, обеспечивающие взрывную, взрывопожарную и пожарную безопасность при эксплуатации зданий.

Главный инженер проекта Левина /Левина/.

Типовой проект 901-3-207.85

Инв. № подл. | Подпись и дата | Взам. инв. №

Инв. №

Привязан

ТП 901-3-207.85 КМ

Провер.	Баранова	
Ст. инж.	Стригина	
Рук. гр.	Баранова	
ГИП	Левина	
Гл. конст.	Шапиро	
Н. контр.	Левина	
Нач. отд.	Красавин	

Привязан

Инв. №

Блок основных сооружений для станции обесфторивания воды производительностью 12,5 тыс м³/сутки

Общие данные. Техническая спецификация металла

Стадия	Лист	Листов
Р	1	

ЦНИИЭП инженерного оборудования г. Москва

Копировал: Антипова

Формат А2

Альбом III

Вид профиля и ГОСТ, ТУ	Марка металла и ГОСТ	Обозначение и размер профиля мм	N п.п.	Код: Марка металла	Код: Вид профиля	Код: Размер профиля	Количество, шт	Длина, мм	Масса металла по элементам конструкций: Лестницы (код элемента конструкций 526242)	Ограждения (526244)	Площадки (526243)		Общая масса, т	Масса потребности в металле по кварталам (заполняется изготовителем): I	II	III	IV
1	2	3	4	5	6	7	8	9	526242	526244	526243						
Сталь холодногнутая ГОСТ 8278-83	Вст3пс6 ТУ14-1-3023-80	С180х50х4	1	12300	13007				0.55				0.55				
		С80х50х4									1.15		1.15				
	Итого								0.55		1.15						
Всего	профиля												1.70				
Сталь холодногнутая ГОСТ 8281-80*	Вст3 пс6 ТУ14-1-3023-80	L50х40х4	2							1.47			1.47				
	Итого									1.47							
Всего	профиля												1.47				
Сталь гнутая ГОСТ 8282-83	Вст3 пс6 ТУ14-1-3023-80	[90х30х25х3	3	12300	16805					0.93			0.93				
	Итого									0.93							
Всего	профиля												0.93				
Сталь прокатная угловая равнополочная ГОСТ 8509-72*	Вст3пс6 ТУ14-1-3023-80	L 25х3	4	12300	21113					0.48			0.48				
		L 75х6	5	12300	21113				0.11		0.31		0.42				
		L 80х5	6	12300	21113				0.20				0.20				
	Итого								0.31	0.48	0.31						
Всего	профиля												1.10				
Сталь полосовая ГОСТ 103-76	Вст3пс6 ТУ14-1-3023-80	ф 4	7	12300	13113						0.11		0.11				
		ф 6	8	12300	13113				0.02				0.02				
	Итого								0.02		0.11						
Всего	профиля												0.13				
Сталь круглая ГОСТ 2590-71*	Вст3 пс6 ТУ14-1-3023-80	Ф 18	9						0.04				0.04				
	Итого								0.04								
Всего	профиля												0.04				
Сталь гонкрлус-пос вая ГОСТ 8075-72	Вст3 пс 6 ТУ 14-1-3023-80	ф 2							0.41		1.13		1.54				
	Итого								0.41		1.13						
Всего	профиля												1.54				
Всего масса металла	Вст3 пс 6 ТУ14-1-3023-80								1.33	2.88	2.70		6.91				
Масса поставки элементов по кварталам (заполняется заводом-изготовителем)	I																
	II																
	III																
	IV																

Альбом III

Наименование конструкций по номенклатуре прейскуранта №01-09	Позиция по прейскуранту №01-09	N п.п.	Код конструкций	Масса конструкций, т: Всего стальных (кроме арматурной) и алюминиевых конструкций	По видам профилей стали: Балки и швеллеры	Крупносортная сталь	Среднесортная сталь	Мелкосортная сталь	Толстолистовая сталь	Универсальная сталь	Тонколистовая сталь	Гнутые и гнутосварные	Трубы	Прочее	Всего	Количество шт.	Серия типовых конструкций
1	2	3	4	5	6	7	8	9	10	11	12	13	14	15	16	17	18
Рабочие площадки	689	1	526233		12.3	2.4			4.58						19.28		
Подкрановые пути	18	2	526121		9.1	0.25						0.37			9.72		
Балки для поддерживания монорельса	24	3	526235		2.8				0.33						3.13		
Итого					24.2	2.65			4.91			0.37					
контрольная сумма															32.13		

Типовой проект 901-3-207.85

Типовой проект

Инв. № подл. | Подпись и дата | Взам. инв. №

Инв. № подл. | Подпись и дата | Взам. инв. №

Привязан			
Инв. №			

Привязан			
Инв. №			

Провер.	Баранова		
Ст. инж.	Стригина		
Рук. гр.	Баранова		
ГИП	Левина		
Гл. конс.	Шапиро		
Н. конт.	Левина		
Нач. отд.	Красавин		

ТП КМ

Блок основных сооружений для станции обесфторивания воды производительностью 12,5 тыс. м³/сут.

Техническая спецификация металла на типовые конструкции

Стадия	Лист	Листов
Р	2	

ЦНИИЭП инженерного оборудования г. Москва

Копировал: Антипова

Формат А3

Провер.	Баранова		
Ст. инж.	Стригина		
Рук. гр.	Баранова		
ГИП	Левина		
Гл. конс.	Шапиро		
Н. конт.	Левина		
Нач. отд.	Красавин		

ТП 901-3-207.85 КМ

Блок основных сооружений для станции обесфторивания воды производительностью 12,5 тыс. м³/сут.

Выборка стали по видам профилей

Стадия	Лист	Листов
Р	3	

ЦНИИЭП инженерного оборудования

Копировал: Антипова

Формат А3

Альбом II

Типовой проект 901-3-207.85

Схема расположения балок площадки на отм. 3.600

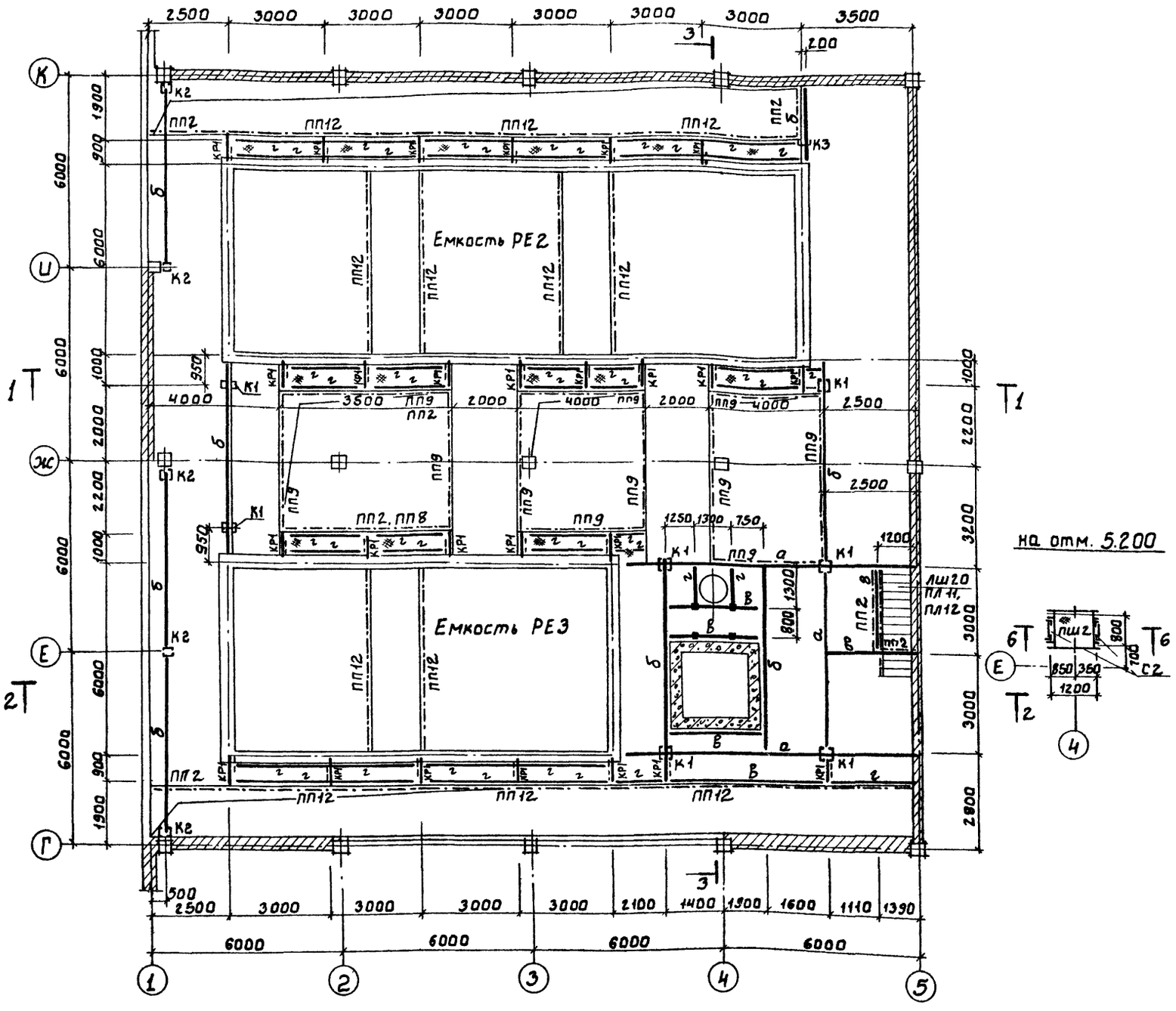

1. Все металлоконструкции окрасить масляной краской ГОСТ 695-77 за 2 раза по грунтовке.
2. Перекрытие рассчитано на временную нагрузку 5 кн/м² (4,9 кПа).

Ведомость элементов

Марка	Сечение: Эскиз	Поз.	Состав	Расчетные усилия: M кн.м	N кн	Q кн	Группа констр.	Марка металла	Примечание
а	[]		2[40	180	87			Вст3сп5	ГОСТ380-71*
б	[]		2[22	61	40			"	"
в	I		I 14	10,5	8,3			Вст3пс5-I	ТУ14-1-3022-80
г	[		[14	8 0	6,5			Вст3сп5	ГОСТ380-71*
Рм1	[		[12 -6÷10	по гибкости				"	"
К1	[] 300		2[20 δ=8 δ=20	по гибкости				Вст3пс5-I	ТУ14-1-3023-80
К2	[] 200		2[16 δ=8 δ=20	по гибкости				"	"
К3	[		[16	по гибкости				"	"
К4	[]		2[12	по гибкости				Вст3сп5	ГОСТ380-71*
КР1	[		[14 L100×8	конструктивно				Вст3сп5 Вст3пс6-I	ГОСТ380-71* ТУ14-1-3023-80
СВ1	L		L75×6	по гибкости				"	"
Рифленая сталь δ=6мм.								Вст3кп2	ГОСТ380-71*

Спецификация к схемам расположения площадок на отм 0.000; 0.400; 1.100; 1.400; 1.300; 1.800; 3.600, расположенных на листах 4÷8.

Марка	Обозначение		Наименование		Кол.	Масса ед. кг	Примеч.
ЛШ3	1.459-2	Вып. 1	Лестница	ЛШ3	3	32.0	
ЛШ6	1.459-2	Вып. 1		ЛШ6	2	62.0	
ЛШ8	1.459-2	Вып. 1		ЛШ8	8	82.0	
ЛШ20	1.459-2	Вып. 1		ЛШ20	1	209.0	
МШ11	1.459-2	Вып. 1		МШ11	1	110.0	
С2	1.459-2	Вып. 1	Стремянка	С2	3	46.0	
ПШ5	1.459-2	Вып.1	Площадка	ПШ5	1	47.0	
ПШ8	1.459-2	Вып.1		ПШ8	1	57.0	
ПШ9	1.459-2	Вып. 1		ПШ9	2	65.0	
ПШ20	1.459-2	Вып.1		ПШ20	21	106.0	
ПШ26	1.459-2	Вып.1		ПШ26	1	143.0	
ПП2	1.459-2	Вып.2	Ограждение площадки	ПП2	16	13.0	
ПП7	1.459-2	Вып.2		ПП7	31	30.0	
ПП9	1.459-2	Вып.2		ПП9	13	40.0	
ПП12	1.459-2	Вып.2		ПП12	13	56.0	
ПЛ1,2	1.459-2	Вып. 2	Ограждение лестницы	ПЛ1,2	4/4	8.0	
ПЛ3,4	1.459-2	Вып. 2		ПЛ3,4	16/16	12.0	
ПМ9,10	1.459-2	Вып.2		ПЛ9,10	1/1	25.0	
ПЛ11,12	1.459-2	Вып.2		ПЛ11,12	1/1	29.0	
С3	1.459-2	Вып.1	Стремянка	С3	2	55.0	

ТП 901-3-207.85 КМ

ПРОВЕР.	ЛЕВИНА		
РУК. ГР.	БАРАНОВА		
ГИП.	ЛЕВИНА		
ГЛ. КОНС.	ШАПИРО		
Н. КОНТР.	ЛЕВИНА		
НАЧ. ОТД.	КРАСАВИН		

Блок основных сооружений для станции обесфторивания воды производительностью 12,5 тыс. м³/сут

Схема расположения площадки на отм. 3.600.

СТАДИЯ	ЛИСТ	ЛИСТОВ
Р	4	

ЦНИИЭП инженерного оборудования г. Москва.

ПРИВЯЗАН:

ИНВ. №

СОГЛАСОВАНО

ОТДЕЛ ВГ | ГРИЛЬ

ВЗАМ. ИНВ. N

ПОДП. И ДАТА

ИНВ. № ПОДЛ.

Альбом

Типовой проект 901-3-207.85

Согласовано:

Инв. № подл. | Подп. и дата | Взам. инв. №

1-1

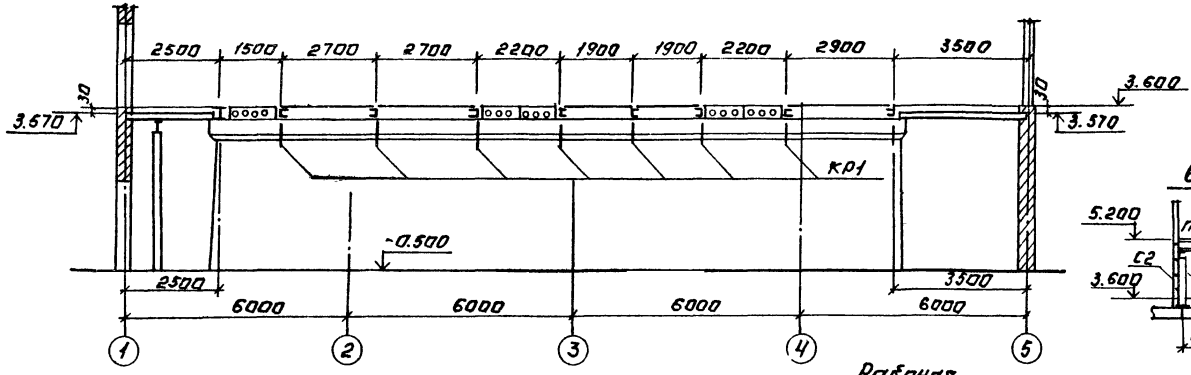

6-6

2-2

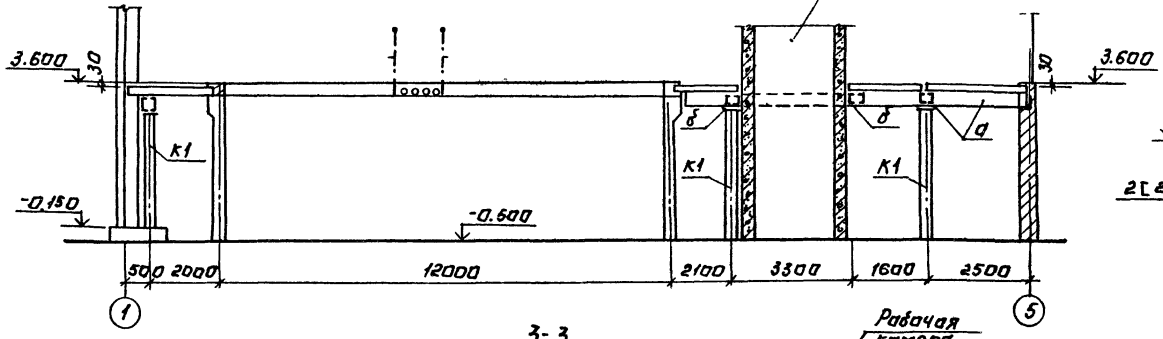

3-3

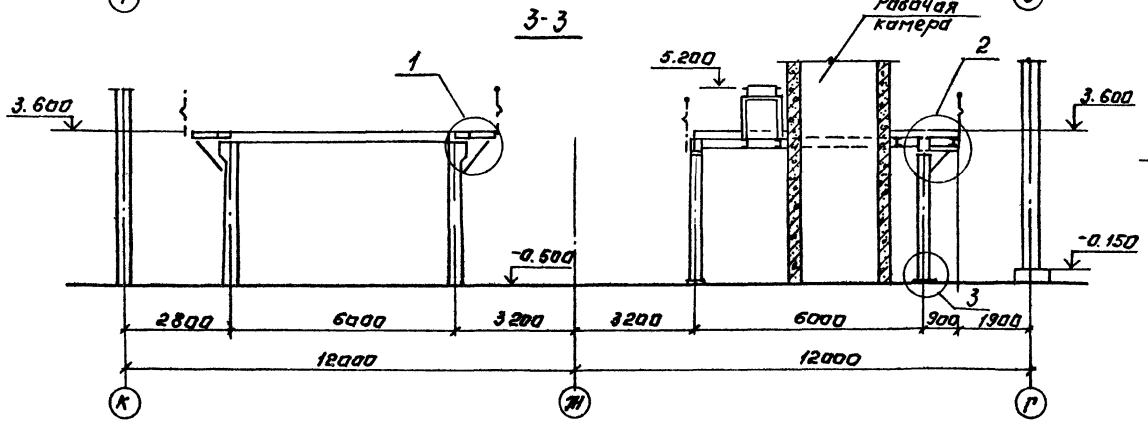

1

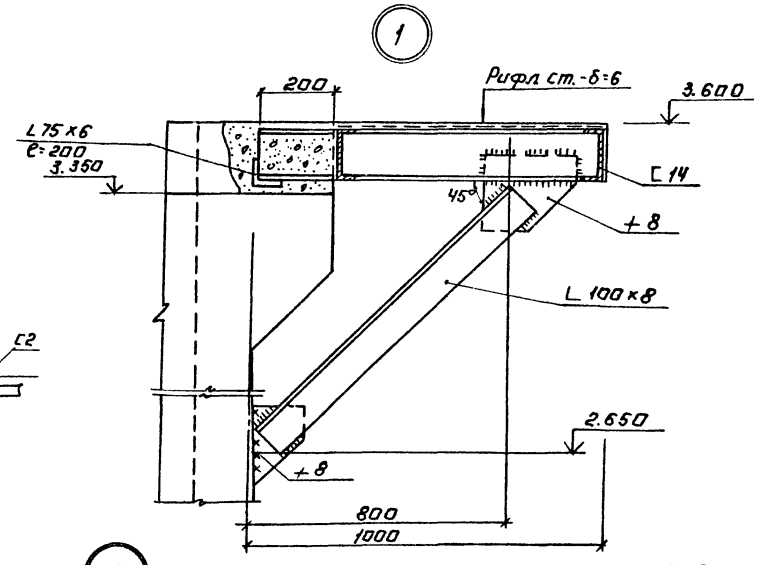

2

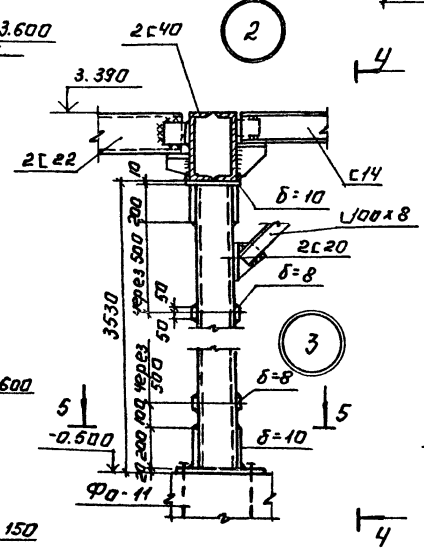

4-4

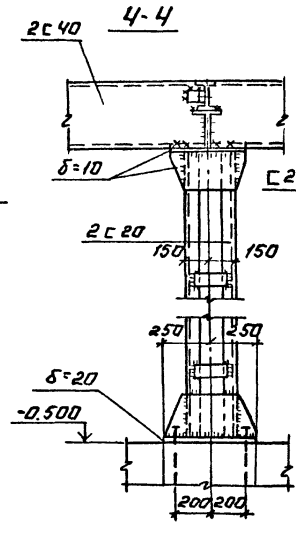

5-5

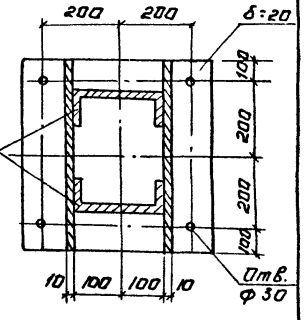

				ТП 901-3-207.85		КМ
Привязан:						
	Провер.	Левина		Блок основных сооружений для станции обеззараживания воды производительностью 12,5 тыс. м³/сутки	Стадия	Лист	Листов
	Рук. гр.	Баранова			Р	5	
	ГИП	Левина					
	Гл. констр.	Шапиро		Площадка на отм. 3.600. Разрезы 1-1 ÷ 3-3.	ЦНИИЭП инженерного оборудования г. Москва		
Инв. №	Н. контр.	Левина					
	Нач. отд.	Красавин					

Копировал: Аргинова

Формат: А2

Альбом II

Типовой проект 901-3-207.85

Схема расположения стоек площадки на отм. 1.100

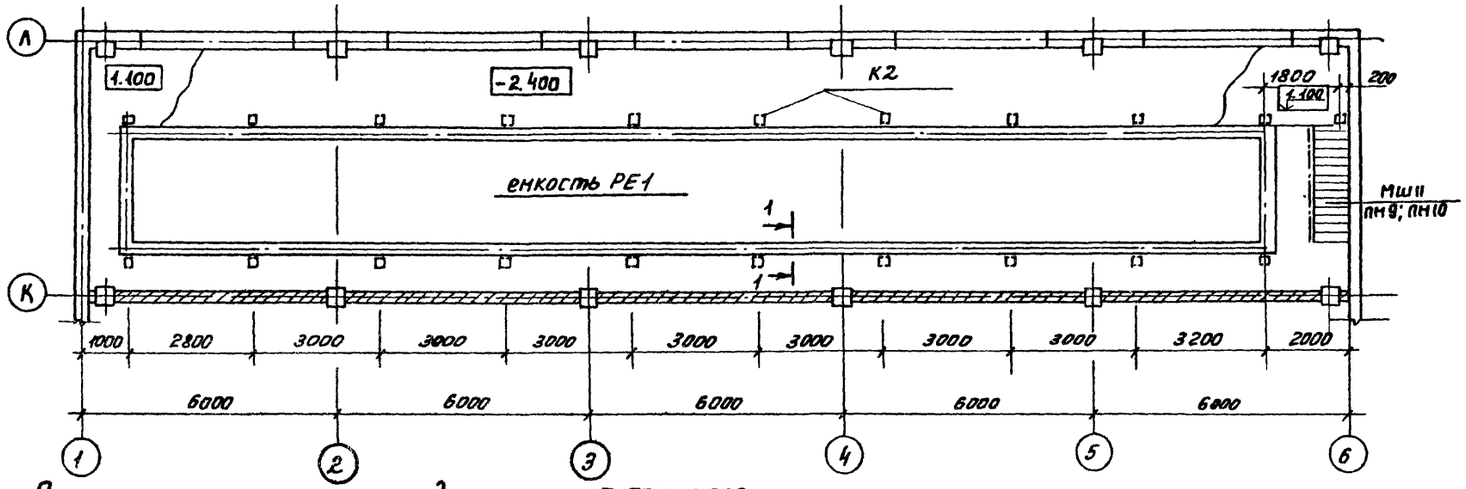

Схема расположения площадок на отм. 3.500; 1.800

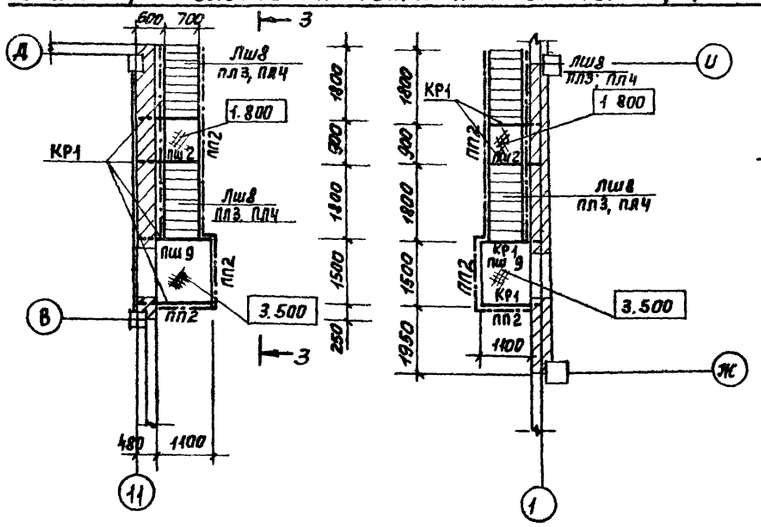

3 - 3

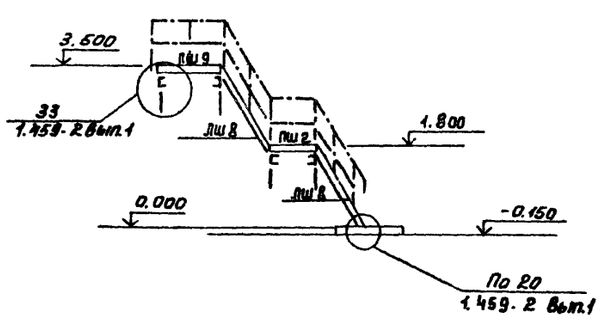

4 - 4

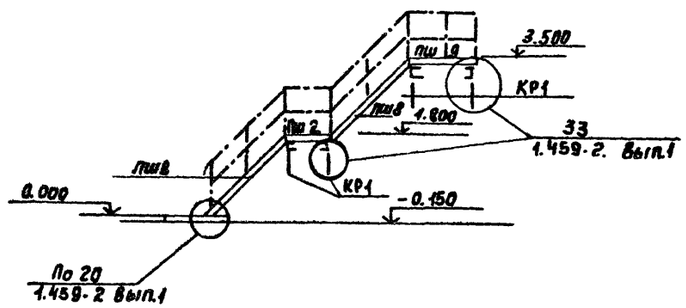

1 - 1

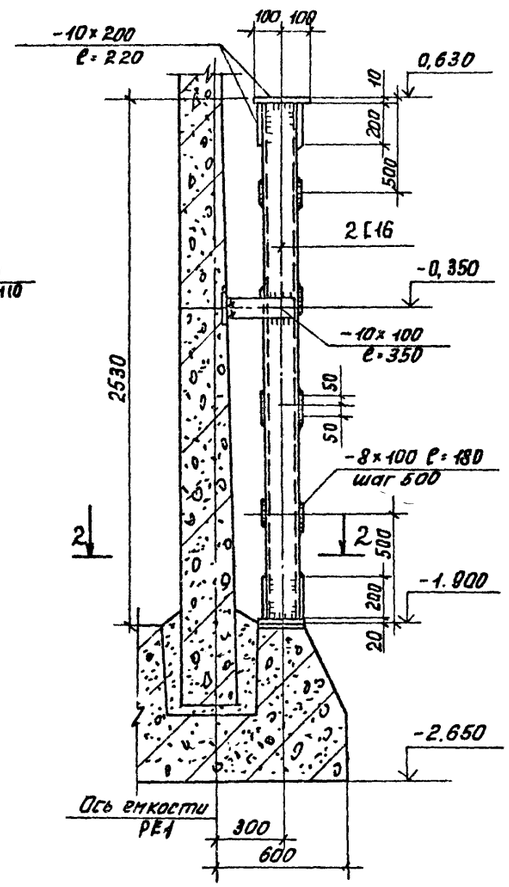

2 - 2

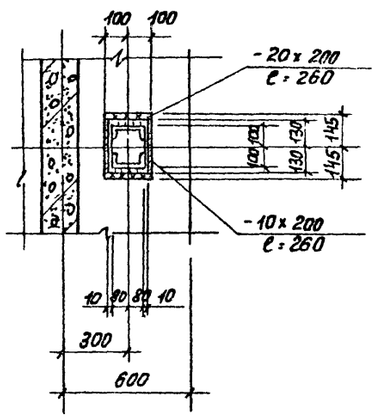

СОГЛАСОВАНО
ГИПРИЛЬ
ОТДЕЛ ВГ
Взам. инв. №
Подп. и дата
Инв. № подл.

				ТП 901-3-207.85	КМ
Привязан		Провер.	Левина	Блок основных сооружений для станции обесфторивания воды производительностью 12. Втыс. м³/сутки.	Стадия: Р; Лист: 5; Листов:
		Рук.гр.	Баранова		
		ГИП	Левина		
		Гл.конст	Шапиро	Схема расположения площадок на отм. 1,100, 3,500, 1,800	ЦНИИЭП инженерного оборудования г. Москва
Инв.№		Н.контр.	Левина		
		Нач.отд.	Краевин		

Копировал: Пискулина

Формат А2

Схема расположения площадки на отм. 1.400.

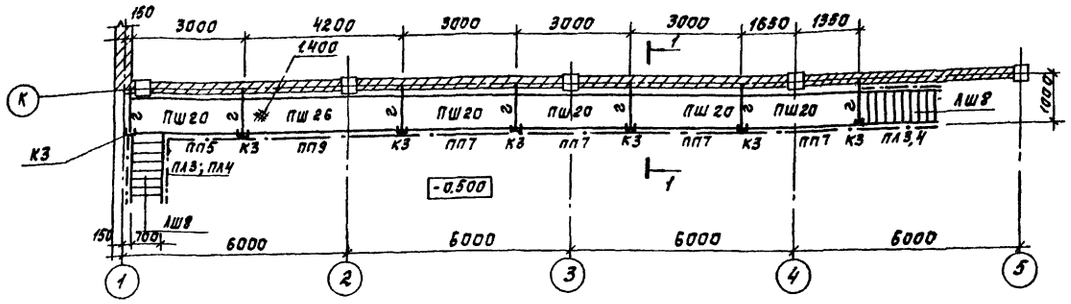

Схема расположения площадок на отм. 0.000, 0.400.

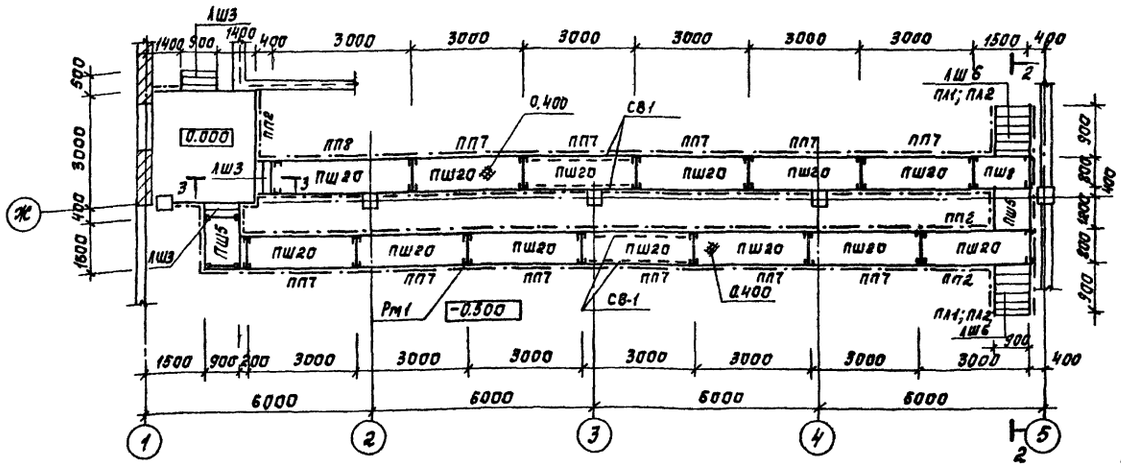

Схема расположения площадки на отм. 1.400

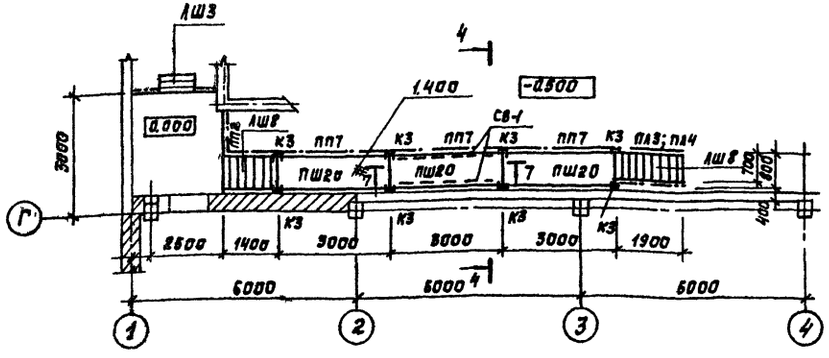

1-1

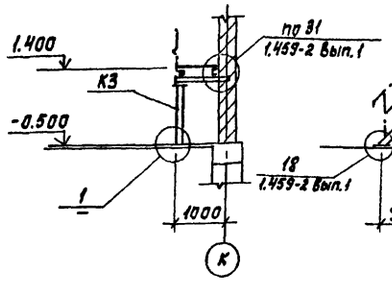

2-2

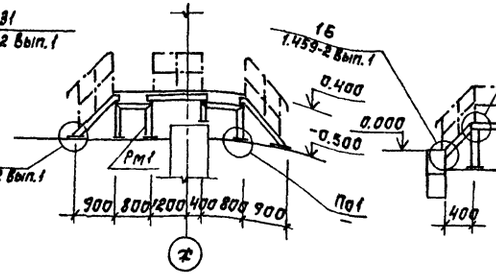

3-3

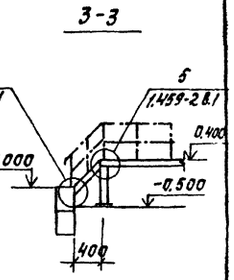

4-4

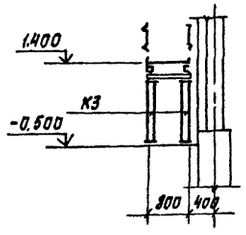

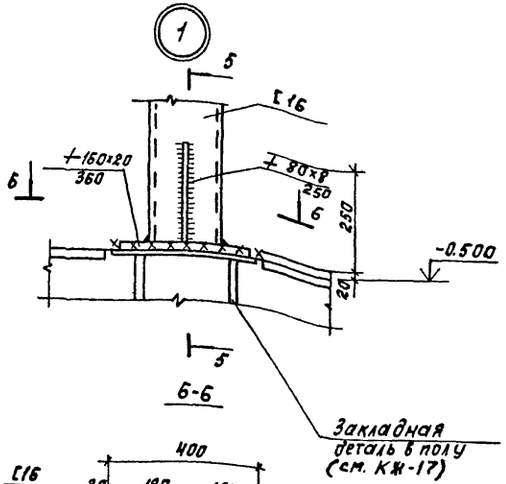

5-5

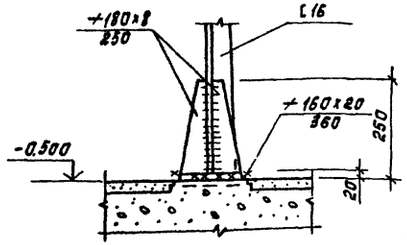

6-6

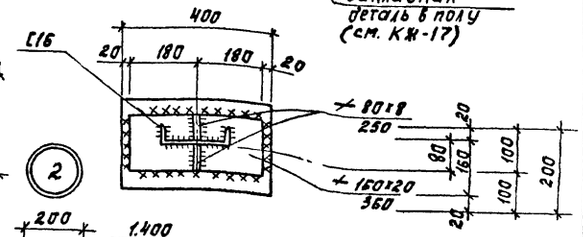

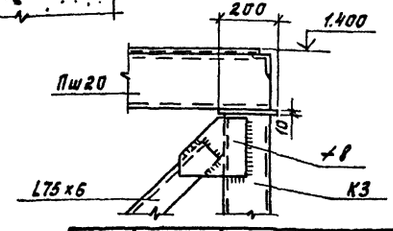

7-7

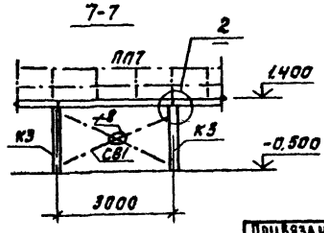

Привязан	Пров.	Левина		ТП 901-3-207.85		КМ
	Рук.гр.	Баранова		Блок основных сооружений для станции обесфторивания воды производительностью 12,57 тыс. м³/сутки	Стадия	Лист	Листов
	Гип	Левина			Р	7	
	Гл.конст.	Шапиро		Схема расположения площадок на отм. 0.000; 0.400; 1.400.	ЦНИИЭП инженерного оборудования г. Москва		
	Н.конгр.	Левина					
Инв. №	Нач.отд.	Красавин					

Копировал: Корецкая

Формат А2

Типовой проект 901-3-207.85 Альбом II

Согласовано

Отдел ВС Нарциссова

Взам. инв. № | Подп. и дата | Инв. № подл.

Типовой проект 901-3-207.85 Альбом V

Схема расположения площадок на отм. 1.300; 0.000.

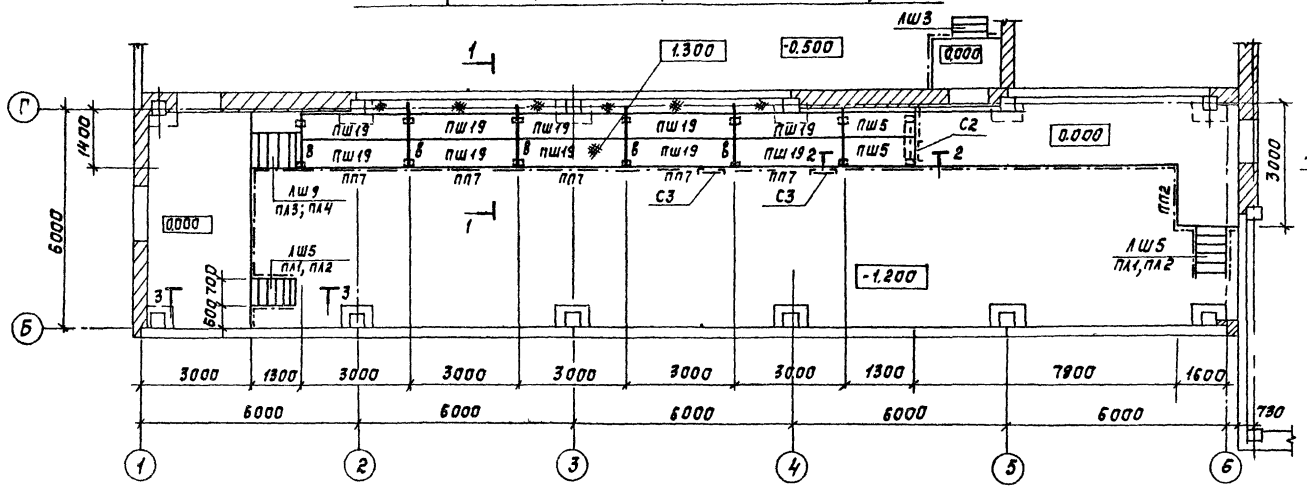

1-1

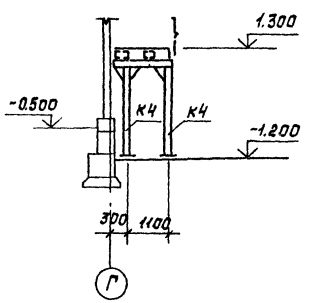

2-2

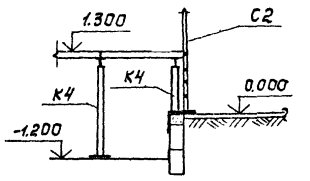

3-3

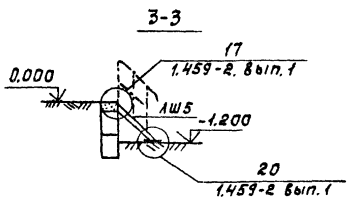

На отм. 1.400; 0.000

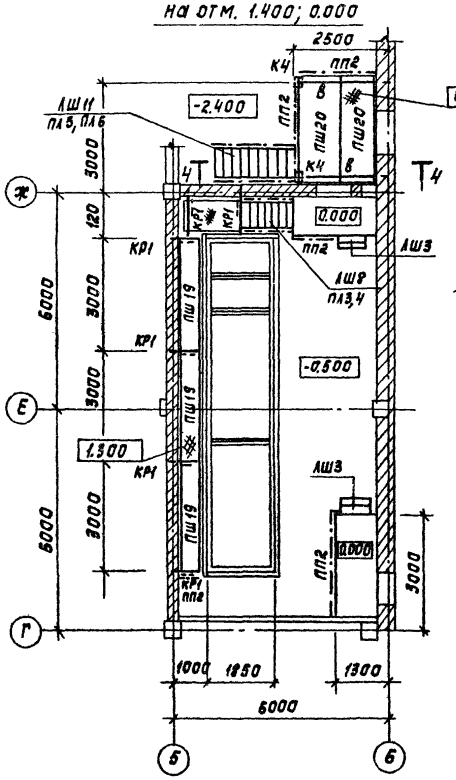

4-4

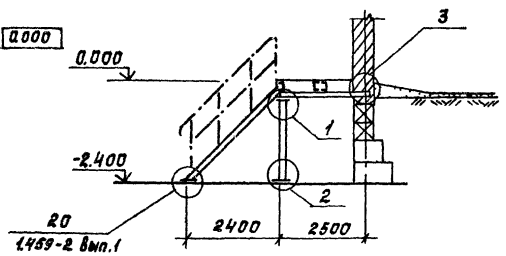

1 Площадки условно не показаны

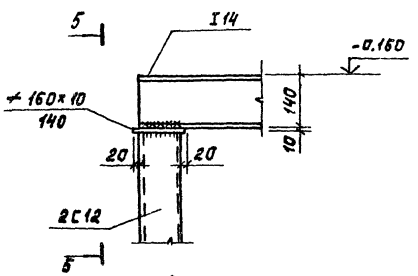

5-5

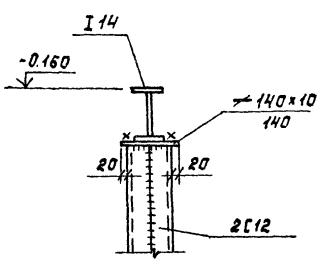

2

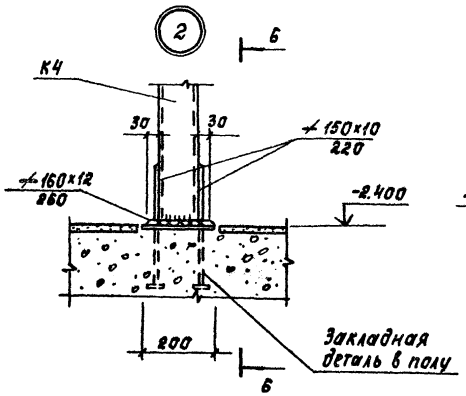

6-6

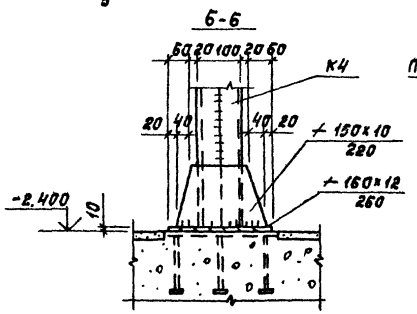

7-7

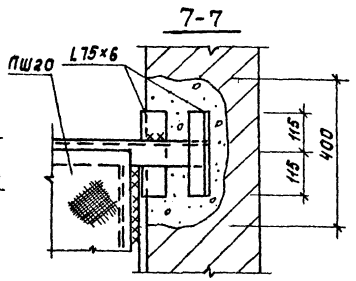

3 Площадки условно не показаны

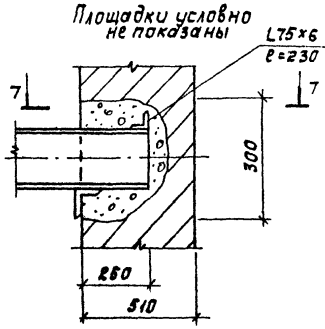

Привязан				ТП 901-3-207.85	КМ
	Пров.	Левина		Блок основных сооружений для станции обеспечивания воды производительностью 12,5 тыс м³/сутки	Стадия: Р; Лист: 8; Листов:
	Рук.гр.	Баранова			
	ГИП	Левина			
	Гл.конст.	Шапиро		Схема расположения площадок на отм. 0.000; 1.300.	ЦНИИЭП инженерного оборудования г. Москва
	Н.контр.	Левина			
ИНВ №	Нач.отд.	Красавин			

Копировал: Корецкая

Формат А2

Альбом II

Типовой проект 901-3-207.85

Схема расположения элементов ограждения контактного осветителя

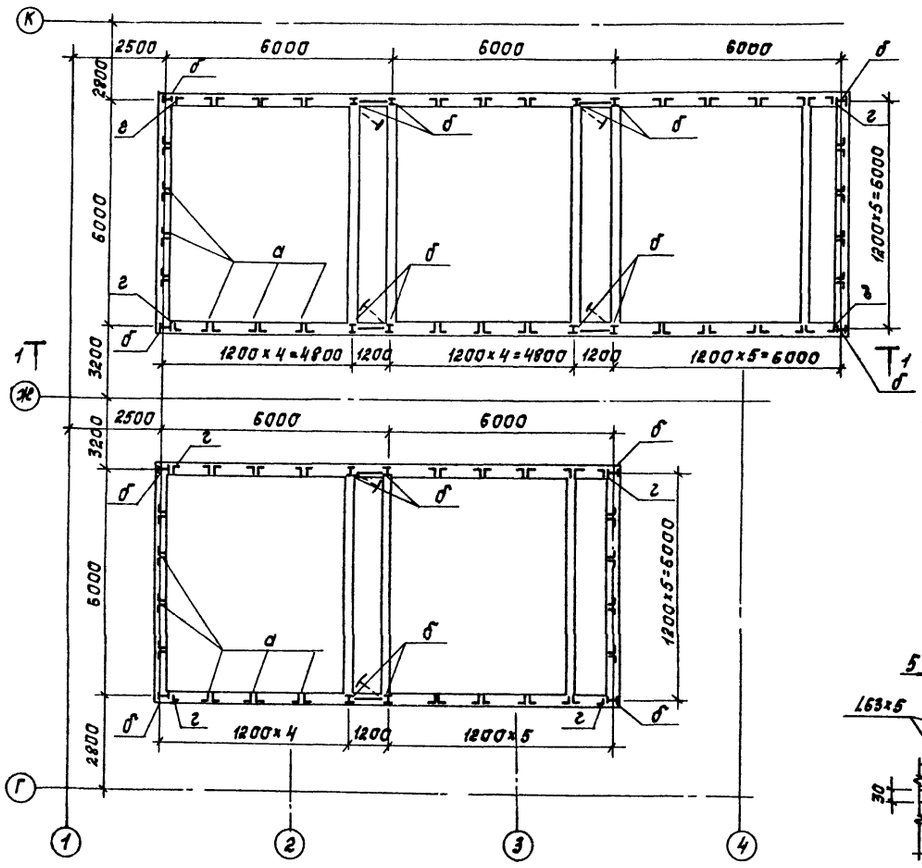

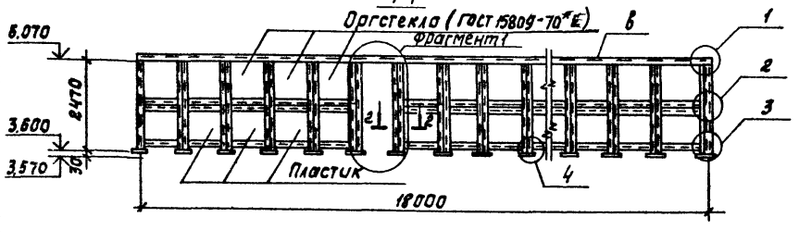

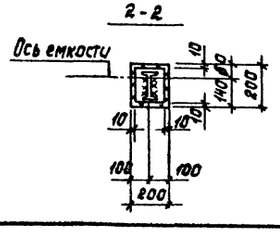

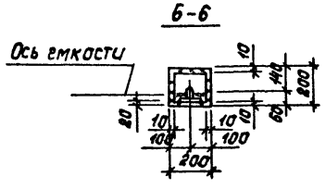

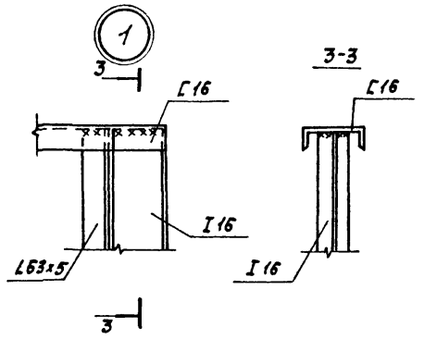

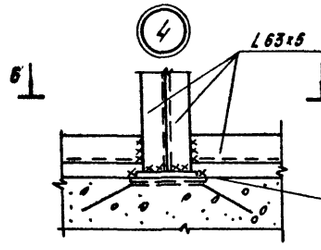

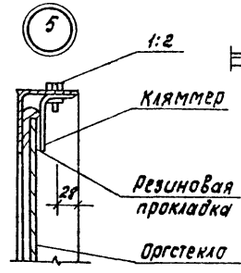

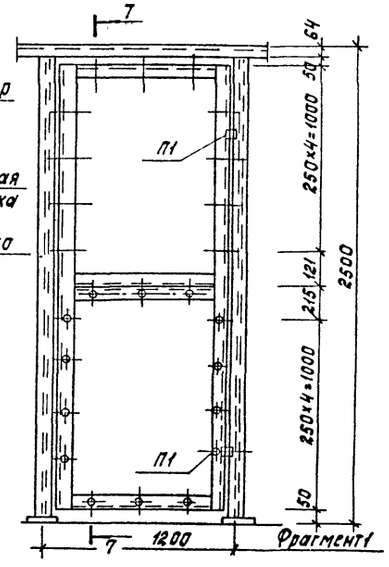

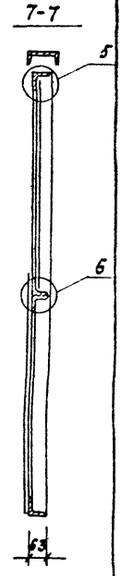

Ведомость элементов

Марка	Сечение: Эскиз	Поз.	Сечение: Состав	Опорные усилия: M кН·м	N кН	Q кН	Группа капитр.	Марка металла	Примечание
а	⊥		2 L 63×5	конструктивно			VI	ВСт3кп2	ГОСТ 380-71
б	I		I 16	по гибкости			VI	ВСт3сп5-1	ТУ14-1-3023-80
в	C		C 16	конструктивно			VI	"	"
г	L		L 63×5	конструктивно			VI	ВСт3кп2	ГОСТ 380-71

Спецификация элементов ограждения контактного осветителя

Марка, поз.	Обозначение	Наименование	Кол.	Масса ед. кг	Примечание
П1		Металлические петли П1	12		
		Стеклянное ограждение			
		сол 5×1150×1250 ГОСТ 15809-70*	70	73	
		Пластиковое ограждение	101	м²	
1		Болт М8×30 ГОСТ 7798-70*	980		
2		Гайка М8 ГОСТ 5915-70*	980	0,15	

Согласовано: Инв. № подл. | Подпись и дата | Взам. инв. №

Привязан

Инв. №

Пров.	Левина		
Рук. гр.	Баранова		
ГИП	Левина		
Гл. конст.	Шапиро		
Н. контр.	Левина		
Нач. отд.	Красавин		

ТП 901-3-207.85 КМ

Блок основных сооружений для станции обесфторивания воды производительностью 12,5 тыс. м³/сутки

Схема расположения элементов ограждения контактного осветителя.

Стадия	Лист	Листов
Р	9	

ЦНИИЭП инженерного оборудования г. Москва

Копировал: Корецкая

Формат А2

20399-02

Типовой проект 901-3-207.85 Альбом II

Схема расположения подкрановых путей и монорельсов.

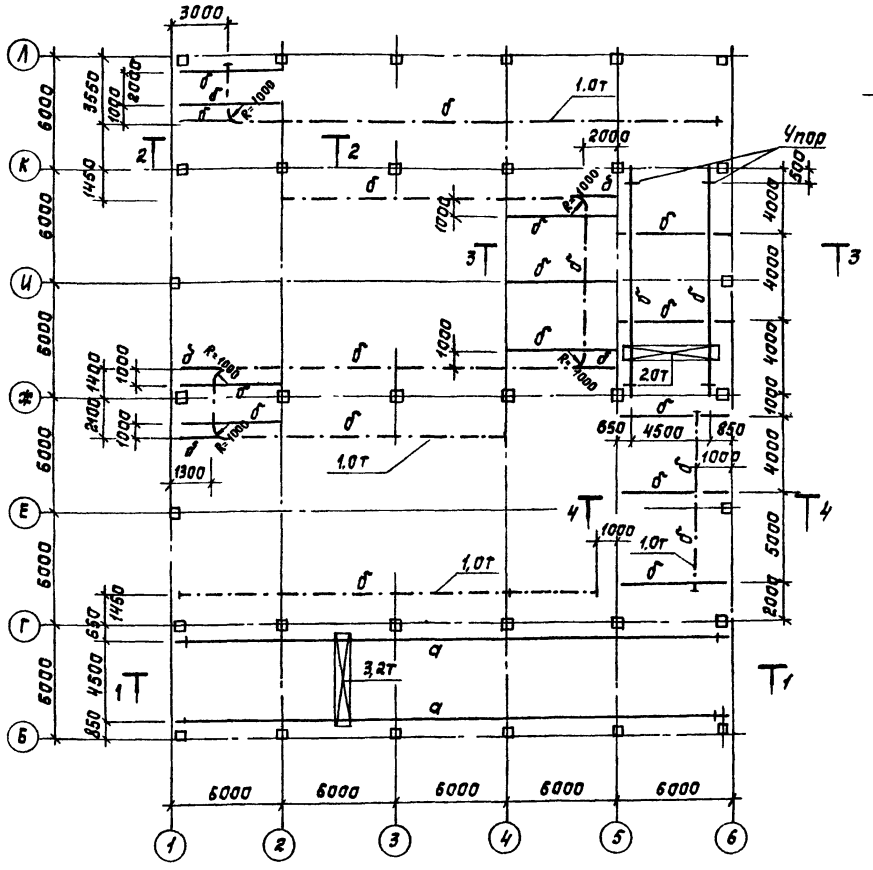

1-1

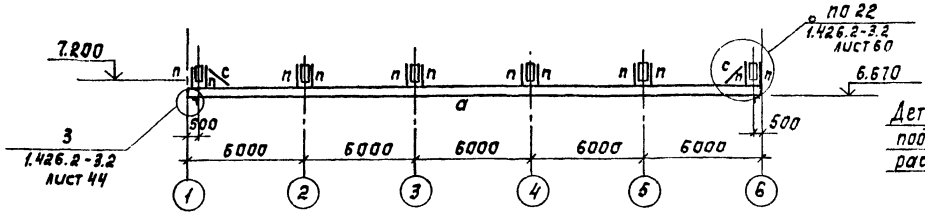

2-2

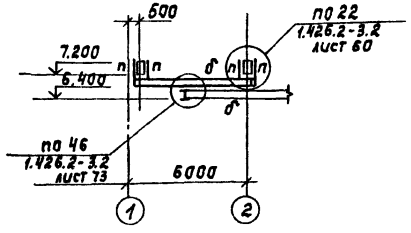

3-3

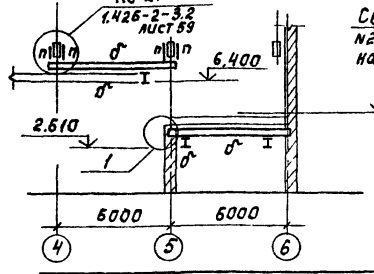

Деталь ограждения троллей подъемного оборудования при расстоянии от пола до монорельса менее 4м.

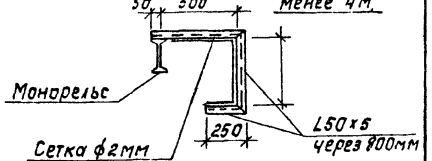

4-4

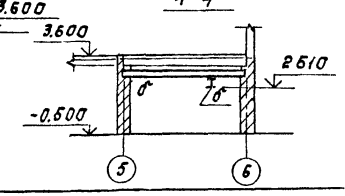

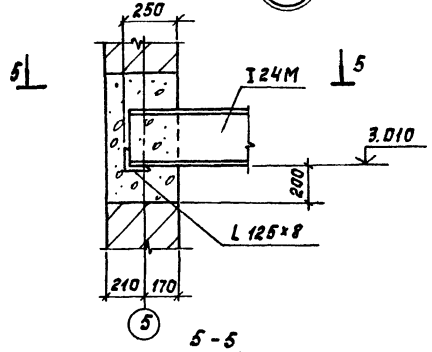

5-5

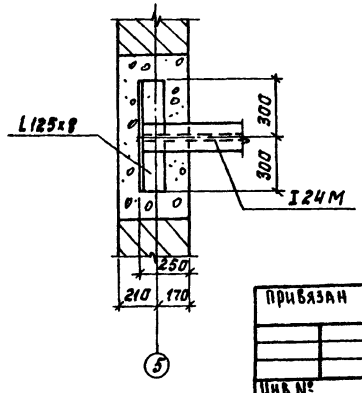

Ведомость элементов

Марка	Сечение: Эскиз	Поз.	Состав	Расчетные усилия: M кНм	N кН	Q кН	Группа констр.	Масса металла	Примечание
а	I		I 30м	см. серию 1.426-2-3.2			II	ВСт3Гпс5	ГОСТ380-71
б	I		I 24 м	см. серию 1.426-2-3.2			II	ВСт3Гпс5	ГОСТ380-71
с	раскос		L 63×5				II	ВСт3кп2	ГОСТ380-71
п	подвеска][		2С80×50×4				II	ВСт3кп2	ГОСТ380-71
у	упор		2L100×8	см. серию 1.426-2-3.2			II	ВСт3кп2	ГОСТ380 71

1. Рихтовка подкрановых путей по вертикали производится путем установки набора прокладок.
2. Все стальные конструкции после монтажа окрасить двумя слоями краски из смеси лака БТ-577 по ГОСТ 5631-79 (80-85%). с алюминиевой пудрой ПАП-2 по ГОСТ 5494-71 (15-20%).
3. На ездовые поверхности балок защитный слой не наносится.

Пров.	Левина		ТП 901-3-207.85		КМ
Рук.гр.	Баранова				
ГИП	Левина		Блок основных сооружений для станции обесфторивания воды производительностью 12,5 тыс м³/сут	Стадия: Р	Лист: 10	Листов
Гл.конст.	Шапиро				
Н.контр.	Левина		Схема расположения подкрановых путей и монорельсов.	ЦНИИЭП инженерного оборудования г. Москва	
Нач.отд.	Красавин				

Привязан

Инв. №

Согласовано: Отд. ВГ, Гриль

Подпись и дата

Взам. инв. №

Инв. № подл.

Копировал: Корецкая

Формат А2

Типовой проект 901-3-207.85 Альбом II

Схема расположения пожарной лестницы

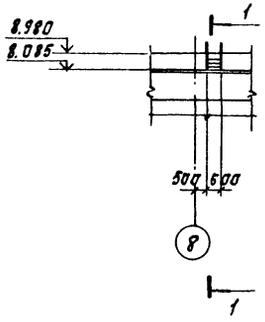

1-1

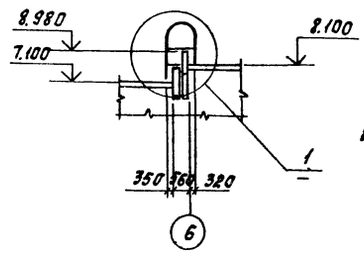

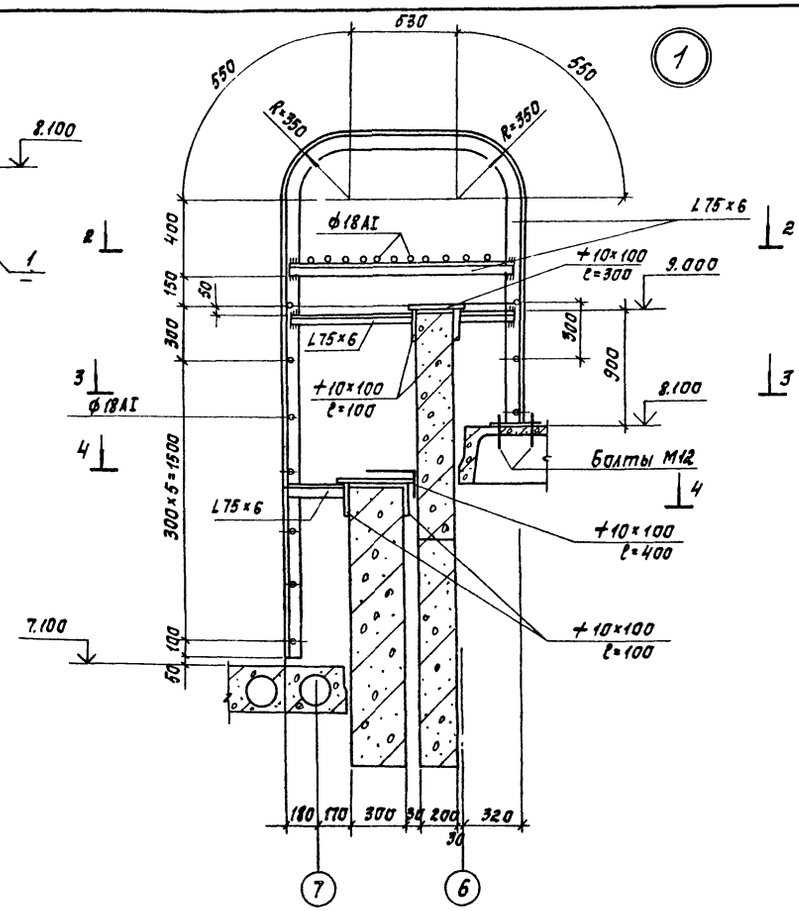

Разрез 2-2

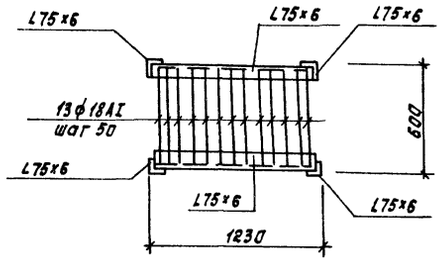

Разрез 3-3

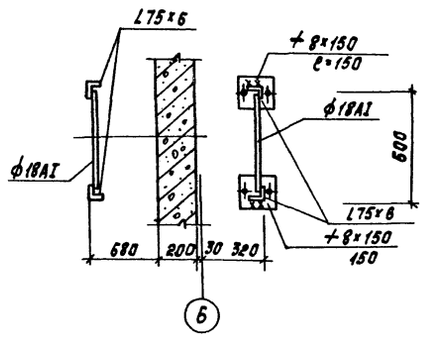

Разрез 4-4

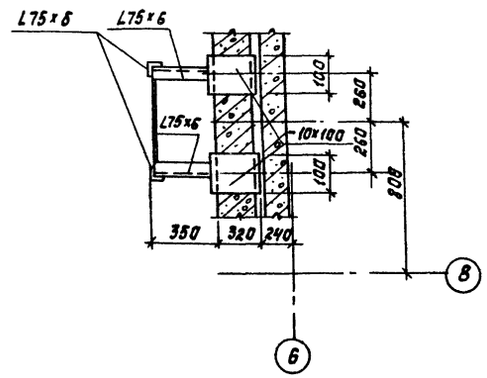

1. Сварку производить электродами типа Э42 ГОСТ 9467-75, катет шва - 6 мм.
2. Все металлические конструкции окрасить масляной краской ГОСТ 8292-75 в 2 слоя по грунтовке железным суриком на олифе „Оксоль."

				ТП 901-3-207.85		КМ	
Привязан		Проб.	ЛЕВИНА	Блок основных сооружений для станции обесфторивания воды производительностью 12,5 тыс. м³/сут	Стадия	Лист	Листов
		Рук.гр.	БАРАНОВА		Р	11	
		ГИП	ЛЕВИНА				
		Гл.конст.	ШАПИРО	Схема расположения пожарной лестницы.	ЦНИИЭП инженерного оборудования г. Москва		
		Н.контр.	ЛЕВИНА				
Инв. №		Нач.отд.	КРАСАВИН				

Копировал Хорецкая

Формат А2

20389-02

Инв.№ | Подп. и дата | Взам.инв.№

gost.e-ecolog.ru