ТИПОВОЙ ПРОЕКТ
902-1-99.85

КАНАЛИЗАЦИОННАЯ НАСОСНАЯ СТАНЦИЯ ПРОИЗВОДИТЕЛЬНОСТЬЮ 400-2000 м³/ч, НАПОРОМ 30-40 м С МЕХАНИЗИРОВАННЫМИ РЕШЕТКАМИ ПРИ ГЛУБИНЕ ЗАЛОЖЕНИЯ ПОДВОДЯЩЕГО КОЛЛЕКТОРА 4,0м

(СБОРНО-МОНОЛИТНЫЙ ВАРИАНТ)

АЛЬБОМ VI

Подземная часть. Изделия.

20729-06
цена 1-22

				ПРИВЯЗАН
Инв.N				

gost.e-ecolog.ru

Формат А3

Госстрой СССР

Тбилисский филиал
ЦИТП
Типовой проект /серия
№902-1-99.85а.6
Заказ № 1836
Цена 1 руб 21 коп
Тираж 453
Дата "11" XII 1956

ТИПОВОЙ ПРОЕКТ
902-1-99-85

КАНАЛИЗАЦИОННАЯ НАСОСНАЯ СТАНЦИЯ ПРОИЗВОДИТЕЛЬНОСТЬЮ 400-2000 м3/ч, НАПОРОМ 30-40 м С МЕХАНИЗИРОВАННЫМИ РЕШЕТКАМИ ПРИ ГЛУБИНЕ ЗАЛОЖЕНИЯ ПОДВОДЯЩЕГО КОЛЛЕКТОРА 4,0 м (СБОРНО-МОНОЛИТНЫЙ ВАРИАНТ)

СОСТАВ ПРОЕКТА:

АЛЬБОМ I	ПОЯСНИТЕЛЬНАЯ ЗАПИСКА
АЛЬБОМ II	ТЕХНОЛОГИЧЕСКИЕ РЕШЕНИЯ. ВНУТРЕННИЙ ВОДОПРОВОД И КАНАЛИЗАЦИЯ. ОТОПЛЕНИЕ И ВЕНТИЛЯЦИЯ
АЛЬБОМ III	АРХИТЕКТУРНО-СТРОИТЕЛЬНЫЕ РЕШЕНИЯ. НАДЗЕМНАЯ ЧАСТЬ. ОБЩИЕ ЧЕРТЕЖИ, УЗЛЫ И ДЕТАЛИ
АЛЬБОМ IV	НАДЗЕМНАЯ ЧАСТЬ. ИЗДЕЛИЯ
АЛЬБОМ V	СТРОИТЕЛЬНЫЕ РЕШЕНИЯ. ПОДЗЕМНАЯ ЧАСТЬ
АЛЬБОМ VI	ПОДЗЕМНАЯ ЧАСТЬ. ИЗДЕЛИЯ
АЛЬБОМ VII	СИЛОВОЕ ЭЛЕКТРООБОРУДОВАНИЕ. ТЕХНОЛОГИЧЕСКИЙ КОНТРОЛЬ
АЛЬБОМ VIII	СПЕЦИФИКАЦИИ ОБОРУДОВАНИЯ
АЛЬБОМ IX	ВЕДОМОСТИ ПОТРЕБНОСТИ В МАТЕРИАЛАХ
АЛЬБОМ X	СМЕТЫ. ОБЩАЯ ЧАСТЬ
АЛЬБОМ XI	СМЕТЫ. ПОДЗЕМНАЯ ЧАСТЬ

ПРИМЕНЕННЫЕ ТИПОВЫЕ МАТЕРИАЛЫ:

ТИПОВОЙ ПРОЕКТ 407-3-41/75	ТРАНСФОРМАТОРНАЯ ПОДСТАНЦИЯ С ОДНИМ КАБЕЛЬНЫМ ВВОДОМ 6-10 кВ НА ОДИН ТРАНСФОРМАТОР МОЩНОСТЬЮ ДО 400 кВА, ТИП К-71-400 м3	РАСПРОСТРАНИТЕЛЬ СВЕРДЛОВСКИЙ ФИЛИАЛ ЦИТП

АЛЬБОМ VI

РАЗРАБОТАН ПРОЕКТНЫМ ИНСТИТУТОМ "ХАРЬКОВСКИЙ ВОДОКАНАЛПРОЕКТ"

УТВЕРЖДЕН ГОССТРОЕМ СССР
ПРОТОКОЛ № А4-23 ОТ 21.06.1985 г.
ВВЕДЕН В ДЕЙСТВИЕ В/О "СОЮЗВОДОКАНАЛНИИПРОЕКТ"
ПРИКАЗ № 239 ОТ 18.09. 1985г

ГЛАВНЫЙ ИНЖЕНЕР ИНСТИТУТА — Г.А.БОНДАРЕНКО

ГЛАВНЫЙ ИНЖЕНЕР ПРОЕКТА — В.С.ЛИПИК

				Привязан	
Инв.№					

Альбом VI

Типовой проект 902-1-99.85

Формат	Обозначение	Наименование	Стр.	Примечание
А3	902-1-99.85КЖШ-ДО	Опись документов	2	
А4	-ТО	Техническое описание	3	
А4	-ПС1	Панель стеновая	4	
		ПС (ПС1 - ПС20)		
А3	-ПС1 СБ	Панель стеновая ПС (ПС1-ПС20)	6	
		Сборочный чертеж		
А3	-ВМС1	Ведомость расхода стали	13	
А4	-ПГ1	Панель перегородочная		
		ПГ (ПГ1 - ПГ6)	15	
А3	-ПГ1СБ	Панель перегородочная		
		ПГ(ПГ1-ПГ6). Сборочный чертеж	16	
А3	-ВМС2	Ведомость расхода стали	20	
А3	-ОП1	Опорный блок ОП1	21	
А4	-ПДм1-010	Каркас плоский КР1	22	
А4	-ПДм1-020	Каркас плоский КР2	22	
А4	-ПДм1-030	Каркас плоский КР(КР3-КР6)	23	
А4	-ПДм1-030СБ	Каркас плоский КР(КР3-КР6)	23	
		Сборочный чертеж		

Формат	Обозначение	Наименование	Стр.	Примечание
А4	902-1-99.85КЖШ-РКм2-010	Каркас плоский КР(КР7-КР14)	24	
А4	-РКм2-010СБ	Каркас плоский КР(КР7-КР14).		
		Сборочный чертеж	25	
А4	-РКм2-020	Каркас плоский КР15	25	
А4	-РКм2-030	Изделие соединительное МС1	26	
А4	-РКм2-040	Изделие соединительное МС2	26	
А3	-РКм2-050	Изделие закладное МН(МН1, МН2)	27	
А4	-РКм2-060	Изделие закладное МН(МН3, МН4)	28	
А4	-ФШм1-010	Изделие соединительное МС3	28	
А3	-ПДм1-040	Изделие закладное МН5	29	
А3	-ПДм1-040СБ	Изделие закладное МН5.		
		Сборочный чертеж	30	

Привязан

Инв. №

Н. отд.	Шеско		
Н. контр.	Соскольская		
Гл. спец.	Власенко		
Рук. гр.	Томилова		
Зав. сект.	Сазанов		
Гл. инж.	Арестинский		
Главный	Качегко		03.88

ТП 902-1-99.85 - КЖШ-ДО

Опись документов

Стадия	Лист	Листов
Р		

Советская СССР
Союзводоканалпроект
Харьковский
Водоканалпроект

20729-06 3

Копир. Кулешова

Формат А3

Инв. № подл. | Подпись и дата | Взам. инв. №

Альбом VI

Типовой проект 902-1-99-85

ТЕХНИЧЕСКОЕ ОПИСАНИЕ

1. Плоские арматурные изделия следует изготавливать при помощи контактной точечной сварки по ГОСТ 14098-68. Сварку сеток и каркасов производить во всех точках пересечения стержней.

2. Качество арматурных изделий должно удовлетворять требованиям ГОСТ 10922-75.

3. Размеры сеток и каркасов даны по осям и торцам стержней.

4. Сварку закладных изделий производить в соответствии с ГОСТ 19292-73 „Соединения сварных элементов закладных деталей сборных железобетонных конструкций" и СН 393-78.

5. Сварку тавровых соединений круглых стержней с листовым прокатом закладных изделий выполнять под слоем флюса.

Инв. № подл.	Подпись и дата	Взам. инв. №	
Привязан			
Инв. №			
Н. отд.	Шейко		
Н. контр.	Сокольская		
Гл. спец.	Власенко		
Рук. гр.	Мазалова		
Вед. инж.	Вознанов		
Инж.	Ткаченко		05.85

ТП 902-1-99-85 -КЖИ-ТО

Техническое описание

Стадия	Лист	Листов
Р		1

Госстрой СССР
Союзводоканалниипроект
Харьковский
Водоканалпроект

Формат А4

20729-06 4

Инв.№ подл. | Подпись и дата | Взам.инв.№

Типовой проект 902-1-99.85 Альбом VI

Формат	Зона	Поз.	Обозначение	Наименование	Кол. на испол. 902-1-99.85 КЖИ-ПС1 -	01	02	03	04	05	06	07	08	09	Примечание
				Документация											
А3			902-1-99.85 -КЖИ-ПС1 СБ	Сборочный чертеж											
А3			-ВМС1	Ведомость расхода стали											
				Сборочные единицы											
		1	3.902.1-10.1 02.00.00-01	2ПС 66-4											Со всеми арматурными и закладными изделиями
			3.902.1-10.1 01.00.00	1ПС 66-1ш											
		2	5.900-2	Сальник Ду 800, (ℓ=300 (ℓ=200)					1						
		3	5.900-2	Сальник Ду500 (ℓ=300 (ℓ=200)										1	
				Изделие закладное											
		4	1.400-15 вып.1 120-44(46)	МН112-3(6)	3(1)	3(1)	3(1)	4(2)	4(2)	5(3)	4(2)	4(2)	2(1)	3(1)	
		5	1.400-15 вып.1 120-20(23)	МН108-3(6)	14								14		

Обозначения в скобках для открытого способа

Привязан

Инв.№

Нач.отд.	Шейко	
Н.контр.	Сокольская	
Гл.спец.	Власенко	
Рук.гр.	Мазалова	
Вед.инж.	Возианов	
Ст.инж.	Болотинская	
Инж.	Новгородцева	

ТП 902-1-99.85-КЖИ-ПС1

Панель стеновая ПС (ПС1-ПС20)

Стадия	Лист	Листов
Р	1	4

Госстрой СССР Союзводоканалпроект Харьковский Водоканалпроект

Кол.Уч. Изовка

Формат А4

Инв.№ подл. | Подпись и дата | Взам.инв.№

Формат	Зона	Поз.	Обозначение	Наименование	Кол. на испол. -	01	02	03	04	05	06	07	08	09	Примечание
		6	1.400-15 вып.1 140-20	МН130-3	0,7	0,7	0,6	0,6	0,7	0,6	0,6	0,6	0,7		пол.м. клин
			1.400-15 вып.1 140-20(23)	МН130-3(6)	1,04	1,04	0,94	0,94	1,04	0,94	0,94	0,94	1,04		пол.м. шпонка
		7	1.400-15 вып.1 130-20 (23)	МН120-3(6)	2	2	3	3	2	3	3	2	2		
		8	3.902.1-10.2 00.16.00	МН5	9								9	9	
		9	1.400-15 вып.1 810-03	МН804	3	3	3	3	3	3	3	3	3	3	закладной способ
		10	1.400.15 вып.1 330	МН812-2		1	2	1		1	2	1			
		11	1.400-15 вып.1 110-01	МН101-3(6)								1			
		12	1.400-15 вып.1 120-32(35)	МН110-3(6)											
		13	1.400-15 вып.1 130-46(47)	МН124-5(6)											
				Детали											
Б4		14	902-1-99.85 -КЖИ-ПС1-001	ф14А-I ГОСТ 5781-82, ℓ=1760					8						2,13 кг
Б4		15	-002	ф12А-III ГОСТ 5781-82, ℓ=1500					8					8	1,33 кг
Б4		16	-01	ф12А-III ГОСТ 5781-82, ℓ=1340										8	1,19 кг
					ПС1	ПС2	ПС3	ПС4	ПС5	ПС6	ПС7	ПС8	ПС9	ПС10	

Остальное см. панели 2ПС66-4 и 1ПС66-1ш по серии 3.902.1-10 вып.1

Исполнения 10-19 см. листы 3, 4

Привязан

Инв.№

ТП 902-1-99.85-КЖИ-ПС1

Лист 2

Формат А4

5 90-72-20

Инв. № подл.	Подпись и дата	Взам. инв. №

Типовой проект 902-1-99-85 Альбом VI

Формат	Зона	Поз.	Обозначение	Наименование	Кол. на исполн. 902-1-99-85 КЖИ-ПС1 10	11	12	13	14	15	16	17	18	19	Примечание
				Документация											
А3			902-1-99-85 -КЖИ-ПС1	Сборочный чертеж	X	X	X	X	X	X	X	X	X		
А3			-ВМС1	Ведомость расхода стали	X	X	X	X	X	X	X	X	X		
				Сборочные единицы											
		1	3.902.1-10.1 02.00.00-01	2ПС 66-4	□	□	□	□	□	□	□	□	□		со всеми арматурными и закладными изделиями
			3.902.1-10.1 01.00.00	1ПС 66-1ш	□	□	□	□	□	□	□	□	□		
		3	5.900-2	Сальник Ду500, ℓ=300 ℓ=(200)										1	
				Изделие закладное											
		4	1.400-15 вып.1 120-44 (46)	МН 112-3 (6)	7(5)	7(5)	7(5)	6(4)	6(4)	6(4)	6(4)	6(4)	6(4)	3(1)	
		5	1.400-15 вып.1 120-20 (23)	МН 108-3 (6)											
		6	1.400-15 вып.1 140-20	МН 130-3											
			1.400-15 вып.1 140-20 (23)	МН 130-3 (6)											

Остальное см. панели 2ПС 66-4 и 1ПС 86-1ш по серии 3.902.1-10 вып.1

Привязан			
Инв. №			

ТП 902-1-99-85-КЖИ-ПС1 Лист 3

Формат А4

Инв. № подл.	Подпись и дата	Взам. инв. №

Формат	Зона	Поз.	Обозначение	Наименование	Кол. на исполн. 902-1-99-85 КЖИ ПС1 10	11	12	13	14	15	16	17	18	19	Примечание
		7	1.400-15 вып. 1 130-20 (23)	МН 120-3 (6)											
		8	3.902-1 10.2 00.18.00	МН 5										9	
		9	1.400-15 вып.1 810-03	МН 804	3	3	3	3	3	3	3	3	3	3	опускной способ
		10	1.400-15 вып.1 330	МН 312-2		1	1				1	1			
		11	1.400-15 вып.1 110-01	МН 101-3 (6)	1			1	7	1			1		
		12	1.400-15 вып.1 120-32 (35)	МН 110-3 (6)			1				1	1			
		13	1.400-15 вып.1 130-46 (47)	МН 124-5 (6)		1	2				2	2			
				Детали											
Б4		14	902-1-99.85-КЖИ-ПС1-001	ф14А-III ГОСТ 5781-82, ℓ=1760											
Б4		15	-002	ф12А-III ГОСТ 5781-82, ℓ=1500										8	1,33 кг
Б4		16	-01	ф12А-III ГОСТ 5781-82, ℓ=1340										8	1,19 кг
					ПС11	ПС12	ПС13	ПС14	ПС15	ПС16	ПС17	ПС18	ПС19	ПС20	

Привязан			
Инв. №			

ТП 902-1-99-85 -КЖИ-ПС1 Лист 4

Кол. Кулешова

Формат А4

20729-06 6

5

Рис.1

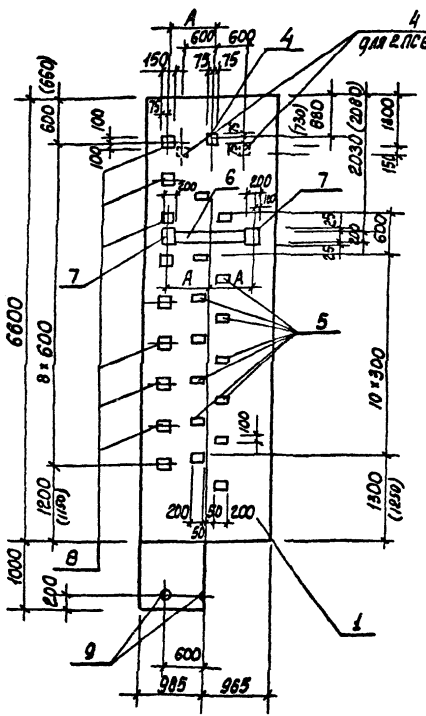

Обозначения в скобках даны для открытого способа

Закладное изделие поз.11 приварить к арматуре стеновых панелей для создания контура заземления

Обозначение	Марка панели: Опускной способ	А (мм)		Открытый способ	А мм	Условн. марка	Рис.
		Клин	Шпонка				
902-1-99.85-КЖИ-ПС1	2ПС 66-4 □ -1	450	620	1ПС 66-1Ш - 1	620	ПС1	1
-01	2ПС66-4 □ -2	450	620	1ПС 66-1Ш - 2	620	ПС2	2
-02	2ПС 66-4 □ -3	450	620	1ПС 66-1Ш - 3	620	ПС3	2а
-03	2ПС 66-4 □ -4	450	620	1ПС 66-1Ш - 4	620	ПС4	3
-04	2ПС 66-4 □ -5	450	620	1ПС 66-1Ш - 5	620	ПС5	4
-05	2ПС 66-4 □ -6	450	620	1ПС 66-1Ш - 6	620	ПС6	5
-06	2ПС 66-4 □ -7	450	620	1ПС 66-1Ш - 7	620	ПС7	6
-07	2ПС 66-4 □ -8	450	620	1ПС 66-1Ш - 8	620	ПС8	7
-08	2ПС 66-4 □ -9	450	620	1ПС 66-1Ш - 9	620	ПС9	14
-09	2ПС 66-4 □ -10	-	-	1ПС 66-1Ш - 10	-	ПС10	8
-10	2ПС 66-4 □ -11	-	-	1ПС 66-1Ш - 11	-	ПС11	9
-11	2ПС 66-4 □ -12	450	620	1ПС 66-1Ш - 12	620	ПС12	15
-12	2ПС 66-4 □ -13	450	620	1ПС 66-1Ш - 13	620	ПС13	16
-13	2ПС 66-4 □ -14	-	-	1ПС 66-1Ш - 14	-	ПС14	17
-14	2ПС 66-4 □ -15	-	-	1ПС 66-1Ш - 15	-	ПС15	10
-15	2ПС 66-4 □ -16	-	-	1ПС 66-1Ш - 16	-	ПС16	18
-16	2ПС 66-4 □ -17	-	-	1ПС 66-1Ш - 17	-	ПС17	11
-17	2ПС 66-4 □ -18	450	620	1ПС 66-1Ш - 18	620	ПС18	12
-18	2ПС 66-4 □ -19	-	-	1ПС 66-1Ш - 19	-	ПС19	19
-19	2ПС 66-4 □ -20	-	-	1ПС 66-1Ш - 20	-	ПС20	13

Привязан

Инв.№

Нач.отд.	Швейко		
Н.контр.	Сокольская		
Гл.спец.	Власенко		
Рук.гр.	Мозалова		
Вед.инж.	Возианов		
Ст.инж.	Болотинская		
Инж.	Найфоровская		85

ТП 902-1-99.85-КЖИ-ПС1 СБ

Панель стеновая ПС (ПС1-ПС20). Сборочный чертеж

Стадия	Масса	Масштаб
Р	-	1:50

Лист 1 Листов 7

Госстрой СССР Союзводоканалпроект Харьковский Водоканалпроект

10729-06 7

Кол. Кулешова

Формат А3

Типовой проект 902-1-99.85 Альбом VI

Рис. 2, Рис. 2а

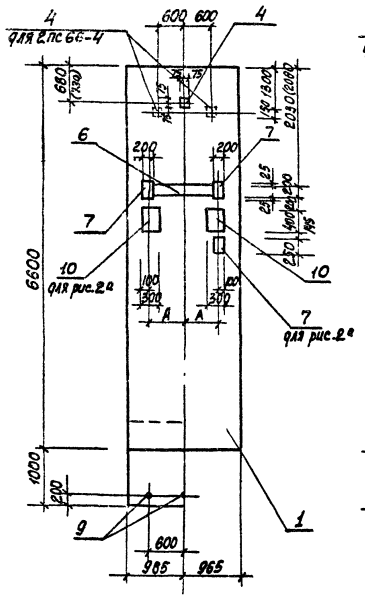

Рис. 3

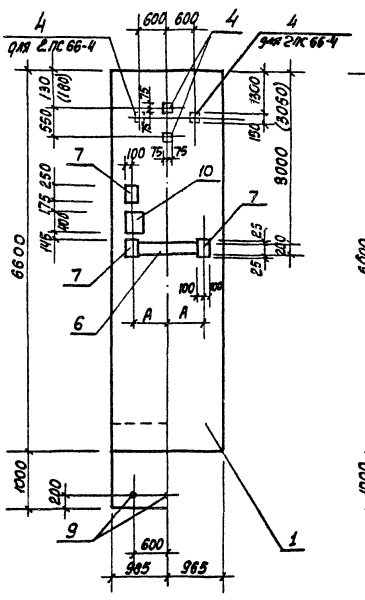

Рис. 4

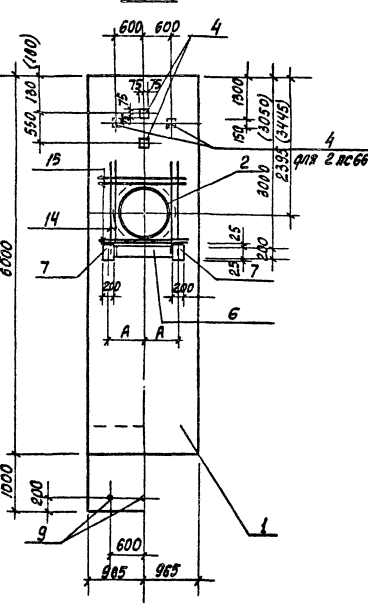

В местах установки сальников арматуру стеновых панелей вырезать по месту и приварить к корпусу сальника.

Привязан			
Инв. №			

ТП 902-1-99.85-КЖИ-ПС1 СБ

Лист 2

20729-06 8

Коп. Кулешова

Формат А3

Инв. № подл. | Подпись и дата | Взам. инв. №

Типовой проект 902-1-99.85 Альбом VI

Рис. 5

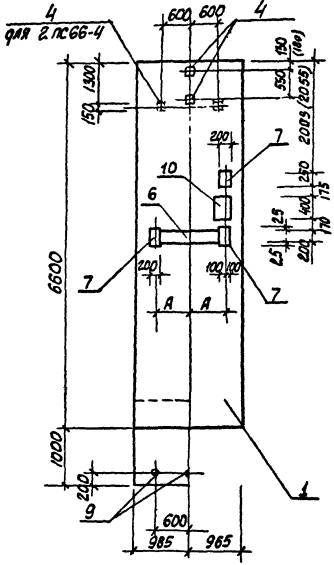

Рис. 6

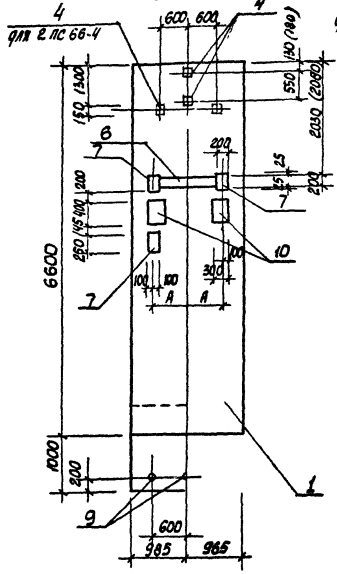

Рис. 7

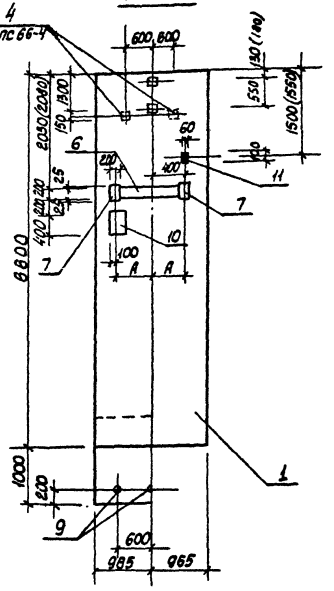

Привязан

Инв. №

ТП 902-1-99.85 -КЖЦ-ПС1 СБ

Лист 3

20729-06 9

Формат А3

Типовой проект 902-1-99-85 Альбом VI

Рис. 8

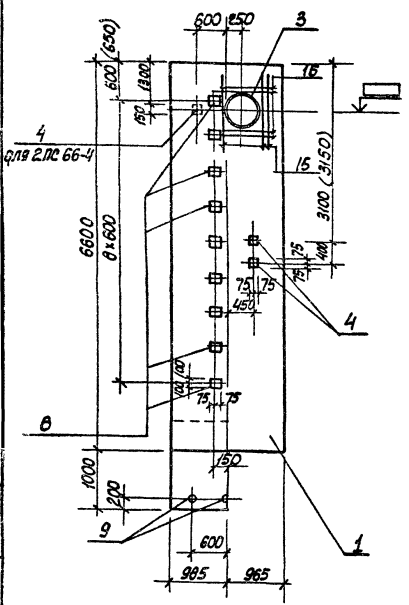

Рис. 9

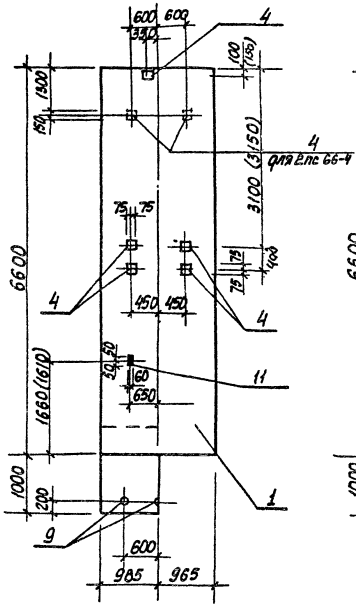

Рис. 10

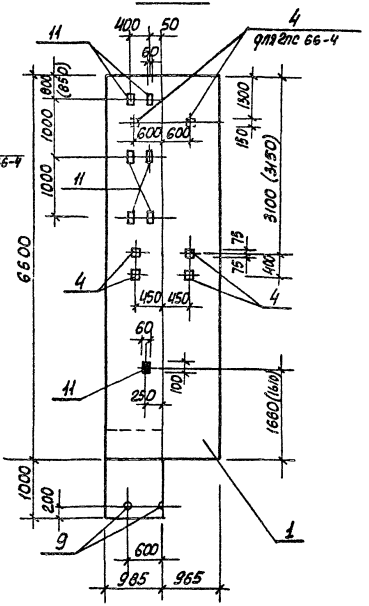

Инв. № подл.	Подпись и дата	Взам. инв. №

Привязан

Инв. №

ТП 902-1-99-85-КЖИ-ПС1

Лист 4

20729-06 10

Формат А3

Типовой проект 902-1-99-85 Альбом VI

Рис. 11

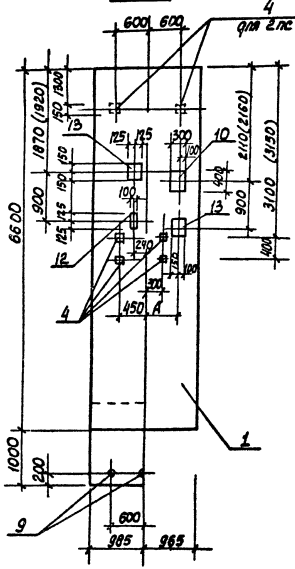

Рис. 12

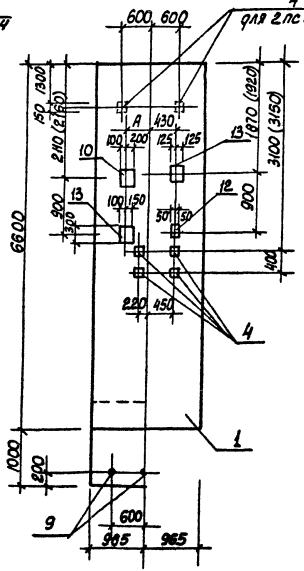

Рис. 13

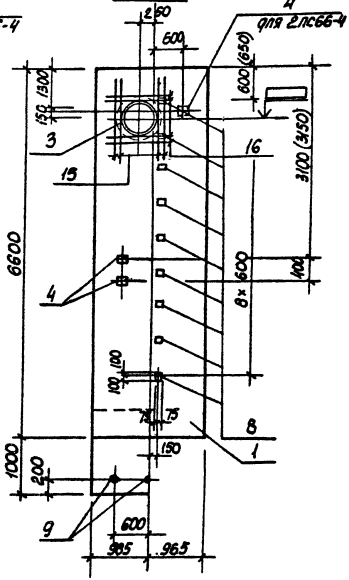

Привязан

Инв. № подл. | Подпись и дата | Взам. инв. №

Инв. №

ТП 902-1-99-85-КЖЦ-ПС1 СБ

Лист 5

20729-06 11

Формат А3

Типовой проект 902-1-99-85 Альбом VI

Рис. 14

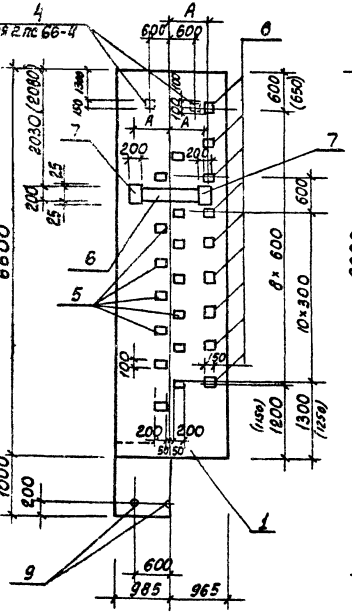

Рис. 15

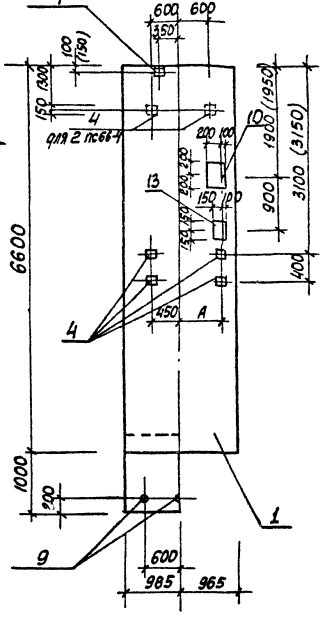

Рис. 16

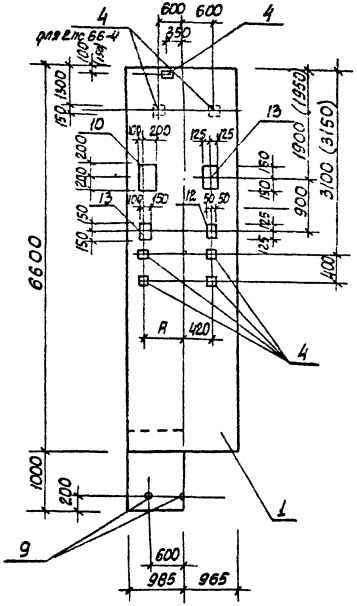

Привязан

Инв. №

ТП 902-1-99-85 -КЖСЦ-ПС1 СБ

Лист 6

20729-06

12

Формат А3

Инв. № подл. | Подпись и дата | Взам. инв. №

Типовой проект 902-1-99.85 Альбом VI

Рис.17, Рис 19

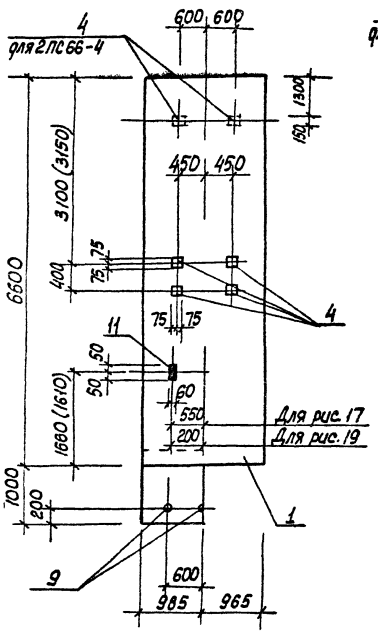

Рис. 18

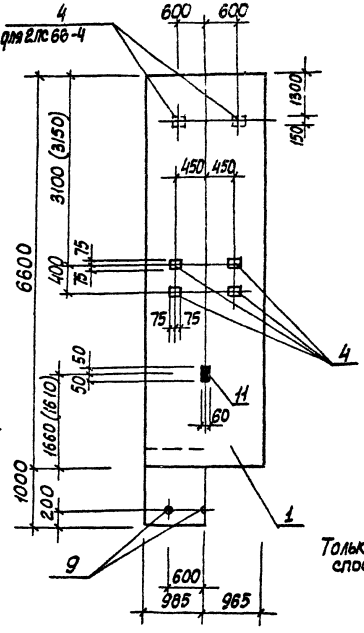

1-1



Только для опускного способа

Рис. 20

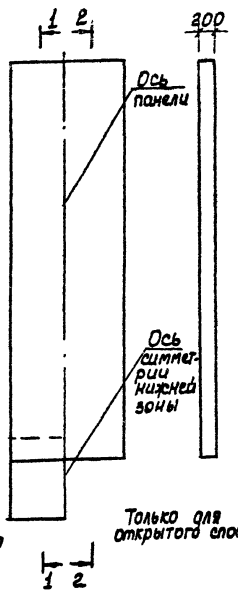

2-2

Только для открытого способа.

В групповых чертежах при необходимости установления границы изображений общего для всех исполнений, но не имеющего точной привязки к какой-либо части изображения, применено изображение согласно рис. 20.

Привязан

Инв.№

ТП 902-1-99.85 - КЖИ-ПС1 СБ

Лист 7

20729-06 13

Формат А3

Типовой проект 902-1-99.85 Альбом VI

Ведомость расхода стали на дополнительные изделия, кг

Марка элемента	Изделия закладные: Арматура класса ВСТ3кп2, ГОСТ 2590-71*: ф15	Итого	Арматура класса А-III, ГОСТ 5781-82: ф8	ф10	ф12	ф14	ф16	Итого	Прокат марки ВСт3кп2, ВСт3пс6, ГОСТ 103-76, ГОСТ 82-70*: -δ=6	-δ=8	-δ=10	-δ=12	Итого	Прокат марки ВСТ3кп2, ГОСТ 10704-76*: Тр 630×7	Тр 920×8	Тр 426×14	Итого	Всего	Общий расход
2ПС 66-4 □-1			0,9	21,0/20,8		8,5		29,7/30,2		57,3/41,8		29,5	66,8/71,1			0,9	0,9	67,7/72,0	97,4/102,2
2ПС 66-4 □-2				6,4/8,4		2,3		8,7/10,7		26,7/31,0	0,7		27,4/31,7			0,9	0,9	28,3/32,6	37,0/44,3
2ПС 66-4 □-3				9,8/10,6		4,7		14,3/15,3		36,1/40,3	1,4		37,5/41,7			0,9	0,9	38,4/42,6	52,7/57,2
2ПС 66-4 □-4				9,3/10,3		2,3		11,6/12,6		30,0/34,2	0,7		30,7/34,9			0,9	0,9	32,6/35,8	44,2/48,4
2ПС66-4 □-5	10,2	10,2		17,8/18,8	17,0			34,8/35,8		20,6/24,9	12,9		33,5/37,8		54,0	0,9	54,9	88,4/92,7	133,4/138,7
2ПС66-4 □-6				10,3/11,3		2,3		12,6/13,6		31,4/35,6	0,7		32,1/36,3			0,9	0,9	33,0/37,2	45,6/50,8
2ПС66-4 □-7				10,6/11,6		4,7		15,3/16,3		37,5/41,7	1,8		39,3/43,5			0,9	0,9	40,2/44,4	55,5/60,7
2ПС66-4 □-8			0,2	8,4/9,4		2,3		10,7/11,7	0,3	25,8/31,1	0,7		21,6/31,8			0,9	0,9	28,5/32,7	39,2/44,4
2ПС66-4 □-9			0,9	18,7/18,7		8,5		28,1/29,1		36,0/40,3		29,5	65,5/69,8			0,9	0,9	66,4/70,7	94,5/99,2
2ПС66-4 □-10	7,8	7,8	0,9		23,0		8,5	32,4		4,2	8,2	29,5	41,9	32,3		0,9	33,2	75,1	115,3
2ПС66-4 □-11			0,2		6,7			6,9	0,3	9,8			10,1			0,9	0,9	11,0	17,9
2ПС 66-4 □-12				0,7	7,9		2,3	10,9		22,4	0,6		23,0			0,9	0,9	23,9	34,8
2ПС66-4 □-13				1,4	8,9		2,3	12,6		29,1	0,6		29,7			0,9	0,9	30,6	43,2
2ПС66-4 □-14			0,2		5,8			6,0	0,3	8,4			8,7			0,9	0,9	9,6	15,6
2ПС66-4 □-15			1,2		5,8			7,0	2,1	8,4			10,5			0,9	0,9	11,4	17,4
2ПС66-4 □-16			0,2		5,8			6,0	0,3	8,4			8,7			0,9	0,9	9,6	15,6
2ПС 66-4 □-17				1,4	7,9		2,3	10,6		27,7	0,6		28,3			0,9	0,9	29,2	39,8
2ПС66-4 □-18				1,4	7,9		2,3	10,6		27,7	0,6		28,3			0,9	0,9	29,2	39,8
2ПС 66-4 □-19			0,2		5,8			6,0	0,3	8,4			8,7			0,9	0,9	9,6	15,6
2ПС66-4 □-20	7,8	7,8	0,9		23,0		8,5	32,5		4,2	8,2	29,5	41,9	32,3		0,9	33,2	75,1	114,4

В числителе дан расход для панелей с клиновидным стыком, в знаменателе со шпоночным.

Привязан

Инв.№

Нач. отд.	Шейко	
Н. контр.	Сокольская	
Гл. спец.	Власенко	
Рук. гр.	Мазалова	
Вед. инж.	Возианов	
Ст. инж.	Болотинская	
Инженер	Новгородцев	

ТП 902-1-99.85 - КЖИ-ВМС1

Ведомость расхода стали

Стадия	Лист	Листов
Р	1	2

Госстрой СССР Союзводоканалпроект Харьковский Водоканалпроект

20729-06 14

Коп. Кулешова

Формат А3

Инв.№ подл. | Подпись и дата | Взам. инв.№

Типовой проект 902-1-99.85 Альбом VI

Марка элемента	Изделия закладные																				Общий расход
	Арматура класса									Прокат марки										Всего	
	Ст3 кп2 ГОСТ 2590-71*			A-III ГОСТ 5781-82						Ст3пс6, Ст3кп2 ГОСТ 103-76, ГОСТ 82-70*								Ст3 кп2 ГОСТ 10704-76*					
	ф15		Итого	ф8	ф10	ф12	ф14	ф16	Итого	δ=6	δ=8	δ=10	δ=12				Итого	тр 630×7	тр 920×8		Итого		
1ПС 66-1ш-1				0,9		10,2		8,5	19,6		38,9	15,6	29,5				84,0					84,0	103,6
1ПС 66-1ш-2						10,3		2,3	12,6		28,2	5,0					33,2					33,2	45,8
1ПС 66-1ш-3						6,3		4,7	11,0		37,5	6,4					43,9					43,9	54,8
1ПС 66-1ш-4						5,7		2,3	8,0		31,4	6,6					38,0					38,0	46,0
1ПС 66-1ш-5	10,2		10,2			14,5	17,0		31,5		22,1	18,1					40,2		36,0		36,0	76,2	117,9
1ПС 66-1ш-6						6,3		2,3	8,6		35,9	7,4					43,3					43,3	51,9
1ПС 66-1ш-7						6,7		4,7	11,4		38,9	7,8					46,7					46,7	58,1
1ПС 66-1ш-8				0,1		5,1		2,3	7,5	0,3	31,3	5,8					37,4					37,4	44,9
1ПС 66-1ш-9				0,9		10,0		8,5	19,4		37,5	14,8	29,5				81,8					81,8	101,2
1ПС 66-1ш-10	7,8		7,8	0,9		20,8		8,5	30,2		1,4	9,0	29,5				39,9	21,5			21,5	61,4	99,4
1ПС 66-1ш-11				0,1		3,0			3,1	0,3	7,2	4,0					11,5					11,5	14,6
1ПС 66-1ш-12					0,3	4,2		2,3	6,8		19,6	4,6					24,2					24,2	31,0
1ПС 66-1ш-13					0,6	4,8		2,3	7,7		26,3	5,5					31,8					31,8	39,5
1ПС-66-1ш-14				0,1		2,4			2,5	0,3	5,8	3,2					9,3					9,3	11,8
1ПС 66-1ш-15				0,4		2,4			2,8	2,1	5,7	3,2					11,0					11,0	13,8
1ПС 66-1ш-16				0,1		2,4			2,5	0,3	5,8	3,2					9,3					9,3	11,8
1ПС 66-1ш-17					0,6	4,2		2,3	7,1		23,9	4,4					28,3					28,3	35,4
1ПС 66-1ш-18					0,6	4,2		2,3	7,1		23,9	5,5					29,4					29,4	36,5
1ПС 66-1ш-19				0,1		2,4			2,5	0,3	5,8	3,2					9,3					9,3	11,8
1ПС 66-1ш-20	7,8		7,8	0,9		20,8		8,5	30,2		1,9	9,0	29,5				40,4	21,5			21,5	61,9	99,9

Инв.№ подл. | Подпись и дата | Взам. инв.№

Привязан

Инв.№

ТП 902-1-99.85 -КЖИ-ВМС1

Лист 2

20729-06 15

Коп. Кулешова

Формат А3

Инв. № подл.	Подпись и дата	Взам. инв. №

Типовой проект 902-1-99-85 Альбом VI

Формат	Зона	Поз.	Обозначение	Наименование	Кол. на исполн. 902-1-99-85-КЖИ-ПГ1										Примечание
					-	01	02	03	04	05					
				Документация											
А3			902-1-99-85-КЖИ-ПГ1 СБ	Сборочный чертеж											
А3			-ВМС2	Ведомость расхода стали											
				Сборочные единицы											
				Панель стеновая											
		1	3.902.1-10.2.09.00.00	ПГ66-20-У3Ш	□										
			3.902.1-10.2.14.00.00	ПГ66-20-У3К	□										
		2	3.902.1-10.2.01.00.00	ПГ66-20-Б1Ш		□	□	□	□						
			3.902.1-10.2.02.00.00	ПГ66-20-Б1К		□	□	□	□						
		3	3.902.1-10.2.09.00.00.01	ПГ66-20-У3Ш-1						□					

Остальное см. панели ПГ66-20-У3Ш, ПГ66-20-У3К, ПГ66-20-Б1Ш, ПГ66-20-Б1К, ПГ66-20-У3Ш-1 по серии 3.902.1-10 вып. 2.

Нач. отд.	Шейко		
Н. контр.	Сокольская		
Гл. спец.	Власенко		
Рук. гр.	Мазалова		
Вед. инж.	Вазианов		
Ст. инж.	Болотинская		
Инженер	Новгородцева		

Привязан

Инв. №

ТП 902-1-99-85 -КЖИ-ПГ1

Панель перегородочная ПГ (ПГ1-ПГ6)

Стадия	Лист	Листов
Р	1	2

Гроспрой СССР
Союзводоканалнаипроект
Харьковский
Водоканалпроект

Формат А4

Инв. № подл.	Подпись и дата	Взам. инв. №

Формат	Зона	Поз.	Обозначение	Наименование	Кол. на исполн. 902-1-99-85-КЖИ-ПГ1										Примечание
					-	01	02	03	04	05					
		3	3.902.1-10.2 14.00.00.01	ПГ66-20-У3К-1						□					
				Изделие закладное											
		4	5.900-2	Сальник dy 500, l=200			1	1	1						
		5	5.900-2	Сальник dy 100, l=200					1						
		6	5.900-2	Сальник dy 50, l=200		1	1		1	1					
		7	1.400-15 в1. 130-47	МН124-6	2	6	5	5	6	4					
		8	1.400-15 в1. 120-35	МН110-6	3	4	1	1	1	1					
		9	1.400-15 в1. 330	МН312-2	1	2	4	4	3	1					
		10	1.400-15 в1. 140-23	МН130-6	1,25	1,0	1,0	1,0	1,0	1,25					пог м
		11	1.400-15. в1. 120-59	МН114-6	2										
		12	1.400-15. в1 110-02	МН101-6	1		5	5							
				Детали											
Б4		13	902-1-99 85 -КЖИ-ПГ1-001	ф14А-III ГОСТ 5781-82, l=1700			16	16	16						2,1 кг
					ПГ1	ПГ2	ПГ3	ПГ4	ПГ5	ПГ6					

Привязан

Инв. №

ТП 902-1-99-85 -КЖИ-ПГ1

Лист 2

Формат А4

Типовой проект 902-1-99-85 Альбом VI

Рис.1

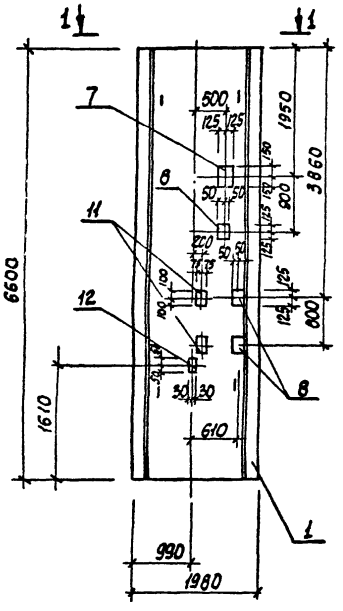

2-2

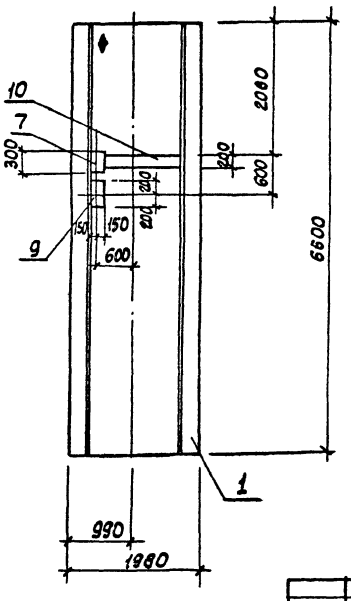

1-1

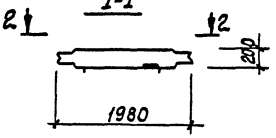

Обозначение	Марка панели	Условная марка	Рис.
902-1-99-85-КЖИ-ПГ1	ПГ66-20-У3 ▭-А	ПГ1	1
-01	ПГ66-20-Б1 ▭-А	ПГ2	2
-02	ПГ66-20-Б1 ▭-Б	ПГ3	3
-03	ПГ66-20-Б1 ▭-В	ПГ4	4
-04	ПГ66-20-Б1 ▭-Г	ПГ5	5
-05	ПГ66-20-У3 ▭-1-А	ПГ6	6

1. В марках перегородочных панелей не дано обозначение типа стыка. Чертеж выполнен условно для шпоночного стыка.
2. Знак ♦ - нанести несмываемой краской.

Нач.отд.	Шейко		
Н.контр.	Сокольская		
Гл.спец.	Власенко		
Рук.гр.	Мазалова		
Вед.инж.	Возианов		
Ст.инж.	Болотинская		
Инж.	Новгородцев		9.85
Инженер	Ткаченко		

Привязан

Инв.№

ТП 902-1-99-85 -КЖИ-ПГ1 СБ

Панель перегородочная ПГ(ПГ1-ПГ6). Сборочный чертеж

Стадия	Масса	Масштаб
Р	-	1:50

Лист 1 Листов 4

Госстрой СССР Союзводоканалниипроект Харьковский Водоканалпроект

20729 06 17

Формат А3

Копир. Кулешова

Инв.№ подл. | Подпись и дата | Взам.инв.№

Альбом VI

Типовой проект 902-1-99-85

Инв.№подл. | Подпись и дата | Взам.инв.№

Рис 2

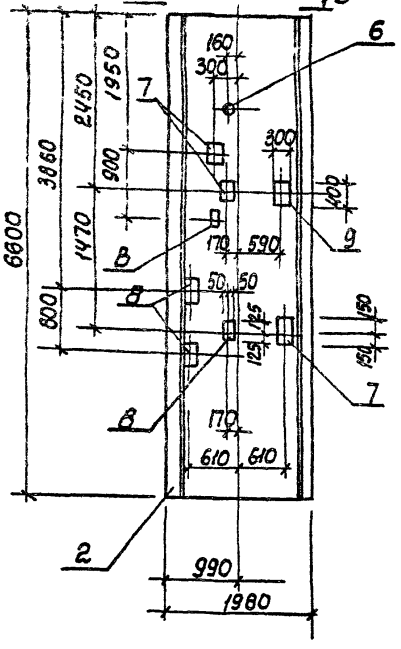

4-4

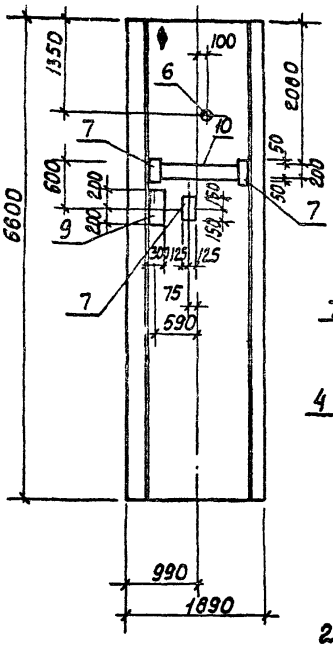

Рис 3

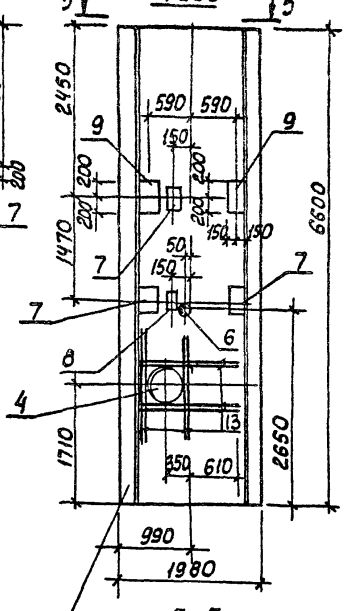

6-6

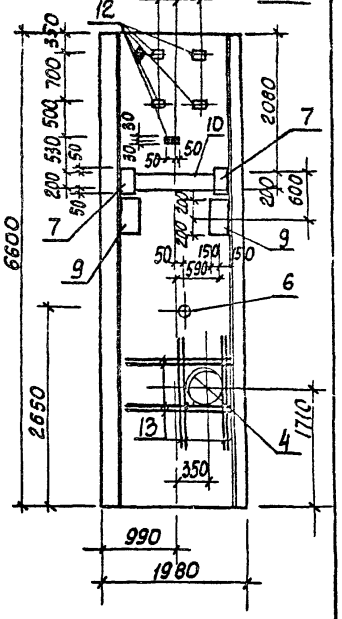

3-3

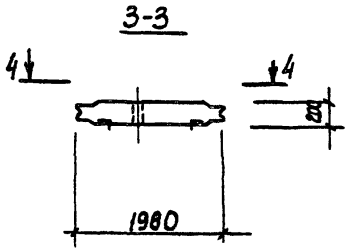

5-5

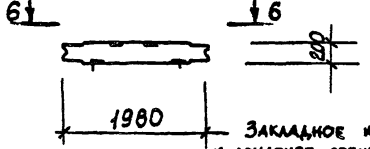

Закладное изделие поз. 12 приварить к арматуре стеновых панелей для создания контура заземления

Привязан

Инв.№

ТП 902-1-99-85 -КЖСЦ-ПГ1 СБ

Лист 2

20729-06 18

Формат А3

Альбом VI

Типовой проект 902-1-99-85

Рис.4

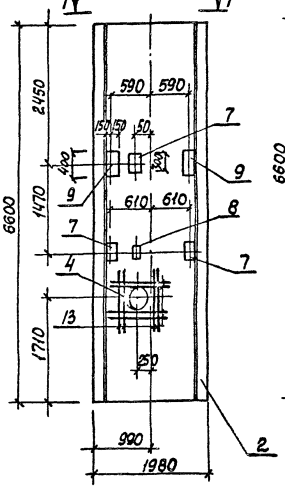

8-8

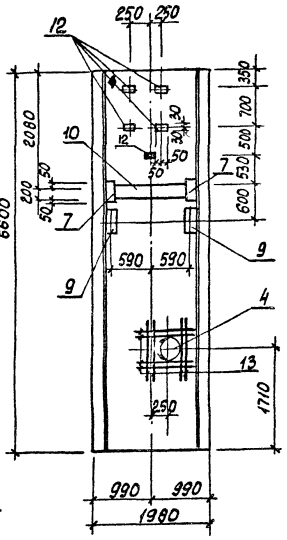

Рис.5

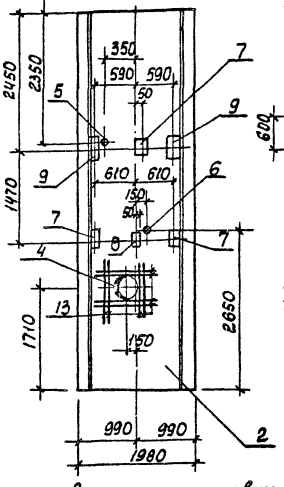

10-10

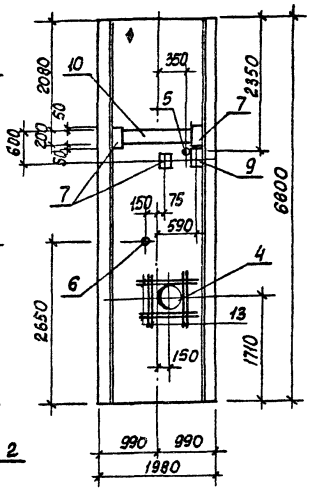

7-7

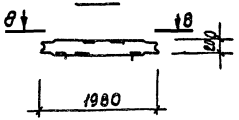

9-9

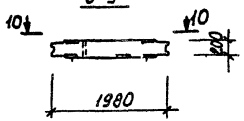

В местах установки сальников арматуру перегородочных панелей вырезать по месту и приварить к корпусу сальника.

Инв.№ подл.	Подпись и дата	Взам. инв.№

Привязан			
Инв.№			

ТП902-1-99-85 -КЖИ-ПГ1 СБ

Лист 3

20729-06 19

Формат А3

Рис. 6

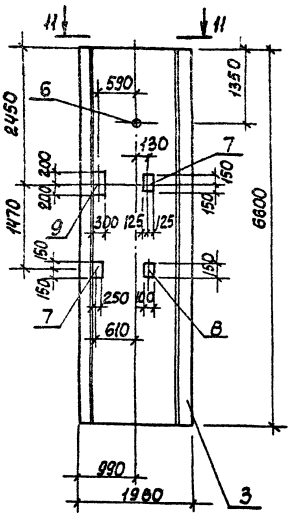

12-12

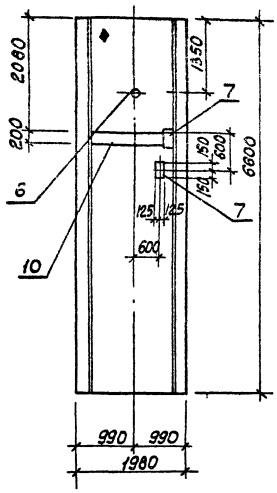

11-11

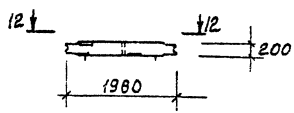

Инв.№ подл.	Подпись и дата	Взам.инв.№			

Привязан					
Инв.№					

ТП 902-1-99-85 - КЖШ-ПП1-СБ

Лист 4

Формат А3

Типовой проект 902-1-99-85 Альбом VI

Ведомость расхода стали на дополнительные элементы, кг

Марка элемента	Изделия закладные																					Всего	Общий расход
	Арматура класса								Прокат марки														
	А III								Вст3 кп2														
	ГОСТ 5781-82								ГОСТ 82-70*					ГОСТ 2590-71*				ГОСТ 10704-76*	ГОСТ 3262-75*				
	ф8	ф10	ф12	ф14	ф16			Итого	-δ6	-δ8	-δ10		Итого	ф7	ф15		Итого	Тр. 630×7	Тр. 150×4,5	Тр. 100×4,5	Итого		
ПГ1	0,1	1,4	2,7					4,2	0,3	46,8	5,2		52,3									52,3	56,5
ПГ2		2,2	2,7		4,7			9,6		71,6	6,0		77,6	0,3			0,3			2,3	2,3	80,2	89,8
ПГ3	0,3	1,4	2,1	33,6	9,4			46,8	1,5	70,7	14,8		87,0	0,3	7,8		8,1	27,6		2,3	29,9	125,0	171,8
ПГ4	0,3	1,4	2,1	33,6	9,4			46,8	1,5	70,7	13,6		85,8		7,8		7,8	27,6			27,6	121,2	168.0
ПГ5		1,7	2,1	33,6	7,0			44,4		67,3	16,0		83,3	0,72	7,8		8,52	27,6	4,0	2,3	33,9	125,6	170,0
ПГ6		1,1	2,7		2,3			6,1		45,2	5,4		50,4	0,3			0,3			2,3	2,3	53,0	59,1

Инв. № подл. | Подпись и дата | Взам. инв. №

Привязан

Инв. №

Нач. отд.	Шейко		
Н. конт.	Сокольская		
Гл. спец.	Власенко		
Рук. гр.	Мазалова		
Вед. инж.	Возианов		
Ст. инж.	Болотинская		
Инженер	Новгородцева		06.85

ТП 902-1-99-85 -КЖИ-ВМС2

Ведомость расхода стали

Стадия	Лист	Листов
Р		1

Союзводоканалпроект Харьковский Водоканалпроект

20729-06 21

Копир Кулешова

Формат А3

Типовой проект 902-1-99-85 Альбом VI

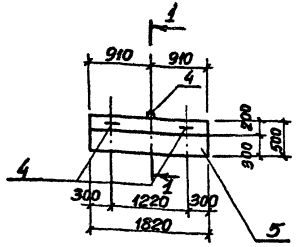

Ведомость деталей

Поз.	Эскиз
3	180
4	40 300 60

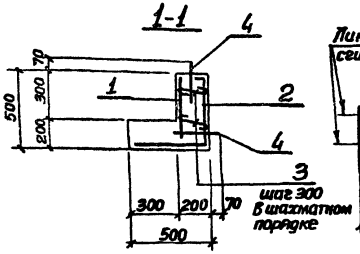

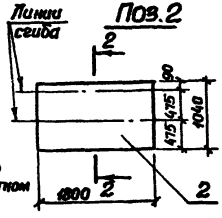

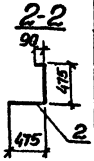

Формат	Зона	Поз.	Обозначение	Наименование	Кол.	Примечание
				Документация		
А4			902-1-99-85 – КЖИ-ТО	Техническое описание		
				Сборочные единицы		
				Сетка арматурная		
		1	ГОСТ 8478-81	С $\frac{8А\text{-}I\text{-}200}{10А\text{-}I\text{-}200}$ 460×1800 $\frac{180}{20}$	1	
		2	ГОСТ 8478-81	С $\frac{8А\text{-}I\text{-}200}{10А\text{-}I\text{-}200}$ 1040×1800 $\frac{180}{20}$	1	
				Детали		
Б4		3*		ф6А-I ГОСТ 5781-82 ℓ=280	12	0,06 кг
Б4		4*		ф10А-I ГОСТ 5781-82 ℓ=870	3	0,54 кг
				Материалы		
		5		Бетон марки М300 В4 МРЗ 50	0,29	м³

*) Поз. 3,4 см. ведомость деталей на данном листе

Защитный слой бетона для рабочей арматуры принят 25 мм.

Ведомость расхода стали на один элемент, кг

Марка элемента	Изделия арматурные					Общий расход
	Арматура класса А-I ГОСТ 5781-82				Всего	
	ф6	ф8	ф10	Итого		
ОП1	0,8	6,5	10,9	17,2	17,2	17,2

Прибазан

Инв. № подл. | Подпись и дата | Взам. инв. №

Нач. отд.	Шейко		
Н. контр.	Сокольская		
Гл. спец.	Власенко		
Рук. гр.	Мазалова		
Вед. инж.	Возианов		
Ст. инж.	Подзолков		
Инж.	Маркая		05.85

ТП 902-1-99-85 – КЖИ-ОП1

Опорный блок ОП1

Стадия	Масса	Масштаб
Р	725	1:50

Лист | Листов 1

Госстрой СССР Союзводоканалпроект Харьковский Водоканалпроект

20729-06 22

Формат А3

Альбом VII

Типовой проект 902-1-99.85

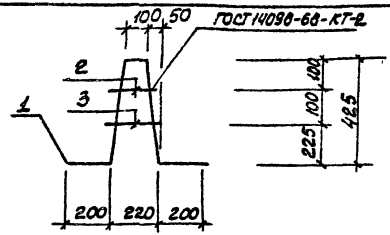

Формат	Зона	Поз.	Обозначение	Наименование	Кол.	Примечание
				Документация		масса, кг
А4			902-1-99-85 -КЖИ-ТО	Техническое описание		
				Детали		
Б4		1	-ПДм1-011	ф14А-III ГОСТ5781-82, ℓ=1360	1	1,65
Б4		2	-012	ф6А-I ГОСТ5781-82, ℓ=140	1	0,03
Б4		3	-01	ℓ=180	1	0,04

Привязан

Инв.№

Взам.инв.№ | Подпись и дата | Инв.№ подл.

Нач.отд.	Шейко	
Н.контр.	Сокольская	
Гл.спец.	Власенко	
Рук.гр.	Мозалова	
Вед.инж.	Возиамов	
Ст.инж.	Болотинская	
Инженер	Ткаченко	05.85

ТП 902-1-99-85 -КЖИ-ПДм1-010

Каркас плоский КР1

Стадия	Масса	Масштаб
Р	1,72	-
Лист	Листов 1	

Госстрой СССР Союзводоканалниипроект Харьковский Водоканалпроект

Формат А4

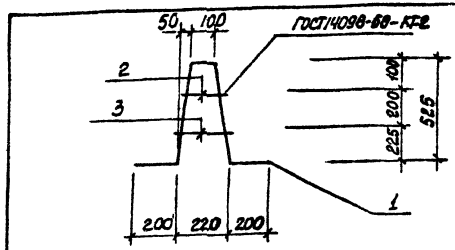

Формат	Зона	Поз.	Обозначение	Наименование	Кол.	Примечание
				Документация		масса, кг
А4			902-1-99-85-КЖИ-ТО	Техническое описание		
				Детали		
Б4		1	-ПДм1-021	ф14А-III ГОСТ5781-82, ℓ=1556	1	1,88
Б4		2	-022	ф6А-I ГОСТ5781-82, ℓ=140	1	0,03
Б4		3	-01	ℓ=190	1	0,04

Привязан

Инв.№

Взам.инв.№ | Подпись и дата | Инв.№ подл.

Нач.отд.	Шейко	
Н.контр.	Сокольская	
Гл.спец.	Власенко	
Рук.гр.	Мозалова	
Вед.инж.	Возиамов	
Ст.инж.	Болотинская	
Инженер	Ткаченко	05.85

ТП 902-1-99-85 -КЖИ-ПДм1-020

Каркас плоский КР2

Стадия	Масса	Масштаб
Р	1,95	-
Лист	Листов 1	

Госстрой СССР Союзводоканалниипроект Харьковский Водоканалпроект

Копир Кулешова

Формат А4

Типовой проект 902-1-99.85 Альбом VI

Обозначение	Наименование	Кол на шифрон 902-1 99 85-КЖЦ-ПДм1-030				Примечание
		-	01	02	03	
	Документация					
902-1-99.85 -КЖЦ-ТО	Техническое описание					
-ПДм1-030 СБ	Сборочный чертеж					
	Детали					
-031	ФЛ.1 ГОСТ 5781-82, А-II Ø30	2		2		2,63 кг
-01	ФЛ.1 ГОСТ 5781-82, А-II Ø40		2		2	1,75 кг
-032	ФЛ.2 III ГОСТ 5781-82, Б-II Ø10	18	12			0,24 кг
-01	ФЛ.2 III ГОСТ 5781-82, Б-II Ø12			18	12	0,31 кг
	КР3					
	КР4					
	КР5					
	КР6					

Нач.отд.	Шейко		
Н.контр.	Сокольская		
Гл.спец.	Власенко		
Рук.гр.	Мавлетова		
Вед.инж.	Борзунов		
Ст.инж.	Болотинская		
Инженер	Ткаченко		

ТП 902-1-99.85 -КЖЦ-ПДм1-030

Каркас плоский КР (КР3-КР6)

Стадия Р | Лист | Листов

Госстрой СССР Союзгазспецстройпроект Росглавгазстройпроект Ворожаллроект

Формат А4

Привязан

Инв.№

Инв.№ подл. | Подпись и дата | Взам.инв.№

Обозначение	Марка	Б, мм	А, мм	В	Г	Масса, кг
902-1-99-85-КЖЦ-ПДм1-030	КР3	3000		165	270	9,58
-01	КР4		2000	165	270	6,38
-02	КР5	3000		255	350	10,84
-03	КР6		2000	255	350	7,22

Привязан

Инв.№

Инв.№ подл. | Подпись и дата | Взам.инв.№

ТП 902-1-99-85 -КЖЦ-ПДм1-030 СБ

Каркас плоский КР (КР3-КР6). Сборочный чертеж

Нач.отд.	Шейко		
Н.контр.	Сокольская		
Гл.спец.	Власенко		
Рук.гр.	Мавлетова		
Вед.инж.	Борзунов		
Ст.инж.	Болотинская		
Инженер	Ткаченко		05.85

Стадия Р | Масса см. табл. | Масштаб -

Лист | Листов 1

Госстрой СССР Союзгазспецстройпроект Росглавгазстройпроект Ворожаллроект

Формат А4

Коп Кулешова

Инв.№ подл. | Подпись и дата | Взам. инв.№

Типовой проект 902-1-99-85 Альбом VI

Формат	Зона	Поз.	Обозначение	Наименование	Кол. на испол. 902-1-99-85 КЖЦ-РКм2-010 –	01	02	03	04	05	06	07			Примечание
				Документация											
А4			902-1-99-85-КЖЦ-ТО	Техническое описание											
А4			-РКм2-010СБ	Сборочный чертеж											
				Детали											Масса кг
				ф12 А III ГОСТ 5781-82											
9г		1	-011	ℓ=3050	2										2,7
			-01	ℓ=3240		2									2,88
			-02	ℓ=3400			2								3,02
			-03	ℓ=4280				2							3,8
			-04	ℓ=4350					2						3,86
			-05	ℓ=4450						2					3,95
					КР7	КР8	КР9	КР10	КР11	КР12	КР13	КР14			

Привязан

Инв. №

Нач. отд.	Шейко		
Н. контр.	Соколовский		
Гл. спец.	Власенко		
Рук. гр.	Мазалов		
Вед. инж.	Возионов		
Ст. инж.	Балтинских		
Инж.	Зам. яков		05.85

ТП 902-1-99-85 -КЖЦ-РКм2-010

Каркас плоский КР (КР7-КР14)

Стадия	Лист	Листов
Р	1	2

Госстрой СССР Союзгосстроя Гипроспецгазстроя Водоканалпроект

Формат А4

Инв.№ подл. | Подпись и дата | Взам. инв.№

Формат	Зона	Поз.	Обозначение	Наименование	Кол. на испол. 902-1-99-85 –	01	02	03	04	05	06	07			Примечание
			-06	ℓ=3400							2				
			-012	ф16 А III ГОСТ 5781-82, ℓ=3900								2			
6Ч		2	-013	ф6 А I ГОСТ 5781-82, ℓ=480	19	20	21	26	26	28	20	23			
					КР7	КР8	КР9	КР10	КР11	КР12	КР13	КР14			

Привязан

Инв. №

ТП 902-1-99-85 -КЖЦ-РКм2-010

Лист 2

Кол. Кулешова

Формат А4

20729-06 25

Альбом VI

902-1-99.85

Типовой проект

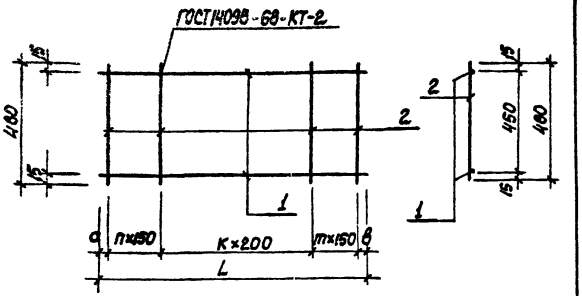

Обозначение	Марка	мм L	a	B	n	m	K	Масса, кг
902-1-99.85-КЖИ-РКм2-010	КР7	3050	25	25	6	6	6	7,3
-01	КР8	3240	20	20	6	6	7	7,76
-02	КР9	3400	25	25	6	7	7	8,14
-03	КР10	4280	40	40	8	8	9	10,2
-04	КР11	4350	25	25	7	7	11	10,32
-05	КР12	4450	25	25	8	8	11	10,7
-06	КР13	3400	275	25	7	7	5	8,04
-07	КР14	3900	225	25	8	7	7	14,6

Привязан

Инв. №

Нач. отд. Шейко
Н. контр. Сокольская
Гл. спец. Власенко
Рук. гр. Мазалова
Вед. инж. Вовчанов
Ст. инж. Болотинская
Инженер Земляков 05.85

ТП. 902-1-99.85 -КЖИ-РКм2-010 СБ

Каркас плоский КР (КР7 - КР14). Сборочный чертеж

Стадия	Масса	Масштаб
Р	см. табл.	—

Лист | Листов 1

Госстрой СССР Союзводоканалниипроект г. Харьковский Водоканалпроект

Копировал Кулешова

Формат А4

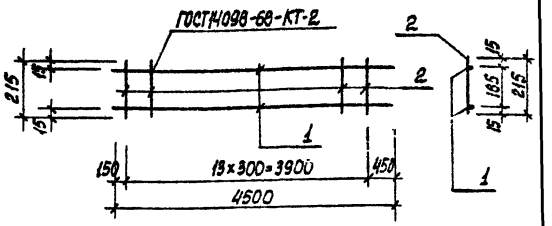

Формат	Зона	Поз.	Обозначение	Наименование	Кол.	Примечание
				Документация		
А4			902-1-99.85-КЖИ-ТО	Техническое описание		
						Масса кг
				Детали		
Б4		1	-РКм2-021	ф16АIII ГОСТ 5781-82, ℓ=4500	2	7,1
Б4		2	-022	ф6АI ГОСТ 5781-82, ℓ=215	14	0,05

Привязан

Инв. №

Нач. отд. Шейко
Н. контр. Сокольская
Гл. спец. Власенко
Рук. гр. Мазалова
Вед. инж. Вовчанов
Ст. инж. Болотинская
Инженер Земляков 05.85

ТП 902-1-99.85 -КЖИ-РКм2-020

Каркас плоский КР 15

Стадия	Масса	Масштаб
Р	14,92	—

Лист | Листов 1

Госстрой СССР Союзводоканалниипроект г. Харьковский Водоканалпроект

20729-06 26

Копировал Кулешова

Формат А4

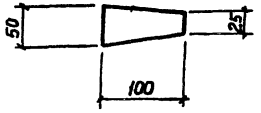

Привязан

Инв. №

Взам. инв. №

Подпись и дата

Инв. № подл.

Нач. отд.	Шейко		
Н. контр.	Сокальский		
Гл. спец.	Власенко		
Рук. гр.	Мазалова		
Вед. инж.	Возианов		
Инж.	Земляков		05.85

ТП 902-1-99.85 -КЖИ-РКм2-030

Изделие соединительное МС1

Стадия	Масса	Масштаб
Р	0,31	—

Лист | Листов 1

Полоса Б-2-8х100 ГОСТ 103-76 В-50
Ст3кп2 ГОСТ 535-79*

Госстрой СССР Союзводоканалпроект Харьковский Водоканалпроект

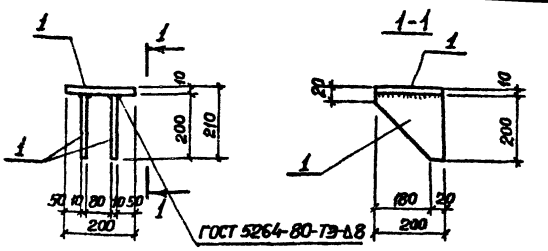

Формат	Зона	Поз.	Обозначение	Наименование	Кол.	Примечание
				Документация		Масса, кг
А4			902-1-99.85 -КЖИ-ТО	Техническое описание		
				Детали		
Б4		1	РКм2-041	Полоса Б-2-10х200 ГОСТ 103-76 Ст3кп2 ГОСТ 535-79*		
				ℓ=200	3	3,14

Привязан

Инв. №

Взам. инв. №

Подпись и дата

Инв. № подл.

Нач. отд.	Шейко		
Н. контр.	Сокальская		
Гл. спец.	Власенко		
Рук. гр.	Мазалова		
Вед. инж.	Возианов		
Инж.	Земляков		05.85

ТП 902-1-99.85 -КЖИ-РКм2-040

Изделие соединительное МС2

Стадия	Масса	Масштаб
Р	3,14	—

Лист | Листов 1

Госстрой СССР Союзводоканалпроект Харьковский Водоканалпроект

Типовой проект 902-1-99.85 Альбом V1

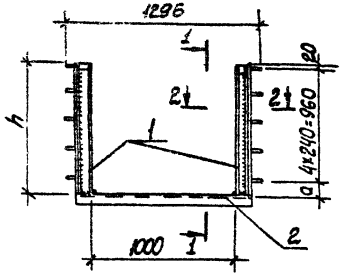

1-1

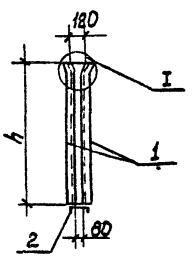

ГОСТ 5264-80-Т1-В5 2-2

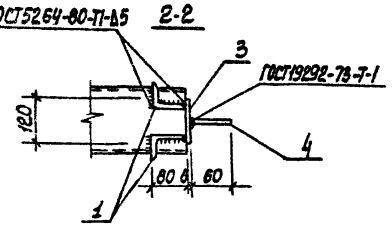

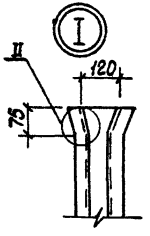

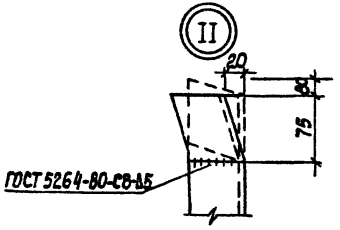

Формат	Зона	Поз.	Обозначение	Наименование	Кол.	Примечание
				Документация		Масса, кг
А4			902-1-99.85-КЖИ-ТО	Техническое описание		
				Детали		
Б4		2	-РКм2-052	Швеллер №14 ГОСТ 8240-72* Вст3кп2 ГОСТ 535-79* ℓ=1150	1	9,9
Б4		3	-053	Полоса 8×80×120 ГОСТ 103-76 Вст3кп2 ГОСТ 535-79* ℓ=1040	2	7,8
Б4		4	-054	ф8А-III ГОСТ 5781-82, ℓ=2000	10	0,79
				Переменные данные для исполнений		
				902-1-99.85-КЖИ-РКм2-050		
Б4		1	-051	Уголок Б75×75×6 ГОСТ 8509-72* Вст3пс6 ГОСТ 535-79* ℓ=1000	4	6,89
				902-1-99.85-КЖИ-РКм2-050-01		
Б4		1	-051-01	Уголок Б75×75×6 ГОСТ 8509-72* Вст3пс6 ГОСТ 535-79* ℓ=1120	4	7,71

Обозначение	Марка	h, мм	a, мм	Масса, кг
902-1-99.85-РКм2-050	МН1	1000	20	61,7
-01	МН2	1120	140	65,2

Инв. № подл. | Подпись и дата | Взам. инв. №

Привязан

Инв. №

Нач. отд.	Шейко	
Н. контр.	Сокольская	
Гл. спец.	Власенко	
Рук. гр.	Мазалова	
Вед. инж.	Возионов	
Ст. инж.	Болотинская	
Инженер	Земляков	

ТП 902-1-99-85 -КЖИ-РКм2-050

Изделие закладное МН (МН1, МН2)

Стадия	Масса	Масштаб
Р	см. табл	-
Лист	Листов 1	

Госстрой СССР Союзводоканалпроект Харьковский Водоканалпроект

20729-06 28

Копир Кулешова Формат А3

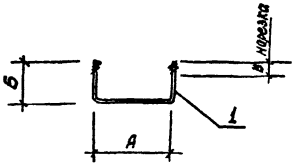

Формат	Зона	Поз.	Обозначение	Наименование	Кол.	Примечание
				Документация		
А4			902-1-99.85-КЖСЦ-ТО	Техническое описание		
				902-1-99.85-КЖСЦ-РКМ2-060		
				Детали		
Б4		1	-РКМ2-061	ф12 А III ГОСТ 5781-82, ℓ=520	1	0,46 кг
				902-1-99.85 КЖСЦ-РКМ2-060-01		
				Детали		
Б4		1	-062	ф20 А III ГОСТ 5781-82 ℓ=1140	1	2,82 кг

Обозначение	Марка	А	Б	В	Масса кг
902-1-99.85 КЖСЦ-РКМ2-060	МН3	180	170	50	0,46
-01	МН4	480	330	200	2,82

Привязан

Инв. №

Нач. отд. Шейко
Н. контр. Сокольская
Гл. спец. Власенко
Рук. гр. Мазалова
Вед. инж. Возианов
Ст. инж. Болотинская
Инж. Ткаченко 05.85

ТП 902-1-99.85 -КЖСЦ-РКМ2-060

Изделие закладное МН (МН3, МН4)

Стадия	Масса	Масштаб
Р	см. табл.	—
Лист	Листов 1	

Госстрой СССР Союзводоканалпроект Харьковский Водоканалпроект

Формат А4

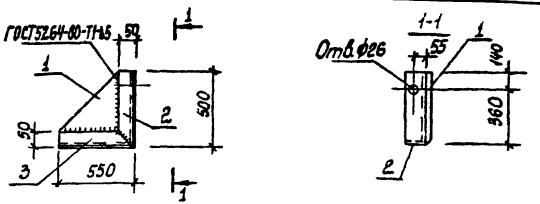

Формат	Зона	Поз.	Обозначение	Наименование	Кол.	Примечание
				Документация		
А4			902-1-99.85-КЖСЦ-ТО	Техническое описание		
				Детали		
Б4		1	-ФШМ1-011	Полоса Б-2-10×500 ГОСТ 82-70* Вст3пс6-1 ТУ 14-1-3023-80	1	14,1 кг
Б4		2	-012	Уголок ∟100×100×8 ГОСТ 8509-72* ℓ=500 Вст3пс6-1 ТУ 14-1-3023-80	1	6,1 кг
Б4		3	-01	Уголок ∟100×100×8 ГОСТ 8509-72 ℓ=550 Вст3пс6-1 ТУ 14-1-3023-80	1	6,7 кг

Привязан

Инв. №

Нач. отд. Шейко
Н. контр. Сокольская
Гл. спец. Власенко
Рук. гр. Мазалова
Вед. инж. Возианов
Ст. инж. Болотинская
Инженер Ткаченко 05.85

ТП 902-1-99.85 -КЖСЦ-ФШМ1-010

Изделие соединительное МС3

Стадия	Масса	Масштаб
Р	26,9	—
Лист	Листов 1	

Госстрой СССР Союзводоканалпроект Харьковский Водоканалпроект

Копир. Кулешова

Формат А4

Типовой проект 902-1-99.85 Альбом VI

Формат	Зона	Поз.	Обозначение	Наименование	Кол.	Примечание
				Документация		
А4			902-1-99.85-КЖСЦ-ТО	Техническое описание		
А3			-ПДм1-040ВБ	Сборочный чертеж		
				Детали		
Б4		1	-041	Полоса Б-2-16×630 ГОСТ 19903-74* / 09Г2С-6 ГОСТ 19282-73		
				ℓ=630	1	39,2 кг
Б4		2	-042	Полоса Б-2-10×630 ГОСТ 19903-74* / 09Г2С-6 ГОСТ 19282-73		
				ℓ=630	1	13,1 кг
Б4		3	-043	Полоса Б-2-10×320 ГОСТ 82-70* / ВСт3 сп5-1 ТУ 14-1-3023-80		
				ℓ=320	2	6,55 кг
Б4		4	-044	Полоса Б-2-6×850 ГОСТ 19903-74* / 09Г2С-6 ГОСТ 19282-73		
				ℓ=850	1	19,3 кг

Привязан

Инв. № подл. | Подпись и дата | Взам. инв. №

Нач. отд. Шейко
Н. контр. Сокольская
Гл. спец. Власенко
Рук. гр. Мазалова
Вед. инж. Возианов
Ст. техн. Болтинская
Техн. Новгородцева

ТП 902-1-99.85 -КЖСЦ-ПДм1-040

Изделие закладное МН5

Стадия	Лист	Листов
Р	1	2

Госстрой СССР Союзводоканалпроект Саратовский водоканалпроект

Кузнецова

Формат А4

Формат	Зона	Поз.	Обозначение	Наименование	Кол.	Примечание
Б4		5	-048	Полоса Б-2-16×850 ГОСТ 19903-74* / 09Г2С-6 ГОСТ 19282-73		
				ℓ=850	1	49,7 кг
Б4		6	-042	Полоса Б-2-10×630 ГОСТ 19903-74* / 09Г2С-6 ГОСТ 19282-73		
				ℓ=630	1	13,1 кг
Б4		7	-045	Труба 89Д×4 I ГОСТ 10704-76* / БСт3 сп ГОСТ 10705-80		
				ℓ=500	1	7,02 кг
Б4		8	-046	Болт М16×60.58 ГОСТ 7798-70*	20	0,13 кг
Б4		9	-047	Труба 420×10 I ГОСТ 10704-76* / БСт3 сп ГОСТ 10705-80		
				ℓ=490	1	50,3 кг

Привязан

Инв. № подл. | Подпись и дата | Взам. инв. №

Инв. №

Лист 2

ТП 902-1-99.85 КЖСЦ-ПДм1-040

Типовой проект 902-1-99.85 Альбом VI

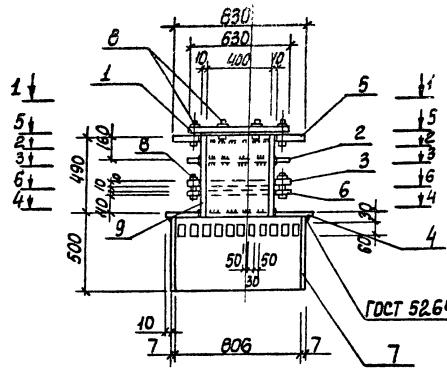

3-3

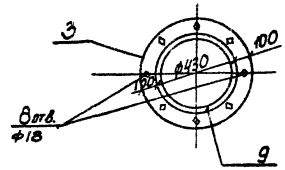

4-4

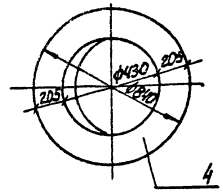

5-5

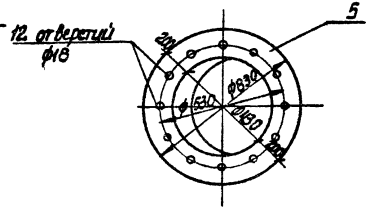

6-6

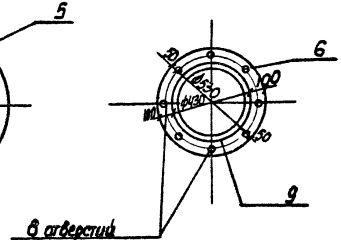

1-1

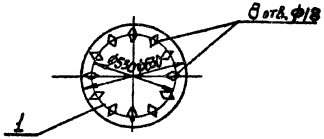

2-2

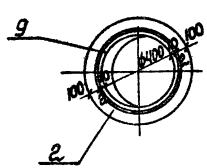

Привязан

Инв.№

Нач. отд.	Шейко		
Н. контр.	Окольская		
Гл. спец.	Власенко		
Рук. гр.	Мазалова		
Вед. инж.	Возианов		
Ст. инж.	Болотинская		
Инженер	Новгородцева		08.88

ТП 902-1-99.85-КЖИ-ПДМ1-040 СБ

Изделие закладное МН 5. Сборочный чертеж

Стадия	Лист	Листов
Р	270,6	–

Госстрой СССР Союзфундаментпроект Харьковский Водоканалпроект

20729-06 (31) Формат А3

Копир Кулешова

Инв. № подл. | Подпись и дата | Взам. инв. №

gost.e-ecolog.ru