ТИПОВОЙ ПРОЕКТ

902-1-98.84

НАСОСНАЯ СТАНЦИЯ С ЗАКРЫТЫМИ ШНЕКОВЫМИ ПОДЪЕМНИКАМИ ПРОИЗВОДИТЕЛЬНОСТЬЮ ОТ 100 ДО 200 тыс. м^3/сут.

АЛЬБОМ III

СТРОИТЕЛЬНЫЕ ИЗДЕЛИЯ

20059-03
ЦЕНА 0-42

ПРИВЯЗАН

gost.e-ecolog.ru

ЦЕНТРАЛЬНЫЙ ИНСТИТУТ
ТИПОВОГО ПРОЕКТИРОВАНИЯ ГОССТРОЯ СССР
МИНСКИЙ ФИЛИАЛ

г Минск 220600 ул. К. Маркса 32
Сдано в печать 20.03. 1989г.
Заказ №49 тираж 450 экз.
Инв № 20059/3 цена 0-42

ТИПОВОЙ ПРОЕКТ

902-1-98.84

НАСОСНАЯ СТАНЦИЯ С ЗАКРЫТЫМИ ШНЕКОВЫМИ ПОДЪЕМНИКАМИ ПРОИЗВОДИТЕЛЬНОСТЬЮ ОТ 100 ДО 200 тыс. $м^3$/сут.

СОСТАВ ПРОЕКТА:

Альбом I - Общая пояснительная записка. Технологические решения. Отопление и вентиляция водопровод и канализация. Электрооборудование, автоматизация и технологический контроль
Альбом II - Архитектурно-строительные решения
Альбом III - Строительные изделия
Альбом IV - Спецификации оборудования
Альбом V - Ведомости потребности в материалах
Альбом VI - Сметы.

АЛЬБОМ III

Разработан
проектным институтом
"Гипрокоммунводоканал"
Главный инженер института Хазиков Н.Г.
Главный инженер проекта Чернов В.М.

Утвержден МЖКХ РСФСР
Приказ № 10-т.д от 25 мая 1984г.
Введен в действие институтом "Гипрокоммунводоканал"
Приказ № 46 от 30 мая 1984г.

привязан

Содержание альбома.

Обозначение	Наименование		Стр.
	Содержание		2
ТП902-1-98.84 КЖИ-000-ТО	Техническое описание		2
	Стены.		
ТП902-1-98.84 КЖИ-010	Сетка арматурная	С1	3
ТП902-1-98.84 КЖИ-020	То же	С2	3
ТП902-1-98.84 КЖИ-030	—"—	С3	4
ТП902-1-98.84 КЖИ-040	—"—	С4	4
ТП902-1-98.84 КЖИ-050	—"—	С5	5
	Перекрытие на отм.-3.900		
ТП902-1-98.84 КЖИ-060	Изделие	МН1	5
	Балки, колонны		
ТП902-1-98.84 КЖИ-070	Каркас плоский	КР1	6
ТП902-1-98.84 КЖИ-080	То же	КР2	6
ТП902-1-98.84 КЖИ-090	—"—	КР3	7
ТП902-1-98.84 КЖИ-100	—"—	КР4	7
ТП902-1-98.84 КЖИ-110	—"—	КР5	8
	Каналы		
ТП902-1-98.84 КЖИ-120	Изделие	МН2	8
ТП902-1-98.84 КЖИ-130	Щит	Щ1	9

Альбом III

Типовой проект 902-1-98.84

Инв.№ подл. | Подпись и дата | Взам. инв.№

Техническое описание.

1. Плоские арматурные изделия следует изготовлять при помощи контактной точечной сварки. Сварку каркасов производить во всех точках пересечения стержней.
2. Размеры каркасов даны по осям и торцам стержней.
3. Сварку производить в соответствии с ГОСТ 19292-79„ Соединения сварных элементов закладных деталей сборных железобетонных конструкций" и СН 393-78.
4. Сварку тавровых соединений круглых стержней с листовым прокатом закладных изделий выполнять под слоем флюса.
5. Материал прокатной стали закладных изделий принять марки Вст3кп2 для сварных конструкций по ГОСТ 380-71*.

Нач. АСО	Сорокин		
Н. контр.	Ковалинина		
Гип конс.	Обух		
Рук. гр.	Булатова		
Инженер	Олейникова		

ТП902-1-98.84 КЖИ-0 00-ТО

Техническое описание

Стадия	Лист	Листов
Р		1

Гипрокоммунводоканал г. Москва

Типовой проект 902-1-98.84 Альбом III

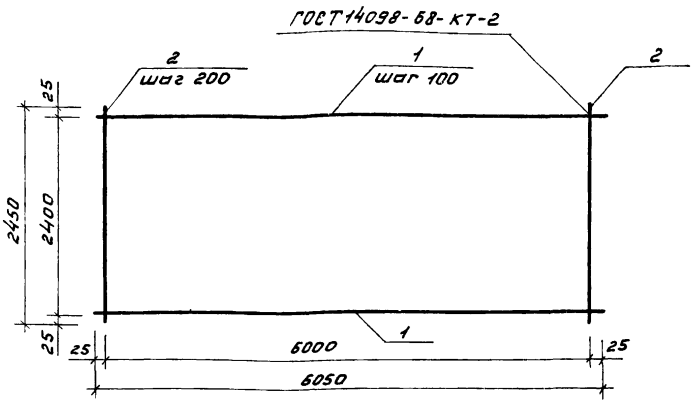

Формат	Зона	Поз.	Обозначение	Наименование	Кол.	Примеч.
				Документация		
А4			ТП 902-1-98.84 КЖИ-000.ТО	Техническое описание		
				Детали.		
Б4		1	ТП 902-1-98.84 КЖИ-011	ф14 А III ГОСТ 5781-82; L=6050	25	7.3 кг
Б4		2	ТП 902-1-98.84 КЖИ-012	ф8 А III ГОСТ 5781-82; L=2450	31	1.0 кг

Нач. АСО	Сорокин		
Н. Контр.	Ковалинина		
ГИП конс.	Обух		
Рук. гр.	Булатова		
Инженер	Семенова		

ТП 902-1-98.84 КЖИ-010

Сетка С 1

Стадия	Масса	Масшт.
Р	213.5	1:50
Лист	Листов 1	

Гипрокоммунводоканал г. Москва

Типовой проект 902-1-98.84 Альбом III

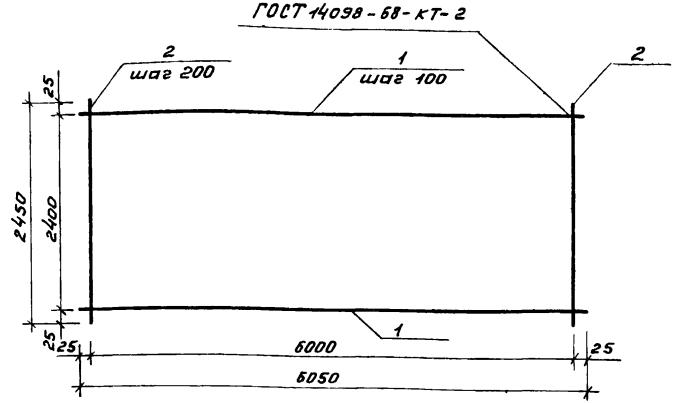

Формат	Зона	Поз.	Обозначение	Наименование	Кол.	Примеч.
				Документация		
А4			ТП 902-1-98.84 КЖИ-000.ТО	Техническое описание		
				Детали.		
Б4		1	ТП 902-1-98.84 КЖИ-021	ф16 А III ГОСТ 5781-82; L=6050	25	9.6 кг
Б4		2	ТП 902-1-98.84 КЖИ-022	ф8 А III ГОСТ 5781-82; L=2450	31	1.0 кг

Инв. № подл. | Подпись и дата | Взам. инв. №

Нач. АСО	Сорокин		
Н. Контр.	Ковалинина		
ГИП конс.	Обух		
Рук. гр.	Булатова		
Инженер	Семенова		

ТП 902-1-98.84 КЖИ-020

Сетка С 2

Стадия	Масса	Масшт.
Р	270.0	1:50
Лист	Листов 1	

Гипрокоммунводоканал г. Москва

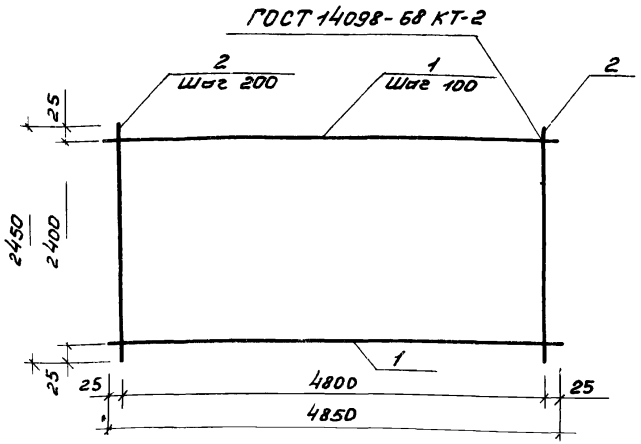

Формат	Зона	Поз.	Обозначение	Наименование	Кол.	Примеч.
				Документация.		
А4			ТП 902-1-98.84 КЖИ-000 ТО	Техническое описание		
				Детали.		
Б.4		1	ТП 902-1-98.84 КЖИ -031	ф14 А III ГОСТ 5781-82; L=4850	25	5.9 кг
Б.4		2	ТП 902-1-98.84 КЖИ -032	ф 8 А III ГОСТ 5781-82; L=2450	25	1.0 кг

Нач. АСО	Сорокин	
Н. Контр.	Ковалинина	
ГИП Конс	Обух	
Рук. гр.	Булатова	
Инжен.	Семенова	

ТП 902-1-98.84 КЖИ-030

Сетка С3.

Стадия	Масса	Масшт.
Р	172.5	1:50
Лист	Листов 1	

Гипрокоммунводоканал г. Москва

Типовой проект 902-1-98.84 Альбом III

Инв. № подл. | Подпись и дата | Взам. инв. №

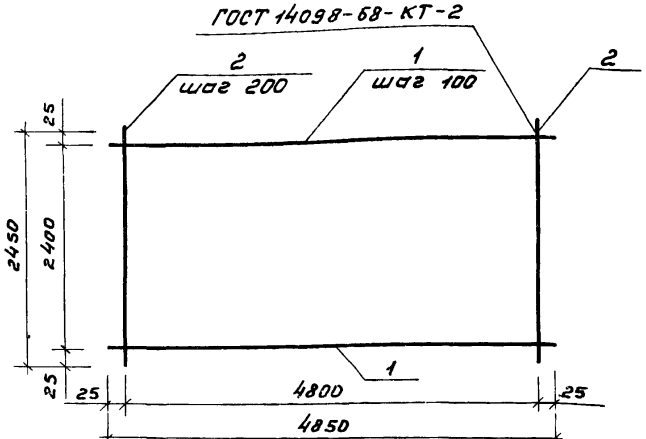

Формат	Зона	Поз.	Обозначение	Наименование	Кол.	Примеч.
				Документация.		
А4			ТП 902-1-98.84 КЖИ-000.ТО	Техническое описание.		
				Детали.		
Б.4		1	ТП 902-1-98.84 КЖИ- -041	ф16 А III ГОСТ 5781-82; L=4850	25	7.7 кг
Б.4		2	ТП 902-1-98.84 КЖИ -042	ф 8 А-III ГОСТ 5781-82; L=2450	25	1.0 кг

Нач. АСО	Сорокин	
Н. Контр.	Ковалинина	
ГИП Конс.	Обух	
Рук. гр.	Булатова	
Инжен.	Семенова	

ТП 902-1-98.84 КЖИ-040

Сетка С4.

Стадия	Масса	Масшт
Р	217.5	1:50
Лист	Листов 1	

Гипрокоммунводоканал г. Москва

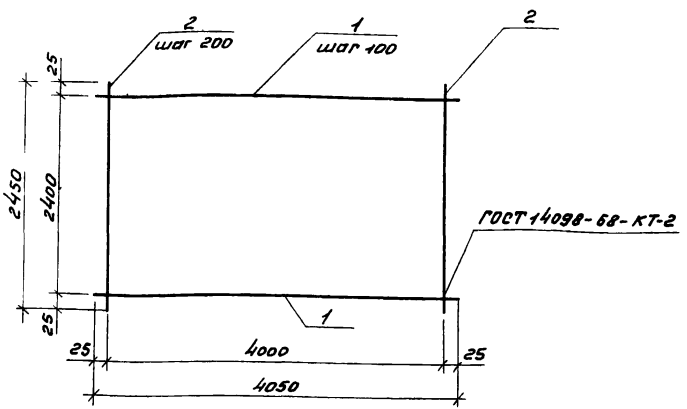

Формат	Зона	Поз	Обозначение	Наименование	Кол	Примечания
				Документация		
А4			ТП902-1-98.84 КЖИ-000ТО	Техническое описание		
				Детали.		
Б.4		1	ТП902-1-98.84 КЖИ-051	ф14 AIII ГОСТ 5781-82; L=4050	25	4.9 кг
Б.4		2	ТП902-1-98.84 КЖИ-052	ф8 AIII ГОСТ 5781-82; L=2450	21	1.0 кг

Нач. АСО	Сорокин	
Н. Контр.	Ковзлинина	
ГИП конс.	Обух	
Рук. гр.	Булатова	
Инжен.	Семенова	

ТП902-1-98.84 КЖИ-050

Сетка С5

Стадия	Масса	Масштаб
Р	143.5	1:50
Лист	Листов 1	

Гипрокоммунводоканал г. Москва

Типовой проект 902-1-98.84 Альбом III

Инв. № подл. | Подпись и дата | Взам. инв. №

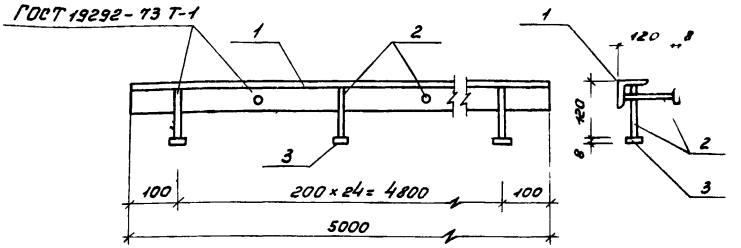

Формат	Зона	Поз.	Обозначение	Наименование	Кол	Примечание
				Документация.		
А4			ТП902-1-98.84 КЖИ-000.ТО	Техническое описание		
				Детали.		
Б.4		1	ТП902-1-98.84 КЖИ-061	Уголок $\frac{Б-63\times63\times6\ ГОСТ\ 8509-72}{Ст3сп\ ГОСТ\ 535-79}$		
				L = 5000	1	28.5 кг
Б.4		2	ТП902-1-98.84 КЖИ-062	ф10 AI ГОСТ 5781-82, L = 120	25	0.1 кг
Б.4		3	ТП902-1-98.84 КЖИ-063	Полоса $\frac{Б-2.8\times50\ ГОСТ\ 103-76}{Ст3кп\ ГОСТ\ 535-79}$ L=50	25	0.2 кг

Нач. АСО	Сорокин	
Н. Контр.	Ковалинина	
ГИП конс.	Обух	
Рук. гр.	Булатова	
Инжен.	Семенова	

ТП 902-1-98.84 КЖИ-060

Изделие закладное МН 1.

Стадия	Масса	Масштаб
Р	36.0	1 10
Лист	Листов 1	

Гипрокоммунводоканал г. Москва

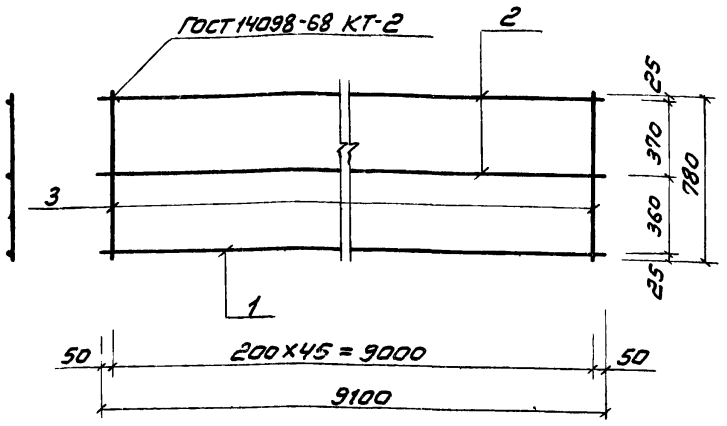

Формат	Зона	Поз.	Обозначение	Наименование	Кол	Примеч
				Документация		
А4			ТП 902-1-98.84 КЖИ-000 ТО	Техническое описание		
				Детали		
Б4		1	ТП 902-1-98.84 КЖИ-071	ф25АIII ГОСТ 5781-82; L=9100	1	35,0 кг
Б4		2	ТП 902-1-98.84 КЖИ-072	ф12АIII ГОСТ 5781-82; L=9100	2	8,1 кг
Б4		3	ТП 902-1-98.84 КЖИ-073	ф8АIII ГОСТ 5781-82; L=780	46	0,3 кг

Нач. АСО	Сорокин		
Н. контр.	Ковалинина		
ГИП конс.	Обух		
Рук. гр.	Булатова		
Инжен.	Семенова		

ТП 902-1-98.84 КЖИ-070

Каркас плоский КР 1

Стадия	Масса	Масшт.
Р	65,0	1:20
Лист	Листов 1	

Гипрокоммунводоканал г. Москва

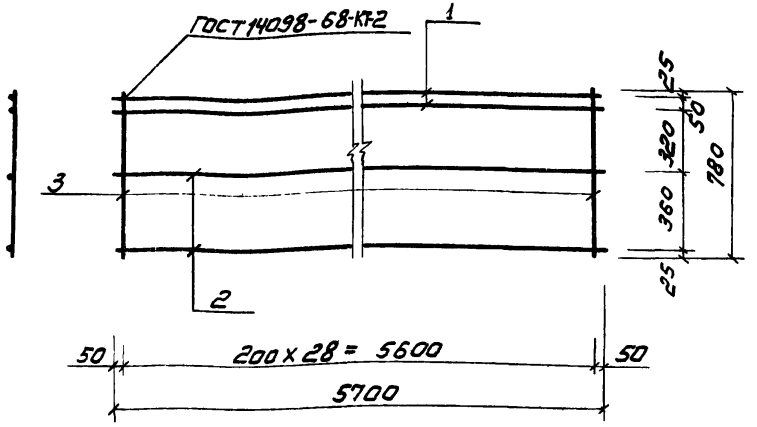

Формат	Зона	Поз.	Обозначение	Наименование	Кол	Примеч.
				Документация		
А4			ТП 902-1-98.84 КЖИ-000 ТО	Техническое описание		
				Детали		
Б4		1	ТП 902-1-98.84 КЖИ-081	ф25АIII ГОСТ 5781-82; L=5700	2	21,9 кг.
Б4		2	ТП 902-1-98.84 КЖИ-082	ф12АIII ГОСТ 5781-82; L=5700	2	5,1 кг
Б4		3	ТП 902-1-98.84 КЖИ-083	ф8АIII ГОСТ 5781-82; L=780	29	0,3 кг

Нач. АСО	Сорокин		
Н. контр.	Ковалинина		
ГИП конс.	Обух		
Рук. гр.	Булатова		
Инжен.	Семенова		

ТП 902-1-98 84 КЖИ-080

Каркас плоский КР2

Стадия	Масса	Масшт.
Р	62,7	1:20
Лист	Листов 1	

Гипрокоммунводоканал г. Москва

Инв. № подл. | Подпись и дата | Взам. инв. №

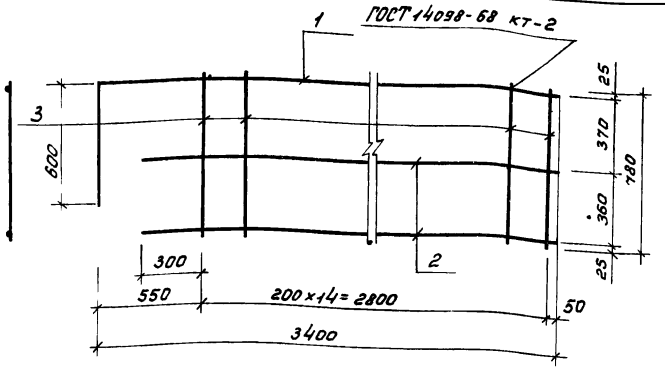

Формат	Зона	Поз.	Обозначение	Наименование	Кол.	Примеч.
				Документация.		
А4			ТП902-1-98.84 КЖИ-000.ТО	Техническое описание		
				Детали.		
Б.4		1	ТП902-1-98.84 КЖИ-091	ф14 А-III ГОСТ 5781-82, L=4000	1	4.8 кг
Б.4		2	ТП902-1-98.84 КЖИ-092	ф10 А-III ГОСТ 5781-82; L=3150	2	1.9 кг
Б.4		3	ТП902-1-98.84 КЖИ-093	ф8 А-III ГОСТ 5781-82; L=780	15	0.3 кг

Нач. АСО	Сорокин	
Н. Контр.	Ковалинина	
Гип конс.	Обух	
Рук. гр.	Булатова	
Инжен	Семенова	

ТП 902-1-98 84 КЖИ-090

Каркас плоский КР3.

Стадия	Масса	Масшт
Р	131	1:20
Лист	Листов 1	

Гипрокоммунводоканал г. Москва

Типовой проект 902-1-98.84 Альбом III

Инв. № подл. | Подпись и дата | Взам. инв. №

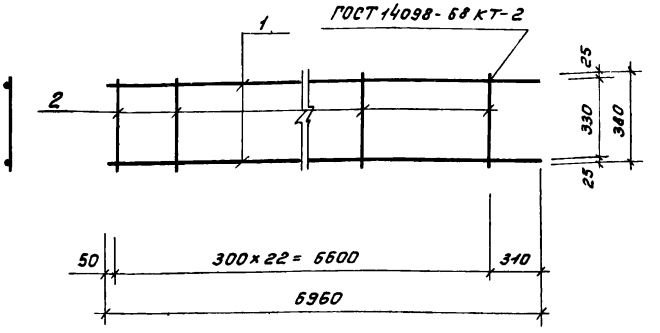

Формат	Зона	Поз.	Обозначение	Наименование	Кол.	Примеч.
				Документация.		
А4			ТП902-1-98.84 КЖИ-000.ТО	Техническое описание		
				Детали.		
Б.4		1	ТП902-1-98.84 КЖИ-101	ф25 А-III ГОСТ 5781-82; L=5960	2	26.8
Б.4		2	ТП902-1-98.84 КЖИ-102	ф8 А-III ГОСТ 5781-82; L=380	23	0.2

Нач. АСО	Сорокин	
Н. Контр.	Ковалинина	
ГИП конс.	Обух	
Рук. гр.	Булатова	
Инжен	Семенова	

ТП 902-1-98.84 КЖИ-100

Каркас плоский КР4

Стадия	Масса	Масшт.
Р	58.2	1:20
Лист	Листов 1	

Гипрокоммунводоканал г. Москва

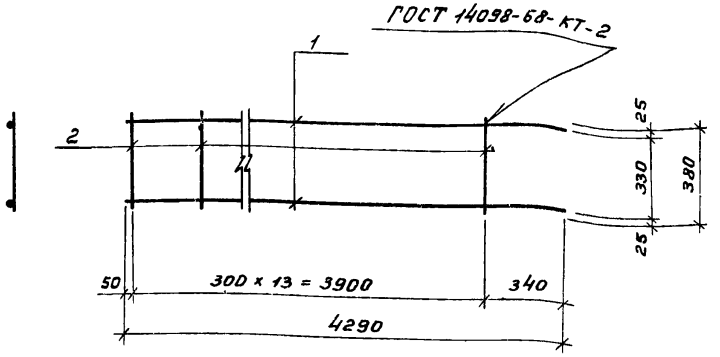

Формат	Зона	Поз.	Обозначение	Наименование	Кол.	Примечание
				Документация.		
А4			ТП 902-1-98.84 КЖИ-000.ТО	Техническое описание		
				Детали.		
Б.4		1	ТП 902-1-98.84 КЖИ-111	ф25 А III ГОСТ 5781-82; L=4290	2	16.5
Б.4		2	ТП 902-1-98.84 КЖИ-112	ф8 А III ГОСТ 5781-82; L=380	14	0.2

Нач.отд.	Сорокин	
Н. Контр.	Ковалинина	
ГИП конс.	Обух	
Рук. гр.	Булатова	
Вед. инж.	Ткачук	

ТП 902-1-98.84 КЖИ-110

Каркас плоский КР 5

Стадия	Масса	Масштаб
Р	35.8	1:20
Лист	Листов 1	

Гипрокоммунводоканал г. Москва.

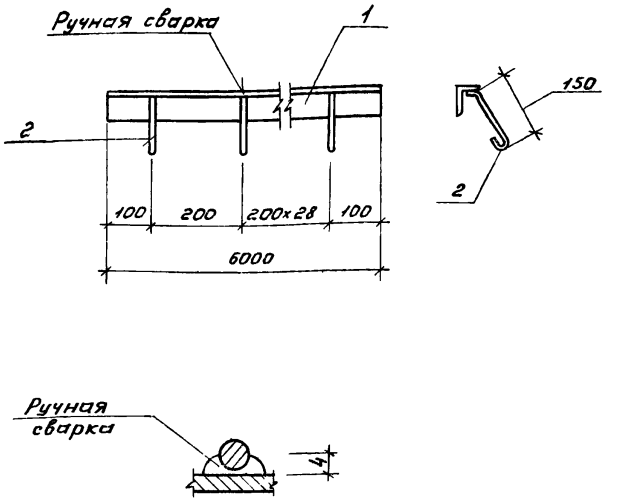

Формат	Зона	Поз.	Обозначение	Наименование	Кол.	Примечание
				Документация.		
А4			ТП 902-1-98.84 КЖИ-000.ТО	Техническое описание		
				Детали.		
Б.4		1	ТП 902-1-98.84 КЖИ-121	Уголок $\frac{5-50\times50\times5\ ГОСТ\ 8509-72}{Ст\ 3\ сп\ ГОСТ\ 535-79}$		
				L=6000	1	22.8 кг
Б.4		2	ТП 902-1-98.84 КЖИ-122	ф8 А I ГОСТ 5781-82; L=240	30	0.1 кг

Нач.отд.	Сорокин	
Н. Контр.	Ковалинина	
ГИП конс.	Обух	
Рук. гр.	Булатова	
Техник	Хвостова	

ТП 902-1-98.84 КЖИ-120

Изделие закладное МН2.

Стадия	Масса	Масштаб
Р	25.8	1:10
Лист	Листов 1	

Гипрокоммунводоканал г. Москва

Инв.№подл. | Подпись и дата | Взам. инв.№

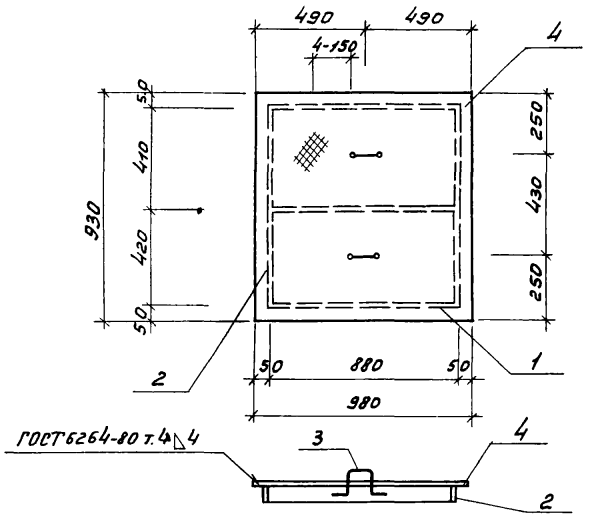

Формат	Зона	Поз	Обозначение	Наименование	Кол.	Примечание
				Документация.		
9.4			ТП 902-1-98.84 КЖИ-000.ТО	Техническое описание.		
				Детали.		
Б.4		1	ТП 902-1-98.84 КЖИ-131	Полоса $\frac{Б\text{-}2\ 60\times4\ ГОСТ\ 103\text{-}76}{Ст.3кп\ ГОСТ\ 535\text{-}79}$ L=880	3	1.7 кг
Б.4		2	ТП 902-1-98.84 КЖИ-132	Полоса $\frac{Б\text{-}2\ 60\times4\ ГОСТ\ 103\text{-}76}{Ст.3кп\ ГОСТ\ 535\text{-}79}$ L=830	2	1.6 кг
Б.4		3	ТП 902-1-98.84 КЖИ-133	ф10 А I ГОСТ 5781-82; L=500	2	0.2 кг
Б.4		4	ТП 902-1-98.84 КЖИ-134	Лист ромб. О-ПН-5.0×980×930		
				Б Ст. 3сп ГОСТ 8568-77	1	45.6 кг

ТП 902-1-98.84 КЖИ-130

Щит Щ1

Стадия	Масса	Масштаб
Р	54.5	1:20
Лист	Листов 1	

Нач. отд.	Сорокин	
Н. Контр.	Ковалинина	
Гип конс.	Обух	
Рук. гр.	Булатова	
Техник	Хвостова	

Гипрокоммунводоканал г. Москва

gost.e-ecolog.ru