ТИПОВОЙ ПРОЕКТ

902-1-97.84

НАСОСНАЯ СТАНЦИЯ С ОТКРЫТЫМИ ШНЕКОВЫМИ ПОДЪЕМНИКАМИ ПРОИЗВОДИТЕЛЬНОСТЬЮ ОТ 100 ДО 200 тыс.м³/сут.

АЛЬБОМ III

СТРОИТЕЛЬНЫЕ ИЗДЕЛИЯ

20058-03

gost.e-ecolog.ru

				ПРИВЯЗА	

ЦЕНТРАЛЬНЫЙ ИНСТИТУТ
ТИПОВОГО ПРОЕКТИРОВАНИЯ ГОССТРОЯ СССР
МИНСКИЙ ФИЛИАЛ

г Минск 220600 ул. К. Маркса 32
Сдано в печать 20.03. 1989г.
Заказ №49м тираж 450 экз.
Инв. № 20058/3 цена 0-30

ТИПОВОЙ ПРОЕКТ

902-1-97.84

НАСОСНАЯ СТАНЦИЯ С ОТКРЫТЫМИ ШНЕКОВЫМИ ПОДЪЕМНИКАМИ ПРОИЗВОДИТЕЛЬНОСТЬЮ ОТ 100 ДО 200 тыс.м^3/сут.

Состав проекта:

Альбом I - Общая пояснительная записка. Технологические решения. Отопление и вентиляция. Водопровод и канализация. Электрооборудование, автоматизация и технологический контроль.

Альбом II - Архитектурно-строительные решения.
Альбом III - Строительные изделия.
Альбом IV - Спецификации оборудования
Альбом V - Ведомости потребности в материалах.
Альбом VI - Сметы.

АЛЬБОМ III

Разработан
проектным институтом
„ГИПРОКОММУНВОДОКАНАЛ"
Главный инженер института Хазиков Н.Г.
Главный инженер проекта Чернов В.М.

Утвержден МЖКХ РСФСР
Приказ № 10-ТД от 25 мая 1984г.
Введен в действие институтом „ГИПРОКОММУНВОДОКАНАЛ"
Приказ № 46 от 30 мая 1984г.

				ПРИВЯЗАН

Содержание альбома

Обозначение	Наименование		Стр.
	Содержание		2
ТП902-1-97.84КЖИ-00 ТО	Техническое описание		2
	Стены		
ТП902-1-97.84КЖИ-10	Сетка арматурная	С1	3
ТП902-1-97.84КЖИ-20	То же	С2	3
ТП902-1-97.84КЖИ-30	—"—	С3	4
ТП902-1-97.84КЖИ-40	—"—	С4	4
ТП902-1-97.84КЖИ-50	—"—	С5	5
	Покрытие на отм-3.900		
ТП 902-1-97.84КЖИ-60	Изделие закладное	МН1	5
	Каналы		
ТП902-1-97.84КЖИ-70	Изделие	МН2	6
ТП902-1-97.84КЖИ-80	Щит	Щ1	6

Типовой проект 902-1-97.84 Альбом III

Инв. № подл. | Подпись и дата | Взам. инв. №

Техническое описание

1. Плоские арматурные изделия следует изготавлять при помощи контактной точечной сварки. Сварку каркасов производить во всех точках пересечения стержней.
2. Размеры каркасов даны по осям и торцам стержней.
3. Сварку производить в соответствии с ГОСТ 19292-73 „Соединения сварных элементов деталей сборных железобетонных конструкций и СН393-78.
4. Сварку тавровых соединений круглых стержней с листовым прокатом закладных изделий выполнять под слоем флюса
5. Материал прокатной стали закладных изделий принять марки ВСТ3кп2 для сварных конструкций по ГОСТ 380-71*

Нач. АСО	Сорокин		
Н. контр.	Ковалинина		
ГИП конс.	Обух		
Рук. гр.	Булатова		
Инженер	Алейникова		

ТП 902-1-97.84 КЖИ-00.ТО

Техническое описание

Стадия	Лист	Листов
Р		1

Гипрокоммунводоканал г. Москва

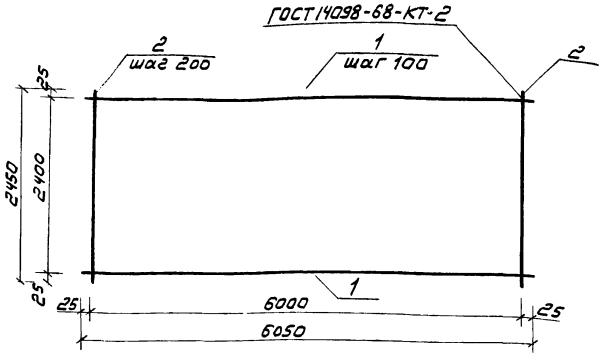

Формат	Зона	Поз.	Обозначение	Наименование	Кол.	Примеч.
				Документация		
А4			ТП902-1-97.84 КЖИ-00.ТО	Техническое описание		
				Детали.		
Б.Ч		1	ТП 902-1-97.84 КЖИ-11	Ф14АIII ГОСТ5781-82; L=6050	25	7,3 кг
Б.Ч		2	ТП902-1-97.84 КЖИ-12	Ф8АIII ГОСТ5781-82; L=2450	31	1,0 кг

Нач.АСО	Сорокин	
Н.контр.	Ковалинина	
ГИП конс.	Обух	
Рук. гр.	Булатова	
Инженер	Сетенова	

ТП902-1-97.84 КЖИ-10

Сетка С1

Стадия	Масса	Масштаб
Р	213.5	1:50
Лист	Листов 1	

Гипрокоммунводоканал г. Москва

Типовой проект 902-1-97.84 Альбом III

Инв.№ подл. | Подпись и дата | Взам.инв.№

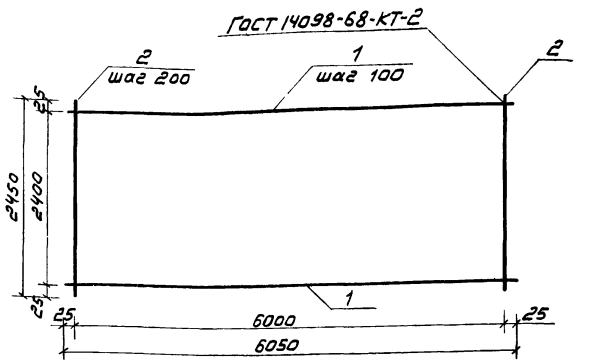

Формат	Зона	Поз.	Обозначение	Наименование	Кол	Примеч.
				Документация		
А4			ТП902-1-97.84 КЖИ-00 ТО	Техническое описание		
				Детали		
Б.Ч		1	ТП 902-1-97.84 КЖИ-21	Ф16АIII ГОСТ5781-82; L=6050	25	9,6 кг
Б.Ч		2	ТП 902-1-97.84 КЖИ-22	Ф8АIII ГОСТ5781-82 L=2450	31	1,0 кг

Нач.АСО	Сорокин	
Н.контр.	Ковалинина	
ГИП конс.	Обух	
Рук. гр.	Булатова	
Инженер	Сетенова	

ТП 902-1-97.84 КЖИ-20

Сетка С2

Стадия	Масса	Масштаб
Р	270,0	1:50
Лист	Листов 1	

Гипрокоммунводоканал г. Москва

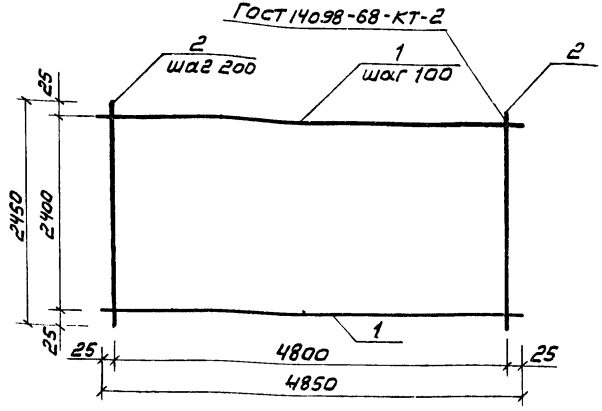

Формат	Зона	Поз.	Обозначение	Наименование	Кол.	Примеч.
				Документация		
А4			ТП 902-1-97.84 КЖИ-ОО.ТО	Техническое описание		
				Детали		
Б.4		1	ТП 902-1-97.84 КЖИ-31	Ф14АIII ГОСТ 5781-82; L=4850	25	5,9 кг
Б.4		2	ТП 902-1-97.84 КЖИ-32	Ф8АIII ГОСТ 5781-82; L=2450	25	1,0 кг

ТП 902-1-97.84 КЖИ-30

Сетка С3

Стадия	Масса	Масшт.
Р	172,5	1:50
Лист	Листов 1	

Нач. АСО	Сорокин	
Н. контр.	Ковалинина	
ГИП конс.	Обух	
Рук. гр.	Булатова	
Инжен.	Сетенова	

Гипрокоммунводоканал г. Москва

Типовой проект 902-1-97.84 Альбом III

Инв. № подл. | Подпись и дата | Взам. инв. №

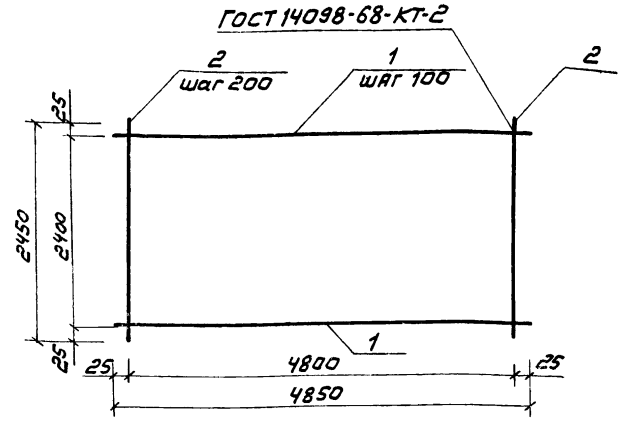

Формат	Зона	Поз.	Обозначение	Наименование	Кол.	Примеч.
				Документация		
А4			ТП 902-1-97.84 КЖИ-ОО.ТО	Техническое описание		
				Детали		
Б.4		1	ТП 902-1-97.84 КЖИ-41	Ф16АIII ГОСТ 5781-82; L=4850	25	7,7 кг
Б.4		2	ТП 902-1-97.84 КЖИ-42	Ф8АIII ГОСТ 5781-82; L=2450	25	1,0 кг

ТП 902-1-97.84 КЖИ-40

Сетка С4

Стадия	Масса	Масшт.
Р	217,5	1:50
Лист	Листов 1	

Нач. АСО	Сорокин	
Н. контр.	Ковалинина	
ГИП конс.	Обух	
Рук. гр.	Булатова	
Инжен.	Сетенова	

Гипрокоммунводоканал г. Москва

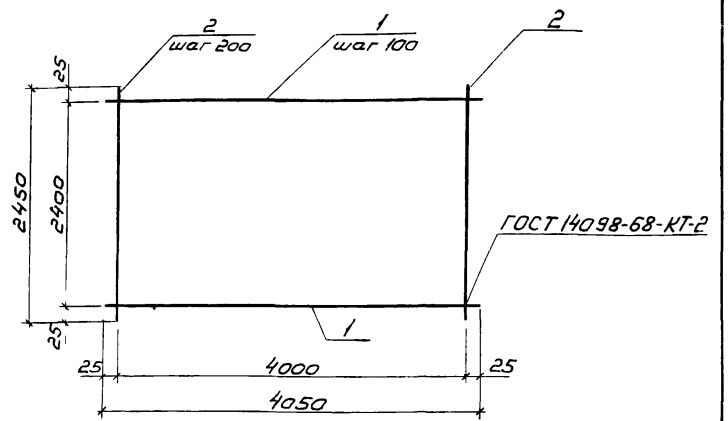

Формат	Зона	Поз	Обозначение	Наименование	Кол.	Примечание
				Документация		
А4			ТП 902-1-97.84 КЖИ-00.ТО	Техническое описание		
				Детали		
Б.4		1	ТП 902-1-97.84 КЖИ-51	ф14 AIII ГОСТ 5781-82; L=4050	25	4.9кг
Б.4		2	ТП 902-1-97.84 КЖИ-52	ф8 AIII ГОСТ 5781-82; L=2450	21	1.0кг

Нач. АСО	Сорокин	
Н. контр.	Ковалинина	
ГИП конс.	Обух	
Рук. гр.	Булатова	
Инжен.	Семенова	

ТП 902-1-97.84 КЖИ-50

Сетка С-5

Стадия	Масса	Масштаб
Р	143,5	1:50
Лист	Листов 1	

Гипрокоммунводоканал г. Москва

Типовой проект 902-1-97.84 Альбом III

Инв. № подл. | Подпись и дата | Взам. инв. №

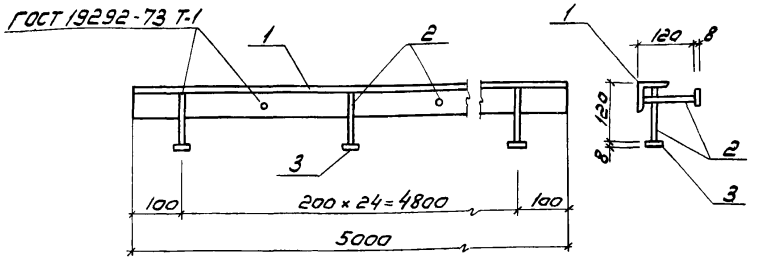

Формат	Зона	Поз	Обозначение	Наименование	Кол.	Примечание
				Документация		
А4			ТП 902-1-97.84 КЖИ-00.ТО	Техническое описание		
				Детали		
Б.4		1	ТП 902-1-97.84 КЖИ-61	Уголок Б-63×63×6 ГОСТ 8509-72 / Ст3сп ГОСТ 535-79		
				L = 5000	1	28,5кг
Б.4		2	ТП 902-1-97.84 КЖИ-62	ф10 AI ГОСТ 5781-82, L = 120	25	0,1кг
Б.4		3	ТП 902-1-97.84 КЖИ-63	Полоса Б-2 8×50 ГОСТ 103-76 / Ст3кп ГОСТ 535-79 L=50	25	0,2кг

Нач. АСО	Сорокин	
Н. контр.	Ковалинина	
ГИП конс.	Обух	
Рук. гр.	Булатова	
Инжен.	Семенова	

ТП 902-1-97.84 КЖИ-60

Изделие закладное МН1

Стадия	Масса	Масштаб
Р	36,0	1:10
Лист	Листов 1	

Гипрокоммунводоканал г. Москва

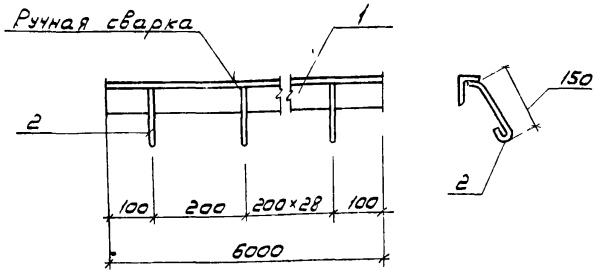



Формат	Зона	Поз.	Обозначение	Наименование	Кол	Примечание
				Документация		
А4			ТП 902-1-97.84 КЖИ-00 ТО	Техническое описание		
				Детали		
Б.4		1	ТП 902-1-97.84 КЖИ-71	Уголок Б-50х50-5 ГОСТ 8509-72 / Ст3сп ГОСТ 535-79		
				L=6000	1	22,8кг
Б.4		2	ТП902-1-97.84 КЖИ-72	ф8 AI ГОСТ 5781-82; L=240	30	0,1кг

	ТП 902-1-97.84 КЖИ-70		
Изделие закладное МН2	Стадия	Масса	Масштаб
	Р	25,8	1:10
	Лист	Листов 1	
	Гипрокоммунводоканал г. Москва		

Нач. отд.	Сорокин	
Н. контр.	Ковалинина	
ГИП конс.	Обух	
Рук. гр.	Булатова	
Техник	Хвостова	

gost.e-ecolog.ru

Альбом III

Типовой проект 902-1-97.84

Взам. инв. №

Подпись и дата

Инв. № подл.

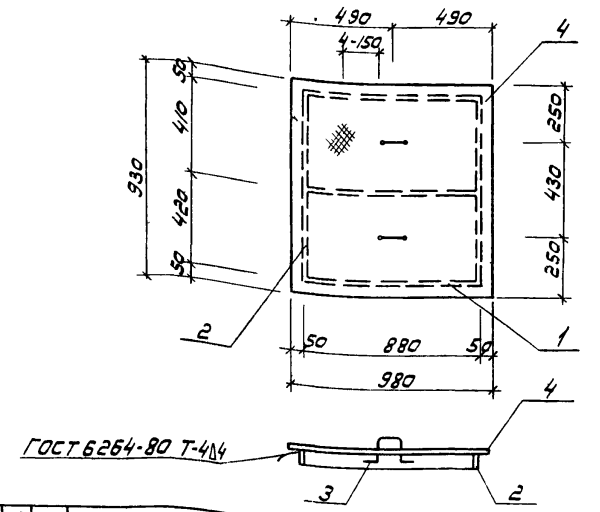

Формат	Зона	Поз.	Обозначение	Наименование	Кол	Примечание
				Документация		
А4			ТП 902-1-97.84 КЖИ-00 ТО	Техническое описание		
				Детали		
Б.4		1	ТП 902-1-97.84 КЖИ-81	Полоса Б-2 60х4 ГОСТ 103-76 / Ст3кп ГОСТ 535-79; L=880	3	1,7кг
Б.4		2	ТП 902-1-97.84 КЖИ-82	Полоса Б-2 60х4 ГОСТ 103-76 / Ст3кп ГОСТ 535-79; L=830	2	1,6кг
Б.4		3	ТП902-1-97.84 КЖИ-83	ф10 AI ГОСТ 5781-82; L=500	2	0,2кг
Б.4		4	ТП902-1-97.84 КЖИ-84	Лист ромб. О-ПН-6,0×980×930		
				Бст3сп ГОСТ 8568-77	1	45,6кг

	ТП 902-1-97.84 КЖИ-80		
Щит Щ1	Стадия	Масса	Масштаб
	Р	54,5	1:20
	Лист	Листов 1	
	Гипрокоммунводоканал г. Москва		

Нач. отд.	Сорокин	
Н. контр.	Ковалинина	
ГИП конс.	Обух	
Рук. гр.	Булатова	
Техник	Хвостова	