ТИПОВОЙ ПРОЕКТ
902-1-96.84

КАНАЛИЗАЦИОННАЯ НАСОСНАЯ СТАНЦИЯ ПРОИЗВОДИТЕЛЬНОСТЬЮ 25- 173 м³/ч, НАПОРОМ 6-65м ПРИ ГЛУБИНЕ ЗАЛОЖЕНИЯ ПОДВОДЯЩЕГО КОЛЛЕКТОРА 7,0м

(СБОРНО-МОНОЛИТНЫЙ ВАРИАНТ)

АЛЬБОМ V

Подземная часть. Изделия.

19980-02
ЦЕНА 0-87

gost.e-ecolog.ru

Привязан

Инв.№

Госстрой СССР
ЦЕНТРАЛЬНЫЙ ИНСТИТУТ ТИПОВОГО ПРОЕКТИРОВАНИЯ
Свердловский филиал
620062, г.Свердловск-62, ул.Чебышева,4
Заказ №3539 Инв.№ 19980-02 тираж 390
Сдано в печать 14.10 1984г цена 0-87

ТИПОВОЙ ПРОЕКТ
902-1-96.84

КАНАЛИЗАЦИОННАЯ НАСОСНАЯ СТАНЦИЯ ПРОИЗВОДИТЕЛЬНОСТЬЮ 25-173 м³/ч НАПОРОМ 6-65 м ПРИ ГЛУБИНЕ ЗАЛОЖЕНИЯ ПОДВОДЯЩЕГО КОЛЛЕКТОРА 7,0 м (СБОРНО-МОНОЛИТНЫЙ ВАРИАНТ)

СОСТАВ ПРОЕКТА:

Альбом I	Пояснительная записка (из ТП 902-1-92.84)
Альбом II	Технологические решения. Внутренний водопровод и канализация. Отопление и вентиляция (из ТП 902-1-92.84)
Альбом III	Архитектурно-строительные решения. Надземная часть. Общие чертежи (из ТП 902-1-92-84)
Альбом IV	Строительные решения. Подземная часть.
Альбом V	Подземная часть. Изделия
Альбом VI	Силовое электрооборудование. Технологический контроль (из ТП902-1-92.84)
Альбом VII	Спецификация оборудования (из ТП902-1-92.84)
Альбом VIII	Ведомости потребности в материалах
Альбом IX	Сметы. Общая часть (из ТП 902-1-92.84)
Альбом X	Сметы. Подземная часть.

Примененные типовые материалы:
Типовые конструкции и детали Т-2092 - Бак разрыва струи емкостью 180л - Распространяет ЦИТП
Серия 3.901-13, вып. 2 - Колонка управления задвижкой ф300 - Распространяет Тбилисский филиал ЦИТП

Альбом V

Разработан проектным институтом
„Харьковский водоканалпроект"

Главный инженер института Г.А. Бондаренко

Главный инженер проекта В.С. Лялюк

Утвержден В/О „Союзводоканалпроект"
протокол № 29 от 7.06.1984г.

Введен в действие В/О „Союзводоканалпроект"
приказ № 203 от 27.09.1984г.

Привязан

Инв. №

Альбом V

Типовой проект 902-1-96.84

Формат	Обозначение	Наименование	стр.	Примечание
А3	902-1-96.84-КЖИ-ДО	Опись документов	2	
А4	-ТО	Техническое описание	3	
А4	-ПС	Панель стеновая ПС (ПС1-ПС11)	4	
А3	-ПС СБ	Панель стеновая ПС (ПС1-ПС11) Сборочный чертеж	5-9	
А3	-ВМС1	Ведомость расхода стали (ПС1-ПС11)	10	
А4	-ПГ	Панель перегородочная ПГ (ПГ1-ПГ4)	11	
А3	-ПГСБ	Панель перегородочная ПГ (ПГ1-ПГ4) Сборочный чертеж	12-13	
А3	-ВМС2	Ведомость расхода стали (ПГ1-ПГ4)	14	
А4	-МН1	Изделие закладное МН1	15	
А4	-МН2	Изделие закладное МН2	15	
А4	-МН3	Изделие закладное МН3	16	
А3	-МН4	Изделие закладное МН4	17	
А3	-МН4СБ	Изделие закладное МН4 Сборочный чертеж	18	
А4	-МН5	Изделие закладное МН5	16	
А4	-МН6	Изделие закладное МН6	19	
А4	-МН2	Изделие закладное МН2	15	
А4	-МН1	Изделие закладное МН1	16	
А4	-МН9	Изделие закладное МН9	20	
А4	-МН10	Изделие закладное МН10	20	
А4	-МС1	Изделие соединительное МС1	21	
А4	-МС3	Изделие соединительное МС3	21	

Формат	Обозначение	Наименование	стр.	Примечание
А4	902-1-96.84-КЖИ-МС3	Изделие соединительное МС4	21	
А4	-МС3	Изделие соединительное МС5	21	

Привязан

Нач. отд.	Шейко	
Н. контр.	Сокольская	
Гл. спец.	Власенко	
Рук. гр.	Тохтамышева	
Ст. инж.	Бродская	
Инженер	Водолажская	

ТП 902-1-96.84-КЖИ-ДО

Опись документов

Стадия	Лист	Листов
Р		

Госстрой СССР
Союзводоканалниипроект
Харьковский
Водоканалпроект

Типовой проект 902-1-96.84 Альбом V

Техническое описание

1. Сборные железобетонные изделия запроектированы из тяжелого бетона при условии их изготовления в заводских условиях в инвентарных стальных формах. Изделия должны изготовляться в точном соответствии с рабочими чертежами, а также требованиями ГОСТ 13015. 1-81 „Изделия железобетонные и бетонные. Общие технические требования"
2. Изделия армируются арматурными сетками и каркасами.
3. Фиксация закладных изделий осуществляется путем крепления их к опалубочной форме.
4. Для строповки изделий при извлечении их из опалубочной формы при их транспортировке предусмотрено применение строповочных петель.
5. Складирование изделий производится в штабелях. Высота штабеля назначается из условия обеспечения требований техники безопасности согласно СНиП III-4-80. Подкладки должны устанавливаться в местах расположения строповочных петель.
6. Плоские арматурные изделия следует изготовлять при помощи контактной точечной сварки по ГОСТ 14098-68. Качество арматурных изделий должно удовлетворять требованиям ГОСТ 10922-75.
7. Размеры сеток и каркасов даны по осям и торцам стержней.
8. Сварку закладных изделий производить в соответствии с ГОСТ 19292-73, „Соединения сварных элементов закладных деталей сборных железобетонных конструкций" и СН 393-78.
9. Сварку тавровых соединений круглых стержней с листовым прокатом закладных изделий выполнять под слоем флюса.
10. Материал прокатной стали закладных изделий принять марки ВСт3кп2-1 для сварных конструкций по ТУ14-1-3023-80 и ВСт3кп2 по ГОСТ 535-79*.
11. Катет сварных швов принять по наименьшей толщине свариваемых элементов.
12. Для сварных соединений стержней арматуры и закладных деталей применять электроды по ГОСТ 9467-75 для арматуры класса; АI-Э42, Э48, Э42А, Э46А; АIII-Э42А Э46А, Э50А.

Инв. № подл. | Подпись и дата | Взам. инв. №

Привязан

Инв. №

Нач. отд.	Шейко	
Н. контр.	Сокольская	
Гл. спец.	Власенко	
Рук. гр.	Тахтамышева	
Ст. инж.	Бродская	
Инженер	Водолажская	

ТП 902-1- 96.84 -КЖИ-ТО

Техническое описание

Стадия	Лист	Листов
Р	1	2

Госстрой СССР
Союзводоканалпроект
Харьковский
Водоканалпроект

Инв. № подл. | Подпись и дата | Взам. инв. №

Привязан

Инв. №

ТП 902-1-96.84 -КЖИ-ТО

Лист 2

Инв. № подл.	Подпись и дата	Взам. инв. №

Типовой проект 902-1-96.84 Альбом V

Формат	Зона	Поз.	Обозначение	Наименование	Кол. на исполн. 902-1- -КЖИ-ПС 01	02	03	04	05	06	07	08	09	10	11	Примечание
				Документация												
А4			902-1-96.84-КЖИ-ТО	Техническое описание	X	X	X	X	X	X	X	X	X	X	X	
А3			-ПССБ	Сборочный чертеж	X	X	X	X	X	X	X	X	X	X	X	
А3			-ВМС	Ведомость расхода стали	X	X	X	X	X	X	X	X	X	X	X	
				Сборочные единицы												
		1	3.902.1-10.1,2	2ПС78-1 ▭	X	X	X	X	X	X	X	X	X	X	X	
		2	3.901-5	Сальник Ду300	1											30,4 кг
				Изделия закладные												
		3	1.400-15 вып 1.550-03	МН552				1,34					1,34			пм 1,4 пм 4,4 кг
		4	902-1-96.84	МН1	4	4	2							2	3	15,6 кг
		5	1.400-15 вып. 1.120-44	МН112-3	3	1	1	4	2	13	5	2	4			2,8 кг

Привязан			
Инв №			

Нач. отд.	Шейко		
Н. контр.	Сокольская		
Гл. спец.	Власенко		
Рук. гр.	Тахтамышева		
Вед. инж.	Бродская		
Инженер	Каюков		

ТП902-1-96.84-КЖИ-ПС

Панель стеновая ПС(ПС1-ПС11)

Стадия	Лист	Листов
Р	1	2

Госстрой СССР
Союзводоканалпроект
Харьковский
Водоканалпроект

Формат А4

Инв. № подл.	Подпись и дата	Взам. инв. №

Формат	Зона	Поз.	Обозначение	Наименование	Кол. на исполн. 902-1- -КЖИ-ПС 01	02	03	04	05	06	07	08	09	10	11	Примечание
				Изделия закладные												
		6	1400-15. вып. 1.110-01	МН101-3		1		1	1	1	1					
		7	3.902.1-10 00.16.00-01	МН6			10	10					10	10		
		8	902-1-96.84-МН8	МН8										1		
				Детали												
Б4		9	902-1-96.84-КЖИ-ПС-001	Ф20А III ГОСТ 5781-82, ℓ=2000	4											5,0 кг
Б4		10	-ПС-002	Ф16А III ГОСТ 5781-82, ℓ=1850	4											3,0 кг
					ПС1	ПС2	ПС3	ПС4	ПС5	ПС6	ПС7	ПС8	ПС9	ПС10	ПС11	

Привязан			
Инв. №			

ТП902-1-96.84-КЖИ-ПС

Лист 2

19980-02 5

Типовой проект 902-1-96.84 Альбом V

ПС 1

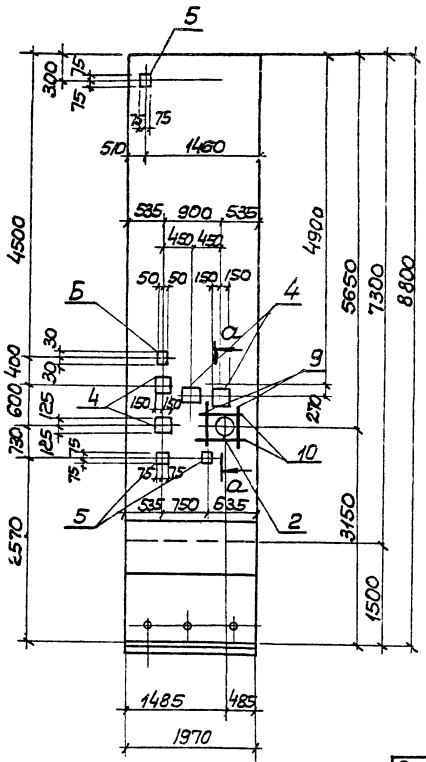

а–а

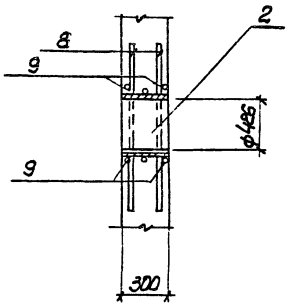

Марка	Условная марка
2ПС 78-1 □-01	ПС1
2ПС78-1 □-02	ПС2
2ПС78-1 □-03	ПС3
2ПС78-1 □-04	ПС4
2ПС78-1 □-05	ПС5
2ПС78-1 □-06	ПС6
2ПС78-1 □-07	ПС7
2ПС78-1 □-08	ПС8
2ПС78-1 □-09	ПС9
2ПС78-1 □-10	ПС10
2ПС78-1 □-11	ПС11

Затемненные закладные изделия поз.6 приварить к арматуре сеток

Нач.отд.	Шейко		
Н.контр.	Сокольская		
Гл.спец.	Власенко		
Рук.гр.	Тахтанышева		
Вед.инж.	Бродская		
Инженер	Каноков		

Привязан

Инв. №

ТП902-1-96.84 – КЖИ-ПС СБ

Панель стеновая ПС (ПС1 - ПС11). Сборочный чертеж

Стадия	Масса	Масштаб
Р	–	1:50

Лист 1 | Листов 5

Госстрой СССР
Союзводоканалниипроект
Харьковский Водоканалпроект

Инв. № подл. | Подпись и дата | Взам. инв.

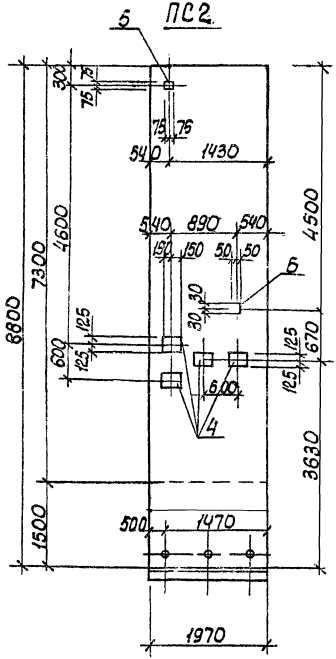

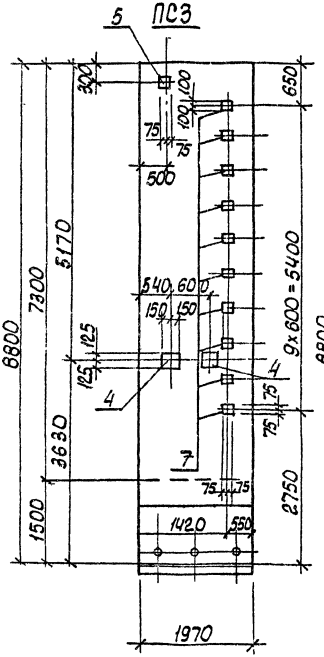

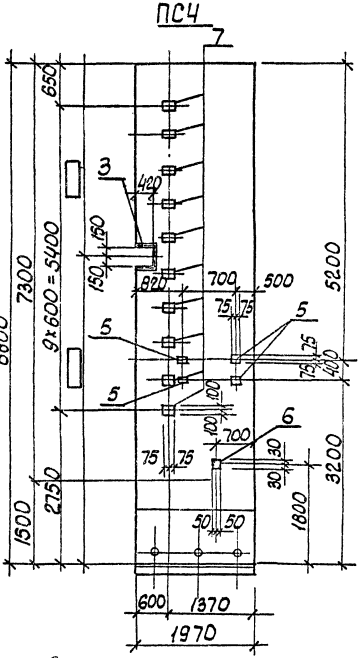

Затемненные закладные изделия поз. 6 приварить к арматуре сеток

Привязан			
Инв. №			

ТП 902 - 1 - 96.84 - КЖИ-ПС СБ

Лист 2

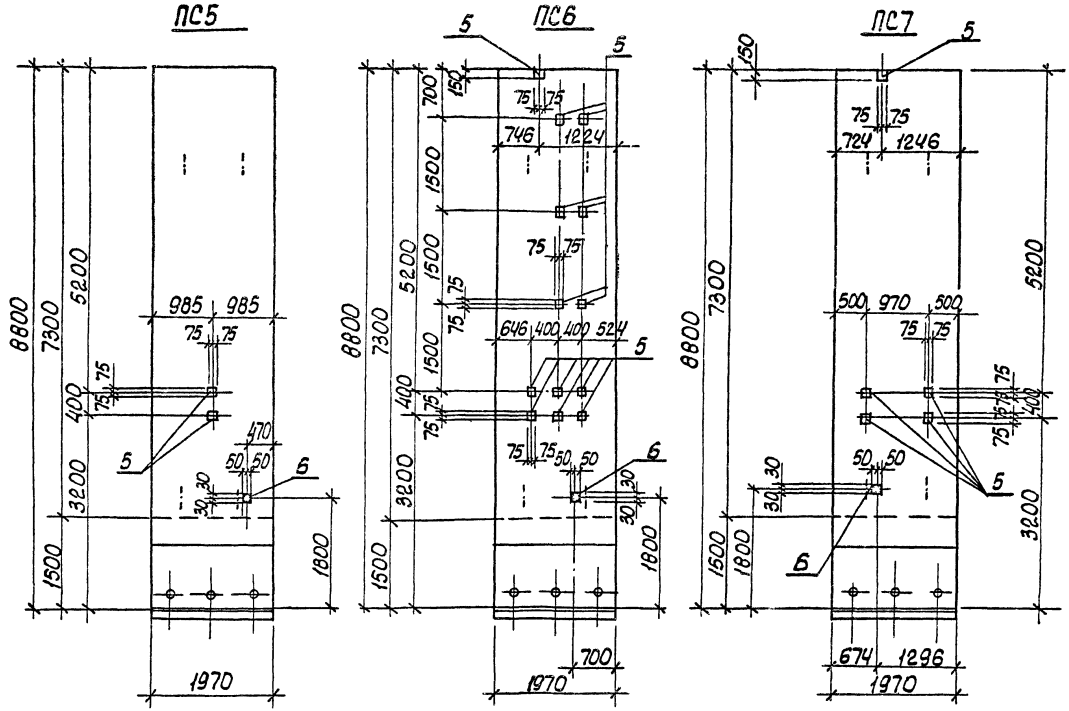

Затемненные закладные изделия поз. 6 приварить к арматуре сеток.

Привязан

Инв.№

ТП902-1-96.84-КЖИ-ПС СБ

Лист 3

Типовой проект 902-1-96.84 Альбом V

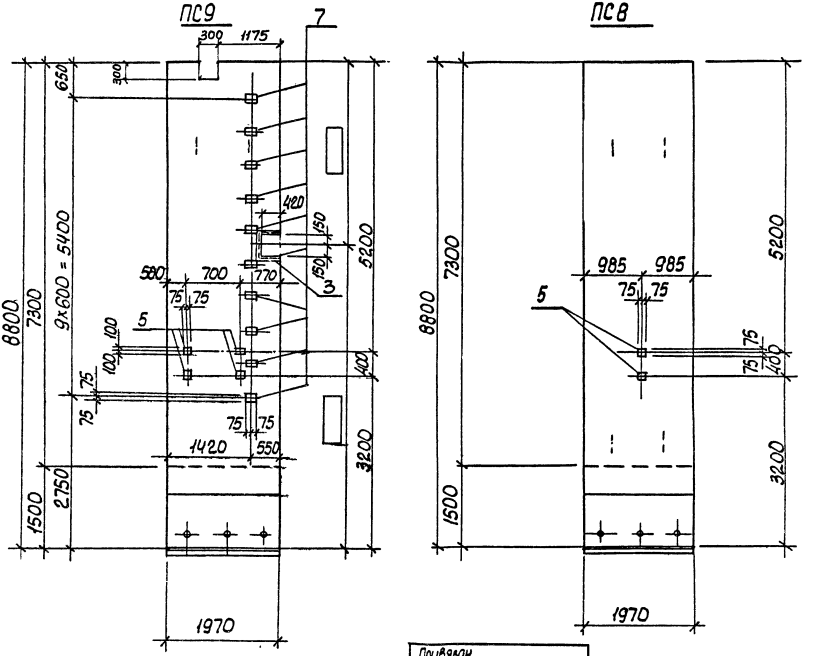

Привязан			
И. В. №			

ТП 902-1-96.84 - КЖИ-ПССБ

Лист 4

Взам. инв. № | Подпись и дата | Инв. № подл.

Альбом V

Типовой проект 902-1-96.84

Инв.№ подл. | Подпись и дата | Взам. инв.№

ПС10

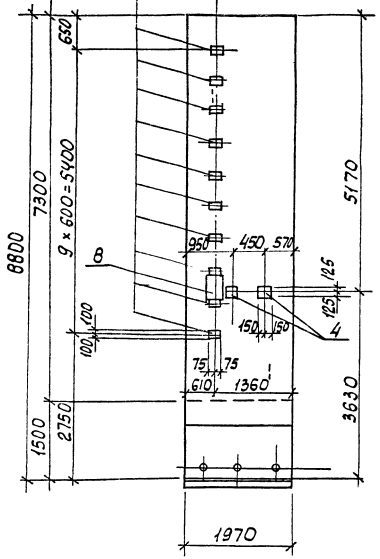

ПС11

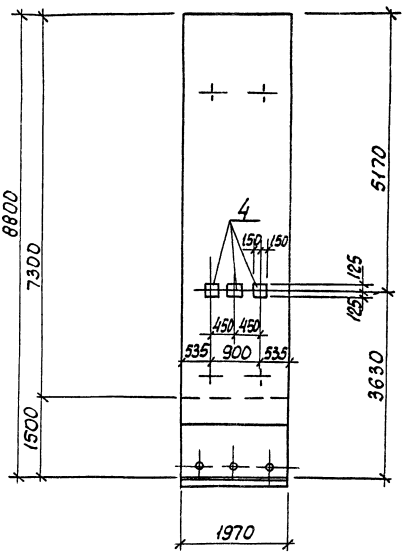

Привязан

Инв.№

ТП902-1-96.84-КЖШ-ПС СБ

Лист 5

19980-02 10

Формат А3

Альбом V

Типовой проект 902-1-96.84

Ведомость расхода стали на дополнительные закладные изделия, кг.

Марка элемента	Изделия закладные																									Всего
	Арматура класса								Прокат марки																	
	AI		AIII						ВСт3 кп2									ВСт3 кп2						ВСт3 кп2		
	ГОСТ 5781-82								ГОСТ 103-76									ГОСТ 8509-72*		ГОСТ 19903-74*		ГОСТ 2590-71*		ГОСТ 10704-76		
	ф6	Итого	ф8	ф12	ф16	ф20	ф14	Итого	-50×10	-40×8	250×12	-150×8	100×6	110×10			Итого	150×5	Итого	-δ=10	Итого	ф15	Итого	Тр 425×7	Итого	
ПС1				1,8	12,0	20,0	4,2	38,0	2,4		42,6	4,2					49,2			3,5	3,5	5,2	5,2	21,7	21,7	117,6
ПС2			0,2	0,6			4,2	5,0	0,8		42,6	1,4	0,3				45,1									50,1
ПС3	7,0	7,0		0,6			2,8	10,4	0,8		28,4	1,4		39,0			69,6									80,0
ПС4	7,0	7,0	1,0	2,4				10,4	3,2			6,4	0,3	39,0			48,9	5,3	5,3							64,6
ПС5			0,2	1,2				1,4	1,6			2,8	0,3				4,7									6,1
ПС6			0,2	7,8				8,0	10,4			18,2	0,3				28,9									36,9
ПС7			0,2	3,0				3,2	4,0			7,0	0,3				11,3									14,5
ПС8				1,2				1,2	1,6			2,8					4,4									5,6
ПС9	7,0	7,0	0,8	2,4				10,4	3,2			5,6		39,0			47,8	5,3	5,3							63,5
ПС10	7,0	7,0					2,8	2,8			28,4			39,0			67,4									77,2
ПС11								2,8			28,4						28,4									31,2

Инв. № подл. | Подпись и дата | Взам. инв. №

Привязан

Инв. №

Нач. отд.	Шейко	
Гл. спец.	Власенко	
Рук. гр.	Тахтамышева	
Вед. инж.	Бродская	
Инженер	Кабков	

ТП902-1-96.84

Ведомость расхода стали (ПС1-ПС11)

Стадия	Лист	Листов
Р		

Госстрой СССР
Союзводоканалниипроект
Харьковский
Водоканалпроект

19980-02 11

Формат	Зона	Поз.	Обозначение	Наименование	Кол. на исполн. 902-1--КЖИ-ПГ- 01	02	03	04					Примечание
				Документация									
А4			902-1-96.84 -КЖИ-ТО	Техническое описание									
А4			ПГ СБ	Сборочный чертеж	✕	✕	✕	✕					
А4			-ВМС2	Ведомость расхода стали	✕	✕	✕	✕					
				Сборочные единицы									
		1		Панель стеновая									
			3.902.1-10.2	ПГ78.11-У1Ш	□								
			3.902.1-10.2	ПГ78.11-У1К	□								
			3.902.1-10.2	ПГ78.20-У4Ш		□	□						
			3.902.1-10.2	ПГ78.20-У4К		□	□						
			3.902.1-10.2	ПГ78.11-У1Ш-1				□					
			3.902.1-10.2	ПГ78.11-У1К-1				□					

Привязан

Инв.№

Нач.отд.	Шейко	
Н.контр.	Сокольская	
Гл.спец.	Власенко	
Рук.гр.	Тактышева	
Вед.инж.	Бродская	
Инженер	Земляков	

ТП 902-1-96.84 -КЖИ-ПГ

Панель перегородочная ПГ (ПГ1-ПГ4)

Стадия	Лист	Листов
Р	1	2

Госстрой СССР Союзвсегражданпроект Харьковский Водоканалпроект

Формат А4

Формат	Зона	Поз.	Обозначение	Наименование	Кол. на исполн. 902-1--КЖИ-ПГ- ПГ1	ПГ2	ПГ3	ПГ4					Примечание
		2	3.901-5	Сальник ДУ □ ℓ=200		1	2						
		3	3.901-5	Сальник Ду 50, ℓ=200		1	2	1					
				Изделия закладные									
		4	1.400-15 вып.1 120-23	МН 108-6			8						
		5	902-1-96.84 -КЖИ-МН2	МН2	1	5	4	3					
		6	1.400-15 вып.1. 120-59	МН114-6	2	2							
		7	1.400-15. вып.1.110-03	МН101-6	1								
		8	1.400-15. вып.1.120-47	МН112-6	1	1							
		9	1.400-15. вып. 1.150-71	МН144-6	2								
		10	1.400-15. вып. 1. 150-29	МН-137-6		1	2	1					
		11	1.400-15. вып. 1. 130-29	МН121-6		3	1						
		12	1.400-15. вып. 1. 120-41	МН110-6		1	1						
		13	902-1-96.84 -КЖИ-МН7	МН7	1								

Привязан

Инв.№

ТП 902-1-96.84 -КЖИ-ПГ

Лист

1988-02 12

Альбом V

Типовой проект 902-1-96.84

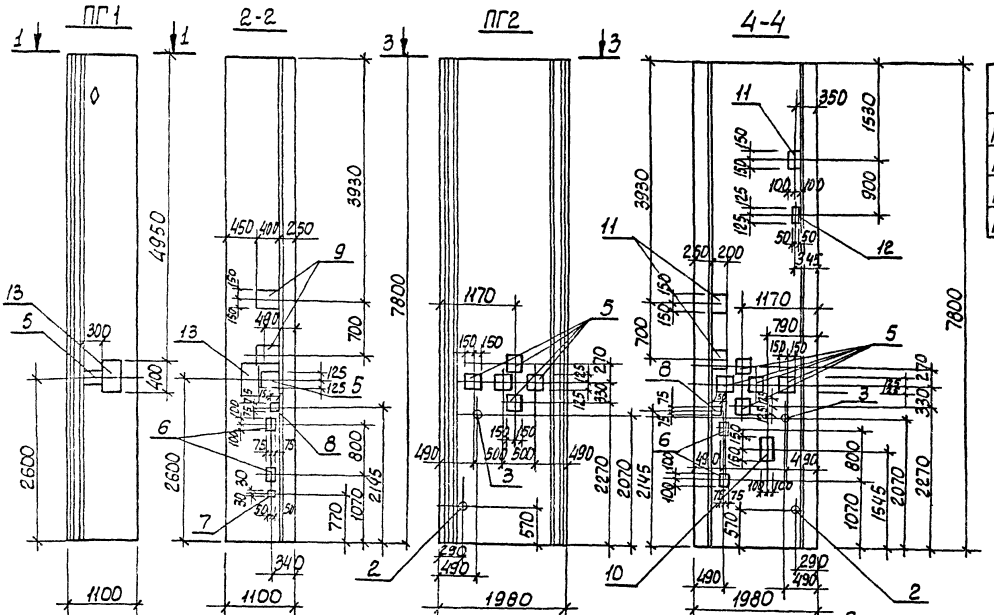

Марка		Условная марка
ПГ78.11-У1	-01	ПГ1
ПГ78.20-У4	-02	ПГ2
ПГ78.20-У4	-03	ПГ3
ПГ78.11-У1-1	-04	ПГ4

Затемненные закладные изделия поз.7 приварить к арматуре сеток

Привязан		Нач.отд.	Шейко		ТП 902-1-96.84-КЖИ-ПГ СБ
		Н.контр.	Сокольская		Панель перегородочная ПГ(ПГ1-ПГ4). Сборочный чертеж
		Гл.спец.	Власенко		Стадия: Р; Масса: –; Масштаб: 1:50
		Рук.гр.	Тахтомышева		Лист 1; Листов 2
		Ст.инж.	Бродская		Гостроп СССР Союзводоканалпроект Харьковский Водоканалпроект
Инв.№		Инж.	Земляков, Мазепа		

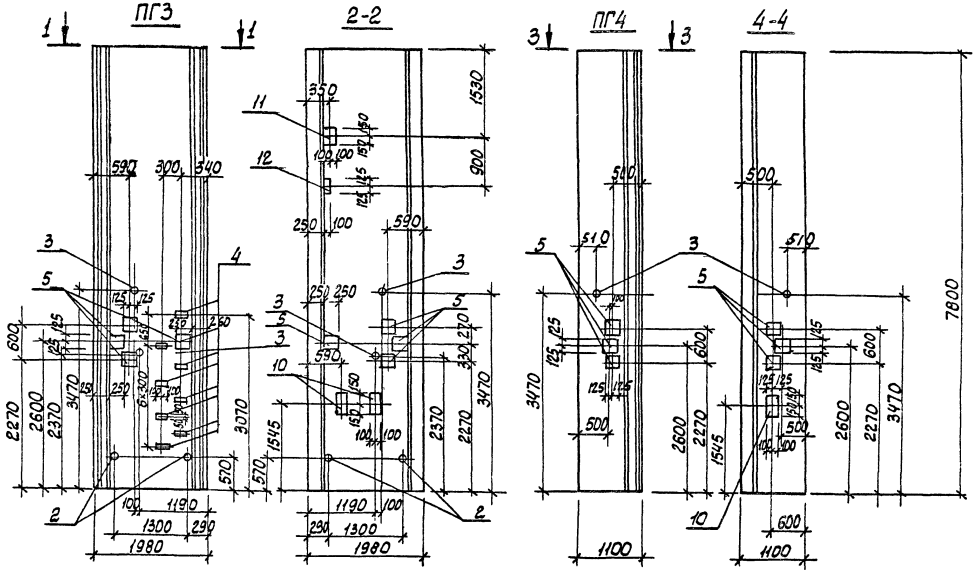

Привязан		
Инв.№		ТП902-1-96.84-КЖИ-ПГ СБ

Марка элемента	Изделия закладные																												Всего
	Арматура класса						Прокат марки																						
	А-III						Вст3кп2																		Вст3кп2-1				
	ГОСТ 5781-82						ГОСТ 103-76									ГОСТ 82-70*					ГОСТ 10704-76*				ГОСТ 2590-71*			
	ф8	ф10	ф12	ф14	ф16	Итого	-8×40	-10×50	-6×100; -8×220	-8×450	-10×400	12×250	8×100	Итого	-3×400	-12×250	-8×200	-10×320	-8×270	Итого	ТР 12×4	ТР 245×7		Итого	ф7	ф10		Итого	
ПГ1	0,1		3,6	1,8		5,5	0,2	4,8	0,3	3,8	1,4		33,6	44,1	15,0					15,0									64,6
ПГ2		0,9	3,3	3,7		7,9	1,2	4,4			1,4		56,8	3,8	67,6			15,2		1,6	16,8	2,3	11,7		14,0	0,3	1,3		1,6	107,9
ПГ3		0,3	6,6	2,8		9,7	0,4	8,8		9,1		2,5	42,6		63,4			11,4	4,6	1,6	17,6	4,6	16,4		21,0	0,6	2,6		3,2	114,9
ПГ4			0,9	2,8		3,7		1,2					42,6		43,8			3,8			3,8	2,3			2,3	0,3	1,3		1,6	55,2

Привязан

Инв. №

Нач. отд.	Шейко		
Н. контр.	Сокольская		
Гл. спец.	Власенко		
Рук. гр.	Тохтамышева		
Вед. инж.	Бродская		
Инж.	Земляков		

ТП 902-1-96.84 — КЖЦ-ВМС2

Ведомость расхода стали (ПГ1-ПГ4)

Стадия	Лист	Листов
Р		

Госстрой СССР
Союзвоенпроект
Харьковский Воронежпроект

Инв. № подл. | Подпись и дата | Взам. инв. №

Альбом V

Типовой проект 902-1-96.84

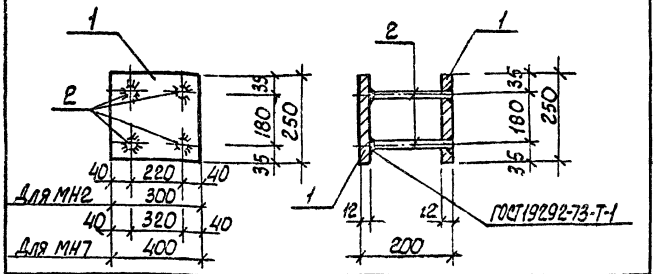

Формат	Зона	Поз.	Обозначение	Наименование	Кол.	Примечание
				Документация		
А4			902-1-96.84 -КЖСЦ-ТО	Техническое описание		
				МН2		
				Детали		
Б4		1	-КЖСЦ-МН2-001	Полоса Б2-12х250 ГОСТ 103-76 / Вст3кп2 ГОСТ 535-79* ℓ=300	2	7,1 кг
Б4		2	-002	Фиг.III ГОСТ 5781-82, ℓ=188	4	0,23 кг
				МН7		
				Детали		
Б4		1	-КЖСЦ-МН7-001	Полоса Б2-12х250 ГОСТ 103-76 / Вст3кп2 ГОСТ 535-79* ℓ=400	2	9,4 кг
Б4		2	-002	Фиг.III ГОСТ 5781-82, ℓ=188	4	0,23 кг

Привязан

Инв.№

Нач.отд.	Шейко	
Н.контр.	Сокольская	
Гл.спец.	Власенко	
Рук.гр.	Тохтамышева	
Ст.инж.	Бродская	
Инженер	Сухарев	

ТП 902-1-96.84 -КЖСЦ-МН2

Изделие закладное (МН2, МН7)

Стадия	Масса	Масштаб
Р	15,2 / 19,7	—
Лист	Листов 1	

Госстрой СССР Союзводоканалпроект Харьковский водоканалпроект

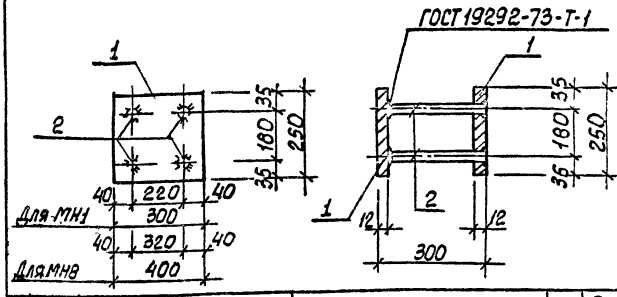

Формат	Зона	Поз.	Обозначение	Наименование	Кол.	Примечание
				Документация		
А4			902-1-96.84 -КЖСЦ-ТО	Техническое описание		
				МН1		
				Детали		
Б4		1	КЖСЦ-МН1-001	Полоса Б2-12х250 ГОСТ 103-76 / Вст3кп2 ГОСТ 535-79* ℓ=300	2	7,1 кг
Б4		2	-002	Фиг.III ГОСТ 5781-82, ℓ=268	4	0,35 кг
				МН8		
				Детали		
Б4		1	КЖСЦ-МН8-001	Полоса Б2-12х250 ГОСТ 103-76 / Вст3кп2 ГОСТ 535-79* ℓ=400	2	9,4 кг
Б4		2	-002	Фиг.III ГОСТ 5781-82, ℓ=268	4	0,35 кг

Привязан

Инв.№

Нач.отд.	Шейко	
Н.контр.	Сокольская	
Гл.спец.	Власенко	
Рук.гр.	Тохтамышева	
Ст.инж.	Бродская	
Инженер	Сухарев	

ТП 902-1-96.84 -КЖСЦ-МН1

Изделие закладное (МН1; МН8)

Стадия	Масса	Масштаб
Р	15,6 / 20,2	—
Лист	Листов 1	

Госстрой СССР Союзводоканалпроект Харьковский водоканалпроект

Альбом V

Типовой проект 902-1-96.84

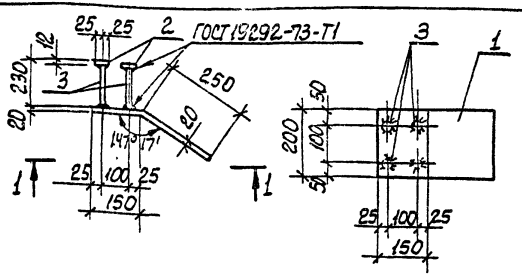

Формат	Зона	Поз.	Обозначение	Наименование	Кол.	Примечание
				Документация		
А4			902-1-96.84-КЖИ-ТО	Техническое описание		
				Детали		
Б4		1	902-1-96.84-КЖИ-МН5-001	Полоса А-2 20×200 ГОСТ 103-76 / В СТ 3 кп 2 ГОСТ 535-79*		
				ℓ=400	1	12,6кг
Б4		2	-002	Полоса В-2 12×50 ГОСТ 103-76 / В СТ 3 кп 2 ГОСТ 535-79*		
				ℓ=50	4	0,24кг
Б4		3	-003	ф16А III ГОСТ 5781-82, ℓ=218	4	0,35кг

Взам. инв. №

Подпись и дата

Инв. №

Привязан

Нач. отд.	Шейко		
Н. контр.	Сокольская		
Гл. спец.	Власенко		
Рук. гр.	Тактамышева		
Вед. инж.	Бродская		
Инженер	Кайков		

902-1-96.84-КЖИ-МН5

Изделие закладное МН5

Стадия	Масса	Масштаб
Р	15,0	-

Лист | Листов 1

Госстрой СССР
Союзводоканалниипроект
Харьковский
Водоканалпроект

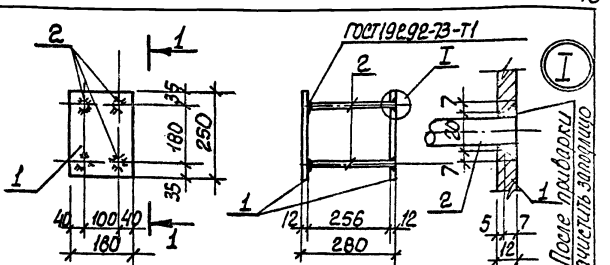

Формат	Зона	Поз.	Обозначение	Наименование	Кол.	Примечание
				Документация		Масса ед. кг
А4			902-1-96.84-КЖИ-ТО	Техническое описание		
				Детали		
Б4		1	902-1-96.84-КЖИ-МН3-001	Полоса А-2 12×180 ГОСТ 103-76 / В СТ 3 кп 2 ГОСТ 535-79		
				ℓ=250	2	4,3кг
Б4		2	-002	ф16А III ГОСТ 5781-82, ℓ=268	4	0,43кг

Взам. инв. №

Подпись и дата

Инв. №

Привязан

Нач. отд.	Шейко		
Н. контр.	Сокольская		
Гл. спец.	Власенко		
Рук. гр.	Тактамышева		
Вед. инж.	Бродская		
Инженер	Кайков		

902-1-96.84-КЖИ-МН3

Изделие закладное МН3

Стадия	Масса	Масштаб
Р	10,3	-

Лист | Листов 1

Госстрой СССР
Союзводоканалниипроект
Харьковский
Водоканалпроект

Альбом V

Типовой проект 902-1-96.84

Формат	Зона	Поз.	Обозначение	Наименование	Кол.	Примечание
				Документация		
А4			902-1-96.84-КЖИ-ТО	Техническое описание		
А3			-МН4СБ	Сборочный чертеж		
						Масса, кг.
				Детали		
Б4		1	-МН4-001	Полоса Б16х630 ГОСТ 82-70* / ВСт3кп2-1 ТУ14-1-3023-80		
				ℓ=630	1	49,8
Б4		2	-002	Полоса Б10х630 ГОСТ 82-70* / ВСт3кп2-1 ТУ14-1-3023-80		
				ℓ=630	2	31,0
Б4		3	-003	Полоса Б10х320 ГОСТ 82-70* / ВСт3кп2-1 ТУ14-1-3023-80		
				ℓ=320	2	8,0
Б4		4	-004	Полоса Б6х850 ГОСТ 82-70* / ВСт3кп2-1 ТУ14-1-3023-80		
				ℓ=850	1	34,0
Б4		5	-005	Полоса Б16х850 ГОСТ 82-70* / ВСт3кп2-1 ТУ14-1-3023-80		
				ℓ=850	1	90,8

Формат	Зона	Поз.	Обозначение	Наименование	Кол.	Примечание
Б4		7	-006	Труба 820х4х500 ГОСТ 10704-76* / ВСт3кп2 ГОСТ 10705-80	1	12,9
Б4		8	-007	Болт М16х60,58 ГОСТ 7798-70*	20	0,13
Б4		9	-008	Труба 426х10х490 ГОСТ 10704-76* / ВСт3кп2 ГОСТ 10705-80	1	50,3

Взам. инв. №

Подпись и дата

Инв. № подл.

Привязан

Инв. №

Нач. отд.	Шейко	
Н. контр.	Сокольская	
Гл. спец.	Власенко	
Рук. гр.	Тахтамышева	
Ст. инж.	Бродская	
Ст. техн.	Чурилова	

ТП 902-1-96.84-КЖИ-МН4

Изделие закладное МН4

Стадия	Лист	Листов
Р	1	2

Госстрой СССР
Союзводоканалниипроект
Харьковский
Водоканалпроект

Взам. инв. №

Подпись и дата

Инв. № подл.

Привязан

Инв. №

ТП 902-1-96.84-КЖИ-МН4

Лист 2

Альбом V

Типовой проект 902-1-96.84

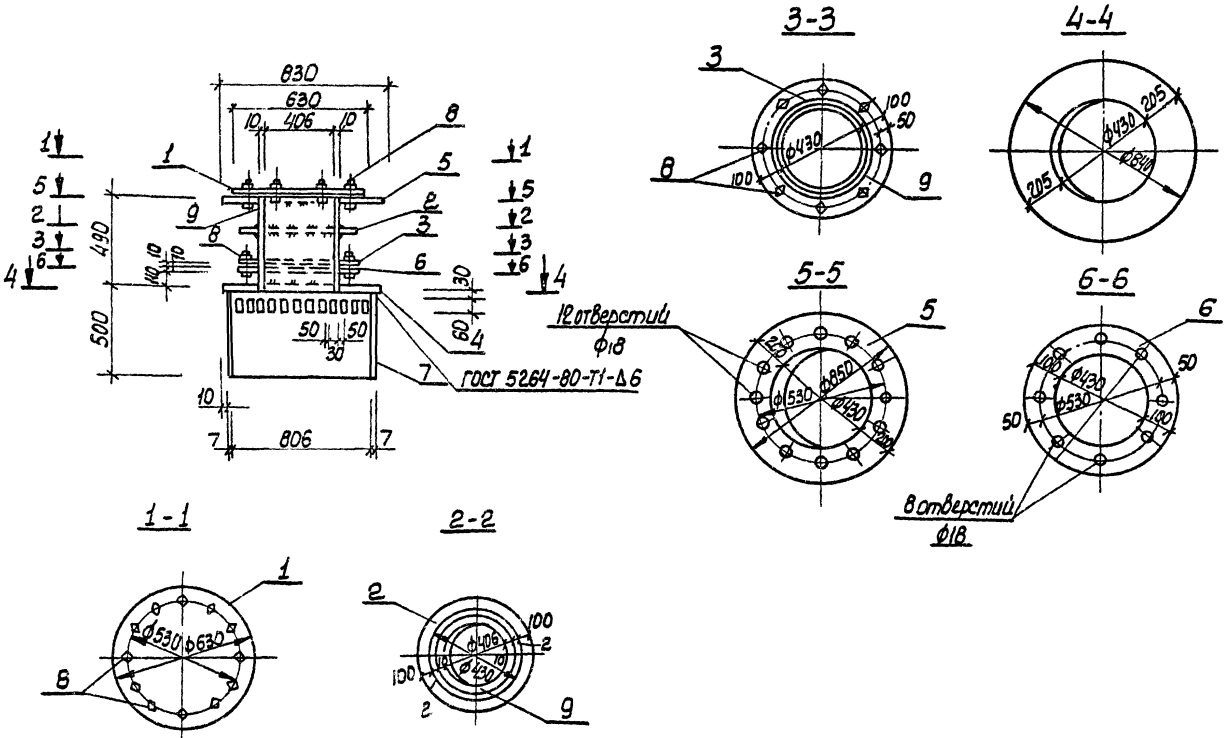

Привязан				ТП 902-1-96.84-КЖИ-МН4СБ		
				Изделие закладное МН4	Стадия	Масса	Масштаб
				Сборочный чертеж	Р	270,6	-
	Нач отд.	Шейко			Лист	Листов 1
	Н. контр.	Сокольская			Госстрой СССР Союзвоорконалниипроект Харьковский Воорконалпроект	
	Гл. спец.	Власенко				
	Рук. гр.	Тахтамышева				
	Ст. инж.	Бродская				
	Ст. техн.	Чурилова				

Альбом V

902-1-96.84

Типовой проект

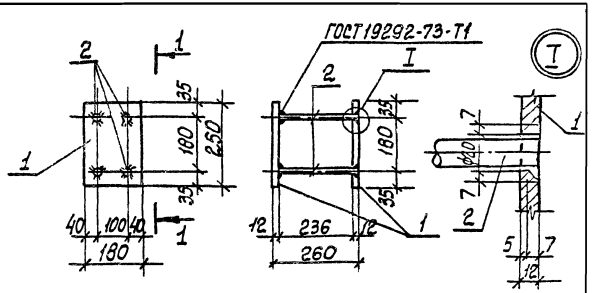

Формат	Зона	Поз.	Обозначение	Наименование	Кол.	Примечание
				Документация		Масса ед. кг
А4			902-1-96.84.КЖСЦ-ТО	Техническое описание		
				Детали		
Б4		1	902-1-96.84.КЖСЦ-МН6-001	Полоса $\frac{К-2\ 12\times180\ ГОСТ\ 103-76}{В\ Ст3кп2\ ГОСТ\ 535-79*}$		
				ℓ = 250	2	4,3
Б4		2	-002	ф16АIII ГОСТ 5781-82		
				ℓ = 248	4	0,4

Привязан

Инв. №

Взам. инв. №

Подпись и дата

Инв. № подл.

Нач. отд.	Шейко		
Н. контр.	Соколовская		
Гл. спец.	Власенко		
Рук. гр.	Тактанишев		
Вед. инж.	Бродская		
Инженер	Каюков		

902-1-96.84 - КЖСЦ - МН6

Изделие закладное МН6

Стадия	Масса	Масштаб
Р	10,2	—

Лист | Листов 31

Госстрой СССР Союзводоканалпроект "Харьковский Водоканалпроект"

Альбом V

Типовой проект 902-1-96.84

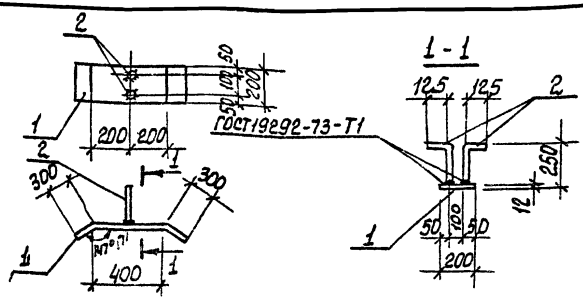

Формат	Зона	Поз.	Обозначение	Наименование	Кол.	Примечание
				Документация		
А4			902-1-96.84-КЖИ-ТО	Техническое описание		
				Детали		
Б4		1	902-1-96.84-КЖИ-МН9-001	Полоса А-2 12×200 ГОСТ103-76 / Вст3кп2 ГОСТ535-79*		
				ℓ=1000	1	18,9кг
Б4		2	-002	ф16А-III ГОСТ5781-82, ℓ=357	2	0,6кг

Взам. инв. №

Подпись и дата

Инв. № подл.

Привязан

Инв. №

Нач. отд.	Шейко	
Н. контр.	Сокольская	
Гл. спец.	Власенко	
Р. - ср.	Тахтамышев	
Ж.	Бродская	
Ин.	Каюков	

ТП902-1-96.84-КЖИ-МН9

Изделие закладное МН9

Стадия	Масса	Масштаб
Р	20,1	-

Лист | Листов 1

Госстрой СССР
Союзводоканалниипроект
Харьковский
Водоканалпроект

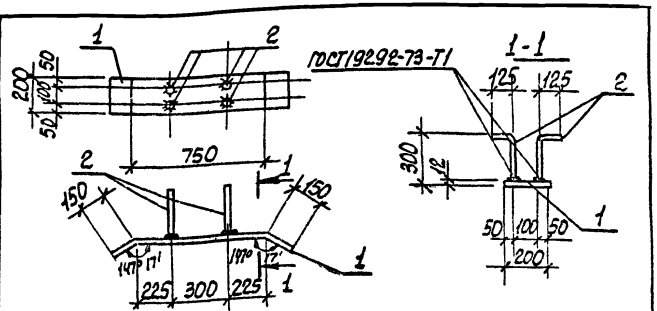

Формат	Зона	Поз.	Обозначение	Наименование	Кол.	Примечание
				Документация		
А4			902-1-96.84-КЖИ-ТО	Техническое описание		
				Детали		
Б4		1	902-1-96.84-КЖИ-МН10-001	Полоса А2 12×200 ГОСТ103-76 / Вст3кп2 ГОСТ535-79*		
				ℓ=1050	1	19,9кг
Б4		2	-002	ф16А-III ГОСТ5781-82, ℓ=413	4	0,65кг

Взам. инв. №

Подпись и дата

Инв. № подл.

Привязан

Инв. №

Нач. отд.	Шейко	
Н. контр.	Сокольская	
Гл. спец.	Власенко	
Рук.	Тахтамышева	
Вкл.	Бродская	
Ин.	Каюков	

ТП902-1-96.84-КЖИ-МН10

Изделие закладное МН10

Стадия	Масса	Масштаб
Р	22,5	-

Лист | Листов 1

Госстрой СССР
Союзводоканалниипроект
Харьковский
Водоканалпроект

Альбом V

Типовой проект 902-1-96.84

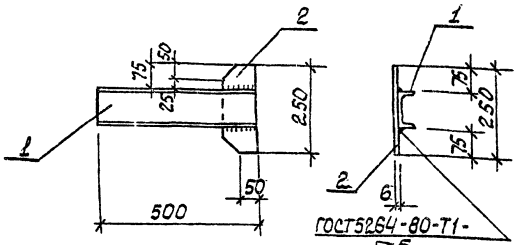

Формат	Зона	Поз.	Обозначение	Наименование	Кол.	Примечание
				Документация		Масса ед.кг
А4			902-1-96.84-КЖИ-ТО	Техническое описание		
				Детали		
Б4		1	902-1-96.84 КЖИ-МС1-001	Швеллер 10 ГОСТ 8240-72 / В СТ3кп2-1Т414-1-3023-80		
				ℓ=500	1	4,3
Б4		2	-002	Полоса 5-2 6×100 ГОСТ103-76 / В СТ3кп2 ГОСТ535-79*		
				ℓ=250	1	1,0

Привязан

Инв. №

Взам. инв. №

Подпись и дата

Инв. № подл.

ТП902-1-96.84-КЖИ-МС1

Изделие соединительное МС1

Стадия	Масса	Масштаб
Р	5,3	—

Лист | Листов 1

Гостроой СССР Союзводоканалниипроект Харьковский Водоканалпроект

Нач. отд. Шейко
Н.контр. Сокольская
Гл. спец. Власенко
Рук. гр. Тахтамышева
Вед. инж. Бродская
Инженер Каньков

Формат А4

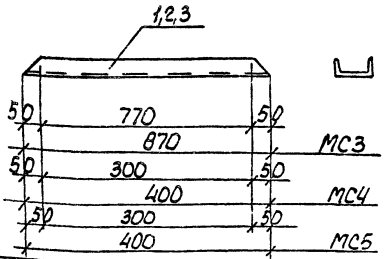

Формат	Зона	Поз.	Обозначение	Наименование	Кол.	Примечание
				Документация		
А4			902-1-96.84 -КЖИ-ТО	Техническое описание		
				МС3		
				Детали		
Б4		1	902-1-96.84-КЖИ-МС3-001	Швеллер 10 ГОСТ 8240-72 / В СТ3кп2-1Т414-1-3023-80 ℓ=870	1	7,5 кг
				МС4		
				Детали		
Б4		2	-МС4-001	Швеллер 10 ГОСТ 8240-72 / В СТ3кп2-1Т414-1-3023-80 ℓ=400	1	3,4 кг
				МС5		
				Детали		
Б4		3	-МС5-001	Швеллер 16 ГОСТ 8240-72 / В СТ3кп2-1Т414-1-3023-80 ℓ=400	1	5,7 кг

Привязан

Инв. №

Взам. инв. №

Подпись и дата

Инв. № подл.

ТП902-1-96.84-КЖИ-МС3

Изделие соединительное (МС3-МС5)

Стадия	Масса	Масштаб
Р	7,5 3,4 5,7	

Лист | Листов 1

Гостроой СССР Союзводоканалниипроект Харьковский Водоканалпроект

Нач. отд. Шейко
Н.контр. Сокольская
Гл. спец. Власенко
Рук. гр. Тахтамышева
Вед. инж. Бродская
Инженер Каньков, Земляков

Формат А4

gost.e-ecolog.ru