ТИПОВОЙ ПРОЕКТ
902-1-92.84
КАНАЛИЗАЦИОННАЯ НАСОСНАЯ СТАНЦИЯ ПРОИЗВОДИТЕЛЬНОСТЬЮ 25-173 м³/ч, НАПОРОМ 6-65м ПРИ ГЛУБИНЕ ЗАЛОЖЕНИЯ ПОДВОДЯЩЕГО КОЛЛЕКТОРА 4,0 м

(СБОРНО-МОНОЛИТНЫЙ ВАРИАНТ)

АЛЬБОМ III

АРХИТЕКТУРНО-СТРОИТЕЛЬНЫЕ РЕШЕНИЯ.
НАДЗЕМНАЯ ЧАСТЬ.
ОБЩИЕ ЧЕРТЕЖИ.

19976 - 03

gost.e-ecolog.ru

привязан

Инв. №

ТИПОВОЙ ПРОЕКТ
902-1-92.84
КАНАЛИЗАЦИОННАЯ НАСОСНАЯ СТАНЦИЯ ПРОИЗВОДИТЕЛЬНОСТЬЮ 25-173 м³/ч НАПОРОМ 6-65 м ПРИ ГЛУБИНЕ ЗАЛОЖЕНИЯ ПОДВОДЯЩЕГО КОЛЛЕКТОРА 4,0 м (СБОРНО – МОНОЛИТНЫЙ ВАРИАНТ)

СОСТАВ ПРОЕКТА:

АЛЬБОМ	I	Пояснительная записка
АЛЬБОМ	II	Технологические решения. Внутренний водопровод и канализация. Отопление и вентиляция
АЛЬБОМ	III	Архитектурно-строительные решения. Надземная часть. Общие чертежи.
АЛЬБОМ	IV	Строительные решения. Подземная часть.
АЛЬБОМ	V	Подземная часть. Изделия.
АЛЬБОМ	VI	Силовое электрооборудование. Технологический контроль.
АЛЬБОМ	VII	Спецификации оборудования.
АЛЬБОМ	VIII	Ведомости потребности в материалах.
АЛЬБОМ	IX	Сметы. Общая часть.
АЛЬБОМ	X	Сметы. Подземная часть.

Применяемые типовые материалы

Т-2092 Бак разрыва струи емкостью 180л

Серия 3.900-13 Вып 2 Колонка управления задвижкой ф300

АЛЬБОМ III

РАЗРАБОТАН

ПРОЕКТНЫМ ИНСТИТУТОМ

„ХАРЬКОВСКИЙ ВОДОКАНАЛПРОЕКТ"

ГЛАВНЫЙ ИНЖЕНЕР ИНСТИТУТА Г.А. Бондаренко

ГЛАВНЫЙ ИНЖЕНЕР ПРОЕКТА В.С. Лялюк

Распространяет ЦИТП

Распространяет Тбилисский филиал ЦИТП

УТВЕРЖДЕН в/о „Союзводоканалниипроект

ПРОТОКОЛ N 29 от 7.06.1984г.

ВВЕДЕН В ДЕЙСТВИЕ в/о „Союзводоканалниипроект

ПРИКАЗ N 203 от 27.09.1984г.

Привязан

Инв. №

Наименование	NN листов	NN стр.
Содержание альбома III		2
Основной комплект марки АР		
Общие данные	1	3
План на отм. 0,000 Разрез 1-1	2	4
Фасады. Схемы расположения элементов заполнения оконных проемов. Ведомость отделки помещений.	3	5
Планы кровли и полов. Экспликация полов	4	6
План отверстий. Развертки стен венткамеры. Узлы	5	7
Детали I - VI	6	8
Основной комплект марки КЖ		
Общие данные	1	9
Схема расположения плит покрытия на отм. 3,300	2	10
Схема расположения балок и плит перекрытия на отм.-0,030 (начало)	3	11
Схема расположения балок и плит перекрытия на отм.-0,030 (окончание)	4	12
Балки БОм1-БОм3. Общий вид и схемы армирования	5	13
РКм2. Общий вид. (начало).	6	14
РКм2. Общий вид (окончание)	7	15
РКм2. Пм1. Общий вид и схема армирования. Балки Бм1-Бм4. Общий вид и схемы армирования	8	16
РКм2. Лоток Лм1. Общий вид и схема армирования (начало)	9	17
РКм2. Лоток Лм1. Общий вид и схема армирования (окончание)	10	18
РКм2. Спецификация	11	19
Схема расположения фундаментов под оборудование	12	20
Схема расположения элементов форшахты	13	21
ОКм1. Общий вид. и схема армирования	14	22

Наименование	NN листов	NN стр.
Детали гидроизоляции. Установка дренажного приямка.	15	23
Схема использования ж.б. конструкций сооружения в качестве заземлителей	16	24
Основной комплект марки КМ		
Общие данные	1	25
Схема расположения путей монорельсов в надземной части	2	26
Изделия		
Опись документов		27
Техническое описание		27
Плита перекрытия (П20д-3б-1, П20д-3б-1-01)		28
Плита перекрытия П13-11б-2		28
Балка (Б1, Б2)		29
Плита перекрытия (П7-5б-1, П23д-3б-1)		29
Плита перекрытия П23д-3б-2		29
Опорная подушка ОП1		30
Опорный блок ОП3		30
Плита покрытия 1ПВ4-4ВрII=110Ан-500Ш		31
Каркас плоский Кр5.		31
Каркас плоский КР(КР1-КР4)		
Сборочный чертеж		32
Каркас плоский КР(КР1-КР4)		32
Каркас плоский Кр(Кр6-Кр11).		
Сборочный чертеж		32
Каркас плоский Кр(Кр6-Кр11)		32
Сетка арматурная С1		33
Петля строповочная П1		33
Сетка арматурная С(С4, С5)		
Сборочный чертеж		33
Сетка арматурная С(С4, С5)		33
Изделие соединительное МС1		34
Изделие соединительное Мс2		34
Изделие закладное МН1		34
Изделие закладное МН2		34
Изделие закладное Мн(Мн3-Мн5)		35
Изделие закладное Мн6		35
Опора ОП2		35

Типовой проект 902-1-92.84 Альбом III

Инв. № подл. | Подпись и дата | Взам. инв. №

Привязан

Инв. №

19976-03 3

Альбом III

Типовой проект 902-1-92.84

Ведомость основных комплектов рабочих чертежей

Обозначение	Наименование	Примечание
902-1-92.84 -НК	Технологические решения	
-ОВ	Отопление и вентиляция	
-ВК	Внутренний водопровод и канализация	
-АР	Архитектурные решения	
-КЖ	Конструкции железобетонные	
-КМ	Конструкции металлические	
-ЭМ	Силовое электрооборудование	
-АТХ	Технологический контроль	

Ведомость рабочих чертежей основного комплекта марки АР

Лист	Наименование	Примечание
1	Общие данные	
2	План на отм. 0,000. Разрез 1-1	
3	Фасады. Схемы расположения элементов заполнения оконных проемов. Ведомость отделки помещений	
4	Планы кровли и полов. Экспликация полов	
5	План отверстий. Развертки стен вентканеры. Узлы	
6	Детали I-VI	

Основные строительные показатели надземной части.

Наименование	Ед. изм.	Количество	Примечание
Площадь застройки	м²	43,94	расчетный показатель
Общая площадь	м²	34,44	1м³/ч (всего
-на расчетную единицу	м²	0,34	расчетных
Строительный объем	м³	164,78	единиц
-на расчетную единицу	м³	1,65	100)

Типовой проект разработан в соответствии с действующими нормами и правилами.

Гл. инж. проекта В.С. Лялюк

Ведомость ссылочных и прилагаемых документов

Обозначение	Наименование	Примечание
	Ссылочные документы	
ГОСТ 14624-69	Двери деревянные для зданий промышленных предприятий.	
ГОСТ 11214-78	Окна и балконные двери деревянные с двойным остеклением для жилых и общественных зданий	
1.138-10, вып. 1	Перемычки железобетонные для зданий с кирпичными стенами.	
5.904-4	Двери и люки для вентиляционных камер	
1.400-15, вып. 1	Унифицированные закладные изделия железобетонных конструкций для крепления технологических коммуникаций и устройств	
2.430-3, вып. 2	Типовые архитектурно-строительные детали промышленных зданий с кирпичными стенами	
2.460-14	Типовые узлы покрытий промзданий в местах пропуска вентиляционных шахт	
ГОСТ 22950-78	Плиты минераловатные повышенной жесткости на синтетическом связующем	
	Прилагаемые документы	
902-1-9284-АРВМ	ВМ по рабочим чертежам основного комплекта марки АР	

Спецификация стекол

Наименование и марка остекляемого изделия	ГОСТ и вид стекла	Толщина стекла, мм	Размеры, мм Длина	Размеры, мм Ширина	Кол.
Окно ОС 12-9	ГОСТ	4	600	715	6
	111-78	4	320	715	6

Ведомость спецификаций

Лист	Наименование	Примечание
1	Спецификация стекол	
2	Спецификация элементов заполнения проемов	
2	Спецификация перемычек	
3	Спецификация элементов заполнения проемов	
5	Спецификация к схеме расположения закладных изделий	

Общие указания

1. За условную отметку 0,000 принят уровень чистого пола монтажной площадки машинного отделения, что соответствует абсолютной отметке [ ]
2. Условная отметка уровня земли принята - 0,150.
3. Над проемами менее 600мм по ширине выкладываются рядовые перемычки из отборного целого кирпича на растворе марки 25 и заделываются в простенки на расстояние не менее 25 см от откосов проемов. Под нижний ряд кирпича в слой раствора укладывается арматура ф6АI из расчета по одному стержню на каждые 1/2 кирпича толщины стены.

Привязан

Инв. №

ТП 902-1-9284-АР

Нач. отд.	Шейко		Канализационная насосная станция производительностью 25-173м³/ч, напором 6-65м	Стадия	Лист	Листов
Н. контр.	Сокольская			Р	1	6
Гл. спец.	Власенко					
Рук. гр.	Юрьева		Общие данные	Госстрой СССР Союзводоканалпроект Харьковский Водоканалпроект		
Ст. арх.	Ткаченко					

19976-03 4

Формат А2

Инв. № подл. | Подпись и дата | Взам. инв. №

Согласовано | Гл. спец. | Инв. № подл.

Альбом III

Типовой проект 902-1-92.84

Разрез 1-1

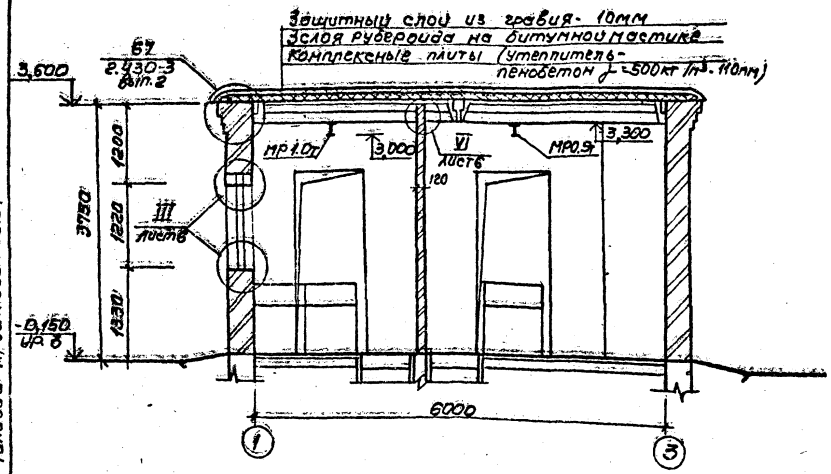

План на отм.0,000

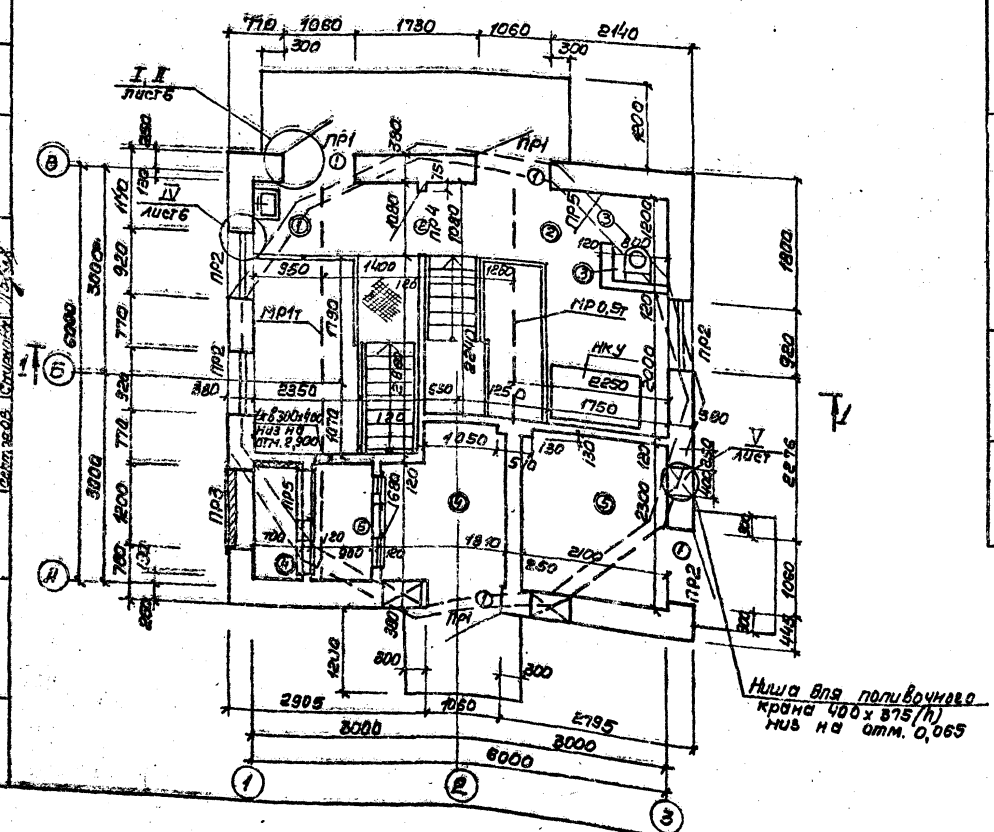

Ведомость проемов ворот и дверей

Марка, поз.	Размер проема в кладке
1	1060 x 2400
2	1020 x 2380
3	820 x 2080
4	505 x 1255
5	505 x 1255

Спецификация элементов заполнения проемов

Марка поз.	Обозначение	Наименование	Кол.	Масса ед, кг	Примечание
1	ГОСТ 14624-69	Дверной блок ДБЗ-ЛПВ	4		
2	ГОСТ 14624-69	Дверной блок ДЗЗ-Л	1		
3	ГОСТ 14624-69	Дверной блок ДЗ8-ЛПВ	1		
4	5.904-4	Дверь утепленная ДУС1,25x0.5	1	36.0	
5	5.904-4	Дверь неутепленная ДС1,25x0.5	1	24.5	

Ведомость перемычек

Марка, поз	Схема сечения
ПР1	1ПР38-15.12.22У; 1ПР1-12.12.14; 2,400; 130; 250; Б–А; Б–В
ПР2 ПР3	1ПР1-12.12.14 (для ПР2); 2,400; 380; 1ПР2-15.12.14 (для ПР3); 2–3; 2–1
ПР4	1ПР1-12.12.6; 2,070
ПР5	1ПР1-10.12.6; 2,070; 0,900

Спецификация перемычек

Марка, поз.	Обозначение	Наименование	Кол.	Масса ед, кг	Примечание
ПР1	1.138-10. вып.1	1ПР38-15.12.22У	3	100	
	1.138-10. вып.1	1ПР1-12.12.14	6	54	
ПР2	1.138-10. вып.1	1ПР1-12.12.14	12	54	
ПР3	1.138-10. вып.1	1ПР2-15.12.14	3	65	
ПР4	1.138-10. вып.1	1ПР1-12.12.6	1	25	
ПР5	1.138-10. вып.1	1ПР1-10.12.6	2	20	

Экспликация помещений

Номер по плану	Наименование	Площадь м²	Категория производство по взрывной, взрыво-пожарной и пожарной опасности
1	Монтажная площадка помещения решеток-дробилок	2.54	Д
2	Монтажная площадка машзала	6.59	Д
3	Санузел	0.96	
4	Венткамера приточная	6.76	Д
5	Венткамера вытяжная	4.83	Д

Согласовано

Инв. № подл. | Подпись и дата | Взам. инв. №

Отдел ВИК | Отдел эл. | Отдел ЭО | Сектор ЭО | Нарвин | Гарман | Стрелков | Ф. спец. п.о. | Пуховский

Гип	Лялюк		
Нач. отд	Шейко		
Н. контр	Сокольская		
Гл. спец.	Власенко		
Рук. гр.	Юрьева		
Ст. арх.	Хесина		

Привязан

Инв. №

ТП902-1-92.84-АР

Канализационная насосная станция производительностью 25-173м³/ч, напором 8-65м

План на отм.0,000
Разрез 1-1

Стадия	Лист	Листов
Р	2	

Госстрой СССР
Союзводоканалниипроект
Харьковский водоканалпроект

Альбом III

Типовой проект 902-1-92.84

Инв.№ подл. | Подпись и дата | Взам. инв.№

Фасад 1-3

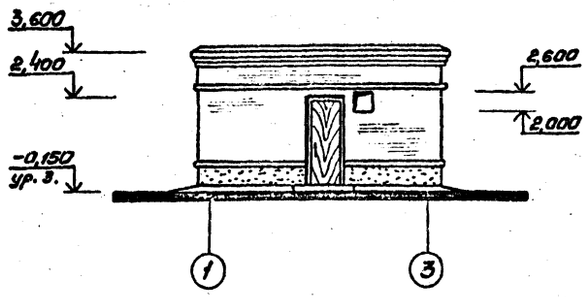

Фасад А-В

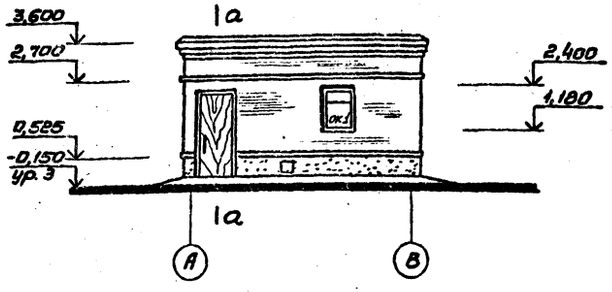

Фасад 3-1

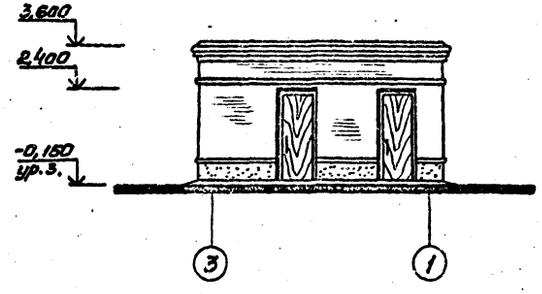

Фасад В-А

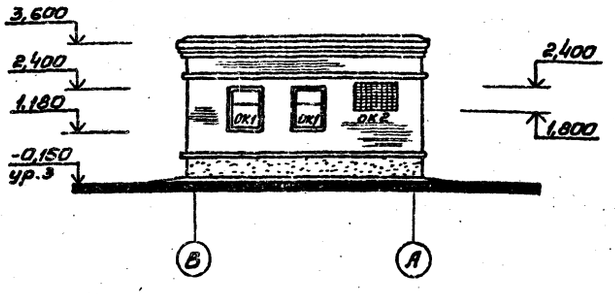

а-а

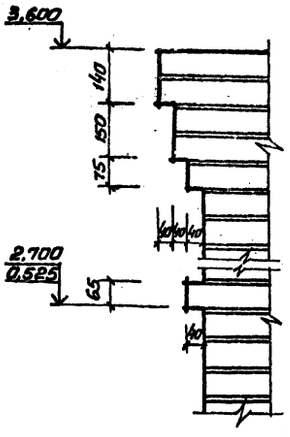

Схемы расположения элементов заполнения оконных проемов

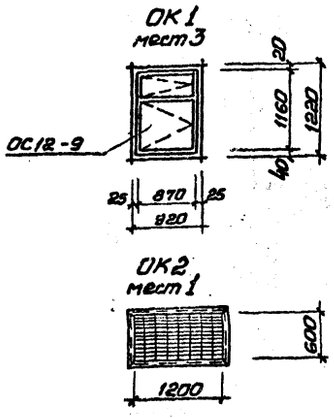

Спецификация элементов заполнения проемов

Марка, поз.	Обозначение	Наименование	Кол.	Масса ед. кг	Примечание
ОК1	ГОСТ 11214-78	Окно ОС12-9	3		
ОК2		Узел воздухозабора	1		по черт. ОВ

Ведомость отделки помещений
Площадь м²

Наименование или номер помещения	Потолок		Стены или перегородки		Низ стен или перегородок (панель)			Примечание
	Площадь	Вид отделки	Площадь	Вид отделки	Площадь	Вид отделки	Высота, мм	
Монтажная площадка помещения решеток-дробилок	9,26	Затирка, грунт из лака ПФ-170 в 1 слой, покраска эмалью ПФ133 в 3 слоя	30,6	Штукатурка, грунт из лака ПФ-170 в 1 слой, покраска эмалью ПФ133 в 3 слоя				
Монтажная площадка машзала	10,58	Затирка клеевая покраска	49,46	Штукатурка клеевая покраска				
Санузел	0,96	Затирка, покраска силикатной краской К-2	8,4	Цементная штукатурка, покраска силикатной краской К-2	5,0	Глазурованная плитка	1500	
Венткамера	11,59	Затирка известковая побелка	97,2	Подрезка швов известковая побелка				
Помещение решеток-дробилок	6,76	Затирка, грунт из лака ПФ-170 в 1 слой, покраска эмалью ПФ133 в 3 слоя	h=4,0 30,9 h=5,5 58,7	Затирка жел. бет. стен, грунт-пак. ПФ-170 в 1 слой, покраска эмалью ПФ133 в 3 слоя.				
Помещение машзала	16,8	Затирка клеевая покраска	h=4,0 65,94 h=5,6 106,98	Затирка жел. бет. стен, покраска поливинил-ацетатной краской ВА-27А				

Привязан

Инв.№

Гл. инж.	Пялюк		
Нач. отд.	Шейко		
Н. контр.	Соколовская		
Гл. спец.	Власенко		
Рук. гр.	Юрьева		
Ст. арх.	Хесина		

ТП 902-1-92.84-АР

Канализационная насосная станция производительностью 25-173 м³/ч, напором 6-65

Стадия	Лист	Листов
Р	3	

Фасады. Схемы расположения элементов заполнения оконных проемов. Ведомость отделки помещений

Госстрой СССР Союзводоканалниипроект Харьковский Водоканалпроект

19976-03 6

Альбом III

Типовой проект 902-1-92.84

План кровли

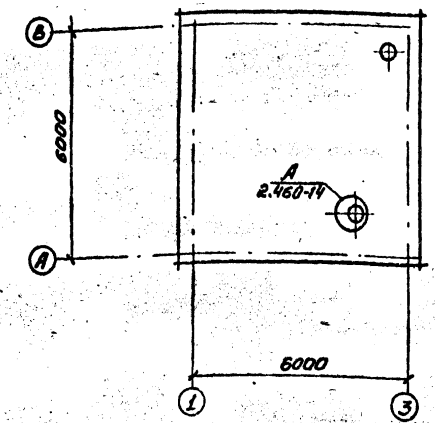

План полов на отм. 0,000

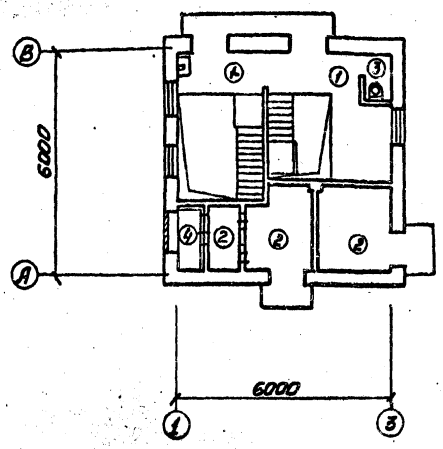

План полов на отм -5,700, -7,500 и -8,700

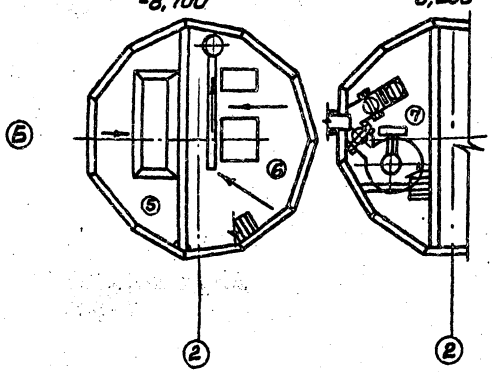

План полов на отм -3,200, -4,700, -6,200

Экспликация полов

Наименование или номер помещения по проекту	Тип пола по проекту	Схема пола или номер узла по серии	Элементы пола и их толщина	Площадь пола, м²
Монтажные площадки над машзалом и помещением решеток-дробилок	①		Покрытие - бетон марки 300 с пропиткой поверхности флюатами - 30мм Выравнивающий слой * Сборные железобетонные плиты перекрытия.	9,13
Венткамеры	②		Покрытие - цементно-песчаный раствор марки 200 с железнением-30мм Выравнивающий слой * Сборные железобетонные плиты перекрытия	10,41
Санузел	③		Покрытие - керамическая плитка по ГОСТ 6787-80-13мм Прослойка и заполнение швов - битумная мастика - 2мм Гидроизоляционный слой - 2 слоя гидроизола марки ГИ-1 на битумной мастике с посыпкой верхнего слоя песком крупностью 1,5÷5 по мастике - 6мм Стяжка - бетон марки 100 - 20мм Выравнивающий слой - Сборные железобетонные плиты перекрытия.	0,96
Форкамера	④	0,050	Покрытие - цементно-песчаный раствор марки 200 - 20мм. Утеплитель - жесткие минераловатные плиты $\lambda = 350\ кг/м^3$ (ГОСТ 22950-78)-60мм Сборные железобетонные плиты перекрытия	1,18
Приемный резервуар	⑤		Покрытие - цементно-песчаный раствор марки 200 - 20мм Подготовка - бетон марки 100 с уклоном - 180 - 300мм Железобетонное днище.	11,56
Машзал	⑥		Покрытие - керамическая плитка (ГОСТ 6787-80)-13мм Прослойка и заполнение швов - цементно-песчаный раствор марки 150-17мм Стяжка - цементно-песчаный раствор марки 150-40мм Песок с уклоном 230 - 260мм Железобетонное днище	18,38
Помещение решеток-дробилок	⑦		Покрытие - керамическая плитка (ГОСТ 6787-80)-13мм Прослойка и заполнение швов - цементно-песчаный раствор марки 150-17мм Монолитная железобетонная плита	11,56

* Выравнивающий слой из бетона марки 50 уложить по плитам высотой 70мм и 140мм до отметки -0,030.

Плинтусы у стен и фундаментов выполнить из материала покрытия пола.

Согласовано
Гл. спец. т.о. Лунгевич 2/82г.

Инв. № подл. | Подпись и дата | Взам. инв. №

Привязан

Инв. №

Нач. отд.	Шейко		
Н. контр.	Сокольская		
Гл. спец.	Власенко		
Рук. гр.	Юрьева		
Ст. арх.	Жесина		

ТП 902-1-92.84 -АР

Канализационная насосная станция производительностью 25-173 м³/ч напором 6-65

Стадия	Лист	Листов
Р	4	

Планы кровли и полов. Экспликация полов

Госстрой СССР Союзводоканалпроект Сантехпроект Водоканалпроект

Альбом III

Типовой проект 902-1-92.84

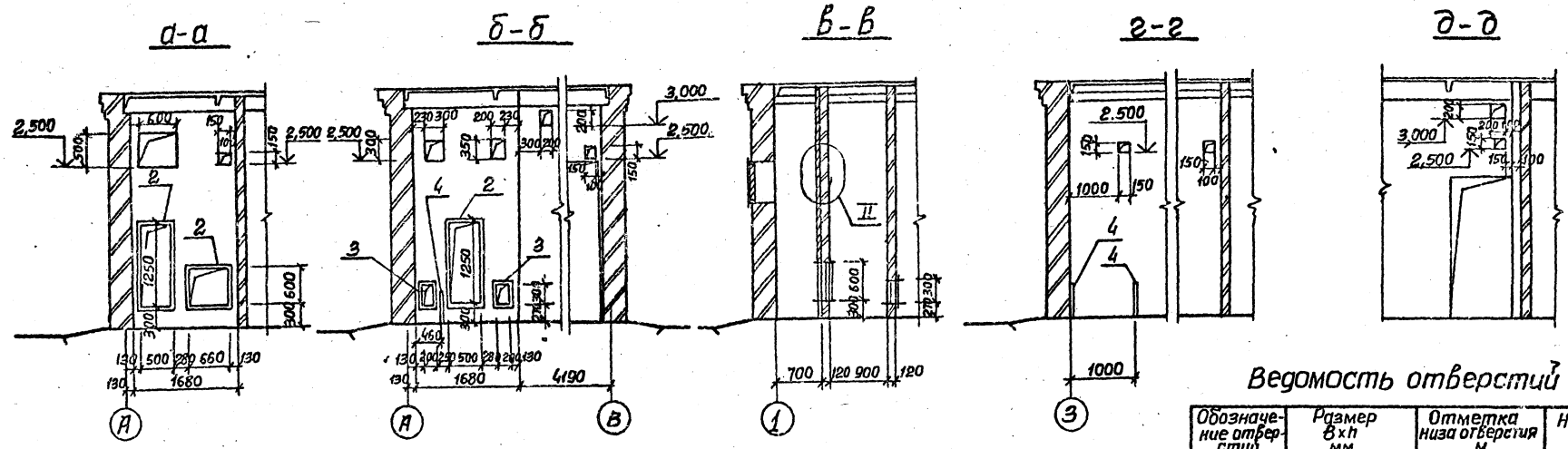

Ведомость отверстий

Обозначение отверстий	Размер B×h мм	Отметка низа отверстия м	Назначение
А	580×600	2,000	ОВ
Б	200×200	2,700	ОВ
В	200×200	3,000	ОВ
Г	150×150	2,500	ЭА
Д	600×500	2,500	ОВ
Е	300×300	2,500	ОВ

План отверстий

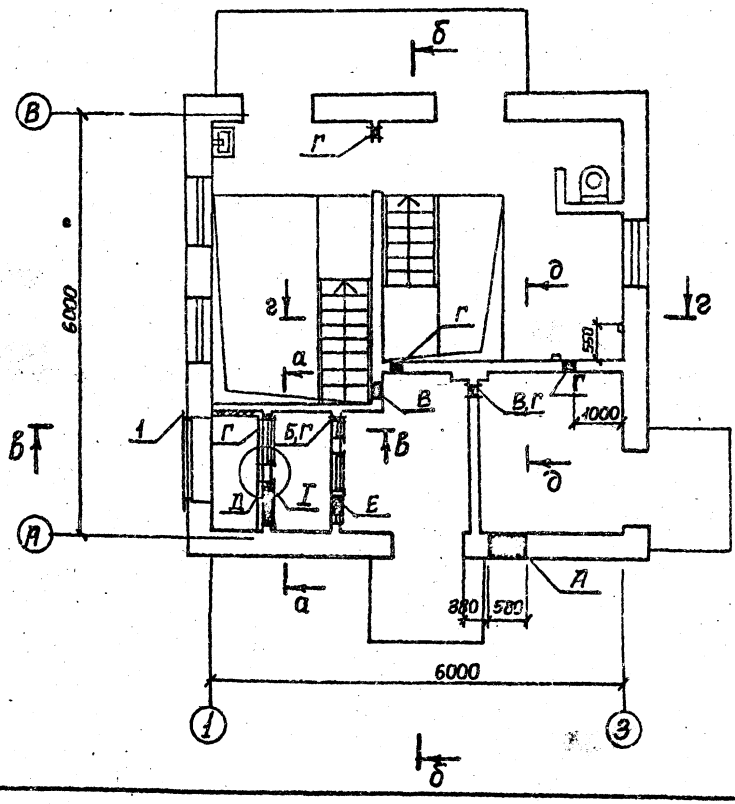

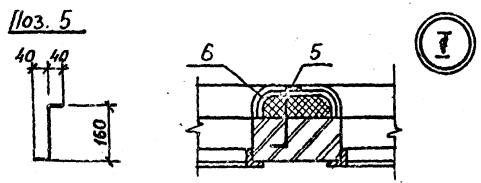

Штукатурка цементным раствором
Сетка проволочная тканая №18
Утеплитель - минераловатные жесткие плиты на синтетической связке
γ = 350 кг/м³ (ГОСТ 22950-78) - 68 мм
Кирпичная перегородка

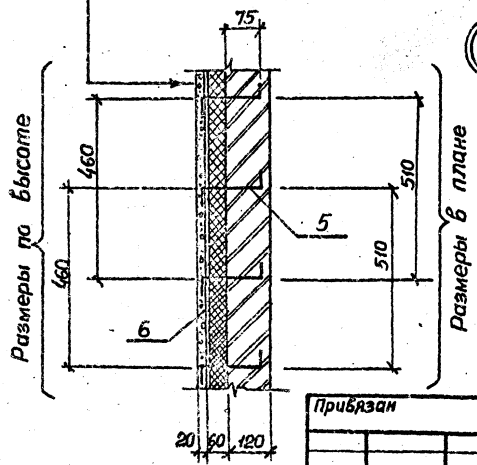

Спецификация к схеме расположения закладных элементов

Марка поз.	Обозначение	Наименование	Кол	Масса, ед, кг	Примечание
1	1.400-15 Вып. 1.710-48	Закладной элемент МН 725-1	1	15,5	
2	1.400-15 Вып. 1.540-09	Закладной элемент МН 548	П.М. 1052	44,2	
3	1.400-15 Вып. 1.710	Закладной элемент МН 701-1	2	4,9	
4	1.400-15 Вып. 1.110-11	Закладной элемент МН 104-6, ℓ=0,5м	3	1,75	
5	ГОСТ 5781-82	Анкер ф6АI ℓ=240	45	0,06	
6	ГОСТ 3826-66*	Сетка проволочная тканая №18	7,0м²	—	

Привязан				ТП 902-1-92.84-АР	
	Нач.отд.	Шейко		Канализационная насосная станция производительностью 25-173м³/ч, напором 6-65м	Стадия: Р; Лист: 5; Листов:
	Н.контр.	Сокольская			
	Гл.спец.	Власенко		План отверстий развертки стен венткамеры узлы	Госстрой СССР Союзводоканалпроект Харьковский Водоканалпроект
Инв. № подл.	Рук. гр.	Юрьева			
	Ст.арх.	Хесина			

Инв. № подл. | Подпись и дата | Взам. инв. № | Отдел ЭА | Сектор ОВ | Гл. спец. т.о. | Бирчак | Смирнова | Кучковский

19976-03 8 Формат А2

Альбом III

Типовой проект 902-1-92.84

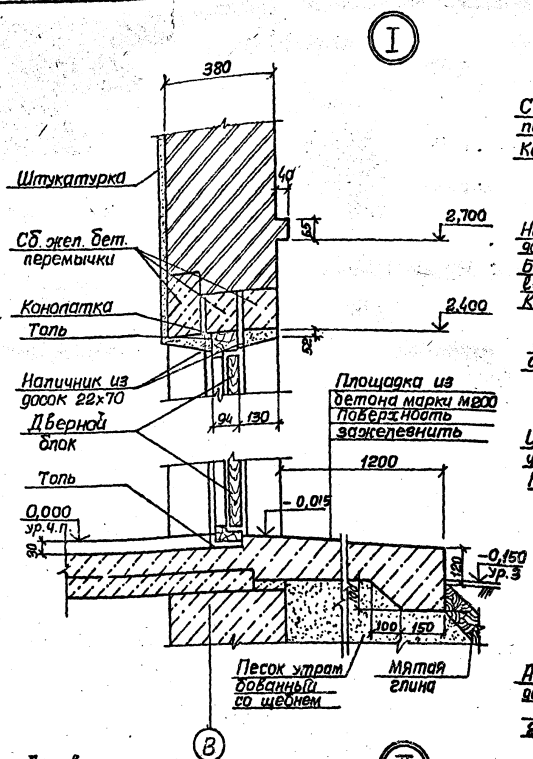

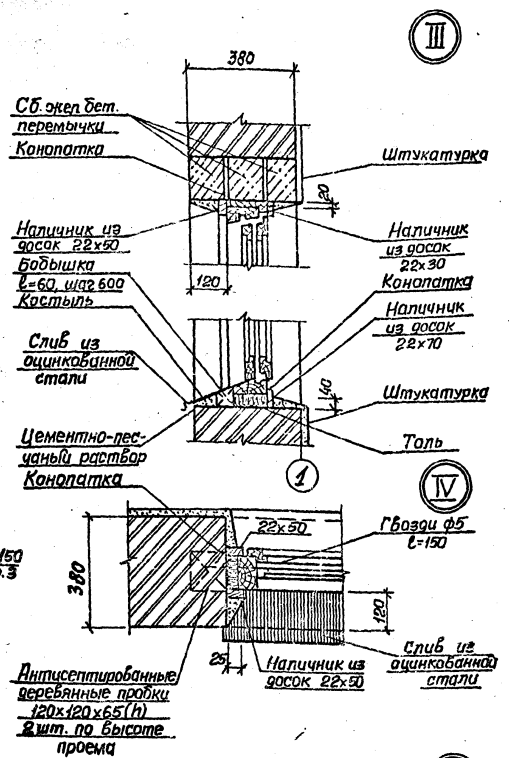

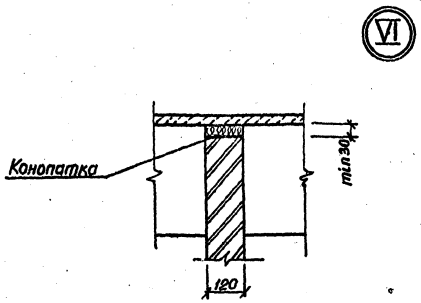

1. Оконные блоки до установки в проем оклеить толем.

2. Зазоры между кладкой и оконным блоком тщательно проконопатить войлоком, смоченным в алебастровом растворе.

3. Слив из оцинкованной кровельной стали завести в паз коробки на суриковой замазке и одеть на костыль.

4. Костыль прибить к бобышке, утопленной в растворе откоса.

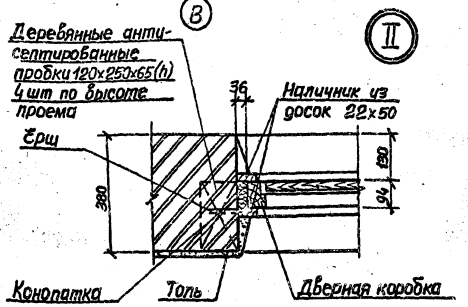

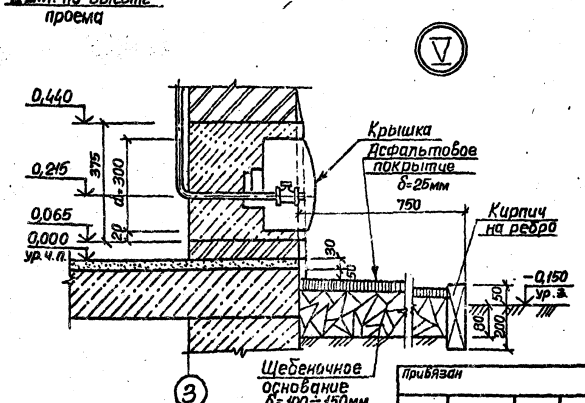

Привязан				ТП 902-1-92.84-АР	
				Канализационная насосная станция производительностью 25-173м³/ч, напором 6-65м	Стадия: Р; Лист: 6; Листов:
	Нач.отд.	Шейко		Детали I-VI.	Госстрой СССР Союзводоканалниипроект Харьковский Водоканалпроект
	Н.контр.	Ожольская			
	Гл.спец.	Власенко			
	Рук.гр.	Юрьева			
Инв.№	Ст.арх.	Хесина			

Согласовано
Гл. спец. т.О. Рачковский
Взам. инв.№
Подпись и дата
Инв.№ подл.

Альбом III

Типовой проект 902-1-92.84

Ведомость рабочих чертежей основного комплекта марки КЖ

Лист	Наименование	Примечание
1	Общие данные	
2	Схема расположения плит покрытия на отм. 3,300.	
3.	Схема расположения балок и плит перекрытия на отм. -0,030 (начало)	
4	Схема расположения балок и плит перекрытия на отм. -0.030 (окончание)	
5	Балки БОм1-БОм3. Общий вид и схемы армирования.	
6	РКм2. Общий вид. (начало)	
7	РКм2. Общий вид (окончание)	
8	РКм2, Пм1. Общий вид и схема армирования. Балки БМ1-БМ4. Общий вид и схемы армирования	
9	РКм2. Лоток Лм1. Общий вид и схема армирования. (начало)	
10	РКм2. Лоток Лм1. Общий вид и схема армирования (окончание)	
11	РКм2. Спецификация	
12.	Схема расположения фундаментов под оборудование	
13	Схема расположения элементов форшахты	
14	ОКм1. Общий вид и схема армирования.	
15	Детали гидроизоляции. Установка дренажного приямка	
16	Схема использования ж.б. конструкций сооружения в качестве заземлителей	

Ведомость спецификаций

Лист	Наименование	Примечание
2	Спецификация к схеме расположения плит покрытия.	
3	Спецификация к схеме расположения балок и плит перекрытия	
12	Спецификация к схеме расположения фундаментов под оборудование	
13	Спецификация к схеме расположения элементов форшахты	

Типовой проект разработан в соответствии с действующими нормами и правилами.

Главный инженер проекта: В.С.Лялюк

Ведомость ссылочных и прилагаемых документов

Обозначение	Наименование	Примечание
	Ссылочные документы	
ГОСТ 22701.2-77	Плиты ж.б. ребристые предварительно напряженные размерами 6×3 м для покрытий производственных зданий	
1.494-24 вып. 1	Стаканы для крепления крышных вентиляторов, дефлекторов и зонтов.	
3.006-2 вып. II-2	Сборные ж.б. каналы и тоннели из лотковых элементов	
1.465-1-10/82.	Комплексные железобетонные плиты покрытий одноэтажных промышленных зданий	
1.400-15 вып. 1	Унифицированные закладные изделия железобетонных конструкций для крепления технологических коммуникаций и устройств.	
	Прилагаемые документы	
902-1-92.84-КЖ ВМ1	ВМ по рабочим чертежам основного комплекта марки КЖ. Монолитные конструкции.	Альбом VIII
-КЖ ВМ2	ВМ по рабочим чертежам основного комплекта марки КЖ. Сборные конструкции.	Альбом VIII
-КЖИ	Изделия	Альбом III

Ведомость объемов сборных бетонных и железобетонных конструкций по рабочим чертежам основного комплекта марки КЖ

№ п.п.	Наименование группы элементов конструкции	Код	Кол. м³	Примечание
1.	Плиты покрытия	584100	2,1	
2	Плиты перекрытия	584200	2,8	
3	Балки	582400	1,3	
4	Стаканы	584100	0,12	

Материалы на изготовление сборных бетонных и железобетонных конструкций учтены в ведомости потребности в материалах и отдельно не учитываются.

Согласовано

Взам. инв. №

Подпись и дата

Инв. № подл.

Привязан

Инв. №

ТП 902-1-92.84 -КЖ

Нач. отд.	Шейко	
Н. контр.	Сокольская	
Гл. спец.	Власенко	
Рук. гр.	Тахтамышева	
Инженер	Мурошникова	
Инженер	Рукас	

Канализационная насосная станция производительностью 25-173 м³/ч, напором 6-65м

Стадия	Лист	Листов
Р	1	16

Общие данные

Гострой СССР Союзводоканалпроект Подольский водоканалпроект

19976-03 10

Альбом III

Типовой проект 902-1-92.84

Схема расположения плит покрытия на отм. 3,300

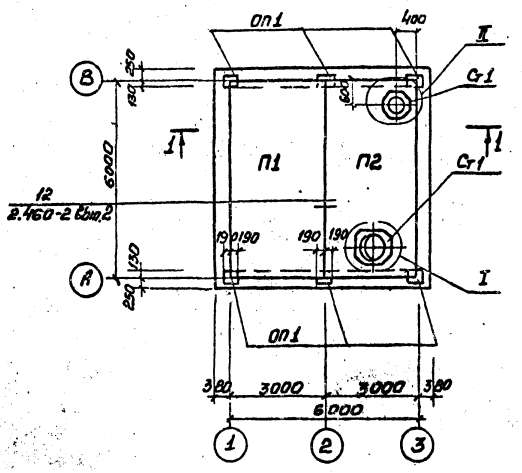

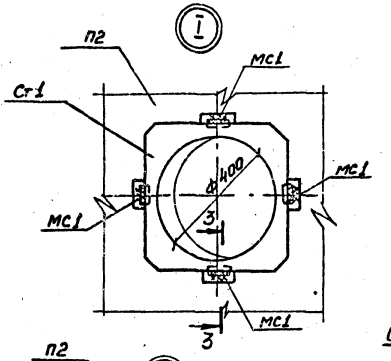

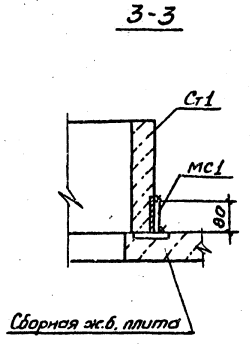

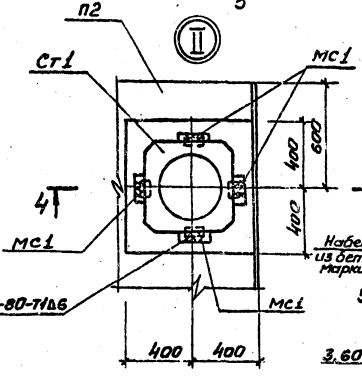

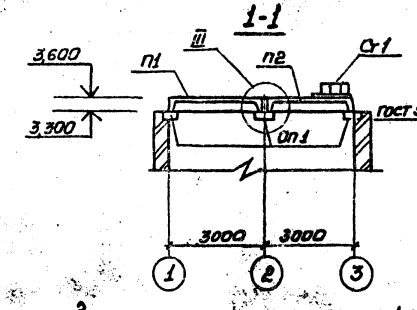

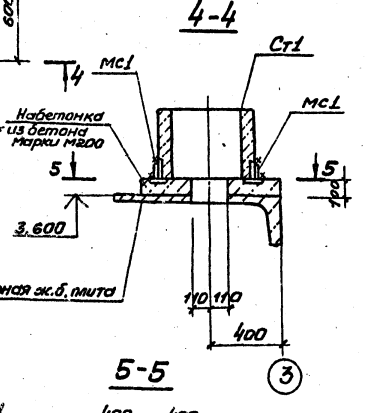

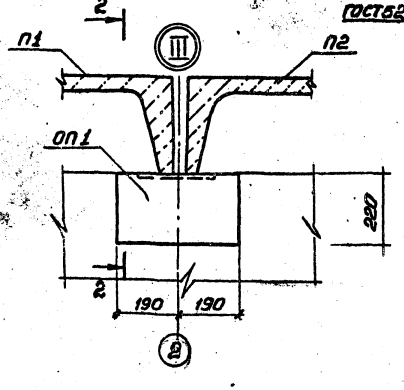

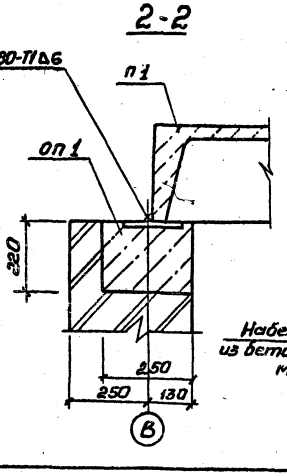

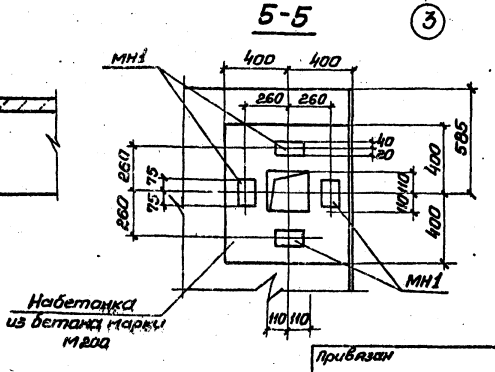

Спецификация к схеме расположения плит покрытия

Марка поз.	Обозначение	Наименование	Кол.	Масса ед. кг	Примечание
		Плиты покрытия			
П1	1.465.1-10/82.1-01	1ПГ-38рIIт-110лн-500	1	3980	
П2	902-1-92.84-КЖИ-П2	1ПВ4-48рIIт-110лн-500а	1	3980	
Оп1	-КЖИ-Оп1	Опорная подушка Оп1	6	60,0	
Ст1	Серия 1.494-24 Вып.1	Стакан СБ4А-1	2	150,0	
МН1	1.400-15 Вып.1 110-05	Изделие закладное МН102-6	4		
Мс1		Полоса $\frac{5-28\times100\ ГОСТ103-76}{ВСТ3кп2\ ГОСТ535-79}$ ℓ=80	8	0,63	

Продольный стык между комплексными плитами выполнить по серии 1.465.1-10/82.0-01у

Согласовано
Группа ОВ Смирнова
Взам. инв. №
Подпись и дата
Инв. № подл.

Нач. отд.	Шейко		
Н. контр.	Соколовская		
Гл. спец.	Власенко		
Рук. гр.	Тахтамышева		
Ст. инж.	Кап		
Инженер	Сухарева		
Инженер	Мирошникова		

Привязан

Инв. №

ТП902-1-92.84-КЖС

Канализационная насосная станция производительностью 25-173м³/ч, напором 6-65м

Схема расположения плит покрытия на отм. 3,300

Стадия	Лист	Листов
Р	2	

Госстрой СССР Союзводоканалниипроект Харьковский Водоканалпроект

19976-03 11

Альбом III

Типовой проект 902-1-92.84

Схема расположения балок и плит перекрытия РКм 1 на отм -0,030

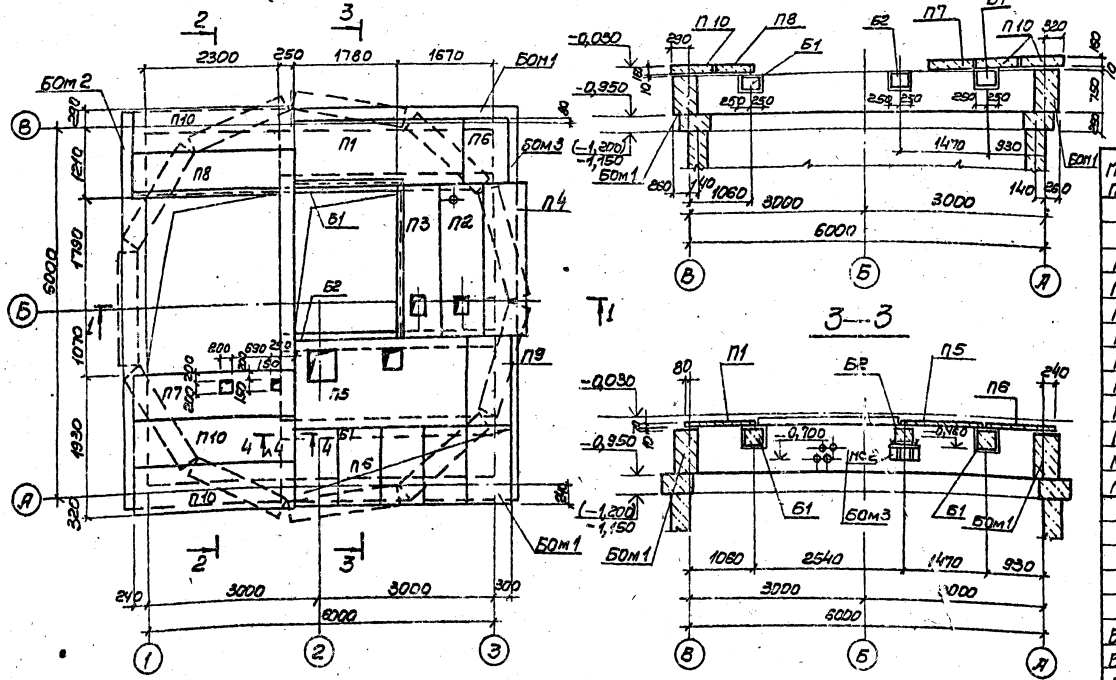

2 – 2

3 – 3

1 – 1

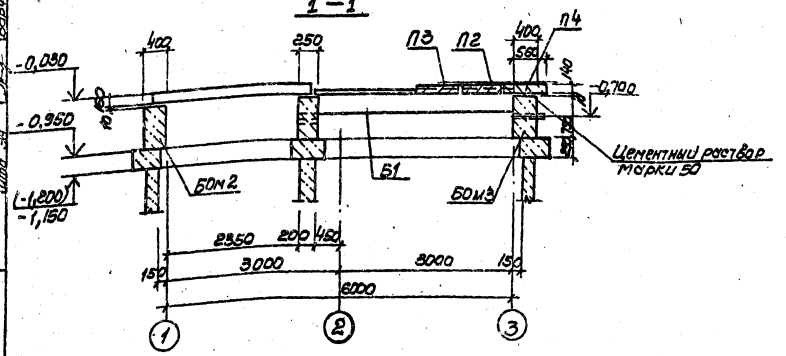

Расчетная схема Б1-Б2

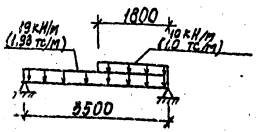

Спецификация к схеме расположения элементов перекрытия на отм. 0,000 РКм 1

Марка, поз.	Обозначение	Наименование	Кол.	Масса т	Примечание
		Плиты перекрытия			
П1	902-1-92.84 КЖИ-П7-5Б	П7-5Б-1	1	0.61	
П2	902-1-92.84 - КЖИ-П20д-35	П20д-35-1	1	0.64	
П3	- КЖИ-П20д-35-1-Ст	П20д-35-1-Ст	1	0.64	
П4	3.006-2 Вып. II-2	П20д-35	1	0.64	
П5	902-1-92.84 - КЖИ-ПЗ-116-1	П13-116-1	1	1.2	
П6	3.006-2 Вып II-2	П7д-5Б	6	0.15	
П7	902-1-92.84- КЖИ-П23д-35-1	П23д-35-1	1	0.82	
П8	902-1-92.84- КЖИ-П23д-35-2	П23д-35-2	1	0.82	
П9	3.006-2 Вып. II-2	П10д-5Б-01	1	0.19	
МС2	902-1-92.84 - КЖИ-МС2	МС2	1		
П10	3.006-2 Вып II-2	П23д-35	3	0.82	
		Балки сборные			
Б1	902-1-92.84 КЖИ-Б1	Б1	2	1.1	
Б2	-Б1	Б2	1	1.1	
		Балки монолитные			
БОМ1	лист 5	БОМ1	2		
БОМ2	лист 5	БОМ2	1		
БОМ3	лист 5	БОМ3	1		

1. Швы между плитами заполнить цементным раствором марки 50
2. Отверстия для трубопроводов ф100 (вкл) следует пробить по месту
3. Размеры в скобках для опускного способа производства работ

Инв.№ подл. | Подпись и дата | Взам.инв.№ | Инв.№ дубл. | Подпись и дата

				ТП 902-1-92.84-КЖ		
Нач.отд	Шерешко					
Н.контр.	Сокольская			Канализационная насосная станция производительностью 25-173м3/ч напором 6-65м	стадия	Лист	Листов
Гл.спец.	Власенко				Р	3	
Рук.гр.	Тонтанашвили						
Ст.инж.	Подзолков			Схема расположения балок и плит перекрытия на отм.-0.030 (начало)	Госстроисеер Главводоканалпроект Ленгорсети Ленгипроект		
Инженер	Перова						
Инженер	Пирожников						

Привязан

Инв.№

19976-03 12

Альбом III

Типовой проект 902-1-92.84

Согласовано

Инв. № подл. | Подпись и дата | Взам. инв. №

Схема расположения закладных элементов набетонки

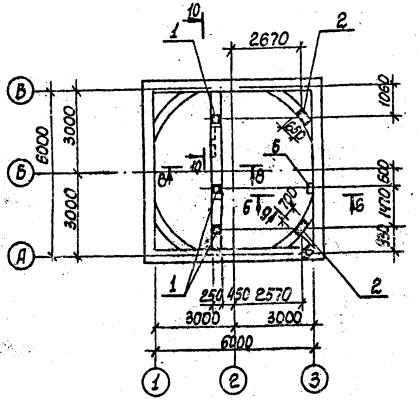

8-8

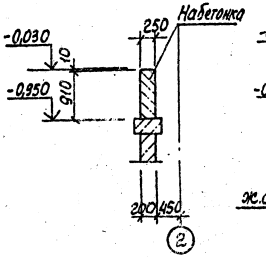

9-9

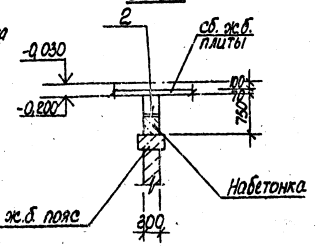

10-10

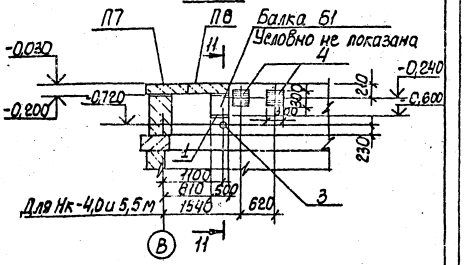

4-4

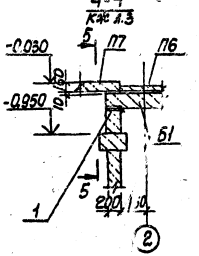

5-5

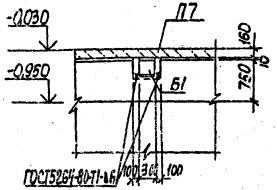

6-6

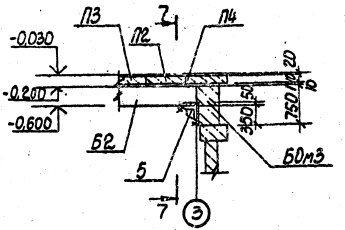

11-11

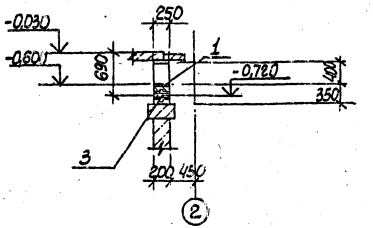

7-7

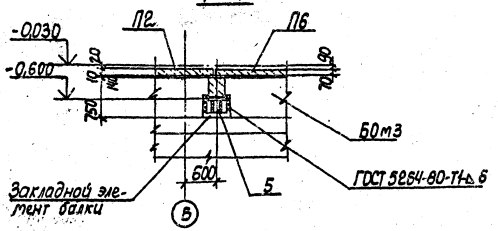

Спецификация к схеме расположения элементов набетонки

Формат	Зона	Поз.	Обозначение	Наименование	Кол.	Примечание
				Набетонка		
				Сборочные единицы		
				Изделие закладное		
		1	1.400-15 вып.1 150-36	Мн142-6	3	
		2	1.400-15 вып.1 140-31	Мн132-2	п.м 1,35	
		3	3.901-5	Сальник Ду=100, l=300	1	
		4	1.400-15 вып.1 130-59	МН126-6	2	
А4		5	902-1-92.84-КЖЦ-МС2	МС2	1	
				Материалы		
		6		Бетон марки М200	1,76	м³

Нач. отд.	Шейко		ТП 902-1-92.84 -КЖ	
Н. контр.	Сокольская			
Гл. спец.	Власенко		Канализационная насосная станция производительностью 25-173 м³/ч, напором 6-65 м	Стадия: Р; Лист: 4; Листов:
Рук. гр.	Тахтамышева			
Ст. инж.	Подзолков		Схема расположения балок и плит перекрытия на отм. -0,030, (окончание)	Госстрой СССР Союзводоканалпроект Харьковский Водоканалпроект
Инженер	Перова			
Инженер	Мирошникова			

Привязан

Инв. №

19976-03 13

Альбом III

Типовой проект 902-1-92.84

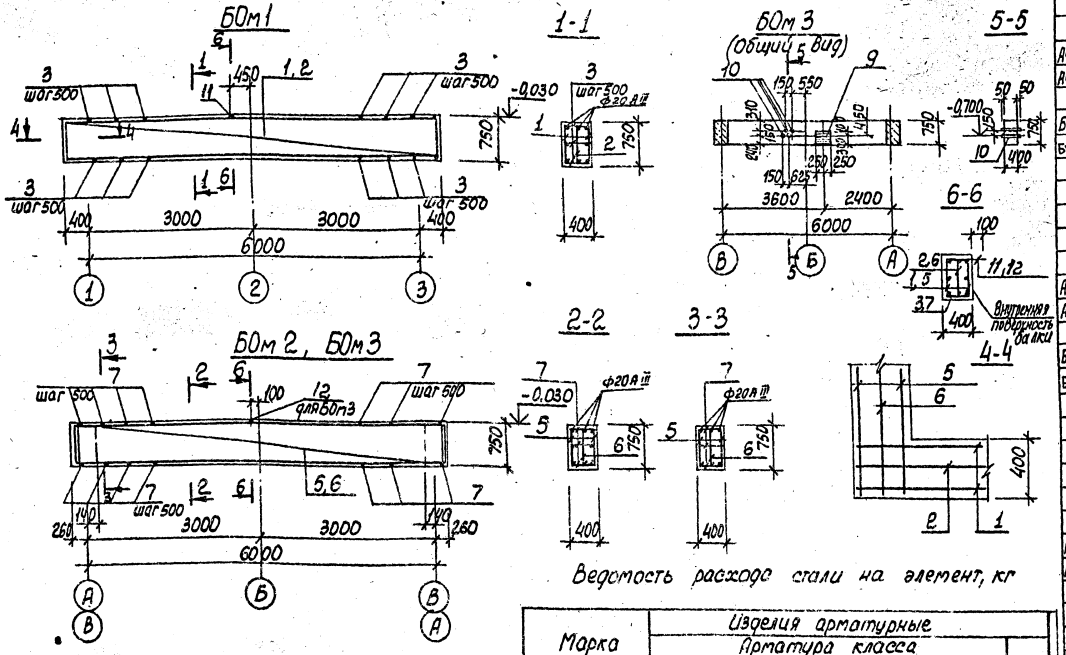

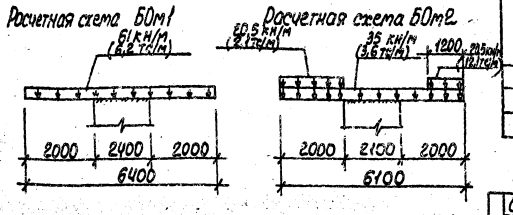

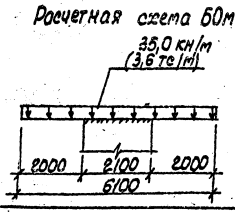

Ведомость расхода стали на элемент, кг

Марка элемента	Изделия арматурные									
	Арматура класса									Всего
	А-I				А-III					
	ГОСТ 5781-82									
	Ф8	Ф10		Итого	Ф10	Ф12	Ф16	Ф20	Итого	
БОм1	24,3	9,7		34,0	-	30,0	-	50,1	80,1	114,1
БОм2	25,4			25,4	19,1	-	-	45,9	65,0	90,4
БОм3	25,4			25,4	19,1	-	-	45,9	65,0	90,4

Продолжение ведомости

Изделия закладные						
Арматура класса		Прокат марки			Всего	Общий расход
А-III		ВСт3кп2-1				
ГОСТ5781-82		ГОСТ82-70*				
12	Итого	8-8	8-10	Итого		
—	—	—	—	—	—	114,1
—	—	—	—	—	—	90,4
1,4	1,4	2,6	1,8	14,4	15,8	106,2

Формат	Зона	Поз.	Обозначение	Наименование	Кол.	Примечание
				Балка БОм1		
				Сборочные единицы		
А4		1	902-1-9284 КЖИ-Кр1	Каркас плоский Кр1	2	
А4		2	-Кр1	Кр2	1	
				Детали		
Б4		3		10АI ГОСТ5781-82, ℓ=380	39	0,24кг
Б4		11		Ф10А-I ГОСТ5781-82 ℓ=480	1	0,30кг
				Материалы		
		4		Бетон марки М200	2,04	м³
				Балка БОм2		
				Сборочные единицы		
А4		5	-Кр1	Каркас плоский Кр3	2	
А4		6	-Кр1	Кр4	1	
				Детали		
Б4		7		8АI ГОСТ5781-82, ℓ=380	36	0,15кг
Б4		12		8А-I ГОСТ5781-82 ℓ=480	1	0,19кг
				Материалы		
		8		Бетон марки М200	1,72	м³
				Балка БОм3		
				Сборочные единицы		
А4		5	-Кр1	Каркас плоский Кр3	2	
А4		6	-Кр1	Кр4	1	
				Изделие закладное		
		9	1.400-15 Вып.1 180-05	Мн-159-6	1	
Б4		10		Труба Ду=100 ГОСТ3262-75* ℓ=500	4	0,11кг
				Детали		
Б4		7		8АI ГОСТ5781-82, ℓ=380	36	0,15кг
Б4		12		8А-I ГОСТ5781-82, ℓ=480	1	0,19кг
				Материалы		
				Бетон марки М200	1,72	м³

Защитный слой бетона для рабочей арматуры принят 25 мм

ТП 902-1-92.84 -КЖ

Нач.отд.	Шейко	
Н.контр.	Сокольская	
Гл.спец.	Власенко	
Рук.гр.	Татьянова	
Ст.инж.	Подзолков	
Инженер	Перова	
Инженер	Мирошникова	

Канализационная насосная станция производительностью 25-173м³/ч напором 6-65м

Балки БОм1-БОм3. Общий вид и схемы армирования

Стадия	Лист	Листов
Р	5	

Гострой СССР Союзводоканалпроект Харьковский Водоканалпроект

Привязан

Инв.№

Согласовано

Взам.инв.№

Подпись и дата

Инв.№ подл.

Согласовано
Инв.№ подл. | Подпись и дата | Взам. инв.№ | Инв.№ дубл. | Подпись и дата

РКм2

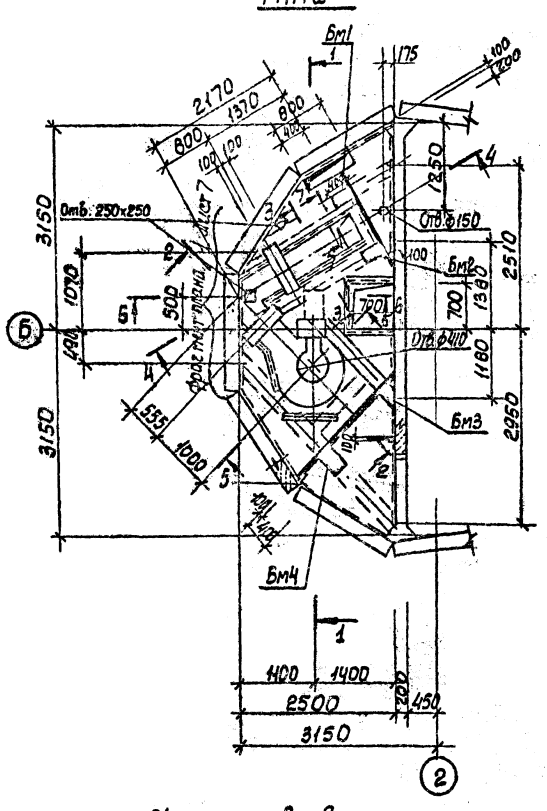

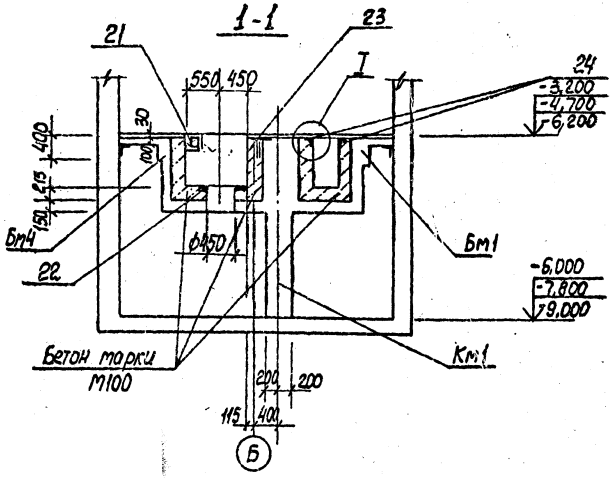

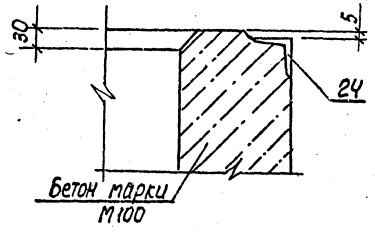

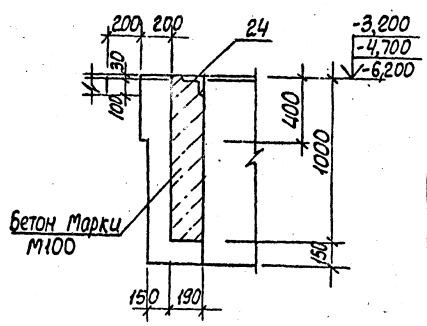

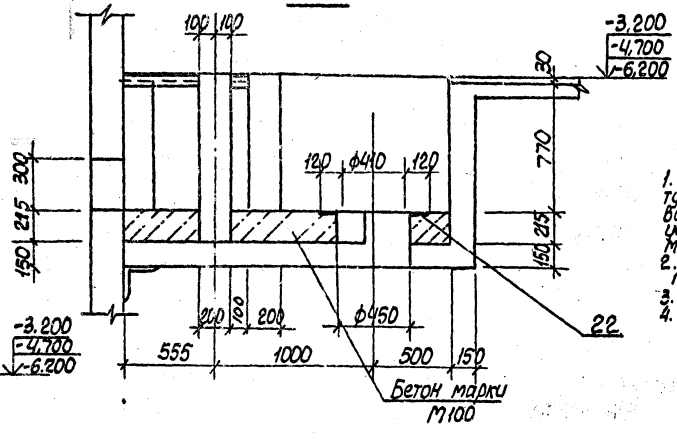

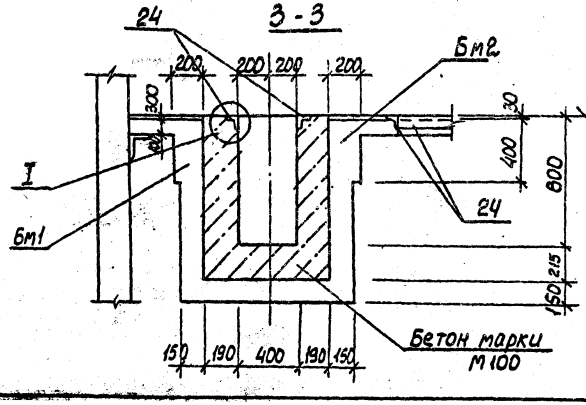

1. Внутренние поверхности лотков оштукатурить цементно-песчаным раствором состава 1:2 δ=20мм с железнением на участке установки решеток стены затереть цементным раствором.
2. Рамы щитовых затворов установить по рабочим чертежам.
3. Сечения 4-4 ÷ 6-6 см. лист 7
4. Условные обозначения:
   -3,200 Нк-4,0м
   -4,70 Нк-5,5м
   -6,200 Нк-7,0м

					ТП 902-1-92.84 -КЖ		
Нач.отд.	Шейко						
Н.контр.	Сокольская			Канализационная насосная станция производительностью 25-175 м³/ч напором 6-65м	стадия	лист	листов
Гл.спец.	Власенко				Р	6	
Рук.гр.	Тютюнник						
Разраб.	Кот			РКм2. Общий вид. (начало)	Госстрой СССР Союзгосстройпроект Харьковский Водоканалпроект		
Инженер	Сукарев						
Инженер	Мирошников						

Привязан

Инв.№

Альбом III

Типовой проект 902-1-92.84

Согласовано

Инв. № подл. | Подпись и дата | Взам. инв. № | Инв. № дубл. | Подпись и дата

Фрагмент плана 1. лист 6

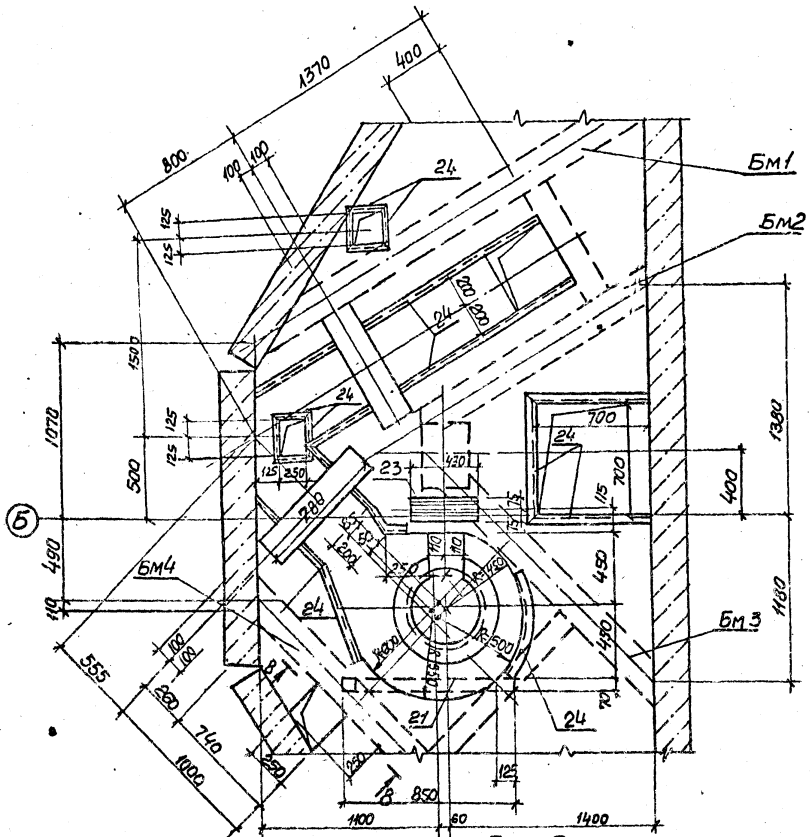

4–4

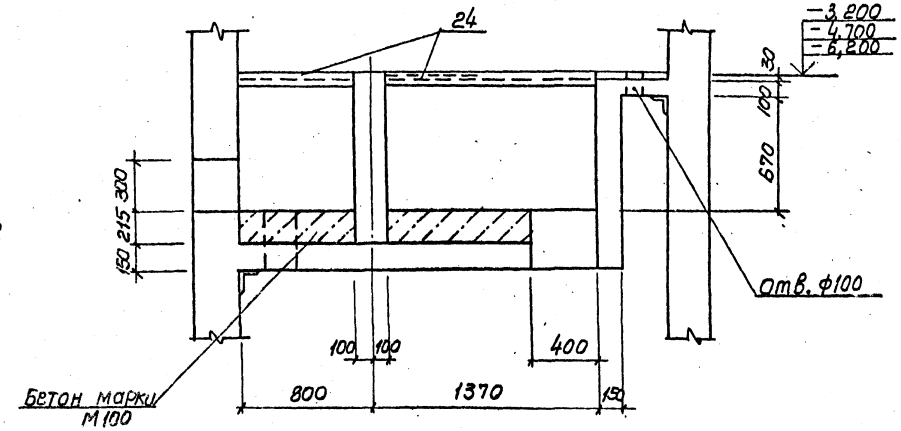

5–5

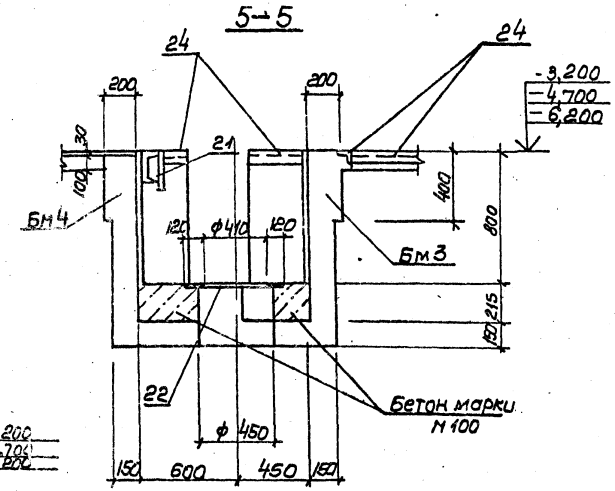

В – В

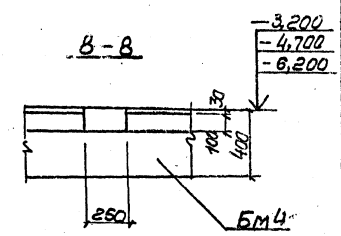

Б – Б

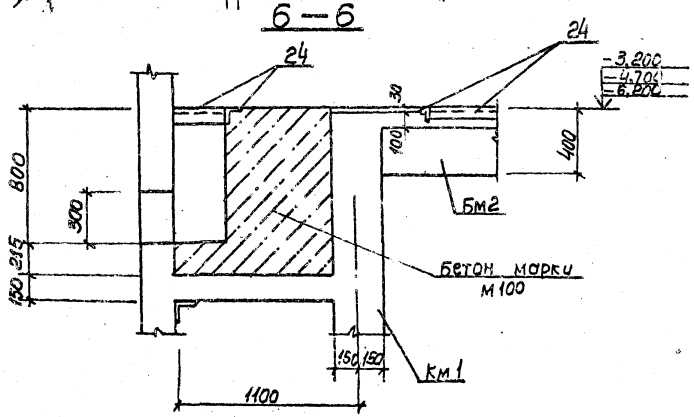

Условные обозначения:

-3,200	Нк-4,0м
-4,700	Нк-5,5м
-6,200	Нк-7,0м

Нач.отд	Шейко		
Н.контр.	Сокольская		
Гл.спец.	Власенко		
Рук.гр.	Пахтамышев		
Ведущ.	Кот		
Инж.	Сухарев		
Инж.	Мурашникова		

Привязан

Инв.№

ТП 902-1-92.84-КЖ

Канализационная насосная станция производительностью 25-175 м³/ч, напором 6-86м

Рбм 2. Общий вид (окончание)

Стадия	Лист	Листов
Р	7	

Госстрой СССР Союзводоканалпроект Харьковский Водоканалпроект

19976-03 16

Альбом III

Типовой проект 902-1-92.84

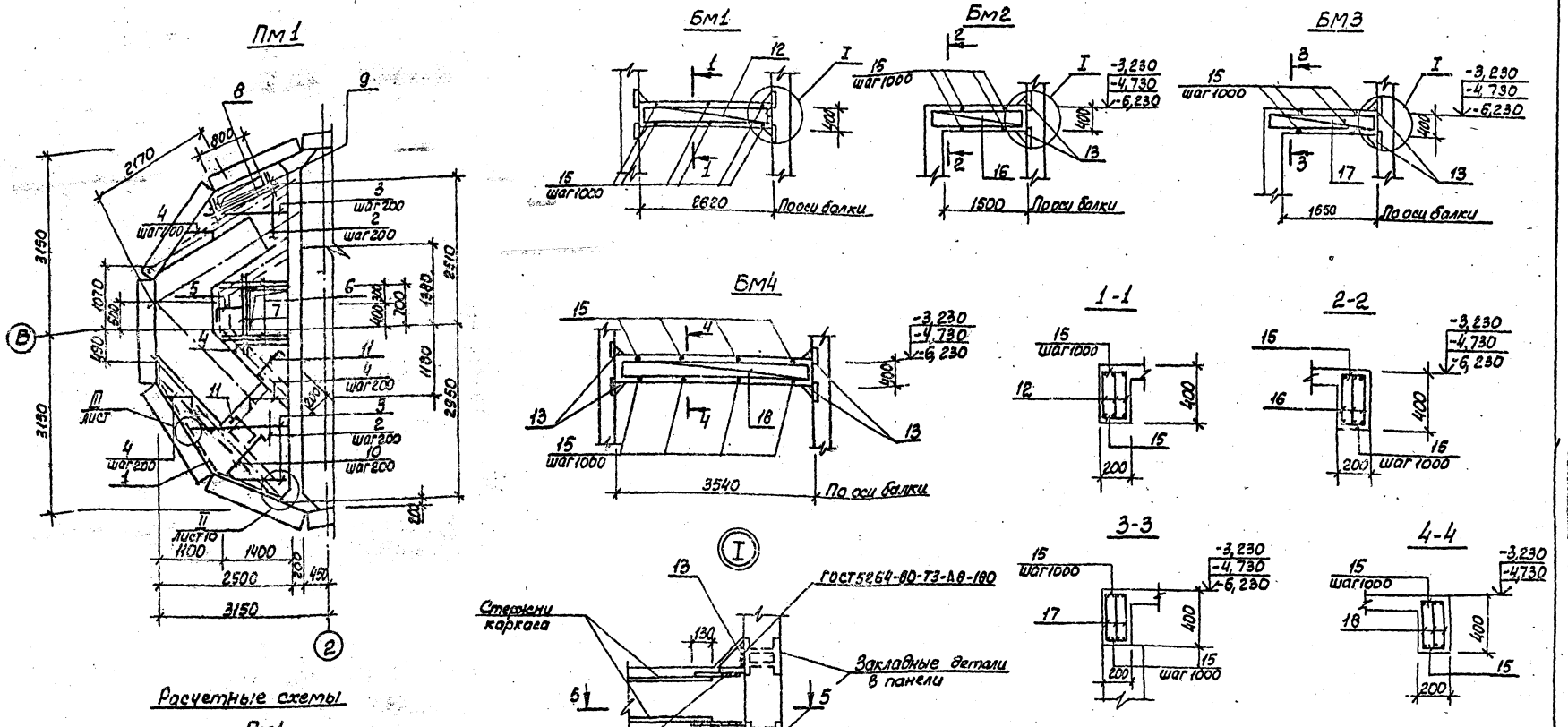

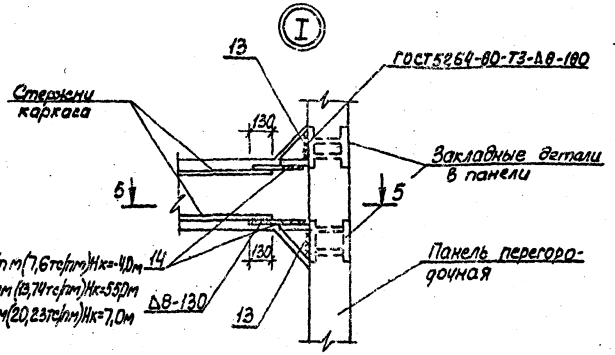

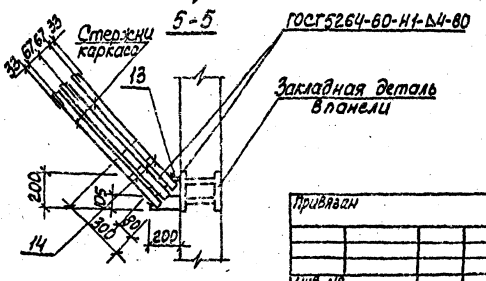

Расчетные схемы

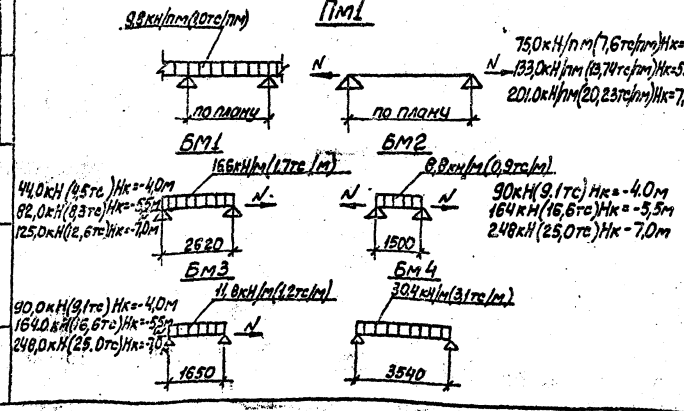

1. Защитный слой бетона для рабочей арматуры принять в плите 15 мм, в балках -25 мм.
2. Арматуру плиты поз. 3,4 приварить к поз. 1
3. После приварки каркаса балок к соединительным элементам последние должны быть обетонированы.

Нач.отд.	Шейко			ТП902-1-92.84-КЖ	
Н.контр.	Сокольская				
Гл.спец.	Власенко				
Рук.гр.	Тахтамышева				
Вед.инж.	Кот				
Инженер	Сукарева				
Инженер	Мирошникова				

Привязан

Инв. №

Канализационная насосная станция производительностью 25-175 м³/ч, напором 6-65 м	Стадия	Лист	Листов
	Р	8	

Рком 2. Пм1. Общий вид и схема армирования. Балки Бм1-Бм4. Общий вид и схема армирования

Госстрой СССР Союзводоканалпроект Харьковский Водоканалпроект

Согласовано

Инв. № подл. | Подпись и дата | Взам. инв. №

19976-03-17

Альбом III

Типовой проект 902-1-92.84

Согласовано

Инв. № подл. | Подпись и дата | Взам. инв. №

ЛМ1

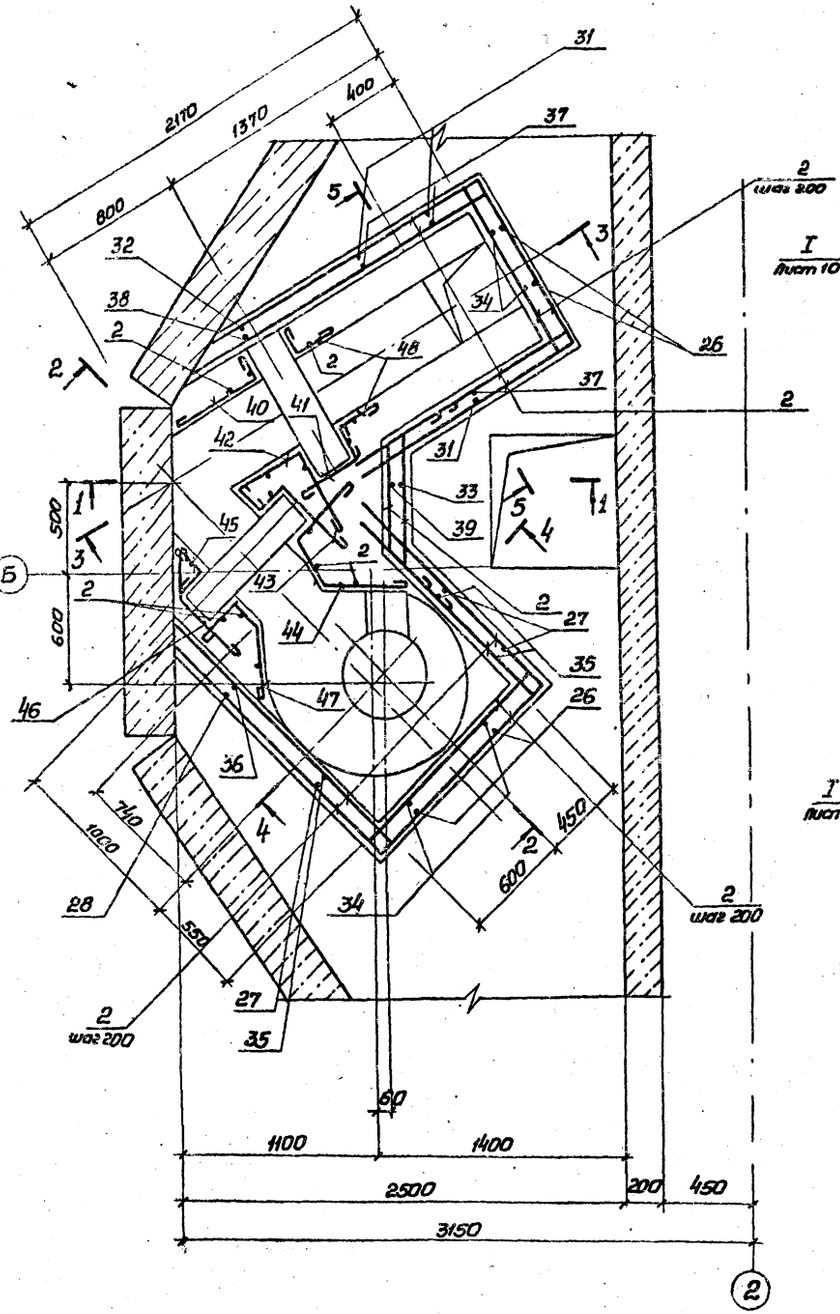

2-2

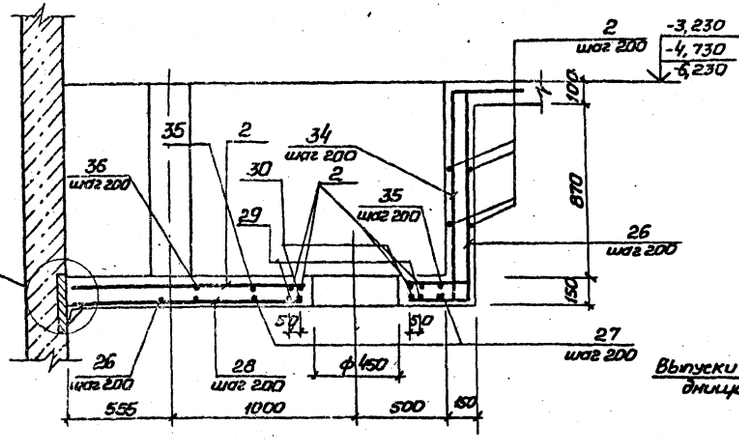

КМ1

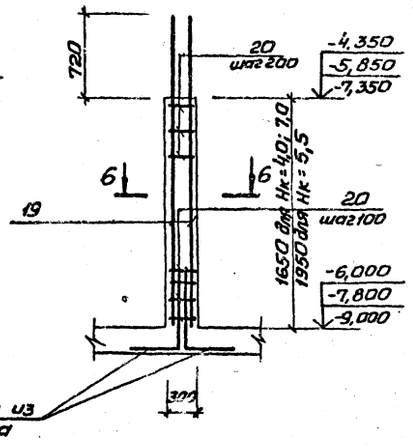

6-6

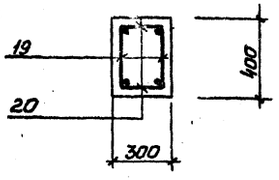

3-3

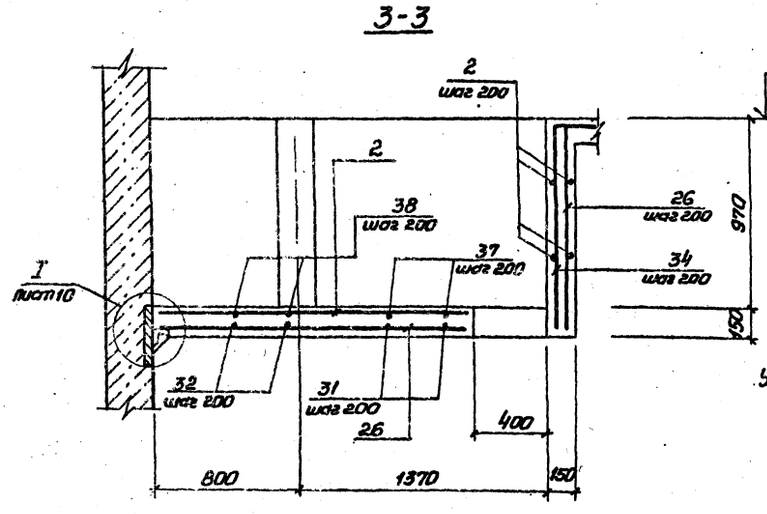

Условные обозначения:

-3,230 Нк-4,0м

-4,730 Нк-5,5м

-6,230 Нк-7,0м.

Привязан			Нач.отд.	Шейко		ТП902-1-92.84 -КЖС			
			Н. контр.	Сокольская					
			Гл.спец.	Власенко		Канализационная насосная станция производительностью 25-173м³/ч напором 6-65м	Стадия	Лист	Листов
			Рук. гр.	Тахтамышева			Р	9	
			Вед.инж.	Кот		РКМ 2. Поток ЛМ1. Общий вид и схема армирования (начало)	Госстрой СССР Союзводоканалниипроект Харьковский Водоканалпроект		
			Инж.	Земляков					
Инв. №			Инж.	Мирошников					

19976-03 18

Альбом III

Типовой проект 902-1-92.84

Согласовано

Инв. № подл. | Подпись и дата | Взам. инв. №

Ведомость деталей

Поз.	Эскиз
4	560 | Ср=950
5	560 | Ср=650
6	320 | 1100
7	370 | 1400 | 370
9	320 | 700
10	80 | 720 | 80
11	80 | 390 | 80
26	1090 | 2100÷2500
27	1090 | 1320 | 1090
28	1090 | 1670
28	450 ф580
30	450 ф480
31	1090 | 1050 | 1090
32	1090 | 1400
33	1090 | 1300
34	540 | 400 / 1090 / 120 120
35	400 1090 120 120 | 1320 | 1090 400 120 120
36	250 | 1090 | 1670 / 120 120
37	400 1090 120 120 | 1050 | 1090 400 120 120
38	400 | 1090 | 1320 / 120 120
39	400 / 1090 | 1300 / 120 120
40	170 | 540
41	170 | 400
42	180 | 75° | 400 | 550
43	580 | 190 | 180
44	500 | 300 45° | 400
45	200 | 200
46	240 | 45° | 570
47	300 | 150 | 500 | 30°
48	170 | 250

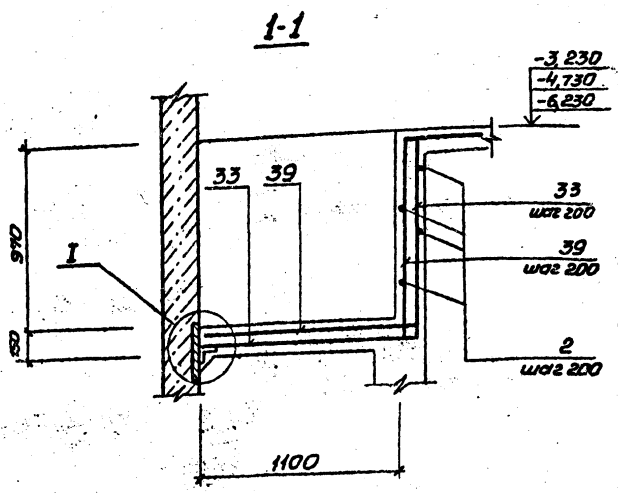

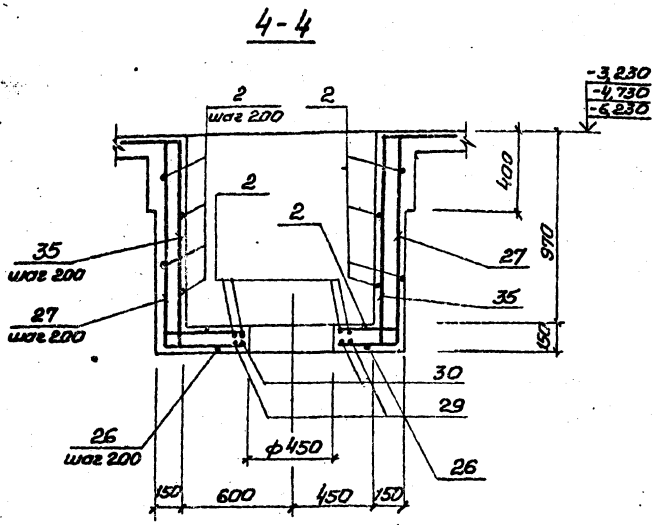

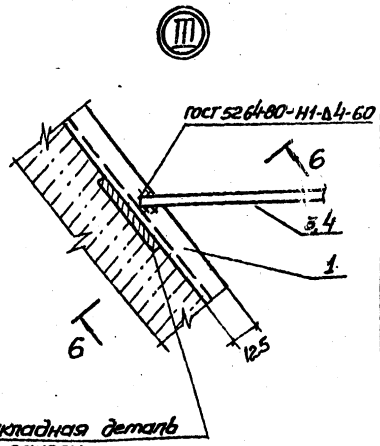

Закладная деталь в панели

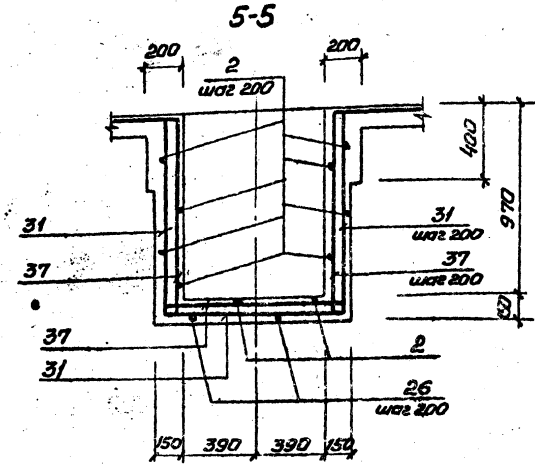

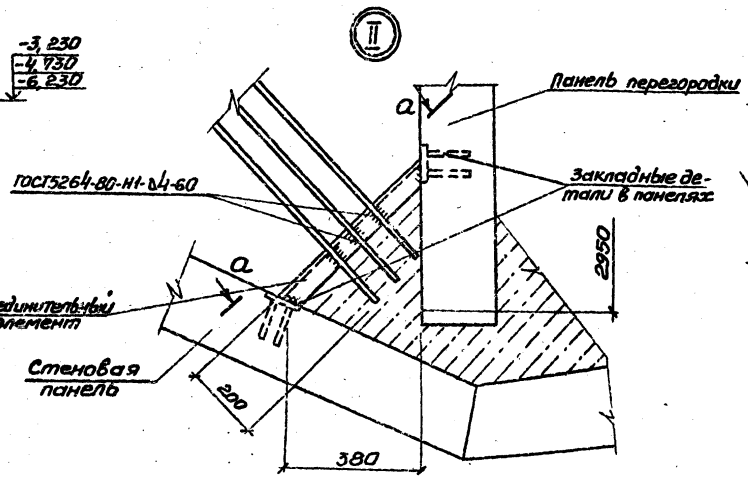

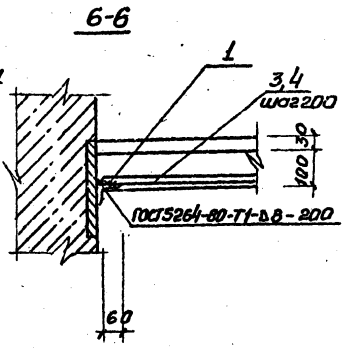

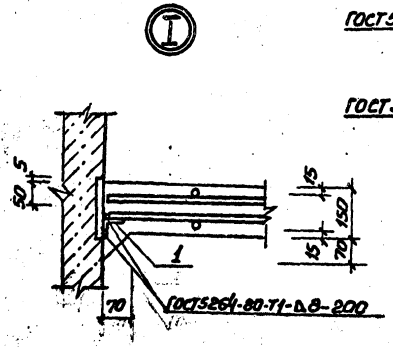

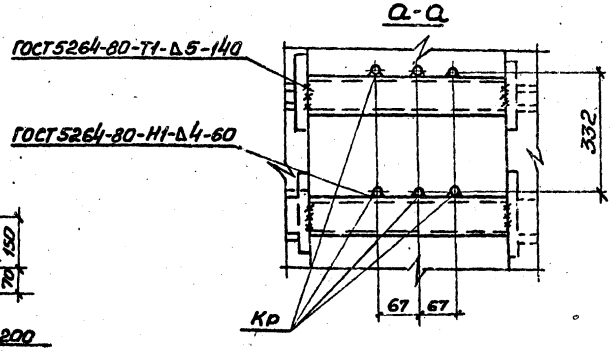

Условные обозначения:

-3,230	Нк-4,0м
-4,730	Нк-5,5м
-6,230	Нк-7,0м

				ТП902-1-92.84-КЖ	
Привязан		Нач. отд.	Шейко		
		Н. контр.	Хомяковская		
		Гл. спец.	Власенко	Канализационная насосная станция производительностью 25-(133 м³/ч, напором 6-65м	Стадия: Р; Лист: 10; Листов:
		Рук. гр.	Зататюкина		
		Вед. инж.	Кат	Рк м2. Лоток лм1 Общий вид и схема армирования (окончание)	Госстрой СССР Союзводоканалниипроект Ордена Трудового Красного Знамени Водоканалниипроект
		Инженер	Земляков		
Инв. №		Инженер	Мирошникова		

Альбом III

Типовой проект 902-1-92.84

Спецификация перекрытия РКМ2, колонны КМ1, лотка ЛМ1

Формат	Зона	Поз.	Обозначение	Наименование	Кол.	Примечание
				Перекрытие РКМ2		масса, кг
				Плита ПМ1-шт.1		
				Сборочные единицы		
БЧ		1		Уголок Б-125×80×10 ГОСТ 8510-72* / В Ст3кп2-1 ТУ14-1-3023-80	п.м 14,5	225,0
				Детали		
БЧ		2		ф6 А I ГОСТ 5781-82	п.м 30	6,66
БЧ		3		ф10 (ф12)[ф14] А III ГОСТ 5781-82, $l_{ср}$=1800	16	1,13 (1,61)[2,18]
БЧ		4*		$l_{ср}$=1510	24	0,93 (1,36)[1,82]
БЧ		5*		$l_{ср}$=1210	4	0,75 (1,07)[1,47]
БЧ		6*		ф14 (ф16)[ф18] А III ГОСТ 5781-82, l=1420	4	1,70 (2,25)[2,84]
БЧ		7*		l=2140	2	2,58 (3,42)[4,24]
БЧ		8		l=2000	2	2,4 (3,2)[4,0]
БЧ		9*		l=1020	4	1,21 (1,63)[2,04]
БЧ		10*		ф8 А III ГОСТ 5781-82, l=880	10	0,35
БЧ		11*		l=550	13	0,24
				Балка БМ1-шт.1		
				Сборочные единицы		
А4		12	902-1-92.84 -КЖИ-КР6	Каркас плоский КР6	3	
А4		13	-МС2	Изделие соединительное МС2	4	
				Детали		
БЧ		14		ф12 (ф14)[ф14] А III ГОСТ 5781-82, l=300	12	0,3 (0,4)[0,4]
БЧ		15		ф6 А I ГОСТ 5781-82, l=180	6	0,04
				Балка БМ2-шт.1		
				Сборочные единицы		
А4		16	-КР6	Каркас плоский Кр7	3	
А4		13	-МС2	Изделие соединительное МС2	2	
				Детали		
БЧ		14		ф12 (ф14)[ф18] А III ГОСТ 5781-82, l=300	6	0,3 (0,4)[0,6]
БЧ		15		ф6 А I ГОСТ 5781-82, l=180	4	0,04
				Балка БМ3-шт.1		
				Сборочные единицы		
А4		17	-КР6	Каркас плоский Кр6	3	
А4		13	-МС2	Изделие соединительное МС2	2	
				Детали		
БЧ		14		ф12 (ф14)[ф18] А III ГОСТ 5781-82, l=300	6	0,3 (0,4)[0,6]
БЧ		15		ф6 А I ГОСТ 5781-82, l=180	4	0,04
				Балка БМ4-шт.1		
				Сборочные единицы		
А4		18	902-1-92.84 -КЖИ-КР6	Каркас плоский КР9	3	
А4		13	-МС2	Изделие соединительное МС2	4	
				Детали		
БЧ		14		ф14 А III ГОСТ 5781-82, l=300	12	0,4 кг
БЧ		15		ф6 А I ГОСТ 5781-82, l=180	8	0,04 кг
				Материалы РКМ2		
				Бетон марки М200	1,37	м³
				Колонна КМ1-шт.1		
				Сборочные единицы		
А4		19	-КР6 / КР5	Каркас плоский Кр10 (Кр11)[Кр10]	2	
				Детали		
БЧ		20		ф6 А I ГОСТ 5781-82, l=280	18 (20)[18]	0,06 кг
				Материалы		
				Бетон марки М200	0,2 / 0,23	м³
				Лоток ЛМ1-шт.1		
				Сборочные единицы		
А4		21	-МН1	Изделие закладное -МН1	1	
А4		22	-МН2	-МН2	1	
А4		23	1.400-15, вып.1 -150-06	-МН134-1	1	
А4		24	1.400-15, вып.1 -550-07	-МН556	п.м 8,0	
				Детали		масса, кг
БЧ		26*		ф10 (ф12)[ф14] А III ГОСТ 5781-82, $l_{ср}$=3390	10	2,15 (3,0)[4,1]
БЧ		27*		l=3500	6	2,2 (3,08)[4,23]
БЧ		28*		l=2760	3	1,75 (2,45)[3,34]
БЧ		29*		l=1820	1	1,15 (1,8)[2,2]
БЧ		30*		l=1510	1	0,95 (1,33)[1,83]
БЧ		31*		l=3230	6	2,02 (2,85)[3,9]
БЧ		32*		l=2490	3	1,56 (2,2)[3,0]
БЧ		33*		l=2390	3	1,52 (2,14)[2,89]
БЧ		34*		ф10 А III ГОСТ 5781-82, l=2270	10	1,40
БЧ		35*		l=4780	6	2,95
БЧ		36*		l=3250	3	2,00
БЧ		37*		l=4510	6	2,78
БЧ		38*		l=3050	3	1,88
БЧ		39*		l=3030	3	1,87
БЧ		40*		l=710	6	0,44
БЧ		41*		l=570	6	0,35
БЧ		42*		l=1130	6	0,70
БЧ		43*		l=950	6	0,60
БЧ		44*		l=1200	6	0,74
БЧ		45*		l=400	6	0,25
БЧ		46*		l=810	6	0,50
БЧ		47*		l=950	6	0,60
БЧ		48*		l=420	6	0,26
БЧ		2		ф6 А I ГОСТ 5781-82	п.м 65	14,43
				Материалы		
				Бетон марки М200	2,9	м³

*) Поз. 4-7, 9-11, 26-48-см. ведомость деталей на листе 10

Ведомость расхода стали на элемент, кг

Марка элемента	Изделия арматурные: Арматура класса А-I ГОСТ 5781-82 ф6	Итого	А-III ГОСТ 5781-82 ф8	ф10	ф12	ф14	ф16	ф18	Итого	Всего	Изделия закладные: Арматура класса А-III ГОСТ 5781-82 ф8	ф10	Итого	Прокат марки В Ст3 кп2-1 ГОСТ 82-70* -б=6	-б=8	-б=10	ГОСТ 8509-72* L63×5	L125×80×8	ГОСТ 8240-72 [18	Итого	Всего	Общий расход
РКМ2	20,5	20,5	6,6	43,5 (-)[-]	43,6 (62,8)[-]	50,7 (88,8)[135]	– (28,7)[-]	– (-)[97]	144,4 (187)[233]	165,0 (208)[254]					90			225,0		315,0	315,0	480 (523)[569]
КМ1	2,9 (3,2)[2,9]						15,0 (16,8)[15,0]			18,0 (20,0)[18,0]												40 (44,6)[40]
ЛМ1	14,4	14,4		156,0 (92,4)[92,4]	– (89,2)[-]	– (-)[122]				170,4 (156)[229]	5,5	2,2	7,7	2,1	17,3	13,4	38,4		13,9	85,1	92,8	263,4 (289)[322]

Показатели в ( ) для коллектора 5,5
в [ ] для коллектора 7,0

Согласовано

Инв. № подл. | Подпись и дата | Взам. инв. №

Привязан

Инв. №

Нач. отд.	Шейко	
Н. контр.	Сокольская	
Гл. спец.	Власенко	
Рук. гр.	Тахтамышева	
Ст. инж.	Кат	
Инж.	Земляков	
Инж.	Мирошникова	

ТП902-1-92.84-КЖ

Канализационная насосная станция производительностью 25-173 м³/ч, напором 6-65 м

Стадия	Лист	Листов
Р	11	

РКМ2. Спецификация

Госстрой СССР Союзводоканалпроект Харьковский Водоканалпроект

19976-03 20

Альбом II

Типовой проект 902-1-92.84

Схема расположения фундаментов под оборудование

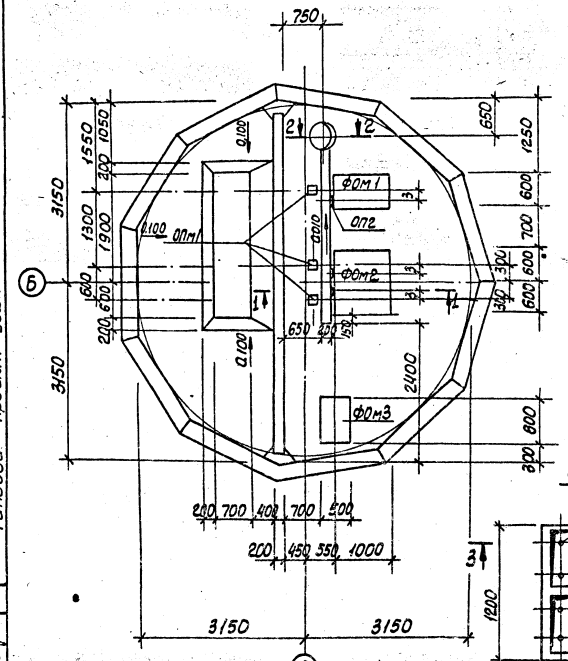

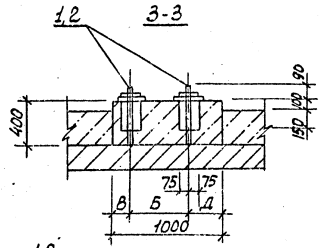

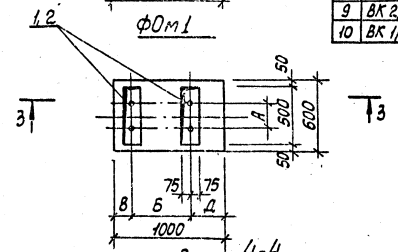

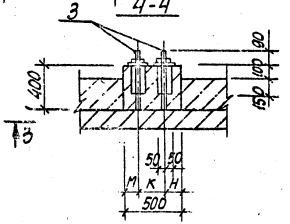

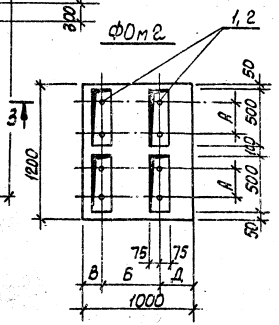

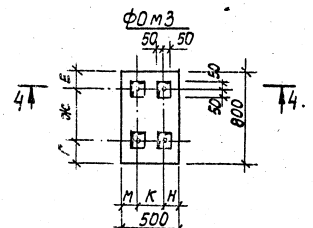

Шанцы после выверки анкерных болтов залить бетоном марки М200 на мелком заполнителе

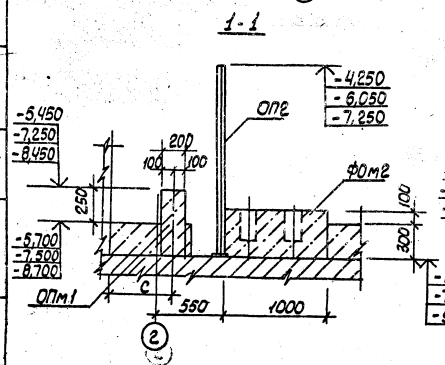

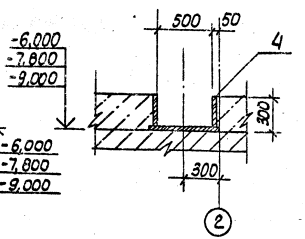

Таблица размеров

N пл.	Марка насоса	Размеры, мм А	Б	В	Д	К	М	Н	Е	Ж	Г	С	Э
1	ФГ16/27; ФГ16/27а; ФГ16/27б											400	94
2	ФГ14,5/10; ФГ14,5/10а; ФГ14,5/10б											260	112
3	ФГ29/40; ФГ29/40а; ФГ29/40б	200	515	160	325							370	112
4	ФГ25,5/14,5											370	130
5	ФГ57,5/9,5; ФГ57,5/9,5а; ФГ57,5/9,5б											360	150
6	ФГ25,5/14,5а;	200	480	160	360							370	130
7	ФГ51/58; ФГ51/58а; ФГ51/58б	300	515	160	325							355	130
8	ВК4/24					254	123	123	167	432	201		
9	ВК2/26					285	107,5	107,5	167	380	253		
10	ВК1/16					240	130	130	167	336	297		

Спецификация к схеме расположения фундаментов под оборудование

Марка, поз.	Обозначение	Наименование	Кол.	Масса ед. кг	Примечание
		фундаменты под оборудование			
ФОм1	лист 12	ФОм1	1		
ФОм2	лист 12	ФОм2	1		
ФОм3	лист 12	ФОм3	1		
ОПм1	лист 12	Опора ОПм1	3		
ОП2	902-1-92.84-КЖИ-ОП2	ОП2	3		
4	-МН4	Изделие закладное МН6	1		

Спецификация фундаментов ФОм-1 - ФОм3, ОПм1

Формат	Зона	Поз.	Обозначение	Наименование	Кол.	Примечание
				ФОм1, ФОм2		
				Сборочные единицы		
А4		1,2	902-1-92.84-КЖИ-МН3	Изделие закладное МН3 / МН4	2 / 4	для ФОм1 / для ФОм2
				Материалы		
				Бетон марки М200 м³	0,22 / 0,44	для ФОм1 / для ФОм2
				ФОм3		
				Сборочные единицы		
А4		3	902-1-92.84-КЖИ-МН5	Изделие закладное МН5	4	
				Материалы		
				Бетон марки М200	0,15	м³
				ОПм1		
				Материалы		
				Бетон марки М200	0,02	м³

ТП 902-1-92.84 -КЖ

Нач. отд.	Шейко		
Н. контр.	Сокольская		
Гл. спец.	Власенко		
Рук. гр.	Тахтамышева		
Вед. инж.	Кот		
Ст. техн.	Чурилова		

Привязан

Инв. №

Канализационная насосная станция производительностью 25-173 м³/ч. Напором 6-65 м

Схема расположения фундаментов под оборудование

Стадия	Лист	Листов
Р	12	

Госстрой СССР Союзсоюзоканалпроект Водоканалпроект

Согласовано: Группа АР, Вик. 2, Хорошина, Чурилова, Инв. № подл., Подпись и дата, Взам. инв. №

Альбом III

Типовой проект 902-1-92.84

Схема расположения опорных блоков и форшахты

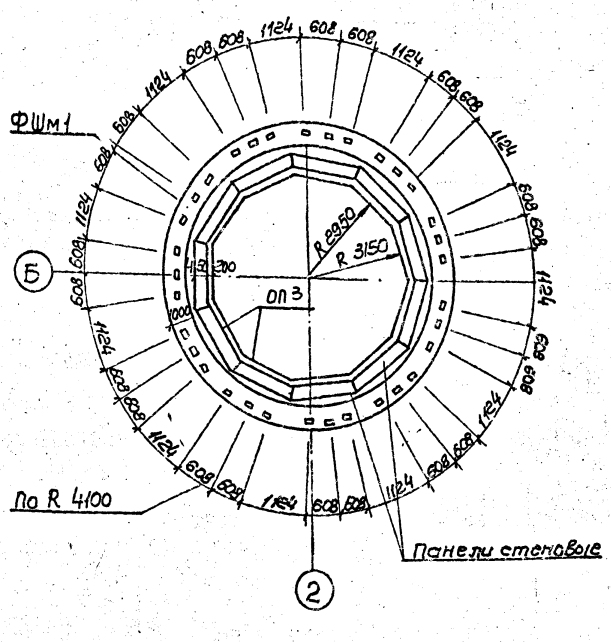

Деталь фиксации колодца до опускания

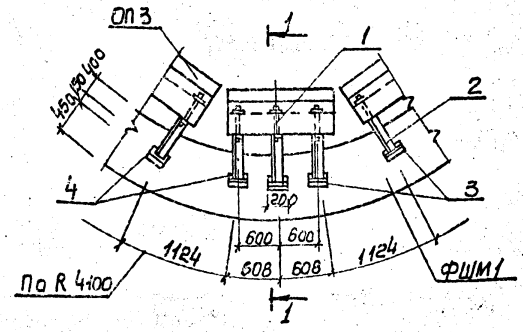

Схема армирования форшахты ФШм1

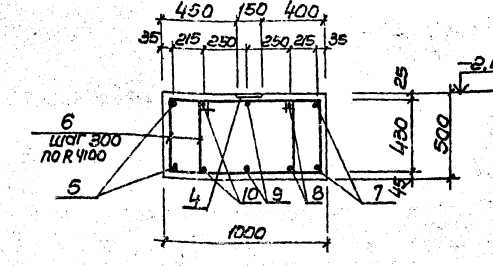

1-1

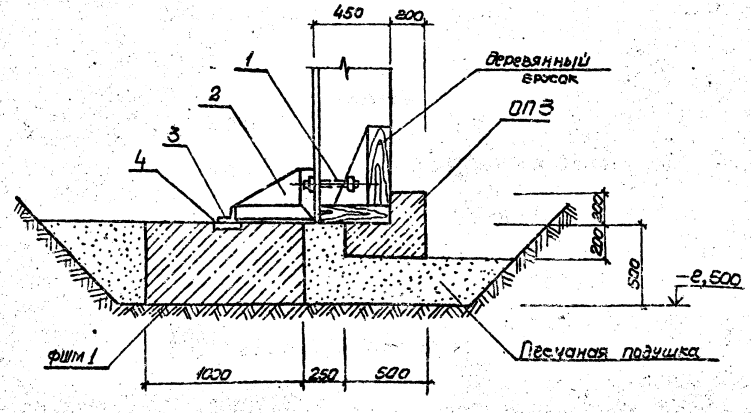

Ведомость деталей

Поз.	Эскиз
5	ф 9330
6	430 730 75 1220
7	ф 7470
8	ф 7900
9	ф 8400
10	ф 8900

Пов. 5, 8-10 сварить между собой при установке

Спецификация к схеме расположения опорных блоков и форшахты

Марка поз.	Обозначение	Наименование	Кол	Масса Ед.кг.	Примечание
ФШм1	лист 4	Форшахта ФШм1	1		
ОП3	902-1-92.84-КЖИ-ОП3	Опорный блок ОП3	11	650	
1	ГОСТ 7798-70*	Болт М22×220с гайкой	33	0.83	
2	902-1-92.84-КЖИ-МС2	изделие соединительное МС2	33	4.0	
3		Уголок Б-63×63×6 ГОСТ 8509-72* / Вст3кп2 ГУ14-1-3023-80 300	33	1.7	

Спецификация элементов форшахты ФШм1

Формат	Зона	Поз	Обозначение	Наименование	Кол	Примечание
				Сборочные единицы		кг
		4	1.400-15. Вып. 1.410-04	Изделие закладное МН403-1	33	1.9
				Детали		
Б4		5*		ф20АIII ГОСТ 5781-82, ℓ=29900	2	74.0
Б4		6*		ф8АI ГОСТ 5781-82, ℓ=2450	174	0.97
Б4		7*		ф20АIII ГОСТ 5781-82, ℓ=24100	2	59.5
Б4		8*		ℓ=25400	2	62.7
Б4		9*		ℓ=2700	2	66.7
Б4		10*		ℓ=28600	2	70.7
				Материалы		
				Бетон марки М200		
				Мрз100, В4	13.2	м³

* Поз. 5-10 см. ведомость деталей

Ведомость расхода стали на элемент, кг

Марка элемента	Изделия арматурные					Изделия закладные					Общий расход
	Арматура класса				Всего	Арматура класса		Прокат марки		Всего	
	А-I		А-III			А-III		Вст3кп2			
	ГОСТ 5781-82					ГОСТ 5781-82		ГОСТ 103-76			
	ф8	Итого	ф20	Итого		ф8	Итого	δ=6	Итого		
ФШм1	165	165	667.2	667.2	832.2	16.5	16.5	46.2	46.2	62.7	894.9

Нач. отд.	Шейко		
Н. контр.	Сокольская		
Гл. спец.	Власенко		
Рук. гр.	Тафтамышева		
Вед. инж.	Кот		
Инж.	Землякова		
Инж.	Мирошникова		

Привязан

Инв. N

ТП 902-1-92.84 КЖ

Канализационная насосная станция производительностью 25-175 м³/ч, напором 6-65 м

Стадия	Лист	Листов
Р	13	

Схема расположения элементов форшахты

Госстрой СССР Союзводоканалниипроект Харьковский Водоканалпроект

19976-03 22

Инв. N подл. | Подпись и дата | Взам. инв. N

Альбом III

Типовой проект 902-1-92.84

ОКм1 (Общий вид)

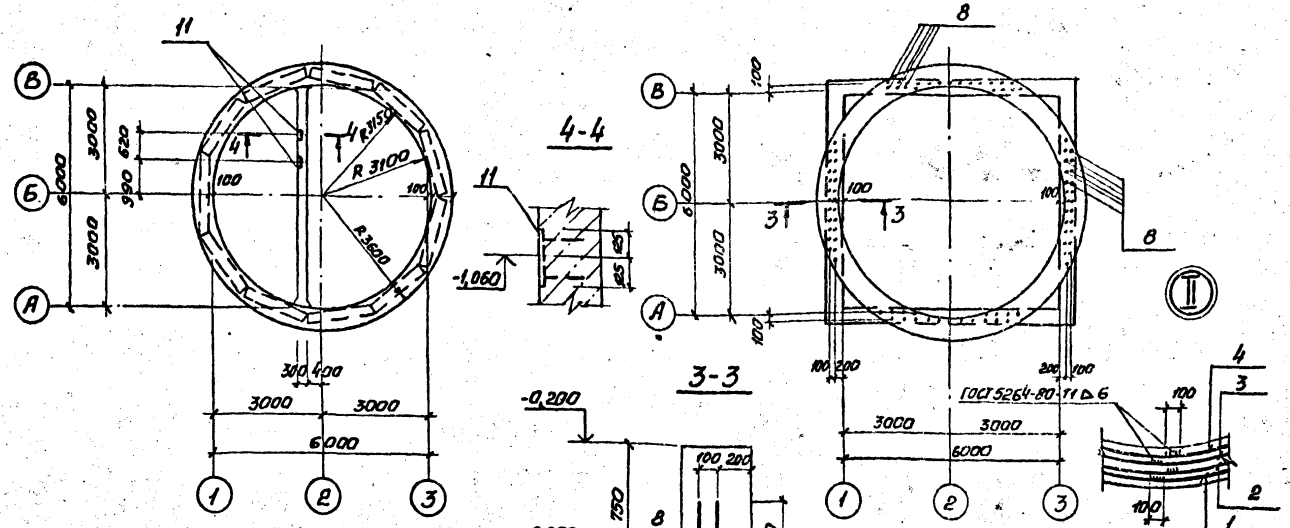

Схема расположения выпусков из ОКм1

ОКм1 (Схема армирования)

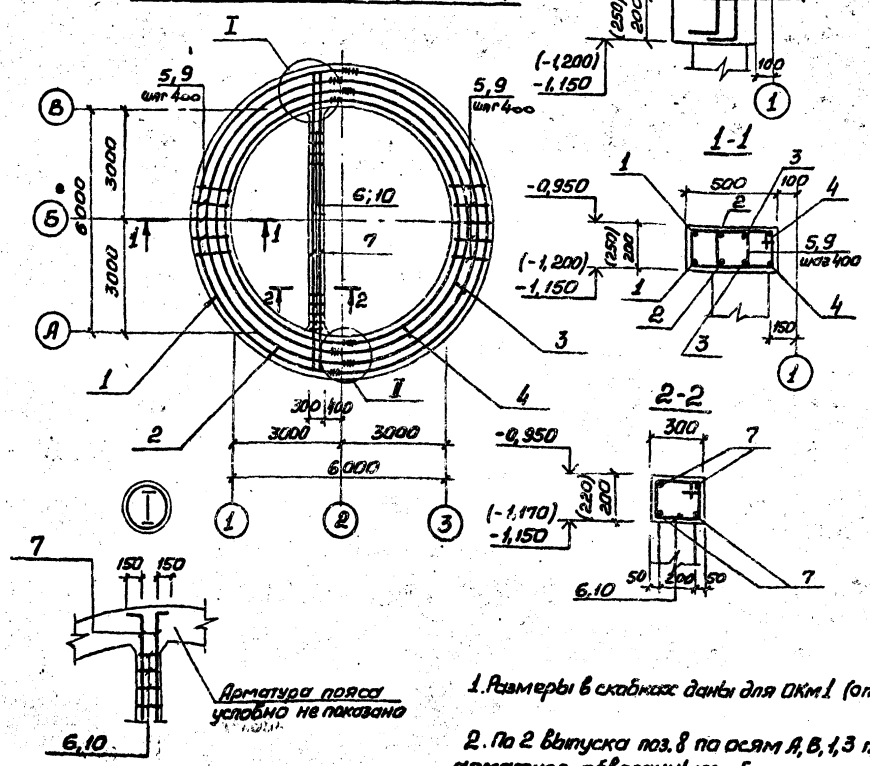

Ведомость деталей

Поз.	Эскиз
1	7150 Сварной шов ℓ=100
2	6830 Сварной шов ℓ=100
3	6570 Сварной шов ℓ=100
4	6250 Сварной шов ℓ=100
5	385; 160 310 245
6	335; 160 250 245
7	7000; 150 … 150
8	700; 200
9	335; 210 310 285
10	335; 180 250 255

Спецификация ОКм1

Формат	Зона	Поз.	Обозначение	Наименование	Кол.	Примечание
				Сборочные единицы		
		11	ℓ400-15 Вып. 1	Изделие закладное МН110-6	2	
				Детали		
БЧ		1*		12А-III ГОСТ 5781-82 ℓ=22650	2	20,4 кг
БЧ		2*		ℓ=21650	2	19,5 кг
БЧ		3*		ℓ=20830	2	18,8 кг
БЧ		4*		ℓ=19830	2	17,9 кг
БЧ		7*		ℓ=7300	4	6,6 кг
БЧ		8*		ℓ=900	110	0,81 кг
				Переменные данные для исполнений		
				ОКм1 (открытый способ)		
				Детали		
БЧ		5*		8А-I ГОСТ 5781-82 ℓ=1100	102	0,44 кг
БЧ		6*		ℓ=990	16	0,40 кг
				Материалы		
				Бетон марки М 200	2,46	м³
				ОКм1 (опускной способ)		
				Детали		
БЧ		9*		8А-I ГОСТ 5781-82 ℓ=1190	102	0,47 кг
БЧ		10*		ℓ=1020	16	0,41 кг
				Материалы		
				Бетон марки М200	3,03	м³

*) поз. 1-10 см. Ведомость деталей

Ведомость расхода стали на элемент, кг

Марка элемента	Изделия арматурные					Изделия закладные						Общий расход
	Арматура класса				Всего	Прокат класса	Прокат марки			Всего		
	A-I		A-III			A-III	Вст3кп2					
	ГОСТ 5781-82					ГОСТ 5781-82	ГОСТ 103-76*					
	ф8	Итого	ф12	Итого		ф12	8×100	10×50	Итого			
ОКм1 открытый способ	51,3	51,3	268,7	268,7	320,0	1,2	1,2	3,2	1,6	4,8	6,0	326,0
ОКм1 опускной способ	54,5	54,5	268,7	268,7	323,0	1,2	1,2	3,2	1,6	4,8	6,0	329,0

1. Размеры в скобках даны для ОКм1 (опускной способ)

2. По 2 выпуска поз. 8 по осям А, В, 1, 3 приварить к арматуре обвязочных балок.

Привязан

Инв. №

Нач. отд.	Шейко		
Н. контр.	Сокольская		
Гл. спец.	Власенко		
Рук. гр.	Татаринцева		
Ст. инж.	Бродская		
Инженер	Перова		
Инженер	Михайлишева		

ТП902-1-92.84-КЭС

Канализационная насосная станция производительностью 25-173 м³/ч, напором 6-65 м

ОКм1. Общий вид и схема армирования

Стадия	Лист	Листов
Р	14	

Госстрой СССР Союзводоканалниипроект Харьковский Водоканалпроект

19976-03 23

Согласовано

Инв. № подл. | Подпись и дата | Взам. инв. №

Альбом III

Типовой проект 902-1-92.84

Деталь гидроизоляции в сухих грунтах (опускной способ)

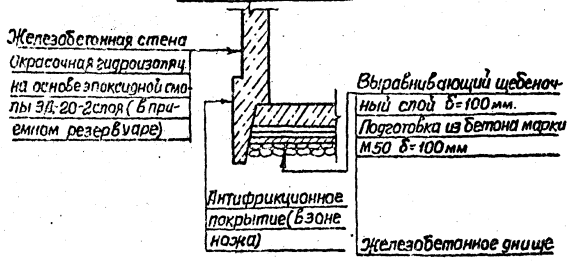

Деталь гидроизоляции в мокрых грунтах (опускной способ)

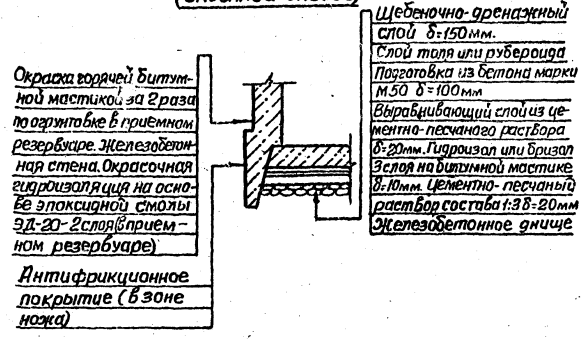

Деталь устройства дренажного приямка

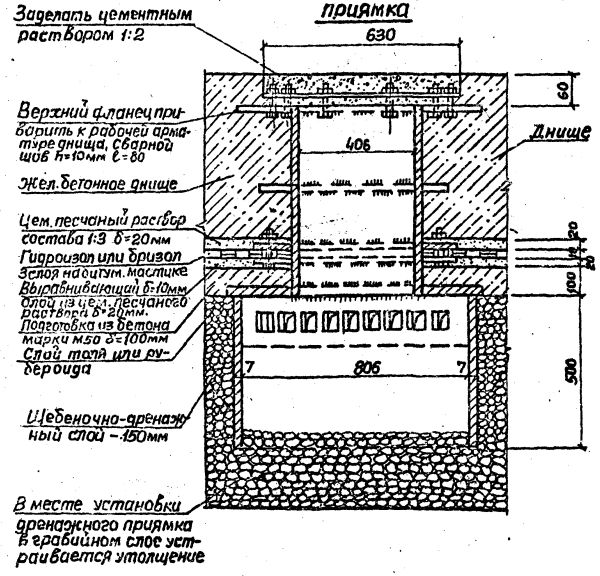

Деталь гидроизоляции в сухих грунтах (открытый способ)

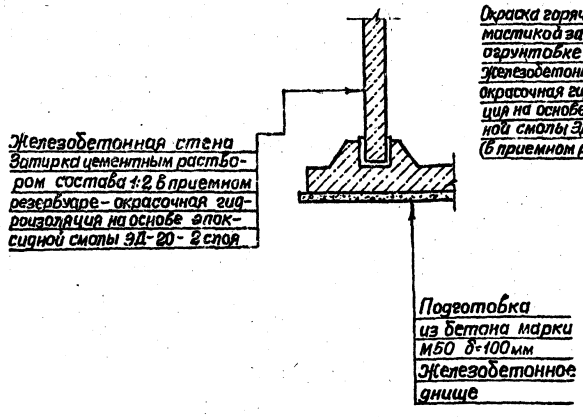

Деталь гидроизоляции в мокрых грунтах (открытый способ)

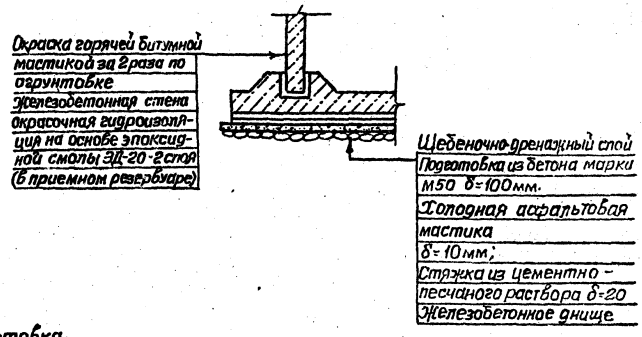

				ТП 902-1-92.84-КЖ			
Привязан		Нач. отд.	Шейко				
		Н. контр.	Сокольская	Канализационная насосная станция производительностью 25-173 м³/ч, напором 6-65 м	Стадия	Лист	Листов
		Гл. спец.	Власенко		Р	15	
		Рук. гр.	Тахтамышева				
		Ст. инж.	Бродская	Детали гидроизоляции. Установка дренажного приямка.	Госстрой СССР Союзводоканалниипроект Харьковский Водоканалпроект		
		Инженер	Водолажская				
Инв. №		Инженер	Мирошникова				

Согласовано

Взам. инв. №

Подпись и дата

Инв. № подл.

Копир. Зайцева

19976-03 24

Формат А2

Альбом III

Типовой проект 902-1-92.84

1-1

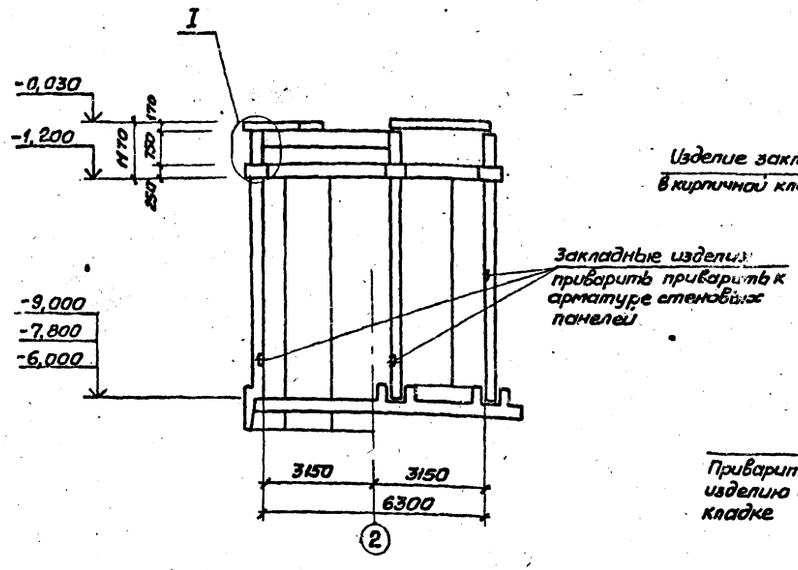

Схема расположения элементов заземлителей на отм. 0,000

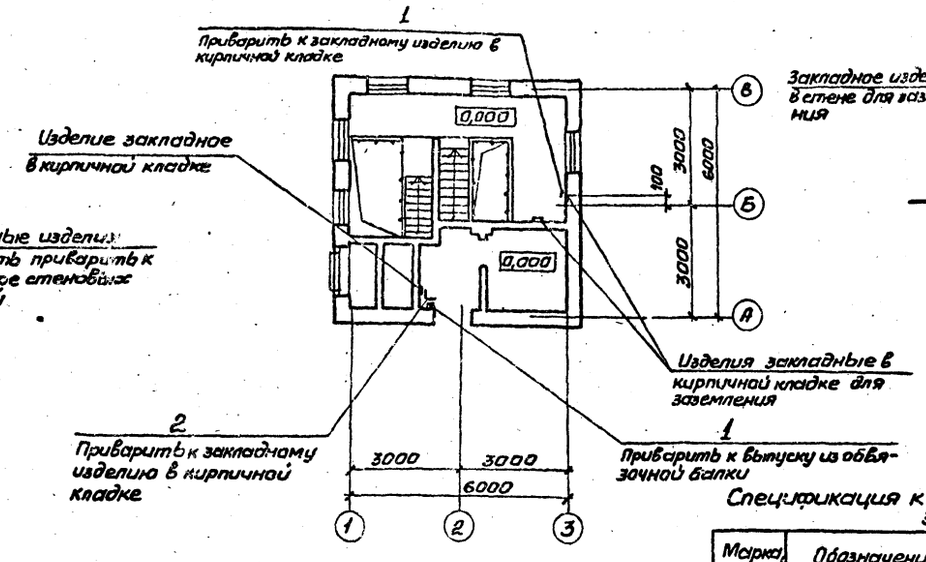

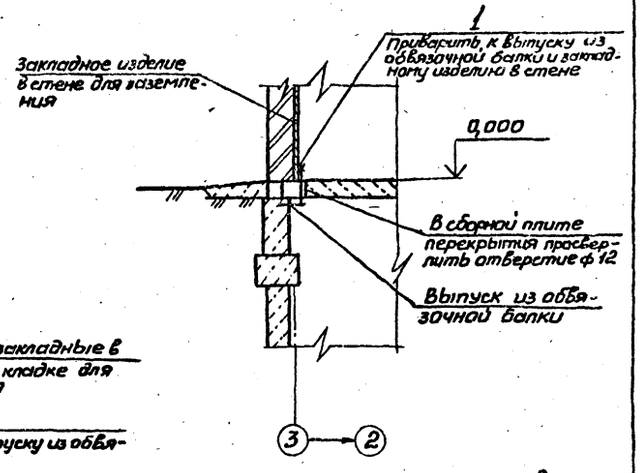

Спецификация к схеме расположения элементов заземлителя

Марка, поз.	Обозначение	Наименование	Кол.	Масса ед.кг	Примечание
1		ф12А I ГОСТ 6781-82 ℓ=300	2	0,3	
2*		ℓ=900	1	0,8	

поз. 2* см. ведомость деталей

1. Все соединения выполнить сваркой электродами типа Э42 ГОСТ 9467-75.
2. Заземляющие перемычки и закладные изделия покрываются кузбасс лаком.

Схема расположения закладных изделий для заземления

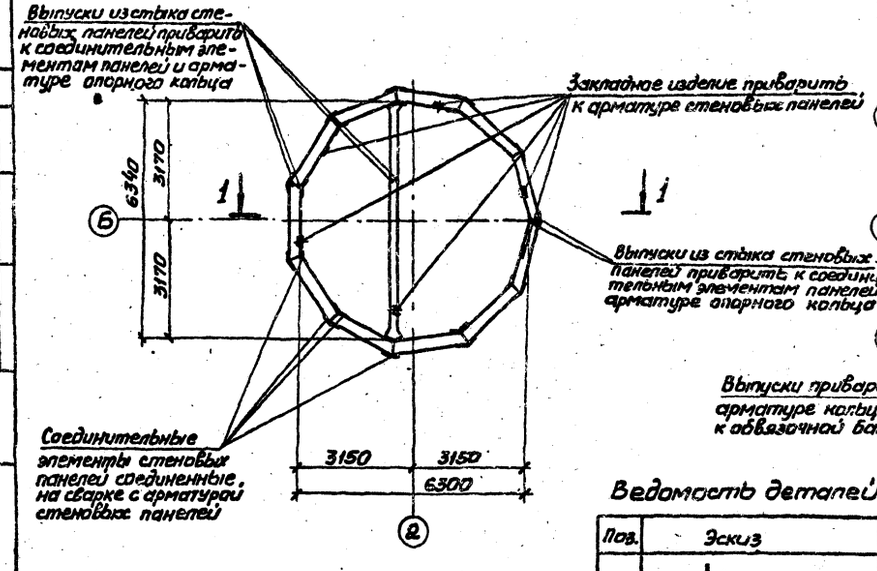

Схема расположения выпусков из обвязочного кольца

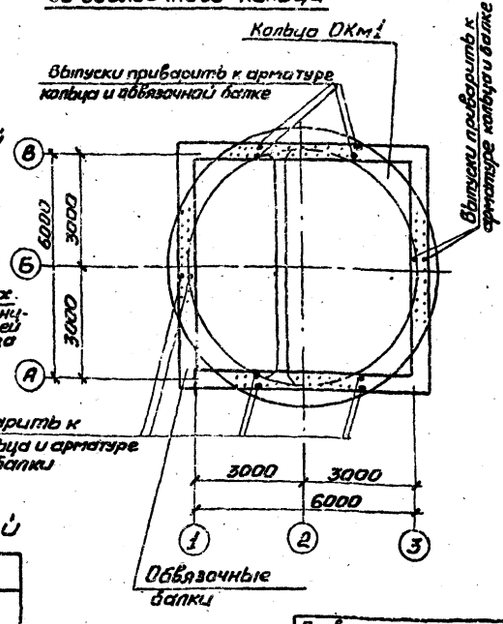

Ведомость деталей

Поз.	Эскиз
2	500 | 400

Привязан	Нач. отд.	Шейко		ТП901-1-92.84-КЖ
	Н. контр.	Сокольская		
	Гл. спец.	Власенко		Канализационная насосная станция производительностью 25-173м³/ч, напором 6-65м
	Рук. гр.	Тахтамышева		Стадия: Р; Лист: 16; Листов:
	Вед. инж.	Бродская		Схема использования ж.д. конструкции сооружения в качестве заземлителей
Инв. №	Инж.	Каюков		Госстрой СССР Союзводоканалпроект Харьковский Водоканалпроект

Согласовано: Отд. 9А Барчан

Инв. № подл. | Подпись и дата | Взам. инв. №

Альбом III

Типовой проект 902-1-92.84

Ведомость рабочих чертежей основного комплекта марки КМ

Лист	Наименование	Примечание
1	Общие данные	
2	Схема расположения путей	
	монорельсов в надземной части	

Ведомость ссылочных и прилагаемых документов

Обозначение	Наименование	Примечание
	Ссылочные документы	
1.426-1 вып. 3	Стальные подкрановые	
	балки. Балки путей	
	подвесного транспорта	
	пролетом 6м	

Техническая спецификация металла

Вид профиля и ГОСТ, ТУ	Марка металла и ГОСТ	Обозначение и размер профиля, мм	NN п.п.	Код: Марки металла	Код: Вида профиля	Код: Размера профиля	Количество шт.	Длина мм.	Масса металла по элементам конструкций, т: Монорельс (Код элемента конструкций)	Масса металла по элементам конструкций, т: Ограждение (Код элемента конструкций)	Общая масса, т	Масса потребности в металле по кварталам (заполняется изготовителем): I	II	III	IV	Заполняется в ц.
1	2	3	4	5	6	7	8	9	526235	526244						
Балки двутавровые ГОСТ 8239-72*	Вст3 сп5-2 ТУ14-1-3023-80	Двутавр 18 ГОСТ 8239-72* / Вст3сп5-2 ТУ14-1-3023-80	1	12300	24155				0,07		0,07					
		Двутавр 24 ГОСТ 8239-72* / Вст3сп5-2 ТУ14-1-3023-80	2	12300	24228				0,17		0,17					
	Итого		3						0,24		0,24					
Всего профиля			4						0,24		0,24					
Сталь прокатная угловая равнополочная ГОСТ 8509-72*	Вст3 сп5-2 ТУ14-1-3023-80	Уголок 6-100×100×10 ГОСТ 8509-72* / Вст3сп5-2 ТУ14-1-3023-80	5	11240	21113				0,02		0,02					
	Итого		6						0,02		0,02					
Всего профиля			7						0,02		0,02					
Сталь прокатная угловая неравнополочная ГОСТ 8510-72*	Вст3 сп5-2 ТУ14-1-3023-80	Уголок 6-140×90×6 ГОСТ 8510-72* / Вст3сп5-2 ТУ14-1-3023-80	8						0,02		0,02					
	Итого		9						0,02		0,02					
Всего профиля			10						0,02		0,02					
Полоса стальная горячекатанная ГОСТ 103-76	Вст3 сп5 ГОСТ 380-71*	Полоса А-1 6×80 ГОСТ 103-76 / Вст3сп5 ГОСТ 535-79*	11						0,01		0,01					
	Итого		12						0,01		0,01					
Всего профиля			13						0,01		0,01					
Болт с шестигранной головкой ГОСТ 7798-70*	Вст3 сп5	Болт М12 ГОСТ 7758-70*	14						0,001		0,001					
	Итого		15						0,001		0,001					
Всего профиля			16						0,001		0,001					
Итого масса металла			17													
Всего масса металла			18						0,291		0,291					
В том числе по маркам	Вст3 сп5		19								0,011					
	Вст3 сп5-2		20								0,28					
			21													

Ведомость металлоконструкций по видам профилей

Наименование конструкций по номенклатуре прейскуранта N 01-09	Позиции по прейскуранту N 01-09	№ п.п	Код конструкции	Масса конструкций, т: Всего стали, повышенной и высокой прочности	по видам профилей стали: Балки и швеллеры	Крупносортная сталь								Прочее	Всего	Количество шт.	Серия типовых конструкций
1	2	3	4	5	6	7	8	9	10	11	12	13	14	15	16	17	18
Монорельс			526235		0,24	0,051									0,291		
Итого:															0,291		

Типовой проект разработан в соответствии с действующими нормами и правилами

Главный инженер проекта В.С. Лялюк

Инв. № подл. | Подпись и дата | Взам. инв. №

Согласовано

Привязан

Инв. №

Госстрой СССР Союзводоканалпроект Харьковский Водоканалпроект

Нач. отд.	Шейко	
Н. контр.	Сокольская	
Гл. спец.	Власенко	
Рук. гр.	Тахтамышева	
Ст. инж.	Бродская	
Инж.	Водолажская	
Инж.	Мирошникова	

ТП902-1-92.84-КМ

Канализационная насосная станция производительностью 25-173 м³/ч, напором 6-65м

Стадия	Лист	Листов
Р	1	2

Общие данные

Госстрой СССР Союзводоканалпроект Харьковский Водоканалпроект

Типовой проект 902-1-92.84

1-1

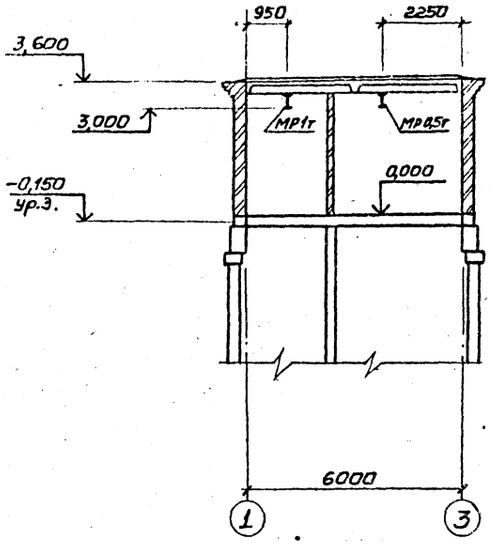

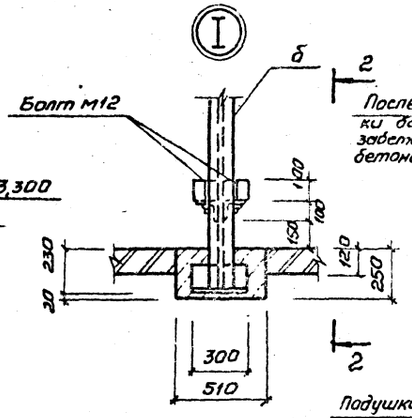

2-2

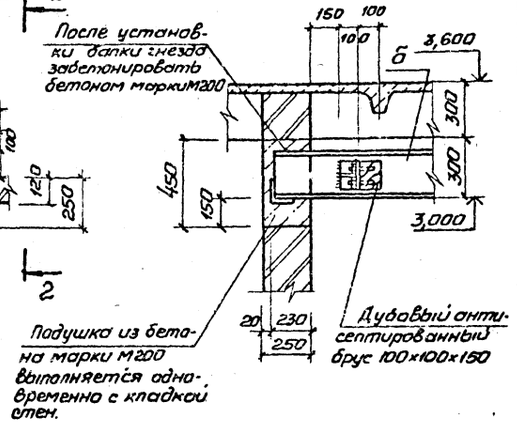

Ведомость элементов

Марки	Сечение: Эскиз	Поз.	Состав	Усилия: M тсм	N тс	Q тс	Группа констр.	Марка металла	Примечание
а	2, 1, 3,4, 5	1	I 24	по	1,426-1		VI	Вст3сп5-2	
		2	М12					Вст3сп5	
		3	L100×10					Вст3сп5-2	
		4	-80×6					Вст3сп5	
		5	L140×90×10					Вст3сп5-2	
б	6, 2, 3,4, 5	6	I 18	по	1,426-1			Вст3сп5-2	
		2	М12					Вст3сп5	
		3	L100×10					Вст3сп5-2	
		4	-80×6					Вст3сп5	
		5	L140×90×10					Вст3сп5-2	

Схема расположения путей монорельсов

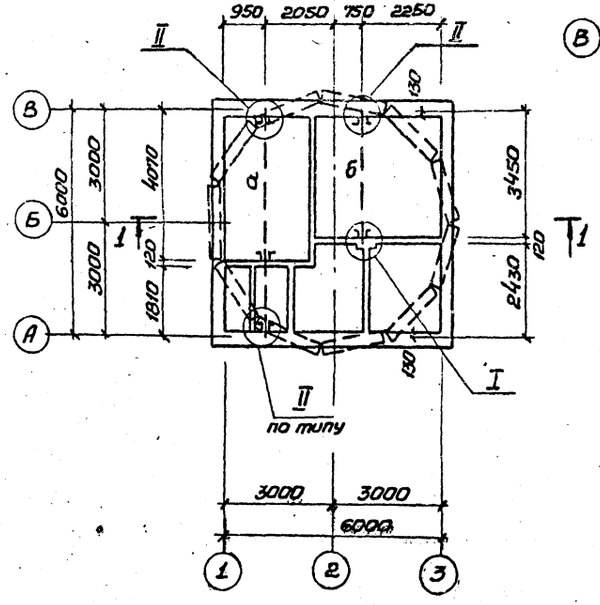

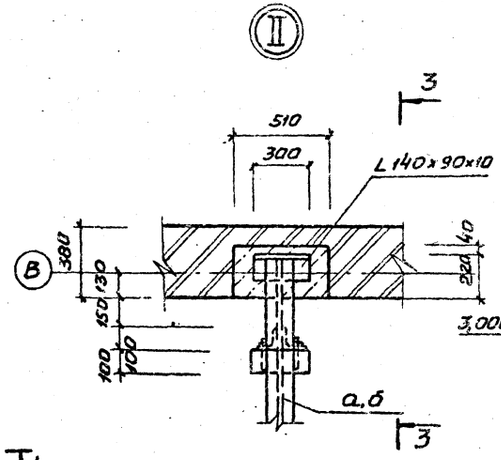

3-3

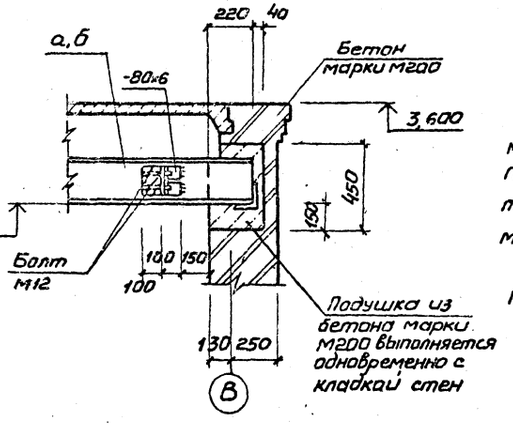

Поверхности стальных конструкций монорельсов окрасить эмалью ПФ-115 ГОСТ 6465-76* за 3 раза по слою грунта из лака ФЛ-03 к, кроме ездовой поверхности монорельсов.

Сварку производить электродами Э42 ГОСТ 9467-75, катет сварных швов 6 мм.

Нач.отд.	Шейко		ТП902-1-92.84 -КМ			
Н.контр.	Сокольская					
Гл.спец.	Власенко		Канализационная насосная станция производительностью 25-173 м³/ч, напором 6-65 м	Стадия	Лист	Листов
Рук.гр.	Тахтомышева			Р	2	
Вед.инж.	Бродская		Схема расположения путей монорельсов в надземной части	Госстрой СССР Союзводоканалпроект Харьковский Водоканалпроект		
Ст.инж.	Пархоменко					
Инж.	Мирошникова					

Привязан

Инв.№

Согласовано

Инв.№ подл. | Подпись и дата | Взам.инв.№ | Группа | Вн.К.2 | Хоскина | Мирошников

19976-03 27

Инв. № подл.	Подпись и дата	Взам. инв. №

ТИПОВОЙ ПРОЕКТ 902-1-92.84

КАНАЛИЗАЦИОННАЯ НАСОСНАЯ СТАНЦИЯ ПРОИЗВОДИТЕЛЬНОСТЬЮ 2,5-173 м³/ч НАПОРОМ 6-65 м ПРИ ГЛУБИНЕ ЗАЛОЖЕНИЯ ПОДВОДЯЩЕГО КОЛЛЕКТОРА 4;5,5;7 м

АЛЬБОМ III

ИЗДЕЛИЯ

Привязан

Инв. №

Формат А4

Инв. № подл.	Подпись и дата	Взам. инв. №

Типовой проект 902-1-92.84 Альбом

Техническое описание к изготовлению арматурных и закладных изделий

1. Плоские арматурные изделия следует изготовлять при помощи контактной точечной сварки в соответствии с ГОСТ 14098-68. Сварку сеток и каркасов производить во всех точках пересечения стержней.
2. Объединение плоских каркасов в пространственные производить в кондукторах при помощи электросварочных клещей.
3. Размеры сеток и каркасов даны по осям и торцам стержней.
4. Сварку закладных изделий производить в соответствии с ГОСТ 19292-73 „Соединения сварных элементов закладных деталей сборных железобетонных конструкций" и СН 393-78.
5. Сварку тавровых соединений круглых стержней с листовым прокатом закладных изделий выполнять под слоем флюса.
6. Материал прокатной стали закладных изделий принять марки ВСт3кп2-1 для сварных конструкций по ТУ 14-1-3023-80 и ВСт КП2 по ГОСТ 535-79*. Катет сварных швов принять по наименьшей толщине свариваемых элементов.

Привязан

Инв. №

Нач. отд.	Шейко	
Н. контр.	Сокольская	
Гл. спец.	Власенко	
Рук. гр.	Тахтамышева	
Вед. инж.	Кот	
Ст. инж.	Пархоменко	

ТП 902-1-92.84-КЖ-ТО

Техническое описание

Стадия	Лист	Листов
Р		1

Госстрой СССР Союзводоканалпроект Харьковский Водоканалпроект

Формат А4

Инв. № подл.	Подпись и дата	Взам. инв. №

Обозначение	Наименование	Стр.	Примечание
902-1-92.84-КЖИ-ДО	Опись документов	27	
-ТО	Техническое описание	27	
-П20д-3б-1	Плита перекрытия (П20-3б-1, П20-3б-1-01)	28	
-П13-Нб-2	Плита перекрытия П13-Нб-2	28	
Б1	Балка (Б1, Б2)	29	
-П7-5б-1	Плита перекрытия (П7-5б-1, П23д-3б-1)	29	
-П23д-3б-3	Плита перекрытия П23д-3б-3	29	
-ОП1	Опорная подушка ОП1	30	
-ОП3	Опорный блок ОП3	30	
-1ПВ4-4Вр II-110лн-500Р	Плита перекрытия 1ПВ4-4Вр II-110лн-500А	31	
-Кр5	Каркас плоский Кр5	31	
-Кр1С5	Каркас плоский КР (КР1-КР4).		
	Сборочный чертеж	32	
-КР1	Каркас плоский Кр (Кр1-Кр4)	32	
-Кр6С5	Каркас плоский КР (Кр6-Кр11).		
	Сборочный чертеж	32	
-Кр6	Каркас плоский Кр (Кр6-Кр11)	32	

19976-03 28

Инв. № подл.	Подпись и дата	Взам. инв. №

Обозначение	Наименование	Стр.	Примечание
902-1-92.84-КЖИ-С1	Сетка арматурная С1	33	
-П1	Петля строповочная П1	33	
-С4	Сетка арматурная С (С4, С5)	33	
-С4С5	Сетка арматурная С (С4, С5).		
	Сборочный чертеж	33	
-МС1	Изделие соединительное МС1	34	
-МС2	Изделие соединительное МС2	34	
-МН1	Изделие закладное МН1	34	
-МН2	Изделие закладное МН2	34	
-МН3	Изделие закладное МН (МН3-МН5)	35	
-МН6	Изделие закладное МН6	35	
-ОП2	Опора ОП2	35	

Привязан

Инв. №

Нач. отд.	Шейко	
Н. контр.	Сокольская	
Гл. спец.	Власенко	
Рук. гр.	Тахтамышева	
Вед. инж.	Кот	
Ст. инж.	Пархоменко	

ТП 902-1-92.84-КЖИ-ДО

Опись документов

Стадия	Лист	Листов
Р		1

Госстрой СССР Союзводоканалпроект Харьковский Водоканалпроект

Кон. Кулешова

Формат А4

Инв.№ подл. | Подпись и дата | Взам. инв.№

Рис.2

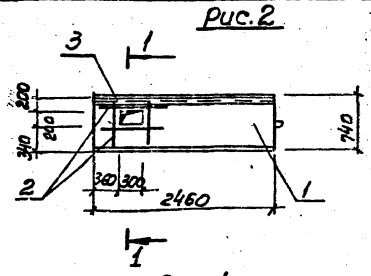

1-1

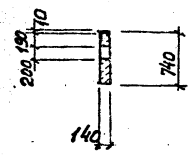

Рис.1

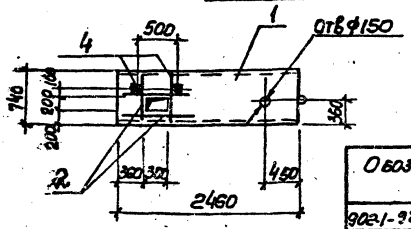

Обозначение	N рисунка
902-1-92.84-КЖИ-П20g-35-1	1
-01	2

Спецификация П20g-35-1, П20g-35-1-01

Формат	Зона	Поз.	Обозначение	Наименование	Кол.	Примечание
				П20g-35-1		
				Сборочные единицы		
		1	3.006-2 Вып. II-2	Плита П20g-35	1	Со всеми закл. изделиями
				Детали		
Б4		2	902-1-92.84 КЖИ-П20g-35-001	ФЧ-АIII ГОСТ 5781-82 l=720	8	0,87 кг
				Переменные данные для исполнений:		
				П20g-35		
				Детали		
				Изделия закладные		
		3	1.400-15 Вып.1 540-09	МН548	п.м Б46	
				П20g-35-1-01		
				Детали		
				Изделие закладное		
		4	1.400-15 Вып.1.120-05	МН105-6	2	

Остальное см. П20g-35 серия 3.006-2 Вып.II-2

Ведомость расхода стали на дополнительные закладные изделия, кг

Марка элемента	Изделие закладное						
	Арматура класса			Прокат марки			Всего
	A-III			Вст3кп2-1	Вст3кп2		
	ГОСТ 5781-82			ГОСТ 19903-74	ГОСТ 103-76		
	Ф8	Ф14	Итого	Ls=0,5	Б=100	Итого	
П20g-35-1	0.8	7.0	7.8	9.3	—	9.3	17.1
П20g-35-1-01	0.12	7.0	7.12	—	0.47	0.47	7.59

Привязан

Инв. N

			ТП 902-1-92.84 КЖИ-П20g-35-1			
Нач.отд.	Шейко		Плита перекрытия (П20g-35-1 П20g-35-1-01)	Стадия	Масса	Масштаб
Н.контр.	Соколяская			Р	640,0	1:50
Гл.спец.	Власенко			Лист	Листов 1	
Рук.гр.	Ратанышева			Госстрой СССР Союзводоканалниипроект Харьковский Водоканалпроект		
Ст.инж.	Бродская					
Инж.	Перова					
Инж.	Мирошникова					

Копир. Пихарева

Формат А3

Инв.№ подл. | Подпись и дата | Взам. инв.№

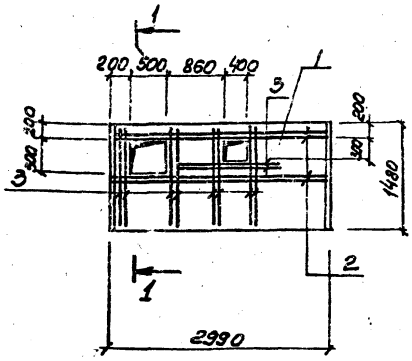

1-1

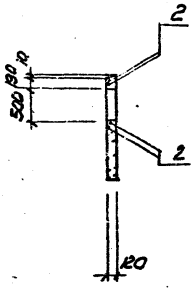

Формат	Зона	Поз.	Обозначение	Наименование	Кол.	Примечание
				Сборочные единицы		
		1	3.006-2 Вып. II-2	Плита П13-11Б	1	Со всеми закл. изделиями
				Детали		
Б4		2	902-1-92.84 -КЖИ-П13-11Б2-001	ФЧ2АIII ГОСТ 5781-82 l=2940	4	2.7 кг
Б4		3	-01	l=1430	10	1.3 кг

Остальное см. П13-11Б серии 3.006-2 Вып. II-2

Ведомость расхода стали на дополнительную арматуру, кг

Марка элемента	Изделия арматурные			
	Арматура класса			Всего
	A-III			
	ГОСТ 5781-82			
	Ф12		Итого	
П13-11Б-2	29.2		29.2	29.2

В местах прохождения отверстий арматуру обрезать по месту

			ТП 902-1-92.84-КЖИ-П13-11Б-2			
Нач.отд.	Шейко		Плита перекрытия П13-11Б-2	Стадия	Масса	Масштаб
Н.контр.	Соколяская			Р	1200,0	1:50
Гл.спец.	Власенко			Лист	Листов 1	
Рук.гр.	Ратанышева			Госстрой СССР Союзводоканалниипроект Харьковский Водоканалпроект		
Ст.инж.	Падзолкова					
Инж.	Перова					
Инж.	Мирошникова					

Привязан

Инв. N

Копир. Пихарева

Формат А3

19676-03 29

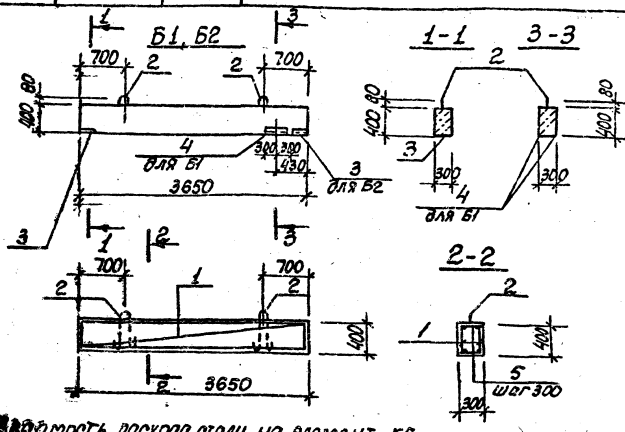

Спецификация Б1, Б2

Формат	Зона	Поз.	Обозначение	Наименование	Кол.	Примечание
				Документация		
А4			902-1-92.84-КЖИ-ТО	Техническое описание		
				Сборочные единицы		
				Каркас плоский		
А3		1	-КЖИ-КР5	КР5	2	
				Изделие закладное		
		2	1.400-9	УП1-3	2	
		3	1.400-15 вып.1. 130-44	МН124-3	1	
				Детали		
Б4		5	902-1-92.84-КЖИ-Б1-001	6А-I ГОСТ 5781-82, Ст3пс	24	0,06кг
				Материалы		
		6		Бетон марки М200	0,4	м³
			Переменные данные для исполнений:			
				Б1		
		4	1.400-15 вып.1.540-09	Изделие закладное МН548	п.м 1,2	
				Б2		
		3	1.400-15 вып.1.130-44	Изделие закладное МН124-3	1	

Ведомость расхода стали на элемент, кг

Марка элемента	Изделия арматурные: Арматура класса A-I ГОСТ 5781-82 ф8	Итого	A-III ф10	ф16	Итого	Всего
Б1	5,28	5,28	4,4	11,4	15,8	21,08
Б2	5,28	5,28	4,4	11,4	15,8	21,08

Марка элемента	Изделия закладные: Арматура класса A-I ф10	ф8	A-III ф10	ф12	Итого	Прокат марки Вст3кп2-1 ГОСТ 8509-72* δ=8	Итого	∠50×5	Итого	Всего	Общий расход
Б1	1,0	0,48	0,6		2,10	4,7	4,7	4,52	4,52	11,3	32,4
Б2	1,0	-	1,2	1,4	2,2	9,4	9,4	-	-	11,6	32,7

Привязан

Инв.№

Нач.отд.	Шейко	
Н.контр.	Сокольская	
Гл.спец.	Власенко	
Рук.гр.	Ситникова	
Ст.инж.	Подзолкова	
Инженер	Перова	
Инженер	Мурзинцев	

ТП 902-1-92.84-КЖИ-Б1

Балка (Б1, Б2)

Стадия	Масса	Масштаб
Р	1,1т	1:50

Лист | Листов 1

Госстрой СССР Союзфосфорнийпроект Гарьковский Водоканалпроект

Формат А3

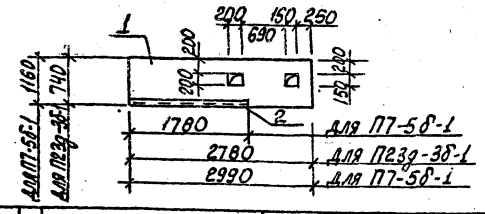

Формат	Зона	Поз.	Обозначение	Наименование	Кол.	Примечание
				П7-5б-1		
				Сборочные единицы		
		1	3.006-2 вып.II-2	Плита П7-5б	1	Ссылочный документ на чертеж
		2	1.400-15 вып.1.540-09	Изделие закладное МН548	п.м 1,78	
				П23д-3б-1		
				Сборочные единицы		
		1	3.006-2 вып.II-2	Плита П23д-3б	1	Ссылочный документ на чертеж

Остальное см. П7-5б. П23д-3б серия 3.006-2 вып. II-2.

Марка элемента	Изделия закладные: Арматура класса A-III ф8	Итого	Прокат марки Вст3кп2-1 ГОСТ 5781-82 ∠50×5	Итого	Всего
П7-5б-1	0,63	0,63	6,7	6,7	7,33

ТП 902-1-92 84 -КЖИ-П7-5б-1

Плита перекрытия (П7-5б-1 / П23д-3б-1)

Стадия	Масса	Масштаб
Р	0,61т / 0,82т	1:50

Лист | Листов 1

Госстрой СССР Союзфосфорнийпроект Гарьковский Водоканалпроект

Формат А4

Нач.отд.	Шейко	
Н.контр.	Сокольская	
Гл.спец.	Власенко	
Рук.гр.	Ситникова	
Вед.инж.	Трофимов	
Ст.инж.	Трохименко	

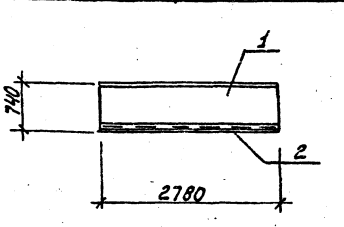

Формат	Зона	Поз.	Обозначение	Наименование	Кол.	Примечание
				Сборочные единицы		
		1	3.006-2 вып. II-2	Плита П23д-3б	1	Ссылочный документ на чертеж
				Изделие закладное		
		2	1.400-15 вып.1.540-09	МН548	п.м 2,78	

Остальное см. П23д-36 серия 3.006.2 вып. II-2

Ведомость расхода стали на дополнительные закладные элементы, кг

Марка элемента	Изделия закладные: Арматура класса A-III ГОСТ 5781-82 ф8	Итого	Прокат марки Вст3кп2-1 ГОСТ 8509-72* ∠50×5	Итого	Всего
П23д-3б-2	0,96	0,96	10,4	10,4	11,36

Привязан

Инв.№

ТП 902-1-92.84 КЖИ-П23д-3б-2

Плита перекрытия П23д-3б-2

Стадия	Масса	Масштаб
Р	0,82т	1:5

Лист | Листов 1

Госстрой СССР Союзфосфорнийпроект Гарьковский Водоканалпроект

Формат А4

Нач.отд.	Шейко	
Н.контр.	Сокольская	
Гл.спец.	Власенко	
Рук.гр.	Ситникова	
Ст.инж.	Подзолков	
Инженер	Перова	
Инженер	Уторников	

Копир. Пикарева

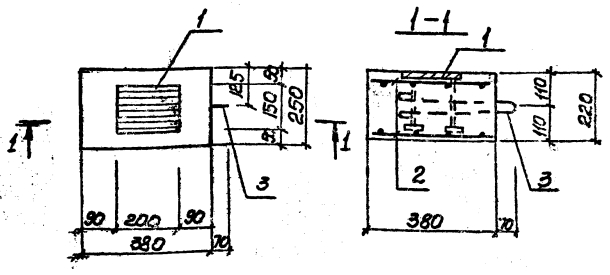

Формат	Зона	Поз.	Обозначение	Наименование	Кол.	Примечание
				Документация		
А4			902-1-92.84 -КЖИ-ТО	Техническое описание		
				Сборочные единицы		
А4		1	1.400-15 Вып. 1 120-59	Изделие закладное Мм114-6	1	
А4		2	902-1-92.84-КЖИ-С1	Сетка арматурная С1	2	
А4		3	-П1	Петля строповочная П1	1	
				Материалы		
				Бетон марки м200	0,02	м3

Ведомость расхода стали на один элемент, кг.

Марка элемента	Изделия арматурные				Изделия закладные						Всего
	Арматура класса А-I				Прокат марки ВСТ3кп2-1						
	ГОСТ 5781-82				ГОСТ 82-70	ГОСТ 103-76	ГОСТ 5781-82				
	ф6	ф8		Итого	-150×8	-50×8	№А III			Итого	
Оп 1	0,88	0,3		1,18	1,9	0,8	1,3			4,00	5,18

Начальник	Шейко		
Н. контр.	Сокольская		
Гл. спец.	Власенко		
Рук. гр.	Тахтамышева		
Ст. инж.	Кот		
Инж.	Пархоменко		
Инж.	Мирошникова		

ТП 902-1-92.84 -КЖИ-ОП-1

Опорная подушка оп 1

Стадия	Масса	Масштаб
Р	50,0	1:50

Лист | Листов 1

Госстрой СССР Союзводоканалмонтажпроект Харьковский Водоканалпроект

Привязан

Инв. N

Копир. Пихарева

Формат А3

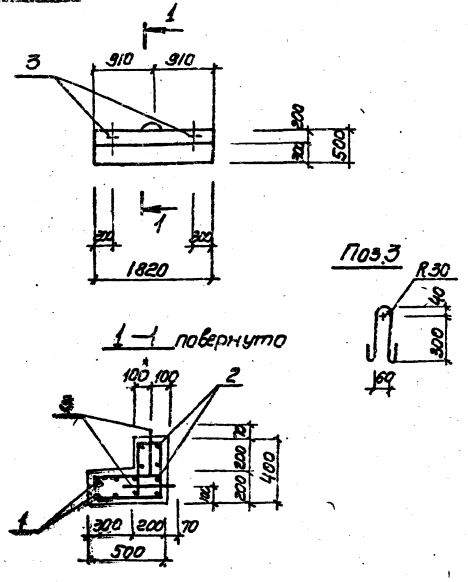

Формат	Зона	Поз.	Обозначение	Наименование	Кол.	Примечание
				Документация		
А4			902-1-92.84-КЖИ-ТО	Техническое описание		
				Сборочные единицы		
				Сетка арматурная		
А4		1	-С4	С4	1	
А4		2	-С4	С5	1	
				Детали		
Б4		3		ф10А-I ГОСТ 5781-82, ℓ=870	3	0,54кг
				Материалы		
				Бетон марки м300	0,26	м3

Защитный слой бетона для рабочей арматуры принят 20мм.

Ведомость расхода стали на элемент, кг

Марка элемента	Изделия арматурные				Всего	Общий расход
	Арматура класса А-I					
	ГОСТ 5781-82					
	ф8	ф10		Итого		
ОП 3	17,3	1,62		18,9	18,9	18,9

Нач. отд.	Шейко		
Н. контр.	Сокольская		
Гл. спец.	Власенко		
Рук. гр.	Тахтамышева		
Вед. инж.	Кот		
Ст. инж.	Пархоменко		
Инж.	Мирошникова		

ТП 902-1-92.84 -КЖИ-ОП2

Опорный блок ОП3

Стадия	Масса	Масштаб
Р	650,0	1:50

Лист | Листов 1

Госстрой СССР Союзводоканалмонтажпроект Харьковский Водоканалпроект

Привязан

Инв. N

Копир. Пихарева

Формат А3

19976-03 31

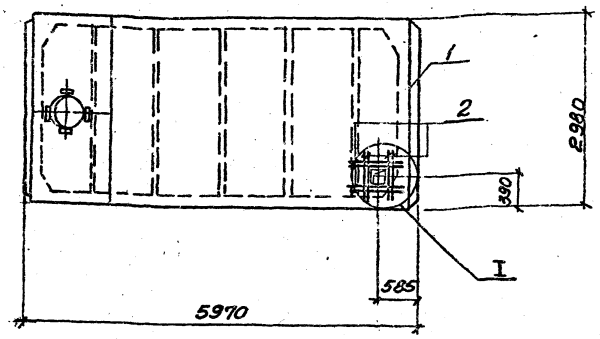

Позиция	Зона	Поз.	Обозначение	Наименование	Кол.	Примечания
				Сборочные единицы		
		1	1.465-1.10/82 1-07	плита покрытия 1ПВ4-4Вр IIIт-110Ин-500А	1	Сборочный чертеж см. альб.
				Детали		
Бч		2	902-1-92.84-КНИ-1ПВ4-4Вр IIIт-110Ин-500А	10А III ГОСТ 5781-82, ℓ=1200	8	0,75кг

Остальное см. плиту ПВ4.4В8IIIт-110Ин-500 по серии 1.465-1

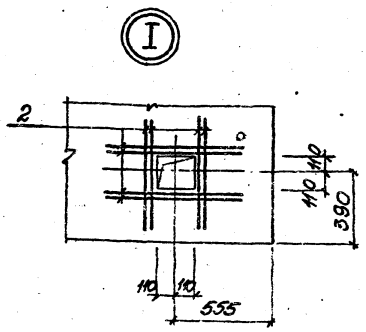

Привязан

Инв.№

Нач.отд.	Шедко		
Н.контр.	Соколовская		
Гл.спец.	Власенко		
Рук.гр.	Тахтамышева		
Ст.инж.	Кот		
Инж.	Пархоменко		
Инж.	Мирошникова		

ТП 902-1-92.84-КНИ-1ПВ4-4Вр IIIт-110Ин-500А

Плита покрытия 1ПВ4-4Вр IIIт-110Ин-500А

Стадия	Масса	Масштаб
Р	6,0т	1:50

Лист | Листов 1

Госстрой СССР Союзводоканалниипроект Харьковский водоканалпроект

Формат А3

Инв.№подл. | Подпись и дата | Взам. инв.№

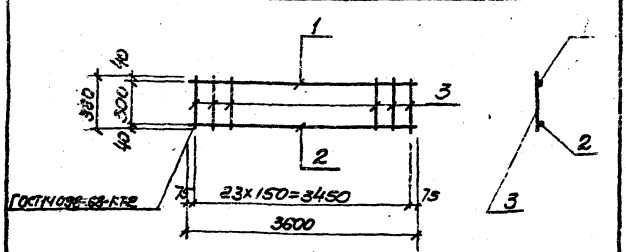

Позиция	Зона	Поз.	Обозначение	Наименование	Кол.	Примечание
				Документация		
А4			902-1-92.84-КЖИ-ТО	Техническое описание		
				Детали		
Бч		1	-КР5-001	10А III ГОСТ 5781-82 ℓ=3600	1	2,2кг
Бч		2	-002	16А III ГОСТ 5781-82 ℓ=3600	1	5,7кг
Бч		3	-003	6А I ГОСТ 5781-82 ℓ=380	24	0,08кг

Привязан

Инв.№

Нач.отд.	Шедко		
Н.контр.	Соколовская		
Гл.спец.	Власенко		
Рук.гр.	Тахтамышева		
Ст.инж.	Бродская		
Инж.	Героба		
Инж.	Мирошникова		

ТП 902-1-92.84-КЖИ-КР5

Каркас плоский Кр5

Стадия	Масса	Масштаб
Р	9,8	—

Лист | Листов 1

Госстрой СССР Союзводоканалниипроект Харьковский водоканалпроект

Колир. Лихарева

Формат А4

Инв. № подл.	Подпись и дата	Взам. инв. №

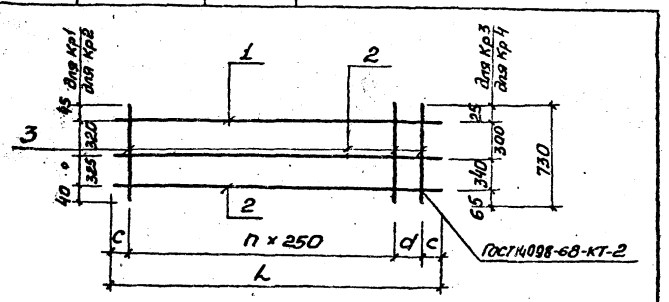

Обозначение	Марка изделия	Размеры, мм L	c	d	n	Масса, кг
902-1-92.84-КЖИ-КР	КР 1	6750	25	200	26	36,8
-01	Кр 2	6750	25	200	26	30,8
-02	Кр 3	6190	395	150	21	29,54
-03	Кр 4	6190	395	150	21	25,72

Привязан

Инв. №

Нач. отд.	Шейко	
Н. контр.	Сокольская	
Гл. спец.	Власенко	
Рук. гр.	Тахтамышева	
Вед. инж.	Кот	
Ст. инж.	Пархоменко	
Инж.	Мирошникова	

ТП 902-1-92.84 -КЖИ-Кр1 СБ

Каркас плоский Кр (Кр1-Кр4). Сборочный чертеж

Стадия	Масса	Масштаб
Р	см. табл.	—

Лист | Листов 1

Госстрой СССР Союзводоканалниипроект Харьковский Водоканалпроект

Формат А4

Инв. № подл.	Подпись и дата	Взам. инв. №

Типовой проект 902-1-92.84 Альбом III

Формат	Зона	Поз.	Обозначение	Наименование	Кол. на исполн. 902-1-КЖИ-Кр1				Примечание
					-	01	02	03	
А4			902-1-92.84-КЖИ-Кр1 СБ	Документация					
				Сборочный чертеж	X	X	X	X	
				Детали					
Б4		1		ф20А-III ГОСТ5781-82, ℓ=6750	1	1			масса, кг
				ℓ=6190			1	1	16,7
Б4		2		ф12А-III ГОСТ5781-82, ℓ=6750	2	1			15,3
				ф10А-III ГОСТ5781-82, ℓ=6190			2	1	6,0
Б4		3		ф8А-I ГОСТ5781-82, ℓ=730	27	27	22	22	3,82
									0,3

Кр1
Кр2
Кр3
Кр4

Привязан

Инв. №

Нач. отд.	Шейко	
Н. контр.	Сокольская	
Гл. спец.	Власенко	
Рук. гр.	Тахтамышева	
Вед. инж.	Кот	
Ст. инж.	Пархоменко	
Инж.	Мирошникова	

ТП 902-1-92.84 -КЖИ-Кр1

Каркас плоский Кр (Кр1-Кр4)

Стадия	Лист	Листов
Р		1

Госстрой СССР Союзводоканалниипроект Харьковский Водоканалпроект

Инв. № подл.	Подпись и дата	Взам. инв. №

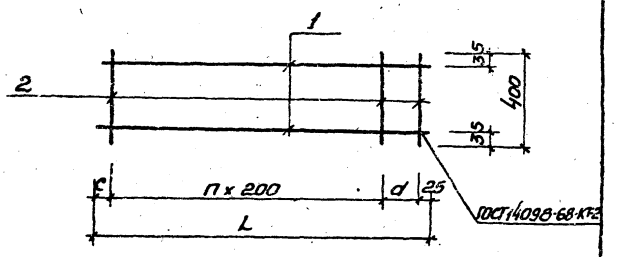

Обозначение	Марка изделия	Размеры, мм L	c	d	n	Масса кг
902-1-92.84-КЖИ-КР	КР 6	2420	25	170	11	5,5 [7,1] [7,1]
-01	Кр 7	2120	720	175	6	[5,9] [9,3]
-02	Кр 8	2270	720	125	7	4,9 [6,4] [10,1]
-03	Кр 9	3340	25	90	16	9,72
-04	Кр 10	2370	720	25	8	8,4
-05	Кр 11	2670	720	125	9	9,4

Показатели В ( ) для коллектора 5,5

В [ ] для коллектора 7,0

Привязан

Инв. №

Нач. отд.	Шейко	
Н. контр.	Сокольская	
Гл. спец.	Власенко	
Рук. гр.	Тахтамышева	
Вед. инж.	Кот	
Инж.	Земляков	
Инж.	Мирошникова	

ТП 902-1-92.84 -КЖИ-КР6 СБ

Каркас плоский КР (КР6-КР11). Сборочный чертеж

Стадия	Масса	Масштаб
Р	см. табл.	—

Лист | Листов 1

Госстрой СССР Союзводоканалниипроект Харьковский Водоканалпроект

Копир. Прядко

Формат А4

Инв. № подл.	Подпись и дата	Взам. инв. №

Показатели В ( ) для коллектора 5,5

В [ ] для коллектора 7,0

Формат	Зона	Поз.	Обозначение	Наименование	Кол. на исполн. 902-1-КЖИ-КР6					Примечание
					-	01	02	03	04	05	
А4			902-1-92.84-КЖИ-ТО	Документация							
			-КР СБ	Техническое описание	X	X	X	X	X	X	
				Сборочный чертеж	X	X	X	X	X	X	
				Детали							
Б4		1	902-1-92.84-КЖИ-КР-001	12А-III (14А-III) ГОСТ5781-82, ℓ=2420	2						2,14 [2,93] [2,93]
			-01	12А-III (14А-III) ℓ=2120		2					1,9 [2,6] [4,37]
			-02	12А-III (14А-III) ℓ=2270			2				2,02 [2,8] [4,6]
			-03	14А-III ГОСТ5781-82, ℓ=3340				2			4,05
			-04	16А-III ГОСТ5781-82, ℓ=2370					2		3,74
			-05	16А-III ГОСТ5781-82, ℓ=2670						2	4,2
Б4		2	-002	ф6А-I ГОСТ5781-82, ℓ=400	13	8	9	18	10	11	0,09

Кр6
Кр7
Кр8
Кр9
Кр10
Кр11

Привязан

Инв. №

Нач. отд.	Шейко	
Н. контр.	Сокольская	
Гл. спец.	Власенко	
Рук. гр.	Тахтамышева	
Вед. инж.	Кот	
Инж.	Земляков	
Инж.	Мирошникова	

ТП 902-1-92.84-КЖИ-КР6

Каркас плоский Кр (Кр6-Кр11)

Стадия	Лист	Листов
Р		1

Госстрой СССР Союзводоканалниипроект Харьковский Водоканалпроект

Формат А4

19976-02 ЭЗ

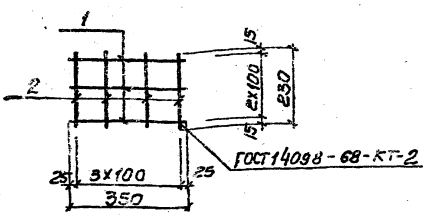

Формат	Зона	Поз.	Обозначение	Наименование	Кол.	Примечания
				Документация		
А4			902-1-92.84-КЖИ-ТО	Техническое описание		
				Детали		
Б4		1	-С1-001	ф6АIгост5781-82 ℓ=350	3	0.08кг
Б4		2	-01	ℓ=230	4	0.05кг

Привязан

Инв. №

Нач. отд.	Шейко	ТП 902-1-92.84-КЖИ-С1	
Н. контр.	Соколовская	Сетка арматурная С1	Стадия: Р; Масса: 0.44; Масштаб: —
Гл. спец.	Власенко		Лист 1 Листов 1
Рук. гр.	Тартальщик		Госстрой СССР Союзгорэкспроект Харьковский Водоканалпроект
Вед. инж.	Кот		
Инж.	Пархоменко		
Инж.	Мирошникова		

Формат А4

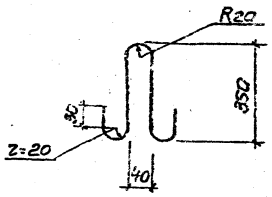

Привязан

Инв. №

Нач. отд.	Шейко	ТП 902-1-92.84-КЖИ-П1	
Н. контр.	Соколовская	Петля строповочная П1	Стадия: Р; Масса: 0,3; Масштаб: —
Гл. спец.	Власенко		Лист 1 Листов 1
Рук. гр.	Тартальщик		Госстрой СССР Союзгорэкспроект Харьковский Водоканалпроект
Ст. инж.	Кот		
Инж.	Пархоменко	ф8АI ГОСТ 5781-82, ℓ=800	
Инж.	Мирошникова		

Формат А4

Копировал

Формат А4

Обозначение	Наименование	Кол. на изд.		Примечание
	Документальная			
902-1-92.84-КЖИ-ТО	Техническое описание			
-С4С5	Сборочный чертеж			
	Детали			
-С4-001	А4Iгост 5781-82 ℓ=1800	8	11	0.71кг
-01	ℓ=1100	11	11	0.44кг
-02	ℓ=900	11	11	0.36кг

Привязан

Инв. №

Нач. отд.	Шейко	ТП902-1-КЖИ-С4	
Н. контр.	Соколовская	Сетка арматурная С(С4, С5)	Стадия: Р; Лист: Листов:
Гл. спец.	Власенко		Водоканалпроект формат А4
Рук. гр.	Тартальщик		
Вед. инж.	Кот		
Ст. инж.	Пархоменко		
Инж.	Мирошникова		

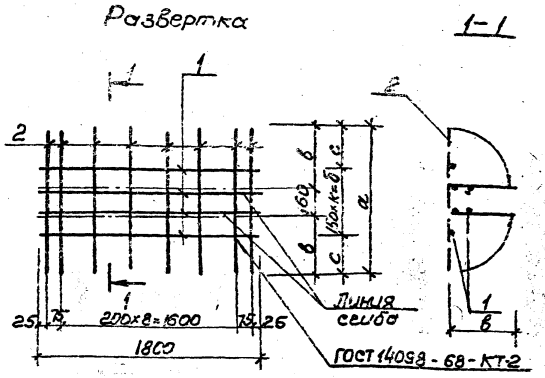

Обозначение	Марка изделия	Размеры мм a	b	c	d	k	Масса кг
902-1-92.84-КЖИ-С4	С4	1100	470	25	1050	7	10.5
-01	С5	900	370	225	450	3	6.8

Привязан

Инв. №

Нач. отд.	Шейко	ТП902-1-92.84-КЖИ-С4С5	
Н. контр.	Соколовская	Сетка арматурная С(С4, С5). Сборочный чертеж	Стадия: Р; Масса см. табл.; Масштаб: —
Гл. спец.	Власенко		Лист Листов 1
Рук. гр.	Тартальщик		Госстрой СССР Союзгорэкспроект Харьковский Водоканалпроект
Вед. инж.	Кот		
Ст. инж.	Пархоменко		
Инж.	Мирошникова		

Копир. Пухарева

Формат А4

Инв. № подл.	Подпись и дата	Взам. инв. №

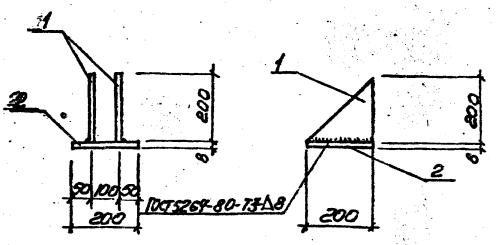

Формат	Зона	Поз.	Обозначение	Наименование	Кол.	Примечание
				Документация		
А4			902-1-92.84 -КЖИ-ТО	Техническое описание		
				Детали		Масса, кг
Б4		1	-МС1-001	Полоса А 8×200 ГОСТ 82-70* / Вст3кп2-1 ТУ14-1-3023-80 ℓ=200	2	2,5
Б4		2	-002	Полоса А 8×200 ГОСТ 82-70* / Вст3кп2-1 ТУ14-1-3023-80 ℓ=800	1	2,5

Привязан

Инв. №

ТП 902-1-92.84 -КЖИ- МС1

Нач. отд.	Шейко	
Н. контр.	Сокольская	
Гл. спец.	Власенко	
Рук. гр.	Тахтамышева	
Вед. инж.	Кот	
Инж.	Земляков	
Инж.	Мирошникова	

Изделие соединительное МС1

Стадия	Масса	Масштаб
Р	7.5	—

Лист | Листов 1

Госстрой СССР Союзводоканалниипроект Харьковский Водоканалпроект

формат А4

Инв. № подл.	Подпись и дата	Взам. инв. №

Типовой проект 902-1-92.84 Альбом III

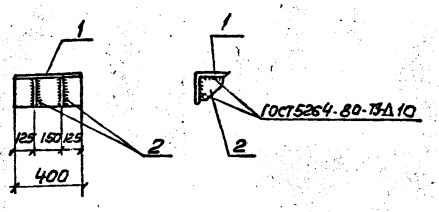

Формат	Зона	Поз.	Обозначение	Наименование	Кол.	Примечание
				Документация		
А4			902-1-92.84 -КЖИ-ТО	Техническое описание		
				Детали		
Б4		1	-МС2-001	Уголок 200×200×12 ГОСТ 8509-72* / Вст3кп2-1 ТУ14-1-3023-80 ℓ=400	1	14.8 кг
Б4		2	-002	Полоса А10×150 ГОСТ 103-76 / Вст3кп2 ГОСТ 535-79* ℓ=150	2	1.77 кг

Привязан

Инв. №

ТП 902-1-92.84 КЖИ- МС2

Нач. отд.	Шейко	
Н. контр.	Сокольская	
Гл. спец.	Власенко	
Рук. гр.	Тахтамышева	
Ст. инж.	Бродская	
Инж.	Перова	
Инж.	Мирошникова	

Изделие соединительное МС 2

Стадия	Масса	Масштаб
Р	18.34	1:20

Лист | Листов 1

Госстрой СССР Союзводоканалниипроект Харьковский Водоканалпроект

формат А4

Инв. № подл.	Подпись и дата	Взам. инв. №

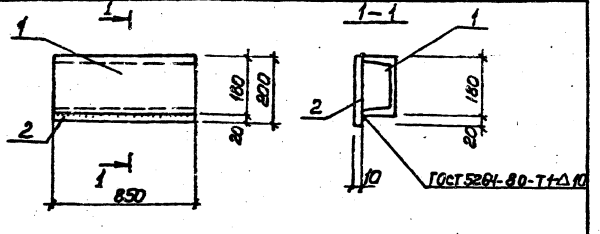

Формат	Зона	Поз.	Обозначение	Наименование	Кол.	Примечание
				Документация		
А4			902-1-92.84 -КЖИ-ТО	Техническое описание		
				Детали		Масса, кг
Б4			-МН1-001	Швеллер 18 ГОСТ 9240-72 / Вст3кп2-1 ТУ14-1-3023-80 ℓ=850	1	13.86
Б4			-002	Полоса А 10×200 ГОСТ 82-70* / Вст3кп2-1 ТУ14-1-3023-80 ℓ=850	1	13.35

Привязан

Инв. №

ТП902-1-92.84 КЖИ-МН1

Нач. отд.	Шейко	
Н. контр.	Сокольская	
Гл. спец.	Власенко	
Рук. гр.	Тахтамышева	
Вед. инж.	Кот	
Инж.	Земляков	
Инж.	Мирошникова	

Изделие закладное МН1

Стадия	Масса	Масштаб
Р	27.21	—

Лист | Листов 1

Госстрой СССР Союзводоканалниипроект Харьковский Водоканалпроект

Копир. Пихарева

формат А4

Инв. № подл.	Подпись и дата	Взам. инв. №

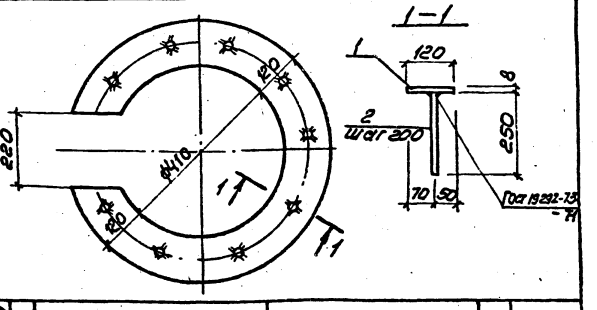

Формат	Зона	Поз.	Обозначение	Наименование	Кол.	Примечание
				Документация		
А4			902-1-92.84 -КЖИ-ТО	Техническое описание		
				Детали		Масса, кг
Б4		1	-МН2-001	Полоса 68×650 ГОСТ 82-70* / Вст3кп2-1 ТУ14-1-3023-80 ℓ=650	1	17.33
Б4		2	-002	ф10А-III ГОСТ 5781-82, ℓ=250	11	0.2

Привязан

Инв. №

ТП902-1-92.84 -КЖИ-МН2

Нач. отд.	Шейко	
Н. контр.	Сокольская	
Гл. спец.	Власенко	
Рук. гр.	Тахтамышева	
Вед. инж.	Кот	
Инж.	Земляков	
Инж.	Мирошникова	

Изделие закладное МН2

Стадия	Масса	Масштаб
Р	19.53	—

Лист | Листов 1

Госстрой СССР Союзводоканалниипроект Харьковский Водоканалпроект

формат А4

Инв. № подл.	Подпись и дата	Взам. инв. №

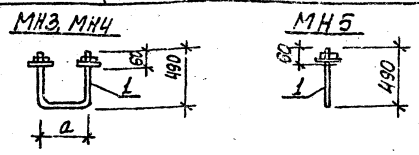

Формат	Зона	Поз.	Обозначение	Наименование	Кол.	Примечание
				Документация		
А4			902-1-92.84 -КЖИ-ТО	Техническое описание		
				МН3		
				Детали		
Б4		1	-МН3-001	с шайбой и гайкой ф16А-I ГОСТ 5781-82, ℓ=1200	1	1,9 кг
				МН3-01		
				Детали		
Б4		1	-МН3-002	с шайбой и гайкой ф16А-I ГОСТ 5781-82, ℓ=1300	1	2.06 кг
				МН3-02		
				Детали		
Б4		1	-МН3-003	с шайбой и гайкой ф16А-I ГОСТ 5781-82, ℓ=500	1	0,8 кг

Обозначение	Марка	a мм
902-1-92.84-КЖИ-МН3	МН3	200
-01	МН4	300
-02	МН5	

Привязан

Инв. №

ТП 902-1-92.84 -КЖИ-МН3

Изделие закладное МН (МН3 - МН5)

Стадия	Масса	Масштаб
Р	1,9 2,06 0,8	—

Лист | Листов 1

Гостроя СССР Союзводоканалниипроект Харьковский Водоканалпроект

Нач. отд.	Шейко	
Н. контр.	Сокольская	
Гл. спец.	Власенко	
Рук. гр.	Тахтамышева	
Вед. инж.	Бродская	
Ст. инж.	Пархоменко	
Инженер	Мирошникова	

Формат А4

Инв. № подл.	Подпись и дата	Взам. инв. №

Типовой проект 902-1-92.84 Альбом.ТП

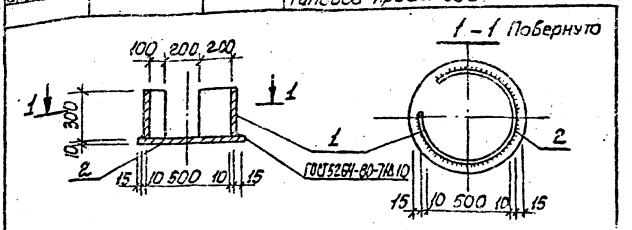

Формат	Зона	Поз.	Обозначение	Наименование	Кол.	Примечание
				Документация		
А4			902-1-92.84 -КЖИ-ТО	Техническое описание		
				Детали		
Б4			-МН6-001	Труба 530х10 ГОСТ 10704-76 / А ГОСТ 10706-80 ℓ=300	1	38.6 кг
Б4			-002	Полоса Б-10х550 ГОСТ 82-70 / В ст3 кп2-1 ТУ14-1-3028-80 ℓ=550	1	24.2 кг

Привязан

Инв. №

ТП 902-1-92.84 -КЖИ-МН6

Изделие закладное МН6

Стадия	Масса	Масштаб
Р	62,8	—

Лист | Листов 1

Гостроя СССР Союзводоканалниипроект Харьковский Водоканалпроект

Нач. отд.	Шейко	
Н. контр.	Сокольская	
Гл. спец.	Власенко	
Рук. гр.	Тахтамышева	
Вед. инж.	Бродская	
Ст. инж.	Пархоменко	
Инженер	Мирошникова	

Формат А4

Инв. № подл.	Подпись и дата	Взам. инв. №

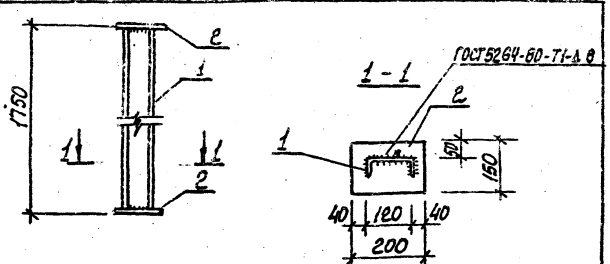

Формат	Зона	Поз.	Обозначение	Наименование	Кол.	Примечание
				Документация		
А4			902-1-92.84 -КЖИ-ТО	Техническое описание		
				Детали		
Б4		1	-ОП2-001	Швеллер 12 ГОСТ 8240-72 / В ст3 кп2-1 ТУ14-1-3023-80 ℓ=1730	1	18.8 кг
Б4		2	-002	Полоса Б-10х150 ГОСТ 103-76 / В ст3 кп2 ГОСТ 535-79 ℓ=200	2	2.36 кг

Привязан

Инв. №

ТП 902-1-92.84 -КЖИ-ОП2

Опора ОП2

Стадия	Масса	Масштаб
Р	23,5	—

Лист | Листов 1

Гостроя СССР Союзводоканалниипроект Харьковский Водоканалпроект

Нач. отд.	Шейко	
Н. контр.	Сокольская	
Гл. спец.	Власенко	
Рук. гр.	Тахтамышева	
Вед. инж.	Бродская	
Ст. инж.	Пархоменко	
Инженер	Мирошникова	

Копир. Кулешова

Формат А4

19976-03 (36)

Госстрой СССР
ЦЕНТРАЛЬНЫЙ ИНСТИТУТ ТИПОВОГО ПРОЕКТИРОВАНИЯ
Свердловский филиал
620062, г.Свердловск-62, ул.Чебышева,4
Заказ № 3529 Инв.№ 19976-05 тираж 390
Сдано в печать 14.10 1984г цена 2-81

gost.e-ecolog.ru