ТИПОВОЙ ПРОЕКТ
902-1-9284

КАНАЛИЗАЦИОННАЯ НАСОСНАЯ СТАНЦИЯ ПРОИЗВОДИТЕЛЬНОСТЬЮ 25-173 м³/ч, НАПОРОМ 6-65 м ПРИ ГЛУБИНЕ ЗАЛОЖЕНИЯ ПОДВОДЯЩЕГО КОЛЛЕКТОРА 4,0 м (СБОРНО-МОНОЛИТНЫЙ ВАРИАНТ)

Альбом II

Технологические решения. Внутренний водопровод и канализация. Отопление и вентиляция

18926-02
Цена 1-58

Привязан

Инв. №

gost.e-ecolog.ru

ТИПОВОЙ ПРОЕКТ
902-1-92.84
КАНАЛИЗАЦИОННАЯ НАСОСНАЯ СТАНЦИЯ ПРОИЗВОДИТЕЛЬНОСТЬЮ 25-173 м³/ч, НАПОРОМ 6-65 м ПРИ ГЛУБИНЕ ЗАЛОЖЕНИЯ ПОДВОДЯЩЕГО КОЛЛЕКТОРА 4,0 м.
(СБОРНО-МОНОЛИТНЫЙ ВАРИАНТ)

СОСТАВ ПРОЕКТА:

АЛЬБОМ	I	Пояснительная записка.
АЛЬБОМ	II	Технологические решения. Внутренний водопровод и канализация. Отопление и вентиляция
АЛЬБОМ	III	Архитектурно-строительные решения. Надземная часть. Общие чертежи.
АЛЬБОМ	IV	Строительные решения. Подземная часть.
АЛЬБОМ	V	Подземная часть. Изделия
АЛЬБОМ	VI	Силовое электрооборудование. Технологический контроль.
АЛЬБОМ	VII	Спецификации оборудования.
АЛЬБОМ	VIII	Ведомости потребности в материалах.
АЛЬБОМ	IX	Сметы. Общая часть.
АЛЬБОМ	X	Сметы Подземная часть.

Применённые типовые проекты

Т-2092	Бак разрыва струи емкостью 180 л	- Распространяет ЦИТП
Серия 3.901-13, вып. 2	Колонка управления задвижкой ФЗОО	- Распространяет Тбилисский филиал ЦИТП

АЛЬБОМ II

Разработан
Проектным институтом
„Харьковский водоканалпроект"

Главный инженер института Г.А. Бондаренко
Главный инженер проекта В.С. Лялюк

Утвержден в/о „Союзводоканалниипроект"
протокол №29 от 7.06.1984г.
Введен в действие в/о „Союзводоканалниипроект"
приказ №203 от 27.09.1984г.

Привязан

Инв.№

19976-02 2

СОДЕРЖАНИЕ АЛЬБОМА II

Наименование листов	NN листов	NN стр.
Содержание альбома II		2
Основной комплект марки НК		
Общие данные (начало)	1	3
Общие данные (окончание)	2	4
План (сборный вариант). План (монолитный вариант).	3	5
Разрез 1-1; Разрез 2-2	4	6
План приемного резервуара (сборный вариант). План приемного резервуара (монолитный вариант). Разрез 3-3	5	7
Схема системы 1К1Н	6	8
Спецификация систем 1К1; 1К1Н	7	9
План на отм. ▭. Схема систем 1В3; 1К13, 1К13Н	8	10
Спецификация систем 1В3; 1К13; 1К13Н	9	11
Общие виды нетиповых конструкций	марки	НКН
Устройство отборное с разделительной мембраной для манометра.	1	12
Патрубок	2	13
Решетка с ручной очисткой	3	13
Корыто дырчатое	4	13
Патрубок монтажный	5	14
Основной комплект марки ВК		
Общие данные. План		
Схемы систем В1.К1	1	15

Наименование листов	NN листов	NN стр.
Основной комплект марки ОВ		
Общие данные	1	16
План на отм. 0.000. План подземной части	2	17
Разрез 1-1. Схема системы отопления. Узел управления. Схема теплоснабжения установки П1	3	18
Схемы систем П1.1р; П2; В1.1р; В2.2р; В3; ВЕ1	4	19
Установки систем П1.1р; В1.1р; В2.2р	5	20
Общие виды нетиповых конструкций	марки	ОВН
Рама для крепления калорифера	1	21
Лючок с заглушкой	2	22
Расширитель	3	22
Зонт	4	23
Вставка редукционная	5	23
Утепленный отборный клапан	6	24

Привязан

Инв. №

Альбом №

Типовой проект 902-1-92.84-НК

Ведомость рабочих чертежей основного комплекта

Лист	Наименование	Примечание
1	Общие данные (начало)	
2	Общие данные (окончание)	
3	План (сборный вариант). План (монолитный вариант)	
4	Разрез 1-1; Разрез 2-2	
5	План приемного резервуара (сборный вариант). План приемного резервуара (монолитный вариант) Разрез 3-3	
6	Схема системы 1К1Н	
7	Спецификация систем 1К1, 1К1Н	
8	План на отм. [ ]	
	Схема систем 1В3, 1К13, 1К13Н	
9	Спецификация систем 1В3, 1К13, 1К13Н	

Ведомость основных комплектов рабочих чертежей

Обозначение	Наименование	Примечание
НК	Технологические решения	
ВК	Внутренний водопровод и канализация	
ОВ	Отопление и вентиляция	
АР	Архитектурные решения	
КЖ	Конструкции железобетонные	
КМ	Конструкции металлические	
ЭМ	Силовое электрооборудование	
ЭТХ	Технологический контроль	

Ведомость ссылочных и прилагаемых документов

Обозначение	Наименование	Примечание
	Ссылочные документы	
Типовые конструкции и детали Т-2092	Бак разрыва струи емкостью 180л	
Типовая серия 3.901-13 выпуск 2	Колонка управления задвижкой ФЗ00 с электроприводом	
Типовые конструкции „Главмонтажавтоматики" чертеж	Установка конструкций на технологическом оборудовании и трубопроводах	
ТКЧ-3144-70	Узлы и детали	
	Прилагаемые документы	
НКН	Общие виды нетиповых конструкций. Согласно содержанию	Альбом II
НК.СО	Спецификации оборудования	Альбом VII
НК ВМ	Ведомости потребности в материалах	Альбом VIII

Ведомость спецификаций

Лист	Наименование	Примечание
7	Спецификация систем 1К1, 1К1Н	
9	Спецификация систем 1В3, 1К13Н, 1К13	

Условные обозначения:

— Вентиль с электромагнитным приводом

—К13— Трубопровод дренажной воды

—К13Н— Напорный трубопровод дренажной воды.

Общие указания

1. За условную отметку 0.000 принята абсолютная отметка [ ]
2. После монтажа стальные трубопроводы и трубопроводную арматуру в помещении машзала окрасить по очищенной от ржавчины поверхности 2 слоями эмали ПФ-133 или ПФ-155 по 1 слою грунта ГФ-0119;
В помещении приемного резервуара трубы, крепление труб, а также все закладные детали, скобы покрыть эпоксидной шпатлевкой ЭП-0010 в 3 слоя.
Цветовую окраску трубопроводов и оборудования принять по ГОСТ 14202-69.

Типовой проект разработан в соответствии с действующими нормами и правилами.

Главный инженер проекта А. В. Лялюк

Инв.№ подл. | Подп. и дата | Взам.инв.№

Привязан

Инв.№

ТП 902-1-92.84-НК

Тип	Лялюк	Канализационная насосная станция производительностью 25-173м³/ч, напором 6-65м	Стадия Р; Лист 1; Листов 9
Нач.отд.	Умелов		
Гл.спец.	Алтынов		
Н.контр.	Сахов		
Авт.свид.	Юрьевич	Общие данные (начало)	Госстрой СССР Союзгидроканалпроект Всесоюзный Водоканалпроект
Инж.	Малкевич		

19976-02 4

Типовой проект 902-1-92.84 Альбом II

Таблица 1

Марка насоса Гост 11379-80	Марка насоса Гост 11379-73	Подача л/с	Напор м	Тип электродвигателя	ф1 мм	ф2 мм	ф3 мм	ф4 мм	ф5 мм	а мм	б мм	в мм	г мм	д мм	е мм	ж мм	з мм	и мм	к мм	л мм	м мм	н мм	п мм	р мм	р1 мм	с мм	т мм	у мм	х мм	ц мм	ш мм	э мм	я мм	Масса агрегата кг
СД 50/10	ФГ57,5/95	82-16-23,6	12-9,5-7,5	4А100L4																														149
СД 50/10а	ФГ57,5/95а	7,5-14,6-21,7	11-8-6,6	4А100L4	114×4,0	89×4,0	89×4,0	114×4,0	89×4,0	200	115	150	255	225	332	80	135	160	150	115	230	150	190	295	245	230	80	130	225	195	280	150	332	149
СД 50/10б	ФГ57,5/95б	67-13,2-19,7	9,2-7-5,6	4А100S4																														143
СД 50/56	ФГ51/58	7,8-14,8-18,5	65-58-52	4А180S2																														289
СД 50/56а	ФГ51/58а	67-11,9-16,7	54-48-43	4А160M2	114×4,0	70×3,0	57×3	114×4,0	89×4,0	200	115	150	255	230	325	80	135	160	150	115	230	150	190	290	240	230	80	130	225	200	280	130	325	274
СД 50/56б	ФГ51/58б	5,8-10,8-15	46-42-38	4А160S2																														250
СД 32/40	ФГ29/40	4,3-8,1-10,6	44-40-36	4А132M2																														210
СД 32/40а	ФГ29/40а	3,7-6,8-9,4	36,5-33-30	4А112M2	89×4,0	57×3,0	45×2,2	57×3	114×4,0	160	100	120	255	190	423	60	220	142	120	65	180	75	150	315	265	210	75	100	150	200	230	112	433	166
СД 32/40б	ФГ29/40б	3,3-6,0-8,2	31-28-25	4А100L2																														166
СД 25/14	ФГ25,5/45	3,9-7,1-9,4	16,2-14,5-13	4А160S4																														152
СД 25/14а	ФГ25,5/45а	3,5-6,1-8,5	13,4-12-11	4А90L4	89×4,0	70×3,0	57×3	57×3	114×4,0	160	100	120	255	230	453	-	220	142	120	65	180	75	150	315	265	210	75	100	150	200	230	130	453	152
СД 25/14б	ФГ25,5/45б	3-5,6-7,5	11,5-10-9,5	4А90L4																														152
СД 16/25	ФГ16/27	2,4-4,4-6,0	30-21-25	4А100S2																														125
СД 16/25а	ФГ16/27а	2,1-3,8-5,2	25-23-21	4А90L2	57×3	45×2,2	30×2,2	57×3	89×4	100	80	75	255	160	435	45	345	230	75	65	180	75	100	360	310	180	60	60	120	280	210	94	435	115
СД 16/25б	ФГ16/27б	1,9-3,4-4,6	21-19-18	4А90L2																														115
СД 16/10	ФГ14,5/10	2,1-4,0-5,3	11-10-9	4А80B4																														115
СД 16/10а	ФГ14,5/10а	1,9-3,5-4,7	9,5-8,5-7,5	4А80A4	57×3	57×3	45×2,2	57×3	89×4	100	80	75	240	205	390	60	345	230	75	65	180	75	100	220	170	180	200	80	120	280	210	112	390	115
СД 16/10б	ФГ14,5/10б	1,7-3,1-4,1	7,7-7,2-6,6	4А80A4																														115

Таблица 2

Гидравлический расчет трубопроводов

Марка насоса	Подача		Всасывающий тр-д			Напорный тр-д насоса				Общий напорный тр-д			
	л/с	м³/ч	ф мм	1000 L	V м/с	Q л/с	ф мм	1000 L	V	Q л/с	ф мм	1000 L	V
СД 50/10	16,0	57,6	100	44,2	1,57	16,0	100	44,2	1,57	32,0	150	31,4	1,63
СД 50/10а	14,6	52,56	100	36,3	1,43	14,6	100	37,6	1,43	29,2	150	26,7	1,49
СД 50/10б	13,2	47,52	100	30,3	1,28	13,2	100	30,0	1,29	26,4	150	21,5	1,34
СД 50/56	14,2	51,12	100	35,1	1,4	14,2	100	35,0	1,39	28,4	150	24,9	1,45
СД 50/56а	11,9	42,84	100	25,0	1,18	11,9	100	24,9	1,17	23,8	150	17,5	1,21
СД 50/56б	10,8	38,88	100	20,4	1,05	10,8	100	20,7	1,06	21,6	150	14,4	1,1
СД 32/40	8,1	29,16	80	30,1	1,14	8,1	50	242,0	2,52	16,2	100	44,2	1,59
СД 32/40а	6,8	24,48	80	21,7	0,96	6,8	50	170,6	2,11	13,6	100	32,5	1,33
СД 32/40б	6,0	21,60	80	17,2	0,85	6,0	50	132,8	1,87	12,0	100	25,0	1,18
СД 25/14	7,1	25,56	80	23,5	1,00	7,1	50	186,0	2,21	14,2	100	35,1	1,4
СД 25/14а	6,1	21,96	80	17,7	0,86	6,1	50	137,3	1,90	12,2	100	25,9	1,2
СД 25/14б	5,6	20,16	80	15,2	0,79	5,6	50	115,7	1,74	11,2	100	22,2	1,1
СД 16/25	4,4	15,84	50	71,4	1,37	4,4	50	71,4	1,37	8,8	80	35,2	1,24
СД 16/25а	3,8	13,68	50	53,5	1,18	3,8	50	53,5	1,18	7,6	80	26,7	1,07
СД 16/25б	3,4	12,24	50	43,5	1,06	3,4	50	43,5	1,06	6,8	80	21,7	0,96
СД 16/10	4,0	14,40	50	59,0	1,24	4,0	50	59,0	1,24	8,0	80	29,4	1,13
СД 16/10а	3,5	12,60	50	45,9	1,09	3,5	50	45,9	1,09	7,0	80	22,9	0,99
СД 16/10б	3,1	11,16	50	36,6	0,96	3,1	50	36,6	0,96	6,2	80	18,3	0,87

План на отм. 0.000

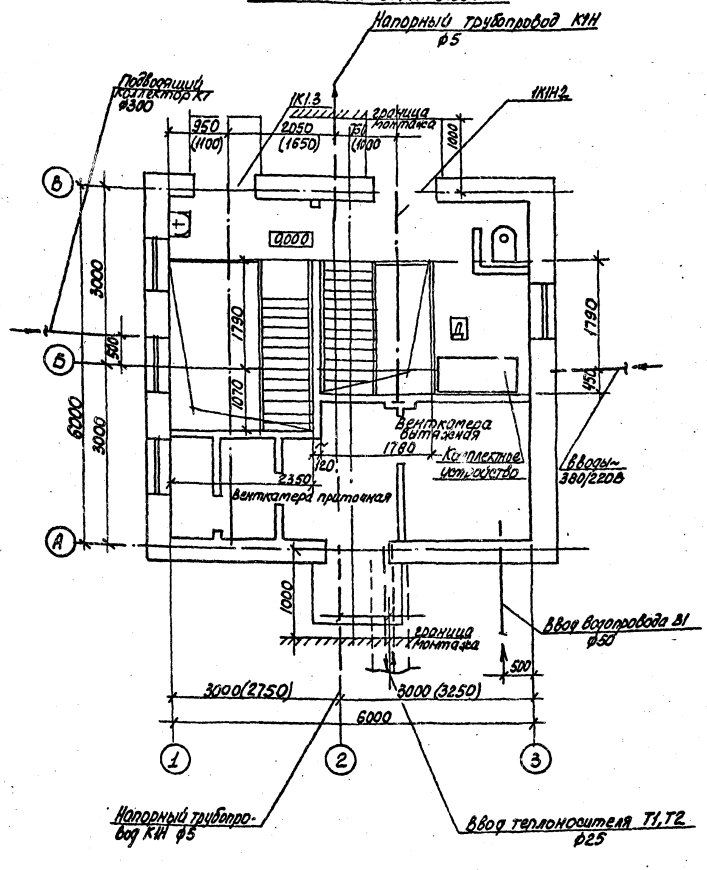

ТП 902-1-92.84-НК					
Привязан.	ГИП	Лялюк	Канализационная насосная станция производительностью 25-173 м³/ч, напором 8-65 м	Стадия	Лист	Листов
	Нач. отд.	Умелев		Р	2	
	Гл. спец.	Злотников				
	Н. контр.	Голуб	Общие данные (окончание)	Госстрой СССР Союзводоканалниипроект Харьковский Водоканалпроект		
Инв. №	Вед. инж.	Нарыжная				
	Инж.	Малкевич				

План подземной части (сборный вариант)

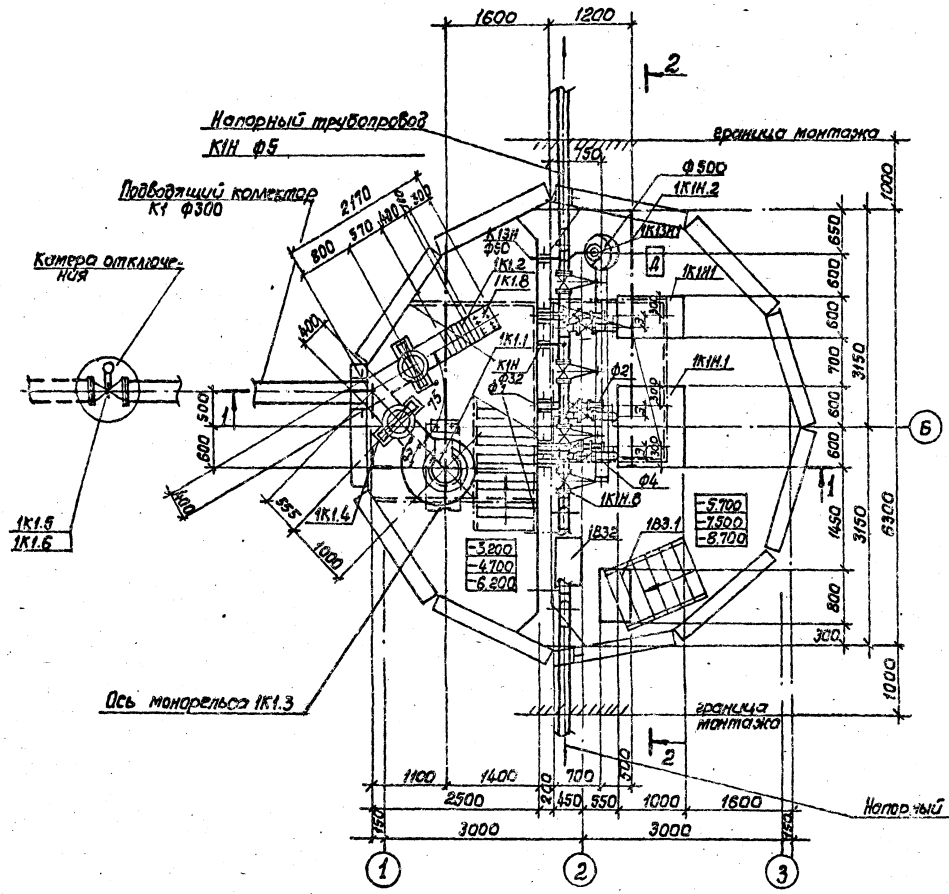

План подземной части (монолитный вариант)

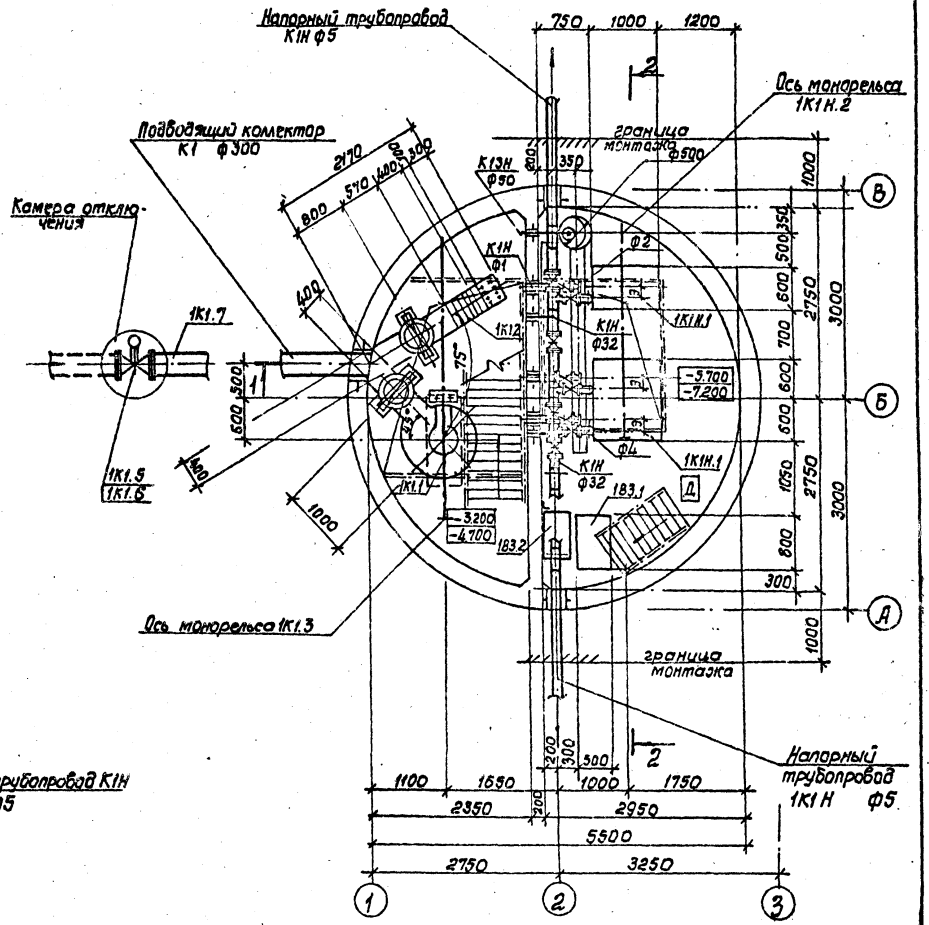

				ТП 902-1-92.84-НК	
Привязан					
			ГИП	Лялюк	
			Нач.отд.	Умелев	
			Гл.спец.	Злотников	
			Н.контр.	Голуб	
			Ведущ.инж.	Корышная	
Инв.№			Инж.	Малкевич	

Канализационная насосная станция производительностью 25-173м3/ч, напором 6-65м

Стадия	Лист	Листов
Р	3	

План (сборный вариант). План (монолитный вариант)

ВСЕСТРОЙ СССР Союзводоканалниипроект г.Харьков Водоканалпроект

Типовой проект 902-1-92.84-НК Альбом II

Согласовано

Инв.№ подл. | Подпись и дата | Взам.инв.№

Разрез 1-1

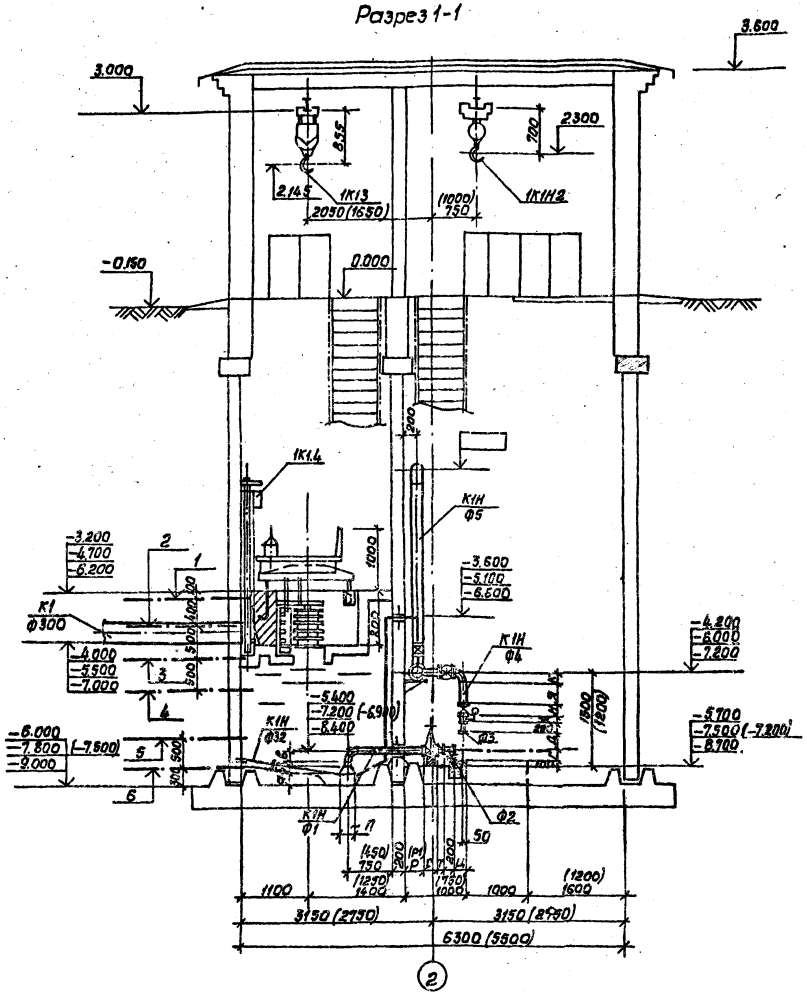

Разрез 2-2

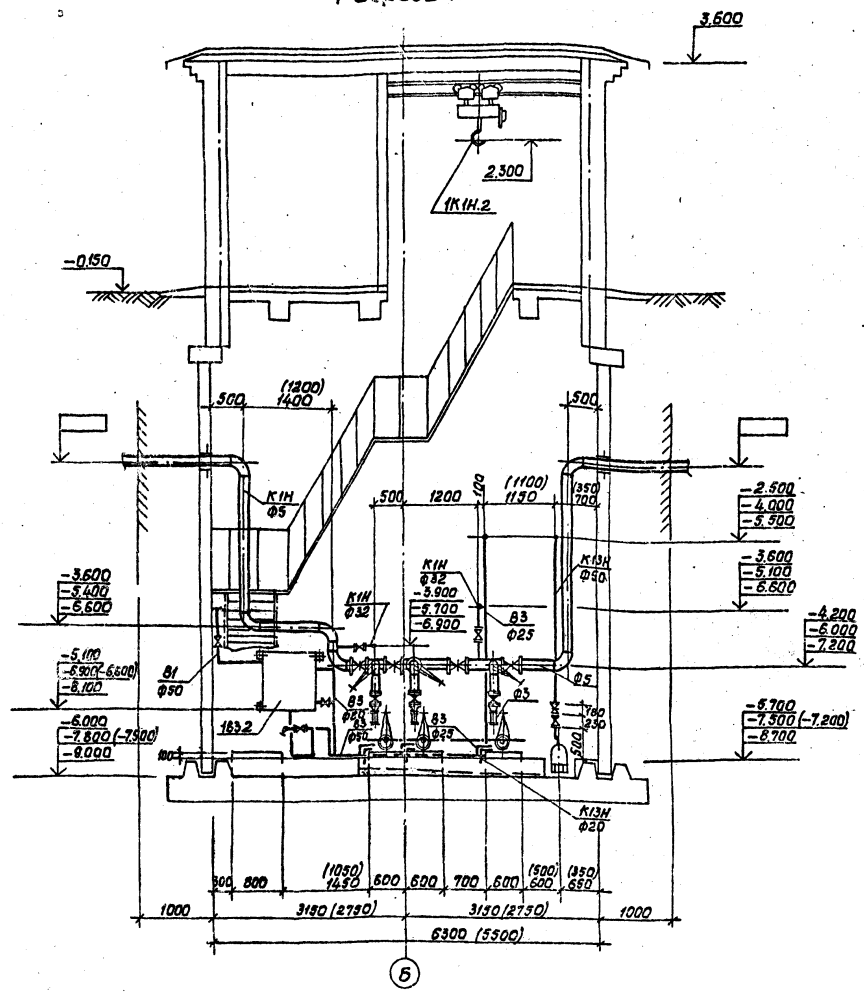

1 — Аварийный уровень
2 — Включение III (резервного) насоса
3 — Включение II насоса
4 — Включение I насоса
5 — Отключение II насоса
6 — Отключение I насоса
(Отключение III (резервного) насоса)

Размеры в скобках указаны для монолитного варианта.

			ТП 902-1-92.84-НК	
Привязан	ГИП	Лялюк	Канализационная насосная станция производительностью 25-173 м³/ч, напором 6-89 м	Стадия: Р; Лист: 4; Листов:
	Нач.отд.	Умелов		
	Гл.спец.	Золотников		
	Н.контр.	Дорош	Разрез 1-1; Разрез 2-2.	Госстрой СССР Союзводоканалпроект Горьковский Водоканалпроект
	Вед.инж.	Нарыжная		
Инв.№	Инж.	Малкевич		

Типовой проект 902-1-92.84-НК Альбом II

План приемного резервуара (сборный вариант)

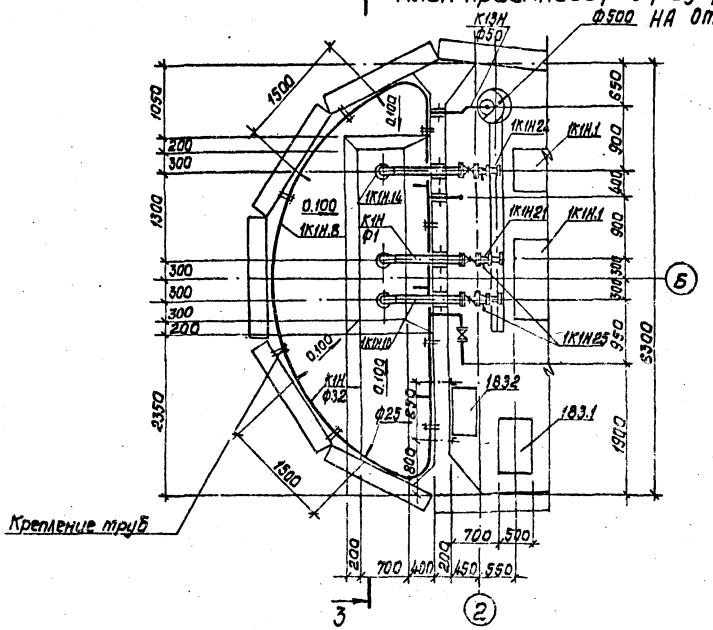

План приемного резервуара (монолитный вариант) на отм. -6.000; -7.500; -9.000

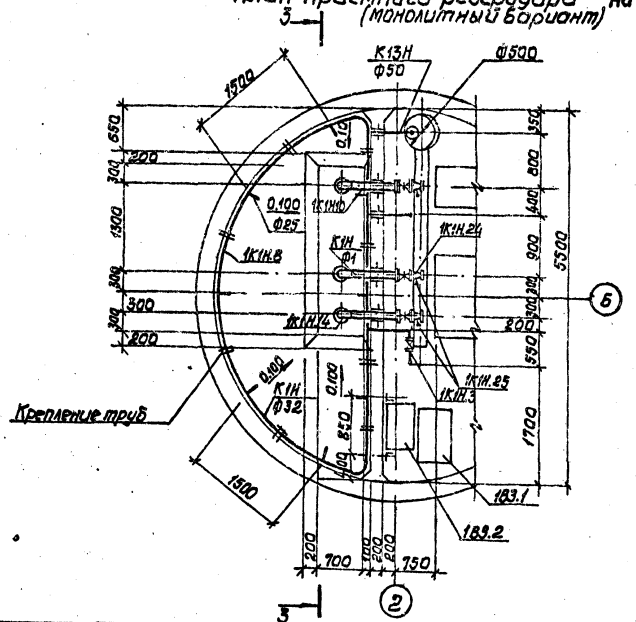

Разрез 3-3

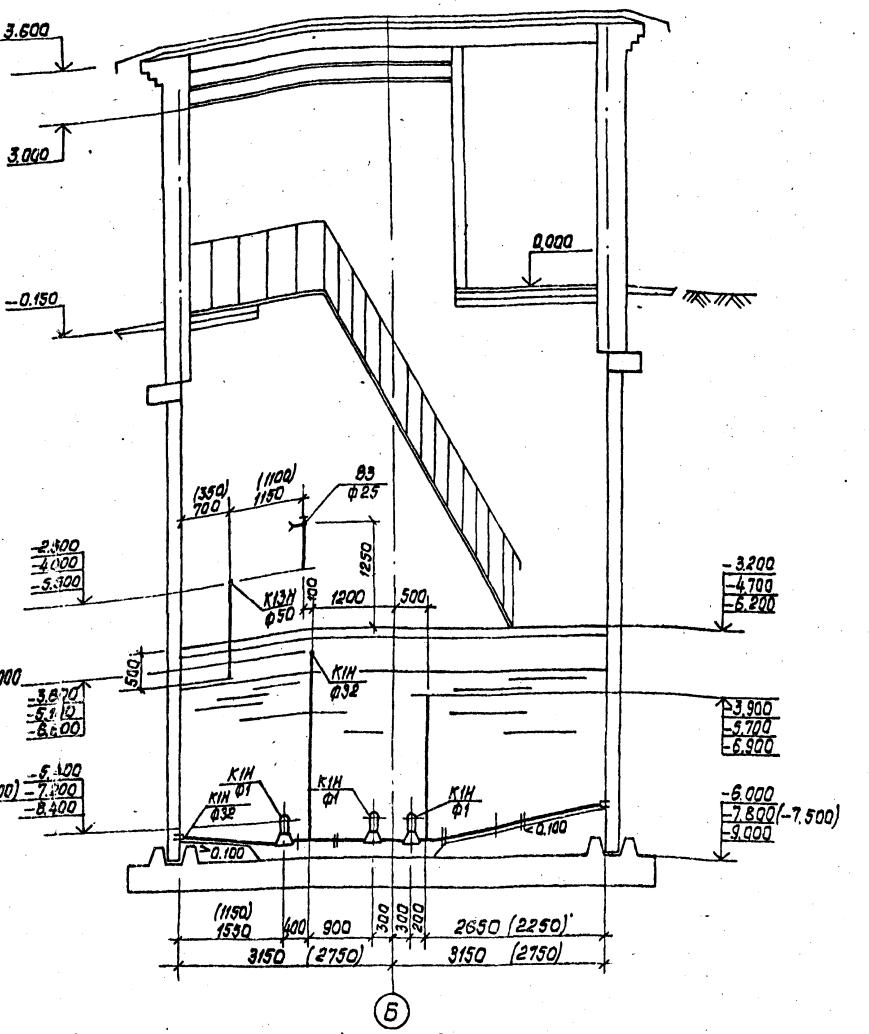

Размеры в скобках указаны для монолитного варианта.

					ТП 902-1-92.84-НК		
Привязан			ГИП	Лялюк	Канализационная насосная станция производительностью 25-173 м³/ч, напором 6-65 м	Стадия	Лист	Листов
			Нач. отд	Чмелев		Р	5	
			Гл. спец.	Зотников				
			Н. контр.	Зонь	План приемного резервуара (сборный вариант). План приемного резервуара (монолитный вариант). Разрез 3-3	Госстрой СССР Союзводоканалниипроект Госкомвод Водоканалпроект		
			Вед. инж.	Нарыжная				
Инв. №			Инж.	Молкевич				

19976-02 8

Согласовано
Инв. № подл. | Подпись и дата | Взам. инв. № | Инв. № дубл. | Подпись и дата
ОПС 3.9
Зонь
Бонич

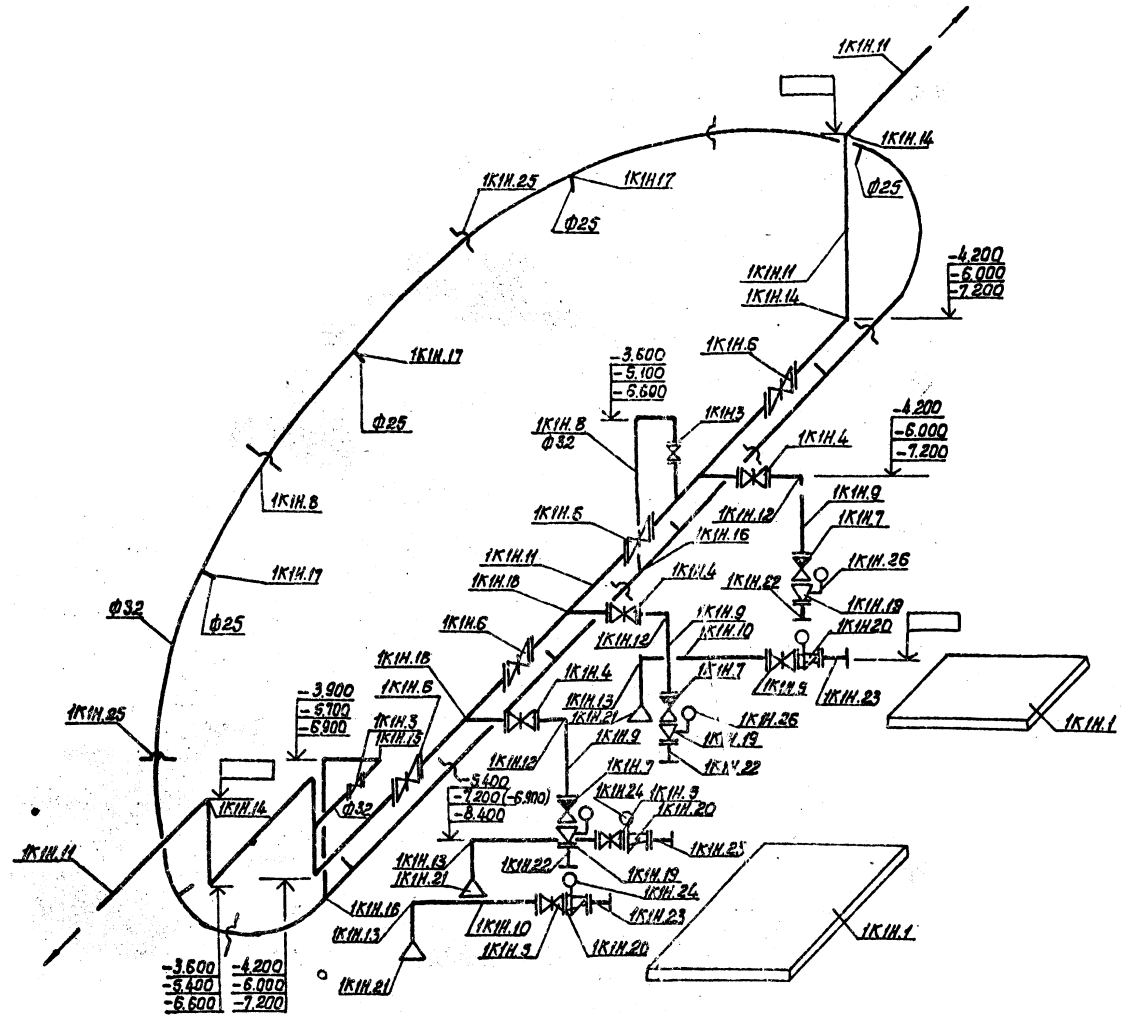

					ТП 902-1-92.84-НК		
Привязан		ГИП	Лялюк		Канализационная насосная станция производительностью 23-173 м³/ч, напором 6-65 м	Стадия	Лист	Листов
		Нач. отд	Чмелев			Р	6	
		Гл. спец.	Злотников					
		Н. контр.	Голуб		Схема системы 1К1Н	Госстрой СССР Союзводоканалпроект Харьковский Водоканалпроект		
Инв. №		Инж.	Малкебич					

Инв. № подл. | Подпись и дата | Взам. инв. №

19976-02 9

Типовой проект 902-1-92.84-НК Альбом II

Марка, поз.	Обозначение	Наименование	Кол.	Масса ед., кг	Примечание
		1К1			
1К1.1	Луцкое П/О „Луцкхоммунмаш"	Решетка-дробилка КРД-40 с электродвигателем 4А112МВ8У3 N=3,0кВт	1	590,0	РСТ УССР 1742-83
1К1.2	Чертеж НКН 3 альбом II	Решетка с ручной очисткой	1	340,0	
1К1.3	ГОСТ 22584-77*	Таль электрическая канатная ТЭ100-52120-01 г/п 1т, H=12м	1	220,0	
1К1.4	Севастопольский электроремонтный з-д МК 833	Затвор щитовой ЗЩ-Р-400×800	3	100,0	
1К1.5	ГОСТ 8437-75*	Задвижка параллельная с выдвижным шпинделем с электроприводом фланцевая 30ч906бр Ф300; $P_у$=10кгс/см²	1	292,0	
1К1.6	Типовая серия 3.901-13 вып. 2	Колонка управления задвижкой Ф300 с электроприводом	1	▭	
1К1.7	ГОСТ 6482-74	Труба железобетонная безнапорная РТ-6Н Ф300	10	330,0	м
1К1.8	Чертеж НКН 4	Корыто дырчатое	1	9,0	
		1К1Н			
1К1Н.1	Рыбницкий насосный завод	Насос фекальный Q=▭ м³/ч; H=▭ м $Д_ж$=▭ мм с электродвигателем ▭ N=▭ кВт; n=▭ об/мин	3	▭	
1К1Н.2	ГОСТ 22584-77*	Таль электрическая ТЭ050-521 20-00 г/п=0,5т	1	104,0	
1К1Н.3	ГОСТ 3761-74*	Вентиль запорный фланцевый Ф32; $P_у$=16кгс/см² 15ч 9п2	2	3,5	
1К1Н.4	ГОСТ 8437-75*	Задвижка параллельная с выдвижным шпинделем фланцевая 30ч6бр ▭ $P_у$=10кгс/см²	3	▭	
1К1Н.5	ГОСТ 8437-75*	Задвижка параллельная с выдвижным шпинделем фланцевая 30ч6бр ▭ $P_у$=10кгс/см²	3	▭	
1К1Н.6	ГОСТ 8437-75*	Задвижка параллельная с выдвижным шпинделем фланцевая 30ч6бр ▭ $P_у$=10кгс/см²	4	▭	
1К1Н.7	ГОСТ 19827-74*	Клапан обратный поворотный однодисковый чугунный 19ч21бр ▭ $P_у$=16кгс/см²	3	▭	
1К1Н.8	ГОСТ 18599-73*	Труба напорная из ПВП, тип средний Ф32×2,0 $P_у$=6кгс/см²	19,0	0,197	м
1К1Н.9	ГОСТ 10705-80	Трубы стальные электросварные ▭	▭	▭	м
1К1Н.10	ГОСТ 10705-80	Трубы стальные электросварные ▭	▭	▭	м
1К1Н.11	ГОСТ 10705-80 ГОСТ 3262-75	Трубы стальные электросварные ▭	▭	▭	м
1К1Н.12	ГОСТ 17375-77	Отвод крутоизогнутый 90°-▭	3	▭	
1К1Н.13	ГОСТ 17375-77	Отвод крутоизогнутый 90°-▭	3	▭	
1К1Н.14	ГОСТ 17375-77	То же, 90°-▭	6	▭	
1К1Н.15	ОСТ6-05-367-74	Угольник ПНП 32с	4	0,04	
1К1Н.16	ОСТ6-05-367-74	Тройник ПНП 32с	2	0,052	
1К1Н.17	ОСТ6-05-367-74	Тройник ПНП 32×25с	8	0,045	
1К1Н.18	ГОСТ 17376-77	Тройник переходной сварной ▭	3	▭	
1К1Н.19	ГОСТ 17378-77	Переход концентрический сварной ▭×▭	3	▭	
1К1Н.20	ГОСТ 17378-77	Переход эксцентрический сварной ▭×▭	3	▭	
1К1Н.21	ГОСТ 8732-78	Воронка стальная сварная ▭-▭	3	▭	
1К1Н.22	Изготовить из труб по ГОСТ 10705-80	Монтажный патрубок ▭ l=200 мм	3	▭	
1К1Н.23	Изготовить из труб по ГОСТ 10705-80	Монтажный патрубок ▭ l=200мм		▭	
1К1Н.24	Типовая конструкция ТКЧ-3144-70	Устройство отборное тип 16-80	3	0,6	
1К1Н.25	Изготовить из стали по ГОСТ 380-71	Хомутики одинарные для пристрелки дюбелями Ф32	8		
1К1Н.26	По чертежам НКН1 альбом II	Отборное устройство с разделительной мембраной для манометра	3	3,5	

Инв. № подл. | Подпись и дата | Взам. инв. №

Привязан

Инв. №

ГИП	Лялюк	
Нач.отд.	Чмелев	
Гл.спец.	Злотников	
Н.контр.	Голуб	
Вед.инж.	Нарыжная	
Инж.	Малкевич	

ТП 902-1-92.84-НК

Канализационная насосная станция производительностью 25-113м³/ч, напором 6-65м

Спецификация систем 1К1, 1К1Н

Стадия	Лист	Листов
Р	7	

Госстрой СССР Союзводоканалниипроект харьковский Водоканалпроект

19976-02 10

Типовой проект 902-1-92.84-НК Альбом II

1В3, 1К13, 1К13Н

План на отм.

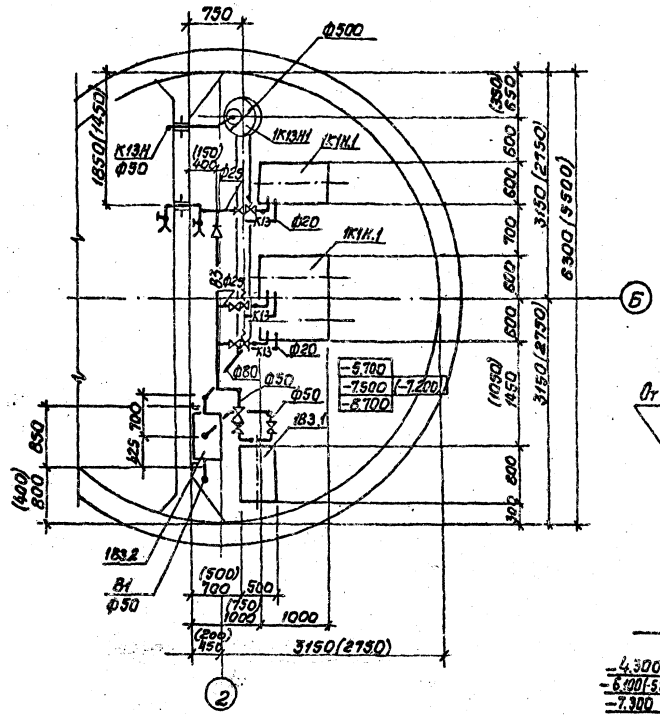

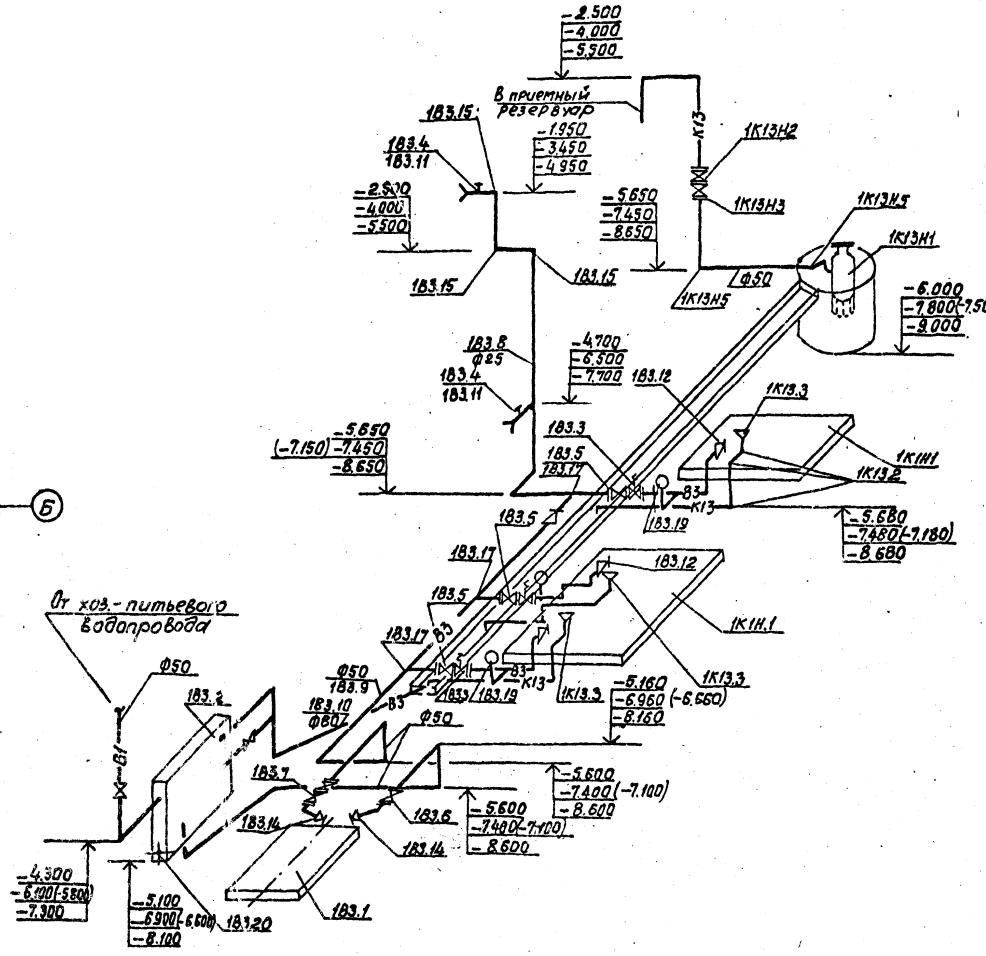

Размеры в скобках указаны для монолитного варианта.

				ТП 902-1-92.84-НК	
Привязан	ГИП	Лялюк		Канализационная насосная станция производительностью 25-113 м³/ч, напором 6-65 м	Стадия: Р; Лист: 8; Листов:
	Нач.отд	Умелев			
	Гл.спец	Злотников		План на отм. Схема систем 1В3, 1К13, 1К13Н	Госстрой СССР Союзводоканалниипроект Харьковский Водоканалпроект
	Н.контр	Голуб			
	Вед.инж	Наружная			
Инв.№:	Инж.	Малкевич			

Согласовано:

Инв.№ подл.	Подпись и дата	Взам.инв.№	3.И	Бурмин	3.У

19976-02 11

Альбом II

Типовой проект 902-1-92.84-НК

Марка, поз.	Обозначение	Наименование	Кол.	Масса ед. кг	Примечание
		1В3			
1В3.1	п/о Ливгидромаш	Насос вихревой консольный ☐ Q=☐ м³/ч; H=☐ м с электродвигателем ☐ N=☐ кВт; n=1450 об/мин	2	☐	
1В3.2	Типовые конструкции и детали Т-2092	Бак разрыва струи емкостью 180л	1	97.0	
1В3.3	ТУ 26-07-032-76	Вентиль запорный мембранный с электромагнитным приводом 15кч888р СВМ ф25, P_y=16 кгс/см²	3	6,2	
1В3.4	ГОСТ 18722-73	Вентиль запорный муфтовый 15ч8р2 ф25 P_y=16кгс/см²	2	1,75	
1В3.5	ГОСТ 5761-74	Вентиль запорный фланцевый 15кч19л2 ф25 P_y=16 кгс/см²	3	3,6	
1В3.6	ГОСТ 5761-74	Вентиль запорный фланцевый 15кч19л2 ф50, P_y=16 кгс/см²	2	10,3	
1В3.7	ГОСТ 19827-74*	Клапан обратный поворотный однодисковый фланцевый 19ч21бр ф50; P_y=16 кгс/см²	1	24	

Марка, поз.	Обозначение	Наименование	Кол.	Масса ед. кг	Примечание
1В3.8	ГОСТ 18599-73*	Труба напорная из ПВП, тип средний ф25×2,0	5,0	0,15	м
1В3.9	ГОСТ 18599-73*	То же, ф50×2,8	10,0	0,427	м
1В3.10	ГОСТ 18599-73*	То же, ф90×5,1	1,0	1,38	м
1В3.11	ГОСТ 18698-79*	Рукав резинотканевый напорный с текстильным каркасом ф25, P=20 м	2	16.8	
1В3.12	ОСТ6-05-367-74	Переход ПНП 25×16с	3	0,006	
1В3.13	ОСТ6-05-367-74	Переход ПНП 50×25с	1	0,036	
1В3.14	ОСТ6-05-367-74	Переход ПНП 57-☐	2	☐	
1В3.15	ОСТ6-05-367-74	Угольник ПНП 25с	14	0,022	
1В3.16	ОСТ6-05-367-74	Угольник ПНП 50с	6	0,14	
1В3.17	ОСТ6-05-367-74	Тройник ПНП 50×25с	2	0,874	
1В3.18	ОСТ 6-05-367-74	Тройник ПНП 25с	1	0,028	
1В3.19	Типовая конструкция ТКЧ-3144-70	Устройство отборное для измерения давления тип 16-80	3	0,6	
1В3.20	По чертежам НКН2 альбом II	Патрубок	1	3,8	

Марка, поз.	Обозначение	Наименование	Кол.	Масса ед. кг	Примечание
		1К13Н			
1К13Н.1	Московский механический завод	Насос „ГНОМ" 10-10 Q=10м³/ч; H=10м с электродвигателем N=1,1кВт; n=2880 об/мин	2	22.0	
1К13Н.2	ГОСТ 18162-72*	Вентиль запорный фланцевый 15ч 18р ф50; P_y=16кгс/см²	1	8.0	
1К13Н.3	ГОСТ 19827-74*	Клапан обратный поворотный однодисковый фланцевый 19ч21бр ф50; P_y=16 кгс/см²	1	24	
1К13Н.4	ГОСТ 18599-73*	Труба напорная из ПВП, тип средний ф50×2,8	4	0,427	м
1К13Н.5	ОСТ 6-05-367-74	Угольник ПНП 50с	5	0,14	
		1К13			
1К13.1	ГОСТ 18599-73*	Труба напорная из ПНП, тип средний ф25×2,0	2	0,154	м
1К13.2	ОСТ6-05-367-74	Угольник ПНП 25с	12	0,022	
1К13.3	Изготовить из жести	Воронка ф50×20	3	0,20	

Привязан

Инв. №

ГИП	Лялюк		
Начотд	Чмелев		
Гл. спец	Златницкая		
Н. контр	Голуб		
Вед. инж.	Нарыжная		
Инж.	Малкевич		

ТП 902-1-92.84-НК

Канализационная насосная станция производительностью 25-173 м³/ч, напором 6-65 м

Стадия	Лист	Листов
Р	9	

Спецификация систем 1В3, 1К13Н, 1К13

Ссср Госгражданнииипроект Харьковский Водоканалпроект

19976-02 12

Инв. № подл.	Подпись и дата	Взам. инв. №

Типовой проект

ТИПОВОЙ ПРОЕКТ 902-1-9284

Канализационная насосная станция производительностью 25-173 м³/ч напором 6-65 м при глубине заложения подводящего коллектора 4,0 м (сборно-монолитный вариант)

АЛЬБОМ II

Общие виды нетиповых конструкций марки НКН

Привязан

Инв. №

Формат А4

902-1-9284 Альбом II

Обозначение	Наименование	Примечание
ТП 902-1-9284-НКН1	Устройство отборное с разделительной мембраной для манометра	
ТП 902-1-9284-НКН2	Патрубок	
ТП 902-1-9284-НКН3	Решетка с ручной очисткой	
ТП 902-1-9284-НКН4	Корыто дырчатое	
ТП 902-1-9284-НКН5	Патрубок монтажный	

Привязан

Инв. №

Формат А4

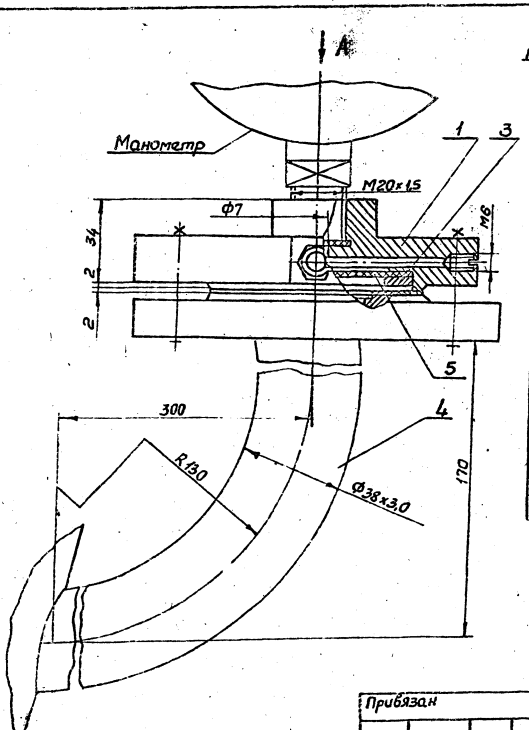

Вид А повернуто

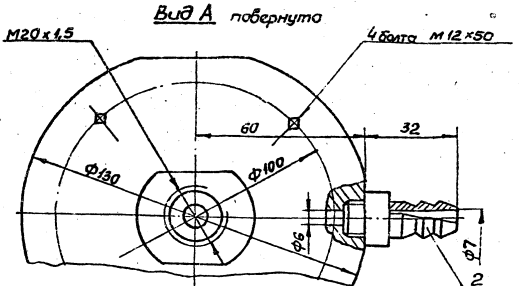

Поз.	Наименование	Кол.	Дополнит. указания
	Материалы		
1	Круг В130 ГОСТ 2590-71 / Ст.3 ГОСТ 535-79	0,034	м
2	Шестигранник 21-5 ГОСТ 8560-78 / Ст3 ГОСТ 535-79	0,044	м
3	Лист В4 ГОСТ 19903-74 / Ст3 ГОСТ 14637-79	0,004	м²
4	Труба 38×3,0 ГОСТ 8732-78 / Ст.3 ГОСТ 8731-74	0,42	м
5	Пластина Т лист ПМ6-М-2-48 ГОСТ 7338-77	0,006	м²

Техническая характеристика

1. Среда – бытовые стоки
2. Давление, МПа – 0,6
3. Температура, °С – +10...+30
4. Рабочий агент – масло индустриальное

ТП 902-1-9284-НКН1

Изм.	Лист	№ докум.	Подпись	Дата
Разраб.		Зорщиков		
Пров.		Колесник		
Т.контр.		Брашкевич		
Гл.спец.		Ясинов		
Н.контр.		Ясинов		
Утв.		Чмелев		

Устройство отборное с разделительной мембраной для манометра.

Чертеж общего вида

Стадия	Масса	Масштаб
Р	3,5	1:1

Лист 1 Листов 1

Госстрой СССР Союзводоканалпроект Харьковский Водоканалпроект

Привязан

Инв. №

Копировал: Круглякова

Формат А3

19976-02 13

12

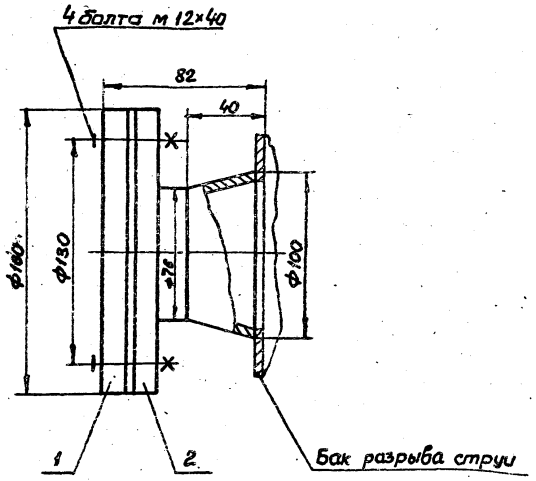

Поз.	Наименование	Кол.	Дополнительные указания
	Материалы		
1	Лист 10 ГОСТ 19903-74 / Ст.3 ГОСТ 14637-79	0,02	м²
	Прочие изделия		
2	Патрубок ПФ-70 3к4-100-74	1	

Патрубок установить взамен штуцера М27×1,5 на баке разрыва струи.

Привязан

Инв. №

Изм.	Лист	№ докум.	Подпись	Дата
Разраб.		Зарщиков		
Пров.		Колесник		
Т.контр.		Брацлавский		
Гл.спец.		Ясинов		
Н.контр.		Ясинов		
Утв.		Чмелев		

ТП 902-1-92.84-НКН2

Патрубок

Чертеж общего вида

Стадия	Масса	Масштаб
Р	2,5	1:2
Лист	Листов 1	

Госстрой СССР Союзводоканалпроект Харьковский Водоканалпроект

Копировал: Круглякова

Формат А3

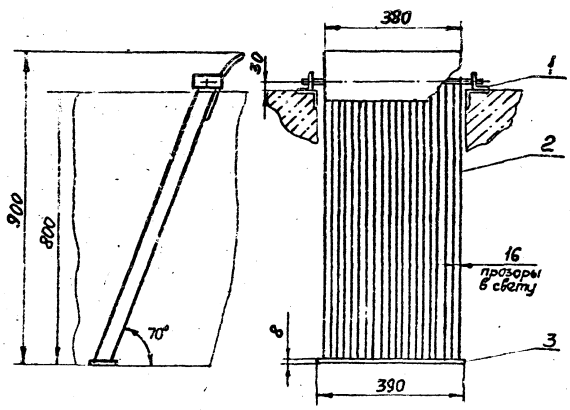

Поз.	Наименование	Кол.	Дополнительные указания
	Материалы		
1	Уголок Б-50×50×5 ГОСТ 8509-72 / Ст.3 ГОСТ 535-79	0,2	м
2	Лист 4 ГОСТ 19903-74 / Ст.3 ГОСТ 14637-79	0,9	м²
3	Лист 8 ГОСТ 19903-74 / Ст.3 ГОСТ 14637-79	0,03	м²

1. Поверхности очистить и обезжирить. Покрыть грунтом ГФ-0119 ГОСТ 23343-78 и окрасить эмалью ПФ-133 в два слоя.
2. Сварные швы выполнить по ГОСТ 5264-80.

Привязан

Инв. №

Изм.	Лист	№ докум.	Подпись	Дата
Разраб.		Нарыжная		
Пров.		Зельцер		
Т.контр.		Зельцер		
Гл.спец.		Ясинов		
Н.контр.		Козлов		
Утв.		Чмелев		

ТП 902-1-92.84-НКН3

Решетка с ручной очисткой

Чертеж общего вида

Стадия	Масса	Масштаб
Р	35,0	1:10
Лист	Листов 1	

Госстрой СССР Союзводоканалпроект Харьковский Водоканалпроект

Формат А4

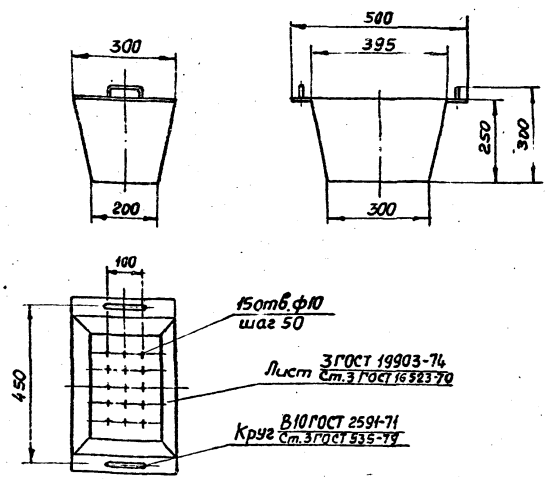

1. Поверхности очистить и обезжирить. Покрыть грунтом ГФ-0119 ГОСТ 23343-78 и окрасить эмалью ПФ-133 в два слоя.
2. Сварные швы выполнить по ГОСТ 5264-80.

Привязан

Инв. №

Изм.	Лист	№ докум.	Подпись	Дата
Разраб.		Нарыжная		
Пров.		Зельцер		
Т.контр.		Зельцер		
Гл. спец.		Ясинов		
Н.контр.		Козлов		
Утв.		Чмелев		

ТП 902-1-92.84-НКН4

Корыто дырчатое

Чертеж общего вида

Стадия	Масса	Масштаб
Р	9,0	1:10
Лист	Листов 1	

Госстрой СССР Союзводоканалпроект Харьковский Водоканалпроект

Формат А4

19776-02 14

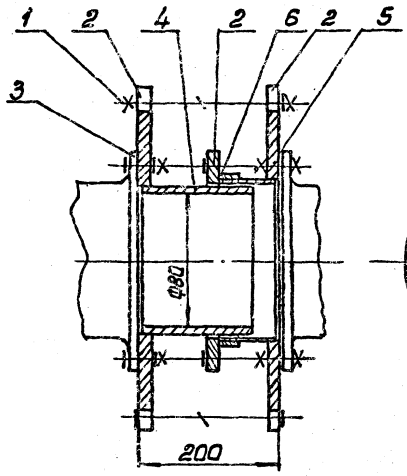

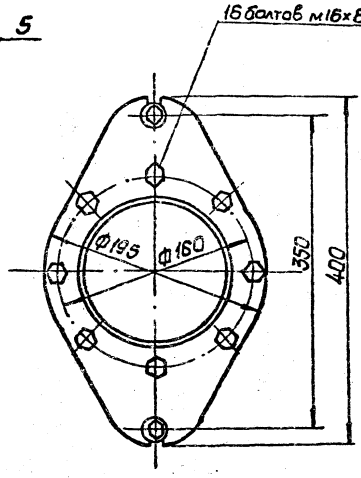

Поз.	Наименование	Кол.	Дополнительные указания
	Материалы		
1	Круг $\frac{\text{В16 ГОСТ 2590-71}}{\text{Ст.3 2ОСТ 535-79}}$	0,35	м
2	Лист $\frac{\text{-13 2ОСТ 19903-74}}{\text{Ст.3 2ОСТ 14637-79}}$	0,23	м²
3	Пластина Т лист ТМКЩ-С-3 2ОСТ 7338-77	0,073	м²
4	Труба $\frac{\text{90х5 ГОСТ 8734-75}}{\text{20 ГОСТ 8733-74}}$	0,15	м
5	Труба $\frac{\text{100х4 ГОСТ 8734-75}}{\text{20 ГОСТ 8733-74}}$	0,075	м
6	Труба $\frac{\text{110х4 ГОСТ 8734-75}}{\text{20 ГОСТ 8733-74}}$	0,05	м

1. Сварные швы по ГОСТ 5264-80.
2. Поверхности очистить и обезжирить. Покрыть грунтом ГФ-0119 ГОСТ 23343-78 и окрасить эмалью ПФ-133 в два слоя.

ТП902-1-9284-НКН5

Изм.	Лист	№ докум.	Подпись	Дата
Разраб.		Нарыжная		
Пров.		Зельцер		
Т.контр.		Зельцер		
Гл.спец.		Ясинов		
Н.контр.		Козлов		
Утв.		Чмелев		

Патрубок монтажный. Чертеж общего вида.

Стадия	Масса	Масштаб
Р	25,0	1:5
Лист	Листов 1	

Госстрой СССР Гипроводоканалмонтаж Харьковский Водоканалпроект

Привязан

Инв. №

Копир. Щелест

Формат А3

Альбом II

Типовой проект 902-1-92.84-ВК

Ведомость рабочих чертежей основного комплекта.

Лист	Наименование	Примечание
1	Общие данные. План. Схемы систем В1, К1	

Ведомость ссылочных и прилагаемых документов

Обозначение	Наименование	Примечание
	Прилагаемые документы	
902-1-9284-ВК.СО	Спецификации оборудования	Альбом VII
902-1-92.84 -ВК.ВМ	Ведомости потребности в материалах.	Альбом VIII
	Ссылочные документы	
Серия 4.904-69	Детали крепления санитарно-технических приборов и трубопроводов	

Основные показатели по чертежам водопровода и канализации

Наименование системы	Потребный напор на вводе, м.вод.ст.	Расчетный расход м³/сут.	м³/ч	л/с	при пожаре, л/с	Установленная мощн. электродвигателей, кВт	Примечание
В1	10	1.08	0.36	0.4			
В3	45	32	1.6	0.45			
К1	—	1.08	0.36	0.4			
К13	—	32	1.6	0.45			

Общие указания:

1. За условную отметку 0.000 принята абсолютная отметка [ ].
2. Основные показатели по рабочим чертежам марки ВК выполнены в соответствии со СНиП II-30-76

Типовой проект разработан в соответствии с действующими нормами и правилами.

Главный инженер проекта А. Б. В.С.Лялюк

План на отм. 0.000

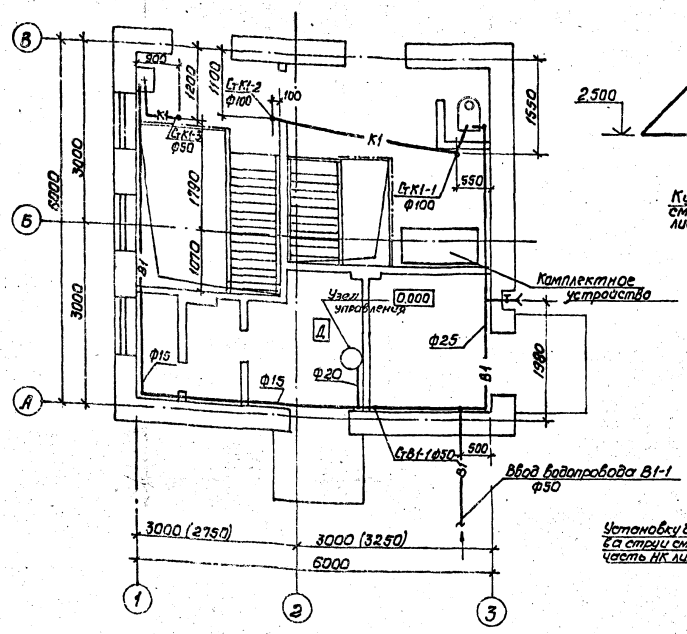

В 1

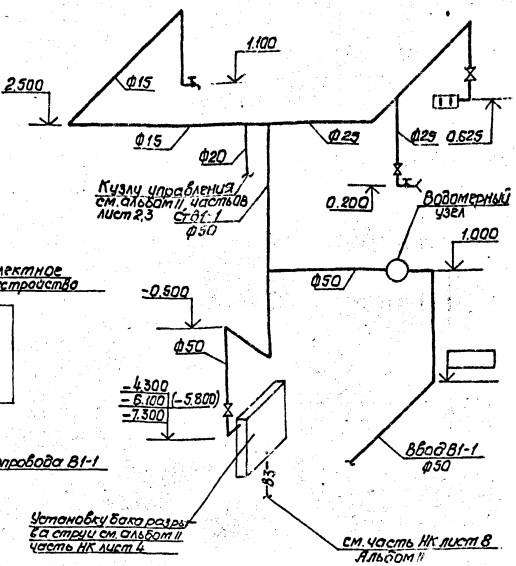

К 1

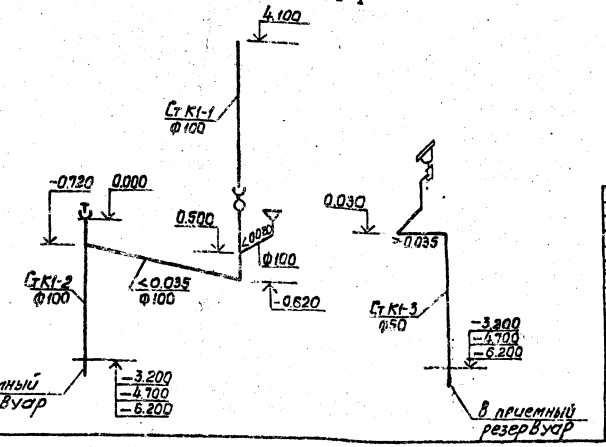

Водомерный узел

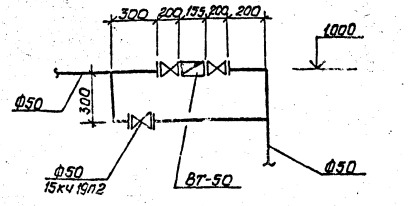

Привязан

Инв. №

ТП 902-1-9284-ВК

ГИП	Лялюк			Канализационная насосная станция производительностью 25-175 м³/ч, напором 6-65м	Стадия	Лист	Листов
Нач.отд.	Чмелев				Р	1	1
Гл.спец.	Золотников						
Н.контр.	Галуб			Общие данные. План. Схемы систем В1, К1.	Госстрой СССР Спецводоканалпроект Харьковский Водоканалпроект		
Вед.инж.	Барыжная						
Инж.	Малкевич						

Согласовано

Спс	Ж	ВК

Инв. № подл. | Подпись и дата | Взам. инв. №

19976-02 16

Типовой проект 902-1-92.84.08 Альбом II

Ведомость рабочих чертежей основного комплекта

Лист	Наименование	Примечание
1	Общие данные	
2	План на отм. 0.000. План подземной части.	
3	Разрез 1-1. Схема системы отопления. Узел управления. Схема теплоснабжения установки П1.	
4	Схемы систем П1.1р; П2; В1.1р; В2.2р; В3; ВЕ-1.	
5	Установки систем П1.1р, В1.1р, В2.2р	

Ведомость ссылочных и прилагаемых документов

Обозначение	Наименование	Примечание
	Ссылочные документы.	
5.904-5	Гибкие вставки к центробежным вентиляторам.	
1.494-32	Зонты и дефлекторы вентиляционных систем.	
5.904-10	Узлы прохода вентиляционных шахт через покрытия промышленных зданий	
1.494-25	Подставки под калориферы	
1.494-33	Клапан лепестковый к осевым вентиляторам	
1.494-30 в.1	Установка и крепление осевых вентиляторов	
4.904-69	Детали крепления трубопроводов и нагревательных приборов	
5.904-1. в.0.1	Крепление стальных неизолированных воздуховодов	
4.903-10. в.8	Грязевики	
2.400-4 в.1	Тепловая изоляция трубопроводов	
1.494-27 в.1,7	Воздухоприемные устройства с подвесными клапанами	
	Прилагаемые документы	
Т.П. 902-1-92.84-08.ВМ	Ведомость потребности в материалах	
ТП 902-1-92.84-08.СО	Спецификация оборудования	
ТП 902-1-92.84-08Н	Общие виды нетиповых конструкций	

Характеристика отопительно-вентиляционных систем.

Обозначение системы	Кол. систем	Наименование обслуживаемого помещения (технологического оборудования)	Тип установки агрегата	Вентилятор: Тип, исполн. взрывозащите	N	Схема исполнения	Положение	L, м3/ч	Pд (кгс/м²)	n об/мин	Электродвигатель: Тип, исполнение по взрывозащите	N, кВт	n об/мин	Воздухонагреватель: Тип	№	Кол.	Т-ра нагрева °С от	до	Расход тепла, Вт (ккал/ч)	Ард (кгс/м²)	Примечание
П1, 1р	1	Машзал, помещение решеток	А2,5095-28	В-Ц4-70	2,5	1	Про° Ло°	890	549 (60)	2800	4АА63А2	0,37	2800	КСК3	6-02	1	-30	+5	11550 (9930)	007 (0,007)	-
П2	1	Машзал (лето)	осевой	06-300	4	—	—	1690	159 (15)	1375	4АА56А4	0,12	1375								
В1,1р	1	Помещение решеток	А2,5095-28	В-Ц4-70	2,5	1	Про° Ло°	430	539 (55)	2800	4АА63А2	0,37	2800								
В2,2р	1	Машзал	А2,5095-28	В-Ц4-70	2,5	1	Про° Ло°	460	549 (56)	2800	4АА63А2	0,37	2800								
В3	1	Машзал (лето)	осевой	06-300	4	—	—	1690	159 (15)	1375	4АА56А4	0,12	1375								
ВЕ1	1	Санузел	Дефлектор Д 0.000					50													

Местные отсосы от технологического оборудования.

Технологическое оборудование: Поз.	Наименование	Кол.	Характеристика выделяющихся вредностей.	Объем вытяжки, м3/ч: На ед. оборуд.	Всего	Характеристика местного отсоса: Обозначение	Применяемые документы	Обозначение системы	Примечание
	Приемный резервуар	1	Парысточных вод (сероводород и др).	310	310	Зонт	ТП 902-1-92.84-08Н	В1.1р	

Общие указания.

1. Проект выполнен на основании технологического задания, архитектурно-строительных чертежей и согласно требованиям СНИП II-33-75, СНИП II-32-74, ГОСТ 21.602-79.
2. Проект отопления и вентиляции разработан для климатического района с наружной температурой -30°С.
3. Теплоносителем для систем отопления и вентиляции служит вода с параметрами 150°-70°С, получаемая от наружной тепловой сети.
4. Потеря напора в системе отопления составляет Н=0,5 м в.ст.
5. Система отопления запроектирована горизонтальная однотрубная с редукционными вставками, регулируемая.
6. Внутренние температуры в отапливаемых помещениях приняты: в производственных помещениях + 5°С, санузле + 16°С.
7. Вентиляция предусмотрена приточно-вытяжная механическая и естественная.
8. Помещения по взрыв пожаробезопасности относятся к категории „Д".
Вентиляционное оборудование принято в обычном исполнении.
9. Монтаж систем и оборудования вентиляции производится в соответствии с указаниями СНИП III-28-75.
10. На воздуховоды вентсистем наносится антикоррозийное защитное покрытие из 2х слоев эмали ПФ-133 или ПФ-115 по 1 слою грунта ГФ-0119.

Основные показатели по чертежам отопления и вентиляции

Наименование здания	Объем м3	Периоды года при tн, °С	Расход тепла, Вт (ккал/ч): На отопление	На вентиляцию	На горячее водоснабжение	Общий	Расход холода Вт (ккал/ч)	Установленная мощн. эл. двигат. квт
Канализационная	540	-30	15400	11550	—	26950	—	1,35
Насосная станция			(13240)	(9930)		(23170)		

План-схема

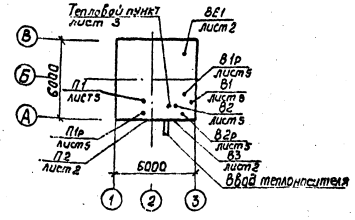

Типовой проект разработан в соответствии с действующими нормами и правилами

Главный инженер проекта В. Лялюк

Инв. №				Привязан
Н.контр.	Бородин			ТП 902-1-92.84.08
Рук.сек.	Гаврилюк			Канализационная насосная станция производительностью 25-173 м3/ч, напором 6-65 м.
Гл.спец.	Бородин			Стадия: р; Лист: 1; Листов: 5
Рук.гр.	Подольская			Общие данные
Ст.инж.	Смирнова			Госстрой СССР Союзводоканалниипроект Харьковский Водоканалпроект

Инв. № подл. | Подпись и дата | Взам. инв. №

План на отм. 0.000

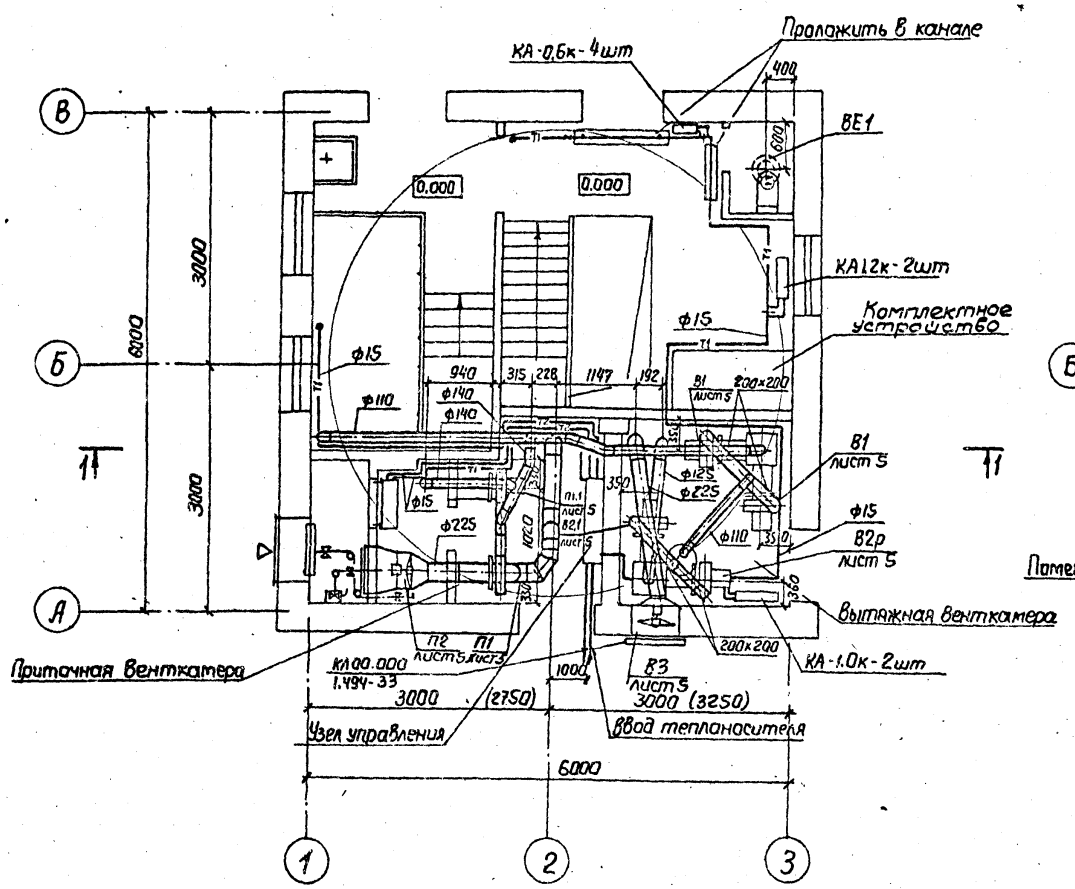

План подземной части.

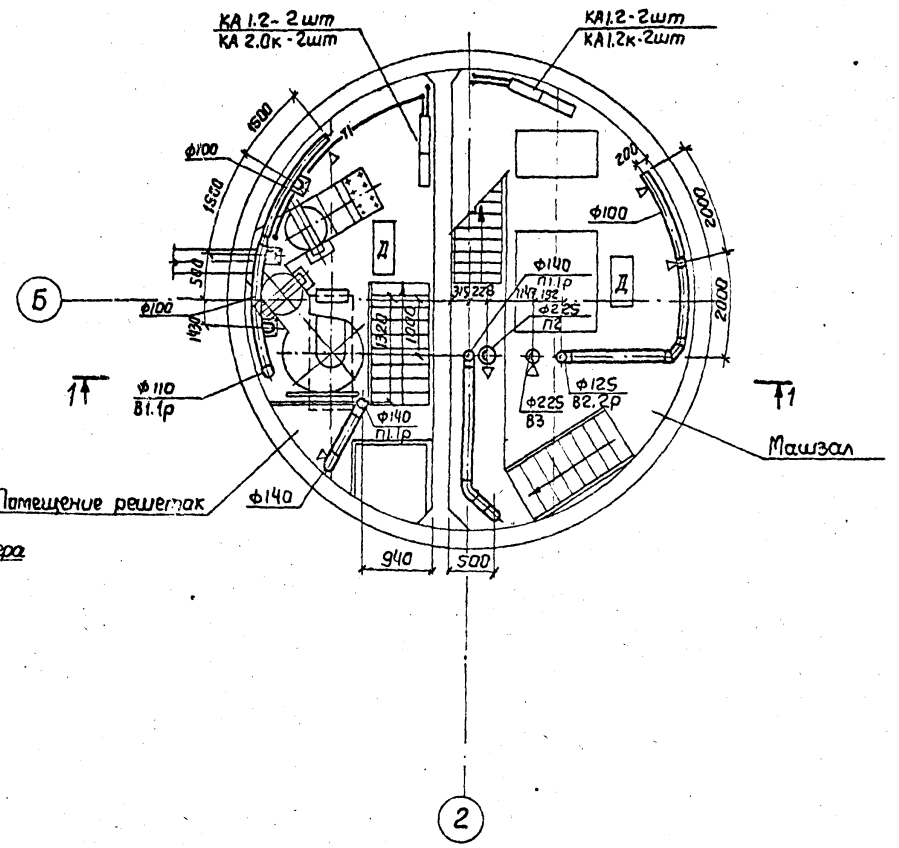

Размеры в скобках указаны для монолитного варианта.

Привязан			ТП 902-1-92.84-ОВ
Н.контр.	Барабин		Канализационная насосная станция производительностью 25-173 м³/ч, напором 6-65м
Рук.сект.	Гавриляк		
Гл.спец.	Барабин		План на отм. 0.000 План подземной части.
Рук.гр.	Подольская		
Ст.инж.	Смирнова		
Инв.№			

Стадия	Лист	Листов
Р	2	

Госстрой СССР
Союзводоканалниипроект
Харьковский
Водоканалпроект

Согласовано

Отдел СПС
Отдел ЭА
Отдел ВИК 2

Инв.№ подл. | Подпись и дата | Взам. инв.№

Разрез 1-1

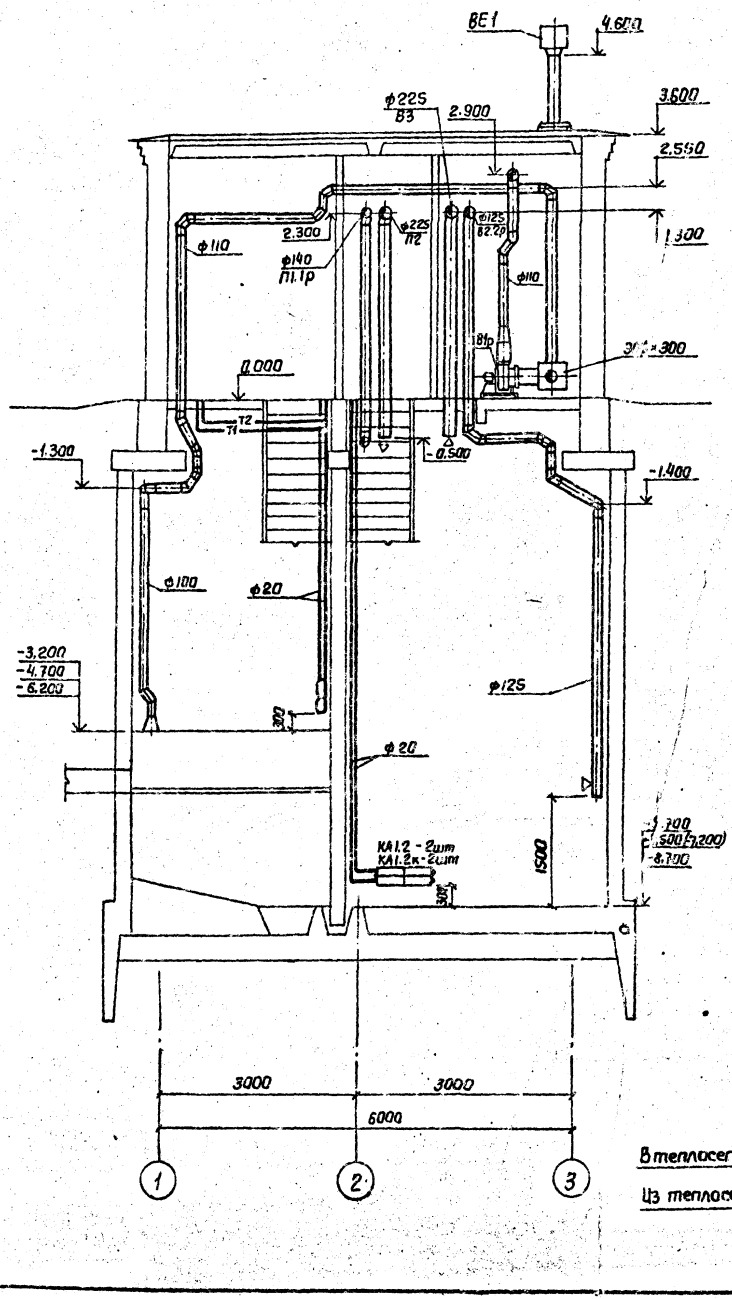

Система отопления

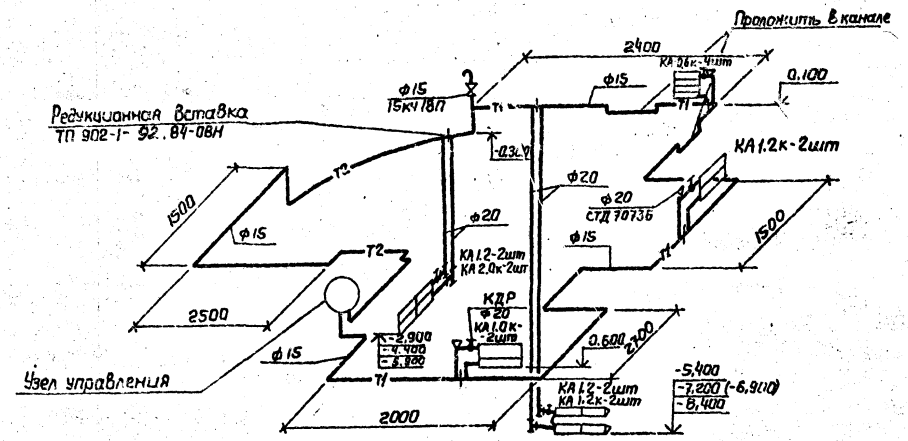

Узел управления

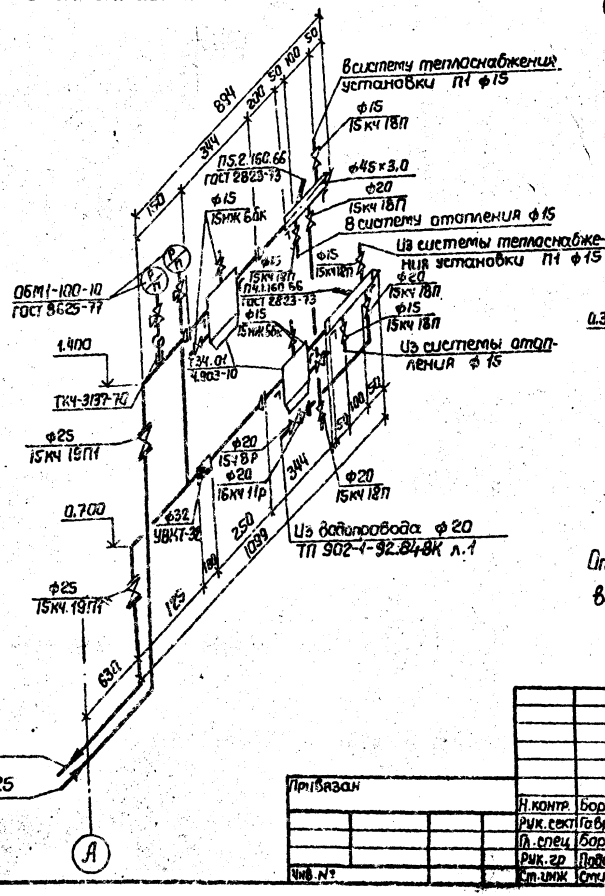

Схема теплоснабжения установки П1.

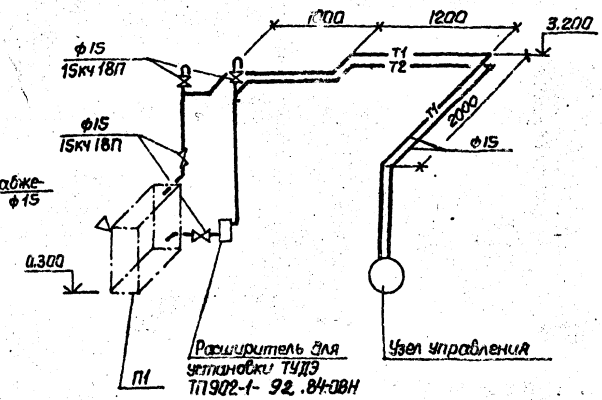

Отметки в скобках указаны для монолитного варианта.

Привязан			ТП 902-1-92.84-ОВ		
Н.контр.	Бородин		Канализационная насосная станция производительностью 25-173 м³/ч, напором 6-65 м.	Стадия	Лист	Листов
Рук.сект	Гаврилюк			Р	3	
Гл.спец.	Бородин		Разрез 1-1. Схема системы отопления. Узел управления. Схема теплоснабжения установки П1	Госстрой СССР Союзводоканалпроект Харьковский Водоканалпроект	
Рук.гр	Подольская				
Ст.инж	Стурнова				
Инв.№					

Альбом II

Типовой проект 902-1-92.84-08

П1.1р

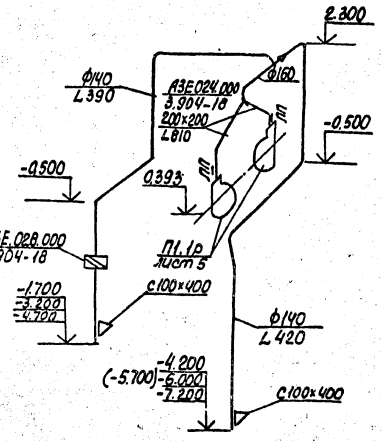

В1.1р

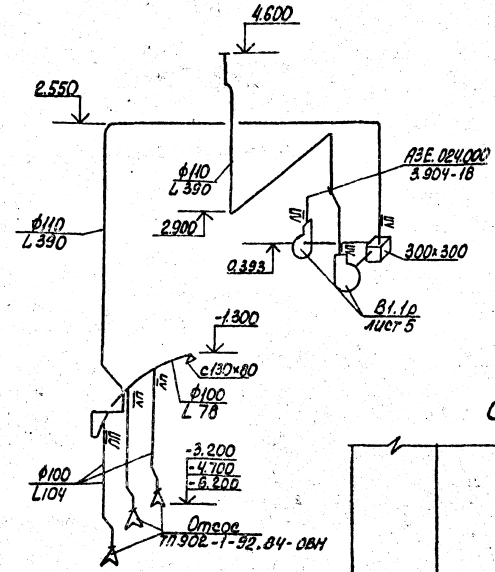

В2.2р

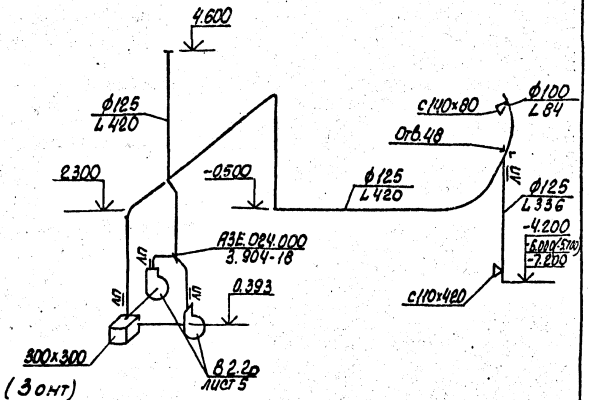

Отсос (3 онт)

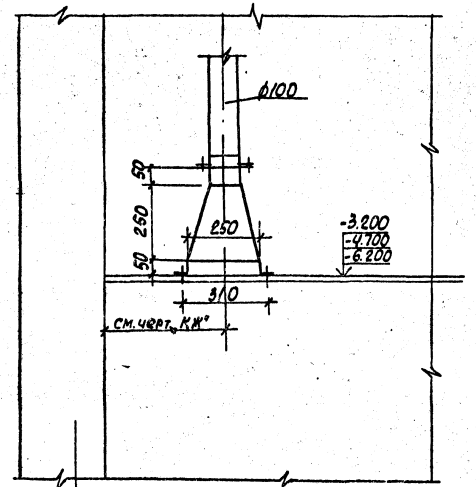

П2

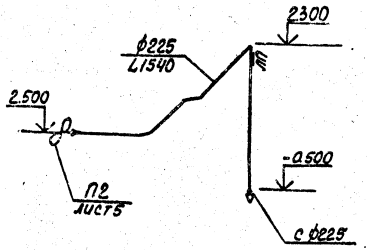

В3

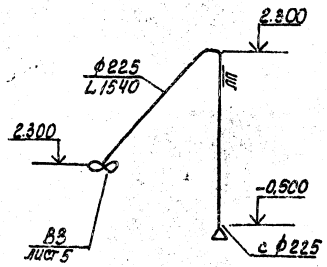

ВЕ1

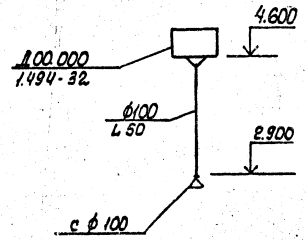

Отметки в скобках указаны для монолитного варианта.

Инв.№ подл. | Подпись и дата | Взам. инв.№

Привязан				ТП902-1-92.84-08			
Н. контр.	Бородин			Канализационная насосная станция производительностью 25 л/с, напором 6-65 м.	Стадия	Лист	Листов
Рук.гск	Федулов				Р	4	
Гл.спец.	Бородин						
Рук.гр.	Прокофьев			Схемы систем П1.1р; П2; В1.1р; В2.2р; В3; ВЕ1	Госстрой СССР Союзгипрокоммунпроект Гипрокоммунпроект Воронежгипрокоммунпроект		
Гл.инж.	Смирнов						
Инв.№							

19976-02 20

Альбом II

Типовой проект 902-1- 92.84-08

Разрез 1-1

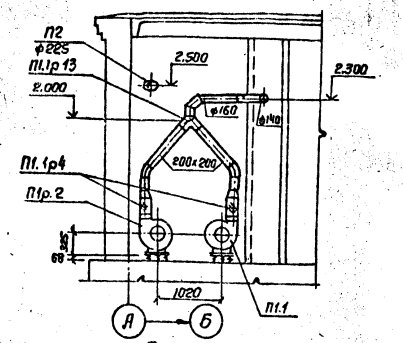

Разрез 2-2.

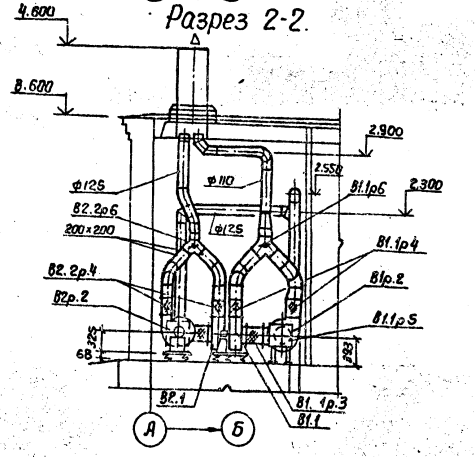

План на отм. 0.000

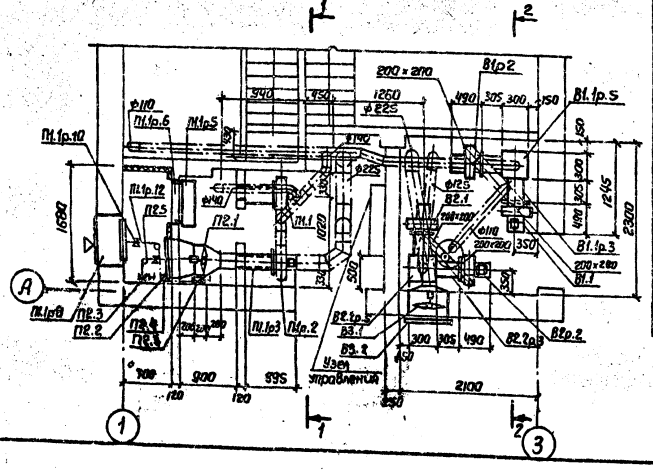

Спецификация вентиляционных установок П1, 1р

Марка	Обозначение	Наименование	Кол.	Масса ед., кг	Примечание
		П1. П1р.			
П1.1		Агрегат вентиляторный			
П1р.2		А2.5095-2б, на виброосно-			
		вании; комплект:	2	30.0	
		а. Вентилятор центро-			
		бежный В-Ц4-70 N2.5,			
		исполнение 1, положе-			
		ние Про°, Л0°.			
		б. Электродвигатель 4АА63А2			
		0.37 квт; 2800 об/мин.			
П1.1р3	5.904-5	Гибкая вставка ВВф-17	2	2,53	
П1.1р4	5.904-5	Гибкая вставка ВН.01-10	2	0.9	
П1.1р.5		Калорифер КСк3-6-02	1	39.9	
П1.1р.6	ТП 902-1- .84-08Н	Рама для крепления			
		калориферов	1	9.5	
П1.1р.7	1.494-25	Подставка под калорифер	2		
П1.1р.8	1.494-27 В.7	Узел воздухозабора			
		5с18.000.000.02	1		
П1.1р.9	ГОСТ 2823-73	Термометр П2.1.160.66			
	ГОСТ 3029-75Е	с защитной оправой	1		
П1.1р.10	1.494-27 В.1	Блок ф60	5	19	
П1.1р11	"	Лебедка ручная	1	4.3	
П1.1р.12	ГОСТ 3062-80	Трос металлический ф3,3мм	5		м
П1.1р.13	3.904-18 В.1	Клапан перекидной искро			
		безопасный А3Е024.000	1	10.8	
		П2			
П2.1		Осевой вентилятор 06-300	1	20	
		№4 с электродвигателем			
		4АА56А4, 0,12 квт; 1375 об/мин			
П2.2	1.494-27 В7	Стеклянный клап. 5С1.020.000	1		
П2.3	"	Лебедка ручная	1	4.3	
П2.4	"	Блок ф 60	3		
П2.5	ГОСТ 3062-80	Трос металлический ф3,3мм	3		м
		В3			
В3.1		Осевой вентилятор 06-300 №4	1	20	
		с электродвигателем			
		4АА56А1 0,12 квт. 1375 об/мин			
В3.2	1.494-33	Лепестковый клапан КЛ00.000	1	13.4	

Спецификация вентиляционных установок В1.1р; В2, 2р

Марка	Обозначение	Наименование	Кол	Масса ед., кг	Примечание
		В1. В1р			
В1.1		Агрегат вентиляторный			
В1.р2		А2.5095-2б, на виброос-			
		новании комплект:	2	30.0	
		а. вентилятор центробеж			
		ный В-Ц4-70 N2,5, исполне-			
		ние 1, положение про°, Л0°,			
		б. Электродвигатель			
		4АА63А2; 0,37 квт; 2800 об/мин			
В1.1р.3	5.904-5	Гибкая вставка ВВф-17	2	2,53	
В1.1р.4	5.904-5	Гибкая вставка ВН.01-10	2	0.9	
В1.1р.5	ГОСТ 19903-74	Воздуховод прямоугольный			
		300×300 ℓ=400 мм	1		
В1.1р.6	3.904-18. В.01	Клапан перекидной искробе-	1		
		зопасный А3Е.024.000			
		В2. В2р.			
В2.1		Агрегат вентиляторный			
В2р.2		А2.5095-2б, на виброосно-			
		вании комплект:	2	30.0	
		а. вентилятор центробеж-			
		ный В-Ц4-70 N2,5, исполне-			
		ние 1, положение Про°, Л0°			
		б. Электродвигатель			
		4АА63А2; 0,37 квт; 2800 об/мин			
В2.2р3	5.904-5	Гибкая вставка ВВф-17	2	2,53	
В2.2р4	5.904-5	Гибкая вставка ВН.01-10	2	0.9	
В2.2р.5	ГОСТ 19903-74	Воздуховод прямоугольный			
		300×300 ℓ=400 мм	1		
В2.2р.6	3.904-18. В.0.1	Клапан перекидной искро-			
		безопасный А3Е024.000	1.	10.8	

ТП 902-1- 92.84-08

Привязан			
Инв. №			

Н.контр.	Бородин	
Рук.сект.	Гаврилюк	
Гл.спец.	Бородин	
Рук.гр.	Подольская	
Ст.инж.	Стирнова	

Канализационная насосная станция производительностью 25-173 м³/ч, напором 5-55 м

Установки систем П1.1р, В1.1р; В2. 2р.

Стадия	Лист	Листов
Р	5	

Госстрой СССР Союзводоканалпроект Харьковский Водоканалпроект

Инв. № подл. | Подпись и дата | Взам. инв. №

19976-02 21

ТИПОВОЙ ПРОЕКТ 902-1-92.84

Канализационная насосная станция производительностью 25-173 м³/ч, напором 6-65 м при глубине заложения подводящего коллектора 4,0 м (сборно-монолитный вариант)

АЛЬБОМ II

Общие виды нетиповых конструкций марки ОВН

Обозначение	Наименование	Примечание
ТП902-1-92.84-ОВН1	Рама для крепления калорифера	
ТП902-1-92.84-ОВН2	Лючок с заглушкой	
ТП902-1-92.84-ОВН3	Расширитель	
ТП902-1-92.84-ОВН4	Зонт	
ТП902-1-92.84-ОВН5	Вставка редукционная	
ТП902-1-92.84-ОВН6	Утепленный створный клапан	

Привязан

Инв.№

Инв.№

Формат А4

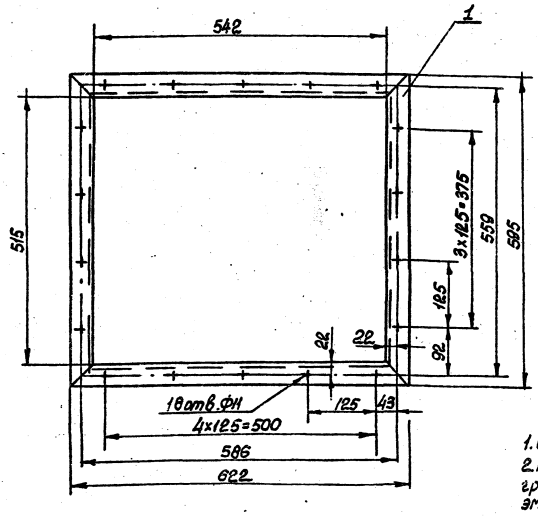

Поз.	Наименование	Кол.	Дополнительные указания
	Материалы		
1	Уголок Б-40х40х5 ГОСТ 8509-72 / Ст3 ГОСТ 535-79	2,43	м

1. Сварные швы выполнить по ГОСТ 5264-80.
2. Поверхности очистить и обезжирить. Покрыть грунтом ГФ-0119 ГОСТ 23343-78 и окрасить эмалью ПФ-133 в два слоя.

Изм.	Лист	№ докум.	Подпись	Дата
Разраб.		Маргинская		
Пров.		Колесник		
Т.контр.		Бромберский		
Н.отд.		Ясинов		
Н.контр.		Ясинов		
ГИП		Ителев		

ТП 902-1-92.84-ОВН1

Рама для крепления калорифера

Чертеж общего вида

Стадия	Масса	Масштаб
Р	9,0	1:5

Лист | Листов 1

Госстрой СССР Союзводоканалмонтаж Харьковский Водоканалпроект

Копир. Килешова

Формат А3

Привязан

Инв.№

159-16-02.22

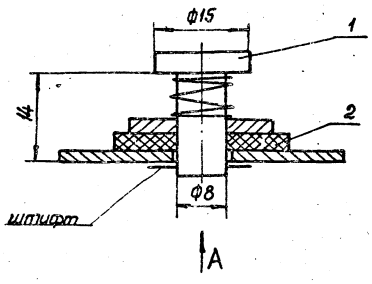

Вид А

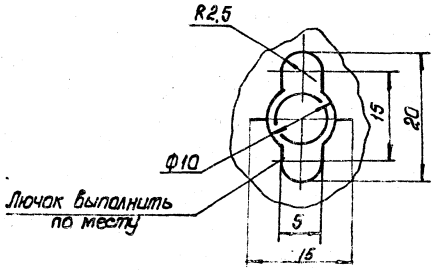

Поз.	Наименование	Кол.	Дополнительные указания
	Материалы		
1	Круг 815 ГОСТ 2590-71 / Ст3 ГОСТ 535-79	0,024	м
2	Пластина I лист ПМБ-М-2 ГОСТ 7338-77	0,001	м²

Привязан:

Инв.№

Изм.	Лист	№ докум.	Подпись	Дата
Разраб.		Зарщиков		
Пров.		Брашковский		
Т.контр.		Брашковский		
Н.контр.		Козлов		
Утв.		Чмелев		

ТП 902-1-92.84-ОВН2

Лючок с заглушкой

Чертеж общего вида.

Стадия	Масса	Масштаб
Р	0,05	2:1
Лист	Листов 1	

Госстрой СССР Союзводоканалпроект Харьковский Водоканалпроект

Формат А3

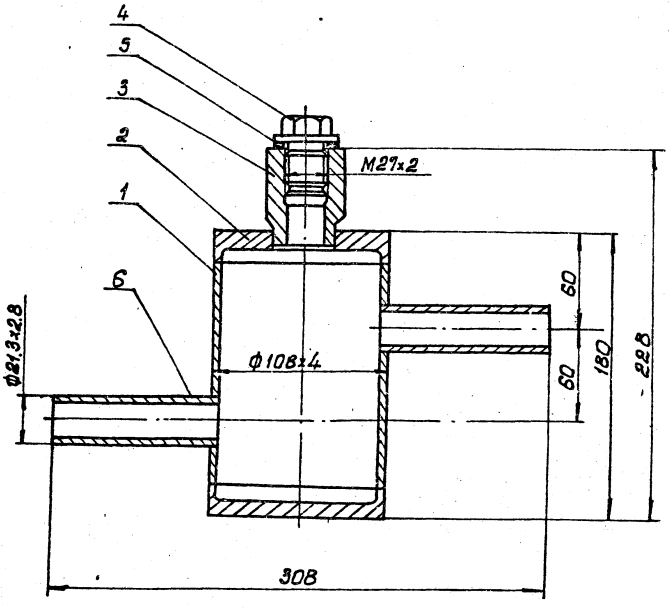

Поз.	Наименование	Кол.	Дополнительные указания
	Материалы		
1	Труба 108х4 ГОСТ 8732-78 / Ст3 ГОСТ 8731-74	0,14	м
2	Круг 110 ГОСТ 2590-71 / Ст.3 ГОСТ 535-79	0,04	м
3	Круг 53 ГОСТ 2590-71 / Ст3 ГОСТ 535-79	0,06	м
4	Круг 40 ГОСТ 2590-71 / Ст3 ГОСТ 535-79	0,032	м
5	Пластина I лист ТМКЩ-С-3 ГОСТ 7338-77	0,001	м²
6	Труба 21,3х2,8 ГОСТ 3262-75	0,2	м

1. Сварные швы выполнить по ГОСТ 16037-80.
2. Поверхности очистить и обезжирить. Покрыть грунтом ГФ-0119 ГОСТ 23343-78 и окрасить эмалью ПФ-133 в два слоя.

Привязан

Инв.№

Изм.	Лист	№ докум.	Подпись	Дата
Разраб.		Зарщиков		
Пров.		Брашковский		
Т.контр.		Брашковский		
Н.спец.		Ясинов		
Н.контр.		Козлов		
Утв.		Чмелев		

ТП 902-1-92.84-ОВН3

Расширитель

Чертеж общего вида.

Стадия	Масса	Масштаб
Р	6,5	1:2
Лист	Листов 1	

Госстрой СССР Союзводоканалпроект Харьковский Водоканалпроект

Копир. Шелест

Формат А3

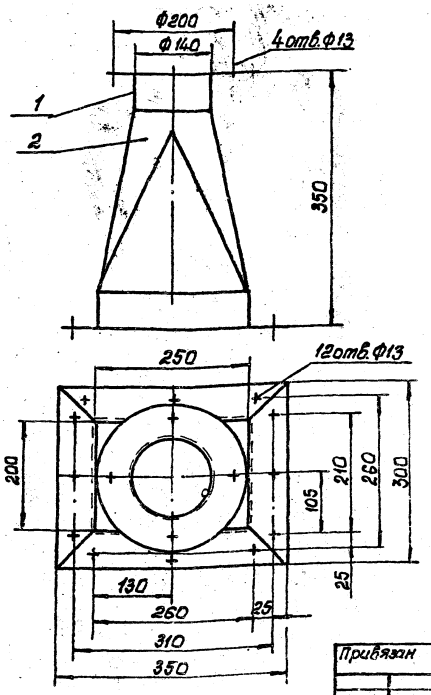

Поз.	Наименование	Кол.	Дополнительные указания
	Материалы		
1	Уголок $\frac{Б\text{-}50\times50\times4\ ГОСТ\ 8509\text{-}72}{Ст.3\ ГОСТ\ 535\text{-}79}$	1,6	м
2	Лист $\frac{2\ ГОСТ\ 19903\text{-}74}{Ст.3\ ГОСТ\ 16523\text{-}70}$	0,17	м²

1. Сварные швы по ГОСТ 5264-80.
2. Поверхности очистить и обезжирить. Покрыть грунтом ГФ-0119 ГОСТ23343-78 и окрасить эмалью ПФ-133 в два слоя.

Изм.	Лист	№ докум.	Подпись	Дата
Разраб.		Зарщиков		
Пров.		Колесник		
Т.контр.		Браиловский		
Гл.спец.		Ясинов		
Н.контр.		Ясинов		
Утв.		Чмелев		

Привязан

Инв. №

ТП902-1-9284-08Н4

Зонт

Чертеж общего вида

Стадия	Масса	Масштаб
Р	9,4	1:4

Лист | Листов 1

Госстрой СССР
Союзводоканалниипроект
Харьковский
Водоканалпроект

Формат А3

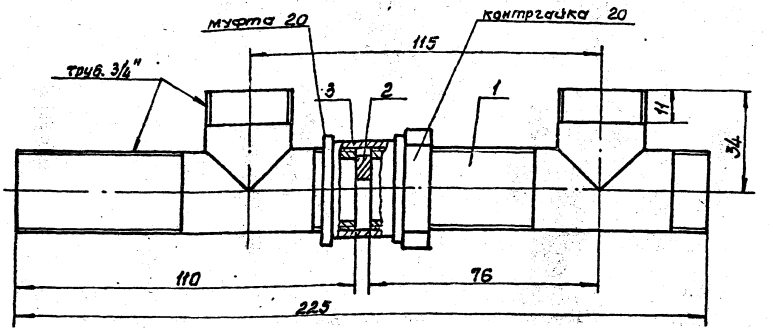

Поз. 2

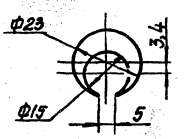

Поз.	Наименование	Кол.	Дополнительные указания
	Материалы		
1	Труба 20 ГОСТ 3262-75	0,26	м
2	Лист $\frac{3\ ГОСТ\ 19903\text{-}74}{Ст.3\ ГОСТ\ 16523\text{-}70}$	0,0002	м²
3	Паронит ПОН1 ГОСТ 481-80	0,0001	м²

1. Сварные швы по ГОСТ 16037-80.
2. Поверхность очистить и обезжирить. Покрыть грунтом ГФ-0119 ГОСТ23343-78 и окрасить эмалью ПФ-133 в два слоя.
3. Шайба поз.2 фиксируется в указанном положении с помощью сварной точки.

Изм.	Лист	№ докум.	Подпись	Дата
Разраб.		Зарщиков		
Пров.		Колесник		
Т.контр.		Браиловский		
Гл.спец.		Ясинов		
Н.контр.		Ясинов		
Утв.		Чмелев		

Привязан

Инв. №

ТП 902-1-92.84-08Н5

Вставка редукционная

Чертеж общего вида.

Стадия	Масса	Масштаб
Р	0,7	1:1

Лист | Листов 1

Госстрой СССР
Союзводоканалниипроект
Харьковский
Водоканалпроект

Копир. Шелест

Формат А3

19976-02 24

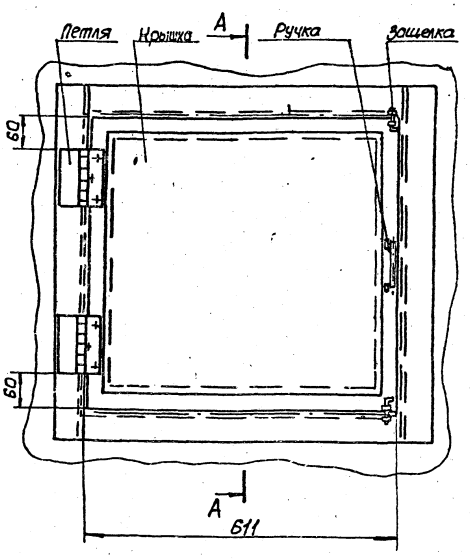

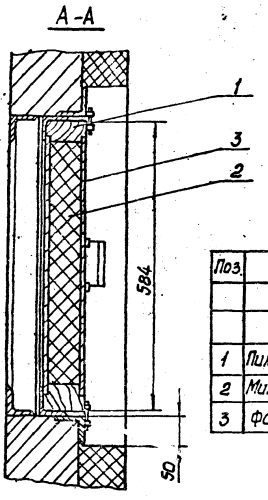

Поз.	Наименование	Кол.	Дополнительные указания
	Материалы		
1	Пиломатериалы ГОСТ 8486-66	5,2	кг
2	Минеральная вата ГОСТ 4640-76	0,01	м³
3	Фанера ГОСТ 3916-69	0,3	м²

Привязан

Изм.	Лист	№ докум.	Подпись	Дата
Разраб.		Зарошников		
Пров.		Колесник		
Т. контр.		Засимов		
Н. контр.		Засимов		
Утв.		Чмелев		

ТП 902-1-9284-ОВНВ

Утепленный створный клапан. Чертеж общего вида

Стадия	Масса	Масштаб
Р	16,0	1:5
Лист	Листов 1	

Госстрой СССР Союзводоканалпроект Одесское отделение Водоканалпроект

Копир. Шелест Формат А3

Госстрой СССР
ЦЕНТРАЛЬНЫЙ ИНСТИТУТ ТИПОВОГО ПРОЕКТИРОВАНИЯ
Свердловский филиал
620062, г.Свердловск-62, ул.Чебышева,4
Заказ №3528 Инв.№ 19976-09 тираж 390
Сдано в печать 14.10 1984г цена 1-98

gost.e-ecolog.ru