ТИПОВОЙ ПРОЕКТ

902-2-377.83

ОТСТОЙНИКИ

КАНАЛИЗАЦИОННЫЕ

РАДИАЛЬНЫЕ ВТОРИЧНЫЕ

ИЗ СБОРНОГО ЖЕЛЕЗОБЕТОНА

ДИАМЕТРОМ 40 м

Альбом VII

19174-08

ЦЕНА 3-04

gost.e-ecolog.ru

ТИПОВОЙ ПРОЕКТ
902-2-377.83

ОТСТОЙНИКИ КАНАЛИЗАЦИОННЫЕ РАДИАЛЬНЫЕ ВТОРИЧНЫЕ ИЗ СБОРНОГО ЖЕЛЕЗОБЕТОНА

ДИАМЕТРОМ 40 М

СОСТАВ ПРОЕКТА:

АЛЬБОМ:
I Технологическая часть
II Строительная часть
III Строительные изделия
IV Электротехническая часть
V Задание заводу-изготовителю
VI Нестандартизированное оборудование. Илосос. Часть 1 и часть 2
VII Нестандартизированное оборудование. Затворы щитовые, установка сигнализатора уровня осадка и фасонные части
VIII Нестандартизированное оборудование. Токоприемник кольцевой (из т.п. 902-2-346)
IX Спецификации оборудования
X Сборник спецификаций оборудования
XI Ведомости потребности в материалах
XII Сметы

АЛЬБОМ VII

РАЗРАБОТАН
проектным институтом
„МосводоканалНИИпроект"

Главный инженер института СОКОЛИН
Главный инженер проекта КАЗАНОВ

Рабочие чертежи введены в действие
МосводоканалНИИпроектом
Приказ №169 от 27 июля 1983 г.

				Привязан:	
Инв №					

Содержание альбома

Наименование	Обозначение чертежа	№№ стр.
1	2	3
Титульный альбом		1
Содержание альбома		2,3
Затвор плоский регулирующий с водосливом В=1300. Ведомость покупных изделий	1Ф.663.00.000.ВП	3
Затвор плоский регулирующий с водосливом В=1300	1Ф.663.00.000СБ	4
Затвор плоский регулирующий с водосливом В=1300 Спецификация. Лист 1÷2	1Ф.663.00.000	5
Рама затвора. Спецификация Лист 1÷2	1Ф.663.01.000	5
Рама затвора	1Ф.663.01.000СБ	6
Корпус рамы	1Ф.663.01.100СБ	7
Корпус рамы. Спецификация	1Ф.663.01.100	7
Направляющая	1Ф.663.01.101	7
Стенка	1Ф.663.01.102	8
Анкер	1Ф.663.01.103	8
Поперечина	1Ф.663.01.001	8
Вставка	1Ф.663.01.002	8
Анкер	1Ф.663.01.003	9
Щит с водосливом. Спецификация	1Ф.663.02.000	9
Щит с водосливом	1Ф.663.02.000СБ	9
Ушко	1Ф.663.02.001	9
Полоса	1Ф.663.02.002	10
Ребро	1Ф.663.02.003	10
Лист	1Ф.663.02.004	10
Гайка	1Ф.663.03.001	10
Подпятник. Спецификация Лист 1÷2	1Ф.663.03.000	11
Подпятник	1Ф.663.03.000СБ	11
Основание	1Ф.663.03.100СБ	12
Основание. Спецификация	1Ф.663.03.100	12
Корпус. Спецификация	1Ф.663.03.200	12
Корпус	1Ф.663.03.200СБ	13
Фланец	1Ф.663.03.201	13
Обечайка	1Ф.663.03.202	13
Фланец	1Ф.663.03.203	14
Втулка кулачковая	1Ф.663.03.002	14
Колпак. Спецификация	1Ф.663.04.000	14
Колпак	1Ф.663.04.000СБ	14
Фланец	1Ф.663.04.001	15
Штанга винтовая	1Ф.663.00.001	15

1	2	3
Ось	1Ф.663.00.002	15
Ограждение	1Ф.664.00.001	15
Затвор плоский поверхностный 2200х1000. Ведомость покупных изделий	1Ф.664.00.000ВП	16
Затвор плоский поверхностный 2200х1000. Спецификация лист 1÷2	1Ф.664.00.000	16
Затвор плоский поверхностный 2200 х 1000	1Ф.664.00.000СБ	17
Рама затвора	1Ф.644.01.000СБ	18
Рама затвора. Спецификация лист 1÷2	1Ф.664.01.000	19
Рама верхняя	1Ф.664.01.100СБ	19
Рама верхняя. Спецификация	1Ф.664.01.100	20
Ребро	1Ф.664.01.101	20
Кронштейн	1Ф.664.01.001	20
Кронштейн	1Ф.664.01.002	20
Направляющая	1Ф.664.01.003	21
Анкер	1Ф.664.01.004	21
Прокладка	1Ф.664.01.005	21
Угольник	1Ф.664.01.006	21
Уплотнение	1Ф.664.01.007	22
Щит. Спецификация	1Ф.664.02.000	22
Щит	1Ф.664.02.000СБ	22
Металлоконструкция щита	1Ф.664.02.100СБ	23
Металлоконструкция щита Спецификация	1Ф.664.02.100	23
Ригель	1Ф.664.02.101	23
Ребро	1Ф.664.02.102	24
Ушко	1Ф.664.02.103	24
Упор	1Ф.664.02.104	24
Уплотнение	1Ф.664.02.001	24
Накладка	1Ф.664.02.002	25
Головка штанговая Спецификация Лист 1÷2	1Ф.664.03.000	25
Кольцо сферическое нижнее	1Ф.664.03.001	25
Головка штанговая	1Ф.664.03.000СБ	26
Корпус	1Ф.664.03.002	27
Крышка	1Ф.664.03.003	28
Кронштейн	1Ф.664.03.004	28
Вал	1Ф.664.03.005	28
Шестерня коническая	1Ф.664.03.006	29
Колесо коническое	1Ф.664.03.007	29
Гайка	1Ф.664.03.008	30
Втулка	1Ф.664.03.009	30

Мосводоканалниипроект г. Москва

Альбом VII

1	2	3
Кольцо сферическое верхнее	1Ф.664.03.011	30
Планка, стопорная	1Ф.664.03.012	30
Маховик	1Ф.664.04.000	31
Маховик	1Ф.664.04.001	31
Ручка	1Ф.664.04.002	31
Колпак. Спецификация	1Ф.664.05.000	31
Колпак.	1Ф.664.05.000СБ	32
Фланец	1Ф.664.05.001	32
Прокладка	1Ф.664.00.002	32
Штанга винтовая	1Ф.664.00.003	32
Палец	1Ф.664.00.004	33
Установка сигнализатора		
уровня или с фотосопротивлением		
Спецификация	ЗР.78.000	33
Скоба закладная		
Спецификация	ЗР.78.100	33
Скоба закладная	ЗР.78.100 СБ	33
Установка сигнализатора		
уровня или с фотосопротивлением		
лист 1	ЗР.78.000 СБ	34
лист 2		35

1	2	3
Скоба	ЗР.78.101	35
Упор	ЗР.78.102	35
Шпилька	ЗР.78.103	36
Прижим. Спецификация	ЗР.78.200	36
Прижим	ЗР.78.200СБ	36
Полоса	ЗР.78.201	36
Патрубок закладной		
Спецификация	ЗР.78.300	37
Патрубок закладной	ЗР.78.300 СБ	37
Труба	ЗР.78.301	37
Пруток	ЗР.78.302	37
Тройник косой 45° 820×10-1020×10	6С.53.129.000СБ	38
Тройник косой 45° 820×10-1020×10		
Спецификация	6С.53.129.000	38
Патрубок	6С.53.129.001	38
Патрубок 3030×10	6С.70.30	38

Строки	Наименование	Обозначение документа на поставку	Поставщик	Куда входит (обозначение)	Количество: на изделие	в комплекты	на регулир.	Всего	Примечание
1	Электропривод Б099.098-07М		ПО „Тулаэлектропривод"	1Ф.663.01.000	1			1	
2	Масленка 1.2.Ц6	ГОСТ 19853-74		1Ф.663.01.100	1			1	
3	Подшипник 8113	ГОСТ 6874-75		1Ф.663.01.100	1			1	
4	Болт М6×16.5.8.096	ГОСТ 7798-70			4			4	
5	М12×40.5.8.096				20			20	
6	М12×130.5.8.096				2			2	
7	М16×40.5.8.096				4			4	
8	Винт М4×12.5.8.096	ГОСТ 1477-75			2			2	
9	Гайка М12.5.096	ГОСТ 5915-70			30			30	
10	М16.5.096				4			4	
11	Шайба 12.65Г	ГОСТ 6402-70			4			4	
12	Шпилька М12-6g×50.5.8.096	ГОСТ 22034-78			8			8	
13	Шплинт 6×20-001	ГОСТ 397-79			2			2	
14									
15									
16									
17									
18									
19									
20									
21									
22									
23									
24									
25									

Инв. № подл. | Подп. и дата | Взам. инв. № | Инв. № дубл. | Подп. и дата

Изм.	Лист	№ докум.	Подп.	Дата
Разраб.		Криничная		
Пров.		Пендерев		
Н. контр.		Потутков		
Утв.		Гаврилов		

1Ф.663.00.000 ВП

Затвор плоский регулирующий с водосливом В = 1300

Ведомость покупных изделий

Лит	Лист	Листов
И		1

Мосводоканал Ниипроект Отдел № 5

19194-08 4

копировал: Ш

формат 22

1Ф.663.00.000СБ

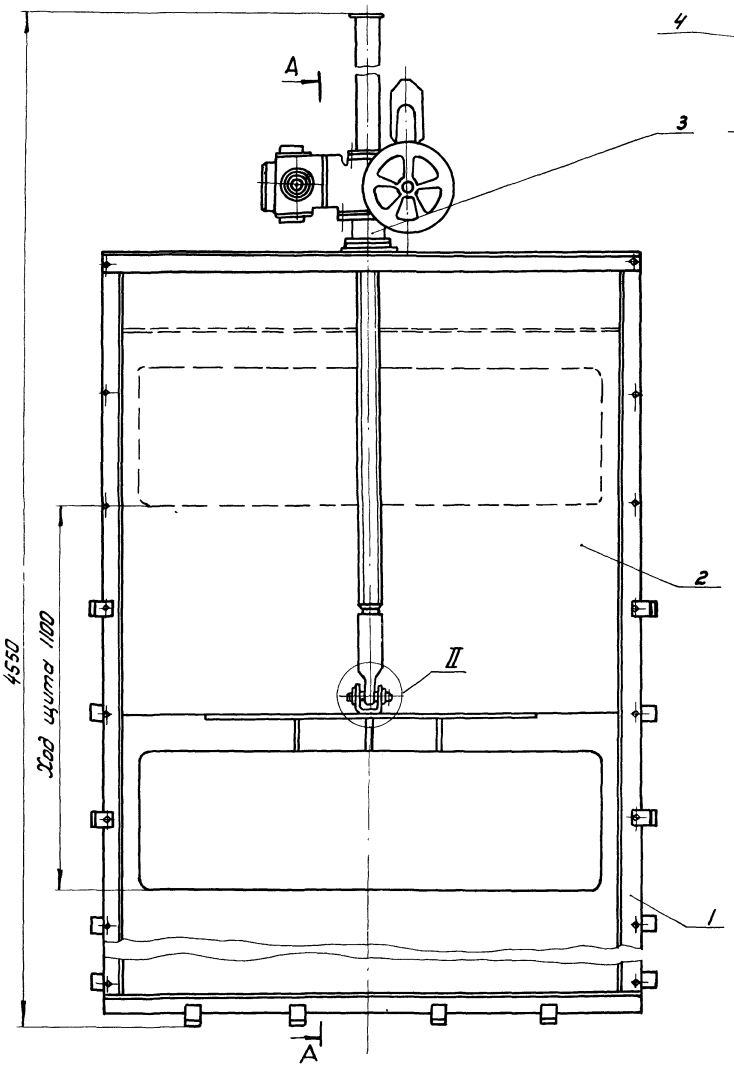

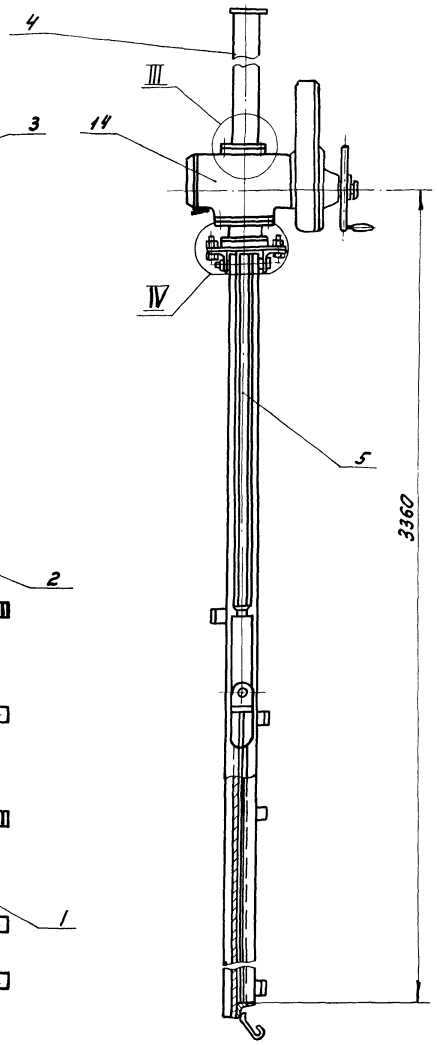

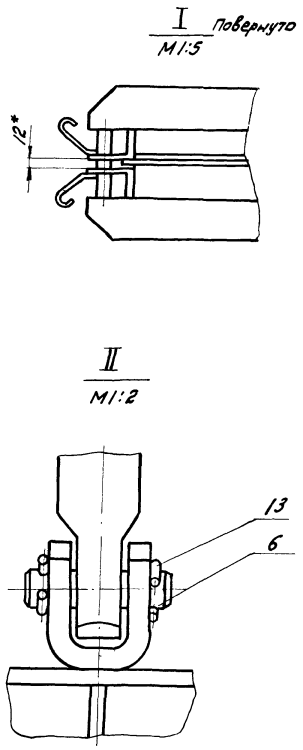

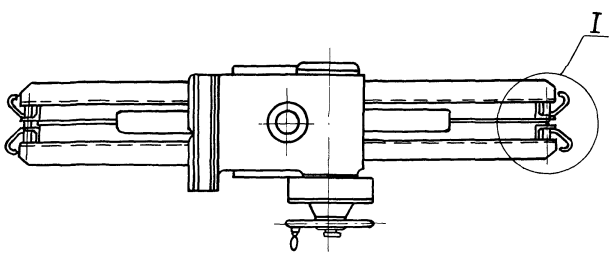

III
M1:2

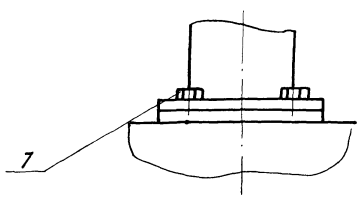

IV
M1:2

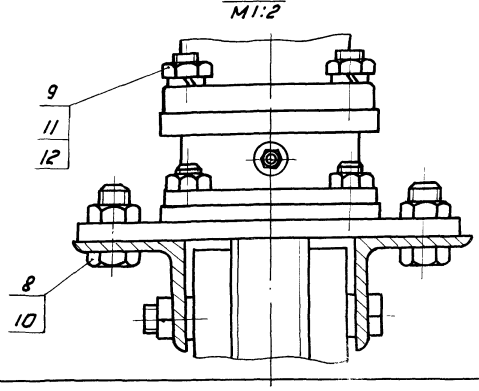

Техническая характеристика

Тип затвора	Плоский скользящий с подвижным водосливом, без специальных уплотнительных устройств
Ширина водослива	1300
Ход подвижного водослива	1100
Направление гидростатического давления	Одностороннее по стрелке
Общее давление на щит в его верхнем положении	900 кг
Тип привода	Б 099.098-07м
Время необходимое для полного подъёма или опускания щита	≈ 1,7 мин.
Максимальное усилие на рукоятке	21 кг

Технические требования

1. Металлоконструкцию затвора окрасить грунт ХС-010, серый, лак ХС-76 IV в ГОСТ 9355-81 за исключением обрабатываемых и сопрягающихся поверхностей, а так же поверхностей сопрягающихся со штрабным бетоном.
2. Для смазки трущихся деталей подъемного механизма следует применять смазку ЦИАТИМ-203 ГОСТ 8773-73.
3. Размеры для справок.

					1Ф.663.00.000СБ			
Изм.	Лист	№ докум.	Подп.	Дата	Затвор плоский регулирующий с водосливом В=1300 Сборочный чертеж.	Лит. И	Масса 430,0	Масштаб 1:10
Разраб.		Криничная				Лист	Листов: 1	
Пров.		Пендерев				Мосводоканал ½ проект Отдел N 5		
Рук.		Пендерев						
Н.контр.		Потутков						

Инв. N подл. | Подп. и дата | Взам. инв. N | Инв. N дубл. | Подп. и дата

Копировал: ЗRS- 19174-08 5 формат 22

Форм.	Зона	Поз.	Обозначение	Наименование	Кол	Примечание
				Документация		
22			1Ф.663.00.000СБ	Сборочный чертеж		
12			1Ф.663.00.000ВП	Ведомость покупных изделий		
				Сборочные единицы		
11		1	1Ф.663.01.000	Рама затвора	1	
11		2	1Ф.663.02.000	Щит с водосливом	1	
11		3	1Ф.663.03.000	Подлятник	1	
11		4	1Ф.663.04.000	Колпак	1	
				Детали		
11		5	1Ф.663.00.001	Штанга винтовая	1	
11		6	1Ф.663.00.002	Ось	1	
				Стандартные изделия		
		7		Болт М6х16.58.096 ГОСТ 7798-70	4	
		8		Болт М16х40.58.096 ГОСТ 7798-70	4	
		9		Гайка М12.5.096 ГОСТ 5915-70	4	
		10		Гайка М16.5.096 ГОСТ 5915-70	4	
		11		Шайба 12.65Г ГОСТ 6402-70	4	
		12		Шпилька М12х50.58.096 ГОСТ 22034-78	4	
		13		Шплинт 6х20-001 ГОСТ 397-79	2	
				Прочие изделия		
		14		Электропривод Б099098-07М	1	По "Тулаэлектропривод"

Изм. Лист № докум. Подп. Дата — 1Ф.663.00.000

Разраб. Кринчная; Пров. Пендерев; Н. контр. Погутков

Затвор плоский, регулирующий с водосливом В-1300

Лит. И; Лист 1; Листов 2

Мосводоканалниипроект Отдел №5

Формат 11

Изм. Лист № докум. Подп. Дата — 1Ф.663.00.000 — Лист 2

Формат 11

Форм.	Зона	Поз.	Обозначение	Наименование	Кол	Примеч.
				Документация		
22			1Ф.663.01.000СБ	Сборочный чертеж		
				Сборочные единицы		
11		1	1Ф.663.01.100	Корпус рамы	1	
				Детали		
11		2	1Ф.663.01.001	Поперечина	2	
11		3	1Ф.663.01.002	Вставка	2	
11		4	1Ф.663.01.003	Анкер	16	
64		5	1Ф.663.01.004	Втулка. Труба В20х3 ГОСТ 8734-75 / Ст10 ГОСТ 8733-74		
				L = 38h14	4	0.04кг
64		6	1Ф.663.01.005	Втулка. Труба В20х3 ГОСТ 8734-75 / Ст10 ГОСТ 8733-74		
				L = 12h14	6	0.015кг

Изм. Лист № докум. Подп. Дата — 1Ф.663.01.000

Разраб. Кринчная; Пров. Пендерев; Н. контр. Погутков

Рама затвора

Лит. И; Лист 1; Листов 2

Мосводоканалниипроект Отдел №5

Формат 11

Форм.	Зона	Поз.	Обозначение	Наименование	Кол	Примеч.
64		7	1Ф.663.01.006	Направляющая. Уголок Б-63х40х6 ГОСТ 8510-72 / В Ст3сп ГОСТ 535-79		
				L = 3190h14	2	13.8кг
				Стандартные изделия		
				Болт ГОСТ 7798-70		
		8		М12х40.58.096	20	
		9		М12х130.58.096	2	
		10		Гайка М12.5.096 ГОСТ 5915-70	22	

Изм. Лист № докум. Подп. Дата — 1Ф.663.01.000 — Лист 2

Копировал

Формат А1

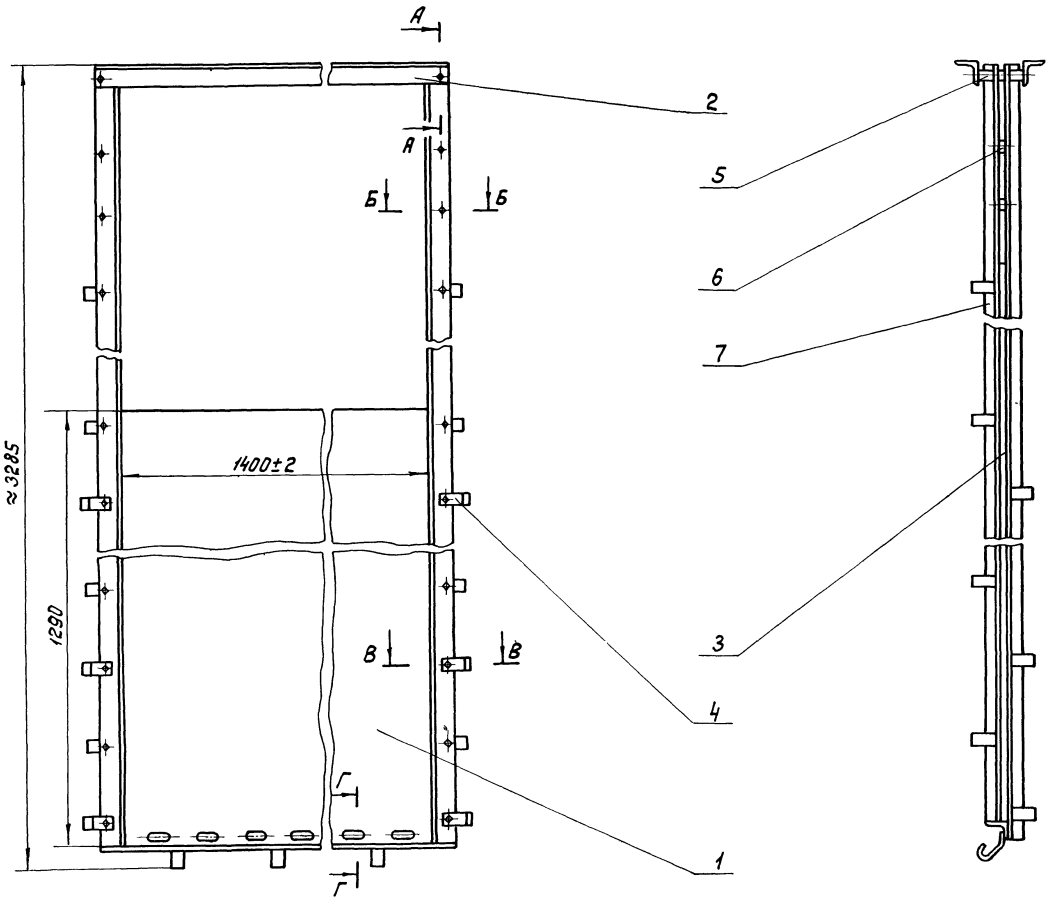

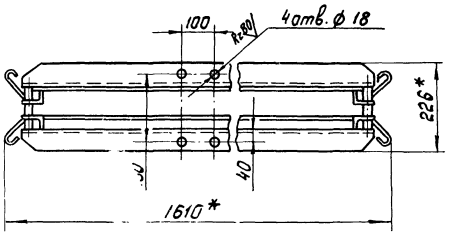

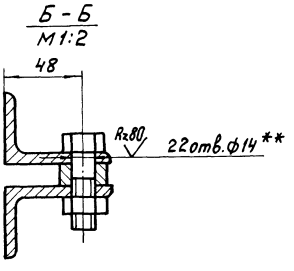

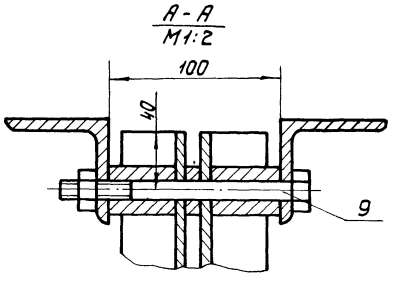

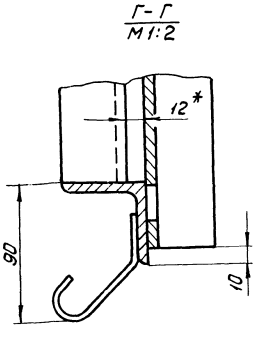

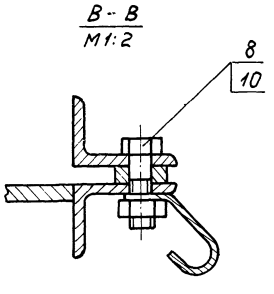

1. H14; h14; $\pm \frac{IT14}{2}$.
2. * Размеры для справок.
3. ** Разметать по корпусу рамы 1Ф.663.01.100 СБ.
4. Шероховатость обрабатываемых поверхностей деталей без чертежа – $R_z 160$.

				1Ф.663.01.000 СБ		
Изм.	Лист	№ докум.	Подп.	Дата		
Разраб.		Крюкунов			Рама затвора. Сборочный чертеж.	Лит. / Масса / Масштаб: И / 208,0 / 1:10
Пров.		Пендерев				Лист / Листов 1
Рук.		Пендерев				Мосводоканалнипроект Отдел № 5
Н.контр.		Потутков				

Копировал: [illegible] 19174-08 7 Формат А3

Инв. № подл. | Подп. и дата | Взам. инв. № | Инв. № дубл. | Подп. и дата

1Ф.663.01.100 СБ

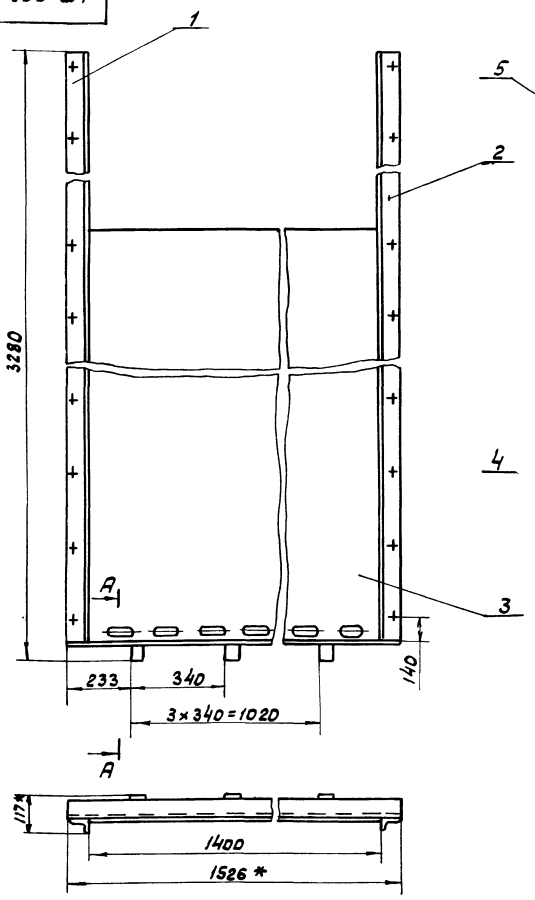

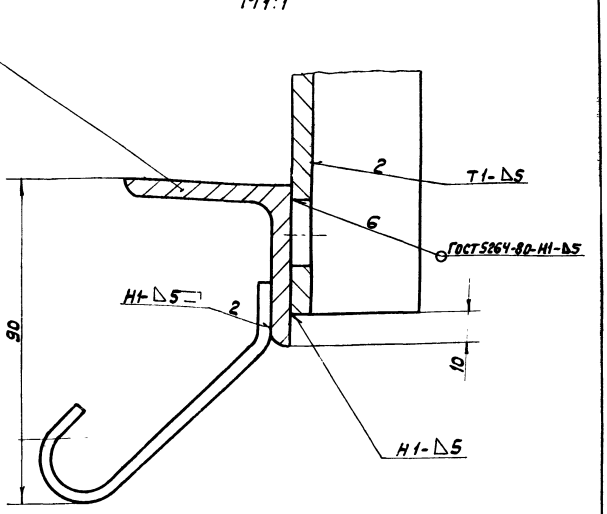

1. Н14; h 14; ± $\frac{IT14}{2}$.
2. * Размеры для справок.
3. Шероховатость обрабатываемых поверхностей деталей без чертежа - Rz 160.

Изм.	Лист	N докум.	Подп.	Дата	1Ф.663.01.100 СБ			
Разраб.		Криничная			Корпус рамы Сборочный чертеж	Лит.	Масса	Масшт.
Пров.		Пендерев				И	145.0	1:10
Рук.		Пендерев				Лист	Листов 1	
Н. контр.		Потутков				Мосводоканалниипроект Отдел N5		

формат 12

Форм.	Зона	Поз	Обозначение	Наименование	Кол	Прим.
				Документация		
12			1Ф.663.01.100 СБ	Сборочный чертеж		
				Детали		
11		1	1Ф.663.01.101	Направляющая	1	
11		2	1Ф.663.01.101-01	Направляющая	1	
11		3	1Ф.663.01.102	Стенка	1	
11		4	1Ф.663.01.103	Анкер	4	
64		5	1Ф.663.01.104	Угольник		
				Уголок $\frac{Б\text{-}50\times50\times5\ ГОСТ\ 8509\text{-}72}{В\ Ст3сп\ ГОСТ\ 535\text{-}79}$		
				L = 1526 h 14	1	6.5кг

Изм.	Лист	N докум.	Подп.	Дата	1Ф.663.01.100			
Разраб.		Криничная			Корпус рамы	Лит.	Лист	Листов
Пров.		Пендерев				И		1
Н. контр.		Потутков				Мосводоканалниипроект Отдел N5		

формат 11

1Ф.663.01.101

1Ф.663.01.101 - изображено
1Ф.663.01.101-01 - зеркальное отражение

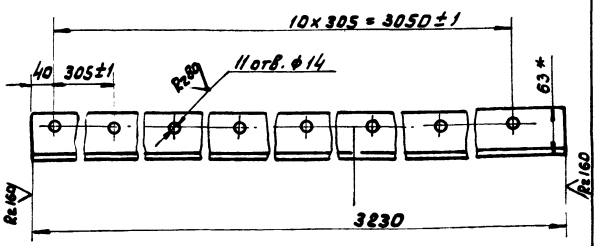

1. Н14; h 14; ± $\frac{IT14}{2}$.
2. * Размеры для справок.

Изм.	Лист	N докум.	Подп.	Дата	1Ф.663.01.101			
Разраб.		Криничная			Направляющая	Лит.	Масса	Масш.
Пров.		Пендерев				И	14.0	1:5
Н. контр.		Потутков			Уголок $\frac{Б\text{-}63\times40\times6\ ГОСТ\ 8510\text{-}72}{В\ Ст3сп\ ГОСТ\ 535\text{-}79}$	Лист	Листов 1	
						Мосводоканалниипроект Отдел N5		

копировал: 19174-08. 8

формат 11

Альбом VII

1Ф 663.01.102

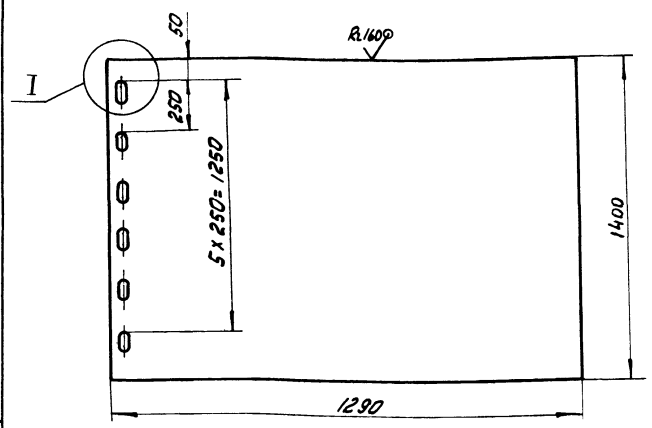

I
M1:2 повернуто

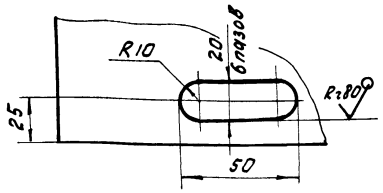

H14; h14; ± $\frac{IT14}{2}$.

Изм.	Лист	№ докум.	Подп.	Дата	1Ф 663.01.102	Лит.	Масса	Масшт.
Разраб.		Криничная			Стенка	И	110.0	1:10
Пров.		Пендерев				Лист	Листов: 1	
Н. контр.		Потутков			Лист 88 ГОСТ 19903-74 / В ст.3сп ГОСТ 14637-79	Мосводоканал Ниипроект Отдел №5		

Инв. № подл. | Подп. и дата | Взам. инв. № | Инв. № дубл. | Подп. и дата

Формат 11

1Ф 663.01.103

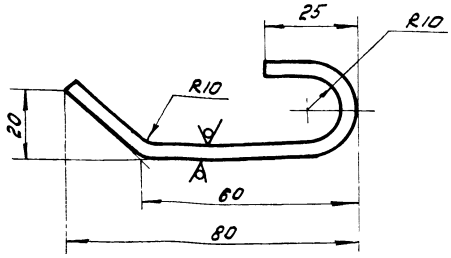

h14; ± $\frac{IT14}{2}$.

Изм.	Лист	№ докум.	Подп.	Дата	1Ф 663.01.103	Лит.	Масса	Масштаб
Разраб.		Криничная			Анкер	И	0,14	1:1
Пров.		Пендерев				Лист	Листов: 1	
Н. контр.		Потутков			Полоса Б-2-4х40 ГОСТ 103-76 / В ст3сп ГОСТ 535-79	Мосводоканал Ниипроект Отдел №5		

Инв. № подл. | Подп. и дата | Взам. инв. № | Инв. № дубл. | Подп. и дата

Формат 11

1Ф 663.01.001

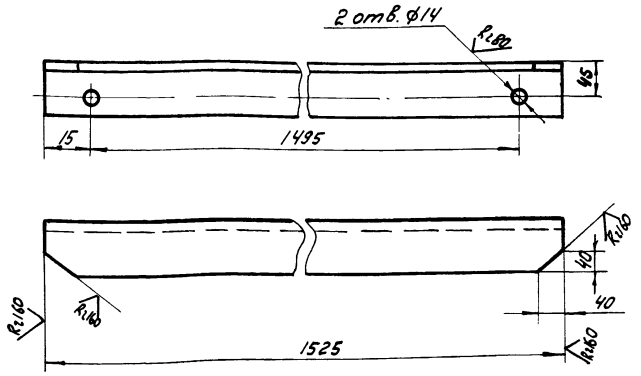

H14; ± $\frac{IT14}{2}$.

Изм.	Лист	№ докум.	Подп.	Дата	1Ф 663.01.001	Лит.	Масса	Масштаб
Разраб.		Криничная			Поперечина	И	2,6	1:5
Пров.		Пендерев				Лист	Листов: 1	
Н. контр.		Потутков			Уголок Б63×63×6 ГОСТ 8509-72 / В ст3сп ГОСТ 535-79	Мосводоканал Ниипроект Отдел №5		

Инв. № подл. | Подп. и дата | Взам. инв. № | Инв. № дубл. | Подп. и дата

Формат 11

1Ф 663.01.002

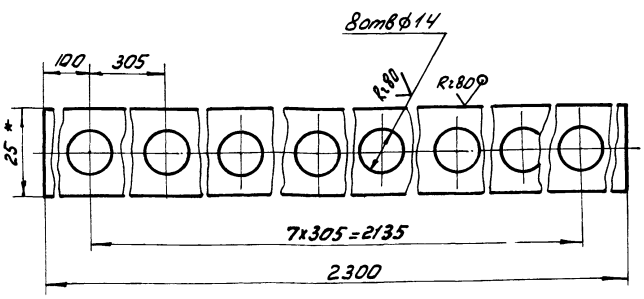

1.* Размер для справок.
2. H14, h14; ± $\frac{IT14}{2}$.

Изм.	Лист	№ докум.	Подп.	Дата	1Ф 663.01.002	Лит.	Масса	Масштаб
Разраб.		Криничная			Вставка	И	5,4	1:1
Пров.		Пендерев				Лист	Листов: 1	
Н. контр.		Потутков			Полоса Б-2-25х12 ГОСТ 103-76 / В ст3сп ГОСТ 535-79	Мосводоканал Ниипроект Отдел №5		

Инв. № подл. | Подп. и дата | Взам. инв. № | Инв. № дубл. | Подп. и дата

Копировал: 19174-08 9

Формат 11

Альбом VIII

1Ф.663.01.003

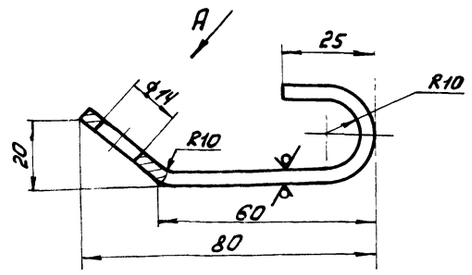

Вид А Повернуто

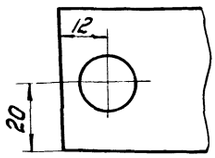

H14, h14; ± $\frac{IT14}{2}$.

Изм.	Лист	№ докум.	Подп.	Дата	1Ф.663.01.003			
Разраб.		Криничная			Анкер	Лит. И	Масса 0,12	Масштаб 1:1
Пров.		Пендерев				Лист	Листов: 1	
Н.контр.		Потутков			полоса 6-2-4х40 ГОСТ 103-76 / Вст.3сп ГОСТ 535-79	Мосводоканал Ниипроект Отдел N5		

Формат 11

Формат	Зона	Поз.	Обозначение	Наименование	кол.	Примеч.
				Документация		
11			1Ф.663.02.000СБ	Сборочный чертеж		
				Детали		
11		1	1Ф.663.02.001	Ушко	1	
11		2	1Ф.663.02.002	Полоса	1	
11		3	1Ф.663.02.003	Ребро	6	
11		4	1Ф.663.02.004	Лист	1	

Изм.	Лист	№ докум.	Подп.	Дата	1Ф.663.02.000			
Разраб.		Криничная			Щит с водосливом	Лит.	Лист	Листов 1
Пров.		Пендерев				Мосводоканал Ниипроект Отдел N5		
Н.контр.		Потутков						

Формат 11

1Ф.663.02.000СБ

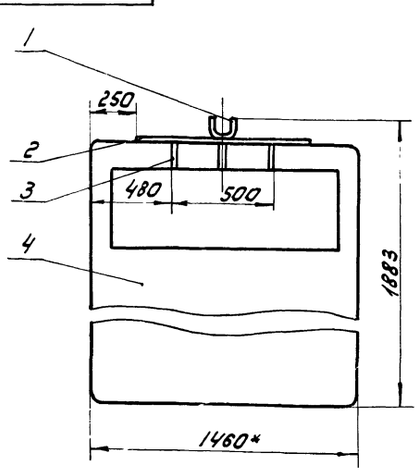

1. * Размеры для справок.
2. h14, ± $\frac{IT14}{2}$.
3. Сварку производить по контуру прилегания деталей по ГОСТ 5264-80-Т1-△8.

Изм.	Лист	№ докум.	Подп.	Дата	1Ф.663.02.000СБ			
Разраб.		Криничная			Щит с водосливом Сборочный чертеж	Лит. И	Масса 134,0	Масштаб 1:20
Пров.		Пендерев				Лист	Листов: 1	
Рук.		Пендерев				Мосводоканал Ниипроект Отдел N5		
Н.контр.		Потутков						

Формат 11

1Ф.663.02.001

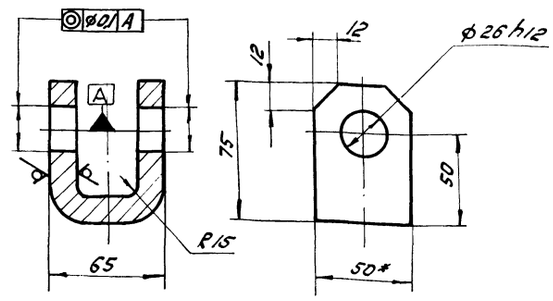

1. * Размер для справок.
2. h14; ± $\frac{IT14}{2}$.

Изм.	Лист	№ докум.	Подп.	Дата	1Ф.663.02.001			
Разраб.		Криничная			Ушко	Лит. И	Масса 0,9	Масштаб 1:2
Пров.		Пендерев				Лист	Листов: 1	
Н.контр.		Потутков			Полоса 6-2-15х50 ГОСТ 103-76 / Вст.3 Сп ГОСТ 535-79	Мосводоканал Ниипроект Отдел N5		

Копировал: [illegible] 19174-08 10

Формат 11

1Ф 663.02.002

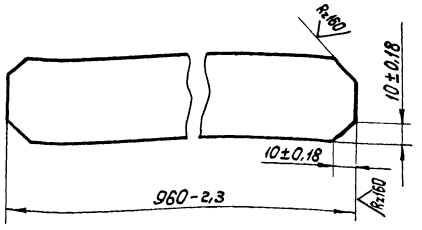

Изм.	Лист	№ докум.	Подп.	Дата	1Ф. 663.02.002		
Разраб.		Криничная			Полоса	Лит. И	Масса 2,45	Масштаб 1:2
Пров.		Пендерев				Лист	Листов 1
Н. контр.		Потутков			Полоса Б-2-8×50 ГОСТ 103-76 / Вст 3сп ГОСТ 535-79	Мосводоканал Ниипроект Отдел №5	

Формат 11

1Ф. 663.02.003

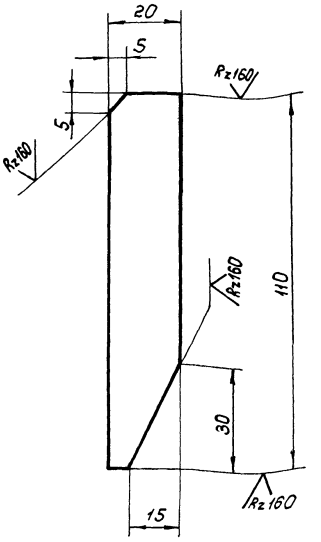

h14; ± IT14/2

Изм.	Лист	№ докум.	Подп.	Дата	1Ф. 663.02.003		
Разраб.		Криничная			Ребро	Лит. И	Масса 0,1	Масштаб 1:1
Пров.		Пендерев				Лист	Листов 1
Н. контр.		Потутков			Полоса Б-2-8×20 ГОСТ 103-76 / Вст.3сп ГОСТ 535-79	Мосводоканал Ниипроект Отдел №5	

Формат 11

1Ф. 663.02.004

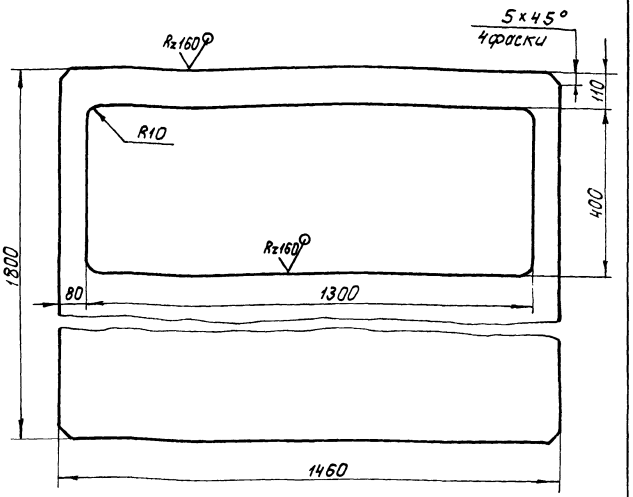

Изм.	Лист	№ докум.	Подп.	Дата	1Ф.663.02.004		
Разраб.		Криничная			Лист	Лит. И	Масса 130,0	Масштаб 1:10
Пров.		Пендерев				Лист	Листов 1
Н. контр.		Потутков			Лист БВ ГОСТ 19903-74 / Вст 3сп ГОСТ 14637-79	Мосводоканал Ниипроект Отдел №5	

Формат 11

1Ф. 663.03.001

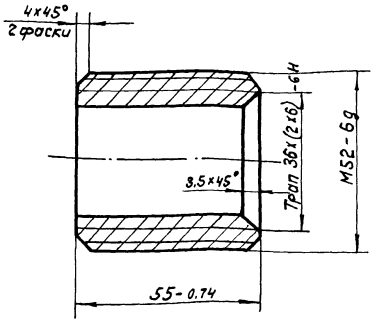

Изм.	Лист	№ докум.	Подп.	Дата	1Ф. 663.03.001		
Разраб.		Криничная			Гайка	Лит. И	Масса 0,3	Масштаб 1:1
Пров.		Пендерев				Лист	Листов 1
Н. контр.		Потутков			Бр.ОЦС 5-5-5 ГОСТ 613-79	Мосводоканал Ниипроект Отдел №5	

Формат 11

Альбом

Инв. № подл. | Подп. и дата | Взам. инв. № | Инв. № дубл. | Подп. и дата

Инв. № подл. | Подп. и дата | Взам. инв. № | Инв. № дубл. | Подп. и дата

Инв. № подл. | Подп. и дата | Взам. инв. № | Инв. № дубл. | Подп. и дата

Инв. № подл. | Подп. и дата | Взам. инв. № | Инв. № дубл. | Подп. и дата

Копировал: 19174-08 17

Формат	Зона	Поз	Обозначение	Наименование	Кол	Примеч.
				Документация		
12			1Ф.663.03.000СБ	Сборочный чертеж		
				Сборочные единицы		
11		1	1Ф.663.03.100	Основание	1	
11		2	1Ф.663.03.200	Корпус	1	
				Детали		
11		3	1Ф.663.03.001	Гайка	1	
11		4	1Ф.663.03.002	Втулка кулачковая	1	
64		5	1Ф.663.03.003	Кольцо	1	
				Бр. ОЦС5-5-5 ГОСТ 613-79		
				Ф80h14хф66H14х3h14	1	0.04кг
				Стандартные изделия		
		6		Винт М4х12.5.8.096		
				ГОСТ 1477-75	2	
		7		Гайка М12 5.096 ГОСТ 5915-70	4	

Изм	Лист	N докум.	Подп.	Дата	1Ф.663.03.000		
Разраб		Криничная			Подпятник	Лит. И	Лист 1 / Листов 2
Пров		Пендерев				Мосводоканалниипроект Отдел №5	
Н.контр		Потутков					

Формат 11

Формат	Зона	Поз.	Обозначение	Наименование	Кол	Примечание
		8		Шпилька М12-6дх25.5.8.096		
				ГОСТ 22034-76	4	
		9		Подшипник 8113		
				ГОСТ 6874-75	1	
		10		Кольцо СП81-64-6		
				ГОСТ 6308-71		
				МН 180-61	2	
		11		Масленка 1.2Ц6		
				ГОСТ 19853-74	1	

Изм	Лист	N докум.	Подп.	Дата	1Ф.663.03.000	Лист 2

Формат 11

1Ф.663.03.000СБ

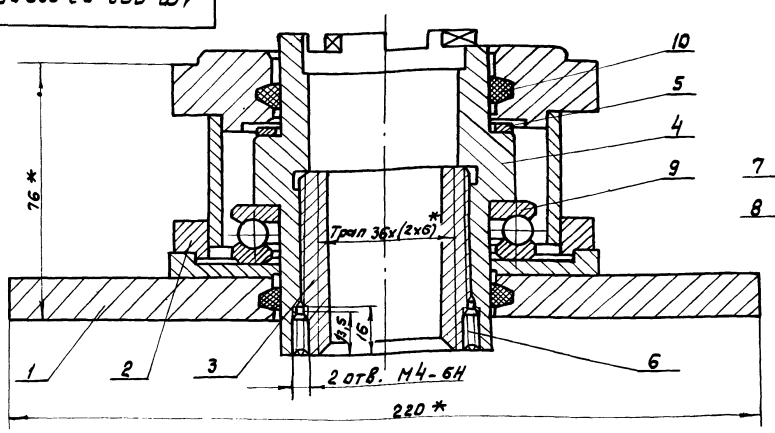

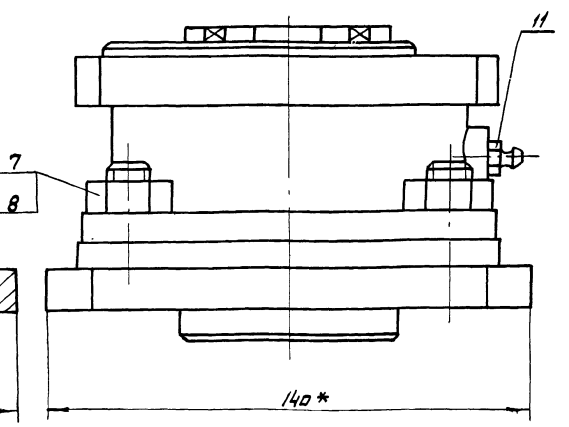

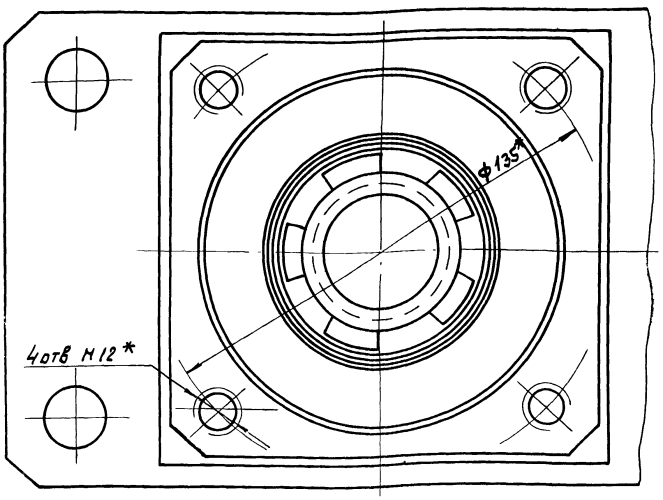

1. * Размеры для справок.
2. $h14; \pm \frac{IT14}{2}$.
3. Шероховатость обрабатываемых поверхностей деталей без чертежа - Rz160.

Изм	Лист	N докум.	Подп.	Дата	1Ф.663.03.000СБ			
Разраб		Криничная			Подпятник Сборочный чертеж	Лит. И	Масса 1.0	Масш. 1:1
Пров.		Пендерев				Лист	Листов 1	
Рук.		Пендерев				Мосводоканалниипроект Отдел №5		
Н.контр		Потутков						

Копировал: 19174-08 12 формат 12

1Ф. 663.03.100 СБ

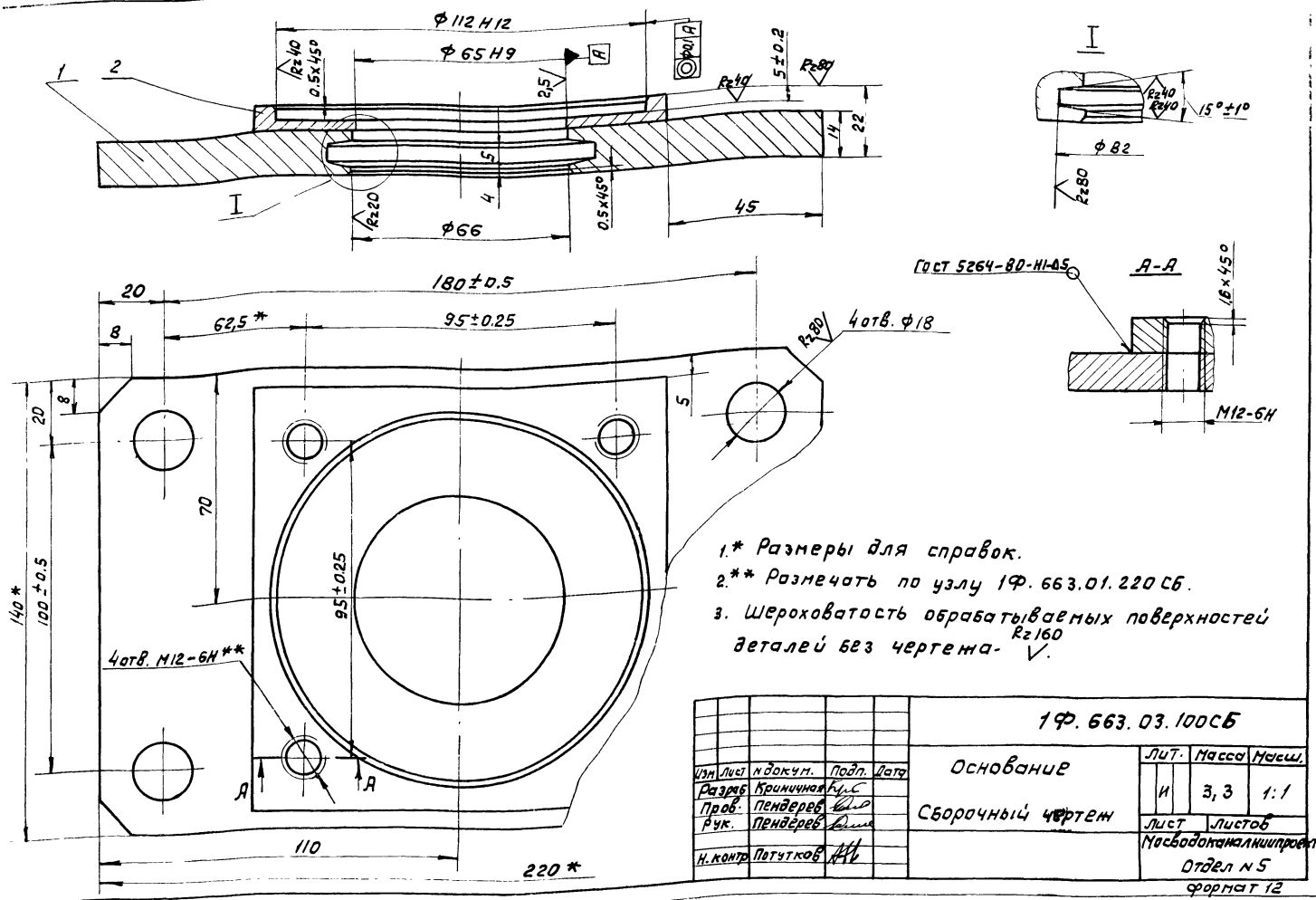

1.* Размеры для справок.

2.** Размечать по узлу 1Ф. 663.01.220 СБ.

3. Шероховатость обрабатываемых поверхностей деталей без чертежа- Rz160 ✓.

Изм	Лист	N докум.	Подп.	Дата	1Ф. 663.03.100СБ			
Разраб.		Криничная			Основание	Лит.	Масса	Масш.
Пров.		Пендерев			Сборочный чертеж	И	3,3	1:1
Рук.		Пендерев				Лист	Листов	
Н. контр		Потутков				Мосводоканалниипроект Отдел N5		

формат 12

Форм.	Зона	Поз	Обозначение	Наименование	Кол	Примеч.
				Документация		
12			1Ф. 663.03.100 СБ	Сборочный чертеж		
				Детали		
64		1	1Ф. 663.03.101	Плита		
				Лист Б14 ГОСТ 19903-74 В Ст3сп ГОСТ 14637-79		
				220h14x140h14	1	2.4кг
64		2	1Ф. 663.03.102	Накладка		
				Лист Б10 ГОСТ 19903-74 В Ст3сп ГОСТ 14637-79		
				130h14x130h14	1	0.64кг

Изм	Лист	N докум	Подп.	Дата	1Ф. 663.03.100			
Разраб.		Криничная			Основание	Лит.	Лист	Листов
Пров.		Пендерев				И		1
Н. контр		Потутков				Мосводоканалниипроект Отдел N5		

формат 11

Формат	Зона	Поз	Обозначение	Наименование	Кол	Примеч.
				Документация		
12			1Ф. 663.03.200 СБ	Сборочный чертеж		
				Детали		
11		1	1Ф. 663.03.201	Фланец	1	
11		2	1Ф. 663.03.202	Обечайка	1	
11		3	1Ф. 663.03.203	Фланец	1	
64		4	1Ф. 663.03.204	Бобышка		
				Круг В 15 ГОСТ 2590-71 В Ст3сп ГОСТ 535-79		
				L = 10h14	1	0.01кг

Изм	Лист	N докум.	Подп.	Дата	1Ф. 663.03.200			
Разраб.		Криничная			Корпус	Лит.	Лист	Листов
Пров.		Пендерев				И		1
Н. контр		Потутков				Мосводоканалниипроект Отдел N5		

Подп. и дата | Инв. N дуб. | Взам. инв. | Подп. и дата | Инв. N подл.

Копировал: 13174-08 13

формат 11

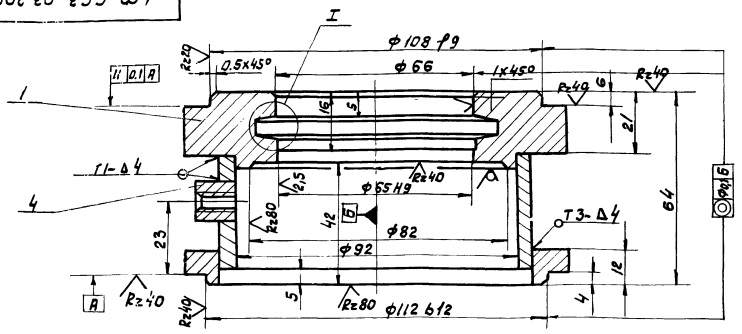

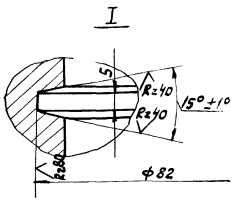

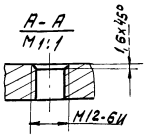

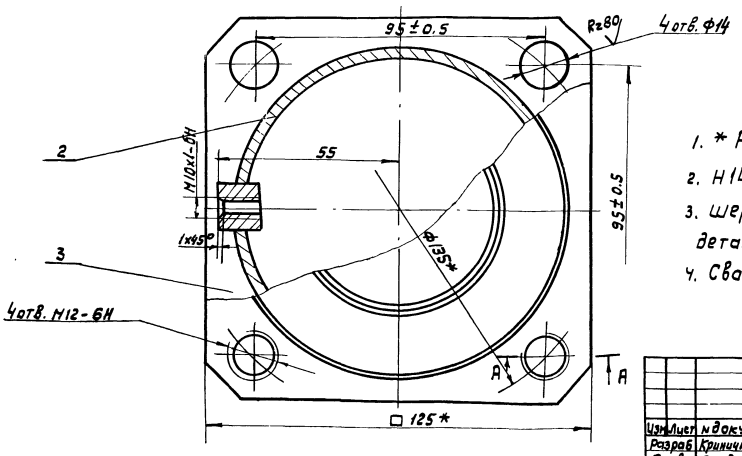

1. * Размеры для справок.
2. $H14; h14; \pm \frac{IT14}{2}$.
3. Шероховатость обрабатываемых поверхностей детали без чертежа - $\overset{Rz80}{\nabla}$.
4. Сварку производить по ГОСТ 5264-80

Изм.	Лист	№ докум.	Подп.	Дата	1Ф.663.03.200 СБ			
Разраб.		Крипичная			Корпус	Лит.	Масса	Масшт.
Пров.		Пендерев			Сборочный чертеж	И	2.5	1:1
Н. контр.		Потутков				Лист	Листов 1	
						Мосводоканалниипроект Отдел №5		

Формат 11

Rz80 (▽)

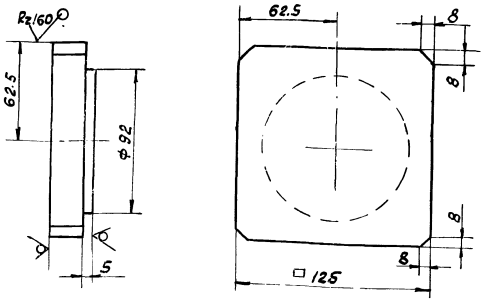

$h14; \pm \frac{IT14}{2}$.

Изм.	Лист	№ докум.	Подп.	Дата	1Ф.663.03.201			
Разраб.		Крипичная			Фланец	Лит.	Масса	Масшт.
Пров.		Пендерев				И	2.1	1:2
Н. контр.		Потутков				Лист	Листов 1	
					Лист 628 ГОСТ 19903-74 В Ст3 сп ГОСТ 14637-79	Мосводоканалниипроект Отдел №5		

Формат 11

Rz160 (▽)

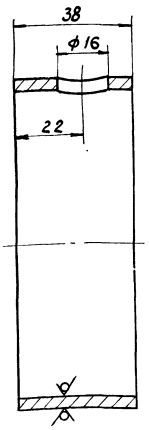

$H14; h14; \pm \frac{IT14}{2}$.

Изм.	Лист	№ докум.	Подп.	Дата	1Ф.663.03.202			
Разраб.		Крипичная			Обечайка	Лит.	Масса	Масшт.
Пров.		Пендерев				И	0.4	1:1
Н. контр.		Потутков				Лист	Листов 1	
					Труба 102х4 ГОСТ 8732-78 В 10 ГОСТ 8731-74	Мосводоканалниипроект Отдел №5		

Инв. № подл. | Подп. и дата | Взам. инв. № | Инв. № дубл. | Подп. и дата

Копировал: 19174-08 74

Формат 11

1Ф.663.03.203

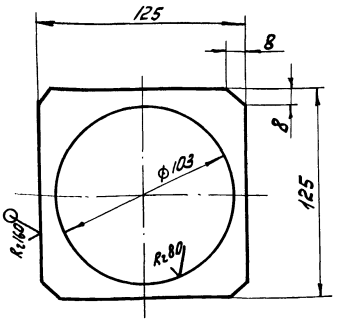

H14; h14; ± $\frac{IT14}{2}$.

Изм.	Лист	№ докум.	Подп.	Дата	1Ф.663.03.203			
Разраб.		Криничная			Фланец	Лит.	Масса	Масштаб
Пров.		Пендерев				И	0,64	1:2
						Лист	Листов: 1	
Н.контр.		Потутков			Лист Б14 ГОСТ 19903-74 / Вст3сп ГОСТ 14637-79	Мосводоканал Ниипроект Отдел N5		

Формат 11

1Ф.663.03.002

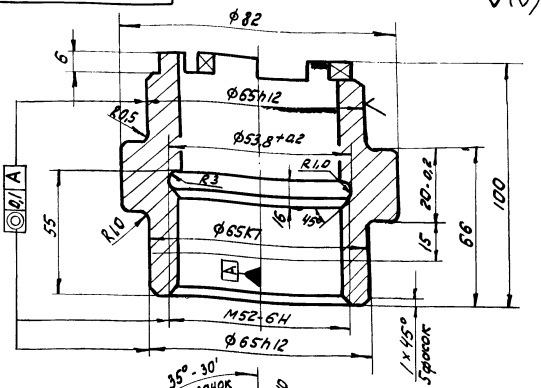

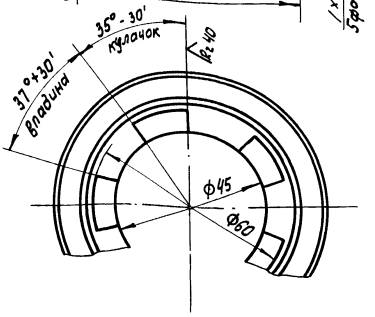

1. HRC 35÷40.
2. H14, h14; ± $\frac{IT14}{2}$.

Изм.	Лист	№ докум.	Подп.	Дата	1Ф.663.03.002			
Разраб.		Криничная			Втулка кулачковая	Лит.	Масса	Масштаб
Пров.		Пендерев				И	1,25	1:1
						Лист	Листов: 1	
Н.контр.		Потутков			Сталь 45 ГОСТ 1050-74	Мосводоканал Ниипроект Отдел N5		

Формат 11

Формат	Зона	Поз.	Обозначение	Наименование	Кол.	Примеч.
				Документация		
11			1Ф.663.04.000СБ	Сборочный чертеж		
				Детали		
11		1	1Ф.663.04.001	Фланец	1	
Б4		2	1Ф.663.04.002	Труба		
				Труба 50×3,5 ГОСТ 3262-75		
				L = 1110 h14	1	5,4кг
Б4		3	1Ф.663.04.003	Заглушка		
				Лист Б3,0 ГОСТ 19903-74 / Вст3сп ГОСТ 16523-70		
				ф65h14	1	0,12кг

Изм.	Лист	№ докум.	Подп.	Дата	1Ф.663.04.000			
Разраб.		Криничная			Колпак	Лит.	Лист	Листов
Пров.		Пендерев				И		1
Н.контр.		Потутков				Мосводоканал Ниипроект Отдел N5		

Формат 11

1Ф.663.04.000СБ

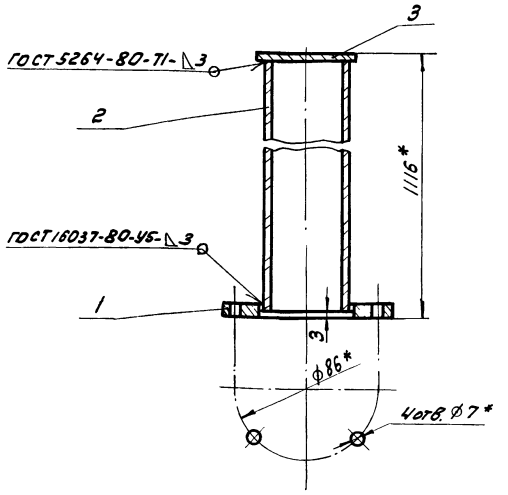

1. * Размеры для справок.
2. h14, ± $\frac{IT14}{2}$.
3. Шероховатость обрабатываемых поверхностей деталей без чертежа - R160.

Изм.	Лист	№ докум.	Подп.	Дата	1Ф.663.04.000СБ			
Разраб.		Криничная			Колпачок Сборочный чертеж	Лит.	Масса	Масштаб
Пров.		Пендерев				И	6,0	1:2
						Лист	Листов: 1	
Н.контр.		Потутков				Мосводоканал Ниипроект Отдел N5		

Копировал: [illegible] 19174-08 15

Формат 11

1Ф.663.04.001

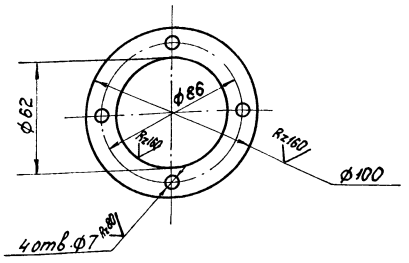

H14; h14; ± $\frac{IT14}{2}$.

Изм.	Лист	№ докум.	Подп.	Дата	1Ф.663.04.001			
Разраб.	Криничная				Фланец	Лит.	Масса	Масштаб
Пров.	Пендерев					И	0,22	1:2
						Лист	Листов 1	
Н.контр.	Потутков				Лист Б6 ГОСТ 19903-74 / ВСт.3сп ГОСТ 14637-79	Мосводоканал Ниипроект Отдел №5		

формат 11

1Ф.663.00.001

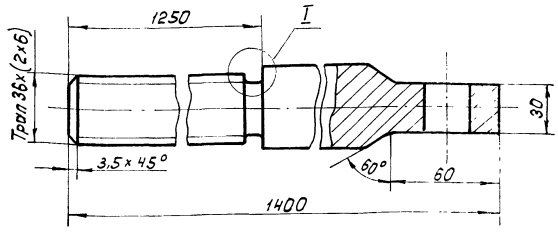

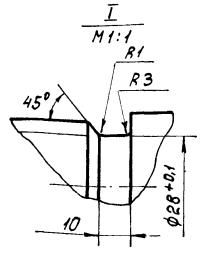

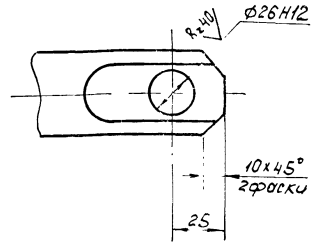

H14; h14; ± $\frac{IT14}{2}$.

Изм.	Лист	№ докум.	Подп.	Дата	1Ф.663.00.001			
Разраб.	Криничная				Штанга винтовая	Лит.	Масса	Масштаб
Пров.	Пендерев					И	12	1:2
						Лист	Листов 1	
Н.контр.	Потутков				Сталь 2Х13 ГОСТ 5949-75	Мосводоканал Ниипроект Отдел №5		

формат 11

Инв. № подл. | Подп. и дата | Взам. инв. N | Инв. № дубл. | Подп. и дата

1Ф.663.00.002

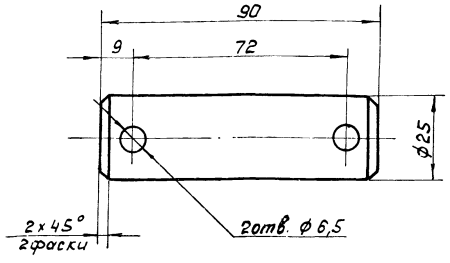

H14; h14; ± $\frac{IT14}{2}$.

Изм.	Лист	№ докум.	Подп.	Дата	1Ф.663.00.002			
Разраб.	Криничная				Ось	Лит.	Масса	Масштаб
Пров.	Пендерев					И	0,35	1:1
						Лист	Листов 1	
Н.контр.	Потутков				Круг В28 ГОСТ 2590-71 / ВСт3сп ГОСТ 535-7[illegible]	Мосводоканал Ниипроект Отдел №5		

формат 11

1Ф.664.00.001

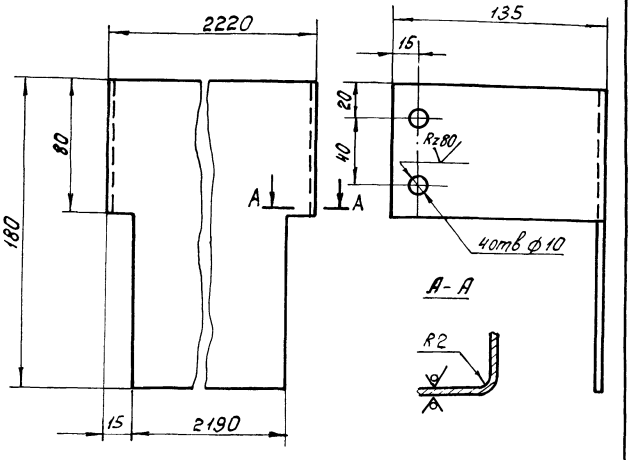

H14; h14; ± $\frac{IT14}{2}$.

Изм.	Лист	№ докум.	Подп.	Дата	1Ф.664.00.001			
Разраб.	Криничная				Ограждение	Лит.	Масса	Масштаб
Пров.	Пендерев					И	6,6	1:2
						Лист	Листов 1	
Н.контр.	Потутков				Лист Б2.0 ГОСТ 19903-74 / ВСт3сп ГОСТ 16523-70	Мосводоканал Ниипроект Отдел №5		

Копировал: [illegible] 19174-08 16 формат 11

Инв. № подл. | Подп. и дата | Взам. инв. N | Инв. № дубл. | Подп. и дата

№ строки		Наименование	Обозначение документа на поставку	Поставщик	Куда входит (обозначение)	Количество: на изделие	В комплекты	Нарегулир.	Всего	Примечание
1		Подшипник 8213	ГОСТ 5874-75		1Ф. 664. 03. 000	1			1	
2		Масленка 1.2.46	ГОСТ 19853-74		1Ф. 664. 03. 000	1			1	
3		Болт М8х16.58.096	ГОСТ 7798-70			4			4	
4		М10х20.58.096				1			1	
5		М10х40.58.096				10			10	
6		М12х38.58.096								
7		М12х50.58.096				16			16	
8		М12х60.58.096				10			10	
9		М16х35.58.096				4			4	
10		М16х40.58.096				4			4	
11		М16х60.58.096				4			4	
12		Гайка М8.5.096	ГОСТ 5915-70			4			4	
13		М10.5.096				10			10	
14		М12.5.096				26			26	
15		М16.5.096				4			4	
16									8	
17		М24.5.096				1			1	
18		Винт М8х18.58.096	ГОСТ 17475-80			4			4	
19		Шайба 16.02.096	ГОСТ 10906-78			4			4	
20									8	
21		Шайба 16.02.096	ГОСТ 11371-78			4			4	
22		24.02.096				1			1	
23		Шплинт 6.3х60-001	ГОСТ 397-79			2			2	
24		Шпонка 10х8х32	ГОСТ 23360-78			1			3	
25									4	

Инв. № подл. | Подп. и дата | Взам. инв. № | Инв. № дубл. | Подп. и дата

Изм.	Лист	№ докум.	Подп.	Дата
Разраб.		Криничная		
Пров.		Пендерев		
Н. контр.		Потутков		
Утв.		Гаврилов		

1Ф. 664. 00. 000 ВП

Затвор плоский поверхностный 2200х1000
Ведомость покупных изделий

Лит.	Лист	Листов
И		1

Мосводоканалниипроект Отдел №5

Формат 12

Форм.	Зона	Поз.	Обозначение	Наименование	Кол.	Примеч.
				Документация		
22			1Ф. 664. 00. 000 СБ	Сборочный чертеж		
12			1Ф. 664. 00. 000 ВП	Ведомость покупных изделий		
				Сборочные единицы		
11		1	1Ф. 664. 01. 000	Рама затвора	1	
11		2	1Ф. 664. 02. 000	Щит	1	
11		3	1Ф. 664. 03. 000	Головка штанговая	1	
11		4	1Ф. 664. 04. 000	Маховик	1	
11		5	1Ф. 664. 05. 000	Колпак	1	
				Детали		
11		6	1Ф. 664. 00. 001	Ограждение	1	
11		7	1Ф. 664. 00. 002	Прокладка	2	
11		8	1Ф. 664. 00. 003	Штанга винтовая	1	
11		9	1Ф. 664. 00. 004	Палец	1	
				Стандартные изделия		
		10		Болт М8х16.58.096 ГОСТ 7798-70	4	

Изм.	Лист	№ докум.	Подп.	Дата
Разраб.		Криничная		
Пров.		Пендерев		
Н. контр.		Потутков		

1Ф. 664. 01. 000

Затвор плоский поверхностный 2200х1000

Лит.	Лист	Листов
И	1	2

Мосводоканалниипроект Отдел №5

Формат 11

Формат	Зона	Поз.	Обозначение	Наименование	Кол.	Примечание
		11		Болт М16х50.58.096 ГОСТ 7798-70	4	
		12		Винт М8х18.58. ГОСТ 17475-80	4	
		13		Гайка М8.5.096 ГОСТ 5915-70	4	
		14		Гайка М16.5.096 ГОСТ 5915-70	4	
		15		Гайка М24.5.096 ГОСТ 5915-70	1	
		16		Шайба 16.02.096 ГОСТ 10906-78	4	
		17		Шайба 24.02.096 ГОСТ 11371-78	1	
		18		Шпонка 10х8х32 ГОСТ 23360-78	1	
		19		Шплинт 6.3х60-001 ГОСТ 397-79	2	

Инв. № подл. | Подп. и дата | Взам. инв. № | Инв. № дубл. | Подп. и дата

Изм.	Лист	№ докум.	Подп.	Дата

1Ф. 664. 00. 000

Лист 2

Копировал: Ф 19714-08 17 Формат 11

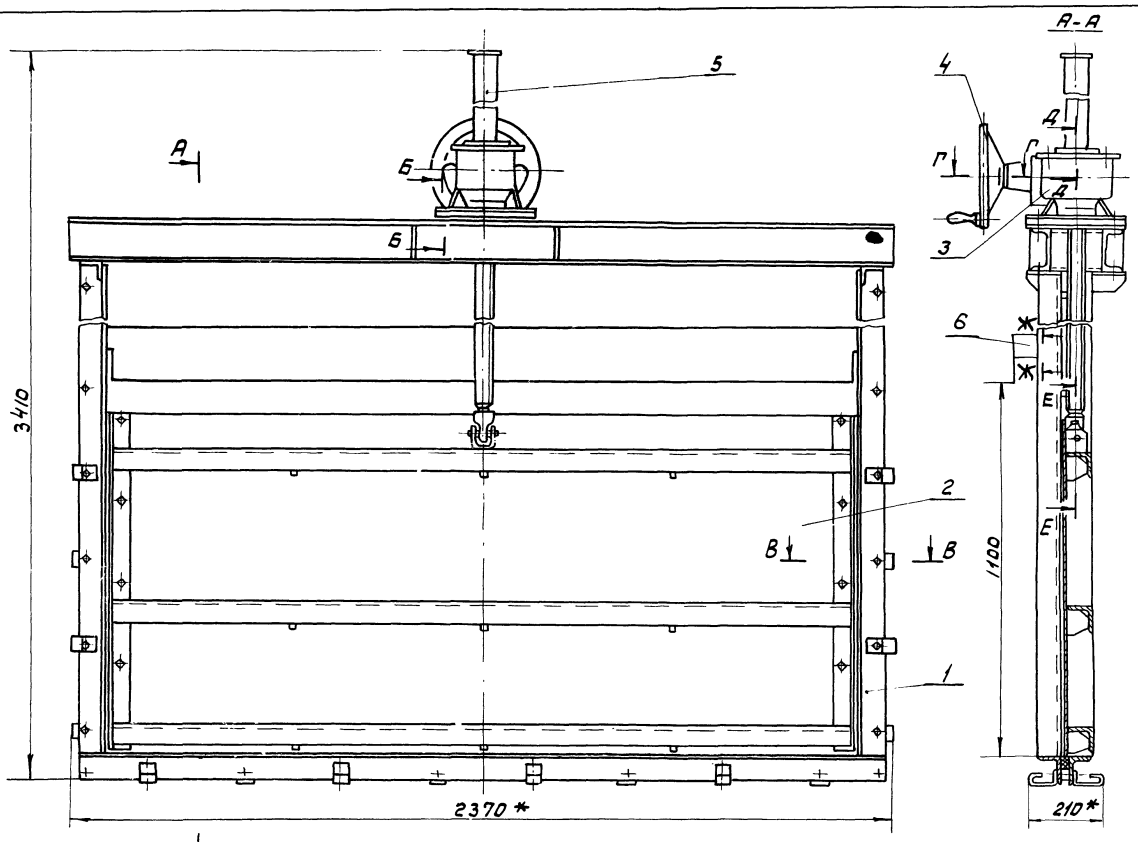

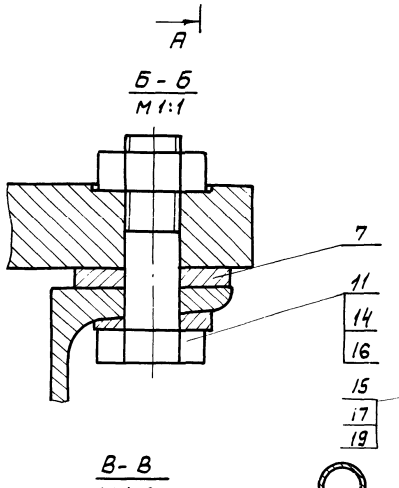

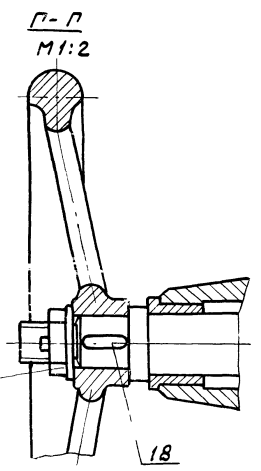

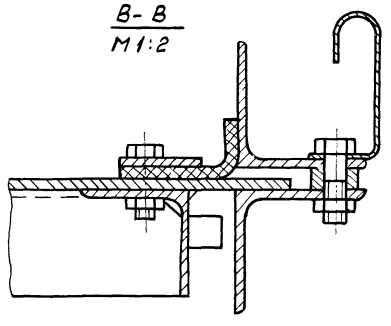

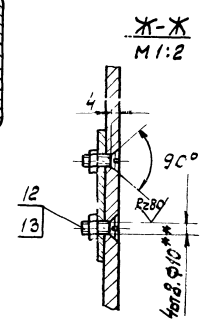

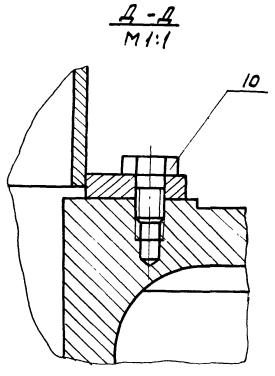

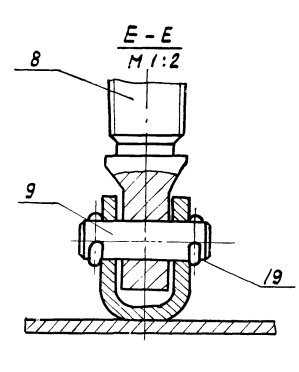

Техническая характеристика

Тип затвора	плоский скользящий с резиновым уплотнением
Ширина проема рамы в свету	2200 мм
Высота щита	1000 мм
Направление гидростатического давления	Одностороннее
Расчетное подъемное усилие при перепаде равном высоте щита	950 кг
Тип привода	Ручной с конической зубчатой передачей
Время необходимое для полного подъема или опускания щита	≈ 5 мин
Наибольшее расчетное усилие на маховике	≈ 22 кг

Технические требования

1. Изготовление и монтаж затвора производить в соответствии со строительными нормами и правилами СНиП III 18-75.
2. * Размеры для справок.
3. ** Размечать по сопрягаемой детали.
4. Окраску затвора выполнить грунт ХС-010, серый лак ХС-76 IУ в ГОСТ 9355-81 кругом за исключением обработанных и сопрягающихся поверхностей, а также поверхностей, сопрягающихся со штрабным бетоном.

Изм.	Лист	№ докум.	Подп.	Дата
Разраб.		Криничная		
Пров.		Пендерев		
Рук.		Пендерев		
Утв.		Гаврилов		
Н. контр.		Потутков		

1Ф.664.00.000 СБ

Затвор плоский поверхностный 2200×1000 Сборочный чертеж

Лит.	Масса	Масшт.
И	444.0	1:10
Лист	Листов 1	

Росводоканалнипроект Отдел №5

Инв. № подл. | Подп. и дата | Взам. инв. № | Инв. № дубл. | Подп. и дата

1Ф.664.01.000 СБ

Альбом VII

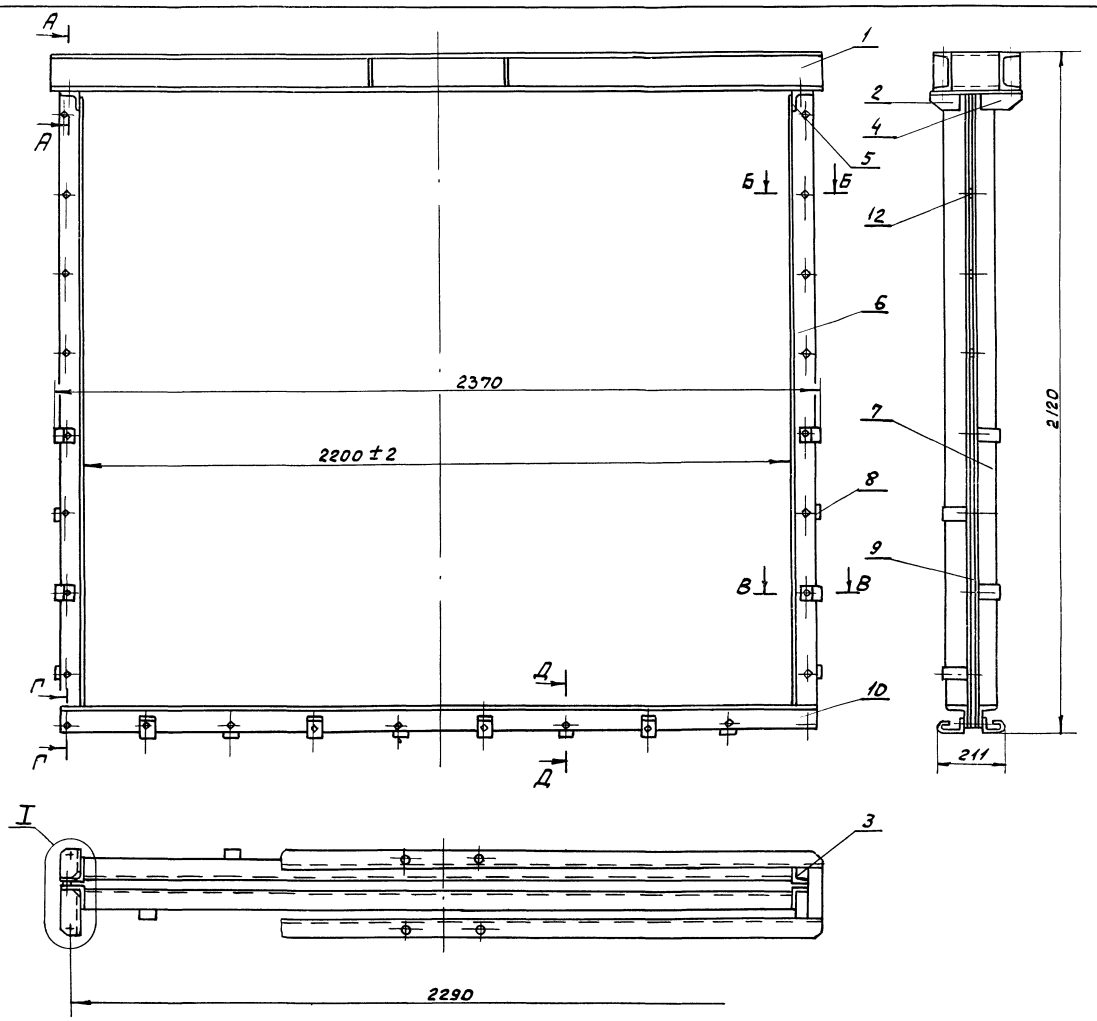

I
М1:2,5

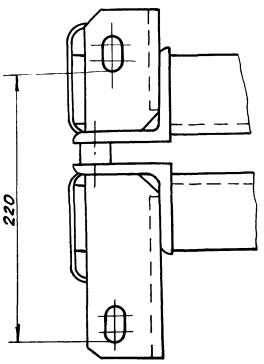

А-А
М1:5

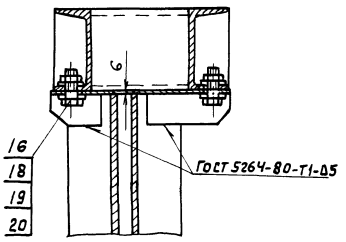

Б-Б
М1:2,5

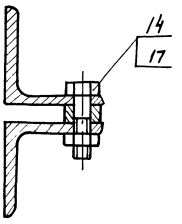

В-В
М1:2,5

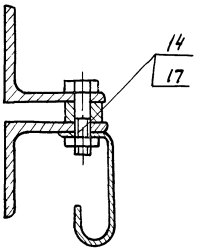

Г-Г
М1:2,5

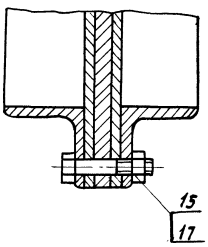

Д-Д
М1:2,5

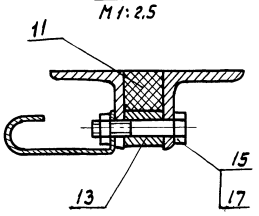

1. Размеры для справок.
2. Шероховатость обрабатываемых поверхностей деталей без чертежа - Rz 160 ✓.
3. Уплотнение поз. 11 приклеить к угольникам при сборке рамы клеем н88 ТУ 38105161-76.

					1Ф.664.01.000 СБ			
Изм	Лист	№ докум.	Подп.	Дата	Рама затвора	Лит.	Масса	Масшт.
Разраб		Криничная			Сборочный чертеж	И	164	1:10
Пров.		Пендерев				Лист		
Рук.		Пендерев				Мосводоканалнипроект		
Н. контр.		Потутков				Отдел №5		

копировал: 19174-0 19

Альбом VII

Формат	Зона	Поз.	Обозначение	Наименование	Кол.	Приме-чание
				Документация		
22			1Ф.664.01.000 СБ	Сборочный чертеж		
				Сборочные единицы		
11		1	1Ф.664.01.100	Рама верхняя	1	
				Детали		
11		2	1Ф.664.01.001	Кронштейн	1	
11		3	1Ф.664.01.001-01	Кронштейн	1	
11		4	1Ф.664.01.002	Кронштейн	1	
11		5	1Ф.664.01.002-01	Кронштейн	1	
11		6	1Ф.664.01.003	Направляющая	2	
11		7	1Ф.664.01.003-01	Направляющая	2	
11		8	1Ф.664.01.004	Анкер	16	
11		9	1Ф.664.01.005	Прокладка	2	
11		10	1Ф.664.01.006	Угольник	2	
11		11	1Ф.664.01.007	Уплотнение	1	

Инв.№ подл. | Подп. и дата | Взам. инв.№ | Инв.№ подл. | Подп. и дата

Изм.	Лист	№ докум.	Подп.	Дата
Разраб.		Криничная		
Пров.		Пендерев		
Н. контр.		Потутков		

1Ф.664.01.000

Рама затвора

Лит.	Лист	Листов
И	1	2

Мосводоканалниипроект Отдел №5

Формат 11

Формат	Зона	Поз.	Обозначение	Наименование	Кол.	Приме-чание
64		12	1Ф.664.01.008	Втулка		
				Труба 20х3 ГОСТ 8734-75 / В10 ГОСТ 8733-74		
				L = 13 h14	8	0.01кг
64		13	1Ф.664.01.009	Втулка		
				Труба 20х3 ГОСТ 8734-75 / В10 ГОСТ 8733-74		
				L = 29 h14	8	0.08кг
				Стандартные изделия		
				Болты ГОСТ 7798-70		
		14		М 12х50.58.096	16	
		15		М12х60.58.096	10	
		16		М16х40.58.096	4	
		17		Гайка М12.5.096		
				2ОСТ 5915-70	26	
		18		Гайка М16.5.096		
				2ОСТ 5915-70	4	
		19		Шайба 16.02.096		
				2ОСТ 10906-78	4	
		20		Шайба 16.02.096		
				2ОСТ 11371-78	4	

Инв.№ подл. | Подп. и дата | Взам. инв.№ | Инв.№ подл. | Подп. и дата

Изм.	Лист	№ докум.	Подп.	Дата

1Ф.664.01.000

Лист 2

Формат 11

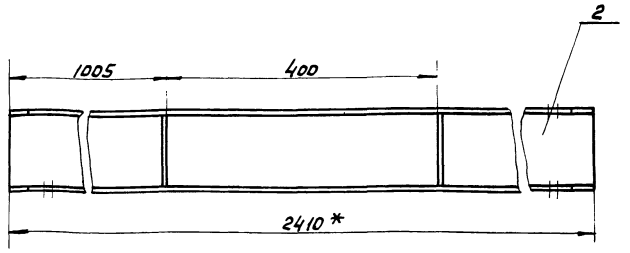

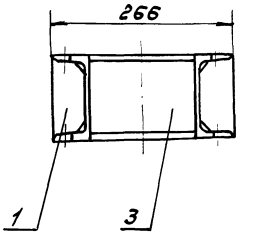

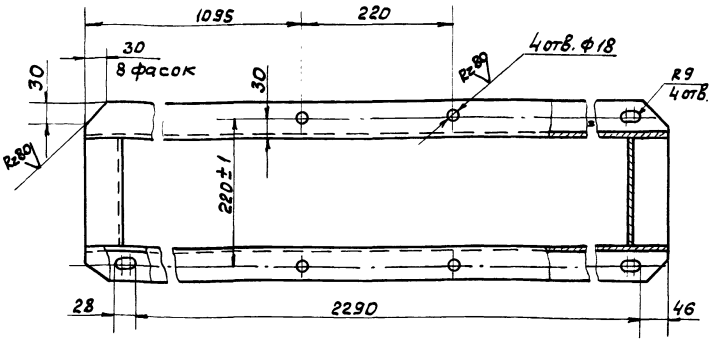

1. * Размеры для справок.
2. $H14; h14; \pm \frac{IT14}{2}$.
3. Шероховатость обрабатываемых поверхностей деталей без чертежа- $Rz\,160$ / V.
4. Сварку производить по ГОСТ 5264-80- Т1-Δ5.

Изм.	Лист	№ докум.	Подп.	Дата
Разраб.		Криничная		
Пров.		Пендерев		
Рук.		Пендерев		
Н. контр.		Потутков		

1Ф.664.01.100 СБ

Рама верхняя

Сборочный чертеж

Лит.	Масса	Масш.
И	44.0	1:5

Лист	Листов 1

Мосводоканалниипроект Отдел №5

Формат	Зона	Поз.	Обозначение	Наименование	Кол.	Примеч.
				Документация		
А2			1Ф.664.01.100СБ	Сборочный чертеж		
				Детали		
А1		1	1Ф.664.01.101	Ребро	4	
Б4		2	1Ф.664.01.102	Швеллер		
				Швеллер 12 ГОСТ 8240-72 / Вст3сп ГОСТ 535-79		
				L = 2410 h14	2	21,9 кг
Б4		3	1Ф.664.01.103	Швеллер		
				Швеллер 12 ГОСТ 8240-72 / Вст3сп ГОСТ 535-79		
				L = 158 h14	2	1,64 кг

Изм.	Лист	№ докум.	Подп.	Дата
Разраб.		Крюничная		
Пров.		Пендерев		
Н. контр.		Потутков		

1Ф.664.01.100

Рама Верхняя

Лит.	Лист	Листов
И1		1

МосводоканалНИИпроект Отдел №5

Формат А1

Инв. № подл. | Подп. и дата | Взам. инв. № | Инв. № дубл. | Подп. и дата

101.10.h99 ф1

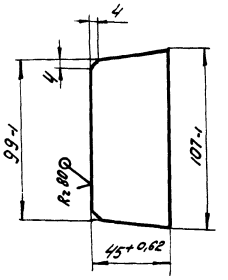

Изм.	Лист	№ докум.	Подп.	Дата
Разраб.		Крюничная		
Пров.		Пендерев		
Н. контр.		Потутков		

1Ф.664.01.101

Ребро

Лит.	Масса	Масштаб
И1	0,18	1:2
Лист	Листов 1	

Лист 65 ГОСТ 19903-74 / Вст3сп ГОСТ 14637-79

МосводоканалНИИпроект Отдел №5

Формат А1

Инв. № подл. | Подп. и дата | Взам. инв. № | Инв. № дубл. | Подп. и дата

100.10.h99 ф1

1Ф.664.01.001 - изображено
1Ф.664.01.001-01 - зеркальное отражение

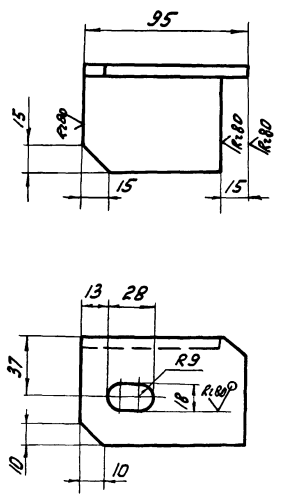

H14, h14; ± IT14/2.

Изм.	Лист	№ докум.	Подп.	Дата
Разраб.		Крюничная		
Пров.		Пендерев		
Н. контр.		Потутков		

1Ф.664.01.001

Кронштейн

Лит.	Масса	Масштаб
И1	0,7	1:2
Лист	Листов 1	

Уголок Б-63х63х6 ГОСТ 8509-72 / Вст3сп ГОСТ 535-79

МосводоканалНИИпроект Отдел №5

Формат А1

Инв. № подл. | Подп. и дата | Взам. инв. № | Инв. № дубл. | Подп. и дата

200.10.h99 ф1

1Ф.664.01.002 - изображено
1Ф.664.01.002-01 - зеркальное отражение

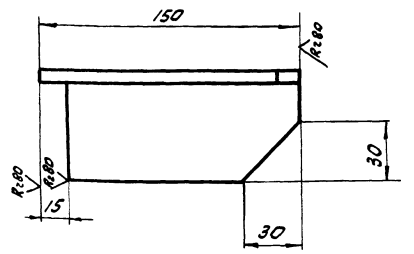

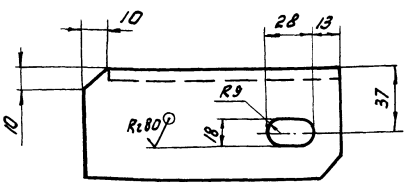

H14, h14; ± IT14/2.

Изм.	Лист	№ докум.	Подп.	Дата
Разраб.		Крюничная		
Пров.		Пендерев		
Н. контр.		Потутков		

1Ф.664.01.002

Кронштейн

Лит.	Масса	Масштаб
И1	1,9	1:2
Лист	Листов 1	

Уголок Б-63х63х6 ГОСТ 8509-72 / Вст3сп ГОСТ 535-79

МосводоканалНИИпроект Отдел №5

Формат А1

Инв. № подл. | Подп. и дата | Взам. инв. № | Инв. № дубл. | Подп. и дата

Альбом VIII.

1Ф.664.01.003

Rz160 (√)

1Ф.664.01.003 - изображено
1Ф.664.01.003-01 - зеркальное отражение

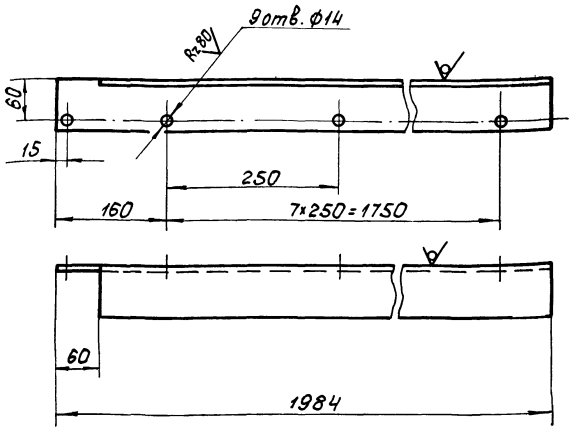

H14; h14; ± IT14/2.

Изм.	Лист	№ докум.	Подп.	Дата
Разраб.		Кринчная		
Пров.		Пендерев		
Н.контр.		Потутков		

1Ф.664.01.003

Направляющая

Лит.	Масса	Масштаб
И	17,9	1:5
Лист	Листов 1	

Уголок Б-75×75×8 ГОСТ 8509-72 / Вст3сп ГОСТ 535-79

Мосводоканалниипроект Отдел №5

Формат 11

Инв.№ подл. | Подп. и дата | Взам.инв.№ | Инв.№ дубл. | Подп. и дата | Инв.№ подл.

1Ф.664.01.004

Rz160 (√)

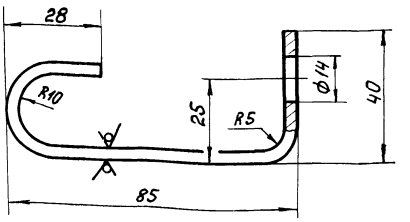

H14; h14; ± IT14/2.

Изм.	Лист	№ докум.	Подп.	Дата
Разраб.		Кринчная		
Пров.		Пендерев		
Н.контр.		Потутков		

1Ф.664.01.004

Анкер

Лит.	Масса	Масштаб
И	0,2	1:1
Лист	Листов 1	

Полоса Б-2-4×40 ГОСТ 103-76 / Вст3сп ГОСТ 535-79

Мосводоканалниипроект Отдел №5

Формат 11

Инв.№ подл. | Подп. и дата | Взам.инв.№ | Инв.№ дубл. | Подп. и дата | Инв.№ подл.

1Ф.664.01.005

Rz160 (√)

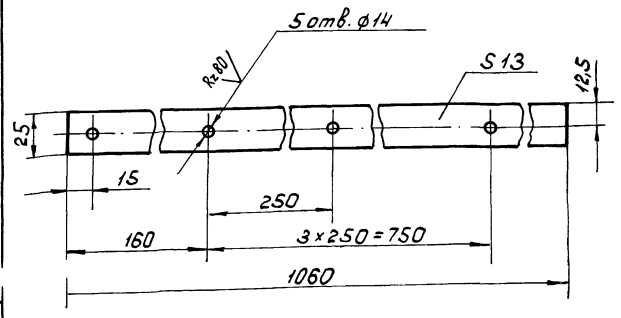

H14; h14; ± IT14/2.

Изм.	Лист	№ докум.	Подп.	Дата
Разраб.		Кринчная		
Пров.		Пендерев		
Н.контр.		Потутков		

1Ф.664.01.005

Прокладка

Лит.	Масса	Масштаб
И	29	1:2
Лист	Листов 1	

Ст3 ГОСТ 380-71

Мосводоканалниипроект Отдел №5

Формат 11

Инв.№ подл. | Подп. и дата | Взам.инв.№ | Инв.№ дубл. | Подп. и дата | Инв.№ подл.

1Ф.664.01.006

Rz160 (√)

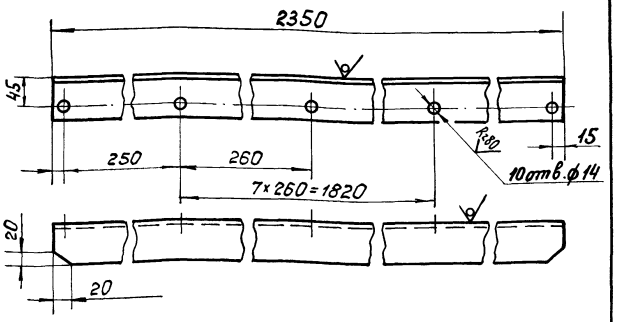

H14; h14; ± IT14/2.

Изм.	Лист	№ докум.	Подп.	Дата
Разраб.		Кринчная		
Пров.		Пендерев		
Н.контр.		Потутков		

1Ф.664.01.006

Угольник

Лит.	Масса	Масштаб
И	14,3	1:5
Лист	Листов 1	

Уголок Б-63×63×6 ГОСТ 8509-72 / Вст3сп ГОСТ 535-79

Мосводоканалниипроект Отдел №5

Формат 11

Инв.№ подл. | Подп. и дата | Взам.инв.№ | Инв.№ дубл. | Подп. и дата | Инв.№ подл.

1Ф.664.02.007

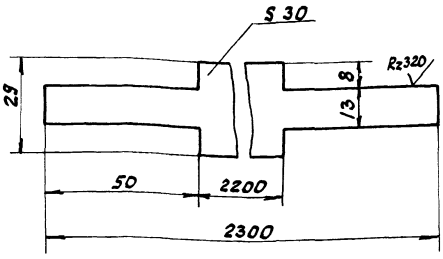

$h\ 14;\ \pm\ \frac{IT14}{2}$.

Изм	Лист	N докум.	Подп.	Дата
Разраб		Криничная		
Пров.		Пендерев		
Н.контр		Потутков		

1Ф.664.01.007

Уплотнение

Лит.	Масса	Масшт.
И	1.5	1:1

Лист | Листов 1

Пластина-I ли ст ПМБ-М-30 ГОСТ 7338-77

Мосводоканалниипроект Отдел N5

формат 11

Формат	Зона	Поз	Обозначение	Наименование	Кол	Примеч.
				Документация		
12			1Ф.664.02.000 СБ	Сборочный чертеж		
				Сборочные единицы		
11		1	1Ф.664.02.100	Металлоконструкция щита	1	
				Детали		
11		2	1Ф.664.02.001	Уплотнение	2	
11		3	1Ф.664.02.002	Накладка	2	
				Стандартные изделия		
		4		Болт М10х40.58.096 ГОСТ 7798-70	10	
		5		Гайка М10,5.096 ГОСТ 5915-70	10	

Подп. и дата | Инв. N дубл. | Взам. инв. | Подп. и дата | Инв. N подл.

Изм	Лист	N докум.	Подп.	Дата
Разраб		Криничная		
Пров.		Пендерев		
Н.контр		Потутков		

1Ф.664.02.000

Щит

Лит.	Лист	Листов
И		1

Мосводоканалниипроект Отдел N5

формат 11

1Ф.664.02.000 СБ

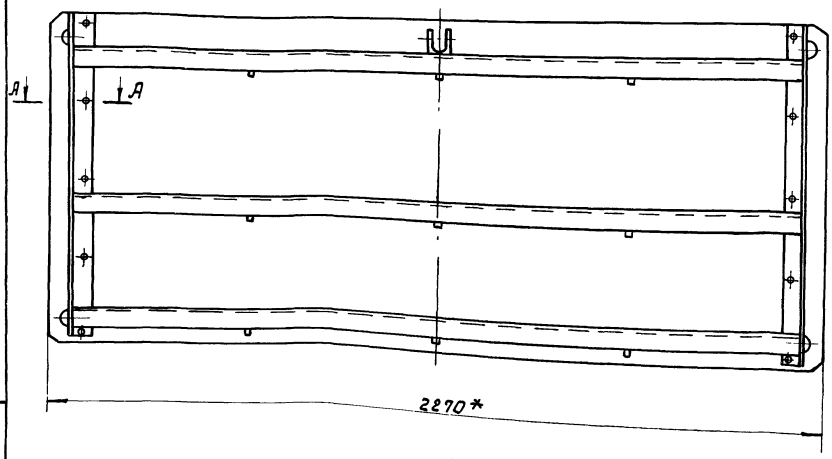

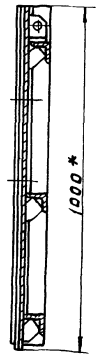

А-А
М1:1

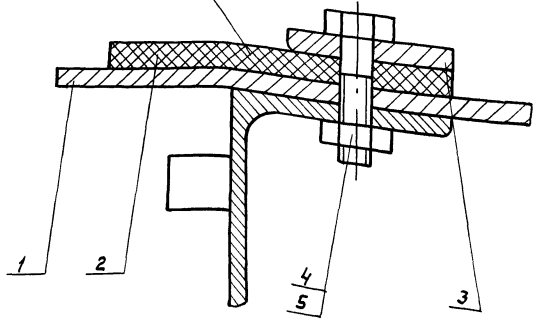

1. При установке щита в пазы рамы затвора уплотнение поз.2 отогнуть как показано на чертеже 1Ф.664.00.000 СБ сеч. Б-Б.
2. Размеры для справок.

1Ф.664.02.000 СБ

Изм	Лист	N докум	Подп.	Дата
Разраб		Криничная		
Пров.		Пендерев		
Рук.		Пендерев		
Н.контр		Потутков		

Щит
Сборочный чертеж

Лит.	Масса	Масшт
И	210	1:10

Лист | Листов 1

Мосводоканалниипроект Отдел N5

формат 12

1Ф.664.02.100СБ

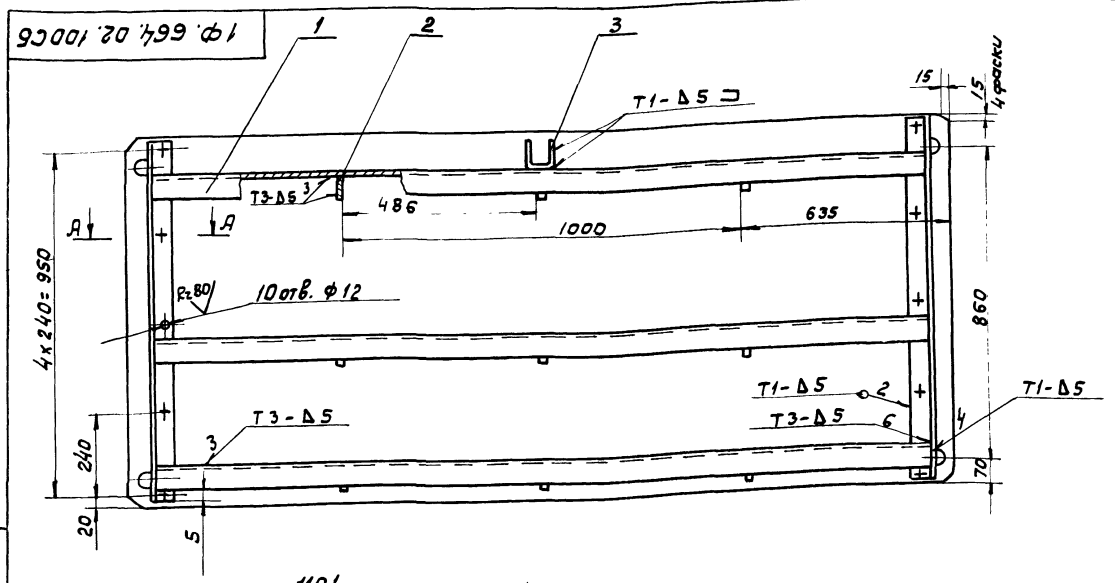

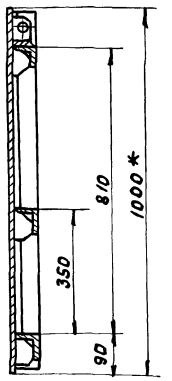

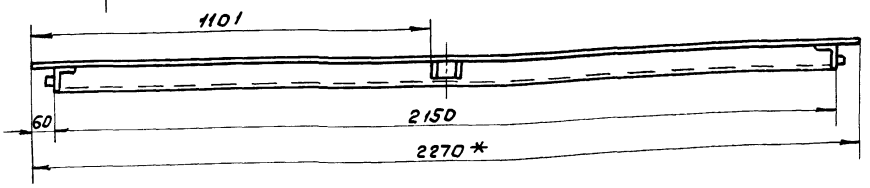

1. H14; h14; ± $\frac{IT14}{2}$.
2. Шероховатость обрабатываемых поверхностей деталей без чертежа Rz160 ✓.
3. Сварку производить по ГОСТ 5264-80.
4. * Размеры для справок.

А-А
М1:2

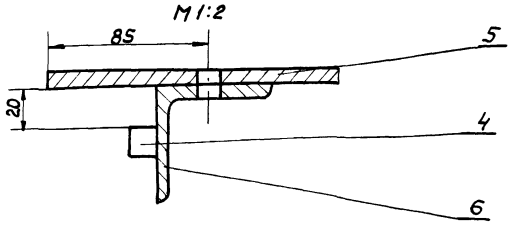

Изм	Лист	N докум.	Подп.	Дата	1Ф.664.02.100СБ			
Разраб		Криничная			Металлоконструкция щита	Лит.	Масса	Масшт.
Пров.		Пендерев			Сборочный чертеж	И	204	1:10
Рук.		Пендерев				Лист	Листов 1	
Н.контр		Потутков				Мосводоканалниипроект Отдел N5		

формат 12

Форм.	Зона	Поз.	Обозначение	Наименование	Кол	Примеч.
				Документация		
12			1Ф.664.02.100СБ	Сборочный чертеж		
				Детали		
11		1	1Ф.664.02.101	Ригель	3	
11		2	1Ф.664.02.102	Ребро	9	
11		3	1Ф.664.02.103	Ушко	1	
11		4	1Ф.664.02.104	Упор	4	
64		5	1Ф.664.02.105	Обшивка	1	
				Лист 68 ГОСТ 19903-74 / В Ст3сп ГОСТ 14637-79		
				2270h14×1000h14	1	142,5кг
64		6	1Ф.664.02.106	Стойка		
				Уголок Б-63×63×6 ГОСТ 8509-72 / В Ст3сп ГОСТ 535-79		
				L=990h14	2	5.64кг

Изм	Лист	N докум.	Подп	Дата	1Ф.664.02.100			
Разраб		Криничная			Металлоконструкция щита	Лит.	Лист	Листов
Пров.		Пендерев				И		1
Н.контр		Потутков				Мосводоканалниипроект Отдел N5		

формат 11

1Ф.664.02.101

Rz80 ✓(✓)

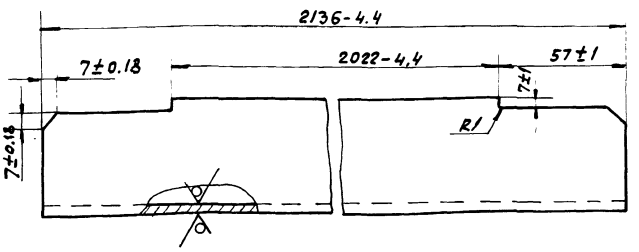

Изм	Лист	N докум.	Подп	Дата	1Ф.664.02.101			
Разраб		Криничная			Ригель	Лит.	Масса	Масшт
Пров.		Пендерев				И	15.6	1:2
Н.контр		Потутков			Уголок Б3×63×6 ГОСТ 8509-72 / В Ст3сп ГОСТ 535-79	Лист	Листов 1	
						Мосводоканалниипроект Отдел N5		

Копировал: 19174-08 24

формат 11

1Ф. 664. 02. 102

Альбом VII

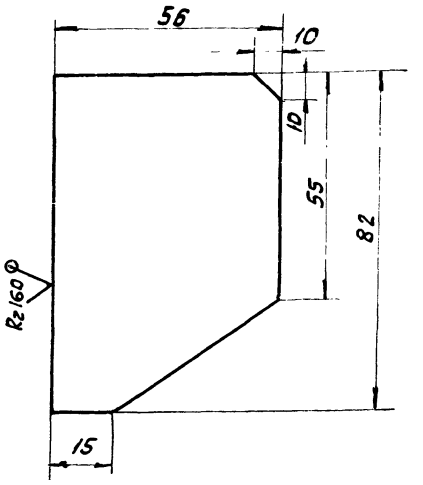

h 14; ± IT14/2.

Изм.	Лист	№ докум.	Подп.	Дата	1Ф. 664. 02. 102			
Разраб.		Криничная			Ребро	Лит. И	Масса 0.18	Масшт. 1:1
Пров.		Пендерев				Лист	Листов 1	
Н. контр		Потутков			Лист 68 ГОСТ 19903-74 / В Ст.3сп ГОСТ 14637-79	Мосводоканалниипроект Отдел №5		

Инв. № подл. | Подп. и дата | Взам. инв. № | Инв. № дубл. | Подп. и дата

формат 11

1Ф. 664. 02. 103

Rz80

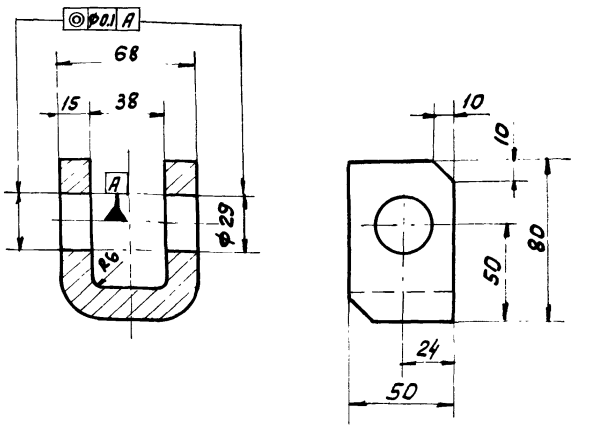

H14; h14; ± IT14/2.

Изм.	Лист	№ докум.	Подп.	Дата	1Ф. 664. 02. 103			
Разраб		Криничная			Ушко	Лит. И	Масса 1.14	Масш. 1:2
Пров.		Пендерев				Лист	Листов 1	
Н. контр		Потутков			Ст. 3 ГОСТ 380-71	Мосводоканалниипроект Отдел №5		

Инв. № подл. | Подп. и дата | Взам. инв. № | Инв. № дубл. | Подп. и дата

формат 11

1Ф. 664. 02. 104

Rz80

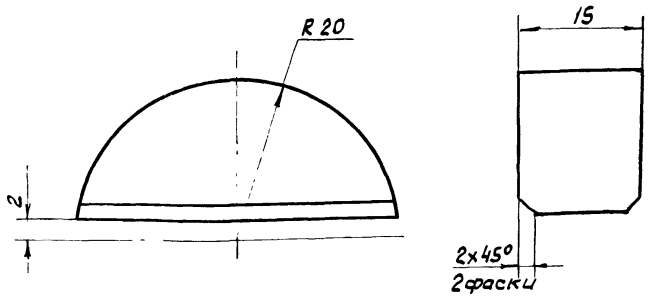

h 14; ± IT14/2.

Изм.	Лист	№ докум.	Подп.	Дата	1Ф. 664. 02. 104			
Разраб		Криничная			Упор	Лит. И	Масса 0.09	Масшт. 2:1
Пров.		Пендерев				Лист	Листов 1	
Н. контр		Потутков			Ст 3. ГОСТ 380-71	Мосводоканалниипроект Отдел №5		

Инв. № подл. | Подп. и дата | Взам. инв. № | Инв. № дубл. | Подп. и дата

формат 11

1Ф. 664. 02. 001

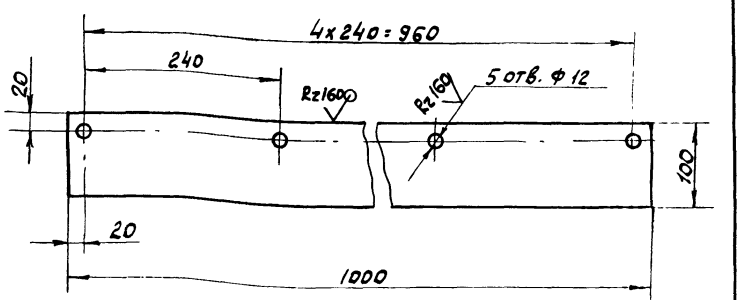

H14; h14; ± IT14/2.

Изм.	Лист	№ докум.	Подп.	Дата	1Ф. 664. 02. 001			
Разраб		Криничная			Уплотнение	Лит. И	Масса 1.05	Масшт. 1:5
Пров.		Пендерев				Лист	Листов 1	
Н. контр		Потутков			Пластина I, лс/с ТПМБ-М-8 ГОСТ 7338-77	Мосводоканалниипроект Отдел №5		

Инв. № подл. | Подп. и дата | Инв. № дубл. | Взам. инв. № | Инв. № дубл. | Подп. и дата

1Ф.664.02.002

Rz80 (√)

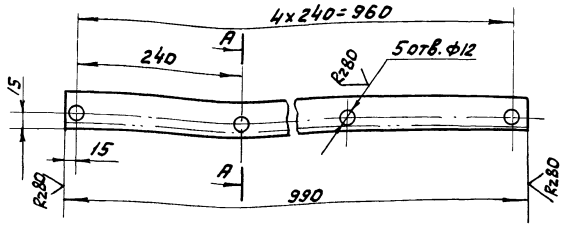

А-А
М1:1

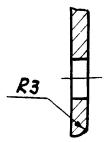

H14; h14; ± IT14/2

Изм.	Лист	№ докум.	Подп.	Дата	1Ф.664.02.002			
Разраб.		Кринична			Наклавка	Лит.	Масса	Масшт.
Пров.		Пендерев				И	1.94	1:5
Н. контр.		Потутков			Полоса 6-2-5х50 ГОСТ 103-76 / Ст3сп ГОСТ 535-79	Лист	Листов: 1	
						Мосводоканалнипроект Отдел №5		

Альбом VII

Инв.№ подл. | Подп. и дата | Взам. инв.№ | Инв.№ дубл. | Подп. и дата

Формат 11

Формат	Зона	Поз.	Обозначение	Наименование	Кол	Примеч.
				Документация		
22			1Ф.664.03.000СБ	Сборочный чертеж		
				Детали		
11		1	1Ф.664.03.001	Кольцо сферическое нижнее	1	
22		2	1Ф.664.03.002	Корпус	1	
12		3	1Ф.664.03.003	Крышка	1	
11		4	1Ф.664.03.004	Кронштейн	1	
11		5	1Ф.664.03.005	Вал	1	
12		6	1Ф.664.03.006	Шестерня коническая	1	
12		7	1Ф.664.03.007	Колесо коническое	1	
11		8	1Ф.664.03.008	Гайка	1	
11		9	1Ф.664.03.009	Втулка	1	
11		10	1Ф.664.03.009-01	Втулка	1	
11		11	1Ф.664.03.009-02	Втулка	2	
11		12	1Ф.664.03.011	Кольцо сферическое верхнее	1	
11		13	1Ф.664.03.012	Планка стопорная	1	
64		14	1Ф.664.03.013	Кольцо регули-		

Изм.	Лист	№ докум.	Подп.	Дата	1Ф.664.03.000			
Разраб.		Кринична			Головка штанговая	Лит.	Лист	Листов
Пров.		Пендерев				И	1	2
Н. контр.		Потутков				Мосводоканалнипроект Отдел №5		

Инв.№ подл. | Подп. и дата | Взам. инв.№ | Инв.№ дубл. | Подп. и дата

Формат 11

Формат	Зона	Поз.	Обозначение	Наименование	Кол	Примеч.
				ровочное		
				Ст.3 ГОСТ 380-71		
				Ф76h14хФ100h14	1	п.2
64		15	1Ф.664.03.014	Кольцо регулировочное		
				Ст.3 ГОСТ 380-71		
				Ф33h14хФ55h14	1	п.2
				Стандартные изделия		
				Болты ГОСТ 7798-70		
		16		М6х16.58.096	1	
		17		М12х38.58.096	1	
		18		М16х35.58.096	4	
		19		Шайба 7019-0627		
				ГОСТ 14734-69	1	
		20		Шпонка 10х8х30		
				ГОСТ 23360-78	1	
		21		Штифт 4н8х12		
				ГОСТ 3128-70	1	
		22		Масленка 1.246		
				ГОСТ 19853-74	1	
		23		Подшипник 8213		
				ГОСТ 6874-75	1	
		24		Шпонка 20х12х30		
				ГОСТ 23360-78	2	

Изм.	Лист	№ докум.	Подп.	Дата	1Ф.664.03.000	Лист 2

Формат 11

1Ф.664.03.001

Rz80 (√)

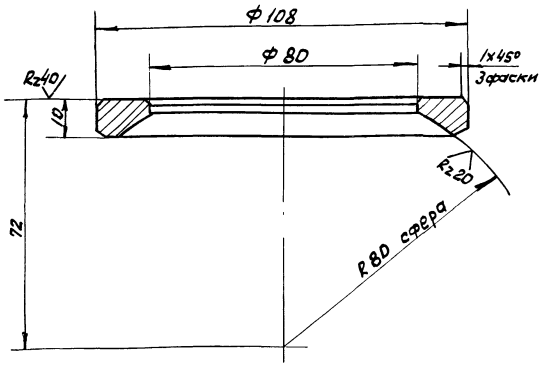

H14; h14; ± IT14/2

Изм.	Лист	№ докум.	Подп.	Дата	1Ф.664.03.001			
Разраб.		Кринична			Кольцо сферическое нижнее	Лит.	Масса	Масшт.
Пров.		Пендерев				И	0.18	1:1
Н. контр.		Потутков			Ст.3 ГОСТ 380-71	Лист	Листов 1	
						Мосводоканалнипроект Отдел №5		

Инв.№ подл. | Подп. и дата | Взам. инв.№ | Инв.№ дубл. | Подп. и дата

Копировал: Ф 13174-08 26 Формат 11

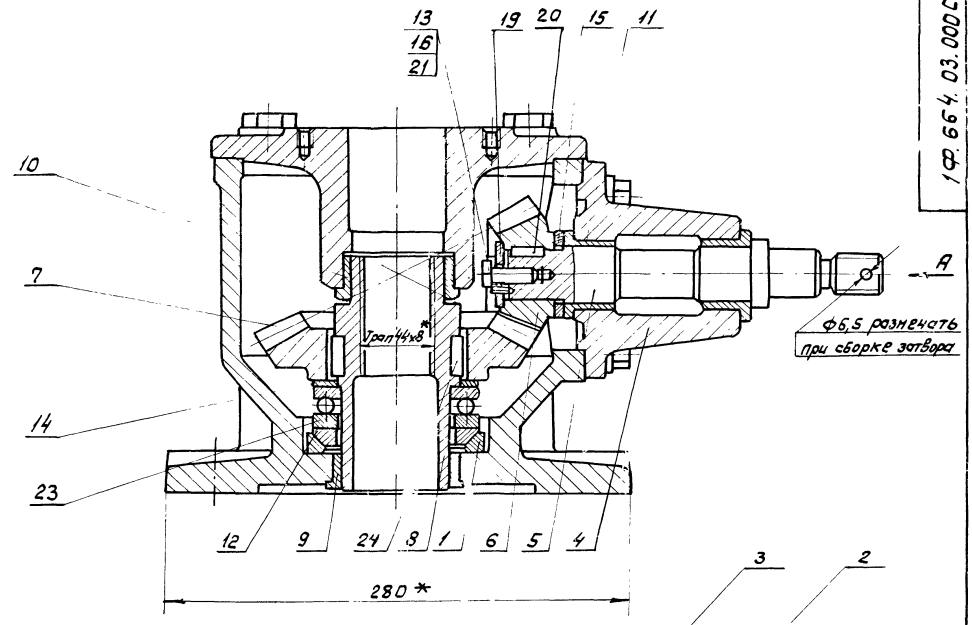

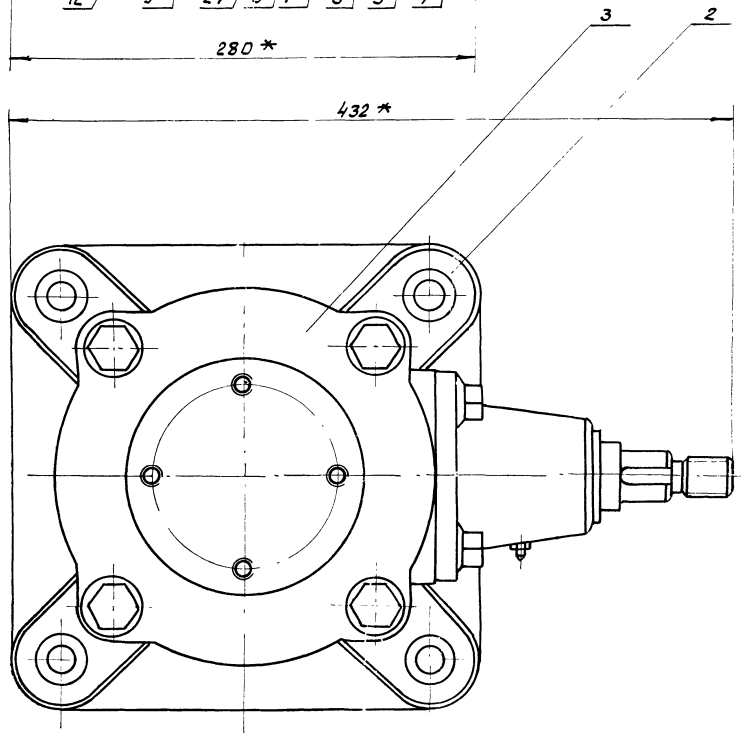

Вид А

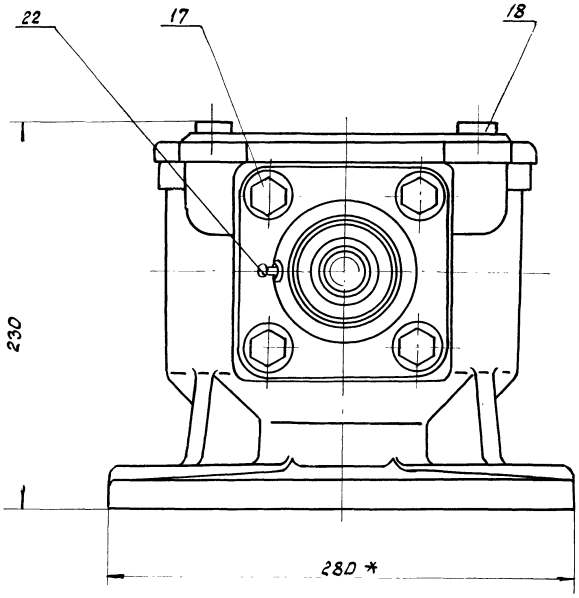

1. Для обеспечения правильности монтажа конических зубчатых колес поз.6 и поз7 предусмотрена установка регулировочных колец поз. 14 и поз.15 толщину которых следует определить по месту.
2. После изготовления головку покрыть грунтом ХС-010, краска ЭП ХС-710, серый лак ХС-76-ХВ ГОСТ 9355-81, кругом за исключением обработанных и сопрягающихся поверхностей.
3. Все обработанные поверхности покрыть смазкой для предохранения от коррозии УС-1 ГОСТ 1033-73.
4. * Размеры для справок.

				1Ф.664.03.000СБ			
Изм.	Лист	№ докум.	Подп.	Дата			
Разраб.		Кричичная			Головка штанговая Сборочный чертеж	Лит.	Масса	Масшт.
Пров.		Пендерев				И	40.0	1:2
Рук.		Пендерев				Лист	Листов 1	
Н.контр.		Потутков				Мосводоканалниипроект Отдел №5		

Копировал: 9 19774-08 27 Формат А2

Инв.№подл. | Подп. и дата | Взам. инв.№ | Инв.№дубл. | Подп. и дата

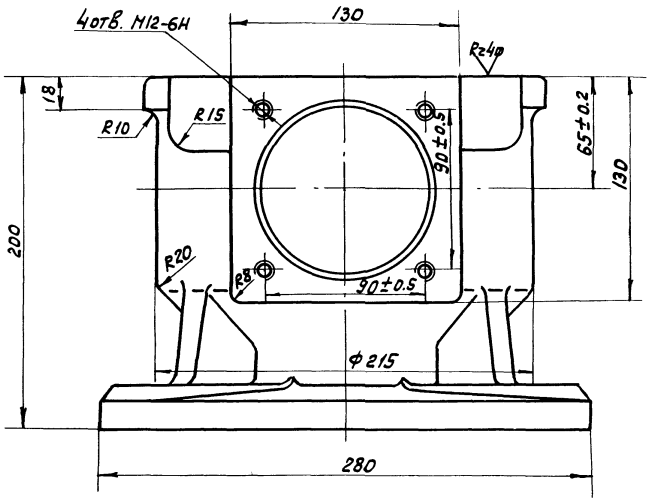

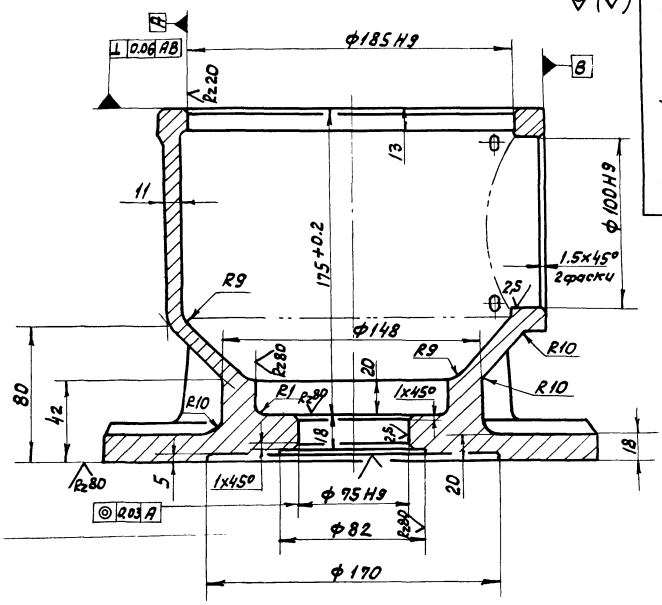

А-А
М1:1
Повернуто

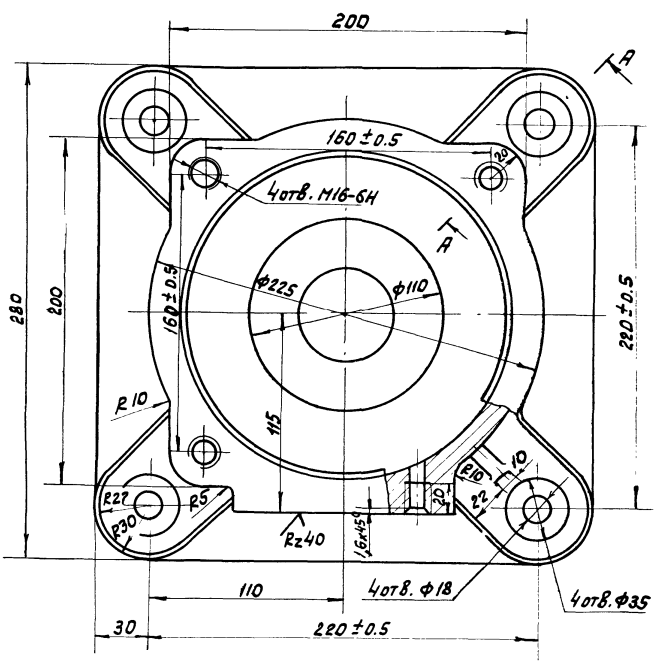

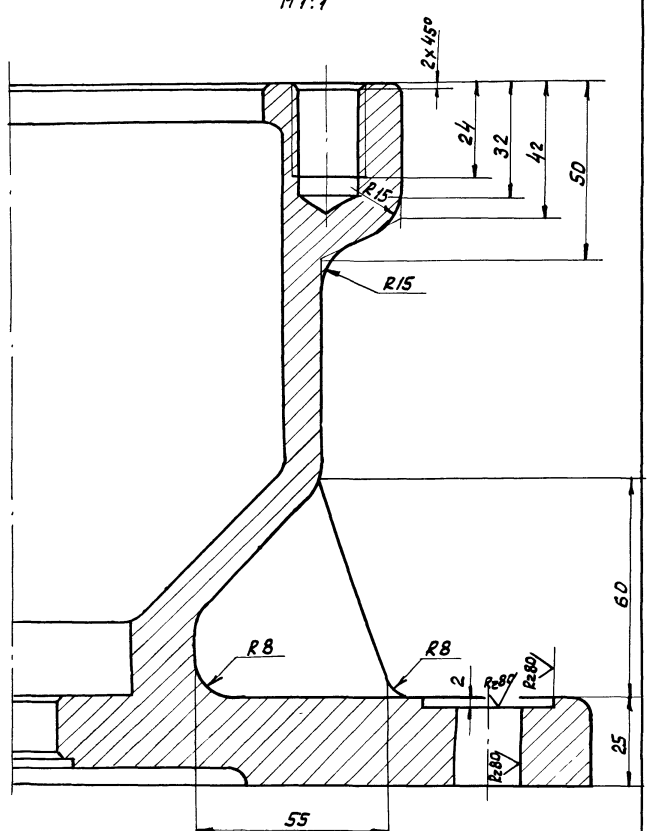

1. Допускаемые отклонения на размеры отливки по III классу точности ГОСТ 1855-55.
2. Литейные радиусы, не указанные на чертеже, выполнить R3, уклоны- 1.20.
3. $H14; h14; \pm \frac{IT14}{2}$.

				1Ф.664.03.002		
Изм.	Лист	№ докум.	Подп.	Дата		
Разраб		Кричичная			Корпус	
Пров.		Пендерев				
Н. контр		Потутков			С418-36 ГОСТ 1412-79	

Лит.	Масса	Масшт
И	21.0	1:2
Лист	Листов 1	

Мосводоканалниипроект Отдел №5

1Ф.664.03.003

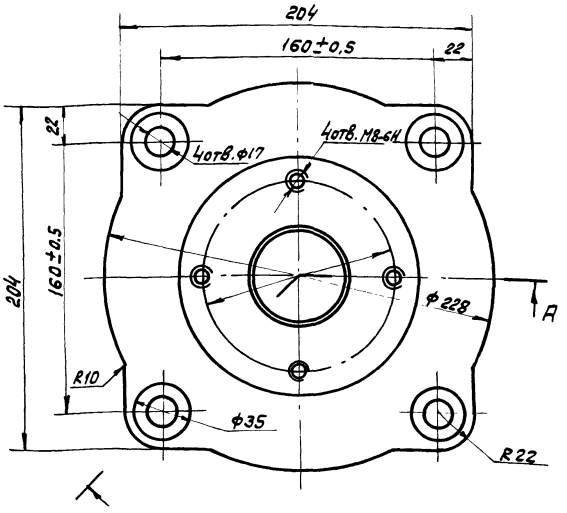

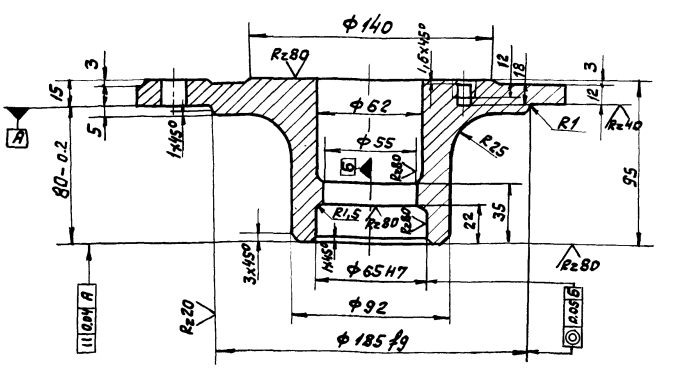

1. Допускаемые отклонения на размеры отливки по III классу точности ГОСТ 1855-55.
2. Литейные радиусы, не указанные на чертеже, выполнить R 3, уклоны 1:20.
3. $H14;\ h14 \pm \frac{1T14}{2}$.

					1Ф.664.03.003		
Изм.	Лист	№ докум.	Подп.	Дата	Крышка	Лит.	Масса	Масш.
Разраб.		Криничная				И	7.4	1:2
Пров.		Пендерев				Лист	Листов 1
Н. контр.		Потутков			СЧ18-36 ГОСТ 1412-79	Мосводоканалниипроект Отдел №5	

Формат 12

1Ф.664.03.004

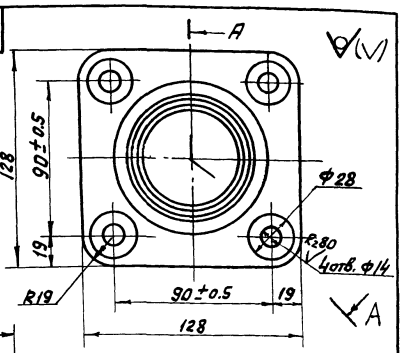

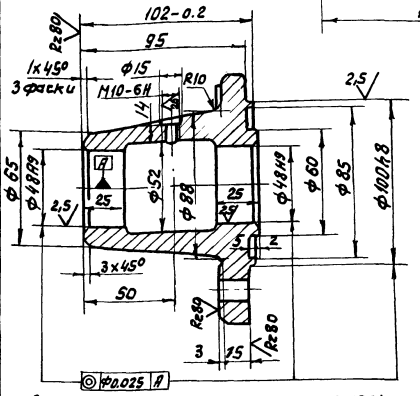

1. Допускаемые отклонения на размеры отливки по 3 классу точности ГОСТ 1855-55.
2. Литейные радиусы, не указанные на черт. Выполнить R3, уклоны 1:20

					1Ф.664.03.004		
Изм.	Лист	№ докум.	Подп.	Дата	Кронштейн	Лит.	Масса	Масшт
Разраб.		Криничная				И	3.0	1:2
Пров.		Пендерев				Лист	Листов 1
Н. контр.		Потутков			СЧ18-36 ГОСТ 1412-79	Мосводоканалниипроект Отдел №5	

Формат 11

1Ф.664.03.005

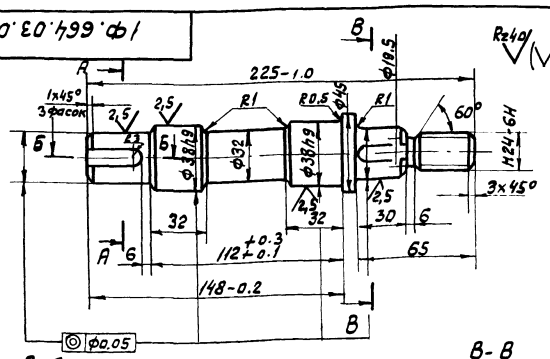

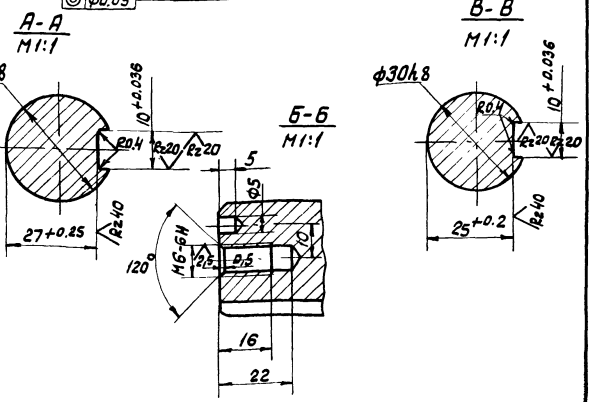

$H14;\ h14;\ \pm \frac{1T14}{2}$.

					1Ф.664.03.005		
Изм.	Лист	№ докум.	Подп.	Дата	Вал	Лит.	Масса	Масшт.
Разраб.		Криничная				И	1.7	1:2
Пров.		Пендерев				Лист	Листов 1
Н. контр.		Потутков			Сталь 45 ГОСТ 1050-74	Мосводоканалниипроект Отдел №5	

Формат 11

Альбом VII

Инв.№ подл. | Подп. и дата | Взам. инв.№ | Инв.№ дубл. | Подп. и дата

1Ф.664.03.006

Rz80 (V)

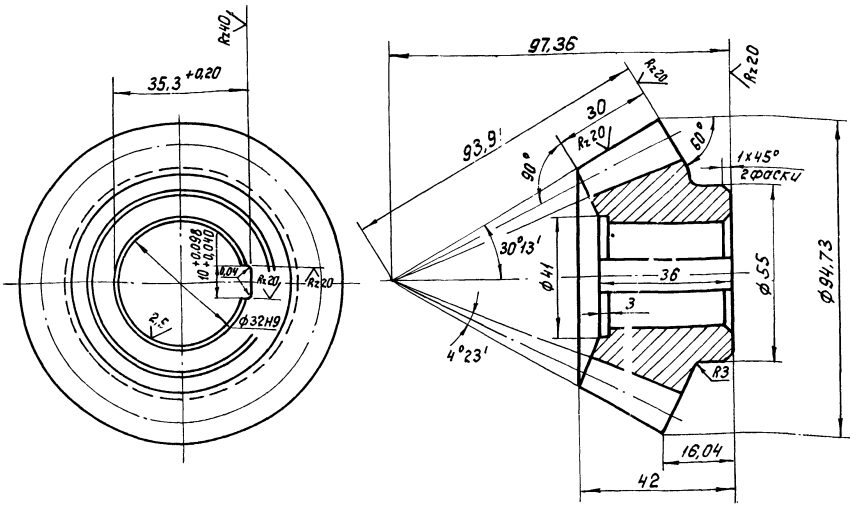

Внешний окружной модуль	m_e	6
Число зубьев	z	14
Тип зуба	–	прямой
Исходный контур	–	ГОСТ 13754-81
Коэффициент смещения	x_e	0
Коэффициент изменения толщины зуба	x_τ	0
Угол делительного конуса	δ	26°34
Степень точности	–	8-Ва
Толщина зуба по хорде	S_x	9,41
Измерительная высота до хорды	h_x	4,48
Межосевой угол передачи	Σ	90°
Средний окружной модуль	m_m	5,04
Внешнее конусное расстояние	R_e	93,91
Среднее конусное расстояние	R_m	78,91
Средний делительный диаметр	d_m	70,56
Угол конуса впадин	δ_f	22°11'
Внешняя высота зуба	h_e	13,2
Обозначение чертежа сопряженного зубчатого колеса		1Ф.664.03.007

H14; h14; $\pm\frac{IT14}{2}$.

					1Ф.664.03.006	
Изм.	Лист	№ докум.	Подп.	Дата		
Разраб.	Куличичная				Шестерня коническая	Лит. И; Масса 0,9; Масштаб 1:1
Пров.	Пендерев					Лист; Листов 1
Н.контр.	Потутков				Сталь 45 ГОСТ 1050-74	Мосводоканалниипроект Отдел №5

Формат 12

1Ф.664.03.007

Rz80 (V)

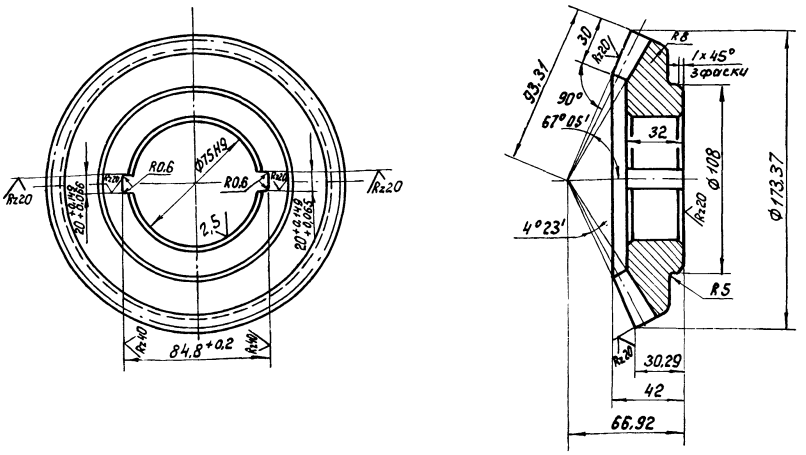

Внешний окружной модуль	m_e	6
Число зубьев	z	28
Тип зуба	–	прямой
Исходный контур	–	ГОСТ 13754-81
Коэффициент смещения	x_e	0
Коэффициент изменения толщины зуба	x_τ	0
Угол делительного конуса	δ	63°26'
Степень точности	–	8-Ва
Толщина зуба по хорде	S_x	6,1
Измерительная высота до хорды	h_x	4,48
Межосевой угол передачи	Σ	90°
Средний окружной модуль	m_m	5,04
Внешнее конусное расстояние	R_e	93,91
Среднее конусное расстояние	R_m	78,91
Средний делительный диаметр	d_m	140
Угол конуса впадин	δ_f	47°45'
Внешняя высота зуба	h_e	13,2
Обозначение чертежа сопряженного зубчатого колеса		1Ф.664.03.006

1. Допускаемые отклонения на размеры отливки чугуна выполнить по III кл. точности ГОСТ 1855-55.
2. Литейные радиусы, неуказанные на чертеже, выполнить - R3.
3. H14; h14; $\pm\frac{IT14}{2}$.

					1Ф.664.03.007	
Изм.	Лист	№ докум.	Подп.	Дата		
Разраб.	Куличичная				Колесо коническое	Лит. И; Масса 1,9; Масштаб 1:2
Пров.	Пендерев					Лист; Листов 1
Н.контр.	Потутков				СЧ 21-40 ГОСТ 1412-79	Мосводоканалниипроект Отдел №5

Копировал

1Ф.664.03.008

Rz80 (√)

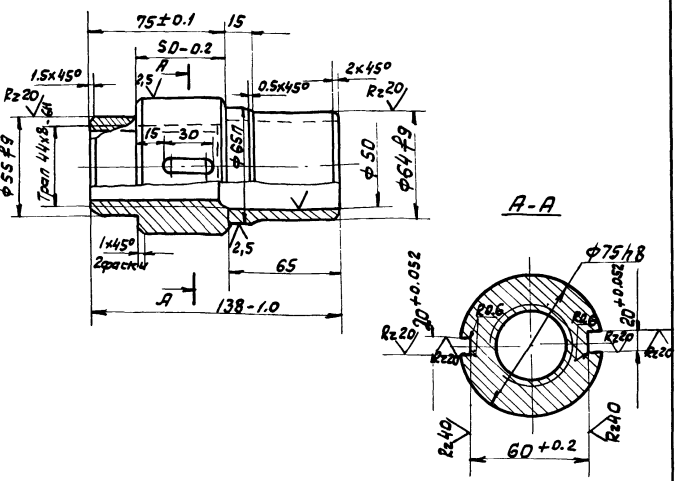

1. Допускаемые отклонения на размеры отливки по III кл. точности ГОСТ 1855-55.
2. Литейные радиусы не указанные на чертеже выполнить R3, уклоны 1:20.
3. H14; h14; ± IT14/2.

Альбом VII

Изм.	Лист	N докум.	Подп.	Дата
Разраб		Крюкчная		
Пров.		Пендерев		
Н.контр		Потутков		

1Ф.664.03.008

Гайка

Лит.	Масса	Масш.
И	1.7	1:2

Лист | Листов 1

Мосводоканалниипроект Отдел №5

А4 с-1 ГОСТ 1585-79

Формат 11

1Ф.664.03.009

Rz40 (√)

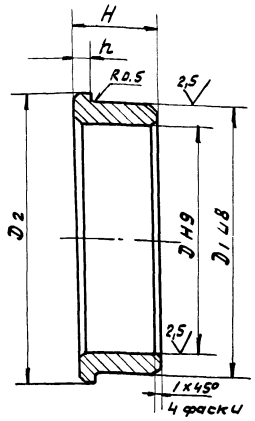

Обозначение	D, мм	D1, мм	D2, мм	H, мм	h, мм	Масса, кг
1Ф.664.03.009	64	75	80	22	4	0.25
1Ф.664.03.009-01	55	65	75	25	4	0.2
1Ф.664.03.009-02	38	48	55	30	5	0.14

Изм.	Лист	N докум.	Подп.	Дата
Разраб		Крюкчная		
Пров.		Пендерев		
Н.контр		Потутков		

1Ф.664.03.009

Втулка

Лит.	Масса	Масшт.
И	см. табл.	—

Лист | Листов 1

Мосводоканалниипроект Отдел №5

Бр. ОЦС5-5-5 ГОСТ 613-79

Формат 11

1Ф.664.03.011

Rz80 (√)

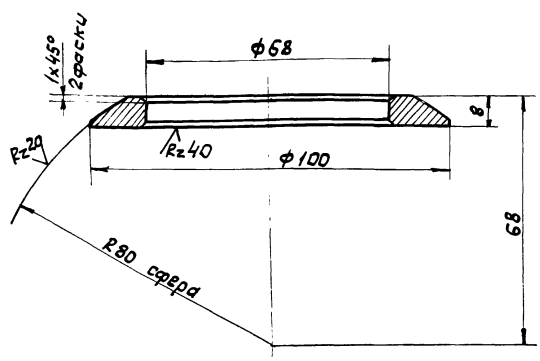

H14; h14; ± IT14/2.

Изм.	Лист	N докум.	Подп.	Дата
Разраб		Крюкчная		
Пров.		Пендерев		
Н.контр		Потутков		

1Ф.664.03.011

Кольцо сферическое Верхнее

Лит.	Масса	Масш.
И	0.3	1:1

Лист | Листов 1

Мосводоканалниипроект Отдел №5

Ст.3 ГОСТ 380-71

Формат 11

1Ф.664.03.012

Rz80 (√)

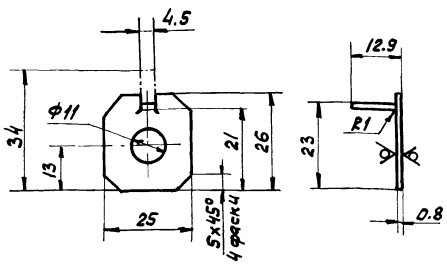

H14; h14; ± IT14/2.

Изм.	Лист	N докум.	Подп.	Дата
Разраб		Крюкчная		
Пров.		Пендерев		
Н.контр		Потутков		

1Ф.664.03.012

Планка стопорная

Лит.	Масса	Масшт
И	0.804	1:1

Лист | Листов 1

Мосводоканалниипроект Отдел №5

Ст.3 ГОСТ 380-71

Формат 11

Копировал: 9 19174-08 33

1Ф.664.04.000

Альбом VII

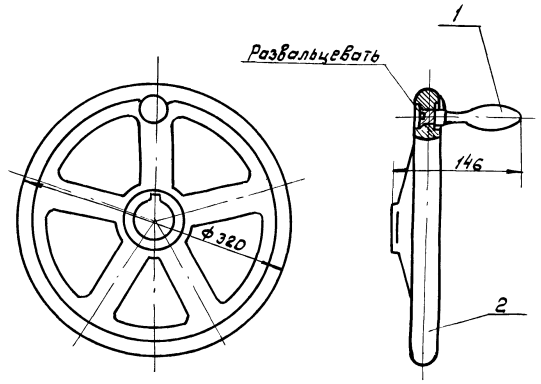

Размеры для справок.

Форм.	Зона	Поз	Обозначение	Наименование	Кол	Примеч.
				Детали		
11		1	1Ф.664.04.001	Маховик	1	
11		2	1Ф.664.04.002	Ручка	1	

Изм.	Лист	N докум.	Подп.	Дата
Разраб.		Криничная		
Пров.		Пендерев		
Рук.		Пендерев		
Н.контр.		Потутков		

1Ф.664.04.000

Маховик

Лит.	Масса	Масшт.
И	7.8	1:4
Лист	Листов 1	

Мосводоканалниипроект Отдел №5

Формат 11

1Ф.664.04.001

Rz89 (√)

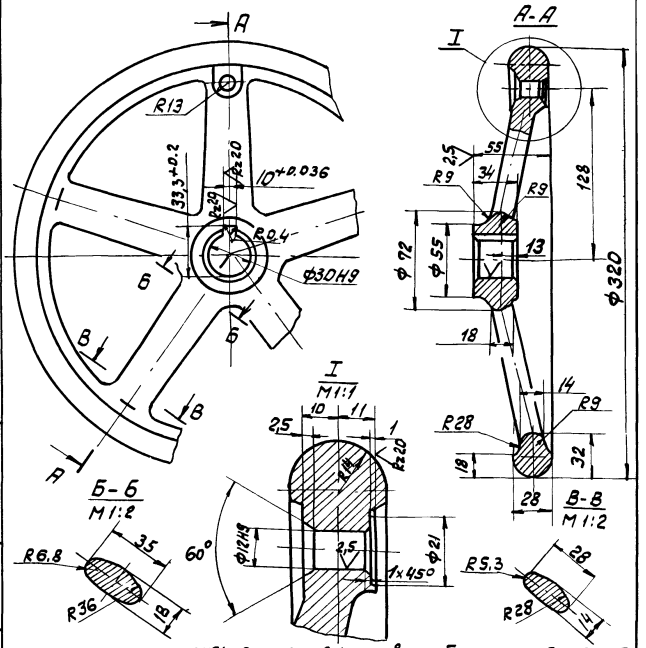

1. Допускаемые отклонения на размеры отливки по III кл. точности ГОСТ 1855-55.
2. Литейные радиусы, не указанные на чертеже выполнить R3, литейные уклоны 1:20.
3. $H14; h14; \pm \frac{IT14}{2}$.

Изм.	Лист	№ докум.	Подп.	Дата
Разраб.		Криничная		
Пров.		Пендерев		
Н.контр.		Потутков		

1Ф.664.04.001

Маховик

Сч18-36 ГОСТ 1412-79

Лит.	Масса	Масшт.
И	6.3	1:2.5
Лист	Листов 1	

Мосводоканалниипроект Отдел №5

Формат 11

1Ф.664.04.002

Rz89 (√)

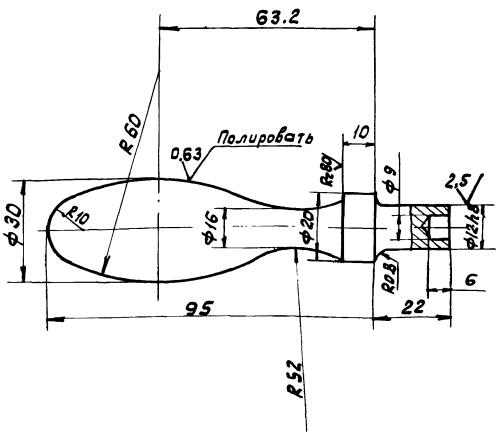

Неуказанные предельные отклонения размеров: $H14; h14; \pm \frac{IT14}{2}$.

Изм.	Лист	N докум.	Подп.	Дата
Разраб.		Криничная		
Пров.		Пендерев		
Н.контр.		Потутков		

1Ф.664.04.002

Ручка

Ст.3 ГОСТ 380-71

Лит.	Масса	Масшт.
И	0.3	1:1
Лист	Листов 1	

Мосводоканалниипроект Отдел №5

Формат 11

Формат	Зона	Поз	Обозначение	Наименование	Кол	Примеч
				Документация		
11			1Ф.664.05.000 СБ	Сборочный чертеж		
				Детали		
11		1	1Ф.664.05.001	Фланец	1	
Б4		2	1Ф.664.05.002	Труба		
				Труба 65х4 ГОСТ 3262-75		
				L = 1058 h14	1	7.5кг
Б4		3	1Ф.664.05.003	Заглушка		
				Лист 6-3 ГОСТ 19903-74		
				Вст3сп ГОСТ 16523-70		
				ф85 h14	1	0.13кг

Изм.	Лист	N докум.	Подп.	Дата
Разраб.		Криничная		
Пров.		Пендерев		
Н.контр.		Потутков		

1Ф.664.05.000

Колпак

Лит.	Лист	Листов
И		1

Мосводоканалниипроект Отдел №5

Копировал: 9 19174-08 32 Формат 11

1Ф.664.02.000СБ

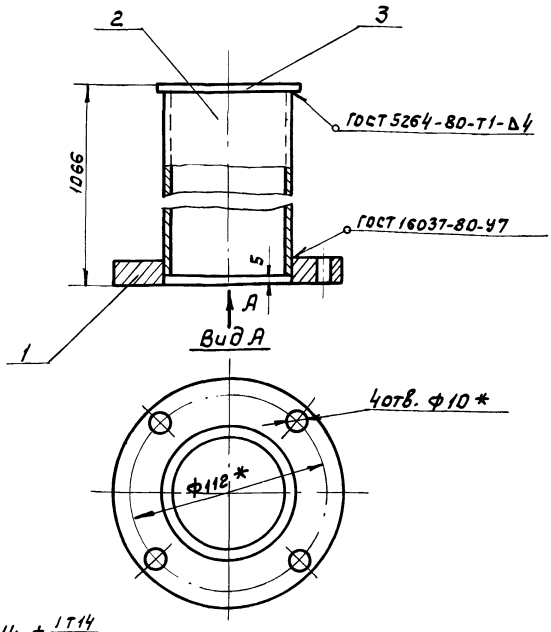

1. h14; ±IT14/2.
2. Шероховатость обрабатываемых поверхностей деталей без чертежа - Rz160 V.
3. * Размеры для справок.

Изм	Лист	N докум.	Подп.	Дата
Разраб		Криничная		
Пров.		Пендерев		
Рук.		Пендерев		
Н.контр		Потутков		

1Ф.664.02.000СБ

Колпак

Сборочный чертеж

Лит.	Масса	Масш.
И	8.5	1:2
Лист	Листов 1	

Мосводоканалниипроект Отдел №5

Формат 11

1Ф.664.03.001

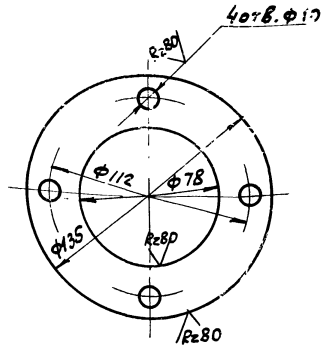

H14; h14; ±IT14/2.

Изм	Лист	N докум.	Подп	Дата
Разраб		Криничная		
Пров		Пендерев		
Н.контр		Потутков		

1Ф.664.03.001

Фланец

Лист 68 ГОСТ 19903-74 Вст3сп ГОСТ 14637-79

Лит.	Масса	Масшт
И	0.59	1:2
Лист	Листов 1	

Мосводоканалниипроект Отдел №5

Формат 11

1Ф.664.00.002

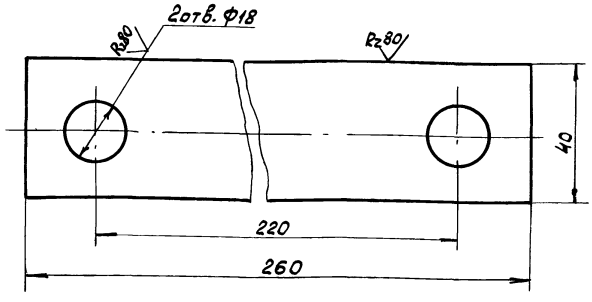

H14; h14; ±IT14/2.

Изм	Лист	N докум.	Подп.	Дата
Разраб		Криничная		
Пров		Пендерев		
Н.контр		Потутков		

1Ф.664.00.002

Прокладка

Лист 64 ГОСТ 19903-74 Вст3сп ГОСТ 14637-79

Лит.	Масса	Масш.
И	0.22	1:1
Лист	Листов 1	

Мосводоканалниипроект Отдел №5

Формат 11

1Ф.664.00.003

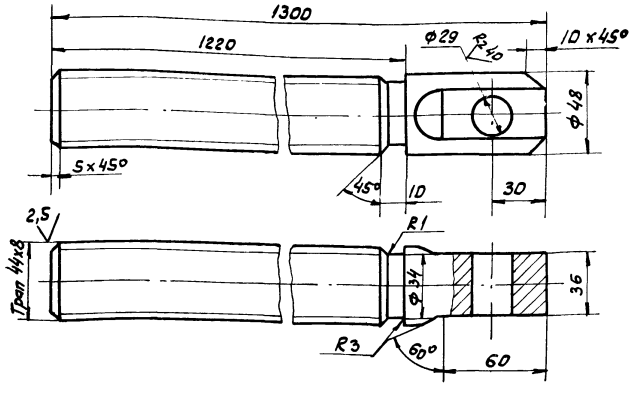

H14; h14; ±IT14/2.

Изм	Лист	N докум.	Подп.	Дата
Разраб		Криничная		
Пров.		Пендерев		
Н.контр		Потутков		

1Ф.664.00.003

Штанга винтовая

Ст.2Х13 ГОСТ 5632-72

Лит.	Масса	Масшт.
И	13	1:2
Лист	Листов 1	

Мосводоканалниипроект Отдел №5

Формат 11

Копировал: 19774-08 33

1Р.664.00.004

Rz 80 / (√)

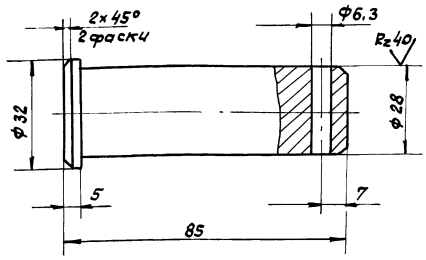

М 1:6 ГОСТ 2.307-68

h14; h14; ±IT14/2.

Изм.	Лист	N докум.	Подп.	Дата
Разраб.		Криничная		
Пров.		Пендерев		
Н. контр.		Потутков		

1Р.664.00.004

Палец

Ст 3 ГОСТ 380-71

Лит.	Масса	Масшт
И	0.43	1:1

Лист	Листов 1

Мосводоканалниипроект Отдел №5

Формат 11

Формат	Зона	Поз.	Обозначение	Наименование	Кол.	Примеч.
				Документация		
*)			3Р.78.000 СБ	Сборочный чертеж		*) 22,12
				Сборочные единицы		
11		1	3Р.78.100	Скоба закладная	1	
11		2	3Р.78.200	Прижим	1	
11		3	3Р.78.300	Патрубок закладной	2	
				Стандартные изделия		
		4		Гайка М10.5.096 ГОСТ 5915-70	1	

Изм.	Лист	N докум.	Подп.	Дата
Разраб.		Криничная		
Пров.		Пендерев		
Н. контр.		Потутков		

3Р.78.000

Установка сигнализатора уровня ила с фотосопротивлением

Лит.	Лист	Листов
И		1

Мосводоканалниипроект Отдел №5

Формат 11

Формат	Зона	Поз.	Обозначение	Наименование	Кол.	Примеч.
				Документация		
11			3Р.78.100 СБ	Сборочный чертеж		
				Детали		
11		1	3Р.78.101	Скоба	1	
11		2	3Р.78.102	Упор	1	
11		3	3Р.78.103	Шпилька	1	

Изм.	Лист	N докум.	Подп.	Дата
Разраб.		Криничная		
Пров.		Пендерев		
Н. контр.		Потутков		

3Р.78.100

Скоба закладная

Лит.	Лист	Листов
И		1

Мосводоканалниипроект Отдел №5

Формат 11

3Р.78.100 СБ

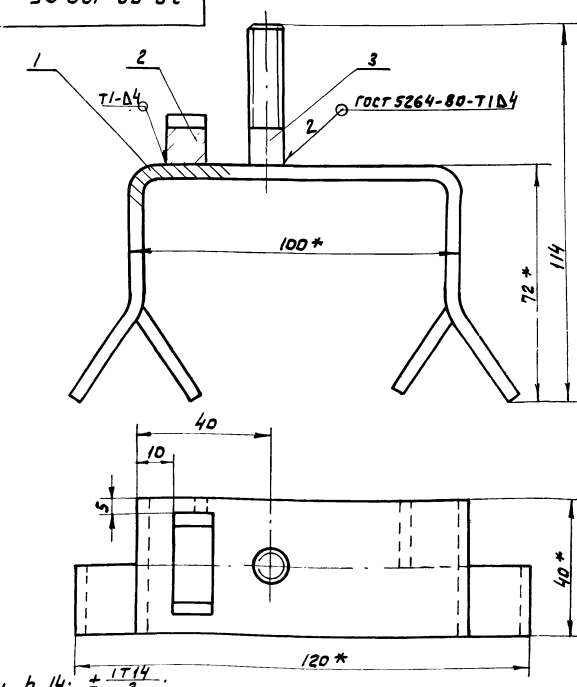

1. h14; ±IT14/2.
2. * Размеры для справок.

Изм.	Лист	N докум.	Подп.	Дата
Разраб.		Криничная		
Пров.		Пендерев		
Рук.		Пендерев		
Н. контр.		Потутков		

3Р.78.100 СБ

Скоба закладная
Сборочный чертеж

Лит.	Масса	Масшт
И	0.4	1:1

Лист	Листов 1

Мосводоканалниипроект Отдел №5

Копировал: 19774-08 34 Формат 11

ЗР 78.000 СБ

Альбом

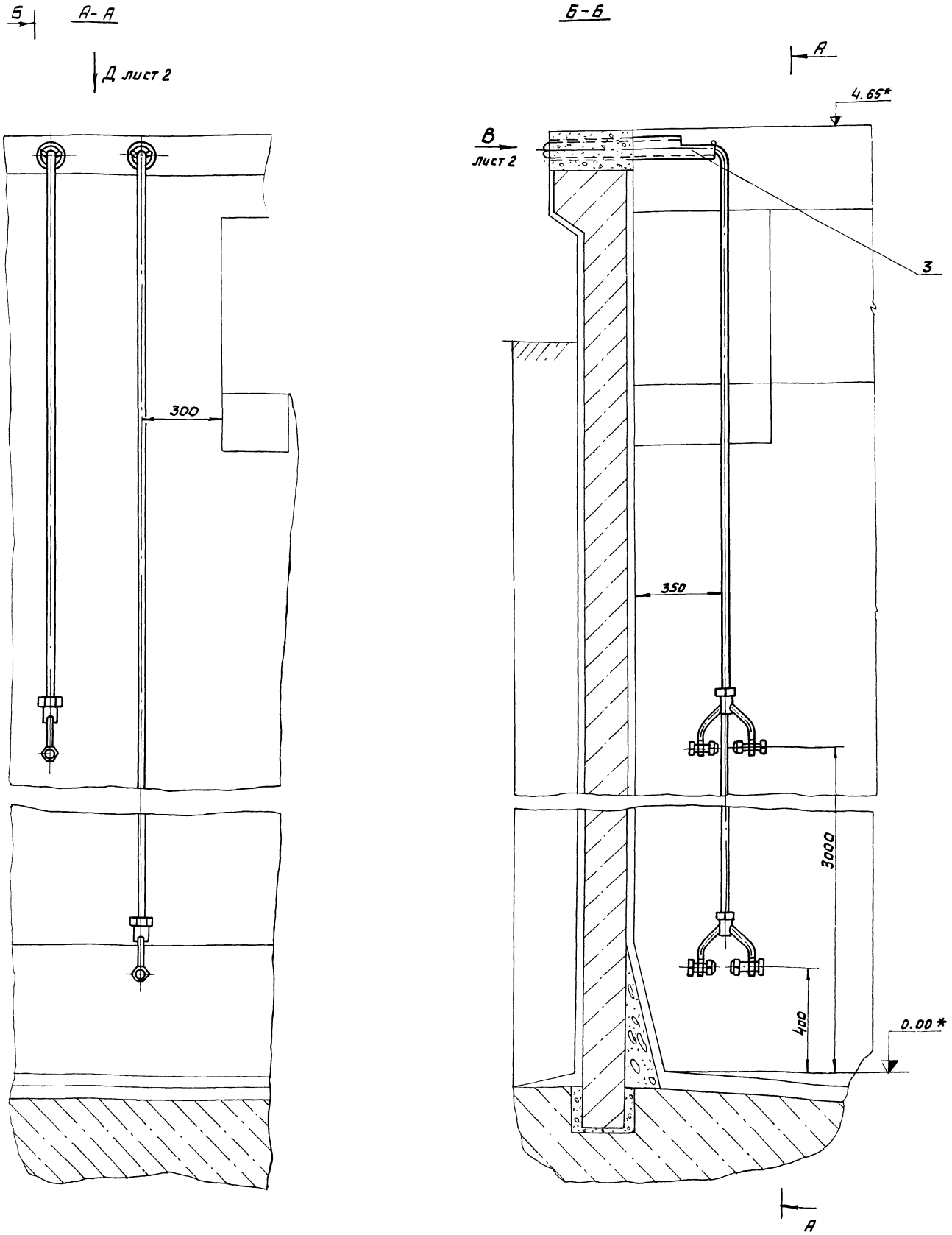

в стенке отстойника.

2. По вертикали сигнализаторы фиксируются с помощью прижима поз. 2, расположенного снаружи уплотнителя.

3. Для определения глубины погружения сигнализаторов на кабелях нанести предварительно метки белой масляной краской.

4. Разъём штепсельный является готовым изделием завода „Низковольтной аппаратуры". Крепление разъема на стенке отстойника выполнить по месту.

5. * Размеры для справок.

1. Сигнализаторы уровня ила опускаются в уплотнитель на гибком кабеле. При перестановке сигнализаторов лишняя часть кабеля вытягивается из отстойника через патрубки поз. 3, заложенные

Изм	Лист	№ докум.	Подп.	Дата	ЗР.78.000 СБ			
Разраб		Криничная			Установка сигнализатора уровня ила с фотосопротивлением. Сборочный чертеж	Лит.	Масса	Масшт.
Пров.		Пендерев				И	~20	1:10
						Лист 1	Листов 2	
Н. контр		Потутков				Мосводоканалниипроект Отдел №5		
ЧТВ		Гаврилов						

Инв. № подл. | Подп. и дата | Взам. инв. | Инв. № дуб. | Подп. и дата

Копировал: 9 19174-08 35 формат 22

ЗР.78.000 СБ

Г - Г
М 1:2

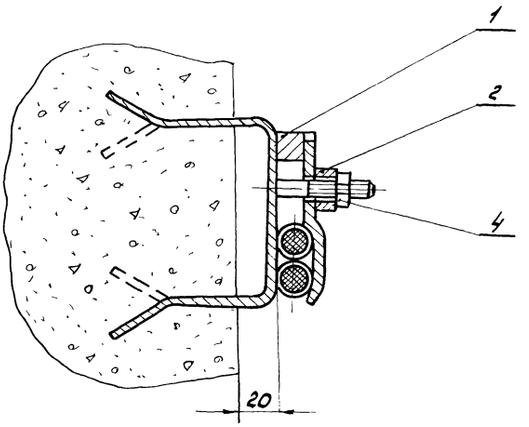

Вид В лист 1

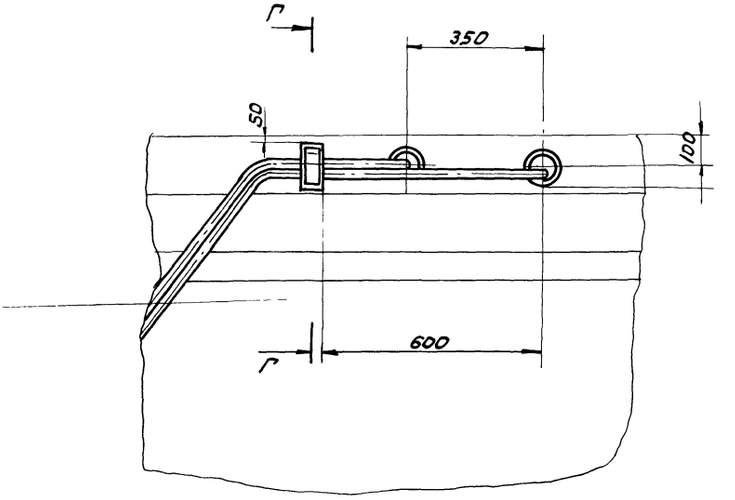

Вид Д лист 1

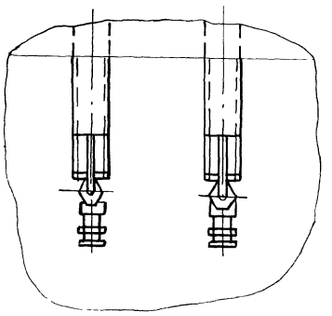

Инв. № подл. | Подп. и дата | Взам. инв. № | Инв. № дубл. | Подп. и дата

Изм.	Лист	№ докум.	Подп.	Дата	ЗР.78.000 СБ	Лист 2

Формат 12

ЗР.78.101

Rz160 (▽)

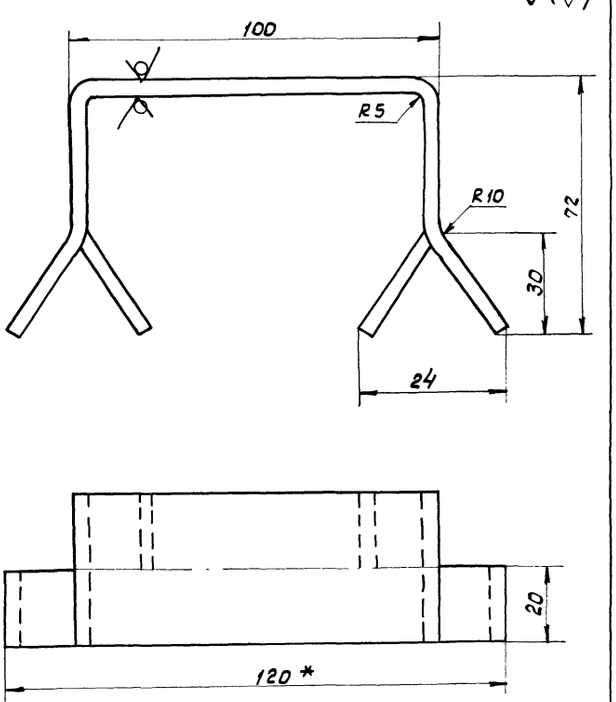

1. * Размер для справок.
2. h 14; ± IT14/2.

Изм.	Лист	№ докум.	Подп.	Дата	ЗР.78.101			
Разраб.		Кричунная			Скоба	Лит. И	Масса 0.3	Масш. 1:1
Пров.		Пендерев				Лист	Листов 1	
Н. контр.		Потутков			Полоса 6-2-4х40 ГОСТ 103-76 / Ст3сп ГОСТ 535-79	Мосводоканалниипроект Отдел №5		

Формат 11

ЗР.78.102

Rz160 (▽)

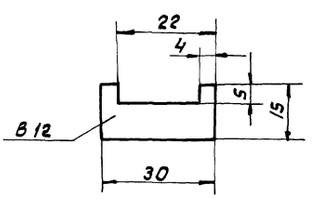

h 14; ± IT14/2.

Изм.	Лист	№ докум.	Подп.	Дата	ЗР.78.102			
Разраб.		Кричунная			Упор	Лит. И	Масса 0.04	Масшт. 1:1
Пров.		Пендерев				Лист	Листов 1	
Н. контр.		Потутков			Ст3 ГОСТ 380-71	Мосводоканалниипроект Отдел №5		

Копировал: 13174-08 36 Формат 11

ЗР.78.103

Rz80 / (√)

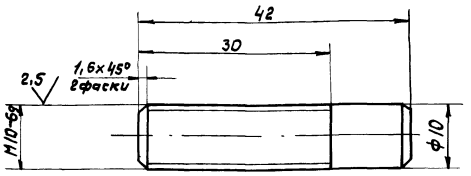

h 14; ± IT14/2.

Изм.	Лист	N докум.	Подп.	Дата
Разраб.		Кричунная		
Пров.		Пендерев		
Н. контр.		Потутков		

ЗР.78.103

Шпилька

Лит.	Масса	Масшт.
И	0.03	2:1

Лист | Листов 1

Ст.3 ГОСТ 380-71

Мосводоканалниипроект Отдел №5

Формат 11

Формат	Зона	Поз.	Обозначение	Наименование	Кол.	Примеч.
				Документация		
11			ЗР.78.200 СБ	Сборочный чертеж		
				Детали		
11		1	ЗР.78.201	Полоса	1	
64		2	ЗР.78.202	Бобышка		
				Лист 612 ГОСТ 19903-74 В Ст3сп ГОСТ14637-79		
				25 h 14 х 25 h 14	1	0.06кг

Инв. № подл. | Подп. и дата | Взам. инв. № | Инв. № дубл. | Подп. и дата

Изм.	Лист	N докум.	Подп.	Дата
Разраб.		Кричунная		
Пров.		Пендерев		
Н. контр.		Потутков		

ЗР.78.200

Приним

Лит.	Лист	Листов
И		1

Мосводоканалниипроект Отдел №5

Формат 11

ЗР.78.200.СБ

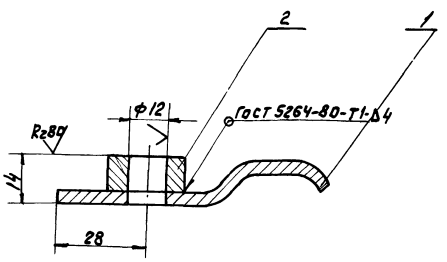

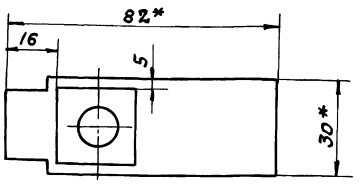

1. H 14; h14; ± IT14/2.
2. Шероховатость обрабатываемых поверхностей детали без чертежа - Rz160.
3. * Размеры для справок.

Изм.	Лист	N докум.	Подп.	Дата
Разраб.		Кричунная		
Пров.		Пендерев		
Н. контр.		Потутков		

ЗР.78.200 СБ

Приним
Сборочный чертеж

Лит.	Масса	Масшт.
И	0.12	1:1

Лист | Листов 1

Мосводоканалниипроект Отдел №5

Формат 11

ЗР.78.201

Rz80 / (√)

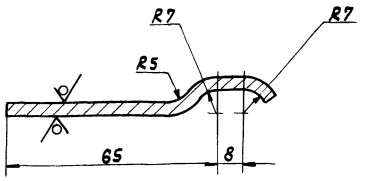

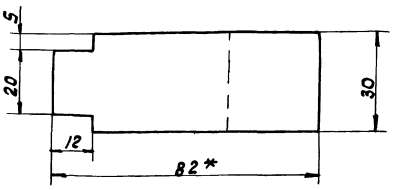

1. * Размер для справок.
2. h 14; ± IT14/2.

Изм.	Лист	N докум.	Подп.	Дата
Разраб.		Кричунная		
Пров.		Пендерев		
Н. контр.		Потутков		

ЗР.78.201

Полоса

Лит.	Масса	Масшт.
И	0.08	1:1

Лист | Листов 1

Лист 64 ГОСТ 19903-74 В Ст3сп ГОСТ14637-79

Мосводоканалниипроект Отдел №5

Копировал: | 19174-08 37 | Формат 11

Формат	Зона	Поз	Обозначение	Наименование	Кол	Примеч
				Документация		
11			3Р.78.300 СБ	Сборочный чертеж		
				Детали		
11		1	3Р.78.301	Труба	1	
11		2	3Р.78.302	Пруток	1	

Изм.	Лист	№ докум.	Подп.	Дата	3Р.78.300			
Разраб.		Криничная			Патрубок закладной	Лит.	Лист	Листов
Пров.		Пендерев				И		1
Н. контр.		Потутков				Мосводоканалниипроект Отдел №5		

Копировал

Формат 11

3Р.78.300СБ

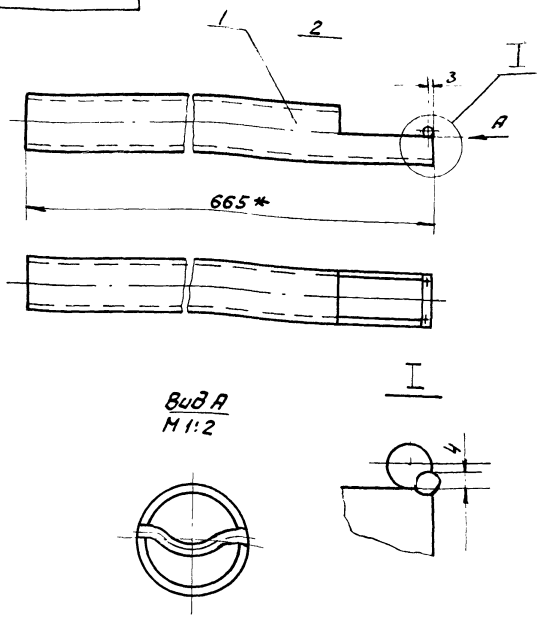

Вид А
М 1:2

*Размер для справок.

Изм.	Лист	№ докум.	Подп.	Дата	3Р.78.300.СБ			
Разраб.		Криничная			Патрубок закладной	Лит.	Масса	Масш.
Пров.		Пендерев			Сборочный чертеж	И	2.8	1:1
Рук.		Пендерев				Лист	Листов 1	
Н. контр.		Потутков				Мосводоканалниипроект Отдел №5		

Формат 11

Инв. № подл. | Подп. и дата | Взам. инв. № | Инв. № дубл. | Подп. и дата

3Р.78.301

Rz 80 (√)

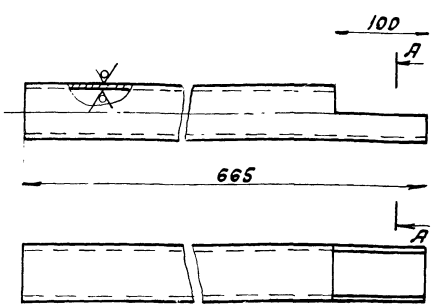

А-А

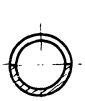

h 14; ± IT14/2.

Изм.	Лист	№ докум.	Подп.	Дата	3Р.78.301			
Разраб.		Криничная			Труба	Лит.	Масса	Масшт
Пров.		Пендерев				И	3,0	1:4
Н. контр.		Потутков			Труба 50х3,5 ГОСТ 3262-75	Лист	Листов 1	
						Мосводоканалниипроект Отдел №5		

Формат 11

3Р.78.302

(√)A

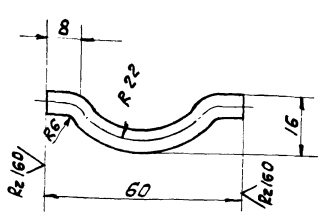

h 14; ± IT14/2.

Изм.	Лист	№ докум.	Подп.	Дата	3Р.78.302			
Разраб.		Криничная			Пруток	Лит.	Масса	Масшт
Пров.		Пендерев				И	0.014	1:1
Н. контр.		Потутков			Проволока Б-I ГОСТ 3282-74	Лист	Листов 1	
						Мосводоканалниипроект Отдел №5		

Копировал: 19174-08 38 Формат 11

Формат	Зона	Поз.	Обозначение	Наименование	Кол	Примечание
				Документация		
А2			6С.53.129.000СБ	Сборочный чертеж		
				Детали		
А1		1	6С.53.129.001	Патрубок	1	
Б4		2	6С.53.129.002	Труба		
				Труба 1020х10 ГОСТ 10704-76 / В Ст3сп ГОСТ 10705-76		
				L = 2150 h 14	1	535,5кг

Изм.	Лист	№ докум.	Подп.	Дата	6С.53.129.000			
Разраб		Кринчная			Тройник косой 45° 820х10 - 1020х10	Лит.	Лист	Листов
Пров		Пендерев				И		1
Н.контр		Потутков				Мосводоканалниипроект Отдел №5		

Формат 11

6С.53.129.000СБ

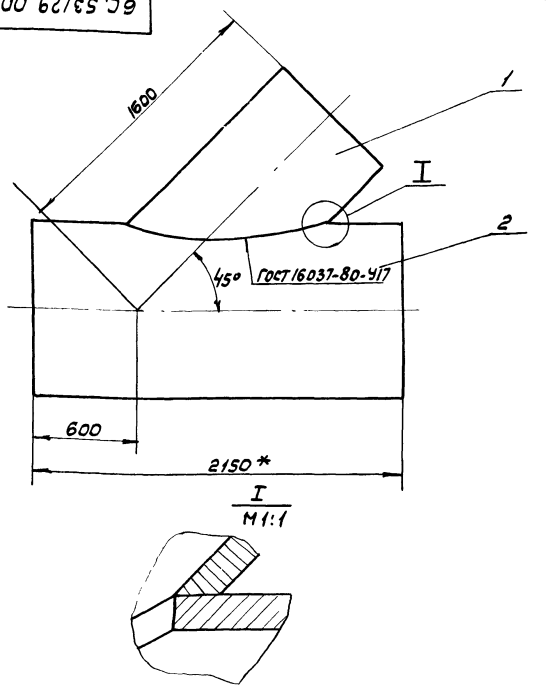

I
М1:1

1. Отверстие в трубе поз. 2 размечать по внутреннему диаметру патрубка поз. 1
2. h 14; $\pm \frac{IT14}{2}$.
3. Размер для справок.

Изм.	Лист	№ докум.	Подп.	Дата	6С.53.129.000СБ			
Разраб		Кринчная			Тройник косой 45° 820х10 - 1020х10. Сборочный чертеж	Лит.	Масса	Масшт.
Пров.		Пендерев				И	730	1:20
Рук.		Пендерев				Лист	Листов 1	
Н.контр		Потутков				Мосводоканалниипроект Отдел №5		

Формат 11

6С.53.129.001

Rz80 V (V)

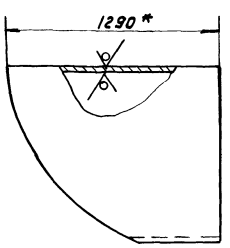

Шаблон

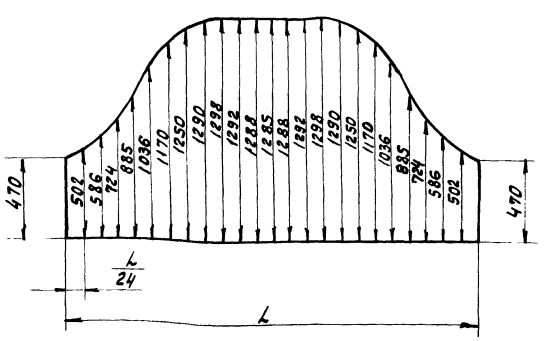

1. L - длина замеряется по фактическому наружному диаметру.
2. h 14; $\pm \frac{IT14}{2}$

Изм.	Лист	№ докум.	Подп.	Дата	6С.53.129.001			
Разраб		Кринчная			Патрубок	Лит.	Масса	Масшт.
Пров		Пендереб				И	195	1:20
Н.контр		Литутков				Лист	Листов 1	
					Труба 820х10 ГОСТ 10704-76 / В Ст3 сп ГОСТ	Мосводоканалниипроект Отдел №5		

Формат 11

6С.70.30

Rz80 V (V)

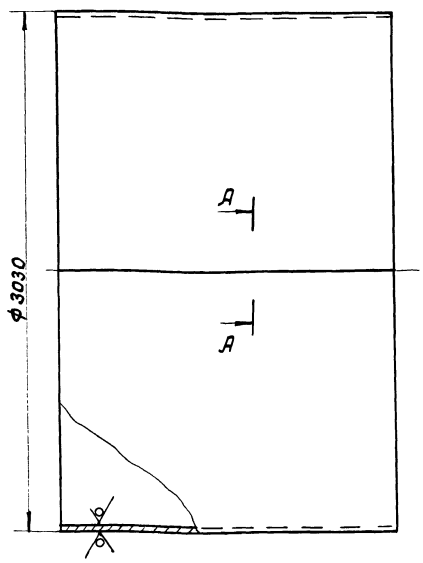

А-А
М 1:2

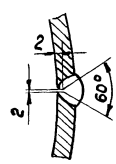

h 14; $\pm \frac{IT14}{2}$

Изм.	Лист	№ докум.	Подп.	Дата	6С.70.30			
Разраб		Кринчная			Патрубок 3030 х 10	Лит.	Масса	Масшт.
Пров.		Пендерев				И	1900	1:20
Н.контр		Потутков			Лист БПО ГОСТ 19903-74 / В Ст3 сп ГОСТ 14637-79	Лист	Листов 1	
						Мосводоканалниипроект Отдел №5		

Формат 11

gost.e-ecolog.ru