ТИПОВОЙ ПРОЕКТ

902-2-377.83

ОТСТОЙНИКИ

КАНАЛИЗАЦИОННЫЕ

РАДИАЛЬНЫЕ ВТОРИЧНЫЕ

ИЗ СБОРНОГО ЖЕЛЕЗОБЕТОНА

ДИАМЕТРОМ 40 м

НЕСТАНДАРТИЗИРОВАННОЕ

ОБОРУДОВАНИЕ

Альбом VI

ЧАСТЬ 2

СТР. 75÷136

19174-07

gost.e-ecolog.ru

Альбом VI, часть 2

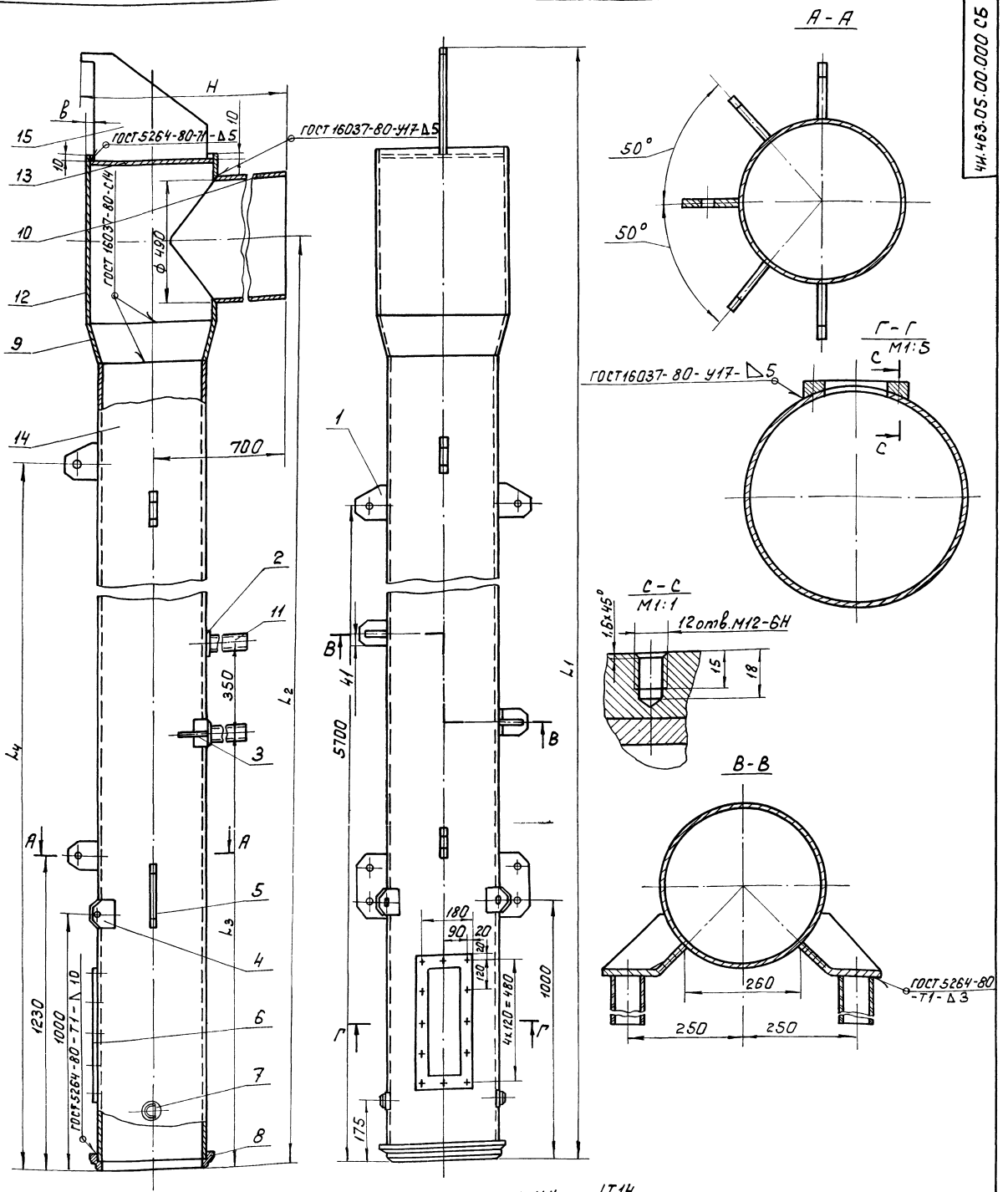

Обозначение	Размеры, мм						Масса, кг
	L_1	L_2	L_3	L_4	в	Н	
4И.463.05.00.000	7530	6780	1700	5880	25	975	755,0
4И.463.05.00.000-01	10300	9980	1700	5880	—	—	1035,0
4И.463.05.00.000-02	16700	16380	3700	10000	—	—	1630,0
4И.463.05.00.000-03	13740	13180	3700	10000	25	975	1335,0

1. $H14; \pm \frac{IT14}{2}$.
2. Отверстие ф 490 уточнить по действительному внутреннему диаметру отростка черт. 4И.463.05.00.003.
3. Сварку производить по контуру прилегания деталей по ГОСТ 5264-80-Т3-Δ5, кроме мест обозначенных особо.
4. Шероховатость обрабатываемых поверхностей деталей без чертежа — R_z160.

Изм.	Лист	№ докум.	Подп.	Дата
Разраб.		Заруцкая		
Пров.		Пендерев		
Рук.		Пендерев		
Н.контр.		Петутков		

4И.463.05.00.000 СБ

Труба сосуна.

Сборочный чертеж.

Лит.	Масса	Масштаб
И	см. табл.	

Лист | Листов 1

Мосводоканалниипроект Отдел № 5

Инв. № подл. | Подп. и дата | Взам. инв. № | Инв. № дубл. | Подп. и дата

Копировал: 19174-07 2 Формат 22

Альбом III, часть 2

Формат	Зона	Поз.	Обозначение	Наименование	Кол.	Примечание
				Документация		
22			4И.463.05.00.000 СБ	Сборочный чертеж		
				Детали		
11		1	4И.463.05.00.001	Ушко	3	
11		2	4И.463.05.00.002	Лапа	2	
11		3	4И.463.05.00.003	Ребро	2	
11		4	4И.463.05.00.004	Ушко	2	
11		5	4И.463.05.00.005	Ушко	3	
12		6	4И.463.05.00.006	Фланец	1	
11		7	4И.463.05.00.007	Цапфа	2	
11		8	4И.463.05.00.008	Кольцо	1	
12		9	4И.463.05.00.009	Переход	1	
12		10	4И.463.05.00.011	Отросток	1	
Б4		11	4И.463.05.00.012	Труба		
				Труба 50х4,5 ГОСТ 3262-75		
				L = 500 h14	2	3,08кг
Б4		12	4И.463.05.00.013	Патрубок L=640 h14		
				Труба 500х9 ГОСТ 8732-78 В10 ГОСТ 8731-74	1	59,1кг

4И.463.05.00.000

Изм. Лист № докум. Подп. Дата

Разраб. Зарицкая

Пров. Пендерев

Рук. Пендерев

Н.контр. Потутков

Труба сосуна

Лит. И | Лист 1 | Листов 2

Мосводоканалниипроект Отдел №5

Инв.№ подл. | Подп. и дата | Взам. инв.№ | Инв.№ дубл. | Подп. и дата

формат 11

Формат	Зона	Поз.	Обозначение	Наименование	Кол.	Примечание
Б4		13	4И.463.05.00.014	Днище ф480 h14		
				Лист Б8 ГОСТ 19903-74 Вст.3сп ГОСТ 14637-79	1	11,3 кг
			Переменные данные для исполнений			
				4И.463.05.00.000		
				Детали		
12		14	4И.463.05.00.015	Труба	1	
11		15	4И.463.05.00.016	Опора	1	
				4И.463.05.00.000-01		
				Детали		
12		14	4И.463.05.00.015-01	Труба	1	
				4И.463.05.00.000-02		
				Детали		
12		14	4И.463.05.00.015-02	Труба	1	
				4И.463.05.00.000-03		
				Детали		
12		14	4И.463.05.00.015-03	Труба	1	
11		15	4И.463.05.00.016-01	Опора	1	

4И.463.05.00.000

Изм. Лист № докум. Подп. Дата

Лист 2

Инв.№ подл. | Подп. и дата | Взам. инв.№ | Инв.№ дубл. | Подп. и дата

формат 11

4И.463.05.00.001

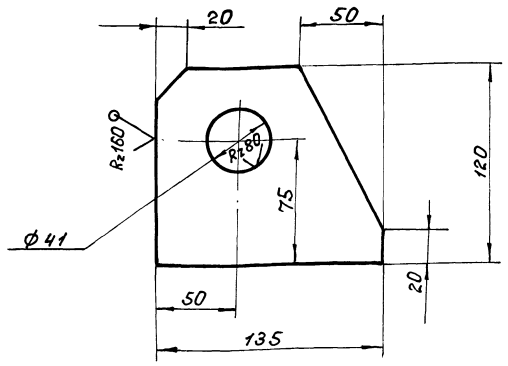

h14; h14; ± IT14/2 .

4И.463.05.00.001

Ушко

Изм. Лист № докум. Подп. Дата

Разраб. Зарицкая

Пров. Пендерев

Н.контр. Потутков

Лит. И | Масса 1,2 | Масштаб 1:2

Лист | Листов 1

Лист Б20 ГОСТ 19903-74 Вст.3сп ГОСТ 14637-79

Мосводоканалниипроект Отдел №5

Инв.№ подл. | Подп. и дата | Взам. инв.№ | Инв.№ дубл. | Подп. и дата

формат 11

4И.463.05.00.002

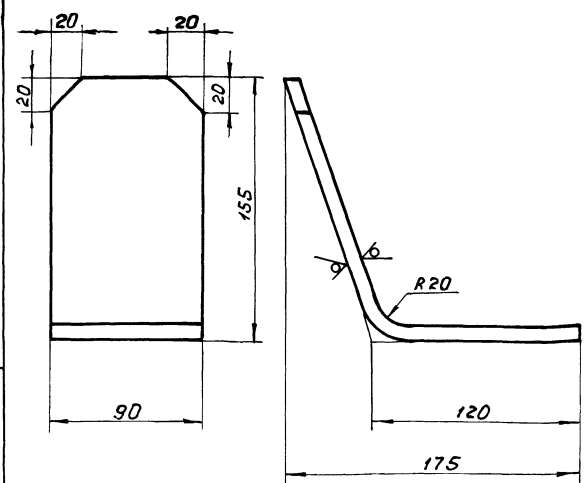

h14; ± IT14/2 .

4И.463.05.00.002

Лапа

Изм. Лист № докум. Подп. Дата

Разраб. Зарицкая

Пров. Пендерев

Н.контр. Потутков

Лит. И | Масса 1,25 | Масштаб 1:2

Лист | Листов 1

Лист Б8 ГОСТ 19903-74 Вст.3сп ГОСТ 14637-79

Мосводоканалниипроект Отдел №5

Инв.№ подл. | Подп. и дата | Взам. инв.№ | Инв.№ дубл. | Подп. и дата

Альбом VI, часть 2

4И.463.05.00.003

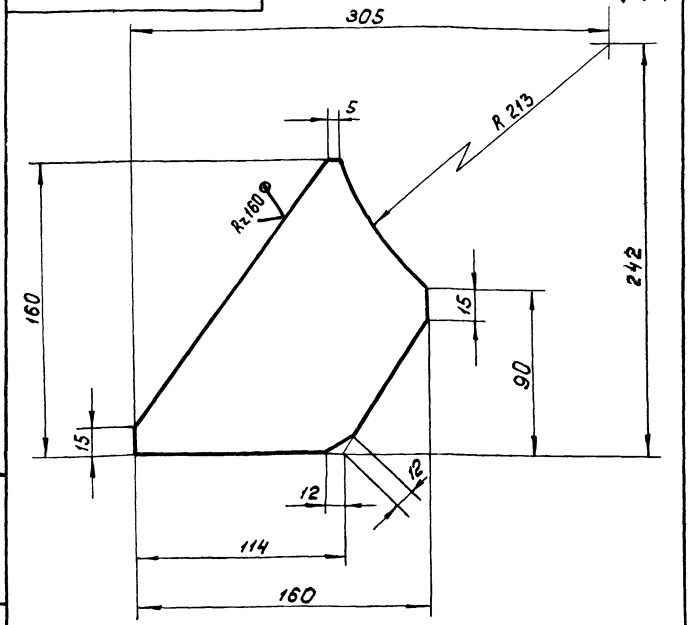

h14; ± IT14/2.

Изм.	Лист	№ докум.	Подп.	Дата	4И.463.05.00.003			
Разраб.		Заруцкая			Ребро	Лит.	Масса	Масштаб
Пров.		Пендерев				И	0,8	1:2
						Лист	Листов 1	
Н.контр.		Потутков			Лист Б8 ГОСТ 19903-74 / ВСт.3сп ГОСТ 14637-79	Мосводоканал Ниипроект Отдел № 5		

Инв. № подл. | Подп. и дата | Взам. инв. № | Инв. № дубл. | Подп. и дата

формат 11

4И.463.05.00.004

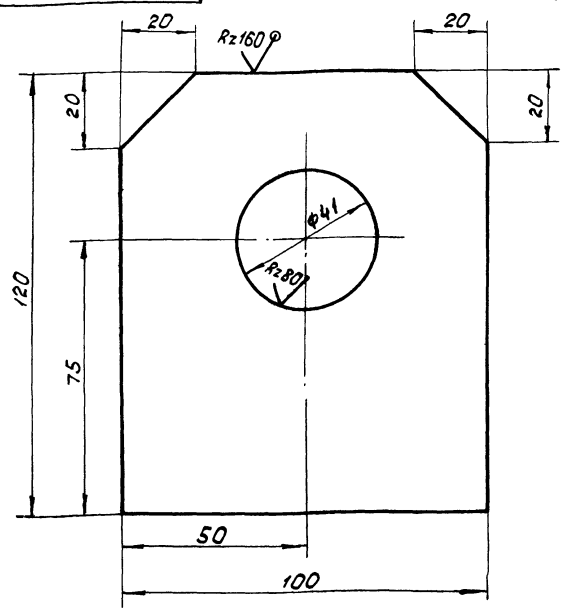

H14; h14; ± IT14/2.

Изм.	Лист	№ докум.	Подп.	Дата	4И.463.05.00.004			
Разраб.		Заруцкая			Ушко	Лит.	Масса	Масштаб
Пров.		Пендерев				И	1,2	1:1
						Лист	Листов 1	
Н.контр.		Потутков			Лист Б20 ГОСТ 19903-74 / ВСт.3сп ГОСТ 14637-79	Мосводоканал Ниипроект Отдел № 5		

Инв. № подл. | Подп. и дата | Взам. инв. № | Инв. № дубл. | Подп. и дата

формат 11

4И.463.05.00.005

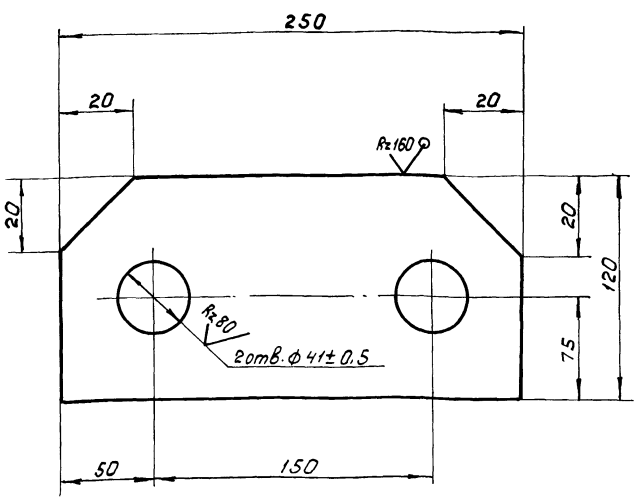

H14; h14; ± IT14/2.

Изм.	Лист	№ докум.	Подп.	Дата	4И.463.05.00.005			
Разраб.		Заруцкая			Ушко	Лит.	Масса	Масштаб
Пров.		Пендерев				И	3,6	1:2
						Лист	Листов 1	
Н.контр.		Потутков			Лист Б20 ГОСТ 19903-74 / ВСт.3сп ГОСТ 14637-79	Мосводоканал Ниипроект Отдел № 5		

Инв. № подл. | Подп. и дата | Взам. инв. № | Инв. № дубл. | Подп. и дата

формат 11

4И.463.05.00.006

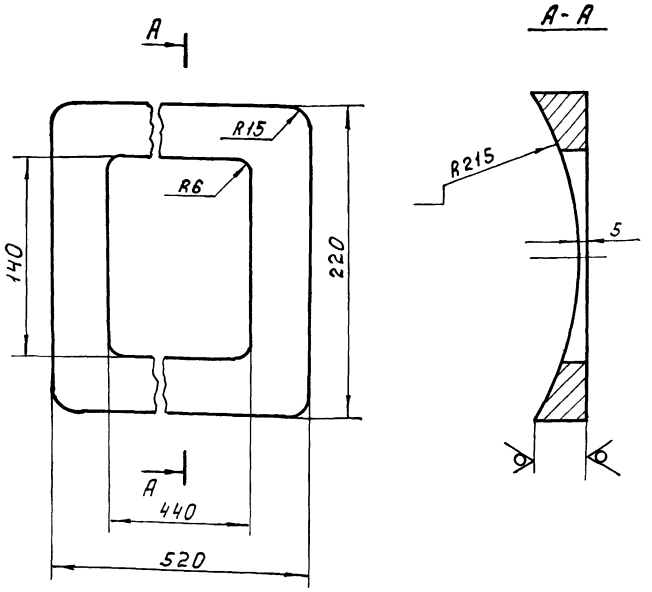

H14; h14; ± IT14/2.

Изм.	Лист	№ докум.	Подп.	Дата	4И.463.05.00.006			
Разраб.		Заруцкая			Фланец	Лит.	Масса	Масштаб
Пров.		Пендерев				И	5,7	1:2,5
						Лист	Листов 1	
Н.контр.		Потутков			Лист Б14 ГОСТ 19903-74 / ВСт.3сп ГОСТ 14637-79	Мосводоканал Ниипроект Отдел № 5		

Инв. № подл. | Подп. и дата | Взам. инв. № | Инв. № дубл. | Подп. и дата

копировал: 19174-07 4

формат 11

4И.463.05.00.007

Rz80

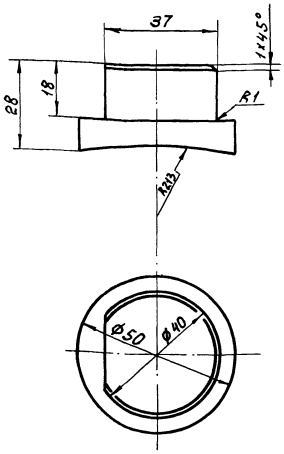

h14; $\frac{IT14}{2}$.

Изм.	Лист	№ докум.	Подп.	Дата	4И.463.05.00.007			
Разраб.		Заруцкая			Цапфа	Лит.	Масса	Масштаб
Пров.		Пендерев				И	0,3	1:1
						Лист	Листов 1	
Н.контр.		Потутков			Ст.3 ГОСТ 380-71	Мосводоканалниипроект Отдел №5		

Формат 11

4И.463.05.00.008

Rz80

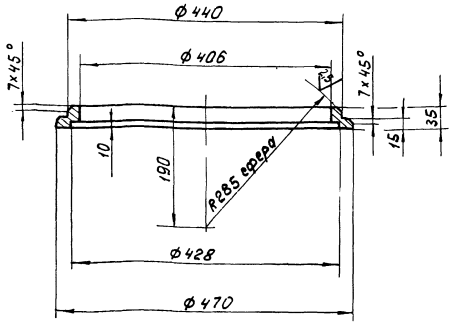

H14; h14; ± $\frac{IT14}{2}$.

Изм.	Лист	№ докум.	Подп.	Дата	4И.463.05.00.008			
Разраб.		Заруцкая			Кольцо	Лит.	Масса	Масштаб
Пров.		Пендерев				И	6,7	1:5
						Лист	Листов 1	
Н.контр.		Потутков			Ст.3 ГОСТ 380-71	Мосводоканалниипроект Отдел №5		

Формат 11

Инв.№подл. | Подп. и дата | Взам.инв.№ | Инв.№дубл. | Подп. и дата

4И.463.05.00.009

Rz80

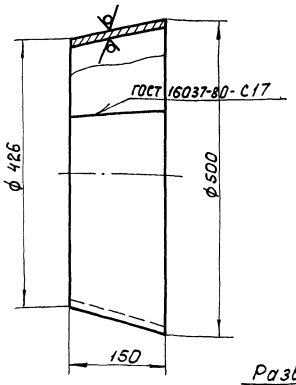

А-А Повернуто
М1:1

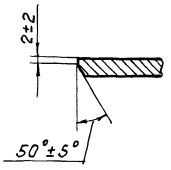

Развертка

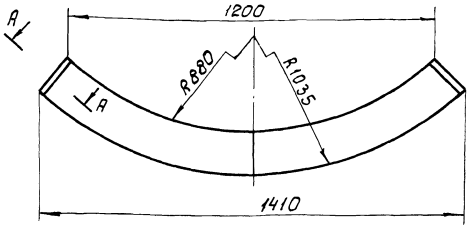

h14; ± $\frac{IT14}{2}$.

Изм.	Лист	№ докум.	Подп.	Дата	4И.463.05.00.009			
Разраб.		Заруцкая			Переход	Лит.	Масса	Масштаб
Пров.		Пендерев				И	5,8	1:5
						Лист	Листов 1	
Н.контр.		Потутков			Лист Б5 ГОСТ 19903-74 / ВСТ.3сп ГОСТ 14637-79	Мосводоканалниипроект Отдел №5		

Формат 11

Инв.№подл. | Подп. и дата | Взам.инв.№ | Инв.№дубл. | Подп. и дата

4И.463.05.00.011

Rz80

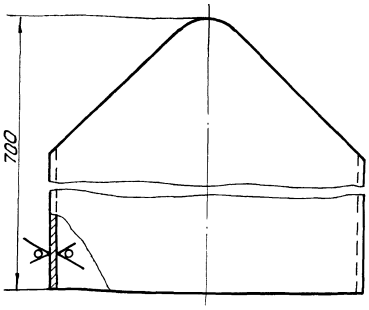

Шаблон
М1:10

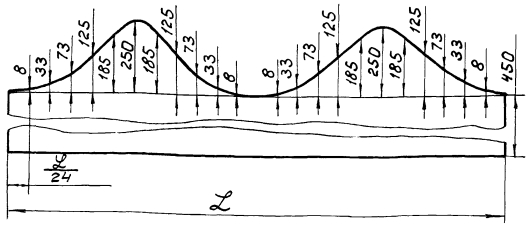

1. L - длина окружности замеряемая по действительному наружному диаметру трубы.
2. h 14; ± $\frac{IT14}{2}$.

Изм.	Лист	№ докум.	Подп.	Дата	4И.463.05.00.011			
Разраб.		Заруцкая			Отросток	Лит.	Масса	Масштаб
Пров.		Пендерев				И	62,0	1:5
						Лист	Листов 1	
Н.контр.		Потутков			Труба 500×9 ГОСТ 8732-78 / В10 ГОСТ 8731-74	Мосводоканалниипроект Отдел №5		

Копировал: 19174-07 5

Формат 11

ИИ.463.05.00.015

Альбом VI, часть 2

Rz160 ▽(√)

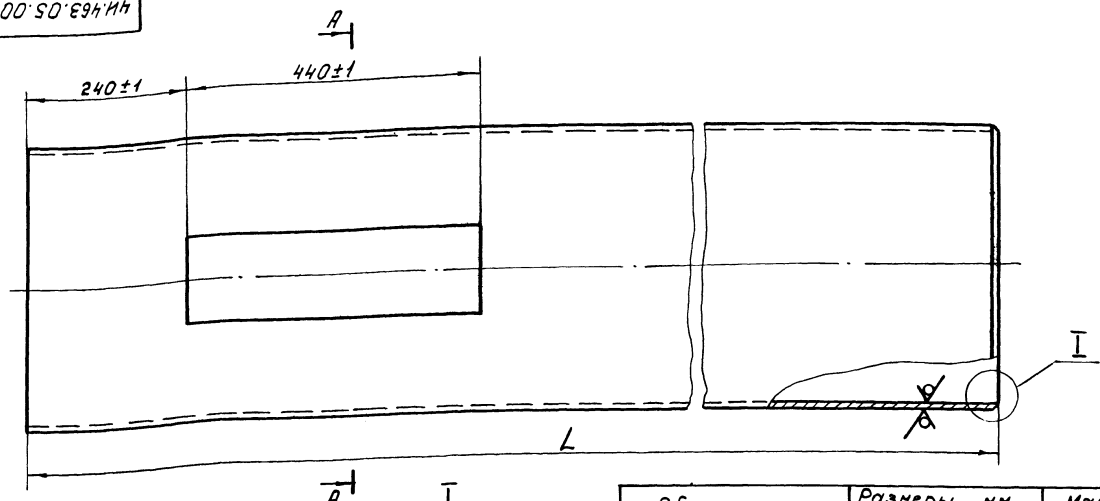

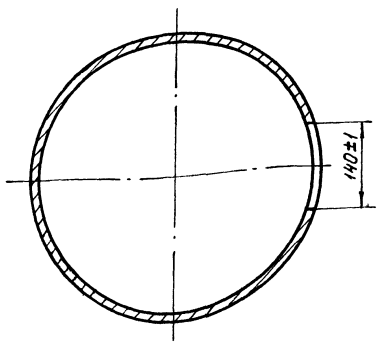

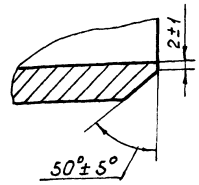

Обозначение	Размеры, мм L	Масса, кг
4И.463.05.00.015	6285	580,0
4И.463.05.00.015-01	9485	815,5
4И.463.05.00.015-02	15885	1475,3
4И.463.05.00.015-03	12685	1175,4

h14.

Изм.	Лист	№ докум.	Подп.	Дата
Разраб.		Зарицкая		
Пров.		Пендерев		
Н.контр.		Потутков		

4И.463.05.00.015

Труба

Лит.	Масса	Масштаб
И	см. табл.	—
Лист	Листов 1	

Труба 426×10 ГОСТ 8732-78 В10 ГОСТ 8731-74

Мосводоканалниипроект Отдел №5

формат 12

ИИ.463.05.00.016

▽(√)

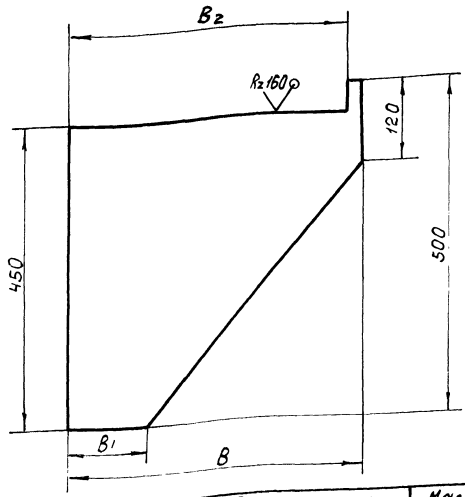

Обозначение	Размеры, мм B	B1	B2	Масса, кг
4И.463.05.00.016	440	120	415	13,8
4И.463.05.00.016-01	250	50	225	3,2

h14.

Изм.	Лист	№ докум.	Подп.	Дата
Разраб.		Зарицкая		
Пров.		Пендерев		
Н.контр.		Потутков		

4И.463.05.00.016

Опора

Лит.	Масса	Масштаб
И	см. табл.	1:5
Лист	Листов 1	

Лист Б12 ГОСТ 19903-74 Всм.Зсп ГОСТ 14637-79

Мосводоканалниипроект Отдел №5

формат 11

Формат	Зона	Поз.	Обозначение	Наименование	Кол.	Примечание
				Документация		
22			4И.463.06.00.000 СБ	Сборочный чертеж		
				Сборочные единицы		
11		1	4И.463.06.01.000	Полухомут	2	
				Детали		
11		2	4И.463.06.00.001	Прокладка	2	
				Стандартные изделия		
		3		Болт М16×50.58.096 ГОСТ 7798-70	2	
		4		Гайка М16.5.096 ГОСТ 5915-70	2	

Изм.	Лист	№ докум.	Подп.	Дата
Разраб.		Зарицкая		
Пров.		Пендерев		
Рук.		Пендерев		
Н.контр.		Потутков		

4И.463.06.00.000

Хомут

Лит.	Лист	Листов
И		1

Мосводоканалниипроект Отдел №5

Копировал: [illegible] 19174-07 6 формат 11

Инв.№ подл. | Подп. и дата | Взам. инв.№ | Инв.№ дубл. | Подп. и дата

4И.463.06.00.000 СБ

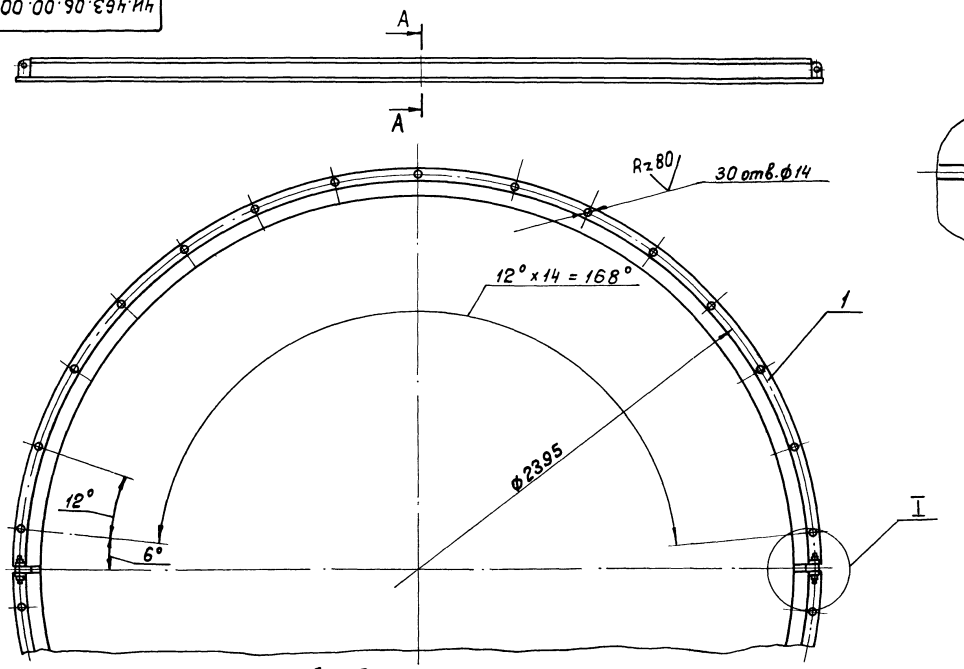

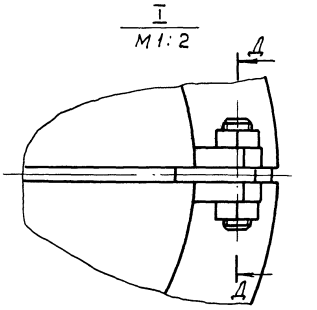

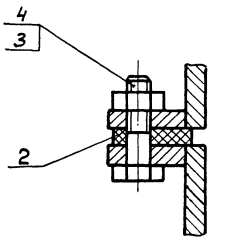

А – А
М 1:2

Неуказанные предельные отклонения размеров: H14; h14; ± $\frac{IT14}{2}$.

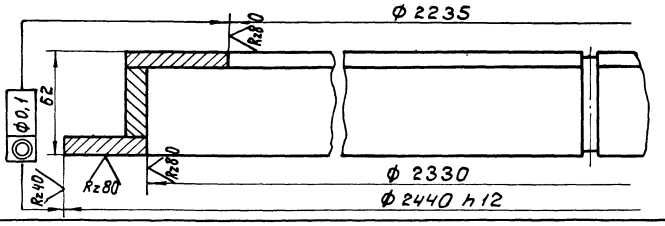

Изм.	Лист	№ докум.	Подп.	Дата	4И.463.06.00.000 СБ			
Разраб.		Зарицкая			Хомут	Лит.	Масса	Масштаб
Пров.		Пендерев			Сборочный чертеж	И	103,0	1:10
Рук.		Пендерев				Лист	Листов 1	
Н.контр.		Потутков				Мосводоканалниипроект Отдел № 5		

формат 12

Альбом VI, 4ст. пр. 2.

Инв. N подл. | Подп. и дата | Взам. инв. N | Инв. N дубл. | Подп. и дата

4И.463.06.01.000 СБ

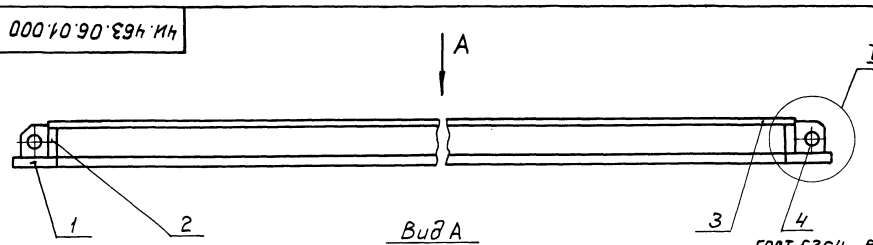

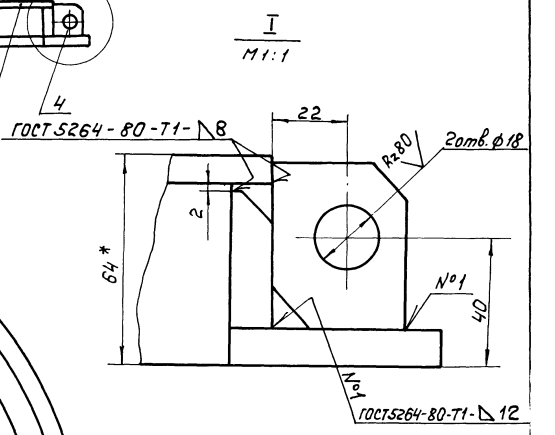

Вид А
М 1:10

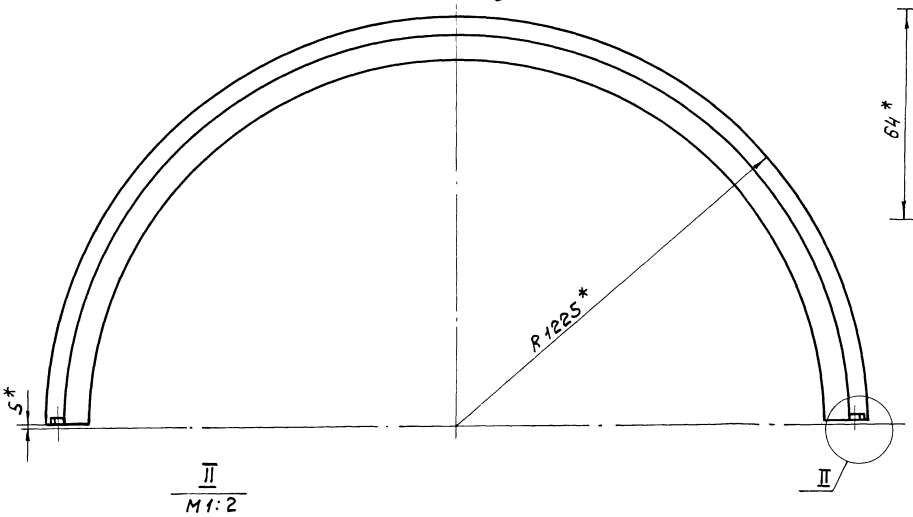

1. h14; ± $\frac{IT14}{2}$.
2.* Размеры для справок.

II
М1:2

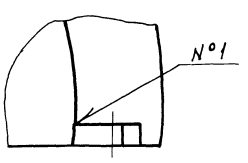

Изм.	Лист	№ докум.	Подп.	Дата	4И.463.06.01.000 СБ			
Разраб.		Зарицкая			Полухомут	Лит.	Масса	Масштаб
Пров.		Пендерев			Сборочный чертеж	И	51,0	1:5
Рук.		Пендерев				Лист	Листов 1	
Н.контр.		Потутков				Мосводоканалниипроект Отдел № 5		

копировал: 19174-07 7

формат 12

Инв. N подл. | Подп. и дата | Взам. инв. N | Инв. N дубл. | Подп. и дата

Альбом VI, часть 2

Формат	Зона	Поз.	Обозначение	Наименование	Кол.	Примечание
				Документация		
12			4И.463.06.01.000 СБ	Сборочный чертеж		
				Детали		
11		1	4И.463.06.01.001	Полукольцо	1	
11		2	4И.463.06.01.001-01	Полукольцо	1	
11		3	4И.463.06.01.001-02	Полукольцо	1	
11		4	4И.463.06.01.002	Ушко	2	

Инв.№ подл. | Подп. и дата | Взам. инв.№ | Инв.№ дубл. | Подп. и дата

Изм.	Лист	№ докум.	Подп.	Дата
Разраб.		Зарецкая		
Пров.		Пендерев		
Рук.		Пендерев		
Н.контр.		Потутков		

4И.463.06.01.000

Полухомут

Лит.	Лист	Листов
И		1

Мосводоканалниипроект Отдел №5

формат 11

4И.463.06.01.001

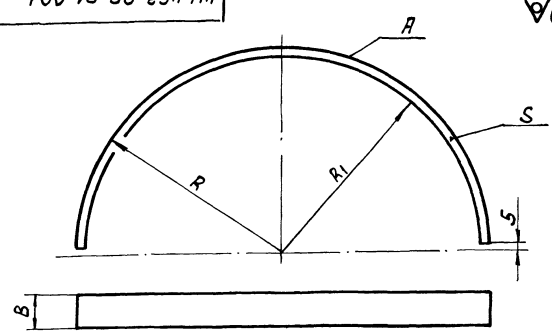

Обозначение	Размеры, мм R	R1	B	Материал	Масса кг
4И.463.06.01.001	1225	1162	—	Лист Б12 ГОСТ 19903-74 Вст.3сп ГОСТ 14637-79	21,0
4И.463.06.01.001-01	1174	—	42	Лист Б12 ГОСТ 19903-74 Вст.3сп ГОСТ 14637-79	15,4
4И.463.06.01.001-02	1174	1115	—	Лист Б8 ГОСТ 19903-74 Вст.3сп ГОСТ 14637-79	14,0

Обозначение	A	S
4И.463.06.01.001	Rz160	
4И.463.06.01.001-01		Rz160
4И.463.06.01.001-02	Rz160	

$h14; \pm \frac{IT14}{2}$.

Инв.№ подл. | Подп. и дата | Взам. инв.№ | Инв.№ дубл. | Подп. и дата

Изм.	Лист	№ докум.	Подп.	Дата
Разраб.		Зарецкая		
Пров.		Пендерев		
Н.контр.		Потутков		

4И.463.06.01.001

Полукольцо

Лит.	Масса	Масштаб
И	см. табл.	—
Лист	Листов 1	

Мосводоканалниипроект Отдел №5

формат 11

4И.463.06.01.002

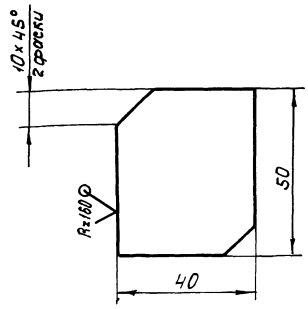

$h14; \pm \frac{IT14}{2}$

Инв.№ подл. | Подп. и дата | Взам. инв.№ | Инв.№ дубл. | Подп. и дата

Изм.	Лист	№ докум.	Подп.	Дата
Разраб.		Зарецкая		
Пров.		Пендерев		
Н.контр.		Потутков		

4И.463.06.01.002

Ушко

Лит.	Масса	Масштаб
И	0,2	1:1
Лист	Листов 1	

Лист Б12 ГОСТ 19903-74 Вст.3сп ГОСТ 14637-79

Мосводоканалниипроект Отдел №5

формат 11

4И.463.06.00.001

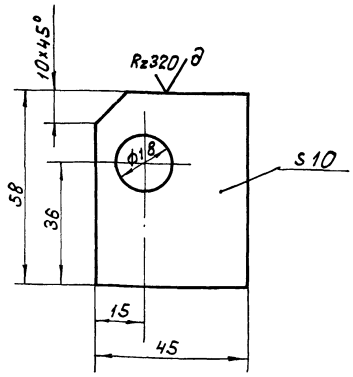

$H14; h14; \pm \frac{IT14}{2}$.

Инв.№ подл. | Подп. и дата | Взам. инв.№ | Инв.№ дубл. | Подп. и дата

Изм.	Лист	№ докум.	Подп.	Дата
Разраб.		Зарецкая		
Пров.		Пендерев		
Н.контр.		Потутков		

4И.463.06.00.001

Прокладка

Лит.	Масса	Масштаб
И	0,03	1:1
Лист	Листов 1	

Фанера бакелизированная ГОСТ 11539-73

Мосводоканалниипроект Отдел №5

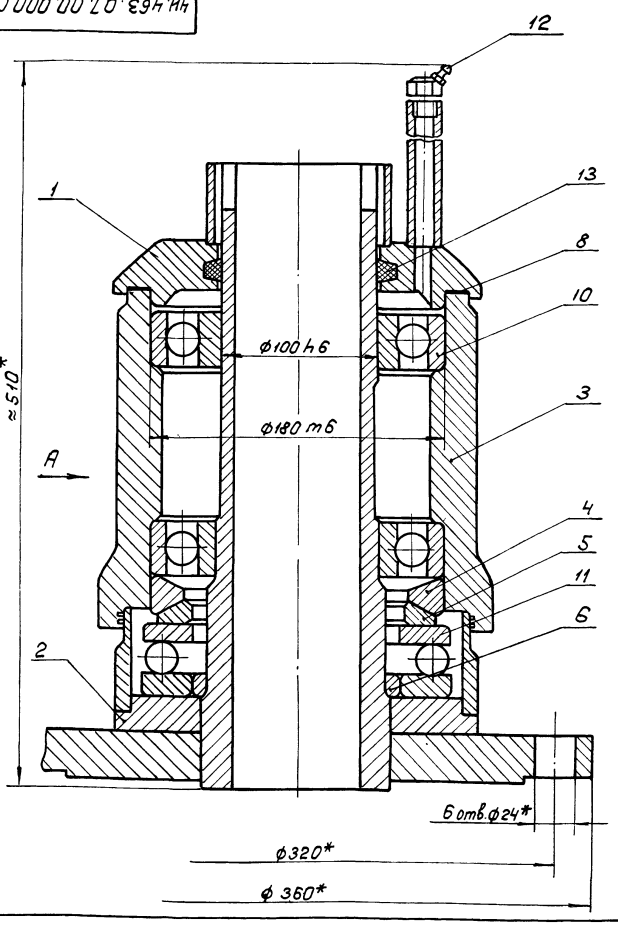

Вид А

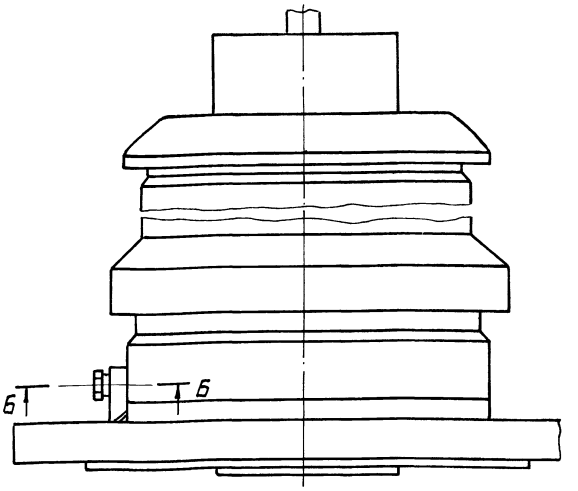

Б – Б
М 1:1

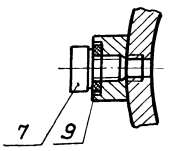

1. После сборки шпиля проверить плавность вращения корпуса.
2. Корпус поз. 4 и нижнюю часть стойки поз. 2 заполнить до отказа смазкой ЦИАТИМ ГОСТ 9433-60.
3. * Размеры для справок.

Изм.	Лист	№ докум.	Подп.	Дата
Разраб.		Зарецкая		
Пров.		Пендерев		
Рук.		Пендерев		
Н.контр.		Потутков		

4И.463.07.00.000 СБ

Шпиль
Сборочный чертеж

Лит.	Масса	Масштаб
И	81,0	1:2
Лист	Листов 1	

Мосводоканалнипроект
Отдел №5

Формат 12

Формат	Зона	Поз.	Обозначение	Наименование	Кол.	Примечание
				Документация		
12			4И.463.07.00.000 СБ	Сборочный чертеж		
				Сборочные единицы		
11		1	4И.463.07.01.000	Крышка	1	
11		2	4И.463.07.02.000	Стойка	1	
				Детали		
11		3	4И.463.07.00.001	Корпус	1	
11		4	4И.463.07.00.002	Кольцо сферическое верхнее	1	
11		5	4И.463.07.00.003	Кольцо сферическое нижнее	1	
11		6	4И.463.07.00.004	Кольцо центрирующее	1	
11		7	4И.463.07.00.005	Пробка	1	
Б4		8	4И.463.07.00.006	Прокладка		
				Пластина I ПМБ-М-2-1,2		
				ГОСТ 7338-77		
				ф180 h14 × ф210 h14	1	0,02 кг

Изм.	Лист	№ докум.	Подп.	Дата
Разраб.		Зарецкая		
Пров.		Пендерев		
Рук.		Пендерев		
Н.контр.		Потутков		

4И.463.07.00.000

Шпиль

Лит.	Лист	Листов
И	1	2

Мосводоканалнипроект
Отдел №5

Формат 11

Формат	Зона	Поз.	Обозначение	Наименование	Кол.	Примечание
Б4		9	4И.463.07.00.007	Прокладка		
				Пластина I ПМБ-М-3-1,2		
				ГОСТ 7338-77		
				ф10 h14 × ф20 h14	1	0,002 кг
				Стандартные изделия		
		10		Подшипник 220		
				ГОСТ 8338-75	2	
		11		Подшипник 8226		
				ГОСТ 6874-75	1	
		12		Масленка 2.3.45.Ц6		
				ГОСТ 19853-74	1	
		13		Кольцо СП124-99-9,5		
				ГОСТ 6308-71	1	

Изм.	Лист	№ докум.	Подп.	Дата

4И.463.07.00.000

Лист 2

Копировал:

Формат 11

4И.463.07.01.000 СБ

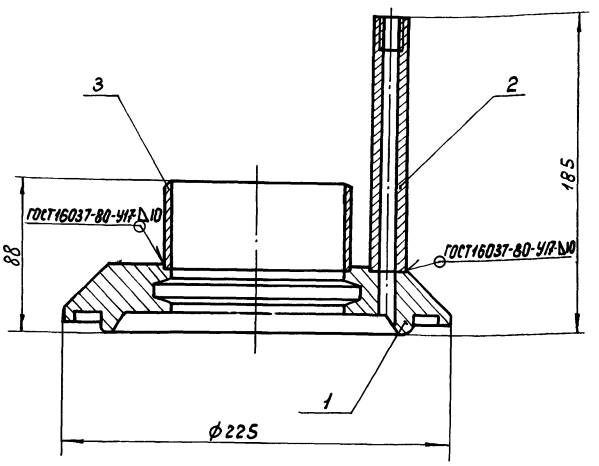

1. Шероховатость обрабатываемых поверхностей деталей без чертежа – Rz160

Изм.	Лист	№ докум.	Подп.	Дата	4И.463.07.01.000 СБ	Лит.	Масса	Масштаб
Разраб.		Заруцкая			Крышка	И	7,0	1:2
Пров.		Пендерев			Сборочный чертеж	Лист	Листов 1	
Рук.		Пендерев				Мосводоканал Ниипроект Отдел №5		
Н.контр.		Потутков						

Инв. N подл. | Подп. и дата | Взам. инв. N | Инв. N дубл. | Подп. и дата

формат 11

Формат	Зона	Поз	Обозначение	Наименование	Кол.	Примечание
				Документация		
12			4И.463.07.01.000 СБ	Сборочный чертеж		
				Детали		
12		1	4И.463.07.01.001	Крышка	1	
11		2	4И.463.07.01.002	Труба	1	
6.4		3	4И.463.07.01.003	Патрубок		
				Труба 108×2,5 ГОСТ 8734-75 / В10 ГОСТ 8733-74		
				L=50h14	1	0,325

Изм.	Лист	№ докум.	Подп.	Дата	4И.463.07.01.000	Лит.	Лист	Листов
Разраб.		Заруцкая			Крышка	И		1
Пров.		Пендерев				Мосводоканал Ниипроект Отдел N 5		
Рук.		Пендерев						
Н.контр.		Потутков						

Инв. N подл. | Подп. и дата | Взам. инв. N | Инв. N дубл. | Подп. и дата

формат 11

4И.463.01.01.001

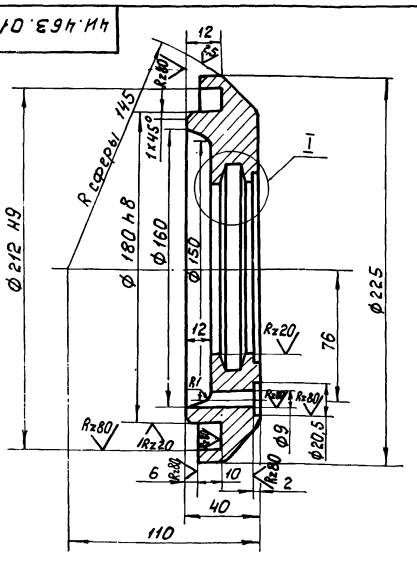

Rz80 (√)

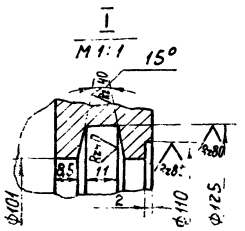

H14; h14; ± IT14/2.

Изм.	Лист	№ докум.	Подп.	Дата	4И.463.07.01.001	Лит.	Масса	Масштаб
Разраб.		Заруцкая			Крышка	И	6,5	1:2
Пров.		Пендерев				Лист	Листов 1	
Н.контр.		Потутков			Ст.3 ГОСТ 380-1	Мосводоканал Ниипроект Отдел №5		

Инв. N подл. | Подп. и дата | Взам. инв. N | Инв. N дубл. | Подп. и дата

формат 11

4И.463.07.01.002

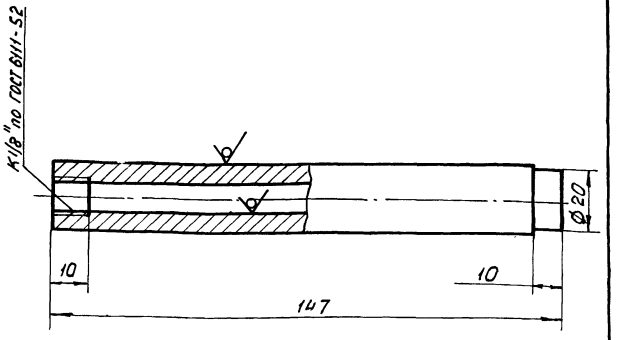

Rz160 (√)

h14; ± IT14/2.

Изм.	Лист	№ докум.	Подп.	Дата	4И.463.07.01.002	Лит.	Масса	Масштаб
Разраб.		Заруцкая			Труба	И	0,25	1:1
Пров.		Пендерев				Лист	Листов: 1	
Н.контр.		Потутков			Труба 25×8 ГОСТ 8732-78 / В10 ГОСТ 8731-74	Мосводоканал Ниипроект Отдел №5		

Инв. N подл. | Подп. и дата | Взам. инв. N | Инв. N дубл. | Подп. и дата

копировал: 19174-07 10 формат 11

ИИ.463.07.02.000СБ

Альбом VII, часть 2

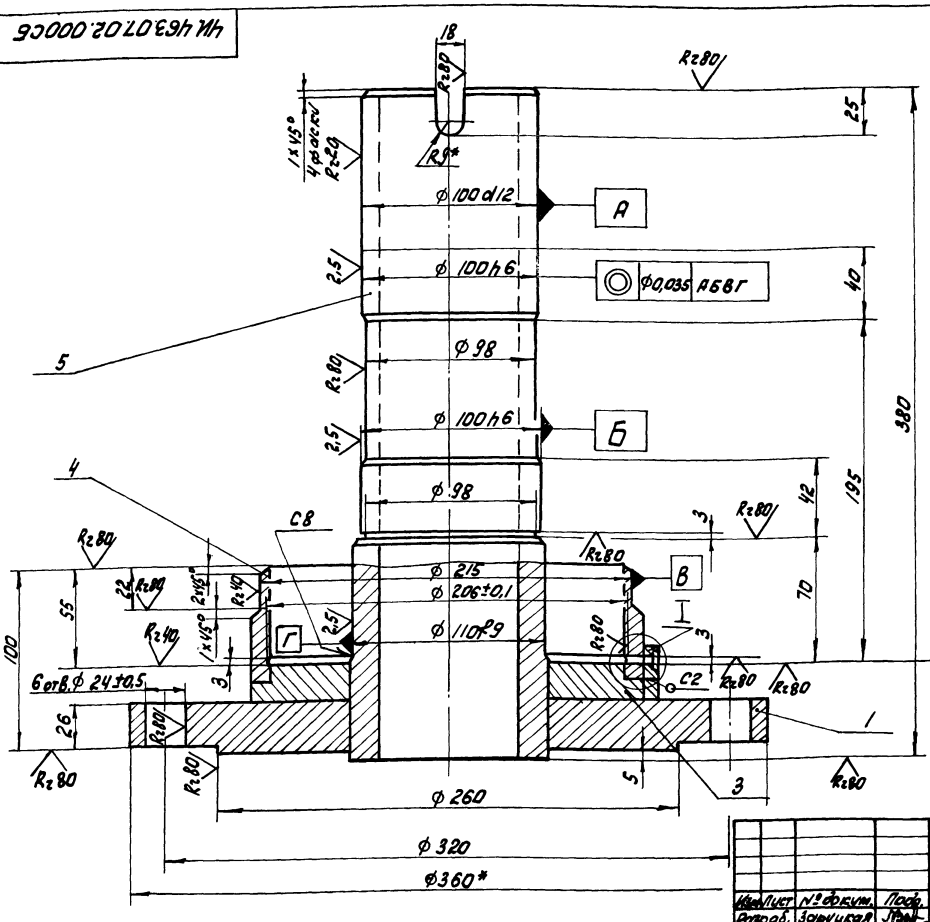

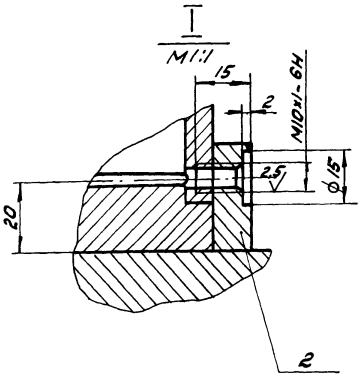

⊥ 0,04 АБВГ

1. H14; h14; ± IT14/2.
2. Сварку производить по контуру прилегания деталей по ГОСТ 5264-80-Т1-А5, кроме мест обозначенных особо.
3. * Размеры для справок.
4. Шероховатость обрабатываемых поверхностей деталей без чертежа Rz80.

Изм.	Лист	№ докум.	Подп.	Дата	ИИ.463.07.02.000СБ			
Разраб.		Зарецкая			Стойка	Лит.	Масса	Масштаб
Пров.		Пендерев				И	35,0	1:2
Рук.		Пендерев			Сборочный чертеж	Лист	Листов 1	
Н.контр.		Потутков				МосВодоканалНИИпроект Отдел №5		

Формат 12

Формат	Зона	Поз.	Обозначение	Наименование	Кол.	Примечание
				Документация		
22			ИИ.463.07.02.000СБ	Сборочный чертеж		
				Детали		
11		1	ИИ.463.07.02.001	Фланец	1	
11		2	ИИ.463.07.02.002	Бобышка	1	
11		3	ИИ.463.07.02.003	Кольцо укрепляющее	1	
Б4		4	ИИ.463.07.02.004	Патрубок	1	
				Труба 219х8 ГОСТ 8732-78 / В10 ГОСТ 8731-74		
				L = 60 h14	1	2,7кг
Б4		5	ИИ.463.07.02.005	Втулка		
				Труба 114х16 ГОСТ 8732-78 / В10 ГОСТ 8731-74		
				L = 385 h14	1	14,1кг

Изм.	Лист	№ докум.	Подп.	Дата	ИИ.463.07.02.000			
Разраб.		Зарецкая			Стойка	Лит.	Лист	Листов
Пров.		Пендерев				И	1	1
Рук.		Пендерев				МосВодоканалНИИпроект Отдел №5		
Н.контр.		Потутков						

Формат 1

ИИ.463.07.02.001

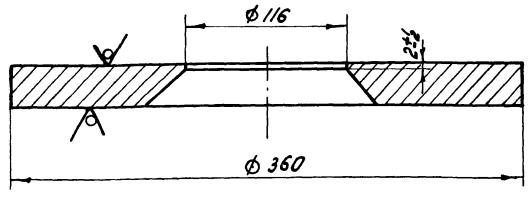

H14; h14.

Изм.	Лист	№ докум.	Подп.	Дата	ИИ.463.07.02.001			
Разраб.		Зарецкая			Фланец	Лит.	Масса	Масштаб
Пров.		Пендерев				И	14,2	1:2,5
Н.контр.		Потутков			Лист 8 ст. 3 сп ГОСТ 14637-79	Лист	Листов 1	
						МосВодоканалНИИпроект Отдел №5		

Копировал: Иванова 19174-07 11 Формат 11

Альбом VI, часть 2

4И.463.07.02.002

Rz160

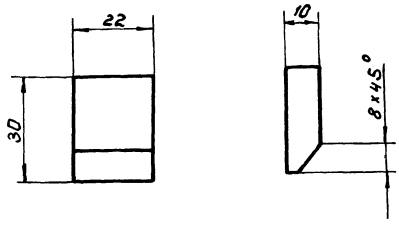

h14; ± IT14/2.

Изм.	Лист	№ докум.	Подп.	Дата	4И.463.07.02.002		
Разраб.	Зарицкая				Бобышка	Лит. И	Масса 0,04	Масштаб 1:1
Пров.	Пендерев					Лист	Листов: 1
Н.контр.	Потутков				Ст.3 ГОСТ 380-71	Мосводоканал Ниипроект Отдел № 5	

Инв. № подл. | Подп. и дата | Взам. инв. № | Инв. № дубл. | Подп. и дата

формат 11

4И.463.07.02.003

Rz160

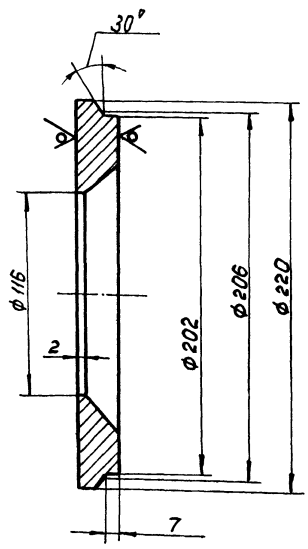

H14; h14; ± IT14/2.

Изм.	Лист	№ докум.	Подп.	Дата	4И.463.07.02.003		
Разраб.	Зарицкая				Кольцо укрепляющее	Лит. И	Масса 4,0	Масштаб 1:2
Пров.	Пендерев					Лист	Листов 1
Н.контр.	Потутков				Лист Б22 ГОСТ 19903-74 ВСт.3сп ГОСТ 14637-79	Мосводоканал Ниипроект Отдел № 5	

Инв. № подл. | Подп. и дата | Взам. инв. № | Инв. № дубл. | Подп. и дата

формат 11

4И.463.07.00.001

Rz80

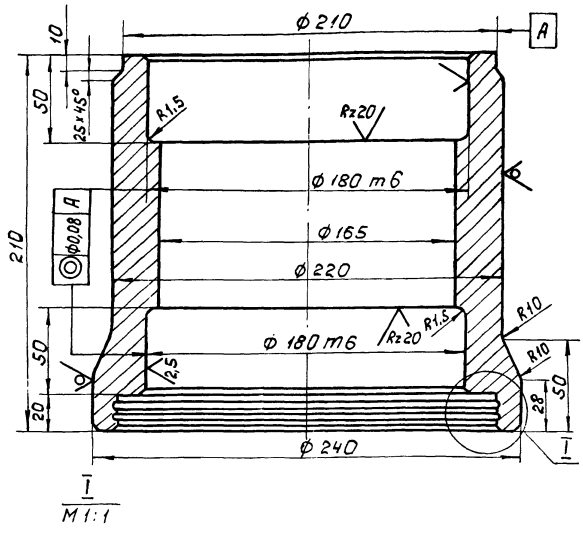

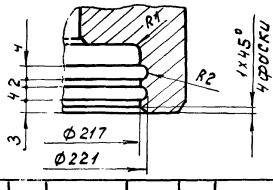

1. Допускаемые отклонения на размеры отливки по III классу точности ГОСТ 1855-55.
2. H14, h14; ± IT14/2.

Изм.	Лист	№ докум.	Подп.	Дата	4И.463.07.00.001		
Разраб.	Зарицкая				Корпус	Лит. И	Масса 23,0	Масштаб 1:2
Пров.	Пендерев					Лист	Листов 1
Н.контр.	Потутков				С418-36 ГОСТ 1412-79	Мосводоканал Ниипроект Отдел № 5	

Инв. № подл. | Подп. и дата | Взам. инв. № | Инв. № дубл. | Подп. и дата

формат 11

4И.463.07.00.002

Rz80

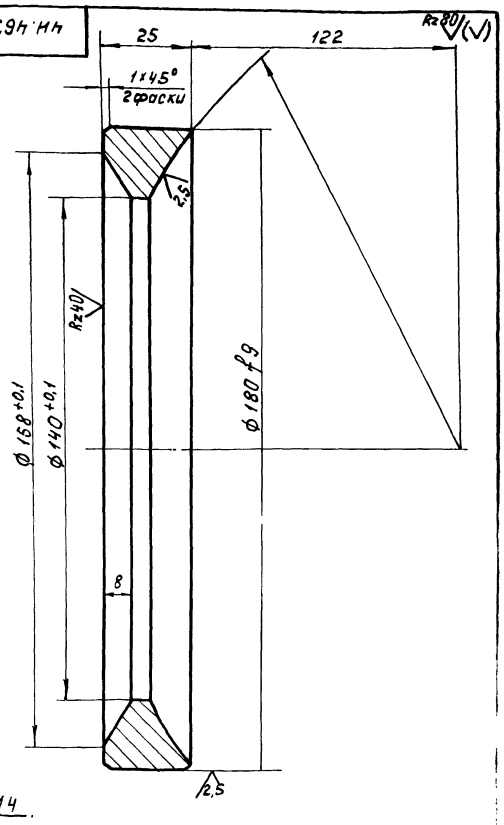

h14; ± IT14/2.

Изм.	Лист	№ докум.	Подп.	Дата	4И.463.07.00.002		
Разраб.	Зарицкая				Кольцо сферическое верхнее	Лит. И	Масса 1,5	Масштаб 1:1
Пров.	Пендерев					Лист	Листов 1
Н.контр.	Потутков				Ст.3 ГОСТ 380-71	Мосводоканал Ниипроект Отдел № 5	

Инв. № подл. | Подп. и дата | Взам. инв. № | Инв. № дубл. | Подп. и дата

копировал: Ибр 19174-07 12 формат 11

Альбом VI, часть 2.

4И.463.07.00.003

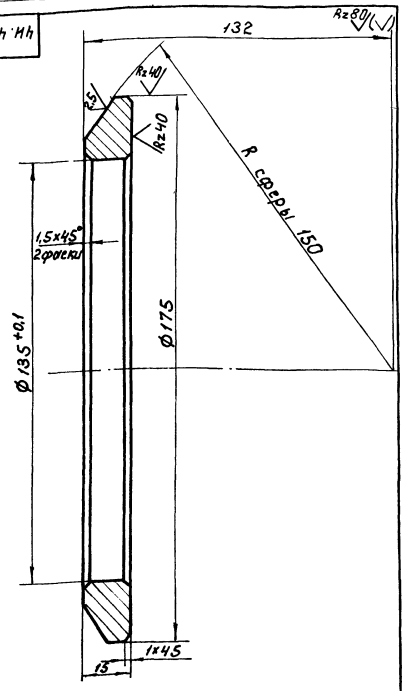

h14; ± IT14/2.

Изм.	Лист	№ докум.	Подп.	Дата	4И.463.07.00.003			
Разраб.		Заруцкая			Кольцо сферическое нижнее	Лит.	Масса	Масштаб
Пров.		Пендерев				И	0,67	1:1
Н.контр.		Потутков			Ст.3 ГОСТ 380-71	Лист	Листов 1	
						Мосводоканал Ниипроект Отдел № 5		

формат 11

4И.463.07.00.004

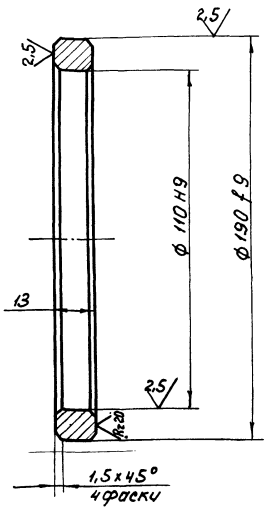

± IT14/2.

Изм.	Лист	№ докум.	Подп.	Дата	4И.463.07.00.004			
Разраб.		Заруцкая			Кольцо центрирующее	Лит.	Масса	Масштаб
Пров.		Пендерев				И	0,36	1:1
Н.контр.		Потутков			Ст.3 ГОСТ 380-71	Лист	Листов	
						Мосводоканал Ниипроект Отдел № 5		

формат 11

4И.463.07.00.005

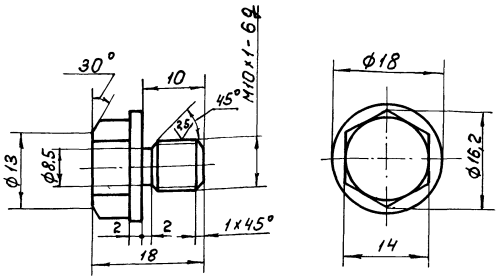

h14; ± IT14/2.

Изм.	Лист	№ докум.	Подп.	Дата	4И.463.07.00.005			
Разраб.		Заруцкая			Пробка	Лит.	Масса	Масштаб
Пров.		Пендерев				И	0,017	2:1
Н.контр.		Потутков			Ст.3 ГОСТ 380-71	Лист	Листов 1	
						Мосводоканал Ниипроект Отдел № 5		

формат 11

Формат	Зона	Поз.	Обозначение	Наименование	Кол.	Примечание
				Документация		
22			4И.463.08.00.000 СБ	Сборочный чертеж		
				Сборочные единицы		
11		1	4И.463.08.01.000	Секция	4	
				Стандартные изделия		
		2		Болт М12x30.58.096		
				ГОСТ 7798-70	20	
		3		Гайка М12.5.096		
				ГОСТ 5915-70	20	
		4		Шайба 12.65Г.096		
				ГОСТ 6402-70	20	

Изм.	Лист	№ докум.	Подп.	Дата	4И.463.08.00.000			
Разраб.		Заруцкая			Отражатель	Лит.	Лист	Листов
Пров.		Пендерев				И		1
Рук.		Пендерев				Мосводоканал Ниипроект Отдел № 5		
Н.контр.		Потутков						

копировал: 19174-07 13 формат 11

Альбом VI, часть 2

ЧИ.463.08.00.000СБ

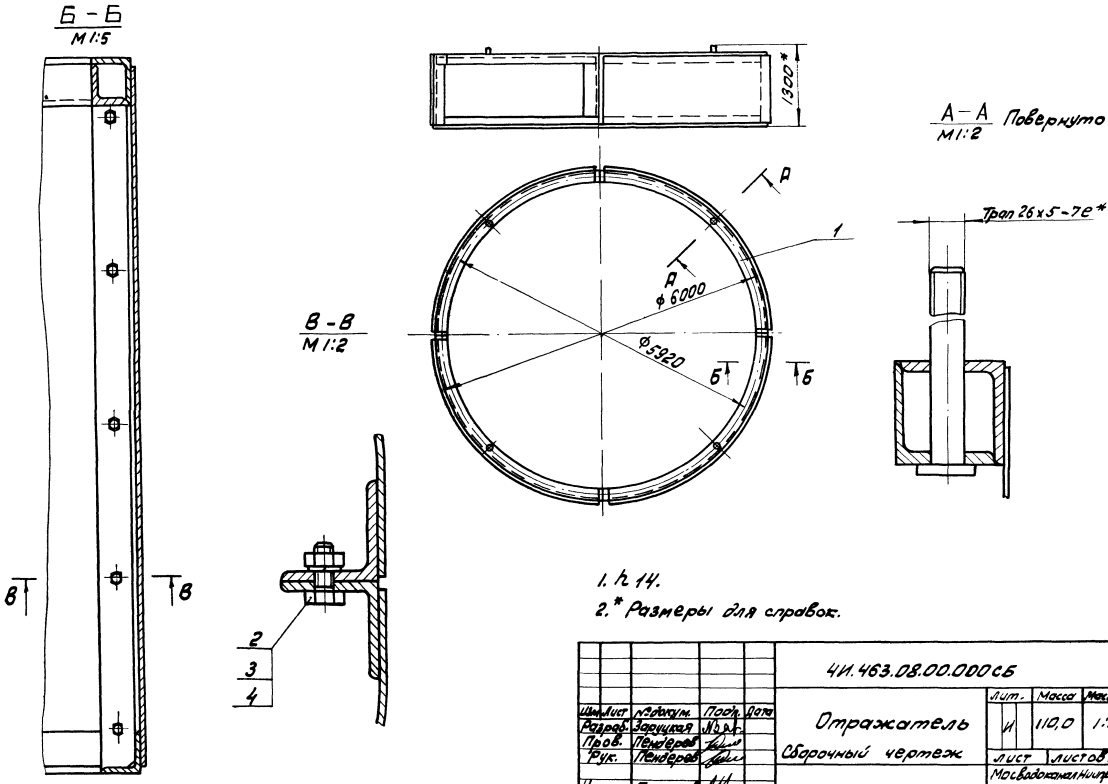

1. h 14.
2.* Размеры для справок.

Изм.	Лист	№ докум.	Подп.	Дата	ЧИ.463.08.00.000СБ	Лит.	Масса	Масштаб
Разраб.		Заруцкая			Отражатель	И	110,0	1:50
Пров.		Пендерев			Сборочный чертеж	Лист	Листов: 1	
Рук.		Пендерев				Мосводоканал Ниипроект		
Н.контр.		Потутков				Отдел № 5		

формат 12

ЧИ.463.08.01.000СБ

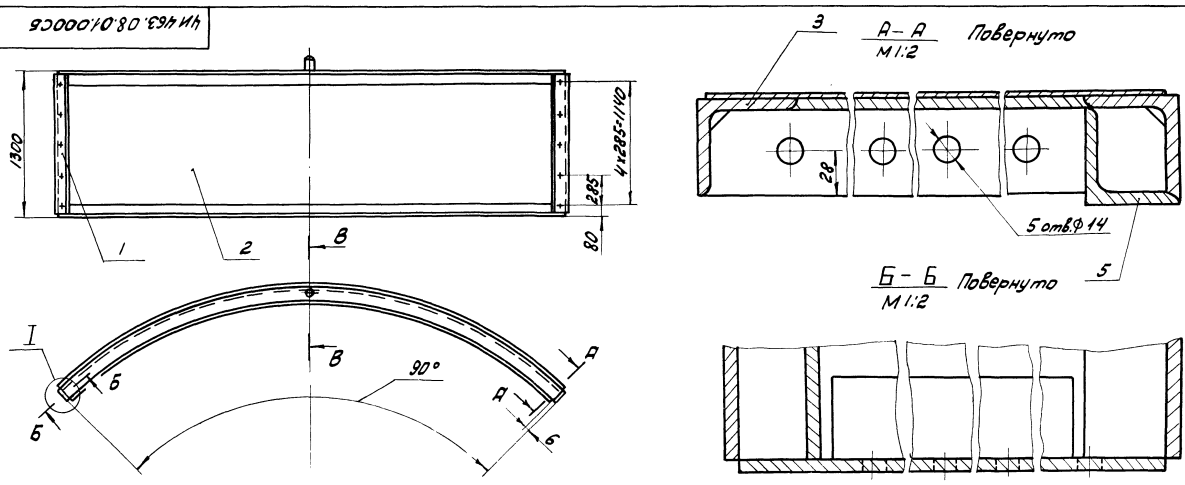

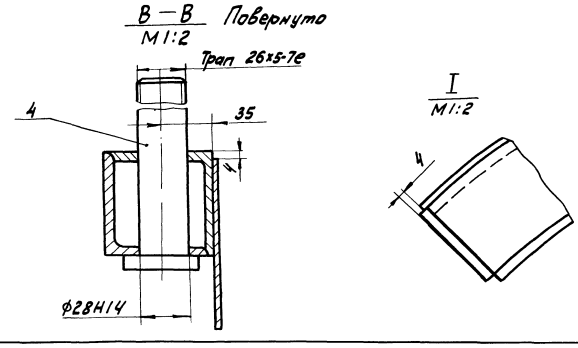

1. Н14; h 14; $\pm \frac{IT14}{2}$.
2. Сварку производить по контуру прилегания деталей по ГОСТ 5264-80-Т1.

Изм.	Лист	№ докум.	Подп.	Дата	ЧИ.463.08.01.000СБ	Лит.	Масса	Масштаб
Разраб.		Заруцкая			Секция	И	200,0	1:25
Пров.		Пендерев			Сборочный чертеж	Лист	Листов: 1	
Рук.		Пендерев				Мосводоканал Ниипроект		
Н.контр.		Потутков				Отдел № 5		

копировал: [illegible] 19174-07 14

формат 22

Альбом VI, часть 2

Формат	Зона	Поз.	Обозначение	Наименование	Кол.	Примечание
				Документация		
22			4И.463.08.01.000 СБ	Сборочный чертеж		
				Детали		
11		1	4И.463.08.01.001	Угольник	2	
11		2	4И.463.08.01.002	Обечайка	1	
11		3	4И.463.08.01.003	Угольник	2	
11		4	4И.463.08.01.004	Винт	1	
11		5	4И.463.08.01.005	Угольник	1	

Инв. № подл. | Подп. и дата | Взам. инв. № | Инв. № дубл. | Подп. и дата

Изм.	Лист	№ докум.	Подп.	Дата
Разраб.		Зарецкая		
Пров.		Пендерев		
Рук.		Пендерев		
Н. контр.		Потутков		

4И.463.08.01.000

Секция

Лит.	Лист	Листов
И		1

Мосводоканалниипроект Отдел №5

Формат 11

4И.463.08.01.001

Rz160 V(√)

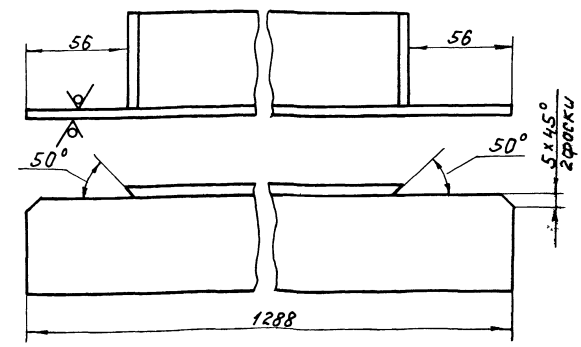

h14; ± IT14/2.

Изм.	Лист	№ докум.	Подп.	Дата
Разраб.		Зарецкая		
Пров.		Пендерев		
Н. контр.		Потутков		

Угольник

Лит.	Масса	Масштаб
И	7.0	1:2
Лист	Листов 1	

Уголок Б-63×63×6 ГОСТ 8509-72 / Вст.3сп ГОСТ 535-79

Мосводоканалниипроект Отдел №5

Формат 11

4И.463.08.01.002

Rz160 V(√)

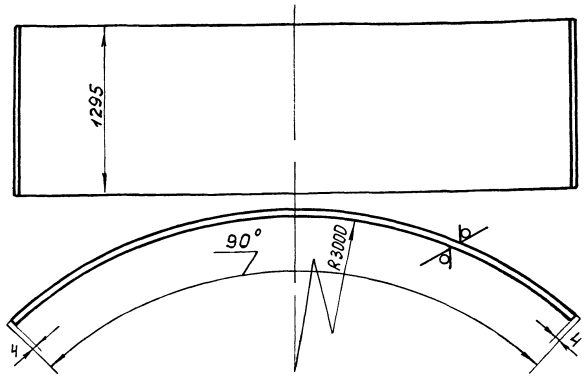

1. Развернутая длина L = 4704 мм.
2. h14; ± IT14/2.

Изм.	Лист	№ докум.	Подп.	Дата
Разраб.		Зарецкая		
Пров.		Пендерев		
Н. контр.		Потутков		

Обечайка

Лит.	Масса	Масштаб
И	120.0	1:25
Лист	Листов 1	

Лист Б-2.5 ГОСТ 19903-74 / Вст.3сп ГОСТ 16523-70

Мосводоканалниипроект Отдел №5

Формат 11

4И.463.08.01.003

V(√)

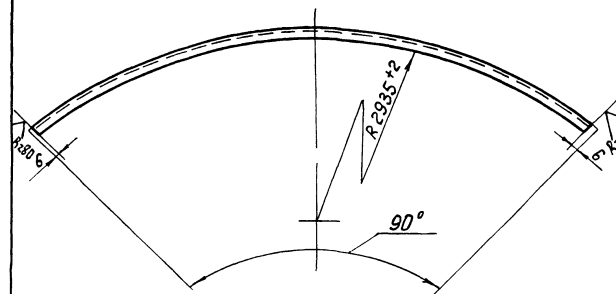

1. Развернутая длина L = 4670 мм.
2. ± IT14/2.

Изм.	Лист	№ докум.	Подп.	Дата
Разраб.		Зарецкая		
Пров.		Пендерев		
Н. контр.		Потутков		

Угольник

Лит.	Масса	Масштаб
И	27.0	1:25
Лист	Листов 1	

Уголок Б-63×63×6 ГОСТ 8509-72 / Вст 3сп ГОСТ 535-79

Мосводоканалниипроект Отдел №5

Копировал: 19174-07 15

Формат 11

Альбом VI, часть 2

4И.463.08.01.004

Rz80 V(V)

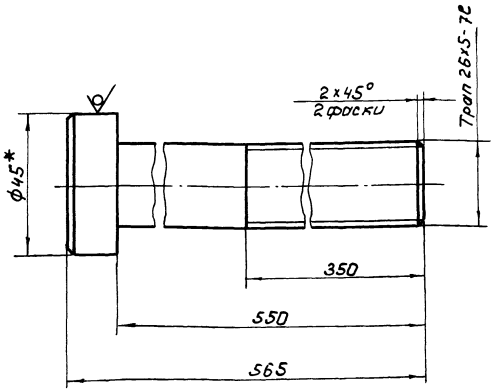

1. h14; ± $\frac{IT14}{2}$.

2* Размеры для справок.

Изм.	Лист	№ докум.	Подп.	Дата	4И.463.08.01.004			
Разраб.		Заруцкая			Винт	Лит.	Масса	Масштаб
Пров.		Пендерев				И	2,4	1:1
						Лист	Листов 1	
Н.контр.		Потутков			Круг В45 ГОСТ 2590-71 / Вст.3сп ГОСТ 535-79	Мосводоканал Ниипроект Отдел №5		

Инв.№ подл. | Подп. и дата | Взам.инв.№ | Инв.№ дубл. | Подп. и дата

формат 11

4И.463.08.01.005

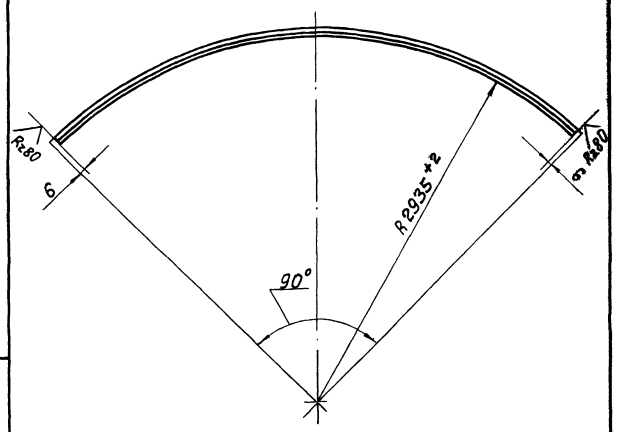

1. Развернутая длина L = 4670 мм.

2. ± $\frac{IT14}{2}$.

Изм.	Лист	№ докум.	Подп.	Дата	4И.463.08.01.005			
Разраб.		Заруцкая			Угольник	Лит.	Масса	Масштаб
Пров.		Пендерев				И	27,0	1:25
						Лист	Листов 1	
Н.контр.		Потутков			Уголок Б-63×63×6 ГОСТ 8509-72 / Вст.3сп ГОСТ 535-79	Мосводоканал Ниипроект Отдел №5		

Инв.№ подл. | Подп. и дата | Взам.инв.№ | Инв.№ дубл. | Подп. и дата

формат 11

Формат	Зона	Поз.	Обозначение	Наименование	Кол.	Примечание
				Документация		
*)			4И.463.09.00.000 СБ	Сборочный чертеж		*) 22,22,12
				Сборочные единицы		
11		1	4И.463.09.01.000	Конус	1	
11		2	4И.463.09.02.000	Направляющая нижняя	1	
11		3	4И.463.09.03.000	Направляющая верхняя	1	
11		4	4И.463.09.04.000	Основание	1	
11		5	4И.463.09.05.000	Труба для кабеля	1	
				Детали		
11		6	4И.463.09.00.001	Труба	1	
11		7	4И.463.09.00.002	Прокладка	2	

Изм.	Лист	№ докум.	Подп.	Дата	4И.463.09.00.000			
Разраб.		Заруцкая			Опора центральная	Лит.	Лист	Листов
Пров.		Пендерев				И	1	2
Рук.		Пендерев				Мосводоканал Ниипроект Отдел №5		
Н.контр.		Потутков						

Инв.№ подл. | Подп. и дата | Взам.инв.№ | Инв.№ дубл. | Подп. и дата

формат 11

Формат	Зона	Поз.	Обозначение	Наименование	Кол.	Примечание
				Стандартные изделия		
		8		Болт М24×60.58.096 ГОСТ 7798-70	32	
		9		Болт М24×100.58.096 ГОСТ 7798-70	32	
		10		Винт М16×50.48.096 ГОСТ 1482-75	4	
		11		Гайка М24.5.096 ГОСТ 5915-70	32	
		12		Шайба 24.02.096 ГОСТ 11371-78	96	
		13		Штифт 12т6×90 ГОСТ 3128-70	2	
		14		Штифт 10т6×60 ГОСТ 3128-70	2	
		15		Муфта 50 ГОСТ 8966-75	2	

Изм.	Лист	№ докум.	Подп.	Дата	4И.463.09.00.000	Лист 2

Инв.№ подл. | Подп. и дата | Взам.инв.№ | Инв.№ дубл. | Подп. и дата

копировал: Ибр 19174-07 16 формат 11

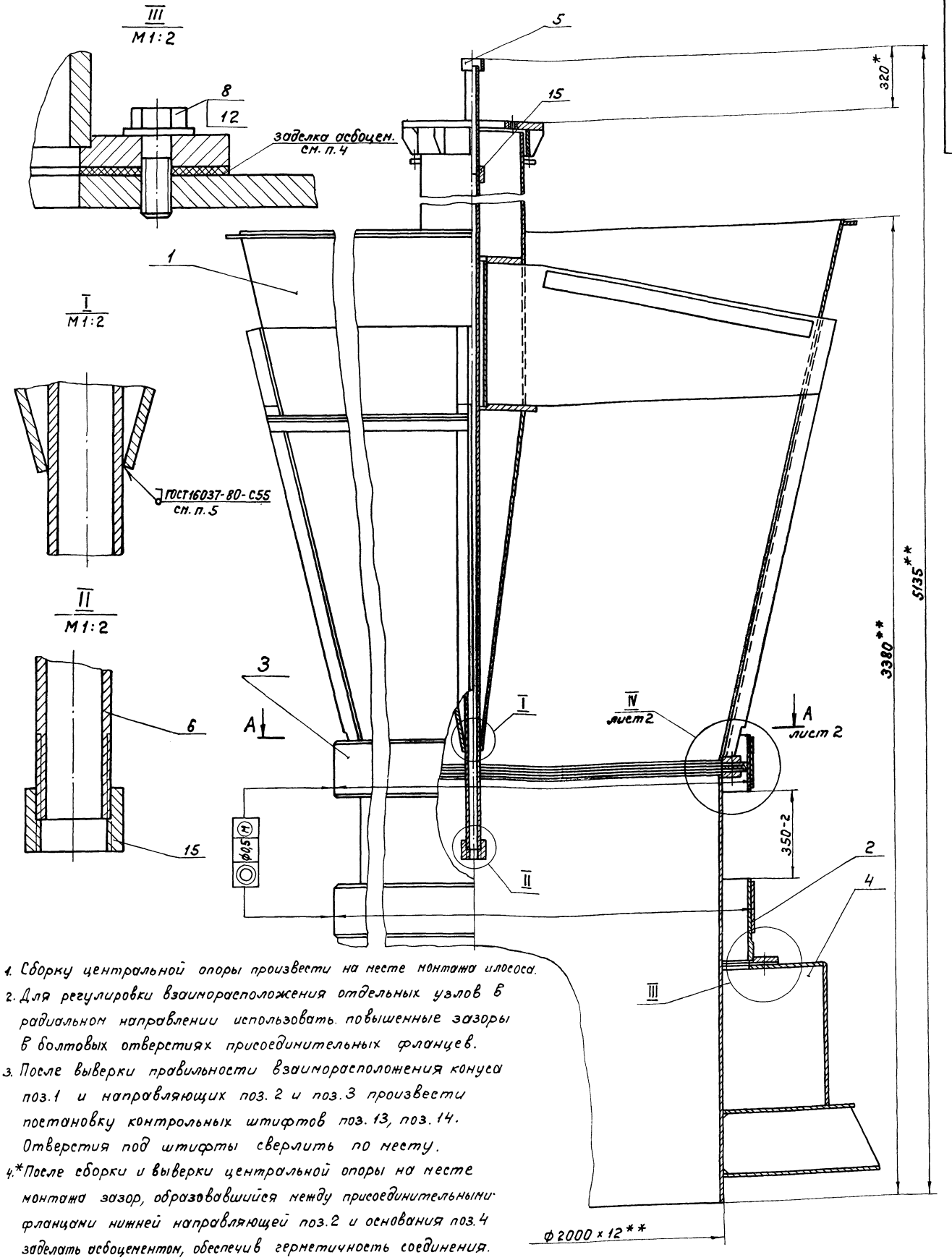

1. Сборку центральной опоры произвести на месте монтажа илососа.
2. Для регулировки взаиморасположения отдельных узлов в радиальном направлении использовать повышенные зазоры в болтовых отверстиях присоединительных фланцев.
3. После выверки правильности взаиморасположения конуса поз.1 и направляющих поз.2 и поз.3 произвести постановку контрольных штифтов поз.13, поз.14. Отверстия под штифты сверлить по месту.
4. *После сборки и выверки центральной опоры на месте монтажа зазор, образовавшийся между присоединительными фланцами нижней направляющей поз.2 и основания поз.4 заделать асбоцементом, обеспечив герметичность соединения. После затвердения асбоцементной заделки произвести затяжку болтов поз.8.
5. Приварку трубы поз.6 к конусу поз.1 произвести перед общей сваркой центральной опоры на месте монтажа.
6. Резьбовые соединения муфт поз.15 и труб поз.5 и поз.6 собирать на герметике У-3М ГОСТ 13489-79.
7. ** Размеры для справок.

Изм.	Лист	№ докум.	Подп.	Дата
Разраб.		Зарецкая		
Пров.		Пендерев		
Рук.		Пендерев		
Н.контр.		Потутков		

4И.463.09.00.000 СБ

Опора центральная
Сборочный чертеж

Лит.	Масса	Масштаб
И	4840,0	1:10

Лист 1 Листов 2

Мосводоканалниипроект
Отдел №5

Копировал: ИД 19174-07 17

Инв.№ подл. | Подп. и дата | Взам. инв.№ | Инв.№ дубл. | Подп. и дата

Д - Д Повернуто
М1:2

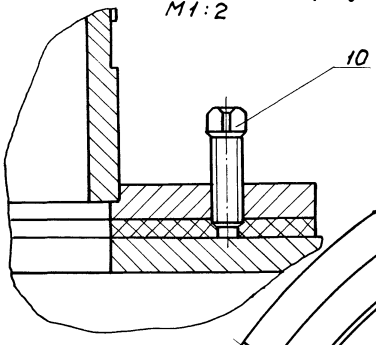

А - А лист 1
М1:5

Е - Е Повернуто
М1:2

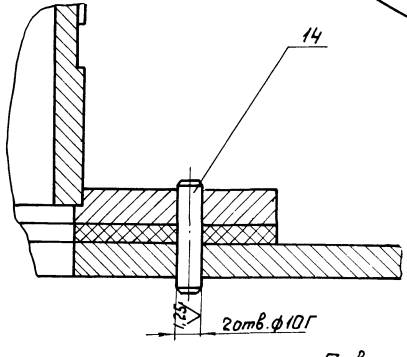

IV
М1:2 лист 1

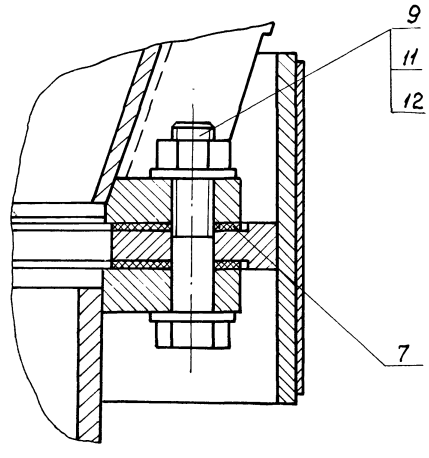

Г - Г Повернуто
М1:2

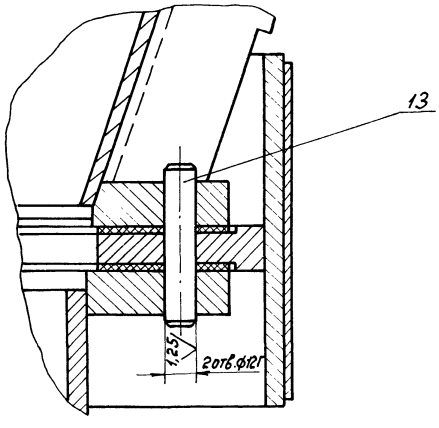

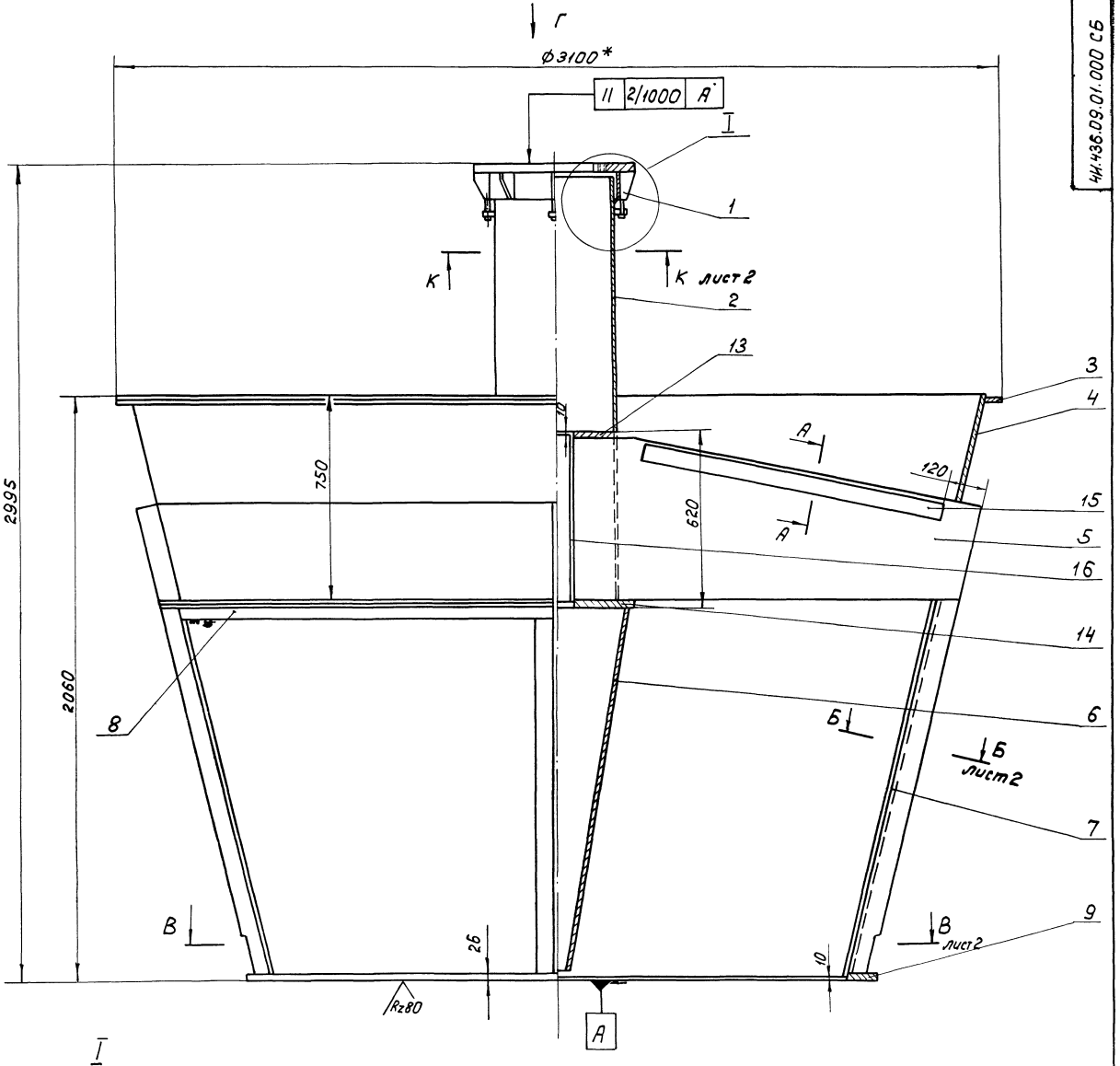

I
М1:2

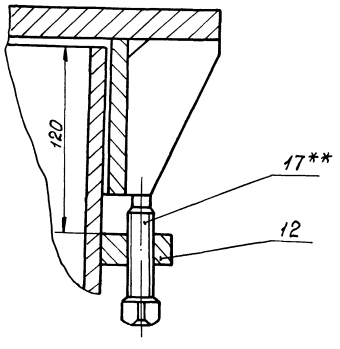

А-А
М1:2

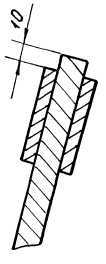

1. h14; $\pm \frac{IT14}{2}$.
2. Сварку производить по контуру прилегания деталей по ГОСТ 5264-80 - Т1- Δ 4.
3. Шероховатость обрабатываемых поверхностей деталей без чертежа - Rz160.
4. ** Для регулировки положения верхнего фланца поз. 1 перед его приваркой по высоте использовать 4 установочных винта поз. 17.
5. * Размеры для справок.

					ЧИ.463.09.01.000 СБ		
Изм.	Лист	№ докум.	Подп.	Дата			
Разраб.		Зарецкая			Конус	Лит.	Масса	Масштаб
Пров.		Пендерев				И	1100,0	1:10
Рук.		Пендерев			Сборочный чертеж	Лист 1	Листов 2	
Н.контр.		Потутков				Мосводоканалниипроект Отдел №5		

Вид Г лист 1

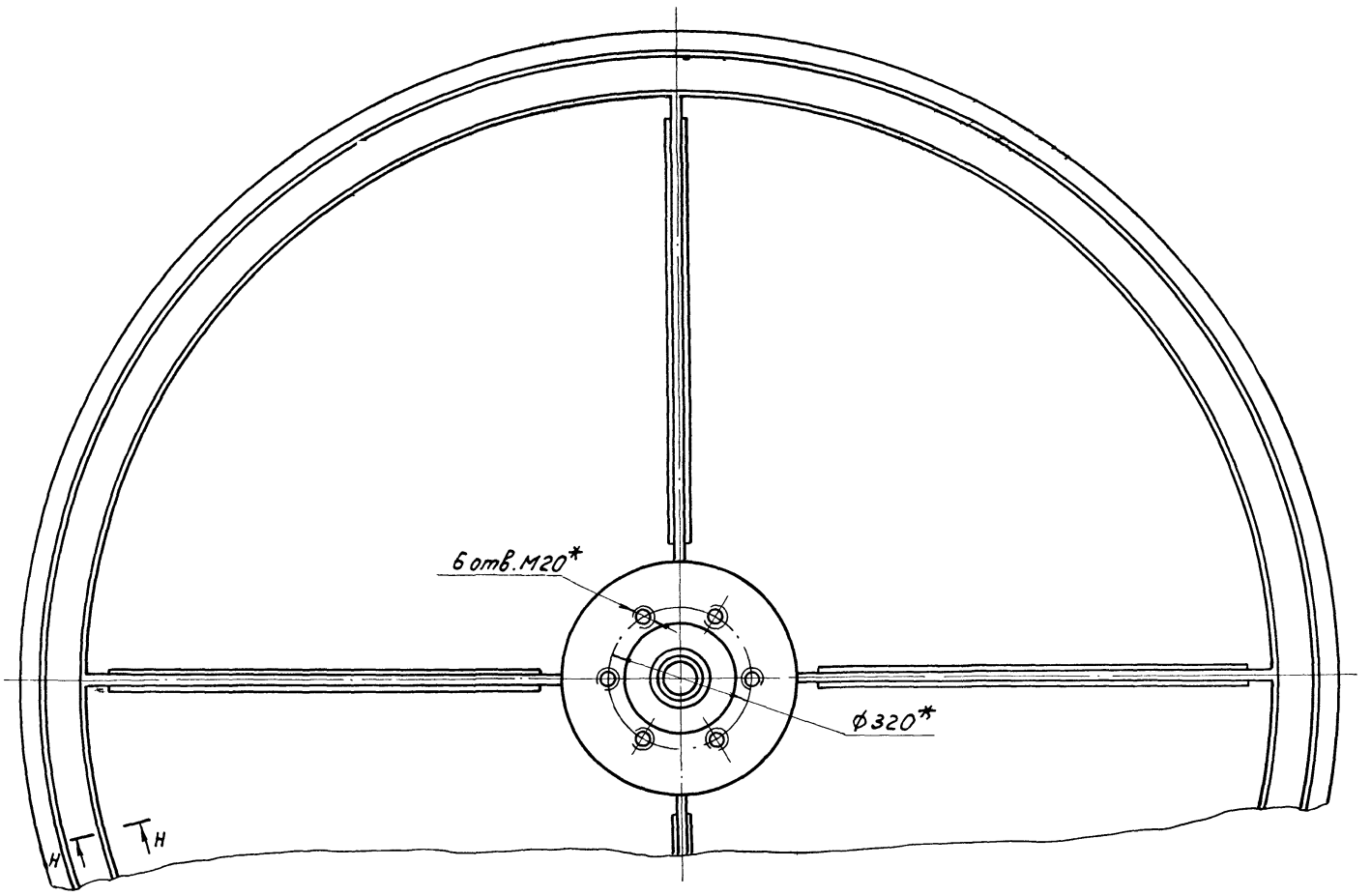

В - В лист 1

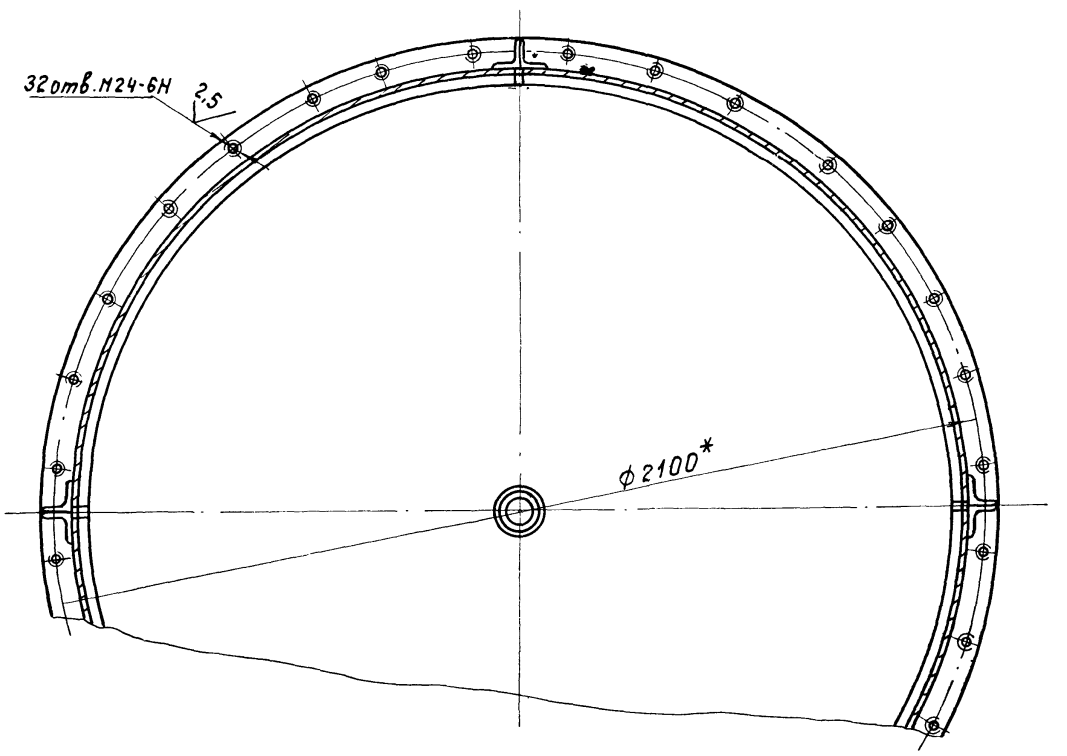

К - К лист 1
М 1:5

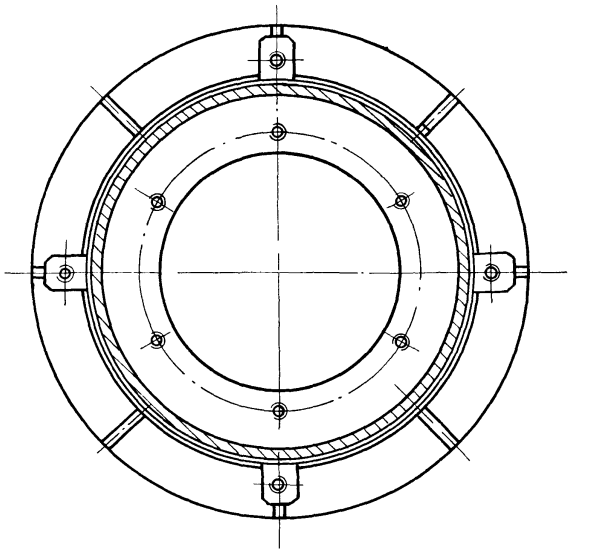

Н - Н
М 1:1

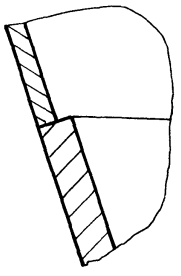

Б - Б лист 1
М 1:2

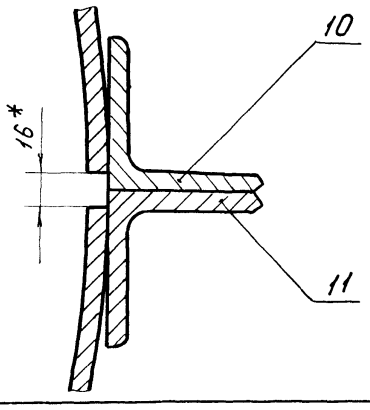

Изм.	Лист	№ докум.	Подп.	Дата	4И.463.09.01.000 СБ	Лист 2

Копировал: 19174-07 20 формат 22

Формат	Зона	Поз.	Обозначение	Наименование	Кол.	Примечание
				Документация		
22			4И.463.09.01.000 СБ	Сборочный чертеж		
				Сборочные единицы		
11		1	4И.463.09.01.100	Фланец верхний	1	
				Детали		
11		2	4И.463.09.01.001	Стойка	1	
11		3	4И.463.09.01.002	Ребро кольцевое	1	
11		4	4И.463.09.01.003	Обечайка верхняя	1	
11		5	4И.463.09.01.004	Ребро	4	
12		6	4И.463.09.01.005	Обечайка внутренняя	1	
12		7	4И.463.09.01.006	Секция нижней обечайки	4	
12		8	4И.463.09.01.007	Секция пояса	4	
11		9	4И.463.09.01.008	Фланец нижний	1	
11		10	4И.463.09.01.009	Уголок	4	
11		11	4И.463.09.01.009-01	Уголок	4	
11		12	4И.463.09.01.011	Бобышка	4	
64		13	4И.463.09.01.012	Диск		
				Лист Б-20 ГОСТ 19903-74 Вст.3сп ГОСТ 14637-79		
				ф110 h14 × ф404 h14	1	18,6 кг

Изм.	Лист	№ докум.	Подп.	Дата	4И.463.09.01.000		
Разраб.		Зарецкая			Конус	Лит.	Лист 1	Листов 2
Пров.		Пендерев				И		
Рук.		Пендерев				Новосводоканалниипроект Отдел №5		
Н.контр.		Потутков						

Формат 11

Формат	Зона	Поз.	Обозначение	Наименование	Кол.	Примечание
64		14	4И.463.09.01.013	Диск		
				Лист Б-20 ГОСТ 19903-74 Вст.3сп ГОСТ 14637-79		
				ф110 h14 × ф450 h14	1	23,4 кг
64		15	4И.463.09.01.014	Лист		
				Полоса Б-260×8 ГОСТ 103-76 Вст.3сп ГОСТ 535-79		
				L=1120 h14	8	4,2 кг
64		16	4И.463.09.01.015	Труба		
				Труба 108×10 ГОСТ 8732-78 В10 ГОСТ 8731-74		
				L=600 h14	1	14,4 кг
				Стандартные изделия		
		17		Винт М16×60.48.096 ГОСТ 1482-75	4	

Инв.№ подл. | Подп. и дата | Взам.инв.№ | Инв.№ дубл. | Подп. и дата

Изм.	Лист	№ докум.	Подп.	Дата	4И.463.09.01.000	Лист 2

Формат 11

4И.463.09.01.100 СБ

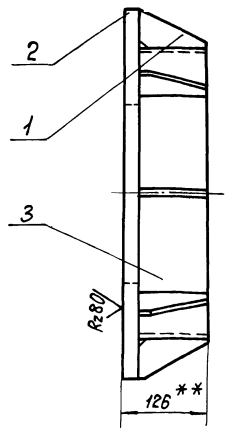

А

Вид А

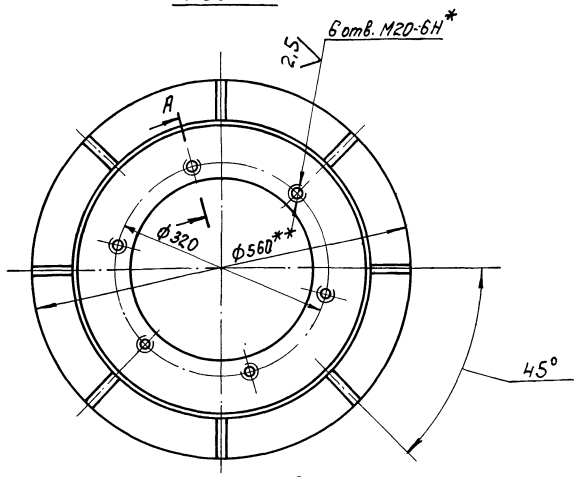

А-А
М1:2

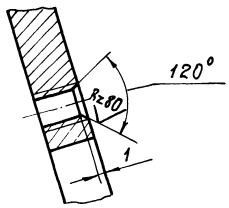

1. Сварку производить по контуру прилегания деталей по ГОСТ 5264-80-Т1-△8.
2. Шероховатость обрабатываемых поверхностей деталей без чертежа - Rz160
3. * Смещение осей от номинального расположения не более ± 1мм.
4. ** Размеры для справок.
5. $\pm \frac{IT14}{2}$.

Изм.	Лист	№ докум.	Подп.	Дата	4И.463.09.01.100 СБ			
Разраб.		Зарецкая			Фланец верхний Сборочный чертеж	Лит.	Масса	Масштаб
Пров.		Пендерев				И	51.0	1:5
Рук.		Пендерев				Лист	Листов 1	
Н.контр.		Потутков				Новосводоканалниипроект Отдел №5		

Копировал: [illegible] 19174-07 21 Формат 12

Альбом III, часть 2

Формат	Зона	Поз.	Обозначение	Наименование	Кол.	Примечание
				Документация		
12			4И.463.09.01.100 СБ	Сборочный чертеж		
				Детали		
11		1	4И.463.09.01.101	Ребро	8	
БЧ		2	4И.463.09.01.102	Фланец		
				Лист Б30 ГОСТ 19903-74 / Вст.3сп ГОСТ 14637-79		
				ф 270 h14 х ф 560 h14	1	38,0 кг
БЧ		3	4И.463.09.01.103	Обечайка		
				Труба 450х10 ГОСТ 8732-78 / Вст.2сп ГОСТ 8731-74		
				L = 100 h14	1	10,8 кг

Инв.№ подл. | Подп. и дата | Взам. инв.№ | Инв.№ дубл. | Подп. и дата

Изм.	Лист	№ докум.	Подп.	Дата
Разраб.		Зарецкая		
Пров.		Пендерев		
Рук.		Пендерев		
Н.контр.		Потутков		

4И.463.09.01.100

Фланец верхний

Сборочный чертеж

Лит.	Лист	Листов
И		1

Москводоканалниипроект, Отдел №5

Формат 11

4И.463.09.01.101

Rz160 ∨(∨)

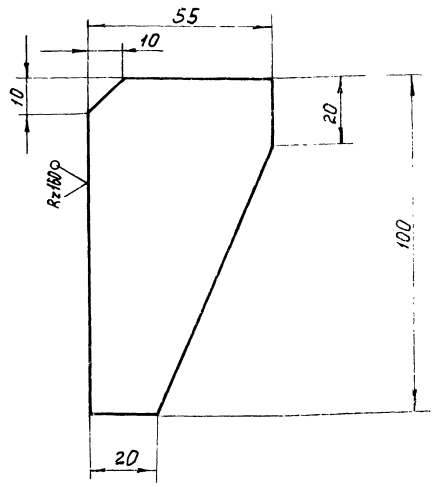

h14.

Инв.№ подл. | Подп. и дата | Взам. инв.№ | Инв.№ дубл. | Подп. и дата

Изм.	Лист	№ докум.	Подп.	Дата
Разраб.		Зарецкая		
Пров.		Пендерев		
Н.контр.		Потутков		

4И.463.09.01.101

Ребро

Лист Б8 ГОСТ 19903-74 / Вст.3сп ГОСТ 14637-79

Лит.	Масса	Масштаб
И	0,25	1:1
Лист	Листов 1	

Москводоканалниипроект, Отдел №5

Формат 11

4И.463.09.01.001

Rz160 ∨(∨)

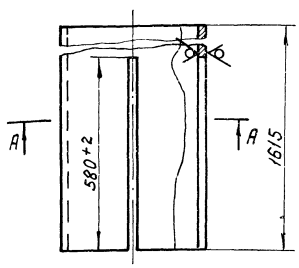

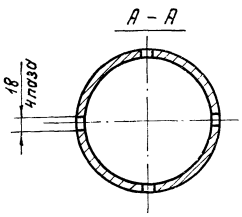

h14; h14.

Инв.№ подл. | Подп. и дата | Взам. инв.№ | Инв.№ дубл. | Подп. и дата

Изм.	Лист	№ докум.	Подп.	Дата
Разраб.		Зарецкая		
Пров.		Пендерев		
Н.контр.		Потутков		

4И.463.09.01.001

Стойка

Труба 426х10 ГОСТ 10704-76 / В Ст.2сп ГОСТ 10705-76

Лит.	Масса	Масштаб
И	156,0	1:10
Лист	Листов 1	

Москводоканалниипроект, Отдел №5

Формат 11

4И.463.09.01.002

Rz80 ∨

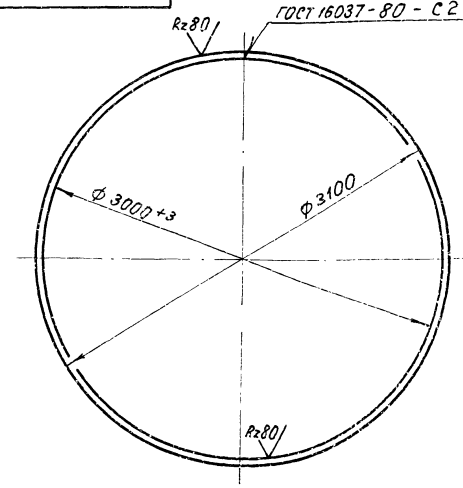

1. Длина развертки L = 9577 мм.
2. h14.

Инв.№ подл. | Подп. и дата | Взам. инв.№ | Инв.№ дубл. | Подп. и дата

Изм.	Лист	№ докум.	Подп.	Дата
Разраб.		Зарецкая		
Пров.		Пендерев		
Н.контр.		Потутков		

4И.463.09.01.002

Ребро кольцевое

Полоса Б-2 8х80 ГОСТ 103-76 / ВСт.3сп ГОСТ 535-79

Лит.	Масса	Масштаб
И	58,7	1:25
Лист	Листов 1	

Москводоканалниипроект, Отдел №5

Копировал: 19174-07 22 Формат 11

ИИ.463.09.01.003

Rz 80 / (√)

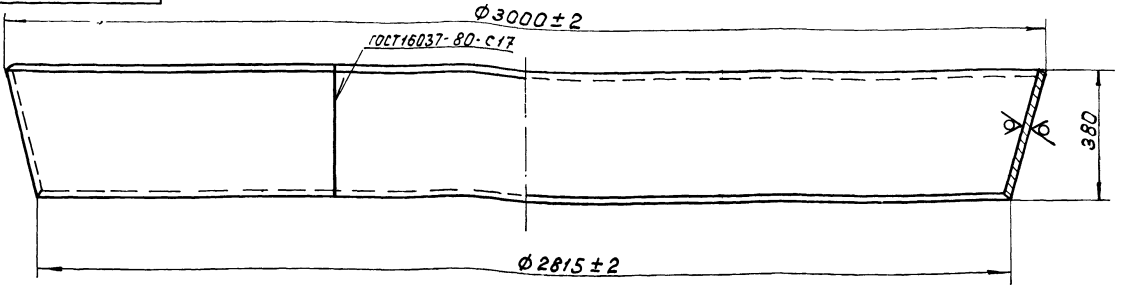

Развертка

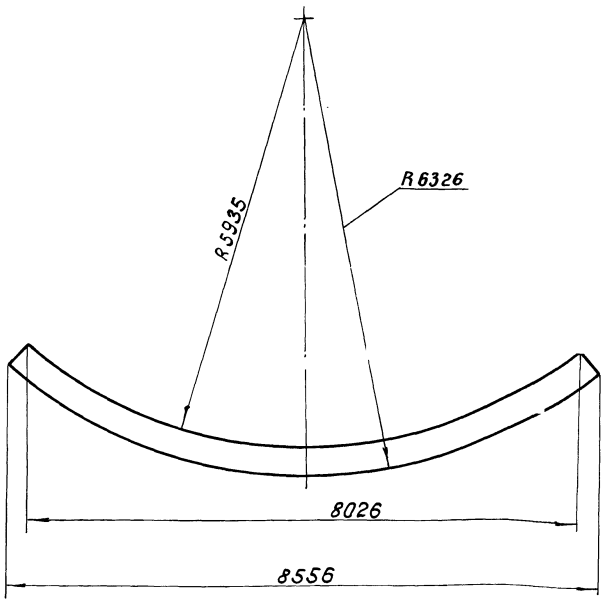

h14.

Изм.	Лист	№ докум.	Подп.	Дата	4И.463.09.01.003			
Разраб.		Зарицкая			Обечайка Верхняя	Лит.	Масса	Масштаб
Пров.		Пендерев				И	121,8	1:10
Н.контр.		Потутков			Лист Б4 ГОСТ 19903-74 / Вст.Зсп ГОСТ 14637-79	Лист	Листов 1	
						Мосводоканалниипроект Отдел №5		

Формат 12

ИИ.463.09.01.004

(√)

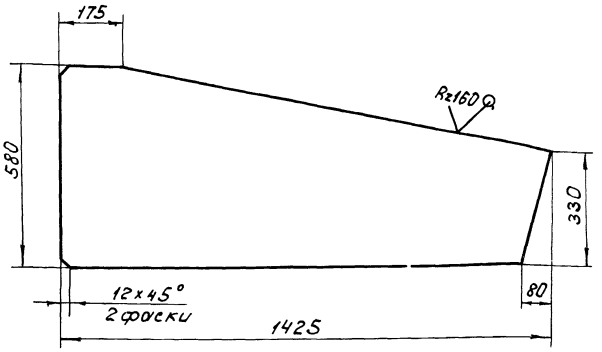

h14; ± IT14/2.

Изм.	Лист	№ докум.	Подп.	Дата	4И 463.09.01.004			
Разраб.		Зарицкая			Ребро	Лит.	Масса	Масштаб
Пров.		Пендерев				И	63,0	1:10
Н.контр.		Потутков			Лист Б16 ГОСТ 19903-74 / Вст.Зсп ГОСТ 14637-79	Лист	Листов 1	
						Мосводоканалниипроект Отдел №5		

Формат 11

ИИ.463.09.01.005

Rz160 / (√)

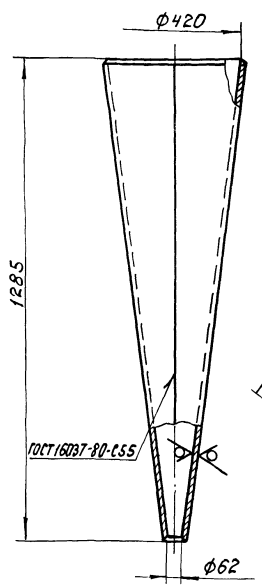

Развертка
М1:20

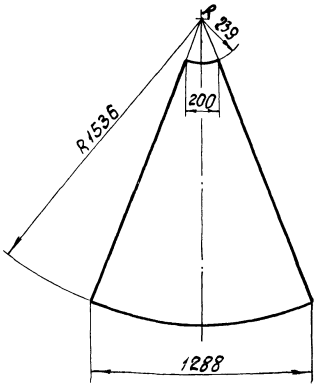

1. H14; h14; ± IT14/2.

Изм.	Лист	№ докум.	Подп.	Дата	4И.463.09.01.005			
Разраб.		Зарицкая			Обечайка внутренняя	Лит.	Масса	Масштаб
Пров.		Пендерев				И	18,0	1:5
Н.контр.		Потутков			Лист Б4 ГОСТ 19903-74 / Вст.Зсп ГОСТ 14637-79	Лист	Листов 1	
						Мосводоканалниипроект Отдел №5		

Копировал: 19174-07 23 Формат 11

Инв.N подл. | Подп. и дата | Взам.инв.N | Инв.N дубл. | Подп. и дата

Инв.№ подл. | Подп. и дата | Взам. инв.№ | Инв.№ дубл. | Подп. и дата

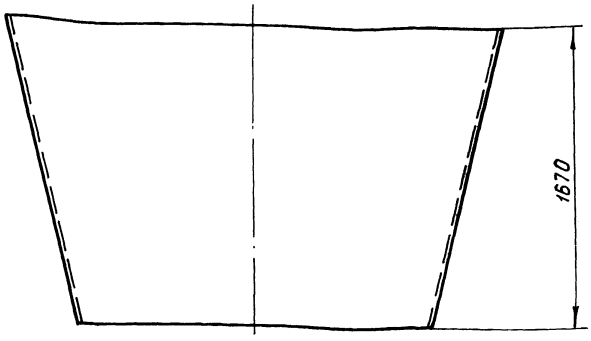

Развертка
М 1:50

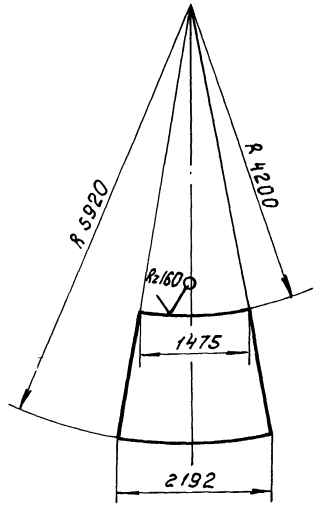

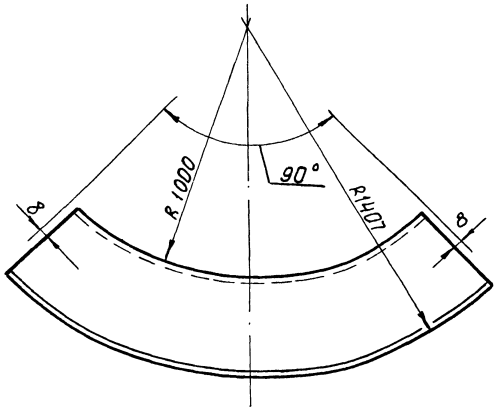

h14; ± IT14/2.

					ИИ.463.09.01.006		
Изм.	Лист	№докум.	Подп.	Дата	Секция нижней обечайки	Лит.	Масса	Масштаб
Разраб.		Зарецкая				И	198	1:20
Пров.		Пендерев				Лист	Листов 1	
Н.контр.		Потутков			Б8 ГОСТ 19903-74 / Лист В Ст.3сп ГОСТ 14637-79	Новосибирскводоканалниипроект Отдел №5		

Формат 12

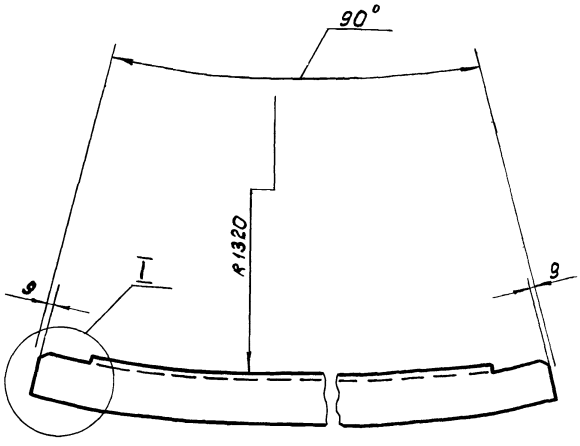

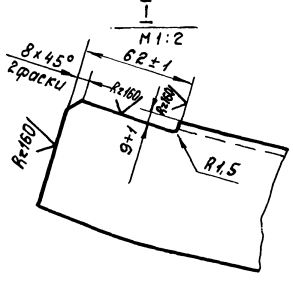

± IT14/2.

					ИИ.463.09.01.007		
Изм.	Лист	№докум.	Подп.	Дата	Секция пояса	Лит.	Масса	Масштаб
Разраб.		Зарецкая				И	18,0	1:5
Пров.		Пендерев				Лист	Листов 1	
Н.контр.		Потутков			Уголок Б-70х70х8 ГОСТ 8509-72 / Вст.3сп ГОСТ 535-79	Новосибирскводоканалниипроект Отдел №5		

Формат 11

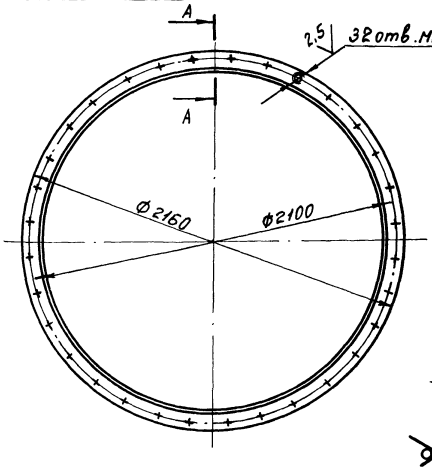

А-А
М1:2

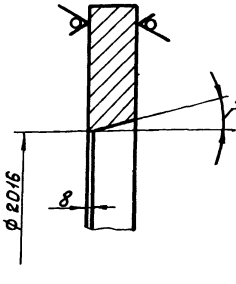

H14; h14; ± IT14/2.

					ИИ.463.09.01.008		
Изм.	Лист	№докум.	Подп.	Дата	Фланец нижний	Лит.	Масса	Масштаб
Разраб.		Зарецкая				И	104,0	1:20
Пров.		Пендерев				Лист	Листов 1	
Н.контр.		Потутков			Лист Б32 ГОСТ 19903-74 / Вст.3сп ГОСТ 14637-79	Новосибирскводоканалниипроект Отдел №5		

Копировал: 19174-07 24

Формат 11

4И.463.09.01.009

Rz160

4И.463.09.01.009 - изображено
4И.463.09.01.009-01 - зеркальное отражение

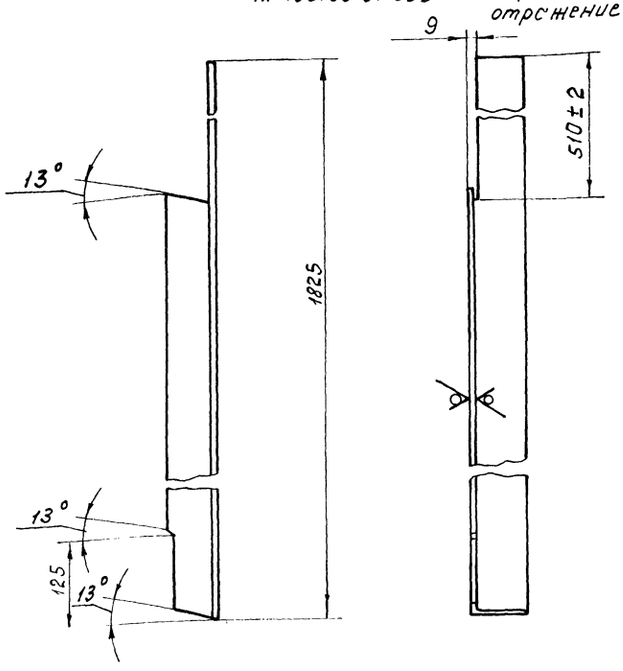

h14; ± IT14/2.

Изм.	Лист	№докум.	Подп.	Дата	4И.463.09.01.009			
Разраб.		Заруцкая			Уголок	Лит.	Масса	Масштаб
Пров.		Пендерев				И	13,5	1:5
						Лист	Листов 1	
Н.контр.		Потутков			Уголок Б-70×70×8 ГОСТ 8509-72 / В Ст.3сп ГОСТ 535-79	Мосводоканал Ниипроект Отдел №5		

формат 11

4И.463.09.01.011

Rz80

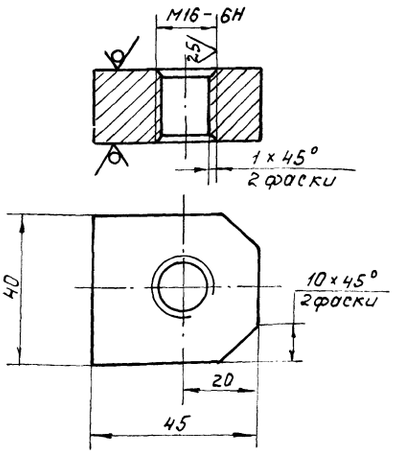

H14; h14; ± IT14/2.

Изм.	Лист	№докум.	Подп.	Дата	4И.463.09.01.011			
Разраб.		Заруцкая			Бобышка	Лит.	Масса	Масштаб
Пров.		Пендерев				И	0,25	1:1
						Лист	Листов 1	
Н.контр.		Потутков			Лист Б20 ГОСТ 19903-74 / В Ст.3сп ГОСТ 14637-79	Мосводоканал Ниипроект Отдел №5		

формат 11

Инв.№подл. | Подп. и дата | Взам.инв.№ | Инв.№дубл. | Подп. и дата

4И.463.09.02.000 СБ

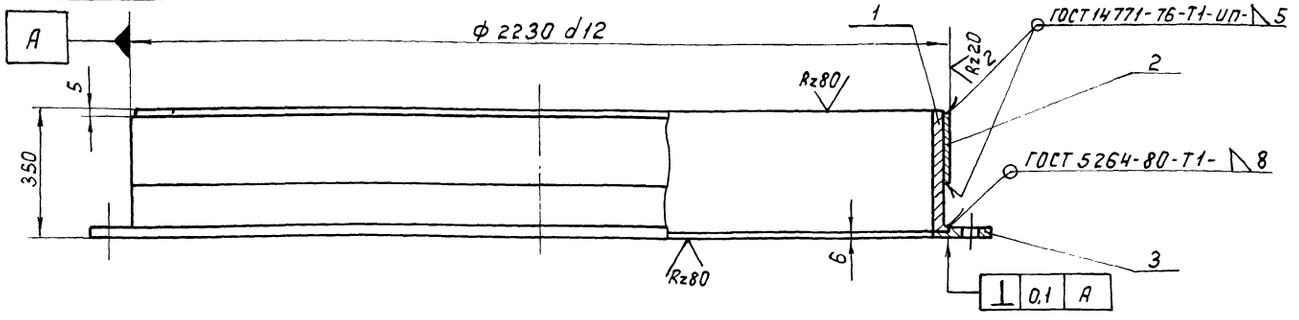

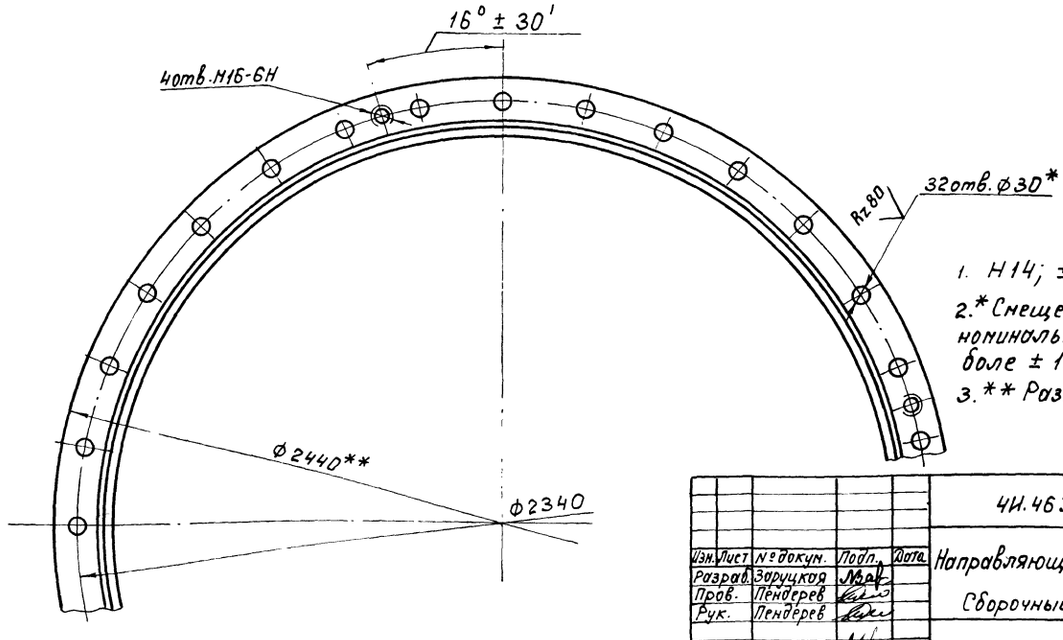

1. H14; ± IT14/2.
2.* Смещение осей отверстий от номинального расположения не более ± 1мм.
3.** Размеры для справок.

Изм.	Лист	№докум.	Подп.	Дата	4И.463.09.02.000 СБ			
Разраб.		Заруцкая			Направляющая нижняя	Лит.	Масса	Масштаб
Пров.		Пендерев			Сборочный чертеж	И	485,0	1:10
Рук.		Пендерев				Лист	Листов:1	
Н.контр.		Потутков				Мосводоканал Ниипроект Отдел №5		

Инв.№подл. | Подп. и дата | Взам.инв.№ | Инв.№дубл. | Подп. и дата

Формат	Зона	Поз.	Обозначение	Наименование	Кол.	Примечание
				Документация		
22			4И.463.09.02.000 СБ	Сборочный чертеж		
				Детали		
11		1	4И.463.09.02.001	Обечайка	1	
11		2	4И.463.09.02.002	Рубашка	1	
11		3	4И.463.09.02.003	Фланец	1	

Инв.№ подл. | Подп. и дата | Взам. инв.№ | Инв.№ дубл. | Подп. и дата

Изм.	Лист	№ докум.	Подп.	Дата
Разраб.		Зарицкая		
Пров.		Пендерев		
Рук.		Пендерев		
Н.контр.		Потутков		

4И.463.09.02.000

Направляющая нижняя

Лит.	Лист	Листов
И		1

Мосводоканалниипроект Отдел №5

Формат 11

4И.463.09.02.001

Rz160 $\sqrt{}$ ($\sqrt{}$)

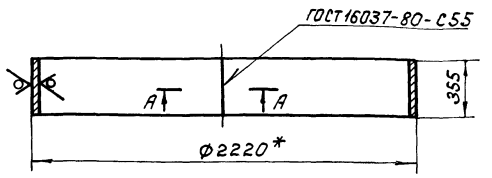

А - А
М1:1

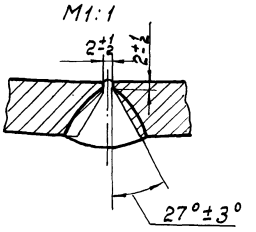

1. Длина развертки L = 6921 мм.
2. h14; $\pm \frac{IT14}{2}$.
3. * Размеры для справок.

Изм.	Лист	№ докум.	Подп.	Дата
Разраб.		Зарицкая		
Пров.		Пендерев		
Н.контр.		Потутков		

4И.463.09.02.001

Обечайка

Лит.	Масса	Масштаб
И	222,0	1:20

Лист	Листов 1

Лист Б16 ГОСТ 19903-74
В Ст.3сп ГОСТ 14637-79

Мосводоканалниипроект Отдел №5

Формат 11

4И.463.09.02.002

Rz80 $\sqrt{}$ ($\sqrt{}$)

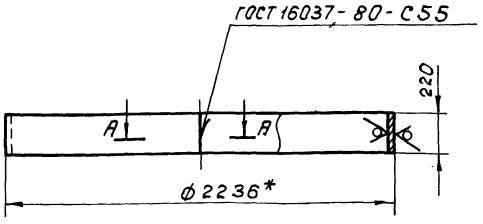

А - А
М1:1

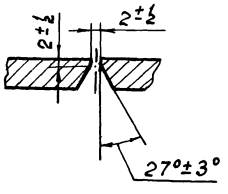

1. Длина развертки L = 6996 мм.
2. h14; $\pm \frac{IT14}{2}$.
3. * Размеры для справок.

Изм.	Лист	№ докум.	Подп.	Дата
Разраб.		Зарицкая		
Пров.		Пендерев		
Н.контр.		Потутков		

4И.463.09.02.002

Рубашка

Лит.	Масса	Масштаб
И	96,0	1:20

Лист	Листов 1

Лист Б8 ГОСТ 19903-74
2х13 ГОСТ 7350-77

Мосводоканалниипроект Отдел №5

Формат 11

4И.463.09.02.003

Rz80 $\sqrt{}$ ($\sqrt{}$)

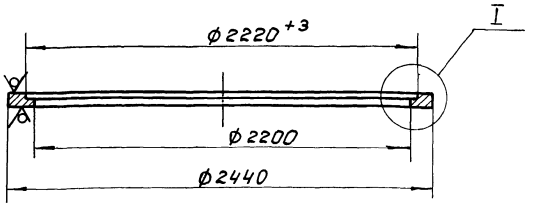

I
М1:2

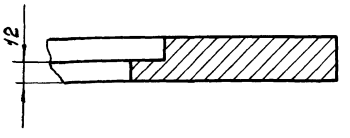

H14; h14; $\pm \frac{IT14}{2}$.

Изм.	Лист	№ докум.	Подп.	Дата
Разраб.		Зарицкая		
Пров.		Пендерев		
Н.контр.		Потутков		

4И.463.09.02.003

Фланец

Лит.	Масса	Масштаб
И	190,0	1:20

Лист	Листов 1

Лист Б26 ГОСТ 19903-74
В Ст.3сп ГОСТ 14637-79

Мосводоканалниипроект Отдел №5

Формат 11

4и.463.09.03.000 СБ

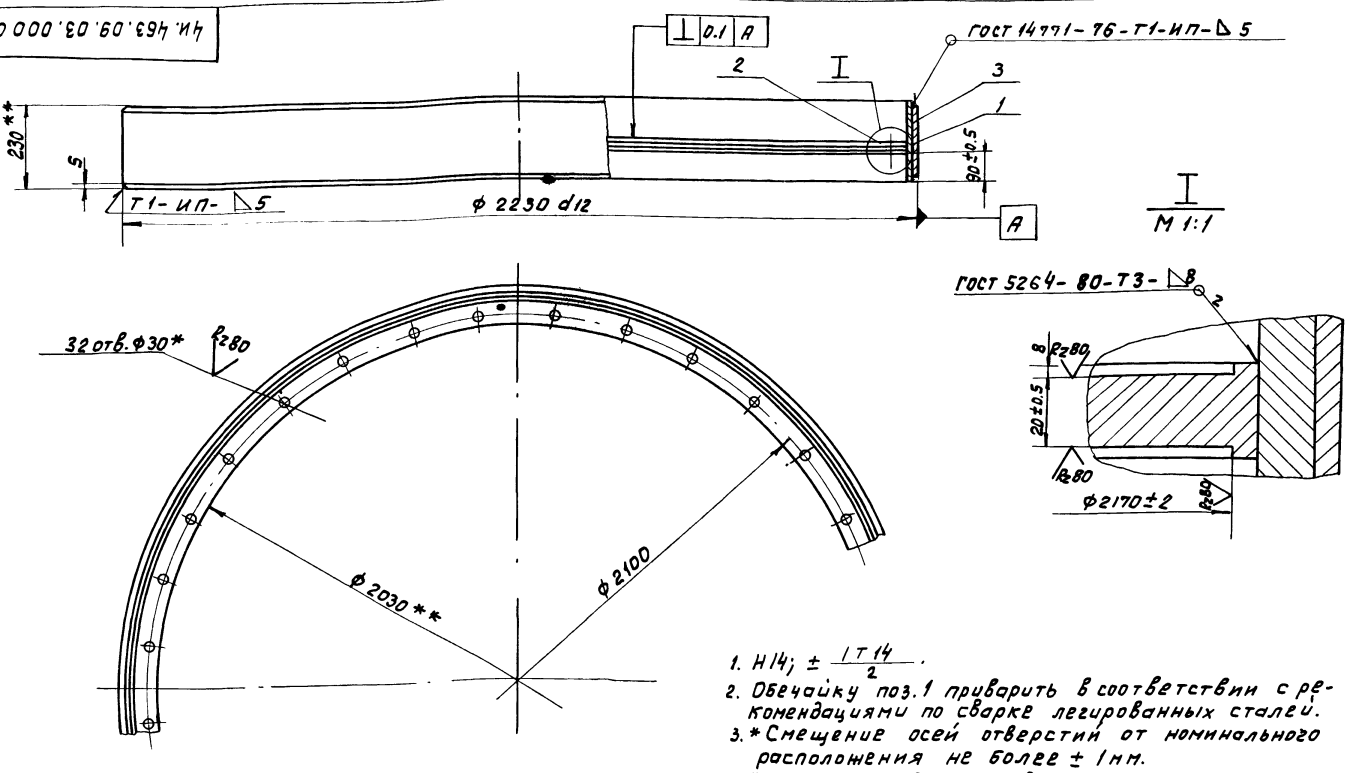

1. H14; ± IT14/2.
2. Обечайку поз.1 приварить в соответствии с рекомендациями по сварке легированных сталей.
3. * Смещение осей отверстий от номинального расположения не более ± 1мм.
4. ** Размеры для справок.

Изм	Лист	№ докум.	Подп.	Дата	4и.463.09.03.000 СБ			
Разраб.		Зарецкая			Направляющая верхняя. Сборочный чертеж	Лит.	Масса	Масшт.
Пров.		Пендерев				И	376.0	1:10
Рук.		Пендерев				Лист	Листов 1	
Н. контр		Потутков				Мосводоканалниипроект Отдел №5		

формат 12

Формат	Зона	Поз.	Обозначение	Наименование		Примечание
				Документация		
12			4и.463.09.03.000 СБ	Сборочный чертеж		
				Детали		
11		1	4и.463.09.03.001	Обечайка	1	
12		2	4и.463.09.03.002	Фланец	1	
11		3	4и.463.09.02.002	Рубашка	1	

Изм	Лист	№ докум.	Подп.	Дата	4и.463.09.03.000			
Разраб		Зарецкая			Направляющая верхняя	Лит.	Лист	Листов
Пров.		Пендерев				И		1
Рук.		Пендерев				Мосводоканалниипроект Отдел №5		
Н.контр		Потутков						

формат 11

4и.463.09.03.001

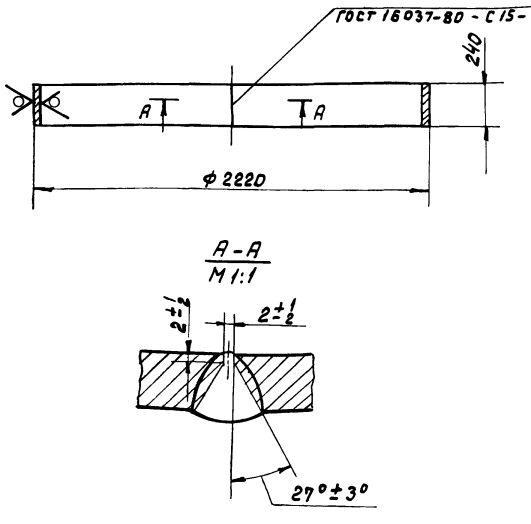

1. Длина развертки L = 6921мм.
2. h 14.
3. Размеры для справок.

Изм	Лист	№ докум.	Подп.	Дата	4и.463.09.03.001			
Разраб.		Зарецкая			Обечайка	Лит.	Масса	Масшт.
Пров.		Пендерев				И	198.6	1:20
Н.контр		Потутков			Лист Б16 ГОСТ 19903-74 В Ст.3 сп ГОСТ 14637-79	Лист	Листов 1	
						Мосводоканалниипроект Отдел №5		

Копировал: 19174-07 27

формат 11

Альбом VI, 4и.463.09.03.000 СБ

Инв.№ подл. | Подп. и дата | Взам. инв.№ | Инв.№ дубл. | Подп. и дата

ИИ.463.09.03.002

Rz80 ▽(▽)

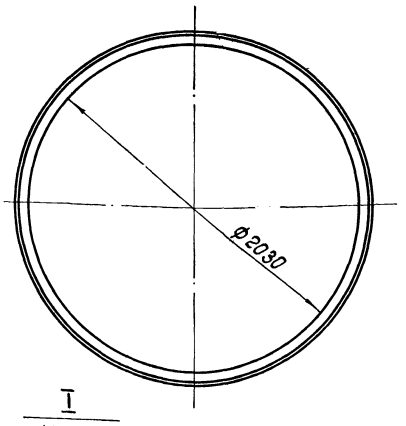

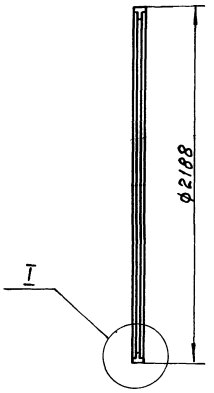

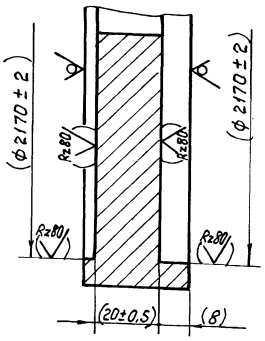

1. H14; h14.
2. Размеры и чистота поверхностей, заключенные в скобки, обеспечить после сборки.

Изм.	Лист	№ докум.	Подп.	Дата	ИИ.463.09.03.002			
Разраб.		Зорицкая			Фланец	Лит.	Масса	Масштаб
Пров.		Пендерев				И	122,0	1:20
Н.контр.		Потутков			Лист Б32 ГОСТ 19903-74 / Вст.3сп ГОСТ 14637-79	Лист	Листов 1	
						Мосводоканалниипроект Отдел №5		

Формат 12

Инв.№ подл. | Подп. и дата | Взам. инв.№ | Инв.№ дубл. | Подп. и дата

Формат	Зона	Поз.	Обозначение	Наименование	Кол.	Примечание
				Документация		
*			ИИ.463.09.04.000 СБ	Сборочный чертеж		22,12
				Детали		
11		1	ИИ.463.09.04.001	Фланец	1	
11		2	ИИ.463.09.04.001-01	Фланец	1	
11		3	ИИ.463.09.01.002	Труба	1	
11		4	ИИ.463.09.04.003	Обечайка	1	
11		5	ИИ.463.09.04.004	Фланец	1	
11		6	ИИ.463.09.04.005	Ребро	10	
11		7	ИИ.463.09.04.006	Фланец	1	
БЧ		8	ИИ.463.09.04.007	Бобышка		
				Круг В50 ГОСТ 2590-71 / Вст.3сп ГОСТ 535-79		
				L=25 h14	3	0,38

Изм.	Лист	№ докум.	Подп.	Дата	ИИ.463.09.04.000			
Разраб.		Зорицкая			Основание	Лит.	Лист	Листов
Пров.		Пендерев				И	1	1
Н.контр.		Потутков				Мосводоканалниипроект Отдел №5		

Формат 11

Rz80 ▽(▽)

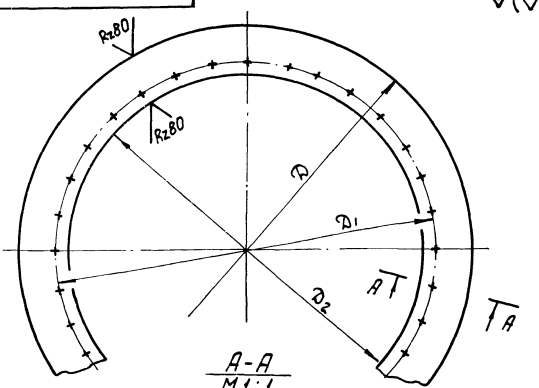

Обозначение	Размеры, мм					Материал	Масса, кг
	D	D1	D2	d	C		
ИИ.463.09.04.001	2782	2340	2200	М24	2,5	Лист Б20 ГОСТ 19903-74 / Вст.3сп ГОСТ 14637-79	325,0
ИИ.463.09.04.001-01	2160	2100	2002	ф30	–	Лист Б26 ГОСТ 19903-74 / Вст.3сп ГОСТ 14637-79	101,0

H14; h14; $\pm \frac{IT14}{2}$.

Изм.	Лист	№ докум.	Подп.	Дата	ИИ.463.09.04.001			
Разраб.		Зорицкая			Фланец	Лит.	Масса	Масштаб
Пров.		Пендерев				И	см. табл.	–
Н.контр.		Потутков			см. табл.	Лист	Листов 1	
						Мосводоканалниипроект Отдел №5		

Копировал: [illegible] 19174-07 28 Формат 11

4И.463.09.04.000СБ

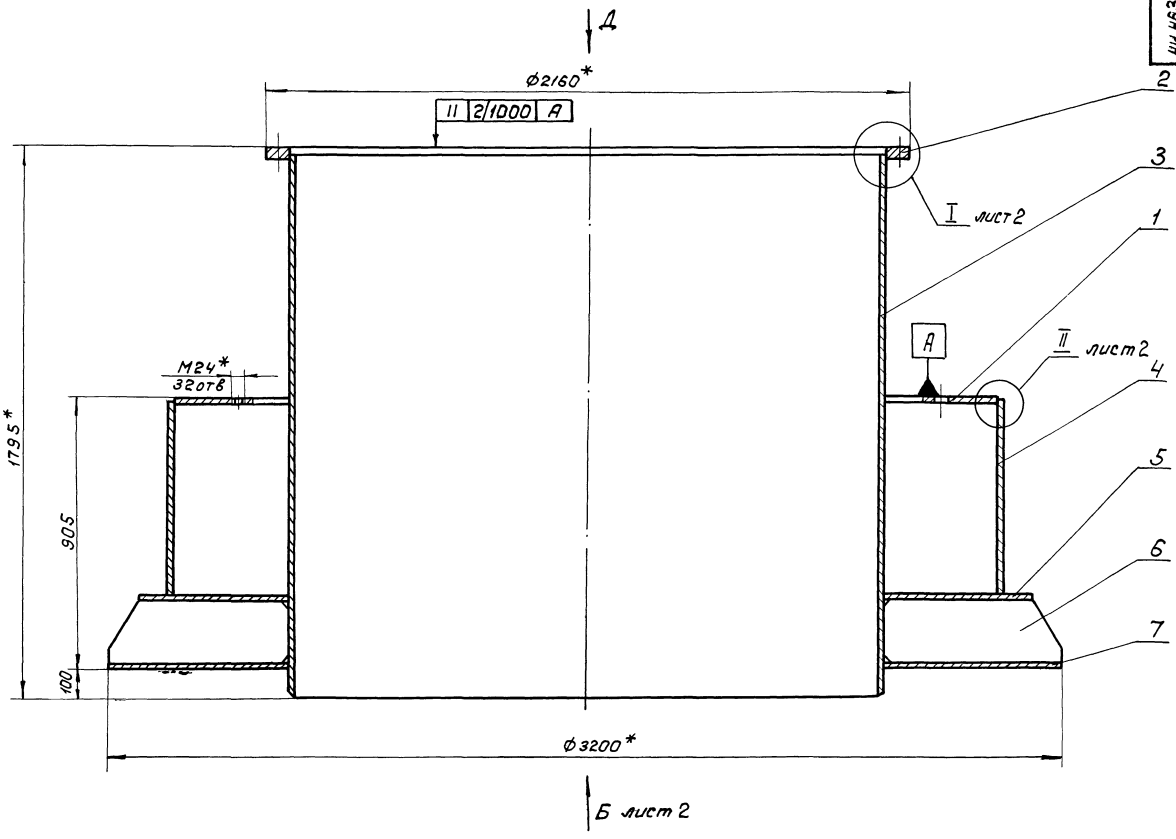

Вид Д
М 1:20

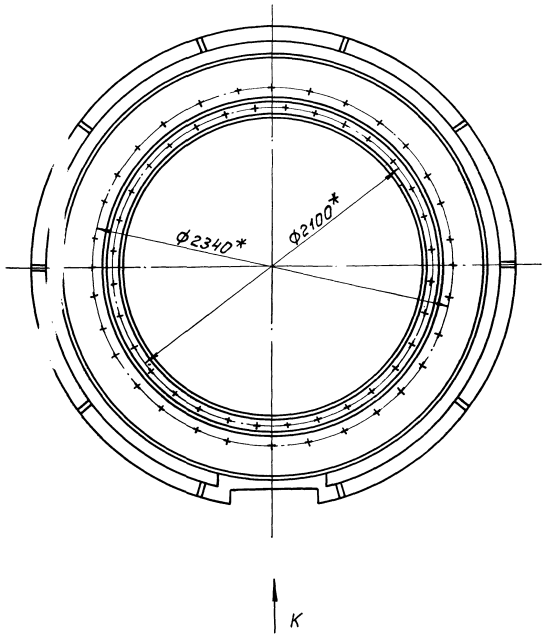

Вид К

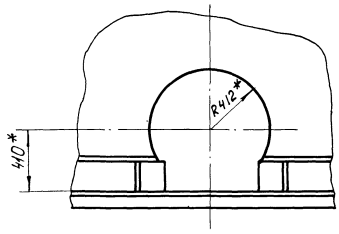

1. $H14; \pm \frac{IT14}{2}$.
2. Сварку производить по контуру прилегания деталей по ГОСТ 5264-80-Т1-△ 8, кроме мест обозначенных особо.
3. Шероховатость обрабатываемых поверхностей деталей без чертежа $R_z 160$.
4. * Размеры для справок.

					4И.463.09.04.000 СБ		
Изм.	Лист	№ докум.	Подп.	Дата			
Разраб.		Зарецкая			Основание сборочный чертеж	Лит	Масса	Масштаб
Пров.		Пендерев				И	2760,0	1:10
Рук.		Пендерев				Лист 1	Листов 2	
Н.контр.		Потутков				Мосводоканалниипроект Отдел №5		

Копировал: Шр 19174-07 29 Формат А2

Инв.№подл. | Подп. и дата | Взам.инв.№ | Инв.№дубл. | Подп. и дата

ИИ.463.09.04.000 СБ

Альбом VI, часть 2

Вид Б
М1:20 лист 1

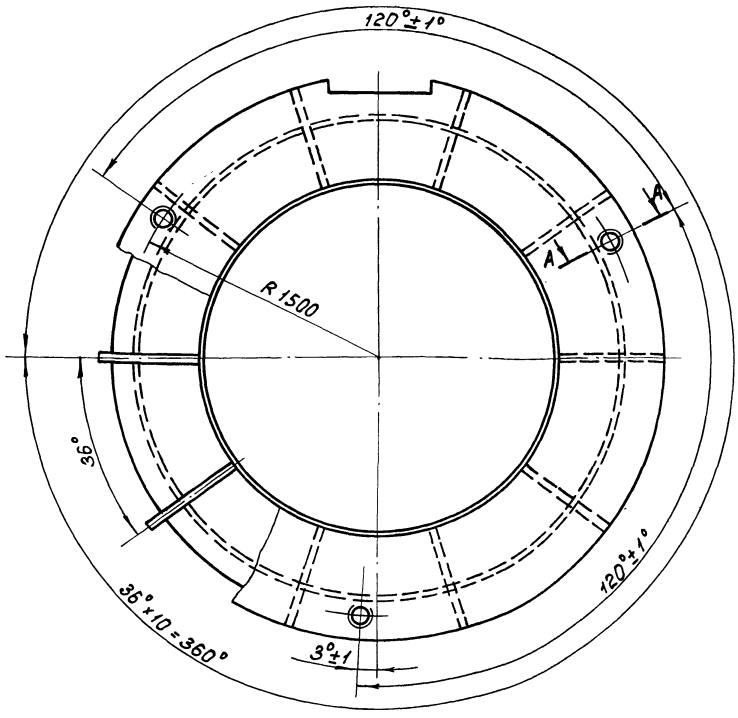

I
М1:2 лист 1

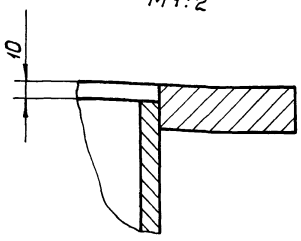

А – А
М1:2

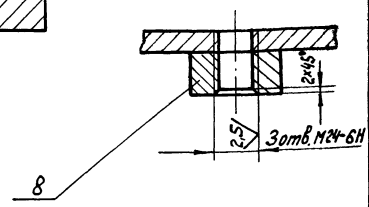

II
М1:2 лист 1

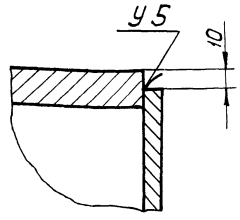

Изм.	Лист	№ докум.	Подп.	Дата	ИИ.463.09.04.000 СБ	Лист 2

Формат 12

Инв.№ подл. | Подп. и дата | Взам.инв.№ | Инв.№ дубл. | Подп. и дата

ИИ.463.09.04.002

Rz160 ▽(▽)

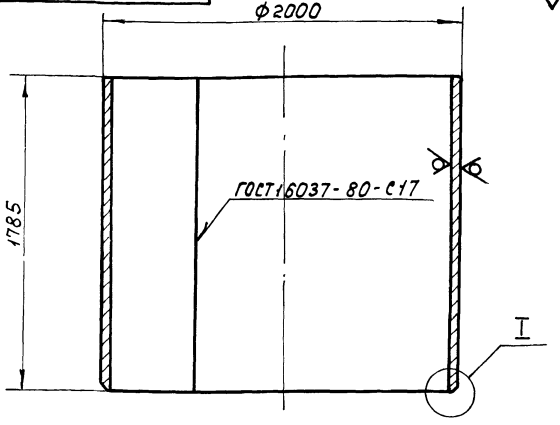

I
М1:1

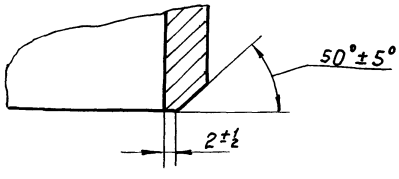

h14 .

Изм.	Лист	№ докум.	Подп.	Дата	ИИ.463.09.04.002		
Разраб.	Зарицкая				Труба	Лит. И	Масса 1039,0	Масштаб 1:20
Пров.	Пендерев					Лист	Листов 1	
Н.контр.	Потутков				Лист Б12 ГОСТ 19903-74 В Ст.3сп ГОСТ 14637-79	Мосводоканалниипроект Отдел №5		

Формат 11

Инв.№ подл. | Подп. и дата | Взам.инв.№ | Инв.№ дубл. | Подп. и дата

ИИ.463.09.04.003

Rz160 ▽(▽)

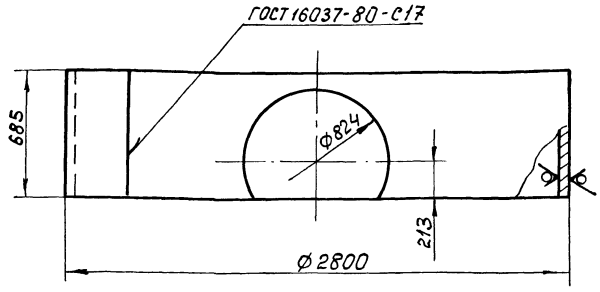

H14; h14; ± IT14/2 .

Изм.	Лист	№ докум.	Подп.	Дата	ИИ.436.09.04.003		
Разраб.	Зарицкая				Обечайка	Лит. И	Масса 350,0	Масштаб 1:20
Пров.	Пендерев					Лист	Листов 1	
Н.контр.	Потутков				Лист Б8 ГОСТ 19903-74 В Ст.3сп ГОСТ 14637-79	Мосводоканалниипроект Отдел №5		

Формат 11

4И.463.09.04.004

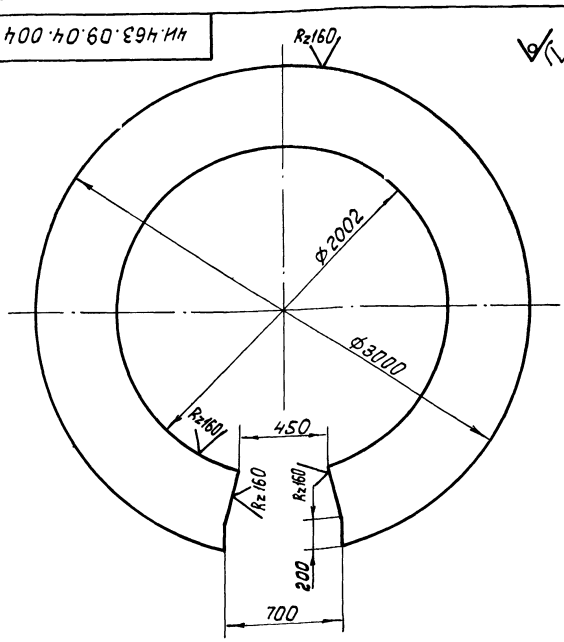

H14; h14; ± IT14/2.

Изм.	Лист	№ докум.	Подп.	Дата	4И.463.09.04.004			
Разраб.		Заруцкая			Фланец	Лит.	Масса	Масштаб
Пров.		Пендерев				И	367,0	1:20
Н.контр.		Потутков			Лист Б12 ГОСТ 19903-74 / В Ст.3сп ГОСТ14637-79	Лист	Листов 1	
						Мосводоканалниипроект Отдел №5		

Инв.№ подл. | Подп. и дата | Взам.инв.№ | Инв.№ дубл. | Подп. и дата

формат 11

4И.463.09.04.005

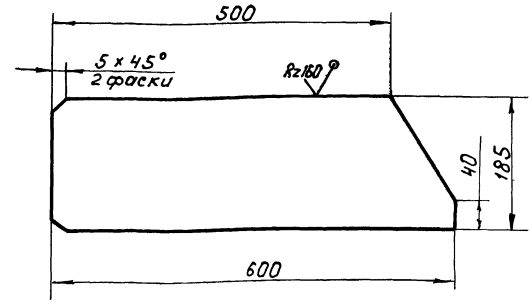

h14; ± IT14/2.

Изм.	Лист	№ докум.	Подп.	Дата	4И.463.09.04.005			
Разраб.		Заруцкая			Ребро	Лит.	Масса	Масштаб
Пров.		Пендерев				И	10,4	1:5
Н.контр.		Потутков			Лист Б12 ГОСТ 19903-74 / В Ст.3сп ГОСТ14637-79	Лист	Листов 1	
						Мосводоканалниипроект Отдел №5		

Инв.№ подл. | Подп. и дата | Взам.инв.№ | Инв.№ дубл. | Подп. и дата

формат 11

4И.463.09.04.006

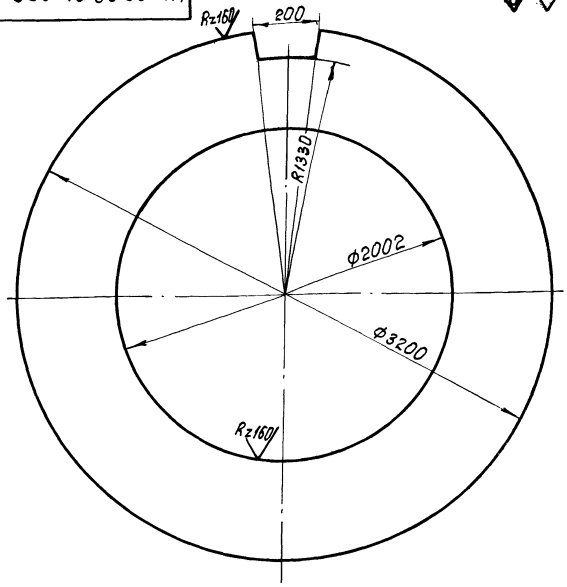

1. H14; h14; ± IT14/2.
2.* Размеры для справок.

Изм.	Лист	№ докум.	Подп.	Дата	4И.463.09.04.006			
Разраб.		Заруцкая			Фланец	Лит.	Масса	Масштаб
Пров.		Пендерев				И	369,0	1:20
Н.контр.		Потутков			Лист Б12 ГОСТ 19903-74 / В Ст.3сп ГОСТ14637-79	Лист	Листов 1	
						Мосводоканалниипроект Отдел №5		

Инв.№ подл. | Подп. и дата | Взам.инв.№ | Инв.№ дубл. | Подп. и дата

формат 11

Формат	Зона	Поз.	Обозначение	Наименование	Кол.	Примечание
				Документация		
12			4И.463.09.05.000 СБ	Сборочный чертеж		
				Детали		
11		1	4И.463.09.05.001	Труба	1	
Б4		2	4И.463.09.05.002	Диск		
				Лист Б4 ГОСТ 19903-74 / В Ст.3сп ГОСТ14637-79		
				Ф62h14 × Ф80h14	1	0,03 кг
Б4		3	4И.463.09.05.003	Патрубок		
				Труба 80×4 ГОСТ 8734-75 / В10 ГОСТ 8733-74		
				L = 35h14	1	0,17 кг

Изм.	Лист	№ докум.	Подп.	Дата	4И.463.09.05.000			
Разраб.		Заруцкая			Труба для кабеля	Лит.	Лист	Листов
Пров.		Пендерев				И		1
Н.контр.		Потутков				Мосводоканалниипроект Отдел №5		

Инв.№ подл. | Подп. и дата | Взам.инв.№ | Инв.№ дубл. | Подп. и дата

Альбом VI, часть

4И.463.09.05.000 СБ

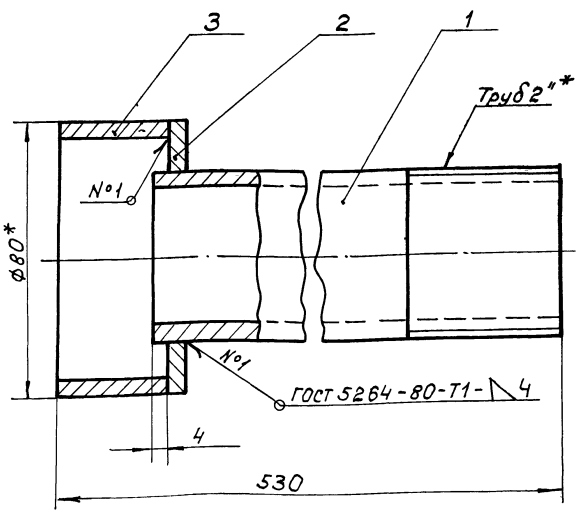

1. Шероховатость обрабатываемых поверхностей деталей без чертежа – Rz160.
2. * Размеры для справок.
3. $h14; \pm \frac{IT14}{2}$.

Изм.	Лист	№ докум.	Подп.	Дата	4И.463.09.05.000 СБ	Лит.	Масса	Масштаб
Разраб.		Заруцкая			Труба для кабеля	И	2,64	1:1
Пров.		Пендерев			Сборочный чертеж	Лист	Листов 1	
Рук.		Пендерев				Мосводоканал Ниипроект Отдел №5		
Н.контр.		Потутков						

Инв. № подл. | Подп. и дата | Взам. инв. № | Инв. № дубл. | Подп. и дата

формат 11

4И.463.09.05.001

Rz80

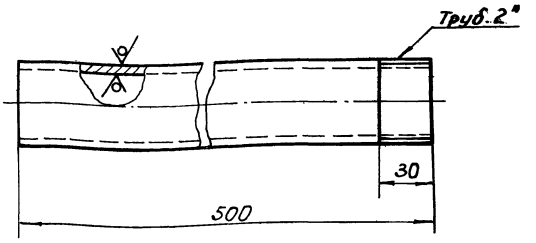

$h14; \pm \frac{IT14}{2}$.

Изм.	Лист	№ докум.	Подп.	Дата	4И.463.09.05.001	Лит.	Масса	Масштаб
Разраб.		Заруцкая			Труба	И	2,44	1:2
Пров.		Пендерев				Лист	Листов 1	
Н.контр.		Потутков			Труба 50×3,5 ГОСТ 3262-75	Мосводоканал Ниипроект Отдел №5		

Инв. № подл. | Подп. и дата | Взам. инв. № | Инв. № дубл. | Подп. и дата

формат 11

4И.463.09.00.001

Rz80

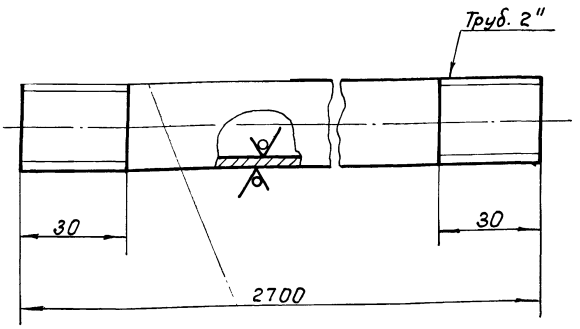

$h14; \pm \frac{IT14}{2}$.

Изм.	Лист	№ докум.	Подп.	Дата	4И.463.09.00.001	Лит.	Масса	Масштаб
Разраб.		Заруцкая			Труба	И	13,2	1:2
Пров.		Пендерев				Лист	Листов 1	
Н.контр.		Потутков			Труба 50×3,5 ГОСТ 3262-75	Мосводоканал Ниипроект Отдел №5		

Инв. № подл. | Подп. и дата | Взам. инв. № | Инв. № дубл. | Подп. и дата

формат 11

4И.463.09.00.002

Rz320

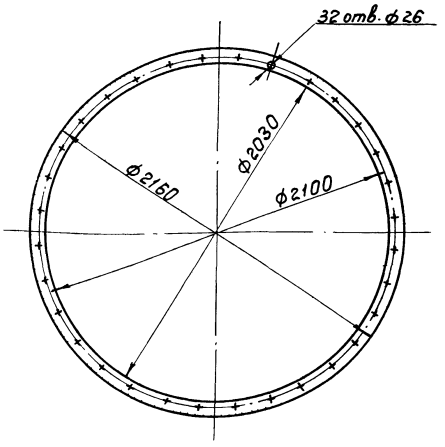

Изм.	Лист	№ докум.	Подп.	Дата	4И.463.09.00.002	Лит.	Масса	Масштаб
Разраб.		Заруцкая			Прокладка	И	5,2	1:20
Пров.		Пендерев				Лист	Листов: 1	
Н.контр.		Потутков			Пластина I ПМ6-М-3-1,2 ГОСТ 7338-77	Мосводоканал Ниипроект Отдел №5		

Инв. № подл. | Подп. и дата | Взам. инв. № | Инв. № дубл. | Подп. и дата

копировал: 19174-07 32

формат 11

4И.463.10.00.000 СБ

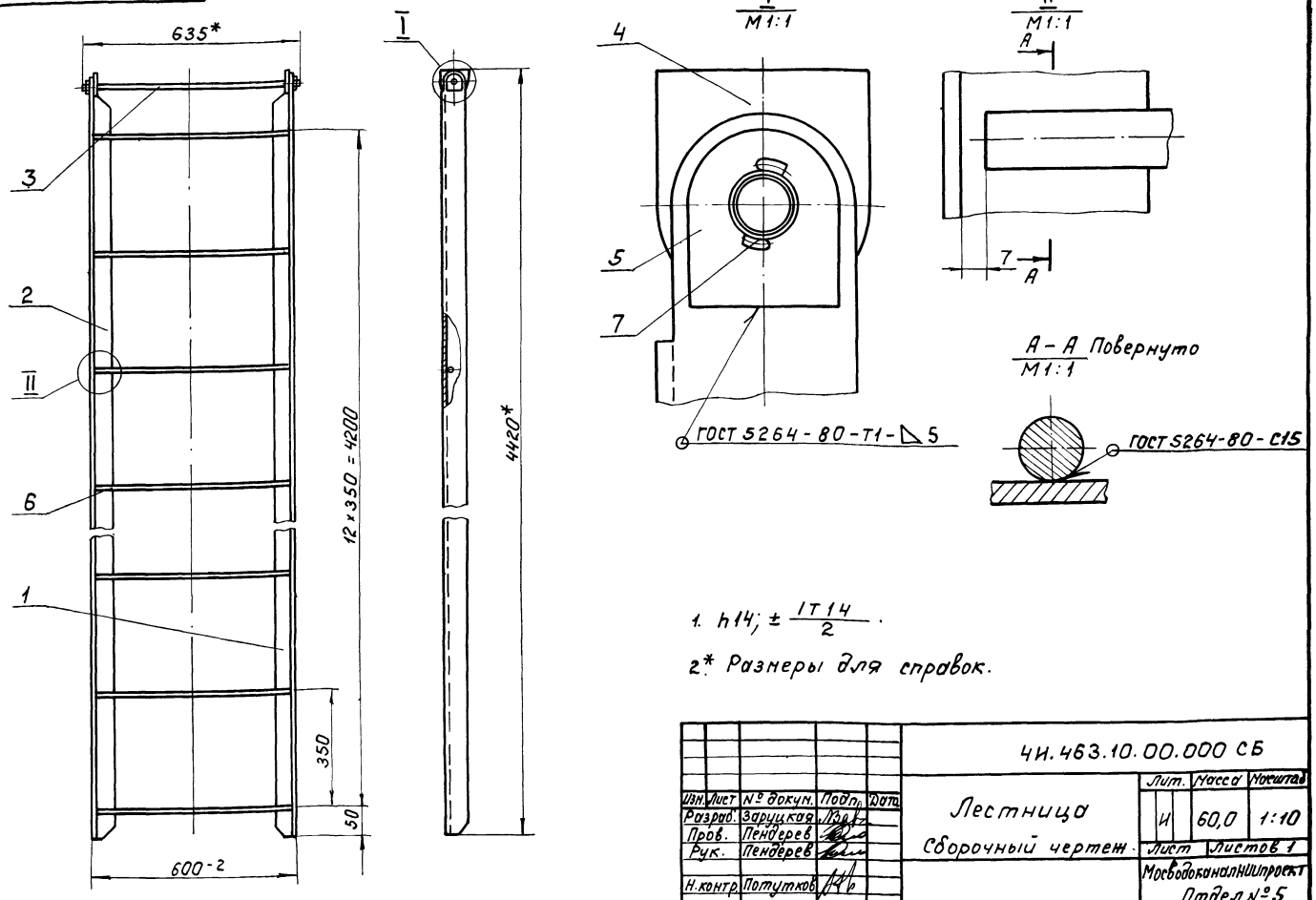

1. h14; ± IT14/2.

2.* Размеры для справок.

Изм.	Лист	№ докум.	Подп.	Дата	4И.463.10.00.000 СБ	Лит.	Масса	Масштаб
Разраб.		Заруцкая			Лестница	И	60,0	1:10
Пров.		Пендерев			Сборочный чертеж	Лист	Листов 1	
Рук.		Пендерев				Мосводоканалниипроект Отдел №5		
Н.контр.		Потутков						

Формат 12

Формат	Зона	Поз.	Обозначение	Наименование	Кол.	Примечание
				Документация		
12			4И.463.10.00.000 СБ	Сборочный чертеж		
				Детали		
11		1	4И.463.10.00.001	Стойка	1	
11		2	4И.463.10.00.001-01	Стойка	1	
11		3	4И.463.10.00.002	Стяжка	1	
11		4	4И.463.10.00.003	Ушко	2	
11		5	4И.463.10.00.003-01	Ушко	2	
6.4		6	4И.463.10.00.004	Ступень		
				Круг В18 ГОСТ 2590-71 / В Ст.3сп ГОСТ 535-75		
				L=575 h14	13	1,15 кг
				Стандартные изделия		
		7		Шплинт 5×28-001		
				ГОСТ 397-79	2	

Изм.	Лист	№ докум.	Подп.	Дата	4И.463.10.00.000	Лит.	Лист	Листов
Разраб.		Заруцкая			Лестница	И		1
Пров.		Пендерев				Мосводоканалниипроект Отдел №5		
Рук.		Пендерев						
Н.контр.		Потутков						

Формат 11

4И.463.10.00.001

Rz80 (√)

4И.463.10.00.001 – изображено

4И.463.10.00.001-01 – зеркальное отражение

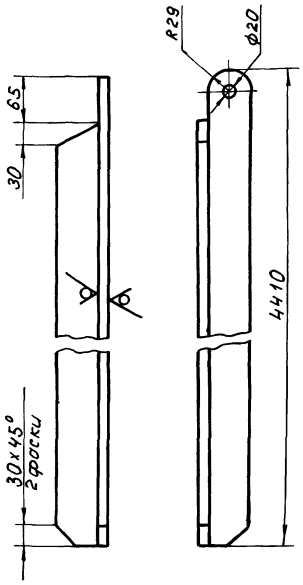

h14; ± IT14/2.

Изм.	Лист	№ докум.	Подп.	Дата	4И.463.10.00.001	Лит	Масса	Масштаб
Разраб.		Заруцкая			Стойка	И	21,0	1:5
Пров.		Пендерев				Лист	Листов 1	
Н.контр.		Потутков			Уголок Б-63×63×5 ГОСТ 8509-72 / Вст.3сп ГОСТ 535-79	Мосводоканалниипроект Отдел №5		

Формат 11

копировал. 19174-07 33

4И.463.10.00.002

Rz80 √(√)

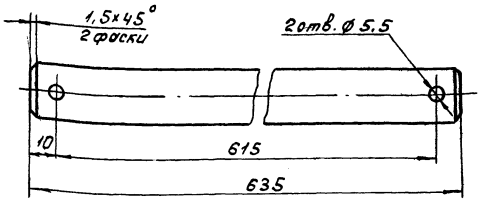

Н14; h14; ± IT14/2.

Изм.	Лист	№ докум.	Подп.	Дата
Разраб.		Зарецкая		
Пров.		Пендерев		
Н. контр.		Потутков		

4И.463.10.00.002

Стяжка

Лит.	Масса	Масштаб
И	1,26	1:1

Лист | Листов 1

Круг В18 ГОСТ 2590-71 / Вст.3сп ГОСТ 535-79

Мосводоканалниипроект Отдел №5

Формат 11

4И.463.10.00.003

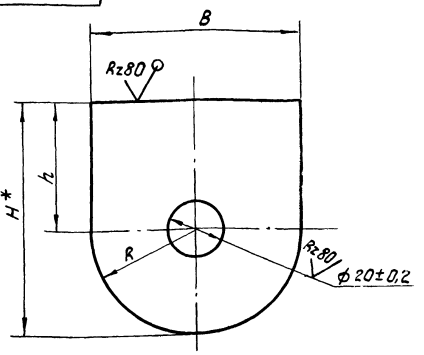

Обозначение	Размеры, мм				Масса, кг
	B	H*	h	R	
4И.463.10.00.003	65	72,5	40	32,5	0,16
4И.463.10.00.003-01	45	52,5	30	22,5	0,1

1. h14; ± IT14/2.

2.* Размер для справок.

Изм.	Лист	№ докум.	Подп.	Дата
Разраб.		Зарецкая		
Пров.		Пендерев		
Н. контр.		Потутков		

4И.463.10.00.003

Ушко

Лит.	Масса	Масштаб
И	см. табл.	—

Лист | Листов 1

Лист Б5 ГОСТ 19903-74 / Вст.3сп ГОСТ 14637-79

Мосводоканалниипроект Отдел №5

Формат 11

Формат	Зона	Поз.	Обозначение	Наименование	Кол.	Примечание
				Документация		
А2			4И.463.11.00.000СБ	Сборочный чертеж		
				Сборочные единицы		
А1		1	4И.463.11.01.000	Корпус сосуна	1	
А1		2	4И.463.11.02.000	Скребок торцевой	1	
А1		3	4И.463.11.03.000	Скребок	1	
А1		4	4И.463.11.03.000-01	Скребок	1	
				Стандартные изделия		
		5		Болт М12х30.58.096		
				ГОСТ 7798-70	10	
		6		Гайка М12.5.096		
				ГОСТ 5915-70	10	
		7		Шайба 12.02.096		
				ГОСТ 11371-78	2	

Изм.	Лист	№ докум.	Подп.	Дата
Разраб.		Зарецкая		
Пров.		Пендерев		
Рук.		Пендерев		
Н. контр.		Потутков		

4И.463.11.00.000

Сосун

Лит.	Лист	Листов
И		1

Мосводоканалниипроект Отдел №5

Формат 11

Формат	Зона	Поз.	Обозначение	Наименование	Кол.	Примечание
				Документация		
А2			4И.463.11.01.000СБ	Сборочный чертеж		
				Детали		
А2		1	4И.463.11.01.001	Стенка боковая	1	
А2		2	4И.463.11.01.002	Отросток	1	
А2		3	4И.463.11.01.003	Стенка верхняя	1	
А2		4	4И.463.11.01.004	Днище	1	
А1		5	4И.463.11.01.005	Угольник	1	
А1		6	4И.463.11.01.006	Угольник	1	
А1		7	4И.463.11.01.006-01	Угольник	1	
А1		8	4И.463.11.01.007	Угольник	6	

Изм.	Лист	№ докум.	Подп.	Дата
Разраб.		Зарецкая		
Пров.		Пендерев		
Рук.		Пендерев		
Н. контр.		Потутков		

4И.463.11.01.000

Корпус сосуна

Лит.	Лист	Листов
И		1

Мосводоканалниипроект Отдел №5

Формат 11

Альбом VI, 402-1-0.2

Инв. № подл. | Подп. и дата | Взам. инв. № | Инв. № дубл. | Подп. и дата

Копировал: 19174-07 34

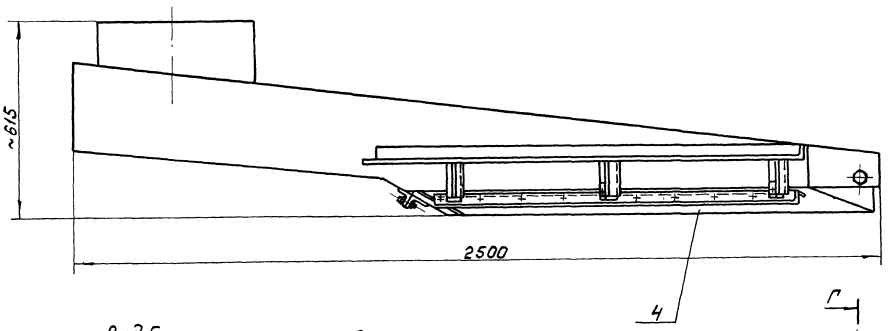

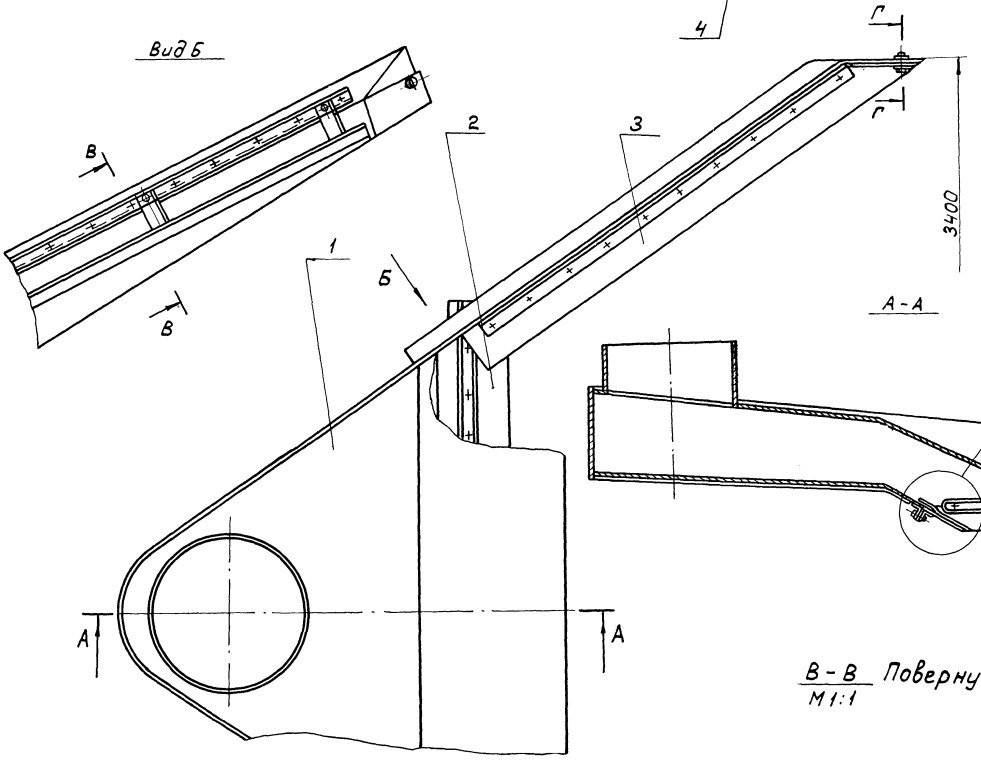

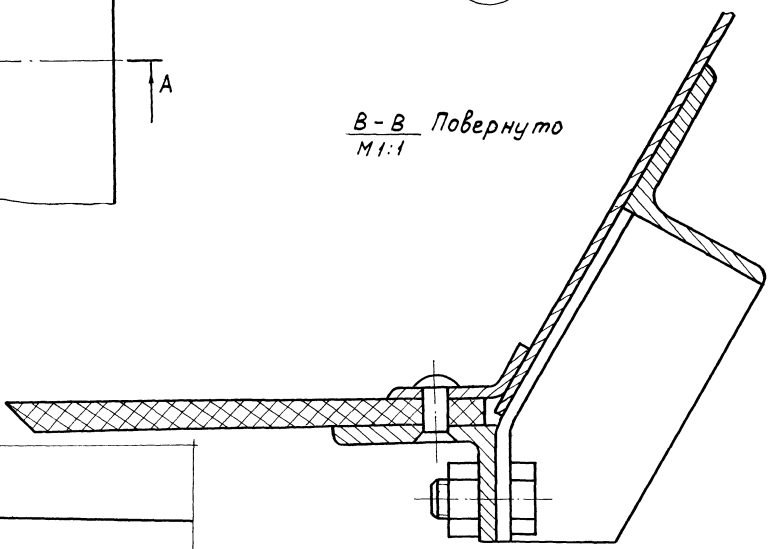

I
М1:1

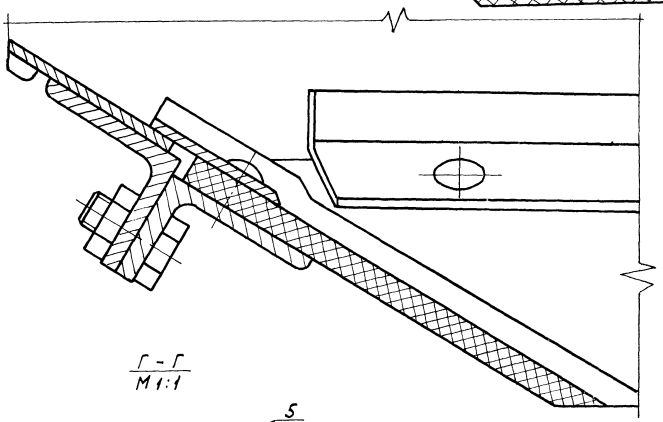

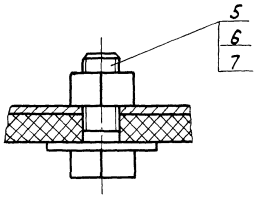

Все размеры для справок.

					4И.463.11.00.000 СБ		
Изм.	Лист	№ докум.	Подп.	Дата			
Разраб.		Зарецкая			Сосун Сборочный чертеж	Лит.	Масса / Масштаб
Пров.		Пендерев				И	145,0 / 1:10
Рук.		Пендерев				Лист	Листов 1
Н.контр.		Потутков				Нововодоканалпроект Отдел № 5	

копировал: 19174-07 35 формат А2

Инв. № подл. | Подп. и дата | Взам. инв. № | Инв. № дубл. | Подп. и дата

4И.463.11.01.000 СБ

Альбом VI, лист 2

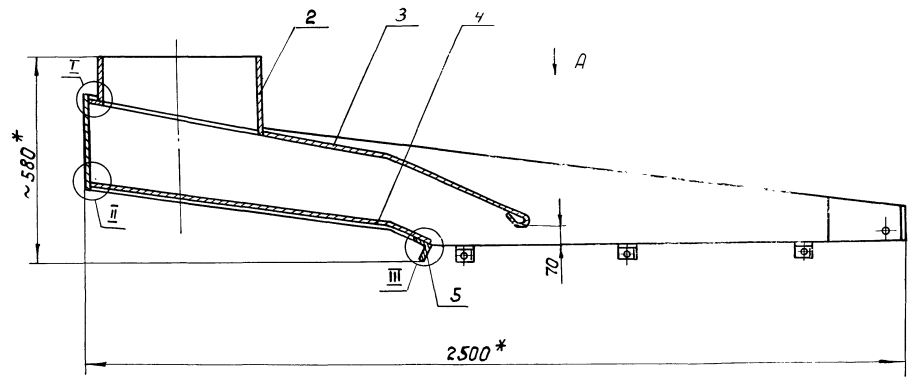

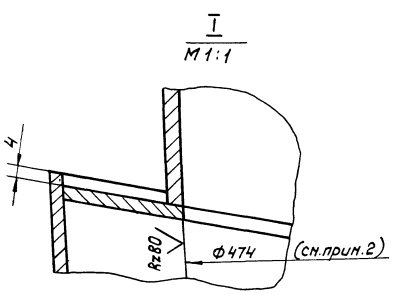

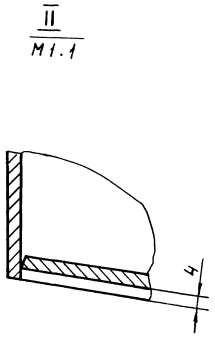

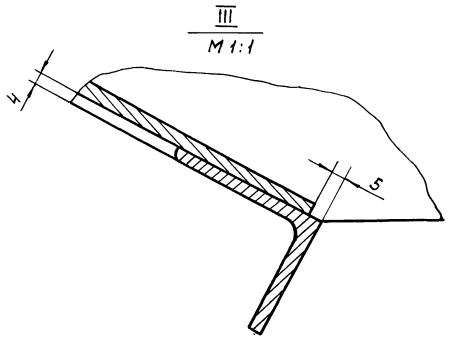

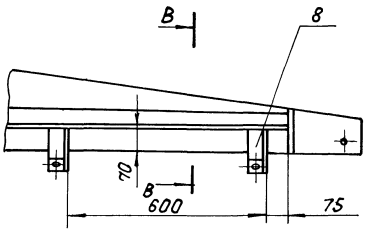

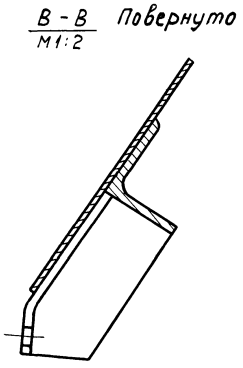

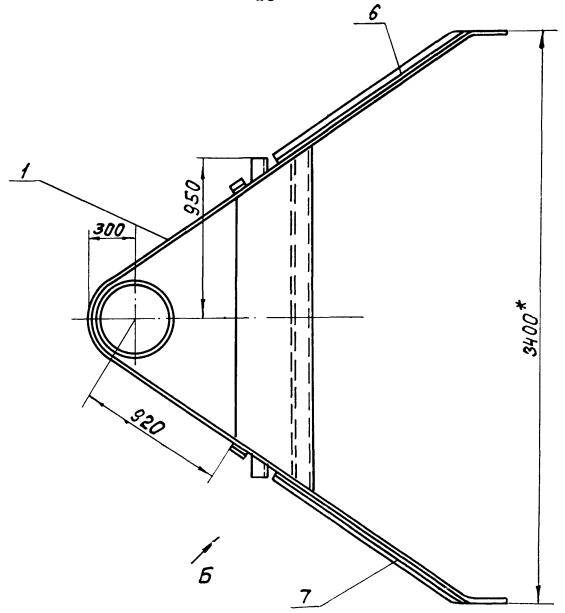

1. $\pm \frac{IT14}{2}$.
2. Отверстие ф474 в верхней стенке сосуна поз. 3 вырезать по отростку поз. 2.
3. Сварку производить по контуру прилегания деталей по ГОСТ 5264-80-Т1-△3.
4. * Размеры для справок.

					4И.463.11.01.000 СБ			
Изм.	Лист	№ докум.	Подп.	Дата	Корпус сосуна Сборочный чертеж	Лит.	Масса	Масштаб
Разраб.		Заруцкая				И	115,0	1:10
Пров.		Пендерев				Лист	Листов 1	
Рук.		Пендерев						
Н.контр.		Потутков				Мосводоканал Ниипроект Отдел № 5		

Инв. № подл. | Подп. и дата | Взам. инв. № | Инв. № дубл. | Подп. и дата

Альбом VI, часть 2

Инв.№ подл. | Подп. и дата | Взам.инв.№ | Инв.№ дубл. | Подп. и дата

4И.463.11.01.001

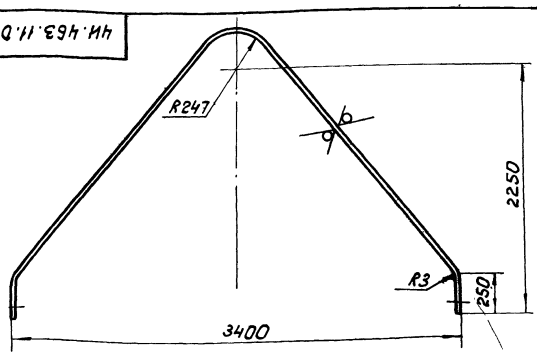



А - А
М1:1

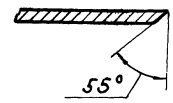

Развертка
М1:5

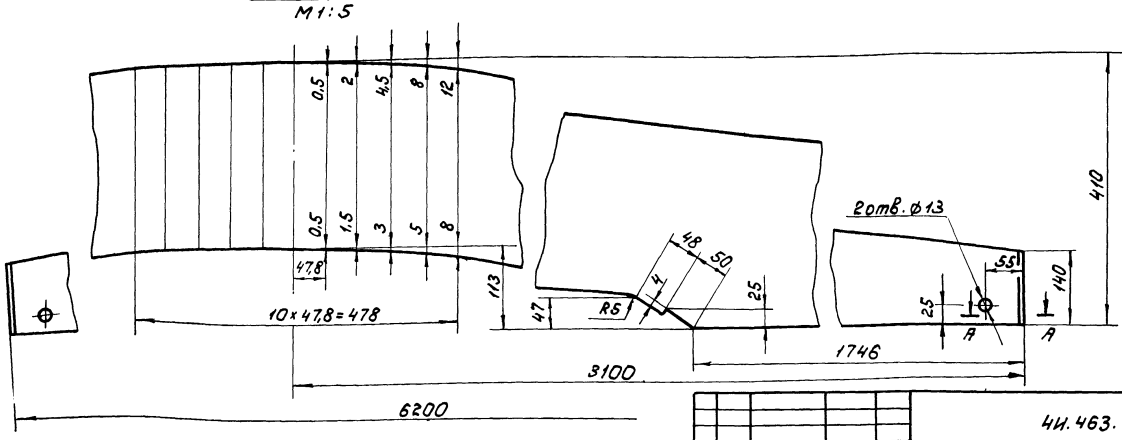

Rz160 (√)

Н14; h14; ± IT14/2.

Изм.	Лист	№ докум.	Подп.	Дата	4И.463.11.01.001			
Разраб.		Зарецкая			Стенка боковая	Лит.	Масса	Масштаб
Пров.		Пендерев				И	28,5	1:20
Н.контр.		Потутков				Лист	Листов 1	
					Лист Б-3 ГОСТ 19903-74 / В Ст.3сп ГОСТ 16523-70	Мосводоканалниипроект Отдел №5		

Формат 12

4И.463.11.01.002

Rz160 (√)

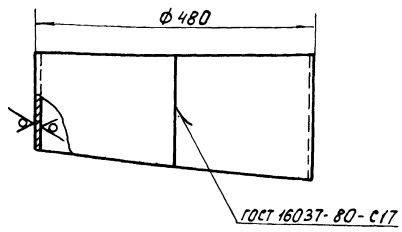

Развертка
М1:10

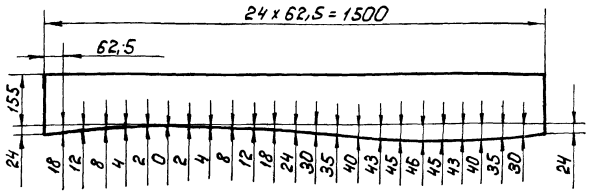

h14; ± IT14/2.

Изм.	Лист	№ докум.	Подп.	Дата	4И.463.11.01.002			
Разраб.		Зарецкая			Отросток	Лит.	Масса	Масштаб
Пров.		Пендерев				И	5,85	1:5
Н.контр.		Потутков				Лист	Листов 1	
					Лист Б-3 ГОСТ 19903-74 / В Ст.3сп ГОСТ 16523-70	Мосводоканалниипроект Отдел №5		

Формат 11

4И.463.11.01.005

(√)

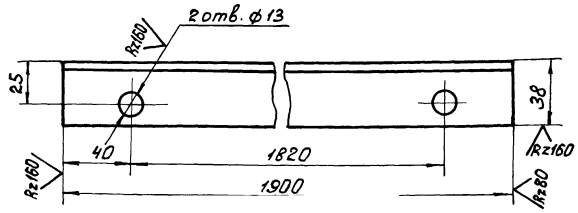

Н14; h14; ± IT14/2.

Изм.	Лист	№ докум.	Подп.	Дата	4И.463.11.01.005			
Разраб.		Зарецкая			Уголник	Лит.	Масса	Масштаб
Пров.		Пендерев				И	6,5	1:2
Н.контр.		Потутков				Лист	Листов 1	
					Уголок Б-50×50×5 ГОСТ 8509-72 / В Ст.3сп ГОСТ 535-79	Мосводоканалниипроект Отдел №5		

Копировал: 19174-07 37 Формат 11

4И.463.11.01.003

Rz160 √(√)

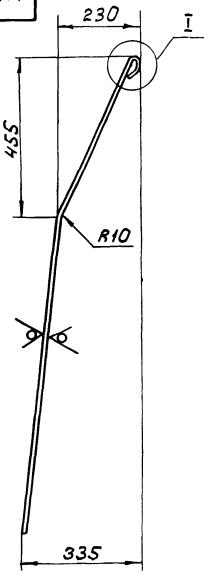

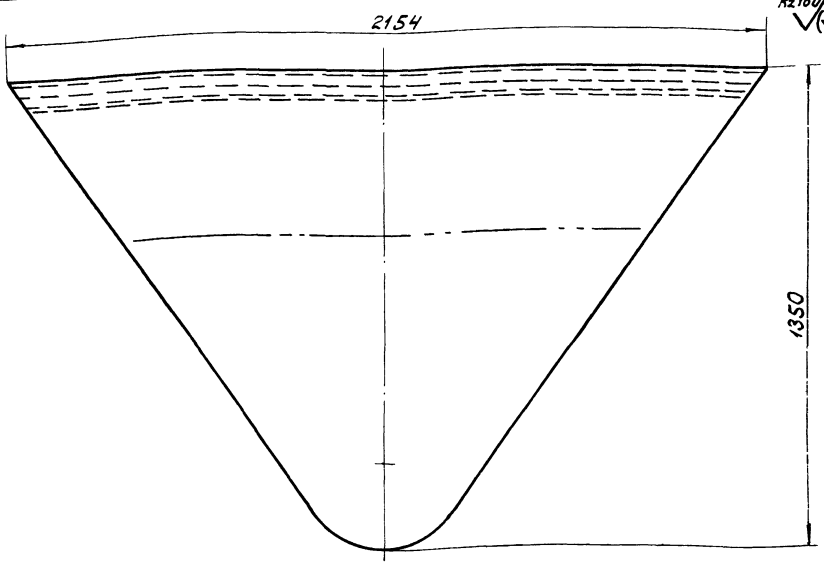

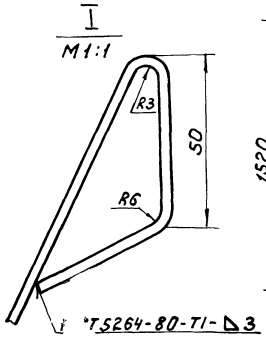

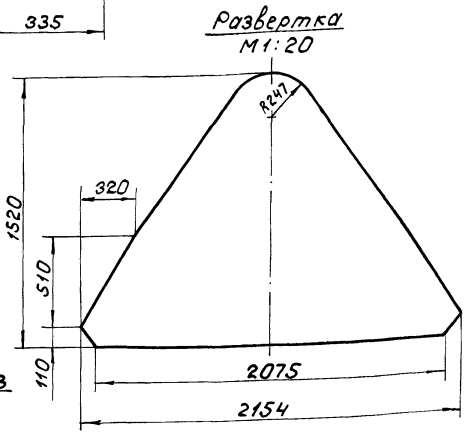

$h14; \pm \frac{IT14}{2}$.

Изм.	Лист	№ докум.	Подп.	Дата	4И.463.11.01.003			
Разраб.		Заруцкая			Стенка верхняя	Лит.	Масса	Масштаб
Пров.		Пендерев				И	35,0	1:10
						Лист	Листов 1	
Н.контр.		Потутков			Лист Б-3 ГОСТ 19903-74 / Вст.3сп ГОСТ 16523-70	Мосводоканал Ниипроект Отдел №5		

формат 12

Альбом VI, часть 2

Инв. № подл. | Подп. и дата | Взам. инв. № | Инв. № дубл. | Подп. и дата

4И.463.11.01.004

Rz80 √(√)

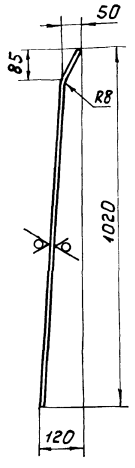

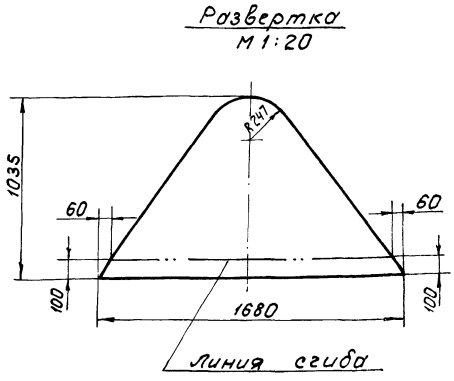

$h14; \pm \frac{IT14}{2}$.

Изм.	Лист	№ докум.	Подп.	Дата	4И.463.11.01.004			
Разраб.		Заруцкая			Днище	Лит.	Масса	Масштаб
Пров.		Пендерев				И	20,4	1:5
						Лист	Листов 1	
Н.контр.		Потутков			Лист Б-3 ГОСТ 19903-74 / Вст.3сп ГОСТ 16523-70	Мосводоканал Ниипроект Отдел №5		

формат 11

4И.463.00.00.021

Rz80 √(√)

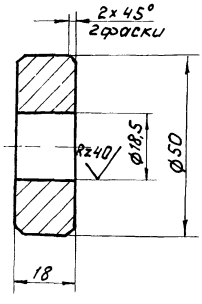

$H14; h14; \pm \frac{IT14}{2}$.

Изм.	Лист	№ докум.	Подп.	Дата	4И.463.00.00.021			
Разраб.		Заруцкая			Ролик	Лит.	Масса	Масштаб
Пров.		Пендерев				И	0,18	1:1
						Лист	Листов 1	
Н.контр.		Потутков			Ст.3 ГОСТ 380-71	Мосводоканал Ниипроект Отдел №5		

копировал: 19174-07 38

формат 11

4И.463.11.01.006

4И.463.11.01.006 - изображено
4И.463.11.01.006-01 - зеркальное отражение

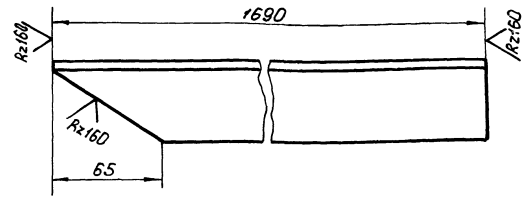

h14.

Изм.	Лист	№ докум.	Подп.	Дата	4И.463.11.01.006	Лит	Масса	Масштаб
Разраб.		Заруцкая			Угольник	И	6,35	1:2
Пров.		Пендерев				Лист	Листов 1	
Н.контр.		Потутков			Уголок Б-50×50×5 ГОСТ 8509-72 / В Ст.3сп ГОСТ 535-79	Мосводоканал Ниипроект Отдел №5		

Формат 11

4И.463.11.01.007

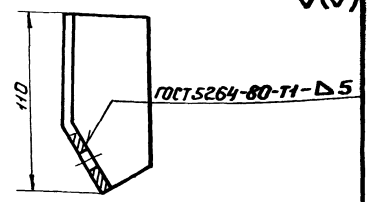

Заготовка детали

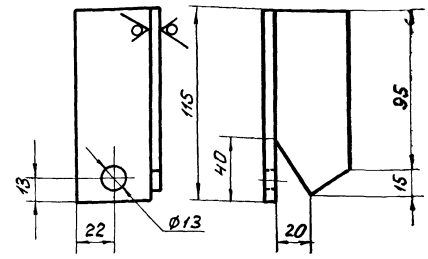

H14; h14; $\pm \frac{IT14}{2}$.

Изм.	Лист	№ докум.	Подп.	Дата	4И.463.11.01.007	Лит.	Масса	Масштаб
Разраб.		Заруцкая			Угольник	И	0,35	1:2
Пров.		Пендерев				Лист	Листов 1	
Н.контр.		Потутков			Уголок Б-50×50×5 ГОСТ 8509-72 / В Ст.3сп ГОСТ 535-79	Мосводоканал Ниипроект Отдел №5		

Формат 11

Формат	Зона	Поз.	Обозначение	Наименование	Кол.	Примечание
				Документация		
12			4И.463.11.02.000 СБ	Сборочный чертеж		
				Детали		
11		1	4И.463.11.02.001	Скребок	1	
11		2	4И.463.11.02.002	Накладка	1	
12		3	4И.463.11.02.003	Угольник	1	
				Стандартные изделия		
		4		Заклепка 8×20.00 ГОСТ 10299-80	12	

Изм.	Лист	№ докум.	Подп.	Дата	4И.463.11.02.000	Лит.	Лист	Листов
Разраб.		Заруцкая			Скребок торцевой	И		1
Пров.		Пендерев				Мосводоканал Ниипроект Отдел №5		
Рук.		Пендерев						
Н.контр.		Потутков						

Формат 11

4И.463.11.02.000 СБ

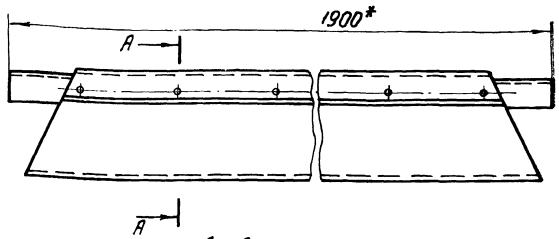

А - А
М1:1

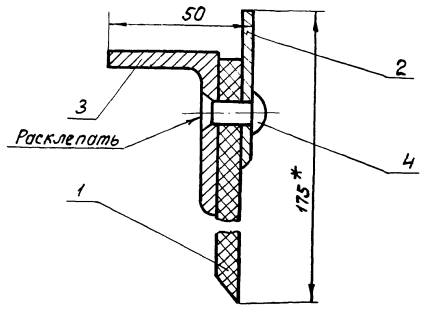

1. h14.
2.* Размеры для справок.

Изм.	Лист	№ докум.	Подп.	Дата	4И.463.11.02.000 СБ	Лит.	Масса	Масштаб
Разраб.		Заруцкая			Скребок торцевой	И	9,7	1:5
Пров.		Пендерев			Сборочный чертеж.	Лист	Листов 1	
Н.контр.		Потутков				Мосводоканал Ниипроект Отдел №5		

Формат 11

Альбом VI, часть 2

ИИ.463.11.02.001

Rz 320 (√)

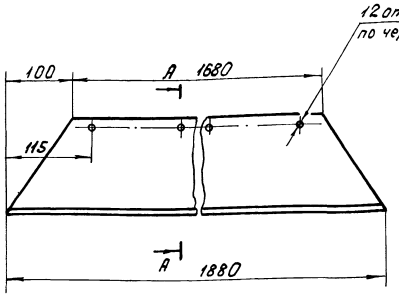

А - А
М1:1

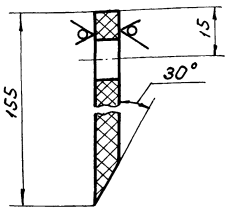

H14; h14; ± IT14/2.

Изм.	Лист	№ докум.	Подп.	Дата	ИИ.463.11.02.001			
Разраб.		Зарицкая			Скребок	Лит.	Масса	Масштаб
Пров.		Пендерев				И	2,3	1:5
Н.контр.		Потутков				Лист	Листов 1	
					Пластина I ПМБ-М-8-1,2 ГОСТ 7338-77	Мосводоканалниипроект Отдел №5		

Формат 11

ИИ.463.11.02.002

Rz 160 (√)

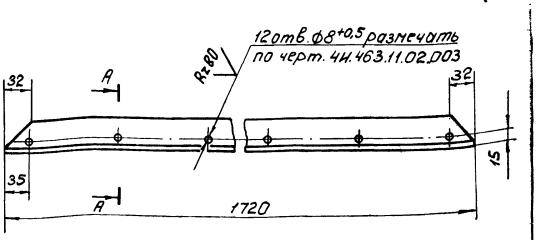

А - А
М1:1

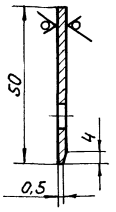

H14; h14; ± IT14/2.

Изм.	Лист	№ докум.	Подп.	Дата	ИИ.463.11.02.002			
Разраб.		Зарицкая			Накладка	Лит.	Масса	Масштаб
Пров.		Пендерев				И	1,9	1:5
Н.контр.		Потутков				Лист	Листов 1	
					Лист Б-3 ГОСТ 19903-74 Вст.3 ГОСТ 16523-70	Мосводоканалниипроект Отдел №5		

Формат 11

ИИ.463.11.02.003

Rz 160 (√)

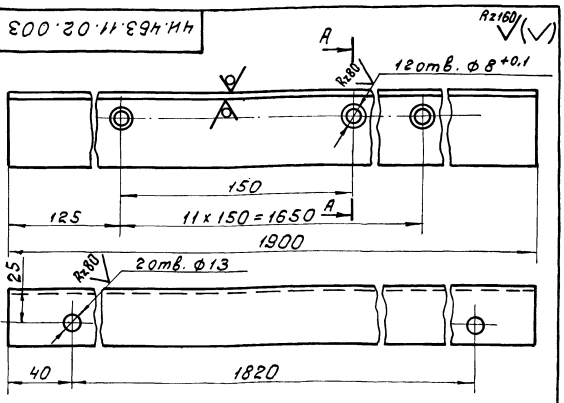

А - А

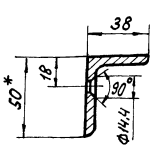

1. H14; h14; ± IT14/2.
2. * Размеры для справок.

Изм.	Лист	№ докум.	Подп.	Дата	ИИ.463.11.02.003			
Разраб.		Зарицкая			Угольник	Лит.	Масса	Масштаб
Пров.		Пендерев				И	5,4	1:2
Н.контр.		Потутков				Лист	Листов 1	
					Уголок Б-50х50х5 ГОСТ 8509-72 Вст.3сп ГОСТ 535-79	Мосводоканалниипроект Отдел №5		

Формат 11

ИИ.463.00.00.022

Rz 80 (√)

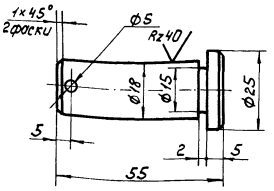

H14; h14; ± IT14/2.

Изм.	Лист	№ докум.	Подп.	Дата	ИИ.463.00.00.022			
Разраб.		Зарицкая			Палец	Лит.	Масса	Масштаб
Пров.		Пендерев				И	0,1	1:1
Н.контр.		Потутков				Лист	Листов 1	
					Ст.3 ГОСТ 380-71	Мосводоканалниипроект Отдел №5		

Копировал:

Формат 11

4И.463.11.03.000СБ

4И.463.11.03.000 СБ – изображено

4И.463.11.03.000-01СБ – зеркальное отражение

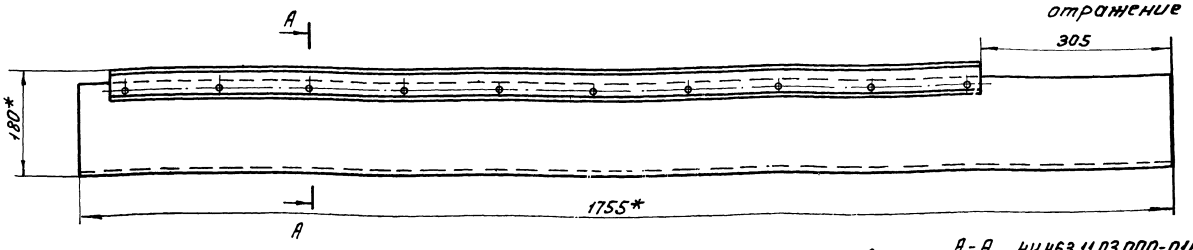

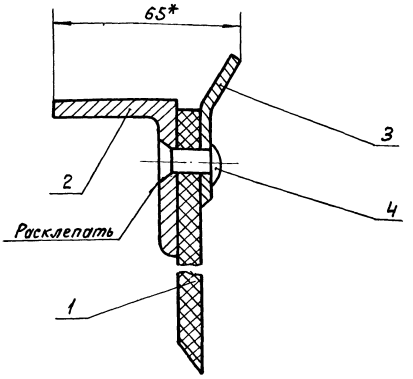

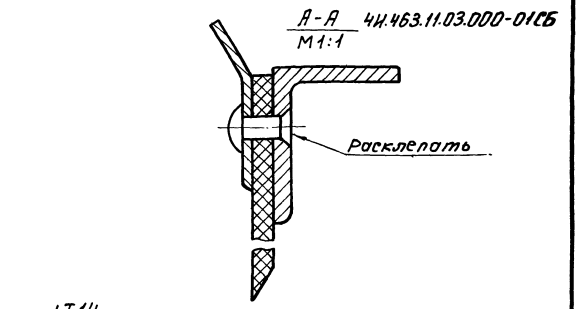

1. $\pm \frac{IT14}{2}$.

2.* Размеры для справок.

Изм.	Лист	№ докум.	Подп.	Дата	4И.463.11.03.000 СБ			
Разраб.		Зарицкая			Скребок	Лит.	Масса	Масштаб
Пров.		Пендерев			Сборочный чертеж	И	9,5	1:5
Рук.		Пендерев				Лист	Листов 1	
Н.контр.		Потутков				Мосводоканал Ниипроект Отдел №5		

Инв. № подл. | Подп. и дата | Взам. инв. № | Инв. № дубл. | Подп. и дата

Формат 12

Формат	Зона	Поз.	Обозначение	Наименование	Кол.	Примечание
				Документация		
22			4И.463.11.03.000 СБ	Сборочный чертеж		
				Детали		
11		1	4И.463.11.03.001	Скребок	1	
11		2	4И.463.11.03.002	Угольник	1	
11		3	4И.463.11.03.003	Накладка	1	
				Стандартные изделия		
		4		Заклепка 8×20.00		
				ГОСТ 10299-80	10	

Изм.	Лист	№ докум.	Подп.	Дата	4И.463.11.03.000			
Разраб.		Зарицкая			Скребок	Лит.	Лист	Листов
Пров.		Пендерев				И		1
Рук.		Пендерев				Мосводоканал Ниипроект Отдел №5		
Н.контр.		Потутков						

Инв. № подл. | Подп. и дата | Взам. инв. № | Инв. № дубл. | Подп. и дата

Формат 11

4И.463.11.03.001

Rz320

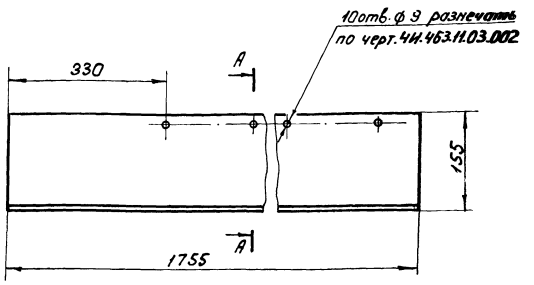

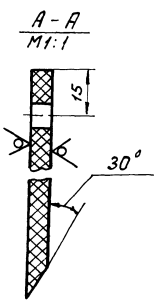

H14; h14; $\pm \frac{IT14}{2}$.

Изм.	Лист	№ докум.	Подп.	Дата	4И.463.11.03.001			
Разраб.		Зарицкая			Скребок	Лит.	Масса	Масштаб
Пров.		Пендерев				И	2.4	1:5
Н.контр.		Потутков			Пластина I ПМБ-М-8-1,2 ГОСТ 7338-77	Лист	Листов 1	
						Мосводоканал Ниипроект Отдел №5		

Инв. № подл. | Подп. и дата | Взам. инв. № | Инв. № дубл. | Подп. и дата

Копировал: 19174-07 41

Формат 11

Альбом VI, часть

ИИ.463.11.03.002

Rz160

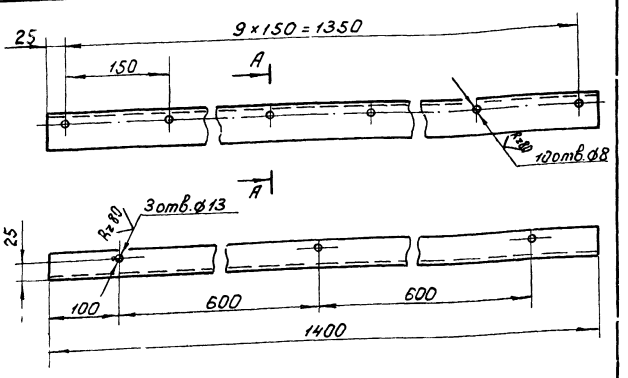

А-А
М1:1

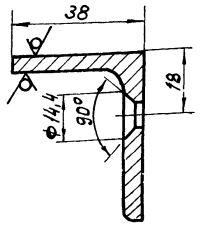

H14; h14; ±IT14/2.

Изм.	Лист	№ докум.	Подп.	Дата	4И 463.11 03 002			
Разраб.		Зарецкая			Угольник	Лит.	Масса	Масштаб
Пров.		Пендерев				И	5,25	1:5
Н.контр.		Потутков				Лист	Листов 1	
					Уголок Б-50×50×5 ГОСТ 8509-72 / Вст.3сп ГОСТ 535-79	Мосводоканалкиипроект Отдел №5		

Формат А1

ИИ.463.11.03.003

Rz80

10 отв ф8 +0,5 размечать по черт 4И 463.11 03 002

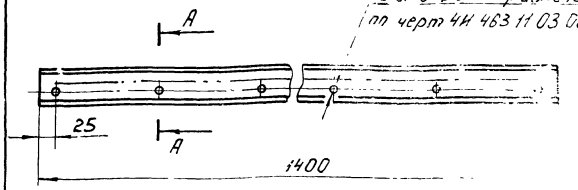

А-А Повернуто
М1:1

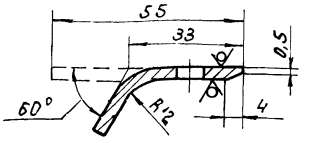

H14; h14; ±IT14/2.

Изм.	Лист	№ докум.	Подп.	Дата	4И.463.11.03 003			
Разраб.		Зарецкая			Накладка	Лит.	Масса	Масштаб
Пров.		Пендерев				И	1,81	1:5
Н.контр.		Потутков				Лист	Листов 1	
					Лист Б-3 ГОСТ 19903-74 / Вст.3сп ГОСТ 16523-70	Мосводоканалкиипроект Отдел №5		

Формат А1

Инв.№ подл. | Подп. и дата | Взам.инв.№ | Инв.№ дубл. | Подп. и дата

ИИ.463.12.00.000 СБ

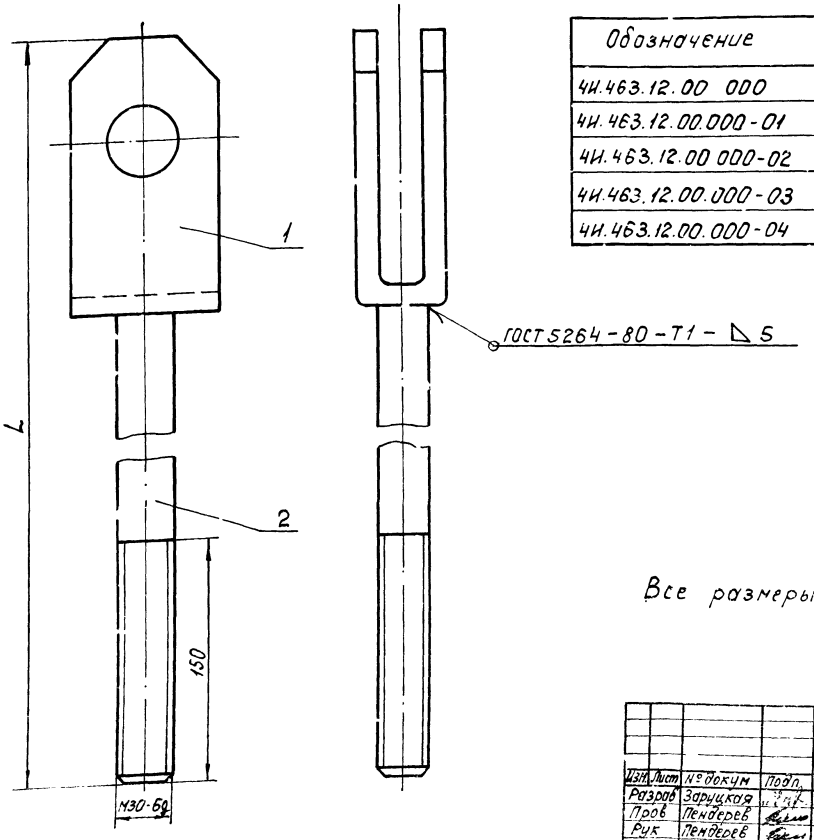

Обозначение	Размеры, мм L	Масса, кг
4И.463.12.00 000	4560	28,4
4И.463.12.00.000-01	330	4,9
4И.463.12.00 000-02	800	8,2
4И.463.12.00.000-03	4800	28,0
4И.463.12.00.000-04	2800	16,9

Все размеры для справок.

Изм.	Лист	№ докум.	Подп.	Дата	4И.463.12.00.000 СБ			
Разраб.		Зарецкая			Тяга	Лит.	Масса	Масштаб
Пров.		Пендерев			Сборочный чертеж	И		
Рук.		Пендерев				Лист	Листов	
Н.контр.		Потутков				Мосводоканалкиипроект		

Копировал: [illegible] Формат А4

Альбом VI, часть 2

Формат	Зона	Поз.	Обозначение	Наименование	Кол.	Примечание
				Документация		
12			4И.463.12.00.000 СБ	Сборочный чертеж		
				Детали		
11		1	4И.463.12.00.001	Вилка	1	
			Переменные данные	для исполнений		
				4И.463.12.00.000		
				Детали		
11		2	4И.463.12.00.002	Стержень	1	
				4И.463.12.00.000-01		
				Детали		
11		2	4И.463.12.00.002-01	Стержень	1	

Изм.	Лист	№ докум.	Подп.	Дата	4И.463.12.00.000			
Разраб.		Зарицкая			Тяга	Лит.	Лист	Листов
Пров.		Пендерев				И	1	2
Рук.		Пендерев				Мосводоканал Ниипроект Отдел № 5		
Н. контр.		Потутков						

Инв. № подл. | Подп. и дата | Взам. инв. № | Инв. № дубл. | Подп. и дата

формат 11

Формат	Зона	Поз.	Обозначение	Наименование	Кол.	Примечание
				4И.463.12.00.000-02		
				Детали		
11		2	4И.463.12.00.002-02	Стержень	1	
				4И.463.12.00.000-03		
				Детали		
11		2	4И.463.12.00.002-03	Стержень	1	
				4И.463.12.00.000-04		
				Детали		
11		2	4И.463.12.00.002-04	Стержень	1	

Изм.	Лист	№ докум.	Подп.	Дата	4И.463.12.00.000	Лист 2

Инв. № подл. | Подп. и дата | Взам. инв. № | Инв. № дубл. | Подп. и дата

формат 11

4И.463.12.00.001

Rz80 (√)

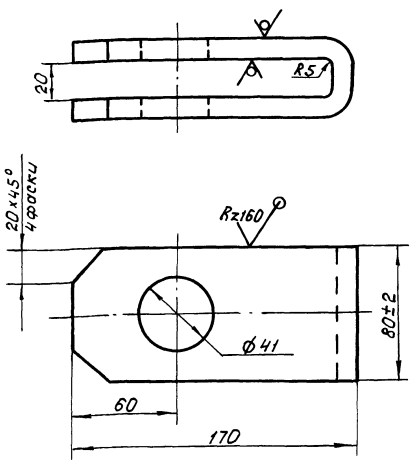

h14; ± IT14/2.

Изм.	Лист	№ докум.	Подп.	Дата	4И.463.12.00.001			
Разраб.		Зарицкая			Вилка	Лит.	Масса	Масштаб
Пров.		Пендерев				И	2,4	1:2
Н. контр.		Потутков			Лист Б12 ГОСТ 19903-74 / В Ст.3 сп ГОСТ 14637-79	Лист	Листов: 1	
						Мосводоканал Ниипроект Отдел № 5		

Инв. № подл. | Подп. и дата | Взам. инв. № | Инв. № дубл. | Подп. и дата

формат 11

4И.436.12.00.002

Rz80 (√)

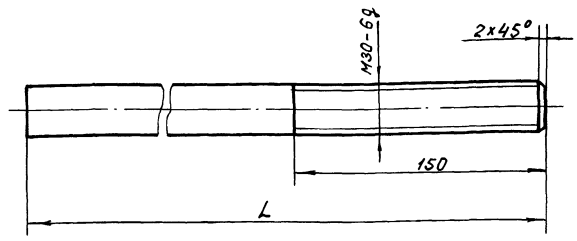

Обозначение	Размеры, мм L	Масса, кг
4И.463.12.00.002	4390	26,0
4И.463.12.00.002-01	160	2,5
4И.463.12.00.002-02	630	5,8
4И.463.12.00.002-03	4630	25,6
4И.463.12.00.002-04	2630	14,5

h14; ± IT14/2.

Изм.	Лист	№ докум.	Подп.	Дата	4И.463.12.00.002			
Разраб.		Зарицкая			Стержень	Лит.	Масса	Масштаб
Пров.		Пендерев				И	см. табл.	1:2
Н. контр.		Потутков			Круг В30 ГОСТ 2590-71 / В Ст.3 сп ГОСТ 535-79	Лист	Листов: 1	
						Мосводоканал Ниипроект Отдел № 5		

Инв. № подл. | Подп. и дата | Взам. инв. № | Инв. № дубл. | Подп. и дата

копировал: 19174-07 43

формат 11

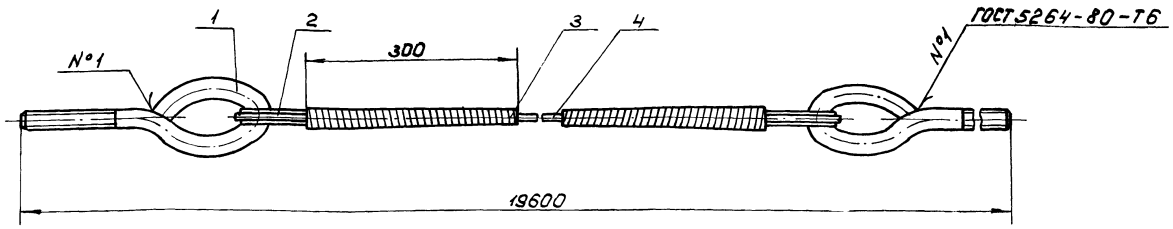

1. Размеры для справок.
2. h14
3. Коуш поз.2 одеть на серьгу поз.1 до окончательного загиба и заварки серьги.
4. При заделке коушей поз.2 свободные концы каната поз.4 заплести на длине не менее 300мм, места заплетки обмотать мягкой оцинкованной проволокой поз.3.

Изм.	Лист	№ докум.	Подп.	Дата	ИИ.463.13.00.000 СБ			
Разраб.		Зарецкая			Расчалка Сборочный чертеж	Лит.	Масса	Масштаб
Пров.		Пендерев				И	32,0	1:5
Рук.		Пендерев				Лист	Листов 1	
Н.контр.		Потутков				Мосводоканалнипроект Отдел №5		

Формат 12

Формат	Зона	Поз.	Обозначение	Наименование	Кол.	Примечание
				Документация		
12			ИИ.463.13.00.000 СБ	Сборочный чертеж		
				Детали		
11		1	ИИ.463.13.00.001	Серьга	2	
				Стандартные изделия		
		2		Коуш 50 ГОСТ 2224-72	2	
		3		Проволока К02 ГОСТ 792-67	28м	
		4		Канат 16-Г-1-СС-Р-120 ГОСТ 3063-80	18,4 м	

Изм.	Лист	№ докум.	Подп.	Дата	ИИ.463.13.00.000			
Разраб.		Зарецкая			Расчалка	Лит.	Лист	Листов
Пров.		Пендерев				И		1
Рук.		Пендерев				Мосводоканалнипроект Отдел №5		
Н.контр.		Потутков						

Формат 11

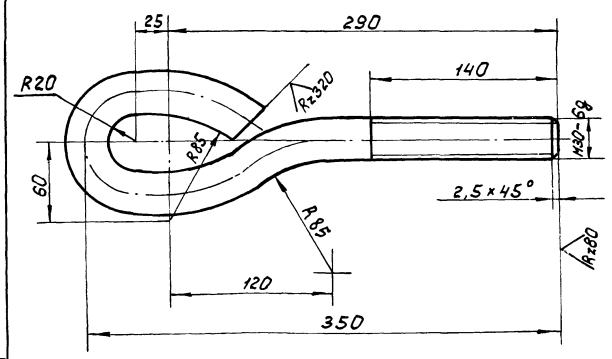

1. Длина заготовки L=540 мм.
2. $h14; \pm \frac{IT14}{2}$.

Изм.	Лист	№ докум.	Подп.	Дата	ИИ.463.13.00.001			
Разраб.		Зарецкая			Серьга	Лит.	Масса	Масштаб
Пров.		Пендерев				И	3,0	1:2,5
Н.контр.		Потутков				Лист	Листов 1	
					Круг-В30 ГОСТ 2590-71 Вст.3сп ГОСТ 535-79	Мосводоканалнипроект Отдел №5		

Копировал: ИР 19174-07 44 Формат 11

Инв.№ подл. | Подп. и дата | Взам.инв.№ | Инв.№ дубл. | Подп. и дата

4И.463.14.00.000

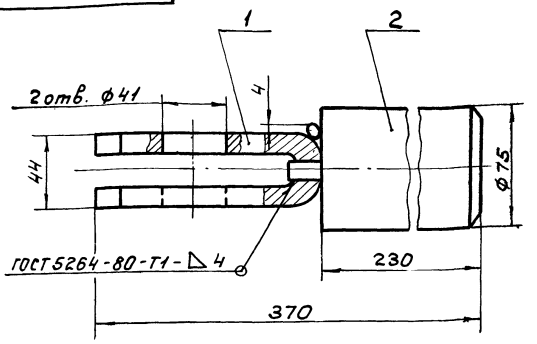

Размеры для справок.

Формат	Зона	Поз.	Обозначение	Наименование	Кол.	Примечание
				Детали		
11		1	4И.463.14.00.001	Вилка	1	
11		2	4И.463.14.00.002	Вставка	1	

4И.463.14.00.000

Вилка

Изм.	Лист	№ докум.	Подп.	Дата
Разраб.		Зорицкая		
Пров.		Пендерев		
Рук.		Пендерев		
Н.контр.		Потутков		

Лит.	Масса	Масштаб
И	10,0	1:2
Лист	Листов 1	

Мосводоканалниипроект Отдел №5

Формат 11

4И.463.14.00.001

Rz80 ▽(▽)

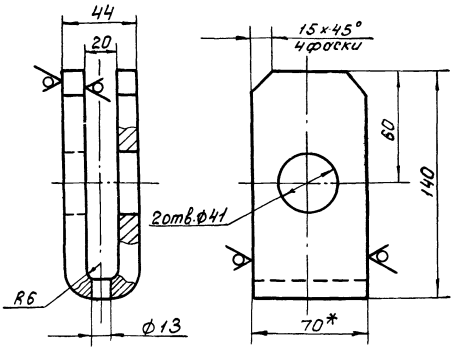

1. Длина развертки L=310мм.
2. H14; h14; ± IT14/2.
3. * Размеры для справок.

4И.463.14.00.001

Вилка

Изм.	Лист	№ докум.	Подп.	Дата
Разраб.		Зорицкая		
Пров.		Пендерев		
Н.контр.		Потутков		

Лит.	Масса	Масштаб
И	1,95	1:2
Лист	Листов 1	

Полоса Б-2-12×70 ГОСТ 103-76 / Вст.3сп ГОСТ 535-75

Мосводоканалниипроект Отдел №5

Формат 11

4И.463.14.00.002

Rz80 ▽(▽)

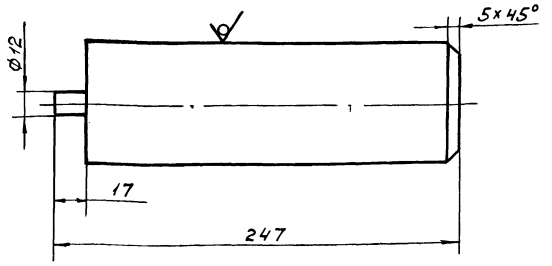

h14; ± IT14/2.

4И.463.14.00.002

Вставка

Изм.	Лист	№ докум.	Подп.	Дата
Разраб.		Зорицкая		
Пров.		Пендерев		
Н.контр.		Потутков		

Лит.	Масса	Масштаб
И	7,8	1:2
Лист	Листов 1	

Круг В75 ГОСТ 2590-71 / Вст.3сп ГОСТ 535-79

Мосводоканалниипроект Отдел №5

Формат 11

Формат	Зона	Поз.	Обозначение	Наименование	Кол.	Примечание
				Документация		
12			4И.463.15.00.000 СБ	Сборочный чертеж		
				Переменные данные для исполнений		
				4И.463.15.00.000		
				Сборочные единицы		
11		1	4И.463.15.01.000	Корпус	1	
				Детали		
11		2	4И.463.15.00.001	Полоса	1	
11		3	4И.463.15.00.002	Фартук	1	
				Стандартные изделия		
		4		Болт М12х30.58.096 ГОСТ 7798-70	14	
		5		Гайка М12.5.096 ГОСТ 5915-70	14	

4И.463.15.00.000

Скребок

Изм.	Лист	№ докум.	Подп.	Дата
Разраб.		Зорицкая		
Пров.		Пендерев		
Рук.		Пендерев		
Н.контр.		Потутков		

Лит.	Лист.	Листов.
И	1	2

Мосводоканалниипроект Отдел №5

Формат	Зона	Поз.	Обозначение	Наименование	Кол.	Примечание
				4И.463.15.00.000-01		
				Сборочные единицы		
11	1	1	4И.463.15.71.000-01	Корпус	1	
				Детали		
11	2	2	4И.463.15.00.001-01	Полоса	1	
11	3	3	4И.463.15.00.002-01	Фартук	1	
				Стандартные изделия		
		4		Болт М12×36.58.096 ГОСТ 7798-70	13	
		5		Гайка М12.5.096 ГОСТ 5915-70	13	

Изм.	Лист	№ докум.	Подп.	Дата	4И.463.15.00.000	Лист 2

Формат 11

Формат	Зона	Поз.	Обозначение	Наименование	Кол.	Примечание
				Документация		
12			4И.463.15.01.000 СБ	Сборочный чертеж		
				Детали		
Б4		1	4И.463.15.01.001	Патрубок Труба 40×4 ГОСТ 3262-75 L=340 h14	1	1,5кг
				Переменные данные для исполнений 4И.463.15.01.000		
				Детали		
11		2	4И.463.15.01.002	Полоса	1	
11		3	4И.463.15.01.003	Ребро	1	

Изм.	Лист	№ докум.	Подп.	Дата	4И.463.15.01.000		
Разраб.		Зарецкая			Корпус	Лит. И	Лист 1 / Листов 2
Пров.		Пендерев				Мосводоканалнипроект Отдел №5	
Н.контр.		Потутков					

Формат 11

Формат	Зона	Поз.	Обозначение	Наименование	Кол.	Примечание
				4И.463.15.01.000-01		
				Детали		
11		2	4И.463.15.01.002-01	Полоса	1	
11		3	4И.463.15.01.003-01	Ребро	1	

Изм.	Лист	№ докум.	Подп.	Дата	4И.463.15.01.000	Лист 2

Формат 11

4И.463.15.01.002

Rz160 $\sqrt{}$ ($\sqrt{}$)

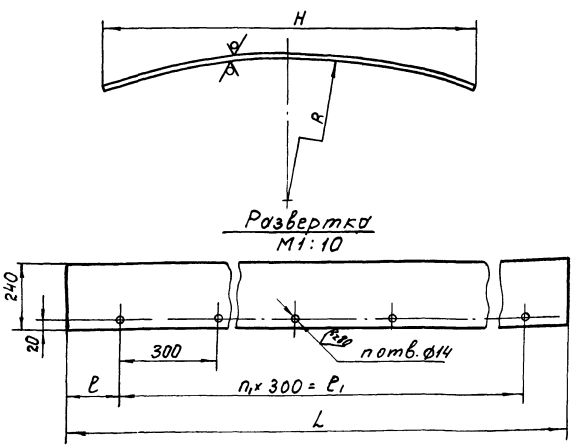

Обозначение	Размеры, мм							Масса, кг
	H	R	L	l	l_1	n₁	n отв.	
4И.463.15.01.002	3860	3530	4100	100	3900	13	14	38,5
4И.463.15.01.002-01	3760	3530	3840	120	3600	12	13	36,0

h14; h14; $\pm \frac{IT14}{2}$.

Изм.	Лист	№ докум.	Подп.	Дата	4И.463.15.01.002			
Разраб.		Зарецкая			Полоса	Лит. И	Масса см. табл.	Масштаб —
Пров.		Пендерев				Лист	Листов 1	
Н.контр.		Потутков			Лист Бз ГОСТ 19903-74 Вст.Зсп ГОСТ 14637-79	Мосводоканалнипроект Отдел №5		

Копировал: Шр-19174-07 46 Формат 11

ИИ.463.15.00.000 СБ

Альбом VI, часть 2

Инв.№ подл. | Подп. и дата | Взам.инв.№ | Инв.№ дубл. | Подп. и дата

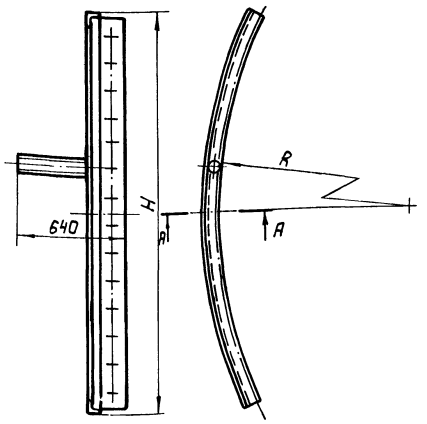

А - А
М 1:2

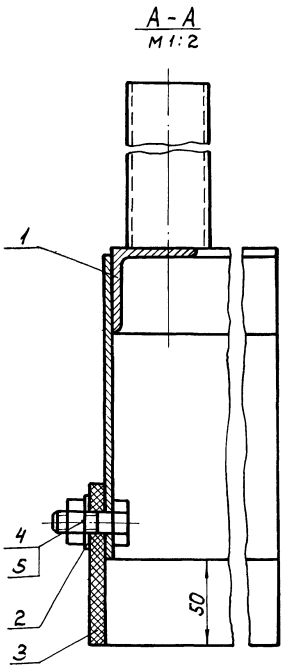

Обозначение	Размеры, мм		Масса, кг
	H	R	
4И.463.15.00.000	3900	3470	80,0
4И.463.15.00.000-01	3800	5470	76,0

1. Полосу поз. 2 гнуть по корпусу поз. 1
2. Размеры для справок.

Изм.	Лист	№ докум.	Подп.	Дата	4И.463.15.00.000 СБ
Разраб.		Зарецкая			Скребок
Пров.		Пендерев			Сборочный чертеж
Н.контр.		Потутков			

Лит.	Масса	Масштаб
И	см. табл.	—
Лист	Листов 1	

Мосводоканалниипроект Отдел №5

Формат 12

ИИ.463.15.01.000 СБ

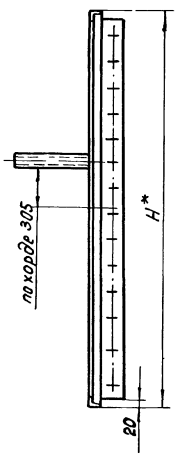

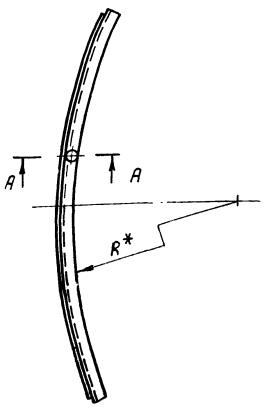

А - А
М 1:2

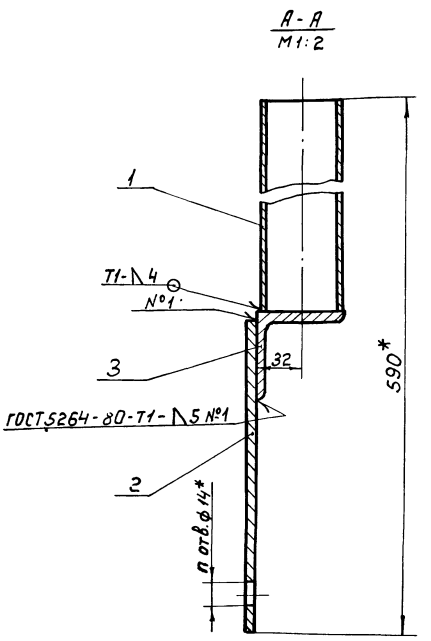

Обозначение	Размеры, мм			Масса, кг
	H	R	n	
4И.463.15.01.000	3900	3470	14	70,0
4И.463.15.01.000-01	3800	5470	13	66,0

1. Шероховатость обрабатываемых поверхностей деталей без чертежа $R_z 160$.
2. $\pm \frac{IT14}{2}$.
3. *Размеры для справок.

Изм.	Лист	№ докум.	Подп.	Дата	4И.463.15.01.000 СБ
Разраб.		Зарецкая			Корпус
Пров.		Пендерев			Сборочный чертеж
Рук.		Пендерев			
Н.контр.		Потутков			

Лит.	Масса	Масштаб
И	см. табл.	—
Лист	Листов	

Мосводоканалниипроект Отдел №5

Инв.№ подл. | Подп. и дата | Взам.инв.№ | Инв.№ дубл. | Подп. и дата

ИИ.463.15.01.003

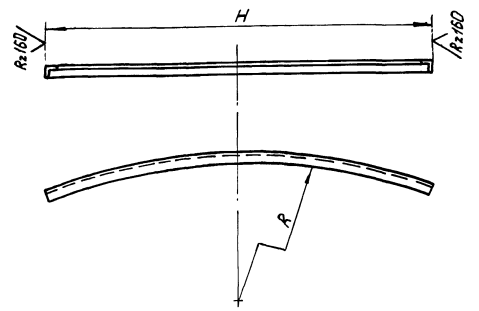

Обозначение	Размеры, мм			Масса, кг
	H	R	Длина развертки L	
4И.463.15.01.003	3900	3470	4120	30,0
4И.463.15.01.003-01	3800	5470	3880	28,3

h14.

Изм.	Лист	№ докум.	Подп.	Дата
Разраб.		Зарицкая		
Пров.		Пендерев		
Н.контр.		Потутков		

4И.463.15.01.003

Ребро

Лит. И | Масса см. табл. | Масштаб —

Лист | Листов 1

Уголок Б-63×63×6 ГОСТ 8509-72 / Ст3кп ГОСТ 535-79

Мосводоканалниипроект Отдел №5

Формат 11

Альбом VI, часть 2

Инв. № подл. | Подп. и дата | Взам. инв. № | Инв. № дубл. | Подп. и дата

ИИ.463.15.00.001

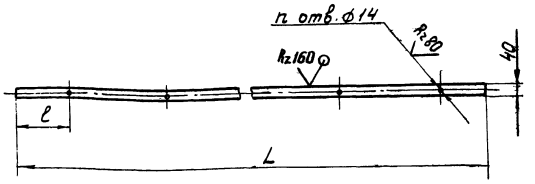

Обозначение	Размеры, мм			Масса, кг
	L	l	n	
4И.463.15.00.001	4100	100	14	6,45
4И.463.15.00.001-01	3840	120	13	6,2

1. H14; h14; ± IT14/2.
2. n отв. детали 4И.463.15.00.001 размечать по детали 4И.463.15.01.002.
3. n отв. детали 4И.463.15.00.001-01 размечать по детали 4И.463.15.01.002-01.

Изм.	Лист	№ докум.	Подп.	Дата
Разраб.		Зарицкая		
Пров.		Пендерев		
Н.контр.		Потутков		

4И.463.15.00.001

Полоса

Лит. И | Масса см. табл. | Масштаб —

Лист | Листов 1

Лист Б5 ГОСТ 19903-74 / Ст3сп ГОСТ 14637-79

Мосводоканалниипроект Отдел №5

Формат 11

Инв. № подл. | Подп. и дата | Взам. инв. № | Инв. № дубл. | Подп. и дата

ИИ.463.15.00.002

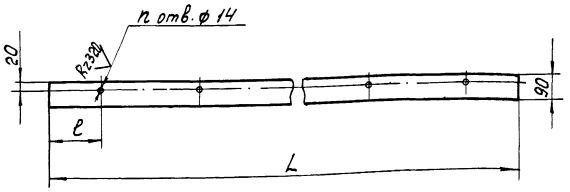

Обозначение	Размеры, мм			Масса, кг
	L	l	n	
4И.463.15.00.002	4100	100	14	3,4
4И.463.15.00.002-01	3840	120	13	3,1

1. n отв. детали 4И.463.15.00.002 размечать по детали 4И.463.15.01.002.
2. n отв. детали 4И.463.15.00.002-01 размечать по детали 4И.463.15.01.002-01.
3. H14; h14; ± IT14/2.

Изм.	Лист	№ докум.	Подп.	Дата
Разраб.		Зарицкая		
Пров.		Пендерев		
Н.контр.		Потутков		

4И.463.15.00.002

Фартук

Лит. И | Масса см. табл. | Масштаб 1:10

Лист | Листов

Пластина I ПМБ-М-8-1,2 ГОСТ 7338-77

Мосводоканалниипроект Отдел №5

Формат 11

Инв. № подл. | Подп. и дата | Взам. инв. № | Инв. № дубл. | Подп. и дата

ИИ.463.16.00.000 СБ

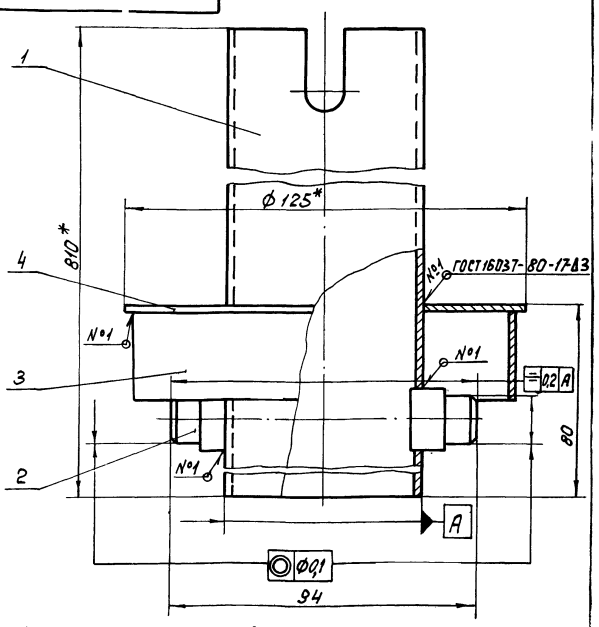

1.* Размеры для справок.
2. h14; ± IT14/2.
3. Шероховатость обрабатываемых поверхностей деталей без чертежа – Rz160.

Изм.	Лист	№ докум.	Подп.	Дата
Разраб.		Зарицкая		
Пров.		Пендерев		
Рук.		Пендерев		
Н.контр.		Потутков		

4И.463.16.00.000 СБ

Стойка

Сборочный чертеж

Лит. И | Масса 4,5 | Масштаб 1:1

Лист | Листов 1

Мосводоканалниипроект Отдел №5

Копировал: Шт. 19174-07 48. Формат 11

Инв. № подл. | Подп. и дата | Взам. инв. № | Инв. № дубл. | Подп. и дата

Формат	Зона	Поз.	Обозначение	Наименование	Кол.	Примечание
				Документация		
11			4И.463.16.00.000.СБ	Сборочный чертеж		
				Детали		
11		1	4И.463.16.00.001	Патрубок	1	
11		2	4И.463.16.00.002	Палец	2	
64		3	4И.463.16.00.003	Обечайка		
				Труба 120×2 ГОСТ 8734-75 / В10 ГОСТ 8733-74		
				L = 28 h14	1	0,14 кг
64		4	4И.463.16.00.004	Кольцо		
				Лист Б-2 ГОСТ 19903-74 / Вст.3сп ГОСТ 16523-70		
				ф62h14 × ф125h14	1	0,16 кг

Изм.	Лист	№ докум.	Подп.	Дата
Разраб.		Зарецкая		
Пров.		Пендерев		
Рук.		Пендерев		
Н.контр.		Потутков		

4И.463.16.00.000

Стойка

Лит.	Лист	Листов
И		1

МосводоканалНИИпроект Отдел №5

Формат 11

4И.463.16.00.001

Rz80 $\sqrt{}$ ($\sqrt{}$)

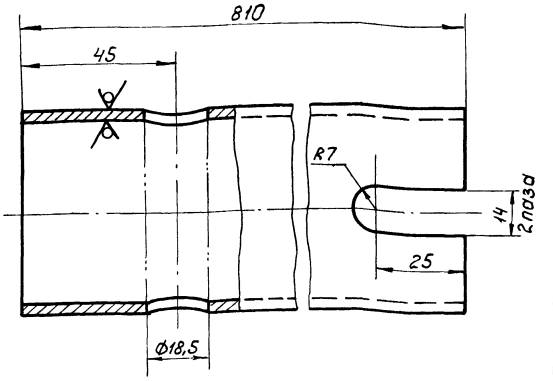

H14; h14; $\pm \frac{IT14}{2}$.

Изм.	Лист	№ докум.	Подп.	Дата
Разраб.		Зарецкая		
Пров.		Пендерев		
Н.контр.		Потутков		

4И 463.16.00.001

Патрубок

Труба 50×3,5 ГОСТ 3262-75

Лит.	Масса	Масштаб
И	4,0	1:1

Лист	Листов 1

МосводоканалНИИпроект Отдел №5

Формат 11

4И.463.16.00.002

Rz80 $\sqrt{}$ ($\sqrt{}$)

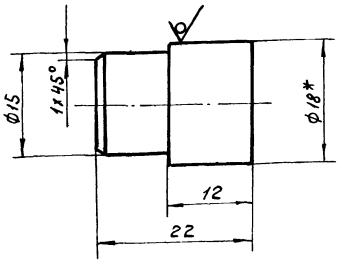

1. h14; $\pm \frac{IT14}{2}$.
2. * Размеры для справок.

Изм.	Лист	№ докум.	Подп.	Дата
Разраб.		Зарецкая		
Пров.		Пендерев		
Н.контр.		Потутков		

4И.463.16.00.002

Палец

Круг $\frac{B18\ ГОСТ\ 2590-71}{ВСт.3сп\ ГОСТ\ 535-79}$

Лит.	Масса	Масштаб
И	0,03	2:1

Лист	Листов 1

МосводоканалНИИпроект Отдел №5

Формат 11

4И.463.17.00.000

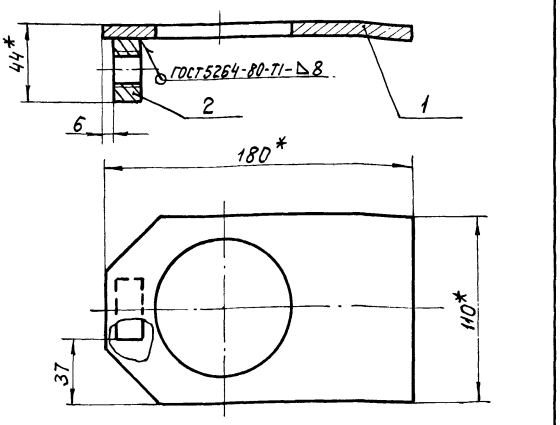

1. $\pm \frac{IT14}{2}$
2. * Размеры для справок.

Формат	Зона	Поз.	Обозначение	Наименование	Кол.	Примечание
				Детали		
11		1	4И.463.17.00.001	Хомут	1	
11		2	4И.463.17.00.002	Бобышка	1	

Изм.	Лист	№ докум.	Подп.	Дата
Разраб.		Зарецкая		
Пров.		Пендерев		
Рук.		Пендерев		
Н.контр.		Потутков		

4И.463.17.00.000

Фиксатор

Лит.	Масса	Масштаб
И	1,0	1:2

Лист	Листов 1

МосводоканалНИИпроект Отдел №5

Копировал Ш 19174-07 49 Формат 11

Инв. № подл. | Подп. и дата | Взам. инв. № | Инв. № дубл. | Подп. и дата

Альбом VI, часть 2

4И.463.17.00.001

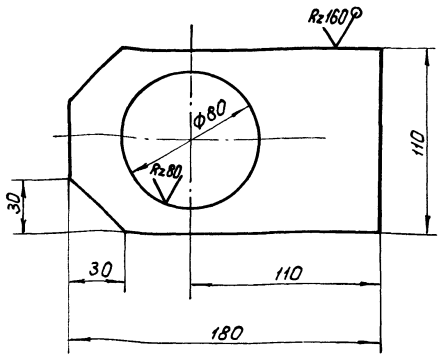

H14; h14; ± IT14/2.

Изм.	Лист	№ докум.	Подп.	Дата	4И.463.17.00.001			
Разраб.		Зарицкая			Хомут	Лит. И	Масса 0,9	Масштаб 1:2
Пров.		Пендерев				Лист	Листов: 1	
Н.контр.		Потутков			Лист Б8 ГОСТ 19903-74 / В Ст.3 сп ГОСТ 14637-79	Мосводоканалниипроект Отдел №5		

Формат 11

4И.463.17.00.002

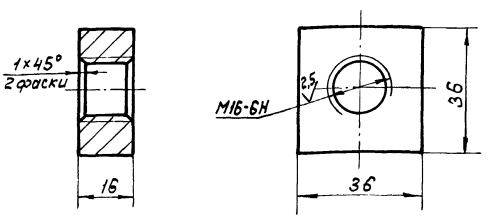

H14; h14; ± IT14/2.

Изм.	Лист	№ докум.	Подп.	Дата	4И.463.17.00.002			
Разраб.		Зарицкая			Бобышка	Лит. И	Масса 0,1	Масштаб 1:1
Пров.		Пендерев				Лист	Листов 1	
Н.контр.		Потутков			Ст.3 ГОСТ 380-71	Мосводоканалниипроект Отдел №5		

Формат 11

4И.463.18.00.000

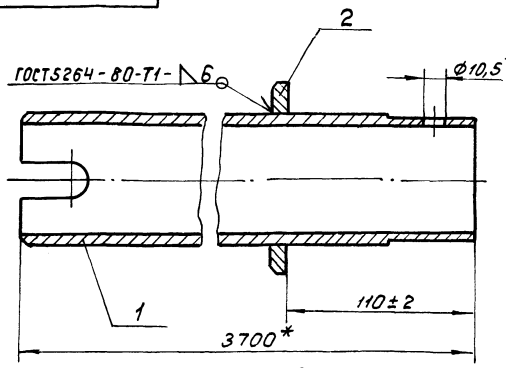

1.* Размеры для справок.
2. Шероховатость обрабатываемых поверхностей деталей без чертежа - Rz160.

Формат	Зона	Поз.	Обозначение	Наименование	Кол.	Примечание
				Детали		
11		1	4И.463.18.00.001	Труба	1	
Б4		2	4И.463.18.00.002	Кольцо		
				Лист Б10 ГОСТ 19903-74 / В Ст.3 сп ГОСТ 14637-79		
				Ф78h14 × Ф110h14	1	0,37кг

Изм.	Лист	№ докум.	Подп.	Дата	4И.463.18.00.000			
Разраб.		Зарицкая			Труба для взятия проб	Лит. И	Масса 39,0	Масштаб 1:2
Пров.		Пендерев				Лист	Листов 1	
Рук.		Пендерев				Мосводоканалниипроект Отдел №5		
Н.контр.		Потутков						

Формат 11

4И.463.18.00.001

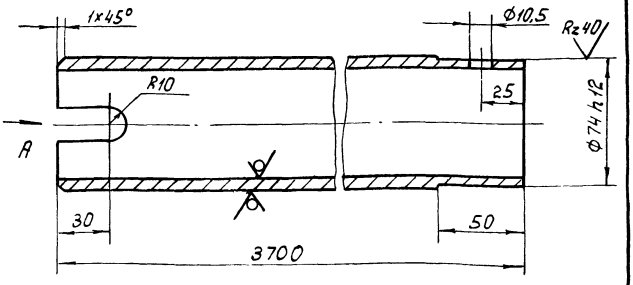

Вид А

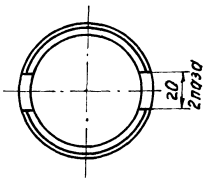

H14; h14; ± IT14/2.

Изм.	Лист	№ докум.	Подп.	Дата	4И.463.18.00.001			
Разраб.		Зарицкая			Труба	Лит. И	Масса 38,5	Масштаб 1:2
Пров.		Пендерев				Лист	Листов 1	
Н.контр.		Потутков			Труба 76×6 ГОСТ 8732-78 / В10 ГОСТ 8731-74	Мосводоканалниипроект Отдел №5		

Копировал: Ибр 19174-07 50

Формат 11

Формат	Зона	Поз.	Обозначение	Наименование	Кол.	Примечание
				Документация		
11			4И.463.19.00 000 СБ	Сборочный чертеж		
				Детали		
11		1	4И.463.19.00 001	Втулка	1	
11		2	4И.463.19.00 002	Ребро	2	
Б.4.		3	4И.463.19.00 003	Круг		
				Лист Б8 ГОСТ 19903-74 / В Ст.3сп ГОСТ 14637-79		
				Ф375 h14	1	4,3кг

Изм.	Лист	№ докум.	Подп.	Дата	4И.463.19.00.000			
Разраб.		Заруцкая			Заслонка	Лит.	Лист	Листов
Пров.		Пендерев				И		1
Рук.		Пендерев				Мосводоканал Ниипроект Отдел №5		
Н.контр.		Потутков						

Инв. № подл. | Подп. и дата | Взам. инв. № | Инв. № дубл. | Подп. и дата

формат 11

4И.463.19.00.000 СБ

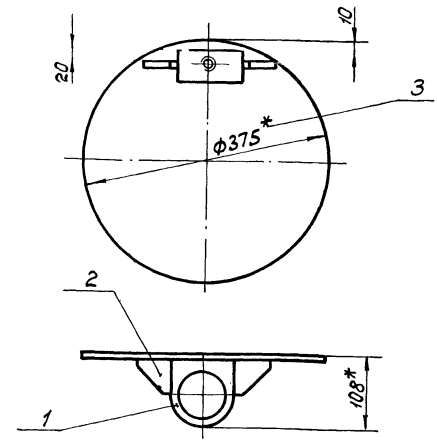

1. $\pm \frac{IT14}{2}$.
2. Шероховатость обрабатываемых поверхностей деталей без чертежа – Rz80.
3. Сварку производить по контуру прилегания деталей по ГОСТ 5264-80-Т1-▷8.
4. Размеры для справок.

Изм.	Лист	№ докум.	Подп.	Дата	4И.463.19.00.000 СБ			
Разраб.		Заруцкая			Заслонка Сборочный чертеж	Лит.	Масса	Масштаб
Пров.		Пендерев				И	7,0	1:5
Н.контр.		Потутков				Лист	Листов 1	
						Мосводоканал Ниипроект Отдел №5		

Инв. № подл. | Подп. и дата | Взам. инв. № | Инв. № дубл. | Подп. и дата

формат 11

4И.463.19.00.001

Rz80 (√)

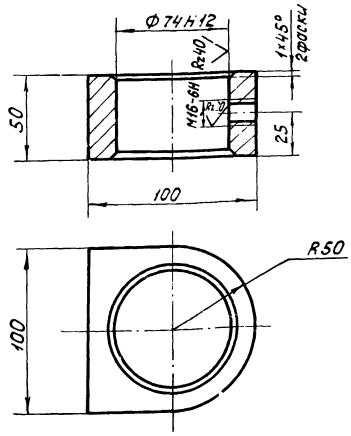

H14; h14; $\pm \frac{IT14}{2}$.

Изм.	Лист	№ докум.	Подп.	Дата	4И.463.19.00.001			
Разраб.		Заруцкая			Втулка	Лит.	Масса	Масштаб
Пров.		Пендерев				И	1,32	1:2
Н.контр.		Потутков			Ст.3 ГОСТ 380-71	Лист	Листов 1	
						Мосводоканал Ниипроект Отдел №5		

Инв. № подл. | Подп. и дата | Взам. инв. № | Инв. № дубл. | Подп. и дата

формат 11

4И.463.19.00.002

(√)

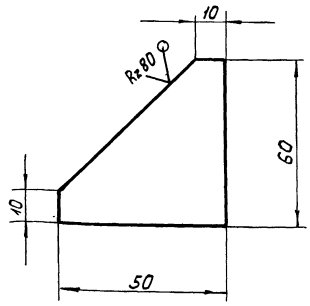

h14.

Изм.	Лист	№ докум.	Подп.	Дата	4И.463.19.00.002			
Разраб.		Заруцкая			Ребро	Лит.	Масса	Масштаб
Пров.		Пендерев				И	0,13	1:1
Н.контр.		Потутков			Лист Б10 ГОСТ 19903-74 / В Ст.3сп ГОСТ 14637-79	Лист	Листов 1	
						Мосводоканал Ниипроект Отдел №5		

Инв. № подл. | Подп. и дата | Взам. инв. № | Инв. № дубл. | Подп. и дата

Копировал: 19174-07 51

формат 11

Формат	Зона	Поз.	Обозначение	Наименование	Кол.	Примечание
				Документация		
12			4И.463.20.00.000 СБ	Сборочный чертеж		
				Сборочные единицы		
11		1	4И.463.14.00.000	Вилка	1	
				Переменные данные для исполнений		
				4И.463.20.00.000		
64		2	4И.463.20.00.001	Труба		
				Труба 89×6 ГОСТ 8732-78 В10 ГОСТ 8731-74		
				L = 3200 h14	1	39,5 кг
				4И.463.20.00.000-01		
64		2	4И.463.20.00.001-01	Труба		
				Труба 89×6 ГОСТ 8732-78 В10 ГОСТ 8731-74		
				L = 3000 h14	1	37,0 кг

Изм.	Лист	№ докум.	Подп.	Дата
Разраб.		Зарецкая		
Пров.		Пендерев		
Рук.		Пендерев		
Н.контр.		Потутков		

4И.463.20.00.000

Распорка

Лит.	Лист	Листов
И		1

Мосводоканалниипроект Отдел №5

Формат А1

4И.463.20.00.000 СБ

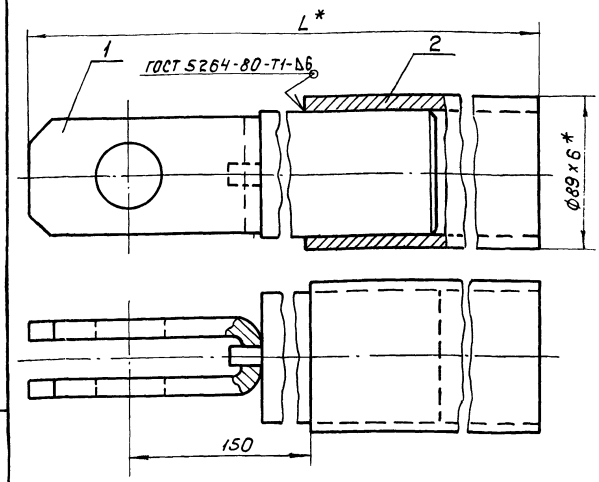

Обозначение	Размеры, мм L*	Масса, кг
4И.463.20.00.000	3410	50,0
4И.463.20.00.000-01	3210	47,0

1. $\pm \frac{IT14}{2}$.
2. * Размеры для справок.
3. Шероховатость обрабатываемых поверхностей деталей без чертежа – Rz 160.

Изм.	Лист	№ докум.	Подп.	Дата
Разраб.		Зарецкая		
Пров.		Пендерев		
Рук.		Пендерев		
Н.контр.		Потутков		

4И.463.20.00.000 СБ

Распорка

Сборочный чертеж.

Лит.	Масса	Масштаб
И	см. табл.	—

Лист | Листов 1

Мосводоканалниипроект Отдел №5

Формат А4

4И.463.21.00.000 СБ

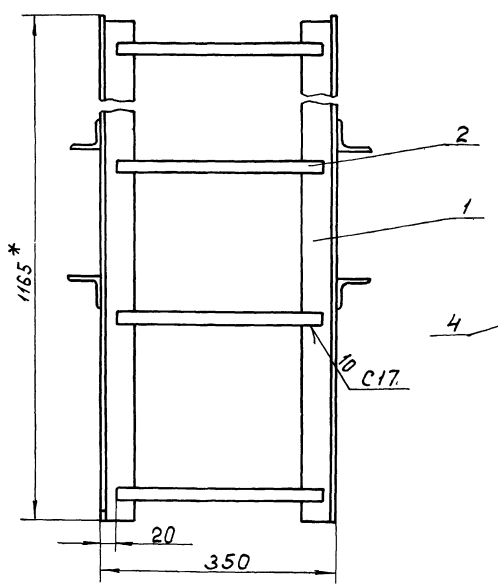

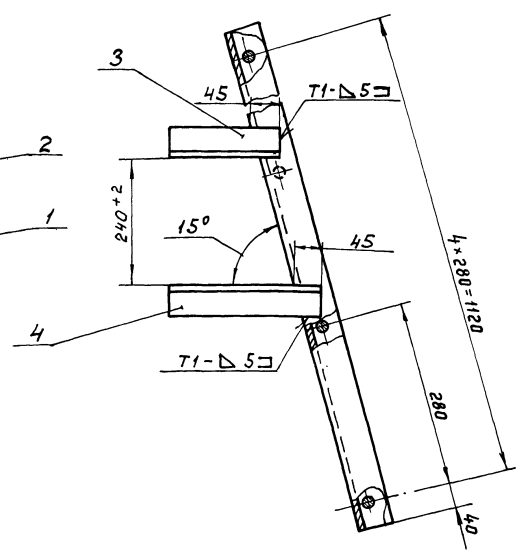

1. h14; $\pm \frac{IT14}{2}$.
2. Уголки поз.3 и 4 приварить при сборке на месте монтажа илососа.
3. Сварку производить по контуру прилегания деталей по ГОСТ 5264-80.
4. Шероховатость обрабатываемых поверхностей деталей без чертежа – Rz 160.
5. * Размеры для справок.

Изм.	Лист	№ докум.	Подп.	Дата
Разраб.		Зарецкая		
Пров.		Пендерев		
Рук.		Пендерев		
Н.контр.		Потутков		

4И.463.21.00.000 СБ

Лестница

Сборочный чертеж.

Лит.	Масса	Масштаб
И	15,52	1:5

Лист | Листов 1

Мосводоканалниипроект Отдел №5

Формат А2

Альбом VI

Формат	Зона	Поз.	Обозначение	Наименование	Кол.	Примечание
				Документация		
12			4И.463.21.00.000СБ	Сборочный чертеж		
				Детали		
Б4		1	4И.463.21.00.001	Уголок		
				Уголок Б-50×50×5 ГОСТ 8509-72 / Вст.3сп ГОСТ 535-79		
				L=1200 h14	2	4.52 кг
Б4		2	4И.463.21.00.002	Пруток		
				Круг В18 ГОСТ 2590-71 / Вст.3сп ГОСТ 535-79		
				L=310 h14	5	0.62 кг
Б4		3	4И.463.21.00.003	Уголок		
				Уголок Б-50×50×5 ГОСТ 8509-72 / Вст.3сп ГОСТ 535-79		
				L=200 h14	2	0.75 кг
Б4		4	4И.463.21.00.004	Уголок		
				Уголок Б-50×50×5 ГОСТ 8509-72 / Вст.3сп ГОСТ 535-79		
				L=250 h14	2	0.94 кг

Инв.№ подл. | Подп. и дата | Взам. инв.№ | Инв.№ дубл. | Подп. и дата

Изм.	Лист	№ докум.	Подп.	Дата
Разраб.		Зарецкая		
Пров.		Пендерев		
Рук.		Пендерев		
Н.контр.		Потутков		

4И.463.21.00.000

Лестница

Лит.	Лист	Листов
И		1

Мосводоканалниипроект Отдел №5

Формат 11

Формат	Зона	Поз.	Обозначение	Наименование	Кол.	Примечание
				Документация		
11			4И.463.22.00.000СБ	Сборочный чертеж		
				Детали		
Б4		1	4И.463.22.00.001	Подкладка		
				Лист Б8 ГОСТ 19903-74 / Вст 3сп ГОСТ 14637-79		
				100h14 × 100h14	1	0.62 кг
				Стандартные изделия		
		2		Болт М24×130.58.096 ГОСТ 7798-70	1	

Инв.№ подл. | Подп. и дата | Взам. инв.№ | Инв.№ дубл. | Подп. и дата

Изм.	Лист	№ докум.	Подп.	Дата
Разраб.		Зарецкая		
Пров.		Пендерев		
Рук.		Пендерев		
Н.контр.		Потутков		

4И.463.22.00.000

Подставка

Лит.	Лист	Листов
И		1

Мосводоканалниипроект Отдел №5

Формат 11

4И.463.22.00.000СБ

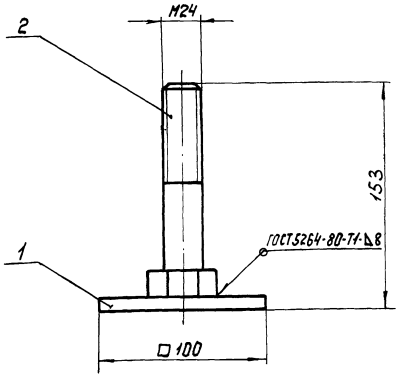

1. Все размеры для справок.
2. Шероховатость обрабатываемых поверхностей деталей без чертежа — Rz160.

Инв.№ подл. | Подп. и дата | Взам. инв.№ | Инв.№ дубл. | Подп. и дата

Изм.	Лист	№ докум.	Подп.	Дата
Разраб.		Зарецкая		
Пров.		Пендерев		
Рук.		Пендерев		
Н.контр.		Потутков		

4И.463.22.00.000СБ

Подставка
Сборочный чертеж

Лит.	Масса	Масштаб
И	1,2	1:2
Лист	Листов 1	

Мосводоканалниипроект Отдел №5

Формат 11

Формат	Зона	Поз.	Обозначение	Наименование	Кол.	Примечание
				Документация		
11			4И.463.23.00.000СБ	Сборочный чертеж		
				Детали		
Б4		1	4И.463.23.00.001	Доска		
				Сосна ГОСТ 8486-66		
				50h14 × 170h14 × 700h14	3	3,6 кг
Б4		2	4И.463.23.00.002	Доска		
				Сосна ГОСТ 8486-66		
				20h14 × 100h14 × 540h14	2	0,64 кг

Инв.№ подл. | Подп. и дата | Взам. инв.№ | Инв.№ дубл. | Подп. и дата

Изм.	Лист	№ докум.	Подп.	Дата
Разраб.		Зарецкая		
Пров.		Пендерев		
Рук.		Пендерев		
Н.контр.		Потутков		

4И.463.23.00.000

Щит съемный

Лит.	Лист	Листов
И		1

Мосводоканалниипроект Отдел №5

Копировал: Ир-19174-07 53 Формат 11

ЧИ. 463.23.00.000СБ

Rz320/д

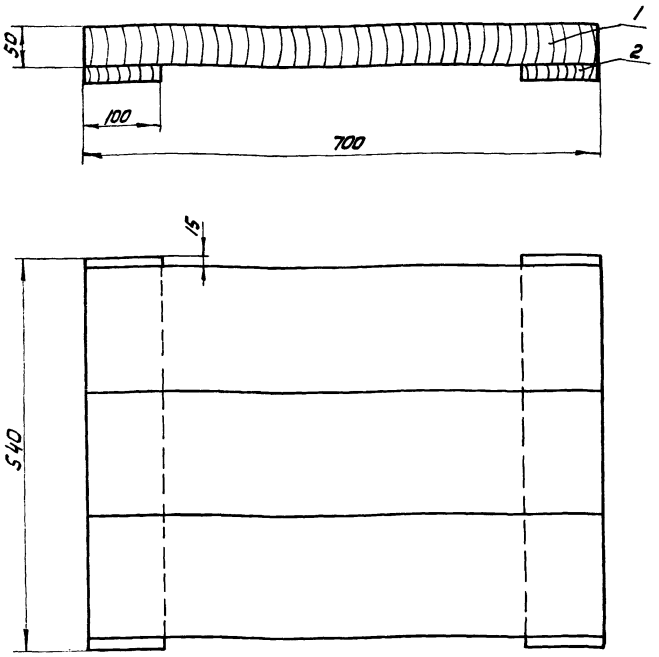

1. Шероховатость обрабатываемых поверхностей деталей без чертежа – Rz160/д
2. Щит сбить гвоздями ф4 е=100 гост 4028-63.

Изм.	Лист	№ докум.	Подп.	Дата
Разраб.		Заруцкая		
Пров.		Пендерев		
Рук.		Пендерев		
Н. контр.		Потутков		

ЧИ. 463. 23.00.000СБ

Щит съемный

Сборочный чертеж

Лит.	Масса	Масштаб
И	10,0	1:5

Лист | Листов 1

Мосводоканалниипроект Отдел №5

формат 11

Формат	Зона	Поз.	Обозначение	Наименование	Кол.	Примечание
				Документация		
12			ЧИ. 463.24.00.000 СБ	Сборочный чертеж		
			Переменные данные для исполнений			
				ЧИ. 463.24.00.000		
				Детали		
11		1	ЧИ. 463.24.00.001	Лист	1	
11		2	ЧИ. 463.24.00.002	Кожух	1	
11		3	ЧИ. 463.24.00.003	Ушко	2	
				ЧИ. 463.24.00.000-01		
				Детали		
11		1	ЧИ. 463.24.00.001-01	Лист	1	
11		2	ЧИ. 463.24.00.002-01	Кожух	1	
11		3	ЧИ. 463.24.00.003-01	Ушко	2	

Изм.	Лист	№ докум.	Подп.	Дата
Разраб.		Заруцкая		
Пров.		Пендерев		
Рук.		Пендерев		
Н. контр.		Потутков		

ЧИ. 463.24.00.000

Кожух

Лит.	Лист	Листов
И		1

Мосводоканалниипроект Отдел №5

формат 11

ЧИ. 463.24.00.000СБ

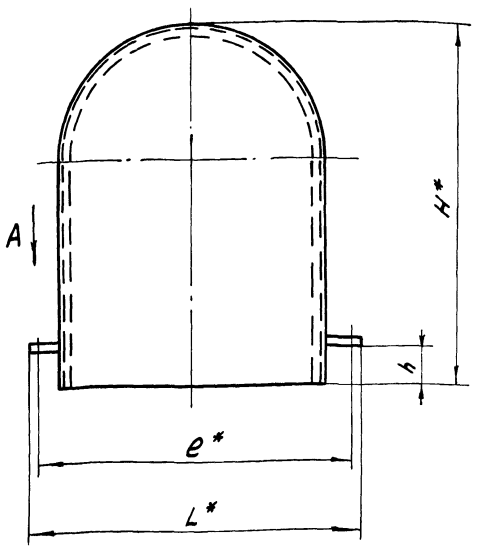

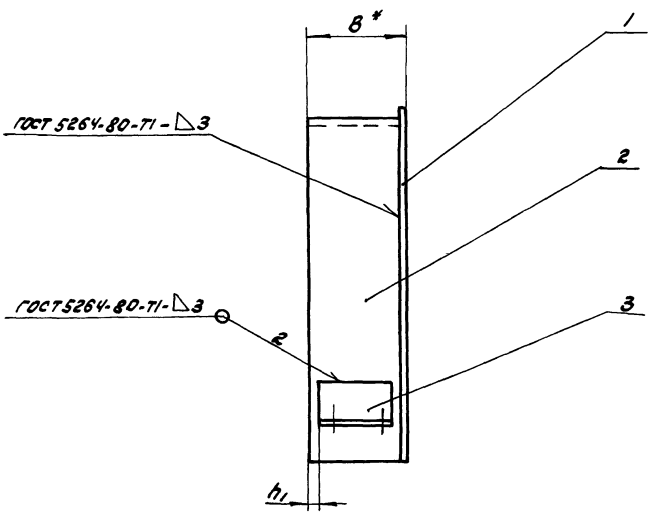

Вид А
М1:5

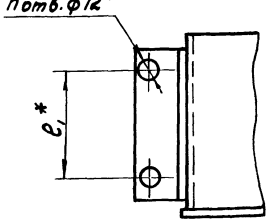

Обозначение	Размеры, мм								Масса, кг
	H*	B*	L*	e*	e1*	h	h1	h	
ЧИ. 463.24.00.000	1030	250	920	890	150	100	20	4	26,0
ЧИ. 463.24.00.000-01	740	360	1090	1065	160	290	60	2	29,0

1. $\pm \frac{IT14}{2}$.

2* Размеры для справок.

Изм.	Лист	№ докум.	Подп.	Дата
Разраб.		Заруцкая		
Пров.		Пендерев		
Рук.		Пендерев		
Н. контр.		Потутков		

ЧИ. 463.24.00.000СБ

Кожух

Сборочный чертеж

Лит.	Масса	Масштаб
И	см. табл.	—

Лист | Листов 1

Мосводоканалниипроект Отдел №5

4И.463.24.00.001

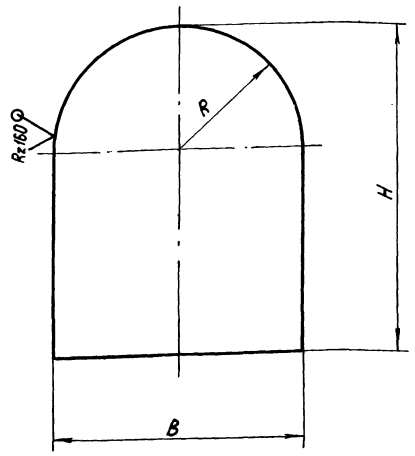

Обозначение	Размеры, мм			Масса, кг
	R	H	B	
4И.463.24.00.001	360	1030	720	11,0
4И.463.24.00.001-01	470	740	940	13,0

h14; $\pm \frac{IT14}{2}$.

4И.463.24.00.001

Изм. Лист № докум. Подп. Дата
Разраб. Зарецкая
Пров. Пендерев
Н.контр. Потутков

Лист

Лит. И | Масса см. табл. | Масштаб —
Лист | Листов: 1

Лист Б-3 ГОСТ 19903-74 Вст.3сп ГОСТ16523-70

Мосводоканалниипроект Отдел №5

Формат 11

4И.463.24.00.002

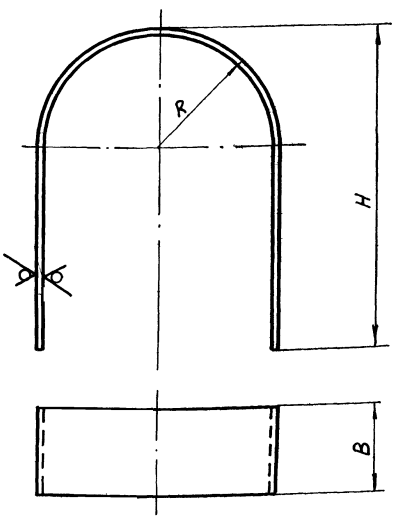

Обозначение	Размеры, мм			Масса, кг
	R	H	B	
4И.463.24.00.002	355	1025	247	13,0
4И.463.24.00.002-01	465	735	356	13,8

h14.

4И.463.24.00.002

Изм. Лист № докум. Подп. Дата
Разраб. Зарецкая
Пров. Пендерев
Н.контр. Потутков

Конус

Лит. И | Масса см. табл. | Масштаб —
Лист | Листов: 1

Лист Б-3 ГОСТ 19903-74 Вст.3сп ГОСТ16523-70

Мосводоканалниипроект Отдел №5

Формат 11

4И.463.24.00.003

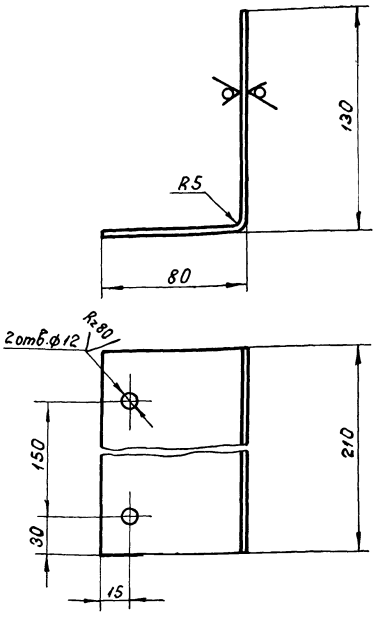

H14; h14; $\pm \frac{IT14}{2}$.

4И.463.24.00.003

Изм. Лист № докум. Подп. Дата
Разраб. Зарецкая
Пров. Пендерев
Н.контр. Потутков

Ушко

Лит. И | Масса 0,9 | Масштаб 1:2
Лист | Листов 1

Лист Б-3 ГОСТ 19903-74 Вст.3сп ГОСТ16523-79

Мосводоканалниипроект Отдел №5

Формат 11

4И.463.24.00.003-01

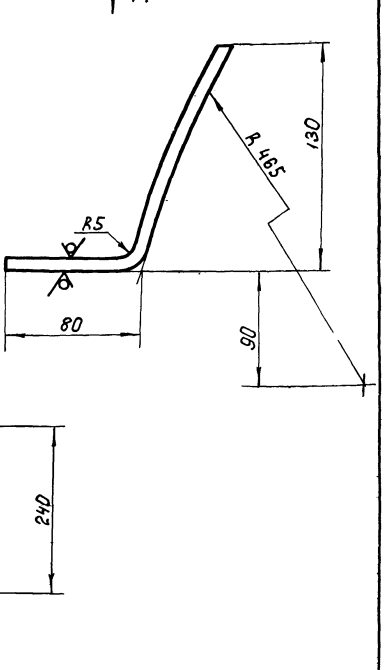

H14; h14; $\pm \frac{IT14}{2}$.

4И.463.24.00.003-01

Изм. Лист № докум. Подп. Дата
Разраб. Зарецкая
Пров. Пендерев
Н.контр. Потутков

Ушко

Лит. И | Масса 1,01 | Масштаб 1:2
Лист | Листов: 1

Лист Б-3 ГОСТ 19903-74 Вст.3сп ГОСТ16523-70

Мосводоканалниипроект Отдел №5

Копировал: 19174-07 55 Формат 11

Инв.№ подл. | Подп. и дата | Взам.инв.№ | Инв.№ дубл. | Подп. и дата

Альбом VI

4И.463.25.00.000

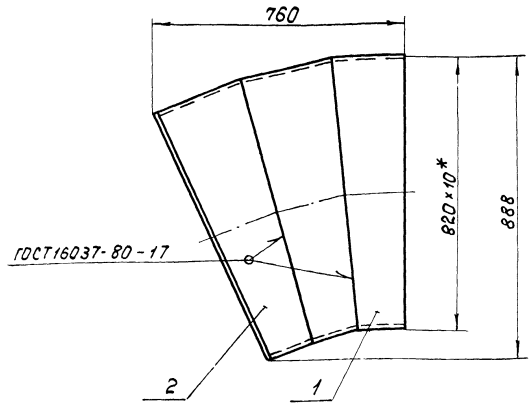

1. h 14.
2.* Размеры для справок.

Формат	Зона	Поз.	Обозначение	Наименование	Кол.	Примечание
				Детали		
12		1	4И.463.25.00.001	Полусектор	1	
12		2	4И.463.25.00.002	Сектор	2	

4И.463.25.00.000

Отвод

Изм.	Лист	№ докум.	Подп.	Дата
Разраб.		Зарецкая		
Пров.		Пендерев		
Рук.		Пендерев		
Н.контр.		Потутков		

Лит.	Масса	Масштаб
И	117,0	1:5
Лист	Листов 1	

МосводоканалНИИпроект Отдел №5

Формат 11

4И.463.25.00.001

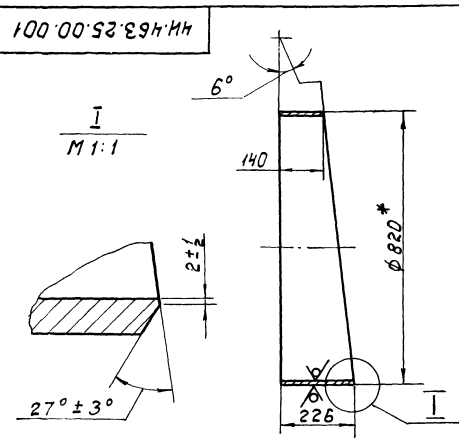

Шаблон
M 1:20

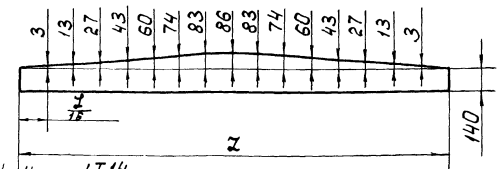

1. $h\ 14; \pm \frac{IT14}{2}$.
2. Z - длина окружности, замеряемая по действительному наружному диаметру трубы.
3 * Размеры для справок.

4И.463.25.00.001

Полусектор

Изм.	Лист	№ докум.	Подп.	Дата
Разраб.		Зарецкая		
Пров.		Пендерев		
Н.контр.		Потутков		

Лит.	Масса	Масштаб
И	36,5	1:10
Лист	Листов 1	

Труба 820×10 ГОСТ 10704-76 / Вст.3сп ГОСТ 10706-76

МосводоканалНИИпроект Отдел №5

Формат 11

4И.463.25.00.002

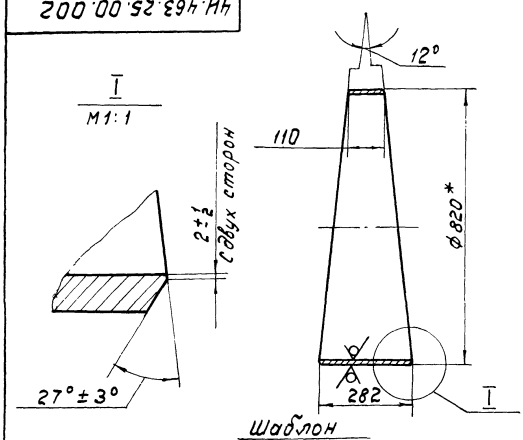

Шаблон
M 1:20

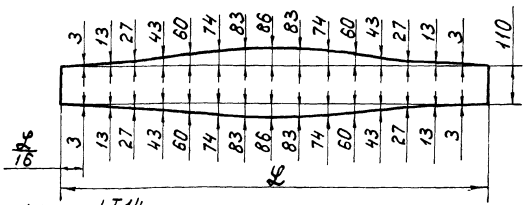

1. $h14; \pm \frac{IT14}{2}$.
2. L - длина окружности, замеряемая по действительному наружному диаметру трубы.
3.* Размеры для справок.

4И.463.25.00.002

Сектор

Изм.	Лист	№ докум.	Подп.	Дата
Разраб.		Зарецкая		
Пров.		Пендерев		
Н.контр.		Потутков		

Лит.	Масса	Масштаб
И	40,0	1:10
Лист	Листов 1	

Труба 820×10 ГОСТ 10704-76 / Вст.3сп ГОСТ 10706-76

МосводоканалНИИпроект Отдел №5

Формат 11

4И.463.26.00.000

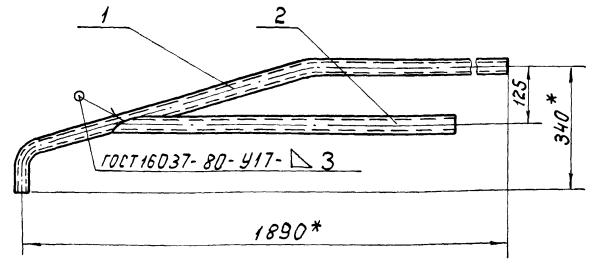

$1 \pm \frac{IT14}{2}$.
2.* Размеры для справок.

Формат	Зона	Поз.	Обозначение	Наименование	Кол.	Примечание
				Детали		
11		1	4И.463.26.00.001	Поручень	1	
11		2	4И.463.26.00.002	Стойка	1	

4И.463.26.00.000

Поручень

Изм.	Лист	№ докум.	Подп.	Дата
Разраб.		Зарецкая		
Пров.		Пендерев		
Рук.		Пендерев		
Н.контр.		Потутков		

Лит.	Масса	Масштаб
И	7,4	1:10
Лист	Листов 1	

МосводоканалНИИпроект Отдел №5

Копировал: Шр 19174-07 56 Формат 11

Инв.№ подл. | Подп. и дата | Взам. инв.№ | Инв.№ дубл. | Подп. и дата

4И.463.26.00.001

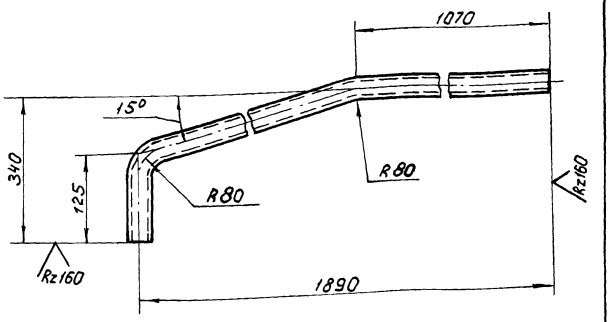

1. h 14; ± $\frac{IT14}{2}$.
2. Длина развертки L = 2023 мм.

Изм.	Лист	№ докум.	Подп.	Дата	4И.463.26.00.001			
Разраб.		Заруцкая			Поручень	Лит.	Масса	Масштаб
Пров.		Пендерев				И	5,02	1:5
						Лист	Листов: 1	
Н.контр.		Потутков			Труба 25×3,2 ГОСТ 3262-75	Мосводоканал Ниипроект Отдел № 5		

формат 11

4И.463.26.00.002

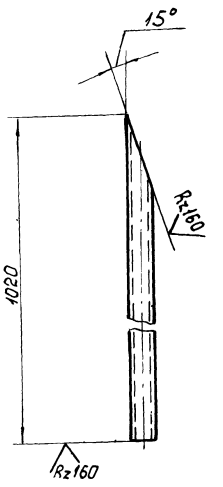

h 14.

Изм.	Лист	№ докум.	Подп.	Дата	4И.463.26.00.002			
Разраб.		Заруцкая			Стойка	Лит.	Масса	Масштаб
Пров.		Пендерев				И	2,33	1:5
						Лист	Листов: 1	
Н.контр.		Потутков			Труба 25×3,2 ГОСТ 3262-75	Мосводоканал Ниипроект Отдел № 5		

формат 11

4И.463.27.00.000 СБ

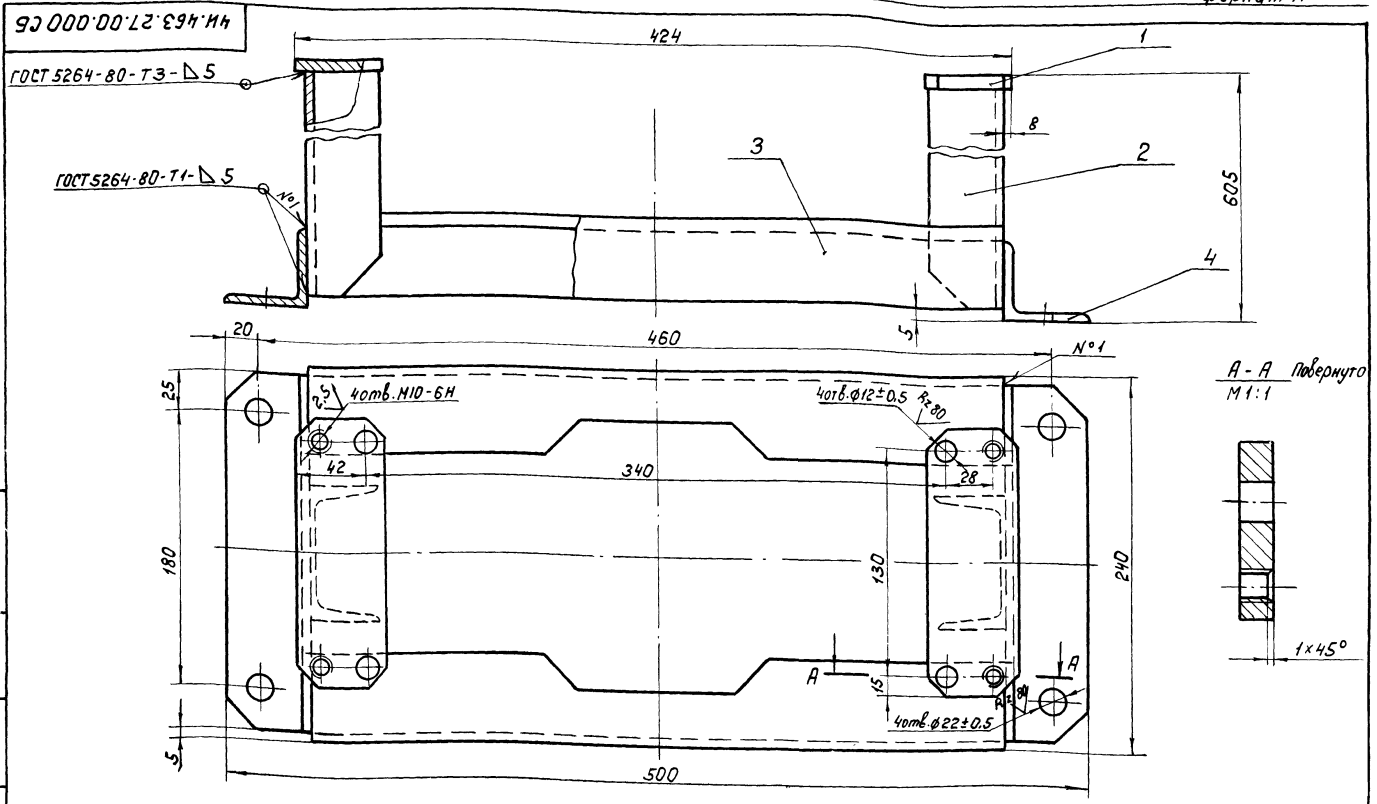

H14; h 14; ± $\frac{IT14}{2}$.

Изм.	Лист	№ докум.	Подп.	Дата	4И.463.27.00.000 СБ			
Разраб.		Заруцкая			Стойка Сборочный чертеж	Лит.	Масса	Масштаб
Пров.		Пендерев				И	16,5	1:2
Рук.		Пендерев				Лист	Листов: 1	
Н.контр.		Потутков				Мосводоканал Ниипроект Отдел № 5		

Копировал: ИЛ-19174-07 57 формат 12

Формат	Зона	Поз.	Обозначение	Наименование	Кол.	Примечание
				Документация		
22			4И.463.27.00.000 СБ	Сборочный чертеж		
				Детали		
11		1	4И.463.27.00.001	Пластина	2	
11		2	4И.463.27.00.002	Ножка	2	
11		3	4И.463.27.00.003	Распорка	2	
11		4	4И.463.27.00.004	Лапа	2	

Инв.№ подл. | Подп. и дата | Взам. инв.№ | Инв.№ дубл. | Подп. и дата

Изм.	Лист	№ докум.	Подп.	Дата
Разраб.		Зарецкая		
Пров.		Пендерев		
Рук.		Пендерев		
Н.контр.		Потутков		

4И 463.27.00.000

Стойка

Лит.	Лист	Листов
И		1

Мосводоканалниипроект Отдел №5

Формат 11

4И.463.27.00.001

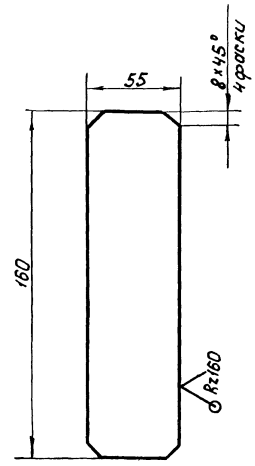

$h14; \pm \frac{IT14}{2}$.

Изм.	Лист	№ докум.	Подп.	Дата
Разраб.		Зарецкая		
Пров.		Пендерев		
Н.контр.		Потутков		

4И.463.27.00.001

Пластина

Лит.	Масса	Масштаб
И	0,64	1:2
Лист	Листов: 1	

Лист 10 ГОСТ 19903-74 Вст.3сп ГОСТ 14637-79

Мосводоканалниипроект Отдел №5

Формат 11

4И.463.27.00.002

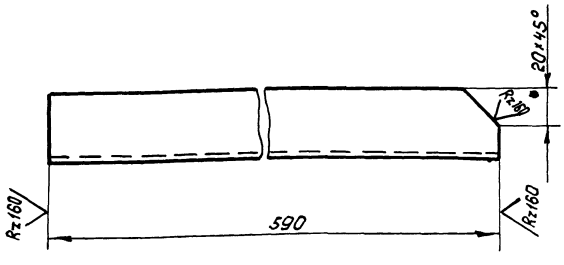

$h14; \pm \frac{IT14}{2}$.

Изм.	Лист	№ докум.	Подп.	Дата
Разраб.		Зарецкая		
Пров.		Пендерев		
Н.контр.		Потутков		

4И.463.27.00.002

Ножка

Лит.	Масса	Масштаб
И	4,75	1:2
Лист	Листов: 1	

Швеллер 8 ГОСТ 8240-72 Вст.3сп ГОСТ 535-79

Мосводоканалниипроект Отдел №5

Формат 11

4И.463.27.00.003

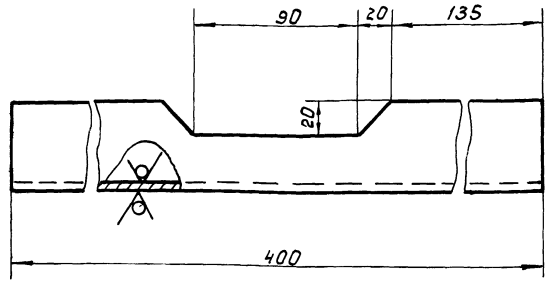

$h14; \pm \frac{IT14}{2}$.

Изм.	Лист	№ докум.	Подп.	Дата
Разраб.		Зарецкая		
Пров.		Пендерев		
Н.контр.		Потутков		

4И.463.27.00.003

Распорка

Лит.	Масса	Масштаб
И	1,75	1:2
Лист	Листов: 1	

Уголок Б-50×50×5 ГОСТ 8509-72 Вст.3сп ГОСТ 535-79

Мосводоканалниипроект Отдел №5

Формат 11

4И.463.27.00.004

Rz160

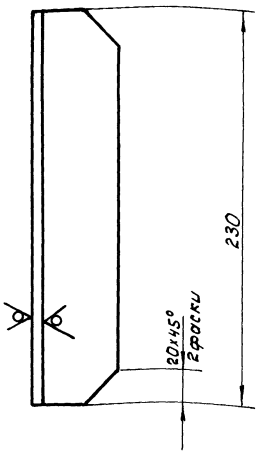

h 14; ± IT14/2.

Изм.	Лист	№ докум.	Подп.	Дата	4И.463.27.00.004			
Разраб.		Заруцкая			Лапа	Лит.	Масса	Масштаб
Пров.		Пендерев				И	1,0	1:2
Н.контр.		Потутков			Уголок Б-50×50×5 ГОСТ 8509-72 / В Ст.3сп ГОСТ 535-79	Лист	Листов: 1	
						Мосводоканал Ниипроект Отдел №5		

Формат 11

Формат	Зона	Поз.	Обозначение	Наименование	Кол.	Примечание
				Документация		
12			4И.463.28.00.000 СБ	Сборочный чертеж		
				Детали		
Б4		1	4И.463.28.00.001	Вилка		
				Ст.3 ГОСТ 380-71		
				36h14×40h14×57h14	1	0,3 кг
Б4		2	4И.463.28.00.002	Штанга		
				Круг В20 ГОСТ 2590-71 / В Ст.3сп ГОСТ 535-79		
				L=160h14	1	0,45 кг

Изм.	Лист	№ докум.	Подп.	Дата	4И.463.28.00.000			
Разраб.		Заруцкая			Упор	Лит.	Лист	Листов
Пров.		Пендерев				И		1
Рук.		Пендерев				Мосводоканал Ниипроект Отдел №5		
Н.контр.		Потутков						

Формат 11

4И.463.28.00.000 СБ

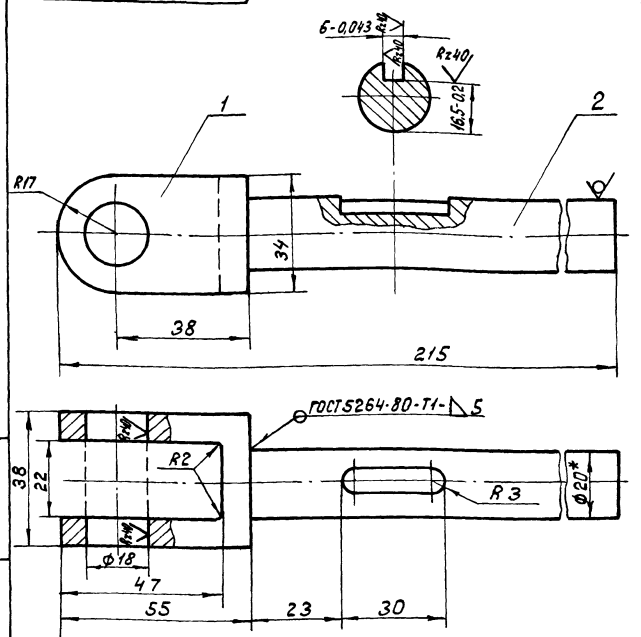

1. H14; h14; ± IT14/2.
2. Шероховатость обрабатываемых поверхностей деталей без чертежа - Rz80.
3.* Размеры для справок.

Изм.	Лист	№ докум.	Подп.	Дата	4И.463.28.00.000 СБ			
Разраб.		Заруцкая			Упор Сборочный чертеж	Лит.	Масса	Масштаб
Пров.		Пендерев				И	0,8	1:1
Рук.		Пендерев				Лист	Листов 1	
Н.контр.		Потутков				Мосводоканал Ниипроект Отдел №5		

Формат 11

4И.463.00.00.001

Rz160

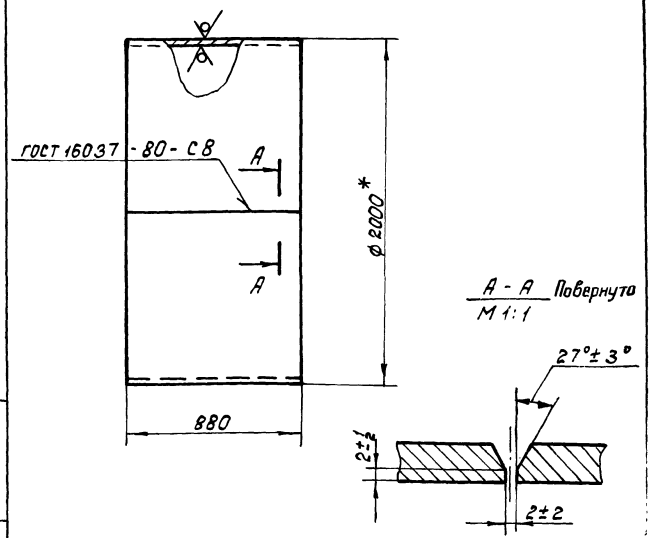

1 Длина развертки L = 6242 мм
2. h14.
3.* Размеры для справок.

Изм.	Лист	№ докум.	Подп.	Дата	4И.463.00.00.001			
Разраб.		Заруцкая			Направляющая	Лит.	Масса	Масштаб
Пров.		Пендерев				И	482,0	1:20
Н.контр.		Потутков			Лист Б12 ГОСТ 19903-74 / В Ст.3сп ГОСТ 14637-79	Лист	Листов 1	
						Мосводоканал Ниипроект Отдел №5		

Копировал: 19174-07 59

Формат 11

4И.463.00.00.002

Rz80

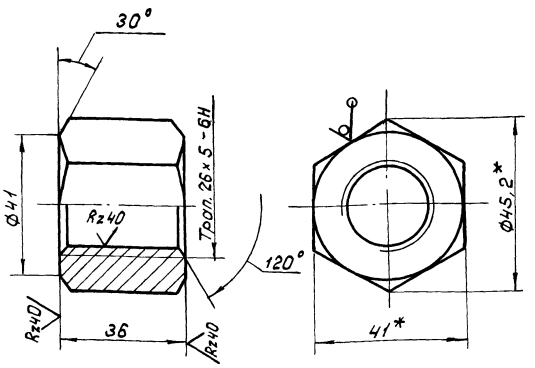

1. H14; h14; ± $\frac{IT14}{2}$.
2.* Размеры для справок.

Изм.	Лист	№ докум.	Подп.	Дата	4И.463.00.00.002	Лит.	Масса	Масштаб
Разраб.		Заруцкая			Гайка	И	0,5	1:1
Пров.		Пендерев				Лист	Листов 1	
Н.контр.		Потутков			Шестигранник 41 ГОСТ 2879-69, 45 ГОСТ 1050-74	Мосводоканалниипроект Отдел №5		

Инв.№подл. | Подп. и дата | Взам.инв.№ | Инв.№дубл. | Подп. и дата

формат 11

4И.463.00.00.003

Rz160

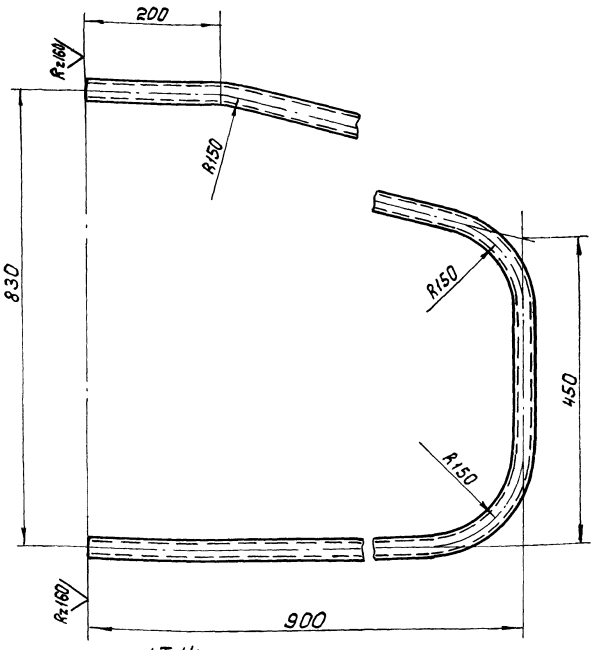

h14; ± $\frac{IT14}{2}$.

Изм.	Лист	№ докум.	Подп.	Дата	4И.463.00.00.003	Лит.	Масса	Масштаб
Разраб.		Заруцкая			Поручень	И	5,3	1:5
Пров.		Пендерев				Лист	Листов 1	
Н.контр.		Потутков			Труба 25×3,2 ГОСТ 3262-75	Мосводоканалниипроект Отдел №5		

Инв.№подл. | Подп. и дата | Взам.инв.№ | Инв.№дубл. | Подп. и дата

формат 11

4И.463.00.00.004

Rz80

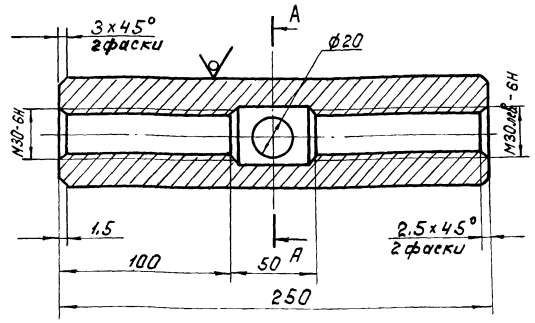

А-А

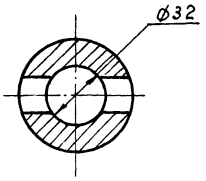

H14; h14; ± $\frac{IT14}{2}$.

Изм.	Лист	№ докум.	Подп.	Дата	4И.463.00.00.004	Лит.	Масса	Масштаб
Разраб.		Заруцкая			Муфта стяжная	И	5,1	1:2
Пров.		Пендерев				Лист	Листов 1	
Н.контр.		Потутков			Круг В65 ГОСТ 2590-71, Вст.3сп ГОСТ 535-79	Мосводоканалниипроект Отдел №5		

Инв.№подл. | Подп. и дата | Взам.инв.№ | Инв.№дубл. | Подп. и дата

формат 11

4И.463.00.00.005

Rz160

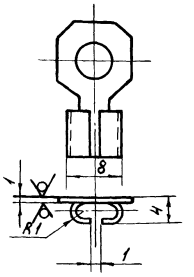

Развертка

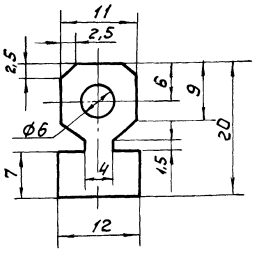

H14; h14; ± $\frac{IT14}{2}$.

Изм.	Лист	№ докум.	Подп.	Дата	4И.463.00.00.005	Лит.	Масса	Масштаб
Разраб.		Заруцкая			Наконечник	И	0,002	2:1
Пров.		Пендерев				Лист	Листов 1	
Н.контр.		Потутков			Латунь Л63 ГОСТ 15527-70	Мосводоканалниипроект Отдел №5		

Инв.№подл. | Подп. и дата | Взам.инв.№ | Инв.№дубл. | Подп. и дата

копировал: 19174-07 60

формат 11

ЧИ.463.00.00.006

Rz 160 (√)

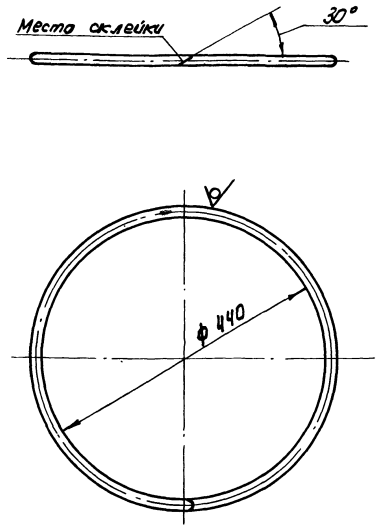

Н14

Склейку произвести клеем резиновым №88 ТУ 38/051061-76.

Изм. Лист.	№ докум.	Подп.	Дата	ЧИ.463.00.00.006			
Разраб.	Зарецкая			Уплотнение	Лит.	Масса	Масштаб
Пров.	Пендерев				И	0,25	1:5
					Лист	Листов 1	
Н. контр.	Потутков			Шнур IV резиновый средней твердости ф12 ГОСТ 6467-79	Москводоканалнипроект Отдел №5		

Формат 11

ЧИ.463.00.00.007

Rz 80 (√)

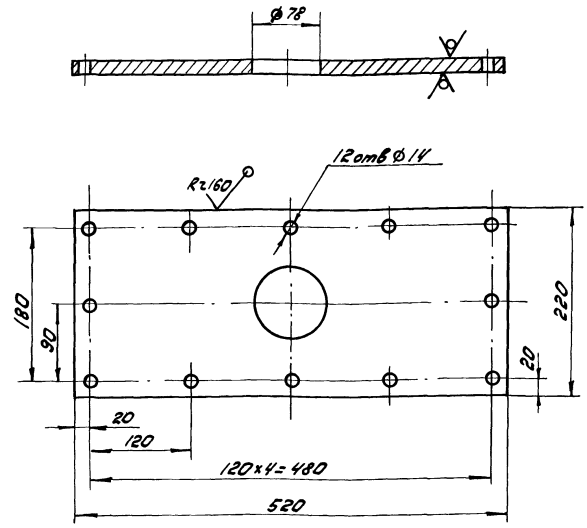

Н14; h14; ± IT14/2.

Изм. Лист.	№ докум.	Подп.	Дата	ЧИ.463.00.00.007			
Разраб.	Зарецкая			Крышка	Лит.	Масса	Масштаб
Пров.	Пендерев				И	10,1	1:4
					Лист	Листов 1	
Н. контр.	Потутков			Лист Б12 ГОСТ 19903-74 В ст. 3 сп ГОСТ 14637-79	Москводоканалнипроект Отдел №5		

Формат 11

ЧИ.463.00.00.008

(√)

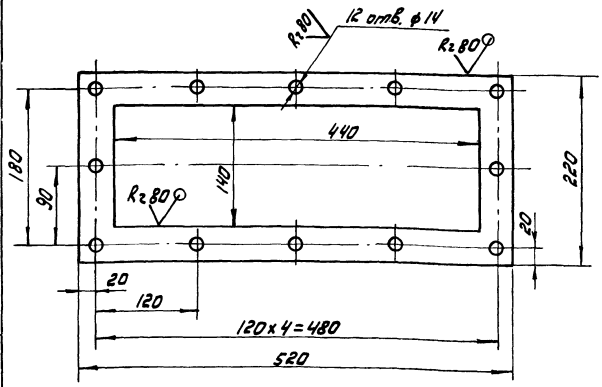

Н14; h14; ± IT14/2.

Изм. Лист.	№ докум.	Подп.	Дата	ЧИ.463.00.00.008			
Разраб.	Зарецкая			Прокладка	Лит.	Масса	Масштаб
Пров.	Пендерев				* И	0,7	1:4
					Лист	Листов	
Н. контр.	Потутков			Лист Б-2 ГОСТ 19903-74 В ст. 3 сп ГОСТ 16523-70	Москводоканалнипроект Отдел №5		

Формат 11

ЧИ.463.00.00.009

Rz 80

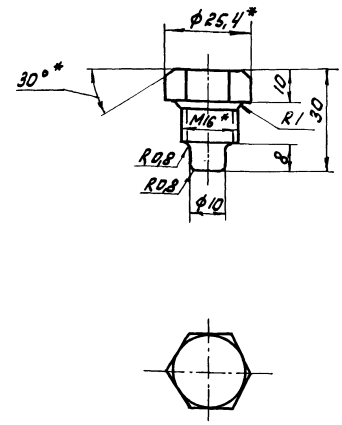

1. h14; ± IT14/2.

2*. Размер для справок.

Изм. Лист.	№ докум.	Подп.	Дата	ЧИ.463.00.00.009			
Разраб.	Зарецкая			Винт установочный	Лит.	Масса	Масштаб
Пров.	Пендерев				И	0,03	1:1
					Лист	Листов 1	
Н. контр.	Потутков			Болт М16×25.58.096 ГОСТ 7798-70	Москводоканалнипроект Отдел №5		

Формат 11

Копировал: [illegible] 19174-07 61

Инв. № подл. | Подп. и дата | Взам. инв. № | Инв. № дубл. | Подп. и дата

ИИ.463.00.00.011

Rz 80 / (√)

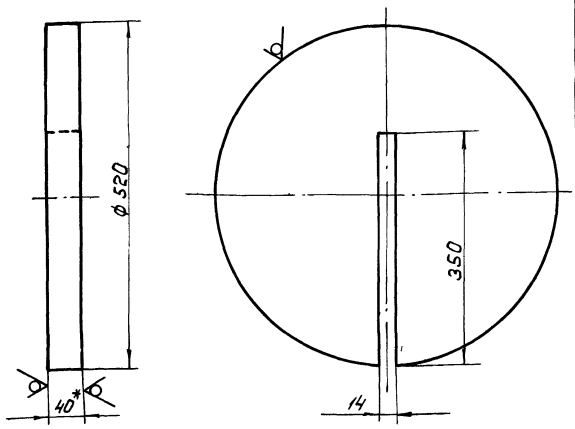

1. Допускаемые отклонения на размеры отливки по III классу точности ГОСТ 1855-55.
2. H14; h14; ± IT14/2.
3. *Размеры для справок.

Изм.	Лист	№ докум.	Подп.	Дата	
Разраб.		Зарецкая			Груз
Пров.		Пендерев			
Н.контр.		Потутков			Ст 00 ГОСТ 1412-79

4И.463.00.00.011

Лит.	Масса	Масштаб
И	58,0	1:5

Лист | Листов 1

Мосводоканалниипроект Отдел №5

Формат 11

ИИ.463.00.00.012

Rz 40 / (√)

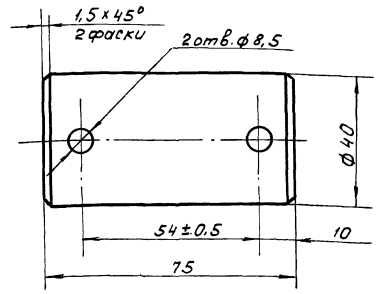

H14; h14; ± IT14/2.

Изм.	Лист	№ докум.	Подп.	Дата	
Разраб.		Зарецкая			Ось
Пров.		Пендерев			
Н.контр.		Потутков			Круг В45 ГОСТ 2590-71 / Ст.3сп ГОСТ 535-79

4И.463.00.00.012

Лит.	Масса	Масштаб
И	0,7	1:1

Лист | Листов 1

Мосводоканалниипроект Отдел №5

Формат 11

ИИ.463.00.00.013

Rz 160 / (√)

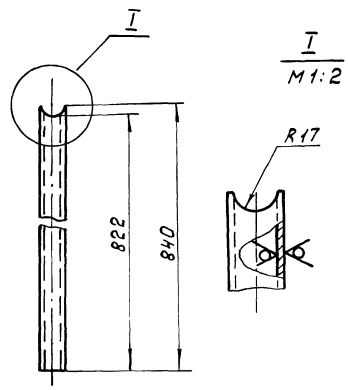

h14; ± IT14/2.

Изм.	Лист	№ докум.	Подп.	Дата	
Разраб.		Зарецкая			Стойка
Пров.		Пендерев			
Н.контр.		Потутков			Труба 25х3,2 ГОСТ 3262-75

4И.463.00.00.013

Лит.	Масса	Масштаб
И	1,9	1:5

Лист | Листов 1

Мосводоканалниипроект Отдел №5

Формат 11

ИИ.463.00.00.014

(√)

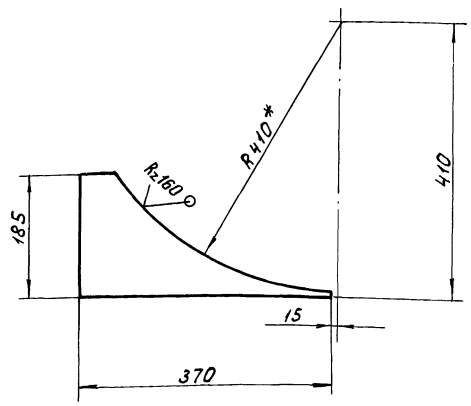

1. h14; ± IT14/2.
2. * R 410 уточнить при сборке с узлом 4И.463.25.00.000СБ

Изм.	Лист	№ докум.	Подп.	Дата	
Разраб.		Зарецкая			Ребро
Пров.		Пендерев			
Н.контр.		Потутков			Лист Б10 ГОСТ 19903-74 / В Ст.3сп ГОСТ 14637-79

4И.463.00.00.014

Лит.	Масса	Масштаб
И	5,01	1:5

Лист | Листов 1

Мосводоканалниипроект Отдел №5

Копировал: 19174-07 62 Формат 11

ЧИ.463.00.00.015

Rz80 (√)

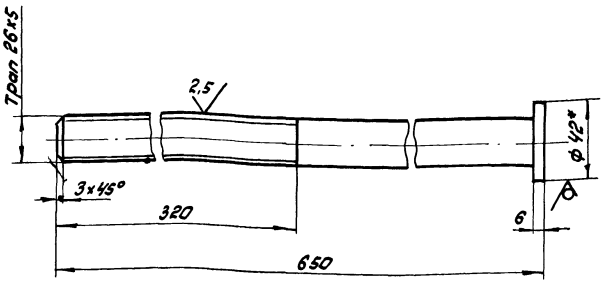

1. h14; ± $\frac{IT14}{2}$;

2.* Размер для справок.

Изм.	Лист	№ докум.	Подп.	Дата		Лит.	Масса	Масштаб
Разраб.		Заруцкая			Винт	И	2,7	1:2
Пров.		Пендерев				Лист	Листов 1	
Н.контр.		Потутков			Круг 842 ГОСТ 2590-71 / Вст3 сп ГОСТ 535-79	Мосводоканал Ниипроект Отдел №5		

Инв.№ подл. | Подп. и дата | Взам. инв.№ | Инв.№ дубл. | Подп. и дата

формат 11

ЧИ.463.00.00.016

Rz320 (√)

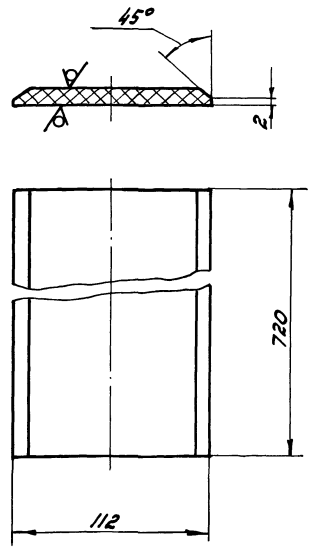

h14; ± $\frac{IT14}{2}$

Изм.	Лист	№ докум.	Подп.	Дата		Лит.	Масса	Масштаб
Разраб.		Заруцкая			Уплотнение	И	12,5	1:2
Пров.		Пендерев				Лист	Листов: 1	
Н.контр.		Потутков			Пластина I ПМБ-М-10-1,2 ГОСТ 7338-77	Мосводоканал Ниипроект Отдел №5		

Инв.№ подл. | Подп. и дата | Взам. инв.№ | Инв.№ дубл. | Подп. и дата

формат 11

ЧИ.463.00.00.017

Rz80 (√)

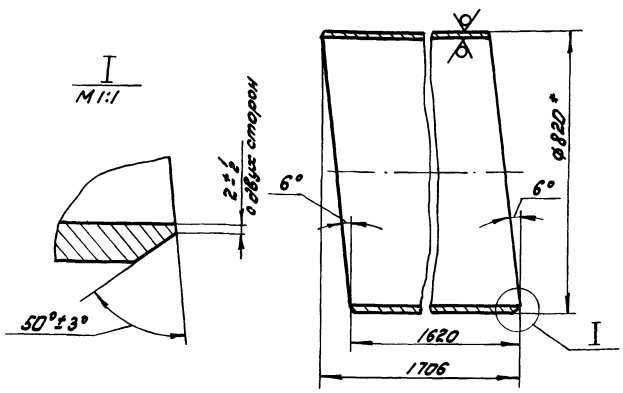

Шаблон
M1:20

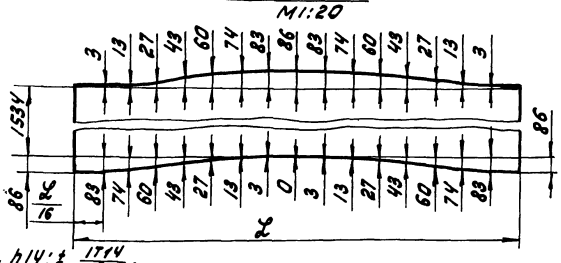

1. h14; ± $\frac{IT14}{2}$.
2. L - длина окружности, замеряемая по действительному наружному диаметру трубы.
3.* Размеры для справок

Изм.	Лист	№ докум.	Подп.	Дата		Лит.	Масса	Масштаб
Разраб.		Заруцкая			Труба	И	201,0	1:10
Пров.		Пендерев				Лист	Листов: 1	
Н.контр.		Потутков			Труба 820×10 ГОСТ 10704-76 / Вст3 сп ГОСТ 10706-76	Мосводоканал Ниипроект Отдел №5		

Инв.№ подл. | Подп. и дата | Взам. инв.№ | Инв.№ дубл. | Подп. и дата

формат 11

ЧИ.463.00.00.018

Rz80 (√)

Вид А

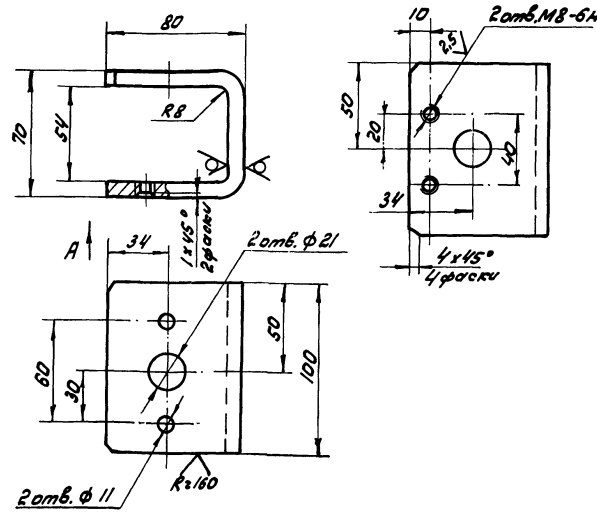

H14; h14; ± $\frac{IT14}{2}$.

Изм.	Лист	№ докум.	Подп.	Дата		Лит.	Масса	Масштаб
Разраб.		Заруцкая			Кронштейн	И	1,4	1:2
Пров.		Пендерев				Лист	Листов: 1	
Н.контр.		Потутков			Лист 68 ГОСТ 19903-74 / Вст3 сп ГОСТ 14637-79	Мосводоканал Ниипроект Отдел №5		

Инв.№ подл. | Подп. и дата | Взам. инв.№ | Инв.№ дубл. | Подп. и дата

копировал: 19174-07 (63)

формат 11

Опекунов 23.11.85г

gost.e-ecolog.ru