ТИПОВОЙ ПРОЕКТ
902-2-377.83

ОТСТОЙНИКИ КАНАЛИЗАЦИОННЫЕ РАДИАЛЬНЫЕ ВТОРИЧНЫЕ ИЗ СБОРНОГО ЖЕЛЕЗОБЕТОНА

ДИАМЕТРОМ 40 М

АЛЬБОМ III

СТРОИТЕЛЬНЫЕ ИЗДЕЛИЯ

19174-03

gost.e-ecolog.ru

Привязан:

ЦЕНТРАЛЬНЫЙ ИНСТИТУТ ТИПОВОГО ПРОЕКТИРОВАНИЯ
ГОССТРОЯ СССР

Москва, А-445, Соляной пер., 12

Сдано в печать XII 1983 г.
Заказ № 13696 Тираж 530 экз.

ТИПОВОЙ ПРОЕКТ
902-2-377.83

ОТСТОЙНИКИ КАНАЛИЗАЦИОННЫЕ РАДИАЛЬНЫЕ ВТОРИЧНЫЕ ИЗ СБОРНОГО ЖЕЛЕЗОБЕТОНА

ДИАМЕТРОМ 40 м

СОСТАВ ПРОЕКТА:

АЛЬБОМ:

I	Технологическая часть
II	Строительная часть
III	Строительные изделия
IV	Электротехническая часть
V	Задание заводу-изготовителю
VI	Нестандартизированное оборудование. Илосос. Часть 1 и часть 2
VII	Нестандартизированное оборудование. Затворы щитовые, установка сигнализатора уровня осадка и фасонные части
VIII	Нестандартизированное оборудование. Токоприемник кольцевой. (из т.п. 902-2-346)
IX	Спецификации оборудования
X	Сборник спецификаций оборудования
XI	Ведомости потребности в материалах
XII	Сметы

АЛЬБОМ III

РАЗРАБОТАН
проектным институтом
„Мосводоканалнииипроект"

Главный инженер института — **СОКОЛИН**
Главный инженер проекта — **КАЗАНОВ**

Рабочие чертежи введены в действие
Мосводоканалнииипроектом
Приказ №169 от 27 июля 1983 г

Привязан:

Инв. №

Содержание альбома

Формат	Обозначение	Наименование	Стр	Примеч.
	Т.п. 902- -т.т	Технические требования	3	
А3	КЖИ-ПСУ3-42-1/1	Панель стеновая ПСУ3-42-1/1	4	
А3	ЛТ16-9-9/2	Лоток ЛТ16-9-9/2	5	
А3	КЖИ-КР1	Каркас плоский КР1	6	
А4	КЖИ-С-36а	Сетка С-36а	7	
А4	КЖИ-С-36б	С-36б	7	
?3	КЖИ-С-37а	С-37а	8	
А3	КЖИ-С-38а	С-38а	9	
А4	КЖИ-М1-1	Изделие закладное М1-1	10	
А4	КЖИ-М1-2	М1-2	10	
А4	КЖИ-М2-1	М2-1	11	
А4	КЖИ-М2-2	М2-2	11	
А4	КЖИ-МН1	МН1	12	
А4	КЖИ-МН2	МН2	12	
А3	КЖИ-МН3	МН3	13	
А3	КЖИ-МН4	МН4	14	
А3	КЖИ-МН5	МН5	15	
А3	КЖИ-МН6	МН6	16	
А4	КЖИ-МН7	МН7	17	
А4	КЖИ-МН9	МН9	17	
А3	КЖИ-МН8	МН8	18	
А3	КЖИ-СП01	Подкос СП01	19	
А3	КЖИ-СП02	СП02	20	
А3	КЖИ-СРП01	Ригель СРП01	21	
А3	КЖИ-РШ1	Рама РШ1	22	
А3	КЖИ-ЛС1	Лестница ЛС1	23	

Формат	Обозначение	Наименование	Стр.	Примеч.
А3	КЖИ-ОГ1	Ограждение ОГ1	24	
А4	КЖИ-ОГ2	ОГ2	25	
А4	КЖИ-ОГ3	ОГ3	25	
А4	КЖИ-Л1	Люк-лаз Л1	26	
А4	КЖИ-Л1-10	Патрубок закладной	26	
А4	КЖИ-Л1-11	Фланец	27	
А4	КЖИ-Л1-01	Заглушка	27	
А4	КЖИ-Л1-02	Прокладка	28	
А4	КЖИ-К1	Крышка К1	28	
А4	КЖИ-В1	Водослив В1	29	

Технические требования

В альбоме даны железобетонные, арматурные и закладные изделия.

Сборные железобетонные стеновые панели приняты по серии 3.900-3 выпуск 5 с дополнениями по данному альбому.

Сборные железобетонные лотки-индивидуальные с возможностью изготовления в опалубке лотков по серии 3.900-3, выпуск 8.

Технические требования на изготовление сборных железобетонных изделий приняты по серии 3.900-3 выпуск 5, часть 1.

Бетон сборных конструкций гидротехнический, марок: по прочности М 200, по морозостойкости $Мр_3$ 100, по водонепроницаемости В4 в соответствии с требованиями ГОСТа 4795-68 „Бетон гидротехнический. Технические требования".

Арматурные и закладные изделия должны изготавливаться в соответствии с ГОСТ'ом 10922-75.

„Арматурные изделия и закладные детали сварные железобетонных конструкций. Контактная и ванная сварка. Основные типы и конструктивные элементы".

На поверхность закладных деталей нанести цинковое покрытие слоем 0,05 мм в соответствии с требованиями СНИП'а III-23-76 „Защита строительных конструкций и сооружений от коррозии".

Покрытие поверхностей монтируемых металлоконструкций осуществляется окраской лаком ХВ-784 по ГОСТ 7313-75* за три раза по огрунтовке ХС-010 за два раза.

			Т.п. 902-2-377.83		-ТТ
Нач. отд	Меньшиков		Технические требования	Стадия	Лист	Листов
Н. контр.	Мильцер			Р		1
Гл. спец.	Русских			Госсводаканалпроект		
ГИП	Крюков					

Копировал: 19174-03 4 Формат А3

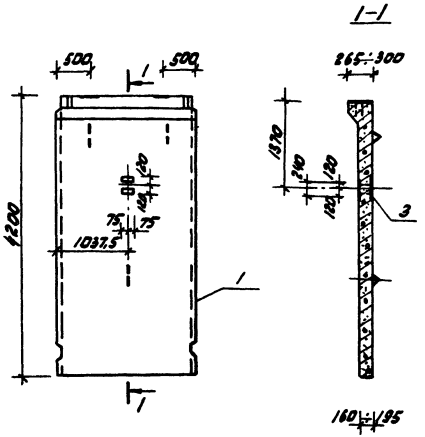

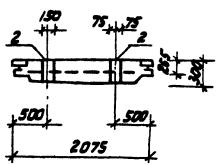

Формат	Зона	Поз.	Обозначение	Наименование	Кол.	Примеч.
				Документация		
А3			Серия 3.900-3	Панели стеновые		
			Вып. 5	для цилиндрических		
				сооружений		
				Сборочные единицы		
А3		1	серия 3.900-3, Вып. 5, 4, 1, 2	Панель ПСЦЗ-42-1	1	
А4		2	т.п. 902-2-377.83- КЖИ М1-1	Изделие закладное М1-1	2	
А4		3	-КЖИ-М1-2	М1-2	1	

Ведомость расхода стали на дополнительные закладные изделия, кг

Марка элемента	Изделия закладные						Общий расход
	Арматура класса		Прокат марки				
	А-II		С38/23 В ст3 кп2				
	ГОСТ 5781-82		ГОСТ 103-76				
	Ф16	Итого	-150×8	-150×10	-50×10	Итого	
ПСЦЗ-42-1/1	5,6	5,6	5,5	2,8	0,8	9,1	14,7

Нач.отд.	Мешалкин		
Н.контр.	Мильцер		
Гл.спец.	Руссин		
ГИП	Крюков		
Рук.бр.	Болотова		31.8.83

Т.П. 902-2-377.83 КЖИ-ПСЦЗ-42-1/1

Панель стеновая ПСЦЗ-42-1/1

Стадия	Масса	Масштаб
Р	4.00	1:50
Лист	Листов 1	

Мосводоканал Ниипроект

19174-03 5

Копировал: Дзол

формат А3

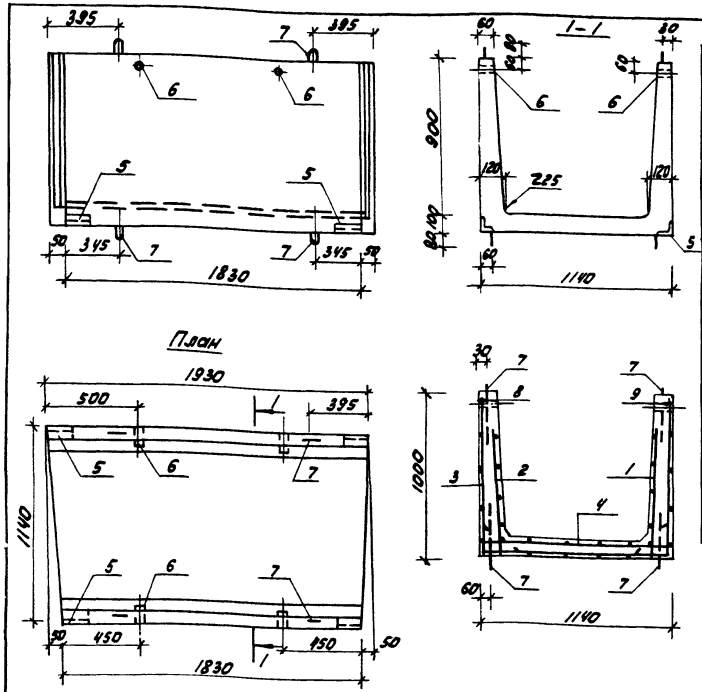

Формат	Зона	Поз.	Обозначение	Наименование	Кол.	Примечание
				Документация		
А3			Т.П. 902-2-377.83 - ТТ	Технические требования		
				Сборочные единицы		
А4		1	Т.П.902-2-377.83 - КЖИ-С-36а	Сетка С-36а	1	
А4		2	-С-36б	С-36б	1	
А3		3	-С-37а	С-37а	1	
А3		4	-С-38а	С-38а	1	
А4		5	Т.П.902-2-377.83 - КЖИ-М2-1	Изделие закладное М2-1	4	
А4		6	М2-2	М2-2	4	
А4		7	Серия 1.400-9, Вып.1, л.9	Петля УП1-4	8	
				Детали		
Б4		8		ФВА III ГОСТ 5781-82, е=1820	1	0,72 кг
Б4		9		е=1920	1	0,76 кг
				Материалы		
		10		Бетон М300; В6	—	0,52 м³

1. Петли поз. 7 приварить к стержням сеток.
2. Защитный слой - 20 мм

Ведомость расхода стали на элемент, кг

Марка элемента	Изделия арматурные								Изделия закладные						Общий расход
	Арматура, класса								Арм. кл.	Прокат марки					
	Вр-I			А-I		А-III		Всего	А-III	В ст.3 кп-2				Всего	
	ГОСТ 14-4-559-75			ГОСТ 5781-82					ГОСТ 5781-82	ГОСТ 8509-72*		ГОСТ 3262-75*			
	Ф4	Ф5	Итого	Ф10	Итого	Ф8	Итого		Ф8	L63×6	Итого	Труба Ф15	Итого		
ЛТ 1б-9-9/2	2,4	14,2	16,6	4,8	4,8	1,5	1,5	22,9	2,72	3,44	3,44	0,36	0,36	6,52	29,42

Нач.отд.	Мешалкин		
Н.контр.	Мильцер		
Гл.спец.	Руссин		
ГИП	Крюков		
Рук.бр.	Болотова		
Ст.инж.	Корнеева		

Т.П.902-2-377.83 КЖИ-ЛТ1б-9-9/2

Лоток ЛТ1б-9-9/2

Стадия	Масса	Масштаб
Р	1300	1:20
Лист	Листов 1	

Мосводоканалниипроект

копировал. [illegible] 9[illegible]-03 6 формат А:

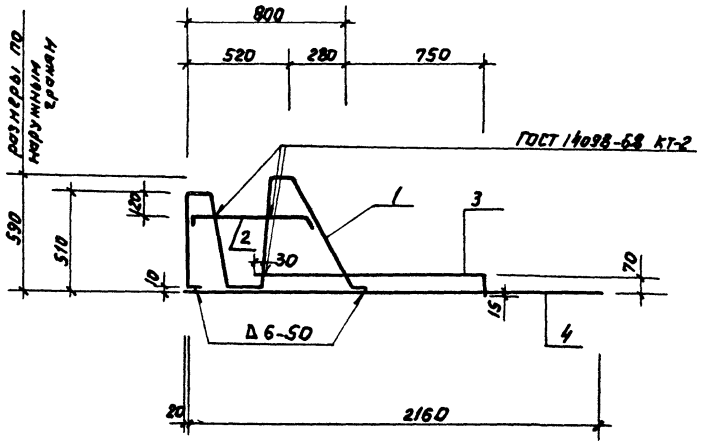

Формат	Зона	Поз.	Обозначение	Наименование	Кол	Примечание
				Документация		
А3			Т.п. 902- -ТТ	Технические требования		
				Детали		
Б4		1		ф10 АII ГОСТ 5781-82; ℓ=2675	1	1.65 кг
Б4		2		ℓ=790	1	0.5 кг
Б4		3		ℓ=1305	1	0.83 кг
Б4		4		ℓ=2180	1	1.4 кг

Поз.1

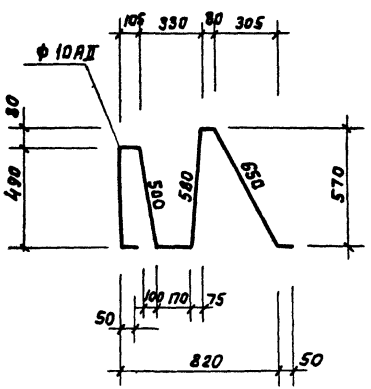

Поз.3

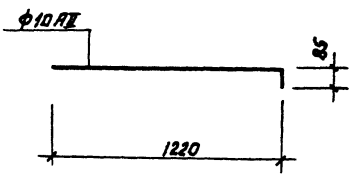

Поз.2

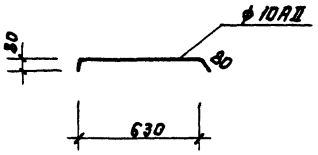

Нач. отд	Мешалкин		
Н. контр	Мильцер		
Гл. спец	Руссин		
ГИП	Крюков		
Рук. бр.	Болотова		V-83г
Ст. инж.	Гудкова		V-83г

т.п. 902-2-377.83 КЖИ-КР1

Каркас плоский КР1

Стадия	Масса	Масштаб
Р	4.5	1:20

Лист | Листов 1

Мосводоканалниипроект

Копировал: 19174-03 7 формат А3

Развертка

гост 14098-68 кт-2

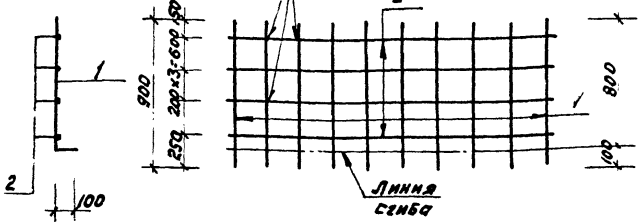

Формат	Зона	Поз.	Обозначение	Наименование	Кол	Примечание
				Документация		
А3			Т.п. 902- -тт	Технические требования		
				Детали		
Б4		1		ф5 Вр I гост 14-4-659-75; ℓ=900	10	0.15 кг
Б4		2		ф4 Вр I гост 14-4-659-75; ℓ=1900	4	0.2 кг

Нач. отд.	Мешалкин		Т.п. 902- КЖИ-С-36а	
Н. контр.	Мильцер		Сетка С-36а	Стадия: Р; Масса: 2,3; Масштаб: 1:20
Гл. спец.	Руссин			Лист; Листов 1
ГИП	Крюков			Мосводоканалниипроект
Рук. бр	Болотова			
Ст. инж.	Куселева			

Копировал

Формат А4

Развертка

гост 14098-68 кт-2

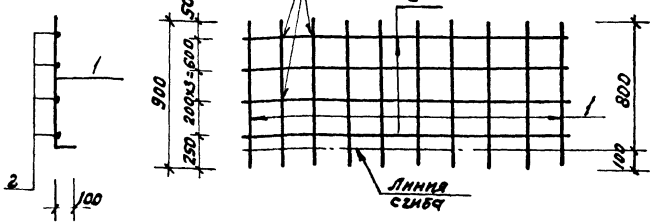

Формат	Зона	Поз.	Обозначение	Наименование	Кол	Примечание
				Документация		
А3			Т.п. 902- -тт	Технические требования		
				Детали		
Б4		1		ф5 Вр I гост 14-4-659-75; ℓ=900	10	0.15 кг
Б4		2		ф4 Вр I гост 14-4-659-75; ℓ=1820	4	0.18 кг

Т.п. 902-2-377.83

Инв.№ подл. | Подп. и дата | Взам. инв.№

Нач. отд.	Мешалкин		Т.п. 902-2-377.83 КЖИ-С-36б	
Н. контр.	Мильцер		Сетка С-36б	Стадия: Р; Масса: 2.2; Масштаб: 1:20
Гл. спец.	Руссин			Лист; Листов 1
ГИП	Крюков			Мосводоканалниипроект
Рук. бр	Болотова			
Ст. инж.	Куселева			

Копировал

Формат А4

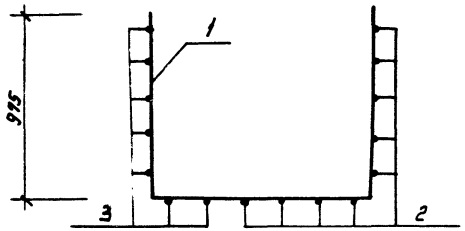

1090 внутренний

Развертка

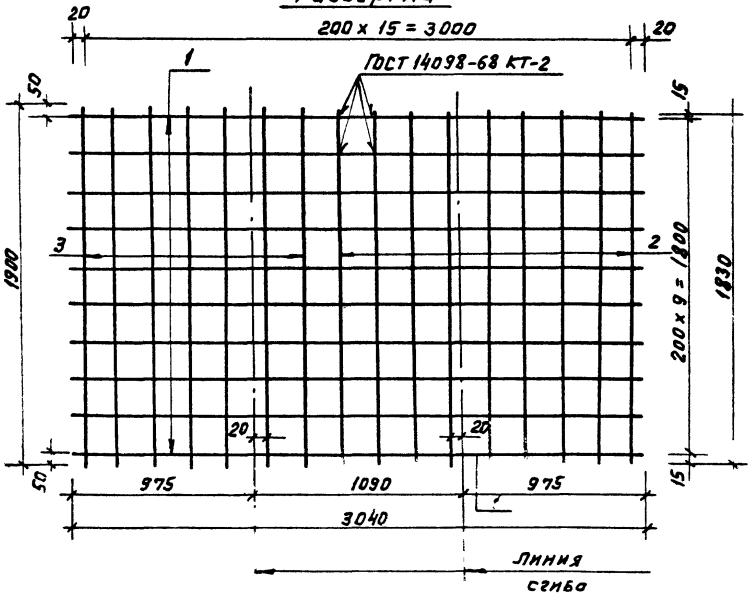

Формат	Зона	Поз.	Обозначение	Наименование	Кол	Примечание
				Документация		
А3			т.п. 902- -тт	Технические требования		
				Деталм		
Б4		1		ф5 Вр I ГОСТ 14-4-659-75; ℓ=3040	10	0.46кг
Б4		2		ℓ=1830	9	0.28кг
Б4		3		ℓ=1900	7	0.3 кг

Нач.отд	Мешалкин		
Н.контр	Мильцев		
Гл.спец	Руссин		
ГИП	Крюков		
Рук.бр	Болотова		
Ст.инж.	Киселева		

т.п. 902-2-377.83 КЖИ- С-37а

Сетка С-37а

Стадия	Масса	Масштаб
Р	9,2	1:20
Лист	Листов 1	

Росводоканалпроект

Копировал: 19174-03 Формат А4

Развертка

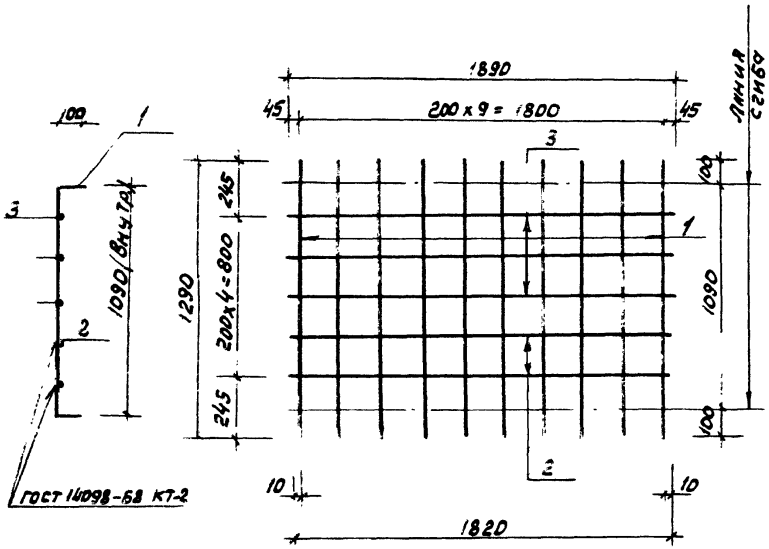

Формат	Зона	Поз.	Обозначение	Наименование	Кол	Примечание
				Документация		
А3			т. п. 902- -тт	Технические требования		
				Детали		
Б4		1		Ф5ВрI ГОСТ 14-4-659-75; ℓ=1290	10	0.2кг
Б4		2		Ф4ВрI ГОСТ 14-4-659-75; ℓ=1820	2	0.18кг
Б4		3		ℓ=1890	3	0.19кг

				т. п. 902-2-377.83 КЖИ- С-38а			
				Сетка С-38а	Стадия	Масса	Масштаб
Нач. отд.	Мешалкин				Р	2,9	1:20
Н. контр	Мильцер				Лист	Листов 1	
Гл. спец	Руссин						
ГИП	Крюков				Мосводоканалнии проект		
Рук. гр.	Болотова						
Ст. инж.	Кнорова						

Копировал: Ф 1917- 10 Формат А4

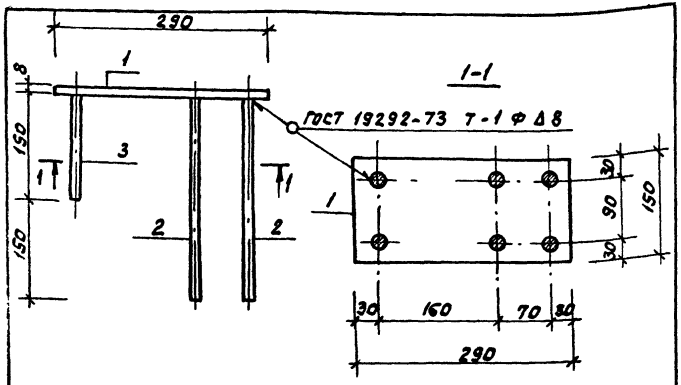

Формат	Зона	Поз.	Обозначение	Наименование	Кол	Примеч.
				Документация		
А3			т. п. 902- -ТТ	Технические требования		
				Детали		
Б4		1		Полоса Б-150х8 ГОСТ 103-76 ℓ=290 ВСт3кп2 ГОСТ 535-79*	1	2.73кг
Б4		2		Ф16АII ГОСТ 5781-82; ℓ=300	4	0.48кг
Б4		3		ℓ=150	2	0.24кг

т. п. 902-2-377.83 КЖИ-М1-1

Изделие закладное М1-1

Нач. отд	Мешалкин		
Н. контр	Мильцер		
Гл. спец	Руссин		
ГИП	Крюков		
Рук. бр.	Болотова		V-88г.
Ст. инж.	Гудкова		V-83

Стадия	Масса	Масштаб
Р	5.13	1:10
Лист	Листов 1	

Мосводоканалниипроект

копировал:

формат А4

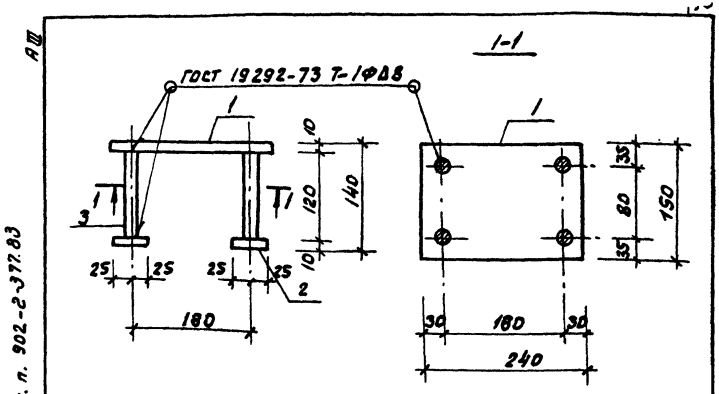

т. п. 902-2-377.83

Формат	Зона	Поз.	Обозначение	Наименование	Кол	Примеч.
				Документация		
А3			т. п. 902 -ТТ	Технические требования		
				Детали		
Б4		1		Полоса Б-150х10 ГОСТ 103-76 ℓ=240 ВСт3кп2 ГОСТ 535-79*	1	2.8кг
Б4		2		Полоса Б-50х10 ГОСТ 103-76 ℓ=50 ВСт3кп2 ГОСТ 535-79*	4	0.2кг
Б4		3		Ф16АII ГОСТ 5781-82; ℓ=120	4	0.2кг

Взам. инв. | Подп. и дата | Инв. № подл.

т. п. 902-2-377.83 КЖИ-М1-2

Изделие закладное М1-2

Нач. отд	Мешалкин		
Н. контр	Мильцер		
Гл. спец	Руссин		
ГИП	Крюков		
Рук. бр	Болотова		V-88г.
Ст. инж	Гудкова		V-83

Стадия	Масса	Масштаб
Р	4.4	1:10
Лист	Листов 1	

Мосводоканалниипроект

копировал:

19174-03 11

формат А4

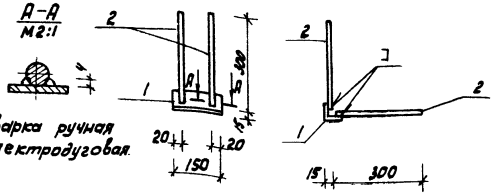

Формат	Зона	Поз.	Обозначение	Наименование	Кол.	Примечание
				Документация		
А3			Т.П.902-2-377.83 - ТТ	Технические требования		
				Детали		
Б4		1		Уголок Б-63х63х6 ГОСТ 8509-72* / Вст3кп2 535-79* е=150	1	0,86 кг
Б4		2		Ф8А III ГОСТ 5781-82; е=300	4	0.12 кг

Т.П. 902-2-377.83 КЖИ-М2-1

Изделие закладное М2-1

Нач.отд.	Мешалкин	
Н.контр.	Мильцер	
Гл.спец.	Руссин	
ГИП	Крюков	
Рук.бр.	Болотов	
Ст.инж.	Киселева	

Стадия	Масса	Масштаб
Р	1.34	1:10
лист	листов 1	

Мосводоканал Ниипроект

копировал: [illegible]

формат А4

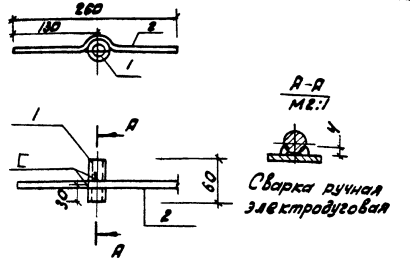

Формат	Зона	Поз.	Обозначение	Наименование	Кол.	Примечание
				Документация		
А3			Т.П.902-2-377.83 - ТТ	Технические требования		
				Детали		
Б4		1		Тр.15х3,2 ГОСТ 3262-75*; е=66	1	0,09 кг
Б4		2		Ф8 III ГОСТ 5781-82; е=260	1	0,1 кг

Т.П. 902-2-377.83 КЖИ-М2-2

Изделие закладное М2-2

Нач.отд.	Мешалкин	
Н.контр.	Мильцер	
Гл.спец.	Руссин	
ГИП	Крюков	
Рук.бр.	Болотов	
Ст.инж.	Киселева	

Стадия	Масса	Масштаб
Р	0,19	1:5
лист	листов 1	

Мосводоканал Ниипроект

Т.П. 902-2-377.83

Инв.№ подл. | Подп. и дата | Взам. инв.№

копировал: [illegible]

1974-03 12

формат А4

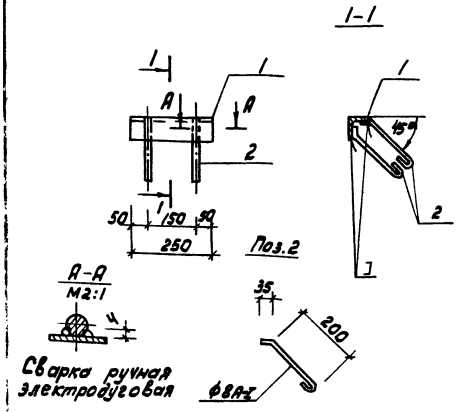

Формат	Зона	Поз.	Обозначение	Наименование	Кол.	Примеч.
				Документация		
А3			Т.П. 902-2-377.83 -ТТ	Технические требования		
				Детали		
Б4		1		Уголок 5-75х75х8 ГОСТ 8509-72* / Вст3кп2 ГОСТ 535-79* ℓ=250	1	2,3 кг
Б4		2		ФВАТ ГОСТ 5781-82 ℓ=295	4	0,065

Т.П. 902-2-377.83 - КЖИ-МН-1

Нач. отд.	Мешалкин		
Н. контр.	Мильцер		
Гл. спец.	Руссин		
ГИП	Крюков		
Рук. бр.	Болотова		
Ст. инж.	Гудкова		

Изделие закладное МН1

Стадия	Масса	Масштаб
Р	2,6	1:10
Лист	Листов 1	

Мосводоканал Ниипроект

копировал: [illegible]

Формат А4

Т.П. 902-2-377.83

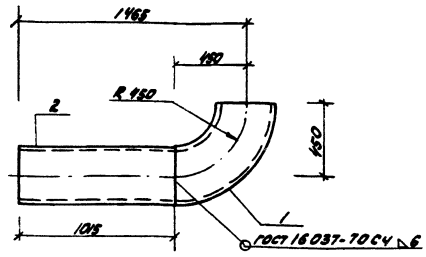

Формат	Зона	Поз.	Обозначение	Наименование	Кол.	Примеч.
				Документация		
А3			Т.П. 902-2-377.83 -ТТ	Технические требования		
				Детали		
Б4		1		Отвод 90° 325х8 ГОСТ 17375-77		50,3 кг
Б4		2		Труба 325х9 ГОСТ 8732-78* ℓ=1015 / Вст3кп2 ГОСТ 8731-74*		71,2 кг

Взам. инв. №

Подп. и дата

Инв. № подл.

Т.П. 902-2-377.83 КЖИ-МН2

Нач. отд.	Мешалкин		
Н. контр.	Мильцер		
Гл. спец.	Руссин		
ГИП	Крюков		
Рук. бр.	Болотова		
Ст. инж.	Гудкова		

Изделие закладное МН2

Стадия	Масса	Масштаб
Р	12,5	1:20
Лист	Листов 1	

Мосводоканал Ниипроект

копировал: [illegible]

19174-03 13

Формат А4

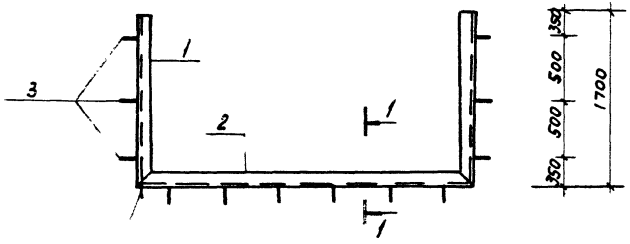

ГОСТ 5264-80 С2Д4

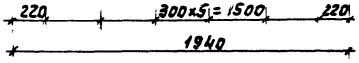

Формат	Зона	Поз.	Обозначение	Наименование	Кол.	Примеч.
				Документация		
А3			Т.п. 902-2-377.83 -ТТ	Технические требования		
				Детали		
Б4		1		Швеллер 14 ГОСТ 8240-72* ℓ=1700 / В Ст3 кп 2 ГОСТ 535-79*	2	21.2кг
Б4		2		ℓ=1940	1	23.9кг
Б4		3		ф10АII ГОСТ 5781-82; ℓ=340	12	0.21кг

1-1

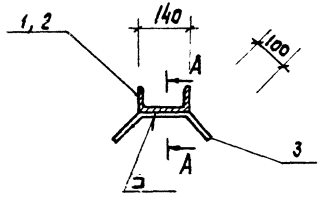

А - А

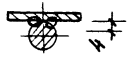

Сварка ручная электродуговая

				Т.п. 902-2-377.83 КЖИ-МН3			
				Изделие закладное МН3	Стадия	Масса	Масштаб
Нач. отд	Мешалкин				Р	68,8	1:25 1:10
Н. контр	Мильцер				Лист	Листов 1	
Гл. спец	Руссин						
ГИП	Крюков						
Рук. бр.	Болотова				Мосводоканалниипроект		
Ст. инж	Гудкова						

Инв. № подл. 19174-03 14 Формат А3

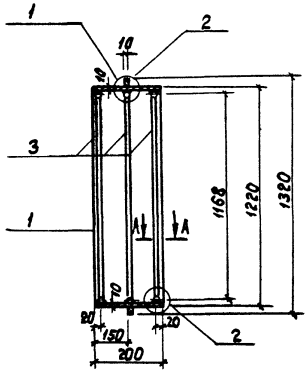

А - А



сварка ручная
электродуговая

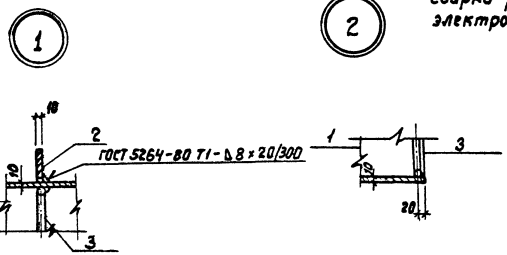

Формат	Зона	Поз.	Обозначение	Наименование	Кол.	Примечание
				Документация		
А3			т.п. 902- -ТТ	Технические требования		
				Детали		
Б.Ч.		1		Труба 1220×10 ГОСТ 10704-76* / Б ст.20 ГОСТ 10706-76	1	59,8кг
Б.Ч.		2		Лист-Б-10 ГОСТ 19903-74* / В ст.3кп2 ГОСТ 14637-79, ℓ=200	1	15,4кг
Б.Ч.		3		ф16 АI, ГОСТ 5781-82, ℓ=3730	3	5,9кг

Нач.отд.	Нешалкин		
Н.контр.	Нильцер		
Гл.спец.	Руссин		
ГИП	Крюков		
Рук.гр.	Болотова		11-84
Инженер	Нарунец		

т.п. 902-2-377.83 КЖИ-МНЧ

Изделие закладное МНЧ.

Стадия	Масса	Масштаб
Р	92,9	1:20; 1:10
Лист	Листов 1	

Росводоканалпроект

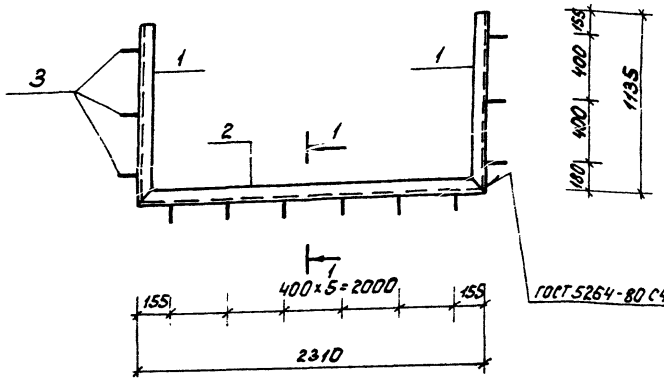

Формат	Зона	Поз.	Обозначение	Наименование	Кол.	Примеч.
				Документация		
А3			т.п. 902-2-377.83 -ТТ	Технические требования		
				Детали		
Б4		1		Швеллер 14 ГОСТ 8240-72* ℓ=1035 ВСт3кп2 ГОСТ 535-79*	2	14,3 кг
Б4		2		ℓ=2310	1	28,1 кг
Б4		3		ф10АII ГОСТ 5781-82; ℓ=340	12	0,21 кг

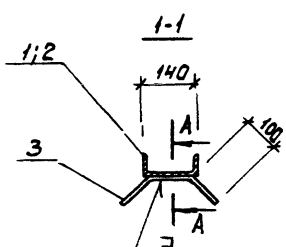

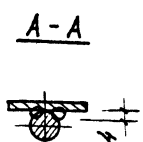

Сварка ручная электродуговая

Нач.отд.	Мешалкин			т.п. 902-2-377.83		КЖИ-МН5
Н.контр.	Мильцер			Изделие закладное МН 5	Стадия	Масса	Масштаб
Гл.спец.	Руссин				Р	59,2	1:25 1:10
ГИП	Крюков				Лист	Листов 1
Рук.бр.	Болотов		V-83		Мосв...	...Ниипроект
Ст.инж.	Гудкова		V-83			

19174-03 16

копировал: [illegible]

формат А3

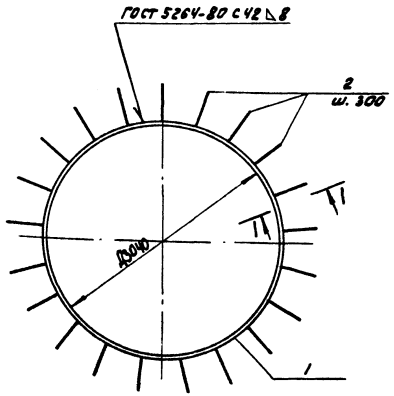

Формат	Зона	Поз.	Обозначение	Наименование	Кол.	Примечание
				Документация		
А3			Т.П. 902-2-377.83 -ТТ	Технические требования		
				Детали		
Б4		1		Полоса Б-8х150, ГОСТ 103-76 ℓ=9600 / В ст3кп2 ГОСТ 535-79*	1	90,4 кг
Б4		2		Ф10АII, ГОСТ 5781-82, ℓ=350	21	0,22 кг
Б4		3		ℓ=200	21	0,12 кг

А-А



Ручная сварная электродуговая

1-1
М1:10

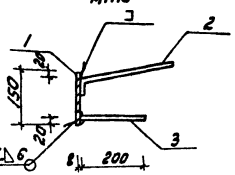

Поз. 2

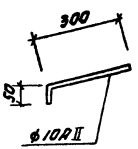

Нач. отд.	Мешалкин		
Н. контр.	Мильцер		
Гл. спец.	Руссин		
ГИП	Крюков		
Рук. бр.	Болотова		
Инженер	Нарунец		

Т.П. 902-2-377.83 КЖИ-МН6

Изделие закладное МН6

Стадия	Масса	Масштаб
Р	97,5	1:50
Лист	Листов 1	

Мосводоканал Ниипроект

Копировал: [illegible]

19174-03 17

Формат А3

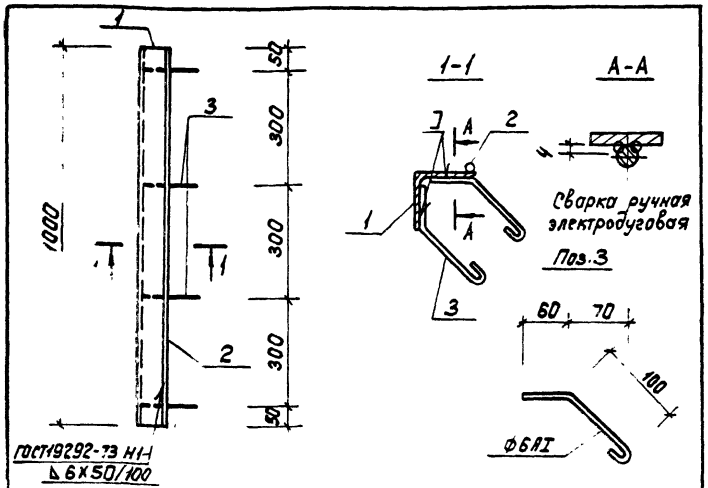

Формат	Зона	Поз.	Обозначение	Наименование	Кол.	Примеч.
				Документация		
А3			т.п. 902-2-377.83 -ТТ	Технические требования		
				Детали		
Б4		1		Б-75×75×8 ГОСТ 8509-72* ℓ=1000 / Уголок Вст3кп2 ГОСТ 535-79*	1	9,0 кг
Б4		2		ф8АI ГОСТ 5781-82; ℓ=1000	1	0,4 кг
Б4		3		ф6АI ГОСТ 5781-82; ℓ=805	8	0,05 кг

Нач.отд.	Мешалкин		т.п. 902-2-377.83	КНИ-МН7	
Н.контр.	Мильцер		Изделие закладное МН7	Стадия: Р	Масса: 9,8
Гл.спец.	Руссин			Масштаб: 1:10, 1:5	
ГИП	Крюков			Лист	Листов 1
Рук.гр.	Болотова			Мосводоканалниипроект	
Ст.инж.	Гудкова				

Формат А4

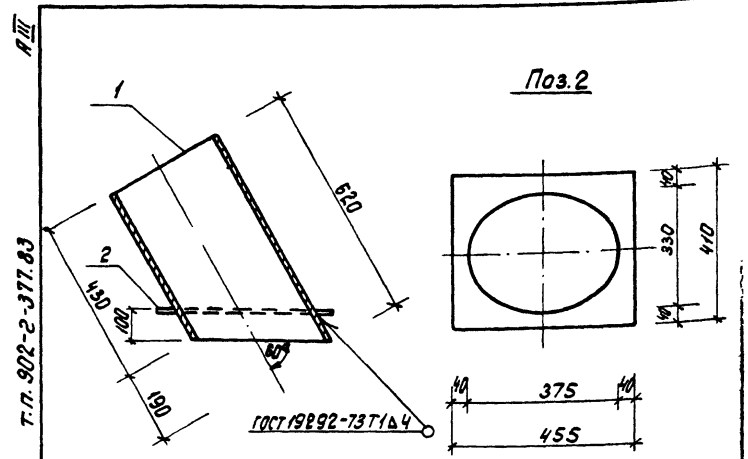

т.п. 902-2-377.83

Формат	Зона	Поз.	Обозначение	Наименование	Кол.	Примеч.
				Документация		
А3			т.п. 902-2-377.83 -ТТ	Технические требования		
				Детали		
Б4		1		Труба 325×9 ГОСТ 8732-78 ℓ=620 / Бст 10 ГОСТ 8731-74*	1	43,5 кг
Б4		2		Лист Б-8 ГОСТ 19903-74* ℓ=455 / Вст3кп2 ГОСТ 14637-79*	1	12,0 кг
Б4		3				

Инв.№ подл. | Подпись и дата | Взам.инв.№

Нач.отд.	Мешалкин		т.п. 902-2-377.83	КНИ-МН9	
Н.контр.	Мильцер		Изделие закладное МН9	Стадия: Р	Масса: 55,5
Гл.спец.	Руссин			Масштаб: 1:10	
ГИП	Крюков			Лист	Листов 1
Рук.гр.	Болотова			Мосводоканалниипроект	
Ст.инж.	Гудкова				

Копировал

Формат А4

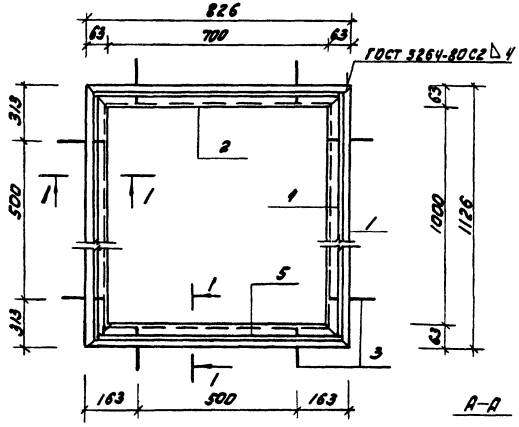

Формат	Зона	Поз.	Обозначение	Наименование	Кол.	Примеч.
				Документация		
А3			Т.П. 902-2-377.83 -ТТ	Технические требования		
				Детали		
Б4		1		Уголок Б-63х63х6 ГОСТ 8509-72* / В ст3 кп2 ГОСТ 535-79* ℓ=1125	2	6,5 кг
Б4		2		ℓ=826	2	4,7 кг
Б4		3		Ф8АI ГОСТ 5781-82; ℓ=215	16	0,1 кг
Б4		4		Квадрат Б-10 ГОСТ 2591-71* / В ст3 кп2 ГОСТ 535-79* ℓ=1080	2	0,85 кг
Б4		5		ℓ=780	2	0,6 кг

А–А

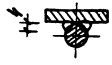

1. Сварку производить электродами Э-42 по ГОСТу 9467-75.

1–1

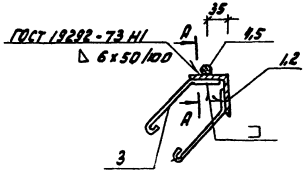

Поз.3

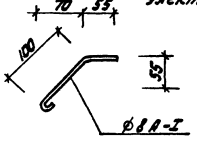

Сварка ручная электродуговая

				Т.П. 902-2-377.83	КЖИ-МН8	
				Изделие закладное МН8.	Стадия	Масса	Масштаб
Нач.отд.	Мешалкин				Р	26,9	1:10
Н.контр.	Мильцер				Лист	Листов 1	
Гл.спец.	Руссин						
ГИП	Крюков				Мосводоканалнипроект		
Рук.бр.	Болотова						
Ст.инж.	Гудкова						

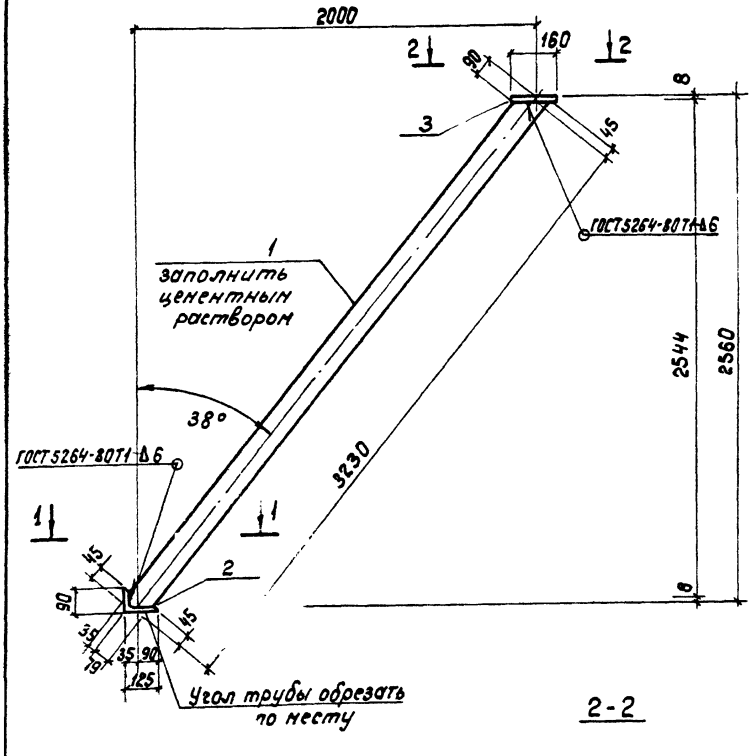

2-2

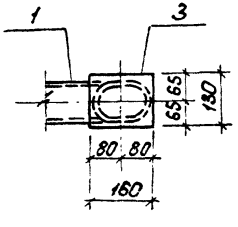

1-1

М1:10

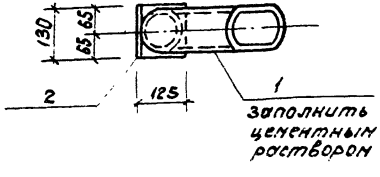

Формат	Зона	Поз.	Обозначение	Наименование	Кол.	Примечание
				Документация		
А3			Т.П.902-2-377.83 -ТТ	Технические требования		
				Детали		
Б4		1		Труба 114х7 ГОСТ 8732-78* / Ст2ГОСТ 8731-74* ℓ=3275	1	60,5 кг
Б4		2		Уголок Б-125×80×8, ГОСТ 8510-72* / Ст3кп2 ГОСТ 535-79* ℓ=130	1	1,6 кг
Б4		3		Полоса Б-8×130, ГОСТ 103-76 / Ст3кп2 ГОСТ 535-79* ℓ=160	1	1,3 кг

				Т.П. 902-2-377.83	КЖИ - СП01	
				Подкос СП01	Стадия: Р	Масса: 63,3
					Масштаб: 1:2	
Нач.отд.	Нешалкин				Лист	Листов 1
Н.контр.	Нильцер					
Гл.спец.	Руссин				Мосводоканалниипроект	
ГИП	Крюков					
Рук.гр.	Болотова					
Инженер						

Копировал

19174-03 20

Формат А3

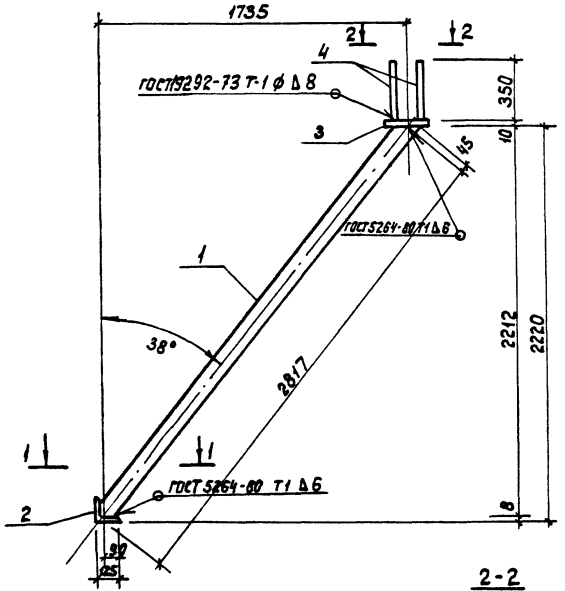

1 - 1

М 1:10

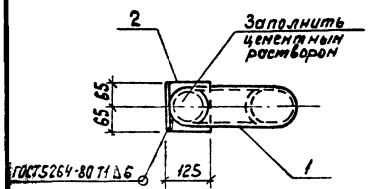

2 - 2

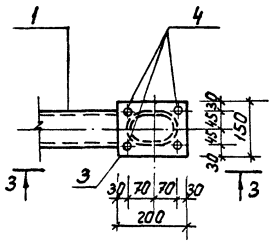

Формат	Зона	Поз.	Обозначение	Наименование	Кол.	Примечание
				Документация		
А3			Т.П. 902-2-377.83 -ТТ	Технические требования		
				Детали		
Б4		1		Труба 114×7, ГОСТ 8732-78* ℓ=2862 / Бст.10 ГОСТ 8731-74*	1	52,8 кг
Б4		2		Уголок Б-125×80×8, ГОСТ 8510-72* ℓ=130 / Вст3кп2 ГОСТ 535-79*	1	1,6 кг
Б4		3		Полоса Б-10×150 ГОСТ 103-76 ℓ=200 / Вст3кп2 ГОСТ 535-79*	1	2,4 кг
Б4		4		ф12 А II, ГОСТ 5781-82, ℓ=350	4	0,3 кг

Нач.отд.	Нешалкин		Т.П. 902-2-377.83		КНИ - СП02	
Н.контр.	Мильцер		Подкос СП02	Стадия	Масса	Масштаб
Гл.спец.	Руссин			Р	58,1	1:20
ГИП	Крюков			Лист	Листов 1	
Рук.др.	Болотова			Мособводоканалниипроект		
Инженер	Наручец					

Копировал: Ибр 19174-03 21 Формат А3

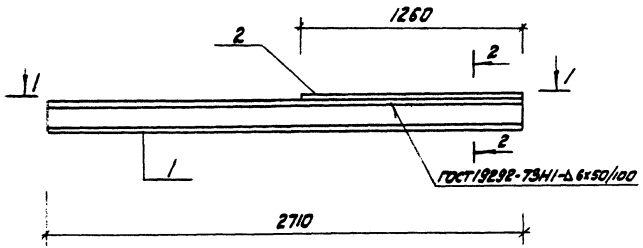

1-1

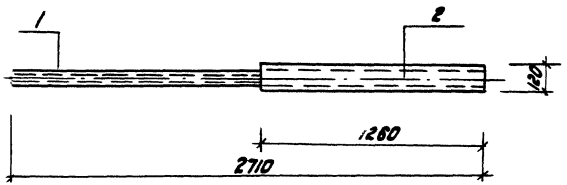

2-2

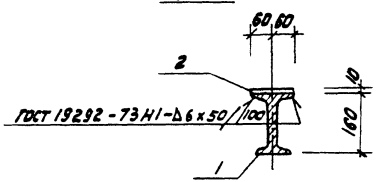

Формат	Зона	Поз.	Обозначение	Наименование	Кол.	Примечание
				Документация		
А3			Т.П. 902- -ТТ	Технические требования		
				Детали		
Б4		1		Двутавр 16 ГОСТ 8239-72* е=2710 / В ст3кп2 ГОСТ 535-79*	1	43,1 кг
Б4		2		Полоса 6-10х120, ГОСТ 103-76 е=1260 / В ст3кп2 ГОСТ 535-79*	1	11,9 кг

Нач.отд.	Мешалкин		Т.П. 902-2-377.83	КЖИ-СРП01		
Н.контр.	Мильцер		Ригель СРП01	Стадия	Масса	Масштаб
Гл.спец.	Руссин			Р	55,0	1:20
ГИП	Крюков			Лист	Листов 1	
Рук.бр.	Болотов			Мосводоканал Ниипроект		
Инженер	Нарин					

19174-03 22

Копировал: Ивол.

формат А3

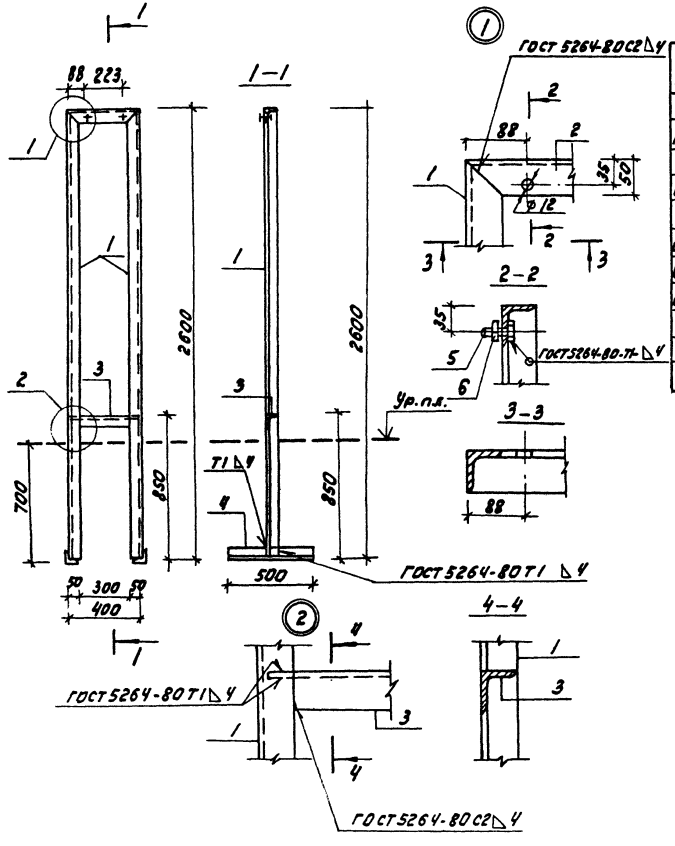

Формат	Зона	Поз.	Обозначение	Наименование	Кол.	Примеч.
				Документация		
А3			Т.П. 902-2-377.83 — ТТ	Технические требования		
				Детали		
Б4		1		Уголок $\frac{Б\text{-}50\times50\times5\ ГОСТ\ 8509\text{-}72^{*}}{В\ ст3\ кп2\ ГОСТ\ 535\text{-}79^{*}}$ ℓ=2600	2	10,0 кг
Б4		2		ℓ=400	1	1,5 кг
Б4		3		ℓ=390	1	1,5 кг
Б4		4		ℓ=500	2	1,9 кг
				Стандартные изделия		
		5		Болт М10х30 ГОСТ 7798-70*	2	
		6		Гайка М10 ГОСТ 5915-70*	2	

Нач. отд.	Мешалкин		
Н. контр.	Мильцер		
Гл. спец.	Руссин		
ГИП	Крюков		
Рук. бр.	Болотова		
Ст. инж.	Гудкова		

Т.П. 902-2-377.83 КЖИ-РШ1

Рама РШ1

Стадия	Масса	Масштаб
Р	26,9	1:50

Лист | Листов 1

Мосводоканал Ниипроект

19174-03 23

Копировал: [illegible]

Формат А3

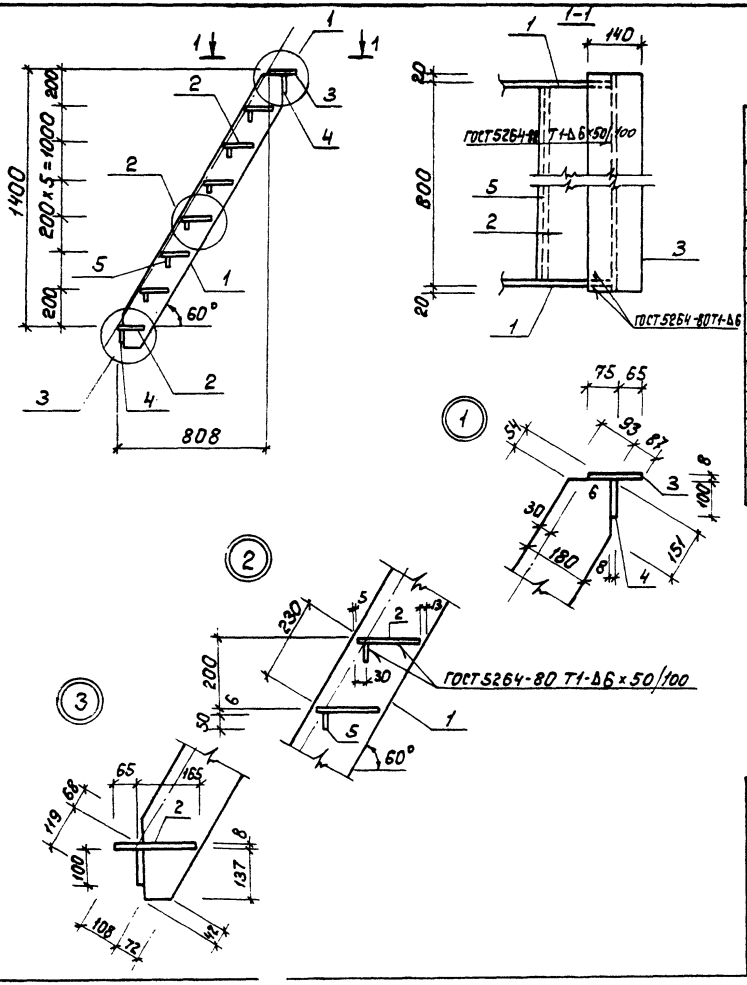

Формат	Зона	Поз.	Обозначение	Наименование	Кол.	Примеч.
				Документация		
А3			т. п. 902-2-377.83 -Т.Т.	Технические требования		
				Детали		
Б4		1		Полоса $\frac{Б-6\times180\ ГОСТ\ 103-76}{Вст3кп2\ ГОСТ\ 535-79*}$ $\ell=1785$	2	15,1 кг
Б4		2		Лист. ромб. 6,0×230×790 Вст3кп ГОСТ 8568-77*	7	9,1 кг
Б4		3		Лист. ромб. 6,0×140×840 Вст3кп ГОСТ 8568-77*	1	7,7 кг
Б4		4		Полоса $\frac{Б-8\times100\ ГОСТ\ 103-76}{Вст.3кп\ ГОСТ\ 535-79*}$ $\ell=840$	2	5,3 кг
Б4		5		$\ell=790$	6	1,6 кг

1. Сварку производить электродами типа Э-42 по ГОСТ 9467-75.

Нач.отд.	Мешалкин		
Н.контр.	Мильцер		
Гл.спец.	Русин		
ГИП	Крюков		
Рук.бр.	Болотова		7-83г.
Ст.инж.	Гудкова		4-83

т.п. 902-2-377.83 КЖИ-ЛС1

Лестница ЛС 1.

Стадия	Масса	Масштаб
Р	121,8	1:20

Лист 1 | Листов 5

Мосводоканал Ниипроект

копировал: [illegible]

19174-03 24

формат А3

1-1

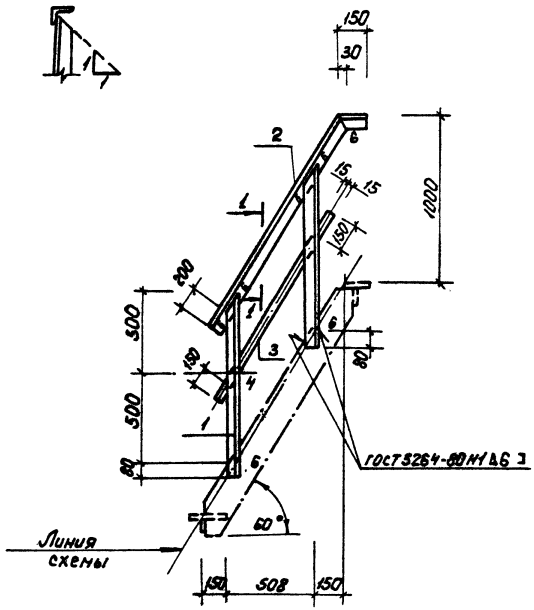

Формат	Зона	Поз.	Обозначение	Наименование	Кол.	Примеч.
				Документация		
А3			Т.П. 902-2-377.83 -ТТ	Технические требования		
				Детали		
Б4		1		Уголок Б-50х50х5 ГОСТ 8509-72* Вст3кп2 ГОСТ 535-79* ℓ=4000	2	4 кг
Б4		2		ℓ=1610	1	6,1 кг
Б4		3		Полоса Б-4х30 ГОСТ 103-76 ℓ=1300 Вст кп2 ГОСТ 535-79*	1	1,2 кг

Нач.отд	Нешлякин		
Н.контр	Нульцер		
Гл.спец.	Руссин		
ГИП	Крюков		
Рук.гр	Болотова		Т-82
Ст.инж.	Гудкова		У-83

Т.П. 902-2-377.83 КЖИ - ОГ1

Ограждение ОГ1.

Стадия	Масса	Масштаб
Р	15,3	1:20
Лист	Листов 1	

Мосводоканалниипроект

Копировал: [illegible]

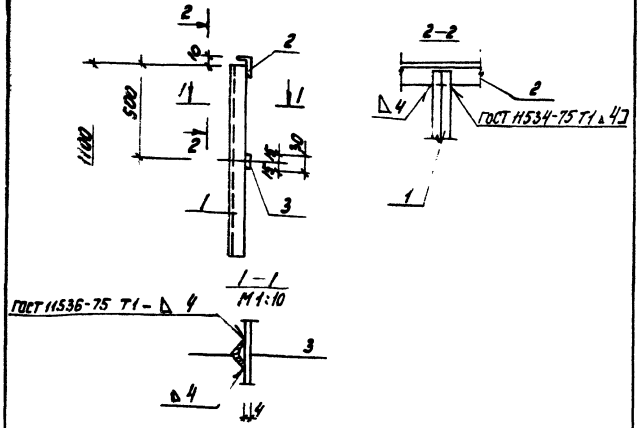

Формат	Зона	Поз.	Обозначение	Наименование	Кол.	Примеч.
				Документация		
А3			Т.П. 902-2-377.83 -ТТ	Технические требования		
				Детали		
Б4		1		Уголок $\frac{Б\text{-}50\times50\times5\ ГОСТ\ 8509\text{-}72}{Вст3кп2\ ГОСТ\ 535\text{-}79}$ * ℓ=1100	2	4,2 кг
Б4		2		ℓ=1000	1	3,8 кг
Б4		3		Полоса $\frac{Б\text{-}4\times30\ ГОСТ\ 103\text{-}76}{Вст3кп2\ ГОСТ\ 535\text{-}79}$ * ℓ=1000	1	0,9 кг

Т.П. 902-2-377.83 КЖИ - ОГ2

Ограждение ОГ2

Стадия	Масса	Масштаб
Р	13,1	1:20

Лист | Листов: 1

Мосводоканал Ниипроект

Нач.отд.	Мешалкин	
Н.контр.	Мильчер	
Гл.спец.	Руссин	
ГИП	Крюков	
Рук.бр.	Болотова	

Копировал: ЗТИ

Формат А4

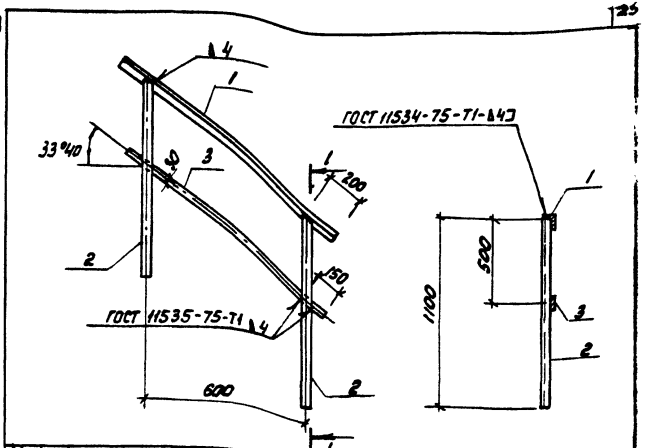

Формат	Зона	Поз.	Обозначение	Наименование	Кол.	Примеч.
				Документация		
А3			Т.П. 902-2-377.83 -ТТ	Технические требования		
				Детали		
Б4		1		Уголок $\frac{Б\text{-}50\times50\times5\ ГОСТ\ 8509\text{-}72}{Вст3кп\ ГОСТ\ 535\text{-}79}$ * ℓ=990	1	3,7 кг
Б4		2		ℓ=1100	1	4,2 кг
Б4		3		Полоса $\frac{Б\text{-}30\times4\ ГОСТ\ 103\text{-}76}{Вст3кп2\ ГОСТ\ 535\text{-}79}$ * ℓ=920	2	0,9 кг

Т.П. 902-2-377.83 КЖИ - ОГ3

Ограждение ОГ3

Стадия	Масса	Масштаб
Р	9,7	1:20

Лист | Листов: 1

Мосводоканал Ниипроект

Нач.отд.	Мешалкин	
Н.контр.	Мильчер	
Гл.спец.	Руссин	
ГИП	Крюков	
Рук.бр.	Болотова	

Взам.инв.№ | Подпись и дата | Инв.№ подл.

Копировал: ЗТИ 19174-03 26

Формат А4

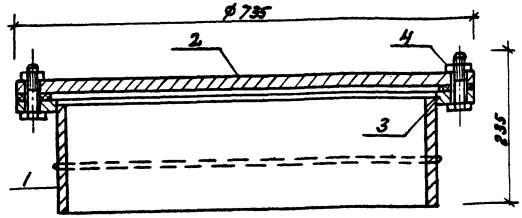

Формат	Зона	Поз.	Обозначение	Наименование	Кол.	Примеч.
				Документация		
А3			Т.П. 902- -ТТ	Технические требования		
				Сборочные единицы		
А4		1	КЖИ-Л1-10	Патрубок закладной	1	
				Детали		
А4		2	КЖИ-Л1-01	Заглушка	1	
А4		3	КЖИ-Л1-02	Прокладка	1	резина
				Стандартные изделия		
		4		Гайка М16.5.05.22н.3 ГОСТ 5915-70*	8	

				Т.П. 902-2-377.83		КЖИ-Л1
Нач.отд.	Мешалкин			Люк-лаз Л1	Стадия	Масса	Масштаб
Н.контр.	Мильчер				Р	113,4	1:5
Гл.спец.	Русин				Лист 1	Листов 5
ГИП	Крюков				Мосводоканалниипроект	
Рук.гр.	Белотова					

Формат А4

Т.П. 902-2-377.83

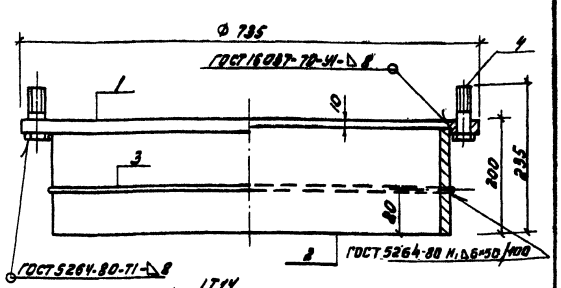

1. $\pm \frac{IT14}{2}$.
2. Шероховатость обрабатываемой поверхности деталей без чертежа — $R_z 40$.

Формат	Зона	Поз.	Обозначение	Наименование	Кол.	Примеч.
				Документация		
А3			Т.П. 902- -ТТ	Технические требования		
				Детали		
А4		1	КЖИ-Л1-11	Фланец	1	
Б1		2	КЖИ-Л1-12	Труба 630х9 ГОСТ 8732-78 B_{II} Ст20 Бст3пс ГОСТ 8731-74*	1	26,2 кг
Б4		3	КЖИ-Л1-13	ф 12 П ГОСТ 5781-82, ℓ = 200	1	1,8 кг
				Стандартные изделия		
		4		М16х55.58.05 ГОСТ 7798-70*	8	0,12 кг

Инв.№ подл. | Подп. и дата | Взам.инв.№

				Т.П. 902-2-377.83		КЖИ-Л1-10
Нач.отд.	Мешалкин			Патрубок закладной	Стадия	Масса	Масштаб
Н.контр.	Мильчер				Р	46,4	1:5
Гл.спец.	Русин				Лист 2	Листов
ГИП	Крюков				Мосводоканалниипроект	
Рук.гр.	Белотова					
Ст.инж.	Гуркова					

Копировал: ЗАЛ

Формат А4

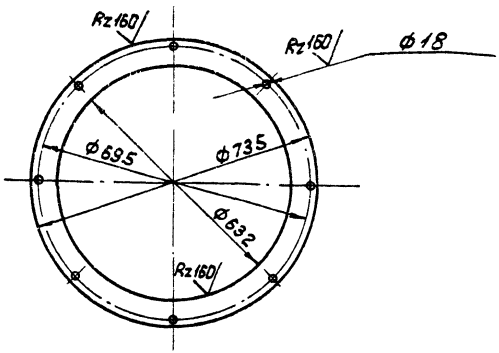

Предельные отклонения размеров:
отверстий - по H14, валов - по h14,
остальных - $\frac{iT14}{2}$.

				т.п. 902-2-377.83			КЖИ-Л1-11
Нач.отд.	Мешалкин			Фланец.	Стадия	Масса	Масштаб
Н.контр.	Мильцер				Р	17,4	1:10
Гл.спец.	Руссин				Лист 3	Листов	
ГИП	Крюков			Б-10 ГОСТ 19903-74*	Мосводоканалниипроект		
Ст.инж.	Гудкова		V-83	ГОСТ 14637-79			

Формат А4

т.п. 902-2-377.83

Взамен инв.№

Подпись и дата

Инв.№ подл.

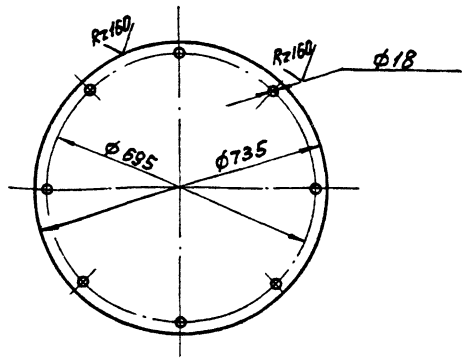

Предельные отклонения размеров:
отверстий - по H14, валов - по h14,
остальных - $\frac{iT14}{2}$.

				т.п. 902-2-377.83			КЖИ-Л1-01
Нач.отд.	Мешалкин			Заглушка.	Стадия	Масса	Масштаб
Н.контр.	Мильцер				Р	66,5	1:10
Гл.спец.	Руссин				Лист 4	Листов	
ГИП	Крюков			Б-20 ГОСТ 19903-74*	Мосводоканалниипроект		
Рук.бр.	Бол...			Встэкп 2 ГОСТ 14637-79			
Ст.инж.	Гудкова		V-83				

19174-03 28

Копировал:

Формат А4

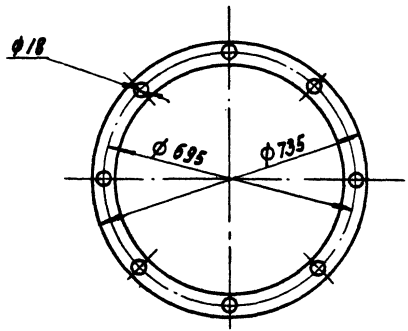

				Т.П. 902-2-377.83	КЖИ-Л1-02	
				Прокладка	Стадия: Р	Масса: —	Масштаб: 1:10
Нач. отд.	Мешалкин				Лист	Листов
Н. контр.	Мильцер					
Гл. спец.	Руссин					
ГИП	Крюков			Пластина-I ПН5-М-2-1,2 ГОСТ 7338-77*	Мосводоканал Ниипроект	
Рук. бр.	Болотова					
Ст. инж.	Гудкова					

Формат А4

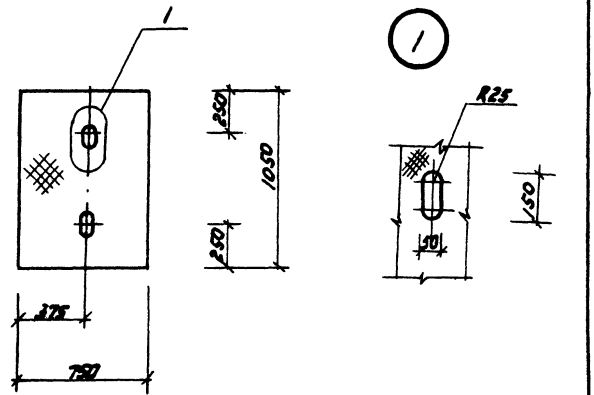

				Т.П. 902-2-377.83	КЖИ-К1	
				Крышка К1	Стадия: Р	Масса: 39,5	Масштаб: 1:20
Нач. отд.	Мешалкин				Лист	Листов 1
Н. контр.	Мильцер					
Гл. спец.	Руссин					
ГИП	Крюков			Лист ромб. 6,0х750х1050 Вст3кп ГОСТ 8568-77*	Мосводоканал Ниипроект	
Рук. бр.	Болотова					

Инв. № подл. | Подпись и дата | Взамен инв.

19174-03 29

Формат А4

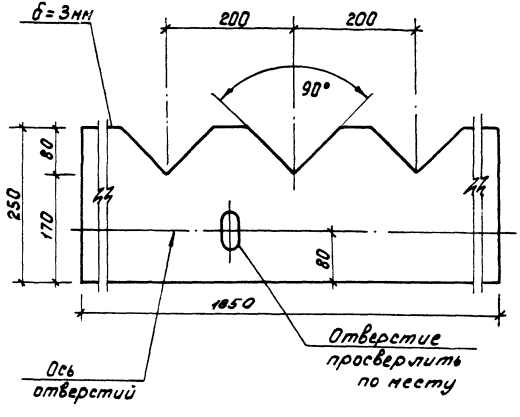

Стадия	Масса	Масштаб	
Лист	Листов		
Мосводоканалниипроект			

gost.e-ecolog.ru

А III

т.п. 902-2-377.83

Взамен инв. №

Подпись и дата

Инв. № подл.

Нач. отд.	Мешалкин	
Н. контр.	Мельцер	
Гл. спец.	Рассин	
Гл. ГИП	Крюков	
Рук. ор.	Болотова	

т.п. 902-2-377.83 КЖИ - В1

Водослив В1

Стадия	Масса	Масштаб
Р		1:5
Лист	Листов 1	

Стекло СБПТ II
3 х 1860 х 1190 ГОСТ 9784-75

Мосводоканалниипроект

19174-03 (30)