ГОСУДАРСТВЕННЫЙ КОМИТЕТ СОВЕТА МИНИСТРОВ СССР ПО ДЕЛАМ СТРОИТЕЛЬСТВА
(ГОССТРОЙ СССР)

ТИПОВЫЕ КОНСТРУКЦИИ И ДЕТАЛИ ЗДАНИЙ И СООРУЖЕНИЙ

СЕРИЯ 2.445-1

НЕПРОХОДНЫЕ ПОДВЕСНЫЕ ПОТОЛКИ ИЗ РАЗЛИЧНЫХ МАТЕРИАЛОВ ДЛЯ ПРОИЗВОДСТВЕННЫХ И АДМИНИСТРАТИВНО-БЫТОВЫХ ПОМЕЩЕНИЙ

ВЫПУСК 4

ИЗДЕЛИЯ КРЕПЛЕНИЯ СВЕТИЛЬНИКОВ

gost.e-ecolog.ru

12946-05
ЦЕНА 0-91

ЦЕНТРАЛЬНЫЙ ИНСТИТУТ ТИПОВОГО ПРОЕКТИРОВАНИЯ
ГОССТРОЯ СССР

Москва, А-445, Сокольная ул., 22

Сдано в печать VII 1962 г.

Заказ № 8428 Тираж 200 экз.

ГОСУДАРСТВЕННЫЙ КОМИТЕТ СОВЕТА МИНИСТРОВ СССР ПО ДЕЛАМ СТРОИТЕЛЬСТВА
(ГОССТРОЙ СССР)

ТИПОВЫЕ КОНСТРУКЦИИ И ДЕТАЛИ ЗДАНИЙ И СООРУЖЕНИЙ

СЕРИЯ 2.445-1

НЕПРОХОДНЫЕ ПОДВЕСНЫЕ ПОТОЛКИ ИЗ РАЗЛИЧНЫХ МАТЕРИАЛОВ ДЛЯ ПРОИЗВОДСТВЕННЫХ И АДМИНИСТРАТИВНО-БЫТОВЫХ ПОМЕЩЕНИЙ

ВЫПУСК 4

ИЗДЕЛИЯ КРЕПЛЕНИЯ СВЕТИЛЬНИКОВ

РАЗРАБОТАНЫ
ГПИ ЭЛЕКТРОПРОЕКТ

УТВЕРЖДЕНЫ
ОТДЕЛОМ ТИПОВОГО ПРОЕКТИРОВАНИЯ И ОРГАНИЗАЦИИ
ПРОЕКТНО-ИЗЫСКАТЕЛЬСКИХ РАБОТ
ГОССТРОЯ СССР
ПРОТОКОЛ ОТ 30 ЯНВАРЯ 1973 г.

12946-05 2

Лист	Наименование	Стр
1	Титульный лист	1
2	Содержание	2
3	Кронштейн для крепления светильника Исполнения 1÷5	3
4	Кронштейн для крепления светильника. Исполнения 1÷5	3
5	Кронштейн для крепления светильника	4
6	Кронштейн для крепления светильника Исполнения 1÷4	4
7	Кронштейн для крепления светильника	5
8	Кронштейн для крепления светильника. Исполнения 1÷4.	5
9	Коробка комплектная Исполнения 1, 2	6
10	Коробка комплектная. Исполнения 1, 2	6
11	Коробка комплектная Исполнения 1÷4	7
12	Коробка комплектная Исполнения 1÷4	7
13	Коробка комплектная	8
14	Закреп Исполнения 1-6	8
15	Детали крепления светильников	9
16	Детали крепления светильников	10

Электропроект г. Москва

Нач. отд.	Брянский	Выполнил	Потенко
Зам. нач. отд.	Колычев		
Гл. и т. пр.	Чатаев		
Руководит.	Григорьев		
Дата выпуска			

ТК 1973 | Содержание | Серия 2.445-1 | Выпуск 4 | Лист 2

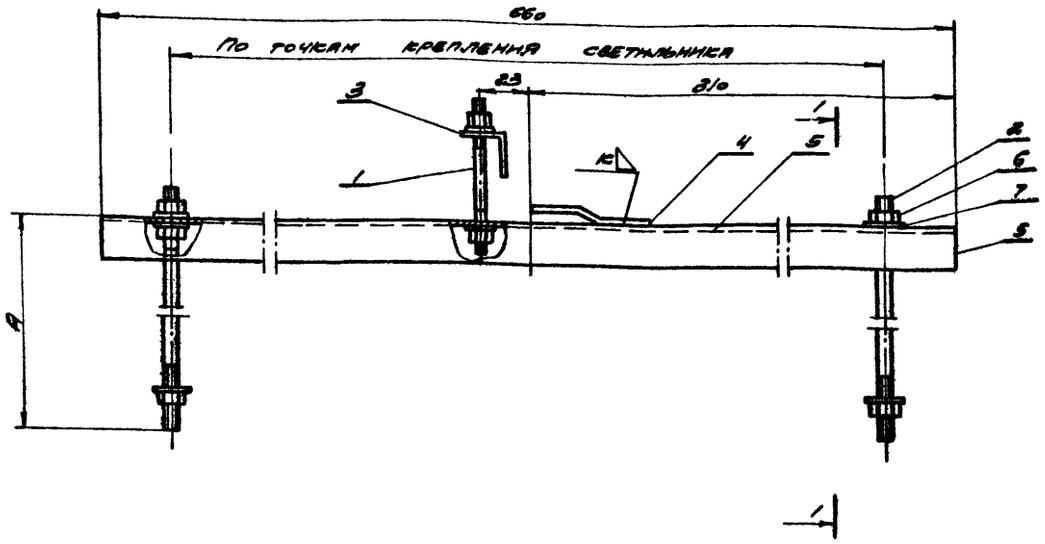

1-1

1-1 М 1:2

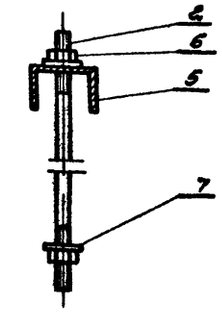

Таблица исполнений

Размер	Исполнение кронштейна				
	1	2	3	4	5
Амм	80	150	200	250	270
Исполнение шпильки поз. 2	2	4	5	7	8

Кол.	Поз.	Наименование	Обозначение сортамент	Технические данные размер	Общ. масса кг	Примечания
1	1	Шпилька	Лист 15	Исполнение	0,016	
2	2	Шпилька	Лист 15	Исполнение см. таблицу		
1	3	Угольник	Лист 15		0,02	
1	4	Прижим	Лист 15		0,045	
1	5	Профиль монтажный	К 347	ℓ = 660	0,69	
8	6	Гайка (ГОСТ 5915-70)	М6		0,015	
8	7	Шайба (ГОСТ 11371-68*)	6		0,008	

ТК 1973 Кронштейн для крепления светильника. Исполнения 1÷5

Серия 2.445-1 Выпуск 4 Лист 3

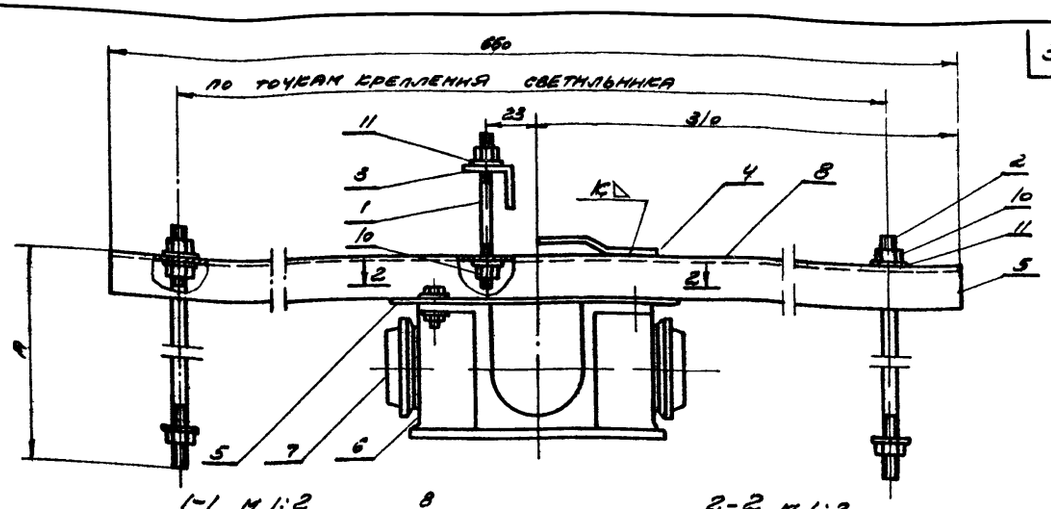

1-1 М 1:2 (повернуто)

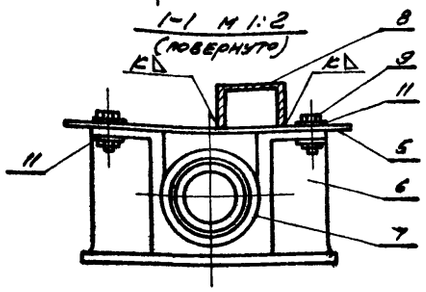

2-2 М 1:2

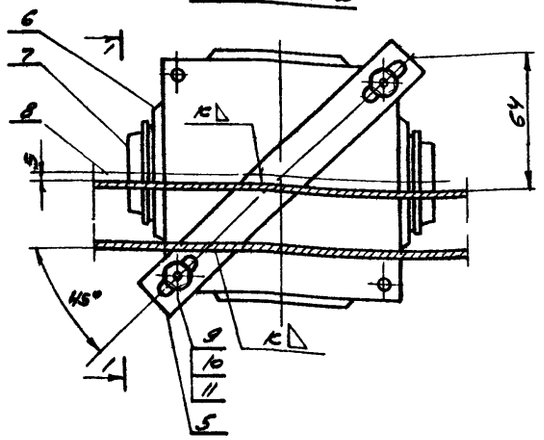

Таблица исполнений

Размер	Исполнение кронштейна				
	1	2	3	4	5
Амм	80	150	200	250	270
Исполнение шпильки поз. 2	2	4	5	7	8

Кол.	Поз.	Наименование	Обозначен. сортамент	Технические данные размер	Общ. масса кг	Примечания
1	1	Шпилька	Лист 15	Исполнение	0,016	
2	2	Шпилька	Лист 15	Исполнение см. таблицу		
1	3	Угольник	Лист 15		0,02	
1	4	Прижим	Лист 15		0,045	
1	5	Планка	Лист 15		0,1	
1	6	Коробка протяжная	У 272			
2	7	Втулка уплотнительная	У 292			
1	8	Профиль монтажный	К 347	ℓ = 660	0,69	
10	9	Болт (ГОСТ 7798-70)	М6 х 14		0,006	
10	10	Гайка (ГОСТ 5915-70)	М6		0,002	
10	11	Шайба (ГОСТ 11371-68*)	6		0,008	

ТК 1973 Кронштейн для крепления светильника. Исполнения 1÷5

Серия 2.445-1 Выпуск 4 Лист 4

Электропроект г. Москва

Инв. № подл. | Взам. инв. № | Подпись и дата | Инв. № дубл. | Подпись и дата

Гл. инж. проекта Гончарев
Рук. группы Гончарев
Нач. отд. Чупаев
Сдал Соловьев
Пров. Шишкин
Н. контр. Шишкин

12946-05 4

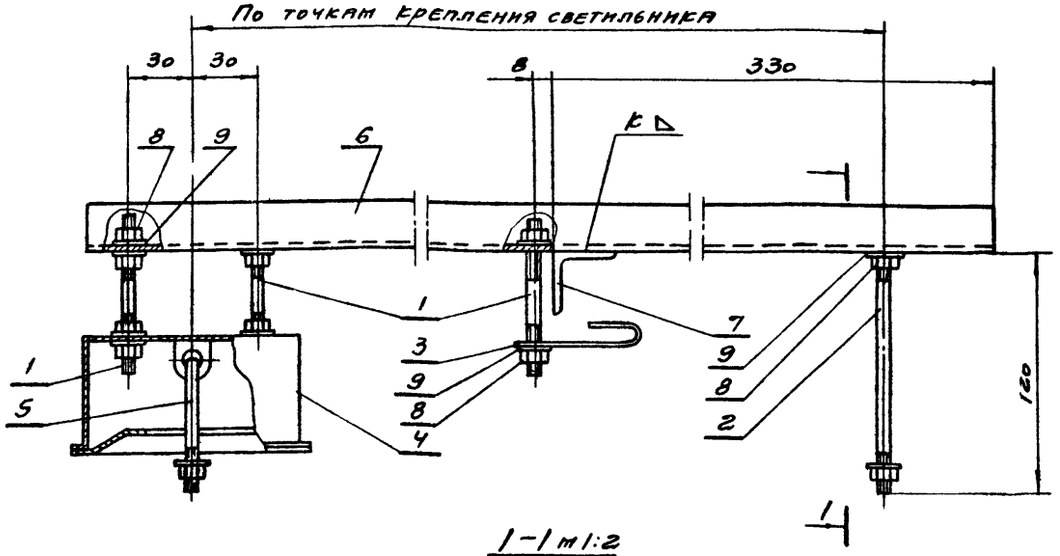

1-1 м 1:2

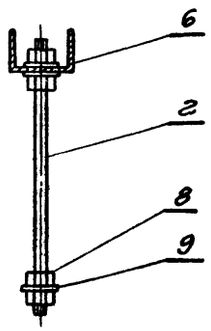

Кол.	Поз	Наименование	Обозначение сортамент	Технические данные размер	Общ. масса кг	Примечания
3	1	Шпилька	лист 15	Исполнение 1	0,018	
1	2	Шпилька	лист 15	Исполнение 3	0,03	
1	3	Закреп	лист 16		0,04	
1	4	Коробка закладная	У 780			
1	5	Шпилька	У 777			
1	6	Профиль монтажный	К 347	ℓ = 660	0,69	
1	7	Уголок (ГОСТ 8509-72)	32×32×4	ℓ = 50	0,1	
13	8	Гайка (ГОСТ 5915-70)	М6		0,026	
13	9	Шайба (ГОСТ 11371-68*)	6		0,005	

ТК 1973	Кронштейн для крепления светильника	Серия 2.446-1	Выпуск 4	Лист 5

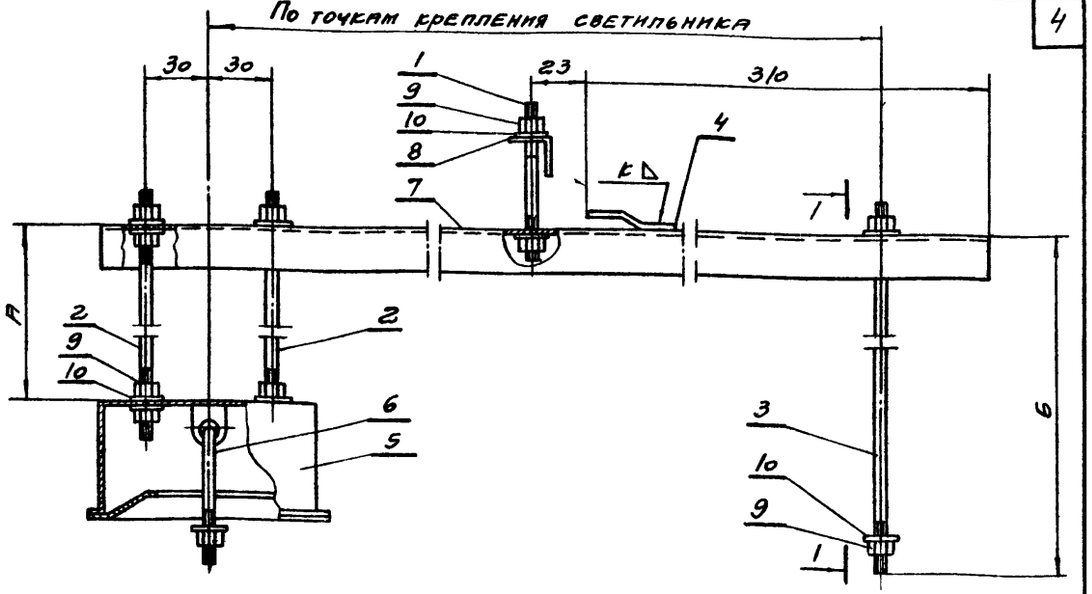

1-1 м 1:2

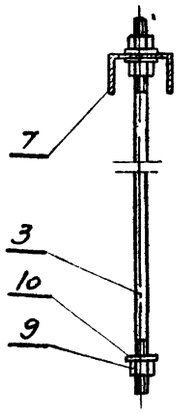

Таблица исполнений

Размер	Исполнение кронштейна 1	2	3	4
A мм	80	130	180	200
6 мм	150	200	250	270
Исполнение шпильки позиция 2	2	4	5	6
Исполнение шпильки позиция 3	4	5	7	8

Кол	Поз	Наимено	Обозначен. сортамент	Технические данные размер	Общ. масса кг	Примечание
1	1	Шпилька	Лист 15	Исполнение 1	0,018	
2	2	Шпилька	Лист 15	См. таблицу исполнения		
1	3	Шпилька	Лист 15	См. таблицу исполнение		
1	4	Прифим	лист 15		0,045	
1	5	Коробка закладная	У 780			
1	6	Шпилька	У 777			
1	7	Профиль монтажный	К 347	ℓ = 660	0,69	
1	8	Уголок (ГОСТ 8509-72)	32×32×4	ℓ = 50	0,1	
13	9	Гайка (ГОСТ 5915-70)	М6		0,026	
13	10	Шайба (ГОСТ 11371-68)*	6		0,005	

ТК 1973	Кронштейн для крепления светильника. Исполнения 1÷4	Серия 2.445-1	Выпуск 4	Лист 6

Нач. отдела	Брянский	
Зам. гл. инж. отд.	Колычев	
Гл. инж. пр.	Чатаев	
Рук. группы	Гонгорьев	
Выполнил	Зотенко	
Инв. № подл.		

Электропроект г. Москва

Дата выпуска:

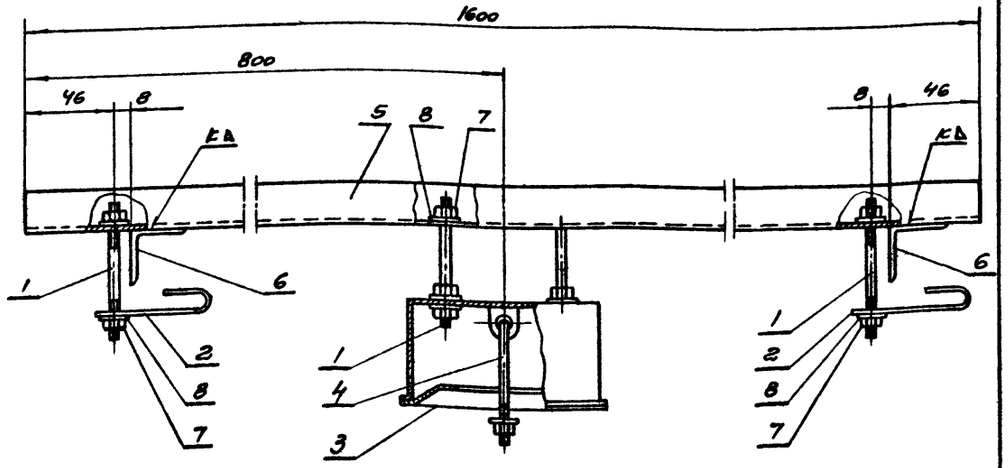

Кол	Поз.	Наименование	Обозначение сортамент	Технические данные размер	Общ. масса кг	Примеч
2	1	Шпилька	Выпуск 4 Лист 15	Исполнение 1	0,018	
2	2	Закреп	Лист 16		0,04	
1	3	Коробка закладная	У 780			
1	4	Шпилька	У 777			
1	5	Профиль монтажный	К 347	ℓ=1600	1,68	
2	6	Уголок (ГОСТ 8509-57)	32×32×4	ℓ=50	1,8	
11	7	Гайка (ГОСТ 5915-62)	м 6		0,022	
11	8	Шайба (ГОСТ 11371-68*)	6		0,008	

ТК 1973	Кронштейн для крепления светильника	Серия 2.445-1	
		Выпуск 4	Лист 7

Электропроект г. Москва

Нач. отдела	Брянский	Выполнил	Хотенко
Зам. нач. отд.	Колычев		
Гл. инж. пр-та	Чатаев		
Рук. группы	Григорьев		
Дата выпуска			

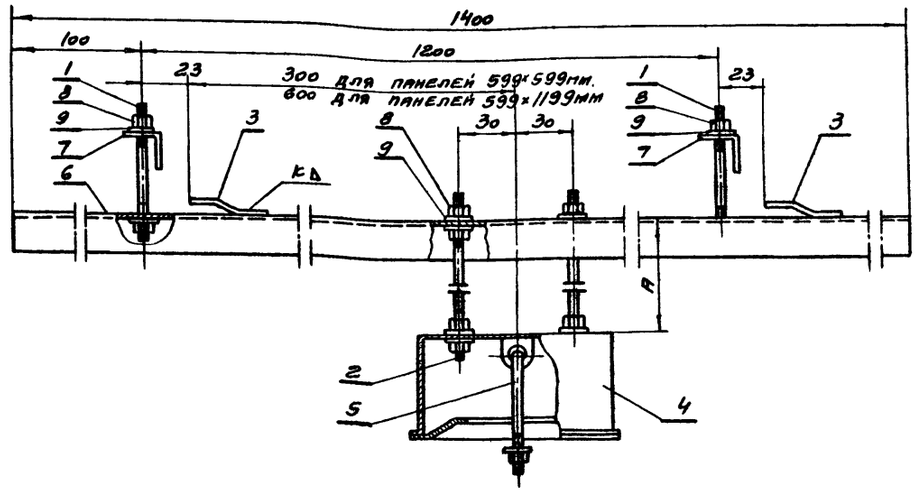

Таблица исполнений

Размер	Исполнение кронштейна			
	1	2	3	4
А мм	80	130	180	200
Исполнение шпильки позиция 2	2	4	5	6

Кол.	Поз.	Наименование	Обозначение сортамент	Технические данные размер	Общ. масса кг	Примеч
2	1	Шпилька	Лист 15	Исполнение 1	0,018	
2	2	Шпилька	Лист 15	Исполнение см таблицу		
2	3	Прижим	Лист 15		0,045	
1	4	Коробка закладная	У 780			
1	5	Шпилька	У 777			
1	6	Профиль монтажный	К 347	ℓ=1400	1,25	
2	7	Уголок (ГОСТ 8509-57)	32×32×4	ℓ=50	1,8	
12	8	Гайка (ГОСТ 5915-62)	м 6		0,024	
12	9	Шайба (ГОСТ 11371-68*)	6		0,005	

ТК 1973	Кронштейн для крепления светильника	Серия 2.445-1	
		Выпуск 4	Лист 8

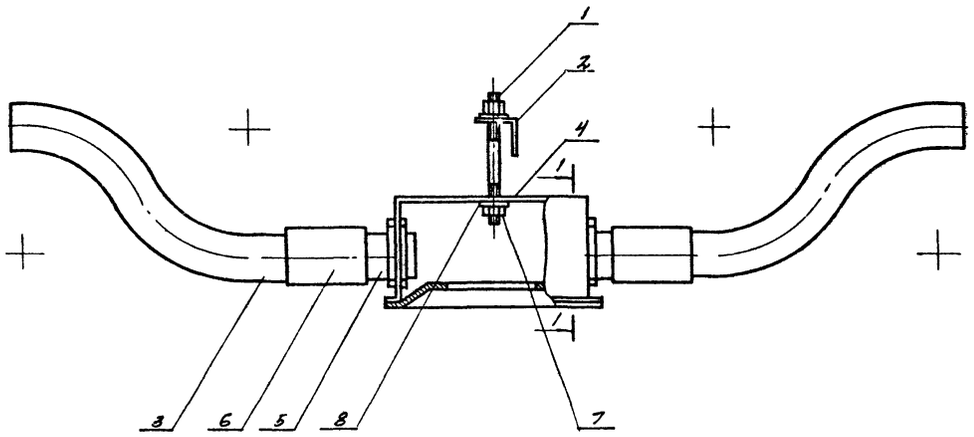

1-1 м. 1:2

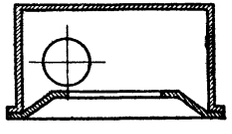

Кол-во исп. 2	Кол-во исп. 1	Поз.	Наименование	Обозначен сортамент	Технические данные размера	Общ масса кг	Примечан
1	1	1	Шпилька	лист 15	Исполнение 1	0,018	
1	1	2	Угольник	лист 15		0,02	
—	2	3	Колено	лист 16			
1	1	4	Коробка закладная	У780			
2	2	5	Патрубок вводной	У476			
2	2	6	Муфта	У276			
2	2	7	Гайка (ГОСТ 5915-70)	М6		0,001	
2	2	8	Шайба (ГОСТ 11371-68*)	6		0,001	

ТК 1973	Коробка комплектная Исполнения 1,2	Серия 2.445-1	
		Выпуск 4	Лист 9

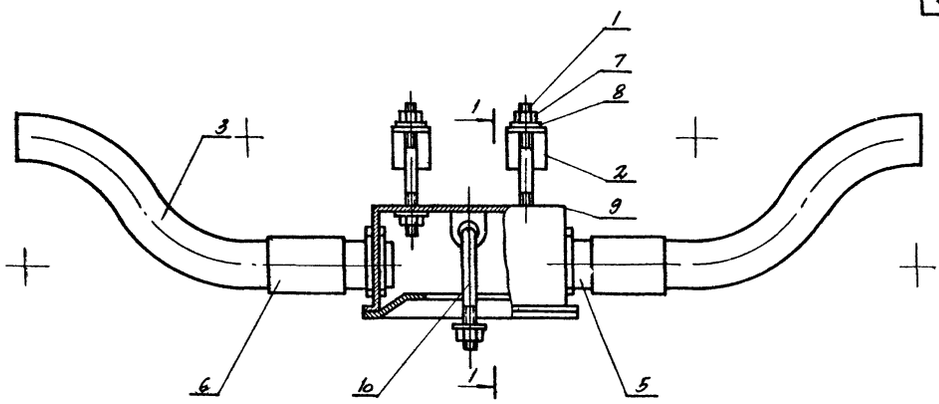

1-1 м. 1:2

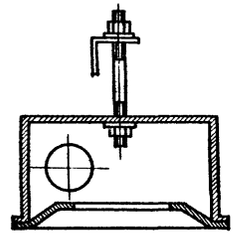

Кол-во исп. 2	Кол-во исп. 1	Поз.	Наименование	Обозначен сортамент	Технические данные размера	Общ масса кг	Примечан
2	2	1	Шпилька	лист 15	Исполнение 1	0,018	
1	1	2	Угольник	лист 15		0,02	
—	1	3	Колено	лист 16			
2	2	5	Патрубок вводной	У476			
2	2	6	Муфта	У276			
5	5	7	Гайка (ГОСТ 5915-70)	М6		0,01	
5	5	8	Шайба (ГОСТ 11371-68*)	6		0,004	
1	1	9	Коробка закладная	У780			
1	1	10	Шпилька	У777			

ТК 1973	Коробка комплектная Исполнения 1,2	Серия 2.445-1	
		Выпуск 4	Лист 10

Электропроект г. Москва

Нач. отдела	Брянский		Выполнил	Кайструк
Зам. нач. отд.	Колычев			
Гл. инж. пр-та	Чатаев			
Рук. группы	Григорьев			
Дата выпуска				

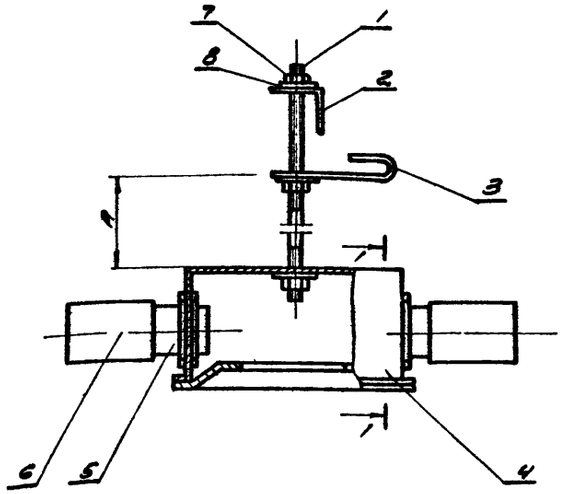

1-1 м 1:2

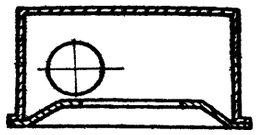

Таблица исполнений

Размер	Исполнение коробки			
	1	2	3	4
А мм	100	150	200	220
Исполнение шпильки позиция 1	3	6	9	12

К-во	поз.	Наименование	Обозначен. сортамент	Технические данные размер	Общ. масс. кг	Примечан.
1	1	Шпилька	Лист 15	Исполнение см. таблицу		
1	2	Угольник	Лист 15		0,02	
1	3	Закреп	Лист 16		0,04	
1	4	Коробка закладная	У780			
2	5	Патрубок вводной	У476			
2	6	Муфта	У276			
3	7	Гайка (ГОСТ 5915-62)	М6		0,002	
3	8	Шайба (ГОСТ 11371-68*)	6		0,002	

ТК 1973	Коробка комплектная исполнения 1÷4	Серия 2.445-1	
		Выпуск 4	Лист 11

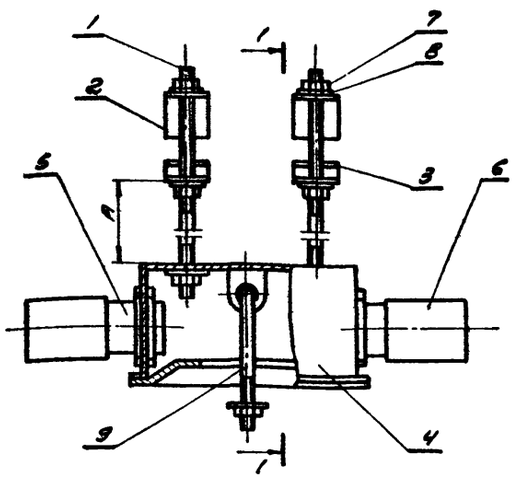

1-1 м 1:2

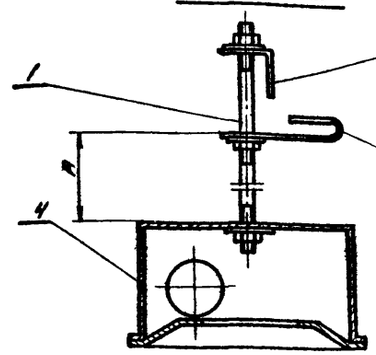

Таблица исполнений

Размер	Исполнение коробки			
	1	2	3	4
А мм	100	150	200	220
Исполнение шпильки позиция 1	3	6	9	12

К-во	поз.	Наименование	Обозначение сортамент	Технические данные размер	Общ. масс. кг	Примечания
2	1	Шпилька	Лист 15	Исполнение см. таблицу		
1	2	Угольник	Лист 15		0,02	
2	3	Закреп	Лист 16		0,04	
1	4	Коробка закладная	У780			
2	5	Патрубок вводной	У476			
2	6	Муфта	У276			
7	7	Гайка (ГОСТ 5915-62)	М6		0,014	
7	8	Шайба (ГОСТ 11371-68*)	6		0,004	
1	9	Шпилька	У777			

ТК 1973	Коробка комплектная исполнения 1÷4	Серия 2.445-1	
		Выпуск 4	Лист 12

Электропроект г. Москва

Нач. отдела	Брянский		Выполнил	Кайструк
Зам. нач. отд.	Колычев			
Гл. инж. пр.	Чатаев			
Рук. груп.	Григорьев			
Дата выпуска				

12946-05 8

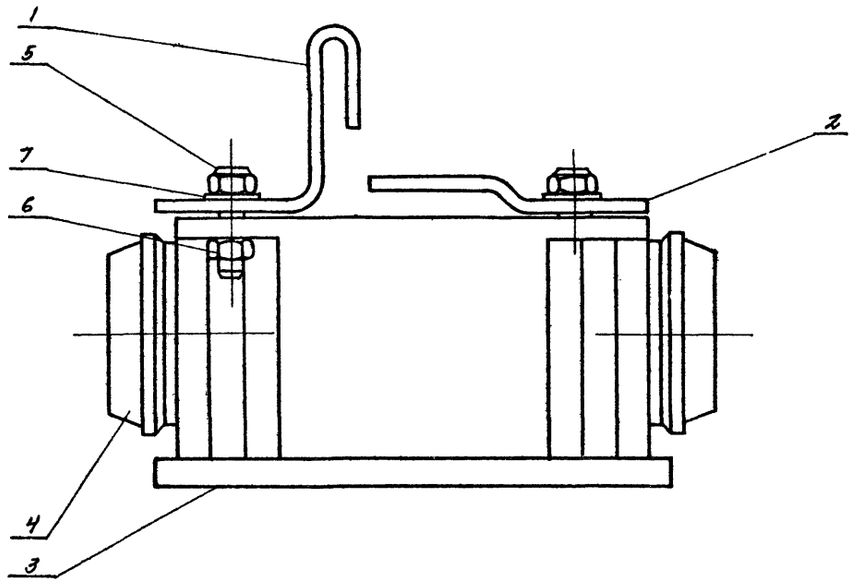

К-во	Поз	Наименование	Обозначение сортамент	Технические данные размер	Общ масса кг	Примен
1	1	Обхват	лист 16		0,07	
1	2	Прижим	лист 15		0,015	
1	3	Коробка	У272			
2	4	Втулка уплотнительная 25	У292			
2	5	Болт (ГОСТ 7798-70)	М6	2 · 18	0,006	
2	6	Гайка (ГОСТ 5915-70)	М6		0,008	
4	7	Шайба (ГОСТ 11371-68*)	6		0,003	

ТК 1973	Коробка комплектная	Серия 2.445-1	
		Выпуск 4	Лист 13

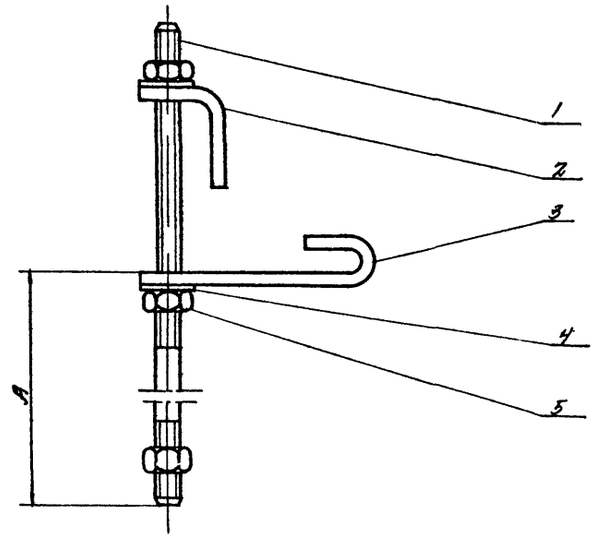

Таблица исполнений

Размер	Исполнение кронштейна					
	1	2	3	4	5	6
A мм	80	100	150	200	250	270
Исполнение шпильки поз. 1	9	10	11	12	13	14

К-во	Поз	Наименование	Обозначение сортамент	Технические данные размер	Общ масса кг	Примечания
1	1	Шпилька	лист 15	Исполнение см таблицу		
1	2	Угольник	лист 15		0,02	
1	3	Закрепл	лист 16		0,04	
3	4	Гайка (ГОСТ 5915-70)	М6		0,006	
2	5	Шайба (ГОСТ 11371-68*)	6		0,001	

ТК 1973	Закрепл Исполнения 1÷6	Серия 2.445-1	
		Выпуск 4	Лист 14

Нач. отдела	Брянский		
Зам. нач. отд.	Сальчев		
Гл. инж. пр-та	Чатаев		
Рук. группы	Григорьев		
Дата выпуска			
Выполнил	Котенко		

Электропроект г. Москва

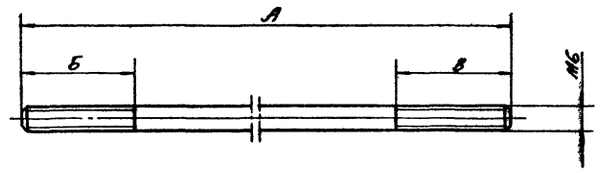

Размер \ Исполнение	1	2	3	4	5	6	7	8	9	10	11	12	13	14
А мм	80	100	140	170	220	240	270	290	160	180	230	280	330	350
Б мм	30	30	30	30	30	30	30	30	90	90	90	90	90	90
В мм	30	30	30	30	30	30	30	30	30	30	30	30	30	30
Масса, кг	0,018	0,022	0,03	0,037	0,045	0,053	0,058	0,067	0,038	0,035	0,05	0,06	0,073	0,077

№ выпуска	№ листа	№ позиции	Наименование	Материал	Масса, кг	Масштаб	Примечание
4	3; 4; 5; 6; 7; 9; 10; 11; 12	1, 2	Шпилька	Сталь круглая ГОСТ 2590-71	см. таблицу	1:1	
	8	1, 2, 3					
	13	1					
	14	1					

Развертка

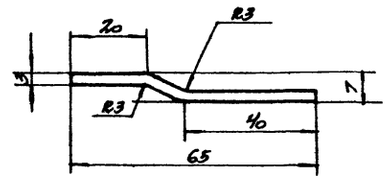

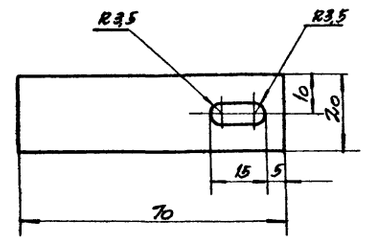

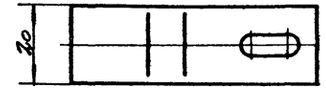

№ выпуска	№ листа	№ позиции	Наименование	Материал	Масса, кг	Масштаб	Примечание
4	3; 4; 8	4	Прижим	Сталь полосовая 20×3 ГОСТ 103-57*	0,045	1:1	

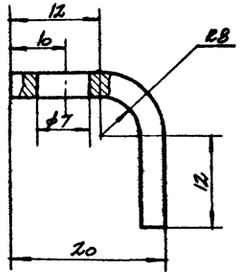

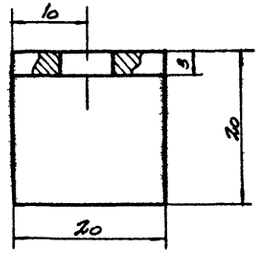

Развертка

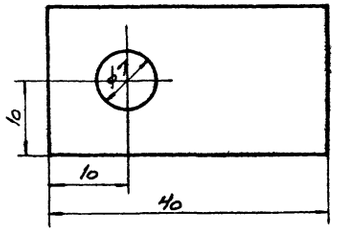

№ выпуска	№ листа	№ позиции	Наименование	Материал	Масса, кг	Масштаб	Примечание
4	3, 4; 9, 10, 11, 14	3	Угольник	Сталь полосовая 20×3 ГОСТ 103-57*	0,02	1:2	
		2					

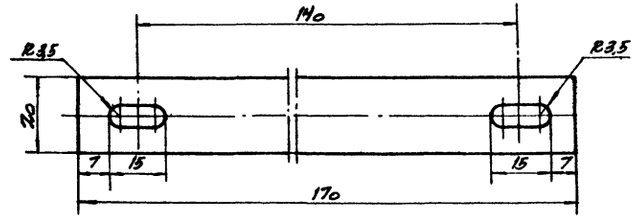

№ выпуска	№ листа	№ позиции	Наименование	Материал	Масса, кг	Масштаб	Примечание
4	4	5	Планка	Сталь полосовая 20×3 ГОСТ 103-57*	0,1	1:1	

Нач. отдела	Брянский	
Зам. нач. отд.	Ульянов	
Гл. инж. пр-та	Натаев	
Руков. группы	Григорьев	
Дата выпуска		

Электропроект г. Москва

ТК 1973

Детали крепления светильников

Серия 2.445-1

Выпуск 4 | Лист 15

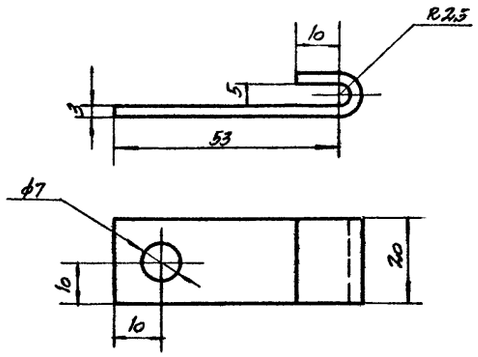

Развертка

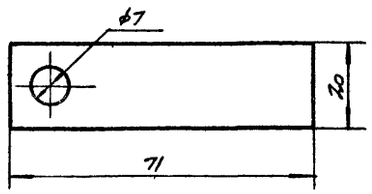

N выпуска	N листа	N позиции	Наименование	Материал	Масса, кг	Масштаб	Примечание
4	5, 11 7 12,	3 2 3	Закреп	Сталь полосовая 20×3 ГОСТ 103×57*	0,04	1:1	

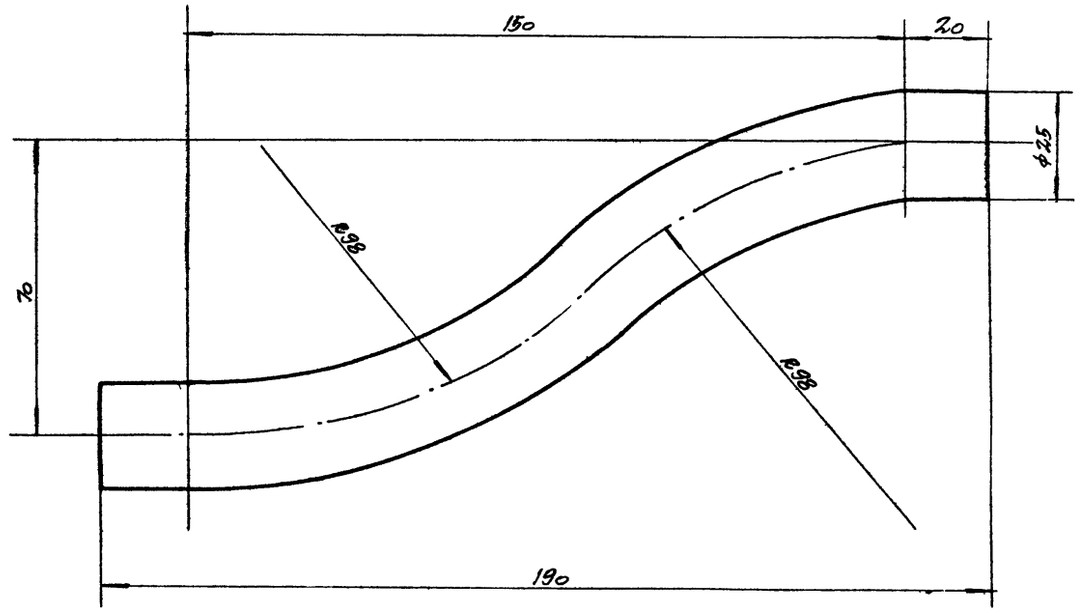

N выпуска	N листа	N позиции	Наименование	Материал	Масса кг	Масштаб	Примечание
4	9, 10 16	3	Колено	Труба винипластовая МН 1427-61	0,02	1:1	

Развертка

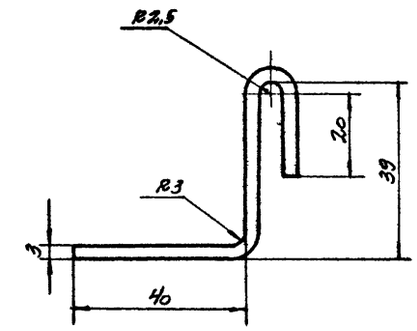

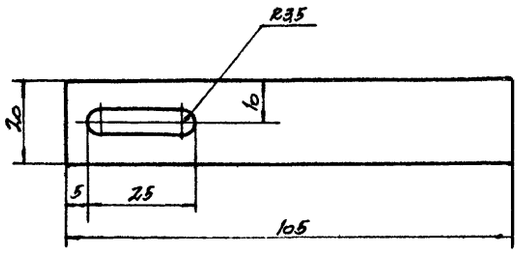

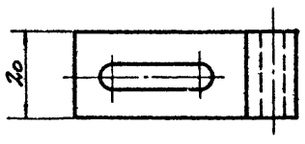

N выпуска	N листа	N позиции	Наименование	Материал	Масса, кг	Масштаб	Примечание
4	13	1	Обхват	Сталь полосовая 20×3 ГОСТ 103-57*	0,07	1:1	

Нач. отдела	Брянский		
Зам. нач. отд.	Кольчев		
Гл. инж. пр-та	Чатаев		
Рук. группы	Григорьев		
Дата выпуска			

Электропроект г. Псков

gost.e-ecolog.ru

ТК 1973

Детали крепления светильников.

Серия 2.445-1

Выпуск 4 Лист 16