ГОСУДАРСТВЕННЫЙ КОМИТЕТ СОВЕТА МИНИСТРОВ СССР ПО ДЕЛАМ СТРОИТЕЛЬСТВА
/ГОССТРОЙ СССР/

ТИПОВЫЕ КОНСТРУКЦИИ И ДЕТАЛИ ЗДАНИЙ И СООРУЖЕНИЙ

СЕРИЯ 2.445-1

НЕПРОХОДНЫЕ ПОДВЕСНЫЕ ПОТОЛКИ ИЗ РАЗЛИЧНЫХ МАТЕРИАЛОВ ДЛЯ ПРОИЗВОДСТВЕННЫХ И АДМИНИСТРАТИВНО-БЫТОВЫХ ПОМЕЩЕНИЙ

ВЫПУСК 2

ИЗДЕЛИЯ КРЕПЛЕНИЯ ПОТОЛКА К КАРКАСУ

12946-03
ЦЕНА 0-68

gost.e-ecolog.ru

ЦЕНТРАЛЬНЫЙ ИНСТИТУТ ТИПОВОГО ПРОЕКТИРОВАНИЯ
ГОССТРОЯ СССР

Москва, А-445, Смольная ул., 22

Сдано в печать VII 1961 г.
Заказ № 8420 Тираж 200 экз.

ГОСУДАРСТВЕННЫЙ КОМИТЕТ СОВЕТА МИНИСТРОВ СССР ПО ДЕЛАМ СТРОИТЕЛЬСТВА
(ГОССТРОЙ СССР)

ТИПОВЫЕ КОНСТРУКЦИИ И ДЕТАЛИ ЗДАНИЙ И СООРУЖЕНИЙ

СЕРИЯ 2.445-1

НЕПРОХОДНЫЕ ПОДВЕСНЫЕ ПОТОЛКИ ИЗ РАЗЛИЧНЫХ МАТЕРИАЛОВ ДЛЯ ПРОИЗВОДСТВЕННЫХ И АДМИНИСТРАТИВНО-БЫТОВЫХ ПОМЕЩЕНИЙ

ВЫПУСК 2

ИЗДЕЛИЯ КРЕПЛЕНИЯ ПОТОЛКА К КАРКАСУ

РАЗРАБОТАНЫ
ГПИ ПРОМСТРОЙПРОЕКТ

УТВЕРЖДЕНЫ
ОТДЕЛОМ ТИПОВОГО ПРОЕКТИРОВАНИЯ И ОРГАНИЗАЦИИ
ПРОЕКТНО-ИЗЫСКАТЕЛЬСКИХ РАБОТ
ГОССТРОЯ СССР
ПРОТОКОЛ ОТ 30 ЯНВАРЯ 1973 г.

ПРОМСТРОЙПРОЕКТ г. Москва

Инв. № подл. | Подпись и дата | Взам. инв. № | Инв. № дубл. | Подпись и дата

12946-03 2

Лист	Наименование	Стр.
	Титульный лист.	2
	Содержание. Пояснительная записка.	3
1	Детали для крепления потолка типа „Акмигран"	4
2	Детали для крепления потолка типа „Акмигран" и из стальных панелей.	5
3	Детали для крепления потолка из алюминиевых панелей 499×499 мм.	6
4	Детали для крепления потолка из алюминиевых панелей 499×499 мм; 599×599 мм и 599×1199 мм	7
5	Детали для крепления потолка из алюминиевых панелей 599×599 мм и 599×1199 мм.	8

I Общая часть.

1. Данная серия состоит из пяти выпусков:
   - 0 - указания по проектированию;
   - 1. - узлы конструкций подвесных потолков;
   - 2. - изделия крепления потолка к каркасу;
   - 3. - узлы установки и крепления светильников;
   - 4. - изделия крепления светильников;
2. Выпуск 2 включает в себя детали крепления потолка к каркасу заводского изготовления.
3. Все детали в отношении материалов, чистоты обработки, размеров и допусков должны быть выполнены в соответствии с чертежами и настоящими требованиями.

II Требования к материалам и на изготовление деталей.

1. Материалы, применяемые для изготовления деталей должны соответствовать требованиям ГОСТов и подтверждены соответствующими сертификатами заводов изготовителей.
2. Облой и заусенцы в деталях, выполненных в штампах, должны быть удалены и зачищены. Чистота зачистки не должна быть ниже чистоты поверхности штамповки.
3. Чистота обработки и предельные отклонения размеров деталей должны соответствовать указаниям на чертежах.
4. Острые кромки после механической обработки деталей притупить.
5. Стальные детали должны быть загрунтованы и окрашены в 2 слоя эмалью. Лакокрасочные материалы должны соответствовать „Строительным нормам и правилам", часть 1, раздел В, глава 27, стр. 11 (СНиП 1-В. 27-71)
6. Стальные детали соприкасающиеся с деталями из алюминиевого сплава - цинковать.
7. Все детали из алюминиевого сплава - анодировать.
8. Все поверхности перед покрытием грунтом должны быть тщательно очищены от ржавчины, жира и грязи.
9. Окрашенные детали должны быть хорошо просушены, и не должны иметь непрокрашенных мест, следов подтеков краски и следов кисти.
10. Все детали должны быть приняты отк. завода-изготовителя.

III. Упаковка, транспортировка и условия хранения.

1. Завод - изготовитель должен производить отправку деталей в упаковке с указанием сведений о количестве, наименований деталей и даты выпуска. Упаковка деталей должна полностью исключать возможность механических повреждений и защиту от атмосферных воздействий.
2. Хранение деталей разрешается только в закрытых помещениях.

ТК 1973	Содержание. Пояснительная записка.	Серия 2.445-1	
		Выпуск 2	Лист

ПРОМСТРОЙПРОЕКТ г. Москва

Нач. сек-а | Лифляндский | Исполнит. | Вишняков
Гл. инж. пр. | Никитин | Проверил | Вишняков
Рук. бриг. | Вишняков

▽3 (▽)

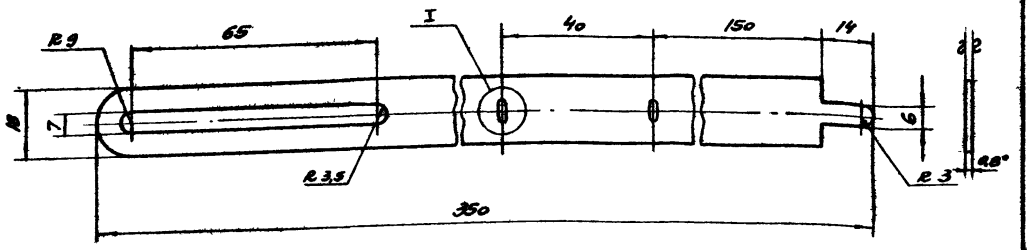

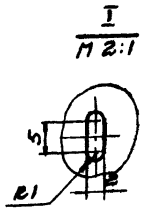

1. Предельные отклонения размеров: охватывающих - по А7, охватываемых - по В7, прочих ±½ допуска 7кл.
2. *Размеры для справок.

Лист	Поз.	Наименование	Материал	Масса кг	Масшт	Прим.
3 Вып.0	4	Подвеска	Сталь тонколистовая оцинкованная, толщ. 0,8 ГОСТ 8075-56*	0,038	1:1	

▽3 (▽)

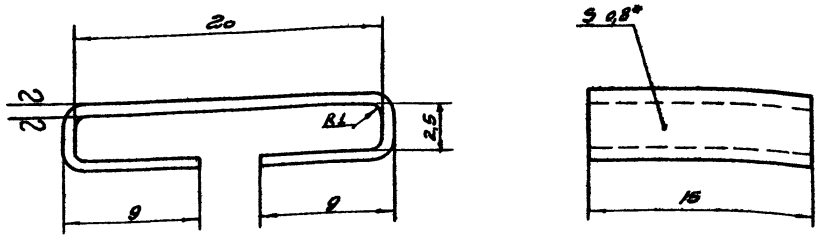

1. Предельные отклонения размеров: охватывающих - по А7, охватываемых - по В7, прочих ±½ допуска 7 кл.
2. *Размеры для справок.

Лист	Поз.	Наименование	Материал	Масса кг	Масшт	Прим
3 Вып.0	6	Наездник	Сталь тонколистовая оцинкованная, толщ. 0,8 ГОСТ 8075-56*	0,006	4:1	

~ (▽)

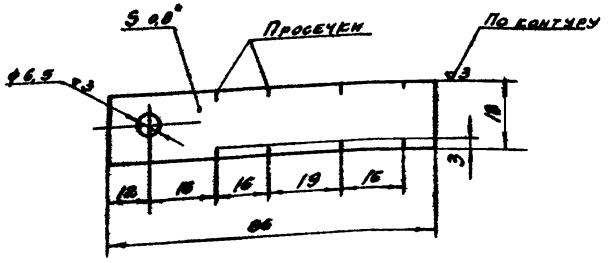

1. Предельные отключения размеров: охватывающих - по А7, охватываемых - по В7, прочих ±½ допуска 7 кл.
2. *Размеры для справок.

Лист	Поз.	Наименование	Материал	Масса кг	Масшт.	Прим.
3 Вып.0	5	Скоба подвески	Сталь тонколистовая оцинкованная, толщ. 0,8 ГОСТ 8075-56*	0,009	1:1	

▽3 (▽)

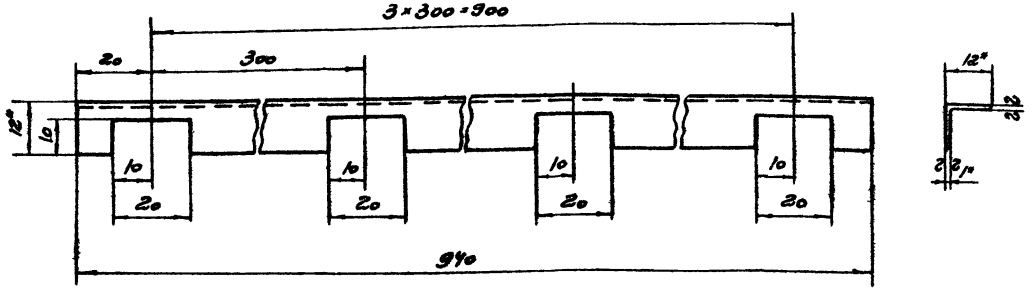

1. Предельные отклонения размеров: охватывающих - по А7, охватываемых - по В7, прочих ±½ допуска 7кл.
2. *Размеры для справок.

Лист	Поз.	Наименование	Материал	Масса кг	Масшт	Прим.
3 Вып.0	7	Гребенка	Уголок. №1 ГОСТ 13737-68 Равнобок. АД 31-Т ГОСТ 4784-65	0,061	1:1	

ТК 1973	Детали для крепления потолка типа „Акмигран"	Серия 2.445-1	
		Выпуск 2	Лист 1

ПРОМСТРОЙПРОЕКТ г. Москва

Нач. СКО-2	Подковский		Исполнитель	Исландарьян	
Гл. инж. пр.	Никитин		Проверил	Викулов	
Рук. бриг.	Викулов				

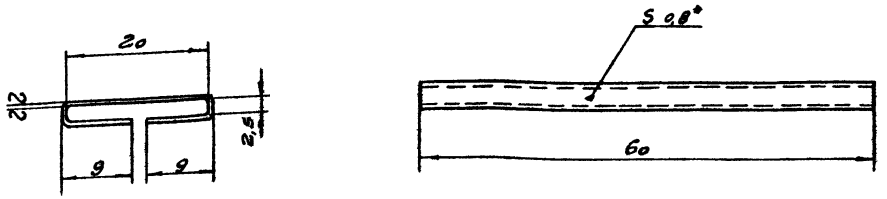

1. Предельные отклонения размеров: охватывающих - по А7, охватываемых - по В7, прочих ± 1/2 допуска .. 7 кл.
2. *Размеры для справок.

Лист	Поз.	Наименование	Материал	Масса кг	Масшт.	Прим.
3 Вып.0	8	Соединительная накладка	Сталь тонколистовая оцинкованная, толщ. 0,8 ГОСТ 8075-56*	0,023	2:1	

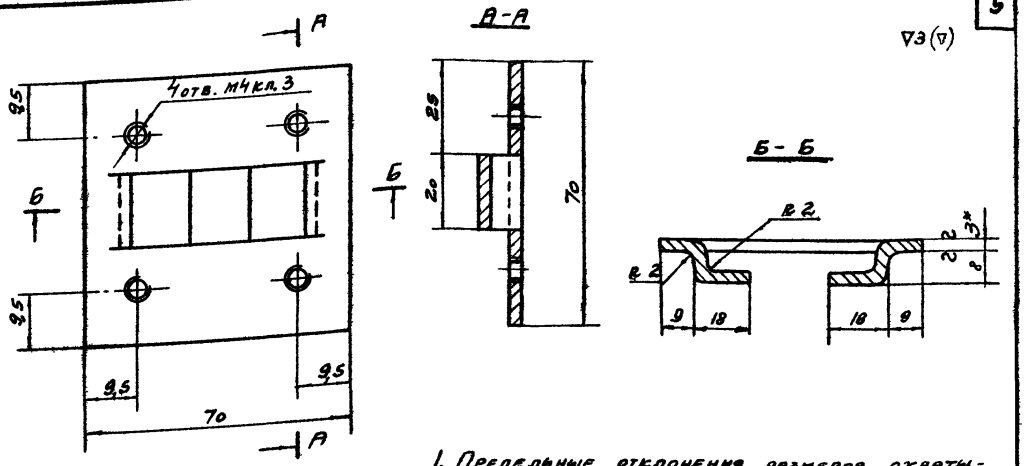

1. Предельные отклонения размеров. охватывающих - по А7, охватываемых - по В7, прочих ± 1/2 допуска .. 7 кл.
2. *Размеры для справок.

Лист	Поз.	Наименование	Материал	Масса кг	Масшт.	Прим.
6 Вып.0	4	Соединительная планка	Сталь 8 ст. 3 кл 2 ГОСТ 380-71	0,12	1:1	

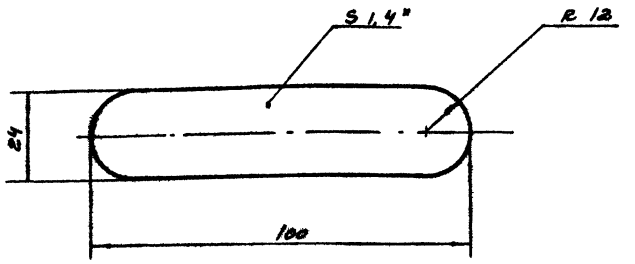

1. Предельные отклонения размеров: охватывающих - по А7, охватываемых - по В7, прочих ± 1/2 допуска . 7 кл.
2. *Размеры для справок.

Лист	Поз.	Наименование	Материал	Масса кг	Масшт.	Прим.
3 Вып.0	9	Шпонка	Листовая фибра ФТ-24×100×1,4 ГОСТ 14613-69	0,003	1:1	

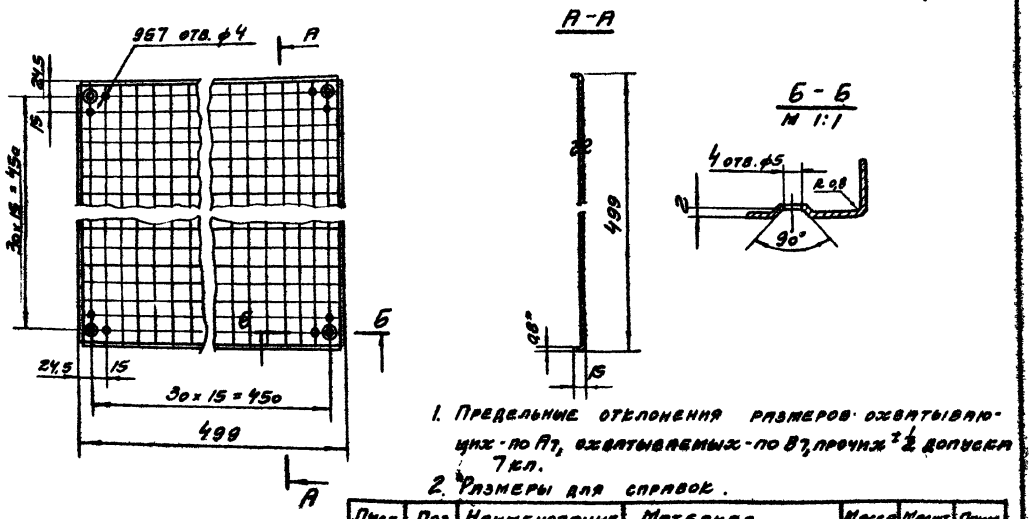

1. Предельные отклонения размеров охватывающих - по А7, охватываемых - по В7, прочих ± 1/2 допуска 7 кл.
2. *Размеры для справок.

Лист	Поз.	Наименование	Материал	Масса кг	Масшт.	Прим.
6 Вып.0	5	Стальная перфорированная панель	Сталь тонколистовая оцинкованная, толщ. 0,8 ГОСТ 8075-56*	1,7	1:5	

ТК 1973	Детали для крепления потолка типа „Акмигран" и из стальных панелей.	Серия 2.445-1	
		Выпуск 2	Лист 2

ПРОМСТРОЙПРОЕКТ г. Москва

Нач. СКО-2 Гл. инж. пр. Рук. бриг. | Подковский Никитин Викулов | Исполнитель Проверил | Цыганкова Викулов

▽3 (▽)

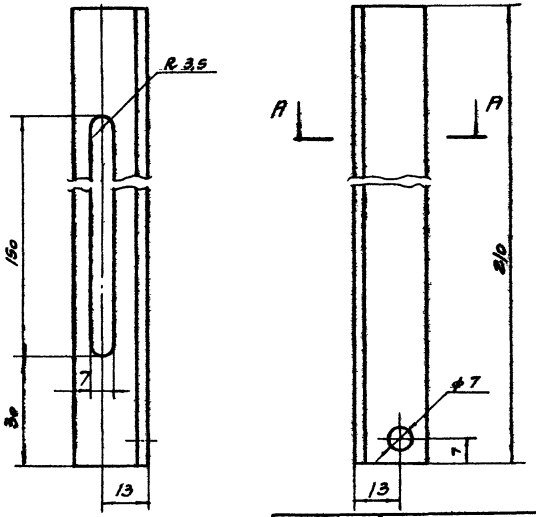

А-А

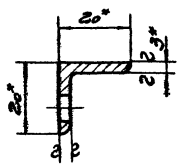

1. Предельные отклонения размеров: охватывающих - по A7, охватываемых - по B7, прочих ±½ допуска 7 кл.
2. *Размеры для справок

Лист	Поз.	Наименование	Материал	Масса кг	Масшт.	Прим.
7 Вып.0	3	Подвеска	Уголок 2а×2а×3 ГОСТ 8509-72 / Ст 3кп2 ГОСТ 535-88	0,19	1:1	

▽3 (▽)

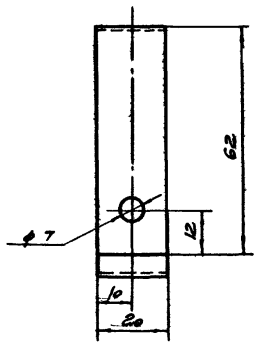

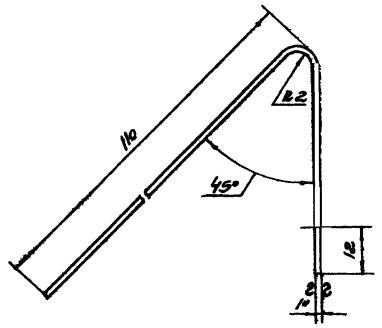

1. Неуказанные предельные отклонения размеров: охватывающих - по A7, -охватываемых - по B7, прочих ±½ допуска 7 кл.
2. *Размеры для справок.

Лист	Поз	Наименование	Материал	Масса кг	Масшт	Прим
7 Вып.0	5	Подвеска	Сталь Вст3кп2 ГОСТ 380-71	0,012	1:1	

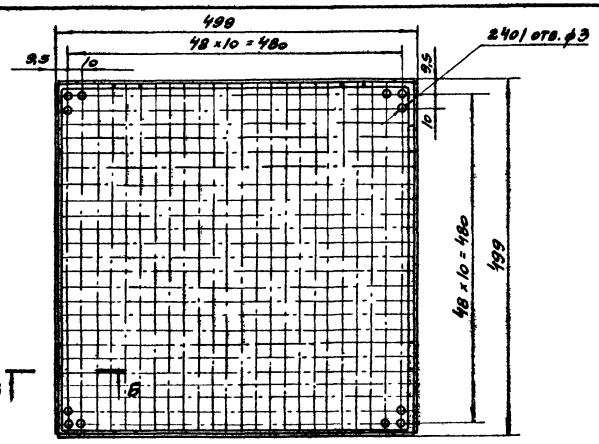

▽3 (▽)

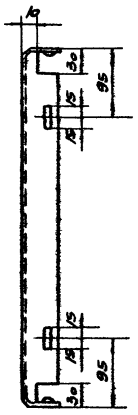

Б-Б

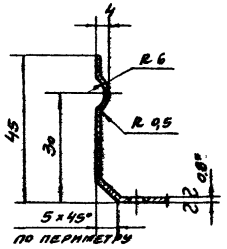

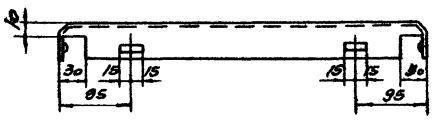

1. Предельные отклонения размеров: охватывающих - по A7, охватываемых - по B7, прочих ±½ допуска 7 кл.
2. *Размеры для справок

Лист	Поз	Наименование	Материал	Масса кг	Масшт.	Прим.
7 Вып.0	4	Панель	Лист АДМ-0,8 ГОСТ 13722-68	0,6	1:5	

▽3. (▽)

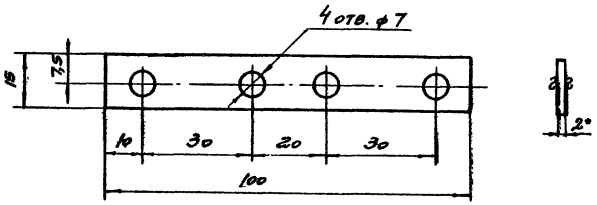

1. Предельное отклонения размеров: охватывающих - по A7, охватываемых - по B7, прочих ±½ допуска 7 кл.
2. *Размеры для справок.

Лист	Поз.	Наименование	Материал	Масса кг	Масшт	Прим
7 Вып.0	6	Накладка	Лист АДМ-2 ГОСТ 13722-68	0,008	1:1	

ТК 1973	Детали для крепления потолка из алюминиевых панелей 499×499мм	Серия 2.445-1 Выпуск 2 Лист 3

ПРОМСТРОЙПРОЕКТ г. Москва

Инв. № подл. | Подп. и дата | Взам. инв. №

Гл. инж. пр. Ушенин Внуков

Рук. фирм Внуков

Исполнитель Исландер Проверил Внуков

Подсовский

1296-03 6

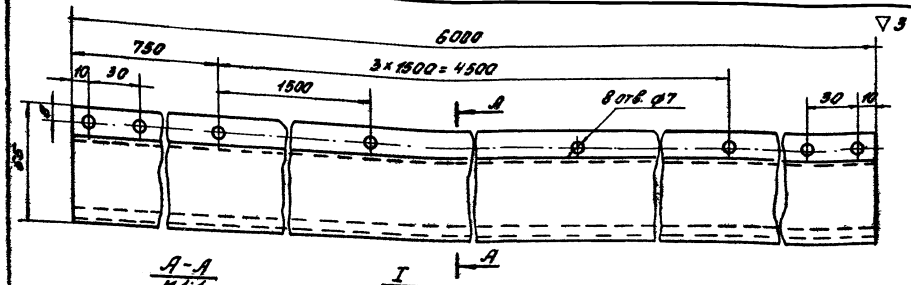

Предельные отклонения размеров: охватывающих - по A_7, охватываемых - по B_7, прочих $\pm\frac{1}{2}$ допуска 7 кл.

Лист	Поз.	Наименование	Материал	Масса кг	Масшт.	Прим.
7 Вып.0	7	Направляющая	Алюминиевый сплав АД 31-Т1 ГОСТ 4784-65	0.0	1:2	

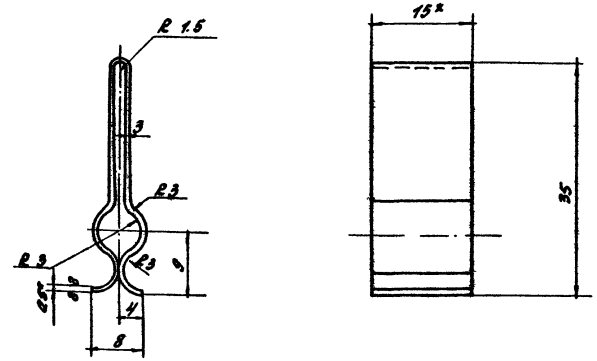

1. Предельные отклонения размеров: охватывающих - по A_7, охватываемых - по B_7, прочих $\pm\frac{1}{2}$ допуска 7 кл.
2. *Размеры для справок.

Лист	Поз.	Наименование	Материал	Масса кг	Масшт.	Прим.
8 Вып.0	5	Пружинная защелка ПЗС-2	Лента 20-0,5×16 ГОСТ 2614-65	0.005	2:1	

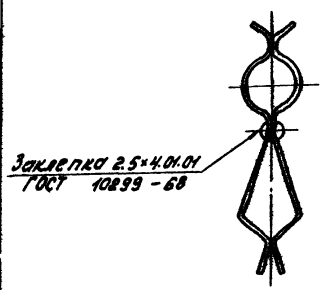

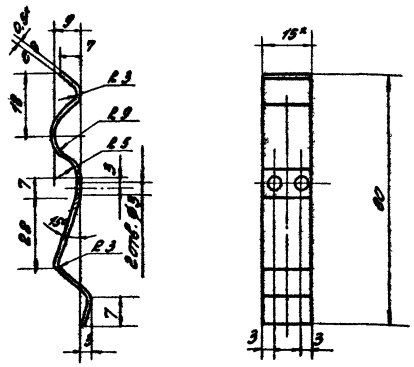

1. Предельные отклонения размеров: охватывающих - по A_7, охватываемых - по B_7, прочих $\pm\frac{1}{2}$ допуска 7 кл.
2. *Размеры для справок.

Лист	Поз.	Наименование	Материал	Масса кг	Масшт.	Прим.
8 Вып.0	4	Пружинная защелка ПЗС-1	Лента 2П-0,5×15 ГОСТ 2614-65	0.01	1:1	

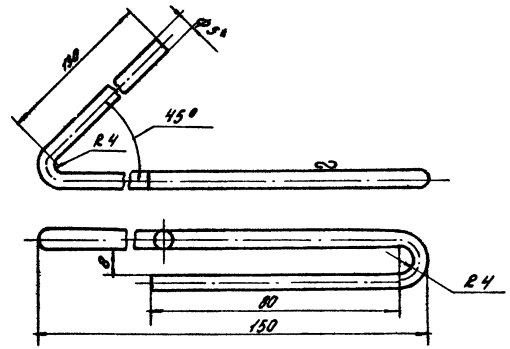

1. Предельные отклонения размеров: охватывающих - по A_7, охватываемых - по B_7, прочих $\pm\frac{1}{2}$ допуска 7 кл.
2. *Размеры для справок.

Лист	Поз.	Наименование	Материал	Масса кг	Масшт.	Прим.
8 Вып.0	6	Подвеска	Проволока 6 ГОСТ 3282-46 Сталь 8 ст. 3 кп 2 ГОСТ 380-71	0.02	1:1	

ТК 1973	Детали для крепления потолка из алюминиевых панелей 499×499 мм; 599×599 мм и 599×499 мм.	Серия 2.445-1 Выпуск 2 Лист 4

ПРОМСТРОЙПРОЕКТ г. Москва
Инв. № подл. | Подпись и дата | Взам. инв. №
Гл. инж. проекта Гуляницкий
Рук. гр. Дубинов
Нач. сект. Гуляницкий

▽3(▽)

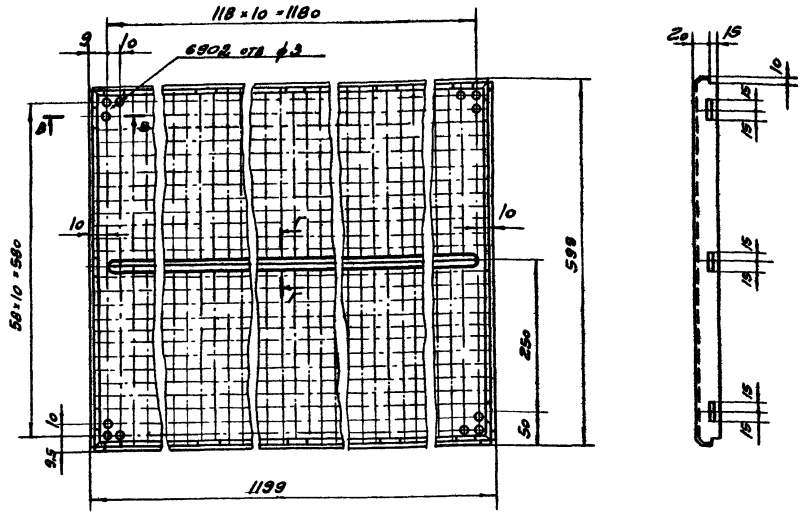

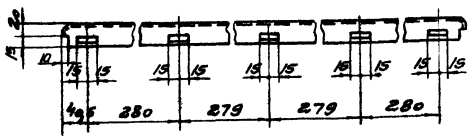

Г – Г повернуто
М 4.1



В – В
М 1:1

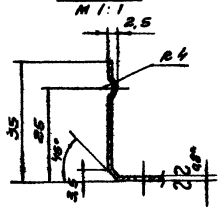

1. Предельные отклонения размеров: охватывающих - по A_7, охватываемых - по B_7, прочих $\pm\frac{1}{2}$ допуска 7 кл.
2. *Размеры для справок.

Лист	Поз.	Наименование	Материал	Масса кг	Масшт.	Прим.
8 Вып.0	7	Панель	Лист АДМ 0,8 ГОСТ 13722-68	1,4	1:5	

▽3(▽) (8)

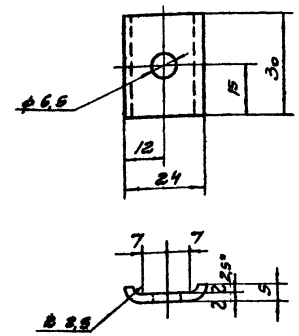

1. Предельные отклонения размеров: охватывающих - по A_7, охватываемых - по B_7, прочих $\pm\frac{1}{2}$ допуска 7 кл.
2. *Размеры для справок.

Лист	Поз.	Наименование	Материал	Масса кг	Масшт.	Прим.
8 Вып.0	8	Прижимная планка	Сталь 8 Ст. 3 кп 2 ГОСТ 380-71	0,015	1:1	

2 (▽)

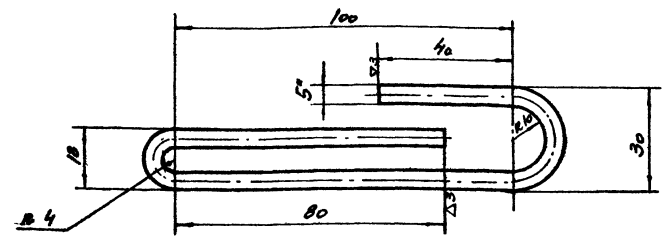

1. Предельные отклонения размеров: охватывающих - по A_7, охватываемых - по B_7, прочих $\pm\frac{1}{2}$ допуска.. 7 кл.
2. *Размеры для справок.

Лист	Поз.	Наименование	Материал	Масса кг	Масшт.	Прим.
8 Вып.0	10	Подвеска	Проволока 5 ГОСТ 3282-46 Сталь ВСт 3 кп 2 ГОСТ 380-71	0,038	1:1	

ТК 1973	Детали для крепления потолка из алюминиевых панелей 599×599 мм и 599×1199 мм	Серия 2.446-1 Выпуск 2 Лист 5

Инв. 229-2 | Подрезкин | Исполнитель Цыганкова
Гл. инж. пр. Ананьин | Проверил Внеулов
Рук. бриг. Внеулов | Н. контр. Гофман

ПРИМЕТРОЙ ДЕКИ г. Моск. 9

gost.e-ecolog.ru