ТИПОВОЙ ПРОЕКТ
903-I-211.84

19451-10

Полносборная котельная
с 6 механизированными котлоагрегатами Братск-I
для сельскохозяйственного строительства.
Топливо - каменные и бурые угли.

АЛЬБОМ IX
ЗАКАЗНЫЕ СПЕЦИФИКАЦИИ

Разработан
Государственным проектным институтом
Горьковский Сантехпроект
Главпромстройпроекта
Госстроя СССР

Утвержден МСХ СССР Приказ N 10-37 от 11.03.84г
Введен в действие ВО Союзсантехпроект
Приказ N 82 от 24.05.84г.

Главный инженер Ю.П. Фалалеев
Главный инженер проекта В.П. Соловьев

gost.e-ecolog.ru

№№ пп	Наименование спецификаций	Индекс	Количество стр.	№№ страниц
I	2	3	4	5
I	Заказная спецификация на стандартизированное оборудование котельной, не входящее в блоки	ТМСI	3	
2	Заказная спецификация на нестандартизированное оборудование котельной не входящее в блоки	ТМС2	3	
3	Заказная спецификация на трубопроводную арматуру не входящую в блоки	ТМС3	3	
4	Заказная спецификация на стандартизированное оборудование котельной, входящее в блоки	ТМС4	2	
5	Заказная спецификация на нестандартизированное оборудование котельной, входящее в блоки	ТМС5	2	
6	Заказная спецификация на трубопроводную арматуру, входящую в блоки	ТМС6	3	
7	Заказная спецификация на оборудование и мебель лаборатории	ТМС7	2	
8	Заказная спецификация на лабораторную посуду и инвентарь	ТМС8	6	
9	Заказная спецификация на обмуровочные материалы	ТМС9	2	
I0	Заказная спецификация на слесарный инструмент	ТМСI0	5	
II	Заказная спецификация на первичные средства пожаротушения	ТМС-II	I	
I2	Заказная спецификация на материалы, поставляемые заказчиком	ТМС-I2	I	
I3	Заказная спецификация на стандартизированное оборудование топливоподачи	ТПС-I	2	
I4	Заказная спецификация на нестандартизированное оборудование топливоподачи	ТПС-2	2	
I5	Заказная спецификация на стандартизированное оборудование шлакозолоудаления	ЗШС-I	2	

I	2	3	4	5
I6	Заказная спецификация на нестандартизированное оборудование шлакозолоудаления	ЗШС-2	2	
I7	Заказная спецификация на оборудование и материалы	АТМСI	22	
I8	Опросный лист для заказа дифманометра-расходомера жидкости с сужающим устройством (поз. В-6I)	В-I	2	
I9	Опросный лист для заказа дифманометра-расходомера жидкости с сужающим устройством (поз. В-62)	В-2	2	
20	Опросный лист для заказа дифманометра-расходомера жидкости с сужающим устройством (поз. В-63)	В-3	2	
2I	Заказная спецификация на силовое электрооборудование	ЭМСI	I3	
22	Заказная спецификация на электроосвещение	ЭОСI	4	
23	Сводная ведомость потребности в кабелях и проводах с использованием меди и свинца		2	
24	Эскизы лицевых панелей кнопок ПКУI5-I9.III-54У2 и ПКЕ-222.3У2		I	
25	ШР Опросный лист		I	
26	2ШР ÷ 9ШР Опросный лист		I	
27	Заказная спецификация на оборудование, кабельные изделия, поставляемые заказчиком	СС	2	
28	Заказная спецификация на вентиляционное оборудование	ОВСI	2	
29	Заказная спецификация на арматуру	ОВС-2	2	
30	Заказная спецификация на оборудование	ВКСI	I	
3I	Заказная спецификация на арматуру	ВКС2	2	
32	Заказная спецификация на контрольно-измерительные приборы	ВКС3	I	

Утверждаю 903-I-211.84
Альбом IX

«...»...19 г.

19451-10 Форма

Код
0801028

ЗАКАЗНАЯ СПЕЦИФИКАЦИЯ ТМС-I от №

на 3 листах

(проектная организация-генеральный проектировщик)

(проектная организация-разработчик) ГПИ Горьковский Сантехпроект

(министерство (ведомство) заказчика)

(производственное объединение (главное управление, управление) министерства (ведомства)

(заказчик-застройщик)

(стройка)

(комплектующая организация)

(Госснаб союзной республики (главное территориальное управление Госснаба СССР)

(характер строительства (новое, расширение, реконструкция, техническое перевооружение)

(наименование объекта (производственной мощности)

(мощность пускового комплекса)

(срок ввода объекта (мощности) в эксплуатацию)

(часть (раздел) проекта) Тепломеханическая

(наименование вида оборудования, изделия и материалов, поставляемых заказчиком (по ВКГ ОКП)

Стандартизированное оборудование котельной не входящее в блоки

№ п/п	№ позиции по технологической схеме	Наименование и техническая характеристика основного и комплектующего оборудования, приборов, арматуры, материалов, кабельных и др. изделий. Завод-изготовитель (для импортного оборудования — страна, фирма)	Тип, марка, каталог, № чертежа, № опросного листа, материал оборудования	Ед. изм. наименование	Ед. изм. код	Код завода-изготовителя	Код оборудования, изделий, материалов	Цена единицы (тыс. руб.)	Потребность по проекту	В т. ч. на пусковой комплекс	Ожидаемое наличие на 01. 01. 19... г. в т. ч. на пусковой комплекс	Заявленная потребность на 19.....г.	Согласованный объём потребности: Всего	в том числе по срокам I	II	III	IV	стоимость всего (тыс. руб.)
1	2	3	4	5	6	7	8	9	10	11	12	13	14	15	16	17	18	19
I	KI	Механизированный котлоагрегат поверхностью нагрева 59,4 м2 теплопроизводительностью I.I6 МВт в комплекте заводской поставки производства Братского завода отопительного оборудования	"Братск-I"	к-т			49 3I39	9,745	6									

Заказчик-застройщик
Стройка
Объект строительства

903-I-211.84
Альбом IX

19451-10

Продолжение заказной спецификации № ТМС-I

лист № 2

№ п/п	№ позиции по технологической схеме	Наименование и техническая характеристика основного и комплектующего оборудования, приборов, арматуры, материалов, кабельных и др. изделий. Завод-изготовитель (для импортного оборудования — страна, фирма)	Тип, марка, каталог, № чертежа, № опросного листа, материал оборудования	Ед. изм. наименование	Ед. изм. код	Код завода-изготовителя	Код оборудования, изделий, материалов	Цена единицы (тыс. руб.)	Потребность по проекту	В т. ч. на пусковой комплекс	Ожидаемое наличие на 01.01.19... г.	в т. ч. на пусковой комплекс	Заявленная потребность на 19... г.	Согласованный объём потребности: Всего	в том числе по срокам: I	II	III	IV	стоимость всего (тыс. руб.)
1	2	3	4	5	6	7	8	9	10	11	12		13	14	15	16	17	18	19
2	К2	Золоулавливающая группа из 4-х циклонов НИИСТАЗ диаметром 500 мм Предприятие УВД УР-65/16 г. Тольятти Куйбышевской области	ЦН-I5	шт	796		3I I337	0,54	3										
3	К3	Экономайзер чугунный блочный поверхностью нагрева 94,4 м2 Кусинский машиностроительный завод	ЭП2-94	шт	796		3I I39I	I,07	3										
4	К4	Дымосос правого вращения $\varphi=0^{0}$ производительностью I0000 м3/ч напором 2I0 мм.вод.ст. с электродвигателем № =I3,5 кВт n=I500 об/мин Бийского котельного завода	ДН-I0	шт	796		3I I34I	0,796	3										
			А02-72 8/6/4																
5	КI5	Фильтр ионитный, параллельноточный натрий-катионитный II ступени Ø I000 мм (фильтр обезжелезивания) Бийский котельный завод	ФИПаП I.0-0,6 Na	шт	796		3I I32I	0,93	2										
6	КI9	Подогреватель водо-водяной поверхностью нагрева 6,9 м2	I-I00СТ 34-588-68	шт	796		49 33I0	0,I68	I										
7	К20	Подогреватель водо-водяной поверхностью нагрева I3,8 м2	2-I00СТ 34-588-68	шт	796		49 33I0	0,333	I										

Заказчик-застройщик
Стройка
Объект строительства

903-I-211.84
Альбом IX

Продолжение заказной спецификации № ТМС-I 19451-10 лист № 3

№ п/п	№ позиции по технологической схеме	Наименование и техническая характеристика основного и комплектующего оборудования, приборов, арматуры, материалов, кабельных и др. изделий. Завод-изготовитель (для импортного оборудования — страна, фирма)	Тип, марка, каталог, № чертежа, № опросного листа, материал оборудования	Ед. изм. наименование	Ед. изм. код	Код завода-изготовителя	Код оборудования, изделий, материалов	Цена единицы (тыс. руб.)	Потребность по проекту	В т. ч. на пусковой комплекс	Ожидаемое наличие на 01.01.19... г. в т. ч. на пусковой комплекс	Заявленная потребность на 19... г.	Согласованный объем потребности: Всего	в том числе по срокам: I	II	III	IV	Стоимость всего (тыс. руб.)
1	2	3	4	5	6	7	8	9	10	11	12	13	14	15	16	17	18	19
8	К2I	Подогреватель водо-водяной поверхностью нагрева 3,93 м²	3-040СТ 34-588-68	шт	796		49 33I0	0,I4	I									
9	К22	Подогреватель водо-водяной поверхностью нагрева 3,54 м2 Завод-изготовитель для позиций к19,20, 2I,22 "Завод сантехоборудования Объединения Моссантехпром"	I-080СТ 34-588-68	шт	796		49 33I0	0,095	I									
I0	К27	Насос центробежный консольный производительностью 8 м3/ч напором I8 м.вод.ст. с электродвигателем №=I,5 кВт n=2900 об/мин П.О. "Армхиммаш"	К8/I8	шт	796		36 3III	0,075	I									
			4А80А2	шт	796		33 II52		I									
II	К28	Аппарат электромагнитный типа 20 производительностью I0 м3/ч Севастопольского электроремонтного завода	Т-20	шт	796		49 3239	0,I45	I									
I2	К30	Компрессор передвижной производительностью 30 м3/ч напором 6 кгс/см2 с электродвигателем №=4,0 кВт n=2900 об/мин	СО-7А	шт	796			0,I4	I									
			АОЛ2-32-2															
I3	К33	Верстак слесарный Орджоникидзеабадский ремонтно-механический завод треста Энергомеханизация. Таджикская ССР	МЦ-I30	шт	796			0,I	I									

Главный инженер проекта _____ подпись

Заказчик _____ подпись

Руководитель комплектующей организации _____ подпись

Утверждаю 903-I- 211.84
Альбом IX

« »……19 г.

19451-10

Форма 0801028

ЗАКАЗНАЯ СПЕЦИФИКАЦИЯ ТМС-2 от №

На 3 листах

(проектная организация-генеральный проектировщик)
ГПИ Горьковский Сантехпроект

(проектная организация-разработчик)

(министерство (ведомство) заказчика)

(производственное объединение (главное управление, управление) министерства (ведомства)

(заказчик-застройщик)

(стройка)

(комплектующая организация)

(Госснаб союзной республики (главное территориальное управление Госснаба СССР)

(характер строительства (новое, расширение, реконструкция, техническое перевооружение)

(наименование объекта (производственной мощности)

(мощность пускового комплекса)

(срок ввода объекта (мощности) в эксплуатацию)
Тепломеханическая

(часть (раздел) проекта)
Нестандартизированное оборудование ко[illegible]льной не входящее в блоки

(наименование вида оборудования, изделия и материалов, поставляемых заказчиком (по ВКГ ОКП)

№ п/п	№ позиции по технологической схеме	Наименование и техническая характеристика основного и комплектующего оборудования, приборов, арматуры, материалов, кабельных и др. изделий. Завод-изготовитель (для импортного оборудования — страна, фирма)	Тип, марка, каталог, № чертежа, № опросного листа, материал оборудования	Ед. изм. наименование	Ед. изм. код	Код завода-изготовителя	Код оборудования, изделий, материалов	Цена единицы (тыс. руб.)	Потребность по проекту	В т. ч. на пусковой комплекс	Ожидаемое наличие на 01. 01. 19… г. / в т. ч. на пусковой комплекс	Заявленная потребность на 19 г.	Согласованный объем потребности: Всего	в том числе по срокам I	II	III	IV	стоимость всего (тыс. руб.)
1	2	3	4	5	6	7	8	9	10	11	12	13	14	15	16	17	18	19
I	К5	Металлические газоходы котлоагрегата "Братск-I"	чертеж Д2IБ. III ал.Ш	к-т				I,275	3									
2	КI6	Деаэратор вакуумного типа производительностью I2÷I8 м3/ч ДВ-I5	Серия 5.903-3 вып. I-2	шт	796			0,564	I									

Заказчик-застройщик
Стройка 903-I-21184 Альбом IX
Объект строительства

Продолжение заказной спецификации № ТМС-2 19451-10 лист № 2

№ п/п	№ позиции по технологической схеме	Наименование и техническая характеристика основного и комплектующего оборудования, приборов, арматуры, материалов, кабельных и др. изделий. Завод-изготовитель (для импортного оборудования — страна, фирма)	Тип, марка, каталог, № чертежа, № опросного листа, материал оборудования	Ед. изм. наименование	Ед. изм. код	Код завода-изготовителя	Код оборудования, изделий, материалов	Цена единицы (тыс. руб.)	Потребность по проекту	В т. ч. на пусковой комплекс	Ожидаемое наличие на 01.01.19... г.	в т. ч. на пусковой комплекс	Заявленная потребность на 19... г.	Согласованный объем потребности: Всего	в том числе по срокам: I	II	III	IV	стоимость всего (тыс. руб.)
1	2	3	4	5	6	7	8	9	10	11	12		13	14	15	16	17	18	19
3	КI7	Эжектор водоструйный для создания вакуума в колонке ЭВ-I0	Серия 5.903-3 вып.2	шт	796			0,078	I										
4	КI8	Охладитель выпара ОВВ-2 поверхность нагрева 2м2	Серия 5.903-3 вып.I-2	шт	796			0,2	I										
5	К23	Стальной горизонтальный цилиндрический резервуар - бак аккумулятор горячей воды V=75 м3 чертежи распространяет Киевский филиал ЦИТП г.Киев-57, ул.Эжена Потье I2	тп 704-I-I64.83	шт	796				2										
6	К24	Бак-газоотделитель V= I,6 м3	чертеж Д23В.030 Альбом Ш	шт	796			0,09	I										
7	К25	Бак взрыхляющей промывки фильтров V= 3,0 м3	чертеж Д23В.035 Альбом Ш	шт	796			0,I29	I										

Заказчик-застройщик 903-I-211.84
Стройка Альбом IX
Объект строительства

19451-10
Продолжение заказной спецификации № ТМС-2 лист № 3

№ п/п	№ позиции по технологической схеме	Наименование и техническая характеристика основного и комплектующего оборудования, приборов, арматуры, материалов, кабельных и др изделий. Завод-изготовитель (для импортного оборудования — страна фирма)	Тип, марка, каталог № чертежа № опросного листа материал оборудования	Ед изм наименование	Ед изм код	Код завода-изготовителя	Код оборудования, изделий, материалов	Цена единицы (тыс руб)	Потребность по проекту	В т ч на пусковой комплекс	Ожидаемое наличие на 01 01 19 г	в т ч на пусковой комплекс	Заявленная потребность на 19 г	Согласованный объем потребности: Всего	в том числе по срокам: I	II	III	IV	стоимость всего (тыс руб)
1	2	3	4	5	6	7	8	9	10	11	12		13	14	15	16	17	18	19
8	К26	Грязевик вертикальный Ду 200 мм Ру I6 кгс/см2 распространяет Тбилисский филиал ЦИТП. 380019 г.Тбилиси, пр. Церетели II5	чертеж Т320I серия 4.903-I0 вып.8	шт	796			0,077	I										
9	К 3I	Опорная конструкция для установки теплообменников	чертеж ЦI85.000 Альбом III	шт	796			0,05	I										

Главный инженер проекта _____ подпись

Заказчик _____ подпись

Руководитель комплектующей организации _____ подпись

Утверждаю
... .
« »..... 19 г.

903-I-211.84
Альбом IX

19451-10

Форма | Код
0801028

ЗАКАЗНАЯ СПЕЦИФИКАЦИЯ ТМС-3 от №
на ...3.... листах

(проектная организация-генеральный проектировщик)

(проектная организация-разработчик) ГПИ Горьковский Сантехпроект

(министерство (ведомство) заказчика)

(производственное объединение (главное управление, управление) министерства (ведомства)

(заказчик-застройщик)

(стройка)

(комплектующая организация)

(Госснаб союзной республики (главное территориальное управление Госснаба СССР)

(характер строительства (новое, расширение, реконструкция, техническое перевооружение)

(наименование объекта (производственной мощности)

(мощность пускового комплекса)

(срок ввода объекта (мощности) в эксплуатацию)

(часть (раздел) проекта) Тепломеханическая

(наименование вида оборудования, изделия и материалов, поставляемых заказчиком (по ВКГ ОКП)

Трубопроводная арматура не входящая в блоки

№ п/п	№ позиции по технологической схеме	Наименование и техническая характеристика основного и комплектующего оборудования, приборов, арматуры, материалов, кабельных и др. изделий. Завод-изготовитель (для импортного оборудования — страна, фирма)	Тип, марка, каталог, № чертежа, № опросного листа, материал оборудования	Ед. изм. наименование	Ед. изм. код	Код завода-изготовителя	Код оборудования, изделий, материалов	Цена единицы (тыс. руб.)	Потребность по проекту	В т. ч. на пусковой комплекс	Ожидаемое наличие на 01.01.19...г.	в т. ч. на пусковой комплекс	Заявленная потребность на 19....г.	Согласованный объём потребности: Всего	в том числе по срокам: I	II	III	IV	стоимость всего (тыс. руб.)
1	2	3	4	5	6	7	8	9	10	11	12		13	14	15	16	17	18	19
I		Задвижка параллельная с выдвижным шпинделем фланцевая с ручным управлением Ø 50 Ру=1МПа (10 кгс/см2)	30ч6бр	шт	796		372115 1005	0,0124	34									
2		То же Ø 80 Ру=1 МПа (10 кгс/см2)	30ч6бр	шт	796		372115 1006	0,017	21									
3		То же Ø 100 Ру=1МПа (10 кгс/см2)	30ч6бр	шт	796		372115 1007	0,02	3									

Заказчик-застройщик
Стройка
Объект строительства

903-I- 211.84
Альбом IX

Продолжение заказной спецификации № ТМС-3 19451-10 лист № 2

№ п/п	№ позиции по технологической схеме	Наименование и техническая характеристика основного и комплектующего оборудования, приборов, арматуры, материалов, кабельных и др. изделий. Завод-изготовитель (для импортного оборудования — страна, фирма)	Тип, марка, каталог, № чертежа, № опросного листа, материал оборудования	Ед. изм. наименование	Ед. изм. код	Код завода-изготовителя	Код оборудования, изделий, материалов	Цена единицы (тыс. руб.)	Потребность по проекту	В т. ч. на пусковой комплекс	Ожидаемое наличие на 01.01.19... г.	В т. ч. на пусковой комплекс	Заявленная потребность на 19... г.	Согласованный объём потребности: Всего	в том числе по срокам: I	II	III	IV	стоимость всего (тыс. руб.)
1	2	3	4	5	6	7	8	9	10	11	12		13	14	15	16	17	18	19
4		То же Ø I25 Ру=I,0 МПа (I0 кгс/см2)	30ч6бр	шт	796		372II5 I008	0,024	2										
5		То же ØI50 Ру=I,0 МПа (I0 кгс/см2)	30ч6бр	шт	796		372II5 I008	0,033	2										
6		Задвижка клиновая с выдвижным шпинделем фланцевая с ручным управлением. Ø I00 Ру=I,6 МПа (I6 кгс/см2)	3КЛ2-I6	шт	796		374I2I I032	0,05	2										
7		Вентиль запорный фланцевый Ø 32 Ру=2,5 МПа (25 кгс/см2)	I5кч I6пI	шт	796		373212 I077	0,006	4										
8		То же Ø 40 Ру=2,5 МПа (25 кгс/см2)	I5кч I6пI	шт	796		373212 I078	0,007	4										
9		То же Ø 65 Ру=2,5 МПа (25кгс/см2)	I5кч I6пI	шт	796		373213 I088	0,0I8	8										
I0		Клапан регулирующий фланцевый предел настройки 6 кгс/см2 Ø 50 Ру=I,6 МПа (I6 кгс/см2)	УРРД	шт	796		372251	0,089	I										

Заказчик-застройщик
Стройка
Объект строительства

903-I-211.84
Альбом IX

19451-10

Продолжение заказной спецификации № ТМС-3 лист № 3

№ п/п	№ позиции по технологической схеме	Наименование и техническая характеристика основного и комплектующего оборудования, приборов, арматуры, материалов, кабельных и др. изделий. Завод-изготовитель (для импортного оборудования — страна, фирма)	Тип, марка, каталог, № чертежа, № опросного листа, материал оборудования	Ед. изм. наименование	Ед. изм. код	Код завода-изготовителя	Код оборудования, изделий, материалов	Цена единицы (тыс. руб.)	Потребность по проекту	В т. ч. на пусковой комплекс	Ожидаемое наличие на 01.01.19... г. / в т. ч. на пусковой комплекс	Заявленная потребность на 19... г.	Согласованный объем потребности: Всего	в том числе по срокам: I	II	III	IV	стоимость всего (тыс. руб.)
1	2	3	4	5	6	7	8	9	10	11	12	13	14	15	16	17	18	19
II		Клапан обратный фланцевый однодисковый Ø 50 Ру=1,6 МПа (16 кгс/см2)	КА44075	шт	796		372241 1017	0,005	I									
I2		Регулятор температуры прямого действия предел настройки 60÷100°С длина капилляра 4,0 м Ø 40 Ру=1,0 МПа (10 кгс/см²)	РТПД-40	шт	796		374251	0,31	I									
I3		Кран муфтовый Ø 15 Ру=1,6 МПа (16 кгс/см2)	11ч6бк	шт	796		3722212005	0,001	8									
I4		Вентиль муфтовый Ø 15 Ру=1,6 МПа (16 кгс/см2)	15ч8бр	шт	796		3722211007	0,001	10									

Главный инженер проекта _____ подпись

Заказчик _____ подпись

Руководитель комплектующей организации _____ подпись

Утверждаю 903-I-211.84
Альбом IX

« »……19 г.

19451-10

Форма | Код 0801028

ЗАКАЗНАЯ СПЕЦИФИКАЦИЯ ТМС-4 от №

на ...2... листах

(проектная организация-генеральный проектировщик)

(проектная организация-разработчик) ГПИ Горьковский Сантехпроект

(министерство (ведомство) заказчика)

(производственное объединение (главное управление, управление) министерства (ведомства)

(заказчик-застройщик)

(стройка)

(комплектующая организация)

(Госснаб союзной республики (главное территориальное управление Госснаба СССР)

(характер строительства (новое, расширение реконструкция, техническое перевооружение)

(наименование объекта (производственной мощности)

(мощность пускового комплекса)

(срок ввода объекта (мощности) в эксплуатацию)

(часть (раздел) проекта) Тепломеханическая

(наименование вида оборудования, изделия и материалов, поставляемых заказчиком (по ВКГ ОКП)

Стандартизированное оборудование котельной входящее в блоки

№ п/п	№ позиции по технологической схеме	Наименование и техническая характеристика основного и комплектующего оборудования, приборов, арматуры, материалов, кабельных и др. изделий. Завод-изготовитель (для импортного оборудования — страна, фирма)	Тип, марка, каталог, № чертежа, № опросного листа, материал оборудования	Ед. изм. наименование	Ед. изм. код	Код завода-изготовителя	Код оборудования, изделий, материалов	Цена единицы (тыс. руб.)	Потребность по проекту	В т. ч. на пусковой комплекс	Ожидаемое наличие на 01. 01. 19... г. / в т. ч. на пусковой комплекс	Заявленная потребность на 19.....г.	Согласованный объём потребности: Всего	в том числе по срокам I	II	III	IV	стоимость всего (тыс. руб.)
1	2	3	4	5	6	7	8	9	10	11	12	13	14	15	16	17	18	19
I	К7.I	Насос центробежный консольный диаметр колеса 3I0 мм производительностью 90 м3/ч напором 43 м.вод.ст. с электродвигателем № =I8,5 кВт п=2900 об/мин. Катайского насосного завода	4К-8у-а	шт	796		36 3III	0,282	3									
			4АI60 М2	шт	796				3									

Заказчик-застройщик
Стройка
Объект строительства

903-I-21184
Альбом II.

Продолжение заказной спецификации № ТМС-4

19451-10
лист № 2

№ п/п	№ позиции по технологической схеме	Наименование и техническая характеристика основного и комплектующего оборудования, приборов, арматуры материалов кабельных и др изделий Завод-изготовитель (для импортного оборудования — страна фирма)	Тип марка каталог № чертежа, № опросного листа, материал оборудования	Ед изм наименование	Ед изм код	Код завода-изготовителя	Код оборудования, изделий, материалов	Цена единицы (тыс руб)	Потребность по проекту	В т ч на пусковой комплекс	Ожидаемое наличие на 01 01 19 г в т ч на пусковой комплекс	Заявленная потребность на 19 г	Согласованный объём потребности Всего	в том числе по срокам I	II	III	IV	стоимость всего (тыс руб)
1	2	3	4	5	6	7	8	9	10	11	12	13	14	15	16	17	18	19
2	К3.I	Насос центробежный консольный диаметр колеса I65 мм производительностью 45 м3/ч напором 30 м.вод.ст. с электродвигателем №=7,5 кВт n=2900 об/мин П.О. Армхиммаш	К45/30	шт	796		36 3III	0,I05	2									
			А02-42-2	шт	796				2									
3	К9.I	Насос центробежный консольный производительностью 40 м3/ч напором 40 м.вод.ст. с электродвигателем №=I0 кВт n=2900 об/мин Катайского насосного завода	3К-6Уа	шт	796		36 3III	0,2I7	3									
			А02-5I-2	шт	796				3									
4	КI0.I КII.I	Насос центробежный консольный диаметр колеса I59 мм производительностью 20 м3/ч напором 30 м.вод.ст. с электродвигателем №=4,0 кВт n=2900 об/мин П.О. Армхиммаш	К20/30	шт	796		36 3III	0,076	4									
			А02-32-2	шт	796				4									
5	КI2.I КI3.I КI4.I	Аппарат электромагнитный типа 20 для противонакипной обработки воды производительностью I0 м3/ч Севастопольского электроремонтного завода	Т-20	шт	796		49 3239	0,I45	7									
6	К29.I	Холодильник отбора проб 2-х точечный поверхностью нагрева F =0,45 м2 Дорогобужского котельного завода	ОСТ I08030 04-80	шт	796		3I I36I	0,04	I									

Главный инженер проекта _____ подпись

Заказчик _____ подпись

Руководитель комплектующей организации _____ подпись

Утверждаю
.. ..
« » .....19 г.

903-I-211.84
Альбом IX

19454-10

Форма | Код 0801028

ЗАКАЗНАЯ СПЕЦИФИКАЦИЯ ТМС-5 от № ....
на 2 листах

(проектная организация-генеральный проектировщик)

(проектная организация-разработчик) ГПИ Горьковский Сантехпроект

(министерство (ведомство) заказчика)

(производственное объединение (главное управление, управление) министерства (ведомства)

(заказчик-застройщик)

(стройка)

(комплектующая организация)

(Госснаб союзной республики (главное территориальное управление Госснаба СССР)

(характер строительства (новое, расширение, реконструкция, техническое перевооружение)

(наименование объекта (производственной мощности)

(мощность пускового комплекса)

(срок ввода объекта (мощности) в эксплуатацию)

(часть (раздел) проекта) Тепломеханическая

(наименование вида оборудования, изделия и материалов, поставляемых заказчиком (по ВКГ ОКП)

Нестандартизированное оборудование котельной входящее в блоки

№ п/п	№ позиции по технологической схеме	Наименование и техническая характеристика основного и комплектующего оборудования, приборов, арматуры, материалов, кабельных и др изделий. Завод-изготовитель (для импортного оборудования — страна, фирма)	Тип, марка, каталог, № чертежа, № опросного листа материал оборудования	Ед изм наименование	Ед изм код	Код завода-изготовителя	Код оборудования, изделий, материалов	Цена единицы (тыс руб)	Потребность по проекту	В т ч на пусковой комплекс	Ожидаемое наличие на 01 01. 19 г.	в т ч на пусковой комплекс	Заявленная потребность на 19....г.	Согласованный объем потребности: Всего	в том числе по срокам: I	II	III	IV	стоимость всего (тыс руб)
1	2	3	4	5	6	7	8	9	10	11	12		13	14	15	16	17	18	19
I	К7.3	Металлоконструкция блока сетевых насосов		шт	796			0,071	I										
2	К8.3	Металлоконструкция блока сетевых насосов контура котлов горячего водоснабжения		шт	796			0,036	I										
3	К9.3	Металлоконструкция блока насосов горячего водоснабжения		шт	796			0,051	I										

Заказчик-застройщик 903-I-211.84
Стройка Альбом IX
Объект строительства

Продолжение заказной спецификации № ТМС-5 19451-10 лист № 2

№ п/п	№ позиции по технологической схеме	Наименование и техническая характеристика основного и комплектующего оборудования, приборов, арматуры, материалов, кабельных и др изделий. Завод-изготовитель (для импортного оборудования — страна, фирма)	Тип, марка, каталог, № чертежа, № опросного листа, материал оборудования	Ед изм наименование	Ед изм код	Код завода-изготовителя	Код оборудования, изделий, материалов	Цена единицы (тыс руб)	Потребность по проекту	В т ч на пусковой комплекс	Ожидаемое наличие на 01.01 19..г в т ч на пусковой комплекс	Заявленная потребность на 19...г.	Согласованный объем потребности всего	в том числе по срокам I	II	III	IV	стоимость всего (тыс. руб)
1	2	3	4	5	6	7	8	9	10	11	12	13	14	15	16	17	18	19
4	КI0.4	Металлоконструкция блока насосов исходной воды		шт	796			0,035	I									
5	КII.3	Металлоконструкция блока насосов рабочей воды		шт	796			0,027	I									
6	КI2.3	Металлоконструкция блока магнитной обработки воды		шт	796			0,0I	I									
7	КI3.3	Металлоконструкция блока антирелаксационного контура		шт	796			0,0I5	I									
8	КI4.3	Металлоконструкция блока антирелаксационного контура котлов горячего водоснабжения		шт	796			0,0I	I									
9	К29.3	Металлоконструкция блока холодильника отбора проб		шт	796			0,02	I									

Главный инженер проекта _____ подпись

Заказчик _____ подпись

Руководитель комплектующей организации _____ подпись

Утверждаю 903-I- 211.84
Альбом IX

« » . . . 19 г.

19451-10

Форма Код 0801028

ЗАКАЗНАЯ СПЕЦИФИКАЦИЯ ТМС-6
на 3 листах

от №

(проектная организация-генеральный проектировщик)

(проектная организация-разработчик) ГПИ Горьковский Сантехпроект

(министерство (ведомство) заказчика)

(производственное объединение (главное управление, управление) министерства (ведомства)

(заказчик-застройщик)

(стройка)

(комплектующая организация)

(Госснаб союзной республики (главное территориальное управление Госснаба СССР)

(характер строительства (новое, расширение, реконструкция, техническое перевооружение)

(наименование объекта (производственной мощности)

(мощность пускового комплекса)

(срок ввода объекта (мощности) в эксплуатацию)

(часть (раздел) проекта) Тепломеханическая

(наименование вида оборудования, изделия и материалов, поставляемых заказчиком (по ВКГ ОКП)

Трубопроводная арматура, входящая в блоки

№ п/п	№ позиции по технологической схеме	Наименование и техническая характеристика основного и комплектующего оборудования, приборов, арматуры, материалов, кабельных и др изделий. Завод-изготовитель (для импортного оборудования — страна, фирма)	Тип, марка, каталог, № чертежа, № опросного листа материал оборудования	Ед изм наименование	Ед изм код	Код завода-изготовителя	Код оборудования, изделий, материалов	Цена единицы (тыс руб)	Потребность по проекту	В т ч на пусковой комплекс	Ожидаемое наличие на 01 01 19.. г в т ч на пусковой комплекс	Заявленная потребность на 19.. г	Согласованный объем потребности: Всего	в том числе по срокам I	II	III	IV	стоимость всего (тыс руб)
1	2	3	4	5	6	7	8	9	10	11	12	13	14	15	16	17	18	19
I		Задвижка параллельная с выдвижным шпинделем фланцевая с ручным управлением Ø=50 Ру=1,0 МПа (I0 кгс/см2)	30ч6бр	шт	796		372II5 I005	0,0I24	I7									
2		То же Ø 80 Ру=I,0 МПа (I0 кгс/см2)	30ч6бр	шт	796		372II5 I006	0,0I7	I4									
3		То же Ø I00 Ру=I,0 МПа (I0 кгс/см2)	30ч6бр	шт	796		372II5 I007	0,02	6									

Заказчик-застройщик
Стройка
Объект строительства

903-I-211 84
Альбом IX

Продолжение заказной спецификации № ТМС-6 19451-10 лист № 2

№ п/п	№ позиции по технологической схеме	Наименование и техническая характеристика основного и комплектующего оборудования, приборов, арматуры, материалов, кабельных и др изделий Завод-изготовитель (для импортного оборудования — страна, фирма)	Тип, марка, каталог, № чертежа, № опросного листа, материал оборудования	Ед изм. наименование	Ед изм. код	Код завода-изготовителя	Код оборудования, изделий, материалов	Цена единицы (тыс руб)	Потребность по проекту	В т. ч. на пусковой комплекс	Ожидаемое наличие на 01.01 19..г	в т. ч. на пусковой комплекс	Заявленная потребность на 19...г	Согласованный объём потребности: Всего	в том числе по срокам: I	II	III	IV	стоимость всего (тыс. руб.)
1	2	3	4	5	6	7	8	9	10	11	12		13	14	15	16	17	18	19
4		Задвижка параллельная с выдвижным шпинделем фланцевая с ручным управлением Ø I50 Ру=I,0 МПа (I0 кгс/см2)	30ч6бр	шт	796		37 2II5I009	0,033	6										
5		Клапан регулирующий фланцевый верхний предел настройки 6 кгс/см2 Ø 50 Ру I,6 МПа (I6 кгс/см2)	УРРД	шт	796		372251	0,089	I										
6		Ø 25 Ру I,6 МПа (I6 кгс/см2)	УРРД	шт	796		372251	0,07	2										
7		Клапан обратный поворотный фланцевый однодисковый, Ø 50 Ру I,6 МПа (I6 кгс/см2)	КА44075	шт	796		372241 I0I7	0,005	4										
8		То же Ø 80 Ру I,6 МПа (I6кгс/см2)	КА44075	шт	796		372242 I026	0,006	5										
9		То же Ø I50 Ру I,6 МПа (I6 кгс/см2)	КА44075	шт	796		372243 I0I7	0,009	3										
I0		Вентиль запорный фланцевый Ø 65 Ру I,6 МПа (I6 кгс/см2)	I5ч I4бр	шт	796		3722I4I0I7	0,0II	I0										
II		Вентиль запорный муфтовый Ø 25 Ру I,6 МПа (I6 кгс/см2)	I5ч 8п2	шт	796		3722I2 I020	0,00I4	3										

Заказчик-застройщик
Стройка
Объект строительства 903-I-2 11.84 Альбом IX

Продолжение заказной спецификации № ТМС-6 19451-10 лист № 3

№ п/п	№ позиции по технологической схеме	Наименование и техническая характеристика основного и комплектующего оборудования, приборов, арматуры, материалов, кабельных и др изделий. Завод-изготовитель (для импортного оборудования — страна, фирма)	Тип, марка, каталог, № чертежа, № опросного листа, материал оборудования	Ед изм. наименование	Ед изм. код	Код завода-изготовителя	Код оборудования, изделий, материалов	Цена единицы (тыс руб)	Потребность по проекту	В т ч на пусковой комплекс	Ожидаемое наличие на 01 01 19 г. в т ч на пусковой комплекс	Заявленная потребность на 19 г.	Согласованный объем потребности всего	в том числе по срокам I	II	III	IV	стоимость всего (тыс руб)
1	2	3	4	5	6	7	8	9	10	11	12	13	14	15	16	17	18	19
I2		Вентиль запорный муфтовый Ø 20 Ру I,6 МПа (I6 кгс/см2)	I5ч8бр	шт	796		372212 I0I3	0,00I	3									
I3		Вентиль игольчатый муфтовый Ø I5 Ру I,6 МПа (I60 кгс/см2)	П322038 (ВИ)	шт	796		3742III043	0,002	I									

Главный инженер проекта _____ подпись

Заказчик _____ подпись

Руководитель комплектующей организации _____ подпись

Утверждаю
« » 19 г

903-I- 211 84
Альбом IX

19451-10

Форма | Код
0501028

ЗАКАЗНАЯ СПЕЦИФИКАЦИЯ ТМС-7 от №
на 2 листах

(проектная организация-генеральный проектировщик)

(проектная организация-разработчик) ГПИ Горьковский Сантехпроект

(министерство (ведомство) заказчика)

(производственное объединение (главное управление, управление) министерства (ведомства)

(заказчик застройщик)

(стройка)

(комплектующая организация)

(Госснаб союзной республики (главное территориальное управление Госснаба СССР)

(характер строительства (новое расширение, реконструкция, техническое перевооружение)

(наименование объекта (производственной мощности)

(мощность пускового комплекса)

(срок ввода объекта (мощности) в эксплуатацию)

(часть (раздел) проекта) Тепломеханическая

(наименование вида оборудования, изделия и материалов, поставляемых заказчиком (по ВКГ ОКП)

Оборудование и мебель лаборатории

№ п/п	№ позиции по технологической схеме	Наименование и техническая характеристика основного и комплектующего оборудования приборов, арматуры материалов кабельных и др изделий Завод-изготовитель (для импортного оборудования — страна фирма)	Тип, марка, каталог, № чертежа № опросного листа материал оборудования	Ед изм наименование	Ед изм код	Код завода-изготовителя	Код оборудования, изделий, материалов	Цена единицы (тыс руб)	Потребность по проекту	В т ч на пусковой комплекс	Ожидаемое наличие на 01 01 19 г	в т ч на пусковой комплекс	Заявленная потребность на 19 ... г	Согласованный объем потребности всего	в том числе по срокам I	II	III	IV	стоимость всего (тыс руб)
1	2	3	4	5	6	7	8	9	10	11	12		13	14	15	16	17	18	19
I	К34	Стол лабораторный химический пристенный типа размером I200x800xI800 Производственное объединение г.Новгород	СТХ-2 ОН-II-918/2-I.2.3	шт	796			I,00	I										
2	К35	Мойка лабораторная размеры 900x800xI800мм Производственно-мебельное объединение г. Новгород	МЛ-I ОН-II-918/II	шт	796			0,2	I										

Заказчик-застройщик
Стройка
Объект строительства 903-I-211.84 Альбом IX

Продолжение заказной спецификации № ТМС-7 19451-10 лист № 2

№ п/п	№ позиции по технологической схеме	Наименование и техническая характеристика основного и комплектующего оборудования, приборов арматуры, материалов, кабельных и др изделий. Завод-изготовитель (для импортного оборудования — страна, фирма)	Тип, марка, каталог, № чертежа, № опросного листа материал оборудования	Ед изм наименование	Ед изм код	Код завода-изготовителя	Код оборудования, изделий, материалов	Цена единицы (тыс руб)	Потребность по проекту	В т ч на пусковой комплекс	Ожидаемое наличие на 01 01 19 г	в т ч на пусковой комплекс	Заявленная потребность на 19 г	Согласованный объем потребности: Всего	в том числе по срокам I	II	III	IV	Стоимость всего (тыс руб)
1	2	3	4	5	6	7	8	9	10	11	12		13	14	15	16	17	18	19
3	К36	Табурет диаметром 370 мм высотой 700 мм Фабрика спецмебели Мосмебельпрома г.Москва		шт	796		56 I225	0,005	I										
4	К37	Электрошкаф мощностью № 2.4 кВт напряжением № =220В ∠=350°С Утенский завод лабораторных электропечей ПО "Вильнюсэлектросварка"	СНОЛ-3,5-3,5.3,5/3мЗ уч.2	шт	796			0,04I	I										
5	К38	Плитка электрическая бытовая мощностью №=0,8 кВт ∠=220В	ГОСТ 306-76	шт	796		34 68I3	0,005	I										
6	К39	Микроскоп "Биолам" Увеличение 56-I350 Ленинградское оптико-механическое объединение	Р-II ГОСТ 8284--78	шт	796		43 2I34	0,008	I										
7	К40	Экспресс-лаборатория анализа вод. Завод Химлаборприбор г.Клин Московской обл.	ЭЛВК-5	шт	796		43 2I52	0,064	I										
8	К4I	Полуавтоматический анализатор кислорода	ОКВ	шт	796			0,08	I										

Главный инженер проекта _____ подпись

Заказчик _____ подпись

Руководитель комплектующей организации _____ подпись

Утверждаю

« » ... 19 г

903-I-211.84
Альбом IX

19451-10

Форма | Код
0801028

ЗАКАЗНАЯ СПЕЦИФИКАЦИЯ ТМС-8 от № .
на . 6 .. листах

(проектная организация-генеральный проектировщик)

(проектная организация-разработчик) ГПИ Горьковский Сантехпроект

(министерство (ведомство) заказчика)

(производственное объединение (главное управление, управление) министерства (ведомства)

(заказчик-застройщик)

(стройка)

(комплектующая организация)

(Госснаб союзной республики (главное территориальное управление Госснаба СССР)

(характер строительства (новое, расширение, реконструкция, техническое перевооружение)

(наименование объекта (производственной мощности)

(мощность пускового комплекса)

(срок ввода объекта (мощности) в эксплуатацию)

(часть (раздел) проекта) Тепломеханическая

(наименование вида оборудования, изделия и материалов, поставляемых заказчиком (по ВКГ ОКП)

Лабораторная посуда и инвентарь

№ п/п	№ позиции по технологической схеме	Наименование и техническая характеристика основного и комплектующего оборудования, приборов, арматуры, материалов, кабельных и др изделий. Завод-изготовитель (для импортного оборудования — страна, фирма)	Тип, марка, каталог, № чертежа, № опросного листа материал оборудования	Ед изм наименование	Ед изм код	Код завода-изготовителя	Код оборудования, изделий, материалов	Цена единицы (тыс руб)	Потребность по проекту	В т ч на пусковой комплекс	Ожидаемое наличие на 01 01 19 .г	в т ч на пусковой комплекс	Заявленная потребность на 19 ....г	Согласованный объем потребности: Всего	в том числе по срокам: I	II	III	IV	стоимость всего (тыс руб.)
1	2	3	4	5	6	7	8	9	10	11	12		13	14	15	16	17	18	19
I		Склянка I-I,0 ХСЗ	ГОСТ I0238-74	шт	796		432516 III3	0,002	5										
2		Склянка I-2,0 ХСЗ	-"-	-"-	-"-		432516 III4	0,002	2										
3		Склянка I-5,0 ХСЗ	-"-	-"-	-"-		432516 III6	0,003	I										
4		Стакан ВН-I00 ТС	ГОСТ I0394-72				432431 99II	0,000I	I										

№ п/п	№ позиции по технологической схеме	Наименование и техническая характеристика основного и комплектующего оборудования, приборов, арматуры, материалов, кабельных и др. изделий. Завод-изготовитель (для импортного оборудования — страна, фирма)	Тип, марка, каталог, № чертежа, № опросного листа, материал оборудования	Ед. изм. наименование	Ед. изм. код	Код завода-изготовителя	Код оборудования, изделий, материалов	Цена единицы (тыс. руб.)	Потребность по проекту	В т. ч. на пусковой комплекс	Ожидаемое наличие на 01. 01. 19... г. в т. ч. на пусковой комплекс	Заявленная потребность на 19... г.	Согласованный объём потребности: Всего	в том числе по срокам I	II	III	IV	стоимость всего (тыс. руб.)
1	2	3	4	5	6	7	8	9	10	11	12	13	14	15	16	17	18	19
5		Стакан ВН-150 ХСЗ	ТУ-25-II-944-79	шт	796		432411 0113	0,00001	2 3									
6		Колба КН-50-18 ТХСI	ГОСТ 10394-72	-"-	-"-		432452 9921	0,00012	8									
7		Колба КН-250-34 ТХСI	-"-	-"-	-"-		432452 9925	0,0002	8									
8		Колба КН-500-34 ТХСI	-"-	-"-	-"-		432452 9926	0,00023	I									
9		Колба I-50-2 ХСЗ	ГОСТ 1770-74	-"-	-"-		432417 0012	0,00019	2									
10		Колба I-100-2 ХСЗ	-"-	-"-	-"-		432417 0013	0,00022	I.									
11		Колба I-200-2 ХСЗ	-"-	-"-	-"-		432417 0014	0,00027	I									
12		Колба I-500-2 ХСЗ	-"-	-"-	-"-		432417 0016	0,0004	I									
13		Цилиндр I-10	-"-	-"-	-"-		432417 1211	0,00025	I									
14		Цилиндр I-25	-"-	-"-	-"-		432417 1212	0,0003	I									
15		Цилиндр I-50	-"-	-"-	-"-		432417 1213	0,0004	I									
16		Цилиндр I-100	-"-	-"-	-"-		432417 1214	0,00047	I									
17		Цилиндр I-250	-"-	-"-	-"-		432417 1215	0,00056	I									
18		Цилиндр I-500	-"-	-"-	-"-		432417 1216	0,00085	I									

Заказчик-застройщик
Стройка
Объект строительства

903-I-211.84
Альбом IX

19451-10

Продолжение заказной спецификации № ТМС-8 лист № 3

№ п/п	№ позиции по технологической схеме	Наименование и техническая характеристика основного и комплектующего оборудования, приборов, арматуры, материалов, кабельных и др. изделий. Завод-изготовитель (для импортного оборудования — страна, фирма)	Тип, марка, каталог, № чертежа, № опросного листа, материал оборудования	Ед. изм. наименование	Ед. изм. код	Код завода-изготовителя	Код оборудования, изделий, материалов	Цена единицы (тыс. руб.)	Потребность по проекту	В т. ч. на пусковой комплекс	Ожидаемое наличие на 01. 01. 19... г. / в т. ч. на пусковой комплекс	Заявленная потребность на 19... г.	Согласованный объём потребности: Всего	в том числе по срокам: I	II	III	IV	Стоимость всего (тыс. руб.)
1	2	3	4	5	6	7	8	9	10	11	12	13	14	15	16	17	18	19
I9		Цилиндр I-I000	ГОСТ I770-74	шт	796		432417 I217	0,0017	5 I									
20		Цилиндр I-2000	-"-	-"-	-"-		432417 I218	0,0033	I									
2I		Пипетка I-2-I,0	ГОСТ 20292-74	-"-	-"-		432I33 I52I	0,0002	2									
22		Пипетка I-2-2,0	-"-	-"-	-"-		432I33 I522	0,0004	2									
23		Пипетка 2-2-5,0	-"-	-"-	-"-		432I33 I55I	0,0022	2									
24		Пипетка 4-2-I,0	-"-	-"-	-"-		432I33 I57I	0,0006	2									
25		Пипетка 5-2-2,0	-"-	-"-	-"-		432I33 I6I2	0,0007	2									
26		Пипетка 7-2-I0	-"-	-"-	-"-		432I33 I582	0,0008	I									
27		Воронка В-36-50	ГОСТ 86I3-75	-"-	-"-		43254 0III	0,00I	3									
28		Воронка В56-80	-"-	-"-	-"-		43254 0II2	0,00I	3									
29		Воронка В75-II0	-"-	-"-	-"-		43254 0II3	0,00I	2									
30		Бутыль V=I000 мл	ТУ I7-РСФСР 7I43-69	-"-	-"-		43 24I5	0,0004	I									
3I		Бутыль V=2000 мл	-"-	-"-	-"-		-"-	0,0007	I									

Заказчик-застройщик
Стройка
Объект строительства 903-I-211.84 Альбом IX

Продолжение заказной спецификации № ТМС-8 19451-10 лист № 4

№ п/п	№ позиции по технологической схеме	Наименование и техническая характеристика основного и комплектующего оборудования, приборов, арматуры, материалов, кабельных и др изделий. Завод-изготовитель (для импортного оборудования — страна, фирма)	Тип, марка, каталог, № чертежа, № опросного листа, материал оборудования	Ед. изм. наименование	Ед. изм. код	Код завода-изготовителя	Код оборудования, изделий, материалов	Цена единицы (тыс. руб.)	Потребность по проекту	В т. ч. на пусковой комплекс	Ожидаемое наличие на 01.01.19... г.	в т. ч. на пусковой комплекс	Заявленная потребность на 19... г.	Согласованный объём потребности: Всего	в том числе по срокам: I	II	III	IV	стоимость всего (тыс. руб.)
1	2	3	4	5	6	7	8	9	10	11	12		13	14	15	16	17	18	19
32		Банка V=50 мл	ОСТ 6.I9-72-76	шт	796		43 24I5	0,000I5	3										
33		Банка V=I00 мл	-"-	-"-	-"-		-"-	0,00I5	5										
34		Банка V=250 мл	-"-	-"-	-"-		-"-	0,0002	5										
35		Банка V=500 мл	-"-	-"-	-"-		-"-	0,00023	5										
36		Банка V=I000 мл	-"-	-"-	-"-		-"-	0,00044	2										
37		Банка ВЦ-500	ТУ 6-I9--II0--78	-"-	-"-		-"-	0,002	I										
38		Банка ВЦ-I000	-"-	-"-	-"-		-"-	0,00234	I										
39		Бюретка Б-2-5	ГОСТ 20292--74	-"-	-"-		432I33 I233	0,00032	3										
40		Бюретка I-2-25-0,I	-"-	-"-	-"-		432I33 I0II	0,0004	2										
4I		Стакан 3 V=I50 мл	ГОСТ 9I47--80	-"-	-"-		4328II00I3I0	0,00014	3										
42		Стакан 4 V=250 мл	-"-	-"-	-"-		4328II00I409	0,0002	3										
43		Стакан 6 V=600 мл	-"-	-"-	-"-		4328II00I607	0,00034	I										
44		Пробка 5-50 (набор)	ГОСТ 7852--76	кг	I66		25 37I7	0,002	0,5										

Заказчик-застройщик
Стройка
Объект строительства

903-I-211.84
Альбом IX

19451-10

Продолжение заказной спецификации № ТТС-8 лист № 5

№ п/п	№ позиции по технологической схеме	Наименование и техническая характеристика основного и комплектующего оборудования, приборов, арматуры, материалов, кабельных и др изделий. Завод-изготовитель (для импортного оборудования — страна, фирма)	Тип, марка, каталог, № чертежа, № опросного листа, материал оборудования	Ед изм: Наименование	Ед изм: код	Код завода-изготовителя	Код оборудования, изделий, материалов	Цена единицы (тыс руб)	Потребность по проекту	В т ч на пусковой комплекс	Ожидаемое наличие на 01 01 19 г: в т. ч на пусковой комплекс	Заявленная потребность на 19... г	Согласованный объем потребности: Всего	в том числе по срокам: I	II	III	IV	Стоимость всего (тыс руб)
1	2	3	4	5	6	7	8	9	10	11	12	13	14	15	16	17	18	19
45		Полочки стеклянные 8 + I2 ℓ=1500 мм	ГОСТ 8446-74	кг	I66		43 25I7	0,006	0,5									
46		Трубка 2-I0	ГОСТ 5496-78	-"-	-"-		25 4I2I	00045	0,2									
47		Трубка I2-24	-"-	-"-	-"-		-"-	000I8	0,2									
48		Штатив ШI	ТУ64-I--360--80	шт	796		945247002703	000I7	I									
49		Зажим винтовой ЛС-538М-00-00	ТУ64-I--964--79	-"-	-"-		9435I370II05	00005	3									
50		Шпатель ШI05.00 металлический	ТУ 64--I-84--80	-"-	-"-		943422 600I	00003	I									
5I		Шпатель 2	ГОСТ 9I47--80	-"-	-"-		4328I3I0I208	00003	I									
52		Сетка асбестометаллическая № 2-I60xI60		-"-	-"-		25 77II	0,005	2									
53		Стекло предметное 26x76	ГОСТ 9284--75	-"-	-"-		59 3200	0,00I	4									
54		Ерш волосяной для мойки бюреток		шт	796		96 7763	0000I	I									
55		Ерш волосяной для мойки колб, склянок		-"-	-"-		-"-	0000I	I									

№ п/п	№ позиции по технологической схеме	Наименование и техническая характеристика основного и комплектующего оборудования, приборов, арматуры, материалов, кабельных и др изделий. Завод-изготовитель (для импортного оборудования — страна, фирма)	Тип, марка, каталог, № чертежа, № опросного листа, материал оборудования	Ед. изм наименование	Ед. изм код	Код завода-изготовителя	Код оборудования, изделий, материалов	Цена единицы (тыс. руб)	Потребность по проекту	В т ч на пусковой комплекс	Ожидаемое наличие на 01 01 19 .г	в т ч на пусковой комплекс	Заявленная потребность на 19... г.	Согласованный объем потребности: Всего	в том числе по срокам: I	II	III	IV	стоимость всего (тыс. руб.)
1	2	3	4	5	6	7	8	9	10	11	12		13	14	15	16	17	18	19
56		Термометр 4-Б2 (ТЛ-42) 0-55°С	ГОСТ 2I5-73* Е	шт	796		432I2I 0403	0,0002	I										
57		Термометр 4-Б3 (ТЛ 43) 50-I05°С	-"-	-"-	-"-		432I2I 0404	0,0002	I										
58		Термометр 4-Б4 (ТЛ44) I00-I55°С	-"-	-"-	-"-		432I2I 0405	0,0002	I										
59		Скальпель остроконечный	ГОСТ 2I240-77	-"-	-"-		94 33II	0,0004	I										
60		Маска защитная С-40	ТУ 64-I-456-76	-"-	-"-		25 392I	0,0I2	I										
6I		Очки защитные	ГОСТ I2.4.003-80	-"-	-"-		25 392I	0,004	I										
62		Перчатки резиновые кислотощелочестойкие	ГОСТ 9502-60	-"-	-"-		25 I44I	0,0003	I										
63		Аптечка первой помощи		-"-	-"-		93 98I2	0,0235	I										
64		Фартук резиновый	ГОСТ 9584-72	-"-	-"-		25 4455	0,002	I										

Главный инженер проекта _____ подпись

Заказчик _____ подпись

Руководитель комплектующей организации _____ подпись

Утверждаю
.....
« »..... 19 г.

903-I-211.84
Альбом IX

19451-10

Код
Форма 0801028

ЗАКАЗНАЯ СПЕЦИФИКАЦИЯ ТМС-9 от №
на 2 листах

(проектная организация-генеральный проектировщик)

(проектная организация-разработчик) ГПИ Горьковский Сантехпроект

(министерство (ведомство) заказчика)

(производственное объединение (главное управление, управление) министерства (ведомства)

(заказчик-застройщик)

(стройка)

(комплектующая организация)

(Госснаб союзной республики (главное территориальное управление Госснаба СССР)

(характер строительства (новое, расширение, реконструкция, техническое перевооружение)

(наименование объекта (производственной мощности)

(мощность пускового комплекса)

(срок ввода объекта (мощности) в эксплуатацию)

(часть (раздел) проекта) Тепломеханическая

(наименование вида оборудования, изделия и материалов, поставляемых заказчиком (по ВКГ ОКП)

Обмуровочные материалы

№ п/п	№ позиции по технологической схеме	Наименование и техническая характеристика основного и комплектующего оборудования, приборов, арматуры, материалов, кабельных и др. изделий. Завод-изготовитель (для импортного оборудования — страна, фирма)	Тип, марка, каталог, № чертежа, № опросного листа, материал оборудования	Ед. изм. наименование	Ед. изм. код	Код завода-изготовителя	Код оборудования, изделий, материалов	Цена единицы (тыс. руб.)	Потребность по проекту	В т. ч. на пусковой комплекс	Ожидаемое наличие на 01.01.19... г.	в т. ч. на пусковой комплекс	Заявленная потребность на 19... г.	Согласованный объем потребности: Всего	в том числе по срокам: I	II	III	IV	стоимость всего (тыс. руб.)
1	2	3	4	5	6	7	8	9	10	11	12		13	14	15	16	17	18	19
I		Шнур асбестовый ø 8 ШАОН-8	ГОСТ I779-72	пм	006				30										
2		Шнур асбестовый ø I5 ШАОН-I5	ГОСТ I779-72	пм	006				60										
3		Картон базальтовый БТК-I-5	ТУ2I. УССР9I4 75	м2	055				I2										

Заказчик-застройщик
Стройка
Объект строительства

903-I-211.84
Альбом IX

19451-10

Продолжение заказной спецификации № ТМС-9 лист № 2

№ п/п	№ позиции по технологической схеме	Наименование и техническая характеристика основного и комплектующего оборудования, приборов, арматуры материалов, кабельных и др. изделий. Завод-изготовитель (для импортного оборудования — страна, фирма)	Тип, марка, каталог, № чертежа, № опросного листа, материал оборудования	Ед. изм. наименование	Ед. изм. код	Код завода-изготовителя	Код оборудования, изделий, материалов	Цена единицы (тыс. руб.)	Потребность по проекту	В т. ч. на пусковой комплекс	Ожидаемое наличие на 01.01.19... г.	в т. ч. на пусковой комплекс	Заявленная потребность на 19... г.	Согласованный объём потребности: Всего	в том числе по срокам: I	II	III	IV	Стоимость всего (тыс. руб.)
1	2	3	4	5	6	7	8	9	10	11	12		13	14	15	16	17	18	19
4		Стекло жидкое натриевое	ГОСТ 13078-67	кг	166				163										
5		Кирпич глиняный обыкновенный одинарный	ГОСТ 530-71	шт	796				3600										
6		Кирпич прямой марки ПА-I 250х124х65	ГОСТ 530-71	шт	796				4500										
7		Мастика теплоизоляционная		кг	166				420										
8		Картон асбестовый б =4 мм	ГОСТ 2850-75	м2	055				12										

Главный инженер проекта — подпись

Заказчик — подпись

Руководитель комплектующей организации — подпись

Утверждаю 903-I-21184
Альбом IX
.. ..
« » .... .19 г

19451-10

	Код
Форма	0801028

ЗАКАЗНАЯ СПЕЦИФИКАЦИЯ ТМС-10 от №
на ... 5 .. листах

(проектная организация-генеральный проектировщик)

(проектная организация-разработчик) ГПИ "Горьковский Сантехпроект"

(министерство (ведомство) заказчика)

(производственное объединение (главное управление, управление) министерства (ведомства)

(заказчик-застройщик)

(стройка)

(комплектующая организация)

(Госснаб союзной республики (главное территориальное управление Госснаба СССР)

(характер строительства (новое, расширение, реконструкция, техническое перевооружение)

(наименование объекта (производственной мощности)

(мощность пускового комплекса)

(срок ввода объекта (мощности) в эксплуатацию)

(часть (раздел) проекта) Тепломеханическая

(наименование вида оборудования, изделия и материалов, поставляемых заказчиком (по ВКГ ОКП)

Слесарный инструмент

№ п/п	№ позиции по технологической схеме	Наименование и техническая характеристика основного и комплектующего оборудования, приборов, арматуры, материалов, кабельных и др изделий. Завод-изготовитель (для импортного оборудования — страна, фирма)	Тип, марка, каталог, № чертежа, № опросного листа, материал оборудования	Ед изм наименование	Ед изм код	Код завода-изготовителя	Код оборудования, изделий, материалов	Цена единицы (тыс руб)	Потребность по проекту	в т ч на пусковой комплекс	Ожидаемое наличие на 01 01 19 .г в т ч на пусковой комплекс	Заявленная потребность на 19....г	Согласованный объём потребности: Всего	в том числе по срокам I	II	III	IV	стоимость всего (тыс руб)
1	2	3	4	5	6	7	8	9	10	11	12	13	14	15	16	17	18	19
I		Ключ 78II-0021НСIX9	ГОСТ 2839-80	шт	796		392651		I									
2		Ключ 78II-0027НДIX9	-"-	-"-	-"-		-"-		I									
3		Ключ 78II-0464НСIX9	-"-	-"-	-"-		-"-		I									
4		Ключ 78II-0022НДIX9	-"-	-"-	-"-		-"-	0,013	I									
5		Ключ 78II-0023НДIX9	-"-	-"-	-"-		-"-		I									
6		Ключ 78II-0024НСIX9	-"-	-"-	-"-		-"-		I									
7		Ключ 78II-0025НДIX9	-"-	-"-	-"-		-"-		I									

№ п/п	№ позиции по технологической схеме	Наименование и техническая характеристика основного и комплектующего оборудования, приборов, арматуры, материалов, кабельных и др. изделий. Завод-изготовитель (для импортного оборудования — страна, фирма)	Тип, марка, каталог, № чертежа, № опросного листа, материал оборудования	Ед. изм. наименование	Ед. изм. код	Код завода-изготовителя	Код оборудования, изделий, материалов	Цена единицы (тыс. руб)	Потребность по проекту	В т. ч. на пусковой комплекс	Ожидаемое наличие на 01.01 19... г.	в т. ч. на пусковой комплекс	Заявленная потребность на 19... г.	Согласованный объём потребности: Всего	в том числе по срокам: I	II	III	IV	стоимость всего (тыс. руб.)
1	2	3	4	5	6	7	8	9	10	11	12		13	14	15	16	17	18	19
8		Ключ 78II-0026НСIX9	ГОСТ 2839-80	шт	796		39 2651	0,0I3	I										
9		Ключ 73I3-000IX9	ГОСТ I898I-73	-"-	-"-		39 653		I										
I0		Ключ 78I3-0002X9	-"-	-"-	-"-		-"-		I										
II		Ключ гаечный двухсторонний взрывобезопасный I0xI2	ТУ2-035-736-80	-"-	-"-		39 2692		I										
I2		То же I2xI4	-"-	-"-	-"-		-"-	0,0I3	I										
I3		То же I4xI7	-"-	-"-	-"-		-"-		I										
I4		То же I7xI9	-"-	-"-	-"-		-"-		I										
I5		То же I9x22	-"-	-"-	-"-		-"-		I										
I6		То же 22x24	-"-	-"-	-"-		-"-		I										
I7		То же 24x27	-"-	-"-	-"-		-"-		I										
I8		То же 27x30	-"-	-"-	-"-		-"-		I										
I9		Ключ с медным покрытием δ=50 мкм 78I3-000I	ГОСТ I898I-73	-"-	-"-		36 2692	0,00I5	I										
20		То же 78I3-0002	-"-	-"-	-"-		-"-	0,002	I										
2I		Линейка измерительная металлическая ℓ =300 мм	ГОСТ 427-75	-"-	-"-		39 363I	00002	I										
22		ℓ = 500 мм	-"-	-"-	-"-		-"-	00002	I										

№ п/п	№ позиции по технологической схеме	Наименование и техническая характеристика основного и комплектующего оборудования, приборов, арматуры, материалов, кабельных и др. изделий. Завод-изготовитель (для импортного оборудования — страна, фирма)	Т.п., марка, каталог, № чертежа, № опросного листа, материал оборудования	Ед. изм. наименование	Ед. изм. код	Код завода-изготовителя	Код оборудования, изделий, материалов	Цена единицы (тыс. руб.)	Потребность по проекту	В т. ч. на пусковой комплекс	Ожидаемое наличие на 01 01. 19... г.	в т. ч. на пусковой комплекс	Заявленная потребность на 19... г.	Согласованный объем потребности: Всего	в том числе по срокам: I	II	III	IV	стоимость всего (тыс. руб.)
1	2	3	4	5	6	7	8	9	10	11	12		13	14	15	16	17	18	19
23		Штангенциркуль с нониусом с ценой деления 0,05 мм, ℓ=300 мм	ГОСТ 166-80	шт	795		39 3313	0,002	I										
24		Штангенциркуль с нониусом винтом с односторонними губками для внутренних и наружных измерений с ценой деления 0,05 мм, ℓ=400мм	-"-	-"-	-"-		39 3314	0,002	I										
25		Микрометр гладкий с ценой деления 0,01 м 0 + 100 мм	ГОСТ 6507-78	-"-	-"-		39 3411	0004	I										
26		Рулетка полотняная, 10,0 м		-"-	-"-		39 3700	00015	I										
27		Кронциркуль, 150		-"-	-"-		39 2613	0,001	I										
28		Круглогубцы, 150 мм	ГОСТ 7283-73	-"-	-"-		39 2642	00008	I										
29		Плоскогубцы с удлиненными губками - 7814-0102	ГОСТ 17440-72	-"-	-"-		39 2641	00007	I										
30		Кусачки боковые окси-дированные, 160 мм	ГОСТ 22308-77	-"-	-"-		39 2644	00009	I										
31		Пассатижи комбинированные 200 мм	ГОСТ 17438-72	-"-	-"-		39 2643	00007	I										

Заказчик-застройщик
Стройка
Объект строительства

903-I-211.84
Альбом IX

19451-10

Продолжение заказной спецификации № ТМС-IO

№ п/п	№ позиции по технологической схеме	Наименование и техническая характеристика основного и комплектующего оборудования, приборов, арматуры, материалов, кабельных и др. изделий. Завод-изготовитель (для импортного оборудования — страна, фирма)	Тип, марка, каталог, № чертежа, № опросного листа, материал сборудования	Ед. изм. наименование	Ед. изм. код	Код завода-изготовителя	Код оборудования, изделий, материалов	Цена единицы (тыс. руб.)	Потребность по проекту	В т. ч. на пусковой комплекс	Ожидаемое наличие на 01.01.19... г.	в т. ч. на пусковой комплекс	Заявленная потребность на 19... г.	Согласованный объём потребности: Всего	в том числе по срокам: I	II	III	IV	стоимость всего (тыс. руб.)
1	2	3	4	5	6	7	8	9	10	11	12		13	14	15	16	17	18	19
32		Плоскогубцы комбинированные 7814-0092, 200 мм	ГОСТ 5547-75	шт	796		39 2641	0,001	I										
33		Отвертка слесарно-монтажная с пластмассовой ручкой I,6x250 мм	ГОСТ I7199-7I	-"-	-"-		39 2661	0005	I										
34		То же I,6x320 мм	-"-	-"-	-"-		-"-	0,005	I										
35		То же I,6x400 мм	-"-	-"-	-"-		-"-		I										
36		Ножницы ручные для металла 2809-0005, 320 мм	ГОСТ 72I0-75	-"-	-"-		39 2645	0,002	I										
37		Молот слесарный 7850-0I0I, 0,2 кг	ГОСТ 23I0-77	-"-	-"-		39 262I	00006	I										
38		Молот 7850-0I03, 0,5 кг	-"-	-"-	-"-		-"-	00008	I										
39		Кусачки торцовые 78I4-0I24, ℓ =I60	ГОСТ 7282-75	-"-	-"-		39 2644	000I05	I										
40		Рамка 6920-000IHI2xI	ГОСТ I7270-7I	-"-	-"-		39 2673	0,004	I										
4I		Полотно к ножовке длиной 300 мм	ГОСТ 6645-68	-"-	-"-		39 254I	0,00I	I										
42		Напильник плоский	ГОСТ I465-80	-"-	-"-		39 29II	0,07	2										

Заказчик-застройщик 903-I-211.84
Стройка Альбом IX
Объект строительства

Продолжение заказной спецификации № ТМС-IO 19451-10 лист № 5

№ п/п	№ позиции по технологической схеме	Наименование и техническая характеристика основного и комплектующего оборудования, приборов, арматуры, материалов, кабельных и др. изделий. Завод-изготовитель (для импортного оборудования — страна, фирма)	Тип, марка, каталог, № чертежа, № опросного листа, материал оборудования	Ед. изм. наименование	Ед. изм. код	Код завода-изготовителя	Код оборудования, изделий, материалов	Цена единицы (тыс. руб.)	Потребность по проекту	В т. ч. на пусковой комплекс	Ожидаемое наличие на 01. 01. 19... г.	в т. ч. на пусковой комплекс	Заявленная потребность на 19... г.	Согласованный объем потребности: Всего	в том числе по срокам I	II	III	IV	стоимость всего (тыс. руб.)
1	2	3	4	5	6	7	8	9	10	11	12		13	14	15	16	17	18	19
43		Напильник трехгранный	ГОСТ I465-80	шт	796		39 2913	0,07	3										
44		Надфиль плоский	ГОСТ I5I3-77	-"-	-"-		39 2931	0,07.	I										
45		Надфиль квадратный	-"-	-"-	-"-		39 2932		I										
46		Надфиль трехгранный	-"-	-"-	-"-		39 2933		I										
47		Надфиль трапециедальный	-"-	-"-	-"-		39 2934	0,07	I										
48		Надфиль круглый	-"-	-"-	-"-		39 2936		I										
49		Надфиль полукруглый	-"-	-"-	-"-		39 2937		I										
50		Надфиль овальный	-"-	-"-	-"-		39 2938		I										
5I		Зубило 28I0-0I95HI2XI	ГОСТ 72II-72	-"-	-"-		39 2634	00003	I										
52		Зубило 28I0-02I0HI2XI	-"-	-"-	-"-		-"-	000045	I										

Главный инженер проекта _____ подпись

Заказчик _____ подпись

Руководитель комплектующей организации _____ подпись

Утверждаю 903-I- 211.84
Альбом IX
«.....19 г.

19451-10

Код
Форма 0801028
от №

ЗАКАЗНАЯ СПЕЦИФИКАЦИЯ ТМС-II
на I листах

(проектная организация-генеральный проектировщик)

(проектная организация-разработчик) ГПИ Горьковский Сантехпроект

(министерство (ведомство) заказчика)

(производственное объединение (главное управление, управление) министерства (ведомства)

(заказчик-застройщик)

(стройка)

(комплектующая организация)

(Госснаб союзной республики (главное территориальное управление Госснаба СССР)

(характер строительства (новое, расширение, реконструкция, техническое перевооружение)

(наименование объекта (производственной мощности)

(мощность пускового комплекса)

(срок ввода объекта (мощности) в эксплуатацию)

(часть (раздел) проекта) Тепломеханическая

(наименование вида оборудования, изделия и материалов, поставляемых заказчиком (по ВКГ ОКП)

Первичные средства пожаротушения

№ п/п	№ позиции по технологической схеме	Наименование и техническая характеристика основного и комплектующего оборудования, приборов, арматуры, материалов, кабельных и др. изделий. Завод-изготовитель (для импортного оборудования — страна, фирма)	Тип, марка, каталог, № чертежа, № опросного листа, материал оборудования	Ед. изм. наименование	Ед. изм. код	Код завода-изготовителя	Код оборудования, изделий, материалов	Цена единицы (тыс. руб.)	Потребность по проекту	В т. ч. на пусковой комплекс	Ожидаемое наличие на 01. 01. 19... г. в т. ч. на пусковой комплекс	Заявленная потребность на 19.....г.	Согласованный объём потребности: Всего	в том числе по срокам I	II	III	IV	стоимость всего (тыс. руб.)
1	2	3	4	5	6	7	8	9	10	11	12	13	14	15	16	17	18	19
I		Огнетушитель углекислотный ОУ-5	ГОСТ 7276-77	шт	796		485431 1034	0,009	3									
2		Огнетушитель пенный ОХП-10	ГОСТ 16005-70	-"-	-"-		485432	0,003	3									
3		Ящик с песком V=0,5м3		-"-	-"-			0,005	I									
4		Лопата металлическая	ГОСТ 16714-71	-"-	-"-			0,003	2									

Главный инженер проекта _____ подпись Заказчик _____ подпись Руководитель комплектующей организации _____ подпись

Утверждаю 903-I-211.84
Альбом IX

19451-10

« »..... ..19 г.

Код
Форма 0801028

ЗАКАЗНАЯ СПЕЦИФИКАЦИЯ ТМС-I2 от №
на ..I... листах

(проектная организация-генеральный проектировщик)

(проектная организация-разработчик) ГПИ Горьковский Сантехпроект

(министерство (ведомство) заказчика)

(производственное объединение (главное управление, управление) министерства (ведомства)

(заказчик-застройщик)

(стройка)

(комплектующая организация)

(Госснаб союзной республики (главное территориальное управление Госснаба СССР)

(характер строительства (новое, расширение, реконструкция, техническое перевооружение)

(наименование объекта (производственной мощности)

(мощность пускового комплекса)

(срок ввода объекта (мощности) в эксплуатацию)

(часть (раздел) проекта) Тепломеханическая

(наименование вида оборудования, изделия и материалов, поставляемых заказчиком (по ВНГ ОКП)

Материалы, поставляемые заказчиком

№ п/п	№ позиции по технологической схеме	Наименование и техническая характеристика основного и комплектующего оборудования, приборов, арматуры, материалов кабельных и др изделий. Завод-изготовитель (для импортного оборудования — страна, фирма)	Тип, марка, каталог, № чертежа, № опросного листа, материал оборудования	Ед изм наименование	Ед изм код	Код завода-изготовителя	Код оборудования, изделий, материалов	Цена единицы (тыс руб)	Потребность по проекту	В т ч на пусковой комплекс	Ожидаемое наличие на 01 01. 19...г	в т ч на пусковой комплекс	Заявленная потребность на 19.....г.	Согласованный объём потребности: Всего	в том числе по срокам: I	II	III	IV	стоимость всего (тыс. руб)
1	2	3	4	5	6	7	8	9	10	11	12		13	14	15	16	17	18	19
I		Герметик	АГ-4	кг	I66			0,00324	2300										
2		Сульфоуголь		кг	I66			0,I7	I600										

Главный инженер проекта _____ подпись

Заказчик _____ подпись

Руководитель комплектующей организации _____ подпись

Утверждаю 903-I-2П.84
Альбом IX

19451-10

Форма | Код 0801028

ЗАКАЗНАЯ СПЕЦИФИКАЦИЯ ТПО-I от №

на 2 листах

(проектная организация-генеральный проектировщик)

(проектная организация-разработчик) ГПИ Горьковский Сантехпроект

(министерство (ведомство) заказчика)

(производственное объединение (главное управление, управление) министерства (ведомства)

(заказчик-застройщик)

(стройка)

(комплектующая организация)

(госснаб союзной республики (главное территориальное управление Госснаба СССР)

(характер строительства (новое, расширение, реконструкция, техническое перевооружение)

(наименование объекта (производственной мощности)

(мощность пускового комплекса)

(срок ввода объекта (мощности) в эксплуатацию)

(часть (раздел) проекта) Топливоподача

(наименование вида оборудования, изделия и материалов, поставляемых заказчиком (по ВКГ ОКП)

Стандартизированное оборудование топливоподачи

№ п/п	№ позиции по технологической схеме	Наименование и техническая характеристика основного и комплектующего оборудования, приборов, арматуры, материалов, кабельных и др. изделий. Завод-изготовитель (для импортного оборудования — страна, фирма)	Тип, марка, каталог, № чертежа, № опросного листа, материал оборудования	Ед. изм. наименование	Ед. изм. код	Код завода-изготовителя	Код оборудования, изделий, материалов	Цена единицы (тыс. руб.)	Потребность по проекту	В т. ч. на пусковой комплекс	Ожидаемое наличие на 01.01.19..г. в т. ч. на пусковой комплекс	Заявленная потребность на 19....г.	Согласованный объём потребности: Всего	в том числе по срокам I	II	III	IV	стоимость всего (тыс. руб.)
1	2	3	4	5	6	7	8	9	10	11	12	13	14	15	16	17	18	19
I	I.I	Питатель качающийся производительностью Q=185 м3/ч для материала плотностью 0,85 т/м3 с электродвигателем №=3,0 кВт Пермского завода горно-шахтного машиностроения	КЛ-08-I	шт	796			0,75	I									

Заказчик-застройщик
Стройка
Объект строительства

903-I-211.84
Альбом IX

Продолжение заказной спецификации № ТПС-I 19451-10 лист № 2

№ п/п	№ позиции по технологической схеме	Наименование и техническая характеристика основного и комплектующего оборудования, приборов, арматуры, материалов, кабельных и др. изделий. Завод-изготовитель (для импортного оборудования — страна, фирма)	Тип, марка, каталог, № чертежа, № опросного листа, материал оборудования	Ед. изм. наименование	Ед. изм. код	Код завода-изготовителя	Код оборудования, изделий, материалов	Цена единицы (тыс. руб.)	Потребность по проекту	В т. ч. на пусковой комплекс	Ожидаемое наличие на 01. 01. 19... г.	в т. ч. на пусковой комплекс	Заявленная потребность на 19... г.	Согласованный объем потребности: Всего	в том числе по срокам: I	II	III	IV	стоимость всего (тыс. руб.)
1	2	3	4	5	6	7	8	9	10	11	12		13	14	15	16	17	18	19
2	I.2	Подъемник вертикальный цепной (элеватор) производительностью 40 м3/ч для материала плотностью 0,85 т/м3 размер кусков до 50 мм с электродвигателем N= II кВт Лисичанского завода "Стромашина"	ЦГ-400	шт	796			3,546	I										
3	I.4	Затвор челюстной 600х600 тип I с ручным управлением Завод им. К. Маркса г.Черемхово	58НI--107	шт	796			0,178	I										
4	I.6	Таль электрическая передвижная грузоподъемностью 2 т высотой подъема 6 м Фрунзенского завода им. В.И. Ленина	ТЭ2-511	шт	796			0,37	2										

Главный инженер проекта _____ подпись

Заказчик _____ подпись

Руководитель комплектующей организации _____ подпись

Утверждаю 903-I-211.ВУ
Альбом IX
«...» ...19 г.

19451-10

Код
Форма 0801028
от №

ЗАКАЗНАЯ СПЕЦИФИКАЦИЯ ТПС-2
на 2 листах

(проектная организация-генеральный проектировщик)

(проектная организация-разработчик) ГПИ Горьковский Сантехпроект

(министерство (ведомство) заказчика)

(производственное объединение (главное управление, управление) министерства (ведомства)

(заказчик-застройщик)

(стройка)

(комплектующая организация)

(Госснаб союзной республики (главное территориальное управление Госснаба СССР)

(характер строительства (новое, расширение, реконструкция, техническое перевооружение)

(наименование объекта (производственной мощности)

(мощность пускового комплекса)

(срок ввода объекта (мощности) в эксплуатацию)

(часть (раздел) проекта) Топливоподача

(наименование вида оборудования, изделия и материалов, поставляемых заказчиком (по ВКГ ОКП)

Нестандартизированное оборудование топливоподачи

№ п/п	№ позиции по технологической схеме	Наименование и техническая характеристика основного и комплектующего оборудования, приборов, арматуры, материалов, кабельных и др. изделий. Завод-изготовитель (для импортного оборудования — страна, фирма)	Тип, марка, каталог, № чертежа, № опросного листа, материал оборудования	Ед. изм. наименование	Ед. изм. код	Код завода-изготовителя	Код оборудования, изделий, материалов	Цена единицы (тыс. руб.)	Потребность по проекту	В т. ч. на пусковой комплекс	Ожидаемое наличие на 01. 01. 19... г. / в т. ч. на пусковой комплекс	Заявленная потребность на 19... г.	Согласованный объём потребности: Всего	в том числе по срокам I	II	III	IV	стоимость всего (тыс. руб.)
1	2	3	4	5	6	7	8	9	10	11	12	13	14	15	16	17	18	19
I	I.3	Воронка подъемника	чертеж Д22Г038 Альбом III	шт	796			0,030	I									
2	I.5	Течка бункера	чертеж Д22Г04I Альбом III	шт	796			0,030	I									

Заказчик-застройщик
Стройка
Объект строительства 903-I-211.84 Альбом IX

Продолжение заказной спецификации № ТПС-2 19451-10 2 лист №

№ п/п	№ позиции по технологической схеме	Наименование и техническая характеристика основного и комплектующего оборудования, приборов, арматуры, материалов, кабельных и др. изделий. Завод-изготовитель (для импортного оборудования — страна, фирма)	Тип, марка, каталог, № чертежа, № опросного листа, материал оборудования	Ед. изм. наименование	Ед. изм. код	Код завода-изготовителя	Код оборудования, изделий, материалов	Цена единицы (тыс. руб.)	Потребность по проекту	В т. ч. на пусковой комплекс	Ожидаемое наличие на 01.01.19... г.	В т. ч. на пусковой комплекс	Заявленная потребность на 19... г.	Согласованный объем потребности: Всего	в том числе по срокам: I	II	III	IV	Стоимость всего (тыс. руб.)
1	2	3	4	5	6	7	8	9	10	11	12		13	14	15	16	17	18	19
3	I.7	Кюбель для загрузки угля емкостью 0,8 м3	чертеж Д23 В037 Альбом II	шт	796			0,I36	7										
4	I.6	Течка подъемника	чертеж Д22Г0 39. Альбом III	шт	796			0,03	I										

Главный инженер проекта _____ подпись

Заказчик _____ подпись

Руководитель комплектующей _____ подпись

«___»_____19 г.

19451-10

Форма | Код
0801028

№

ЗАКАЗНАЯ СПЕЦИФИКАЦИЯ ЗПС-I

на 2 листах

(проектная организация-генеральный проектировщик)

(проектная организация-разработчик) ГПИ Горьковский Сантехпроект

(министерство (ведомство) заказчика)

(производственное объединение (главное управление, управление) министерства (ведомства))

(заказчик-застройщик)

(стройка)

(комплектующая организация)

(Госснаб союзной республики (главное территориальное управление Госснаба СССР)

(характер строительства (новое, расширение, реконструкция, техническое перевооружение)

(наименование объекта (производственной мощности)

(мощность пускового комплекса)

(срок ввода объекта (мощности) в эксплуатацию)

(часть (раздел) проекта) Шлаксолоудаление

(наименование вида оборудования, изделия и материалов, поставляемых заказчиком (по ВКГ ОКП)

Стандартизированное оборудование шлаковолоудаления

№ п/п	№ позиции по технологической схеме	Наименование и техническая характеристика основного и комплектующего оборудования, приборов, арматуры, материалов, кабельных и др. изделий. Завод-изготовитель (для импортного оборудования — страна, фирма)	Тип, марка, каталог, № чертежа, № опросного листа, материал оборудования	Ед. изм. наименование	Ед. изм. код	Код завода-изготовителя	Код оборудования, изделий, материалов	Цена единицы (тыс. руб.)	Потребность по проекту	В т. ч. на пусковой комплекс	Ожидаемое наличие на 01.01.19... г.	в т. ч. на пусковой комплекс	Заявленная потребность на 19....г.	Согласованный объем потребности: Всего	в том числе по срокам: I	II	III	IV	стоимость всего (тыс. руб.)
1	2	3	4	5	6	7	8	9	10	11	12		13	14	15	16	17	18	19
I	УI	Подъемник скреперно-ковшовый для шлакозолоудаления с ковшом V=0,5 м3 и углом подъема 75° Кусинского машиностроительного завода в составе:	ПСК-0,5-75	шт	796			2,8	I										
2	УI.I	Лебедка		шт	796				I										
3	У.I.2	Ковш V=0,5 м3		шт	796				I										
4	У.I.3	Головной участок подъемник		шт	796				I										

Заказчик-застройщик 903-I-211.84
Стройка Альбом IX
Объект строительства

19451-10

Продолжение заказной спецификации № ЗШС-I лист № 2

№ п/п	№ позиции по технологической схеме	Наименование и техническая характеристика основного и комплектующего оборудования, приборов, арматуры материалов, кабельных и др. изделий. Завод-изготовитель (для импортного оборудования — страна фирма)	Тип, марка, каталог, № чертежа, № опросного листа материал оборудования	Ед. изм. наименование	Ед. изм. код	Код завода-изготовителя	Код оборудования, изделий, материалов	Цена единицы (тыс. руб)	Потребность по проекту	В т.ч. на пусковой комплекс	Ожидаемое наличие на 01 01 19 г.	в т.ч. на пусковом комплекс	Заявленная потребность на 19 г.	Согласованный объем потребности: Всего	в том числе по срокам: I	II	III	IV	стоимость всего (тыс. руб)
1	2	3	4	5	6	7	8	9	10	11	12		13	14	15	16	17	18	19
5	У.I.4	Погоротный участок подъемника		шт	796				I										
6	УI.5	Хвостовой участок подъемника		шт	796				I										
7	УI.6	Прямолинейный участок подъемника длиной 3000 мм		шт	796				7										
8	УI.7	Вставка L=2600 мм																	
9	УI8	Устройство натяжное							6										
I0	УI9	Блок ∅ 300 мм тип I		шт	796				8										
II	УI10	Блок ∅ I60 мм в сборе с рамой		шт	796				3										
I2	УII	Ограждение холостого каната длиной I8000 мм		шт	796				I										
I3	УII2	Затвор односекторный 500х800		шт	796			0,I8	I										
I4	УII3	Канат I6Г-I-Ж0-0-Н-I60	ГОСТ 3070-74	м				00009	330										
I6	УII	Таль ручная червячная грузоподъемностью I,0 т Красногвардейского кранового завода	ГОСТ II07-62	шт	796			0033	I										

Главный инженер проекта _____ подпись

Заказчик _____ подпись

Руководитель комплектующей организации _____ подпись

Утверждаю

.....

с ...19 г. 903-1-211.84 АА. IX

19451-10

Код
Форма 0801028
от №

ЗАКАЗНАЯ СПЕЦИФИКАЦИЯ ЗШС-2

на 2 листах

(проектная организация-генеральный проектировщик)

(проектная организация-разработчик) ГПИ Горьковский Сантехпроект

(министерство (ведомство) заказчика)

(производственное объединение (главное управление, управление) министерства (ведомства)

(заказчик-застройщик)

(стройка)

(комплектующая организация)

(Госснаб союзной республики (главное территориальное управление Госснаба СССР)

(характер строительства (новое, расширение, реконструкция, техническое перевооружение)

(наименование объекта (производственной мощности)

(мощность пускового комплекса)

(срок ввода объекта (мощности) в эксплуатацию)

(часть (раздел) проекта) Шлакозолоудаление

(наименование вида оборудования, изделия и материалов, поставляемых заказчиком (по ВКГ ОКП)

Нестандартизированное оборудование шлакозолоудаления

№ п/п	№ позиции по технологической схеме	Наименование и техническая характеристика основного и комплектующего оборудования, приборов, арматуры, материалов, кабельных и др. изделий. Завод-изготовитель (для импортного оборудования — страна, фирма)	Тип, марка, каталог, № чертежа, № опросного листа материал оборудования	Ед. изм. наименование	Ед. изм. код	Код завода-изготовителя	Код оборудования, изделий, материалов	Цена единицы (тыс. руб.)	Потребность по проекту	В т. ч. на пусковой комплекс	Ожидаемое наличие на 01. 01. 19... г. в т. ч. на пусковой комплекс	Заявленная потребность на 19... г.	Согласованный объём потребности: Всего	в том числе по срокам I	II	III	IV	стоимость всего (тыс. руб.)
1	2	3	4	5	6	7	8	9	10	11	12	13	14	15	16	17	18	19
I	У2	Контейнер для выгрузки золы из золоуловителей емкостью 0,3 м3	Альбом III чертеж 23Г. 034.000	шт	796			0,065	2									
2	У3	Затвор шиберный 200х200 мм для бункера циклона	Альбом III чертеж Д22 Г037	шт	796			0,006	3									

Заказчик-застройщик
Стройка
Объект строительства 903-I-211 84 Альбом IX

Продолжение заказной спецификации № ЗШС-2 19451-10 лист № 2

№ п/п	№ позиции по технологической схеме	Наименование и техническая характеристика основного и комплектующего оборудования, приборов, арматуры, материалов, кабельных и др. изделий. Завод-изготовитель (для импортного оборудования — страна, фирма)	Тип, марка, каталог, № чертежа, № опросного листа, материал оборудования	Ед изм наименование	Ед изм код	Код завода-изготовителя	Код оборудования, изделий, материалов	Цена единицы (тыс. руб)	Потребность по проекту	В т ч на пусковой комплекс	Ожидаемое наличие на 01.01 19.. г	в т ч на пусковой комплекс	Заявленная потребность на 19... г.	Согласованный объем потребности: Всего	в том числе по срокам: I	II	III	IV	стоимость всего (тыс. руб.)
1	2	3	4	5	6	7	8	9	10	11	12		13	14	15	16	17	18	19
3	95	Рама типа I	Альбом III чертеж Д22В0I3	шт	796			0,028	2										
4	96	Рама типа II	То же чертеж Д22В0I3	шт	796			0,028	I										
5	97	Рама типа III	То же чертеж Д22В0I3	шт	796			0,028	I										
6	98	Рама типа IУ	То же чертеж Д22В0I2	шт	796			0,028	I										
7	910	Поддон для резервного шлакозолоудаления	Альбом I лист ШЗ-5	шт	796			0,052	6										

Главный инженер проекта _____ подпись

Заказчик _____ подпись

Руководитель комплектующей организации _____ подпись

Утверждаю

.....

« ».....19 г.

903-I-211.84 Ал.IX -45- 19451-10

Форма Код 0801028

ЗАКАЗНАЯ СПЕЦИФИКАЦИЯ АТМСТ от №

на 22 листах

(проектная организация-генеральный проектировщик)

(проектная организация-разработчик) ГПИ "Горьковский Сантехпроект"

(министерство (ведомство) заказчика)

(производственное объединение (главное управление, управление) министерства (ведомства)

(заказчик-застройщик)

(стройка)

(комплектующая организация)

(Госснаб союзной республики (главное территориальное управление Госснаба СССР)

(характер строительства (новое, расширение, реконструкция, техническое перевооружение)

(наименование объекта (производственной мощности)

(мощность пускового комплекса)

(срок ввода объекта (мощности) в эксплуатацию)

(часть (раздел) проекта) Автоматизация

(наименование вида оборудования, изделия и материалов, поставляемых заказчиком (по ВКГ ОКП)

Оборудование и материалы.

№ п/п	№ позиции по технологической схеме	Наименование и техническая характеристика основного и комплектующего оборудования, приборов, арматуры, материалов, кабельных и др. изделий. Завод-изготовитель (для импортного оборудования — страна, фирма)	Тип, марка, каталог, № чертежа, № опросного листа, материал оборудования	Ед. изм. наименование	Ед. изм. код	Код завода-изготовителя	Код оборудования, изделий, материалов	Цена единицы (тыс. руб.)	Потребность по проекту	В т. ч. на пусковой комплекс	Ожидаемое наличие на 01. 01. 19... г. в т. ч. на пусковой комплекс	Заявленная потребность на 19.....г.	Согласованный объём потребности: Всего	в том числе по срокам I	II	III	IV	стоимость всего (тыс. руб.)
1	2	3	4	5	6	7	8	9	10	11	12	13	14	15	16	17	18	19
		I ПРИБОРЫ И СРЕДСТВА АВТОМАТИЗАЦИИ I.I. Котлы "Братск-I" № 1+6.																
	I	Обратная сетевая вода 70°С. Термометр ртутный технический угловой комплектно с оправой. Термометровый завод г.Клин	ТТУ4.I 240.I04 ГОСТ 3244-68	шт	796		42I060*		6									

№ п/п	№ позиции по технологической схеме	Наименование и техническая характеристика основного и комплектующего оборудования, приборов, арматуры, материалов, кабельных и др. изделий. Завод-изготовитель (для импортного оборудования — страна, фирма)	Тип, марка, каталог, № чертежа, № опросного листа, материал оборудования	Ед. изм. наименование	Ед. изм. код	Код завода-изготовителя	Код оборудования, изделий материалов	Цена единицы (тыс. руб.)	Потребность по проекту	В т. ч. на пусковой комплекс	Ожидаемое наличие на 01.01.19... г.	в т. ч. на пусковой комплекс	Заявленная потребность на 19... г.	Согласованный объем потребности: Всего	в том числе по срокам: I	II	III	IV	стоимость всего (тыс. руб.)
1	2	3	4	5	6	7	8	9	10	11	12		13	14	15	16	17	18	19
	2К,3К	Прямая сетевая вода 95°С. Термометр ртутный технический прямой комплектно с оправой Поставляется комплектно с котлом.	П5.I, 240.66 ГОСТ 2823-73	шт	796		42I060*		I2										
	4К	Прямая сетевая вода 95°С. Устройство терморегулирующее дилатометрическое. Поставляется комплектно с котлом.	ТУДЭ-II-2,5-В	шт	796		42П20		6										
	5,6	Разрежение за котлом - 4 кгс/м2. Тягонапоромер жидкостный. Пределы измерений 0÷25 кгс/м2 Завод "Стеклоприбор" пос.Голынки Смоленской области.	ТНЖ-Н	"-	796		42I24I		I2										
	7	Воздух за дутьевым вентилятором I50 кгс/м2. Тягонапоромер дифференциальный жидкостный на одну точку измерения. Пределы измерений 0÷250 кгс/м2. Завод "Стеклоприбор" гос. Голынки Смоленской области	ТДЖ-I-250	-"-	796		42I24I		6										
	8К	Разрежение в топке - 3 кгс/м2. Тягонапоромер жидкостный. Пределы измерений 0÷25 кгс/м2 Поставляется комплектно с котлом.	ТНЖ	шт	796		42I24I		6										

№ п/п	№ позиции по технологической схеме	Наименование и техническая характеристика основного и комплектующего оборудования, приборов, арматуры, материалов, кабельных и др. изделий. Завод-изготовитель (для импортного оборудования — страна, фирма)	Тип, марка, каталог, № чертежа, № опросного листа, материал оборудования	Ед. изм. наименование	Ед. изм. код	Код завода-изготовителя	Код оборудования, изделий, материалов	Цена единицы (тыс. руб.)	Потребность по проекту	В т. ч. на пусковой комплекс	Ожидаемое наличие на 01. 01. 19... г.	в т. ч. на пусковой комплекс	Заявленная потребность на 19... г.	Согласованный объем потребности: Всего	в том числе по срокам: I	II	III	IV	стоимость всего (тыс. руб.)
1	2	3	4	5	6	7	8	9	10	11	12		13	14	15	16	17	18	19
	9К	Разрежение в топке - 3 кгс/м2. Датчик-реле напора и тяги. Пределы измерений -10÷+100 кгс/м2. Поставляется комплектно с котлом.	ДНТ-I00-IIК	-"-	796		421872		6										
	10К	Обратная сетевая вода 6,25 кгс/см2. Манометр показывающий. Шкала 0÷10 кгс/см2. Поставляется комплектно с котлом.	МТП-I60/I-I0-I,5	-"-	796		42I2I3		6										
	IIК	Прямая сетевая вода 5,05 кгс/см2. Манометр электроконтактный. Поставляется комплектно с котлом.	ЭКМ-IУ	-"-	796		42I2I4		6										
		Топливо в бункере котла I000 мм																	
		Сигнализатор уровня, включающий:	СУС-2I	-"-	796		42I43I		6										
	I2а	Первичный преобразователь	ШП-08	-"-	796				6										
	I2	Вторичный преобразователь Рязанский завод "Теплоприбор".	ВПР-I	-"-	796				6										
	I3	Разрежение дымовых газов - 145 кгс/м2. Тягонапоромер дифференциальный жидкостный. Предел измерения: 0÷250 кгс/м2. Зд "Стеклоприбор" г.Гольники Смоленской обл.	ТДЖ-Iх250	шт	796		42I24I		2										

№ п/п	№ позиции по технологической схеме	Наименование и техническая характеристика основного и комплектующего оборудования, приборов, арматуры, материалов, кабельных и др. изделий. Завод-изготовитель (для импортного оборудования — страна, фирма)	Тип, марка, каталог, № чертежа, № опросного листа, материал оборудования	Ед. изм. наименование	Ед. изм. код	Код завода-изготовителя	Код оборудования, изделий, материалов	Цена единицы (тыс. руб.)	Потребность по проекту	В т. ч. на пусковой комплекс	Ожидаемое наличие на 01. 01. 19... г.	в т. ч. на пусковой комплекс	Заявленная потребность на 19... г.	Согласованный объем потребности всего	в том числе по срокам I	II	III	IV	Стоимость всего (тыс. руб.)
1	2	3	4	5	6	7	8	9	10	11	12		13	14	15	16	17	18	19
		2 Вспомогательное оборудование.																	
	В-I	Прямая сетевая вода 95°С. Термометр ртутный технический. Комплектно с оправой. Термометровый завод г.Клин.	ТТУ5.I 240.20I ГОСТ 2823-73	шт	796		42I060		I										
	В-2	Обратная сетевая вода 70°С. Термометр ртутный технический. Комплектно с оправой. Термометровый завод г.Клин.	ТТУ4.I 240.20I ГОСТ 2823-73	-"-	796		42I060		I										
	В-3	Прямая сетевая вода 95°С. Термометр ртутный технический. Комплектно с оправой. Термометровый завод г.Клин.	ТТП5.I 240.66 ГОСТ 2823-73	шт	796		42I060		I										
	В-4	Обратная сетевая вода 70°С. Термометр ртутный технический. Комплектно с оправой. Термометровый завод г.Клин.	ТТП4.I 240.66 ГОСТ 2823-73	-"-	796		42I060		I										
	В-5, В-6, В-7, В-8	Исходная вода 5÷25°С Термометр ртутный технический. Комплектно с оправой. Термометровый завод г.Клин.	ТТП2.I 240.66 ГОСТ 2823-73	-"-	796		42I060		4										

№ п/п	№ позиции по технологической схеме	Наименование и техническая характеристика основного и комплектующего оборудования, приборов арматуры, материалов, кабельных и др изделий. Завод-изготовитель (для импортного оборудования — страна, фирма)	Тип марка, каталог № чертежа, № опросного листа материал оборудования	Ед изм наименование	Ед изм код	Код завода-изготовителя	Код оборудования, изделий, материалов	Цена единицы (тыс. руб.)	Потребность по проекту	В т.ч. на пусковой комплекс	Ожидаемое наличие на 01 01 19.. г	в т.ч. на пусковой комплекс	Заявленная потребность на 19.. г	Согласованный объем потребности					
														Всего	в том числе по срокам I	II	III	IV	стоимость всего (тыс руб.)
1	2	3	4	5	6	7	8	9	10	11	12		13	14	15	16	17	18	19
	В-9, В-10, В-48	Смягченная вода 25÷73°С. Термометр ртутный технический. Комплектно с оправой. Термометровый завод г.Клин	ТТУ4.I 240.I04 ГОСТ 2823-73	шт	796		421060*		3										
	В-II	Деаэрированная вода 70°С. Термометр ртутный технический. Комплектно с оправой. Термометровый завод г.Клин.	ТТУ4.I 240.66 ГОСТ 2823-73	-"-	796		421060*		I										
	В-I2	Прямая сетевая вода 95°С. Термометр ртутный технический. Комплектно с оправой. Термометровый завод г.Клин.	ТТУ5.I 240.I04 ГОСТ 2823-73	шт	796		421060*		I										
	В-I3, В-I8	Прямая сетевая вода 95°С. Термометр ртутный технический. Комплектно с оправой. Термометровый завод г.Клин.	ТТУ5.I 240.I4I ГОСТ 2823-73	-"-	796		421060*		2										
	В-I4	Обратная сетевая вода 70°С. Термометр ртутный технический. Комплектно с оправой. Термометровый завод г.Клин.	ТТУ4.I 240.I04 ГОСТ 2823-73	-"-	796		421060*		I										

Заказчик-застройщик
Стройка
Объект строительства

903-I-211.84 Ал.IX

Продолжение заказной спецификации № ATMCI 19451-10 лист № 6

№ п/п	№ позиции по технологической схеме	Наименование и техническая характеристика основного и комплектующего оборудования, приборов, арматуры, материалов, кабельных и др. изделий. Завод-изготовитель (для импортного оборудования — страна, фирма)	Тип, марка, каталог, № чертежа, № опросного листа, материал оборудования	Ед. изм. наименование	Ед. изм. код	Код завода-изготовителя	Код оборудования, изделий, материалов	Цена единицы (тыс. руб.)	Потребность по проекту	В т. ч. на пусковой комплекс	Ожидаемое наличие на 01.01.19... г. в т. ч. на пусковой комплекс	Заявленная потребность на 19... г.	Согласованный объем потребности: Всего	в том числе по срокам: I	II	III	IV	Стоимость всего (тыс. руб.)
1	2	3	4	5	6	7	8	9	10	11	12	13	14	15	16	17	18	19
	B-I5, B-I9	Обратная сетевая вода 70°С. Термометр ртутный технический. Комплектно с оправой. Термометровый завод г.Клин.	ТТУ4.I 240.I4I ГОСТ 2828--73	шт	796		42I060*		2									
	B-I6, B-I7	Рабочая вода 30-34°С Термометр ртутный технический. Комплектно с оправой. Термометровый завод г.Клин	ТТУ4.I 240.I04 ГОСТ 2823--73	шт	796		42I060*		2									
	B-20 B-2I	Циркуляционная вода Г.В. 40-65°С. Термометр ртутный технический. Комплектно с оправой. Термометровый завод г.Клин.	ТТУ4.I 240.I4I ГОСТ 2823--73	-"-	796		42I060*		2									
	B-22	Прямая вода Г.В. 65°С; циркуляционная вода Г.В. 40°С. Термометр манометрический газовый самопишущий двухзаписной. Питание 220В. Шкала 0-I00°С; длина дистанционного капилляра I0 м; длина погружения термобаллона 250 мм и 3I5 мм. Завод "Теплоконтроль" г.Казань.	ТТ2С--7II	-"-	796		42III3		I									

№ п/п	№ позиции по технологической схеме	Наименование и техническая характеристика основного и комплектующего оборудования, приборов, арматуры, материалов, кабельных и др. изделий. Завод-изготовитель (для импортного оборудования — страна, фирма)	Тип, марка, каталог, № чертежа, № опросного листа, материал оборудования	Ед. изм. наименование	Ед. изм. код	Код завода-изготовителя	Код оборудования, изделий, материалов	Цена единицы (тыс. руб.)	Потребность по проекту	В т. ч. на пусковой комплекс	Ожидаемое наличие на 01. 01. 19... г.	в т. ч. на пусковой комплекс	Заявленная потребность на 19... г.	Согласованный объём потребности: Всего	в том числе по срокам: I	II	III	IV	стоимость всего (тыс. руб.)
1	2	3	4	5	6	7	8	9	10	11	12		13	14	15	16	17	18	19
	В-23	Обратная сетевая вода 70°С. Прямая сетевая вода 95°С. Термометр манометрический газовый самопишущий двухзаписной. Питание 220В. Шкала 0÷150°С; длина дистанционного капилляра 25 м; длина погружения термобаллона 500 мм. Завод "Теплоконтроль" г.Казань.	ТГ2С-711	шт	796		421113		I										
	В-24, В-51	Обратная сетевая вода 2 кгс/см2. Манометр показывающий. Шкала 0÷4 кгс/см2. Манометровый завод г.Томск.	МТП-160х4	-"-	796		421213		2										
	В-25	Обратная сетевая вода 1,8 кгс/см2. Манометр показывающий. Шкала 0÷25 кгс/см2 Манометровый завод г.Томск.	МТП-160х2,5	-"-	796		421213		I										
	В-26, В-50	Прямая сетевая вода 5,05/5,25 кгс/см2. Манометр показывающий. Шкала 0÷10 кгс/см2. Манометровый завод г.Томск.	МТП-160х10	шт	796		421213		2										
	В-27	Обратная сетевая вода 1.8 кгс/см2. Датчик - реле давления. Пределы настройки 0,25÷2,5 кгс/см2. Завод "Теплоприбор" г.Улан-Удэ.	ДД-2,5-21	-"-	796		421872		I										

№ п/п	№ позиции по технологической схеме	Наименование и техническая характеристика основного и комплектующего оборудования, приборов, арматуры, материалов, кабельных и др. изделий. Завод-изготовитель (для импортного оборудования — страна, фирма)	Тип, марка, каталог, № чертежа, № опросного листа, материал оборудования	Ед. изм. наименование	Ед. изм. код	Код завода-изготовителя	Код оборудования, изделий, материалов	Цена единицы (тыс. руб.)	Потребность по проекту	В т. ч. на пусковой комплекс	Ожидаемое наличие на 01.01.19... г / в т. ч. на пусковой комплекс	Заявленная потребность на 19... г.	Согласованный объём потребности: Всего	в том числе по срокам I	II	III	IV	стоимость всего (тыс. руб.)
1	2	3	4	5	6	7	8	9	10	11	12	13	14	15	16	17	18	19
	В-28	Обратная сетевая вода 1,8 кгс/см2. Манометр самопишущий с трубчатой пружиной. Питание 220В. Пределы измерений 0÷25 кгс/см2. Завод "Теплоконтроль" г.Казань.	МТС-7II	шт	796		42I2I3		I									
	В-29	Обратная сетевая вода 6,I/6,3 кгс/см2. Манометр электроконтактный. Пределы измерений 0÷I0 кгс/см2. Манометровый завод г.Томск	ЭКМ-IУхI0	-"-	796		42I2I4		I									
	В-30 В-32	Исходная вода I,6÷2 кгс/см2. Манометр показывающий. Шкала 0÷2,5 кгс/см2. Манометровый завод г.Томск.	МТП-I60х х2,5	шт	796		42I2I3		4									
	В-34К, В-35К	Исходная вода 4,6÷4,7 кгс/см2 Манометр показывающий. Шкала 0÷I0 кгс/см2. Поставляется комплектно с фильтрами.	МТП-I60хI0	-"-	796		42I2I3		2									
	В-36К, В-37К	Вода после фильтров обезжелезивания 4кгс/см2. Манометр показывающий. Шкала 0÷6 кгс/см2. Поставляется комплектно с фильтрами.	МТП-I60х6	-"-	796		42I2I3		2									

Заказчик-застройщику
Стройка
Объект строительства

903-I-[illegible].84 Ал. IX

Продолжение заказной спецификации № АТМСI

1945-10₉ лист №

№ п/п	№ позиции по технологической схеме	Наименование и техническая характеристика основного и комплектующего оборудования, приборов, арматуры, материалов, кабельных и др. изделий. Завод-изготовитель (для импортного оборудования — страна, фирма)	Тип, марка, каталог, № чертежа, № опросного листа, материал оборудования	Ед. изм. наименование	Ед. изм. код	Код завода-изготовителя	Код оборудования, изделий, материалов	Цена единицы (тыс. руб.)	Потребность по проекту	В т. ч. на пусковой комплекс	Ожидаемое наличие на 01.01.19... г. в т. ч. на пусковой комплекс	Заявленная потребность на 19... г.	Согласованный объем потребности: Всего	в том числе по срокам: I	II	III	IV	Стоимость всего (тыс. руб.)
1	2	3	4	5	6	7	8	9	10	11	12	13	14	15	16	17	18	19
	В-38	Сжатый воздух 3,9 кгс/см2. Манометр показывающий. Шкала 0÷6 кгс/см2. Манометровый завод г.Томск.	МТП-160х6	шт	796		421213		I									
	В-39	Сжатый воздух 2,3 кгс/см2. Манометр показывающий. Шкала 0÷4 кгс/см2. Манометровый завод г.Томск.	МТП-160х4	-"-	796		421213		I									
	В-40	Прямая вода Г.В. 4 кгс/см2. Манометр электроконтактный. Пределы измерений 0÷6 кгс/см2. Манометровый завод г.Томск.	ЭКМ-IУх6	шт	796		421213		I									
	В-41, В-42	Циркуляционная вода Г.В. до 2 кгс/см2. Манометр показывающий. Шкала 0÷2,5 кгс/см2. Манометровый завод г.Томск.	МТП-160х х2,5	-"-	796		421213		2									
	В-43	Циркуляционная вода Г.В. 0,76 кгс/см2. Манометр показывающий. Шкала 0÷1 кгс/см2. Манометровый завод г.Томск.	МТП-160хI	-"-	796		421213		I									
	В44÷ В-46	Прямая сетевая вода 2,5 кгс/см2. Манометр показывающий. Шкала 0÷4 кгс/см2. Манометровый завод г.Томск.	МТП-160х4	-"-	796		421213		3									

Заказчик-застройщик
Стройка
Объект строительства

903-I-211.84 Ал.IX

Продолжение заказной спецификации № АТМ01 13451-10 лист № 10

№ п/п	№ позиции по технологической схеме	Наименование и техническая характеристика основного и комплектующего оборудования, приборов, арматуры, материалов, кабельных и др. изделий. Завод-изготовитель (для импортного оборудования — страна, фирма)	Тип, марка, каталог, № чертежа, № опросного листа, материал оборудования	Ед. изм. наименование	Ед. изм. код	Код завода-изготовителя	Код оборудования, изделий, материалов	Цена единицы (тыс. руб.)	Потребность по проекту	В т. ч. на пусковой комплекс	Ожидаемое наличие на 01.01.19...г.	В т. ч. на пусковой комплекс	Заявленная потребность на 19...г.	Согласованный объём потребности					Стоимость всего (тыс. руб.)
														Всего	в том числе по срокам				
															I	II	III	IV	
1	2	3	4	5	6	7	8	9	10	11	12		13	14	15	16	17	18	19
	В-47	Пароводяная смесь 0,7 кгс/см2. Мановакуумметр показывающий. Шкала -I÷0÷0,6 кгс/см2. Манометровый завод г.Томск.	МВП-I60х0,6	шт	796		421213		I										
	В-49	Автоматический показывающий самопишущий и сигнализирующий прибор с линейным кулачком. Питание 220В. Скорость передвижения ленточной диаграммы 60 мм/час. Шкала -I÷0 кгс/см2. Предприятие п/я Г-4243 г.Львов.	КСД2-003	-"-	796		421752		I										
	В-49а	Пароводяная смесь - 0,7 кгс/см2. Преобразователь давления (мановакуумметр). Верхний предел измерений - I кгс/см2.	МЭД (22364)	-"-	796		421211		I										
	В-52	Прямая сетевая вода 2,5 кгс/см2. Манометр показывающий. Шкала 0÷4 кгс/см2. Манометровый завод г.Томск.	МТП-I60х4	шт	796		421213		I										
	В-53	Вода взрыхляющей промывки 0,5 кгс/см2. Манометр показывающий. Шкала 0÷I кгс/см2 Манометровый завод г.Томск.	МТП-I60хI	-"-	796		421213		I										

Заказчик-застройщик
Стройка
Объект строительства

903-I-211.84 Ал.IX

Продолжение заказной спецификации № АТМСI 19451-10 лист № II

№ п/п	№ позиции по технологической схеме	Наименование и техническая характеристика основного и комплектующего оборудования, приборов, арматуры, материалов, кабельных и др. изделий. Завод-изготовитель (для импортного оборудования — страна, фирма)	Тип, марка, каталог, № чертежа, № опросного листа, материал оборудования	Ед. изм. наименование	Ед. изм. код	Код завода-изготовителя	Код оборудования, изделий, материалов	Цена единицы (тыс. руб.)	Потребность по проекту	В т. ч. на пусковой комплекс	Ожидаемое наличие на 01.01.19... г.	в т. ч. на пусковой комплекс	Заявленная потребность на 19... г.	Согласованный объём потребности: Всего	в том числе по срокам: I	II	III	IV	стоимость всего (тыс. руб.)
1	2	3	4	5	6	7	8	9	10	11	12		13	14	15	16	17	18	19
	В-54	Вода взрыхляющей промывки 2,2 кгс/см2. Манометр показывающий. Шкала 0÷4 кгс/см2. Манометровый завод г.Томск.	МТП I60х4	шт			42I2I3		I										
	В-55 В-56.	Вода Г.В. 500÷3000 мм. Регулятор-сигнализатор уровня с двумя электродными датчиками длиной 0,6 м, температура среды 70°С; давление атмосферное. Завод "Теплоприбор" г.Рязань.	ЭРСУ-3	-"-	796		42I43I		2										
	В-57а, В-57б, В-57	Топливо в приемном бункере 2300÷6800 мм. Сигнализатор уровня, включающий:	СУС-2I	шт	796		42I43I		I										
		Первичный преобразователь	ШI-08	-"-	796				2										
		Вторичный преобразователь Рязанский завод "Теплоприбор"	ВПР-2	-"-	796				I										
	В-58	Вода взрыхляющей промывки 200 мм. Реле поплавковое. Учреждение УК-I6I/3 г.Кустанай.	РП-40/I	-"-	796		42I874		I										
	В-59	Исходная вода 20 м3/ч, 5°С, 2 кгс/см2. Счетчик турбинный холодной воды Ду 80. Пределы измерения: 3÷42 м3/ч. Кировобадский приборостроительный завод.	ВТ-80	-"-	796		42I302*		I										

Заказчик-застройщик
Стройка
Объект строительства

903-I-211.84 Ал.IX

19451-10

Продолжение заказной спецификации № АТМСI лист № I2

№ п/п	№ позиции по технологической схеме	Наименование и техническая характеристика основного и комплектующего оборудования, приборов, арматуры, материалов, кабельных и др. изделий. Завод-изготовитель (для импортного оборудования — страна, фирма)	Тип, марка, каталог, № чертежа, № опросного листа, материал оборудования	Ед. изм. наименование	Ед. изм. код	Код завода-изготовителя	Код оборудования, изделий, материалов	Цена единицы (тыс руб.)	Потребность по проекту	В т. ч. на пусковой комплекс	Ожидаемое наличие на 01. 01. 19... г.	в т. ч. на пусковой комплекс	Заявленная потребность на 19... г.	Согласованный объем потребности: Всего	в том числе по срокам: I	II	III	IV	Стоимость всего (тыс. руб.)
1	2	3	4	5	6	7	8	9	10	11	12		13	14	15	16	17	18	19
	В-60	Циркуляционная вода Г.В. 8 м3/ч, 40°С, I,3 кгс/см2. Счетчик турбинный горячей воды Ду 50. Пределы измерения: 2,4÷I5 м3/ч Кировобадский приборостроительный завод.	ВТГ-50	шт	796		42I30I*		I										
	В-6I	Прямая сетевая вода I89,6/I72,4 м3/ч, 95°С, 5,05/5,25 кгс/см2. Дифманометр-расходомер сильфонный самопишущий с интегратором. Питание 220В. Шкала 0÷200 м3/ч. Завод "Теплоконтроль" г.Казань.	ДСС-7I2Н Опросный лист № В-I	шт	796		42I253		I										
	В-6Iа	Диафрагма камерная с одной парой отборов. Завод "Теплоконтроль" г.Казань.	ДК6-200-II-а/б-3 ГОСТ I432I-73 Опросный лист № В-I	-"-	796		42I293		I										
	В-62	Исходная вода I8,3/20,3 м3/ч, 25°С, 4,7/4,6 кгс/см2. Дифманометр-расходомер сильфонный показывающий. Шкала 0÷25 м3/ч. Завод "Теплоконтроль" г.Казань.	ДСП-780Н Опросный лист № В-2	-"-	796		42I253		I										

№ п/п	№ позиции по технологической схеме	Наименование и техническая характеристика основного и комплектующего оборудования приборов, арматуры, материалов, кабельных и др. изделий. Завод-изготовитель (для импортного оборудования — страна, фирма)	Тип, марка, каталог, № чертежа, № опросного листа, материал оборудования	Ед. изм. наименование	Ед. изм. код	Код завода-изготовителя	Код оборудования, изделий, материалов	Цена единицы (тыс. руб.)	Потребность по проекту	В т. ч. на пусковой комплекс	Ожидаемое наличие на 01. 01. 19 .. г.	в т. ч. на пусковой комплекс	Заявленная потребность на 19 ... г.	Согласованный объём потребности: Всего	в том числе по срокам: I	II	III	IV	стоимость всего (тыс. руб.)
1	2	3	4	5	6	7	8	9	10	11	12		13	14	15	16	17	18	19
	B-62a	Диафрагма камерная с одной парой отборов. Завод "Теплоконтроль" г.Казань	ДК6-80-II-а/б-I ГОСТ I432I-73 Опросный лист № B-2	шт	796		421293		I									
	B-63	Вода взрывающей промывки II м3/ч, 25°С, 2,2 кгс/см2. Дифманометр-расходомер сильфонный показывающий Шкала 0÷12,5 м3/ч. Завод "Теплоконтроль" г.Казань.	ДСП-780Н Опросный лист № B-3	шт	796		423253		I									
	B-63a	Диафрагма камерная с одной парой отборов. Завод Теплоконтроль" г.Казань.	ДК6-50-II-а/б-4 ГОСТ I432I-73 Опросный лист № B-3	-"-	796		42I293		I									
	B-64	Регулятор давления прямого действия "до себя" Заказывается в тепломеханической части проекта	-	-"-	796		-		I									
	B-65	Регулятор температуры прямого действия. Заказывается в тепломеханической части проекта.	-	-"-	796		-		I									

№ п/п	№ позиции по технологической схеме	Наименование и техническая характеристика основного и комплектующего оборудования приборов, арматуры, материалов кабельных и др. изделий. Завод-изготовитель (для импортного оборудования — страна, фирма)	Тип, марка, каталог, № чертежа, № опросного листа, материал оборудования	Ед. изм. наименование	Ед. изм. код	Код завода-изготовителя	Код оборудования, изделий, материалов	Цена единицы (тыс. руб.)	Потребность по проекту	В т. ч. на пусковой комплекс	Ожидаемое наличие на 01. 01. 19... г.	в т. ч. на пусковой комплекс	Заявленная потребность на 19... г.	Согласованный объем потребности: Всего	в том числе по срокам: I	II	III	IV	Стоимость всего (тыс. руб.)
1	2	3	4	5	6	7	8	9	10	11	12		13	14	15	16	17	18	19
		Блок насосов исходной воды.																	
	I,2,5	Исходная вода I,6кгс/см2 Манометр показывающий. Шкала 0÷2,5 кгс/см2. Манометровый завод г.Томск	МТП-I60х х2,5	шт	796		42I2I3		3										
	3,4,6	Исходная вода 4,7кгс/см2 Манометр показывающий. Шкала 0÷I0 кгс/см2 Манометровый завод г.Томск.	МТП-I60хI0	-"-	796		42I213		3										
		Блок насосов рабочей воды.																	
	I,2	Рабочая вода 0,0I2 кгс/см2. Мановакуумметр показывающий. Шкала -I÷0÷0,6 кгс/см2 Манометровый завод г.Томск.	МТИ-I60х х0,6	шт	796		42I2I3		2										
	3,4	Рабочая вода 3,I2 кгс/см2. Манометр показывающий. Шкала 0÷6 кгс/см2. Манометровый завод г.Томск.	МТП-I60х6	-"-	796		42I2I3		2										
		Блок сетевых насосов																	
	I.2.3	Обратная сетевая вода 2 кгс/см2. Манометр показывающий. Шкала 0÷2,5 кгс/см2. Манометровый завод г.Томск.	МТП-I60х х2,5	шт	796		42I2I3		2										

№ п/п	№ позиции по технологической схеме	Наименование и техническая характеристика основного и комплектующего оборудования, приборов, арматуры, материалов, кабельных и др. изделий. Завод-изготовитель (для импортного оборудования — страна, фирма)	Тип, марка, каталог, № чертежа, № опросного листа, материал оборудования	Ед. изм. наименование	Ед. изм. код	Код завода-изготовителя	Код оборудования, изделий, материалов	Цена единицы (тыс. руб.)	Потребность по проекту	В т. ч. на пусковой комплекс	Ожидаемое наличие на 01.01.19... г.	в т. ч. на пусковой комплекс	Заявленная потребность на 19... г.	Согласованный объем потребности: Всего	в том числе по срокам: I	II	III	IV	стоимость всего (тыс. руб.)
1	2	3	4	5	6	7	8	9	10	11	12		13	14	15	16	17	18	19
	4,5,6	Обратная сетевая вода 6,3 кгс/см2. Манометр показывающий. Шкала 0÷I0 кгс/см2. Манометровый завод г.Томск.	МТП-I60хI0	шт	796		42I2I3		2										
	7	Регулятор давления прямого действия "после себя". Заказывается в тепломеханической части проекта.	-	-"-	796		-		I										
		Блок насосов горячего водоснабжения																	
	I,2,3	Вода Г.В. 0,2 кгс/см2. Мановакуумметр показывающий. Шкала -I÷0÷0,6кгс/см2. Манометровый завод г.Томск.	МТВП-I60х0,6	-"-	796		42I2I3		3										
	4,5,6	Вода Г.В. 5 кгс/см2 Манометр показывающий. Шкала 0÷I0 кгс/см2. Манометровый завод г.Томск.	МТП-I60хI0	шт	796		42I2I3		3										
	7	Вода Г.В. 5 кгс/см2. 34,2/38,4 м3/ч, 65°С. Счетчик турбинный горячей воды Ду 80. Пределы измерения 4,5÷40 м3/ч. Кировобадский приборостроительный завод.	ВТГ-80	-"-	796		42I30I*		I										

№ п/п	№ позиции по технологической схеме	Наименование и техническая характеристика основного и комплектующего оборудования, приборов, арматуры, материалов, кабельных и др. изделий. Завод-изготовитель (для импортного оборудования — страна, фирма)	Тип, марка, каталог, № чертежа, № опросного листа, материал оборудования	Ед. изм. наименование	Ед. изм. код	Код завода-изготовителя	Код оборудования, изделий, материалов	Цена единицы (тыс. руб.)	Потребность по проекту	В т. ч. на пусковой комплекс	Ожидаемое наличие на 01. 01. 19... г. в т. ч. на пусковой комплекс	Заявленная потребность на 19... г.	Согласованный объем потребности: Всего	в том числе по срокам: I	II	III	IV	стоимость всего (тыс. руб.)
1	2	3	4	5	6	7	8	9	10	11	12	13	14	15	16	17	18	19
		Блок насосов контура котла горячего водоснабжения.																
	I,2	Горячая вода 0,2кгс/см2. Мановакуумметр показывающий. Шкала -I+0+0,6 кгс/см2 Манометровый завод г.Томск.	МТВП-I60х х0,6	шт	796		42I2I3											
	3,4	Горячая вода 3,6 кгс/см2. Манометр показывающий Шкала 0+6 кгс/см2 Манометровый завод г.Томск.	МТП-I60х6	-"-	796		42I2I3											
		Блок антирелаксационного контура котла горячего водоснабжения.																
	I	Подмагниченная вода 6 м3/ч, 3.6 кгс/см2, 70°С. Счетчик турбинный горячей воды Ду 50. Пределы измерения: 2,4+I5 м3/ч Кировобадский приборостроительный завод.	ВТГ-50	шт	796		42I30I*											
	2	Регулятор давления прямого действия "после себя" Заказывается в тепломеханической части проекта.	-	-"-	796													

№ п/п	№ позиции по технологической схеме	Наименование и техническая характеристика основного и комплектующего оборудования, приборов, арматуры, материалов, кабельных и др. изделий. Завод-изготовитель (для импортного оборудования — страна, фирма)	Тип, марка, каталог, № чертежа, № опросного листа, материал оборудования	Ед. изм. наименование	Ед. изм. код	Код завода-изготовителя	Код оборудования, изделий, материалов	Цена единицы (тыс. руб.)	Потребность по проекту	В т. ч. на пусковой комплекс	Ожидаемое наличие на 01. 01. 19... г. / в т. ч. на пусковой комплекс	Заявленная потребность на 19... г.	Согласованный объём потребности: Всего	в том числе по срокам I	II	III	IV	Стоимость всего (тыс. руб.)
1	2	3	4	5	6	7	8	9	10	11	12	13	14	15	16	17	18	19
		Блок антирелаксационного контура.																
	I	Подмагниченная вода 20 м3/ч, 6,3 кгс/см2, 70°С. Счетчик турбинный горячей воды Ду 80. Пределы измерения: 4,5÷40 м3/ч. Кировобадский приборостроительный завод.	ВТГ-80	шт	796		42I30I*		I									
	2	Регулятор давления прямого действия "после себя". Заказывается в тепломеханической части проекта.	-	шт	796		-		I									

Заказчик-застройщик
Стройка
Объект строительства

903-I-211.84 Ал. IX

Продолжение заказной спецификации № ATMCI

19451-10

№ п/п	№ позиции по технологической схеме	Наименование и техническая характеристика основного и комплектующего оборудования, приборов, арматуры, материалов, кабельных и др изделий. Завод-изготовитель (для импортного оборудования — страна, фирма)	Тип, марка, каталог, № чертежа, № опросного листа, материал оборудования	Ед. изм. наименование	Ед. изм. код	Код завода-изготовителя	Код оборудования, изделий, материалов	Цена единицы (тыс. руб)	Потребность по проекту	В т. ч. на пусковой комплекс	Ожидаемое наличие на 01. 01. 19.. г.	в т. ч. на пусковой комплекс	Заявленная потребность на 19... г.	Согласованный объем потребности: Всего	в том числе по срокам: I	II	III	IV	стоимость всего (тыс. руб.)
1	2	3	4	5	6	7	8	9	10	11	12		13	14	15	16	17	18	19
		2 ТРУБОПРОВОДНАЯ АРМАТУРА.																	
		Вспомогательное оборудование.																	
I		Кран контрольный трехходовой Ду I5 Ру I6	I4MI--I6	шт	796		371222		I8										
2		Вентиль запорный Ду I5 Ру I6	I5кч I8п	-"-	796		373211		II										
		Блок насосов исходной воды																	
3		Кран контрольный трехходовой Ду I5 Ру I6	I4MI--I6	-"-	796		371222		6										
		Блок насосов рабочей воды																	
4		Кран контрольный трехходовой Ду I5 Ру I6	I4MI--I6	-"-	796		371222		4										
		Блок сетевых насосов																	
5		Кран контрольный трехходовой Ду I5 Ру I6	I4MI--I6	-"-	796		371222		6										
6		Вентиль запорный Ду I5 Ру I6	I5кч I8п	-"-	796		373211		I										
		Блок насосов горячего водоснабжения																	
7		Кран контрольный трехходовой Ду I5 Ру I6	I4MI--I6	-"-	796		371222		6										

№ п/п	№ позиции по технологической схеме	Наименование и техническая характеристика основного и комплектующего оборудования, приборов, арматуры, материалов, кабельных и др. изделий. Завод-изготовитель (для импортного оборудования — страна, фирма)	Тип, марка, каталог. № чертежа, № опросного листа, материал оборудования	Ед. изм. наименование	Ед. изм. код	Код завода-изготовителя	Код оборудования, изделий, материалов	Цена единицы (тыс. руб.)	Потребность по проекту	В т. ч. на пусковой комплекс	Ожидаемое наличие на 01.01.19...г	В т. ч. на пусковой комплекс	Заявленная потребность на 19...г.	Согласованный объем потребности: Всего	в том числе по срокам: I	II	III	IV	стоимость всего (тыс. руб.)
1	2	3	4	5	6	7	8	9	10	11	12		13	14	15	16	17	18	19
		Блок насосов контура котла горячего водоснабжения																	
8		Кран контрольный трехходовой Ду I5 Ру I6	I4MI--I6	шт	796		371222		4										
		Блок антирелаксационного контура котла горячего водоснабжения																	
9		Вентиль запорный Ду I5 Ру I6	I5кчI8п	шт	796		373211		I										
		Блок антирелаксационного контура																	
I0		Вентиль запорный Ду I5 Ру I6	I5кчI8п	-"-	796		373211		I										

Заказчик-застройщик
Стройка
Объект строительства

903-I-211.84 Ал. IX

Продолжение заказной спецификации № АТМСI 19451-10 лист № 20

№ п/п	№ позиции по технологической схеме	Наименование и техническая характеристика основного и комплектующего оборудования приборов, арматуры, материалов, кабельных и др изделий Завод-изготовитель (для импортного оборудования — страна, фирма)	Тип, марка, каталог, № чертежа, № опросного листа, материал оборудования	Ед изм наименование	Ед изм код	Код завода-изготовителя	Код оборудования, изделий, материалов	Цена единицы (тыс руб.)	Потребность по проекту	В т ч на пусковой комплекс	Ожидаемое наличие на 01 01 19 г	в т ч на пусковой комплекс	Заявленная потребность на 19 г	Согласованный объем потребности Всего	в том числе по срокам I	II	III	IV	стоимость всего (тыс руб)
1	2	3	4	5	6	7	8	9	10	11	12		13	14	15	16	17	18	19
		3 КАБЕЛИ И ПРОВОДА																	
		3.I Котлы "Братск-I" № 146.																	
I		Кабель контрольный с алюминиевыми жилами	АКВВГ 4х2,5	м	006		356344		I8										
2		Провод медный	ПВI I 380 ГОСТ 6323-79	-"-	006		355II3		42										
		3.2 Вспомогательное оборудование.																	
3		Кабель контрольный с алюминиевыми жилами	АКВВГ 4х2,5	-"-	006		356344		80										
4		Кабель контрольный с медными жилами	КВВГ 4хI	-"-	006		3563I4		30										
5		Провод медный	ПВI I 380 ГОСТ 6323-79	-"-	006		355II3		86										

№ п/п	№ позиции по технологической схеме	Наименование и техническая характеристика основного и комплектующего оборудования, приборов, арматуры, материалов, кабельных и др. изделий. Завод-изготовитель (для импортного оборудования — страна, фирма)	Тип, марка, каталог, № чертежа, № опросного листа, материал оборудования	Ед. изм. наименование	Ед. изм. код	Код завода-изготовителя	Код оборудования, изделий, материалов	Цена единицы (тыс. руб.)	Потребность по проекту	В т. ч. на пусковой комплекс	Ожидаемое наличие на 01 01. 19... г.	в т. ч. на пусковой комплекс	Заявленная потребность на 19... г.	Согласованный объем потребности: Всего	в том числе по срокам: I	II	III	IV	стоимость всего (тыс. руб.)
1	2	3	4	5	6	7	8	9	10	11	12		13	14	15	16	17	18	19
		4 МОНТАЖНЫЕ МАТЕРИАЛЫ																	
		4.I Котлы "Братск-I" № I-6																	
I		Трубе стальная электросварная 25хI,8 ГОСТ I0704-76 защитная		м	006		I30300*		I8										
2		Металлорукав защитный РЗ-АI-Х-I5 ОТУ 22-II8-67		-"-	006				I8										
		4.2 Вспомогательное оборудование																	
3		Труба стальная электросварная 25хI,8 ГОСТ I0704-76 защитная		-"-	006		I30300*		I28										
4		Труба стальная бесшовная I4х2-20 ГОСТ 8734-75		-"-	006		I30I04*		49										
5		Металлорукав защитный РЗ-АI-Х-I5 ОТУ 22-II8-67		-"-	006				39										
6		Металлорукав защитный РЗ-АI-Х-29 ОТУ 22-II8-67		-"-	006				3										
		Блок насосов исходной воды																	
7		Трубе стальная бесшовная I4х2-20 ГОСТ 8734-75		-"-	006		I30I04*		0,6										

Заказчик-застройщик
Стройка
Объект строительства

903-I-211.84 Ал.IX

Продолжение заказной спецификации № АТМСI 19451-10 лист № 22

№ п/п	№ позиции по технологической схеме	Наименование и техническая характеристика основного и комплектующего оборудования, приборов, арматуры, материалов, кабельных и др. изделий. Завод-изготовитель (для импортного оборудования — страна, фирма)	Тип, марка, каталог, № чертежа, № опросного листа, материал оборудования	Ед. изм. наименование	Ед. изм. код	Код завода-изготовителя	Код оборудования, изделий, материалов	Цена единицы (тыс. руб.)	Потребность по проекту	В т. ч. на пусковой комплекс	Ожидаемое наличие на 01.01.19... г.	в т. ч. на пусковой комплекс	Заявленная потребность на 19... г.	Согласованный объём потребности: Всего	в том числе по срокам: I	II	III	IV	стоимость всего (тыс. руб.)
1	2	3	4	5	6	7	8	9	10	11	12		13	14	15	16	17	18	19
		Блок насосов рабочей воды																	
8		Труба стальная бесшовная I4x2-20 ГОСТ 8734-75		-"-	006		I30I04*		0,2										
		Блок сетевых насосов																	
9		Труба стальная бесшовная I4x2-20 ГОСТ 8734-75		м	006		I30I04*		2,6										
I0		Блок насосов горячего водоснабжения																	
I0		Труба стальная бесшовная I4x2-20 ГОСТ 8734-75		-"-	006		I30I04*		0,6										
		Блок насосов контура котла горячего водоснабжения																	
II		Труба стальная бесшовная I4x2-20 ГОСТ 8734-75		-"-	006		I30I04*		0,4										
		Блок антирелаксационного контура котла горячего водоснабжения																	
I2		Труба стальная бесшовная I4x2-20 ГОСТ 8734-75		-"-	006		I30I04*		2										
		Блок антирелаксационного контура																	
I3		Труба стальная бесшовная I4x2-20 ГОСТ 8734-75		-"-	006		I30I04*		2										

Главный инженер проекта Соловьев Заказчик Руководитель комплектующей организации (подпись)

ОПРОСНЫЙ ЛИСТ № В-I

для заказа дифманометра-расходомера жидкости с сужающим устройством.

Позиция № В-6Т Спецификация № АТМСI

I. Заказчик _____

2. Почтовый, телеграфный адрес, телефон и телетайп заказчика _____

3. Название агрегата для обслуживания которого нужен расходомер Трубопровод в теплосеть

4. Подлежит заказу:

4.I. диафрагма ДК6-200-П-а/б-3 I шт
(обозначение по ГОСТ 14321-73) кол-во

4.2. уравнительные сосуды _____ нет
(поставляются только при температуре жидкости 120°С и выше)

4.3. разделительные сосуды _____ нет

4.4. вентильный блок _____ нет

4.5. фильтр с редуктором _____ нет

4.6. дифманометр ДСС-7I2Н I шт

4.7. вторичный прибор _____ - шт
(заполняется, если вторичный прибор поставляется заводом-изготовителем дифманометра).

5. Измеряемая жидкость сетевая вода

6. Температура измеряемой жидкости перед сужающим устройством 95 °С

7. Давление измеряемой жидкости перед сужающим устройством:

7.I. Рабочее (избыточное) 5,25 кгс/см2

7.2. Максимальное (избыточное) 5,25 кгс/см2

8. Плотность измеряемой жидкости (для воды не заполняется) _____

1951-10 Форма УОЛ-I-74

ОПРОСНЫЙ ЛИСТ № В-I

8.I. При температуре, указанной в п.6 и давлении по п.7.I

_____ кг/м3
(заполняется для всех дифманометров)

8.2. При температуре 20°С и давлении, указанном в п.7.I

_____ кг/м3
(заполняется только для дифманометра с ртутным заполнением)

9. Динамическая вязкость измеряемой жидкости (для воды не заполняется) при температуре, указанной в п.6 и давлении по п.7,I

_____ кгс/м2 или Пас

I0. Плотность разделительной жидкости при температуре разделительных сосудов и атмосферном давлении _____

_____ кг/м3
(заполняется только для дифманометров с ртутным заполнением, а также для сильфонных самопишущих и показывающих)

II. Средний расход I89,6 м3/ч

I2. Требуемый заказчиком верхний предел шкалы прибора (по расходу) _____

200 м3/ч
(выбирается по ГОСТ 18140-77)

I3 Наибольшая допустимая безвозвратная потеря давления от установки сужающего устройства при расходе, указанном в п. I2 по расчету завода

I4. Действительный внутренний диаметр трубопровода перед сужающим устройством при температуре 20°С 205 мм

ПРИМЕЧАНИЕ: В тех случаях, когда внутренний диаметр трубопровода превышает максимальный диаметр, на который изготавливает диафрагмы завод-изготовитель, диафрагма должна быть изготовлена на месте монтажа по расчету и чертежу, высылаемых заводом-изготовителем. Расчет и чертежи на диафрагмы выполняются на диаметр до 3000 мм.

I5. Марка материала трубопровода ВстЗсп5

I6. Коэффициент линейного расширения материала трубопровода при температуре, указанной в п.6 _____
(заполняется при отсутствии сведений в "Правилах 28-64")

ОПРОСНЫЙ ЛИСТ № В-I

I7. Количество пар отборов давления на одной диафрагме

одна пара отборов

ПРИМЕЧАНИЕ: При использовании более одной пары отборов необходимо указать угол между отборами, а также перепад давления по ГОСТ I8I40-77, если количество пар отборов давления не совпадает с числом заказываемых дифманометров по данному опросному листу.

I8. Пределы измерения дополнительной записи давления

_____ - __ кгс/см2

(заполняется только для дифманометров сильфонных самопишущих с дополнительной записью давления)

I9. Дополнительные сведения по усмотрению заказчика и по требованиям, оговоренным в справочных материалах завода-изготовителя на заказываемый комплект _____

20. Наименование организации, заполнившей опросный лист, ее служебный адрес _____

ПРОЕКТНАЯ ОРГАНИЗАЦИЯ:

Ведущий технолог _____
(фамилия и подпись) (телефон)

Отдел КИП и А

(исполнитель) _____
(фамилия и подпись) (телефон)

ЗАКАЗЧИК : "___" _____ I98 __ г.

м.п. Руководитель предприятия _____
(фамилия, подпись)

ОПРОСНЫЙ ЛИСТ № В-I

ОПРОСНЫЙ ЛИСТ № В-2

для заказа дифманометра-расходомера жидкости с сужающим устройством.

Позиция № В-62 Спецификация № АТМСI

I. Заказчик _____

2. Почтовый, телеграфный адрес, телефон и телетайп заказчика _____

3. Название агрегата для обслуживания которого нужен расходомер Трубопровод исходной воды

4. Подлежит заказу:

4.I. диафрагма ДК6-80-П-в/б-I (обозначение по ГОСТ 14321-73) I шт (кол-во)

4.2. уравнительные сосуды _____ нет

(поставляются только при температуре жидкости I20°С и выше).

4.3. разделительные сосуды _____ нет

4.4. вентильный блок _____ нет

4.5. фильтр с редуктором _____ нет

4.6. дифманометр ДСП-780Н I шт

4.7. вторичный прибор _____ - шт

(заполняется, если вторичный прибор поставляется заводом-изготовителем дифманометра).

5. Измеряемая жидкость исходная вода

6. Температура измеряемой жидкости перед сужающим устройством 25 °С

7. Давление измеряемой жидкости перед сужающим устройством:

7.I. Рабочее (избыточное) 4,7 кгс/см2

7.2. Максимальное (избыточное) 4,7 кгс/см2

8. Плотность измеряемой жидкости (для воды не заполняется) _____

ОПРОСНЫЙ ЛИСТ № В-2

8.I. При температуре, указанной в п. 6 и давлении по п.7.I.

_____ кг/м3

(заполняется для всех дифманометров)

8.2. При температуре 20°С и давлении, указанном в п.7.I

_____ кг/м3

(заполняется только для дифманометра с ртутным заполнением)

9. Динамическая вязкость измеряемой жидкости (для воды не заполняется) при температуре, указанной в п 6 и давлении по п. 7.I.

_____ кгс/м2 или Па с

I0. Плотность разделительной жидкости при температуре разделительных сосудов и атмосферном давлении _____

_____ кг/м3

(заполняется только для дифманометров с ртутным заполнением, а также для сильфонных самопишущих и показывающих)

II Средний расход 20,3 м3/ч

I2. Требуемый заказчиком верхний предел шкалы прибора (по расходу) _____

25 м3/ч

(выбирается по ГОСТ 18140-77)

I3. Наибольшая допустимая безвозвратная потеря давления от установки сужающего устройства при расходе, указанном в п. I2 по расчету завода

I4. Действительный внутренний диаметр трубопровода перед сужающим устройством при температуре 20°С 82 мм

ПРИМЕЧАНИЕ: В тех случаях, когда внутренний диаметр трубопровода превышает максимальный диаметр, на который изготавливает диафрагмы завод-изготовитель, диафрагма должна быть изготовлена на месте монтажа по расчету и чертежу, высылаемых заводом-изготовителем. Расчет и чертежи на диафрагмы выполняются на диаметр до 3000 мм.

I5. Марка материала трубопровода Вст3сп5

I6. Коэффициент линейного расширения материала трубопровода при температуре, указанной в п. 6 _____

_____

(заполняется при отсутствии сведений в "Правилах 28-64")

ОПРОСНЫЙ ЛИСТ № В-2

I7. Количество пар отборов давления на одной диафрагме __

одна пара отборов

ПРИМЕЧАНИЕ: При использовании более одной пары отборов необходимо указать угол между отборами, а также перепад давления по ГОСТ I8I40-77, если количество пар отборов давления не совпадает с числом заказываемых дифманометров по данному опросному листу.

I8. Пределы измерения дополнительной записи давления ____

_____ – __кгс/см2

(заполняется только для дифманометров сильфонных самопишущих с дополнительной записью давления)

I9. Дополнительные сведения по усмотрению заказчика и по требованиям, оговоренным в справочных материалах завода-изготовителя на заказываемый комплект _____

_____

_____

_____

20. Наименование организации, заполнившей опросный лист, ее служебный адрес _____

_____

_____

ПРОЕКТНАЯ ОРГАНИЗАЦИЯ:

Ведущий технолог _____
(фамилия и подпись) (телефон)

Отдел КИП и А

(исполнитель) _____
(фамилия и подпись) (телефон)

ЗАКАЗЧИК: "___" _____ I98__г.

м.п. Руководитель предприятия _____
(фамилия и подпись)

ОПРОСНЫЙ ЛИСТ № В-2

ОПРОСНЫЙ ЛИСТ № В-3

для заказа дифманометра-расходомера жидкости с сужающим устройством.

Позиция № В-63 Спецификация № АТМСI

I. Заказчик _____

2. Почтовый, телеграфный адрес, телефон и телетайп заказчика _____

3. Название агрегата для обслуживания которого нужен расходомер трубопровод промывки

4. Подлежит заказу:

4.I. диафрагма ДК6-50-П-в/б-4 I шт
(обозначение по ГОСТ 14321-73) кол-во

4.2. уравнительные сосуды _____ нет

(поставляются только при температуре жидкости I20°С и выше).

4.3. разделительные сосуды _____ нет

4.4. вентильный блок _____ нет

4.5. фильтр с редуктором _____ нет

4.6. дифманометр ДСП-780Н I шт

4.7. вторичный прибор _____ шт

(заполняется, если вторичный прибор поставляется заводом-изготовителем дифманометра).

5. Измеряемая жидкость промышленная вода

6. Температура измеряемой жидкости перед сужающим устройством 25 °С

7. Давление измеряемой жидкости перед сужающим устройством:

7.I. Рабочее (избыточное) 2,2 кгс/см2

7.2. Максимальное (избыточное) 2,2 кгс/см2

8. Плотность измеряемой жидкости (для воды не заполняется) _____

ОПРОСНЫЙ ЛИСТ № В-3

8.I. При температуре, указанной в п. 6 и давлении по п. 7.I.

_____ кг/м3
(заполняется для всех дифманометров)

8.2. При температуре 20°С и давлении, указанном в п.7.I

_____ кг/м3
(заполняется только для дифманометра с ртутным заполнением)

9. Динамическая вязкость измеряемой жидкости (для воды не заполняется) при температуре, указанной в п.6 и давлении по п. 7.I

_____ кгс/м2 или Па с

I0. Плотность разделительной жидкости при температуре разделительных сосудов и атмосферном давлении

_____ кг/м3

(заполняется только для дифманометров с ртутным заполнением, а также для сильфонных самопишущих и показывающих).

II. Средний расход II м3/ч

I2. Требуемый заказчиком верхний предел шкалы прибора (по расходу) _____

I2,5 м3/ч
(выбирается по ГОСТ I8I40-77)

I3. Наибольшая допустимая безвозвратная потеря давления от установки сужающего устройства при расходе, указанном в п. I2 по расчету заводе

I4. Действительный внутренний диаметр трубопровода перед сужающим устройством при температуре 20°С

5I мм

ПРИМЕЧАНИЕ: В тех случаях, когда внутренний диаметр трубопровода превышает максимальный диаметр, на который изготавливает диафрагмы завод-изготовитель, диафрагма должна быть изготовлена на месте монтажа по расчету и чертежу, высылаемым заводом-изготовителем. Расчет и чертежи на диафрагмы выполняются на диаметр до 3000 мм.

I5. Марка материала трубопровода Ст3 сп3

I6. Коэффициент линейного расширения материала трубопровода при температуре, указанной в п. 6 _____

_____
(заполняется при отсутствии сведений в "Правилах 28-64")

ОПРОСНЫЙ ЛИСТ № В-3

I7. Количество пар отборов давления на одной диафрагме

одна пара отборов

ПРИМЕЧАНИЕ: При использовании более одной пары отборов необходимо указать угол между отборами, а также перепад давления по ГОСТ I8I40-77, если количество пар отборов давления не совпадает с числом заказываемых дифманометров по данному опросному листу.

I8. Пределы измерения дополнительной записи давления

_____ - _____ кгс/см2

(заполняется только для дифманометров сильфонных самопишущих с дополнительной записью давления)

I9. Дополнительные сведения по усмотрению заказчика и по требованиям, оговоренным в справочных материалах завода-изготовителя на заказываемый комплект _____

20. Наименование организации, заполнившей опросный лист, ее служебный адрес _____

ПРОЕКТНАЯ ОРГАНИЗАЦИЯ :

Ведущий технолог _____ (фамилия и подпись) (телефон)

Отдел КИП и А

(исполнитель) _____ (фамилия и подпись) (телефон)

ЗАКАЗЧИК : "___" _____ I98__ г.

м.п. Руководитель предприятия _____ (фамилия и подпись)

ОПРОСНЫЙ ЛИСТ № В-3

Утверждаю 903-I-211.84 Ал. IX

«...» ...19 г

19451-10

Форма | Код 0801028

ЗАКАЗНАЯ СПЕЦИФИКАЦИЯ ЭМ-С от №

на 13 листах

(проектная организация-генеральный проектировщик)

(проектная организация-разработчик) ГПИ Горьковский Сантехпроект

(министерство (ведомство) заказчика)

(производственное объединение (главное управление, управление) министерства (ведомства)

(заказчик-застройщик)

(стройка)

(комплектующая организация)

(Госснаб союзной республики (главное территориальное управление Госснаба СССР)

(характер строительства (новое, расширение, реконструкция, техническое перевооружение)

(наименование объекта (производственной мощности)

(мощность пускового комплекса)

(срок ввода объекта (мощности) в эксплуатацию)

(часть (раздел) проекта) Электротехническая

(наименование вида оборудования, изделия и материалов, поставляемых заказчиком (по ВКГ ОКП)

Силовое электрооборудование

№ п/п	№ позиции по технологической схеме	Наименование и техническая характеристика основного и комплектующего оборудования, приборов, арматуры, материалов, кабельных и др. изделий. Завод-изготовитель (для импортного оборудования — страна, фирма)	Тип, марка, каталог, № чертежа, № опросного листа, материал оборудования	Ед. изм. наименование	Ед. изм. код	Код завода-изготовителя	Код оборудования, изделий, материалов	Цена единицы (тыс. руб.)	Потребность по проекту	В т. ч. на пусковой комплекс	Ожидаемое наличие на 01.01.19 г. / в т. ч. на пусковой комплекс	Заявленная потребность на 19...г	Согласованный объём потребности: Всего	в том числе по срокам I	II	III	IV	стоимость всего (тыс. руб.)
1	2	3	4	5	6	7	8	9	10	11	12	13	14	15	16	17	18	19
		I. КОМПЛЕКТНЫЕ КОНДЕНСАТОРНЫЕ УСТАНОВКИ																
I. I		Установка конденсаторная с вводом кабельным сверху ТУ16-530.169-78	УКН-0,38-75У3	шт	796		341468		2									

№ п/п	№ позиции по технологической схеме	Наименование и техническая характеристика основного и комплектующего оборудования, приборов, арматуры, материалов, кабельных и др. изделий. Завод-изготовитель (для импортного оборудования — страна, фирма)	Тип, марка, каталог, № чертежа, № опросного листа, материал оборудования	Ед. изм. наименование	Ед. изм. код	Код завода-изготовителя	Код оборудования, изделий, материалов	Цена единицы (тыс. руб.)	Потребность по проекту	В т. ч. на пусковой комплекс	Ожидаемое наличие на 01.01.19... г. / в т. ч. на пусковой комплекс	Заявленная потребность на 19... г.	Согласованный объем потребности: Всего	в том числе по срокам: I	II	III	IV	стоимость всего (тыс. руб.)
1	2	3	4	5	6	7	8	9	10	11	12	13	14	15	16	17	18	19
		2. АППАРАТЫ НАПРЯЖЕНИЕМ ДО 1000 В																
2.I		Предохранитель 380В переменного тока, IOA плавкая вставка 6А	ПР-IM	шт	796		342418		22									
			из них	шт	796		342418		2*									
		Пускатель магнитный, I-й величины, нереверсивный, катушка 380В переменного тока, 50гц, защищенный, ток нагревательного элемента теплового реле																
2.2		0,65А	ПМЛ--I2I00 2А	шт	796		342700		I									
2.3		4А	ПМЛ--I2I002 А	шт	796		342700		I									
		Пускатель магнитный 2й величины, нереверсивный, катушка 380В переменного тока, 50гц, пылеводонепроницаемый, ток нагревательного элемента теплового реле																
2.4		5А	ПМЕ-232	шт	796		342734		I									
2.5		8А	ПМЕ-232	шт	796		342734		5									
2.6		I6А	ПМЕ-232	шт	796		342734		2									
2.7		20А	ПМЕ-232	шт	796		342734		3									

Заказчик-застройщик 903-I-211.84
Стройка Ал. IX
Объект строительства

Продолжение заказной спецификации № ЭМ-С 19451-10 лист № 3

№ п/п	№ позиции по технологической схеме	Наименование и техническая характеристика основного и комплектующего оборудования, приборов, арматуры, материалов, кабельных и др изделий. Завод-изготовитель (для импортного оборудования — страна, фирма)	Тип, марка, каталог, № чертежа, № опросного листа материал оборудования	Ед изм наименование	Ед изм код	Код завода-изготовителя	Код оборудования, изделий, материалов	Цена единицы (тыс руб)	Потребность по проекту	В т ч на пусковой комплекс	Ожидаемое наличие на 01 01 19 г	В т ч на пусковой комплекс	Заявленная потребность на 19 г.	Согласованный объем потребности: Всего	в том числе по срокам: I	II	III	IV	стоимость всего (тыс руб)
1	2	3	4	5	6	7	8	9	10	11	12		13	14	15	16	17	18	19
28		Пускатель магнитный 3-й величины, реверсивный, катушка 380В переменного тока, 50гц, открытый, ток нагревательного элемента теплового реле 32А	ПАЕ-314	шт	796		342747		I										
29		Пускатель магнитный 3-й величины, нереверсивный, катушка 380В переменного тока, 50 гц, пыле-водонепроницаемый, ток нагревательного элемента теплового реле 25А	ПАЕ-332	шт	796		342744		I										
30		32А	ПАЕ-332	шт	796		342744		3										
31		Пускатель магнитный 4-й величины, нереверсивный, катушка 380В переменного тока, 50гц, пыле-водонепроницаемый, ток нагревательного элемента теплового реле 36А	ПАЕ-432	шт	796		342754		3										
32		Пост "Пуск-Стоп" для крепления к ровной поверхности, со степенью защиты Ip54, пластмассовыми корпусными деталями (кожух, крышка) и отверстием для ввода проводов, труб I/2" ТУ16-526.216-71	ПКЕ722-2У2	шт	796		342803		2I										

Заказчик-застройщик 903-I-211.84
Стройка
Объект строительства АлIX

Продолжение заказной спецификации № ЭМ-С 19451-10 лист № 4

№ п/п	№ позиции по технологической схеме	Наименование и техническая характеристика основного и комплектующего оборудования, приборов, арматуры, материалов, кабельных и др изделий. Завод-изготовитель (для импортного оборудования — страна, фирма)	Тип, марка, каталог, № чертежа, № опросного листа, материал оборудования	Ед изм наименование	Ед изм код	Код завода-изготовителя	Код оборудования, изделий, материалов	Цена единицы (тыс руб)	Потребность по проекту	В т ч на пусковой комплекс	Ожидаемое наличие на 01 01 19 г	в т ч на пусковой комплекс	Заявленная потребность на 19... г.	Согласованный объем потребности: Всего	в том числе по срокам: I	II	III	IV	стоимость всего (тыс. руб.)
1	2	3	4	5	6	7	8	9	10	11	12		13	14	15	16	17	18	19
2.I3		Пост управления кнопочный для крепления к ровной поверхности, со степенью защиты IP54, пластмассовыми корпусными деталями (кожух, крышка), с тремя кнопочными элементами - с двумя цилиндрическими толкателями черного цвета и одним цилиндрическим толкателем красного цвета, с надписями на табличках "Вперед", "Назад", "Стоп" категории размещения 3 и отверстием для ввода проводов, труб I/2" ТУ16-526.216-7I	ПКЕ222-3У2	шт	796		342803		I										
2.I4		Пост управления кнопочный с количеством рядов вертикальных - I, горизонтальных - I, с непосредственным управлением, со степенью защиты IP54, с двумя сальниковыми вводами, с проходными отверстиями под кабель 22мм ТУI6.526.333-74	ПКУI5-I9.III-54У2	шт	796		342803		4										
2.I5		Розетка штепсельная 250В, IOА, двухполюсная, с плоскими контактами и 3-м заземляющим контактом защищенная	У-94-0	шт	796		346401		I										

Заказчик-застройщик 903-I-211.84
Стройка Ал. IX
Объект строительства

Продолжение заказной спецификации № ЭМ-С 1451-10 лист № 5

№ п/п	№ позиции по технологической схеме	Наименование и техническая характеристика основного и комплектующего оборудования, приборов, арматуры, материалов, кабельных и др. изделий. Завод-изготовитель (для импортного оборудования — страна, фирма)	Тип, марка, каталог, № чертежа, № опросного листа материал оборудования	Ед. изм. наименование	Ед. изм. код	Код завода-изготовителя	Код оборудования, изделий, материалов	Цена единицы (тыс. руб.)	Потребность по проекту	В т. ч на пусковой комплекс	Ожидаемое наличие на 01. 01. 19... г.	в т. ч. на пусковой комплекс	Заявленная потребность на 19... г.	Согласованный объём потребности всего	в том числе по срокам I	II	III	IV	стоимость всего (тыс. руб.)
1	2	3	4	5	6	7	8	9	10	11	12		13	14	15	16	17	18	19
2.16		Ящик распределительный 380В переменного тока, с трехполюсным рубильником 100А ТУ16.536.007-72	ЯНП3-100	шт	796		343422		3										
2.17		Ящик распределительный 380В переменного тока, с трехполюсным рубильником 25А ТУ16.536.007-72	ЯНП3-25	шт	796		343422		2										
2.16		Ящик силовой 380В переменного тока, рубильник 250А ТУ16.536.444-74	РУС8103-46В0А-54У5	шт	796		343401		I										
2.19		Ящик управления ОСТ 16.0.684.116-74	ЯУЭ. 1063	шт	796		343115		I										
2.20		Ящик управления ОСТ160.684.116-74	ЯУЭ 1065	шт	796		343115		I										
2.21		Пакетный выключатель 220В переменного тока, 10А, исполнение П, заднее присоединение проводников ОСТ16.0.526.001-77	ПВ2-10/Н2 У256	шт	796		342461		I										

Заказчик-застройщик 903-I- 211.84
Стройка Ал. IX
Объект строительства

19451-10

Продолжение заказной спецификации № ЭМ – С лист № 6

№ п/п	№ позиции по технологической схеме	Наименование и техническая характеристика основного и комплектующего оборудования, приборов, арматуры, материалов, кабельных и др. изделий. Завод-изготовитель (для импортного оборудования — страна, фирма)	Тип, марка, каталог, № чертежа, № опросного листа, материал оборудования	Ед. изм. наименование	Ед. изм. код	Код завода-изготовителя	Код оборудования, изделий, материалов	Цена единицы (тыс. руб.)	Потребность по проекту	В т. ч. на пусковой комплекс	Ожидаемое наличие на 01. 01. 19... г. / в т. ч. на пусковой комплекс	Заявленная потребность на 19... г.	Согласованный объём потребности: Всего	в том числе по срокам I	II	III	IV	стоимость всего (тыс. руб.)
1	2	3	4	5	6	7	8	9	10	11	12	13	14	15	16	17	18	19
2.22 х		Переключатель универсальный на 6 секций, 3 фиксированных положения, с револьверной рукояткой, толщина панели 3 мм ТУ16-524.074-75	УП5313-С322 У3	шт	796		342821		I									
2.23 х		Переключатель универсальный на 2 секции, 3 фиксированных положения, с револьверной рукояткой, толщина панели 3 мм ТУ16-524.074-75	УП5311-С23У3	шт	796		342821		I									
2.24		Переключатель универсальный на 2 секции, 2 фиксированных положения, с револьверной рукояткой ТУ16-524.074-75	УП5402-И25У2	шт	796		342822		I									
2.25 х		Реле промежуточное, универсальное, 220В, 50 гц ТУ16-523.331-78	РПУ-2-362203 У3	шт	796		342513		2									
2.26 х		Реле промежуточное, универсальное, 380В, 50 гц ТУ16-523.331-78	РПУ-2-362203 У3	шт	796		342513		3									

Заказчик-застройщик 903-I- 211.84
Стройка Ах. IX
Объект строительства

Продолжение заказной спецификации № ЭМ С 19451-70 лист № 7

№ п/п	№ позиции по технологической схеме	Наименование и техническая характеристика основного и комплектующего оборудования, приборов, арматуры материалов, кабельных и др изделий Завод-изготовитель (для импортного оборудования — страна, фирма)	Тип, марка, каталог, № чертежа, № опросного листа, материал оборудования	Ед изм наименование	Ед изм код	Код завода-изготовителя	Код оборудования, изделий, материалов	Цена единицы (тыс руб)	Потребность по проекту	В т ч на пусковой комплекс	Ожидаемое наличие на 01 01 19 г	в т ч на пусковой комплекс	Заявленная потребность на 19 г.	Согласованный объем потребности Всего	в том числе по срокам I	II	III	IV	стоимость всего (тыс. руб)
1	2	3	4	5	6	7	8	9	10	11	12		13	14	15	16	17	18	19
2.27х		Реле промежуточное, универсальное, 380В, 50 гц ТУ16-523.331-78	РПУ-2-364203 УЗ	шт	796		342513		I										
2.28х		Реле промежуточное, универсальное, 220В, 50 гц ТУ16-523.331-78	РПУ-2-362003 УЗ	шт	796		342513		I0										
2.29х		Реле промежуточное, универсальное, 220В, 50 гц ТУ16-523.331-78	РПУ-2-360203 УЗ	шт	796		342513		7										
2.30х		Реле тока, присоединение переднее ТУ16-523.468-78	РТ40/50У4	шт	796		342520		I										
2.31х		Реле времени, 380В, 50 гц ТУ16.523.472-74	РВП72-3221 00У4	шт	796		342530		2										
2.32х		Реле времени программное, I- 30 мин, 220В, 50 гц ТУ16.523.476-74	ВС-I0-64-У4	шт	796		342534		I										
2.33х		Ревун, 220В переменного тока	РЕН220	шт	796		346884		I										

Заказчик-застройщик 903-I-211.84
Стройка Ал. IX
Объект строительства

Продолжение заказной спецификации № ЭМ – С 19451-10 лист № 8

№ п/п	№ позиции по технологической схеме	Наименование и техническая характеристика основного и комплектующего оборудования, приборов, арматуры, материалов, кабельных и др изделий. Завод-изготовитель (для импортного оборудования — страна, фирма)	Тип, марка, каталог, № чертежа, № опросного листа, материал оборудования	Ед изм. наименование	Ед изм. код	Код завода-изготовителя	Код оборудования, изделий, материалов	Цена единицы (тыс руб)	Потребность по проекту	В т. ч на пусковой комплекс	Ожидаемое наличие на 01 01 19 .г	в т ч на пусковой комплекс	Заявленная потребность на 19. .г	Согласованный объём потребности: Всего	в том числе по срокам: I	II	III	IV	стоимость всего (тыс. руб)
1	2	3	4	5	6	7	8	9	10	11	12		13	14	15	16	17	18	19
2.34Х		Арматура сигнальной лампы 380В, 50 гц ТУ16-535.930-76	АСI20 IIУ2	шт	796		346I8I		I										
2.35Х		Арматура сигнальной лампы 380В, 50гц ТУ16-535.930-76	АСI20 I3У2	шт	796		346I8I		I										
2.36Х		Арматура сигнальной лампы 380В, 50гц ТУ16.535.930-76	АС-I20 I4У2	шт	796		346I8I		I										
2.37Х		Арматура сигнальной лампы 220В, 50гц ТУ16.535.930-76	АСI20 I3У2	шт	796		346I8I		2I										

Заказчик-застройщик
Стройка 903-I-211.84 Ал. IX
Объект строительства

Продолжение заказной спецификации № ЭМ-С 19451-10 лист № 9

№ п/п	№ позиции по технологической схеме	Наименование и техническая характеристика основного и комплектующего оборудования, приборов, арматуры, материалов, кабельных и др. изделий. Завод-изготовитель (для импортного оборудования — страна, фирма)	Тип, марка, каталог, № чертежа, № опросного листа, материал оборудования	Ед. изм. наименование	Ед. изм. код	Код завода-изготовителя	Код оборудования, изделий, материалов	Цена единицы (тыс. руб.)	Потребность по проекту	в т. ч. на пусковой комплекс	Ожидаемое наличие на 01.01.19...г.	в т. ч. на пусковой комплекс	Заявленная потребность на 19...г.	Согласованный объём потребности: Всего	в том числе по срокам: I	II	III	IV	стоимость всего (тыс. руб.)
1	2	3	4	5	6	7	8	9	10	11	12		13	14	15	16	17	18	19
		3. КОМПЛЕКТНЫЕ УСТРОЙСТВА ДЛЯ РАСПРЕДЕЛЕНИЯ ЭНЕРГИИ ПРИ НАПРЯЖЕНИИ ДО 1000В																	
3.1		Вводно-распределительное устройство 380В, 400А переменного тока	1ШР	шт	796		343400		I										
3.2		Шкаф силовой распределительный 380В, переменного тока 50 гц, степень защиты Ip22 с одним трехполюсным рубильником на 400А, с 8-ю группами предохранителей на 250А	2ШР, 3ШР	шт	796		343400		2										
3.3		Шкаф силовой распределительный 380В, переменного тока 50 гц, степень защиты Ip22 с одним трехполюсным рубильником на 400А, с 8-ю группами предохранителей на 100А	6ШР	шт	796		343400		I										
3.4		Шкаф силовой распределительный 380В, переменного тока 50 гц, степень защиты Ip22 с одним трехполюсным рубильником на 400А, с 8-ю группами предохранителей на 60А	7ШР, 8ШР, 9ШР	шт	796		343400		3										

Заказчик-застройщик 903-I-211.84 Ал.IX
Стройка
Объект строительства

19451-10

Продолжение заказной спецификации № ЭМ - С лист № I0

№ п/п	№ позиции по технологической схеме	Наименование и техническая характеристика основного и комплектующего оборудования, приборов, арматуры, материалов, кабельных и др. изделий. Завод-изготовитель (для импортного оборудования — страна, фирма)	Тип марка, каталог, № чертежа, № опросного листа материал оборудования	Ед. изм. наименование	Ед. изм. код	Код завода-изготовителя	Код оборудования, изделий, материалов	Цена единицы (тыс. руб.)	Потребность по проекту	В т.ч. на пусковой комплекс	Ожидаемое наличие на 01 01 19 г.	в т.ч. на пусковой комплекс	Заявленная потребность на 19 г.	Согласованный объем потребности: Всего	в том числе по срокам: I	II	III	IV	стоимость всего (тыс. руб.)
1	2	3	4	5	6	7	8	9	10	11	12		13	14	15	16	17	18	19
3.5		Шкаф силовой распределительный 380В, переменного тока 50 гц, степень защиты Iр22 с одним трехполюсным рубильником на 250А, с 5-ю группами предохранителей на 60А	4ПР 5ПР	шт	796		343400		2										
		4. КАБЕЛЬНЫЕ ИЗДЕЛИЯ																	
4.I		Кабель силовой с алюминиевыми жилами без защитного покрова, круглый, ГОСТ I6442-80																	
4.2		3xI50+Ix50-I	АВВГ	км	008		352222		0,020										
4.3		3x95+Ix35-I	АВВГ	км	008		352222		0,020										
4.4		3x50+Ix25-0,66	АВВГ	км	008		352222		0,055										
4.5		3xI6+IxI0-0,66	АВВГ	км	008		352222		0,040										
4.6		3xI0+Ix6-0,66	АВВГ	км	008		352222		0,070										
4.7		3x6+Ix4-0,66	АВВГ	км	008		352222		0,040										
4.8		3x4+Ix2,5-0,66	АВВГ	км	008		352222		0,200										
4.9		4x2,5-0,66	АВВГ	км	008		352222		0,495										
4.I0		2x2,5-0,66	АВВГ	км	008		352222		0,535										
4.II		Кабель силовой с медными жилами, без защитного покрова, ГОСТ I6442-80 3x4+Ix2,5-0,66	ВВГ	км	003		352II2		0,I95										

Заказчик-застройщик 903-I-211.84
Стройка
Объект строительства Ан. IX

Продолжение заказной спецификации № ЭМ-С 19451-10 лист № II

№ п/п	№ позиции по технологической схеме	Наименование и техническая характеристика основного и комплектующего оборудования, приборов, арматуры, материалов, кабельных и др. изделий. Завод-изготовитель (для импортного оборудования — страна, фирма)	Тип, марка, каталог, № чертежа, № опросного листа, материал оборудования	Ед. изм. наименование	Ед. изм. код	Код завода-изготовителя	Код оборудования, изделий, материалов	Цена единицы (тыс. руб.)	Потребность по проекту	В т. ч. на пусковой комплекс	Ожидаемое наличие на 01.01.19... г.	В т. ч. на пусковой комплекс	Заявленная потребность на 19... г.	Согласованный объём потребности: Всего	в том числе по срокам: I	II	III	IV	стоимость всего (тыс. руб.)
1	2	3	4	5	6	7	8	9	10	11	12		13	14	15	16	17	18	19
4.12		Кабель переносный гибкий с медными жилами, ГОСТ 13497-77 3х6+1х6-0,66	КРПГ	км	008		354401		0,035										
4.13		Провод с алюминиевой жилой, ГОСТ 6323-79 1х2,5-0,38	АПВ	км	008		355133		0,985										
4.14		1х4-0,38	АПВ	км	008		355133		0,060										
4.15		1х10-0,38	АПВ	км	008		355133		0,060										
4.16		Провод с медной жилой, ГОСТ 6323-79 1х1-0,38	ПВ	км	008		355113		0,012										
4.17		1х1,5-0,38	ПВ	км	008		358113		0,210										
4.18		1х2,5-0,38	ПВ	км	008		355113		0,005										
4.19		Провод с медной жилой, ГОСТ 6323-79 1х1,5-0,38	ПГВ	км	008		355113		0,045										
4.20		Кабель контрольный с алюминиевыми жилами, без защитного покрова, ГОСТ 1508-78Е																	
		4х2,5	АКВВГ	км	008		356344		0,595										
4.21		5х2,5	АКВВГ	км	008		356344		0,055										
4.22		7х2,5	АКВВГ	км	008		356344		0,035										
4.23		10х2,5	АКВВГ	км	008		356344		0,040										

Заказчик-застройщик 903-I-211.84
Стройка Ал. IX
Объект строительства

Продолжение заказной спецификации № ЭМ-С 19451-10 лист № I2

№ п/п	№ позиции по технологической схеме	Наименование и техническая характеристика основного и комплектующего оборудования, приборов, арматуры, материалов, кабельных и др изделий. Завод-изготовитель (для импортного оборудования — страна, фирма)	Тип, марка, каталог, № чертежа, № опросного листа, материал оборудования	Ед изм наименование	Ед изм код	Код завода-изготовителя	Код оборудования, изделий, материалов	Цена единицы (тыс руб)	Потребность по проекту	В т ч на пусковой комплекс	Ожидаемое наличие на 01 01 19 г	в т ч на пусковой комплекс	Заявленная потребность на 19 г	Согласованный объем потребности: Всего	в том числе по срокам: I	II	III	IV	стоимость всего (тыс руб)
1	2	3	4	5	6	7	8	9	10	11	12		13	14	15	16	17	18	19
4.24		Кабель контрольный с медными жилами, без защитного покрова, ГОСТ I508-78Е I9xI,5	КВВГ	км	008		356314		0,205										
		5. МЕТАЛЛОРУКАВА																	
		Рукав металлический, гибкий, негерметичный со стальной оцинкованной лентой, с хлопчатобумажным уплотнением в оплетке из широкой ленты, ТУ22-2I73-7I с условным проходом																	
5.I		22	РЗ-Ц--Х-Ш	м	006		344965		90										
5.2		32	РЗ-Ц--Х-Ш	м	006		344965		25										
		6. ЗАЩИТНЫЕ СРЕДСТВА ПО ТЕХНИКЕ БЕЗОПАСНОСТИ																	
6.I		Указатель напряжения		шт	796				I										
6.2		Клещи изолирующие		шт	796				I										
6.3		Перчатки резиновые, диалектрические, ГОСТ I3385-78		пар	000				2										

Заказчик-застройщик
Стройка 903-I-211.84 Ал. IX
Объект строительства

Продолжение заказной спецификации № ЭМ-С 19451-10 лист № I3

№ п/п	№ позиции по технологической схеме	Наименование и техническая характеристика основного и комплектующего оборудования, приборов, арматуры, материалов кабельных и др изделий. Завод-изготовитель (для импортного оборудования — страна, фирма)	Тип, марка, каталог, № чертежа, № опросного листа, материал оборудования	Ед изм наименование	Ед изм код	Код завода-изготовителя	Код оборудования, изделий, материалов	Цена единицы (тыс руб)	Потребность по проекту	в т ч на пусковой комплекс	Ожидаемое наличие на 01 01 19 г	в т ч на пусковой комплекс	Заявленная потребность на 19 г	Согласованный объем потребности: Всего	в том числе по срокам: I	II	III	IV	стоимость всего (тыс руб)
1	2	3	4	5	6	7	8	9	10	11	12		13	14	15	16	17	18	19
6.4		Галоши резиновые, диэлектрические ГОСТ I3385-78		пар	000				2										
6.5		Монтерский инструмент с изолированными ручками		к-т	000				3										
6.6		Ковер резиновый диэлектрический, ГОСТ 4997-75		шт	796				2										
6.7		Временные ограждения (щиты к прокладки)		к-т	000				3										
6.8		Плакаты предупреждающие		к-т	000				3										
6.9		Переносные заземления (при отсутствии стационарных заземляющих ножей)		шт	796				3										
6.I0		Защитные очки		пар	000				I										
6.II		Противогаз		шт	796				I										
6.I2		Мегометр переносной напряжение 220В переменного тока	М-I00/2	шт	796				I										
6.I3		Паяльник электрический		шт	796				2										

▭ – Решается при привязке проекта

Позиции, отмеченные x заказываются для изготовления нестандартизированного оборудования по лист. 47,5I (по проекту)

Главный инженер проекта Соловьев Заказчик _____ (подпись) Руководитель комплектующей организации _____ (подпись)

Утверждаю 903-I-211.84
Ал. IX

«.....» .....19 г.

19451-10

Форма | Код 0801028

ЗАКАЗНАЯ СПЕЦИФИКАЦИЯ ЭО-С от №

на 4 листах

(проектная организация-генеральный проектировщик)

(проектная организация-разработчик) ГПИ Горьковский Сантехпроект

(министерство (ведомство) заказчика)

(производственное объединение (главное управление, управление) министерства (ведомства)

(заказчик-застройщик)

(стройка)

(комплектующая организация)

(Госснаб союзной республики (главное территориальное управление Госснаба СССР)

(характер строительства (новое, расширение, реконструкция, техническое перевооружение)

(наименование объекта (производственной мощности)

(мощность пускового комплекса)

(срок ввода объекта (мощности) в эксплуатацию)

(часть (раздел) проекта) Электротехническая

(наименование вида оборудования, изделия и материалов, поставляемых заказчиком (по ВКГ ОКП)

Электроосвещение

№ п/п	№ позиции по технологической схеме	Наименование и техническая характеристика основного и комплектующего оборудования, приборов, арматуры, материалов, кабельных и др изделий. Завод-изготовитель (для импортного оборудования — страна, фирма)	Тип, марка, каталог, № чертежа, № опросного листа, материал оборудования	Ед изм: наименование	Ед изм: код	Код завода-изготовителя	Код оборудования, изделий, материалов	Цена единицы (тыс руб)	Потребность по проекту	В т ч на пусковой комплекс	Ожидаемое наличие на 01 01 19 г / в т ч на пусковой комплекс	Заявленная потребность на 19.....г.	Согласованный объём потребности: Всего	в том числе по срокам: I	II	III	IV	стоимость всего (тыс руб)
1	2	3	4	5	6	7	8	9	10	11	12	13	14	15	16	17	18	19
I. I		I. ПУНКТЫ И ЩИТКИ Пункт распределительный на 660В переменного тока с фидерными выключателями типа АЕ2034-10 с тепловым и электромагнитным расцепителем на 16А и типа АЕ2046-10 с тепловым и электромагнитным расцепителем на 20А	ПРII-3002-21УЗ	шт	796		343411		I									

Заказчик-застройщик 903-I-211.84
Стройка Ал. IX
Объект строительства

19451-10

Продолжение заказной спецификации № 30-С лист № 2

№ п/п	№ позиции по технологической схеме	Наименование и техническая характеристика основного и комплектующего оборудования, приборов, арматуры, материалов, кабельных и др. изделий. Завод-изготовитель (для импортного оборудования — страна, фирма)	Тип, марка, каталог, № чертежа, № опросного листа, материал оборудования	Ед. изм. наименование	Ед. изм. код	Код завода-изготовителя	Код оборудования, изделий, материалов	Цена единицы (тыс. руб.)	Потребность по проекту	В т. ч. на пусковой комплекс	Ожидаемое наличие на 01.01.19... г.	в т. ч. на пусковой комплекс	Заявленная потребность на 19... г.	Согласованный объём потребности: Всего	в том числе по срокам: I	II	III	IV	стоимость всего (тыс. руб.)
1	2	3	4	5	6	7	8	9	10	11	12		13	14	15	16	17	18	19
I.2		Пункт распределительный на 660В переменного тока с фидерными выключателями типа АЕ2034-I0 с тепловым и электромагнитным расцепителем на I6А и типа АЕ2046-I0 с тепловым и электромагнитным расцепителем на 20А	ПРП-3010-2УЗ	шт	796		343411		I										
		2. АППАРАТЫ НИЗКОГО НАПРЯЖЕНИЯ																	
2.I		Выключатель 250В, 6А однополюсный, брызгозащищенный круглый	индекс 02620	шт	796		346400		I2										
		Розетка штепсельная 36В, I0А, двухполюсная, с плоскими контактами:																	
2.2		защищенная	У-86-Р0	шт	796		346432		I										
2.3		брызгозащищенная	У-86-РБ	шт	796		346436		4										
		3. ОБОРУДОВАНИЕ СВЕТОТЕХНИЧЕСКОЕ																	
3.I		Светильник потолочный, стартерного зажигания, коэффициент мощности 0,92 для подвески на магистральном коробе 2х40	ШП002-2х40/П-0I	шт	796		346II2		8										

№ п/п	№ позиции по технологической схеме	Наименование и техническая характеристика основного и комплектующего оборудования, приборов, арматуры, материалов, кабельных и др изделий. Завод-изготовитель (для импортного оборудования — страна, фирма)	Тип марка, каталог, № чертежа, № опросного листа, материал оборудования	Ед изм наименование	Ед изм код	Код завода-изготовителя	Код оборудования, изделий, материалов	Цена единицы (тыс руб)	Потребность по проекту	В т ч на пусковой комплекс	Ожидаемое наличие на 01 01 19 г	в т ч на пусковой комплекс	Заявленная потребность на 19 г	Согласованный объём потребности: Всего	в том числе по срокам: I	II	III	IV	стоимость всего (тыс руб.)
1	2	3	4	5	6	7	8	9	10	11	12		13	14	15	16	17	18	19
3.2		Светильник подвесной до I00 Вт	НСП002х х100/ /р5I-04	шт	796		346II2		20										
3.3		Светильник потолочный до I00 Вт	ПЛ-IIА	шт	796		346II2		3										
3.4		Светильник подвесной пыле-водозащищенный 2х40 Вт	ПВЛП-2х40	шт	796		346II2		3I										
3.5		Светильник подвесной до 200 Вт	НСП09х х200/ /р50-03	шт	796		346I05		I2										
3.6		Светильник настенный до 60 Вт Лампа накаливания 220В общего назначения с цоколем Е-27/27	арт.	шт	796		346I05		7										
3.7		60 Вт	Б2I5-225-60	шт	796		34660I		7										
3.8		I00 Вт	Б2I5-225-I00	шт	796		34660I		33										
3.9		200 Вт Лампа люминесцентная белого света	Б2I5-225-200	шт	796		34660I		2										
3I0		40 Вт	ЛБ-40-4	шт	796		3467I3		78										

Заказчик-застройщик
Стройка
Объект строительства

903-I-211.84
Ал. IX

Продолжение заказной спецификации № ЭО-С

19451-10
лист № 4

№ п/п	№ позиции по технологической схеме	Наименование и техническая характеристика основного и комплектующего оборудования, приборов, арматуры, материалов, кабельных и др изделий. Завод-изготовитель (для импортного оборудования — страна фирма)	Тип, марка, каталог, № чертежа, № опросного листа, материал оборудования	Ед изм. наименование	Ед изм. код	Код завода-изготовителя	Код оборудования, изделий, материалов	Цена единицы (тыс руб.)	Потребность по проекту	В т. ч на пусковой комплекс	Ожидаемое наличие на 01 01 19 г	в т ч на пусковой комплекс	Заявленная потребность на 19 г	Согласованный объем потребности: Всего	в том числе по срокам: I	II	III	IV	Стоимость всего (тыс руб)
1	2	3	4	5	6	7	8	9	10	11	12		13	14	15	16	17	18	19
3.16		Стартер для люминесцентной лампы ГОСТ 8799-67, 220В	I5-80/ СК-220	шт	796		346922		I6										
		4. КАБЕЛЬНЫЕ ИЗДЕЛИЯ																	
4.1		Кабель силовой с алюминиевыми жилами без защитного покрова, ГОСТ I6442-80 3хI6+IхI0	АВВГ	км	008		352222		0,040										
4.2		2х2,5-0,66		км	008		352222		0,080										
4.3		2х4-0,66		км	008		352222		0,I00										
		Провод с алюминиевой жилой, ГОСТ 6323-79																	
4.4		Iх2,5-0,38	АПВ	км	008		355I33		0,500										
		Провод с алюминиевыми жилами, плоский без разделительного основания, ГОСТ 6323-7I																	
4.5		2х2,5	АППВС	км	008		355I33		0,080										
4.6		3х2,5		км	008		355I33		0,03										

Главный инженер проекта Соловьев

Заказчик _____ подпись

Руководитель комплектующей организации _____ подпись

903-1-21184 ал II

19454-10

СВОДНАЯ ВЕДОМОСТЬ

потребности в кабелях и проводах с использованием меди и свинца

Полносборная котельная с 6 котлоагрегатами "Братск-I" для сельского строительства. Топливо -каменные и бурые угли.
(наименование предприятия, объекта)

(наименование министерства, ведомства СССР; Госплана Союзной республики)

ГПИ "Горьковский Сантехпроект"
(наименование проектно-конструкторской организации (предприятия)

Всего листов: 2
Лист I

№№ пп	Наименование, тип, марка изделия, ГОСТ или ТУ	Потребность в кабеле (проводе) км	кг (масса) меди	кг (масса) свинца	Наименование кабеля (провода), характеристика места (зоны) прокладки и среды	Условия эксплуатации: Рабочее напряжение (В)	Механ. воздействия (ударн. вибрац.)	Обоснование	Примечание
I	2	3	4	5	6	7	8	9	I0
I	Кабель силовой с медными жилами без защитного покрова ВВГ, ГОСТ I6442-80 сечением 3х4+Iх2,5	0,195	2574		Кабели приняты с медной жилой на основании черт. АТ203А.00.00.00034 инструкции АТ203А 00.00000 "топка унифицированная механическая завода-изготовителя котлов"	380			
2	Кабель контрольный с медными жилами, без защитного покрова КВВГ, ГОСТ I508-78 сечением I9хI,5	0,205	89,6			380			
3	Кабель переносный гибкий с медными жилами КРПГ ГОСТ I3497-77 сечением 3х6+Iх6	0,035	7,7		Токоподвод от щита питания к электродвигателям тали	380	Постоянные изгибающие воздействия	ПУЭ-76 П-3-48	
4	Провод с медной жилой, гибкий марки ПГВ, ГОСТ 6323-79 сечением IхI,5	0,045	6,08		Монтаж вторичных цепей управления и сигнализации навесного ящика с дверцы на заднюю стенку	220		ПУЭ-76 Ш-4	
5	Провод с медной жилой, марки ПВ, ГОСТ 6323-79, сечением IхI,5	0,210	2835		Монтаж вторичных цепей управления и сигнализации навесного ящика, задняя стенка	220		ПУЭ-76, Ш-4	

903-1-211.84 ал IV

19451-10

Предприятие: Полносборная котельная с 6 котлоагрегатами "Братск-I" для сельского строительства. Топливо - каменные и бурые угли.

Всего листов: 2

Лист:2

Объект (производственная мощность)

СВОДНАЯ ВЕДОМОСТЬ

№ пп	Наименование, тип, марка изделия, ГОСТ или ТУ	Потребность в кабеле (проводе) км	кг (масса) меди	кг (масса) свинца	Назначение кабеля (провода), характеристика места (зоны) прокладки и среды	Условия эксплуатации: Рабочее напряжение (В)	Механ. воздействия (удара, вибрац.)	Обоснование	Примечание
I	2	3	4	5	6	7	8	9	IO
6	То же, сечением Ix2,5	0,005	0,115		Монтаж вторичных цепей управления и сигнализации навесного ящика, задняя стенка	220		ПУЭ-76, II-4	

Примечание: Для обоснования применения в проекте меди и свинца следует вместе с этой ведомостью направить в межведомственную комиссию по экономному и рациональному использованию нержавеющих сталей и остродефицитных цветных металлов при Госснабе СССР следующие номера листов ал. УI т.п. 903-I- ЭМ: 22, 24, 25,26, 27, 29,49, 53.

Адрес межведомственной комиссии: II9435, г.Москва, Б.Саввинский пер., 9а, кв. 28

Гл.инженер проекта Соловьев

Начальник отдела Латынцев

Проверил Попкова

Исполнитель Бобрынина

19451-10

Эскиз лицевой панели
поста управления ПКУ15-19.111-54У2

≠ 28SB1, ≠ 28SB2, ≠ 28SB3, ≠ 28SB4

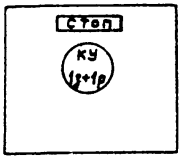

Изготовить 4 штуки

Эскиз лицевой панели
поста управления ПКЕ-222-3У2

≠ 28 (SB5, SB6, SB7)

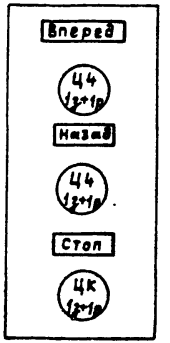

Изготовить 1 штуку

				ТП 903-1-211.84-ЭМ	
				Полносборная котельная с 6 котлоагрегатами „Братск-1" для сельского строительства Топливо-каменные и бурые угли.	Лит. / Масса / Масштаб
Привязан		ГИП	Соловьев		Лист / Листов
		Нач.отд	Латынцев	Эскизы лицевых панелей кнопок ПКУ15-19.111-54У2 и ПКЕ-222.392.	Госстрой СССР ГПИ Горьковский САНТЕХПРОЕКТ
		Н.контр.	Карякина		
		Гл.спец.	Кремер		
		Рук.гр.	Попкова		
Инв.№		Ст.инж.	Бобрынин		

Формат	Зона	Поз	Обозначение	Наименование	Кол.	Примеч.
		1		ШР11 - 73506 - 2293	2	2(3) шр
		2		ШР11 - 73505 - 2293	1	6 шр
		3		ШР11 - 73504 - 2293	3	7(8,9) шр
		4		ШР11 - 73701 - 2293	2	4(5) шр

Плавкие вставки

2 шр	1 × 250 А , 1 × 200 А , 1 × 120 А , 2 × 100 А , 3 × 80 А
3 шр	1 × 250 А , 1 × 120 А , 3 × 100 А , 3 × 80 А
4 шр	1 × 60 А , 3 × 30 А , 1 × 10 А
5 шр	1 × 60 А , 4 × 30 А
6 шр	1 × 100 А , 2 × 80 А , 1 × 60 А , 3 × 30 А , 1 × 15 А
7 шр	2 × 60 А , 2 × 30 А , 2 × 15 А , 2 × 6 А
8 шр	3 × 15 А , 2 × 10 А , 3 × 6 А
9 шр	1 × 60 А , 1 × 15 А , 1 × 10 А , 5 × 6 А

Привязан		ТП 903-1-211.84 - ЭМ	
	ГИП Соловьев	Полносборная котельная с 6 котлоагрегатами „Братск-1" для сельского строительства. Топливо - каменные и бурые угли.	Лит. / Масса / Масштаб
	Нач. отд Летыкцев		
	Н. контр Карякина		Лист / Листов
	Гл. спец. Креймер	2 шр ÷ 9 шр Опросный лист.	Госстрой СССР ГПИ Горьковский САНТЕХПРОЕКТ
	Рук. гр Попкова		
Инв. №	Ст. инж. Бобрынина		

Схема межпанельных соединений	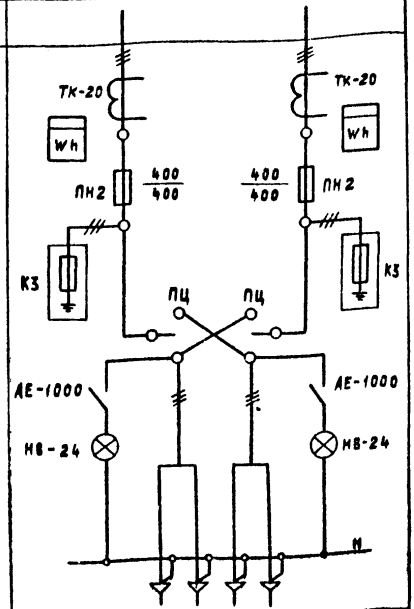	
Тип панели	ВРУ1-13	
№№ групп		
Номинальный ток плавкой вставки, А	400	400
Тип и технические данные счетчика непосредственного включения или через трансформаторы тока	САЧ-И672М 380/220; 300/5А	САЧ-И672М 380/220; 300/5А
Тип и технические данные трансформатора тока	ТК-20 300/5А	ТК-20 300/5А

Привязан	Гип	Соловьев	
	Нач отд	Латынцев	
	Н.контр	Карякина	
	Гл спец.	Креймер	
	Рук гр	Попкова	
Инв. №	Ст инж	Бобрынина	

ТП 903-1-211.84 -ЭМ

Полносборная котельная с 6 котлоагрегатами „Братск-1" для сельского строительства. Топливо-каменные и бурые угли.

1 шр.

Опросный лист.

Лит	Масса	Масштаб

Лист | Листов

Госстрой СССР
ГПИ Горьковский
САНТСХПРОЕКТ

19451-10

Утверждаю

« ».....19 г.

т.п. 903-I-211.84 Ал. IX

19451-10

Форма

Код
0801078

ЗАКАЗНАЯ СПЕЦИФИКАЦИЯ СС-С
на 2 листах

Топливо каменные и бурые угли

№

(проектная организация-генеральный проектировщик)

(проектная организация-разработчик) ГПИ Горьковский Сантехпроект

(министерство (ведомство) заказчика)

(производственное объединение (главное управление, управление) министерства (ведомства)

(заказчик-застройщик)

(стройка)

(комплектующая организация)

(Госснаб союзной республики (главное территориальное управление Госснаба СССР)

(характер строительства (новое, расширение, реконструкция, техническое перевооружение)

(наименование объекта (производственной мощности)

(мощность пускового комплекса)

(срок ввода объекта (мощности) в эксплуатацию)

(часть (раздел) проекта) Связь и сигнализация

(наименование вида оборудования, изделия и материалов, поставляемых заказчиком (по РКП ОКП)

Оборудование, кабельные изделия поставляемые заказчиком

№ п/п	№ позиции по технологической схеме	Наименование и техническая характеристика основного и комплектующего оборудования, приборов, арматуры, материалов, кабельных и др изделий. Завод-изготовитель (для импортного оборудования — страна, фирма)	Тип, марка, каталог, № чертежа, № опросного листа материал оборудования	Ед изм наименование	Ед изм код	Код завода-изготовителя	Код оборудования, изделий, материалов	Цена единицы (тыс руб)	Потребность по проекту	В т ч на пусковой комплекс	Ожидаемое наличие на 01 01 19..г	в т ч на пусковой комплекс	Заявленная потребность на 19....г	Согласованный объем потребности: Всего	в том числе по срокам I	II	III	IV	стоимость всего (тыс. руб.)
1	2	3	4	5	6	7	8	9	10	11	12		13	14	15	16	17	18	19
		I ОБОРУДОВАНИЕ																	
I.I		Телефонный аппарат	ТА-72--АТС	шт	796		6654III600		I										
I.2		Коробка распределительная	КРТП--I0	шт	796		529622		I										
I.3		Громкоговоритель абонентский	ГГД-30	шт	796				I										
I.4		Пожарный извещатель ручного действия	ПКИП-9	шт	796				I										

Заказчик-застройщик
Стройка
Объект строительства

903-I- Ал. IX
-211.84

Продолжение заказной спецификации № СС-С 19451-10 лист № 2

№ п/п	№ позиции по технологической схеме	Наименование и техническая характеристика основного и комплектующего оборудования, приборов, арматуры, материалов, кабельных и др изделий Завод-изготовитель (для импортного оборудования — страна, фирма)	Тип, марка, каталог, № чертежа, № опросного листа, материал оборудования	Ед изм наименование	Ед изм код	Код завода-изготовителя	Код оборудования, изделий, материалов	Цена единицы (тыс руб)	Потребность по проекту	В т ч на пусковой комплекс	Ожидаемое наличие на 01 01 19 г в т ч на пусковой комплекс	Заявленная потребность на 19... г	Согласованный объем потребности Всего	в том числе по срокам I	II	III	IV	стоимость всего (тыс руб)
1	2	3	4	5	6	7	8	9	10	11	12	13	14	15	16	17	18	19
I.5		Коробка ограничительная	УК-2С	шт	796				I									
I.6		Абонентский трансформатор	ТАП-I0	шт	796		529535		I									
		2 КАБЕЛЬНЫЕ ИЗДЕЛИЯ																
2.I		Кабель телефонный с полиэтиленовой изоляцией в пластмассовой оболочке	ТПП-I0х2х х0,5	км	027		357I47		0,0I5									
2.2		Провод телефонный однопарный распределительный	ТРП-Iх2х х0,5	км	027		35740I		0,050									
2.3		Провод трансляционный с пластмассовой изоляцией	ПРППА-2хI,6	км	027		357I47		0,0I5									
2.4		Провод трансляционный с пластмассовой изоляцией	ПТПЖ-2х0,6	км	027		357I47		0,0I5									
2.5		Провод трансляционный с пластмассовой изоляцией	ПТПЖ-	км	027		357I47		0,020									

Главный инженер проекта Соловьев Заказчик (подпись) Руководитель комплектующей организации (подпись)

Утверждаю
.....
« » ..... 19 г.

903-I-211.84 Ал. IX

1945-10

Форма | Код
0801028

ЗАКАЗНАЯ СПЕЦИФИКАЦИЯ ОВС-I
на 2 листах

№

(проектная организация-генеральный проектировщик)

(проектная организация-разработчик) ГПИ "Горьковский Сантехпроект"

(министерство (ведомство) заказчика)

(производственное объединение (главное управление, управление) министерства (ведомства)

(заказчик-застройщик)

(стройка)

(комплектующая организация)

(Госснаб союзной республики (главное территориальное управление Госснаба СССР)

(характер строительства (новое, расширение, реконструкция, техническое перевооружение)

(наименование объекта (производственной мощности)

(мощность пускового комплекса)

(срок ввода объекта (мощности) в эксплуатацию)

(часть (раздел) проекта) Отопление и вентиляция

(наименование вида оборудования, изделия и материалов, поставляемых заказчиком (по ВКГ ОКП)

На вентиляционное оборудование

№ п/п	№ позиции по технологической схеме	Наименование и техническая характеристика основного и комплектующего оборудования, приборов, арматуры, материалов, кабельных и др изделий. Завод-изготовитель (для импортного оборудования — страна, фирма)	Тип, марка, каталог, № чертежа, № опросного листа, материал оборудования	Ед изм наименование	Ед изм код	Код завода-изготовителя	Код оборудования, изделий, материалов	Цена единицы (тыс. руб.)	Потребность по проекту	В т. ч. на пусковой комплекс	Ожидаемое наличие на 01.01.19..г	в т. ч. на пусковой комплекс	Заявленная потребность на 19....г	Согласованный объем потребности: Всего	в том числе по срокам I	II	III	IV	стоимость всего (тыс руб.)
1	2	3	4	5	6	7	8	9	10	11	12		13	14	15	16	17	18	19
I	III	Вентагрегат комплектно:	А2,5095-I	шт	796		486I2I	0.052	I										
		а) вентилятор центробежный № 2,5	В-Ц4-70																
		б) электродвигатель 0,I2 квт, I400 об/мин	4АА56А4																
		в) виброизолирующее устройство Учреждение УД-400/4																	

Заказчик-застройщик
Стройка
Объект строительства

903-I-211.84Ал.IX

19451-10

Продолжение заказной спецификации № ОВС-I лист № 2

№ п/п	№ позиции по технологической схеме	Наименование и техническая характеристика основного и комплектующего оборудования, приборов, арматуры, материалов, кабельных и др изделий Завод-изготовитель (для импортного оборудования — страна, фирма)	Тип, марка, каталог, № чертежа, № опросного листа, материал оборудования	Ед изм наименование	Ед изм код	Код завода-изготовителя	Код оборудования, изделий, материалов	Цена единицы (тыс руб)	Потребность по проекту	В т ч на пусковой комплекс	Ожидаемое наличие на 01 01 19 г в т ч на пусковой комплекс	Заявленная потребность на 19 г	Согласованный объем потребности Всего	в том числе по срокам I	II	III	IV	стоимость всего (тыс. руб)
1	2	3	4	5	6	7	8	9	10	11	12	13	14	15	16	17	18	19
2		Калорифер пластинчатый многоходовой № 6	КВС	шт т	796		486351	0,037	I									
3		То же, № 7	КВС	шт т	796		486351	0,044	2									
4		То же, № 8 Костромской калориферный завод.	КВС	шт	796		486351	0,05	2									

Главный инженер проекта Соловьев

Заказчик _____ (подпись)

Руководитель комплектующей организации _____ (подпись)

Утверждаю
.....
« »..... 19 г.

903-I-211.87Ал.IX

19451-10

Форма | Код 0801026

ЗАКАЗНАЯ СПЕЦИФИКАЦИЯ ОВС-2 от №
на 2 листах

(проектная организация-генеральный проектировщик)

(проектная организация-разработчик) ГПИ "Горьковский Сантехпроект"

(министерство (ведомство) заказчика)

(производственное объединение (главное управление, управление) министерства (ведомства)

(заказчик-застройщик)

(стройка)

(комплектующая организация)

(Госснаб союзной республики (главное территориальное управление Госснаба СССР)

(характер строительства (новое, расширение, реконструкция, техническое перевооружение)

(наименование объекта (производственной мощности)

(мощность пускового комплекса)

(срок ввода объекта (мощности) в эксплуатацию)

(часть (раздел) проекта) Отопление и вентиляция

(наименование вида оборудования, изделия и материалов, поставляемых заказчиком (по ВКГ ОКП)

Арматура

№ п/п	№ позиции по технологической схеме	Наименование и техническая характеристика основного и комплектующего оборудования, приборов, арматуры, материалов, кабельных и др. изделий. Завод-изготовитель (для импортного оборудования — страна, фирма)	Тип, марка, каталог, № чертежа, № опросного листа, материал оборудования	Ед. изм. наименование	Ед. изм. код	Код завода-изготовителя	Код оборудования, изделий, материалов	Цена единицы (тыс. руб.)	Потребность по проекту	В т. ч. на пусковой комплекс	Ожидаемое наличие на 01.01.19... г.	в т. ч. на пусковой комплекс	Заявленная потребность на 19....г.	Согласованный объем потребности: Всего	в том числе по кварталам: I	II	III	IV	стоимость всего (тыс. руб.)
1	2	3	4	5	6	7	8	9	10	11	12		13	14	15	16	17	18	19
I		Вентиль запорный муфтовый Ø I5	I5кч I8п	шт	796		373211	0,0011	I0										
		Ø 20 Семеновский арматурный (Горьковская область)	ковкий чугун	шт	796		373211	0,0013	II										
2		Вентиль запорный муфтовый Ø 32 Акимовский литейно-механический "Стандарт" (Запорожская область)	I5кч I8п ковкий чугун	шт	796		373212	0,002	4										

Заказчик-застройщик
Стройка
Объект строительства

903-I-211.84 Ал.IX

Продолжение заказной спецификации № ОВС-2 19451-10 лист № 2

№ п/п	№ позиции по технологической схеме	Наименование и техническая характеристика основного и комплектующего оборудования, приборов, арматуры, материалов, кабельных и др изделий. Завод-изготовитель (для импортного оборудования — страна, фирма)	Тип, марка, каталог, № чертежа, № опросного листа, материал оборудования	Ед изм наименование	Ед изм код	Код завода-изготовителя	Код оборудования, изделий, материалов	Цена единицы (тыс. руб)	Потребность по проекту	В т ч на пусковой комплекс	Ожидаемое наличие на 01 01 19 г	В т ч на пусковой комплекс	Заявленная потребность на 19.. г	Согласованный объем потребности: Всего	в том числе по срокам: I	II	III	IV	стоимость всего (тыс руб)
1	2	3	4	5	6	7	8	9	10	11	12		13	14	15	16	17	18	19
3		Задвижка параллельная с выдвижным шпинделем с ручным управлением Ø 80 Сызранский механический завод № 136 (Куйбышевская обл.)	30ч6бр чугун	шт	796		372II7	0,0I7	9										
4		Кран двойной регулировки Ø 20 Крупинский арматурный (Московская область)	КДР латунь	шт	796		37I222	0,00I3	2										
5		Кран Маевского. Краснокутский арматурный завод.		шт	796		37I222	0,00I	4										

Главный инженер проекта Соловьев

Заказчик _____ (подпись)

Руководитель комплектующей организации _____ (подпись)

Утверждаю
.....
« »..... ...19 г.

903-I-211.84 Ал.IX

19451-10

Форма | Код
0801028

ЗАКАЗНАЯ СПЕЦИФИКАЦИЯ ВКСI от №
на I листах

(проектная организация-генеральный проектировщик)

(проектная организация-разработчик) ГПИ "Горьковский Сантехпроект"

(министерство (ведомство) заказчика)

(производственное объединение (главное управление, управление) министерства (ведомства)

(заказчик-застройщик)

(стройка)

(комплектующая организация)

(Госснаб союзной республики (главное территориальное управление Госснаба СССР)

(характер строительства (новое, расширение, реконструкция, техническое перевооружение)

(наименование объекта (производственной мощности)

(мощность пускового комплекса)

(срок ввода объекта (мощности) в эксплуатацию)

(часть (раздел) проекта) Водоснабжение и канализация

(наименование вида оборудования, изделия и материалов, поставляемых заказчиком (по ВКГ ОКП)

Оборудование

№ п/п	№ позиции по технологической схеме	Наименование и техническая характеристика основного и комплектующего оборудования, приборов, арматуры материалов, кабельных и др изделий. Завод-изготовитель (для импортного оборудования — страна, фирма)	Тип, марка, каталог, № чертежа, № опросного листа, материал оборудования	Ед изм наименование	Ед изм код	Код завода-изготовителя	Код оборудования, изделий, материалов	Цена единицы (тыс руб)	Потребность по проекту	в т ч на пусковой комплекс	Ожидаемое наличие на 01 01 19 .г	в т ч на пусковой комплекс	Заявленная потребность на 19....г.	Согласованный объем потребности Всего	в том числе по срокам I	II	III	IV	стоимость всего (тыс. руб.)
1	2	3	4	5	6	7	8	9	10	11	12		13	14	15	16	17	18	19
I		Центробежный погружной электронасос Q=I6 м3/час, H=I5м, N=2 квт, n=2900 об/мин. ПО "Молдавгидромаш" г. Кишинев	ГНОМ-I6-I5-У5	шт	796		363I8I	0,45	I										

Главный инженер проекта Соловьев Заказчик (подпись) Руководитель комплектующей организации (подпись)

Утверждаю

903-I-2ИОМ.IX

« » ... 19 г

19451-10

Форма

Код 0801028

ЗАКАЗНАЯ СПЕЦИФИКАЦИЯ ВКС2

на 2 листах

от

№

(проектная организация-генеральный проектировщик)

(проектная организация-разработчик) ГПИ "Горьковский Сантехпроект

(министерство (ведомство) заказчика)

(производственное объединение (главное управление, управление) министерства (ведомства)

(заказчик-застройщик)

(стройка)

(комплектующая организация)

(Госснаб союзной республики (главное территориальное управление Госснаба СССР)

(характер строительства (новое, расширение, реконструкция, техническое перевооружение)

(наименование объекта (производственной мощности)

(мощность пускового комплекса)

(срок ввода объекта (мощности) в эксплуатацию)

(часть (раздел) проекта) Водоснабжение и канализация

(наименование вида оборудования, изделия и материалов, поставляемых заказчиком (по ВКГ ОКП)

Арматура

№ п/п	№ позиции по технологической схеме	Наименование и техническая характеристика основного и комплектующего оборудования, приборов, арматуры, материалов, кабельных и др изделий. Завод-изготовитель (для импортного оборудования — страна, фирма)	Тип, марка, каталог, № чертежа, № опросного листа материал оборудования	Ед изм наименование	Ед изм код	Код завода-изготовителя	Код оборудования, изделий, материалов	Цена единицы (тыс руб)	Потребность по проекту	В т. ч на пусковой комплекс	Ожидаемое наличие на 01 01 19 г. всего	Ожидаемое наличие на 01 01 19 г. в т. ч на пусковой комплекс	Заявленная потребность на 19...г	Согласованный объём потребности всего	Согласованный объём потребности в том числе по срокам I	II	III	IV	стоимость всего (тыс. руб)
1	2	3	4	5	6	7	8	9	10	11	12		13	14	15	16	17	18	19
I		Вентиль запорный муфтовый Ру=I0 кгс/см2 Ø I5	I5ч8р2	шт	796		3722II	0,00I	2										
2		То же, Ру=I0 кгс/см2 Ø 25	-"-	-"-	796		3722I2	0,00I	7										
3		То же, Ру=I0 кгс/см2 Ø 32. Уральский арматурный им. В.И.Ленина, (Казахская ССР)	-"-	-"-	796		3722I3	0,002	2										

Заказчик-застройщик
Стройка
Объект строительства

903-I-211.87 Ал.IX

Продолжение заказной спецификации № ВКС2

19451-10 лист № 2

№ п/п	№ позиции по технологической схеме	Наименование и техническая характеристика основного и комплектующего оборудования, приборов, арматуры, материалов, кабельных и др изделий. Завод-изготовитель (для импортного оборудования — страна, фирма)	Тип, марка, каталог, № чертежа, № опросного листа, материал оборудования	Ед. изм. наименование	Ед. изм. код	Код завода-изготовителя	Код оборудования, изделий, материалов	Цена единицы (тыс. руб.)	Потребность по проекту	В т. ч. на пусковой комплекс	Ожидаемое наличие на 01 01. 19... г	в т. ч. на пусковой комплекс	Заявленная потребность на 19... г.	Согласованный объём потребности: Всего	в том числе по срокам: I	II	III	IV	стоимость всего (тыс. руб.)
1	2	3	4	5	6	7	8	9	10	11	12		13	14	15	16	17	18	19
4		Вентиль запорный муфтовый Ру=I6 кгс/см2 Ø 32	I5ч8п2	шт	796		372I3	0,00I4	I										
5		То же, Ру=I6 кгс/см2 Ø 20 Учреждение 93-3в8/89 (г. Днепропетровск)	-"-	-"-	796		372I3	0,00I	I										
6		Кран водоразборный Ø I5	ГОСТ 20275-74	-"-	796		372221	0,00I	I										
7		Задвижка параллельная с выдвижным шпинделем фланцевая с ответными фланцами Ру=I0 кгс/см2, Ø I00. ПО "Тульэлектропривод"	30ч6бр	-"-	796		372II0	0,0I2	3										

Главный инженер проекта Соловьев Заказчик (подпись) Руководитель комплектующей организации (подпись)

Утверждаю

903-I-211.84 Ал. IX

(104)

19451-10

Форма

Код 0801028

«..» ...19 г.

ЗАКАЗНАЯ СПЕЦИФИКАЦИЯ ВКСЗ

на I листах

от №

(проектная организация-генеральный проектировщик)

(проектная организация-разработчик) ГПИ "Горьковский Сантехпроект"

(министерство (ведомство) заказчика)

(производственное объединение (главное управление, управление) министерства (ведомства)

(заказчик-застройщик)

(стройка)

(комплектующая организация)

(Госснаб союзной республики (главное территориальное управление Госснаба СССР)

(характер строительства (новое, расширение, реконструкция, техническое перевооружение)

(наименование объекта (производственной мощности)

(мощность пускового комплекса)

(срок ввода объекта (мощности) в эксплуатацию)

(часть (раздел) проекта) Водоснабжение и канализация

(наименование вида оборудования, изделия и материалов, поставляемых заказчиком (по ВКГ ОКП)

Контрольно-измерительные приборы

№ п/п	№ позиции по технологической схеме	Наименование и техническая характеристика основного и комплектующего оборудования, приборов, арматуры, материалов, кабельных и др. изделий. Завод-изготовитель (для импортного оборудования — страна, фирма)	Тип, марка, каталог, № чертежа, № опросного листа материал оборудования	Ед. изм. наименование	Ед. изм. код	Код завода-изготовителя	Код оборудования, изделий, материалов	Цена единицы (тыс. руб.)	Потребность по проекту	В т. ч. на пусковой комплекс	Ожидаемое наличие на 01.01.19 г. в т. ч. на пусковой комплекс	Заявленная потребность на 19...г	Согласованный объём потребности: Всего	в том числе по срокам I	II	III	IV	Стоимость всего (тыс. руб.)
1	2	3	4	5	6	7	8	9	10	11	12	13	14	15	16	17	18	19
I		Манометр показывающий общего назначения. Манометровый завод г.Томск	ОБМ-I	шт	796		42I2I0	0,003	I									
2		Счетчик холодной воды турбинный. Приборостроительный завод г.Луцк	ВТ-80	шт	796		42I302	0,026	I									

Главный инженер проекта Соловьев Заказчик (подпись) Руководитель комплектующей организации (подпись)

gost.e-ecolog.ru