ТИПОВОЙ ПРОЕКТ

903-1-211.84

ПОЛНОСБОРНАЯ КОТЕЛЬНАЯ С 6 МЕХАНИЗИРОВАННЫМИ КОТЛОАГРЕГАТАМИ БРАТСК-1

ДЛЯ СЕЛЬСКОХОЗЯЙСТВЕННОГО СТРОИТЕЛЬСТВА

ТОПЛИВО — КАМЕННЫЕ И БУРЫЕ УГЛИ

АЛЬБОМ V

ИНДУСТРИАЛЬНЫЕ СТРОИТЕЛЬНЫЕ КОНСТРУКЦИИ И ИЗДЕЛИЯ

ЖЕ1-06

вып 2-55

Привязан

И В №

gost.e-ecolog.ru

ТИПОВОЙ ПРОЕКТ

903-1-211.84

ПОЛНОСБОРНАЯ КОТЕЛЬНАЯ С 6 МЕХАНИЗИРОВАННЫМИ КОТЛОАГРЕГАТАМИ БРАТСК-1

ДЛЯ СЕЛЬСКОХОЗЯЙСТВЕННОГО СТРОИТЕЛЬСТВА

ТОПЛИВО — КАМЕННЫЕ И БУРЫЕ УГЛИ

СОСТАВ ПРОЕКТА

№ альбомов	Наименование альбомов
I	Тепломеханическая часть Сборочные чертежи. Трубопроводы.
II	Тепломеханическая часть Топливоподача и шлакозолоудаление.
III ч.1,2	Чертежи нетиповых конструкций
IV	Архитектурно-строительная часть.
V	Индустриальные строительные конструкции и изделия.

№ альбомов	Наименование альбомов
VI	Электротехническая часть.
VII	Контроль и регулирование.
VIII	Санитарно-техническая часть.
IX	Заказные спецификации.
X	Технико-экономическая часть и сметы. Книги 1,2.
XI	Ведомости потребности в материалах.

ПРИМЕНЕННЫЕ МАТЕРИАЛЫ:

Типовой проект 907-2-247 альбом I, II — Металлические трубы для отвода дымовых газов с температурой до +350°С с надземным примыканием газоходов на отметке +0.500 м. Поставщик: ЦИТП г. Москва

Типовой проект 704-1-1-163.83 Альбомы I, III, V, IX, X, XI — Резервуар стальной горизонтальный для нефтепродуктов ёмк. 75 м³. Поставщик: Казахский филиал ЦИТП г. Алма-Ата.

Типовой проект 901-4-58-83 Ал. I, II, IV, V — Резервуар для воды ёмк. 250 м³ железобетонный прямоугольный заглубленный из сборных унифицированных конструкций заводского изготовления. Поставщик: Тбилисский филиал ЦИТП

Утверждён МСХ СССР Приказ № 10-3Г от 11.03.84г и введён в действие ВО Союзсантехпроект приказ № 92 от 24.05.84г.

АЛЬБОМ V

Разработан
Государственным проектным институтом
Горьковский Сантехпроект
Гавпромстройпроекта
Госстроя СССР

Главный инженер — Ю.П. Фалалеев
Главный инженер проекта — В.П. Соловьев

Инв №

Привязан

19451-06 2

Альбом I

Типовой проект 903-1-

Содержание альбома (начало)

Обозначение	Наименование	Примечан.
	Содержание альбома (начало)	стр.2
	Содержание альбома (окончание)	3
КЖИ-ТТ1	Технические требования к изготовлению сборных железобетонных конструкций	4
КЖИ-ТТ2	Технические требования по изготовлению арматурных и закладных изделий	5
КЖИ-СК3-72-4; СК3-72-5	Колонна СК3-72-4; СК3-72-5	6
КЖИ-СК3-66-4; СК3-66-5	Колонна СК3-66-4; СК3-66-5	7
КЖИ-СК3-72-4а; СК3-72-5а	Колонна СК3-72-4а; СК3-72-5а	8
КЖИ-СК3-72-4б; СК3-72-5б	Колонна СК3-72-4б; СК3-72-5б	9
КЖИ-СК3-72-4в; СК3-72-5в	Колонна СК3-72-4в; СК3-72-5в	10
КЖИ-СК3-72-42; СК3-72-52	Колонна СК3-72-42; СК3-72-52	11
КЖИ-СК3-66-4а; СК3-66-5а	Колонна СК3-66-4а; СК3-66-5а	12
КЖИ-СК3-66-4б; СК3-66-5б	Колонна СК3-66-4б; СК3-66-5б	13
КЖИ-СК3-66-4в; СК3-66-5в	Колонна СК3-66-4в; СК3-66-5в	14
КЖИ-СК3-36-2а; СК3-36-2б	Колонна СК3-36-2а; СК3-36-2б	15
КЖИ-СК3-54-3а	Колонна СК3-54-3а	16
КЖИ- 2БО12-3В-а / 2БО12-4В-а	Балки покрытия 2БО12-38-а; 2БО12-48-а	17
КЖИ-ПСДБО.12.30-П-4; ПСДБО.12.40-П-4	Стеновая панель ПСДБО.12.30-П-4; ПСДБО.12.40-П-4	18
КЖИ-ПСДБО.12.20-П-4; ПСДБО.12.25-П-4; ПСДБО.12.30-П-4	Стеновая панель ПСДБО.12.20-П-4; ПСДБО.12.25-П-4; ПСДБО.12.30-П-4	19
КЖИ-ПСДБО.12.20-П-1; ПСДБО.12.25-П-1; ПСДБО.12.30-П-1; ПСДБО.12.40-П-1	Стеновая панель ПСДБО.12.20-П-1; ПСДБО.12.25-П-1; ПСДБО.12.30-П-1; ПСДБО.12.40-П-1	20
КЖИ-ПСДБО.12.30-П-4; ПСДБО.12.40-П-4	Стеновая панель ПСДБО.12.30-П-4; ПСДБО.12.40-П-4	21
КЖИ-ПСДБО.12.30-П-УП; ПСДБО.12.40-П-УП	Стеновая панель ПСДБО.12.30-П-УП; ПСДБО.12.40-П-УП	22
КЖИ-ПСДБО.9.20-П-1; ПСДБО.9.25-П-1; ПСДБО.9.30-П-1	Стеновая панель ПСДБО.9.20-П-1; ПСДБО.9.25-П-1; ПСДБО.9.30-П-1	23
КЖИ-ПСДБО.6.20-П-1; ПСДБО.6.25-П-1; ПСДБО.6.30-П-1	Стеновая панель ПСДБО.6.20-П-1; ПСДБО.6.25-П-1; ПСДБО.6.30-П-1.	24
КЖИ-ПСДБО.12.20-П-3; ПСДБО.12.25-П-3; ПСДБО.12.30-П-3; ПСДБО.12.40-П-3	Стеновая панель ПСДБО.12.20-П-3; ПСДБО.12.25-П-3; ПСДБО.12.30-П-3; ПСДБО.12.40-П-3	25
КЖИ-ПСД30.12.20-П-1; ПСД30.12.25-П-1; ПСД30.12.30-П-1	Стеновая панель ПСД30.12.20-П-1; ПСД30.12.25-П-1; ПСД30.12.30-П-1	26
КЖИ-ПСД12.12.20-П-1; ПСД12.12.25-П-1; ПСД12.12.30-П-1; ПСД12.12.40-П-1	Стеновая панель ПСД12.12.20-П-1; ПСД12.12.25-П-1; ПСД12.12.30-П-1; ПСД12.12.40-П-1	27
КЖИ-ПСД6.12.20-П-1; ПСД6.12.25-П-1; ПСД6.12.30-П-1; ПСД6.12.40-П-1	Стеновая панель ПСД6.12.20-П-1; ПСД6.12.25-П-1; ПСД6.12.30-П-1; ПСД6.12.40-П-1	28
КЖИ-ПСДБО.12.20-П-2; ПСДБО.12.25-П-2; ПСДБО.12.30-П-2	Стеновая панель ПСДБО.12.20-П-2; ПСДБО.12.25-П-2; ПСДБО.12.30-П-2	29
КЖИ-ПСДБО.12.20-П-1а; ПСДБО.12.25-П-1а; ПСДБО.12.30-П-1а	Стеновая панель ПСДБО.12.20-П-1а; ПСДБО.12.25-П-1а; ПСДБО.12.30-П-1а	30
КЖИ-ПСДБО.12.20-П-1б; ПСДБО.12.25-П-1б; ПСДБО.12.30-П-1б	Стеновая панель ПСДБО.12.20.П-1б; ПСДБО.1225-П-1б; ПСДБО.12.30-П-1б	31
КЖИ-ПСДБО.12.30-П-УПа; ПСДБО.12.40-П-УПа	Стеновая панель ПСДБО.12.30-П-УПа; ПСДБО.12.40-П-УПа	32
КЖИ-ПСДБО.12.20-П-1в; ПСДБО.12.25-П-1в; ПСДБО.12.30-П-1в.	Стеновая панель ПСДБО.12.20-П-1в; ПСДБО.12.25-П-1в; ПСДБО.12.30-П-1в.	33
КЖИ- 1ПГ-4АIIVТ-а / 1ПГ-5АIIVТ-а	Плита 1ПГ-4АIIVТ-а; 1ПГ-5АIIVТ-а	34
КЖИ- 1ПВУ-4АIIVТ-а / 1ПВУ-5АIIVТ-а	Плита 1ПГ4-4АIIVТ-а; 1ПВУ-5АIIVТ-а	35
КЖИ- 1ПГ-4АIIVТ-б / 1ПГ-5АIIVТ-б	Плита 1ПГ-4АIIVТ-б; 1ПГ-5АIIVТ-б	36
КЖИ- 1ПГ-4АIIVТ-в / 1ПГ-5АIIVТ-в	Плита 1ПГ-4АIIVТ-в; 1ПГ-5АIIVТ-в	37
КЖИ- ПГБ-1 / 1,5х6 — 2	Панель перегородки ПГБ-1 / 1,5х6 — 2	38
КЖИ- ПГБ-1 / 1,5х6 — 1; ПГБ-2 / 1,5х6 — 1	Панель перегородки ПГП-1 / 1,5х6 — 1; ПГБ-2 / 1,5х6 — 1	39
КЖИ- ПГБ-2 / 1,5х3 — 1	Панель перегородки ПГБ-2 / 1,5х3 — 1	40

Взам. инв.№

Подп. и дата

Инв. № подл.

Привязан:

Инв. №

Содержание альбома (окончание)

Альбом V

Типовой проект 903-1-

Обозначение	Наименование	Примечание
КЖИ-Л5д-8а, Л7д-8а	Лотки Л5д-8а, Л7д-8а	стр 41
КЖИ-ЛТ1а-9-12а	Лоток ЛТ1а-9-12а	42
КЖИ-СК3-66-4-100	Каркас пространственный КП-1	43
КЖИ-СК3-66-5-100	Каркас пространственный КП-2	
КЖИ-СК3-72-4-100	Каркас пространственный КП-3	44
КЖИ-СК3-72-5-100	Каркас пространственный КП-4	
КЖИ-СК3-66-4-010	Каркас плоский КР1	45
КЖИ-СК3-66-5-010	Каркас плоский КР2	
КЖИ-СК3-72-4-010	Каркас плоский КР3	46
КЖИ-СК3-72-5-010	Каркас плоский КР4	
КЖИ-ФОм4-020	Каркас плоский КР5	47
КЖИ-РКм1-010	Каркас плоский КР6	
КЖИ-РКм1-010-01	Каркас плоский КР7	48
КЖИ-РКм1-020	Каркас плоский КР8	
КЖИ-РКм1-020	Каркасы плоские КР9, КР10	49
КЖИ-Фм1-010	Сетка арматурная С1	
КЖИ-Фм2-010	Сетка арматурная С2	50
КЖИ-ФОм4-010	Сетка арматурная С3	
КЖИ-РКм1-030	Сетка арматурная С4	51
КЖИ-РКм1-040	Анкер А1	
КЖИ-МН1	Изделие закладное МН1	52
КЖИ-МН2	Изделие закладное МН2	
КЖИ-МН3	Изделие закладное МН3	53
КЖИ-МН4	Изделие закладное МН4	
КЖИ-УМ1-010	Изделие закладное МН5	54
КЖИ-УМ2-010	Изделие закладное МН6	

Обозначение	Наименование	Примечание
КЖИ-$\frac{ПГБ-1}{15\times60}$-1-010	Изделие закладное МН7	55
КЖИ-СК3-66-4б-010	Изделие закладное МН8	
КЖИ-СК3-72-4б-010	Изделие закладное МН9	56
КЖИ-МН10	Изделие закладное МН10	
КЖИ-МН11	Изделие закладное МН11	57
КЖИ-ПСД60 1240-П-3-010	Изделие закладное МН12	
КЖИ-Л5д-8а, Л7д-8а-010	Изделие закладное МН13	58
КЖИ-ЛТ1а-9-12а-010	Изделие закладное МН14	
КЖИ-МН15	Изделие закладное МН15	59
КЖИ-ФОм1-010	Рамка РМ1	
КЖИ-Р1	Решетка Р1	60
КЖИ-Р2	Решетка Р2	
КЖИ-Р3	Решетка Р3	61
КЖИ-СФ1	Стойка фахверка СФ1	
КЖИ-СМ1	Стойка СМ1	62
КЖИ-МС6	Соединительный элемент МС6	
КЖИ-Т1	Траверса Т1	53
КЖИ-КН1	Консоль КН1	
КЖИ- ПСД9 30 20-П-1, ПСД9 30 25-П-1, ПСД9 30 30-П-1	Стеновая панель ПСД9 30 20-П-1, ПСД9 30 25-П-1, ПСД9 30 30-П-1	64
КЖИ- ПСД 21 30 20-П-1, ПСД 21 30 25-П-1, ПСД 21 30 30-П-1	Стеновая панель ПСД 21 30 20-П-1, ПСД 21 30 25-П-1, ПСД 21 30 30-П-1	65

Взам. инв. №

Подп. и дата

Инв. № подл.

Инв №

Привязан.

1 Все сборные железобетонные конструкции; кроме указанных в п 2, изготовлять по указаниям соответствующих серий с установкой дополнительных закладных элементов по данному альбому.

2 Колонны СК3-72-4, СК3-72-5; СК3-66-4; СК3-66-5 изготовлять в опалубке колонн СК3-72-3; СК3-66-3 согласно указаниям серии 1.823-1 вып 2
Армирование выполнять по приведенным в альбоме чертежам.
Закладные элементы М4-10-4 для крепления стеновых панелей приварить к пространственному арматурному каркасу.

3 Прокат закладных изделий колонн, балок и плит покрытия для расчетной зимней температуры от -30°С до -40°С принять из стали ВСт3пс6

4 Арматура сварных каркасов стеновых панелей принята из стали класса А III марки 35ГС; для монтажных петель предусмотрена горячекатанная арматурная сталь класса А I марки ВСт3сп2; для закладных изделий прокат принят согласно ТУ 14-1-3023-80 из стали марок: ВСт3кп 2-1 для $t_{нв}$ выше -30°С и ВСт3пс6-1 для $t_{нв}$ ниже -30°С.

5 В панелях стен и перегородок с отверстиями арматуру сеток вырезать по месту и приварить к обрамлению отверстий.

6 Закладные изделия стеновых панелей должны быть защищены от коррозии цинковым покрытием толщиной 150 мкм по указаниям СНиП III-23-76, Защита строительных конструкций и сооружений от коррозии.

7 Риски разбивочных осей и знак ориентации на колоннах нанести несмываемой краской..

8 Указания по складированию конструкций смотри в соответствующих сериях и главах СНиП.

Инв № подл | Подп и дата | Взам инв №

Нач отд	Морунов		Т.П.903-1-211.84 -КЖИ-ТТ1		
Н контр	Погорельский		Технические требования по изготовлению сборных железобетонных конструкций	Стадия	Лист	Листов
Гл спец	Марков			Р		1
Рук гр	Катаева			Госстрой СССР ГПИ Горьковский ГАНТЕХПРОЕКТ		
Ст инж	Колесова					
Инж	Лошманова					

1. Плоские арматурные изделия изготовлять при помощи контактной точечной электросварки по ГОСТ 14098-68. Сварку каркасов и сеток производить во всех точках пересечения стержней.

2. Соединения плоских каркасов в пространственные выполнять с помощью дуговой сварки.

3. Сварку производить согласно ГОСТ 19292-73 „Соединения сварные элементов закладных деталей сборных железобетонных конструкций. Контактная автоматическая сварка плавлением. Основные типы и конструктивные элементы." и „Указаниям по сварке соединений арматуры и закладных изделий железобетонных конструкций." СН 393-78.

4. Арматурные и закладные изделия должны отвечать требованиям ГОСТ 10922-75 „Арматурные изделия и закладные детали сварные для железобетонных конструкций. Технические требования и методы испытаний".

5. Анкеры закладных изделий приварить к пластинам и прокату встав дуговой сваркой под слоем флюса на автоматах и полуавтоматах.

Отогнутые анкеры приварить дуговой ручной или рельефноточечной контактной сваркой.

Сварку пластин и проката между собой выполнять дуговой ручной электросваркой электродами типа Э42 по ГОСТ 9467-75, $h_ш$ = 4 мм, кроме оговоренных.

6. Сварку анкеров и пластин закладных изделий МН5, МН6 выполнять впритык многослойными кольцевыми швами $h_ш$ = 6 мм.

7. Материал пластин и проката — сталь марки ВСт3кп2 по ТУ 14-1-3023-80, кроме указанных в листе тл.903-1- -КЖИ-ТТ1. Материал анкеров — стержневая арматура классов AI, AIIIA III по ГОСТ 5781-82.

Альбом V

Типовой проект 903-1-

Инв.№ подл. | Подп. и дата | Взам.инв.№

Нач.отд	Мамонов		ТП 903-1-211.84 -КЖИ-ТТ2
Н.контр	Погорельский		Технические требования по изготовлению арматурных и закладных изделий
Гл.спец.	Марков		Стадия Р; Лист; Листов 1
Рук.гр.	Катаева		Госстрой СССР ГПИ Горьковский САНТЕХПРОЕКТ
Ст.инж.	Корсакова		
Инженер	Хаймонова		

19451-06 6

Альбом V

Типовой проект 903-1-

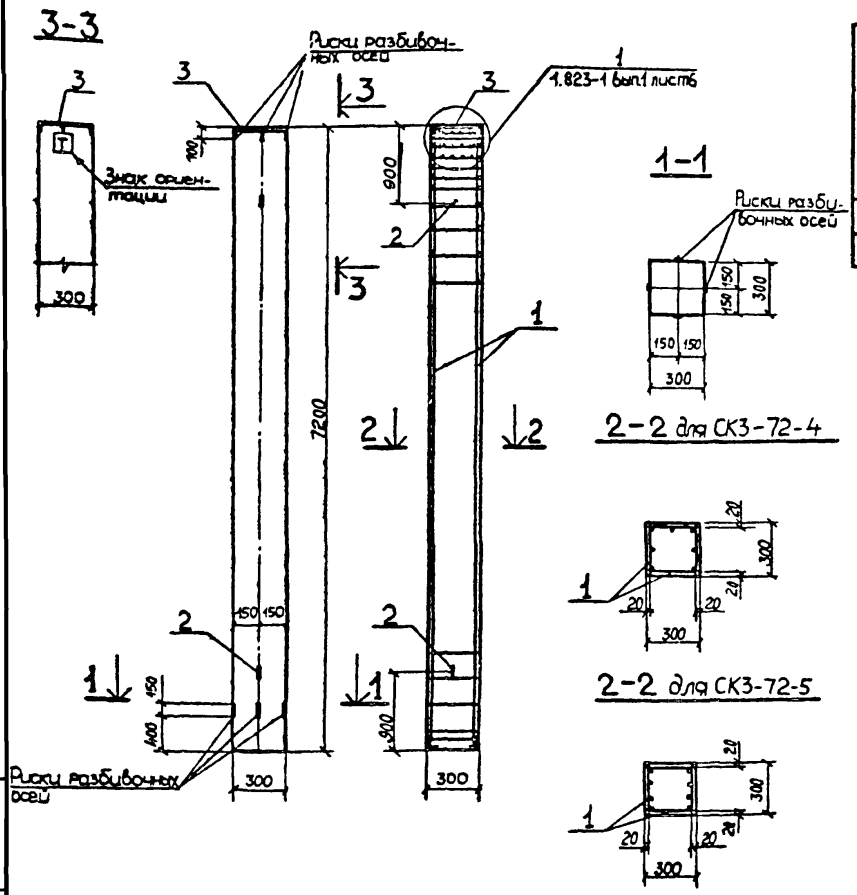

Ведомость расхода стали на элемент кг

Марка элемента	Изделия арматурные: Арматура класса AI ГОСТ 5781-82 Ø8	Ø16	Итого	AIII ГОСТ 5781-82 Ø25	Итого	Вр1 ТУ 14-4-659-75 Ø5	Итого	Прокат марки ВСт3кп2 ГОСТ 8510-72 L 45/9×8	Итого	Всего	Изделия закладные: Арматура класса AII ГОСТ 5781-82 Ø10	Итого	Прокат марки ВСт3кп2 ГОСТ 19903-74* 8-330	Итого	Всего	Общий расход
СК3-72-4	11.00	3.50	14.50	142.30	142.30	1.90	1.90	8.50	8.50	167.20	0.60	0.60	5.70	5.70	6.30	173.50
СК3-72-5	11.00	3.50	14.50	173.90	173.90	1.90	1.90	8.50	8.50	198.50	0.60	0.60	5.70	5.70	6.30	204.80

Формат	Зона	Поз	Обозначение	Наименование	Кол	Примеч
				Документация		
А2			Т.П.903-1-211.84 -КЖИ-Т Т1	Технические требования к изготовлению сборных железобетонных конструкций		
				СК3-72-4		
				Сборочные единицы		
А1		1	Т.П903-1-211.84-КЖИ-СК3-72-4-100	Каркас пространственный КП3	1	163.66 кг
		2	1.823-1 Вып.2 лист 24	Монтажная петля поз.22	2	1.72 кг
		3	1.823-1 Вып.2 лист 25	Деталь закладная М1	1	6.25 кг
				СК3-72-5		
А1		1	Т.П.903-1-211.84-КЖИ-СК3-72-5-100	Каркас пространственный КП4	1	195.22 кг
		2	1.823-1 Вып.2 лист 24	Монтажная петля поз.22	2	1.72 кг
		3	1.823-1 Вып.2 лист 25	Деталь закладная М1	1	6.25 кг

Техническая характеристика колонны

Марка колонны	Длина, мм	Масса кг	Марка бетона	Объем бетона м3	Расход стали, кг: Арматурная сталь	Закладные детали	Всего
СК3-72-4	7200	1620	200	0.65	167.2	6.3	173.5
СК3-72-5	7200	1620	200	0.65	198.5	6.3	204.8

Нач отд	Моруно3	
Н контр	Логорельский	
Гл спец	Марков	
Рук гр	Катаева	
Ст инж	Колесова	

Т.П. 903-1-211.84 -КЖИ-СК3-72-4, СК3-72-5

Колонна СК3-72-4; СК3-72-5

Стадия	Масса	Масштаб
Р		
Лист	Листов 1	

Госстрой СССР ГПИ Горьковский САНТЕХПРОЕКТ

Инв.№ подл. | Подп. и дата | Взам.инв.№

Альбом V

Типовой проект 903-1-

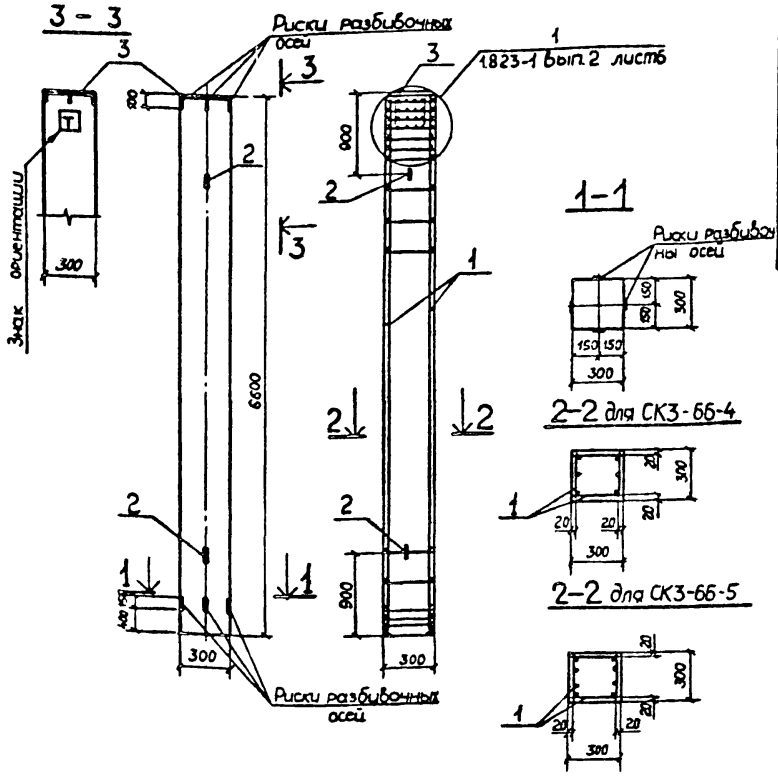

Ведомость расхода стали на элемент, кг

Марка элемента	Изделия арматурные										Изделия закладные					Общий расход
	Арматура класса							Прокат марки		Всего	Арматура класса		Прокат марки		Всего	
	AI ГОСТ 5781-82			AIII ГОСТ 5781-82		Bp1 ТУ 14-4-659-75		ВСт3кп2 ГОСТ 8510-72*			AII ГОСТ 5781-82		ВСт3кп2 ГОСТ 19903-74*			
	Ø8	Ø16	Итого	Ø25	Итого	Ø5	Итого	L 45/9×8	Итого		Ø10	Итого	-300×8	Итого		
СК3-66-4	10.1	3.5	13.6	128.4	128.4	1.9	1.9	8.5	8.5	152.4	0.60	0.60	5.70	5.70	6.30	158.7
СК3-66-5	10.1	3.5	13.6	155.4	155.4	1.9	1.9	8.5	8.5	179.4	0.60	0.60	5.70	5.70	6.30	185.7

Формат	Зона	Поз	Обозначение	Наименование	Кол	Примеч.
				Документация		
			Т.П.903-1-2.11.84 -КЖИ-ТТ1	Технические требования к		
				изготовлению сборных же-		
				лезобетонных конструкций		
				СК3-66-4		
				Сборочные единицы		
11		1	Т.П.903-1-2.11.84 КЖИ-СК3-66-4-100	Каркас пространственный КП1	1	148,92 кг
		2	1.823-1 Вып2 лист24	Монтажная петля ,ПО3.22	2	1.72 кг
		3	1.823-1 Вып 2 лист 25	Деталь закладная М1	1	6.25 кг
				СК3-66-5		
				Сборочные единицы		
11		1	Т.П.903-1-2.11.84-КЖИ-СК3-66-5-100	Каркас пространственный КП2	1	175,86 кг
		2	1.823-1 Вып.2 лист 24	Монтажная петля ,поз.22	2	1.72 кг
		3	1.823-1 Вып. 2 лист 25	Деталь закладная М1	1	6.25 кг

Техническая характеристика колонны

Марка колонны	Длина, мм	Масса, кг	Марка бетона	Объем бетона	Расход стали кг		
					Арматурная сталь	Закладные изделия	Всего
СК3-66-4	6600	1485	200	0,59	152 4	6 3	158 7
СК3-66-5	6500	1485	200	0,59	179 4	6 3	185 7

Нач отд	Морунов		Т.П.903-1-2.11.84-КЖИ-СК3-66-4, СК3-66-5
Н контр	Погорельский		
Гл спец	Марков		Колонна СК3-66-4 ; СК3-66-5
Рук гр	Катаева		Стадия: Р; Масса; Масштаб
Чертил	Волкова		Лист; Листов 2
			Госстрой СССР ГПИ Гражданский ГАНТЕХПРОЕКТ

Взам инв №

Подп и дата

Инв № подл

13451-06

Альбом V

Типовой проект 903-1-

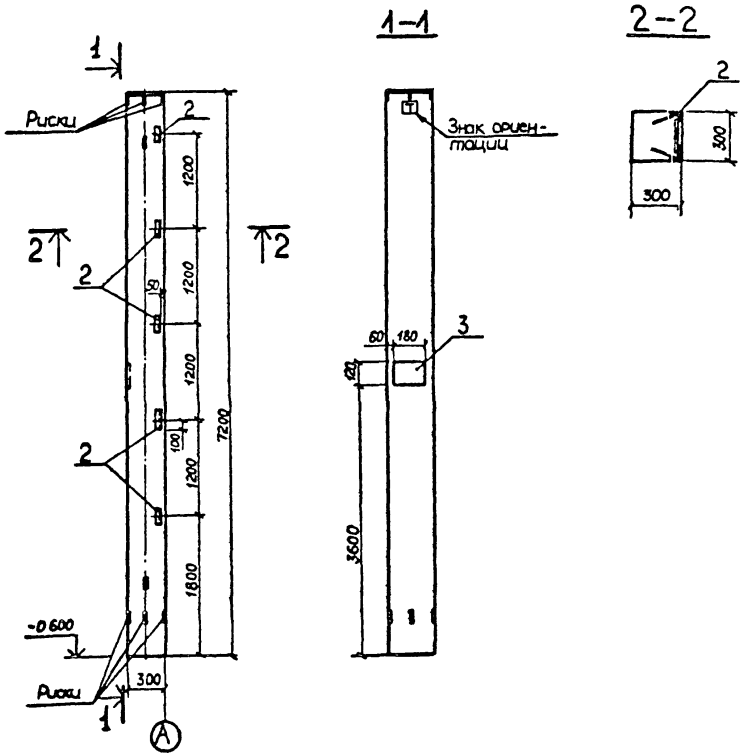

Ведомость расхода стали на дополнительные закладные изделия на один элемент, кг

Марка элемента	Изделия закладные							Всего
	Арматура класса				Прокат марки			
	А III				ВЕт3кп2			
	ГОСТ 5781-82				ГОСТ 19903-74	ГОСТ 3509-72		
	Ø8	Ø10		Итого	-120×8	L80×7	Итого	
СК3-72-4а	2.3	1.5		3.7	1.4	17.0	18.4	22.1
СК3-72-5а	2.3	1.5		3.7	1.4	17.0	18.4	22.1

Формат	Зона	Поз	Обозначение	Наименование		Кол	Примеч
				Документация			
12			Т.П.903-1-211.84 -КЖИ-ТТ1	Технические требования к изготовлению сборных железобетонных конструкций			
				Сборочные единицы			
				I-II ветровой район	III-IV ветровой район		
12		1	Т.П 903-1-211.84 КЖИ-СК3-72-4; СК3-72-5	Колонна СК3-72-4	Колонна СК3-72-5	1	
				Изделия закладные			
		2	1.400-6/76 вып.1	М4-10-4		5	
		3	3.400-6/76	МИ1-18		1	

Нач отд	Морунов	
Н контр	Погорельский	
Гл спец	Марков	
Рук гр	Катаева	
Чертежн	Волкова	

Т.П.903-1-211.84 -КЖИ-СК3-72-4а; СК3-72-5а

Колонна СК3-72-4а; СК3-72-5а

Стадия	Масса	Масштаб
Р		

Лист | Листов 1

Госстрой СССР
ГПИ Горьковский
САНТЕХПРОЕКТ

Инв № подл | Подп и дата | Взам инв №

Альбом V

Типовой проект 903-1-

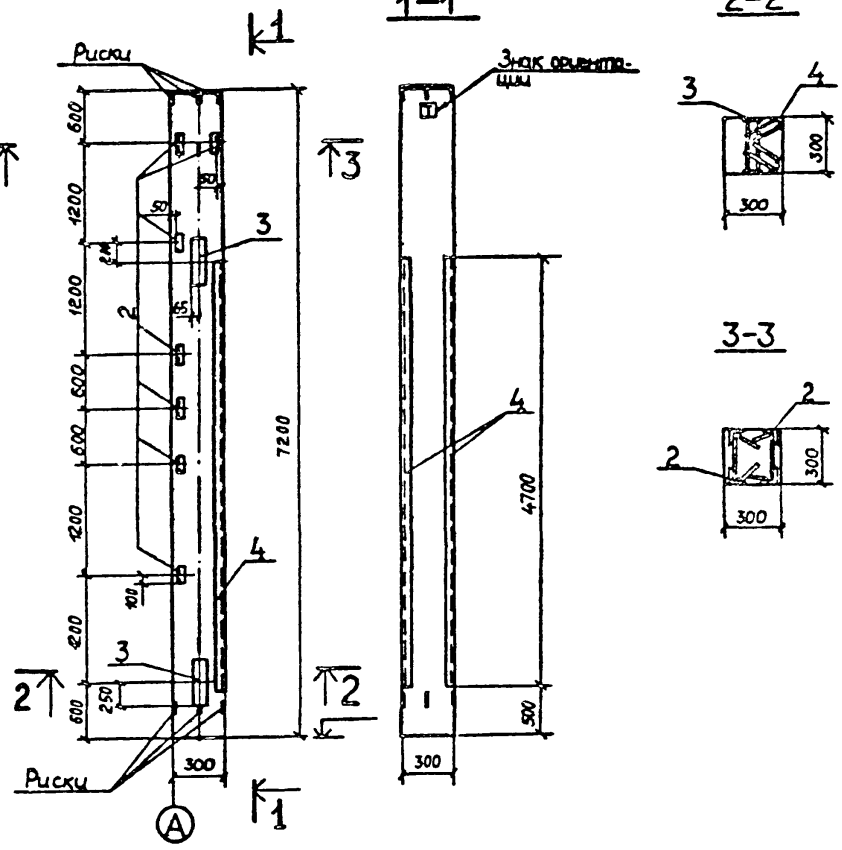

Ведомость расхода стали на дополнительные закладные изделия на один элемент, кг

Марка элемента	Изделия закладные								Всего
	Арматура класса AIII ГОСТ 5781-82				Прокат марки ВСт3кп2 ГОСТ 8509-72*		ГОСТ 19903-74*		
	Ø8	Ø10	Ø14	Итого	L80×7	L90×8	-130×12	Итого	
СК3-72-4б	2.8	18.82	2.72	24.34	23.8	102.46	12.2	138.46	162.8
СК3-72-5б	2.8	18.82	2.72	24.34	23.8	102.46	12.2	138.46	162.8

Формат	Зона	Поз.	Обозначение	Наименование		Кол.	Примеч.
				Документация			
12			Т.П.903-1-211.84 -КЖИ-ТТ1	Технические требования к изготовлению сборных железобетонных конструкций			
				Сборочные единицы			
				I-II ветровой район	III-IV ветровой район		
12		1	Т.П.903-1-211.84-КЖИ-СК3-72-4;СК3-72-5	Колонна СК3-72-4	Колонна СК3-72-5	1	
				Изделие закладное			
		2	1.400-6/76 Вып.1	М4-10-4		7	
11		3	Т.П.903-1-211.84-КЖИ-СК3-72-4б-010	МН9		2	
		4	3.400-6/76	МИ4-37		9,4	П.м

Нач.отд	Марунов	
Н.контр	Погорельский	
Гл.спец	Марков	
Рук.гр	Катаева	
Чертежи	Волкова	

Т.П.903-1-211.84 - КЖИ-СК3-72-4б;СК3-72-5б

Колонна СК3-72-4б; СК3-72-5б

Стадия	Масса	Масштаб
Р		
Лист	Листов 1	

Госстрой СССР ГПИ Горьковский ГАНТЕХПРОЕКТ

Инв. № подл. | Подп. и дата | Взам. инв. №

19451-06 10

Альбом V

Типовой проект 903-1-

Взам. инв. №

Подп. и дата

Инв. № подл.

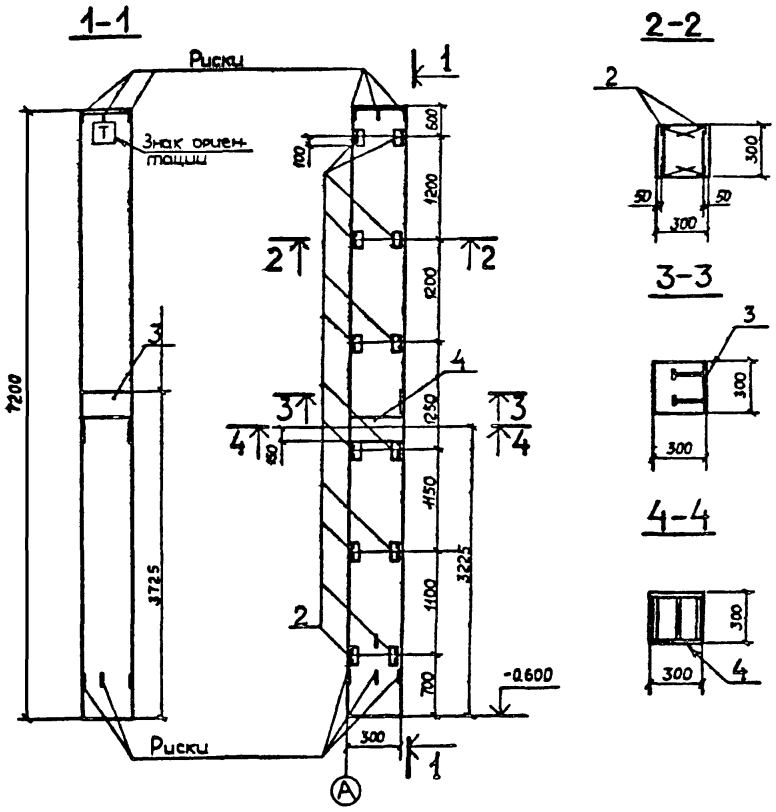

Ведомость расхода стали на дополнительные закладные изделия на один элемент, кг

Марка элемента	Изделия закладные									Всего
	Арматура класса AIII ГОСТ 5781-82				Прокат марки ВСт3кп2					
					ГОСТ 8509-72*	ГОСТ 19903-74*				
	Ø8	Ø10	Ø18	Итого	L80×7	-40×8	-290×8	-300×2	Итого	
СК3-72-4б	4.8	4.2	3.3	12.3	40.8	0.4	5.5	17.0	63.7	76.0
СК3-72-5б	4.8	4.2	3.3	12.3	40.8	0.4	5.5	17.0	63.7	76.0

Формат	Зона	Поз	Обозначение	Наименование	Кол	Примеч
				Документация		
12			ТП 903-1-211.84 -КЖИ-ТТ1	Технические требования к		
				изготовлению сборных желе-		
				зобетонных конструкций		
				Сборочные единицы		
				I-II ветровой район / III-IV ветровой район		
12		1	ТП.903-1-211.84 КЖИ-СК3-72-4; СК3-72-5	Колонна СК3-72-4 / Колонна СК3-72-5	1	
				Изделия закладные		
		2	1.400-6/76 Вып.1	М4-10-4	12	
		3	1.400-6/76 Вып.1	М0-1-7	1	
		4	т.п.903-1-211.84 КЖИ-СК3-66-4б-010	МН8	1	

Нач. отд	Морунов	
Н. контр	Погорельский	
Гл. спец	Марков	
Рук. гр	Катаева	
Стинж	Колесова	
Чертежн	Волкова	

Т.П.903-1-211.84 - КЖИ-СК3-72-4б; СК3-72-5б

Колонна СК3-72-4б; СК3-72-5б

Стадия	Масса	Масштаб
Р		
Лист	Листов 1	

Госстрой СССР ГПИ Горьковский ГАЗТЕХПРОЕКТ

19451-06 11

Альбом V

Типовой проект 903-1-

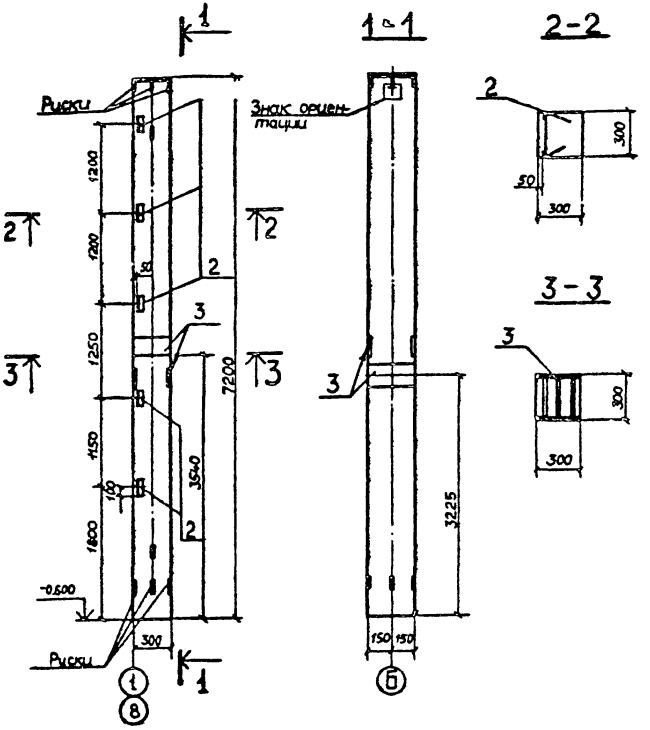

Ведомость расхода стали на дополнительные закладные изделия на один элемент, кг

Марка элемента	Изделия закладные									Всего
	Арматура класса A-III					Прокат марки ВСт3кп2				
	ГОСТ 5781-82					ГОСТ 8509-72		ГОСТ 19903-74		
	Ø8		Ø10	Ø18	Итого	L80×7		-300×12	Итого	
СК3-72-4г	2.0		1.5	6.6	10.1	17.0		34.0	51.0	61.1
СК3-72-5г	2.0		1.5	6.6	10.1	17.0		34.0	51.0	61.1

Формат	Зона	Поз.	Обозначение	Наименование		Кол.	Примеч.
				Документация			
12			Т.П. 903-1-211.84 -КЖИ-ТТ1	Технические требования к			
				изготовлению сборных желе			
				зобетонных конструкций			
				Сборочные единицы			
				I-II ветровой район	III-IV ветровой район		
12			Т.П. 903-1-211.84 КЖИ-СК3-72-4; СК3-72-5	Колонна СК3-72-4	Колонна СК3-72-5	1	
				Изделие закладное			
		2	1.400-6/76 Вып.1	М4-10-4		5	
		3	Т.П. 903-1-211.84 КЖИ-СК3-66-46-010	МН8		2	

Нач. отд	Марунов	
Н. контр	Погорельский	
Гл. спец.	Марков	
Рук. гр	Катаева	
Ст. инж.	Колесова	
Чертежн.	Волкова	

Т.П. 903-1-211.84 КЖИ-СК3-72-4г; СК3-72-5г

Колонна СК3-72-4г; СК3-72-5г

Стадия	Масса	Масштаб
Р		
Лист	Листов 1	

Госстрой СССР ГПИ Горьковский ГАЗТЕХПРОЕКТ

Инв. № подл. | Подп. и дата | Взам. инв. №

Альбом V

Типовой проект 903-1-

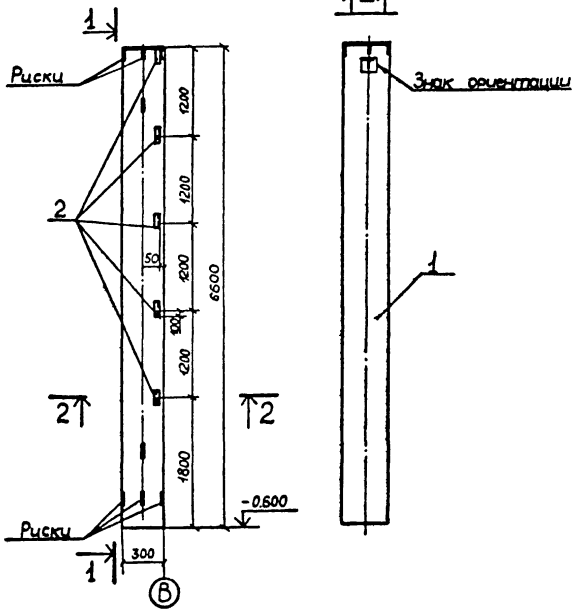

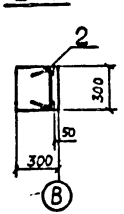

Ведомость расхода стали на дополнительные закладные изделия на один элемент, кг

Марка элемента	Изделия закладные								Всего
	Арматура класса					Прокат марки			
	A III					ВСт3кп2			
	ГОСТ 5781-82					ГОСТ 8509-72			
	Ø8		Ø10		Итого	Швеллер		Итого	
СК3-66-4а	2.0		1.5		3.5	17.0		17.0	20.5
СК3-66-5а	2.0		1.5		3.5	17.0		17.0	20.5

Формат	Зона	Поз.	Обозначение	Наименование	Кол.	Примеч.
				Документация		
12			Т.П. 903-1-211.84 - КЖИ - ТТ1	Технические требования к изготовлению сборных же лезобетонных конструкций		
				Сборочные единицы		
				I - II ветровой район / III - IV ветровой район		
12		1	Т.П.903-1-211.84 КЖИ-СК3-66-4; СК3-66-5	Колонна СК3-66-4 / Колонна СК3-66-5	1	
		2	1.400-6/76 Вып.1	Изделие закладное М4-10-4	5	

Нач. отд	Моруков		
Н. контр	Погорельский		
Гл. спец	Марков		
Рук. гр	Катаева		
Ст. инж	Колесова		
Чертежн	Волкова		

Т.П. 903-1-211.84 - КЖИ - СК3-66-4а; СК3-66-5а

Колонна СК3-66-4а; СК3-66-5а.

Стадия	Масса	Масштаб
Р		
Лист	Листов 1	

Госстрой СССР ГПИ Горьковский САНТЕХПРОЕКТ

Инв. № подл. | Подп. и дата | Взам. инв. №

19451-06 13

Типовой проект 903-1- Альбом V

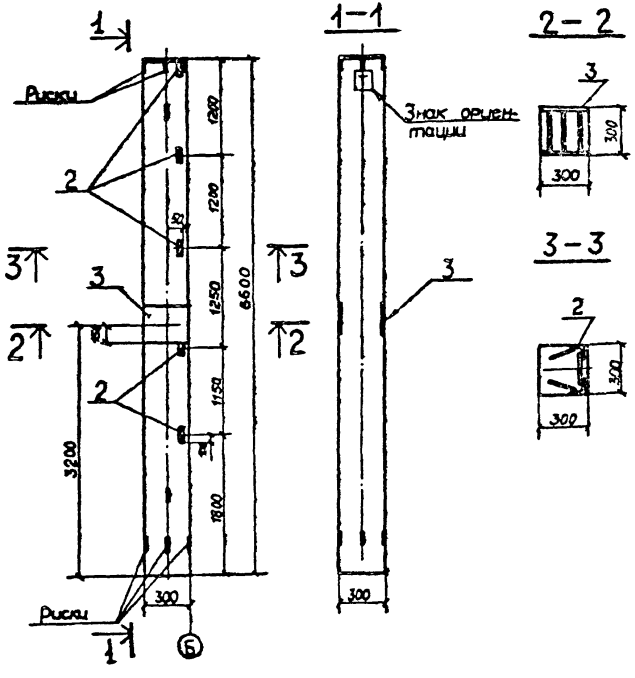

Ведомость расхода стали на дополнительные закладные изделия

Марка элемента	Изделия закладные							Всего
	Арматура класса AIII ГОСТ 5781-82				Прокат марки ВСт3кп2 ГОСТ 19903-74* ГОСТ 8509-72			
	Ø8	Ø10	Ø18	Итого	-300кг	-80кг	Итого	
СК3-66-4б	2.0	1.5	3.31	6.81	16.96	17.0	33.96	40.77
СК3-66-5б	2.0	1.5	3.31	6.81	16.95	17.0	33.98	40.77

Формат	Зона	Поз.	Обозначение	Наименование		Кол.	Примеч.
				Документация			
12			т.п. 903-1-211.84 - КЖИ-ТТ1	Технические требования к			
				изготовлению сборных железо			
				бетонных конструкций			
				Сборочные единицы			
				I - II ветровой район	III - IV ветровой район		
12		1	т.п 903-1-211.84 КЖИ-СК3-66-4; СК3-66-5	Колонна СК3-66-4	Колонна СК3-66-5	1	
				Изделия закладные			
		2	1.400-6/76 Вып.1	М4-10-4		5	
11		3	т.п. 903-1-211.84 КЖИ-СК3-66-4б-010	МН8		1	

Нач отд	Марунов		
Н контр	Логоревский		
Гл спец	Марков		
Рук гр	Катаева		
Ст инж	Колесова		
Чертежн	Волкова		

Т.п. 903-1-211.84 - КЖИ-СК3-66-4б; СК3-66-5б

Колонна СК3-66-4б; СК3-66-5б

Стадия	Масса	Масштаб
Р		
Лист	Листов 1	

Госстрой СССР Горьковский ГПИ ГАНТЕХПРОЕКТ

Инв. № подл. | Подп. и дата | Взам. инв. №

19451-06 14

Альбом V

Типовой проект 903-1-

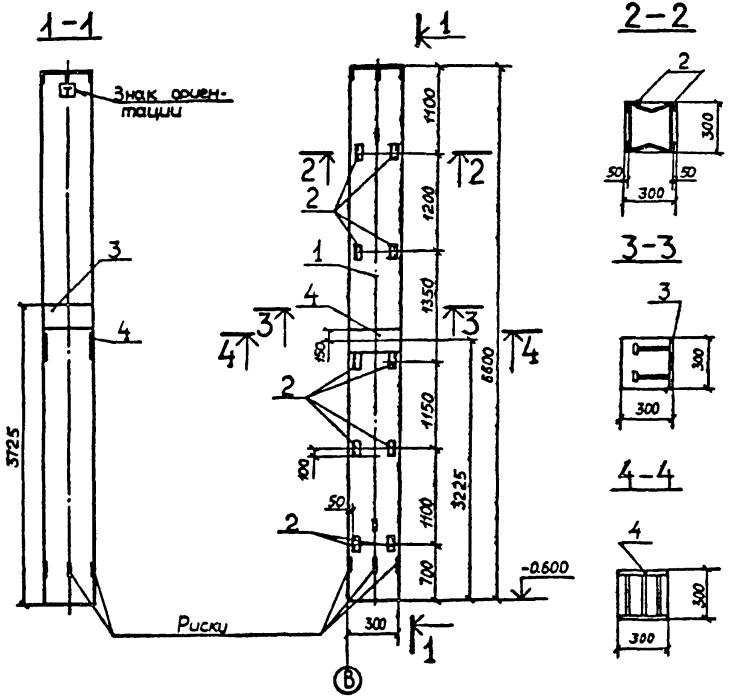

Ведомость расхода стали на дополнительные закладные изделия на один элемент, кг

Марка элемента	Изделия закладные								
	Арматура класса AIII				Прокат марки ВСт3кп2				Всего
	ГОСТ 5781-82				ГОСТ 8509-72	ГОСТ 19903-74*			
	Ø8	Ø10	Ø18	Итого	L80×7	-40×8	-290×8	-300×8	Итого
СК3-66-4Б	4.0	3.6	3.3	10.9	34.0	0.4	5.5	17.0	56.9	67.8
СК3-66-5Б	4.0	3.6	3.3	10.9	34.0	0.4	5.5	17.0	56.9	67.8

Формат	Зона	Поз.	Обозначение	Наименование	Кол.	Примеч.
				Документация		
12			Т.П.903-1-211.84 -КЖИ-ТТ1	Технические требования к		
				изготовлению сборных желе		
				зобетонных конструкций		
				Сборочные единицы		
				I-II ветровой район / III-IV ветровой район		
12		1	Т.П.903-1-211.84КЖИ-СК3-66-4; СК3-66-5	Колонна СК3-66-4 / Колонна СК3-66-5	1	
				Изделия закладные		
		2	1.400-6/76 вып.1	М4-10-4	10	
		3	1.400-6/76 вып.1	МО-1-7	1	
		4	Т.П.903-1-211.84КЖИ-СК3-66-4Б-010	МН8	1	

Нач.отд	Морунов	
Н.контр	Погорельский	
Гл.спец	Марков	
Рук.гр	Катаева	
Ст.инж.	Колесова	
Чертежн.	Волкова	

Т.П. 903-1-211.84 -КЖИ-СК3-66-4Б, СК3-66-5Б

Колонна СК3-66-4Б, СК3-66-5Б

Стадия	Масса	Масштаб
Р		
Лист	Листов 1	

Госстрой СССР ГПИ Горьковский САНТЕХПРОЕКТ

Инв.№ подл. | Подп. и дата | Взам.инв.№

19451-06 15

Альбом V

Типовой проект 903-1

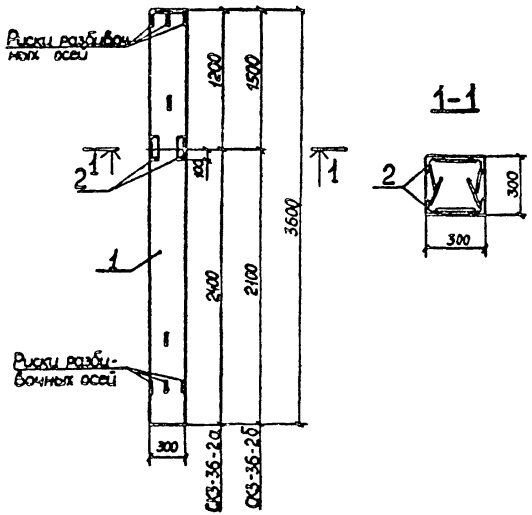

Ведомость расхода стали на дополнительные закладные изделия на один элемент, кг

Марка элемента	Изделия закладные							Всего
	Арматура класса A III				Прокат марки ВСт3кп2			
	ГОСТ 5781-82				ГОСТ 8509-72*			
	Ø8	Ø10		Итого	L80×7		Итог	
СК3-36-2а	0.8	0.6		1.4	6.8		6.8	8.2
СК3-36-2б	0.8	0.6		1.4	6.8		6.8	8.2

Формат	Зона	Поз.	Обозначение	Наименование	Кол.	Примеч.
				Документация		
			Т.П 903-1-211.84 - КЖИ-ТТ1	Технические требования к		
				изготовлению сборных		
				железобетонных конструкций		
				Сборочные единицы		
		1	1.823-1 вып.1	Колонна СК3-36-2	1	
		2	1.400-6/76 вып.1	Изделие закладное М4-10-4	2	

Инв. № подл. | Подпись и дата | Взам. инв. №

Нач. отд	Морунов	
Н. контр	Погорельский	
Гл. спец	Марков	
Рук. гр	Каптаева	
Чертежи	Волкова	

Т.П. 903-1-211.84 - КЖИ-СК3-36-2а, СК3-36-2б

Колонна СК3-36-2а, СК3-36-2б

Стадия	Масса	Масштаб
Р		
Лист	Листов 1	

Госстрой СССР ГПИ Горьковский ГАНТЕХПРОЕКТ

Альбом V

Типовой проект 903-1-

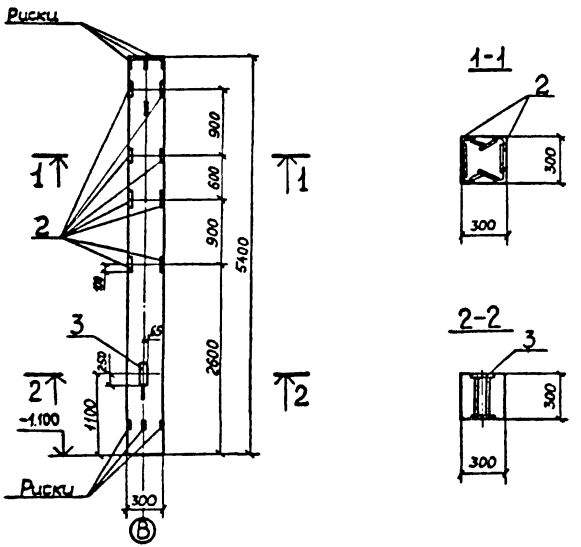

Ведомость расхода стали на дополнительные закладные изделия на один элемент, кг

Марка элемента	Изделия закладные							Всего
	Арматура класса				Прокат марки			
	A III				ВСт3кп2			
	ГОСТ 5781-82				ГОСТ 8509-72	ГОСТ 19903-74*		
	Ø8	Ø10	Ø14	Итого	L80x7-130		Итого	
СК3-54-3а	3.2	2.4	2.72	8.32	27.2	19.2	39.4	47.72

Формат	Зона	Поз.	Обозначение	Наименование	Кол.	Примеч.
				Документация		
12			Т.П.903-1-211.84 -КЖИ-ТТ1	Технические требования к		
				изготовлению сборных же-		
				лезобетонных конструкций		
				Сборочные единицы		
		1	1.823-1 вып.2	Колонна СК3-54-3	1	
				Изделия закладные		
		2	1.400-6/76 вып.1	М4-10-4	8	
11		3	Т.П.903-1-211.84КЖИ-СК3-72-46-010	МН9	1	

Нач.отд.	Морунов	
Н. контр.	Погорельский	
Гл.спец.	Марков	
Рук. гр.	Катаева	
Ст. инж.	Колесова	
Чертежн.	Волкова	

Т.П. 903-1-211.84-КЖИ-СК3-54-3а

Колонна СК3-54-3а

Стадия	Масса	Масштаб
Р		
Лист	Листов 1	

Госстрой СССР ГПИ Гражданпроект ГАНТЕХПРОЕКТ

Инв. № подл. | Подп. и дата | Взам. инв. №

Альбом V

Типовой проект 903-1-

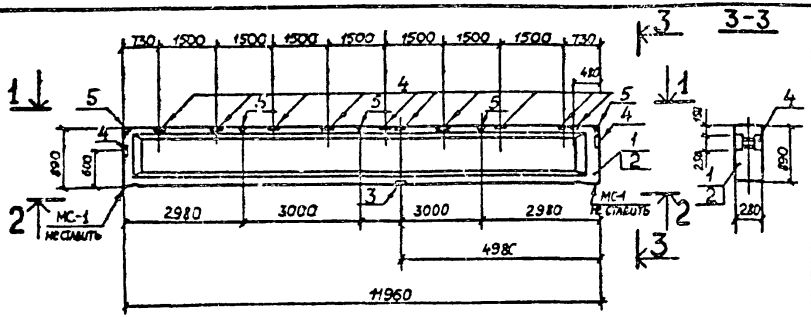

Формат	Зона	Поз.	Обозначение	Наименование		Кол.	Примеч.
				Документация			
12			Т.П. 903-1-211.84 - КЖИ-ТТ1	Технические требования к изготовлению сборных железобетонных конструкций			
				Сборочные единицы			
				I-II Снеговой район	III-IV Снеговой район		
		1,2	1.462-1 Вып.1	Балка 2Б012-3В	Балка 2Б012-4В	1	5000 кг
				Изделия закладные			
		3	1.400-6/76 Вып.1	М3-18-1		1	13,3 кг
		4	1.462-1 Вып.2	М2		12	6,4 кг
		5	1.462-1 Вып.2	М4-3-1		5	3,4 кг

Ведомость расхода стали на дополнительные закладные изделия, кг

Марка элемента	Закладные изделия													Всего
	Арматура класса								Прокат марки					
	AI			AII			AIII		ВСт3кп2					
	ГОСТ 5781-82			ГОСТ 5781-82			ГОСТ 5781-82		ГОСТ 19903-74*			ГОСТ 8509-72*		
	ф10		Итого	ф10		Итого	ф16	Итого	δ=8	δ=10	Итого	L90×8	Итого	
2Б0 12-3В-а	12		12	2		2	8	8	15	5,3	20,3	64,8	64,8	107,1
2Б0-12-4В-а	12		12	2		2	8	8	15	5,3	20,3	64,8	64,8	107,1

Нач.отд	Морунов	
Н.контр	Лагорельский	
Гл.спец	Маркоб	
Рук.гр	Катаева	
Ст.инж	Колесова	
Инженер	Лошманова	

Т.П. 903-1-211.84 - КЖИ- 2Б012-3В-а / 2Б012-4В-а

Балки покрытия 2Б012-3В-а; 2Б012-4В-а

Стадия	Масса	Масштаб
Р		
Лист	Листов 1	

Госстрой СССР ГПИ Гипроковский САНТЕХПРОЕКТ

Инв.№ подл. | Подп. и дата | Взам.инв.№

19451-06 18

Альбом V

Типовой проект 903-1

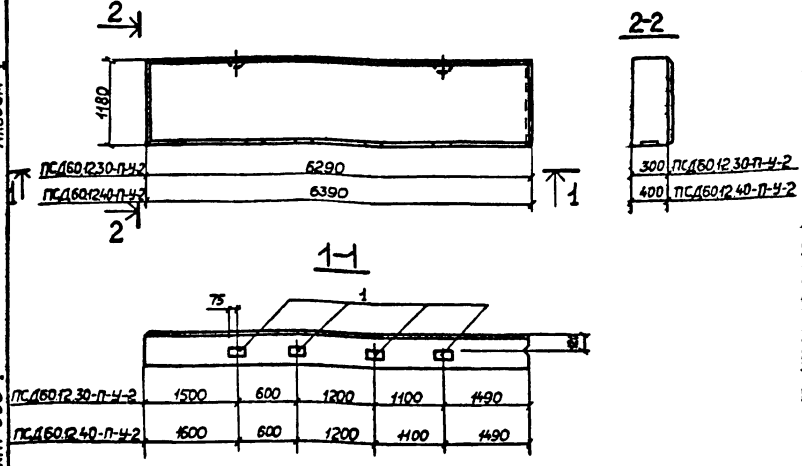

Формат	Зона	Поз	Обозначение	Наименование	Кол.	Примеч
				Документация		
А2			Т.П. 903-1-211.84 -КЖИ-ТТ1	Технические требования к изготовлению сборных железобетонных конструкций		
				ПСД 60.12.30-П-У-2		
				Сборочные единицы		
			1.832.1-9 Вып.1	Панель ПСД60.12.30-У	1	
		1	1.832.1-9 Вып.2	Изделие закладное М1	8	1,7 кг
				ПСД 60.12.40-П-У-2		
				Сборочные единицы		
			1.832.1-9 Вып.1	Панель ПСД60.12.40-У	1	
		1	1.832.1-9 Вып.2	Изделие закладное М1	8	1,7 кг

Ведомость расхода стали на дополнительные закладные изделия на один элемент, кг

Марка элемента	Закладные изделия						Всего
	Арматура класса			Прокат марки			
	A III			ВСт3кп2(ВСт3пс6			
	ГОСТ 5781-82			ГОСТ 19903-74			
	∅10	Итого		δ=8	Итого		
ПСД60.12.30-П-2	3.2		3.2	10.4		10.4	13.6
ПСД60.12.40-П-2	3.2		3.2	10.4		10.4	13.6

Нач.отд	Морунов	
Н.контр	Погорельский	
Гл.спец	Марков	
Рук.гр	Катаева	
Ст.инж	Колесова	
Инженер	Кошманова	

Т.П.903-1-211.84 -КЖИ-ПСД60.12.30-П-У-2, ПСД60.12.40-П-У-2

Стеновая панель ПСД60.12.30-П-У-2; ПСД60.12.40-П-У-2

Стадия	Масса	Масштаб
Р		
Лист	Листов 1	

Госстрой СССР ГПИ Горьковский САНТЕХПРОЕКТ

Инв.№ подл. | Подп. и дата | Взам. инв.№

Альбом V

Типовой проект 903-1-

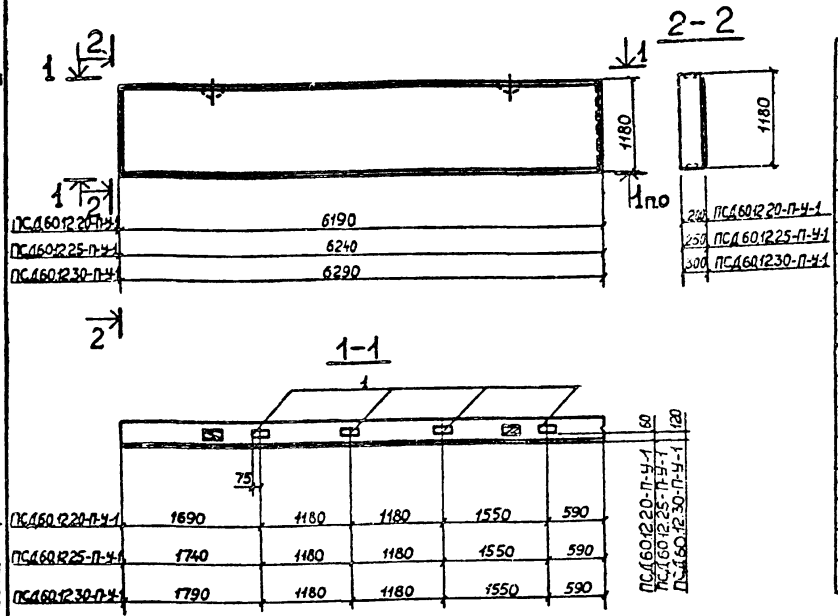

Формат	Зона	Поз.	Обозначение	Наименование	Кол.	Примечание
				Документация		
12			Т.П.903-1-211.84 - КЖИ-ТТ1	Технические требования		
				к изготовлению сборных		
				железобетонных конструкций		
				ПСД60.12.20-П-У-1		
				Сборочные единицы		
			1.832.1-9 Вып.1	Панель ПСД60.12.20-У	1	
		1	1.832.1-9 Вып.2	Изделие закладное М1	8	1.7 кг
				ПСД60.12.25-П-У-1		
				Сборочные единицы		
			1.832.1-9 Вып.1	Панель ПСД60.12.25-У	1	
		1	1.832.1-9 Вып.2	Изделие закладное М1	8	1.7 кг
				ПСД60.12.30-П-У-1		
				Сборочные единицы		
			1.832.1-9 Вып.1	Панель ПСД60.12.30-У	1	
		1	1.832.1-9 Вып.2	Изделие закладное М1	8	1.7 кг

Ведомость расхода стали на дополнительные закладные изделия, кг.

Марка элемента	Изделия закладные						Всего
	Арматура класса A III			Прокат марки ВСт3кп2(ВСт3пс6)			
	ГОСТ 5781-82			ГОСТ 19903-74*			
	Ø10		Итого	-δ=8		Итого	
ПСД60.12.20-П-У-1	3.2		3.2	10.4		10.4	13.6
ПСД60.12.25-П-У-1	3.2		3.2	10.4		10.4	13.6
ПСД60.12.30-П-У-1	3.2		3.2	10.4		10.4	13.6

Нач.отд	Моруков	
Н.контр	Логорельский	
Гл.спец	Марков	
Рук.гр	Катаева	
Ст.инж	Колесова	
Ц.инж	Лошманова	

Т.П.903-1-211.84 - КЖИ-ПСД60.12.20-П-У-1; ПСД60.12.25-П-У-1; ПСД60.12.30-П-У-1.

Стеновая панель ПСД60.12.20-П-У-1; ПСД60.12.25-П-У-1; ПСД60.12.30-П-У-1

Стадия	Масса	Масштаб
Р		
Лист	Листов 1	

Госстрой СССР ТПО Гипроспецгазтехмонтаж ГАЗТЕХПРОЕКТ

3451-06 20

Инв.№ подл. | Подп. и дата | Взам.инв.№

Альбом V

2-2

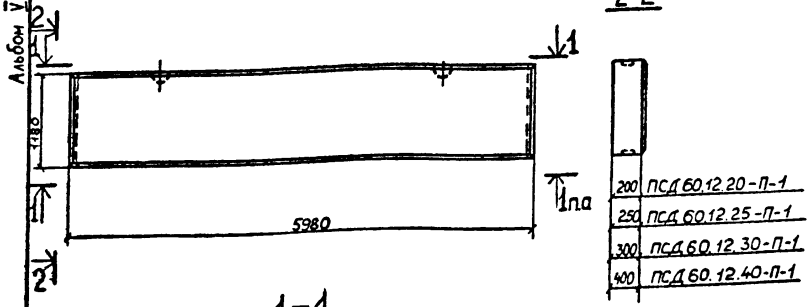

1-1

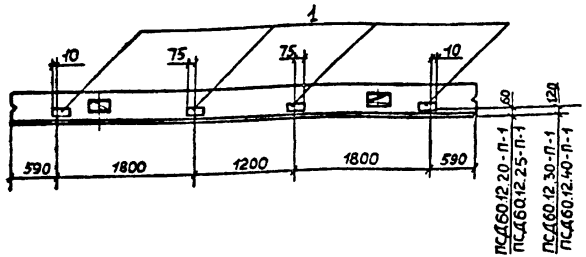

Типовой проект 903-1-

Формат	Зона	Поз	Обозначение	Наименование	Кол.	Примеч.
				Документация		
12			Т.П.903-1-211.84 -КЖИ-ТТ1	Технические требования к изготовлению сборных железобетонных конструкций		
				ПСД60.12.20-П-1		
				Сборочные единицы		
			1.832.1-9 Вып.1	Панель ПСД60.12.20	1	
		1	1.832.1-9 Вып.2	Изделие закладное М1	8	1,7кг
				ПСД60.12.25-П-1		
				Сборочные единицы		
			1.832.1-9 Вып.1	Панель ПСД60.12.25	1	
		1	1.832.1-9 Вып.2	Изделие закладное М1	8	1,7кг
				ПСД60.12.30-П-1		
				Сборочные единицы		
			1.832.1-9 Вып.1	Панель ПСД60.12.30	1	
		1	1.832.1-9 Вып.2	Изделие закладное М1	8	1,7кг
				ПСД60.12.40-П-1		
				Сборочные единицы		
			1.832.1-9 Вып.1	Панель ПСД60.12.40	1	
		1	1.832.1-9 Вып.2	Изделие закладное М1	8	1,7кг

Ведомость расхода стали на дополнительные закладные изделия на один элемент, кг

Марка элемента	Изделия закладные						Всего
	Арматура класса			Прокат марки			
	A III			ВСт3кп2(ВСт3пс6)			
	ГОСТ 5781-82			ГОСТ 19903-74*			
	Ø10		Итого	δ=8		Итого	
ПСД60.12.20-П-1	3.2		3.2	10.4		10.4	13.6
ПСД60.12.25-П-1	3.2		3.2	10.4		10.4	13.6
ПСД60.12.30-П-1	3.2		3.2	10.4		10.4	13.6
ПСД60.12.40-П-1	3.2		3.2	10.4		10.4	13.6

Инв.№ подл. | Подп. и дата | Взам. инв.№

Нач. отд	Моргунов	
Н. контр.	Погорельский	
Гл. спец.	Марков	
Рук. гр.	Катаева	
Ст. инж.	Колесова	
Инженер	Лошманова	

Т.П.903-1-211.84 -КЖИ-ПСД60.12.20-П-1;
ПСД60.12.25-П-1; ПСД60.12.30-П-1, ПСД60.12.40-П-1

Стеновая панель ПСД60.12.20-П-1; ПСД60.12.25-П-1; ПСД60.12.30-П-1; ПСД60.12.40-П-1

Стадия	Масса	Масштаб
Р		
Лист	Листов 1	

Госстрой СССР ГПИ Горьковский ГАНТЕХПРОЕКТ

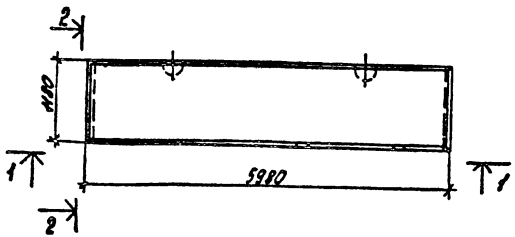

2-2

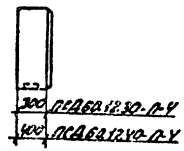

1-1

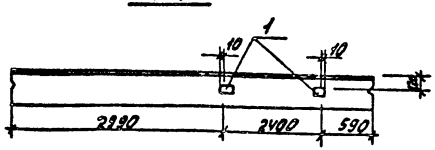

Формат	Зона	Поз.	Обозначение	Наименование	Кол.	Примеч.
				Документация		
			ТП 903-1-211.84 -КЖИ-ТТ1	Технические требования к изготовлению сборных железобетонных конструкций		
				ПСД60.12.30-П-4		
				Сборочные единицы		
			1.832.1-9 Вып.1	Панель ПСД60.12.30	1	
		1	1.832.1-9 Вып.2	Изделие закладное М1	2	1.7кг
				ПСД60.12.40-П-4		
				Сборочные единицы		
			1.832.1-9 Вып.1	Панель ПСД60.12.40	1	
		1	1.832.1-9 Вып.2	Изделие закладное М1	2	1.7кг

Ведомость расхода стали на дополнительные закладные изделия на один элемент кг.

Марка	Закладные изделия						Всего
	Арматура класса А III			Прокат марки ВСТ3кп2(ВСТ3пс6)			
	ГОСТ5781-82			ГОСТ19903-74*			
	Ф10		Итого	δ=8		Итого	
ПСД60.12.30-П-4	0.8		0.8	2.6		2.6	3.4
ПСД60.12.40-П-4	0.8		0.8	2.6		2.6	3.4

Нач. отд.	Морунов	[signature]
Н.контр.	Погорельский	[signature]
Гл.спец.	Марков	[signature]
Рук. гр.	Катаева	[signature]
Ст. инж.	Колесова	[signature]
Инж.	Лошманова	[signature]

Т.П. 903-1-211.84 -КЖИ- ПСД60.12.30-П-4 ПСД60.12.40-П-4

Стеновая панель ПСД60.12.30-П-4; ПСД60.12.40-П-4

Стадия	Масса	Масштаб
Р		
Лист	Листов 1	

Госстрой СССР ГПИ Горьковский САНТЕХПРОЕКТ

Альбом V

Типовой проект 903-1-

Инв. № подл. | Подп. и дата | Взам. инв. №

19451-06 22

Альбом V

Типовой проект 903-1-

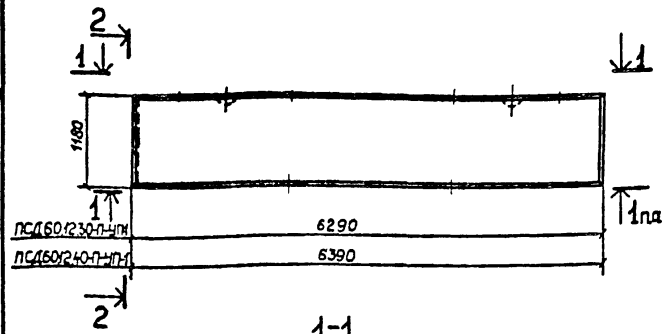

2-2

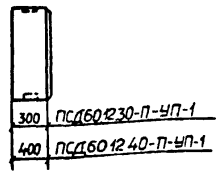

1-1

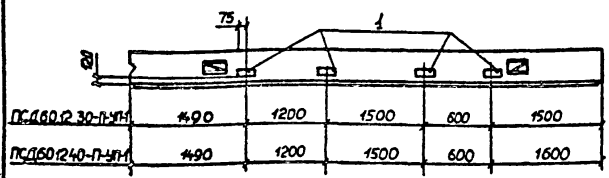

Формат	Зона	Поз	Обозначение	Наименование	Кол.	Примеч.
				Документация		
12			Т.П.903-1-211.84 -КЖИ-ТТ1	Технические требования к		
				изготовлению сборных желе-		
				зобетонных конструкций		
				ПСД60.12.30-П-УП-1		
				Сборочные единицы		
			1.832.1-9 Вып.1	Панель ПСД60.12.30-УП	1	
		1	1.832.1-9 Вып.2	Изделие закладное М1	8	1.7кг
				ПСД60.12.40-П-УП-1		
				Сборочные единицы		
			1.832.1-9 Вып.1	Панель ПСД60.12.40-УП	1	
		1	1.832.1-9 Вып.2	Изделие закладное М1	8	1.7кг

Ведомость расхода стали на дополнительные закладные изделия на один элемент, кг

Марка элемента	Закладные изделия						Всего
	Арматура класса			Прокат марки			
	A IV			ВСт3сп2(ВСт3пс6)			
	ГОСТ 5781-82			ГОСТ 19903-74*			
	Ø10		Итого	δ=8		Итого	
ПСД60.12.30-П-УП-1	3.2		3.2	10.4		10.4	13.6
ПСД60.12.40-П-УП-1	3.2		3.2	10.4		10.4	13.6

Нач отд	Морунов	
Н контр	Погорельский	
Гл спец	Марков	
Рук гр	Каткова	
Ст инж	Колесова	
Инженер	Лошманова	

Т.П.903-1-211.84 -КЖИ-ПСД60.12.30-П-УП-1; ПСД60.12.40-П-УП-1

Стеновая панель ПСД60.12.30-П-УП-1; ПСД60.12.40-П-УП-1

Стадия	Масса	Масштаб
Р		
Лист	Листов 1	

Госстрой СССР ГПИ Горьковский САНТЕХПРОЕКТ

Инв.№подл. | Подп. и дата | Взам.инв.№

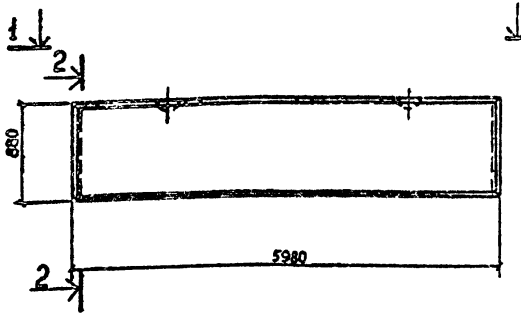

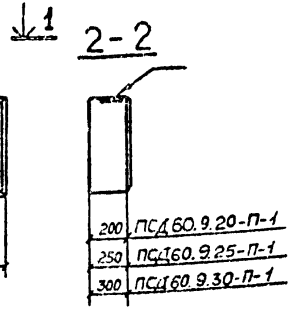

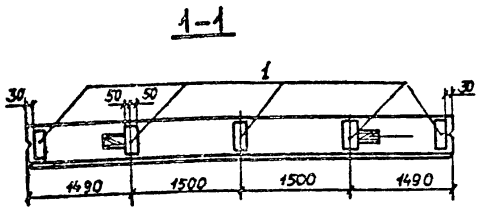

Формат	Зона	Поз	Обозначение	Наименование	Кол	Прим
				Документация		
12			т.п.903-1-211.84 -КЖИ-ТТ1	Технические требования к		
				изготовлению сборных же-		
				лезобетонных конструкций		
				ПСД60.9.20-П-1		
				Сборочные единицы		
			1.832.1-9 Вып.1	Панель ПСД60.9.20	1	523 закл. изд.
		1	1.432-14/80 Вып.3	Изделие закладное М13	5	2,4кг
				ПСД60.9.25-П-1		
				Сборочные единицы		
			1.832.1-9 Вып.1	Панель ПСД60.9.25	1	523 зак. изд.
		1	1.432-14/80 Вып.3	Изделие закладное М14	5	2,7кг
				ПСД60.9.30-П-1		
				Сборочные единицы		
			1.832.1-9 Вып.1	Панель ПСД60.9.30	1	523 зак. изд.
		1	1.432-14/80 Вып.3	Изделие закладное М15	5	3,2кг

Ведомость расхода стали на закладные изделия на один элемент, кг

Марка элемента	Изделия закладные						Всего
	Арматура класса			Прокат марки			
	A III			ВСт3кп2(ВСт3пс6)			
	ГОСТ5781-82			ГОСТ19903-74*			
	Ø10	Ø12	Итого	-6-8		Итого	
ПСД60.9.20-П-1	2.0	5.0	7.0	5.0		5.0	12.0
ПСД60.9.25-П-1	2.0	5.0	7.0	6.5		6.5	13.5
ПСД60.9.30-П-1	3.0	5.0	8.0	8.0		8.0	16.0

Нач отд	Моруков	
Н контр	Погорельский	
Гл спец	Марков	
Рук гр	Катаева	
Ст инж	Колесова	
Инженер	Ломанова	

Т.П.903-1-211.84 -КЖИ-ПСД60.9.20-П-1, ПСД60.9.25-П-1; ПСД60.9.30-П-1.

Стеновая панель ПСД60.9.20-П-1; ПСД60.9.25-П-1; ПСД60.9.30-П-1

Стадия	Масса	Масштаб
Р		
Лист	Листов 1	

Госстрой СССР ГПИ Горьковский ГАНТЕХПРОЕКТ

Альбом V

Типовой проект 903-1-

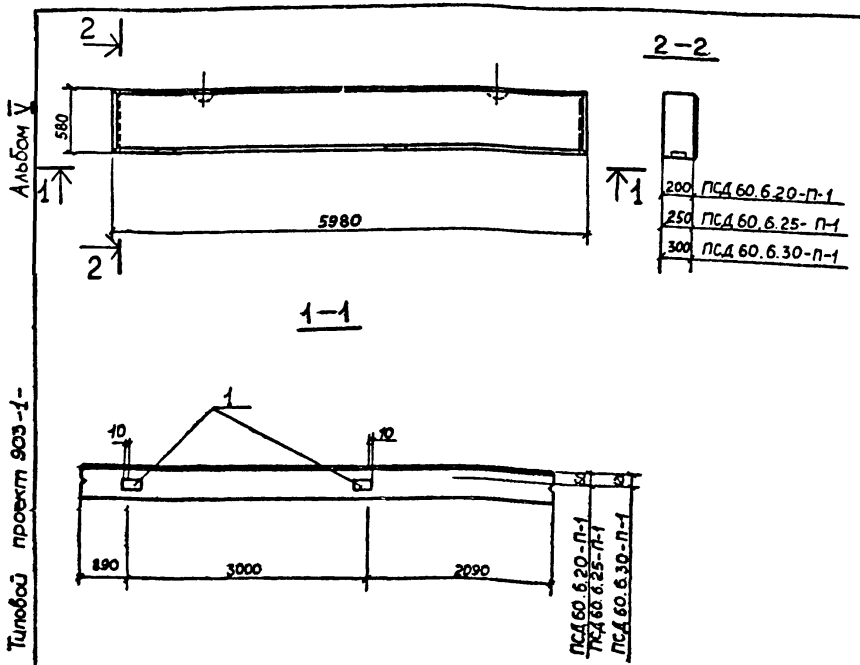

Формат	Зона	Поз	Обозначение	Наименование	Кол.	Примеч.
				Документация		
12			Т.П. 903-1-211.84 -КЖИ-ТТ1	Технические требования к		
				изготовлению сборных желе-		
				зобетонных конструкций		
				ПСД 60.6.20-П-1		
				Сборочные единицы		
			1.832.1-9 Вып.1	Панель ПСД 60.6.20	1	
		1	1.832.1-9 Вып.2	Изделие закладное М1	2	1.7кг
				ПСД 60.6.25-П-1		
				Сборочные единицы		
			1.832.1-9 Вып.1	Панель ПСД 60.6.25	1	
		1	1.832.1-9 Вып.2	Изделие закладное М1	2	1,7кг
				ПСД 60.6.30-П-1		
				Сборочные единицы		
			1.832.1-9 Вып.1	Панель ПСД 60.6.30	1	
		1	1.832.1-9 Вып.2	Изделие закладное М1	2	1.7кг

Ведомость расхода стали на дополнительные закладные изделия на один элемент, кг

Марка элемента	Изделия закладные						Всего
	Арматура класса			Прокат марки			
	A III			ВСт3кп2(ВСт3пс6)			
	ГОСТ 5781-82			ГОСТ 19903-74*			
	Ф10		Итого	б=8		Итого	
ПСД60.6.20-П-1	0.8		0.8	2.6		2.6	3.4
ПСД60.625-П-1	0.8		0.8	2.6		2.6	3.4
ПСД 60.6.30-П-1	0.8		0.8	2.6		2.6	3.4

Нач отд	Моринов	
Н контр	Погорельский	
Гл спец	Марков	
Рук гр	Катаева	
Ст инж	Колесова	
Инженер	Лошманова	

Т.П. 903-1-211.84 -КЖИ- ПСД 60.6.20-П-1; ПСД 60.6.25-П-1; ПСД 60.6.30-П-1

Стеновая панель ПСД.60.6.20-П-1; ПСД60.6.25-П-1; ПСД60.6.30-П-1

Стадия	Масса	Масштаб
Р		
Лист	Листов 1	

Госстрой СССР ГПИ Горьковский ГАНТЕХПРОЕКТ

Инв № подл. | Подп. и дата | Взам. инв. №

Альбом V

Типовой проект 903-1-

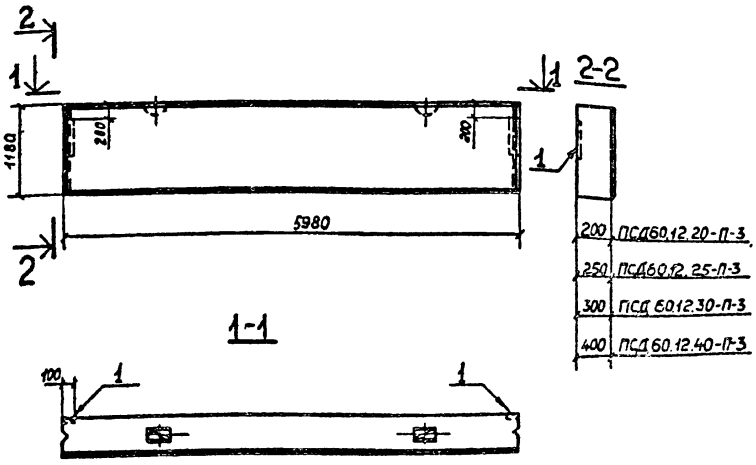

Формат	Зона	Поз.	Обозначение	Наименование	Кол.	Примеч.
				Документация		
			Т.П.903-1-211.84 -КЖИ-ТТ1	Технические требования к		
				изготовлению сборных же-		
				лезобетонных конструкций		
				ПСД60.12.20-П-3		
				Сборочные единицы		
			1.832.1-9 Вып. 1	Панель ПСД60.12.20	1	
		1	1.432 -14/80 Вып.3	Изделие закладное М10	2	4,4 кг
				ПСД60.12.25-П-3		
				Сборочные единицы		
			1.832.1-9 Вып.1	Панель ПСД60.12.25	1	
		1	1.432-14/80 Вып. 3	Изделие закладное М11	2	4,5 кг
				ПСД60.12.30-П-3		
				Сборочные единицы		
			1.832.1-9 Вып.1	Панель ПСД60.12.30	1	
		1	1.432-14/80 Вып.3	Изделие закладное М12	2	4,6 кг
				ПСД60.12.40-П-3		
				Сборочные единицы		
			1.832.1-9 Вып.1	Панель ПСД60.12.40	1	
		1	Т.П.903-1- -ПСД601240-П-3-010	Изделие закладное МН12	2	4,8 кг

Ведомость расхода стали на дополнительные закладные изделия на один элемент, кг

Марка элемента	Изделия закладные						Всего
	Арматура класса			Прокат марки			
	AII			ВСт3кп2(ВСт3псб)			
	ГОСТ 5781-82			ГОСТ 19903-74*			
	Ø10		Итого	-δ=8		Итого	
ПСД 60.12.20-П-3	0.8		0.8	8.0		8.0	8.8
ПСД 60.12.25-П-3	1.0		1.0	8.0		8.0	9.0
ПСД 60.12.30-П-3	1.2		1.2	8.0		8.0	9.2
ПСД 60.12.40-П-3	1.6		1.6	8.0		8.0	9.6

Инв.№ подл. | Подп. и дата | Взам. инв.№

Нач.отд	Моруков		
Н.контр	Погорельский		
Гл.спец.	Марков		
Рук.гр.	Катаева		
Ст.инж.	Колесова		
Инженер	Лошманова		

Т.П.903-1-211.84 -КЖИ-ПСД60.12.20-П-3; ПСД 60.12.25-П-3; ПСД60.12.30-П-3; ПСД 60.12-40-П-3

Стеновая панель ПСД60.12.20-П-3; ПСД60.12.25-П-3; ПСД60.12.30-П-3; ПСД60.1240-П-3

Стадия	Масса	Масштаб
Р		
Лист	Листов 1	

Госстрой СССР ГПИ Горьковский ГАНТЕХНЕКТ

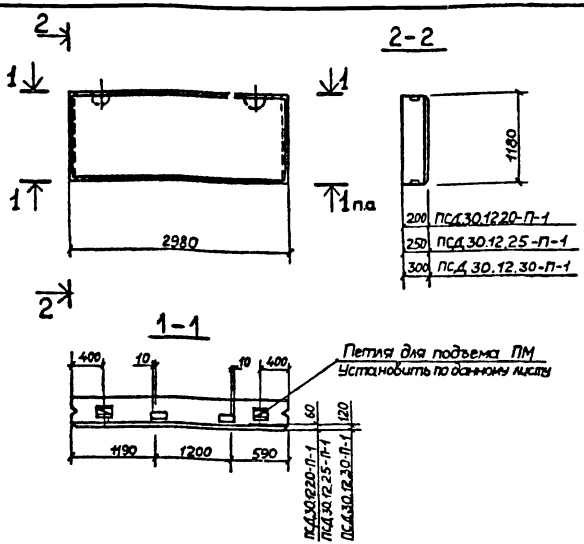

Формат	Зона	Поз	Обозначение		Наименование	Кол	Примеч
					Документация		
			Т.П.903-1-211.84	-КЖИ-ТТ1	Технические требования к		
					изготовлению сборных же		
					лезобетонных конструкций		
					ПСД 30.12.20-П-1		
					Сборочные единицы		
			1.832.1-9	Вып 1	Панель ПСД 30.12.20	1	
		1	1.832.1-9	Вып 2	Изделие закладное М1	4	1,7кг
					ПСД 30.12.25-П-1		
					Сборочные единицы		
			1.832.1-9	Вып.1	Панель ПСД 30.12.25	1	
		1	1.832.1-9	Вып. 2	Изделие закладное М1	4	1,7кг
					ПСД 30.12.30-П-1		
					Сборочные единицы		
			1.832.1-9	Вып.1	Панель ПСД 30.12.30	1	
		1	1.832.1-9	Вып.2	Изделие закладное М1	4	1,7кг

Ведомость расхода стали на дополнительные закладные изделия на один элемент, кг

Марка элемента	Изделия закладные						Всего
	Арматура класса A III			Прокат марки ВСт3кп2(2Ст3пс6)			
	ГОСТ 5781-82			ГОСТ 19903-74*			
	ф10		Итого	δ=8		Итого	
ПСД30.12.20-П-1	1,6		1,6	5,2		5,2	6,8
ПСД30.12.25-П-1	1,6		1,6	5,2		5,2	6,8
ПСД30.12.30-П-1	1,6		1,6	5,2		5,2	6,8

Начотд	Морчунов	
Н контр	Погорельский	
Гл спец.	Марков	
Рук гр	Катаева	
Ст инж	Колесова	
Инжен	Лошманова	

Т.П. 903-1-211.84-КЖИ- ПСД30.12.20-П-1 ПСД30.12.25-П-1 ПСД30.12.30-П-1

Стеновая панель ПСД 30.12.20-П-1; ПСД30.12.25-П-1; ПСД30.12.30-П-1

Стадия	Масса	Масштаб
Р		
Лист	Листов 1	

Госстрой СССР ГПИ Горьковский САНТЕХПРОЕКТ

Инв. № подл. | Подп. и дата | Взам. инв. №

Альбом V

Типовой проект 903-1-

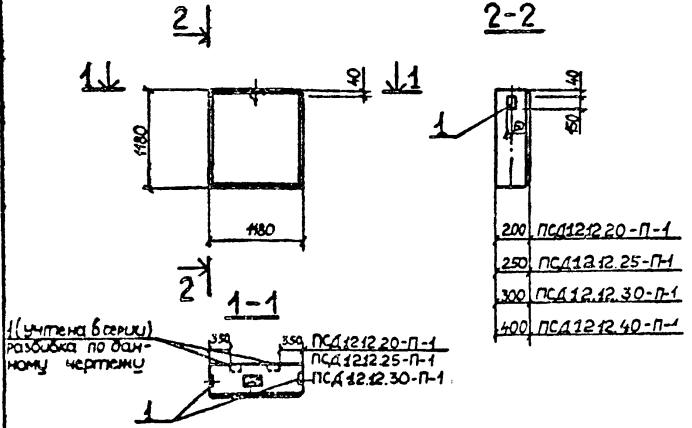

Формат	Зона	Поз.	Обозначение	Наименование	Кол.	Примеч.
				Документация		
12			Т.П.903-1-211.84 -КЖИ-ТТ1	Технические требования к изготовлению сборных железобетонных конструкций		
				ПСД 12.12.20-П-1		
				Сборочные единицы		
			1.832.1-9 Вып.1	Панель ПСД 12.12.20	1	
		1	1.832.1-9 Вып.2	Изделие закладное М1	2	1.7 кг
				ПСД 12.12.25-П-1		
				Сборочные единицы		
			1.832.1-9 Вып.1	Панель ПСД 12.12.25	1	
		1	1.832.1-9 Вып.2	Изделие закладное М1	2	1.7кг
				ПСД 12.12.30-П-1		
				Сборочные единицы		
			1.832.1-9 Вып.1	Панель ПСД 12.12.30	1	
		1	1.832.1-9 Вып.2	Изделие закладное М1	2	1.7 кг
				ПСД 12.12.40-П-1		
				Сборочные единицы		
			1.832.1-9 Вып.1	Панель ПСД 12.12.40	1	
		1	1.832.1-9 Вып.2	Изделие закладное М1	2	1.7 кг

Ведомость расхода стали на дополнительные закладные изделия на один элемент, кг

Марка элемента	Изделия закладные						Всего
	Арматура класса			Прокат марки			
	A III			ВСт3кп2(ВСт3пс6)			
	ГОСТ 5781-82			ГОСТ 19903-74*			
	ф10		Итого	-δ=8		Итого	
ПСД 12.12.20-П-1	0.8		0.8	2.6		2.6	3.4
ПСД 12.12.25-П-1	0.8		0.8	2.6		2.6	3.4
ПСД 12.12.30-П-1	0.8		0.8	2.6		2.6	3.4
ПСД 12.12.40-П-1	0.8		0.8	2.6		2.6	3.4

Т.П.903-1-211.84 -КЖИ-ПСД 12.12.20-П-1; ПСД 12.12.25-П-1; ПСД 12.12.30-П-1; ПСД 12.12.40-П-1

Стеновая панель ПСД 12.12.20-П-1; ПСД 12.12.25-П-1; ПСД 12.12.30-П-1; ПСД 12.12.40-П-1

Стадия	Масса	Масштаб	
Р			
Лист	Листов 1		

Нач.отд	Морунов	
Н.контр	Погорельский	
Гл.спец	Марков	
Рук.гр	Катаева	
Ст.инж.	Колесова	
Инженер	Кошманова	

Госстрой СССР ГПИ Горьковский САНТЕХПРОЕКТ

Взам.инв.№ | Подп.и дата | Инв.№ подл.

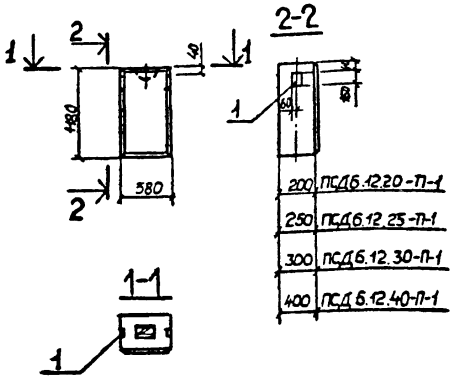

Ведомость расхода стали на дополнительные закладные изделия на один элемент, кг

Марка элемента	Изделия закладные						Всего
	Арматура класса			Прокат марки			
	А III			ВСт3кп2(ВСт3пс6)			
	ГОСТ5781-82			ГОСТ 19903-74*			
	Ø10		Итого	-δ=8		Итого	
ПСД 6.12.20-П-1	0.8		0.8	2.6		2.6	3.4
ПСД6.12.25-П-1	0.8		0.8	2.6		2.6	3.4
ПСД6.12.30-П-1	0.8		0.8	2.6		2.6	3.4
ПСД6.12.40-П-1	0.8		0.8	2.6		2.6	3.4

Формат	Зона	Поз.	Обозначение	Наименование	Кол.	Примеч.
				Документация		
12			т.п. 903-1-211.84 - КЖИ-ТТ1	Технические требования к изготовлению сборных железобетонных конструкций		
				ПСД6.12.20-П-1		
				Сборочные единицы		
			1.832.1-9 вып.1	Панель ПСД6.12.20	1	
		1	1.832.1-9 вып.2	Изделие закладное М1	2	1,7 кг
				ПСД6.12.25-П-1		
				Сборочные единицы		
			1.832.1-9 вып.1	Панель ПСД6.12.25	1	
		1	1.832.1-9 вып.2	Изделие закладное М1	2	1,7 кг
				ПСД6.12.30-П-1		
				Сборочные единицы		
			1.832.1-9 вып.1	Панель ПСД6.12.30	1	
		1	1.832.1-9 вып.2	Изделие закладное М1	2	1,7 кг
				ПСД6.12.40-П-1		
				Сборочные единицы		
			1.832.1-9 вып.1	Панель ПСД6.12.40	1	
		1	1.832.1-9 вып.2	Изделие закладное М1	2	1,7 кг

Нач отд	Морунов	
Н контр	Погорельский	
Гл спец	Марков	
Рук гр	Катаева	
Ст инж	Колесова	
И. жене	Лошманова	

т.п. 903-1-211.84-КЖИ-ПСД6.12.20-П-1; ПСД6.12.25-П-1; ПСД6.12.30-П-1; ПСД6.12.40-П-1

Стеновая панель ПСД6.12.20-П-1; ПСД6.12.25-П-1; ПСД6.12.30-П-1; ПСД6.12.40-П-1

Стадия	Масса	Масштаб
Р		

Лист | Листов 1

Госстрой СССР ГПИ Гороховский САНТЕХПРОЕКТ

Типовой проект 903-1 Альбом V

Взам. инв. №

Подп. и дата

Инв. № подл.

Альбом V

Типовой проект 903-1-

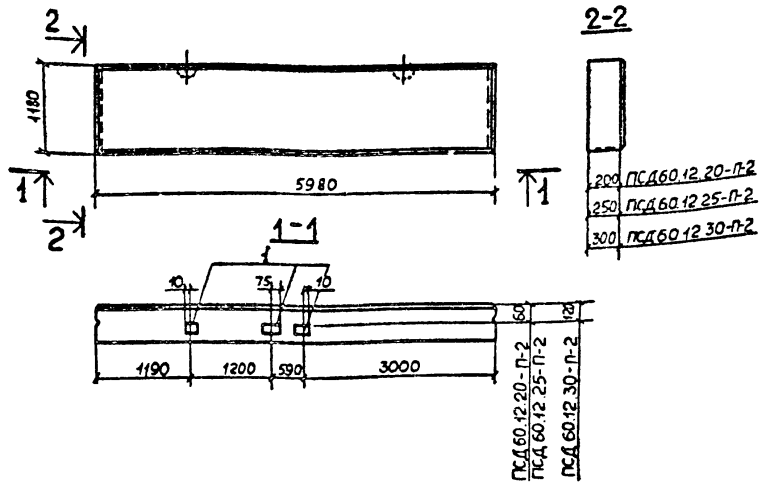

Формат	Зона	Поз	Обозначение	Наименование	Кол	Примеч
				Документация		
12			Т.П.903-1-211.84 -КЖИ-ТТ1	Технические требования к		
				изготовлению сборных же-		
				лезобетонных конструкций		
				ПСД60.12.20-П-2		
				Сборочные единицы		
			1.832.1-9 вып.1	Панель ПСД60.12.20	1	
		1	1.832.1-9 вып.2	Изделие закладное М1	3	1,7кг
				ПСД60.12.25-П-2		
				Сборочные единицы		
			1.832.1-9 вып.1	Панель ПСД60.12.25	1	
		1	1.832.1-9 вып.2	Изделие закладное М1	3	1.7кг
				ПСД60.12.30-П-2		
				Сборочные единицы		
			1.832.1-9 вып.1	Панель ПСД60.12.30	1	
		1	1.832.1-9 вып.2	Изделие закладное М1	3	1.7 кг

Ведомость расхода стали на дополнительные закладные изделия на один элемент, кг

Марка элемента	Изделия закладные						Всего
	Арматура класса			Прокат марки			
	А III			ВСт3кп2(ВСт3пс6)			
	ГОСТ 5781-82			ГОСТ 19903-74*			
	Ø10		Итого	-δ=8		Итого	
ПСД60.12.20-П-2	1.2		1.2	3.9		3.9	5.1
ПСД60.12.25-П-2	1.2		1.2	3.9		3.9	5.1
ПСД60.12.30-П-2	1.2		1.2	3.9		3.9	5.1

Нач отд	Морунов	
Н контр	Погорельский	
Гл спец	Марков	
Рук гр	Катаева	
Ст инж	Колесова	
Инженер	Лошманова	

ТП 903-1-211.84 -КЖИ-ПСД60.12.20-П-2, ПСД60.12.25-П-2, ПСД60.12.30-П-2

Стеновая панель ПСД60.12.20-П-2, ПСД60.12.25-П-2, ПСД60.12.30-П-2

Стадия	Масса	Масштаб
Р		

Лист | Листов 1

Госстрой СССР ГПИ Горьковский САНТЕХПРОЕКТ

Инв № подл | Подп и дата | Взам инв №

Альбом V

Типовой проект 903-1-

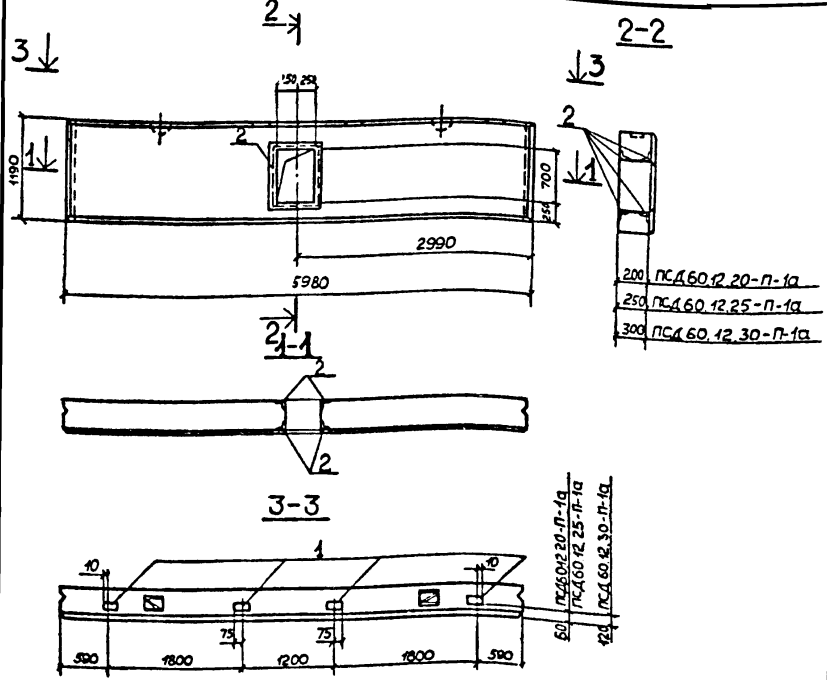

Формат	Зона	Поз.	Обозначение	Наименование	Кол.	Примеч.
				Документация		
12			Т.П.903-1-211.84 -КЖИ-ТТ1	Технические требования к изготовлению сборных железобетонных конструкций		
				ПСД 60.12.20-П-1а		
				Сборочные единицы		
			1.832.1-9 Вып.1	Панель ПСД 60.12.20	1	
		1	1.832.1-9 Вып.2	Изделие закладное М1	4	1.7 кг
		2	3.400-6/76	Изделие закладное МИ4-46	5.2 м	4.4 кг
				ПСД 60.12.25-П-1а		
				Сборочные единицы		
			1.832.1-9 Вып.1	Панель ПСД 60.12.25	1	
		1	1.832.1-9 Вып.2	Изделие закладное М1	4	1.7 кг
		2	3.400-6/76	Изделие закладное МИ4-46	5.2 м	4.4 кг
				ПСД 60.12.30-П-1а		
				Сборочные единицы		
			1.832.1-9 Вып.1	Панель ПСД 60.12.30	1	
		1	1.832.1-9 Вып.2	Изделие закладное М1	4	1.7 кг
		2	3.400-6/76	Изделие закладное МИ4-46	5.2 м	4.4 кг

Ведомость расхода стали на дополнительные закладные изделия на один элемент, кг

Марка элемента	Изделия закладные						Всего
	Арматура класса			Прокат марки			
	A III			ВСт3кп2 (ВСт3пс6)			
	ГОСТ 5781-82			ГОСТ 19903-74	ГОСТ 8509-72*		
	Ø8	Ø10	Итого	δ=8	L50×5	Итого	
ПСД 60.12.20-П-1а	3.1	1.6	4.7	5.2	19.8	25	29.7
ПСД 60.12.25-П-1а	3.1	1.6	4.7	5.2	19.8	25	29.7
ПСД 60.12.30-П-1а	3.1	1.6	4.7	5.2	19.8	25	29.7

Взам. инв. №

Подп. и дата

Инв. № подл.

Нач. отд.	Марунов		
Н. контр.	Погорельский		
Гл. спец.	Марков		
Рук. гр.	Катаева		
Ст. инж.	Колесова		
Инженер	Лошманова		

Т.П.903-1-211.84 -КЖИ-ПСД 60.12.20-П-1а; ПСД 60.12.25-П-1а; ПСД 60.12.30-П-1а

Стеновая панель ПСД 60.12.20-П-1а; ПСД 60.12.25-П-1а; ПСД 60.12.30-П-1а.

Стадия	Масса	Масштаб
Р		
Лист	Листов 1	

Госстрой СССР ГПИ Горьковский САНТЕХПРОЕКТ

Альбом V

Типовой проект 903-1-

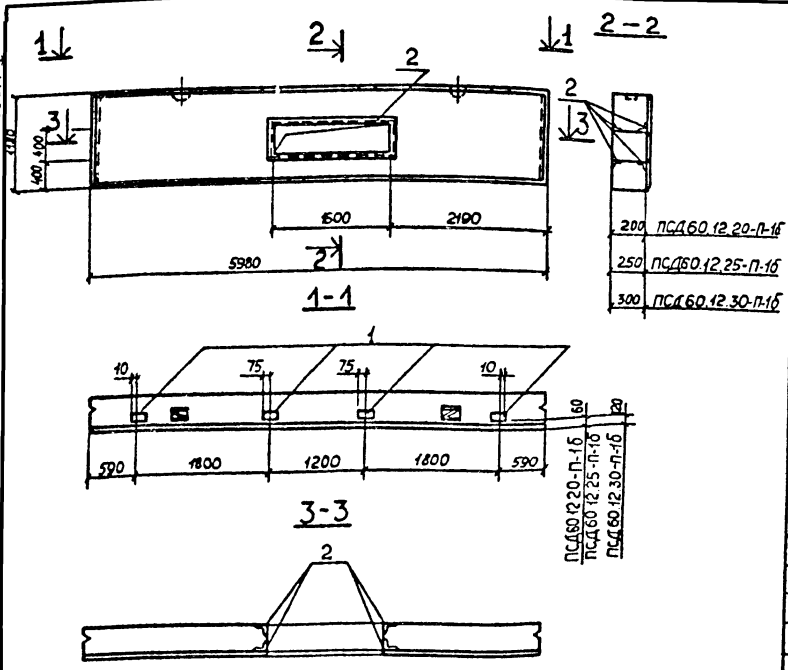

200 ПСД60.12.20-П-1б
250 ПСД60.12.25-П-1б
300 ПСД60.12.30-П-1б

Формат	Зона	Поз.	Обозначение	Наименование	Кол.	Примеч.
				Документация		
12			Т.П.903-1-211.84 -КЖИ-ТТ1	Технические требования к изготовлению сборных железобетонных конструкций		
				ПСД60.12.20-П-1б		
				Сборочные единицы		
			1.832.1-9 вып.1	Панель ПСД60.12.20	1	
		1	1.832.1-9 вып.2	Изделие закладное М1	4	1,7 кг
		2	3.400-6/76	Изделие закладное МИ4-46	8,4м	4,4 кг
				ПСД60.12.25-П-1б		
				Сборочные единицы		
			1.832.1-9 вып.1	Панель ПСД60.12.25	1	
		1	1.832.1-9 вып.2	Изделие закладное М1	4	1,7 кг
		2	3.400-6/76	Изделие закладное МИ4-46	8,4м	4,4 кг
				ПСД60.12.30-П-1б		
				Сборочные единицы		
			1.832.1-9 вып.1	Панель ПСД60.12.30	1	
		1	1.832.1-9 вып.2	Изделие закладное М1	4	1,7 кг
		2	3.400-6/76	Изделие закладное МИ4-46	8,4м	4,4 кг

Ведомость расхода стали на дополнительные закладные изделия на один элемент, кг

Марка элемента	Изделия закладные						Всего
	Арматура класса			Прокат марки			
	A III			ВСт3кп2(ВСт3пс6)			
	ГОСТ 5781-82			ГОСТ 19903-74*	ГОСТ 8509-72*		
	Ø8	Ø10	Итого	δ=8	L50×5	Итого	
ПСД60.12.20-П-1б	5.0	1.6	6.6	5.2	31.9	37.1	43.7
ПСД60.12.25-П-1б	5.0	1.6	6.6	5.2	31.9	37.1	43.7
ПСД60.12.30-П-1б	5.0	1.6	6.6	5.2	31.9	37.1	43.7

Инв.№ подл. | Подп. и дата | Взам.инв.№

Нач. отд	Морунов	
Н. контр	Погарельский	
Гл. спец.	Марков	
Рук. гр.	Катаева	
Ст. инж.	Колесова	
Инженер	Лошманова	

ТП 903-1-211.84 -КЖИ-ПСД60.12.20-П-1б, ПСД60.12.25-П-1б, ПСД60.12.30-П-1б

Стеновая панель ПСД60.12.20-П-1б, ПСД60.12.25-П-1б, ПСД60.12.30-П-1б

Стадия	Масса	Масштаб
Р		
Лист	Листов 1	

Госстрой СССР ГПИ Горьковский ГАНТЕХПРОЕКТ

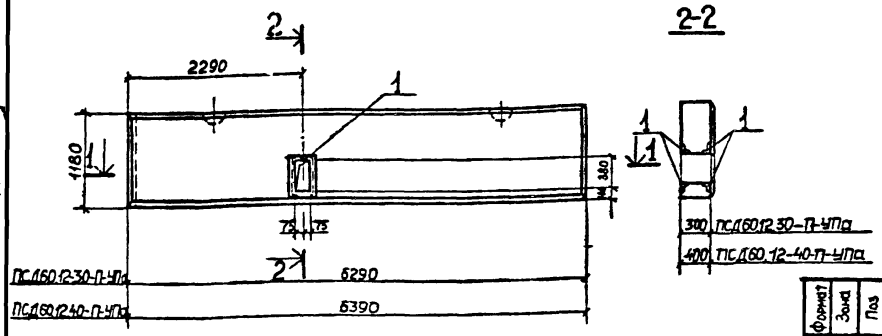

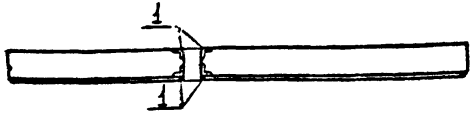

Ведомость расхода стали на дополнительные закладные изделия на один элемент, кг

Марка элемента	Изделия закладные						Всего
	Арматура класса			Прокат марки			
	AIII			ВСт3кп2(ВСт3пс6)			
	ГОСТ 5781-82			ГОСТ 8509-72*			
	Ø8		Итого	L50×5		Итого	
ПСД60.12.30-П-УПа	1,3		1,3	8,4		8,4	9,7
ПСД60.12.40-П-УПа	1,3		1,3	8,4		8,4	9,7

Формат	Зона	Поз	Обозначение	Наименование	Кол	Примеч
				Документация		
12			Т.П. 903-1-211.84 -КЖИ-ТТ1	Технические требования к		
				изготовлению сборных же-		
				лезобетонных конструкций		
				ПСД60.12.30-П-УПа		
				Сборочные единицы		
			1.832.1-9 Вып 1	Панель ПСД60.12.30-УП	1	
		1	3400-6/76	Изделие закладное МИ4-46	2,2кг	4,4 кг
				ПСД60.12.40-П-УПа		
				Сборочные единицы		
			1.832.1-9 Вып 1	ПСД60.12.40-УП	1	
		1	3.400-6/76	Изделие закладное МИ4-46	2,2кг	4,4 кг

Т.П 903-1-211.84 -КЖИ- ПСД60.12.30-П-УПа; ПСД60.12.40-П-УПа

Нач.отд	Морунов	
Н.контр	Погорельский	
Гл.спец	Марков	
Рук.гр	Катаева	
Ст.инж.	Колесова	
Инженер	Лошманова	

Стеновая панель ПСД60.12.30-П-УПа; ПСД60.12.40-П-УПа.

Стадия	Масса	Масштаб
Р		
Лист	Листов 1	

Госстрой СССР ГПИ Горьковский САНТЕХПРОЕКТ

Взам.инв.№ | Подп.и дата | Инв.№подл.

Альбом V

Типовой проект 903-1-

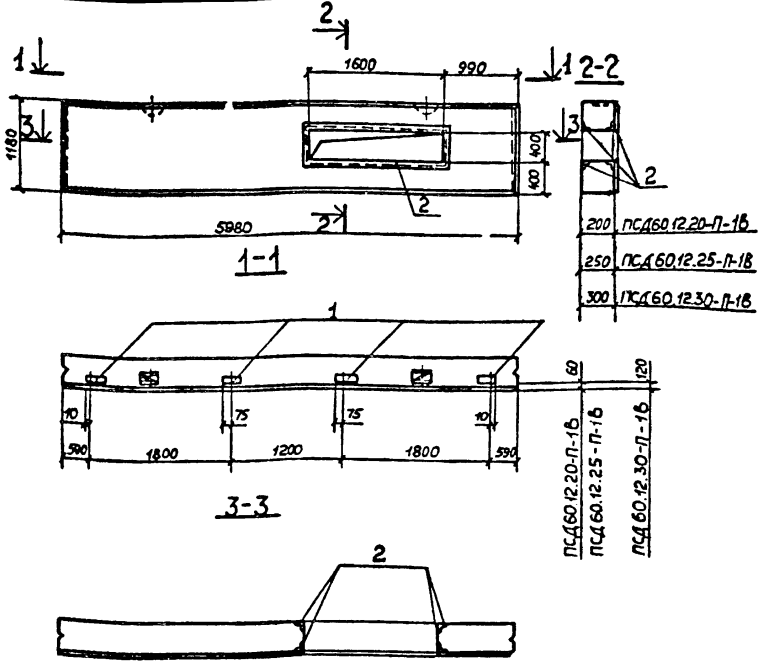

Формат	Зона	Поз	Обозначение	Наименование	Кол.	Примеч.
				Документация		
			Т.П.903-1-211.84 -КЖИ-ТТ1	Технические требования		
				к изготовлению сборных же-		
				лезобетонных конструкций		
				ПСД60.12.20-П-1В		
				Сборочные единицы		
			1.832.1-9 Вып1	Панель ПСД60.12.20	1	
		1	1.832.1-9 Вып.2	Изделие закладное М1	4	1,7кг
		2	3.400-6/76	Изделие закладное МИ4-46	8,4м	4,4кг
				ПСД60.12.25-П-1В		
				Сборочные единицы		
			1.832.1-9 Вып.1	Панель ПСД60.12.25	1	
		1	1.832.1-9 Вып.2	Изделие закладное М1	4	1,7кг
		2	3.400-6/76	Изделие закладное МИ4-46	8,4м	4,4кг
				ПСД60.12.30-П-1В		
				Сборочные единицы		
			1.832.1-9 Вып1	Панель ПСД60.12.30	1	
		1	1.832.1-9 Вып.2	Изделие закладное М1	4	1,7кг
		2	3.400-6/76	Изделие закладное МИ4-46	8,4м	4,4кг

Ведомость расхода стали на дополнительные закладные изделия на один элемент, кг

Марка элемента	Изделия закладные						Всего
	Арматура класса			Прокат марки			
	А III			ВСт3кп2(ВСт3пс6)			
	ГОСТ 5781-82			ГОСТ 19903-72	ГОСТ 8509-72*		
	Ø8	Ø10	Итого	-δ=8	L50×5	Итого	
ПСД60.12.20-П-1В	5.0	1.6	6.6	5.2	31.9	37.1	43.7
ПСД60.12.25-П-1В	5.0	1.6	6.6	5.2	31.9	37.1	43.7
ПСД60.12.30-П-1В	5.0	1.6	6.6	5.2	31.9	37.1	43.7

Нач.отд.	Морунов	
Н.контр.	Погорельский	
Гл.спец.	Марков	
Рук.гр.	Катаева	
Ст.инж.	Колесова	
И.экспер.	Лошманова	

Т.П.903-1-211.84-КЖИ-ПСД60.12.20-П-1В; ПСД60.12.25-П-1В; ПСД60.12.30-П-1В.

Стеновая панель ПСД60.12.20-П-1В; ПСД60.12.25-П-1В; ПСД60.12.30-П-1В.

Стадия	Масса	Масштаб
Р		

Лист | Листов 1

Госстрой СССР ГПИ Горьковский САНТЕХПРОЕКТ

Взам.инв.№ | Подп.и дата | Инв.№ подл.

19451-06 34

Альбом V

Типовой проект 903-1-

Инв.№подл. | Подпись и дата | Взам.инв.№

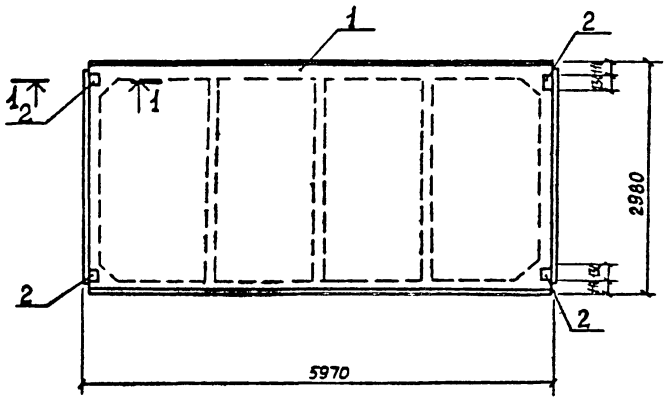

1-1

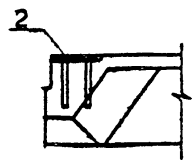

Ведомость расхода стали на дополнительные закладные изделия на один элемент, кг

Марка элемента	Изделия закладные										Всего
	Арматура класса AIII ГОСТ 5781-82				Прокат марки ВСт3кп2 ГОСТ 103-76						
	Ø10			Итого	-110×8					Итого	
1ПГ-4AIVT-а	0.48				3.6					3.6	4.08
1ПГ-5AIVT-а	0.48				3.6					3.6	4.08

Формат	Зона	Поз	Обозначение	Наименование		Кол.	Примеч.
				Документация			
			Т.П.903-1-211.84-КЖИ-ТТ1	Технические требования к			
				изготовлению сборных же-			
				лезобетонных конструкций			
				Сборочные единицы			
				II-III-Снеговой район	IV-Снеговой район		
		1	1.865.1-4/80 Вып.1	1ПГ-4AIVT-а	1ПГ-5AIVT-а	1	2250кг
		2	1.865.1-4/80 Вып.2	Изделие закладное М6		4	1.02кг

Нач.отд	Моруков		
Н.контр	Погорельский		
Гл.спец.	Марков		
Рук.гр.	Катаева		
Ст.инж.	Колесова		
Инженер	Лошманова		

Т.П. 903-1-211.84-КЖИ-1ПГ-4AIVT-а 1ПГ-5AIVT-а

Плита 1ПГ-4AIVT-а ; 1ПГ-5AIVT-а

Стадия	Масса	Масштаб
Р		
Лист	Листов 1	

Госстрой СССР ГПИ Горьковский САНТЕХПРОЕКТ

Альбом V

Типовой проект 903-1-

Взам. инв. №

Подп. и дата

Инв. № подл.

Ведомость расхода стали на дополнительные закладные изделия на один элемент, кг

Марка элемента	Изделия закладные										Всего
	Арматура класса				Прокат марки						
	A III				ВСт3кп2			ГОСТ 8509-72*		ГОСТ 103-76	
	ГОСТ 5781-82				ГОСТ 8509-72*						
	Ø10			Итого	L70×6		Итого	18×8		Итого	
1ПВ4-4АIVТ-а	0,4			0,4	1.2		1.2	0,16		0,16	1.76
1ПВ4-5АIVТ-а	0,4			0,4	1.2		1.2	0,16		0,16	1.76

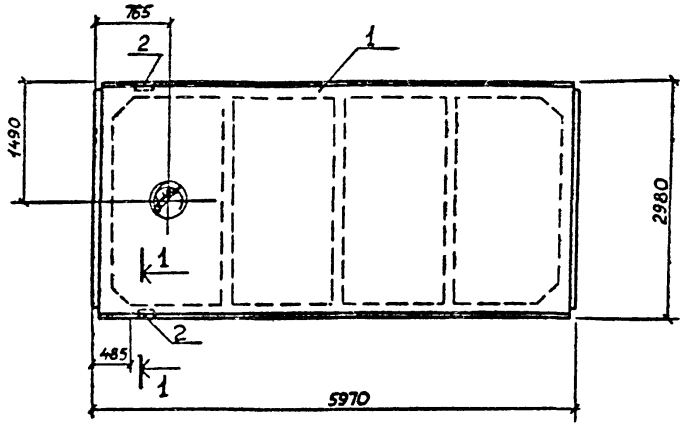

1–1

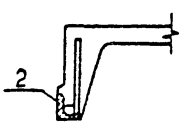

Формат	Зона	Поз.	Обозначение	Наименование	Кол.	Примеч.
				Документация		
			Т.П. 903-1-2Н.84 -КЖИ-ТТ1	Технические требования к изготовлению сборных железобетонных конструкций		
				Сборочные единицы		
				II-III-снеговой район / IV-снеговой район		
		1	1865.1-4/80 вып1	Плита 1ПВ4-4АIVТ-а / Плита 1ПВ4-5АIVТ-а	1	2900 кг
		2	1865.1-4/80 вып 2	Изделие закладное М7	4	0,88 кг

Нач. отд	Морунов		
Н. контр	Погорельский		
Гл. спец	Марков		
Рук. гр	Катаева		
Инженер	Лошманова		

Т.П. 903-1-2Н.84 -КЖИ- 1ПВ4-4АIVТ-а; 1ПВ4-5АIVТ-а

Плита

1ПВ4-4АIVТ-а; 1ПВ4-5АIVТ-а

Стадия	Масса	Масштаб
Р		
Лист	Листов 1	

Госстрой СССР ГПИ Горьковский САНТЕХПРОЕКТ

19451-06 26

Типовой проект 903-1- Альбом V

Ведомость расхода стали на дополнительные закладные изделия на один элемент, кг

Марка элемента	Изделия закладные											Всего
	Арматура класса A III				Прокат марки ВСт3кп2							
	ГОСТ 5781-82				ГОСТ 8509-72*			ГОСТ 103-76				
	Ø10			Итого	L 70×6		Итого	18×8		Итого		
1ПГ-4АIVТ-б	0.8			0.8	24		24	0.32		0.32		3.52
1ПГ-5АIVТ-б	0.8			0.8	24		24	0.32		0.32		3.52

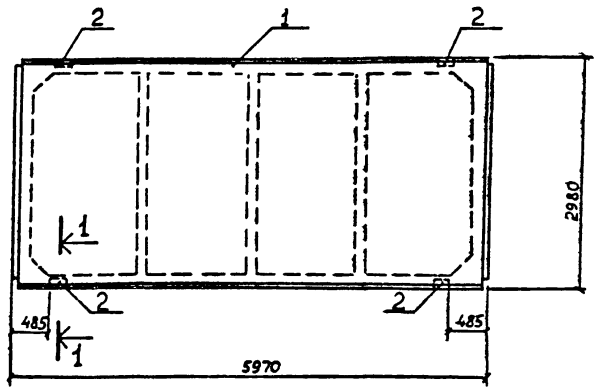

1-1

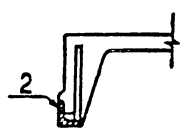

Формат	Зона	Поз	Обозначение	Наименование	Кол	Примеч
				Документация		
			ТП 903-1-211.84 -КЖИ-ТТ1	Технические требования к изготовлению сборных железобетонных конструкций		
				Сборочные единицы		
				II - III Снеговой район / IV Снеговой район		
		1	1.865.1-4/80 вып 1	Плита 1ПГ-4АIVТ-б / Плита 1ПГ-5АIVТ-б	1	2250 кг
		2	1.865.1-4/80 вып 2	Изделие закладное М7	4	0.88 кг

Нач отд	Морунов		
Н контр	Погорельский		
Гл спец	Марков		
Рук гр	Катаева		
Ст инж	Колегова		
Инженер	Лошманова		

Т.П. 903-1-211.84 -КЖИ- 1ПГ-4АIVТ-б, 1ПГ-5АIVТ-б

Плита 1ПГ-4АIVТ-б, 1ПГ-5АIVТ-б

Стадия	Масса	Масштаб
Р		
Лист	Листов 1	

Госстрой СССР ГПИ Горьковский ГАЗТЕХПРОЕКТ

Инв. № подл. | Подпись и дата | Взам. инв. №

Типовой проект 903-1- Альбом V

Ведомость расхода стали на дополнительные закладные изделия на один элемент, кг

Марка элемента	Изделия закладные										Всего
	Арматура класса А-III ГОСТ 5781-82				Прокат марки ВСт3кп2 ГОСТ 8509-72*			ГОСТ 103-76			
	Ø10			Итого	L70×6		Итого	-110×8	-18×8	Итого	
1ПГ-4АIVТ-В	1.28			1.28	2.4		2.4	3.6	0.32	3.92	7.6
1ПГ-5АIVТ-В	1.28			1.28	2.4		2.4	3.6	0.32	3.92	7.6

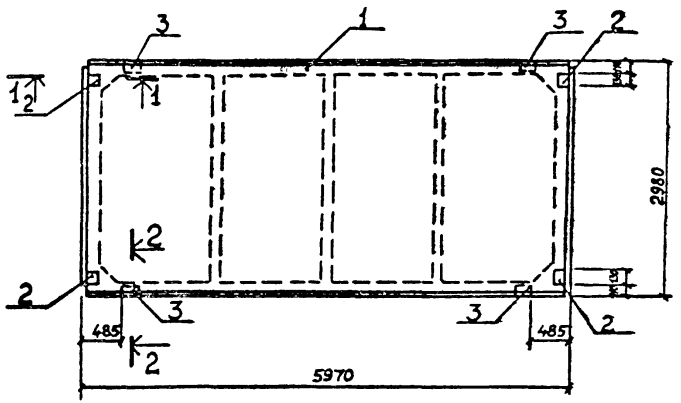

Формат	Зона	Поз	Обозначение	Наименование	Кол	Примеч
				Документация		
			Т.П.903-1-211.84-КЖИ-ТТ1	Технические требования к изготовлению сборных железобетонных конструкций		
				Сборочные единицы		
				II-III Снеговой район / IV Снеговой район		
		1	1.865.1-4/80 Вып 1	Плита 1ПГ-4АIVТ-В / Плита 1ПГ-5АIVТ-В	1	2250кг
		2	1.865.1-4/80 Вып 2	Изделие закладное М6	4	1.02 кг
		3	1.865.1-4/80 Вып 2	Изделие закладное М7	4	0.88кг

Нач.отд	Марунов		Т.П.902-1-211.84 -КЖИ- 1ПГ-4АIVТ-В / 1ПГ-5АIVТ-В
Н.контр	Погорельский		
Гл.спец	Марков		Плита 1ПГ-4АIVТ-В; 1ПГ-5АIVТ-В
Рук.гр	Катаева		Стадия: Р; Масса: ; Масштаб:
Ст.инж	Колесова		Лист: ; Листов 1
Инженер	Лошманова		Госстрой СССР ГПИ Горьковский САНТЕХПРОЕКТ

Инв.№ подл. | Подп. и дата | Взам.инв.№

Типовой проект 903-1- Альбом V

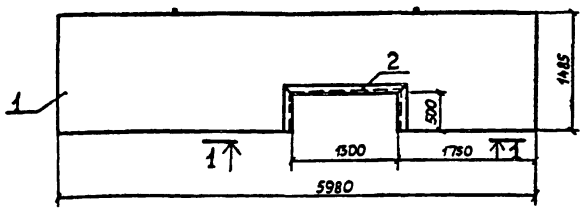

1-1

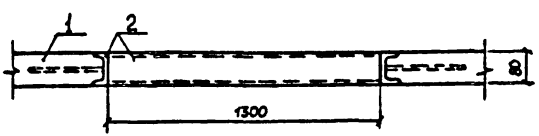

Формат	Зона	Поз	Обозначение	Наименование	Кол	Примеч
				Документация		
			ТП 903-1-211.84 -КЖИ-ТТ1	Технические требования к		
				изготовлению сборных желе		
				зобетонных конструкций		
				Сборочные единицы		
		1	1831-1 вып2	Панель перегородки ПГБ-1 / 1,5×6 -2	1	
		2	ТП 903-1- -КЖИ-ПГБ-1 / 1,5×6 -2-010	Изделие закладное МН7	246	пм

Ведомость расхода стали на дополнительные закладные изделия на 1 элемент, кг

Марка элемента	Изделия закладные						Всего
	Арматура класса			Прокат марки			
	A III			ВСт3кп2			
	ГОСТ 5781-82			ГОСТ 8240-72			
	ф8			С8			
ПГБ-1 / 1,5×6 -2	1.04			17.3			18.34

Нач.отд	Мурынов		
Н.контр	Погорельский		
Гл.спец	Марков		
Рук.гр	Катаева		
Чертежн.	Волкова		

Т.П.903-1-211.84-КЖИ- ПГБ-1 / 1,5×6 -2

Панель перегородки ПГБ-1 / 1,5×6 -2

Стадия	Масса	Масштаб
Р		
Лист	Листов 1	

Госстрой СССР ГПИ Горьковский САНТЕХПРОЕКТ

Взам. инв. № | Подп. и дата | Инв. № подл.

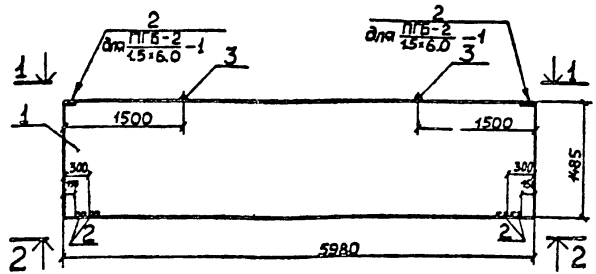

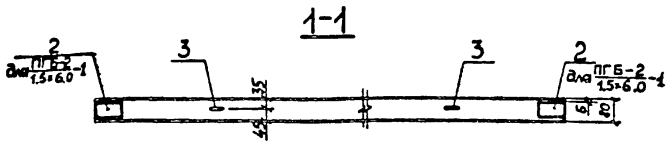

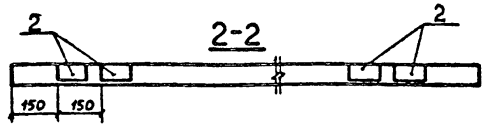

Формат	Зона	Поз.	Обозначение	Наименование	Кол.	Примеч.
				Документация		
12			Т.П 903-1-211.84-КЖИ-ТТ1	Технические требования к изготовлению сборных железобетонных конструкций ПГБ-1 / 1,5×6,0 -1		
				Сборочные единицы		
		1	1.831-1 Вып 2	Панель перегородки ПГБ-1 / 1,5×6,0 -1	1	без закладных изделий
		2	1.831-1 Вып 2	Закладное изделие М1	4	0,5 кг
		3	1.831-1 Вып 2	Петли монтажные М5	2	0,63 кг
				ПГБ-2 / 1,5×6,0 -1		
				Сборочные единицы		
		1	1.831-1 Вып 2	Панель перегородки ПГБ-2 / 1,5×6,0 -1	1	без закладных изделий
		2	1.831-1 Вып 2	Закладное изделие М1	6	0,5 кг
		3	1.831-1 Вып 2	Петли монтажные М5	2	0,63 кг

Ведомость расхода стали на закладные изделия на 1 элемент, кг

Марка элемента	Изделия закладные						
	Арматура класса				Прокат марки		Всего
	A I		A III		ВСт3кп2		
	ГОСТ 5781-82				ГОСТ 103-76		
	Ø12		Ø8		-70×6		
ПГБ-1 / 1,5×6,0 -1	126		08		12		326
ПГБ-2 / 1,5×6,0 -1	126		12		18		426

Нач. отд	Морзнов		
Н. контр.	Погорельский		
Гл. спец.	Марков		
Рук. гр.	Катаева		
Чертежн.	Волкова		

ТП 903-1-211.84 -КЖИ- ПГБ-1 / 1,5×6 -1, ПГБ-2 / 1,5×6 -1

Панель перегородки ПГБ-1 / 1,5×6 -1; ПГБ-2 / 1,5×6 -1,

Стадия	Масса	Масштаб
Р		
Лист	Листов 1	

Госстрой СССР ГПИ Горьковский ГАНТЕХПРОЕКТ

19451-06 40

Инв. № подл. | Подп. и дата | Взам. инв. №

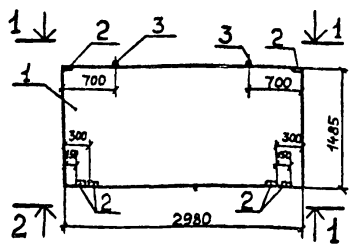

1-1

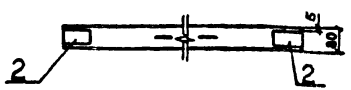

2-2

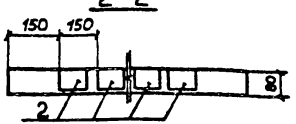

Формат	Зона	Поз	Обозначение	Наименование	Кол.	Примеч.
				Документация		
			Т.П 903-1-211.84 -КЖИ-ТТ1	Технические требования к изготовлению сборных железобетонных конструкций ПГБ-2 / 1,5×3 — 1		
				Сборочные единицы		
		1	1.831-1 вып.2	Панель перегородки ПГБ-2 / 1,5×3 — 1	1	без закладных изделий
		2	1.831-1 вып.2	Закладное изделие М1	6	
		3	1.831-1 вып.2	Петли монтажные М4	2	

Ведомость расхода стали на дополнительные закладные изделия на 1 элемент, кг

Марка элемента	Изделия закладные						
	Арматура класса				Прокат марки		Всего
	AI		AIII		ВСт3кп2		
	ГОСТ 5781-82				ГОСТ 103-76		
	Ø10		Ø8		-70×6		
ПГБ-2 / 1,5×3,0 — 1	0.86		1.2		1.8		3.86

Нач.отд	Жорунов		
Н.контр	Погорельский		
Гл.спец	Марков		
Рук.гр	Катаева		
Чертежн	Волкова		

Т.П.903-1-211.84 -КЖИ- ПГБ-2 / 1,5×3 — 1

Панель перегородки ПГБ-2 / 1,5×3 — 1

Стадия	Масса	Масштаб
Р		
Лист	Листов 1	

Госстрой СССР ГПИ Горьковский САНТЕХПРОЕКТ

Инв.№ подл. | Подп. и дата | Взам. инв.№

Типовые проекты 903-1-

Альбом V

1-1

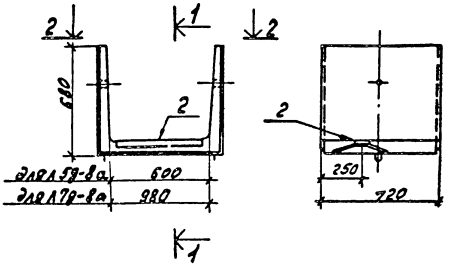

2-2

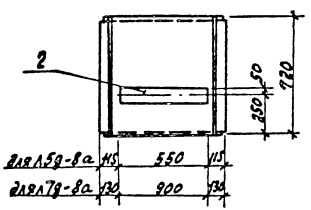

Ведомость расхода стали на дополнительные закладные изделия на один элемент, кг.

Марка элемента	Изделия закладные: Арматура класса AIII, ГОСТ 5781-82, Ø8		итого	Прокат марки ВСт3кп2, ГОСТ 103-76, -100×8		итого	Всего
л5g-8а	0.4		0.4	2.6		2.6	3.0
л7g-8а	0.7		0.7	4.3		4.3	5.0

Формат	Зона	Поз.	Обозначение	Наименование	Кол.	Примеч.
				Документация		
12			Т.П.903-1-211.84 -КЖИ-ТТ1	Технические требования к изготовлению сборных железобетонных конструкций		
				л5g-8а		
				Сборочные единицы		
		1	3.006-2 Вып.V-1	Лоток л5g-8	1	
11		2	Т.П.903-1-211.84-КЖИ-л5g-8а, л7g-8а.010	Изделие закладное МН13	0.55	п.м
				л7g-8а		
				Сборочные единицы		
		1	3.006-2 Вып.V-1	Лоток л7g-8	1	
11		2	Т.П.903-1-211.84-КЖИ-л5g-8а, л7g-8а.010	Изделие закладное МН13	0.9	п.м

Нач. отд.	Моргунов		
Н. контр.	Погорельский		
Гл. спец.	Марков		
Рук. гр.	Хатаева		
Ст. инж.	Колесова		
Инженер	Лошманова		

ТП 903-1-211.84-КЖИ-л5g-8а, л7g-8а

Лотки л5g-8а, л7g-8а

Стадия	Масса	Масштаб
Р		
Лист	Листов 1	

Госстрой СССР ГПИ Горьковский CANTEXПРОЕКТ

Инв. № подл. | Подп. и дата | Взам. инв. №

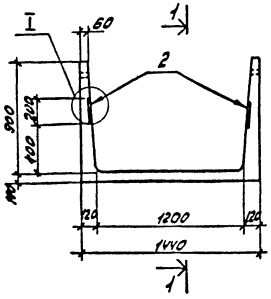

1-1

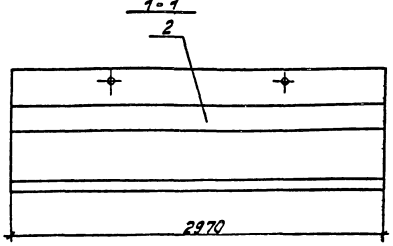

Ведомость расхода стали на закладные изделия на один элемент, кг.

Марка элемента	Изделия закладные						Всего
	Арматура класса A III			Прокат марка ВСт3 кп2			
	ГОСТ 5781-82			ГОСТ 19903-74			
	Ø8		Итого	200×10		Итого	
ЛТ1а-9-12а	5.4		5.4	93.3		93.3	98.7

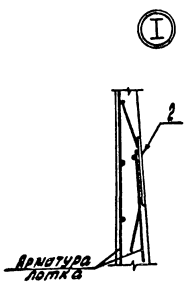

Формат	Зона	Поз.	Обозначение	Наименование	Кол.	Примеч.
				Документация		
12			Т.П.903-1-211.84 -КЖИ-ТТ1	Технические требования к изготовлению сборных железобетонных конструкций		
				Сборочные единицы		
		1	3.900-3 вып.8	Лоток ЛТ1а-9-12	1	
И		2	Т.П.903-1-211.84-КЖИ-ЛТ1а-9-12а-010	Изделие закладное МН14	5.84	п.м.

Нач. отд.	Молунов		
Н. контр.	Погорельский		
Гл. спец.	Марков		
Рук. гр.	Катаева		
Ст. инж.	Колесова		
Инженер	Дашманова		

ТП 903-1-211.84 -КЖИ-ЛТ1а-9-12а

Лоток ЛТ 1а-9-12а

Стадия	Масса	Масштаб
Р		
Лист	Листов 1	

Госстрой СССР ГПИ Горьковский САНТЕХПРОЕКТ

Инв. № подл. | Подп. и дата | Взам. инв. №

Типовой проект 903-1- Альбом V

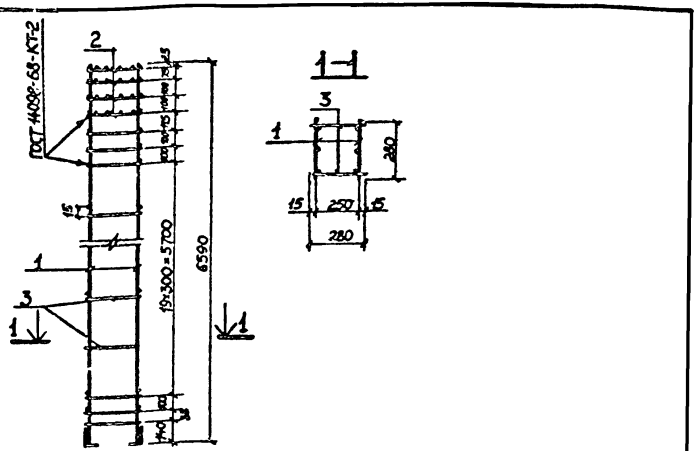

Формат	Зона	Поз.	Обозначение	Наименование	Кол.	Примечан.
				Документация		
12			Т.П.903-1-211.84 - КЖИ-ТТ2	Технические требования к изготовлению арматурных и закладных изделий		
				Сборочные единицы		
11		1	Т.П.903-1-211.84 КЖИ-СК3-66-4-010	Каркас плоский КР-1	2	70,97 кг
		2	1.823-1 Вып.2 лист 21	Сетка С-1	4	0,48 кг
				Детали		
		3		8А-I ГОСТ 5781-82 ℓ=280	46	0,11 кг

Взам. инв. №

Подп. и дата

Инв. № подл.

Нач. отд.	Морунов	
Н. контр.	Погорельский	
Гл. спец.	Марков	
Рук. гр.	Катаева	
Инженер	Волкова	

Т.П. 903-1-211.84 КЖИ-СК3-66-4-100

Каркас пространственный КП1

Стадия	Масса	Масштаб
Р	148,92 кг	
Лист	Листов 1	

Госстрой СССР ГПИ Горьковский САНТЕХПРОЕКТ

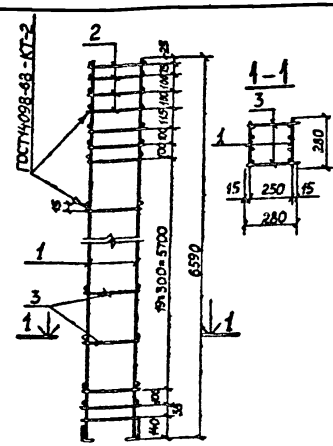

Формат	Зона	Поз.	Обозначение	Наименование	Кол.	Примечан.
				Документация		
12			Т.П.903-1-211.84 - КЖИ-ТТ2	Технические требования к изготовлению арматурных и закладных изделий		
				Сборочные единицы		
11		1	Т.П.903-1-211.84 КЖИ-СК3-66-5-010	Каркас плоский КР2	2	84,44 кг
		2	1.823-1 Вып.2 лист 21	Сетка С-1	4	0,48 кг
				Детали		
		3		8А-I ГОСТ 5781-82 ℓ=280	46	0,11 кг

Взам. инв. №

Подп. и дата

Инв. № подл.

Нач. отд.	Морунов	
Н. контр.	Погорельский	
Гл. спец.	Марков	
Рук. гр.	Катаева	
Инженер	Волкова	

Т.П. 903-1-211.84 КЖИ-СК3-66-5-100

Каркас пространственный КП 2

Стадия	Масса	Масштаб
Р	175,86 кг	
Лист	Листов 1	

Госстрой СССР ГПИ Горьковский САНТЕХПРОЕКТ

Альбом V

Типовой проект 903-1-

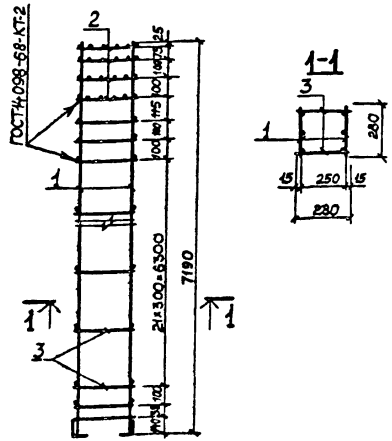

Формат	Зона	Поз.	Обозначение	Наименование	Кол.	Примечание
				Документация		
12			Т.П. 903-1-211.84 -КЖИ-ТТ2	Технические требования к изготовлению арматурных и закладных изделий		
				Сборочные единицы		
11		1	Т.П. 903-1-211.84-КЖИ-СК3-72-4-010	Каркас плоский КР3	2	78,12 кг
		2	1.823-1 вып.2 лист 21	Сетка С-1	4	0,48 кг
				Детали		
		3		8AI ГОСТ 5781-82 ℓ=280	50	0,11 кг

Взам. инв. №

Подп. и дата

Инв. № подл.

Нач. отд.	Морунов		
Н. контр.	Погорельский		
Гл. спец.	Марков		
Рук. гр.	Катаева		
Чертежник	Волкова		

Т.П. 903-1-211.84 - КЖИ-СК3-72-4-100

Каркас пространственный КП3

Стадия	Масса	Масштаб
Р	163,66кг	
Лист	Листов 1	

Госстрой СССР ГПИ Горьковский ГАНТЕХПРОЕКТ

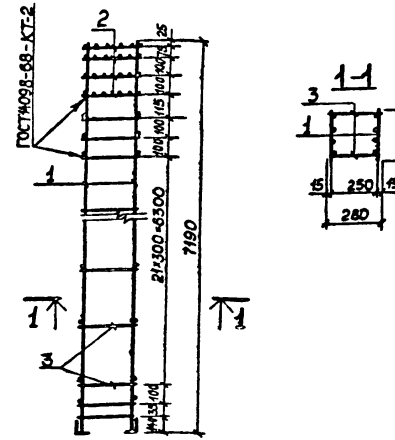

Формат	Зона	Поз.	Обозначение	Наименование	Кол.	Примечание
				Документация		
12			Т.П. 903-1-211.84 -КЖИ-ТТ2	Технические требования к изготовлению арматурных и закладных изделий		
				Сборочные единицы		
11		1	ТП 903-1-211.84-КЖИ-СК3-72-5-010	Каркас плоский КР4	2	93,90 кг
		2	1.823-1 вып. 2 лист 21	Сетка С-1	4	0,48 кг
				Детали		
		3		8AI ГОСТ 5781-82 ℓ=280	50	0,11 кг

Взам. инв. №

Подп. и дата

Инв. № подл.

Нач. отд.	Морунов		
Н. контр.	Погорельский		
Гл. спец.	Марков		
Рук. гр.	Катаева		
Чертежник	Волкова		

Т.П 903-1-211.84 - КЖИ-СК3-72-5-100

Каркас пространственный КП4

Стадия	Масса	Масштаб
Р	195,22кг	
Лист	Листов 1	

Госстрой СССР ТПИ Горьковский ГАНТЕХПРОЕКТ

Альбом V

Типовой проект 903-1-

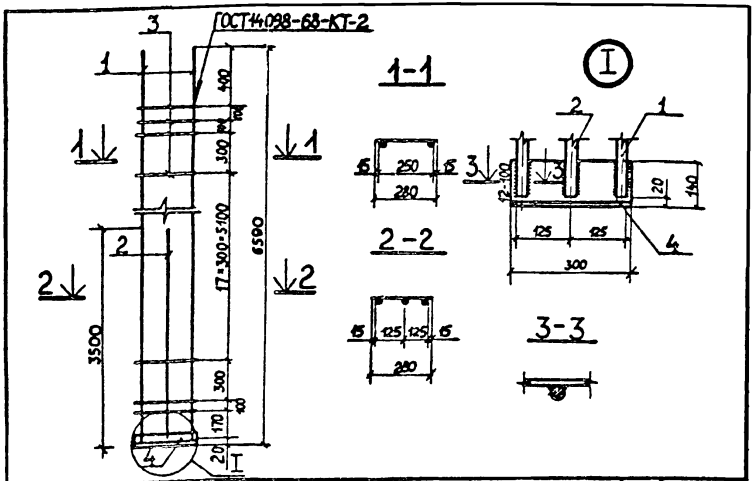

Формат	Зона	Поз	Обозначение	Наименование	Кол	Примеч
				Документация		
А2			ТП 903-1-211.84 -КЖИ-ТТ2	Технические требования к изготовлению арматурных и закладных изделий		
				Детали		
		1		25 А-III ГОСТ 5781-82 l=6570	2	25,37 кг
		2		25 А-III ГОСТ 5781-82 l=3480	1	13,47 кг
		3		8 А-I ГОСТ 5781-82 l=280	23	0,11 кг
		4		Уголок 140×90×8 ГОСТ8510-72* ВСт3 ТУ14-1-3023-80 l=300	1	4,23 кг

Инв.№ подл. | Подп. и дата | Взам.инв.№

ТП 903-1-211.84 -КЖИ-СК3-66-4-010

Каркас плоский КР1	Стадия	Масса	Масштаб
	Р	7097кг	
	Лист	Листов 1	

Нач.отд Морунов
Н.контр Погорельский
Гл.спец Марков
Рук.гр Катаева
Чертежн Волкова

Госстрой СССР ГПИ Горьковский САНТЕХПРОЕКТ

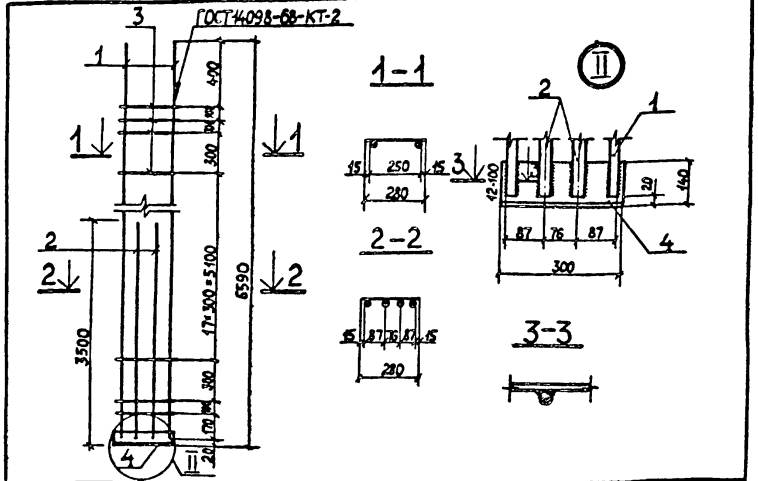

Формат	Зона	Поз	Обозначение	Наименование	Кол	Примеч
				Документация		
А2			ТП 903-1-211.84 -КЖИ-ТТ2	Технические требования к изготовлению арматурных и закладных изделий		
				Детали		
		1		25 А-III ГОСТ 5781-82 l=6570	2	25,37 кг
		2		25 А-III ГОСТ 5781-82 l=3480	2	13,47 кг
		3		8 А-I ГОСТ 5781-82 l=280	23	0,11 кг
		4		Уголок 140×90×8 ГОСТ8510-72* ВСт3 ТУ14-1-3023-80 l=300	1	4,23 кг

Инв.№ подл. | Подп. и дата | Взам.инв.№

ТП 903-1-211.84 -КЖИ-СК3-66-5-010

Каркас плоский КР2	Стадия	Масса	Масштаб
	Р	8444кг	
	Лист	Листов 1	

Нач.отд Морунов
Н.контр Погорельский
Гл.спец Марков
Рук.гр Катаева
Чертежн Волкова

Госстрой СССР ГПИ Горьковский САНТЕХПРОЕКТ

Альбом V

Типовой проект 903-1-

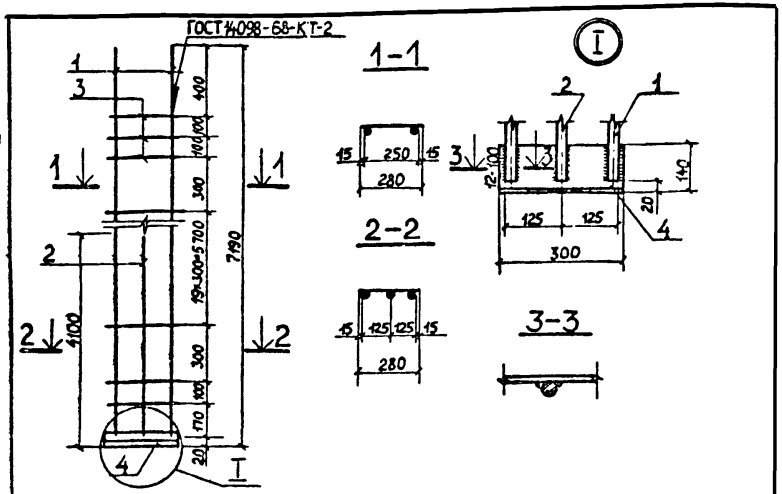

Формат	Зона	Поз	Обозначение	Наименование	Кол	Примеч
				Документация		
12			ТП 903-1-211.84 -КЖИ-ТТ2	Технические требования к изготовлению арматурных и закладных изделий		
				Детали		
		1		25А-III ГОСТ 5781-82 l=7170	2	27,68 кг
		2		25А-III ГОСТ 5781-82 l=4080	1	15,78 кг
		3		8А-I ГОСТ 5781-82 l=280	25	0,11 кг
		4		Уголок 140×90×8 ГОСТ 8510-72* ВСт3 ТУ14-1-3023-80 l=300	1	4,23 кг

Взам. инв. №

Подп. и дата

Инв. № подл.

Нач. отд.	Моргунов	
Н. контр.	Погорельский	
Гл. спец.	Марков	
Рук. гр.	Катаева	
Чертежник	Волкова	

ТП 903-1-211.84 -КЖИ-СК3-72-4-010

Каркас плоский КР3

Стадия	Масса	Масштаб
Р	78,12 кг	
Лист	Листов 1	

Госстрой СССР ГПИ Горьковский ГАНТЕХПРОЕКТ

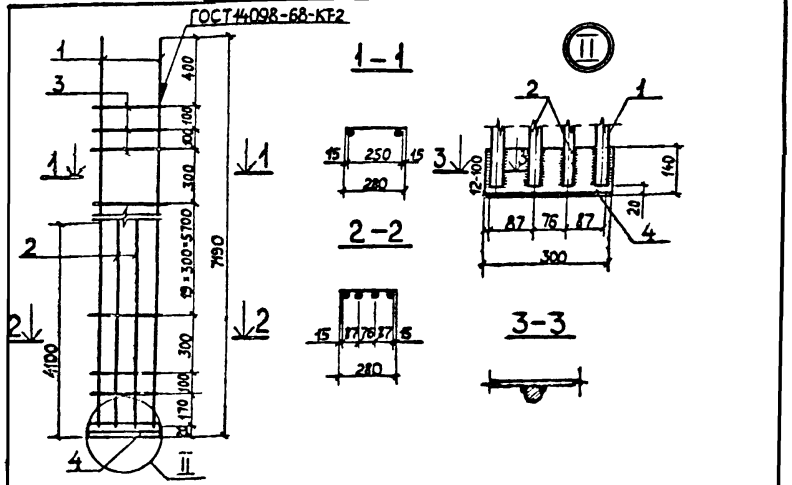

Формат	Зона	Поз	Обозначение	Наименование	Кол	Примеч.
				Документация		
12			ТП 903-1-211.84 - КЖИ-ТТ2	Технические требования к изготовлению арматурных и закладных изделий		
				Детали		
		1		25А-III ГОСТ 5781-82 l=7170	2	27,68 кг
		2		25А-III ГОСТ 5781-82 l=4080	2	15,78 кг
		3		8А-I ГОСТ 5781-82 l=280	25	0,11 кг
		4		Уголок 140×90×8 ГОСТ 8510-72* ВСт3 ТУ14-1-3023-80 l=300	1	4,23 кг

Взам. инв. №

Подп. и дата

Инв. № подл.

Нач. отд.	Моргунов	
Н. контр.	Погорельский	
Гл. спец.	Марков	
Рук. гр.	Катаева	
Чертежник	Волкова	

ТП 903-1-211.84 -КЖ3-СК3-72-5-010

Каркас плоский КР4

Стадия	Масса	Масштаб
Р	93,9 кг	
Лист	Листов 1	

Госстрой СССР ГПИ Горьковский ГАНТЕХПРОЕКТ

Типовой проект 903-1- Альбом II

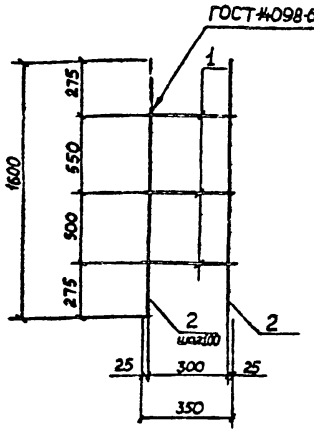

Формат	Зона	Поз	Обозначение	Наименование	Кол.	Примечан.
				Документация		
12			ТП 903-1-211.84 -КЖИ-ТТ2	Технические требования к изготовлению арматурных и закладных изделий		
				Детали		
		1		6А-I ГОСТ 5781-82 ℓ=350	3	0,1 кг
		2		10А-II ГОСТ 5781-82 ℓ=1600	4	1,0 кг

Взам. инв. № | Подп. и дата | Инв. № подл.

Нач. отд	Марунов	
Н. контр.	Погорельский	
Гл. спец.	Марков	
Рук. гр.	Катаева	
Ст. инж.	Колесова	
Инж.	Ламанова	

ТП 903-1-211.84-КЖИ-ФОМ4-020

Каркас плоский КР5

Стадия	Масса	Масштаб
Р	4,3 кг	
Лист	Листов 1	

Госстрой СССР ГПИ Горьковский ГАНТЕХПРОЕКТ

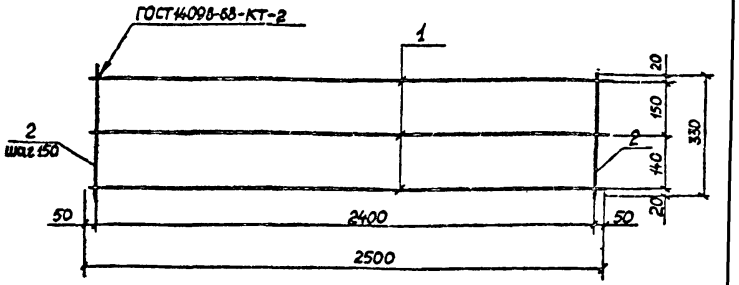

Формат	Зона	Поз	Обозначение	Наименование	Кол.	Примечан.
				Документация		
12			ТП 903-1-211.84 -КЖИ-ТТ2	Технические требования к изготовлению арматурных и закладных изделий		
				Детали		
		1		12А-II ГОСТ 5781-82 ℓ=2500	3	2,2 кг
		2		6А-I ГОСТ 5781-82 ℓ=330	17	0,07 кг

Взам. инв. № | Подп. и дата | Инв. № подл.

Нач. отд	Марунов	
Н. контр.	Погорельский	
Гл. спец.	Марков	
Рук. гр.	Катаева	
Ст. инж.	Колесова	
Инж.	Ламанова	

Т.П. 903-1-211.84 -КЖИ-РКм1-010

Каркас плоский КР6

Стадия	Масса	Масштаб
Р	7,8 кг	
Лист	Листов 1	

Госстрой СССР ГПИ Горьковский ГАНТЕХПРОЕКТ

Альбом V

Типовой проект 903-1-

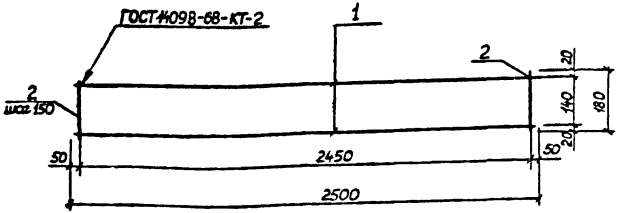

Формат	Зона	Поз.	Обозначение	Наименование	Кол.	Примечан.
				Документация		
12			Т.П.903-1-211.84 -КЖИ-ТТ2	Технические требования к изготовлению арматурных и закладных изделий		
				Детали		
		1		12А-II ГОСТ 5781-82 ℓ=2500	2	2,2 кг
		2		6А-I ГОСТ 5781-82 ℓ=180	17	0,04 кг

Т.П.903-1-211.84 - КЖИ-РКм1-010-01

Нач. отд	Чорунов	
Н. контр	Загорельский	
Гл. спец.	Марков	
Рук. гр.	Катаева	
Ст. инж.	Колесова	
Инж.	Лошманова	

Каркас плоский КР7

Стадия	Масса	Масштаб
Р	5,08 кг	
Лист	Листов 1	

Госстрой СССР ГПИ Горьковский САНТЕХПРОЕКТ

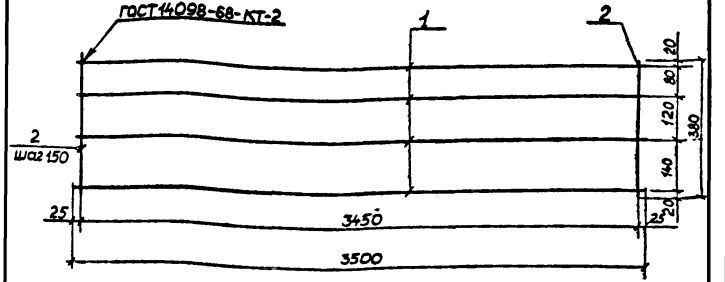

Формат	Зона	Поз.	Обозначение	Наименование	Кол.	Примечан.
				Документация		
12			Т.П.903-1-211.84 - КЖИ-ТТ2	Технические требования к изготовлению арматурных и закладных изделий		
				Детали		
		1		12А-II ГОСТ 5781-82 ℓ=3500	3	3,1 кг
		2		6А-I ГОСТ 5781-82 ℓ=380	24	0,08 кг

Т.П.903-1-211.84 - КЖИ-РКм1-020

Нач. отд	Чорунов	
Н. контр	Загорельский	
Гл. спец.	Марков	
Рук. гр.	Катаева	
Ст. инж.	Колесова	
Инж.	Лошманова	

Каркас плоский КР8

Стадия	Масса	Масштаб
Р	11,2 кг	
Лист	Листов 1	

Госстрой СССР ГПИ Горьковский САНТЕХПРОЕКТ

Инв. № подл. | Подп. и дата | Взам. инв. №

Альбом II

Типовой проект 903-1-

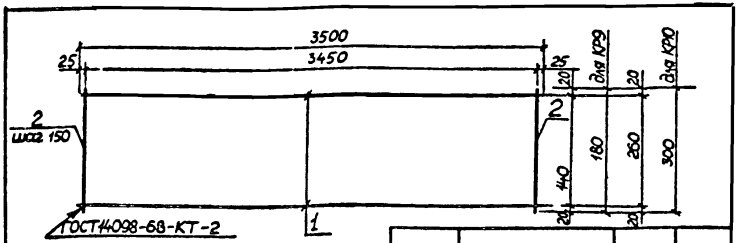

	Обозначение	Марка	Масса
Т.П.903	-1 - КЖИ-РКм1-020-01	КР9	7,2 кг
	-02	КР10	7,9 кг

Формат	Зона	Поз	Обозначение	Наименование	Кол.	Примечан
				Документация		
А2			Т.П.903-1-211.84 - КЖИ-ТТ2	Технические требования к		
				изготовлению армату-		
				рных и закладных изделий		
				Детали		
		1		Ф12АIII ГОСТ5781-75, l=3500	2	3,1 кг
			Переменные данные	для исполнений		
				КР9		
				Детали		
		2		6АI ГОСТ5781-82 l=180	24	0,04 кг
				КР10		
				Детали		
		2		6АI ГОСТ5781-82 l=300	24	0,07 кг

Взам. инв. №

Подп. и дата

Инв. № подл.

Нач. отд	Моруков	
Н. контр	Погорельский	
Гл. спец	Маркова	
Рук. гр	Катаева	
Ст. инж	Колесова	
Инженер	Лышманова	

Т.П. 903-1-211.84 - КЖИ-РКм1-020-01 -02

Каркасы плоские КР9; КР10

Стадия	Масса	Масштаб
Р	см. табл.	
Лист	Листов 1	

Госстрой СССР ГПИ Горьковский САНТЕХПРОЕКТ

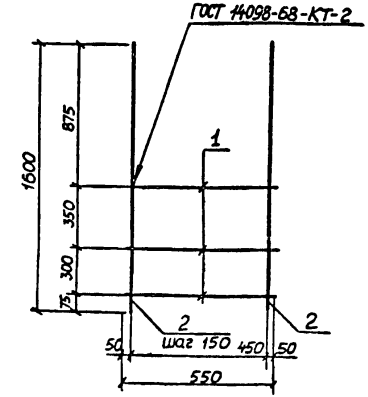

Формат	Зона	Поз	Обозначение	Наименование	Кол	Примечан.
				Документация		
А2			Т.П.903-1-211.84 - КЖИ-ТТ2	Технические требования к		
				изготовлению арматурных		
				и закладных изделий		
				Детали		
		1		8АI ГОСТ5781-82 l=550	3	0,2 кг
		2		12АIII ГОСТ5781-82 l=1600	4	1,4 кг

Ти

Взам. инв. №

Подп. и дата

Инв. № подл.

Нач. отд	Моруков	
Н. контр	Погорельский	
Гл. спец	Марков	
Рук. гр	Катаева	
Ст. инж	Колесова	
Инженер	Лышманова	

Т.П. 903-1-211.84 - КЖИ-Фм1-010

Сетка арматурная С1

Стадия	Масса	Масштаб
Р	6,2 кг	
Лист	Листов 1	

Госстрой СССР ГПИ Горьковский САНТЕХПРОЕКТ

Типовой проект 903-1 Альбом V

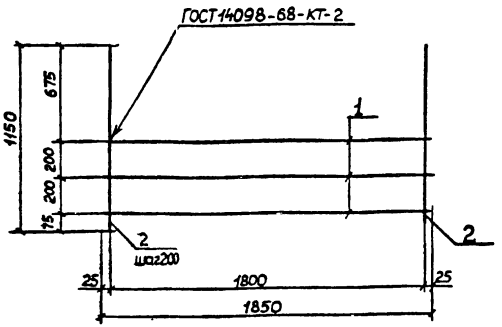

Формат	Зона	Поз.	Обозначение	Наименование	Кол.	Примеч.
				Документация		
12			ТП 903-1-211.84 - КЖИ-ТТ 2	Технические требования к изготовлению арматурных и закладных изделий		
				Детали		
		1		8АI ГОСТ 5781-82 ℓ=1850	3	0,7 кг
		2		12АII ГОСТ 5781-82 ℓ=1150	10	1,0 кг

Инв. № подл. | Подп. и дата | Взам. инв. №

ТП 903-1-211.84 - КЖИ-ФМ2-010

				Стадия	Масса	Масштаб
Нач. отд.	Морунов		Сетка арматурная С2	Р	12,1 кг	
Н. контр.	Погорельский			Лист	Листов 1	
Гл. спец.	Марков			Госстрой СССР ГПИ Горьковский САНТЕХПРОЕКТ		
Рук. гр.	Каткаева					
Ст. инж.	Колесова					
Инженер	Лошманова					

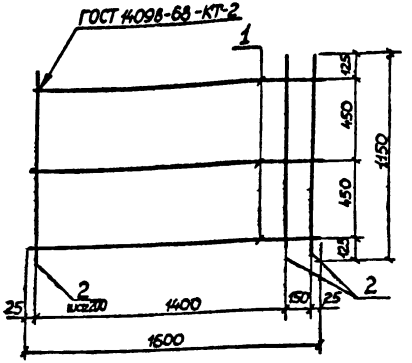

Формат	Зона	Поз.	Обозначение	Наименование	Кол.	Примеч.
				Документация		
12			ТП 903-1-211.84 - КЖИ-ТТ2	Технические требования к изготовлению арматурных и закладных изделий		
				Детали		
		1		8АI ГОСТ 5781-82 ℓ=1600	3	0,6 кг
		2		12АII 5781-82 ℓ=1150	9	1,0 кг

Инв. № подл. | Подп. и дата | Взам. инв. №

ТП 903-1-211.84 - КЖИ-ФО м4-010

				Стадия	Масса	Масштаб
Нач. отд.	Морунов		Сетка арматурная С3	Р	10,8 кг	
Н. контр.	Погорельский			Лист	Листов 1	
Гл. спец.	Марков			Госстрой СССР ГПИ Горьковский САНТЕХПРОЕКТ		
Рук. гр.	Каткаева					
Ст. инж.	Колесова					
Инженер	Лошманова					

Альбом V

Типовой проект 903-1-

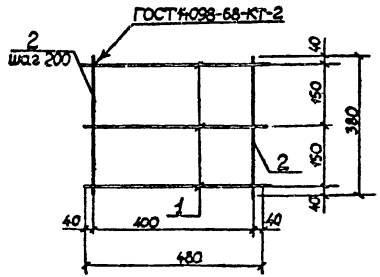

Формат	Зона	Поз	Обозначение	Наименование	Кол.	Примеч.
				Документация		
12			ТП 903-1-211.84-КЖИ-ТТ2	Технические требования к изготовлению арматурных и закладных изделий		
				Детали		
		1		БАI ГОСТ 5781-82 l=480	3	0,1 кг
		2		БАI ГОСТ 5781-82 l=380	3	0,08 кг

Взам. инв. №

Подп. и дата

Инв. № подл.

Нач. отд.	Моруков		
Н. контр.	Гогарельский		
Гл. спец.	Марков		
Рук. гр.	Катаева		
Ст. инж.	Колесова		
Инж.	Лошманова		

ТП 903-1-211.84-КЖИ-РКМ1-030

Сетка арматурная С4

Стадия	Масса	Масштаб
Р	0,54 кг	

Лист Листов 1

Госстрой СССР ГПИ Горьковский САНТЕХПРОЕКТ

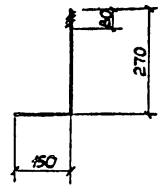

Формат	Зона	Поз	Обозначение	Наименование	Кол.	Примеч.
				Детали		
		1		Шпилька М12×420	1	0,37 кг

Резьба — по СТ СЭВ 182-75.

Взам. инв. №

Подп. и дата

Инв. № подл.

Нач. отд.	Моруков		
Н. контр.	Гогарельский		
Гл. спец.	Марков		
Рук. гр.	Катаева		
Ст. инж.	Колесова		
Инж.	Лошманова		

ТП 903-1-211.84-КЖИ-РКМ1-040

Анкер А1

Стадия	Масса	Масштаб
Р	0,37 кг	

Лист Листов 1

Госстрой СССР ГПИ Горьковский САНТЕХПРОЕКТ

Альбом V

Типовой проект 903-1-

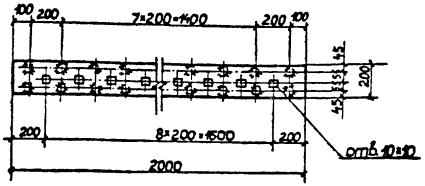

Формат	Зона	Поз.	Обозначение	Наименование	Кол.	Примеч.
				Документация		
			ТП 903-1-211.84 -КЖИ-ТТ2	Технические требования к изготовлению арматурных и закладных изделий		
				Детали		
		1		Полоса 200=10 ГОСТ 19903-74* Вст3 ТУ14-1-3023-80 l=2000	1	31.4 кг
		2		Полоса 50=8 ГОСТ 19903-74* Вст3 ТУ14-1-3023-80 l=50	18	0.16 кг
		3		8А-III ГОСТ 5781-82 l=220	18	0.09 кг

Высота сварных швов $h_ш$ = 6 мм.

Взам. инв. №

Подп. и дата

Инв. № подл.

Нач. отд.	Морунов	
Н. контр.	Погорельский	
Гл. спец.	Марков	
Рук. гр.	Катаева	
Ст. инж.	Колесова	

ТП 903-1-211.84 -КЖИ-МН1

Изделие закладное МН1

Стадия	Масса	Масштаб
Р	35,9 кг	
Лист	Листов 1	

Госстрой СССР ГПИ Горьковский САНТЕХПРОЕКТ

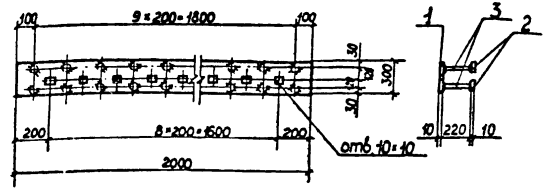

Формат	Зона	Поз.	Обозначение	Наименование	Кол.	Примеч.
				Документация		
			ТП 903-1-211.84 -КЖИ-ТТ2	Технические требования к изготовлению арматурных и закладных изделий		
				Детали		
		1		Полоса 300=10 ГОСТ 19903-74* Вст3 ТУ14-1-3023-80 l=2000	1	47.1 кг
		2		Полоса 50=8 ГОСТ 19903-74* Вст3 ТУ14-1-3023-80 l=50	18	0.16 кг
		3		8А-III ГОСТ 5781-82 l=220	18	0.09 кг

Высота сварных швов $h_ш$ = 6 мм.

Взам. инв. №

Подп. и дата

Инв. № подл.

Нач. отд.	Морунов	
Н. контр.	Погорельский	
Гл. спец.	Марков	
Рук. гр.	Катаева	
Ст. инж.	Колесова	

ТП 903-1-211.84 -КЖИ-МН2

Изделие закладное МН2

Стадия	Масса	Масштаб
Р	51.6 кг	
Лист	Листов 1	

Госстрой СССР ГПИ Горьковский САНТЕХПРОЕКТ

Альбом V

Типовой проект 903-1-

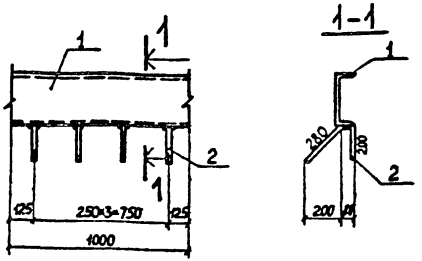

Формат	Зона	Поз	Обозначение	Наименование	Кол.	Примечание
				Документация		
			ТП 903-1-2.11.84 - КЖИ-ТТ2	Технические требования к изготовлению арматурных и закладных изделий		
				Детали		
		1		Швеллер 30 ГОСТ 8240-72* / ВСТ3 ТУ14-1-3023-80 l=1000	1	31,8 кг
		2		8А-III ГОСТ 5781-82 l=560	4	0,22 кг

Взам. инв. №

Подп. и дата

Инв. № подл.

Нач. отд.	Морунов	
Н. контр.	Погорельский	
Гл. спец.	Марков	
Рук. гр.	Катаева	
Ст. инж.	Колесова	

ТП 903-1-2.11.84 - КЖИ-МН3

Изделие закладное МН3

Стадия	Масса	Масштаб
Р	32,7 кг	

Лист | Листов 1

Госстрой СССР ГПИ Горьковский САНТЕХПРОЕКТ

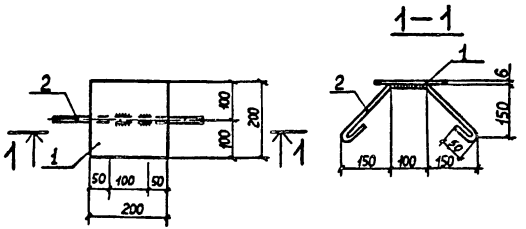

Формат	Зона	Поз	Обозначение	Наименование	Кол.	Примечание
				Документация		
			ТП 903-1-2.11.84 - КЖИ-ТТ2	Технические требования к изготовлению арматурных и закладных изделий		
				Детали		
		1		Полоса 200×6 ГОСТ 19903-74* / ВСТ3 ТУ14-1-3023-80 l=200	1	1,88 кг
		2		8А-I ГОСТ 5781-82 l=620	1	0,25 кг

Взам. инв. №

Подп. и дата

Инв. № подл.

Нач. отд.	Морунов	
Н. контр.	Погорельский	
Гл. спец.	Марков	
Рук. гр.	Катаева	
Ст. инж.	Колесова	
Чертежник	Волкова	

ТП 903-1-2.11.84 - КЖИ-МН4

Изделие закладное МН4

Стадия	Масса	Масштаб
Р.	2,13 кг	

Лист | Листов 1

Госстрой СССР ГПИ Горьковский САНТЕХПРОЕКТ

Альбом V

Типовой проект 903-1-

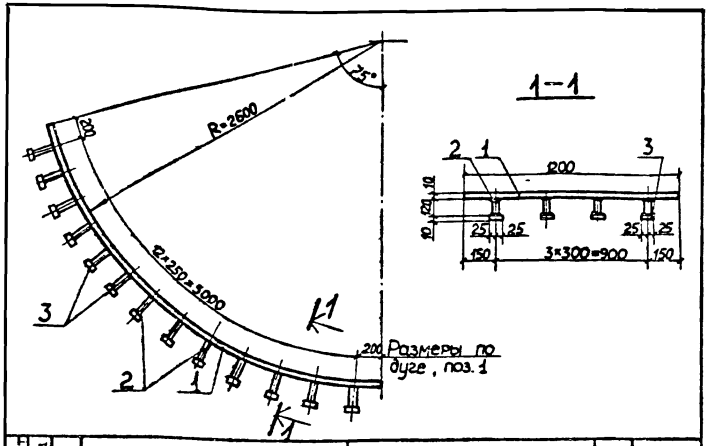

Формат	Зона	Поз	Обозначение	Наименование	Кол	Примеч
				Документация		
12			ТП 903-1-211.84 -КЖИ-ТТ2	Технические требования к изготовлению арматурных и закладных изделий		
				Детали		
		1		Полоса $\frac{200\times10\ ГОСТ\ 19903-74^{*}}{ВСт3\quad ТУ14-1-3023-80}$ l=3400	1	32.00 кг
		2		12А-III ГОСТ 5781-82 l=120	52	0.11 кг
		3		Полоса $\frac{50\times10\ ГОСТ\ 19903-74^{*}}{ВСт3\quad ТУ14-1-3023-80}$ l=50	52	0.2 кг

Взам. инв. №

Подп. и дата

Инв. № подл.

Нач. отд	Моруков	
Н. контр	Погорельский	
Гл. спец	Марков	
Рук. гр	Катаева	
Чертил	Волкова	

ТП 903-1-211.84 -КЖИ-УМ1-010

Изделие закладное МН5

Стадия	Масса	Масштаб
Р	336.1 кг	
Лист	Листов 1	

Госстрой СССР ГПИ Горьковский САНТЕХПРОЕКТ

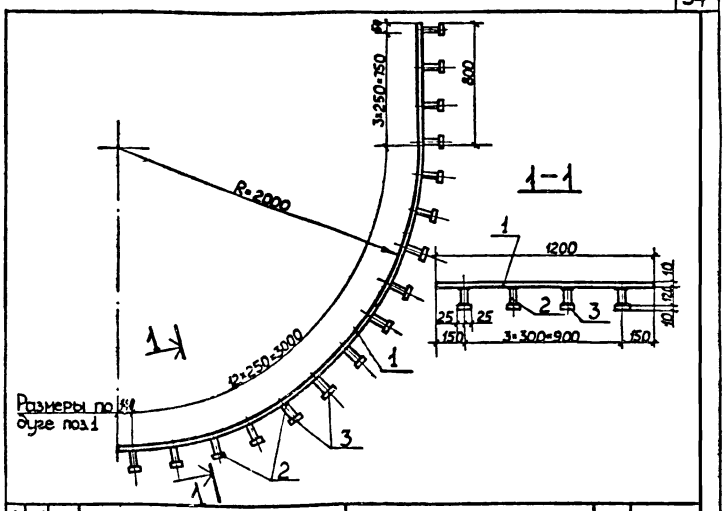

Формат	Зона	Поз	Обозначение	Наименование	Кол.	Примеч.
				Документация		
			ТП 903-1-211.84 -КЖИ-ТТ2	Технические требования к изготовлению арматурных и закладных изделий		
				Детали		
		1		Полоса $\frac{1200\times10\ ГОСТ\ 19903-74^{*}}{ВСт3\quad ТУ14-1-3023-80}$ l=3940	1	37.12 кг
		2		12А-III ГОСТ 5781-82 l=120	64	0.11 кг
		3		Полоса $\frac{50\times10\ ГОСТ\ 19903-74^{*}}{ВСт3\quad ТУ14-1-3023-80}$ l=50	64	0.2 кг

Взам. инв. №

Подп. и дата

Инв. № подл.

Нач. отд	Моруков	
Н. контр	Погорельский	
Гл. спец	Марков	
Рук. гр	Катаева	
Ст. ин	Колесова	

ТП 903-1-211.84 -КЖИ-УМ2-010

Изделие закладное МН6

Стадия	Масса	Масштаб
Р	39.10 кг	
Лист	Листов 1	

Госстрой СССР ГПИ Горьковский САНТЕХПРОЕКТ

Альбом V

Типовой проект 903-1-

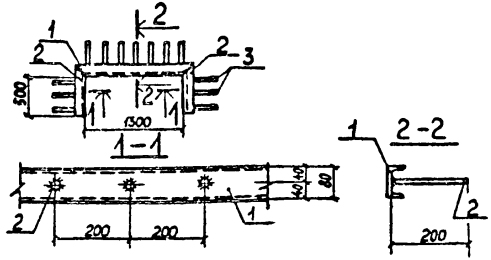

Формат	Зона	Поз.	Обозначение	Наименование	Кол.	Примечание
				Документация		
12			ТП 903-1-211.84-КЖИ-ТТ2	Технические требования к изготовлению арматурных и закладных изделий		
				Детали		
		1		Швеллер 8 ГОСТ 8240-72* Ст3 ТУ14-1-3032-80 ℓ=1380	1	9,7 кг
		2		Швеллер 8 ГОСТ 8240-72* Ст3 ТУ14-1-3032-80 ℓ=540	2	3,8 кг
		3		8А-III ГОСТ 5781-82 ℓ=200	13	0,08 кг

Взам. инв. №

Подп. и дата

Инв. № подл.

ТП 903-1-211.84 - КЖИ - $\frac{\text{ПГБ-1}}{1,5\times6,0}$ -1-010

Изделие закладное МН7

Стадия	Масса	Масштаб
Р	18,34кг	
Лист	Листов 1	

Нач. отд	Моруков	
Н. контр	Погорельский	
Гл. спец	Чарков	
Рук. гр	Катаева	
Инженер	Волкова	

Госстрой СССР ГПИ Горьковский САНТЕХПРОЕКТ

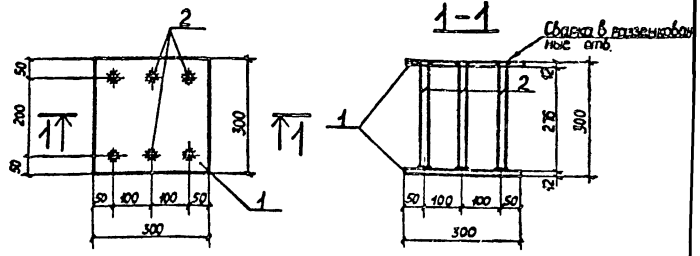

Формат	Зона	Поз.	Обозначение	Наименование	Кол.	Примечание
				Документация		
12			ТП 903-1-211.84-КЖИ-ТТ2	Технические требования к изготовлению арматурных и закладных изделий		
				Детали		
		1		Полоса 300×12 ГОСТ 19903-74* Ст3 ТУ14-1-3032-80 ℓ=300	2	8,48 кг
		2		18А-III ГОСТ 5781-82 ℓ=288	6	0,55 кг

1. Разъемную отверстий выполнять в соответствии с п 2.17 СН 313-65*

Взам. инв. №

Подп. и дата

Инв. № подл.

ТП 903-1-211.84 - КЖИ-СК3-66-45-010

Изделие закладное МН8

Стадия	Масса	Масштаб
Р	20,26кг	
Лист	Листов 1	

Нач. отд	Моруков	
Н. контр	Погорельский	
Гл. спец	Чарков	
Рук. гр	Катаева	
Инженер	Волкова	

Госстрой СССР ГПИ Горьковский САНТЕХПРОЕКТ

Альбом V

Типовой проект 903-1-

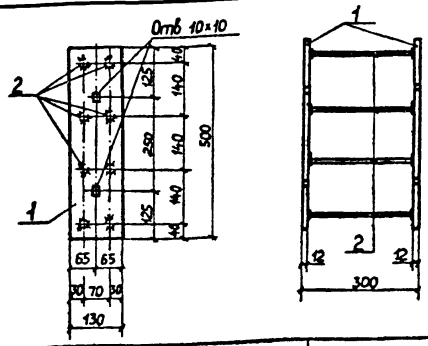

Формат	Зона	Поз	Обозначение	Наименование	Кол.	Примечание
				Документация		
			ТП 903-1-211.84 -КЖИ-ТТ2	Технические требования к		
				изготовлению арматурных		
				и закладных изделий		
				Детали		
		1		Полоса $\frac{130\times12}{ВСт3}$ ГОСТ 19903-74* / ТУ14-1-3032-80 $l=500$	2	6,1 кг
		2		14А-II ГОСТ 5781-82 $l=276$	8	0,34 кг

Взам инв №

Подп и дата

Инв № подл

Нач отд	Морунов	
Н контр	Погорельский	
Гл спец	Марков	
Рук гр	Катаева	
Нерт инж	Золкова	

ТП 903-1-211.84 -КЖИ-СК3-72-4Б-010

Изделие закладное МН9

Стадия	Масштаб	Масштаб
Р	14,92 кг	

Лист | Листов 1

Госстрой СССР ГПИ Горьковский САНТЕХПРОЕКТ

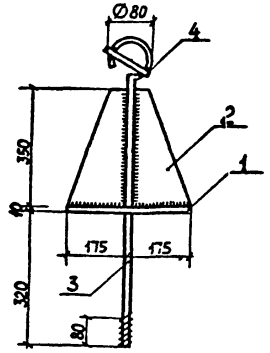

Формат	Зона	Поз	Обозначение	Наименование	Кол.	Примечание
				Документация		
12			ТП 903-1-211.84 -КЖИ-ТТ2	Технические требования		
				к изготовлению арматурных		
				и закладных изделий		
				Детали		
		1		Полоса $\frac{350\times10}{ВСт3}$ ГОСТ 19903-74* / ТУ14-1-3032-80 $l=350$	1	9,61 кг
		2		Полоса $\frac{175\times10}{ВСт3}$ ГОСТ 19903-74* / ТУ14-1-3032-80 $l=350$	2	2,41 кг
				18А-I ГОСТ 5781-82		
		3		$l=950$	1	1,9 кг
		4		$l=120$	2	0,24 кг

Взам инв №

Подп и дата

Инв № подл

Нач отд	Морунов	
Н контр	Погорельский	
Гл спец	Марков	
Рук гр	Катаева	
Ст инж	Колесова	

ТП 903-1-211.84 -КЖИ-МН10

Изделие закладное МН10

Стадия	Масса	Масштаб
Р	16,81 кг	

Лист | Листов 1

Госстрой СССР ГПИ Горьковский САНТЕХПРОЕКТ

Альбом V

Типовой проект 903-1-

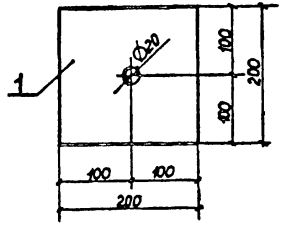

Формат	Зона	Поз	Обозначение	Наименование	Кол	Примечание
		1		Полоса 200×10 ГОСТ 19903-74* / ВСт3 ТУ14-1-3032-80 l=200	1	3,14 кг

ТП 903-1-211.84 -КЖИ-МН11

Изделие закладное МН11

Стадия	Масса	Масштаб
Р	3,14кг	

Лист | Листов 1

Госстрой СССР ГПИ Горьковский САНТЕХПРОЕКТ

Нач отд	Моргунов	
Н контр	Погорельский	
Гл спец	Чарков	
Рук гр	Калтаева	
Ст инж	Колесова	

Инв № подл | Подп и дата | Взам инв №

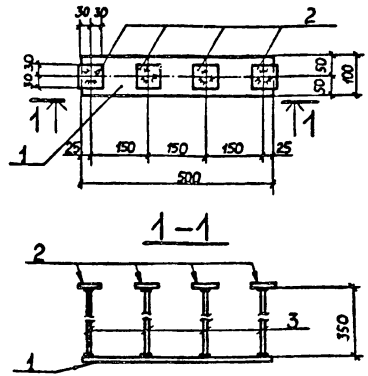

Формат	Зона	Поз	Обозначение	Наименование	Кол	Примечание
				Документация		
			ТП 903-1-211.84 - КЖИ-ТТ2	Технические требования к		
				изготовлению арматурных и		
				закладных изделий		
				Детали		
		1		Полоса 100×8 ГОСТ 19903-74* / ВСт3 ТУ14-1-3032-80 l=500	1	3,1кг
		2		Полоса 60×8 ГОСТ 19903-74* / ВСт3 ТУ14-1-3032-80 l=60	4	0,23кг
		3		10А-III ГОСТ 5781-82 l=350	4	0,22кг

ТП 903-1-211.84 -КЖИ-ПСД60.12.40-П-3-010

Изделие закладное МН12

Стадия	Масса	Масштаб
Р	4,9кг	

Лист | Листов 1

Госстрой СССР ГПИ Горьковский САНТЕХПРОЕКТ

Начотд	Моргунов	
Н контр	Погорельский	
Гл спец	Чарков	
Рук гр	Калтаева	
Ст инж	Колесова	
Инженер	Лошманова	

Инв № подл | Подп и дата | Взам инв №

Альбом V

Типовой проект 903-1-

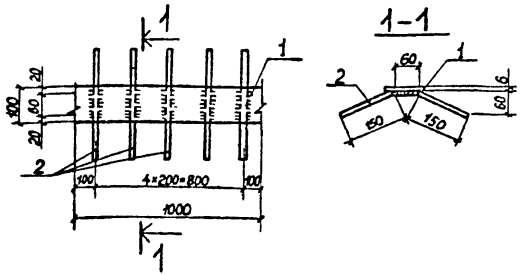

Формат	Зона	Поз	Обозначение	Наименование	Кол	Примечание
				Документация		
А1			ТП 903-1-211.84 - КЖИ-ТТ2	Технические требования к изготовлению арматурных и закладных изделий		
				Детали		
		1		Полоса 200×6 ГОСТ 19903-74* Вст3 ТУ 14-1-3032-80 l=1000	1	4,71 кг
		2		8А-III ГОСТ 5781-82 l=360	5	0,14 кг

ТП 903-1-211.84-КЖИ-Л5д-8а, Л7д-8а-010

Изделие закладное МН13

Стадия	Масса	Масштаб
Р	5,41 кг	

Лист | Листов 1

Госстрой СССР ГПИ Горьковский САНТЕХПРОЕКТ

Нач.отд	Морунов	
Н.контр	Погорельский	
Гл.спец	Марков	
Рук.гр	Катаева	
Ст.инж.	Колесова	
Инженер	Волкова	

Инв.№ подл. | Подп. и дата | Взам.инв.№

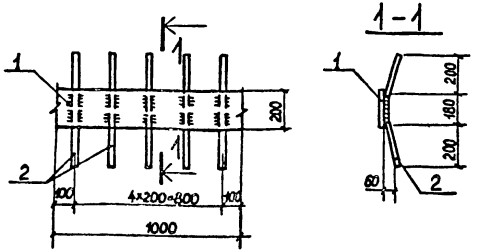

Формат	Зона	Поз	Обозначение	Наименование	Кол	Примечание
				Документация		
			ТП 903-1-211.84-КЖИ-ТТ2	Технические требования к изготовлению арматурных и закладных изделий		
				Детали		
		1		Полоса 200×10 ГОСТ 19903-74* Вст3 ТУ 14-1-3032-80 l=1000	1	15,7 кг
		2		8А-III ГОСТ 5781-82 l=600	5	0,24 кг

ТП 903-1-211.84-КЖИ-Л11а-9-12а-010

Изделие закладное МН14

Стадия	Масса	Масштаб
Р	16,9 кг	

Лист | Листов 1

Госстрой СССР ГПИ Горьковский САНТЕХПРОЕКТ

Нач.отд	Морунов	
Н.контр	Погорельский	
Гл.спец	Марков	
Рук.гр	Катаева	
Ст.инж.	Колесова	

Инв.№ подл. | Подп. и дата | Взам.инв.№

Типовой проект 903-1- Альбом V

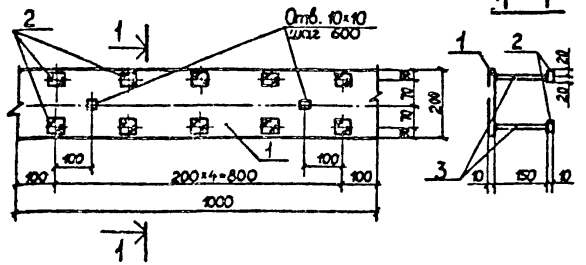

Формат	Зона	Поз	Обозначение	Наименование	Кол	Примечание
				Документация		
			ТП 903-1-211.84-КЖИ-ТТ2	Технические требования к изготовлению арматурных и закладных изделий		
				Детали		
		1		Полоса 200×10 ГОСТ 19903-74* Вст3 ТУ14-1-3032-80 ℓ=1000	1	15,7 кг
		2		Полоса 40×10 ГОСТ 19903-74* Вст3 ТУ14-1-3032-80 ℓ=40	10	1,26 кг
		3		Ø A-III ГОСТ 5781-82 ℓ=150	10	0,06 кг

Взам. инв. № | Подп. и дата | Инв. № подл.

Нач. отд	Морынов	
Н. контр	Погорельский	
Гл. спец	Марков	
Рук. гр	Катаева	
Ст. инж.	Колесова	

ТП 903-1-211.84 -КЖИ-МН15

Изделие закладное МН15

Стадия	Масса	Масштаб
Р	28,9кг	
Лист	Листов 1	

Госстрой СССР ГПИ Горьковский САНТЕХПРОЕКТ

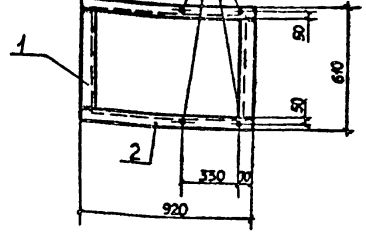

Формат	Зона	Поз	Обозначение	Наименование	Кол	Примечание
				Документация		
			ТП 903-1-211.84-КЖИ-ТТ2	Технические требования к изготовлению арматурных и закладных изделий		
				Детали		
				Швеллер 22 ГОСТ 8240-72 Вст3 ТУ14-1-3032-80		
		1		ℓ=446	2	9,36 кг
		2		ℓ=920	2	19,3 кг

Взам. инв. № | Подп. и дата | Инв. № подл.

Нач. отд	Морынов	
Н. контр	Погорельский	
Гл. спец	Марков	
Рук. гр	Катаева	
Ст. инж.	Колесова	

ТП 903-1-211.84 -КЖИ-ФОМ1-010

Рамка РМ1

Стадия	Масса	Масштаб
Р	57,32кг	
Лист	Листов 1	

Госстрой СССР ГПИ Горьковский САНТЕХПРОЕКТ

Альбом V

Типовой проект 903-1-

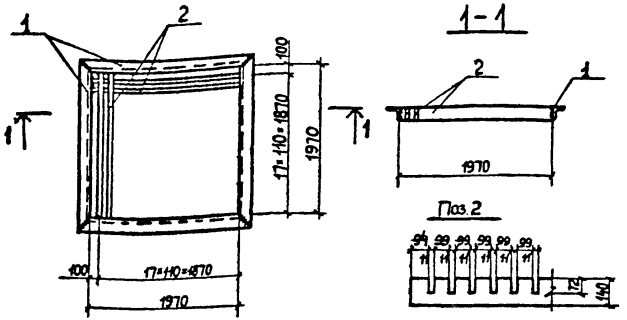

Формат	Зона	Поз	Обозначение	Наименование	Кол.	Примечание
				Документация		
12			ТП 903-1-211.84 -КЖИ-ТТ2	Технические требования к изготовлению арматурных и закладных изделий		
				Детали		
		1		Уголок 40×4 ГОСТ 8509-72* / ВСт3 ТУ14-1-3032-80 ℓ=2250	4	48,5 кг
		2		Полоса 140×10 ГОСТ 19903-74* / ВСт3 ТУ14-1-3032-80 ℓ=1970	34	21,7 кг

Взам. инв. №

Подп. и дата

Инв. № подл.

Нач. отд	Моруков	
Н. контр	Погорельский	
Гл. спец.	Марков	
Рук. гр.	Катаева	
Ст. инж.	Колесова	

ТП 903-1-211.84 -КЖИ-Р1

Решетка Р1

Стадия	Масса	Масштаб
Р	912,0 кг	
Лист	Листов	

Госстрой СССР ГПИ Горьковский САНТЕХПРОЕКТ

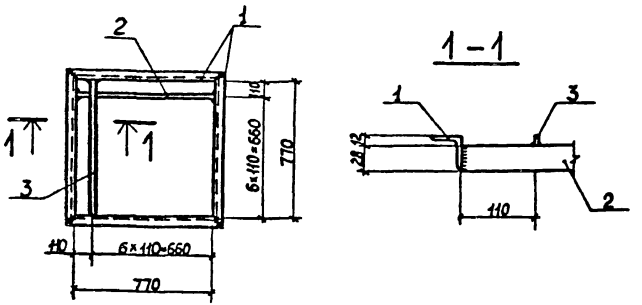

Формат	Зона	Поз	Обозначение	Наименование	Кол.	Примечание
				Документация		
12			ТП 903-1-211.84 -КЖИ-ТТ2	Технические требования к изготовлению арматурных и закладных изделий		
				Детали		
		1		Уголок 40×4 ГОСТ 8509-72* / ВСт3 ТУ14-1-3032-80 ℓ=850	4	2,06 кг
		2		Полоса 5×28 ГОСТ 103-76 / ВСт3 ТУ14-1-3032-80 ℓ=770	6	0,85 кг
		3		Полоса 5×12 ГОСТ 103-76 / ВСт3 ТУ14-1-3032-80 ℓ=770	6	0,36 кг

Взам. инв. №

Подп. и дата

Инв. № подл.

Нач. отд	Моруков	
Н. контр	Погорельский	
Гл. спец.	Марков	
Рук. гр.	Катаева	
Ст. инж.	Колесова	

ТП 903-1-211.84 -КЖИ-Р2

Решетка Р2

Стадия	Масса	Масштаб
Р	16,9 кг	
Лист	Листов 1	

Госстрой СССР ГПИ Горьковский САНТЕХПРОЕКТ

Альбом V

Типовой проект 903-1-

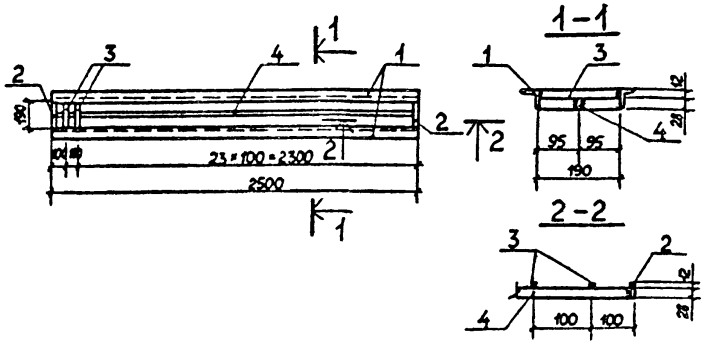

Формат	Зона	Поз.	Обозначение	Наименование	Кол	Примечание
				Документация		
			ТП 903-1-211.84-КЖИ-ТТ2	Технические требования к изготовлению арматурных и закладных изделий		
				Детали		
		1		Уголок 40×4 ГОСТ 8509-72* / Вст3 ТУ14-1-3032-80	l=2500	2	6,05 кг
		2		Полоса 40×4 ГОСТ 103-76 / Вст3 ТУ14-1-3032-80	l=190	2	0,25 кг
		3		Полоса 12×4 ГОСТ 103-76 / Вст3 ТУ14-1-3032-80	l=190	24	0,07 кг
		4		Полоса 28×4 ГОСТ 103-76 / Вст3 ТУ14-1-3032-80	l=2492	1	2,20 кг

Инв. № подл. | Подп. и дата | Взам. инв. №

Нач. отд	Моруков	
Н. контр	Погорельский	
Гл. спец.	Марков	
Рук. гр	Катаева	
Ст. инж.	Колесова	

ТП 903-1-211.84 - КЖИ-Р3

Решетка Р3

Стадия	Масса	Масштаб
Р	16,48кг	
Лист	Листов 1	

Госстрой СССР ТЦ Горьковский САНТЕХПРОЕКТ

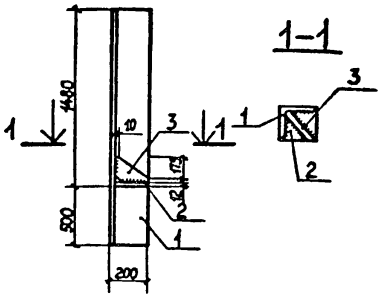

Формат	Зона	Поз.	Обозначение	Наименование	Кол	Примечание
				Документация		
			ТП 903-1-211.84 - КЖИ-ТТ2	Технические требования к изготовлению арматурных и закладных изделий		
				Детали		
		1		Уголок 200×12 ГОСТ 8509-72* / Вст3 ТУ14-1-3032-80	l=1980	1	73,26 кг
		2		Полоса 18×42 ГОСТ 19903-74* / Вст3 ТУ14-1-3032-80	l=185	1	3,23 кг
		3		Полоса 185×6 ГОСТ 19903-74* / Вст3 ТУ14-1-3032-80	l=265	1	2,0 кг

Инв. № подл. | Подп. и дата | Взам. инв. №

Нач. отд	Моруков	
Н. контр	Погорельский	
Гл. спец.	Марков	
Рук. гр	Катаева	
Ст. инж.	Колесова	
Чертежник	Волкова	

ТП 903-1-211.84 - КЖИ-СФ1

Стойка фахверха СФ1

Стадия	Масса	Масштаб
Р	78,49кг	
Лист	Листов 1	

Госстрой СССР ТЦ Горьковский САНТЕХПРОЕКТ

Типовой проект 903-1- Альбом V

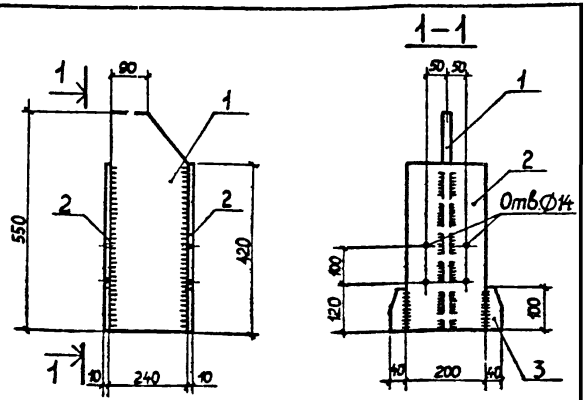

Формат	Зона	Поз	Обозначение	Наименование	Кол	Примечание
				Документация		
12			ТП 903-1-211.84-КЖИ-ТТ2	Технические требования к изготовлению арматурных и закладных изделий		
				Детали		
		1		Полоса 240×6 ГОСТ 19903-74* / ВСт3 ТУ14-1-3032-80 l=550	1	6,2 кг
		2		Полоса 200×10 ГОСТ 19903-74* / ВСт3 ТУ14-1-3032-80 l=420	2	6,6 кг
		3		Полоса 40×10 ГОСТ 19903-74* / ВСт3 ТУ14-1-3032-80 l=100	4	1,2 кг

Взам. инв. №

Подп. и дата

Инв. № подл.

Нач. отд.	Моруков	
Н. контр.	Логорельский	
Гл. спец.	Марков	
Рук. гр.	Катаева	
Ст. инж.	Колесова	

ТП 903-1-211.84 -КЖИ-СМ1

Стойка СМ1

Стадия	Масса	Масштаб
Р	20,6 кг	

Лист | Листов 1

Госстрой СССР ГПИ Горьковский САНТЕХПРОЕКТ

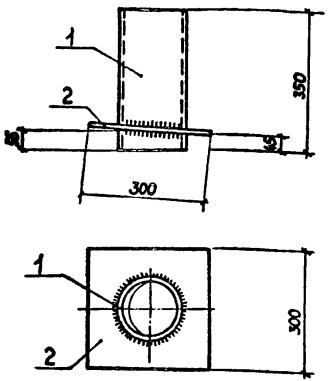

Формат	Зона	Поз	Обозначение	Наименование	Кол	Примечание
				Документация		
12			ТП 903-1-211.84-КЖИ-ТТ2	Технические требования к изготовлению арматурных и закладных изделий		
				Детали		
		1		Труба 159×5 ГОСТ 8732-78 / А ГОСТ 8731-74 l=350	1	6,7 кг
		2		Полоса 300×6 ГОСТ 19903-74* / ВСт3 ТУ14-1-3032-80 l=300	1	4,2 кг

Взам. инв. №

Подп. и дата

Инв. № подл.

Нач. отд.	Моруков	
Н. контр.	Логорельский	
Гл. спец.	Марков	
Рук. гр.	Катаева	
Ст. инж.	Колесова	

ТП 903-1-211.84 -КЖИ-МС6

Соединительный элемент МС6

Стадия	Масса	Масштаб
Р	10,9 кг	

Лист | Листов 1

Госстрой СССР ГПИ Горьковский САНТЕХПРОЕКТ

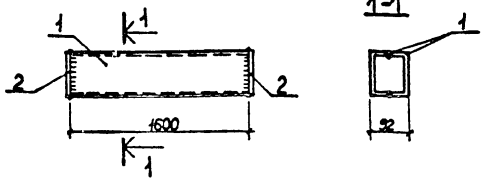

Формат	Зона	Поз	Обозначение	Наименование	Кол	Примечание
				Документация		
2			ТП 903-1-211.84 - КЖИ-ТТ2	Технические требования к изготовлению арматурных и закладных изделий		
				Детали		
		1		Швеллер 10 ГОСТ 8240-72 ВСт3 ТУ14-1-3032-80 l=1600	2	13,74 кг
		2		Полоса 100×6 ГОСТ 103-76 ВСт3 ТУ17-1-3032-80 l=100	2	0,47 кг

Нач.отд	Моруков		ТП 903-1-211.84 - КЖИ-Т1
Н.контр	Погорельский		
Гл.спец	Марков		Траверса Т1
Рук.гр	Катаева		
Ст.инж	Колесова		
Чертежник	Волкова		

Стадия	Масса	Масштаб
Р	28,42кг	
Лист	Листов 1	

Госстрой СССР ГПИ Горьковский САНТЕХПРОЕКТ

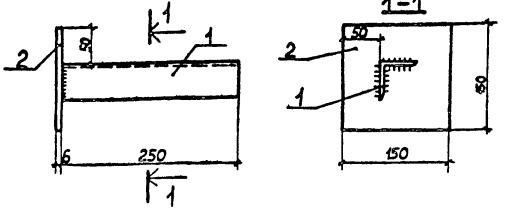

Формат	Зона	Поз	Обозначение	Наименование	Кол	Примечание
				Документация		
12			ТП 903-1-211.84 - КЖИ-ТТ2	Технические требования к изготовлению арматурных и закладных изделий		
				Детали		
		1		Уголок 50×5 ГОСТ 8509-72* ВСт3 ТУ14-1-3032-80 l=250	1	0,94 кг
		2		Полоса 150×6 ГОСТ 8509-72* ВСт3 ТУ14-1-3032-80 l=150	1	1,04 кг

Нач.отд	Моруков		ТП 903-1-211.84 - КЖИ-КН1
Н.контр	Погорельский		
Гл.спец	Марков		Консоль КН1
Рук.гр	Катаева		
Ст.инж	Колесова		
Чертежник	Волкова		

Стадия	Масса	Масштаб
Р	1,98кг	
Лист	Листов 1	

Госстрой СССР ГПИ Горьковский САНТЕХПРОЕКТ

Инв.№подл. | Подп. и дата | Взам.инв.№

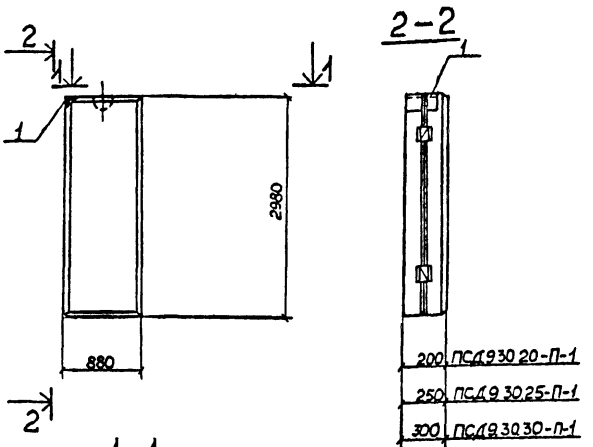

Уголок при установке вырезать по месту

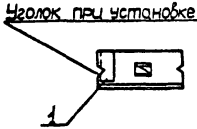

Формат	Зона	Поз.	Обозначение	Наименование	Кол.	Примечание
				Документация		
12			ТП 903-1-211.84 -КЖИ-ТТ1	Технические требования к изготовлению сборных железобетонных конструкций		
				ПСД 9.30.20-П-1		
				Сборочные единицы		
			1.832.1-9	Панель ПСД 9.30.20-П	1	
		1	1.432-14/80 вып.3	Изделие закладное М16	1	1,3 кг
				ПСД 9.30.25-П-1		
				Сборочные единицы		
			1.832.1-9	Панель ПСД 9.30-25-П	1	
		1	1.432-14/80 вып.3	Изделие закладное М17	1	1,6 кг
				ПСД 9.30.30-П-1		
				Сборочные единицы		
			1.832.1-9	Панель ПСД 9.30-П		
		1	1.432-14/80 вып.3	Изделие закладное М18	1	1,9 кг

Ведомость расхода стали на дополнительные закладные изделия на один элемент, кг

Марка элемента	Изделия закладные						Всего
	Арматура класса			Прокат марки			
	A II			ВСт3кп2(ВСт3пс6)			
	ГОСТ 5781-82			ГОСТ 8509-72*			
	Ф10			L63×6			
ПСД 9.30.20-П-1	0,4		0,4	0,9		0,9	1,3
ПСД 9.30.25-П-1	0,4		0,4	1,2		1,2	1,6
ПСД 9.30.30-П-1	0,4		0,4	1,5		1,5	1,9

Нач. отд.	Морунов		ТП 903-1-КЖИ- ПСД 9 30 20-П-1, ПСД 9 30 25-П-1, ПСД 9 30 30-П-1
Н. контр.	Погорельская		
Гл. спец.	Марков		Стеновая панель ПСД 9 30 20-П-1, ПСД 9 30 25-П-1, ПСД 9 30 30-П-1
Рук. гр.	Катаева		Стадия: Р; Масса; Масштаб
Инж.	Лошманова		Лист; Листов 1
			Госстрой СССР ГПИ Гороховский САНТЕХПРОЕКТ

Инв. № подл. | Подп. и дата | Взам. инв. №

Альбом V

Типовой проект 903-1

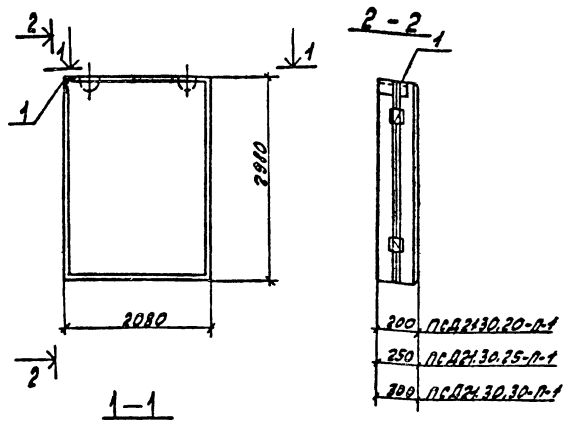

Уголок при установке вырезать по месту

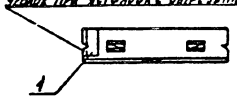

Ведомость расхода стали на дополнительные закладные изделия на один элемент, кг

Марка элемента	Изделия закладные						Всего
	Арматура класса			Проект марки			
	А II			ВС т3кп2(вст3пс6)			
	ГОСТ 5781-82			ГОСТ 8509-72*			
	7			L63x6			
ПСД21.30.20-П-1	0.4		0.4	0.9		0.9	1.3
ПСД21.30.25-П-1	0.4		0.4	1.2		1.2	1.6
ПСД21.30.30-П-1	0.4		0.4	1.5		1.5	1.9

Формат	Зона	Поз.	Обозначение	Наименование	Кол.	Примечание
				Документация		
12			Т.П.903-1-211.84 -КЖИ-ТТ1	Технические требования к изготовлению сборных железобетонных конструкций		
				ПСД21.30.20-П-1		
				Сборочные единицы		
			1.832.1-9	Панель ПСД21.30.20-П	1	
		1	1.432-14/80 вып.3	Изделие закладное М16	1	1.3 кг
				ПСД21.30.25-П-1		
				Сборочные единицы		
			1.832.1-9	Панель ПСД21.30.25-П	1	
		1	1.432-14/80 вып.3	Изделие закладное М17	1	1.6 кг
				ПСД21.30.30-П-1		
				Сборочные единицы		
			1.832.1-9	Панель ПСД21.30.30-П		
		1	1.432-14/80 вып.3	Изделие закладное М18	1	1.9 кг.

Нач.отд.	Морунов	
Н.контр.	Погорельский	
Гл.спец.	Марков	
Рук.гр.	Катаева	
Инж.	Лошманова	

Т.П.903-1-КЖИ- ПСД21.30.20-П-1; ПСД21.30.25-П-1; ПСД21.30.30-П-1

Стеновая панель ПСД21.30.20-П-1; ПСД21.30.25-П-1; ПСД21.30.30-П-1

Стадия	Масса	Масштаб
Р		

Лист | Листов 1

Госстрой СССР ГПИ Горьковский САНТЕХПРОЕКТ

Инв. № подл. | Подп. и дата | Взам. инв. №

gost.e-ecolog.ru